ГОСУДАРСТВЕННЫЙ КОМИТЕТ СОВЕТА МИНИСТРОВ СССР
ПО ДЕЛАМ СТРОИТЕЛЬСТВА

ГОССТРОЙ СССР

ТИПОВЫЕ КОНСТРУКЦИИ И ДЕТАЛИ ЗДАНИЙ И СООРУЖЕНИЙ

СЕРИЯ 1.494-22

ПЫЛЕУЛОВИТЕЛЬ ВЕНТИЛЯЦИОННЫЙ МОКРЫЙ КОНВЕЙЕРНЫЙ ТИПА ПВМ С МЕХАНИЗИРОВАННЫМ УДАЛЕНИЕМ ШЛАМА

ВЫПУСК 10

УНИФИЦИРОВАННЫЕ СБОРОЧНЫЕ ЕДИНИЦЫ И ДЕТАЛИ
С МЕХАНИЗИРОВАННЫМ УДАЛЕНИЕМ ШЛАМА

РАБОЧИЕ ЧЕРТЕЖИ

инв.№ 13470-05
Цена: 3-54

gost.e-ecolog.ru

В Н И М А Н И Е!

Просим замечания и предложения
по техническому решению и
оформлению проекта направлять
по адресу:

Тбилиси - 380019,
проспект А.Церетели,115
Тбилисский филиал ЦИТП

Госстрой СССР
Тбилисский филиал ЦИТП
Типовой проект (серия)
№ 1-494-22 6/10.
Заказ № 1210.
Цена 3 руб. 54 коп
Тираж 300.
Дата "4" XI 1976 г.

ГОСУДАРСТВЕННЫЙ КОМИТЕТ СОВЕТА МИНИСТРОВ СССР
ПО ДЕЛАМ СТРОИТЕЛЬСТВА

ГОССТРОЙ СССР

ТИПОВЫЕ КОНСТРУКЦИИ И ДЕТАЛИ ЗДАНИЙ И СООРУЖЕНИЙ

СЕРИЯ 1.494-22

ПЫЛЕУЛОВИТЕЛЬ ВЕНТИЛЯЦИОННЫЙ МОКРЫЙ КОНВЕЙЕРНЫЙ ТИПА ПВМ С МЕХАНИЗИРОВАННЫМ УДАЛЕНИЕМ ШЛАМА

ВЫПУСК 10

РАБОЧИЕ ЧЕРТЕЖИ

РАЗРАБОТАНЫ
ЦНИИПРОМЗДАНИЙ
ГОССТРОЯ СССР

УТВЕРЖДЕНЫ И ВВЕДЕНЫ
В ДЕЙСТВИЕ ПРИКАЗОМ
ГЛАВПРОМСТРОЙПРОЕКТА
от 28 июля 1975
№ 47

Руководитель лаборатории очистки воздуха [illegible] /А.И. Пирумов/

/В.И. Прохоров/

/Заместитель директора института по научной работе [illegible]/

Содержание

№п/п	Наименование	№ чертежа	Стр
1.	Крышка	ПВМ 10К.01.00.001	3
2	Прокладка	ПВМ 10К 01.00.002	
3.	Винт натяжной	ПВМ 10К01.00003	
4	Бобышка	ПВМ10К.01.00.004	
5	Нож	ПВМ10К01.00.005	4
6.	Накладка	ПВМ 10К01.00.006	
7	Ось	ПВМ 10К01.00.007	
8	Уплотнение	ПВМ 10К 01.00.015	
9	Вал ведущий	ПВМ 10К-01.00.008	5
10	Вал	ПВМ 10К 01.00.009	
11.	Опора	ПВМ 10К 01.00.010	6
12	Звездочка ведущая	ПВМ 10К 01.00.011	
13	Звездочка	ПВМ 10К 01.00.012	7
14	Прокладка	ПВМ 10К-01.00.013	
15	Накладка	ПВМ 10К 01.00.014	
16	Кольцо	ПВМ 10К.01.00017	8
17	Шайба	ПВМ 10К01.00016	
18	Планка	ПВМ 10К 01.00.018	
19	Ось	ПВМ 10К 01.00.019	
20	Винт	ПВМ.10К01.00.020	9
21	Бобышка	ПВМ 10К 01.00.021	
22	Полумуфта	ПВМ 10К 01.00.022	
23	Звезда	ПВМ.10К 01.00.023	10
24	Пружина	ПВМ 10К 01 00024	
25	Планка	ПВМ 10К 01 00.025	
26	Планка стопорная	ПВМ 10К 01.00.026	11
27	Пробка	ПВМ 10К 01.00.027	
28	Втулка	ПВМ 10К 01 00.028	
29	Втулка	ПВМ 10К 01.00.029	
30	Патрубок	ПВМ 10К 01.00.030	12
31	Крышка	ПВМ 10К 01.00.031	
32	Кольчок	ПВМ 10К 01.00.032	
33.	Прокладка	ПВМ 10К 01.00.033	
34.	Патрубок	ПВМ 10К 01.00.034	13
35	Труба	ПВМ 10К 01 00.035	
36	Сгон	ПВМ 10К 01 00.03..	
37	Патрубок	ПВМ 10К 01.00.037	
38	Уплотнение	ПВМ 10К 01.00.038	14
39.	Прокладка	ПВМ 10К 01.00.039	
40	Стойка правая	ПВМ 10К 01.01.001	
41	Стойка левая	ПВМ 10К 01.01.002	
42	Крышка	ПВМ 10К 01.01.003	15
43	Труба	ПВМ 10К 01.01.004	
44	Днище	ПВМ 10К 01.01.005	
45	Труба	ПВМ 10К 01.01.007	
46	Фланец	ПВМ 10К 01.01.008	16
47.	Труба	ПВМ 10К 01 01.010	
48	Патрубок	ПВМ 10К 01 01 009	
49	Труба	ПВМ 10К 01 01.012	
50	Стенка	ПВМ 10К 01 01.011	17
51	Втулка	ПВМ 10К 01 01.013	
52	Патрубок	ПВМ 10К 01 01.014	
53	Опора	ПВМ 10К 01 01.015	18
54	Патрубок	ПВМ 10К 01 01.016	
55	Уголок правый	ПСМ 10К 01.01.017	
56	Уголок левый	ПВМ 10К 01.01.018	
57	Фартук	ПВМ 10К 01 01.019	19
58	Косынка	ПВМ 10К 01 01.020	
59	Уголок	ПВМ 10К 01 01.021	
60	Уголок	ПВМ 10К 01 01 022	
61	Труба	ПВМ 10К 01 01.023	20
62	Стенка боковая	ПВМ 10К 01 01.024	
63	Косынка	ПВМ 10К 01 01.025	
64	Уголок	ПВМ 10К 01 01.026	
65	Стенка боковая	ПВМ 10К 01 01 027	21
66	Стенка правая	ПВМ 10К 01 01 028	
67	Стенка левая	ПВМ 10К 01 01 029	
68	Швеллер	ПВМ 10К 01 01 030	
69	Патрубок 2"	ПВМ 10К 01 01 031	22
70	Ребро	ПВМ 10К 01 01 032	
71	Привод	ПВМ 10К 01 02 000СБ	
72	Привод	ПВМ 10К 01 02 000СБ	23
73	Привод	ПВМ 10К 01 02 000	24
74	Привод	ПВМ 10К 01 02 000	
75	Плита	ПВМ 10К 01 02 100	
76	Пластина	ПВМ 10К 01 02 101	
77	Плита	ПВМ 10К 01 02 100СБ	25
78	Плита	ПВМ 10К 01 02 102	26
79	Уголок	ПВМ 10К 01 02 104	
80	Ограждение	ПВМ 10К 01 02 200	
81	Ограждение	ПВМ 10К 01 02 200 СБ	27
82	Сетка	ПВМ 10К 01 02 202	28
83	Планка	ПВМ 10К 01 02 203	
84	Планка	ПВМ 10К 01 02 205	
85	Планка	ПВМ 10К 01 02 206	

Nп.п.	Наименование	№ чертежа	Стр.
86.	Шкив	ПВМ 10К 01 02 001	29
87	Шкив	ПВМ 10К 01 С2 002	
88	Звездочка	ПВМ 10К 01 02 003	30
89	Ограждение	ПВМ 10К 01.03.000 СБ	
90	Ограждение	ПВМ 10К 01.03.000	31
91	Лапка	ПВМ 10К 01.03.001	
92	Лапка	ПВМ 10К 01.03.002	
93	Обечайка	ПВМ 10К 01.03.003	
94	Сетка	ПВМ 10К 01.03.004	32
95	Лапка	ПВМ 10К 01.03.006	
96	Ползун	ПВМ 10К 01.04.000 СБ	
97	Ползун	ПВМ 10К 01 04.000	
98	Ребро	ПВМ 10К 01.04.002	33
99	Кронштейн	ПВМ 10К 01.05.000	
100	Кронштейн	ПВМ 10К 01.05.000 СБ	
101	Кронштейн	ПВМ 10К 01.05.001	
102	Ребро	ПВМ 10К 01.С5.002	34
103	Скребок	ПВМ 10К 01.06.000	
104	Скребок	ПВМ 10К 01.06.000СБ	
105	Уголок	ПВМ 10К 01.06.001	
106	Косынка	ПВМ 10К 01.06.002	35
107	Оправа ножа	ПВМ 10К 01.07.000	
108	Оправа ножа	ПВМ 10К 01 07 000 СБ	
109	Втулка	ПВМ 10К 01.07.001	36
110	Бобышка	ПВМ 10К 01.07.002	
111	Пластина	ПВМ 10К 01 07 003	
112	Косынка	ПВМ 10К 01.07.004	
113	Ребро	ПВМ 10К 01.07.006	37
114	Уголок	ПВМ 10К 01 07 007	
115	Амортизатор	ПВМ 10К 01.08.000 СБ	
116	Амортизатор	ПВМ 10К 01 08.000	
117	Перегородка	ПВМ 10К 01. 09. 000СБ	38
118	Перегородка	ПВМ 10К 01.09.000	
119	Лист	ПВМ 10К 01 09 001	
120	Датчик верхнего уровня	ПВМ 10К 01.10.000СБ	39
121	Датчик верхнего уровня	ПВМ 10К 01.10.000	
122	Втулка	ПВМ 10К 01.10.001	
123	Датчик нижнего уровня	ПВМ 10К 01.11.000 СБ	40
124	Датчик нижнего уровня	ПВМ 10К 01.11.000	
125	Кароб	ПВМ 10К 01.11. 001	41
126	Труба	ПВМ 10К 01.11.002	
127	Фиксашка	ПВМ 10К 01 11. 003	
128	Труба	ПВМ 10К. 01.12 000	42
129	Воронка	ПВМ 10К 01.12. 000	
130	Воронка	ПВМ 10К 01.12 000СБ	
131	Конус	ПВМ 10К 01.12. 001	
132	Ручка левая	ПВМ 10К. 02. 00. 001	43
133	Ручка правая	ПВМ 10 К 02.00.002	
134	Уголок	ПВМ 10К 02. 01. 009	
135	Ребро	ПВМ 10К 02.01.012	
136	Проушина	ПВМ 10К 02.01.016	44
137	Ушко	ПВМ 10К 02 01 020	
138	Упор каплеотбойника	ПВМ 10К. 02. 02 000 СБ	
139	Упор каплеотбойника	ПВМ 10К 02.02.000	45
140	Полоса	ПВМ 10К 02.02. 001	
141	Болт специальный	ПВМ 10К 02 02 002	
142	Каплеотбойник	ПВМ 10К 02.03 000	
143	Каплеотбойник	ПВМ 10К 02.03 000СБ	46
144	Лист	ПВМ 10К 02 03 001	
145	Ребро	ПВМ 10К 02.03. 002	
146	Дверка	ПВМ 10К 02.04 000 СБ	47
147	Дверка	ПВМ 10К 02.04 000	
148	Крышка	ПВМ 10К 02. 04. 001	48
149	Планка	ПВМ 10К 02.04.002	
150	Ручка	ПВМ 10К 02 04 003	
151	Клин	ПВМ 10К 02.04.004	49
152	Прокладка	ПВМ 10К 02 04 006	
153	Каплеуловитель	ПВМ 10К 04 00.000 СБ	
154	Каплеуловитель	ПВМ 10К. 04.00.000	50
155	Стенка	ПВМ 10К. 04.00 001	
156	Пластина	ПВМ 10К 04.00.002	
157	Патрубок 2"	ПВМ 20К 01 01. 001	51
158	Стенка передняя	ПВМ 20К 01 01 002	
159	Ребро	ПВМ 20К 01.01. 022	
160	Ребро	ПВМ 20К 01 01. 023	
161	Схема электрическая функциональная	ПВМ 10К 00 00.000 32	52
162	Схема электрическая принципиальная	ПВМ 10К 0000.000 33	53
163	Схема электрическая соединений	ПВМ 10К 00.00.000 Э4	54
164	Схема электрическая подключения	ПВМ 10К 00.00.000 Э5	56
165	Схема электрическая расположения	ПВМ 10К 00.00 000 Э7	57

Серия 1.494-22 Выпуск 10

ПВМ 10К 01.00.001

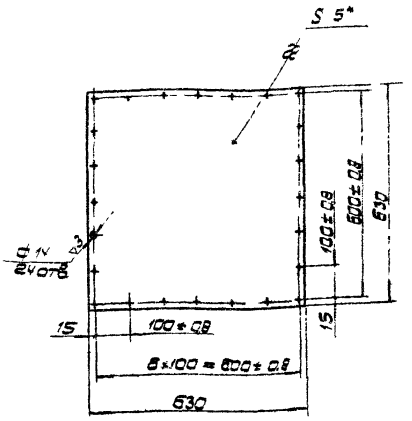

1* Размер для справок
2. Неуказанные предельные отклонения размеров: отверстий - по А7; валов - по В7; остальных - по СМ7.

Изм.	Лист	№ докум.	Подп.	Дата	ПВМ 10К 01.00.001	Лит.	Масса	Масштаб
Разраб.		Бирюков			Крышка	И	15,5	1:10
Пров.		Кошелев				Лист	Листов 1	
Т.контр.		Кошелев						
Н.контр.		Бродский			Лист 5 ГОСТ 5681-57	ЦНИИ промзданий		
Утв.		Кошелев			СТ 3 ГОСТ 14637-69			

Формат 11

ПВМ 10К 01.00.002

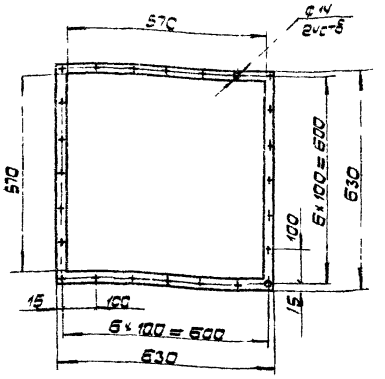

Изм.	Лист	№ докум.	Подп.	Дата	ПВМ 10К 01.00.002	Лит.	Масса	Масштаб
Разраб.		Бирюков			Прокладка	И	0,55	1:10
Пров.		Кошелев				Лист	Листов 1	
Т.контр.		Кошелев						
Н.контр.		Бродский			Резина - пластина БМ-М ГОСТ 7338-65	ЦНИИ промзданий		
Утв.		Кошелев						

Формат 11

ПВМ 10К 01.00.003

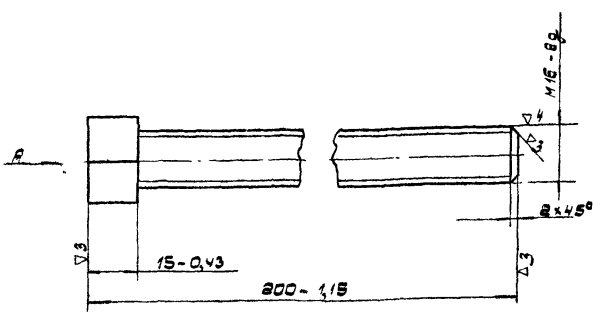

Вид А

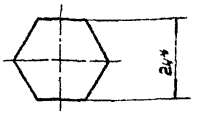

* Размер для справок

Изм.	Лист	№ докум.	Подп.	Дата	ПВМ 10К 01.00.003	Лит.	Масса	Масштаб
Разраб.		Бирюков			Винт натяжной	И	0,34	1:1
Пров.		Кошелев				Лист	Листов 1	
Т.контр.		Кошелев						
Н.контр.		Бродский			Шестигранник 24 ГОСТ 2879-69 / 45 ГОСТ 1050-60	ЦНИИ промзданий		
Утв.		Кошелев						

Формат

ПВМ 10К 01.00.004

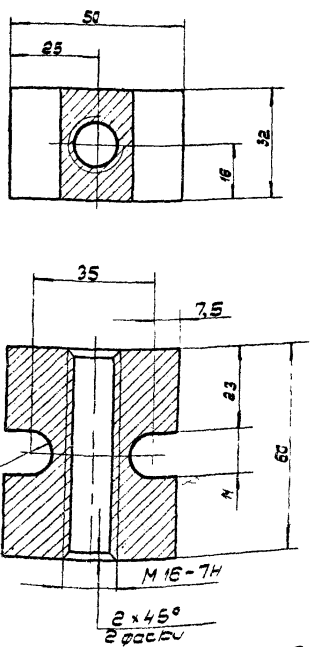

Предельные отклонения размеров: отверстий - по А7; валов - по В7; остальных - по СМ7

Изм.	Лист	№ докум.	Подп.	Дата	ПВМ 10К 01.00.004	Лит.	Масса	Масштаб
Разраб.		Бирюков			Бобышка	И	3,6	1:1
Пров.		Кошелев				Лист	Листов 1	
Т.контр.		Кошелев						
Н.контр.		Бродский			Сталь 45 ГОСТ 1050-60	ЦНИИ промзданий		
Утв.		Кошелев						

Формат

Серия 1494-22 Выпуск 10

ПВМ 10К.01.00.005

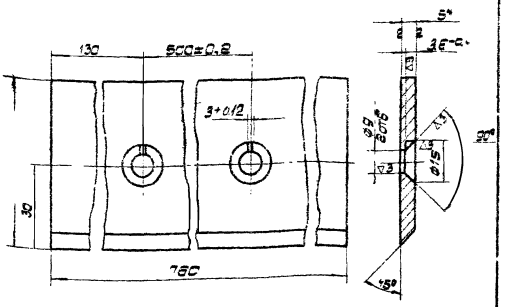

1* Размер для справок
2. Неуказанные предельные отклонения размеров отверстий - по А7; валов - по В7; остальных - по СМ7.

Изм	Лист	№ докум	Подп	Дата	ПВМ 10К.01.00.005			
Разраб	Карпушина				Нож	Лит. И	Масса 1,7	Масштаб 1:1
Пров	Кошелев					Лист:	Листов: 1	
Т.контр	Кошелев							
Н.контр	Бродский				Лист 5 ГОСТ 5681-57 / 45 ГОСТ 1050-60	ЦНИИ промзданий		
Утв	Кошелев							

Формат 11

ПВМ 10К.01.00.005

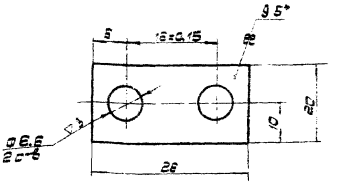

1* Размер для справок
2. Неуказанные предельные отклонения размеров отверстий - по А7; валов - по В7; остальных - по СМ7

Изм	Лист	№ докум	Подп	Дата	ПВМ 10К.01.00.006			
Разраб	Карпушина				Накладка	Лит. И	Масса 0,014	Масштаб 2:1
Пров	Кошелев					Лист	Листов 1	
Т.контр	Кошелев							
Н.контр	Бродский				Лист 5 ГОСТ 5681-57 / Ст. 3 ГОСТ 14637-69	ЦНИИ промзданий		
Утв	Кошелев							

Формат 11

ПВМ 10К.01.00.007

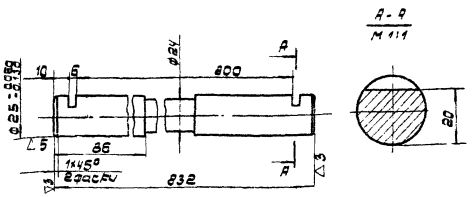

Предельные отклонения размеров отверстий - по А7; валов - по В7; остальных - по СМ7

Изм	Лист	№ докум	Подп	Дата	ПВМ 10К.01.00.007			
Разраб	Карпушина				Ось	Лит. И	Масса 3,2	Масштаб 1:2
Пров	Кошелев					Лист:	Листов 1	
Т.контр	Кошелев							
Н.контр	Бродский				Сталь 45 ГОСТ 1050-60	ЦНИИ промзданий		
Утв	Кошелев							

Формат 11

ПВМ 10К.01.00.015

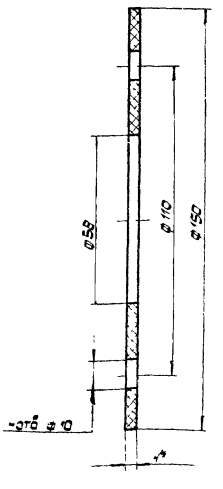

* Размер для справок.

Изм	Лист	№ докум	Подп	Дата	ПВМ 10К.01.00.015			
Разраб	Карпушина				Уплотнение	Лит. И	Масса 0,11	Масштаб 1:1
Пров	Кошелев					Лист	Листов 1	
Т.контр	Кошелев							
Н.контр	Бродский				Резина Рулонная. ЦКШ-с ГОСТ 7338-65	ЦНИИ промзданий		
Утв	Кошелев							

ПВМ 10К.01.00.008

▽3(▽)

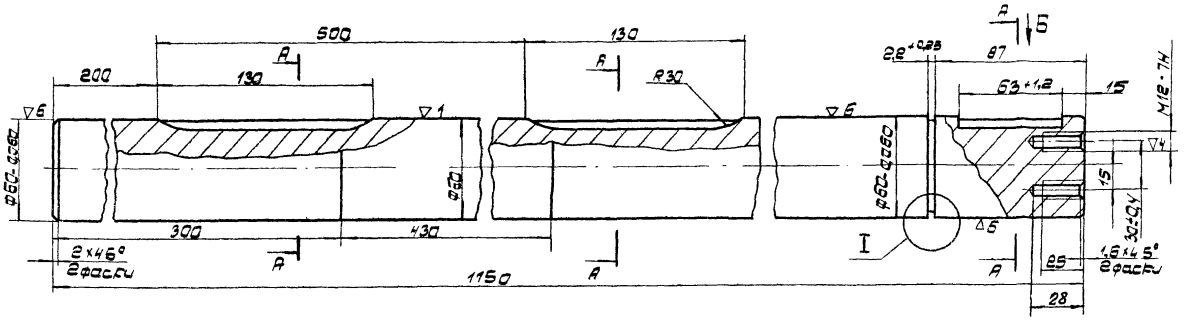

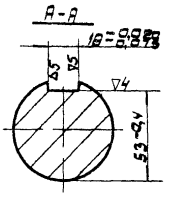

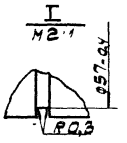

Неуказанные предельные отклонения размеров: отверстий - по А7; валов - по В7; остальных - по СМ7.

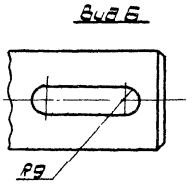

					ПВМ 10К.01.00.008		
Изм.	Лист	№ докум.	Подп.	Дата			
Разраб.		Барлушина			Вал ведущий	Лит.	Масса / Масшт.
Пров.		Фишелев				И	25,5 / 1:2
Т.контр.		Кашелев				Лист	Листов 1
Н.контр.		Бородавкин			Сталь 45 ГОСТ 1050-60	ЦНИИ промзданий	
Утв.		Фишелев					

Формат 12

ПВМ 10К.04.00.009

▽3 (▽)

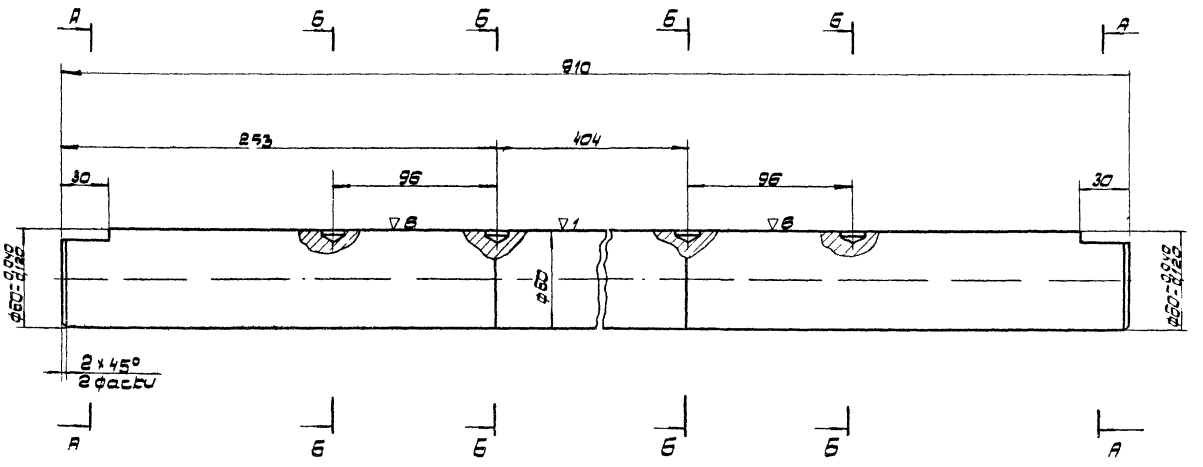

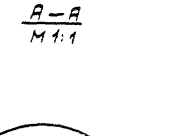

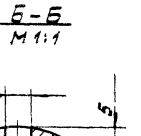

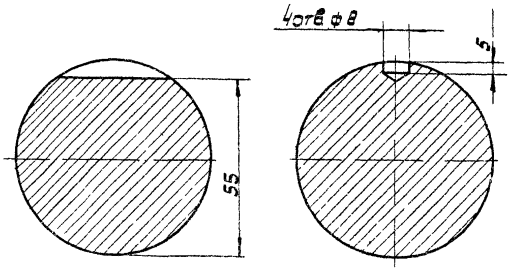

Неуказанные предельные отклонения размеров: отверстий - по А7, валов - по В7; остальных - по СМ7.

					ПВМ 10К.01.00.009		
Изм.	Лист	№ докум.	Подп.	Дата			
Разраб.		Осипов			Вал	Лит.	Масса / Масшт.
Пров.		Барлушина				И	15,7 / М 1:2
Т.контр.		Кашелев				Лист	Листов 1
Н.контр.		Бородавкин			Сталь 45 ГОСТ 1050-60	ЦНИИ промзданий	
Утв.		Фишелев					

Формат 12

ПВМ 10К01000.010

▽3 (▽)

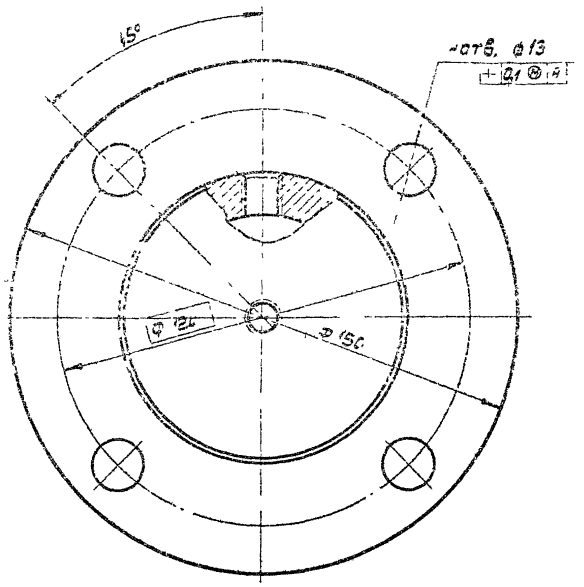

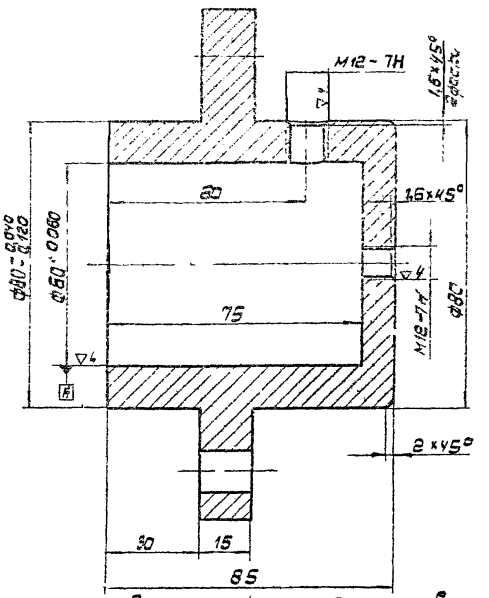

1. Неуказанные предельные отклонения размеров: отверстий - по А7; валов - по В7; остальные - по СМ7.

Изм	Лист	№ докум	Подп	Дата	ПВМ 10К. 01. 00. 010			
Разраб		Быков			Опора	Лит.	Масса	Масштаб
Пров		Карпушин				И	2,8	1:1
Т.контр		Кошелев				Лист:	Листов: 1	
Н.контр		Бродский			Ст 3 ГОСТ 380-71	ЦНИИ промзданий		
Утв		Шкурский						

Формат 12

ПВМ 10К 01.00.011

▽3 (▽)

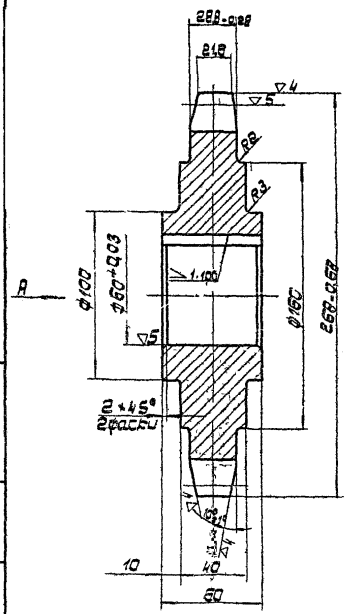

Вид А

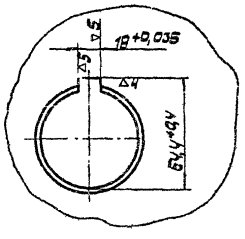

Число зубьев		z	7
Сопрягаемая цепь	Шаг	t	100
	Диаметр ролика	D	30
Профиль зуба по ГОСТ 592-68		—	без смещения
Зассточности по ГОСТ 592-68		—	2
Диаметр окружности впадины		Dl	200,48-2,1
Допуск на разность шагов		δ_t	0,66
Радиальное биение окружности впадин		E_a	1,6
Торцевое биение зубчатого венца		—	1,6
Диаметр делительной окружности		d_3	230,48
Сопрягаемая цепь	Ширина пластины	B	36
	Расстояние между внутренними пластинами	$3_{3т}$	32

1. HRC 50. 55.
2. Неуказанные предельные отклонения размеров валов - по В7; остальных - по СМ7

Изм	Лист	№ докум	Подп	Дата	ПВМ 10К. 01. 00. 011			
Разраб		Бирюков			Звездочка ведущая	Лит.	Масса	Масштаб
Пров		Быков				И	8,9	1:2
Т.контр		Кошелев				Лист	Листов:	
Н.контр		Бродский			Сталь 45 ГОСТ 1020-80	ЦНИИ промзданий		
Утв		Шкурский						

Формат 12

Серия 1.494-22 Выпуск 10

ПВМ 10К.01.00.012

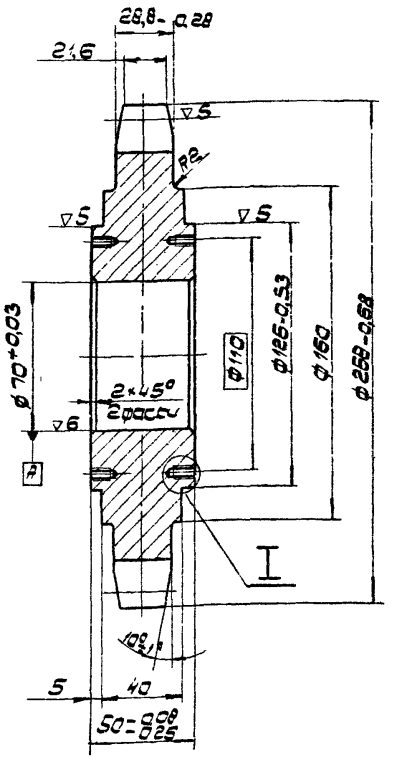

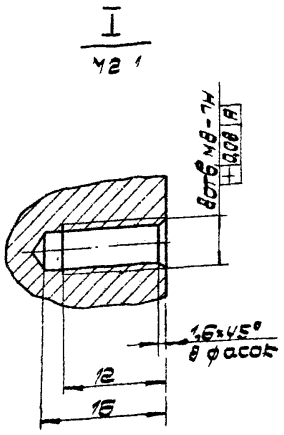

▽4 (▽)

Число зубьев		Z	7
Сопрягаемая цепь	Шаг	t	100
	Диаметр ролика	D	30
Профиль зуба по ГОСТ 592-68		—	без смещения
Класс точности по ГОСТ 592-68		—	2
Диаметр окружности впадины		D_i	200,48-2,1
Допуск на разность шагов		δ_t	0,66
Радиальное биение окружности впадин		E_0	1,5
Торцевое биение зубчатого венца		—	1,5
Диаметр делительной окружности		$d_д$	230,48
Сопрягаемая цепь	Ширина пластины	B	36
	Расстояние между внутренними пластинами	$B_{вн}$	32

1. HRC 50...55
2. Неуказанные предельные отклонения размеров валов - по В7, остальных - по СМ7

Изм.	Лист	№ докум.	Подп.	Дата	ПВМ 10К.01.00.012			
Разраб.		Бирюков			Звездочка	Лит. И	Масса 8,5	Масштаб 1:2
Пров.		Быков				Лист:	Листов: 1	
Т.контр.		Кошелев						
Н.контр.		Бродский		12.05.75	Сталь 45 ГОСТ 1050-60	ЦНИИ промзданий		
Утв.		Шкурский						

Формат 12

ПВМ 10К.01.00.013

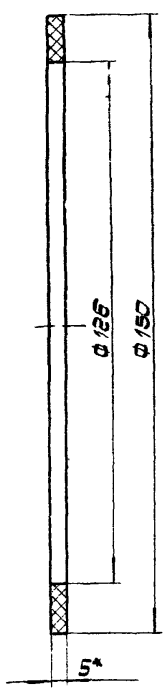

* Размер для справок.

Изм.	Лист	№ докум.	Подп.	Дата	ПВМ 10К.01.00.013			
Разраб.		Быков			Прокладка	Лит. И	Масса 0,041	Масштаб М1:1
Пров.		Карпушина				Лист:	Листов: 1	
Т.контр.		Кошелев						
Н.контр.		Бродский		12.05.75	Резина-пластина 5М-М ГОСТ 7338-65	ЦНИИ промзданий		
Утв.		Шкурский						

Формат 11

ПВМ 10К.01.00.014

▽3 (▽)

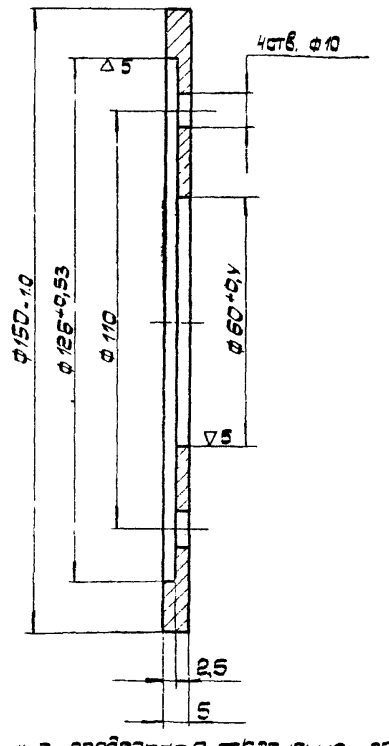

Неуказанные предельные отклонения размеров: отверстий - по А7; валов - по В7; остальных - СМ7

Изм.	Лист	№ докум.	Подп.	Дата	ПВМ 10К.01.00.014			
Разраб.		Быков			Накладка	Лит. И	Масса 0,39	Масштаб М1:1
Пров.		Карпушина				Лист	Листов 1	
Т.контр.		Кошелев						
Н.контр.		Бродский		12.05.75	С-3 ГОСТ 380-71	ЦНИИ промзданий		
Утв.		Шкурский						

Формат 11

ПВМ 10Б. 01.00. 017

▽3 (▽)

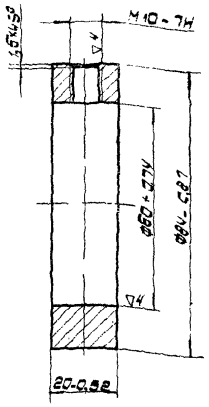

Изм.	Лист	№ докум.	Подп.	Дата	
Разраб.		Ас сов			
Пров.		Сдолинина			
Т.контр.		Ефимов			
Н.контр.		Ефимов			
Утв.		Бродский			

ПВМ 10Б. 01.00. 017

Кольцо

Лит.	Масса	Масштаб
И	0,42	1:1

Лист | Листов 1

Ст. 3 ГОСТ 380-71

ЦНИИЭП промзданий

Формат А1

ПВМ 10Б. 01.00. 016

▽3 (▽)

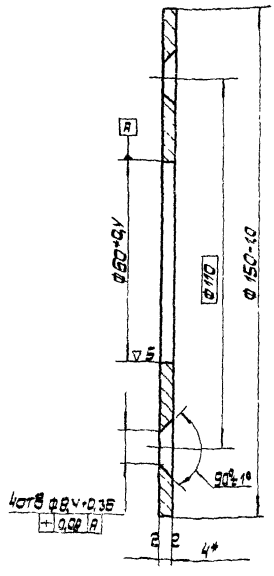

* Размер для справок

Изм.	Лист	№ докум.	Подп.	Дата	
Разраб.		Сергов			
Пров.		Сдолинина			
Т.контр.		Ефимов			
Н.контр.		Бродский			
Утв.		Шарова			

ПВМ 10Б. 01.00. 016

Шайба

Лит.	Масса	Масштаб
И	0,5	1:1

Лист | Листов 1

Лист 4 ГОСТ 5681-57 / ГОСТ 14637-69

ЦНИИЭП промзданий

Формат А1

ПВМ 10Б. 01.00. 018

▽3 (▽)

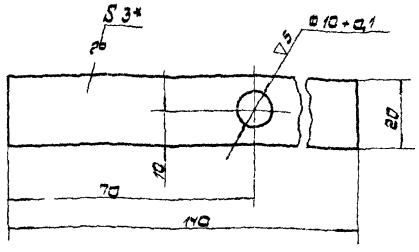

1.* Размер для справок

2. Неуказанные предельные отклонения размеров валов - по В7 остальных - по СМ7

Изм.	Лист	№ докум.	Подп.	Дата	
Разраб.		Сдолинина			
Пров.		Сергов			
Т.контр.		Ефимов			
Н.контр.		Бродский			
Утв.		Сергов			

ПВМ 10Б. 01.00. 018

Планка

Лит.	Масса	Масштаб
И	0,06	1:1

Лист | Листов 1

Лист В30 ГОСТ 3680-57 / 3-III Ст3 ГОСТ 16523-70

ЦНИИЭП промзданий

Формат А1

ПВМ 10Б. 01.00. 019

▽3(▽)

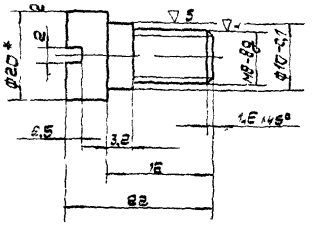

1.* Размер для справок

2. Неуказанные предельные отклонения размеров: отверстий - по А1, валов - по В1; остальных - по СМ1

Изм.	Лист	№ докум.	Подп.	Дата	
Разраб.		Сергов			
Пров.		Сдолинина			
Т.контр.		Ефимов			
Н.контр.		Бродский			
Утв.		Сергов			

ПВМ 10Б. 01.00. 019

Ось

Лит.	Масса	Масштаб
И	0,022	2:1

Лист | Листов 1

Круг В20 ГОСТ 2590-71 / 45 ГОСТ 1050-60

ЦНИИЭП промзданий

Формат А1

Серия 1 494-22 выпуск 10

ПВМ 10К.01.00.020

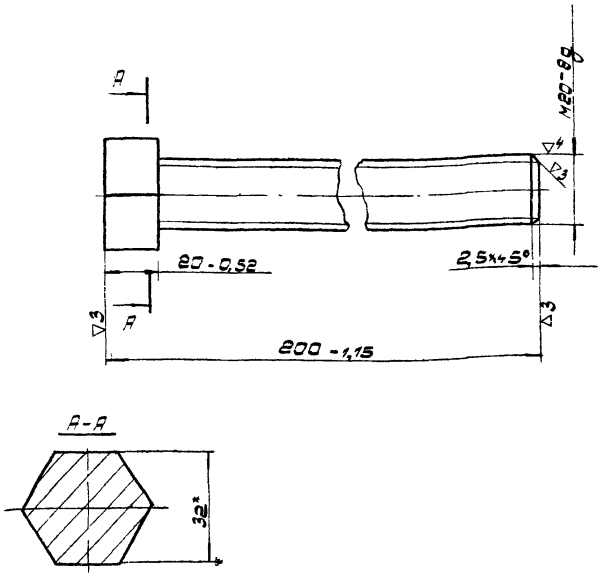

* Размер для справок

Изм	Лист	№ докум.	Подп.	Дата
Разраб.	Федосеев			
Пров.	Кошелев			
Т.контр.	Кошелев			
Н.контр.	Бродский			
Утв.	Кошелев			

ПВМ 10К.01.00.020

Винт

Лит.	Масса	Масштаб
И	0,51	1:1

Лист: Листов: 1

Шестигранник 32 ГОСТ 2879-69 / 45 ГОСТ 1050-60

ЦНИИ промзданий

Формат 11

ПВМ 10К.01.00.021

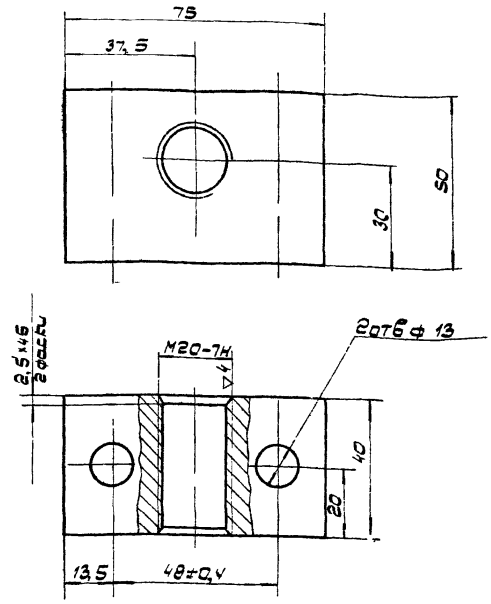

Неуказанные предельные отклонения размеров: отверстий - по А7; валов - по В7; остальных - по СМ7

Изм	Лист	№ докум.	Подп.	Дата
Разраб.	Федосеев			
Пров.	Кошелев			
Т.контр.	Кошелев			
Н.контр.	Бродский			
Утв.	Кошелев			

ПВМ 10К.01.00.021

Бобышка

Лит.	Масса	Масштаб
И	0,97	1:1

Лист: Листов: 1

Ст.3 ГОСТ 380-71

ЦНИИ промзданий

Формат 11

ПВМ 10К.01.00.022

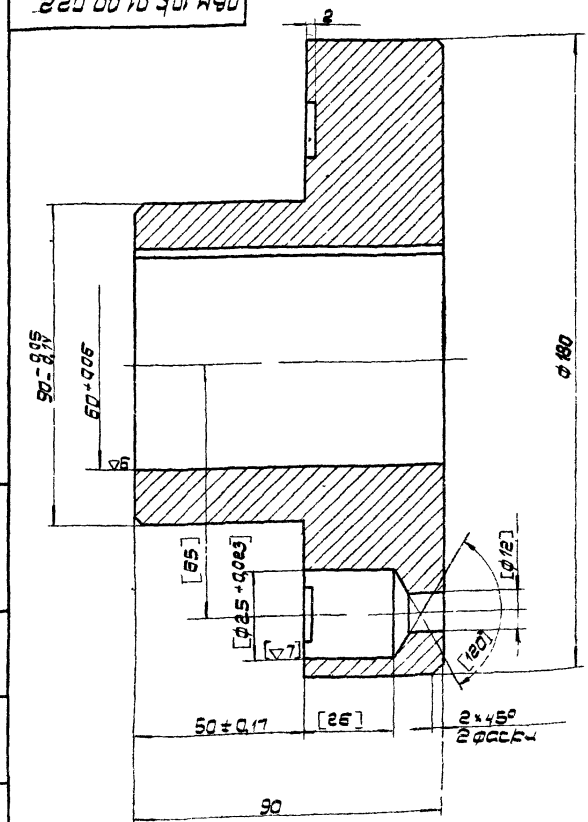

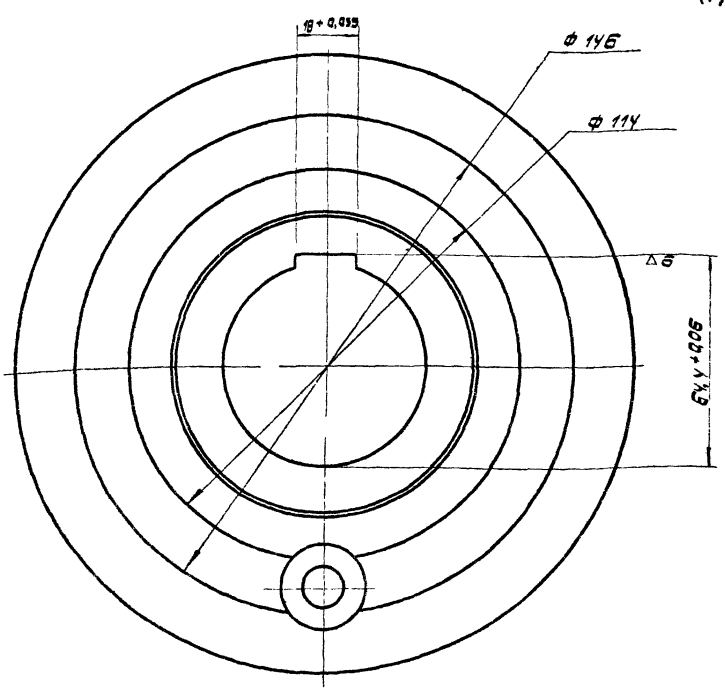

1. Неуказанные предельные отклонения размеров отверстий - по А7, валов - по В7, остальных - по СМ7
2. Обработку по размерам в квадратных скобках производить совместно с дет. ПВМ 10К.01.00.023

Изм	Лист	№ докум.	Подп.	Дата
Разраб.	Федосеев			
Пров.	Кошелев			
Т.контр.	Кошелев			
Н.контр.	Бродский			
Утв.	Кошелев			

ПВМ 10К.01.00.022

Полумуфта

Лит.	Масса	Масштаб
И	8,4	1:1

Лист: Листов: 1

Сталь 45 ГОСТ 1050-60

ЦНИИ промзданий

ПВМ 10К 01.00.023

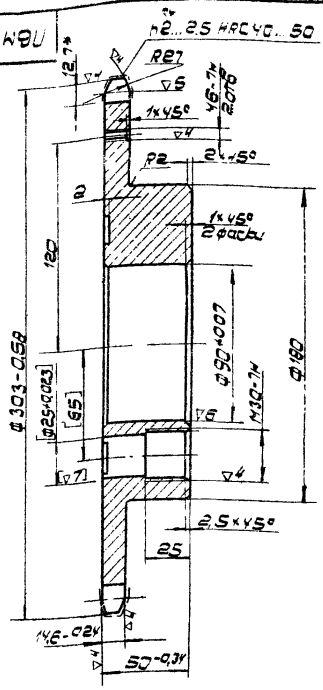

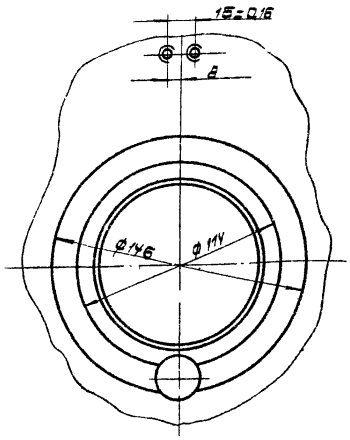

Число зубьев		z	36
Сопрягаемая цепь	Шаг	t	25,4
	Диаметр ролика	D	15,88
Профиль зуба по ГОСТ 591-69		—	без смещения
Класс точности по ГОСТ 591-69		—	2
Диаметр окружности впадин		D_i	275,38-0,34
Допуск на разность шагов		f_{pt}	0,12
Радиальное биение поверхности впадин		f_{ir}	0,32
Торцевое биение относительно оси		—	0,32
Диаметр обкатки сферической		d_3	251,49
Половина угла впадины		δ	24,13
Сопрягаемая цепь	Наибольшая толщина звена с наружными пластинами	B_{cm}	19,88

1* Размеры для справок

2. Неуказанные предельные отклонения раз-ров: отверстий - по A7; валов - по B7; остальных - по CM7

3. Обработку по размерам в квадратных отверстиях производить совместно с дет. ПВМ 10К.01.00.022.

Изм.	Лист	№ докум.	Подп.	Дата	
Разраб.		Сарлушкин			
Пров.		Гончелев			
Т.контр.		Гончелев			
Н.контр.		Воробьев			
Утв.		Гончелев			

ПВМ 10К 01 00 023

Звезда

Лит	Масса	Масштаб
И	10,8	1:2
Лист	Листов 1	

Сталь 45 ГОСТ 1050-80

ЦНИИ промзданий

Форма 12

ПВМ 10К 01.00.024

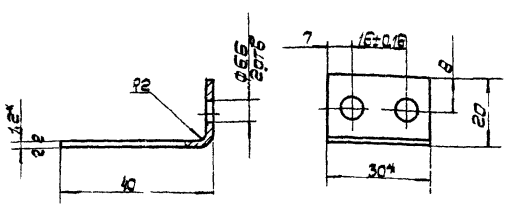

1. * Размеры для справок.

2. Длина развертки 62,4 мм.

3. Неуказанные предельные отклонения размеров отверстий - по A7, валов - по B7; остальных - по CM7

Изм.	Лист	№ докум.	Подп.	Дата	
Разраб.		Сарлушкин			
Пров.		Гончелев			
Т.контр.		Гончелев			
Н.контр.		Воробьев			
Утв.		Гончелев			

ПВМ 10К 01 00 024

Пружина

Лит	Масса	Масштаб
И	0,016	1:1
Лист	Листов 1	

Цепь 1П-Т-12,70 ГОСТ 2614-65 65Г ГОСТ 1050-60

ЦНИИ промзданий

ПВМ 10К 01.00.025

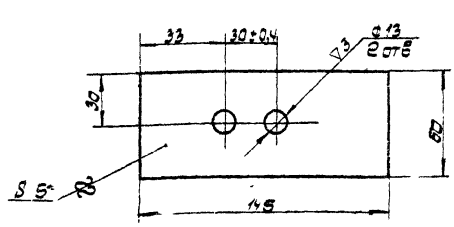

1* Размер для справок

2. Неуказанные предельные отклонения размеров отверстий - по A7, валов - по B7, остальных - по CM7

Изм.	Лист	№ докум.	Подп.	Дата	
Разраб.		Сарлушкин			
Пров.		Гончелев			
Т.контр.		Гончелев			
Н.контр.		Воробьев			
Утв.		Гончелев			

ПВМ 10К 01 00 025

Планка

Лит	Масса	Масштаб
И	0,33	1:2
Лист	Листов 1	

Лист 5 ГОСТ 5581-75 Ст 3 ГОСТ 14637-69

ЦНИИ промзданий

Серия 1.494-22 Выпуск 10

ПВМ 10К 01.00.026

▽1 (▽)

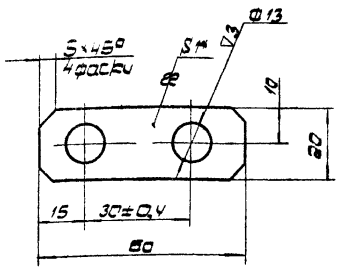

1 * Размер для справок

2. Неуказанные предельные отклонения размеров: отверстий - по А7; валов - по В7; остальных - по СМ7.

Изм	Лист	№ докум.	Подп.	Дата	ПВМ 10К 01.00.026			
Разраб.		Карпушина			Планка стопорная	Лит. И	Масса 0,009	Масшт. 1:1
Пров.		Кошелев				Лист	Листов: 1	
Т.контр.		Кошелев						
Н.контр.		Бродский			Лист В 10 ГОСТ 368 С-57 3-III Ст. 3 ГОСТ 16523-70	ЦНИИ промзданий		
Утв.		Кошелев						

Формат 11

ПВМ 10К 01.00.027

▽3 (▽)

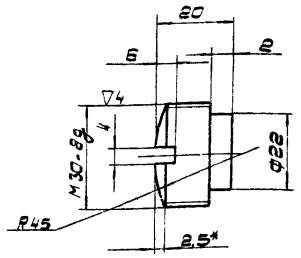

1* Размер для справок

2. HRC 35...40

3. Предельные отклонения размеров: отверстий - по А7; валов - по В7; остальных - по СМ7.

Изм	Лист	№ докум.	Подп.	Дата	ПВМ 10К 01.00.027			
Разраб.		Карпушина			Пробка	Лит. И	Масса 0,12	Масшт. 1:1
Пров.		Кошелев				Лист	Листов: 1	
Т.контр.		Кошелев						
Н.контр.		Бродский			Сталь 30 ГОСТ 1050-60	ЦНИИ промзданий		
Утв.		Кошелев						

Формат 11

ПВМ 10К 01.00.028

▽6

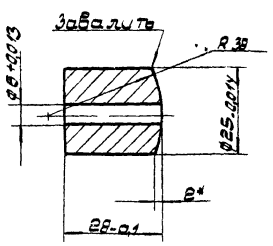

1* Размер для справок

2. HRC 48...50

Изм	Лист	№ докум.	Подп.	Дата	ПВМ 10К 01.00.028			
Разраб.		Карпушина			Втулка	Лит. И	Масса 0,1	Масшт. 1:1
Пров.		Кошелев				Лист	Листов: 1	
Т.контр.		Кошелев						
Н.контр.		Бродский			40Х ГОСТ 4543-71	ЦНИИ промзданий		
Утв.		Кошелев						

Формат 11

ПВМ 10К 01.00.029

▽6 (▽)

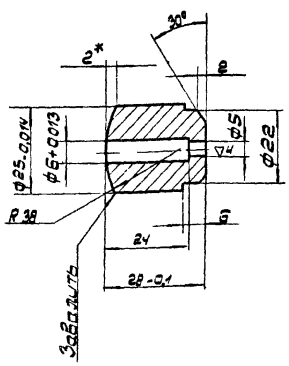

1* Размер для справок.

2. HRC 48...50.

3. Неуказанные предельные отклонения размеров отверстий - по А7, валов - по В7; остальных - по СМ7

Изм	Лист	№ докум.	Подп.	Дата	ПВМ 10К 01.00.029			
Разраб.		Карпушина			Втулка	Лит. И	Масса 0,09	Масшт. 1:1
Пров.		Кошелев				Лист	Листов: 1	
Т.контр.		Кошелев						
Н.контр.		Бродский			40Х ГОСТ 4543-71	ЦНИИ промзданий		
Утв.		Кошелев						

Серия 1494-22 Выпуск 10

ПВМ 10К.01.00.030

∇3 (∇)

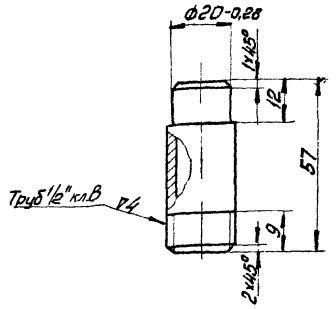

Неуказанные предельные отклонения размеров: валов - по В7; остальных - по СМ7

Изм	Лист	№ докум.	Подп.	Дата
Разраб.		Петрова		
Пров.		Карпушина		
Т. контр.		Кошелев		
Н. контр.		Бродский		
Утв.		Кошелев		

ПВМ 10К.01.00.030

Патрубок

Лит	Масса	М-б
И	0,072	1:1

Лист: Листов: 1

Труба 15 ГОСТ 3262-62

ЦНИИ промзданий

формат 11

ПВМ 10К.01.00.031

∇3 (∇)

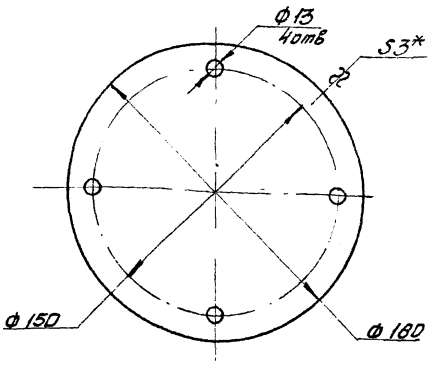

1* Размер для справок

2. Предельные отклонения размеров: отверстий - по А7; валов - по В7; остальных - по СМ7

Изм	Лист	№ докум.	Подп.	Дата
Разраб.		Нубарян		
Пров.		Карпушина		
Т. контр.		Кошелев		
Н. контр.		Бродский		
Утв.		Кошелев		

ПВМ 10К.01.00.031

Крышка

Лит	Масса	М-б
И	0,59	1:1

Лист: Листов: 1

Лист В3,0 ГОСТ 3680-57
3 III Ст3 ГОСТ 16523-70

ЦНИИ промзданий

формат 11

ПВМ 10К.01.00.032

∇3 (∇)

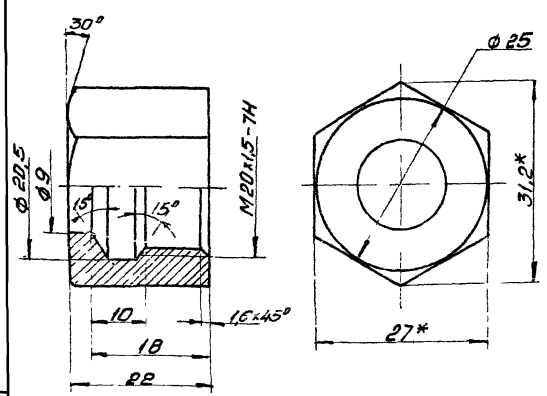

1.* Размеры для справок

2. Предельные отклонения размеров: отверстий - по А7; валов - по В7, остальных - по СМ7

Изм	Лист	№ докум.	Подп.	Дата
Разраб.		Петрова		
Пров.		Карпушина		
Т. контр.		Кошелев		
Н. контр.		Бродский		
Утв.		Кошелев		

ПВМ 10К.01.00.032

Колпачок

Лит	Масса	М-б
И	0,06	2:1

Лист: Листов: 1

Шестигранник 27 ГОСТ 2879-69
Ст3 ГОСТ 535-38

ЦНИИ промзданий

ПВМ 10К.01.00.033

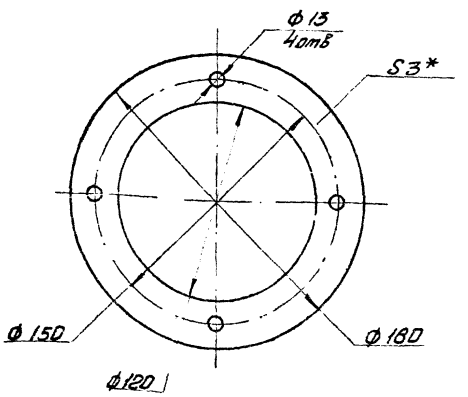

* Размер для справок

Изм	Лист	№ докум.	Подп.	Дата
Разраб.		Петрова		
Пров.		Карпушина		
Т. контр.		Кошелев		
Н. контр.		Бродский		
Утв.		Кошелев		

ПВМ 10К.01.00.033

Прокладка

Лит	Масса	М-б
И	0,067	1:1

Лист: Листов: 1

Резина - пластина 3М-М ГОСТ 7338-65

ЦНИИ промзданий

Инв. № подл. | Подп. и дата | Взам. инв. № | Инв. № дубл. | Подп. и дата

Серия 1.494-22 Выпуск 10

ВМ 10 Н. 01.00.034

▽3(▽)

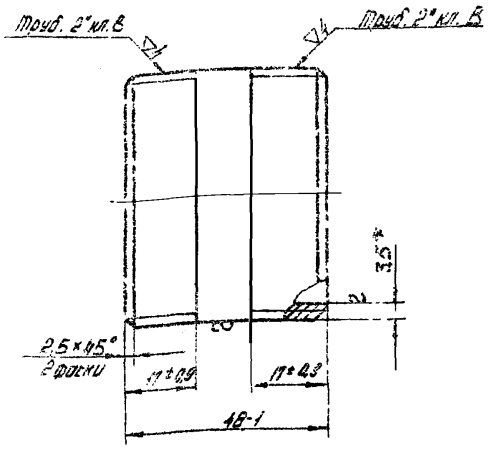

* Размер для справок

Изм.	Лист	№ докум.	Подп.	Дата
Разраб.		Нубарян		
Пров.		Карпушина		
Т. контр.		Кошелев		
Н. контр.		Бродский		
Утв.		Кошелев		

ПВМ 10 К. 01.00.034

Патрубок

Лит.	Масса	Масшт.
И	0,23	1:1

Лист | Листов 1

Труба 50 ГОСТ 3262-62

ЦНИИ промзданий

Формат 11

ПВМ 10 Н. 01.00.035

▽3(▽)

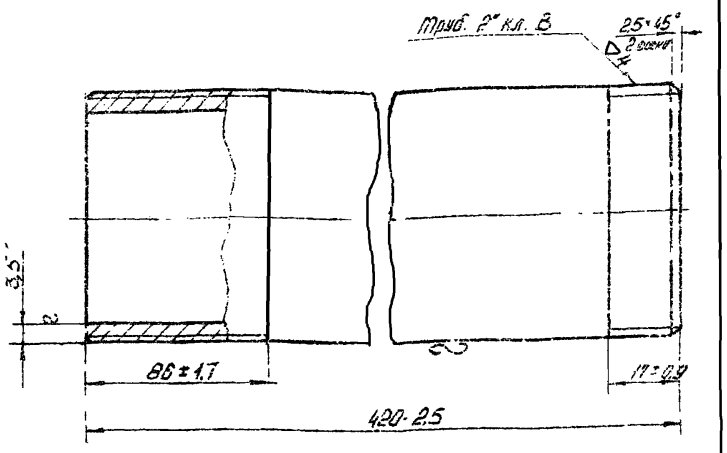

* Размер для справок

Изм.	Лист	№ докум.	Подп.	Дата
Разраб.		Нубарян		
Пров.		Карпушина		
Т. контр.		Кошелев		
Н. контр.		Бродский		
Утв.		Кошелев		

ПВМ 10 К. 01.00.035

Труба

Лит.	Масса	Масшт.
И	2,08	1:1

Лист | Листов 1

Труба 50 ГОСТ 3262-62

ЦНИИ промзданий

Формат 11

ПВМ 10 К. 01.00.036

▽4(▽)

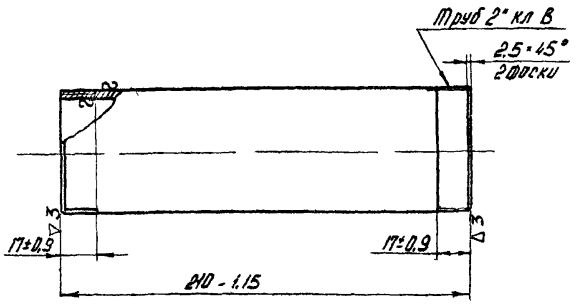

Изм.	Лист	№ докум.	Подп.	Дата
Разраб.		Карпушина		
Пров.		Кошелев		
Т. контр.		Кошелев		
Н. контр.		Бродский		
Утв.		Кошелев		

ПВМ 10 К. 01.00.036

Сгон

Лит.	Масса	Масштаб
И	0,76	1:2

Лист | Листов 1

Труба 50 ГОСТ 3262-62

ЦНИИ промзданий

Формат 11

ПВМ 10 К. 01.00.037

▽3(▽)

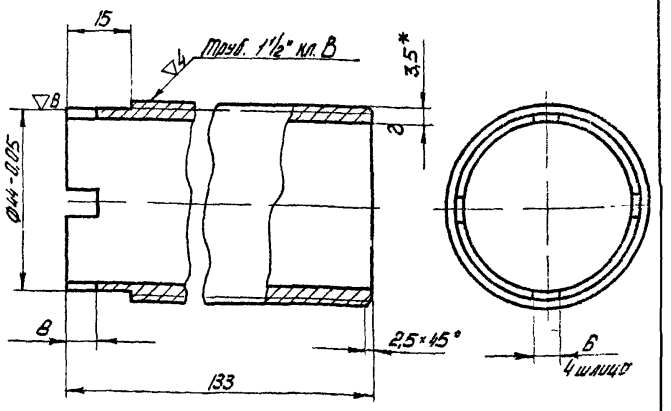

1. * Размер для справок.
2. Неуказанные предельные отклонения размеров: отверстии по A_1; валов - по B_1; остальных - по СМ 7.

Изм.	Лист	№ докум.	Подп.	Дата
Разраб.		Нубарян		
Пров.		Карпушина		
Т. контр.		Кошелев		
Н. контр.		Бродский		
Утв.		Кошелев		

ПВМ 10 К. 01.00.037

Патрубок

Лит.	Масса	Масшт.
И	0,40	1:1

Лист | Листов 1

Труба 40 ГОСТ 3262-62

ЦНИИ промзданий

Формат 11

Серия 1.494-22 Выпуск 10

ПВМ 10К.01.00.038

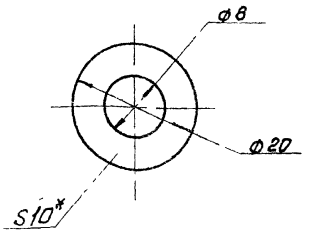

* Размер для справок

Изм.	Лист	№ докум.	Подп.	Дата	ПВМ 10К.01.00.038			
Разраб.		Гарпушина			Уплотнение	Лит.	Масса	Масшт.
Пров.		Кошелев				И	0,015	2:1
Т.контр.		Кошелев				Лист.	Листов 1	
Н.контр.		Бродский			Резина-пластина 10М-М ГОСТ 7338-65	ЦНИИ промзданий		
Утв.		Кошелев						

Формат 11

ПВМ 10К.01.00.039

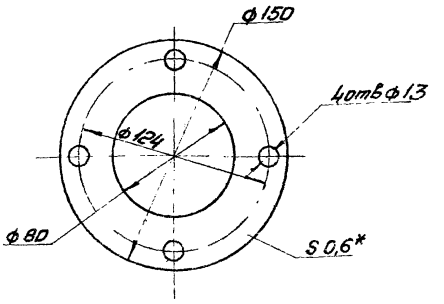

* Размер для справок

Изм.	Лист	№ докум.	Подп.	Дата	ПВМ 10К.01.00.039			
Разраб.		Петрова			Прокладка	Лит.	Масса	Масшт.
Пров.		Кошелев				И	0,02	1:2
Т.контр.		Кошелев				Лист	Листов: 1	
Н.контр.		Бродский			Паронит ПОН-06 ГОСТ 481-71	ЦНИИ промзданий		
Утв.		Кошелев						

Формат 11

ПВМ 10К.01.01.001

~(∇)

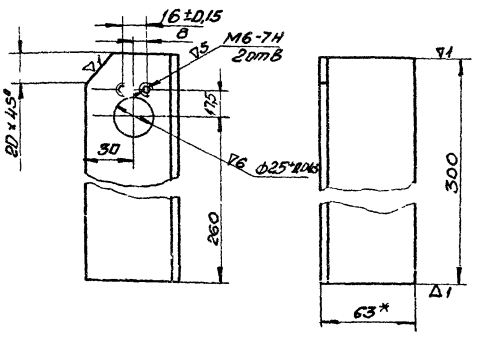

1* Размер для справок
2. Неуказанные предельные отклонения размеров: отверстий - по А7, валов - по В7; остальных - по СМ7

Изм.	Лист	№ докум.	Подп.	Дата	ПВМ 10К.01.01.001			
Разраб.		Гарпушина			Стойка правая	Лит.	Масса	Масшт.
Пров.		Кошелев				И	1,4	1:2
Т.контр.		Кошелев				Лист:	Листов: 1	
Н.контр.		Бродский			Уголок 6 63×63×5 ГОСТ 8509-72 / Ст3. ГОСТ 535-58	ЦНИИ промзданий		
Утв.		Кошелев						

ПВМ 10К.01.01.002

~(∇)

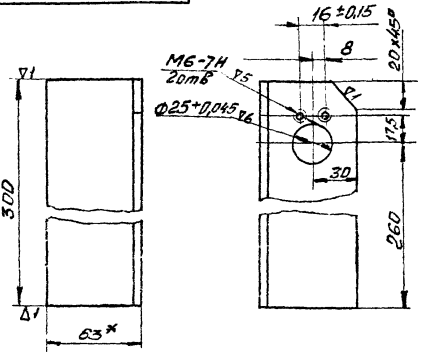

1* Размер для справок
2 Неуказанные предельные отклонения размеров; отверстий - по А7; валов - по В7 остальных - по СМ7

Изм.	Лист	№ докум.	Подп.	Дата	ПВМ 10К.01.01.002			
Разраб.		Гарпушина			Стойка левая	Лит.	Масса	Масшт.
Пров.		Кошелев				И	1,4	1:2
Т.контр.		Кошелев				Лист:	Листов: 1	
Н.контр.		Бродский			Уголок 6 63×63×5 ГОСТ 8500-72 / Ст3. ГОСТ 535-58	ЦНИИ промзданий		
Утв.		Кошелев						

Серия 1.494-22 Выпуск 10

ПВМ10К.01.01.003

∇3(∇)

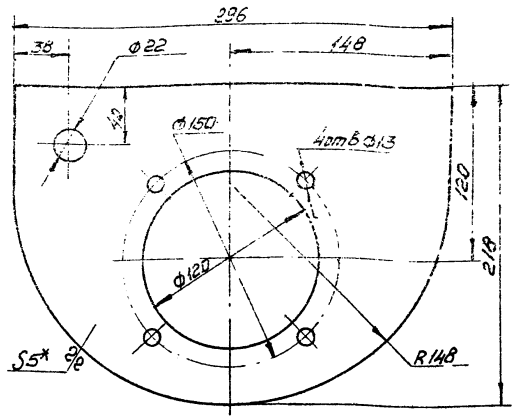

1. * Размер для справок
2. Предельные отклонения размеров: отверстий - по А7, валов - по В7 остальных - по СМ7

Изм.	Лист	№ докум.	Подп.	Дата	ПВМ 10К.01.01.003			
Разраб.		Карпушин			Крышка	Лит. И	Масса 2,13	Масшт. 1:2
Пров.		Кошелев				Лист:	Листов: 1	
Т.контр.		Кошелев			Лист 5 ГОСТ 5681-57 Ст3 ГОСТ 14637-69	ЦНИИ промзданий		
Н.контр.		Бродский						
Утв.		Кошелев						

Формат 11

ПВМ10К.01.01.004

∇3(∇)

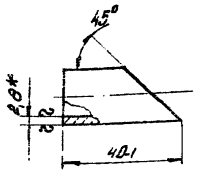

* Размер для справок

Изм.	Лист	№ докум.	Подп.	Дата	ПВМ.10К 01.01.004			
Разраб.		Карпушин			Труба	Лит. И	Масса 0,04	Масшт. 1:1
Пров.		Кошелев				Лист:	Листов: 1	
Т.контр.		Кошелев			Труба 15 ГОСТ 3262-62	ЦНИИ промзданий		
Н.контр.		Бродский						
Утв.		Кошелев						

Формат 11

ПВМ10К.01.01.005

∇3(∇)

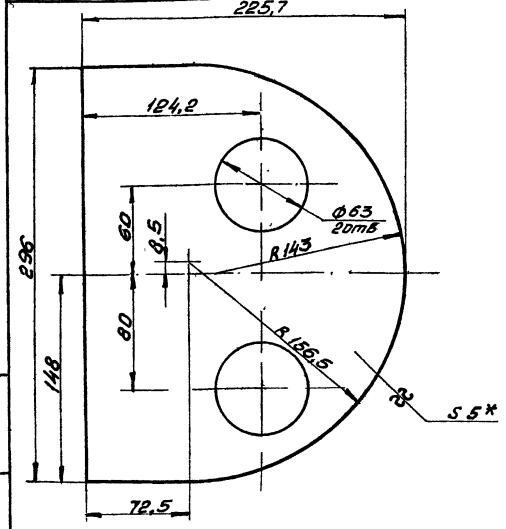

1* Размер для справок
2 Предельные отклонения размеров отверстий - по А7; валов - по В7; остальных - по СМ7

Изм.	Лист	№ докум.	Подп.	Дата	ПВМ 10К.01.01.005			
Разраб.		Карпушин			Днище	Лит. И	Масса 2,0	Масшт. 1:2
Пров.		Кошелев				Лист:	Листов: 1	
Т.контр.		Кошелев			Лист 5 ГОСТ 5681-57 Ст3 ГОСТ 14637-69	ЦНИИ промзданий		
Н.контр.		Бродский						
Утв.		Кошелев						

Формат 11

ПВМ10К.01.01.007

∇3(∇)

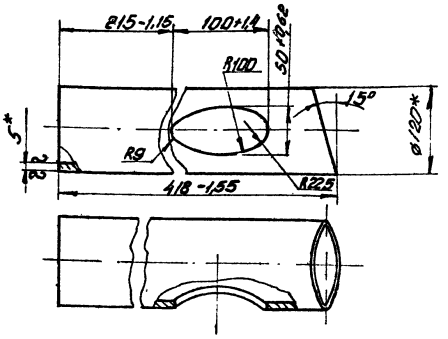

* Размеры для справок

Изм.	Лист	№ докум.	Подп.	Дата	ПВМ 10К.01.01.007			
Разраб.		Карпушин			Труба	Лит. И	Масса 5,20	Масшт. 1:4
Пров.		Кошелев				Лист:	Листов: 1	
Т.контр.		Кошелев			Труба 120×5-Д ГОСТ 8734-58	ЦНИИ промзданий		
Н.контр.		Бродский						
Утв.		Кошелев						

Формат 11

ПВМ 10К.01.01.008

▽3(▽)

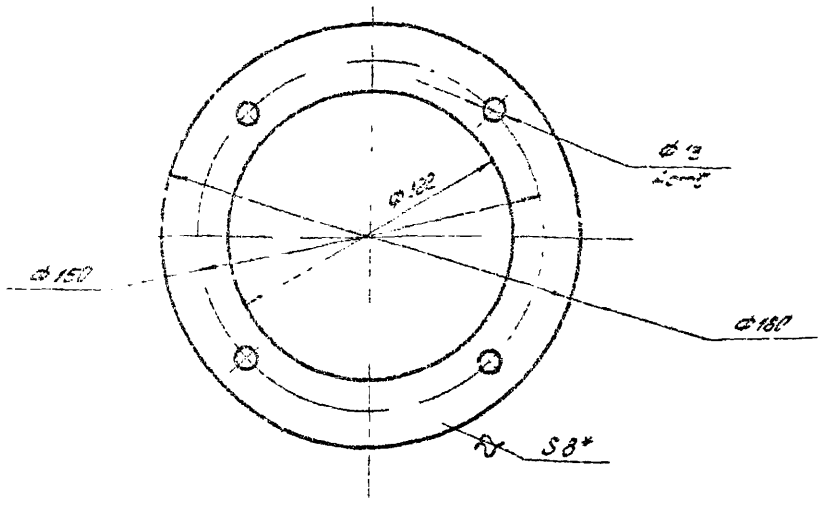

1. * Размер для справок
2. Предельные отклонения размеров: охватываемых - по js7, охватывающих - по B7, прочих ± 1/2 допуска 7 кл

Изм.	Лист	№ докум.	Подп.	Дата	ПВМ 10К.01.01.008			
Разраб.		Корпушина			Фланец	Лит.	Масса	Масштаб
Пров.		Кошелев				У	0,84	1:2
Т.контр.		Кошелев				Лист	Листов 1	
Н.контр.		Бродский		12.82	Лист 8 ГОСТ 5681-57 / Отв. ГОСТ 14637-69	ЦНИИпромзданий		
Утв.		Шкуровский						

Формат А1

ПВМ 10К.01.01.010

▽3(▽)

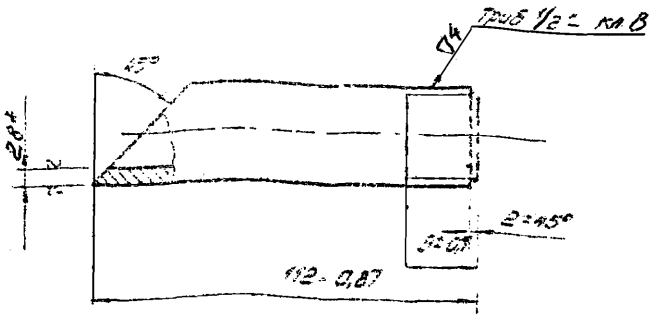

* Размер для справок

Изм.	Лист	№ докум.	Подп.	Дата	ПВМ 10К.01.01.010			
Разраб.		Корпушина			Труба	Лит.	Масса	Масштаб
Пров.		Кошелев				У	0,13	1:1
Т.контр.		Кошелев				Лист	Листов 1	
Н.контр.		Бродский		12.82	Труба 15 ГОСТ 3262-62	ЦНИИпромзданий		
Утв.		Шкуровский						

Формат А1

ПВМ 10К.01.01.009

▽3(▽)

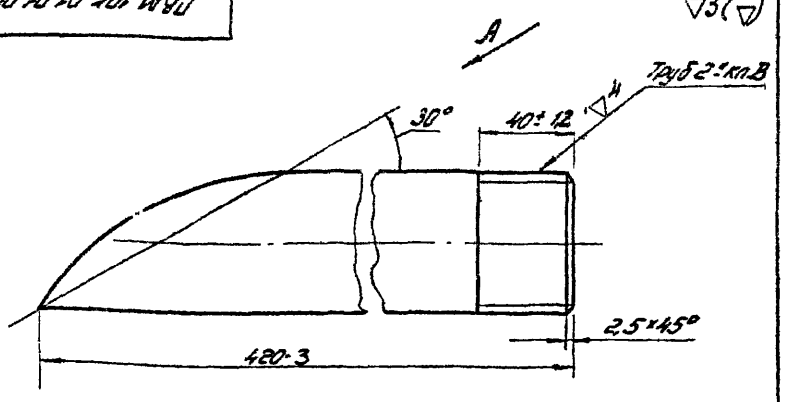

Вид А

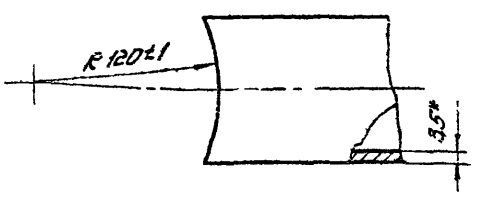

* Размер для справок

Изм.	Лист	№ докум.	Подп.	Дата	ПВМ 10К.01.01.009			
Разраб.		Корпушина			Патрубок	Лит.	Масса	Масштаб
Пров.		Кошелев				У	1,83	1:2
Т.контр.		Кошелев				Лист	Листов 1	
Н.контр.		Бродский		12.82	Труба 50 ГОСТ 3262-62	ЦНИИпромзданий		
Утв.		Шкуровский						

Формат А1

ПВМ 10К.01.01.012

▽3(▽)

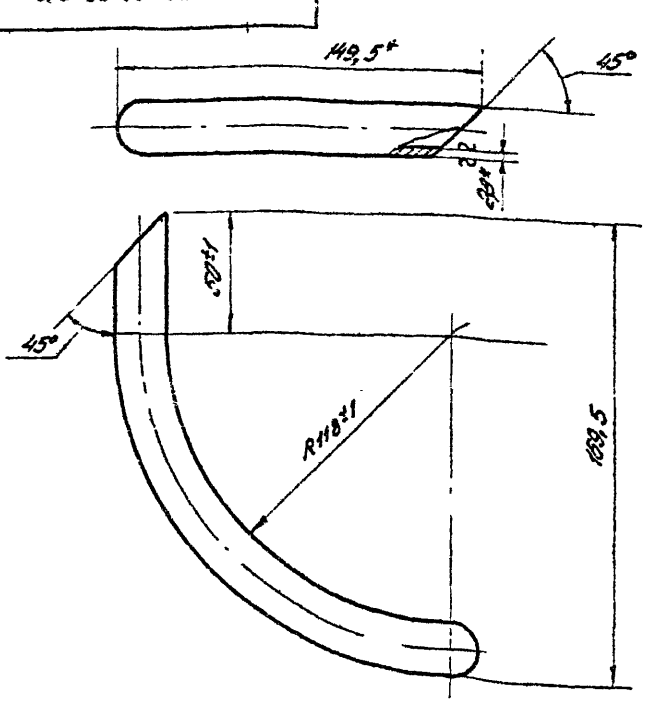

* Размеры для справок

Изм.	Лист	№ докум.	Подп.	Дата	ПВМ 10К.01.01.012			
Разраб.		Корпушина			Труба	Лит.	Масса	Масштаб
Пров.		Кошелев				У	0,31	1:1
Т.контр.		Кошелев				Лист	Листов 1	
Н.контр.		Бродский		12.82	Труба 15 ГОСТ 3262-62	ЦНИИпромзданий		
Утв.		Шкуровский						

Формат А1

Серия 1.494-22 Выпуск 10

ПВМ 10К 01.01.011

∇3 (∇)

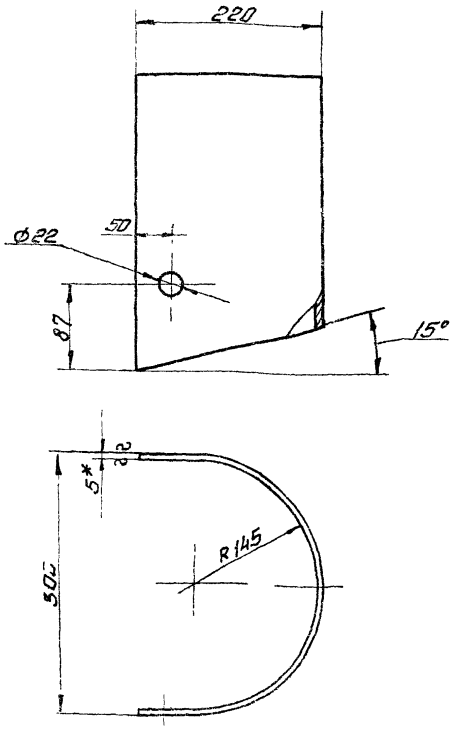

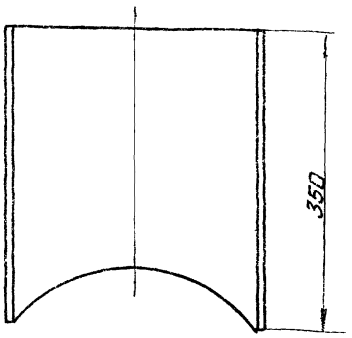

1. * Размер для справок
2. Длина развертки 603 мм.
3. Предельные отклонения размеров. отверстий - по А7, валов - по В7, остальных - по СМ7

Изм.	Лист	№ докум.	Подп.	Дата	ПВМ 10К 01.01.011			
Разраб.		Карпушина			Стенка	Лит.	Масса	Масшт.
Пров.		Кошелев				И	7,51	1:4
Т.контр.		Кошелев				Лист:	Листов: 1	
Н.контр.		Бродский			Лист 5 ГОСТ 5681-57 Ст3. ГОСТ 14637-69	ЦНИИ промзданий		
Утв.		Кошелев						

Формат 12

ПВМ 10К.01.01.013

∇3 (∇)

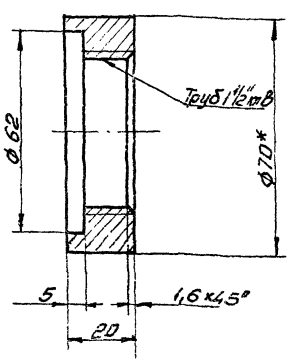

1* Размер для справок
2 Предельные отклонения размеров. отверстий - по А7, валов - по В7, остальных - по СМ7

Изм.	Лист	№ докум.	Подп.	Дата	ПВМ 10К.01.01.013			
Разраб.		Карпушина			Втулка	Лит.	Масса	Масшт.
Пров.		Кошелев				И	0,27	1:1
Т.контр.		Кошелев				Лист	Листов 1	
Н.контр.		Бродский			Круг В70 ГОСТ 2590-71 Ст3. ГОСТ 535-58	ЦНИИ промздан.		
Утв.		Кошелев						

ПВМ 10К.01.01.014

∇3 (∇)

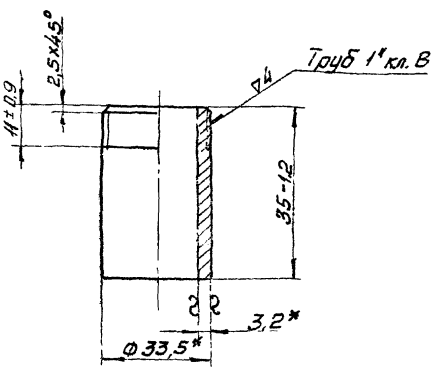

* Размеры для справок

Изм.	Лист	№ докум.	Подп.	Дата	ПВМ 10К.01.01.014			
Разраб.		Карпушина			Патрубок 1"	Лит.	Масса	Масшт.
Пров.		Кошелев				И	0,083	1:1
Т.контр.		Кошелев						
Н.контр.		Бродский			Труба 25 ГОСТ 3262-62			
Утв.		Кошелев						

Серия 1.494-22 Выпуск 10

ПВМ 10К.01.01.015

▽4(▽)

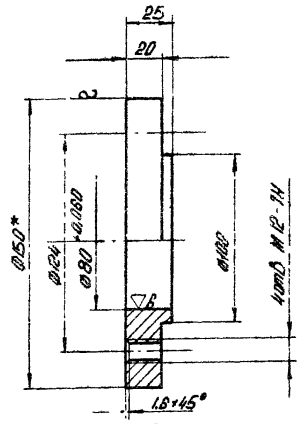

1* Размер для справок
2 Неуказанные предельные отклонения размеров: валов - по B_7; остальных - по CM_7.

Изм.	Лист	№ докум.	Подп.	Дата	ПВМ 10К.01.01.015	Лит.	Масса	Масштаб
Разраб.		Быков			Опора	И	2.04	1:2
Пров.		Кошелев				Лист	Листов 1	
Т.контр.		Кошелев						
Н.контр.		Бродский		12.06.75	Круг В150 ГОСТ 2590-71 / ст3 ГОСТ 535-58	ЦНИИ промзданий		
Утв.		Кошелев						

Формат 11

ПВМ 10К.01.01.016

▽3(▽)

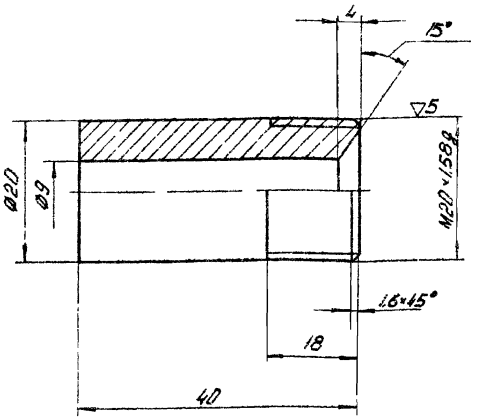

Предельные отклонения размеров: валов - по B_7; отверстий - по A_7; остальных - по CM_7

Изм.	Лист	№ докум.	Подп.	Дата	ПВМ 10К.01.01.016	Лит.	Масса	Масшт.
Разраб.		Карлышина			Патрубок	И	0,08	1:1
Пров.		Кошелев				Лист	Листов 1	
Т.контр.		Кошелев						
Н.контр.		Бродский		12.06.75	ст3 ГОСТ 380-71	ЦНИИ промзданий		
Утв.		Шкурский						

Формат 11

ПВМ 10К.01.01.017

▽3(▽)

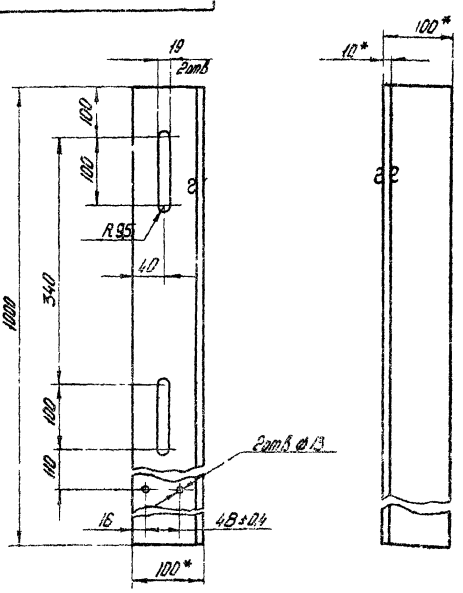

1* Размеры для справок
2. Неуказанные предельные отклонения размеров: отверстий - по A_7, валов - по B_7, остальных - по CM_7

Изм.	Лист	№ докум.	Подп.	Дата	ПВМ 10К.01.01.017	Лит.	Масса	Масштаб
Разраб.		Карлышина			Уголок правый	И	15	1:5
Пров.		Кошелев				Лист	Листов 1	
Т.контр.		Кошелев						
Н.контр.		Бродский		12.06.75	Уголок Б100×100×10 ГОСТ 8509-72 / ст3 ГОСТ 535-58	ЦНИИ промзданий		
Утв.		Шкурский						

Формат 11

ПВМ 10К.01.01.018

▽3(▽)

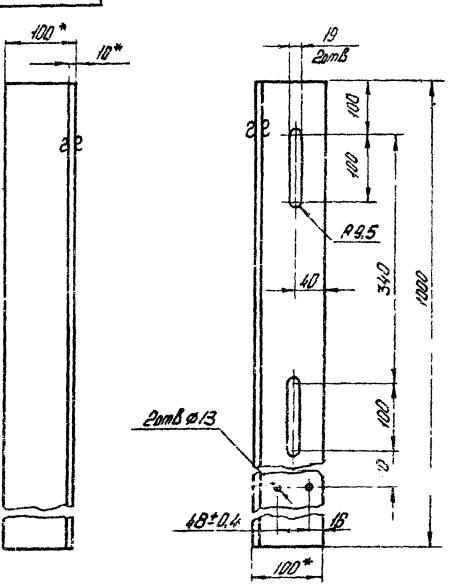

1* Размеры для справок
2 Неуказанные предельные отклонения размеров отверстий - по A_7, валов - по B_7, остальных - по CM_7

Изм.	Лист	№ докум.	Подп.	Дата	ПВМ 10К.01.01.018	Лит.	Масса	Масшт.
Разраб.		Карлышина			Уголок левый	И	15	1:5
Пров.		Кошелев				Лист	Листов 1	
Т.контр.		Кошелев						
Н.контр.		Бродский		12.06.75	Уголок Б100×100×10 ГОСТ 8509-72 / ст3 ГОСТ 535-58	ЦНИИ промзданий		
Утв.		Шкурский						

Формат 11

ПВМ10К.01.01.019

▽3 (▽)

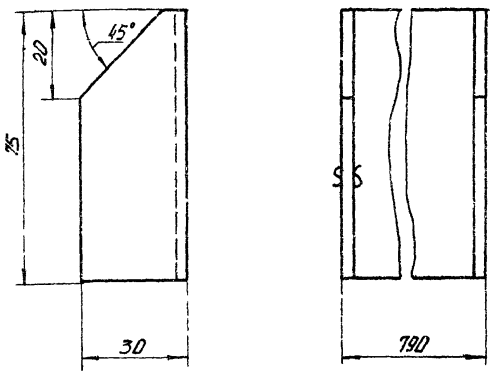

1. Длина развертки 832 мм
2. Предельные отклонения размеров: Валов-по B_1; остальных-по CM_1
3. Внутренние радиусы сгиба-5 мм

Изм	Лист	№ докум	Подп	Дата	ПВМ10К.01.01.019			
Разраб		Быков			Фартук	Лит	Масса	Масштаб
Пров.		Кошелев				И	2,43	1:1
Т. конт		Кошелев				Лист	Листов 1	
Н. контр		Бродский		12.05.75	Лист 5 ГОСТ 5681-57 / СТ3 ГОСТ 14637-69	ЦНИИ ПРОМЗДАНИЙ		
Утв		Кошелев						

Формат 11

ПВМ10К.01.01.020

~(▽)

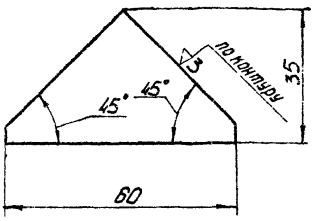

Предельные отклонения размеров: Валов-по B_1; остальных-по CM_1

Изм	Лист	№ докум	Подп	Дата	ПВМ10К.01.01.020			
Разраб		Быков			Косынка	Лит	Масса	Масштаб
Пров.		Кошелев				И	0,05	1:1
Т. контр.		Кошелев				Лист	Листов 1	
Н. контр.		Бродский		12.05.75	Лист 5 ГОСТ 5681-57 / СТ3 ГОСТ 14637-69	ЦНИИ ПРОМЗДАНИЙ		
Утв		Кошелев						

Формат 11

ПВМ10К.01.01.021

▽3 (▽)

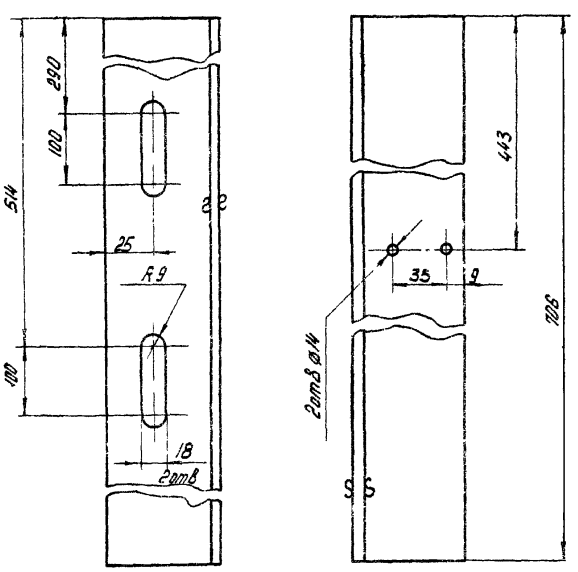

Предельные отклонения размеров: отверстий-по A_1; Валов-по B_1; остальных-по CM_1

Изм	Лист	№ докум	Подп	Дата	ПВМ10К.01.01.021			
Разраб		Быков			Уголок	Лит	Масса	Масштаб
Пров.		Кошелев				И	3,4	1:2
Т. конт		Кошелев				Лист	Листов 1	
Н. контр		Бродский		12.05.75	Уголок 56Б×63×5 ГОСТ 8509-52 / СТ3 ГОСТ 535-58	ЦНИИ ПРОМЗДАНИЙ		
Утв		Кошелев						

Формат 11

ПВМ10К.01.01.022

▽3 (▽)

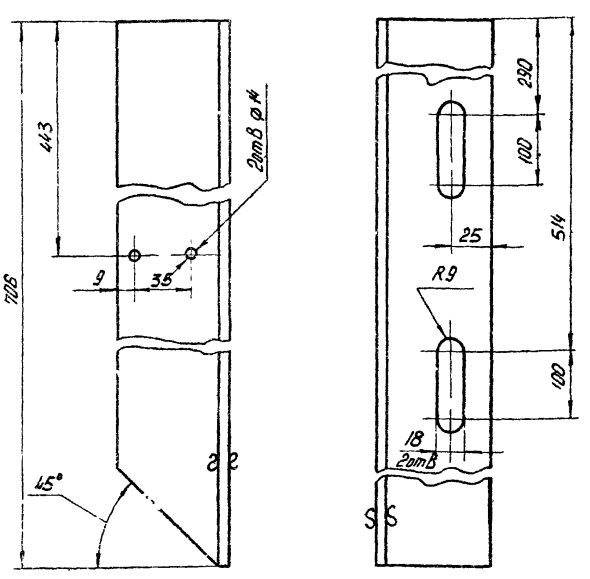

Предельные отклонения размеров: отверстий-по A_1; Валов-по B_1; остальных-по CM_1

Изм	Лист	№ докум	Подп	Дата	ПВМ10К.01.01.022			
Разраб		Быков			Уголок	Лит	Масса	Масштаб
Пров.		Кошелев				И	3,4	1:2
Т. конт		Кошелев				Лист	Листов 1	
Н. контр		Бродский		12.05.75	Уголок 56Б×63×5 ГОСТ 8509-52 / СТ3 ГОСТ 535-58	ЦНИИ ПРОМЗДАНИЙ		
Утв		Кошелев						

Инв. № подл. | Подп. и дата | Взам. инв. № | Инв. № дубл. | Подп. и дата

ПВМ10К.01.01.023

▽3 (▽)

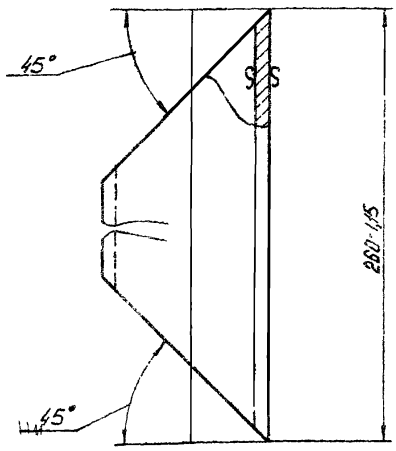

Изм.	Лист	№ докум.	Подп.	Дата	ПВМ10К.01.01.023	
Разраб.		Быков			Труба	Лит. У; Масса 0,81; Масштаб 1:1
Пров.		Кашелев				Лист; Листов 1
Т.контр.		Кашелев				
Н.контр.		Бродский			Труба 40 ГОСТ 3262-62	ЦНИИ промзданий
Утв.		Кашелев				

Инв. № подл. | Подп. и дата | Взам. инв. № | Инв. № дубл. | Подп. и дата

Формат А1

ПВМ10К.01.01.024

▽1(▽)

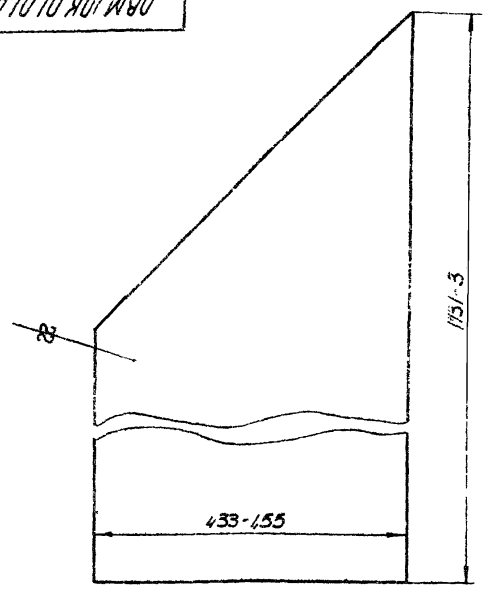

Изм.	Лист	№ докум.	Подп.	Дата	ПВМ10К.01.01.024	
Разраб.		Быков			Стенка боковая	Лит. У; Масса 25,4; Масштаб 1:5
Пров.		Кашелев				Лист; Листов 1
Т.контр.		Кашелев				
Н.контр.		Бродский			Лист 5 ГОСТ 5681-57 ст.3 ГОСТ 14637-69	ЦНИИ промзданий
Утв.		Кашелев				

Инв. № подл. | Подп. и дата | Взам. инв. № | Инв. № дубл. | Подп. и дата

Формат А1

ПВМ10К.01.01.025

▽1 (▽)

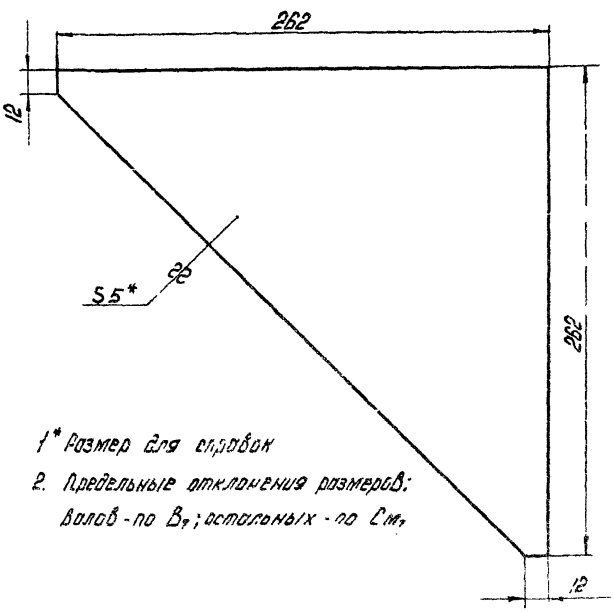

1* Размер для справок

2. Предельные отклонения размеров:
Волов - по B_9; остальных - по C_{M_7}

Изм.	Лист	№ докум.	Подп.	Дата	ПВМ10К.01.01.025	
Разраб.		Быков			Косынка	Лит. У; Масса 1,47; Масштаб 1:2
Пров.		Кашелев				Лист; Листов 37
Т.контр.		Кашелев				
Н.контр.		Бродский			5 ГОСТ 5681-57 Лист ст.3 ГОСТ 14637-69	ЦНИИ промзданий
Утв.		Кашелев				

Инв. № подл. | Подп. и дата | Взам. инв. № | Инв. № дубл. | Подп. и дата

Формат А1

ПВМ10К.01.01.026

~(▽)

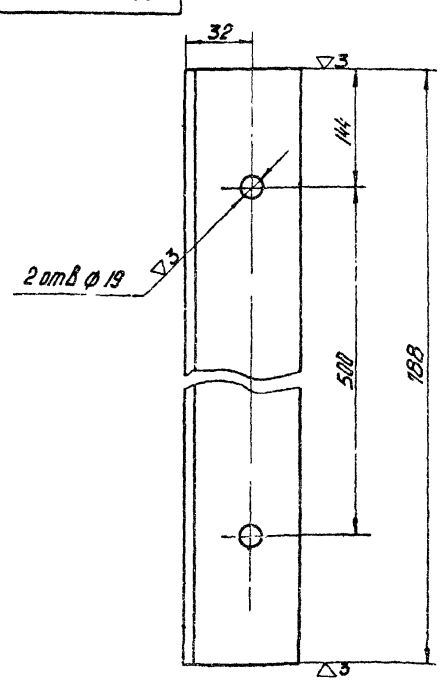

Предельные отклонения размеров:
отверстий - по B_9; остальных - по C_{M_7}

Изм.	Лист	№ докум.	Подп.	Дата	ПВМ10К.01.01.026	
Разраб.		Быков			Уголок	Лит. Масса 3,2; Масштаб 1:2
Пров.		Кашелев				Лист; Листов 1
Т.контр.		Кашелев				
Н.контр.		Бродский			Б Б3×Б3×5 ГОСТ 8509-72 ст.3 ГОСТ 535-79	ЦНИИ промзданий
Утв.		Кашелев				

Инв. № подл. | Подп. и дата | Взам. инв. № | Инв. № дубл. | Подп. и дата

ПВМ10К.01.01.027

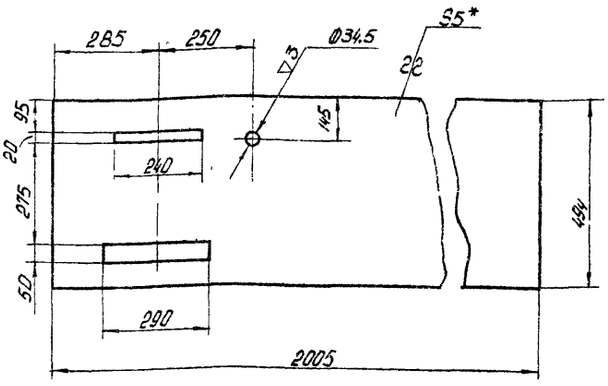

1* Размер для справок
2. Предельные отклонения размеров отверстий - по A_1; валов - по B_1, остальных - по CM_1

Изм.	Лист	N докум.	Подп.	Дата	ПВМ10К.01.01.027			
Разраб.		Колпашина			Стенка боковая	Лит	Масса	Масштаб
Пров.		Кошелев				У	318	1:10
Т. контр.		Кошелев				Лист	Листов: 1	
Н. контр.		Бродский			Лист 5 ГОСТ 5681-57 / Ст 3 ГОСТ 14637-69	ЦНИИ промзданий		
Утв.		Кошелев						

Инв. № подл. | Подп. и дата | Взам. инв. № | Инв. № дубл. | Подп. и дата

Формат А1

ПВМ10К.01.01.028

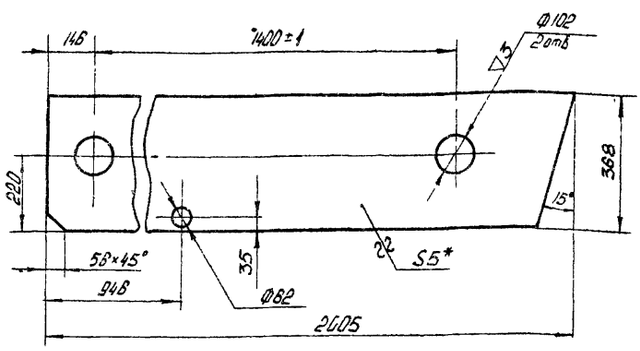

1* Размер для справок
2. Предельные отклонения размеров: отверстий - по A_1; валов - по B_1; остальных - по CM_1.

Изм.	Лист	N докум.	Подп.	Дата	ПВМ10К.01.01.028			
Разраб.		Колпашина			Стенка правая	Лит	Масса	Масштаб
Пров.		Кошелев				У	28	1:10
Т. контр.		Кошелев				Лист	Листов: 1	
Н. контр.		Бродский			Лист 5 ГОСТ 5681-57 / Ст 3 ГОСТ 14637-69	ЦНИИ промзданий		
Утв.		Кошелев						

Инв. № подл. | Подп. и дата | Взам. инв. № | Инв. № дубл. | Подп. и дата

Формат А1

ПВМ10К.01.01.029

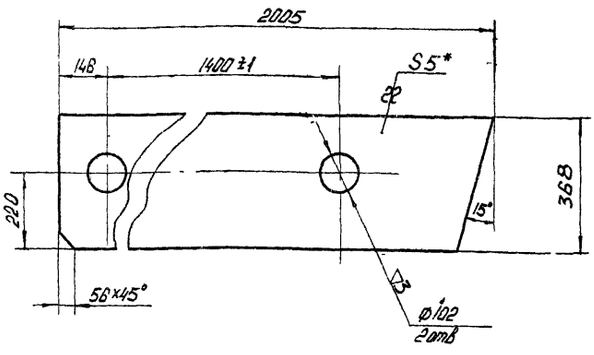

1* Размер для справок
2 Предельные отклонения размеров: отверстий - по A_1; валов - по B_1; остальных - по CM_1.

Изм.	Лист	N докум.	Подп.	Дата	ПВМ10К.01.01.029			
Разраб.		Колпашина			Стенка левая	Лит	Масса	Масштаб
Пров.		Кошелев				У	28	1:10
Т. контр.		Кошелев				Лист	Листов: 1	
Н. контр.		Бродский			Лист 5 ГОСТ 5681-57 / Ст 3 ГОСТ 14637-69	ЦНИИ промзданий		
Утв.		Кошелев						

Инв. № подл. | Подп. и дата | Взам. инв. № | Инв. № дубл. | Подп. и дата

Формат А1

ПВМ10К.01.01.030

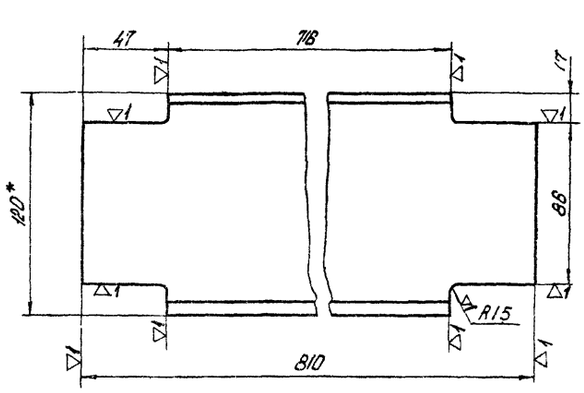

1* Размер для справок.
2. Предельные отклонения размеров: валов - по B_1, остальных - по CM_1.

Изм.	Лист	N докум.	Подп.	Дата	ПВМ10К.01.01.030			
Разраб.		Колпашина			Швеллер	Лит	Масса	Масштаб
Пров.		Кошелев				У	7,77	1:2
Т. контр.		Кошелев				Лист	Листов:	
Н. контр.		Бродский			Швеллер 12 ГОСТ 8240-72 / Ст 3 ГОСТ 535-58	ЦНИИ промзданий		
Утв.		Кошелев						

Инв. № подл. | Подп. и дата | Взам. инв. № | Инв. № дубл. | Подп. и дата

Формат А1

ПВМ10К.01.01.031

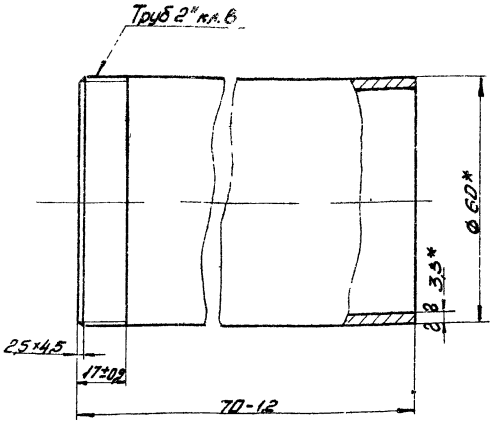

* Размеры для справок

Изм.	Лист	№ докум.	Подп.	Дата	ПВМ 10К.01.01.031			
Разраб.		Петрова			Патрубок 2"	Лит.	Масса	М-б
Пров.		Карпушина				И	0,41	1:1
Т.контр.		Сошнева				Лист:	Листов: 1	
Н.контр.		Кашлева			Труба 50 гост 3262-62	ЦНИИ промзданий		
Утв.		Кашлева						

Формат А1

ПВМ10К.01.01.032

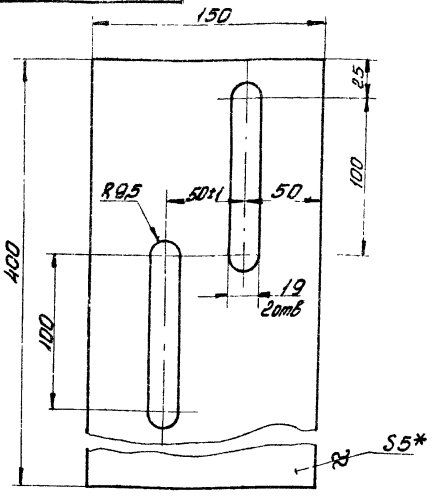

1* Размер для справок

2. Неуказанные предельные отклонения размеров отверстий - по A7; валов - по B7; остальных - по СМ7

Изм.	Лист	№ докум.	Подп.	Дата	ПВМ10К.01.01.032			
Разраб.		Карпушина			Ребро	Лит.	Масса	М-б
Пров.		Кашлева				И	2,2	1:2
Т.контр.		Кашлева				Лист:	Листов: 1	
Н.контр.		Бородкина			Лист 6 ГОСТ 5681-57 Ст3 ГОСТ 14637-69	ЦНИИ промзданий		
Утв.		Кашлева						

Формат А1

ПВМ10К.01.02.000СБ

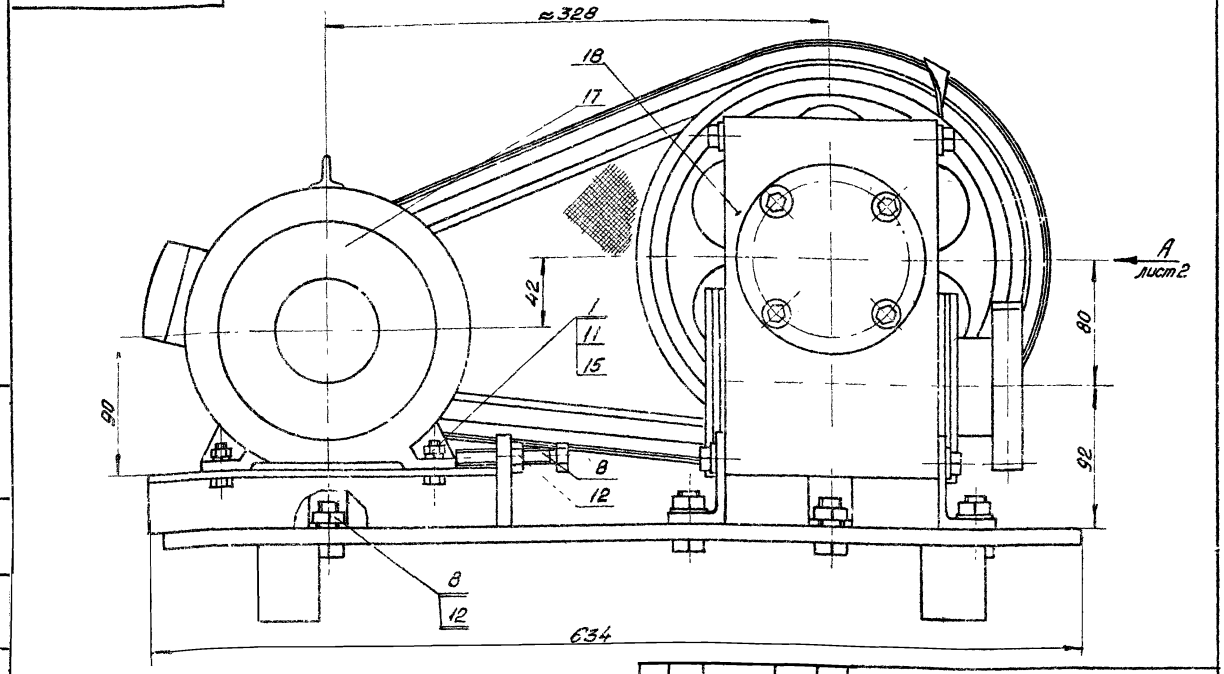

Размеры для справок

Изм.	Лист	№ докум.	Подп.	Дата	ПВМ 10К.01.02.000 СБ			
Разраб.		Петрова			Привод	Лит.	Масса	М-б
Пров.		Карпушина			Сборочный чертеж	И	82	1:2
Т.контр.		Сошнева				Лист: 1	Листов: 2	
Н.контр.		Кашлева				ЦНИИ промзданий		
Утв.		Кашлева						

Инв.№подл. | Подп. и дата | Взам.инв.№ | Инв.№дубл. | Подп. и дата

Серия 1.494-22 Выпуск 10

ПВМ 10К.01.02.000СБ

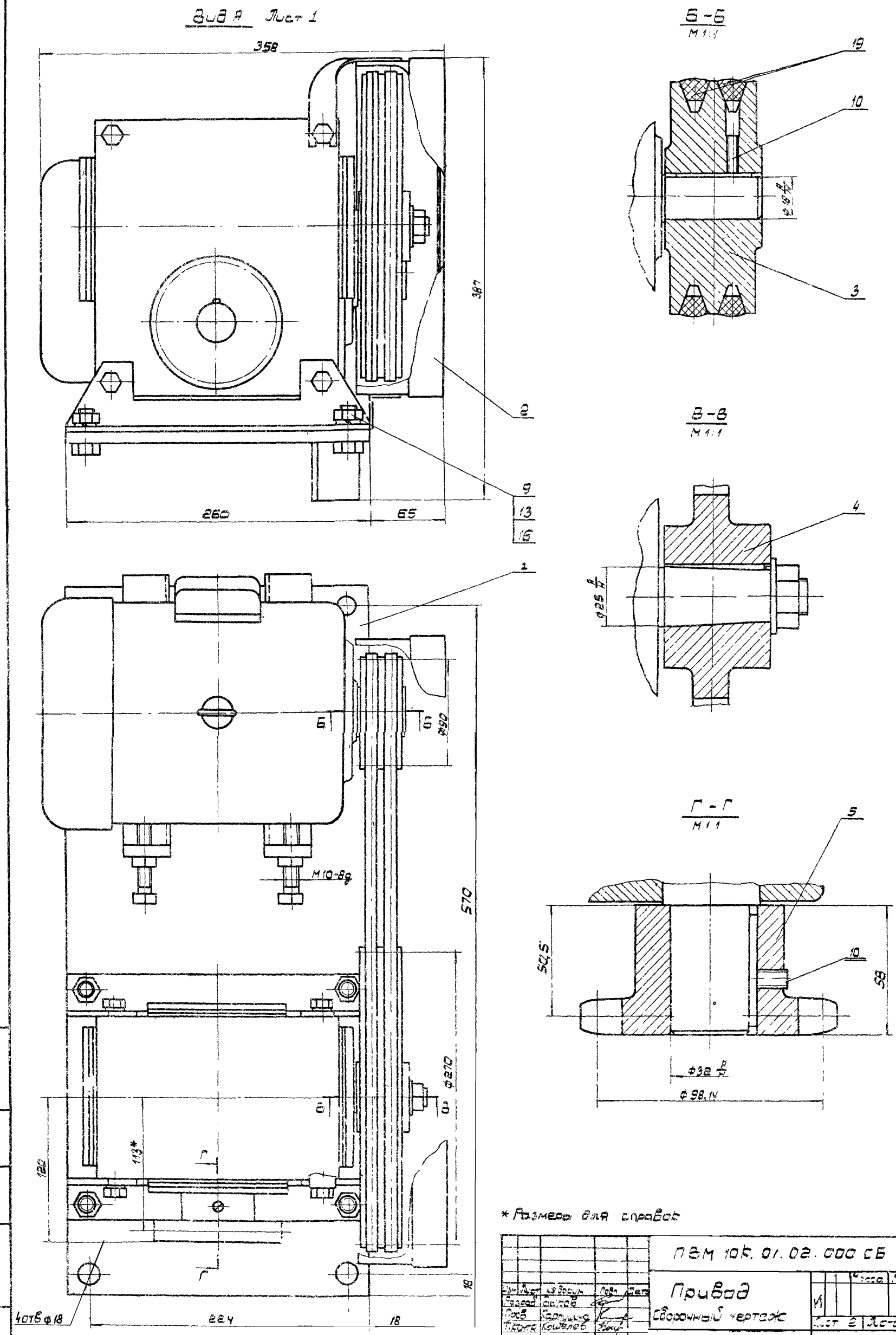

* Размеры для справок

Изм.	Лист	№ докум.	Подп.	Дата	ПВМ 10К.01.02.000 СБ
Разраб.		Быков			Привод
Пров.		Карпушина			Сборочный чертеж
Т.контр.		Кошелев			
Н.контр.		Бородский			
Утв.					

Лист 2 Листов

Проходной

Инв. № подл. | Подп. и дата | Взам. инв. № | Инв. № дубл. | Подп. и дата

Формат	Зона	Поз.	Обозначение	Наименование	Кол.	Примечание
				Документация		
А1			ПВМ 10К.01.02.000 СБ	Сборочный чертеж		*) 12,28
				Сборочные единицы		
11		1	ПВМ 10К.01.02.100	Плита	1	
11		2	ПВМ 10К.01.02.200	Ограждение	1	
				Детали		
12		3	ПВМ 10К.01.02.001	Щека	1	
12		4	ПВМ 10К.01.02.002	Щека	1	
12		5	ПВМ 10К.01.02.003	Звездочка	1	
				Стандартные изделия		
		7		Болты ГОСТ 7798-70		
				М8 х 25.58.019	4	
		8		М10 х 90.58.019	2	Резьбу нарезать по месту сборки
		9		М14 х 40.58.019	6	

ПВМ 10К.01.02.000

Привод

Изм. Лист № докум. Подп. Дата

Разраб. Быстов

Пров. Крапчина

Н.контр. Бородкин

Утв. Шустерин

Лит. Масса Масштаб

И 1 2

ЦНИИ промзданий

Формат А1

Формат	Зона	Поз.	Обозначение	Наименование	Кол.	Примечание
		10		Винт М6 х 12.58.019 ГОСТ 17473-80	2	
				Гайки ГОСТ 5915-70		
		11		М8.5.019	4	
		12		М10.5.019	2	
		13		М14.5.019	6	
				Шайбы ГОСТ 6402-70		
		15		8.65Г	4	
		16		14.65Г	6	
		17		Двигатель А02-12-6 ГОСТ 13859-68	1	
		18		Редуктор РЧУ-80-63-2-2-2 ГОСТ 13563-68	1	
		19		Ремень А-1250Т ГОСТ 1284-68	2	

ПВМ 10К.01.02.000

Лист 2

Изм. Лист № докум. Подп. Дата

Формат А1

Формат	Зона	Поз.	Обозначение	Наименование	Кол.	Примечание
				Документация		
А2			ПВМ 10К.01.02.100 СБ	Сборочный чертеж		
				Детали		
11		1	ПВМ 10К.01.02.101	Пластина	2	
12		2	ПВМ 10К.01.02.102	Плита	1	
Б4		3	ПВМ 10К.01.02.103	Уголок Б УО-40х4 ГОСТ 8509-72 Ст 3 ГОСТ 535-58 L = 50 Вт-Т1	2	0,12кг
11		4	ПВМ 10К.01.02.104	Уголок	2	

ПВМ 10К.01.02.100

Плита

Изм. Лист № докум. Подп. Дата

Разраб. Быстов

Пров. Крапчина

Н.контр. Бородкин

Утв. Шустерин

Лит. Масса Масштаб

И 1 2

ЦНИИ промзданий

Формат А1

ПВМ 10К.01.02.104

▽3 (▽)

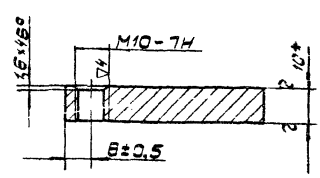

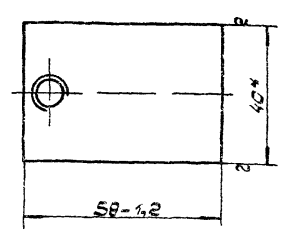

* Размеры для справок.

ПВМ 10К.01.02.101

Пластина

Изм. Лист № докум. Подп. Дата

Разраб. Быстов

Пров. Крапчина

Н.контр. Бородкин

Утв. Шустерин

Лит. Масса Масштаб

И 0,18 1:1

Полоса 10х40 ГОСТ 103-57* Ст 3 ГОСТ 535-58

Лист 1 Листов 1

ЦНИИ промзданий

Формат А1

Б – Б

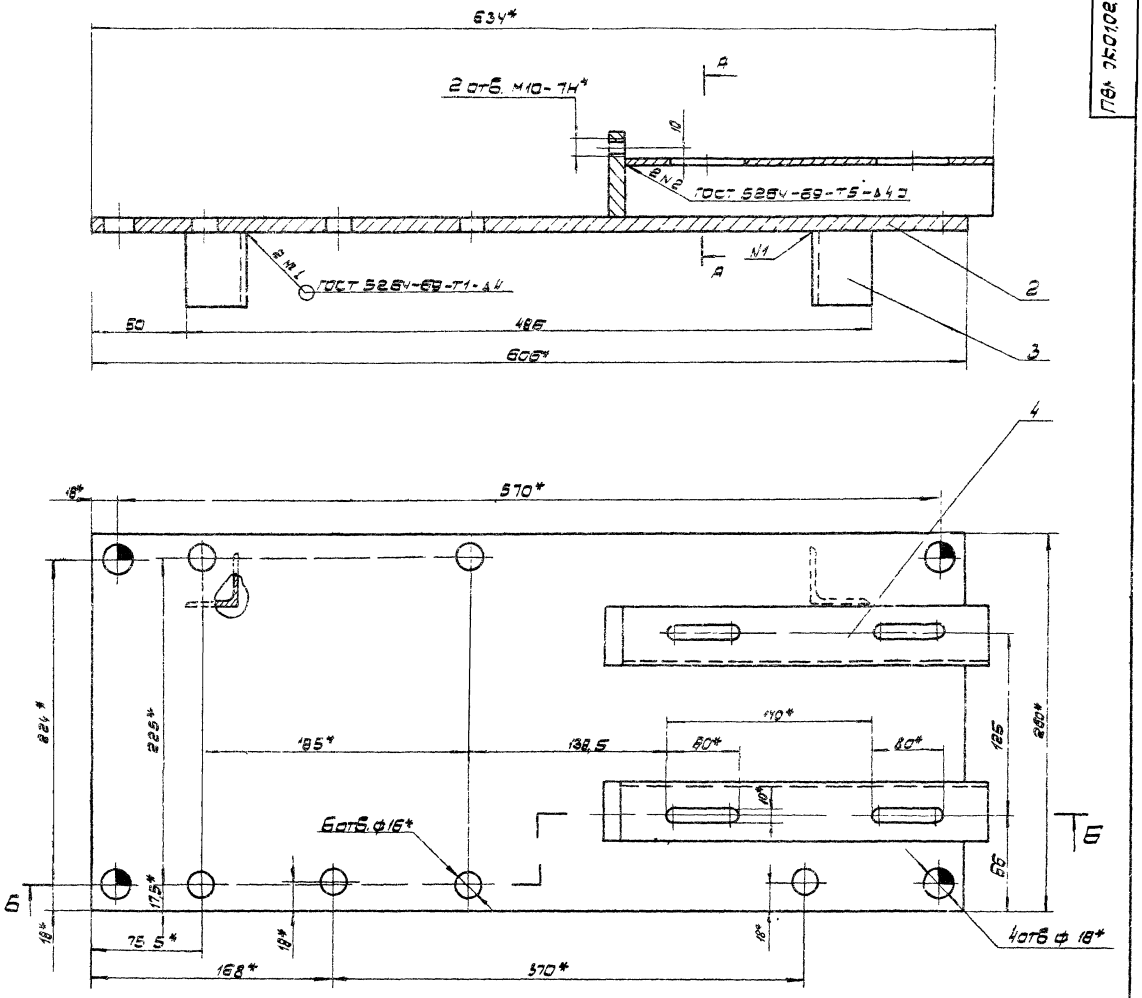

А – А

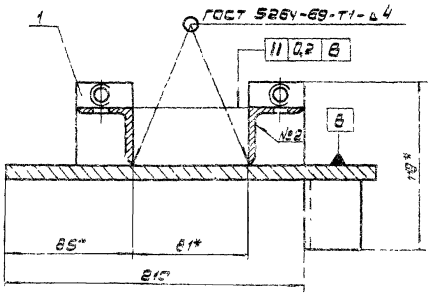

1* Размеры для справок

2. Предельные отклонения размеров – по СМТ

Изм.	Лист	№ докум.	Подп.	Дата	ПВМ 10К.01.02.100 СБ		
Разраб.		Попов			Плита	Лит.	Масса	Масштаб
Пров.		Карпушина					"	1:8
Т.контр.		Кошелев				Лист	Листов 1
Н.контр.		Бородкин				Пр-ть	
Утв.		Чуйкин					

Инв. № подл. | Подп. и дата | Взам. инв. № | Инв. № дубл. | Подп. и дата

Серия 1494-22 Выпуск 10

ПВМ 10К 01.02.102

▽3 (▽)

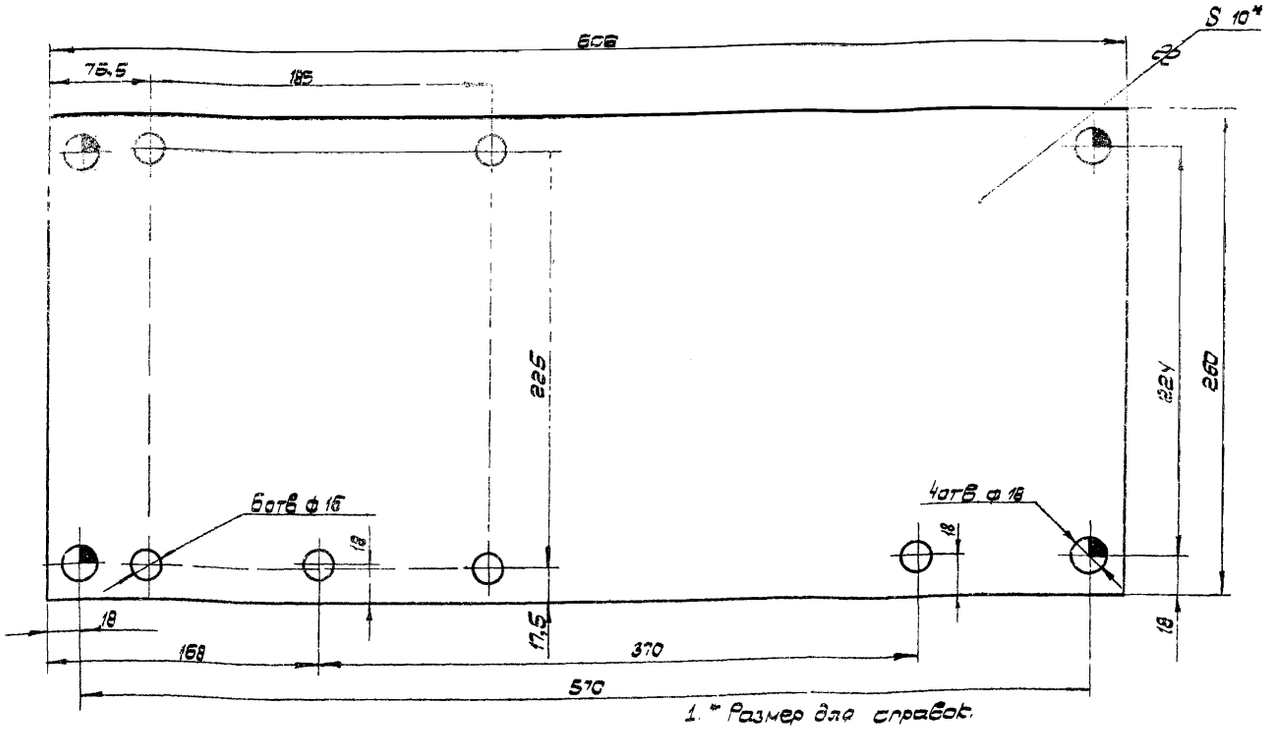

1. * Размер для справок.

2. Предельные отклонения размеров: отверстий – по А7; валов – В7; остальных – по СМ7

Изм.	Л. ст.	№ докум.	Подп.	Дата
Разраб.	Бурюков			
Пров.	Быков			
Т. контр.	Кожелев			
Н. контр.	Бродский			
Утв.	Шкурский			

ПВМ 10К. 01. 02. 102

Плита

Лит.	Масса	Масштаб
И	12,2	1:2

Лист: Листов: 1

Лист 10 ГОСТ 5681-57 Ст 3 ГОСТ 14637-69

ЦНИИ промзданий

Формат 12

ПВМ 10К.01.02.104

~ (▽)

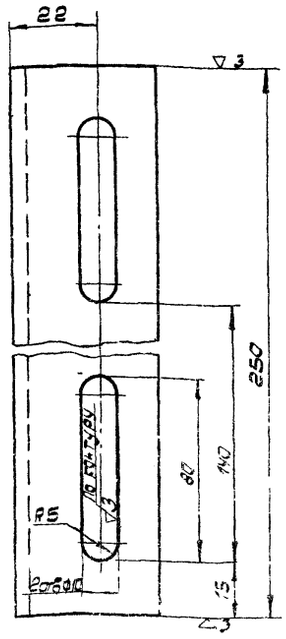

Предельные отклонения размеров: отверстий – по А7; валов – по В7; остальных – по СМ7

Изм.	Л. ст.	№ докум.	Подп.	Дата
Разраб.	Бурюков			
Пров.	Быков			
Т. контр.	Кожелев			
Н. контр.	Бродский			
Утв.	Шкурский			

ПВМ 10К 01. 02. 104

Уголок

Лит.	Масса	Масштаб
И	0,56	1:1

Лист: Листов: 1

Уголок 5 40×40×4 ГОСТ 8509-72 Ст. 3 ГОСТ 535-57

ЦНИИ промзданий

Формат 11

Формат	Зона	Поз.	Обозначение	Наименование	Кол.	Примечание
				Документация		
22			ПВМ 10К. 01.02 200 СБ	Сборочный чертеж		
				Детали		
64		1	ПВМ 10К. 01.02 201	Уголок 5-28×28×3 ГОСТ 8509-72 Ст 3 ГОСТ 535-58		
				L = 1450 В1 - ▽1	1	1,84 кг
11		2	ПВМ 10К. 01.02. 202	Сетка	1	
11		3	ПВМ 10К. 01.02 203	Лапка	1	
64		4	ПВМ 10К. 01.02. 204	Лист 5 1,5 ГОСТ 3560-57 3-5 Ст 3 ГОСТ 16523-70		
				L × B = 1-328 × 50 Б-▽1	1	1 кг
11		5	ПВМ 10К. 01.02. 205	Лапка	1	
11		6	ПВМ 10К. 01.02. 206	Лапка	1	
				Материалы		
				Грунт ГФ-020 ГОСТ 4056-63	1	
				Эмаль ПФ-133, серая ГОСТ 925-63		

Изм.	Лист	№ докум.	Подп.	Дата
Разраб.	Быков			
Пров.	Корнушин			
Н. контр.	Бродский			
Утв.	Шкурский			

ПВМ 10К. 01. 02. 200

Ограждение

Лит.	Лист	Листов
И		1

ЦНИИ промзданий

ПВМ 10К.01.02.200СБ

Серия 1.494-22 Выпуск 10

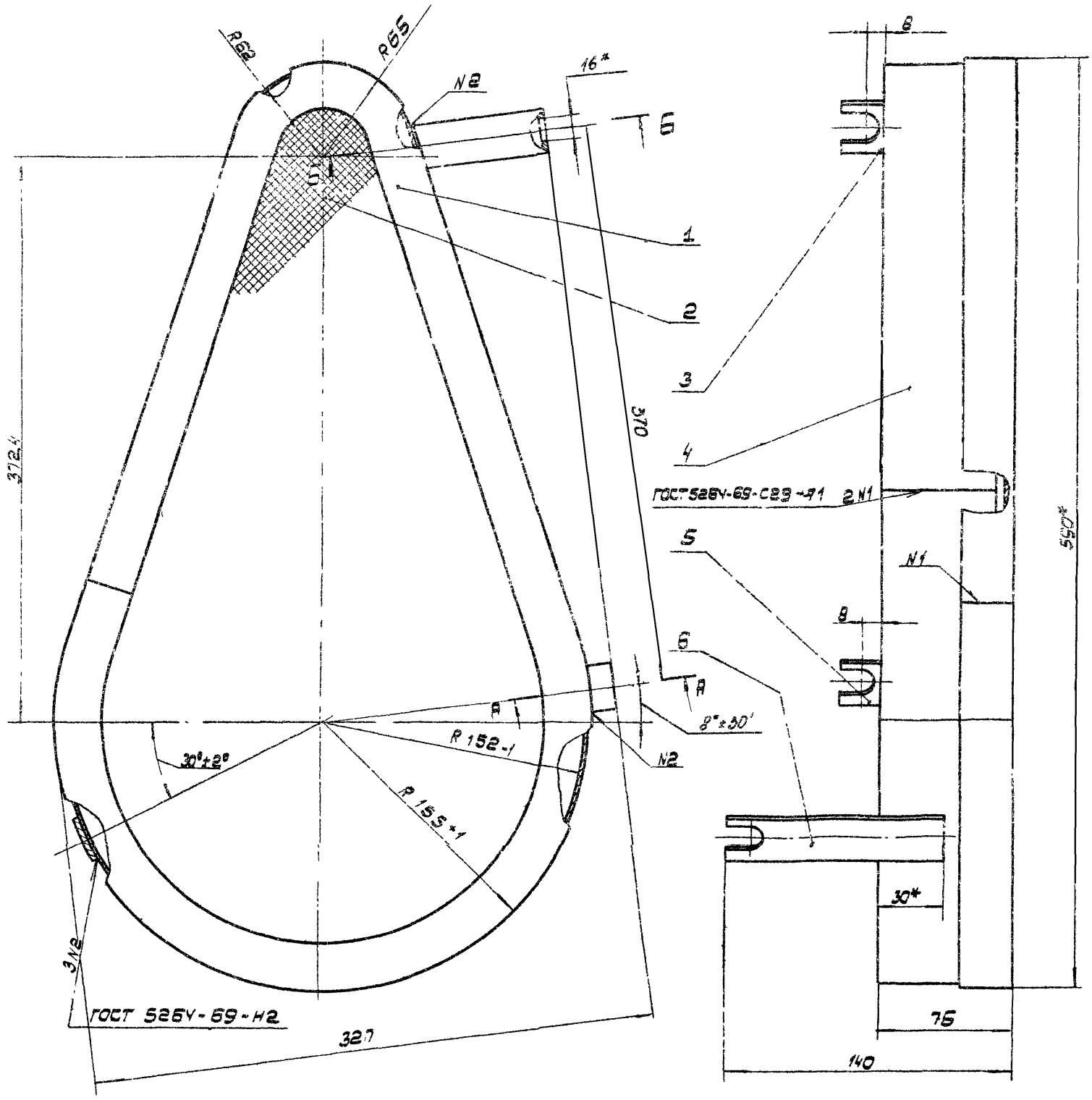

А-А повернуто

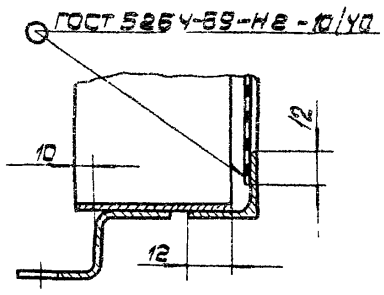

Б-Б повернуто

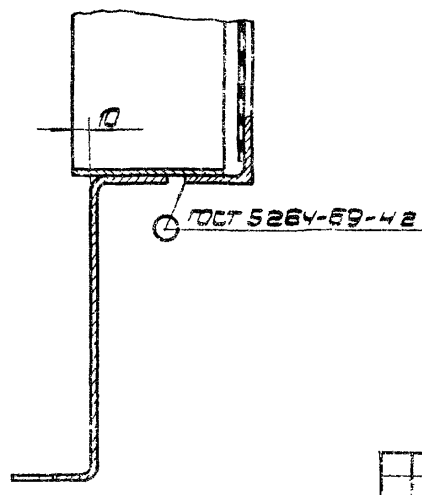

1. Предельные отклонения размеров: отверстий-по А7; валов-по В7; остальных-по СМ7
2. Деталь поз Б подогнуть при монтаже

Изм.	Лист	№ докум.	Подп.	Дата	ПВМ 10К.01.02.200СБ
Разраб.	Быков				Ограждение Сборочный чертеж
Пров.	Карпушина				Лит. И; Масса 3,3; Масштаб 1:2
Т.контр.	Кошелев				Лист; Листов 1
Н.контр.	Бродский				Чтв. Проходной
Утв.	Шкурский				

Формат 22

Инв. № подл. | Подп. и дата | Взам. инв. № | Инв. № дубл. | Подп. и дата

Серия 1.494-22 Выпуск 10

ПВМ 10К.02.202

~ (▽)

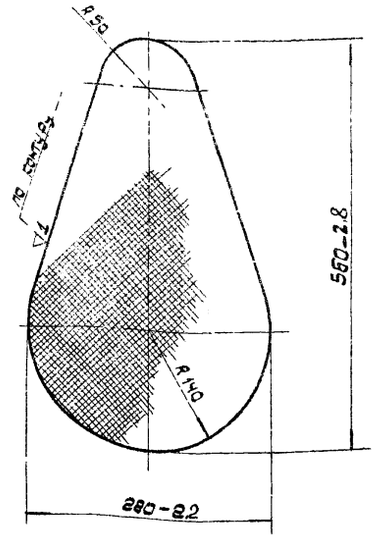

Изм	Лист	№ докум	Подп	Дата	
Разраб		Быков			
Пров		Карпушина			
Т.контр		Комелев			
Н.контр		Бродский			
Утв		Шкурский			

ПВМ 10К.01.02.202

Сетка

Лит.	Масса	Масштаб
И	0,3	1:5

Лист | Листов: 1

Сетка Р N5-1.0 ГОСТ 5336-67

ЦНИИ промзданий

Формат 11

ПВМ 10К.01.02.203

▽2 (▽)

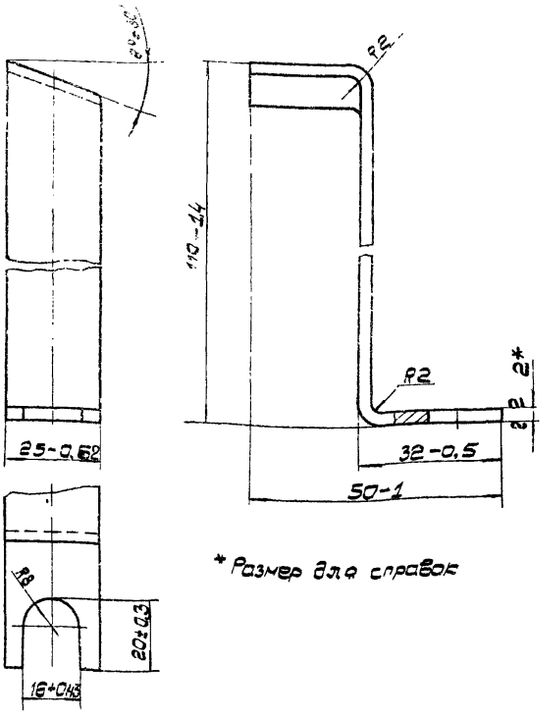

* Размер для справок

Изм	Лист	№ докум	Подп	Дата	
Разраб		Быков			
Пров		Карпушина			
Т.контр		Комелев			
Н.контр		Бродский			
Утв		Шкурский			

ПВМ 10К.01.02.203

Лапка

Лит.	Масса	Масштаб
И	0,06	1:1

Лист | Листов: 1

Лист В 2.0 ГОСТ 3680-57 / 3-III Ст.3 ГОСТ 16523-70

ЦНИИ промзданий

Формат 11

ПВМ 10К.01.02.205

▽2 (▽)

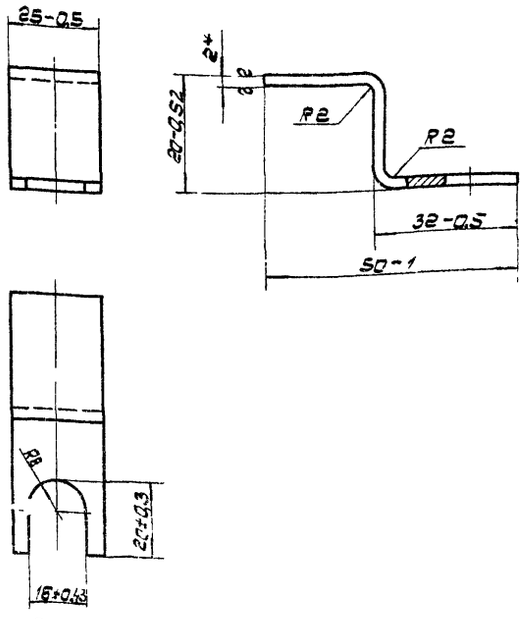

1 * Размер для справок

2 Длина развертки L = 64,5 мм

Изм	Лист	№ докум	Подп	Дата	
Разраб		Быков			
Пров		Карпушина			
Т.контр		Комелев			
Н.контр		Бродский			
Утв		Шкурский			

ПВМ 10К.01.02.205

Лапка

Лит.	Масса	Масштаб
И	0,027	1:1

Лист | Листов: 1

Лист В 2.0 ГОСТ 3680-57 / 3-III Ст.3 ГОСТ 16523-70

ЦНИИ промзданий

Формат 11

ПВМ 10К.01.02.206

▽2 (▽)

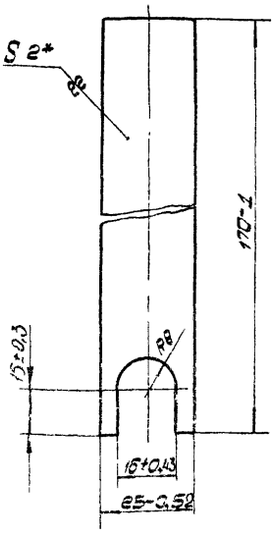

* Размер для справок

Изм	Лист	№ докум	Подп	Дата	
Разраб		Быков			
Пров		Карпушина			
Т.контр		Комелев			
Н.контр		Бродский			
Утв		Шкурский			

ПВМ 10К.01.02.206

Лапка

Лит.	Масса	Масштаб
И	0,056	1:1

Лист | Листов: 1

Лист В 2.0 ГОСТ 3680-57 / 3-II Ст.3 ГОСТ 16523-70

ЦНИИ промзданий

Формат 11

Серия 1494-22 Выпуск 10

ПВМ 10К.01.02.001

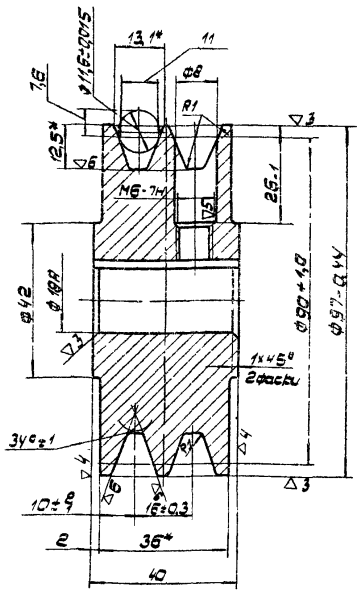

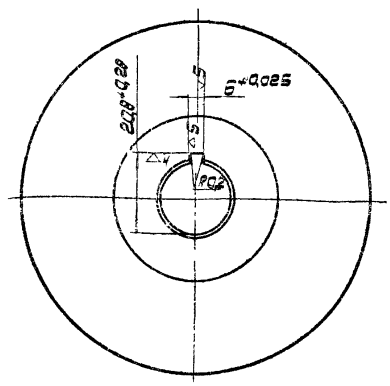

1* Размеры для справок.
2. Предельные отклонения размеров отливки по III кл. ГОСТ 1855-55.
3. Литейные радиусы 5мм, уклоны до 1°-3°.
4. Неуказанные предельные отклонения размеров: отверстий - по А7; валов - по В7; остальных - по СМ7

5. Биение конусной рабочей поверхности шкива, замеренное перпендикулярно образующей конуса на большом диаметре, не более 0,15 мм.

					ПВМ 10К.01.02.001			
Изм.	Лист	№ докум.	Подп.	Дата	Шкив	Лит.	Масса	Масштаб
Разраб.		Быков				И	1,7	1:1
Пров.		Карпушина				Лист:	Листов: 1	
Т.контр.		Кошелев						
Н.контр.		Бродский		12.05.75	СЧ 15-32 ГОСТ 1412-70	ЦНИИ промзданий		
Утв.		Шкурский						

Формат 12

Инв. № подл. | Подп. и дата | Взам. инв. № | Инв. № дубл. | Подп. и дата

ПВМ 10К.01.02.002

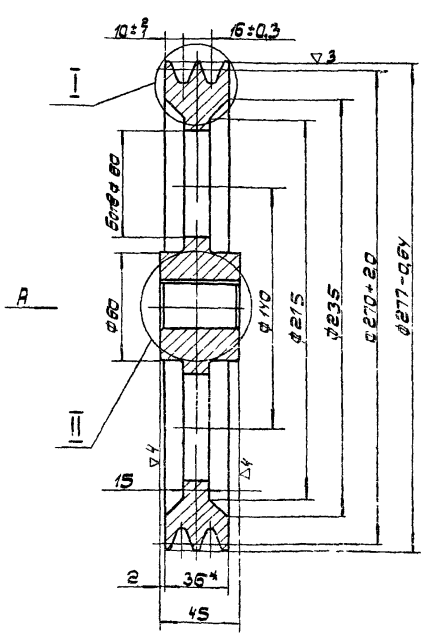

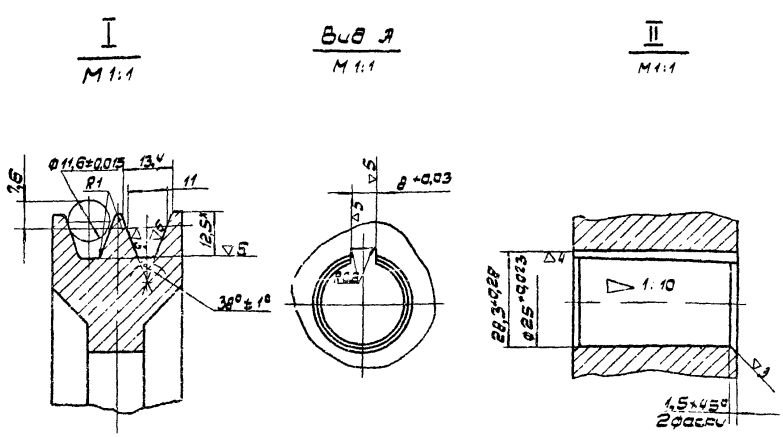

1* Размеры для справок.
2. Предельные отклонения размеров отливки по III кл. ГОСТ 1855-55.
3. Литейные радиусы до 5 мм, уклоны до 1°-3°
4. Неуказанные предельные отклонения размеров: отверстий - по А7; валов - по В7; остальных - по СМ7

5. Биение конусной рабочей поверхности шкива, замеренное перпендикулярно образующей конуса на большом диаметре, не более -0,54 мм

					ПВМ 10К.01.02.002			
Изм.	Лист	№ докум.	Подп.	Дата	Шкив	Лит.	Масса	Масштаб
Разраб.		Быков				И	11	1:2
Пров.		Карпушина				Лист:	Листов 1	
Т.контр.		Кошелев						
Н.контр.		Бродский		12.05.75	СЧ 15-32 ГОСТ 1412-70	ЦНИИ промзданий		
Утв.		Шкурский						

Формат 12

Инв. № подл. | Подп. и дата | Взам. инв. № | Инв. № дубл. | Подп. и дата

Серия 1.494-22 выпуск 10

ПВМ 10К.01.02.003

▽3 (▽)

Число зубьев		Z	12
Сопрягаемая цепь	Шаг	t	25,4
	Диаметр ролика	D	15,88
Профиль зуба по ГОСТ 591-69		—	без смещения
Класс точности по ГОСТ 591-69		—	2
Диаметр окружности впадин		D_1	82,08.0,23
Допуск на разность шагов		δ_t	0,08
Радиальное биение окружности впадин		E_0	0,2
Торцевое биение зубчатого венца		—	0,2
Диаметр делительной окружности		$d_д$	98,14
Сопрягаемая цепь	Ширина внутренней пластины	B	24,13
	Расстояние между внутренними пластинами	$B_{вн}$	15,88

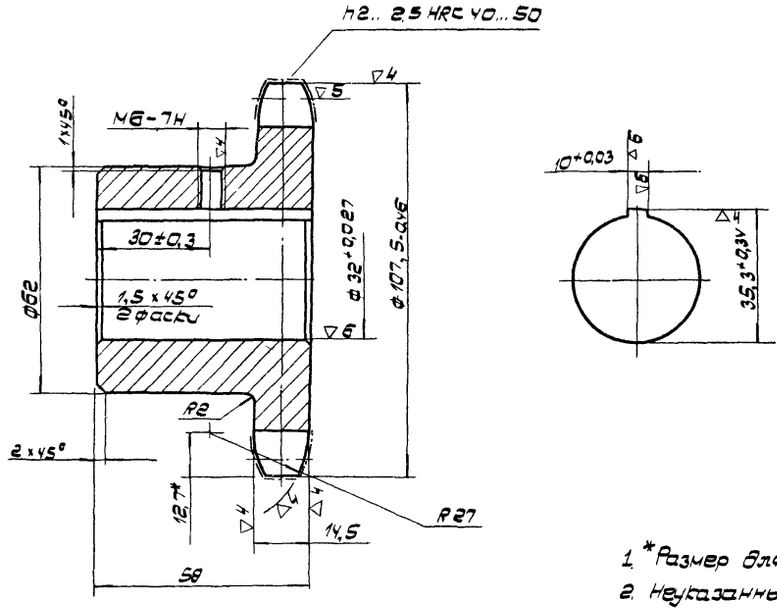

1. *Размер для справок.
2. Неуказанные предельные отклонения размеров: отверстий – по А7; валов – по В7; остальных – по СМ7.

Изм.	Лист	№ докум.	Подп.	Дата
Разраб.		Быков		
Пров.		Карпушина		
Т.контр.		Кошелев		
Н.контр.		Бродский		12.05.75
Утв.		Кошелев		

ПВМ 10К.01.02.003

Звездочка

Лит.	Масса	Масштаб
И	1,52	1:1

Лист. Листов: 1

Сталь 45 ГОСТ 1050-60

ЦНИИ промзданий

Формат 12

Инв. № подл. | Подп. и дата | Взам. инв. № | Инв. № дубл. | Подп. и дата

ПВМ 10К.01.03.000СБ

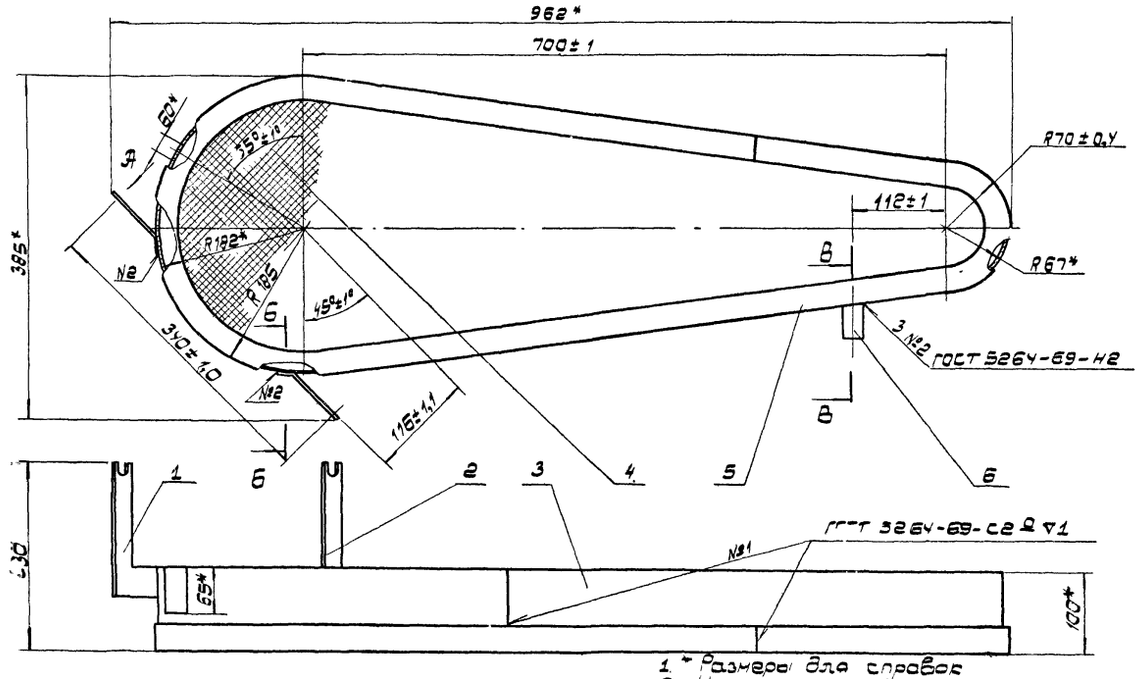

1. * Размеры для справок
2. Неуказанные предельные отклонения размеров: отверстий – по А; валов – по В7; остальных – по СМ7

Вид А повернуто М 1:1

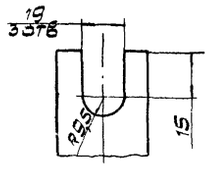

Б – Б М 1:1

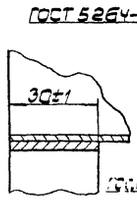

В – В М 1:1

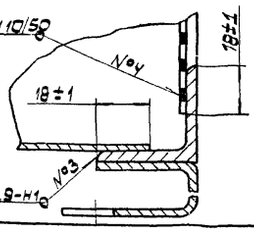

Изм.	Лист	№ докум.	Подп.	Дата
Разраб.		Быков		
Пров.		Карпушина		
Т.контр.		Кошелев		
Н.контр.		Бродский		12.05.75
Утв.		Кошелев		

ПВМ 10К.01.03.000 СБ

Ограждение сборочный чертеж

Лист	Масса	Масштаб
И	6,2	1:4

Лист: Лист: 1

ЦНИИ промзданий

Формат 12

Инв. № подл. | Подп. и дата | Взам. инв. № | Инв. № дубл. | Подп. и дата

Формат	Зона	Поз.	Обозначение	Наименование	Кол.	Примечание
				Документация		
22			ПВМ 10К.01.03 000СБ	Сборочный чертеж	1	
				Детали		
11		1	ПВМ 10К.01.03.001	Лапка	1	
11		2	ПВМ 10К.01.03.002	Лапка	1	
11		3	ПВМ 10К.01.03.003	Обечайка	1	
11		4	ПВМ 10К.01.03.004	Сетка	1	
5У		5	ПВМ 10К.01.03.005	Уголок Б-28·28·3/Ст3пс/850-2 ГОСТ 8509-93 L=2196 Б7-У1	1	2,73 кг
11		6	ПВМ 10К.01.03.006	Лапка	1	

Инв.№ подл. | Подпись и дата | Взам.инв.№ | Инв.№ дубл. | Подпись и дата

Изм.	Лист	№ докум.	Подп.	Дата
Разраб.	Быстров			
Пров.	Ракушина			
Н.контр.	Бровский			
Утв.	Жуковский			

ПВМ 10К.01.03.000

Ограждение

Лит. И | Лист | Листов 1

ЦНИИЭП промзданий

Формат А1

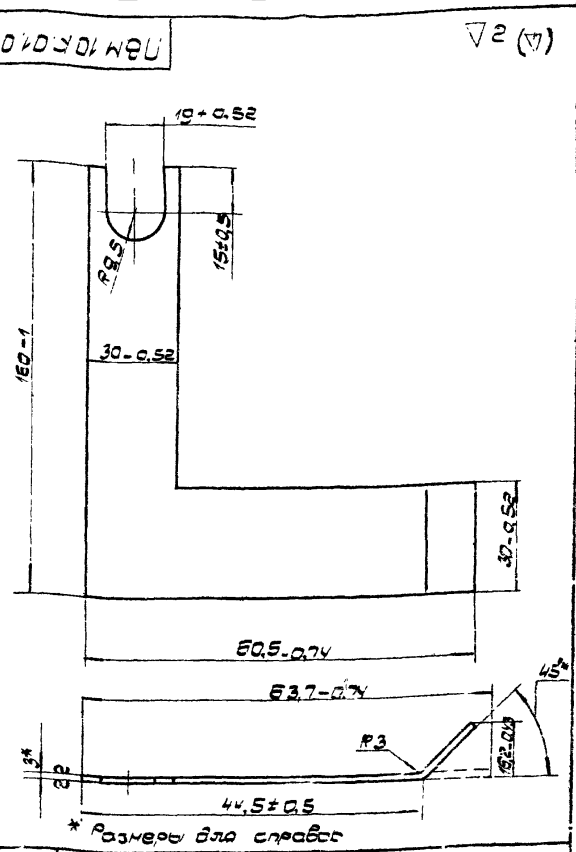

Изм.	Лист	№ докум.	Подп.	Дата
Разраб.	Быстров			
Пров.	Ракушина			
Н.контр.	Бровский			
Утв.	Жуковский			

ПВМ 10К 01 03. 001

Лапка

Лит. И | Масса 0,14 | Масштаб 1:1

Лист | Листов 1

Лист Б 3,0 ГОСТ 3680-57 3-III Ст.3 ГОСТ 16523-70

ЦНИИЭП промзданий

Формат А1

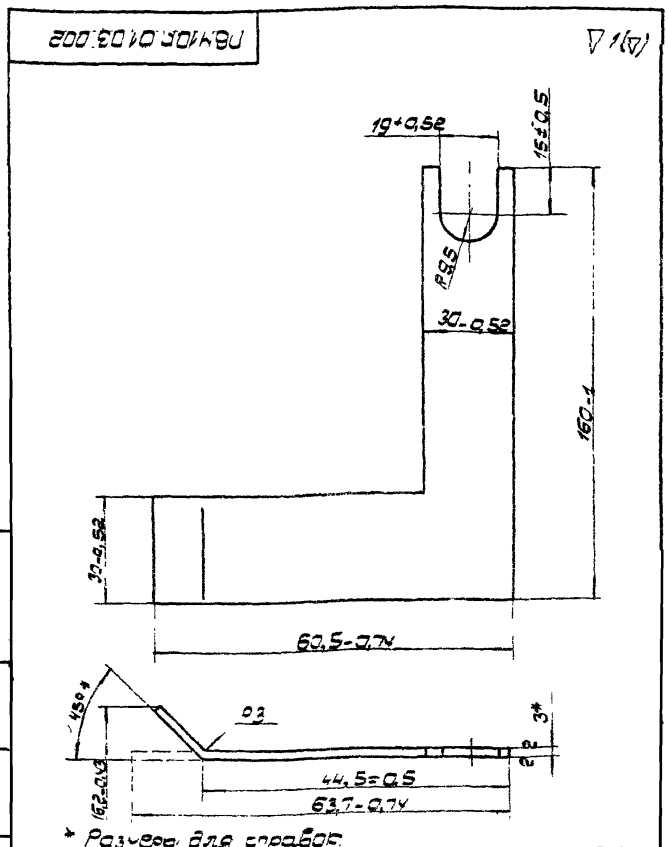

Изм.	Лист	№ докум.	Подп.	Дата
Разраб.	Корнушина			
Пров.	Кошелев			
Т.контр.	Кошелев			
Н.контр.	Бровский			
Утв.	Кошелев			

ПВМ 10К.01.03.002

Лапка

Лит. И | Масса 0,14 | Масштаб 1:1

Лист | Листов 1

Лист Б 3 ГОСТ 3680-57 3-III Ст.3 ГОСТ 16523-70

ЦНИИЭП промзданий

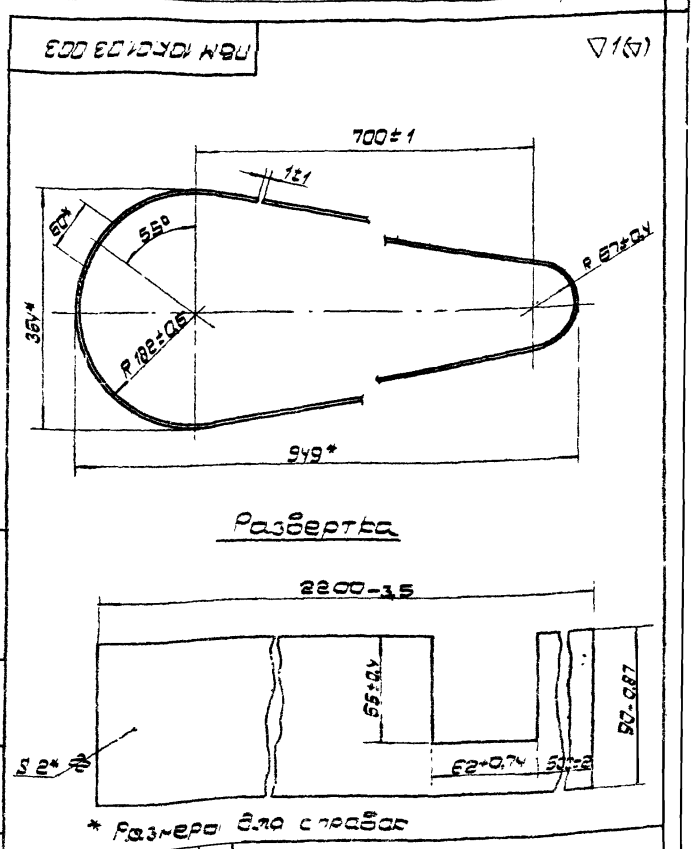

Изм.	Лист	№ докум.	Подп.	Дата
Разраб.	Корнушина			
Пров.	Кошелев			
Т.контр.	Кошелев			
Н.контр.	Бровский			
Утв.	Кошелев			

ПВМ 10К.01.03.003

Обечайка

Лит. И | Масса 2,6 | Масштаб 2

Лист Б 2,0 ГОСТ 3680-70 3III-Ст.3 ГОСТ 16523-70

ЦНИИЭП промзданий

Серия 1.494-22 Выпуск 10

ПВМ10К.01.03.004

~ (∇)

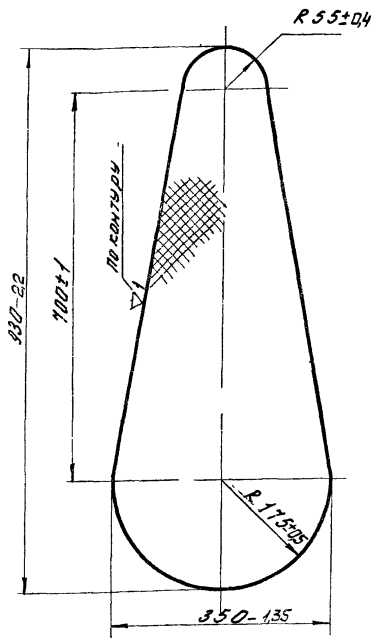

Изм.	Лист	N докум.	Подп.	Дата	ПВМ10К 01.03.004		
Разраб.	Быков				Сетка	Лит	Масса	Масшт.
Пров.	Кошелев					И	0,5	1:5
Т.контр.	Кошелев					Лист:	Листов: 1	
Н.контр.	Бродский			120575	Сетка PN5-1,0 ГОСТ 5336-67	ЦНИИ промзданий		
Утв.	Шкурский							

Инв. N подл. | Подп. и дата | Взам. инв. N | Инв. N дубл. | Подп. и дата

Формат 11

ПВМ10К.01.03.006

∇2 (∇)

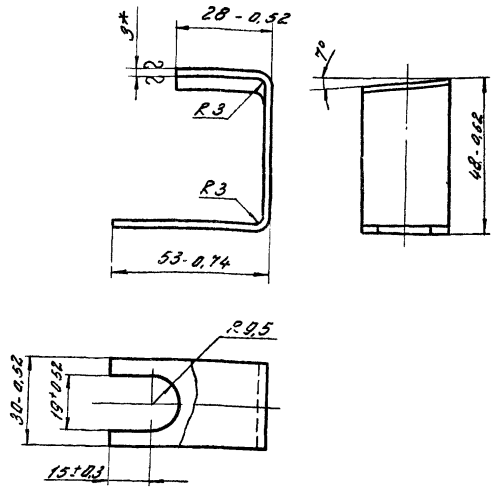

1 * Размеры для справок

Изм.	Лист	N докум.	Подп.	Дата	ПВМ10К.01.03.006		
Разраб.	Быков				Лапка	Лит	Масса	Масшт.
Пров.	Кошелев					И	0,052	1:1
Т.контр.	Кошелев					Лист:	Листов: 1	
Н.контр.	Бродский			120575	Лист В 30 ГОСТ 3680-57 / 3-III ГОСТ 16523-70	ЦНИИ промзданий		
Утв.	Шкурский							

Инв. N подл. | Подп. и дата | Взам. инв. N | Инв. N дубл. | Подп. и дата

Формат 11

ПВМ10К01.04.000 СБ

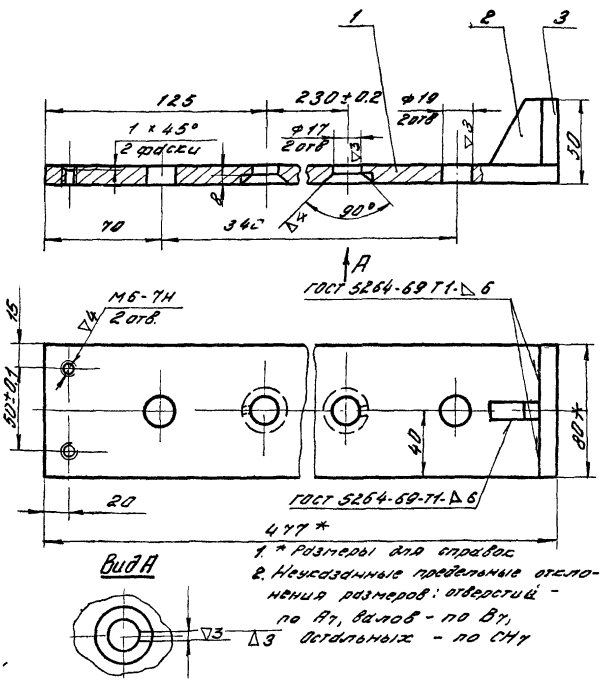

1. * Размеры для справок
2. Неуказанные предельные отклонения размеров: отверстий - по А7, валов - по В7, остальных - по СН7

Изм.	Лист	N докум.	Подп.	Дата	ПВМ10К.01.04.000 СБ		
Разраб.	Карпушина				Ползун	Лит	Масса	Масшт.
Пров.	Кошелев				Сборочный чертеж	И	4,2	1:2
Т.контр.	Кошелев					Лист	Листов: 1	
Н.контр.	Бродский			120575		ЦНИИ промзданий		
Утв.	Шкурский							

Инв. N подл. | Подп. и дата | Взам. инв. N | Инв. N дубл. | Подп. и дата

Формат 11

Форм.	Зона	Поз.	Обозначение	Наименование	Кол.	Примечание
				Документация		
11			ПВМ10К01.04.000СБ	Сборочный чертеж		
				Детали		
Б4		1	ПВМ10К.01.04.004	Плита		
				Полоса 12×80 ГОСТ 103-57 / Ст.3 ГОСТ 535-58		
				L = 477 В7 - ∇1	1	3,54кг.
11		2	ПВМ10К.01.04.002	Ребро	1	
Б4		3	ПВМ10К.01.04.003	Ребро		
				Полоса 12×80 ГОСТ 103-57 / Ст.3 ГОСТ 535-58		
				L = 38 В7 - ∇1	1	0,6кг.

Изм.	Лист	N докум.	Подп.	Дата	ПВМ10К.01.04.000		
Разраб.	Карпушина				Ползун	Лит.	Лист	Листов
Пров.	Кошелев					И		1
Н.контр.	Бродский			120575		ЦНИИ промзданий		
Утв.	Кошелев							

Инв. N подл. | Подп. и дата | Взам. инв. N | Инв. N дубл. | Подп. и дата

Формат 11

Серия 1.494-22 Выпуск 10

ПВМ 10К 01.04.002

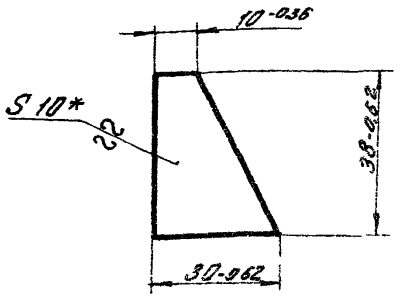

*Размер для справок

Изм.	Лист	N докум.	Подп.	Дата
Разраб.		Сарапушкин		
Пров.		Кошелев		
Т. контр.		Кошелев		
Н. контр.		Бровайский		12.05.75
Утв.		Шкуратский		

ПВМ 10К 01.04.002

Ребро

Лит	Масса	Масшт
И	0,06	1:1

Лист | Листов: 1

10 ГОСТ 5681-57
Ст. 3 ГОСТ 14637-69

ЦНИИ промздания

Формат: 11

Форм.	Зона	Поз.	Обозначение	Наименование	Кол.	Примечание
				Документация		
11			ПВМ 10К 01.05.000 СБ	Сборочный чертеж		
				Детали		
11		1	ПВМ 10К 01.05.001	Кронштейн	1	
11		2	ПВМ 10К 01.05.002	Ребро	1	

Изм.	Лист	N докум.	Подп.	Дата
Разраб.		Сарапушкин		
Пров.		Кошелев		
Н. контр.		Бровайский		12.05.75
Утв.		Шкуратский		

ПВМ 10К 01.05.000

Кронштейн

Лит	Лист	Листов
И		1

ЦНИИ промздания

Формат: 11

ПВМ 10К 01.05.000 СБ

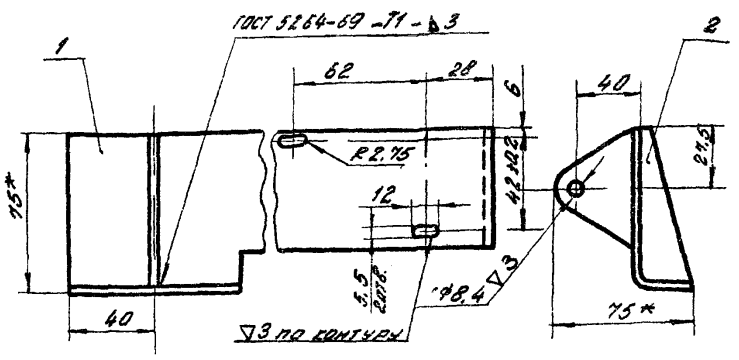

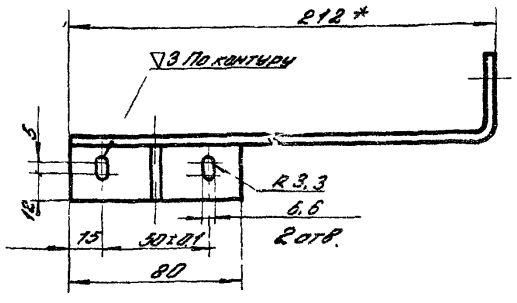

1 * Размеры для справок

2 Неуказанные предельные отклонения размеров: отверстий - по A_7, валов - по B_7, остальных - по C_{M7}.

Изм.	Лист	N докум.	Подп.	Дата
Разраб.		Сарапушкин		
Пров.		Кошелев		
Т. контр.		Кошелев		
Н. контр.		Бровайский		12.05.75
Утв.		Шкуратский		

ПВМ 10К 01.05.000 СБ

Кронштейн

Сборочный чертеж

Лит	Масса	Масшт
И	0,415	1:2

Лист | Листов: 1

ЦНИИ промздания

Формат: 11

ПВМ 10К.01.05.001

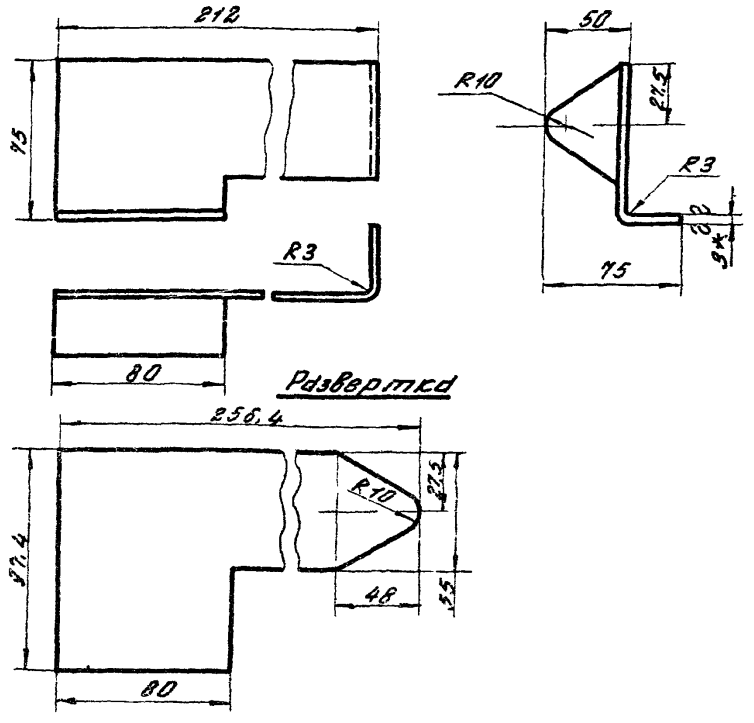

1. * Размер для справок.

2. Предельные отклонения размеров: валов - по B_7; остальных - по C_{M7}.

Изм.	Лист	N докум.	Подп.	Дата
Разраб.		Сарапушкин		
Пров.		Кошелев		
Т. контр.		Кошелев		
Н. контр.		Бровайский		12.05.75
Утв.		Шкуратский		

ПВМ10К.01.05.001

Кронштейн

Лит.	Масса	Масшт.
И	0,39	1:2

Лист | Листов: 1

ЦНИИ промздания

В30 ГОСТ 26С0-84
Лист 3-III ст 3 ГОСТ 16583-90

Серия 1.494-22 Выпуск 10

ПВМ10К 01.05.002

▽1(▽)

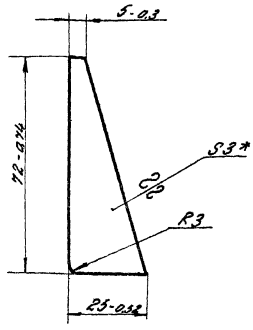

* Размер для справок

Изм.	Лист	N докум.	Подп.	Дата
Разраб.		Картышина		
Пров.		Кошелев		
Т.контр.		Кошелев		
Н.контр.		Бродский		12.05.75
Утв.		Шкурский		

Ребро

Лит.	Масса	Масшт.
И	0,025	1:1

Лист: Листов: 1

Лист 83.0 ГОСТ 3680-57 / 3-III Ст.3 ГОСТ 16523-70

ЦНИИ промзданий

Формат: 11

Инв. N подл. | Подп. и дата | Взам. инв. N | Инв. N дубл. | Подп. и дата

Форм.	Зона	Поз.	Обозначение	Наименование	Кол.	Примечание
				Документация		
11			ПВМ10К.01.06.000СБ	Сборочный чертеж	1	
				Детали		
11		1	ПВМ10К01.06.001	Уголок	1	
11		2	ПВМ10К 01.06.002	Косынка	2	

ПВМ10К 01.06.000

Изм.	Лист	N докум.	Подп.	Дата
Разраб.		Быков		
Пров.		Кошелев		
Н.контр.		Бродский		12.05.75
Утв.		Шкурский		

Скребок

Лит.	Лист	Листов
И		1

ЦНИИ промзданий

Формат: 11

Инв. N подл. | Подп. и дата | Взам. инв. N | Инв. N дубл. | Подп. и дата

ПВМ10К.01.06.000СБ

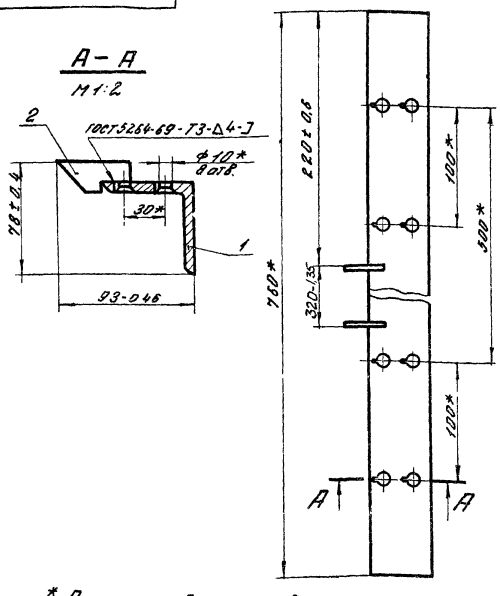

* Размеры для справок

ПВМ10К 01.06.000СБ

Изм.	Лист	N докум.	Подп.	Дата
Разраб.		Быков		
Пров.		Кошелев		
Т.контр.		Кошелев		
Н.контр.		Бродский		12.05.75
Утв.		Шкурский		

Скребок

Сборный чертеж

Лит.	Масса	Масшт.
И	3,7	1:2,5

Лист Листов 1

ЦНИИ промзданий

Формат: 11

Инв. N подл. | Подп. и дата | Взам. инв. N | Инв. N дубл. | Подп. и дата

ПВМ10К01.06.001

▽3(▽)

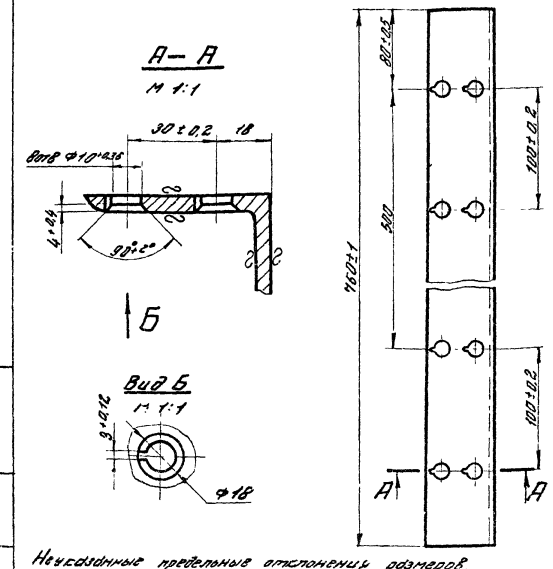

Неуказанные предельные отклонения размеров.
Отверстий - по А7, валов - по В7; остальных - по СМ7.

ПВМ10К 01.06.001

Изм.	Лист	N докум.	Подп.	Дата
Разраб.		Быков		
Пров.		Кошелев		
Т.контр.		Кошелев		
Н.контр.		Бродский		12.05.75
Утв.		Шкурский		

Уголок

Лит.	Масса	Масшт.
И	3,64	1:2

Лист: Листов: 1

Уголок Б 63×63×5 ГОСТ 8509-72 / Ст.3 ГОСТ 535-58

ЦНИИ промзданий

Формат: 11

Инв. N подл. | Подп. и дата | Взам. инв. N | Инв. N дубл. | Подп. и дата

Серия 1.494-22 Выпуск 10

ПВМ10К.01.06.002

▽3(▽)

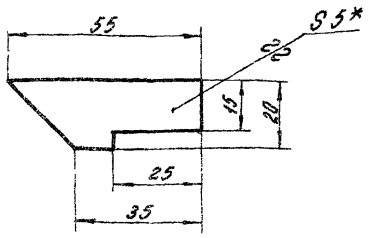

1. * Размер для справок
2. Предельные отклонения размеров балов - по B_7; остальных - по CM_7.

Изм.	Лист	N докум.	Подп.	Дата
Разраб.	Быков			
Пров.	Кошелев			
Т.контр.	Кошелев			
Н.контр.	Бродский			12.05.75
Утв.	Шкурский			

ПВМ10К.01.06.002

Косынка

Лит.	Масса	Масш.
И	0,03	1:1

Лист: Листов: 1

Лист 5 ГОСТ 5681-57 Ст 3 ГОСТ 14637-69

ЦНИИ промзданий

Формат 11

			Обозначение	Наименование	Кол.	Примечание
				Документация		
12			ПВМ10К.01.07.000 СБ	Сборочный чертеж	1	
				Детали		
11		1	ПВМ10К.01.07.001	Втулка	2	
11		2	ПВМ10К.01.07.002	Бобышка	2	
11		3	ПВМ10К.01.07.003	Пластина	1	
11		4	ПВМ10К.01.07.004	Косынка	2	
64		5	ПВМ10К.01.07.005	Труба 25×3-Д ГОСТ 8734-58 L=720-B_7-71	1	1,18кг.
11		6	ПВМ10К.01.07.006	Ребро	2	
11		7	ПВМ10К.01.07.007	Уголок	1	

ПВМ10К.01.07.000

Оправа ножа

Лит.	Лист	Листов
И		1

ЦНИИ промзданий

Формат: 11

ПВМ10К.01.07.000 СБ

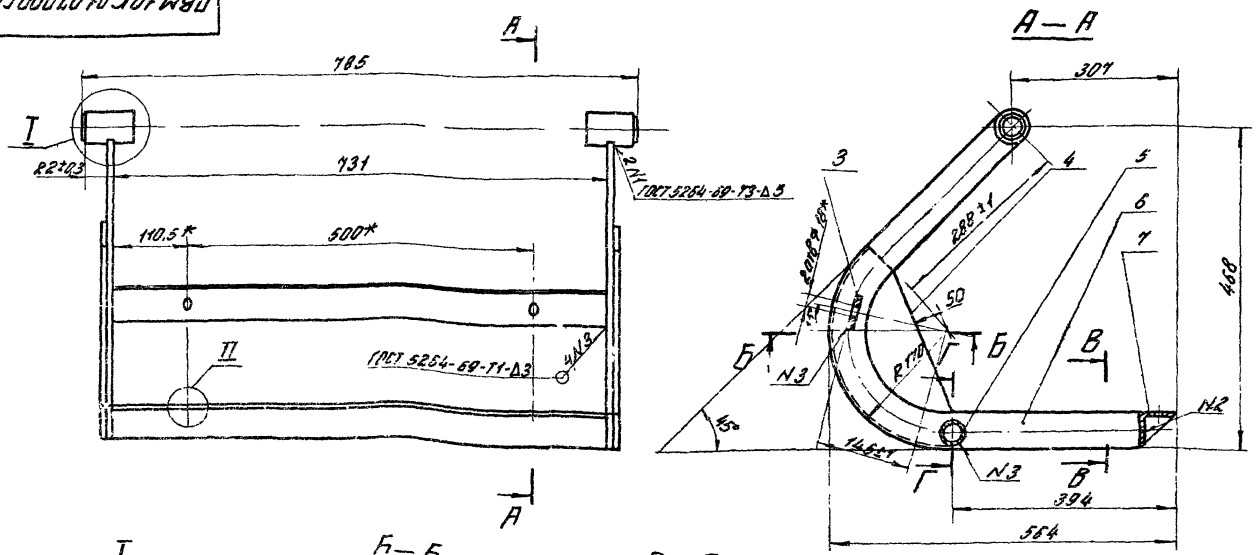

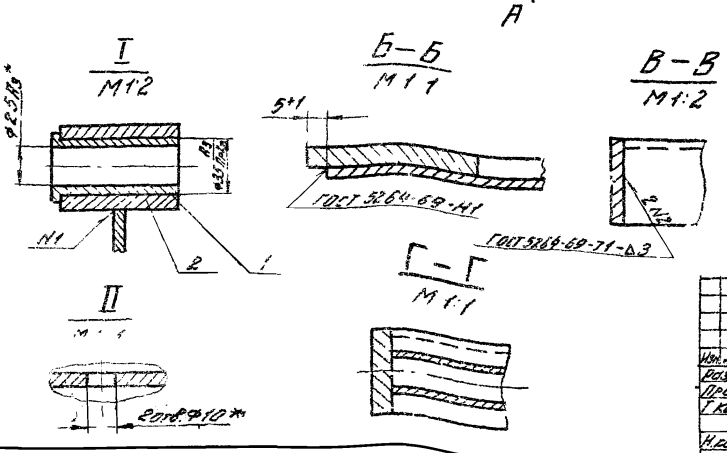

1. * Размеры для справок
2. Несоосность отверстий Ф35А3 относительно общей оси не более 0,1мм.
3. Деталь поз 1 запресовать после сварки узла

Изм.	Лист	N докум.	Подп.	Дата
Разраб.	Быков			
Пров.	Кошелев			
Т.контр.	Кошелев			
Н.контр.	Бродский			12.05.75
Утв.	Шкурский			

ПВМ10К.01.07.00 СБ

Оправа ножа

Сборочный чертеж

Лит.	Масса	Масш.
	13,4	1:5

Лист

ЦНИИ промзданий

Серия 1.494-22 Выпуск 10

ПВМ 10К 01.07.001

▽4 (▽)

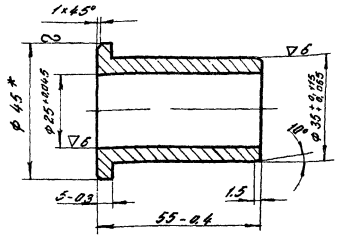

* Размер для справок

Изм.	Лист	N докум.	Подп.	Дата	ПВМ 10К 01.07.001			
Разраб.		Быков			Втулка	Лит	Масса	Масшт
Пров.		Кошелев				И	0,25	1:1
Т.контр.		Кошелев				Лист:	Листов: 1	
Н.контр.		Бродский		12.05.75	Пруток ЛС59-1-пр.кр. Н-45 ГОСТ 2060-73	ЦНИИ промзданий		
Утв.		Шкурский						

Инв.N подл. | Подп. и дата | Взам. инв.N | Инв.N дубл. | Подп. и дата

формат 11

ПВМ 10К 01.07.002

▽3 (▽)

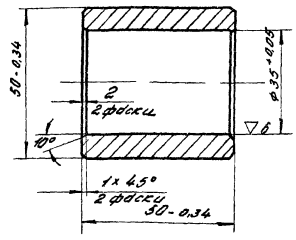

Изм.	Лист	N докум.	Подп.	Дата	ПВМ 10К 01.07.002			
Разраб.		Быков			Бобышка	Лит	Масса	Масшт
Пров.		Кошелев				И	0,39	1:1
Т.контр.		Кошелев				Лист:	Листов: 1	
Н.контр.		Бродский		12.05.75	Ст.3 ГОСТ 380-71	ЦНИИ промзданий		
Утв.		Шкурский						

Инв.N подл. | Подп. и дата | Взам. инв.N | Инв.N дубл. | Подп. и дата

формат 11

ПВМ 10К 01.07.003

▽3 (▽)

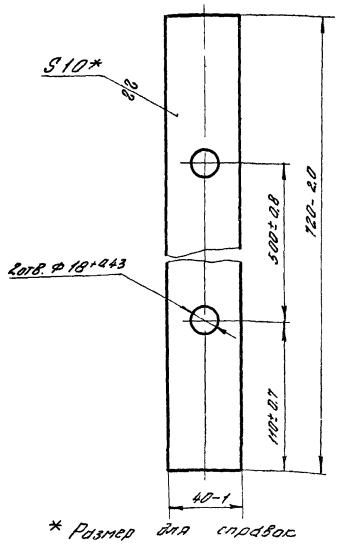

* Размер для справок

Изм.	Лист	N докум.	Подп.	Дата	ПВМ 10К 01.07.003			
Разраб.		Быков			Пластина	Лит	Масса	Масшт
Пров.		Кошелев				И	2,26	1:2
Т.контр.		Кошелев				Лист	Листов: 1	
Н.контр.		Бродский		12.05.75	Лист 10 ГОСТ 5681-57 Ст.3 ГОСТ 14637-69	ЦНИИ промзданий		
Утв.		Шкурский						

Инв.N подл. | Подп. и дата | Взам. инв.N | Инв.N дубл. | Подп. и дата

формат 11

ПВМ 10К 01.07.004

▽3 (▽)

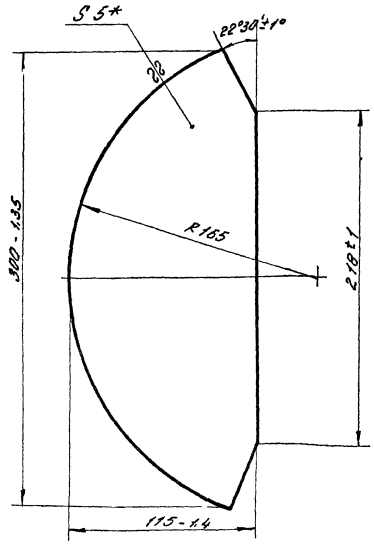

* Размер для справок

Изм.	Лист	N докум.	Подп.	Дата	ПВМ 10К 01.07.004			
Разраб.		Быков			Косынка	Лит	Масса	Масшт
Пров.		Кошелев				И	1,93	1:2
Т.контр.		Кошелев				Лист:	Листов: 1	
Н.контр.		Бродский		12.05.75	Лист 5 ГОСТ 5681-57 Ст.3 ГОСТ 14637-69	ЦНИИ промзданий		
Утв.		Шкурский						

Инв.N подл. | Подп. и дата | Взам. инв.N | Инв.N дубл. | Подп. и дата

формат 11

ПВМ10К.01.07.006

▽3(▽)

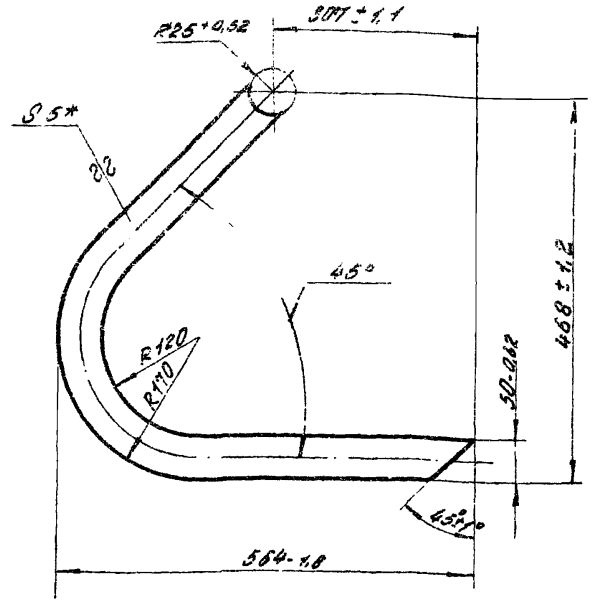

* Размеры для справок

				ПВМ 10К 01.07.006	
Изм.	Лист	N докум.	Подп.	Дата	
Разраб.		Быков			Ребро
Пров.		Кошелев			
Т.контр.		Кошелев			
Н.контр.		Бродский		12.05.76	Лист
Утв.		Шкурский			

Лит.	Масса	Масштаб
И	1,9	1:4
Лист	Листов: 1	

5 ГОСТ 5681-57
Ст 3 ГОСТ 14637-69

ЦНИИПромзданий

Формат А1

ПВМ10К.01.07.007

▽3 (▽)

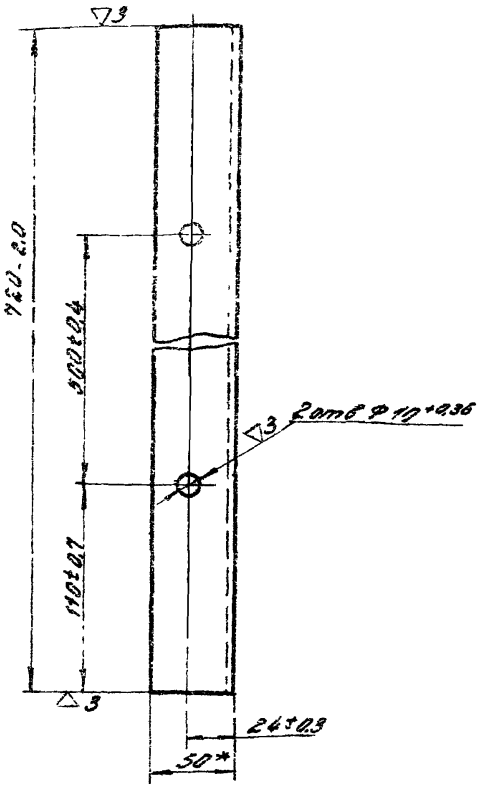

* Размер для справок

				ПВМ10К 01.07.007	
Изм.	Лист	N докум.	Подп.	Дата	
Разраб.		Быков			Уголок
Пров.		Кошелев			
Т.контр.		Кошелев			
Н.контр.		Бродский		12.05.76	Уголок Б 50×50×4 ГОСТ 8509-72
Утв.		Шкурский			ст.3 ГОСТ 535-58

Лит.	Масса	Масштаб
И	2,19	1:2
Лист:	Листов: 1	

ЦНИИ промзданий

Формат А1

ПВМ10К.01.08.000СБ

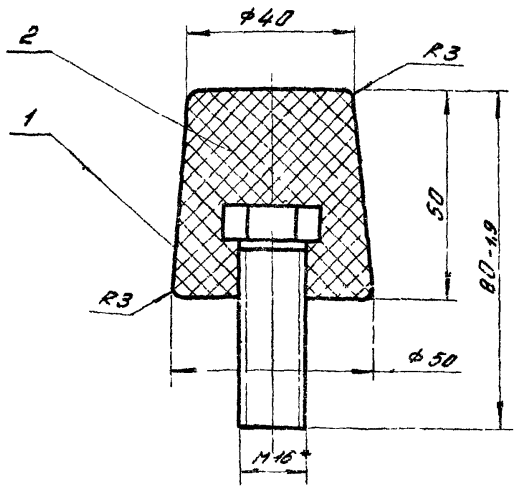

1. * Размер для справок
2. Заливку резины произвести в прессформе.

				ПВМ 10К 01.08.000 СБ	
Изм.	Лист	N докум.	Подп.	Дата	
Разраб.		Быков			Амортизатор
Пров.		Кошелев			Сборочный чертеж
Т.контр.		Кошелев			
Н.контр.		Бродский		12.05.76	
Утв.		Шкурский			

Лит.	Масса	Масштаб
И	0,22	1:1
Лист:	Листов: 1	

ЦНИИ промзданий

Формат А1

Формат	Зона	Поз.	Обозначение	Наименование	Кол.	Примечание
				Документация		
11			ПВМ 10К 01.08.000 СБ	Сборочный чертеж		
				Стандартные изделия		
		1		Болт М16×55 58 019 ГОСТ 7798-70	1	
				Материалы		
		2		Резина марки 1847 МРТУ 38-5-204-65	1	

Справ. №

				ПВМ 10К 01.08.000	
Изм.	Лист	N докум.	Подп.	Дата	
Разраб.		Быков			Амортизатор
Пров.		Кошелев			
Т.контр.		Кошелев			
Н.контр.		Бродский		12.05.76	
Утв.		Шкурский			

Лит.	Лист	Листов
И		1

ЦНИИ промзданий

Инв. N подл. | Подп. и дата | Взам. инв. N | Инв. N дубл. | Подп. и дата

Серия 1.494-22 Выпуск 10

ПВМ 10К.01.09.000СБ

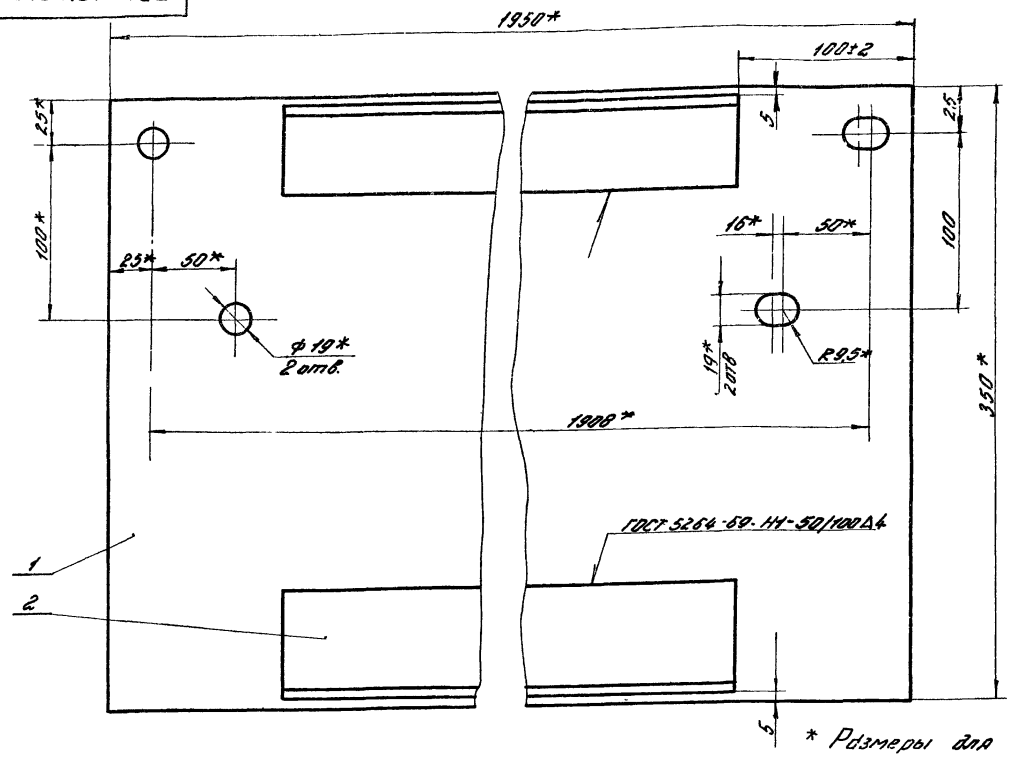

* Размеры для справок.

Изм.	Лист	N докум	Подп	Дата	ПВМ 10К.01.09.000СБ	Лит.	Масса	Масшт.
Разраб.		Карпушина			Перегородка	И	43,5	1:2
Пров.		Кошелев			Сборочный чертеж	Лист:	Листов: 1	
Т.контр.		Кошелев				ЦНИИ промзданий		
Н.контр.		Бродский		12.05.76				
Утв		Кошелев						

Формат 12

			Обозначение	Наименование		Примечание
				Документация		
12			ПВМ 10К.01.09.000СБ	Сборочный чертеж		
				Детали		
11		1	ПВМ 10К.01.09.001	Лист	1	
Б4		2	ПВМ 10К.01.09.002	Уголок		
				Уголок $\frac{Б\ 63\times63\times5\ ГОСТ\ 8509-72}{Ст.3\ ГОСТ\ 535-58}$		
				L=1750 Вт - ∇1	2	8,4 кг.

Справ. N

Изм.	Лист	N докум.	Подп	Дата	ПВМ 10К 01.09.000	Лит.	Лист	Листов
Разраб.		Карпушина			Перегородка	И		1
Пров.		Кошелев				ЦНИИ промзданий		
Н.контр.		Бродский		12.05.76				
Утв		Кошелев						

Формат 11

ПВМ 10К.01.09.001

∇3 (∇)

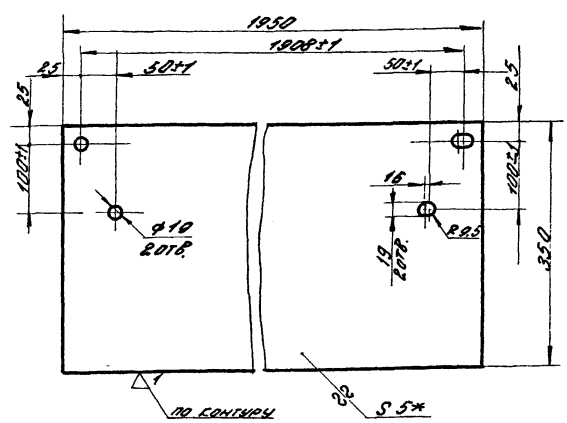

1. * Размер для справок
2. Неуказанные предельные отклонения размеров: отверстий - по A_1; валов - по B_1; остальных - по CM_1.

Изм.	Лист	N докум	Подп	Дата	ПВМ 10К.01.09.001	Лит.	Масса	Масшт
Разраб.		Карпушина			Лист	И	26,7	1:5
Пров.		Кошелев				Лист	Листов: 1	
Т.контр.		Кошелев						
Н.контр.		Бродский		12.05.76	Лист $\frac{5\ ГОСТ\ 5681-57}{Ст\ 3\ ГОСТ\ 14637-69}$	ЦНИИ промзданий		
Утв		Кошелев						

Формат 11

ПВМ 10К.01.10.000СБ

Серия 1.494-22 выпуск 10

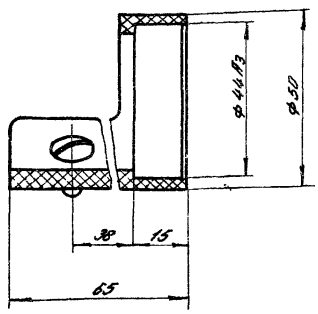

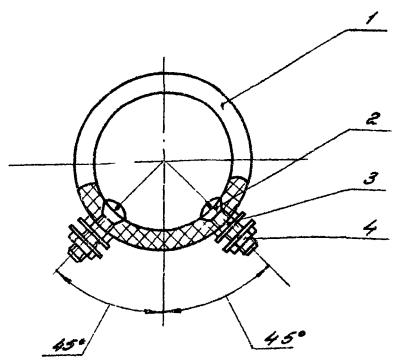

Размеры для справок

Изм.	Лист	N докум.	Подп.	Дата
Разраб.		Кошелев		
Пров.		Шкурский		
Т.контр.		Кошелев		
Н.контр.		Бродский		12.05.76
Утв.		Шкурский		

ПВМ 10К 01.10.000СБ

Лодчик верхнего уровня

Сборочный чертеж

Лит.	Масса	Масшт.
И	0,063	1:1
Лист:	Листов: 1	

ЦНИИ промзданий

Формат А2

Обозначение		Наименование	Кол.	Примеч.
		Документация		
12		ПВМ 10К.01.10.000СБ Сборочный чертеж		
		Детали		
11	1	ПВМ 10К.01.10.001 Втулка	1	
		Стандартные изделия		
	2	Винт М5×16.32 ГОСТ 17474-72	2	
	3	Гайка М5.32 ГОСТ 5915-70	4	
	4	Шайба 5.32 ГОСТ 11371-68	4	

Изм.	Лист	N докум.	Подп.	Дата
Разраб.		Корольчик		
Пров.		Шкурский		
Н.контр.		Бродский		12.05.76
Утв.		Шкурский		

ПВМ 10К.01.10.000

Лодчик верхнего уровня

Лит.	Лист.	Листов
	1	1

ЦНИИ промзданий

Формат А4

ПВМ 10К.01.10.001

▽4(▽)

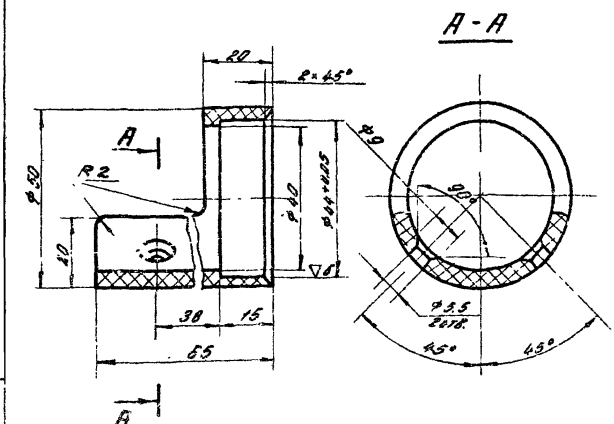

Неуказанные предельные отклонения размеров: отверстий - по A_7, валов - по B_7, остальных - по $\pm\frac{IT}{2}$.

Изм.	Лист	N докум.	Подп.	Дата
Разраб.		Кошелев		
Пров.		Шкурский		
Т.контр.		Кошелев		
Н.контр.		Бродский		12.05.76
Утв.		Шкурский		

ПВМ 10К.01.10.001

Втулка

Лит.	Масса	Масшт.
А	0,05	1:1
Лист	Листов	

Ф-4, сорт 1 ГОСТ 10007-72

ЦНИИ промзданий

Формат А4

ПВМ 10К.01.11.000 СБ

Серия 1.494-22 Выпуск 10

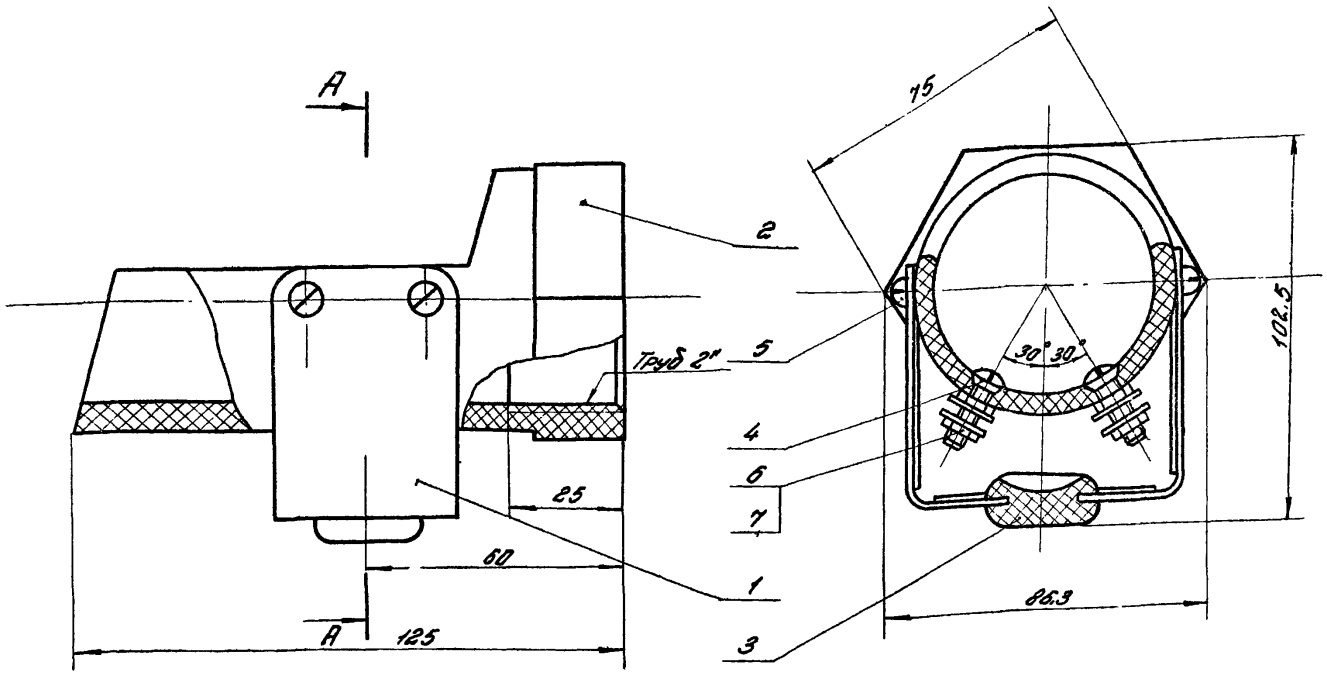

Размеры для справок.

Изм.	Лист	N докум.	Подп.	Дата
Разраб		Кошелев		
Пров		Шкурский		
Т. контр.		Кошелев		
Н. контр.		Бродский		12.05.75
Утв.		Шкурский		

ПВМ.10К.01.11.000 СБ

Датчик нижнего уровня

Сборочный чертеж

Лит.	Масса	Масштаб
И	0,39	1:1
Лист:	Листов: 1	

ЦНИИ промзданий

Формат 12

Формат	Зона	Поз.	Обозначение	Наименование	Кол.	Примеч.
				Документация		
12			ПВМ 10К.01.11.000 СБ	Сборочный чертеж		
				Детали		
12		1	ПВМ 10К.01.11.001	Короб	1	
12		2	ПВМ 10К.01.11.002	Труба	1	
11		3	ПВМ 10К.01.11.003	Фисташка	1	
				Стандартные изделия		
		4		Винт М5×16.32 ГОСТ 17474-72	2	
		5		Винт М5×6.32 ГОСТ 17473-72	4	
		6		Гайка М5.32 ГОСТ 5916-70	4	
		7		Шайба 5.32 ГОСТ 11371-68	4	

Изм.	Лист	N докум.	Подп.	Дата
Разраб		Корпушина		
Пров		Шкурский		
Н. контр.		Бродский		12.05.75
Утв.		Шкурский		

ПВМ10К.01.11.000

Датчик нижнего уровня

Лит.	Лист	Листов
И		1

ЦНИИ промзданий

Формат: 11

Серия 1.494-22 Выпуск 10

ПВМ 10К 01.11.001

▽1(▽)

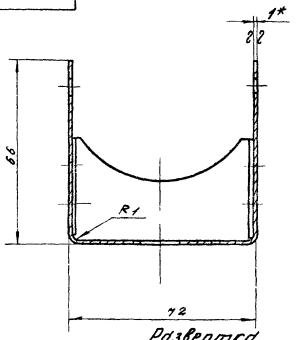

Развертка
М 1:2

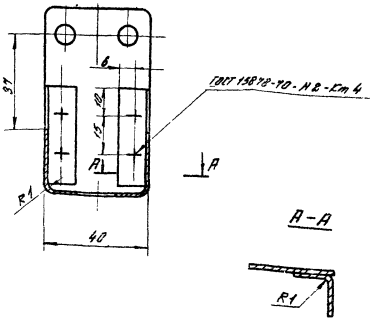

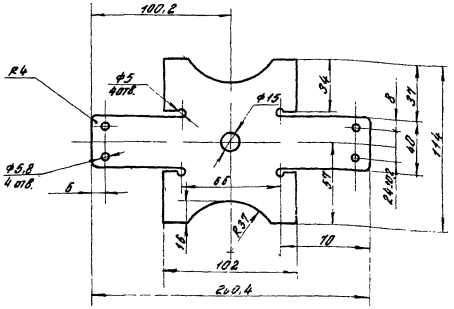

1.* Размер для справок
2. Неуказанные предельные отклонения размеров отверстий - по А7; валов - по В7; остальных - по СМ7

Изм	Лист	N докум	Подп	Дата	ПВМ 10К. 01. 11. 001.	Лит.	Масса	Масш.
Разраб	Карпушина				Короб	И	0,1	1:1
Пров	Кошелев					Лист	Листов: 1	
Т. контр	Кошелев							
Н. контр	Бродский				Лист В10 ГОСТ 3680-97	ЦНИИ промзданий		
Утв	Шкурский				3-III Ст.3 ГОСТ 16523-70			

Формат: 12

ПВМ 10К. 01.11.002

▽4

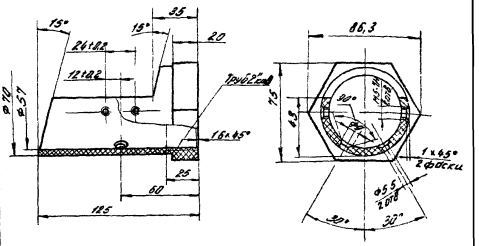

Неуказанные предельные отклонения размеров отверстий - по А7, валов - по В7, остальных - по СМ7

Изм	Лист	N докум	Подп	Дата	ПВМ 10К 01. 11. 002	Лит	Масса	Масш
Разраб	Карпушина				Труба	И	0,26	1:2
Пров	Кошелев					Лист	Листов: 1	
Т. контр	Кошелев				Ф4, спрпт 1 ГОСТ 10007-72	ЦНИИ промзданий		
Н. контр	Бродский							
Утв	Шкурский							

Формат 11

ПВМ 10К. 01.11.003

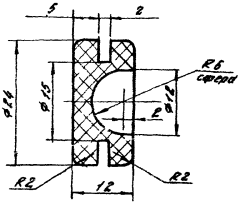

Изм	Лист	N докум	Подп	Дата	ПВМ 10К. 01. 11. 003	Лит	Масса	Масш
Разраб	Карпушина				Фисташка	И	0,01	2:1
Пров	Кошелев					Лист	Листов: 1	
Т. контр	Кошелев				Резина марки 3311 МРТУ 38-5-204-65	ЦНИИ промзданий		
Н. контр	Бродский							
Утв	Шкурский							

ПВМ 10К.01.12.002

▽3 (▽)

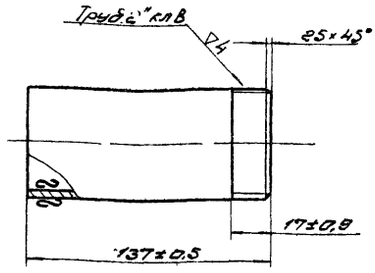

Изм.	Лист	№ докум.	Подп.	Дата
Разраб.	Быков			
Пров.	Кошелев			
Т.контр.	Кошелев			
Н.контр.	Бровский			12.05.76
Утв.	Кошелев			

ПВМ 10К.01.12.002

Труба

Лит	Масса	М-б
И	0.33	1:2
Лист	Листов 1	

Труба 50 ГОСТ 3262-62

ЦНИИЦ промзданий

Формат А1

Формат	Зона	Поз.	Обозначение	Наименование	Кол.	Примечание
				Документация		
11			ПВМ 10К.01.12.000СБ	Сборочный чертеж		
				Детали		
11		1	ПВМ 10К.01.12.001	Конус		
64		2	ПВМ 10К.01.12.002	Труба		

ПВМ 10К.01.12.000

Изм.	Лист	№ докум.	Подп.	Дата
Разраб.	Быков			
Пров.	Кошелев			
Н.контр.	Бровский			12.05.76
Утв.	Шкурский			

Воронка

Лит	Лист	Листов
И		1

ЦНИИЦ промзданий

Формат А1

ПВМ 10К.01.12.000 СБ

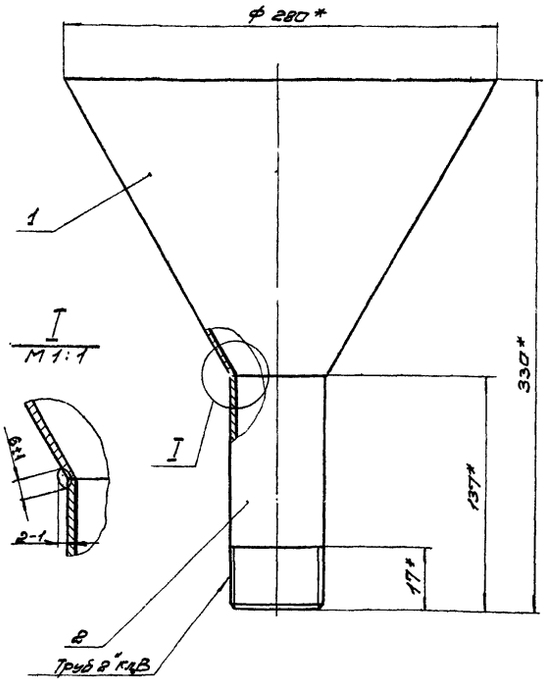

1* Размеры для справок.
2. Сварку производить герметичным швом по ГОСТ 5264-69 по периметру прилегания деталей.

Изм.	Лист	№ докум.	Подп.	Дата
Разраб.	Быков			
Пров.	Кошелев			
Т.контр.	Кошелев			
Н.контр.	Бровский			12.05.76
Утв.	Шкурский			

ПВМ 10К.01.12.000 СБ

Воронка
Сборочный чертеж

Лит	Масса	М-б
И	2.24	1:2
Лист	Листов 1	

ЦНИИЦ промзданий

Формат А1

ПВМ 10К.01.12.001

▽3

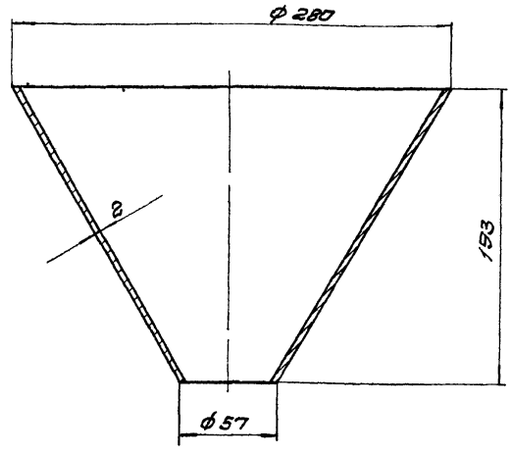

1. Предельные отклонения размеров балов - по В7.
2. Конус допускается изготовить из листа В 2.0 ГОСТ 3880-57 / 3-III Ст.3 ГОСТ 16523-70; стыки листа варить сплошным герметичным швом. Сборной шов зачистить заподлицо.

Изм.	Лист	№ докум.	Подп.	Дата
Разраб.	Быков			
Пров.	Кошелев			
Т.контр.	Кошелев			
Н.контр.	Бровский			12.05.76
Утв.	Шкурский			

ПВМ 10К.01.12.001.

Конус

Лит	Масса	М-б
И	1.57	1:2
Лист	Листов 1	

Сталь ст. 3 ГОСТ 380-71

ЦНИИЦ промзданий

Формат А1

ПВМ 10К.02.00.001

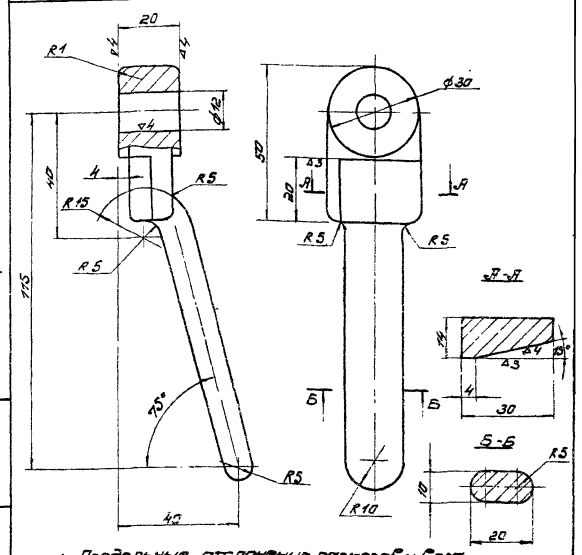

1. Предельные отклонения размеров и без отливки по II кл. ГОСТ 1855-55, отклонения размеров механически обрабатываемых поверхностей: отверстий – по В7; валов – по В7; остальных – по СМ7.
2. Покрытие: гр. ГФ-020, эм. ПФ-133, серый. ГОСТ

Изм.	Лист	№ докум.	Подп.	Дата	
Разраб.		Бурмаков			
Пров.		Кошелев			
Н. контр.		Кошелев			
Т. контр.		Бродский			
Утв.		Жуковский			

ПВМ 10К.02.00.001

Ручка левая

Сч 15-32 ГОСТ 1412-70

Лит.	Масса	М-б
И	0,49	1:1
Лист	Листов 1	

ЦНИИ промзданий

Формат 11

ПВМ 10К.02.00.002

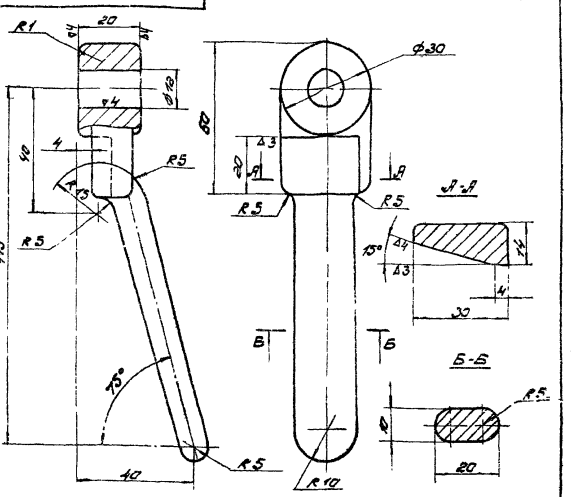

1. Предельные отклонения размеров и без отливки по II кл. ГОСТ 1855-55, отклонения размеров механически обрабатываемых поверхностей: отверстий – по В7; валов – по В7; остальных – по СМ7.
2. Покрытие: гр. ГФ-020, эм. ПФ-133, серый. ГОСТ

Изм.	Лист	№ докум.	Подп.	Дата	
Разраб.		Бурмаков			
Пров.		Кошелев			
Т. контр.		Кошелев			
Н. контр.		Болотский			
Утв.		Жуковский			

ПВМ 10К.02.00.002

Ручка правая

Сч. 15-32 ГОСТ 1412-70

Лит.	Масса	М-б
И	0,49	1:1
Лист	Листов 1	

ЦНИИ промзданий

Формат 11

ПВМ 10К 02 01009

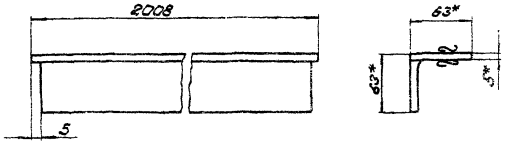

1.* Размеры для справок.
2. Предельные отклонения размеров валов – по В7, остальные – по СМ7.

Изм.	Лист	№ докум.	Подп.	Дата	
Разраб.		Бурмаков			
Пров.		Кошелев			
Т. контр.		Кошелев			
Н. контр.		Бродский			
Утв.		Кошелев			

ПВМ 10К.02.01.008

Уголок

Уголок Б 63×63×5 ГОСТ 5809-75/ Ст 3 ГОСТ 535-58

Лит.	Масса	М-б
И	9,5	1:2
Лист	Листов 1	

ЦНИИ промзданий

Формат 11

ПВМ 10К 02 01012

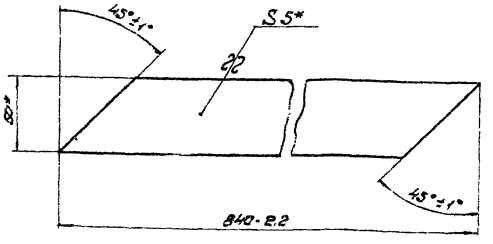

* Размеры для справок

Изм.	Лист	№ докум.	Подп.	Дата	
Разраб.		Бурмаков			
Пров.		Кошелев			
Т. контр.		Кошелев			
Н. контр.		Болотский			
Утв.		Жуковский			

ПВМ 10К.02.01.012

Ребро

Полоса 5×50 ГОСТ 103-57 / Ст 3 ГОСТ 535-58

Лит.	Масса	М-б
И	16	1:2
Лист	Листов 1	

ЦНИИ промзданий

Формат 11

ПВМ10К.02.01.016

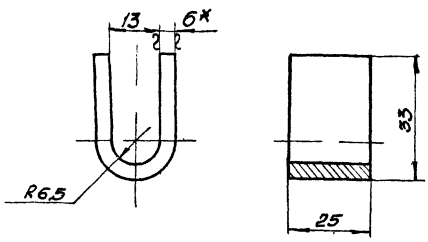

1* Размер для справок
2. Предельные отклонения размеров:
отверстий - по A7; валов - по B7.

Изм.	Лист	N докум.	Подп.	Дата	
Разраб.		Петрова			ПВМ10К.02.01.016
Пров.		Кошелев			Проушина
Т.контр.		Кошелев			Лит. И; Масса 0,083; Масш. 1:1
Н.контр.		Бродский			Лист; Листов: 1
Утв.		Кошелев			Лист 6 ГОСТ 5681-57; Ст3 ГОСТ 14637-69; ЦНИИ промздания

Инв. № подл. | Подп. и дата | Взам. инв. № | Инв. № дубл. | Подп. и дата

Формат А1

ПВМ10К.02.01.020

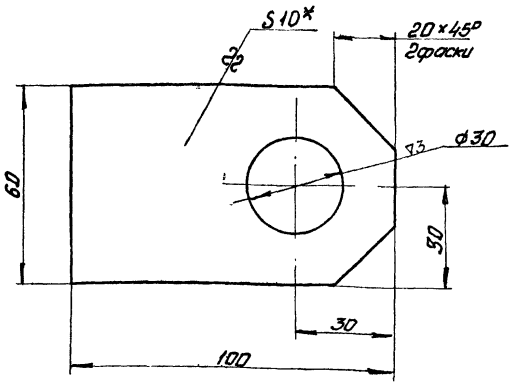

1* Размер для справок
2. Предельные отклонения размеров:
отверстий - по A7; валов - по B7;
остальных - по CM7.

Изм.	Лист	N докум.	Подп.	Дата	
Разраб.		Петрова			ПВМ10К.02.01.020
Пров.		Корпушина			Ушко
Т.контр.		Кошелев			Лит. И; Масса 0,38; Масш. 1:1
Н.контр.		Бродский			Лист; Листов: 1
Утв.		Кошелев			Лист 10 ГОСТ 5681-57; Ст3 ГОСТ 14637-69; ЦНИИ промздания

Инв. № подл. | Подп. и дата | Взам. инв. № | Инв. № дубл. | Подп. и дата

Формат А1

ПВМ10К.02.02.000СБ

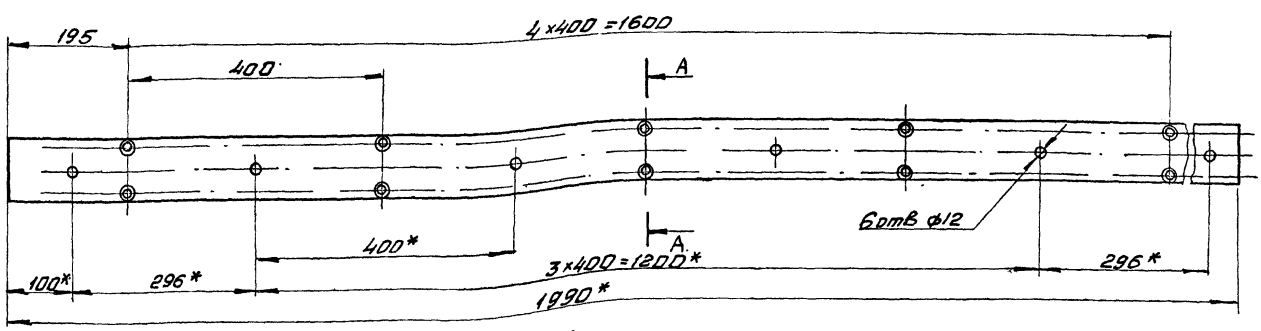

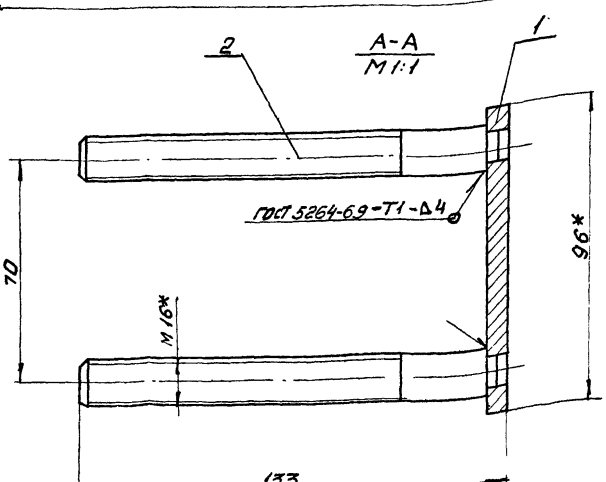

1* Размеры для справок
2. Предельные отклонения размеров:
валов - по B7; остальных - по CM7
3. Покрытие: сурик свинцовый марки 4 на натуральной олифе, кроме резьбы.

Изм.	Лист	N докум.	Подп.	Дата	
Разраб.		Петрова			ПВМ10К.02.02.000СБ
Пров.		Кошелев			Упор каплеотбойника сборочный чертеж
Т.контр.		Кошелев			Лит. И; Масса 10,9; Масш. 1:5
Н.контр.		Бродский			Лист; Листов: 1
Утв.		Кошелев			ЦНИИ промздания

Инв. № подл. | Подп. и дата | Взам. инв. № | Инв. № дубл. | Подп. и дата

Формат А2

Серия 1494-22 выпуск 10.

4

Формат	Зона	Поз.	Обозначение	Наименование	Кол.	Примечание
				Документация		
12			ПВМ 10К 02 02 000 СБ	Сборочный чертеж		
				Детали		
11		1	ПВМ 10К.02.02.001	Полоса	1	
11		2	ПВМ 10К.02.02.002	Болт специальный	10	
				Материалы		
				Сурик свинцовый марки 4 ГОСТ 19151-73		
				Олифа натуральная ГОСТ 7931-56		

ПВМ 10К.02.02.000

Изм.	Лист	N докум.	Подп.	Дата
Разраб.	Быков			
Провер.	Кошелев			
Н. контр.	Бродский			12.05.75
Утв.	Шкурский			

Упор коплеотбойника

Лит	Лист	Листов
И		1

ЦНИИ промзданий

Формат 11

ПВМ 10К.02.02.001

45

▽3 (▽)

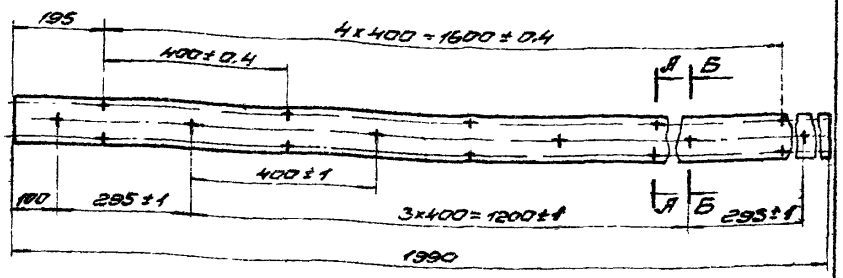

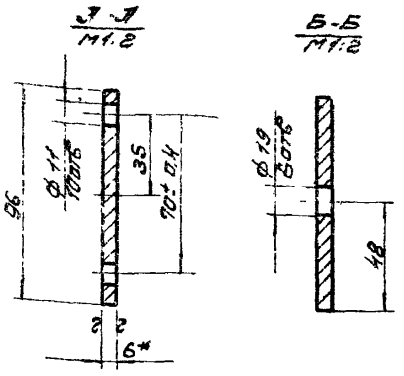

1* Размер для справок

2. Предельные отклонения размеров:
отверстий – по А7;
валов – по В7;
остальных – по СМ7

ПВМ 10К.02.02.001

Изм.	Лист	N докум.	Подп.	Дата
Разраб.	Быков			
Провер.	Кошелев			
Т. контр.	Кошелев			
Н. контр.	Бродский			12.05.75
Утв.	Шкурский			

Полоса

Лит	Масса	М-б
И	8.9	1:10

Лист 6 ГОСТ 5681-57 / Ст.3 ГОСТ 14637-69

Лист | Листов 1

ЦНИИ промзданий

Формат 11

ПВМ 10К.02.02.002

▽3 (▽)

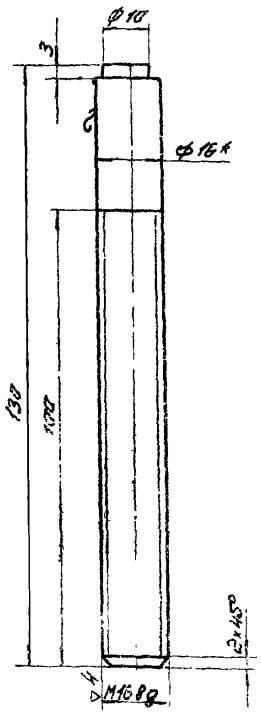

1* Размер для справок

2. Предельные отклонения размеров валов – по В7, остальных – по СМ7.

ПВМ 10К.02.02.002

Изм.	Лист	N докум.	Подп.	Дата
Разраб.	Быков			
Провер.	Кошелев			
Т. контр.	Кошелев			
Н. контр.	Бродский			12.05.75
Утв.	Шкурский			

Болт специальный

Лит	Масса	М-б
И	0.2	1:1

Лист | Листов 1

Круг. В16 ГОСТ 2590-71 / Ст.3 ГОСТ 535-58

ЦНИИ промзданий

3

Формат	Зона	Поз.	Обозначение	Наименование	Кол.	Примечание
				Документация		
12			ПВМ 10К.02.03.000.СБ	Сборочный чертеж		
				Детали		
11		1	ПВМ 10К.02.03.001	Лист	1	
11		2	ПВМ 10К.02.03.002	Ребро	5	
				Материалы		
				Сурик свинцовый марки 4 ГОСТ 19151-73		
				Олифа натуральная ГОСТ 7931-56		

ПВМ.10К.02.03.000

Изм.	Лист	N докум.	Подп.	Дата
Разраб.	Быков			
Провер.	Кошелев			
Н. контр.	Бродский			12.05.75
Утв.	Шкурский			

Коплеотбойник

Лит	Лист	Листов
1		1

ЦНИИ промзданий

Серия 1.494-22 Выпуск 10

ПВМ 10К.02.03.000.СБ

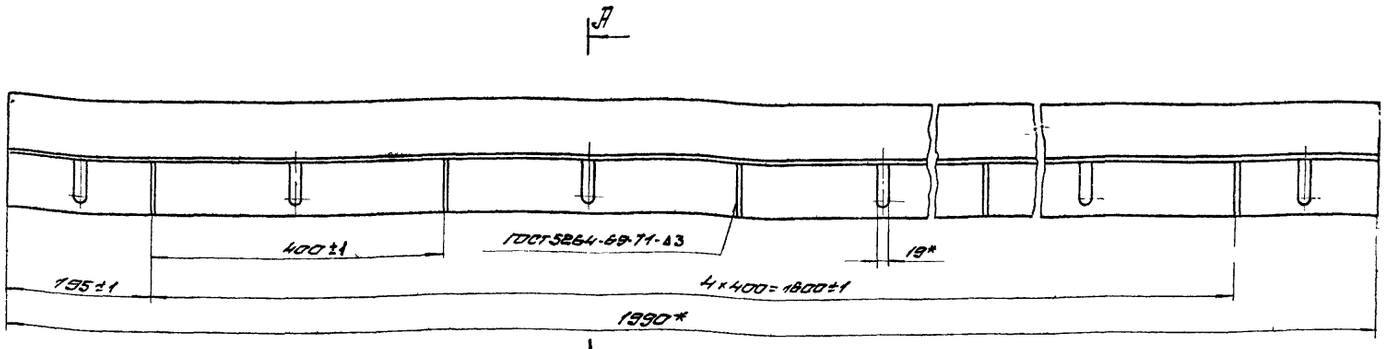

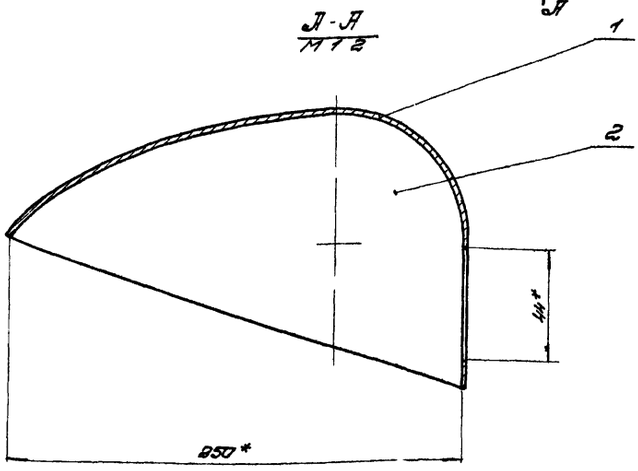

1.* Размеры для справок.

2. Покрытие: сурик свинцовый марки 4 на натуральной олифе

Изм	Лист	№ докум.	Подп.	Дата	ПВМ 10К.02.03.000 СБ	Лит.	Масса	М-б
Разраб.		Карпушина			Каплеотбойник. Сборочный чертеж.	И	13.25	1:5
Пров.		Кошелев				Лист	Листов 1	
Т.контр.		Кошелев						
Н.контр.		Бродский		12.05.75		ЦНИИ промзданий		
Утв.		Шкурский						

Формат 12

Инв.№ подл. | Подп. и дата | Взам.инв.№ | Инв.№ дубл. | Подп. и дата

ПВМ 10К.02.03.001

Δ2(Δ)

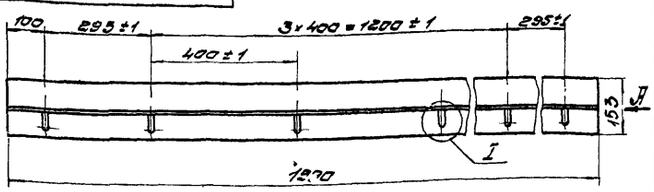

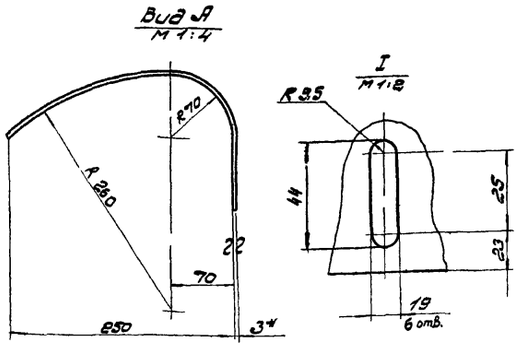

1* Размер для справок.

2. Длина развертки – 395 мм

3. Неуказанные предельные отклонения размеров:
отверстий – по А7;
валов – по В7;
остальных – по СМ7

Изм	Лист	№ докум.	Подп.	Дата	ПВМ 10С.02.03.001	Лит.	Масса	М-б
Разраб.		Карпушина			Лист	И	11,1	1:10
Пров.		Кошелев				Лист	Листов 1	
Т.контр.		Кошелев						
Н.контр.		Бродский		12.05.75	Лист В3.0 ГОСТ 3680-57 / 3-Д ст 3 ГОСТ 16523-70	ЦНИИ промзданий		
Утв.		Шкурский						

Формат 11

Инв.№ подл. | Подп. и дата | Взам.инв.№ | Инв.№ дубл. | Подп. и дата

ПВМ 10К.02.03.002

Δ2(Δ)

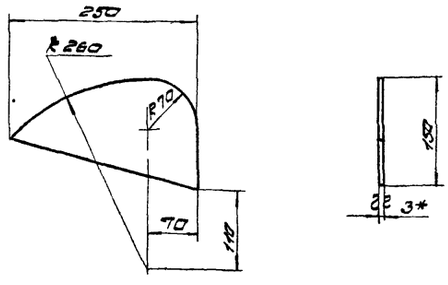

1.* Размер для справок

2. Предельные отклонения размеров
валов – по В7; остальных – по СМ7

Изм	Лист	№ докум.	Подп.	Дата	ПВМ 10К.02.03.002	Лит.	Масса	М-б
Разраб.		Быков			Ребро	И	0,43	1:5
Провер.		Кошелев				Лист	Листов 1	
Т.контр.		Кошелев						
Н.контр.		Бродский		12.05.75	Лист В3.0 ГОСТ 3680-57 / 3-Д ст 3 ГОСТ 16523-70	ЦНИИ промзданий		
Утв.		Шкурский						

Формат 11

ПВМ 10К 02.04.000СБ.

Серия 1.494-22 Выпуск 10

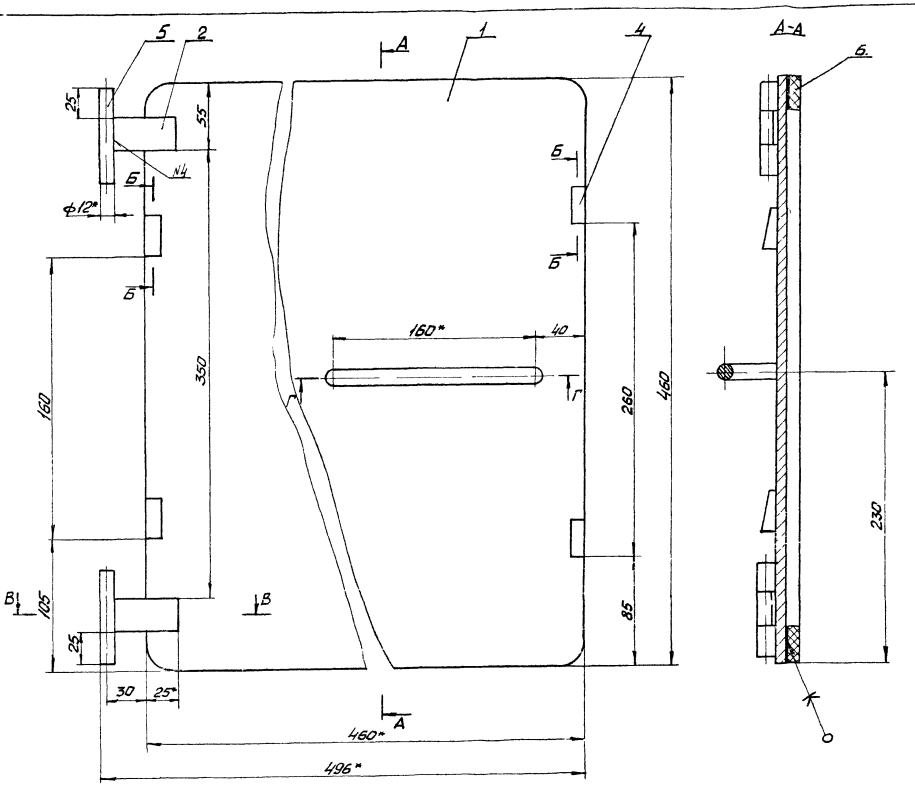

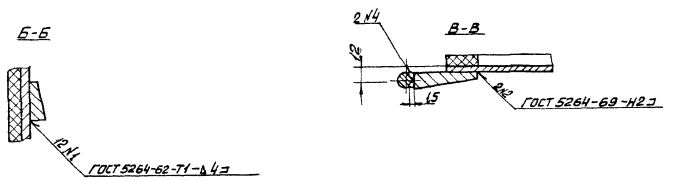

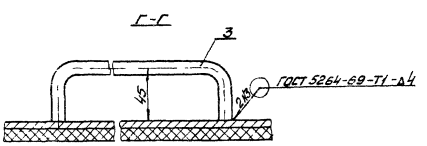

1* Размеры для справок

2. Предельные отклонения размеров: отверстий – по A_7, остальных – по $Cм_7$.

3. Деталь поз. 6. клеить к детали поз. 1 клеем 88-Н МРТУ 38-5-880-66

					ПВМ 10К 02.04.000СБ.			
Изм.	Лист	№ докум.	Подп.	Дата	Дверка Сборочный чертеж	Лит.	Масса	М-5
Разраб.		Кузьмичева				И	13,8	1:2
Пров.		Сергеев				Лист	Листов 1	
Н. контр.		Сергеев				Цнии промзданий		
Утв.		Нефелов						

Инв. № подл. | Подп. и дата | Взам. инв. № | Инв. № дубл. | Подпись и дата

Серия 1.494-22 Выпуск 10

Спецификация

Формат	Зона	Поз.	Обозначение	Наименование	Кол.	Примечание
				Документация		
22			ПВМ10К.02.04.000СБ	Сборочный чертеж		
				Детали		
11		1	ПВМ10К.02.04.001	Крышка	1	
11		2	ПВМ10К.02.04.002	Планка	2	
11		3	ПВМ10К.02.04.003	Ручка	1	
11		4	ПВМ10К.02.04.004	Клин	4	
54		5	ПВМ10К.02.04.005	Ось		
				Круг В12 ГОСТ 2590-71 / Ст3 ГОСТ 535-58		
				L = 75В7 - ∇1	2	0,07кг
11		6	ПВМ10К.02.04.006	Прокладка	1	
				Материалы		
				Клей 88-Н МРТУ 38-5-880-66		
				Грунт Гф 020 ГОСТ 4056-62		
				Эмаль ПФ-133 серая ГОСТ 926-63		
				Сурик свинцовый марки 4 ГОСТ 19151-73		
				Олифа натуральная ГОСТ 7931-56		

ПВМ 10К.02.04.000

Дверка

Изм.	Лист	№ докум.	Подп.	Дата
Разраб.	Карпушина			
Пров.	Кошелев			
Н.контр.	Бродский			12.05.75
Утв.	Шкурский			

Лит.	Лист	Листов
И		1

ЦНИИ промзданий

Формат 11

ПВМ 10К.02.04.001

∇2 (∇)

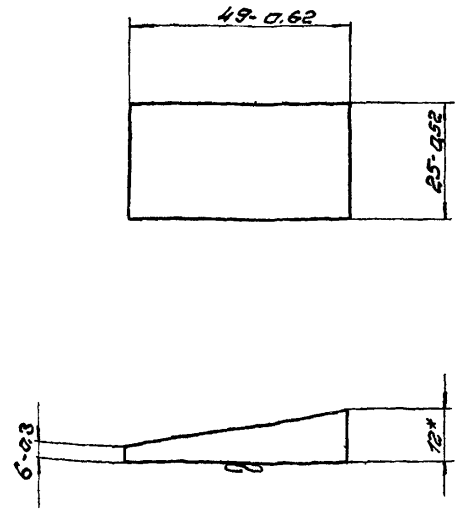

* Размер для справок

ПВМ 10К 02 04 002

Планка

Изм.	Лист	№ докум.	Подп.	Дата
Разраб.	Быков			
Провер.	Кошелев			
Т.контр.	Кошелев			
Н.контр.	Бродский			12.05.75
Утв.	Кошелев			

Лит.	Масса	М-б
И	0,07	1:1

Лист 12 ГОСТ 5661-57 / Ст3 ГОСТ 14637-69

Лист | Листов 1

ЦНИИ промзданий

Формат 11

ПВМ 10К.02.04.001

∇3 (∇)

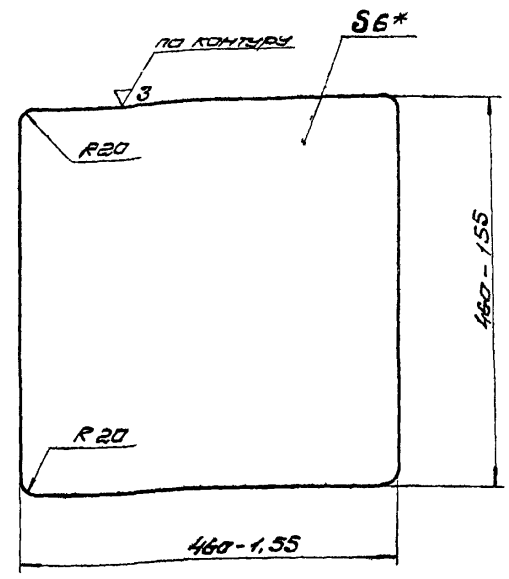

* Размер для справок

ПВМ 10К 02 04 001

Крышка

Изм.	Лист	№ докум.	Подп.	Дата
Разраб.	Быков			
Провер.	Кошелев			
Т.контр.	Кошелев			
Н.контр.	Бродский			12.05.75
Утв.	Кошелев			

Лит.	Масса	М-б
И	10,0	1:5

Лист 6 ГОСТ 5681-57 / Ст3 ГОСТ 14637-69

Лист | Листов 1

ЦНИИ промзданий

Формат 11

ПВМ 10К.02.04.003

∇3 (∇)

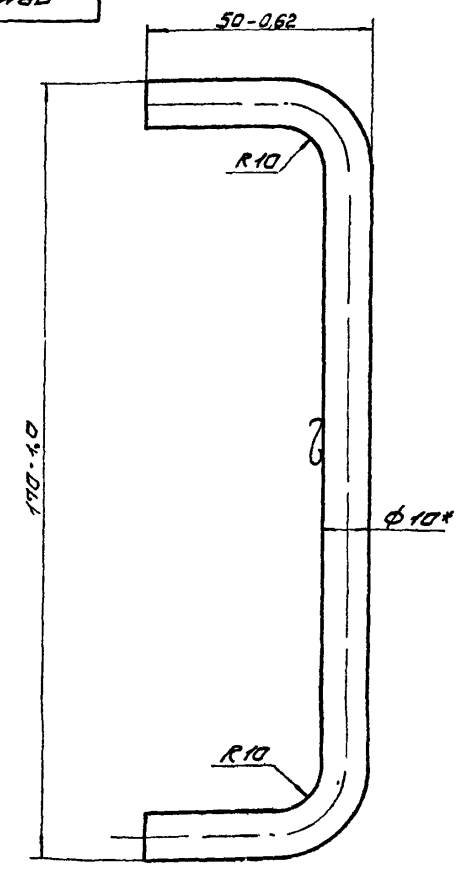

1 Длина развертки L = 237мм

2* Размер для справок

ПВМ 10К 02 04 003

Ручка

Изм.	Лист	№ докум.	Подп.	Дата
Разраб.	Карпушина			
Провер.	Кошелев			
Т.контр.	Кошелев			
Н.контр.	Бродский			12.05.75
Утв.	Кошелев			

Лит.	Масса	М-б
И	0,15	1:1

Круг В10 ГОСТ 2590-71 / Ст3 ГОСТ 535-58

Лист | Листов 1

ЦНИИ промзданий

Формат 11

Серия 1.494-22 Выпуск 10

ПВМ 10К.02.04.004

▽3 (▽)

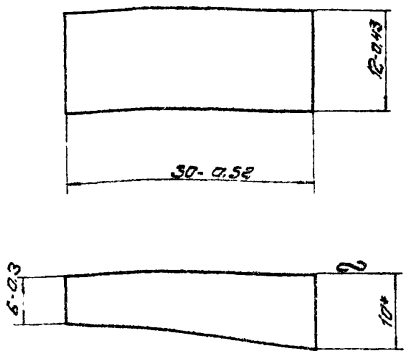

* Размер для справок

Изм	Лист	№ докум	Подп	Дата
Разраб	Карпушина			
Провер	Кошелев			
Т.контр	Кошелев			
Н.контр	Бродский			12.05.75
Утв	Шкурский			

ПВМ 10К.02.04.004

Клин

Лит	Масса	М-б
И	0,024	2:1

Лист | Листов 1

Лист 10 ГОСТ 5681-57 / Ст 3 ГОСТ 14637-69

ЦНИИ промзданий

Формат 11

ПВМ 10К.02.04.006

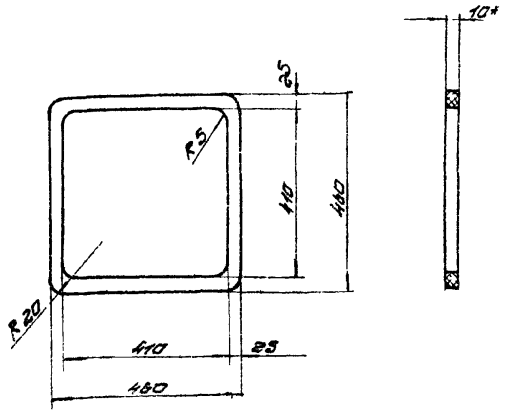

* Размер для справок

Изм	Лист	№ докум	Подп	Дата
Разраб	Бирюков			
Пров.	Кошелев			
Т.контр.	Кошелев			
Н.контр	Бродский			12.05.75
Утв	Шкурский			

ПВМ 10К.02.04.006

Прокладка

Лист	Масса	М-б
И	0,8	1:10

Лист | Листов 1

Резина - пластина 10КЩ-М ГОСТ 7338-65

ЦНИИ промзданий

Формат 11

ПВМ 10К.04.00.000СБ

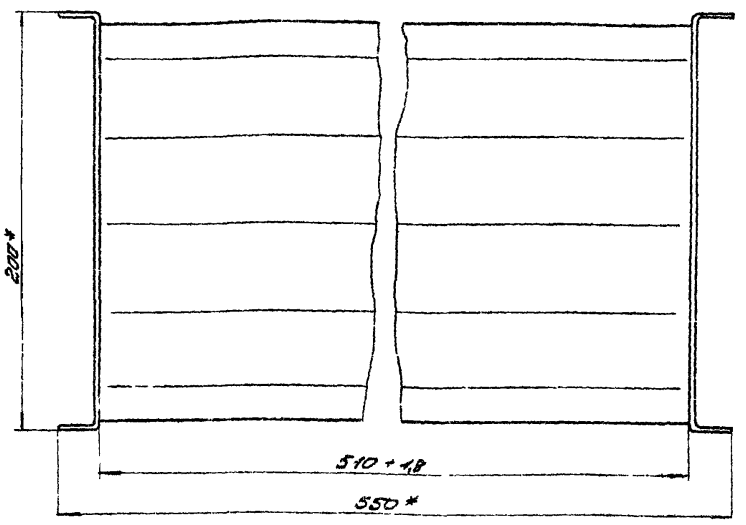

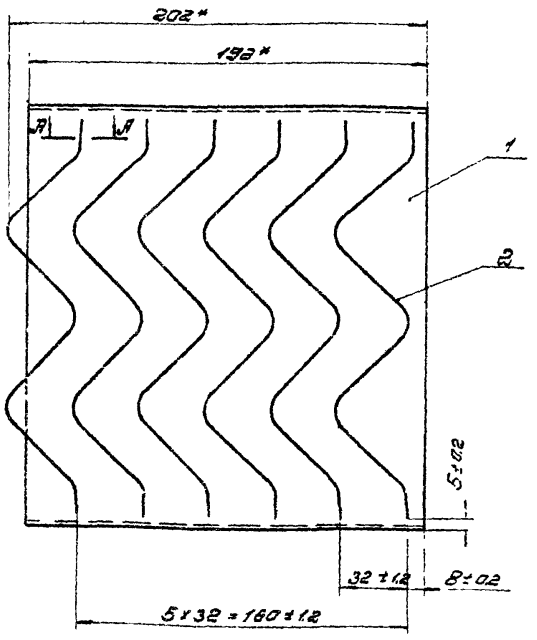

А-А
М 2:1

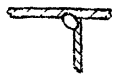

1. * Размеры для справок
2. Покрытие сурик свинцовый марки 4 на натуральной олифе
3. Пластины (поз. 2) варить к стенкам (поз. 1) газовой сваркой катетом 2мм по ~~ГОСТ 5264-69~~ ГОСТ 14471-69 по периметру прилегания деталей

Изм	Лист	№ докум	Подп	Дата
Разраб	Карпушина			
Пров	Кошелев			
Т.контр	Кошелев			
Контр	Бродский			12.05.75
Утв	Шкурский			

ПВМ 10К.04.00.000СБ

Каплеуловитель

Сборочный чертеж

Лит	Масса	М-б
И	7,5	1:2

Лист | Листов 1

ЦНИИ промзданий

Формат 22

Серия 1.494-22 Выпуск 10

Спецификация

Формат	Зона	Поз	Обозначение	Наименование	Кол.	Примечание
				Документация		
12			ПВМ 10К.04.00.000СБ	Сборочный чертеж		
				Детали		
11		1	ПВМ 10К.04.00.001	Стенка	2	
11		2	ПВМ 10К.04.00.002	Пластина	6	
				Материалы		
				Сурик свинцовый марки 4 ГОСТ 19151-73		
				Олифа натуральная ГОСТ 7931-56		

Инв.№ подл. | Подп. и дата | Взам. инв.№ | Инв.№ дубл. | Подп. и дата

Изм.	Лист	№ докум.	Подп.	Дата
Разраб.	Карпушина			
Пров.	Кошелев			
Н. контр.	Бродский			10.73
Утв.	Шкуровский			

ПВМ 10К.04.00.000

Комплектовщик

Лит.	Лист	Листов
И		1

ЦНИИЭП промзданий

Формат А4

ПВМ 10К.04.00.001

▽1(✓)

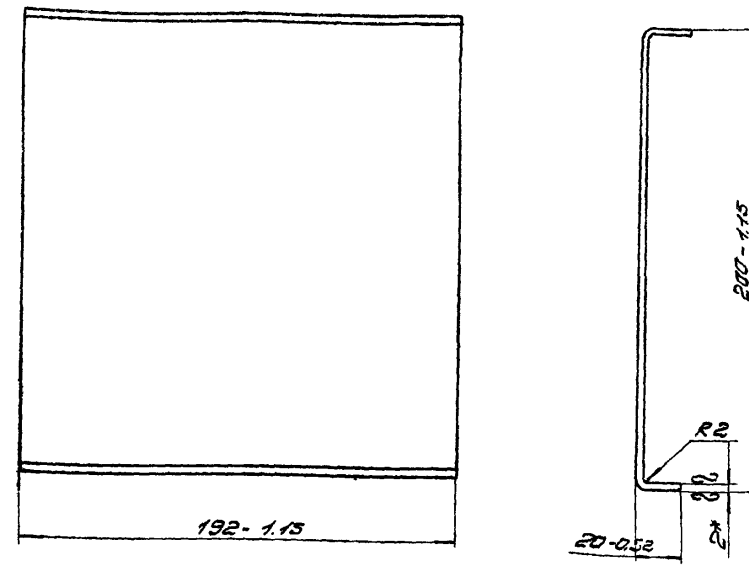

1. * Размер для справок.
2. Длина развертки 232,5 мм.

Изм.	Лист	№ докум.	Подп.	Дата
Разраб.	Карпушина			
Пров.	Кошелев			
Т.контр.	Кошелев			
Н.контр.	Бродский			10.73
Утв.	Шкуровский			

ПВМ 10К.04.00.001

Стенка

Лит.	Масса	М-б
И	0,78	1:2
Лист	Листов 1	

Лист В20 ГОСТ 3880-57 / 3-В Ст3 ГОСТ 16523-70

ЦНИИЭП промзданий

Формат А4

ПВМ 10К.04.00.002

▽1(✓)

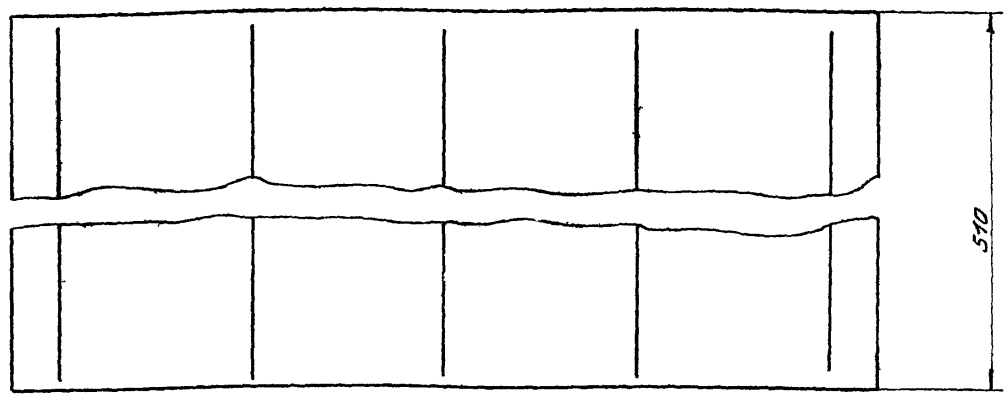

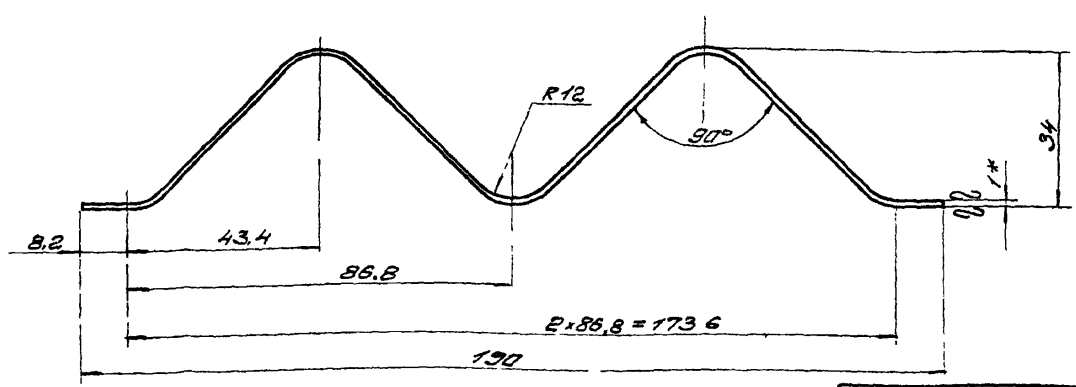

1. * Размер для справок.
2. Длина развертки 244 мм.
3. Предельные отклонения размеров: болов – по В7; остальных – по С17.

Изм.	Лист	№ докум.	Подп.	Дата
Разраб.	Карпушина			
Пров.	Шкуровский			
Т.контр.	Кошелев			
Н.контр.	Бродский			10.73
Утв.	Шкуровский			

ПВМ 10К.04.00.002

Пластина

Лит.	Масса	М-б
И	1,0	1:1
Лист	Листов 1	

Лист В10 ГОСТ 3880-57 / 3-В Ст3 ГОСТ 16523-70

ЦНИИЭП промзданий

ПВМ20К.01.01.001

∇3 (∇)

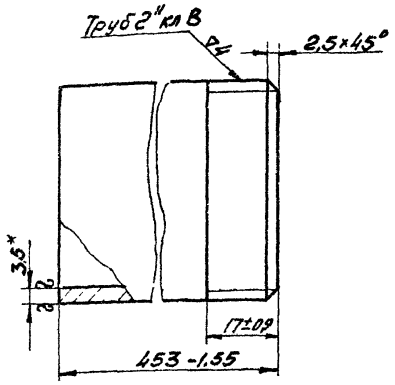

*Размер для справок.

Изм.	Лист	N докум.	Подп.	Дата	
Разраб.		Корнушина			
Пров.		Кошелев			
Т.контр.		Кошелев			
Н.контр.		Бродский			
Утв.		Кошелев			

ПВМ20К.01.01.001

Патрубок 2"

Лит.	Масса	М-б
И	2,2	1:1
Лист	Листов: 1	

Труба 50 ГОСТ 3262-62

ЦНИИ промзданий

формат 11

ПВМ20К.01.01.002

∇1 (∇)

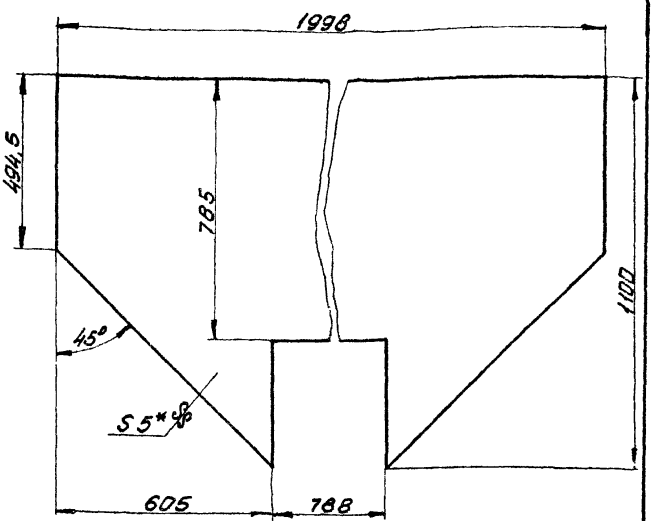

1.* Размер для справок.
2. Предельные отклонения размеров: отверстий - по А7; валов - по В7, остальных - по СМ1.

Изм.	Лист	N докум.	Подп.	Дата	
Разраб.		Быков			
Пров.		Кошелев			
Т.контр.		Кошелев			
Н.контр.		Бродский			
Утв.		Кошелев			

ПВМ20К.01.01.002

Стенка передняя

Лит	Масса	М-б
И	62	1:10
Лист	Листов: 1	

Лист 5 ГОСТ 5681-57 Ст3 ГОСТ 14637-69

ЦНИИ промзданий

формат 11

ПВМ20К.01.01.022

∇2 (∇)

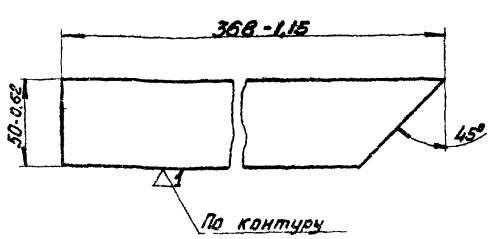

Изм.	Лист	N докум.	Подп.	Дата	
Разраб.		Сапушкина			
Пров.		Кошелев			
Т.контр.		Кошелев			
Н.контр.		Бродский			
Утв.		Кошелев			

ПВМ20К.01.01.022

Ребро

Лит.	Масса	М-б
И	0,67	1:2
Лист	Листов: 1	

Лист 10 ГОСТ 5681-57 Ст.3 ГОСТ 14637-69

ЦНИИ промзданий

формат 11

ПВМ20К.01.01.023

∇2 (∇)

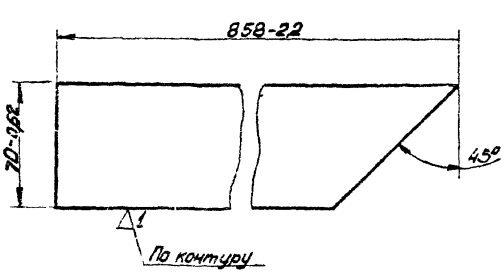

Изм.	Лист	N докум.	Подп.	Дата	
Разраб.		Сапушкина			
Пров.		Кошелев			
Т.контр.		Кошелев			
Н.контр.		Бродский			
Утв.		Кошелев			

ПВМ20К.01.01.023

Ребро

Лит	Масса	М-б
И	2,26	1:2
Лист	Листов: 1	

Лист 10 ГОСТ 5681-57 Ст.3 ГОСТ 14637-69

ЦНИИ промзданий

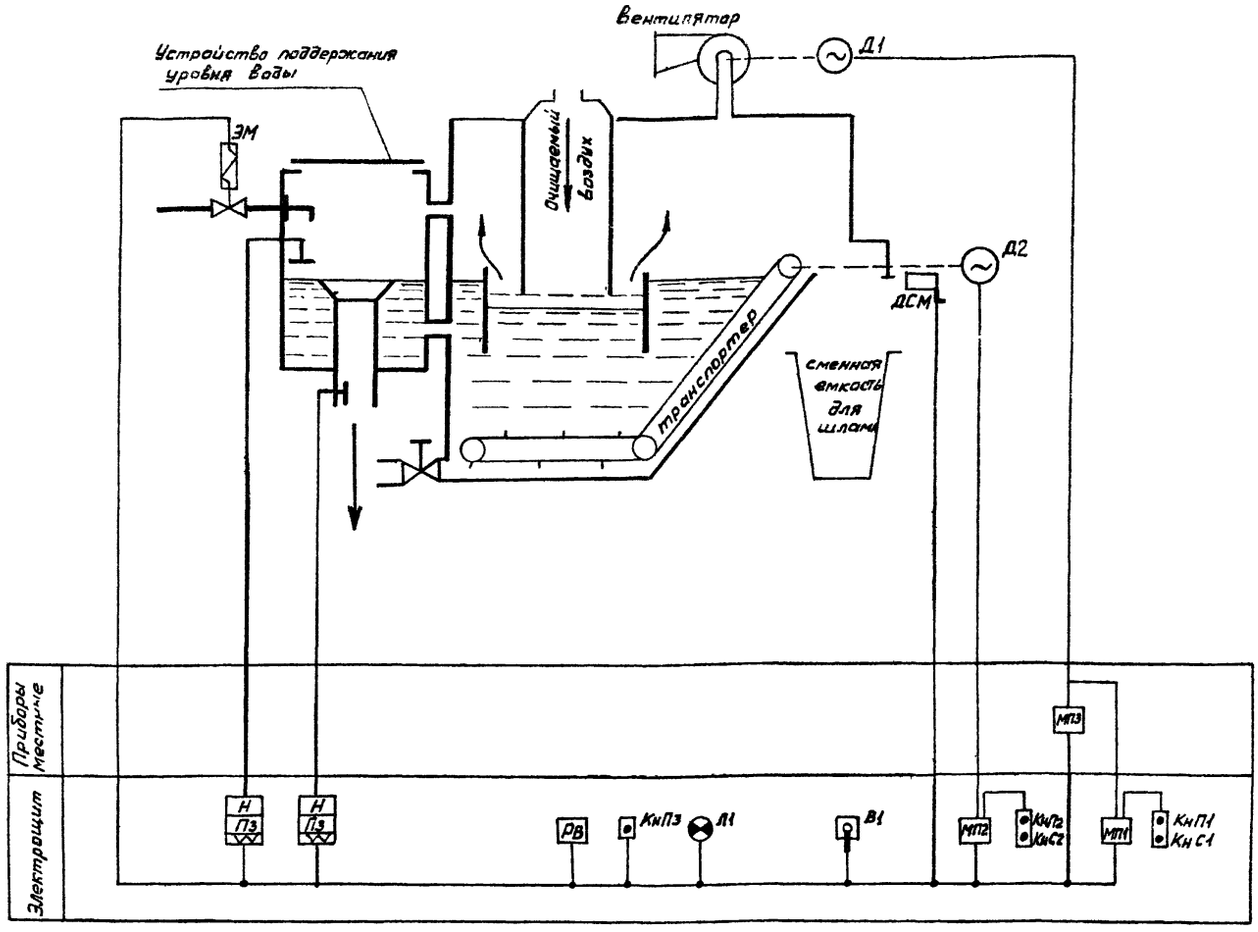

Пылеуловитель типа ПВМ предназначен для очистки воздуха, удаляемого вытяжными вентиляционными системами, от пыли мелкой и средней дисперсности. Очищаемый воздух проходя через щелевидный зазор между вертикальными стенками и поверхностью воды, заполняющей нижнюю часть корпуса пылеуловителя, резко изменяет направление и большая часть пыли улавливается смоченными стенками и водой. Уловленная пыль в виде шлама собирается в нижней части корпуса пылеуловителя, откуда с помощью конвейерного скребкового механизма шламоудаления переносится в сменную емкость. В процессе работы в корпусе пылеуловителя с помощью электромагнитного клапана ЭМ должен поддерживаться определенный уровень воды

Комплект средств автоматики, включающий электрощит, реле верхнего и нижнего уровней воды в корпусе пылеуловителя РУВ, РУН и выключатель конвейерного скребкового механизма шламоудаления обеспечивает управление пуском и остановом ПВМ, контроль работы пылеуловителя /подачи и уровня воды, состояния механизма шламоудаления/ в режиме нормальной эксплуатации, а также выполнение функций системы защиты.

Комплект средств управления предназначен для выполнения следующих функций:

1. Одновременного включения сдвоенной кнопкой "пуск" КнП3 и магнитными пускателями МП1, МП2 и МП3 электродвигателей вентилятора и скребкового механизма удаления шлама и открытия электромагнитного клапана ЭМ подачи воды,

2. Контроля подачи и уровня воды в устройстве поддержания уровня воды с помощью реле уровня РУН и РУВ, а также контроля работоспособности скребкового механизма с помощью датчика ДСМ;

3. Программного выключения электродвигателей вентилятора и скребкового механизма и закрытия клапана ЭМ, осуществляемых с помощью кнопки "СТОП" КнС1 и реле времени РВ /настройка реле РВ определяет задержку выключения электродвигателя скребкового механизма относительно выключения электродвигателя вентилятора/,

4. Аварийного автоматического выключения электродвигателя вентилятора и клапана ЭМ при срабатывании реле РУН или реле РУВ с последующим выключением электродвигателя скребкового механизма /задержка выключения электродвигателя скребкового механизма определяется настройкой реле времени РВ/;

5. Одновременного автоматического аварийного выключения электродвигателей вентилятора скребкового механизма и клапана ЭМ при срабатывании выключателя ДСМ;

6. Раздельного включения и выключения электродвигателей вентилятора и скребкового механизма во время пуско-наладочных работ осуществляемых с помощью кнопок "Пуск" КнП1, КнП2 и кнопок "СТОП" КнС1, КнС2.

Зона	Поз. обозначение	Наименование	Кол	Примечание
	РУВ, РУК	Реле уровня типа РУ-33	2	
	ЭМ	Вентиль запорный	1	
	ДСМ	Выключатель скребкового механизма	1	
	Д1	Электродвигатель вентилятора	1	
	Д2	Электродвигатель скребкового механизма	1	
	МП1	Пускатель магнитный типа ПМЕ-111	1	
	МП2	Пускатель магнитный типа ПМЕ-112	1	
	МП3	Пускатель магнитный типа ПА-621	1	
	В1	Выключатель автоматический типа А3114	1	$J_н = 80$ а
	КнП1, КнС1 КнП2, КнС2	Кнопочная станция типа КС1-12	2	
	КнП3	Кнопка управления типа КЕ-011	1	Исполнение 1
	Л1	Арматура для сигнальных ламп АС-220	1	
		с лампой Ц 220-108	1	
	РВ	Реле времени типа РВ-4	1	Пределы установки 10мин-4часа

			ПВМ 10К.00.00.000 32	
Изм.	Лист.	№ докум.	Подп.	Дата
Разраб.		Тестоедов		
Пробер.		Сергеев		
Н. контр.		Сергеев		
Утв.		Нехедов		
Пылеуловитель вентиляционный мокрый конвейерный типа ПВМ Схема электрическая функциональная			Лит.	Масса	Масшт.
			Лист	Листов 1
			ЦНИИ промзданий	

Инв. № подл. | Подпись и дата | Взам. инв. № | Инв. № дубл. | Подпись и дата

Формат 22

ПВМ10К.00.00.000Э3

Серия 1.494-22 выпуск 10

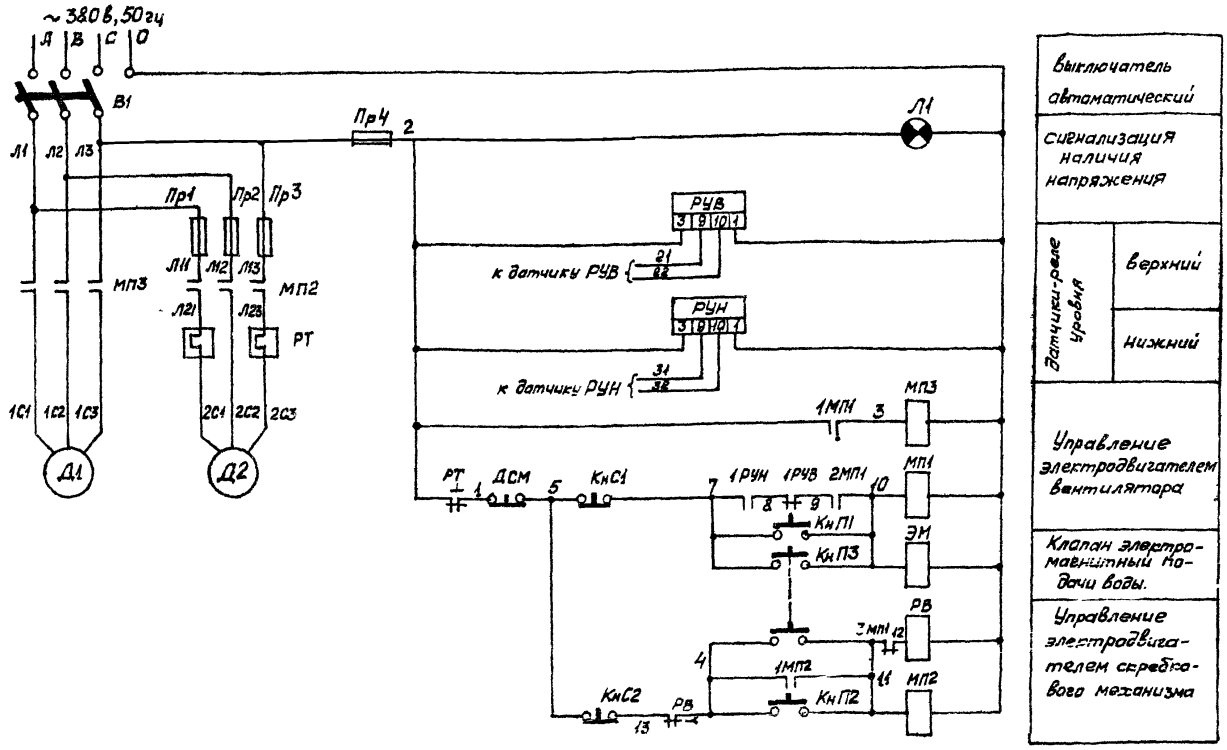

Схема обеспечивает одновременное включение и выключение по определенной программе электродвигателя вентилятора Д1, электродвигателя привода скребкового механизма Д2 и электромагнитного клапана ЭМ в процессе нормальной эксплуатации, раздельное включение и выключение электродвигателей и клапана во время пуско-наладочных работ, а также аварийное одновременное или программное выключение электродвигателей и клапана в аварийных режимах.

Раздельное включение и выключение электродвигателей и клапана осуществляется кнопками "пуск" КнП1, КнП2 и кнопками "стоп" КнС1, КнС2; одновременное включение – сдвоенной кнопкой "пуск" КнП3; выключение по программе в процессе нормальной работы /с задержкой выключения электродвигателя Д2, определяемой настройкой реле времени РВ/ – кнопкой "стоп" КнС1. Одновременное аварийное выключение электродвигателей и клапана происходит при срабатывании выключателя скребкового механизма ДСМ или теплового реле РТ а программное /с задержкой выключения электродвигателя Д2, определяемой настройкой реле РВ/ – при срабатывании реле нижнего уровня РУН или реле верхнего уровня РУВ.

При нажатии кнопки КнП1 срабатывает клапан ЭМ, открывая подачу воды, и магнитный пускатель МП1, разрывая цепь реле времени РВ контактом 3МП1, замыкая цепь магнитного пускателя МП3 контактом 1МП1 и переходя на самоблокировку при замыкании контакта 2МП1 /контакты реле 1РУН и 1РУВ при нормальном заполнении водой устройства поддержания уровня замкнуты/. Пускатель МП3 включает электродвигатель Д1. Выключение Д1 и клапана ЭМ производится кнопкой КнС1, размыкающей цепь клапана ЭМ и пускателя МП1, отключающего пускатель МП3, выключающий Д1.

При нажатии кнопки КнП2 срабатывает магнитный пускатель МП2, включая электродвигатель Д2 и самоблокируясь контактом 1МП2. Выключение Д2 производится нажатием кнопки КнС2, размыкающей цепь пускателя МП2, или автоматически по истечении времени, определяемого настройкой реле РВ.

При нажатии сдвоенной кнопки КнП3 включается клапан ЭМ и одновременно срабатывают пускатели МП1 и МП2, самоблокируясь контактами 2МП1 и 1МП2. Пускатель МП1 контактом 3МП1 размыкает цепь реле РВ. При замыкании контакта 1МП1 срабатывает пускатель МП3. Включаются электродвигатели Д1 и Д2. Одновременное выключение клапана ЭМ и электродвигателей Д1 и Д2 производится одновременным нажатием кнопок КнС1 и КнС2. Программное выключение ЭМ, Д1 и Д2 производится нажатием кнопки КнС1. После размыкания цепи клапана ЭМ и пускателя МП1 разрывается цепь пускателя МП3 и выключается электродвигатель Д1. Одновременно контактом 3МП1 замыкается цепь реле РВ и начинается отсчет выдержки времени. По истечении установленной выдержки времени размыкается контакт реле РВ и разрывается цепь пускателя МП2, выключающего электродвигатель Д2.

В аварийных режимах при срабатывании выключателя ДСМ или теплового реле РТ /при размыкании их контактов/ схема работает точно также, как при одновременном нажатии кнопок КнС1 и КнС2, а при срабатывании реле РУН или реле РУВ /при размыкании их контактов/ схема работает точно также, как при нажатии только кнопки КнС1.

Для ПВМ20К Д1 – электродвигатель вентагрегата ВЦ 226 с центробежным вентилятором ЦП7-40 №8; Р до 40 кВт
Для ПВМ40К Д1 – электродвигатель вентагрегата ВЦ 135 с центробежным вентилятором Ц4-76 №10; Р до 40 кВт.

Зона	Поз. обозначение	Наименование	Кол	Примеч
	РУВ, РУН	Реле уровня типа РУ-Э3 ($U_п$~220В) ТУ-25-03-1181-70	2	устанавливается на электрощите
	ЭМ	Вентиль запорный 14с 821р, Dy=15мм	1	Устанавливается на ПВМ
	ДСМ	Выключатель скребкового механизма Выключатель ВПК 1100 ГОСТ 18134-72	1	Устанавливается на ПВМ
	Д1	Электродвигатель вентагрегата ВЦ 135 с центробежным вентилятором ЦП7-40№8,3, Р до 22кВт	1	ПВМ20К, ПВМ40К } до 40кВт
	Д2	Электродвигатель скребкового механизма Р=0,6 кВт.	1	устанавливается на ПВМ
	МП1	Пускатель магнитный типа ПМЕ-111 ($U_к$~220В) ОСТ 160 536 001-72	1	устанавливается на электрощите
	МП2	Пускатель магнитный типа ПМЕ-112 ($U_к$~220В) ОСТ 160 536 001-72	1	устанавливается на электрощите
	МП3	Пускатель магнитный типа ПА-621 ($U_к$~220В) МРТУ 16 529 006-64	1	устанавливается по месту
	В1	Выключатель автоматический типа А3114 МРТУ 16-526.010-65	1	на электрощите $J_н$=80 А
	КнП1; КнС1 КнП2; КнС2	Кнопочная станция типа КС1-12	2	устанавливается на электрощите
	КнП3	Кнопка управления типа КЕ-011, исполнение 1 ГОСТ 5 1245-72	1	устанавливается на электрощите
	Л1	Арматура для сигнальных ламп АС-220 ГОСТ 10264-62 с лампой Ц220-10В ГОСТ 5011-69	1	устанавливается на электрощите
	РВ	Реле времени типа РВ-4 ($U_п$~220В) ТУ16-523.255-70	1	устанавливается на электрощите
	Пр1...Пр4	Основание предохранителя ППТ-10 с плавкой вставкой на 10А ТУ16 521.037-70	4	устанавливается на электрощите

Изм	Лист	№ докум	Подп	Дата
Разраб		Тестоедов		
Провер		Сергеев		
Н.контр		Дугин		
Утв		Нежелов		

ПВМ 10К. 00.00.000Э3

Пылеуловитель вентиляционный мокрый конвейерный типа ПВМ
Схема электрическая принципиальная

Лит	Масса	Масшт.
	–	–

Лист | Листов 1

ЦНИИ промзданий

Инв. № подл. | Подп и дата | Взам инв № | Инв № дубл. | Подп и дата

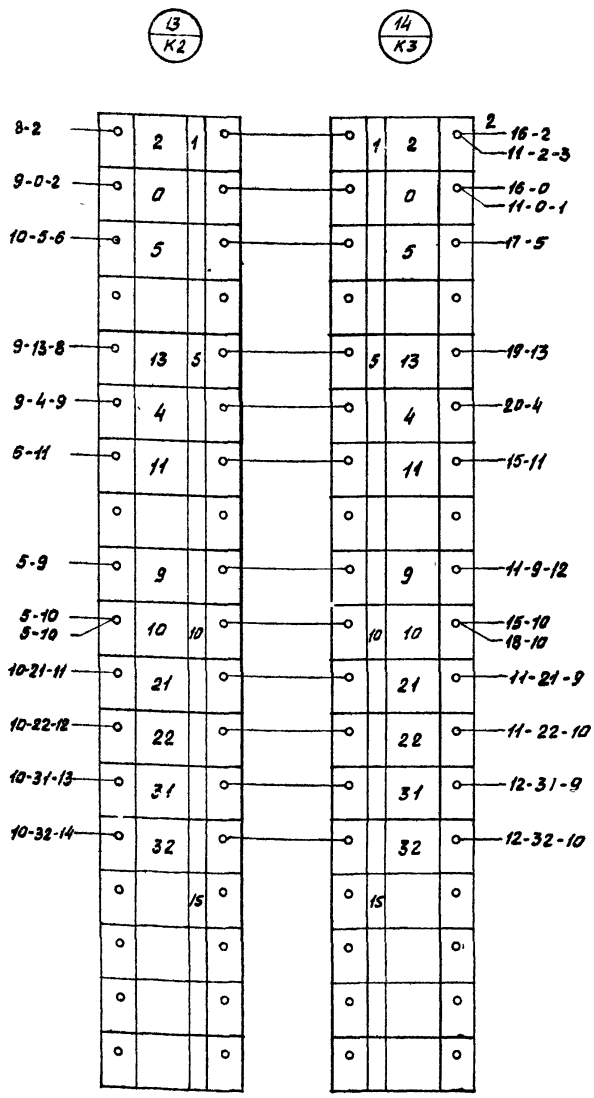

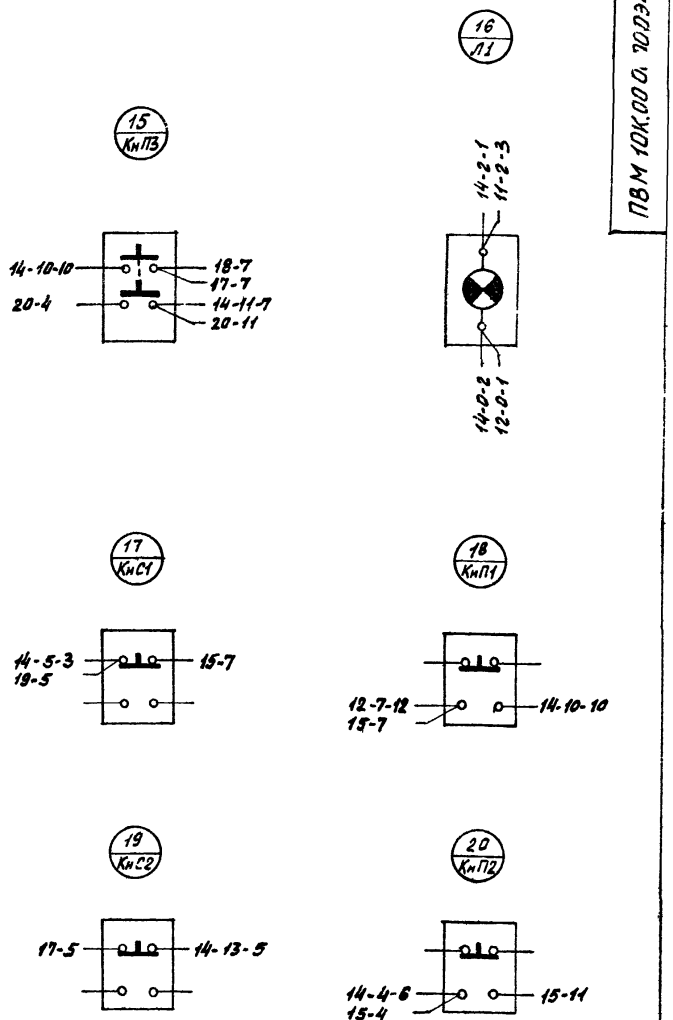

1. Расположение приборов на схеме подключений показано условна Компоновку приборов по панелям см схему электрическую расположения ПВМ10К 00 00. 000Э7.
2. Монтаж цепей от элемента 13 к элементу 14 вести проводом ПГВ (1×2,5 мм²) ГОСТ 6323-62
3. Монтаж остальных цепей вести проводом ПВ (1×2,5 мм²) ГОСТ 6323-62.
4. Концы проводов разделать для монтажа под винты и облудить припоем ПОС-40 ГОСТ 1499-54 на канифоли
5. Места среза изоляции на проводах закрыть хлорвиниловыми трубками длиной 15мм.
6. Маркировку на хлорвиниловых трубках нанести дихлорэтановыми чернилами
7. Надписи обозначений монтажных элементов (аппаратов) на панели электрощита выполнить по трафарету белой эмалевой краской
8. Все металлические нетоковедущие части электроустановки заземлить согласно ПУЭ.

Обозначение монтажных элементов

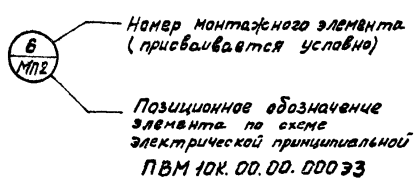

Обозначение цепей (адресов присоединений)

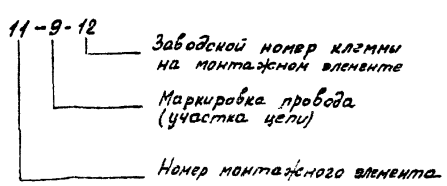

				ПВМ 10К.00.00.000Э4	
Изм. Лист	№докум.	Подп.	Дата	Пылеуловитель вентиляционный мокрый конвейерный типа ПВМ. Схема электрическая соединений	Лит. / Масса / Масштаб
Разраб.	Тестоедов				И
Пров.	Сергеев				Лист 1 / Листов 2
Н.контр.	Духин				ЦНИИпромзданий
Гл.в.	Нефелов				

Инв.№ подл. | Подп. и дата | Взам.инв.№ | Инв.№ дубл. | Подп. и дата

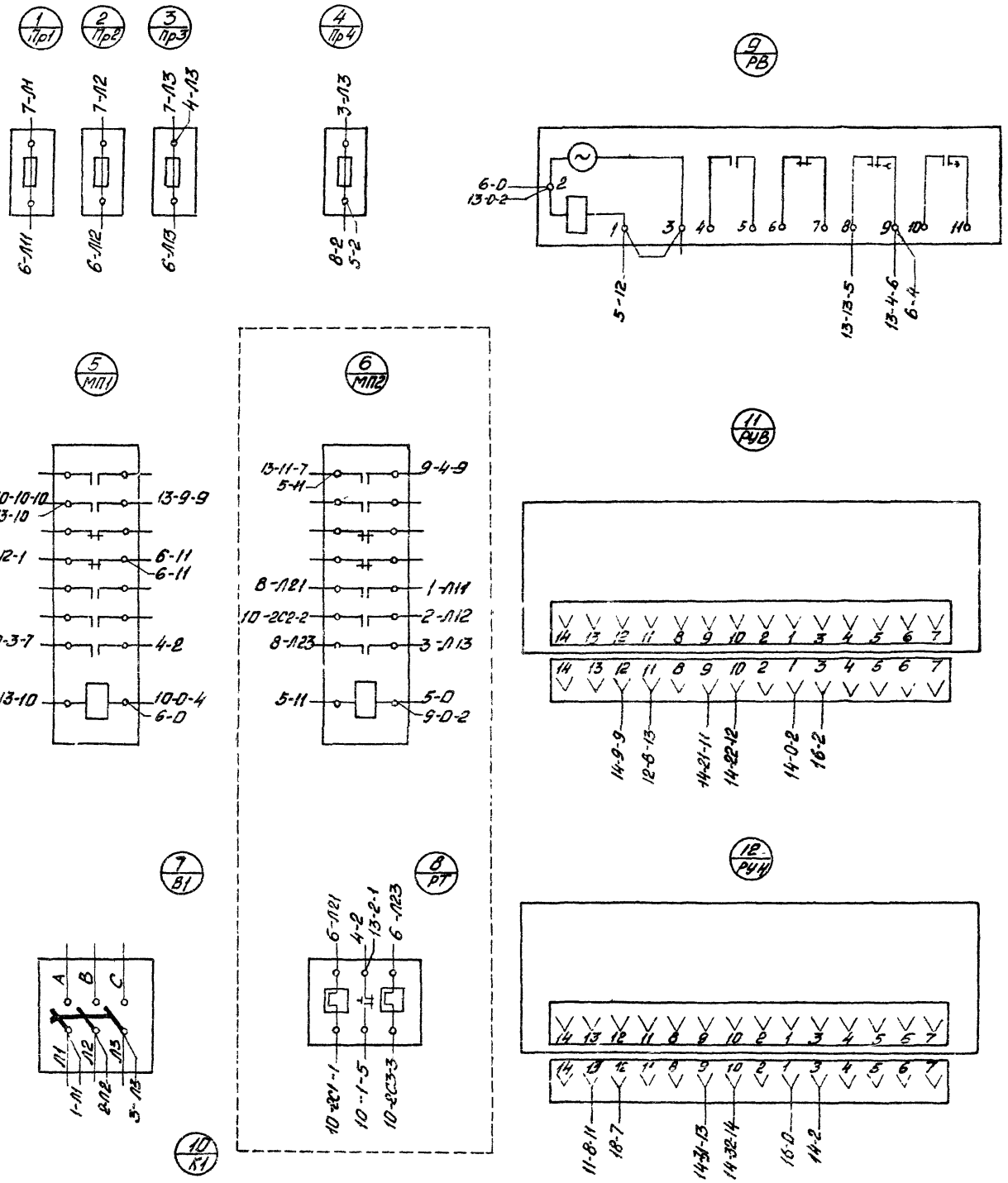
1 Пр1
2 Пр2
3 Пр3
4 Пр4
9 РВ
5 МП1
6 МП2
11 РУВ
7 В1
8 РТ
12 РУН
10 К1
7-Л1
7-Л2
7-Л3
4-Л3
3-Л3
6-Л11
6-Л12
6-Л13
8-2
5-2
6-0
13-0-2
5-12
13-13-5
13-4-6
6-4
10-10-10
13-10
13-9-9
9-12-1
6-11
6-11
10-3-7
4-2
13-10
10-0-4
6-0
13-11-7
5-11
9-4-9
8-Л21
1-Л11
10-2С2-2
2-Л12
8-Л23
3-Л13
5-11
5-0
9-0-2
14-9-9
12-6-13
14-21-11
14-22-12
14-0-2
16-2
11-6-11
18-7
14-31-13
14-32-14
16-0
14-2
1-Л1
4-Л2
5-Л3
10-2С1-1
10-1-5
10-2С3-3
8-2С1
6-2С2
8-2С3
5-0
8-1
13-5-3
5-3
5-10
13-21-11
13-22-12
13-31-13
13-32-14

| | | |

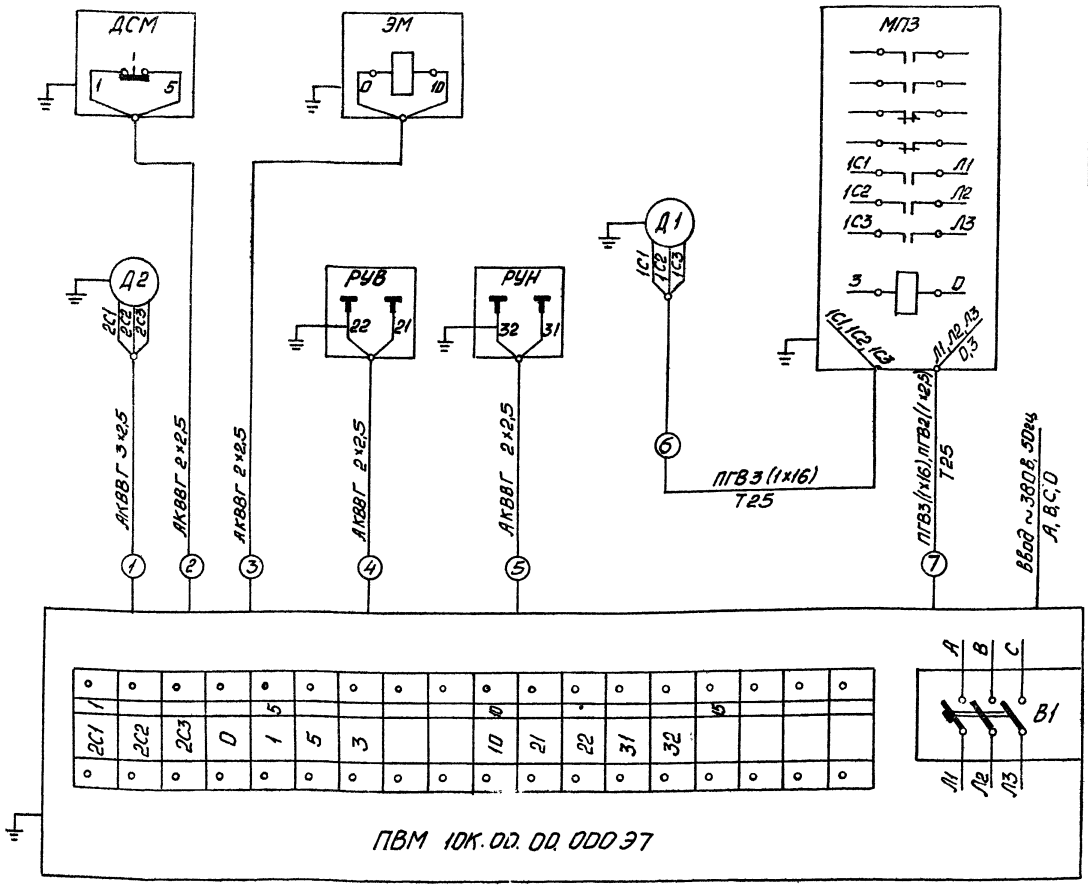

Спецификация основных монтажных материалов

Номер провода, жгута, кабеля	Обозначение провода, жгута, кабеля	Данные провода, жгута, кабеля	Кол. м.	Примечание
		Кабель контрольный с алюминиевыми жилами		
1	ТУКП 54-59	АКВВГ 3×2,5	40	
2,3,4,5	ТУКП 54-59	АКВВГ 2×2,5	180	
		Провод гибкий с медной жилой		
6,7	ГОСТ 6323-62	ПГВ 3 (1×16)	300	
7	ГОСТ 6323-62	ПГВ 2 (1×2,5)	100	
6,7	ГОСТ 3262-62	Труба 25	30	

1. Все индивидуальные заземления присоединить к общему контуру заземления.
2. Позиционные обозначения элементов соответствуют схеме электрической принципиальной ПВМ 10К.00.00.000Э3
3. Длины кабелей, проводов и труб, указанные в ведомости покупных изделий и спецификации, даны примерно и уточняются при привязке проекта

Изм.	Лист	№ докум.	Подп.	Дата
Разраб.		Кузьмичева		
Пров.		Сергеев		
Н. контр.		Сергеев		
Утв.		Нефелов		

ПВМ 10К 00.00.000 Э5

Пылеуловитель вентиляционный мокрый конвейерный типа ПВМ. Схема электрическая подключения

Лит.	Масса	Мс
	—	-

Лист | Листов: 1

ЦНИИ промзданий

Формат 22

Инв. № подл. | Подп. и дата | Взам. инв. № | Инв. № дубл. | Подпись и дата

Дверь
(лицевая сторона)

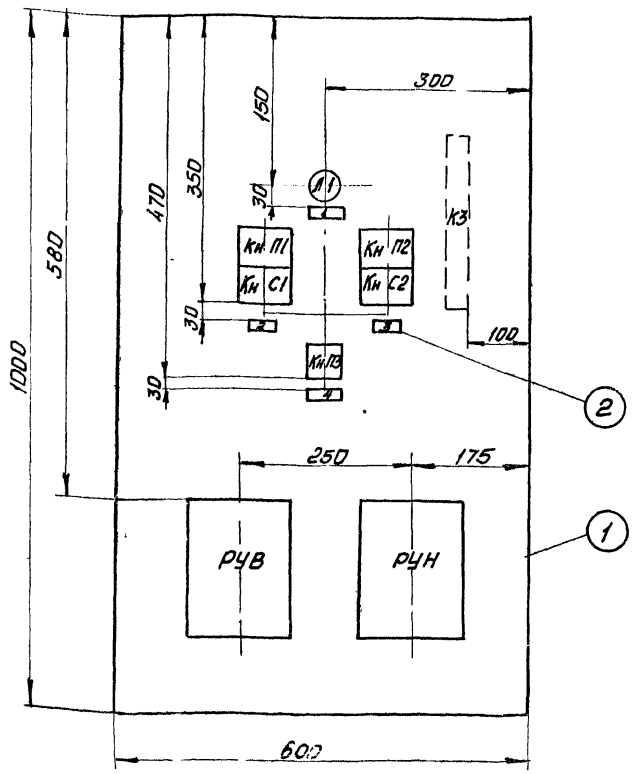

Левая боковая стенка

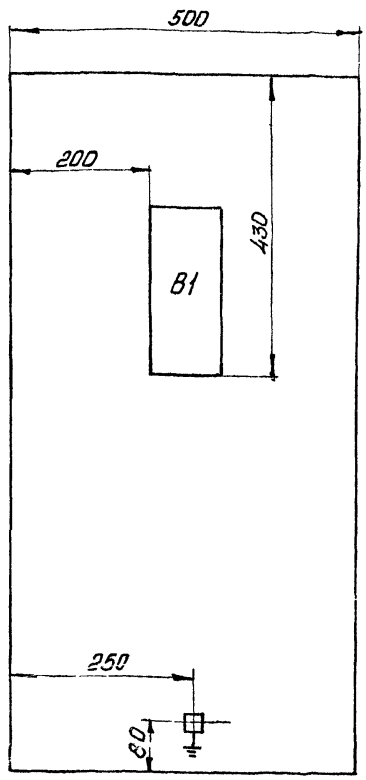

Компоновка аппаратуры
задней стенки щита

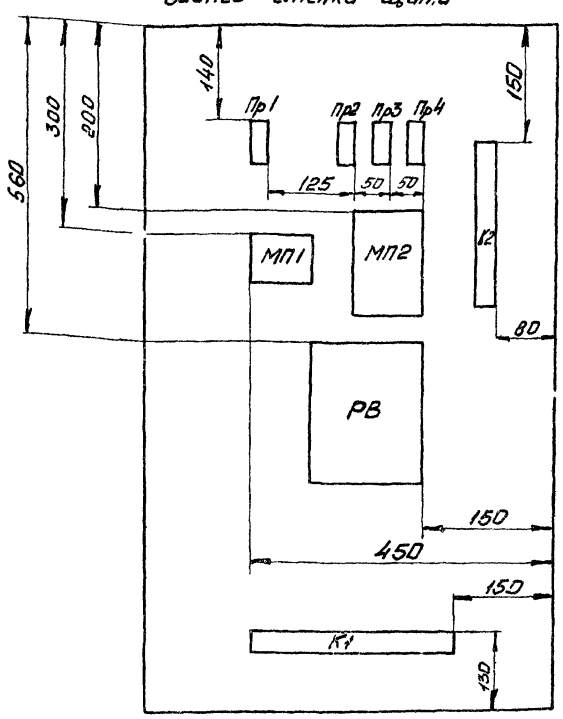

	Поз. обозначение	Наименование	Кол	Примечание
	РУВ,РУН	Реле уровня типа РУ-33 ($U_п$~220В)	2	
	МП1	Пускатель магнитный типа ПМЕ-111 ($U_к$~220В) ОСТ 160.536.001-72	1	
	МП2	Пускатель магнитный типа ПМЕ-112 ($U_к$~220В) ОСТ 160.536.001-72	1	
	В1	Выключатель автоматический типа А3114 МРТ6 16.526-010.65	1	
	Кн П1, Кн С1, Кн П2, Кн С2	Кнопочная станция типа КС1-12	2	
	Кн П3	Кнопка управления типа КЕ-011, исп 1 ГОСТ 5 1245-72	1	
	Л1	Арматура для сигнальных ламп АС-220 ГОСТ 10264-62 с лампой Ц220-108 ГОСТ 5011-69	1	
	РВ	Реле времени типа РВ-4 ($U_п$~220В) ТУ 16.-523.255-70	1	
	Пр1..Пр4	Основание предохранителя ППТ-10 с плавкой вставкой на 10А ТУ 16.521.037-70	4	
	К1,К2,К3	Клеммный набор КНЕ 1018 ТУ 16-526.108-69	3	
		Спецификация щитов и материалов		
	1	Щит ЩШМ 1000×600×500 ГОСТ 3244-66	1	
	2	Рамки для надписей РПМ-55	4	

Перечень надписей в рамках

Поз обозначение	Текст	Кол	Примечание
1	Сеть	1	
2	Вентилятор	1	
3	Скребок	1	
4	Пуск пылеуловителя	1	

Позиционные обозначения элементов соответствуют схеме электрической соединений ПВМ10К 00.00.000 Э4

Монтаж электрических линий произвести согласно схеме электрической соединений ПВМ 10К 00.00.000 Э4

					ПВМ 10К 00.00.000Э1			
Изм	Лист	N докум.	Подп.	Дата	Пылеуловитель вентиляционный мокрый конвейерный типа ПВМ Схема электрическая расположения	Лит.	Масса	Масштаб
Разраб.		Кузьмичева					—	1:5
Пров.		Сергеев				Лист	Листов: 1	
Н. конт.		Духин				ЦНИИ промзданий		
Утв.		Нефелов						

Инв. N подл. | Подп. и дата | Взам. инв. N | Инв. N дубл. | Подпись и дата

gost.e-ecolog.ru