ГОСУДАРСТВЕННЫЙ КОМИТЕТ СОВЕТА МИНИСТРОВ СССР
ПО ДЕЛАМ СТРОИТЕЛЬСТВА

ГОССТРОЙ СССР

ТИПОВЫЕ КОНСТРУКЦИИ И ДЕТАЛИ ЗДАНИЙ И СООРУЖЕНИЙ

СЕРИЯ 1494-22

ПЫЛЕУЛОВИТЕЛЬ ВЕНТИЛЯЦИОННЫЙ МОКРЫЙ КОНВЕЙЕРНЫЙ ТИПА ПВМ С МЕХАНИЗИРОВАННЫМ УДАЛЕНИЕМ ШЛАМА

ВЫПУСК 5

ПВМ 40к.00.00.000

РАБОЧИЕ ЧЕРТЕЖИ

Инв. № 13470-04
Цена: 2-16

gost.e-ecolog.ru

В Н И М А Н И Е.

Просим замечания и предложения
по техническому решению и
оформлению проекта направлять
по адресу:

Тбилиси - 380019,
проспект А.Церетели,115
Тбилисский филиал ЦИТП

Госстрой СССР
Тбилисский филиал ЦИТП
Типовой проект (серия)
№ 1-494-22 в 5
Заказ № 1309
Цена 2 руб. 16 коп
Тираж 200
Дата "4" 11 1975 г.

ГОСУДАРСТВЕННЫЙ КОМИТЕТ СОВЕТА МИНИСТРОВ СССР
ПО ДЕЛАМ СТРОИТЕЛЬСТВА

ГОССТРОЙ СССР

ТИПОВЫЕ КОНСТРУКЦИИ И ДЕТАЛИ ЗДАНИЙ И СООРУЖЕНИЙ

СЕРИЯ 1.494-22

ПЫЛЕУЛОВИТЕЛЬ ВЕНТИЛЯЦИОННЫЙ МОКРЫЙ КОНВЕЙЕРНЫЙ ТИПА ПВМ С МЕХАНИЗИРОВАННЫМ УДАЛЕНИЕМ ШЛАМА

ВЫПУСК 5

ПВМ 40К. 00.00.000

РАБОЧИЕ ЧЕРТЕЖИ

Руководитель л. Боратории очистки воздуха [illegible] /А.И. Пирумов/

Заместитель директора института по научной работе [illegible] /В.И. Прохоров/

РАЗРАБОТАНЫ
ЦНИИПРОМЗДАНИЙ
ГОССТРОЯ СССР

УТВЕРЖДЕНЫ И ВВЕДЕНЫ
В ДЕЙСТВИЕ ПРИКАЗОМ
ГЛАВПРОМСТРОЙПРОЕКТА
ОТ 28 ИЮЛЯ 1975 г.
№ 47

Содержание

№№ п/п	Наименование	№ чертежа	Лист
1	Пылеуловитель вентиляционный, мокрый конвейерный типа ПВМ, производительностью 40000 м³/час. Ведомость спецификаций	ПВМ 40К. 00.00. 000 ВО	3
2	Пылеуловитель вентиляционный, мокрый конвейерный типа ПВМ, производительностью 40000 м³/час. Ведомость покупных изделий.	ПВМ 40К. 00.00. 000 ВП	
3	Пылеуловитель вентиляционный, мокрый конвейерный типа ПВМ, производительностью 40000 м³/час. Сборочный чертеж.	ПВМ 40 К. 00. 00.000 СБ	9
4	Пылеуловитель вентиляционный, мокрый конвейерный типа ПВМ, производительностью 40000 м³/час	ПВМ 40К. 00.00. 000	11
5	Прокладка	ПВМ 40К. 00.00.001	
6	Крышка	ПВМ 40К. 00.00 002	
7	Прокладка	ПВМ 40К. 00. 00. 003	12
8	Прокладка	ПВМ 40К. 00. 00. 004	
9	Ребро	ПВМ 40К. 01. 01. 026	
10	Стенка задняя	ПВМ 40К 01. 01. 027	
11	Секция нижняя	ПВМ 40К. 01.00. 000	13
12	Секция нижняя. Сборочный чертеж	ПВМ 40К 01. 00. 000	15
13	Корпус секции	ПВМ 40К 01. 01. 009	21
14	Корпус секции. Сборочный чертеж	ПВМ 40К 01. 01. 000 СБ	22
15	Стенка боковая	ПВМ 40К. 01. 01. 021	26
16	Стенка правая	ПВМ 40К 01 01. 022	
17	Стенка левая	ПВМ 40К. 01. 01. 023	
18	Стенка наклонная	ПВМ 40К 01. 01. 025	
19	Перегородка. Сборочный чертеж	ПВМ 40К 01. 02. 000 СБ	27
20	Перегородка	ПВМ. 40К 01. 02. 000	
21	Лист	ПВМ 40К 01. 02. 001	
22	Секция средняя. Сборочный чертеж	ПВМ 40К 02. 00. 000 СБ	28
23	Секция средняя	ПВМ 40К 02. 00. 000	29
24	Стяжка	ПВМ 40К 02. 01. 008	
25	Перегородка	ПВМ 40К 02. 01. 013	
26	Корпус секции средний	ПВМ 40К 02. 01. 000	30
27	Стенка	ПВМ 40К 02. 01. 003	
28	Ребро	ПВМ 40К 02. 01. 004	
29	Корпус секции средний. Сборочный чертеж	ПВМ 40К. 02 01. 000 СБ	31
30	Воздухосборник. Сборочный чертеж	ПВМ 40К 03. 00. 000 СБ	33
31	Воздухосборник	ПВМ 40 03. 00. 000	34
32	Ребро	ПВМ 40 03. 00 012	

Серия 1494-22 Выпуск 5.

№ строки	Обозначение	Наименование	Куда входит обозначение	Кол.	Общее кол.	Примечание
1	ПВМ 40К 00.00.000	Пылеуловитель вентиляционный мокрый конвейерный типа ПВМ, производительностью 40 000 м3/час				
2						
3	ПВМ 10К.01.02.000	Узел привода	ПВМ 40К.01.00.000.	1	1	
4	ПВМ 10К.01.02.100	Плита	ПВМ 10К.01.02.000	1	1	
5	ПВМ 10К.01.02.200	Ограждение	ПВМ 10К.01.02.000	1	1	
6	ПВМ 10К.01.03.000	Ограждение	ПВМ 40К.01.00.000	1	1	
7	ПВМ 10К.01.04.000	Ползун	ПВМ 40К.01.00.000	2	2	
8	ПВМ 10К.01.05.000	Кронштейн	ПВМ 40К.01.00.000	1	1	
9	ПВМ 10К.01.06.000	Скребок	ПВМ 40К.01.00.000	24	24	
10	ПВМ 10К.01.07.000	Оправа ножа	ПВМ 40К.01.00.000.	1	1	
11	ПВМ 10К.01.08.000	Амортизатор	ПВМ 40К.01.00.000	2	2	10 выпуск
12	ПВМ 10К.01.10.000	Датчик верхнего уровня	ПВМ 40К.01.00.000	1	1	
13	ПВМ 10К.01.11.000	Датчик нижнего уровня	ПВМ 40К.01.00.000	1	1	
14	ПВМ 10К.01.12.000	Воронка	ПВМ 40К.01.00.000	1	1	
15	ПВМ 10К.02.02.000	Упор каплеотбойника	ПВМ 40К.02.00.000	4	4	
16	ПВМ 10К.02.03.000	Каплеотбойник	ПВМ 40К.02.00.000	4	4	
17	ПВМ 10К.02.04.000	Дверка	ПВМ 40К.02.00.000	6	6	
18	ПВМ 10К.04.00.000	Каплеуловитель	ПВМ 40К.00.00.000	40	40	
19	~~ПВМ 10К.05.00.000~~	~~Электроцинт~~	~~ПВМ 40К.00.00.000~~	~~1~~	~~1~~	
20	ПВМ 40К.01.00.000	Секция нижняя	ПВМ 40К.00.00.000	1	1	
21	ПВМ 40К.01.01.000	Корпус секции	ПВМ 40К.01.00.000	1	1	
22	ПВМ 40К.01.02.000	Перегородка	ПВМ 40К.01.00.000	2	2	
23	ПВМ 40К.02.00.000	Секция средняя	ПВМ 40К.00.00.000	1	1	
24	ПВМ 40К.02.01.000	Корпус секции средней	ПВМ 40К.02.00.000	1	1	
25	ПВМ 40К.03.00.000	Воздухосборник	ПВМ 40К.00.00.000	1	1	
26						

Инв. № подл. | Подп. и дата | Взам. инв. № | Инв. № дубл. | Подп. и дата

Изм.	Лист	№ докум.	Подп.	Дата
Разраб.		Карпушина		
Пров.		Кошелев		
Н. контр.		Кошелев		
Утв.		Кошелев		

ПВМ 40К.00.00.000 ВС

Пылеуловитель вентиляционный мокрый конвейерный типа ПВМ, производительностью 40000 м3/час. Ведомость спецификаций

Лит.	Лист	Листов
И		1

ЦНИИ промзданий

формат: 12

№ строки	Наименование	Обозначение документа на поставку	Поставщик	Куда входит (обозначение)	Количество: на изделие	Количество: в комплекты	Количество: на регулир.	Количество: Всего	Примечание
1									
2	Крепежные изделия								
3									
4									
5	Болт М8×30.58.019	ГОСТ 7785-72		ПВМ 40К.01.00.000	194		194		
6									
7	М16×65.58.019			ПВМ 40К.01.00.000	4		4		
8									
9									
10									
11		ГОСТ 7798-70		ПВМ 10К.01.02.000	4		4		
12									
13	М10×25.58.019			ПВМ 40К.00.00.000	64		64		
14				ПВМ 40К.02.00.000	24		24/22		
15	М10×60.58.019			ПВМ 40К.02.01.000	24		24		
16									
17	М10×90.58.019			ПВМ 10К.01.02.000	2		2		
18									
19									
20	М12×20.58.019			ПВМ 40К.01.00.000	10		10		
21									
22	М12×30.58.019			ПВМ 40К.00.00.000	242		242		
23				ПВМ 40К.01.01.000	28		28		
24							270		
25									

Инв. № подл. | Подп. и дата | Взам. инв. № | Инв. № дубл. | Подп. и дата

Изм.	Лист	№ докум.	Подп.	Дата
Разраб.		Карпушина		
Пров.		Кошелев		
Н. контр.		Бродский		
Утв.		Кошелев		

ПВМ 40К.00.00.000 ВП

Пылеуловитель вентиляционный мокрый конвейерный типа ПВМ производительностью 40000 м3/час. Ведомость покупных изделий

Лит.	Лист	Листов
И	1	11

ЦНИИ промзданий

Серия 1494-22 Выпуск 5

Номер строки	Наименование	Обозначение документа на поставку	Поставщик	Куда входит (обозначение)	Количество на изделие	Количество в комплекты	Количество на регулир.	Количество всего	Примечание
1									
2	Болты М12×35.58.019	ГОСТ 7798-70		ПВМ40К.01.00.000	24			24	
3									
4									
5	М12×50.58.019			ПВМ40К.01.00.000	4			4	
6									
7									
8	М12×90.58.019			ПВМ40К.01.00.000	4			4	
9									
10									
11									
12	М14×40 58 019			ПВМ10К.01.02.000	6			6	
13									
14									
15	М16×25 58 019			ПВМ10К.01.02.000	24			24	
16									
17									
18	М16×55 58 019			ПВМ10К.01.08.000	1			2	
19									
20									
21	М16×60.58.019			ПВМ40К01.00.000	4			4	
22									
23									
24									
25	М16×110.58.019			ПВМ40К.01.00.000	2			2	
26									
27									
28									
29									
30									
31									

Инв. № подл. | Подп. и дата | Взам. инв. № | Инв. № дубл. | Подп. и дата

Номер строки	Наименование	Обозначение документа на поставку	Поставщик	Куда входит (обозначение)	Количество на изделие	Количество в комплекты	Количество на регулир.	Количество всего	Примечание
1									
2									
3	Винт М5×12.58.019	ГОСТ 1477-64		ПВМ10К.01.02.000	2			2	
4									
5									
6									
7	Винт М10×25.58.019	ГОСТ 1483-64		ПВМ40К.01.00.000	8			8	
8									
9									
10	Винт М8×25 58.019	ГОСТ 17475-72		ПВМ40К.01.00.000	32			32	
11									
12									
13	Винт М5×55.58.019	ГОСТ 17473-72		ПВМ40К.01.00.000	2			2	
14									
15	М6×12.58.019			ПВМ40К.01.00.000	8			8	
16									
17									
18									
19									
20	Винт М5×16.32	ГОСТ 17474-72		ПВМ10К.01.10.000	2			2	
21				ПВМ10К.01.11.000	2			2	
22								4	
23									
24									
25									
26									
27									
28									
29									
30									
31									

Инв. № подл. | Подп. и дата | Взам. инв. № | Инв. № дубл. | Подп. и дата

Серия 1494-22 Выпуск 5

№ строки	Наименование	Обозначение документа на поставку	Поставщик	Куда входит (обозначение)	Количество: На изделие	В комплекты	На регулир. пор	Всего	Примечание
1									
2									
3									
4									
5									
6	Гайка М5.32	ГОСТ 5915-70		ПВМ10К.01.10.000	4			4	
7				ПВМ10К.01.11.000	4			4	
8								8	
9									
10	М5.5.019			ПВМ40К.01.00.000	2			2	
11									
12									
13									
14	М8.5.019								
15				ПВМ40К.01.00.000	195			195	
16				ПВМ10К.01.02.000	4			4	
17								199	
18	М10.5.019			ПВМ40К02.00.000	72			72	
19				ПВМ10К.01.02.000	2			2	
20								74	
21	М12.5.019			ПВМ40К.00.00.000	242			242	
22				ПВМ40К.01.00.000	53			53	
23								295	
24									
25	М14.5.019			ПВМ10К.01.02.000	6			6	
26									
27									
28									
29	М16.5.019			ПВМ40К.01.00.000	34			34	
30				ПВМ40К.02.00.000	80			80	
31								114	

Инв. № подл. | Подп. и дата | Взам. инв. № | Инв. № дубл. | Подп. и дата

№ строки	Наименование	Обозначение документа на поставку	Поставщик	Куда входит (обозначение)	Количество: На изделие	В комплекты	На регулир. пор	Всего	Примечание
1									
2	Шайба 5.65Г	ГОСТ 6402-70		ПВМ40К.01.00.000	2			2	
3									
4	6.65г			ПВМ40К.01.00.000	8			8	
5									
6	9.65г			ПВМ40К.01.00.000	195			195	
7				ПВМ10К.01.02.000	4			4	
8								199	
5									
10	12.65г.			ПВМ40К.01.00.000	16			16	
11									
12	14.65г.			ПВМ10К.01.02.000	6			6	
13									
14	16.65г.			ПВМ40К.01.00.000	8			8	
15									
16	Шайба 5.32	ГОСТ 11371-68		ПВМ10К.01.10.000	4			4	
17				ПВМ10К.01.11.000	4			4	
18								8	
19									
20	13.02.019			ПВМ40К.02.00.000	24			24	
21									
22									
23									
24	Шайба 12.02.019	ГОСТ 11376-71		ПВМ40К.01.00.000	4			4	
25									
26									
27									
28									
29									
30									
31									

Инв. № подл. | Подп. и дата | Взам. инв. № | Инв. № дубл. | Подп. и дата

Серия 1494-22 Выпуск 5.

Позиция	Наименование	Обозначение документа на поставку	Поставщик	Куда входит (обозначение)	Количество: на изделие	в комплекте	на регулир.	Всего	Примечание
1									
2									
3	Шпонка 18 х 11 х 63	ГОСТ 8789-68		ПВМ40К.01.00.000	1			1	
4									
5	Шпонка 18 х 11 х 80	ГОСТ 8793-68		ПВМ40К.01.00.000	2			2	
6									
7									
8	Штифт 6С3 х 50	ГОСТ 3128-70		ПВМ40К.01.00.000	1			1	
9									
10									
11	Кольцо 1650	ГОСТ 13940-68		ПВМ40К.01.00.000	1			1	
12	Кольцо С176-59-6	ГОСТ 6308-71		ПВМ40К.01.00.000	4			4	
13									
14									
15									
16									
17									
18	Соединительные части								
19									
20	Контргайка 0-15	ГОСТ 8961-59		ПВМ40К.01.00.000	6			6	
21									
22	0-25			ПВМ40К.01.00.000	5			5	
23									
24	0-50			ПВМ40К.01.00.000	3			3	
25									
26	Муфты (длинные) ходовые 0-15	ГОСТ 8955-59		ПВМ40К.01.00.000	1			1	
27	I вариант								
28									
29									
30	0-50			ПВМ40К.01.00.000	1			1	
31	Муфта 0-25-15 I вар.	ГОСТ 8957-59		ПВМ40К.01.00.000	1			1	

Инв. № подл. | Подп. и дата | Взам. инв. № | Инв. № дубл. | Подп. и дата

Изм.	Лист	N докум.	Подп.	Дата	ПВМ40К.00.00.000 ВП	Лист 6

Формат: 12

Позиция	Наименование	Обозначение документа на поставку	Поставщик	Куда входит (обозначение)	Количество: на изделие	в комплекте	на регулир.	Всего	Примечание
1									
2	Ниппель 0-50	ГОСТ 8958-59		ПВМ40К.01.00.000	1			1	
3									
4									
5									
6									
7	Пробка 0-25	ГОСТ 8963-59		ПВМ40К.01.00.000	1			1	
8	Ниппель 0-15	ГОСТ 8967-59		ПВМ40К.01.00.000	1			1	
9									
10	Сгон 0-15	ГОСТ 8969-59		ПВМ40К.01.00.000	6			6	
11									
12	0-25			ПВМ40К.01.00.000	5			5	
13									
14	0-50			ПВМ40К.01.00.000	2			2	
15									
16									
17	Тройник 0-15	ГОСТ 8948-59		ПВМ40К.01.00.000	2			2	
18									
19	0-25			ПВМ40К.01.00.000	2			2	
20									
21	0-50			ПВМ40К.01.00.000	1			1	
22									
23	Угольник 0-15	ГОСТ 8946-59		ПВМ40К.01.00.000	2			2	
24	0-25			ПВМ40К.01.00.000	1			1	
25	0-50			ПВМ40К.01.00.000	3			3	
26									
27									
28									
29	Вентиль А-15-10	ГОСТ 9086-66		ПВМ40К.01.00.000	2			2	
30	А-25-10			ПВМ40К.01.00.000	2			2	
31	А-50-10			ПВМ40К.01.00.000	2			2	

Инв. № подл. | Подп. и дата | Взам. инв. № | Инв. № дубл. | Подп. и дата

Изм.	Лист	N докум.	Подп.	Дата	ПВМ40К.00.00.000 ВП	Лист 7

№ строки	Наименование	Обозначение документа на поставку	Поставщик	Куда входит (обозначение)	Количество: На изделие	в комплекты	Нарегулир.	Всего	Примечание
1									
2	Электроаппаратура								
3									
4	Пускатель магнитный	ОСТ 160 536.001-72	Завод низковольтной	ПВМ 10К.00.00.000Э3	1			1	
5	типа ПМЕ-111 (Uк ~ 220В)		аппаратуры г Москва						
6									
7	Пускатель магнитный	ОСТ 160.536.001-72	Завод электроаппара-	ПВМ 10К.00.00.000Э3	1			1	
8	типа ПМЕ-112 (Uк ~ 220В)		туры г Кашин						
9									
10									
11	Пускатель магнитный	МРТУ 16 529006-64	Электротехнический	ПВМ 10К.00.00.000Э3	1			1	
12	типа ПА-621 (Uк ~ 220В)		завод „Уралэлектромотор"						
13			г Медногорск						
14			Оренбургской обл						
15									
16									
17	Выключатель автоматический	МРТУ 16 526 010-65	п/я В-8181	ПВМ 10К.00.00.000Э3	1			1	
18	типа А 3114								
19									
20									
21	Кнопочная станция		Завод низковольтной	ПВМ 10К.00.00.000Э3	2			2	
22	типа КС1-12		аппаратуры г. Москва						
23									
24									
25									
26	Кнопка управления	ГОСТ 5.1245-72	Завод „Реостат"	ПВМ 10К.00.00.000Э3	1			1	
27	типа КЕ-011, исполнение 1		г. Великие Луки						
28									
29									
30									

Инв. № подл. | Подп. и дата | Взам. инв. № | Инв. № дубл. | Подп. и дата

Изм. Лист № докум. Подп. Дата

ПВМ 40К.00.00.000 ВП

Лист 8

Формат 12

№ строки	Наименование	Обозначение документа на поставку	Поставщик	Куда входит (обозначение)	Количество: На изделие	в комплекты	Нарегулир.	Всего	Примечание
1									
2	Арматура для сигнальных ламп	ГОСТ 10264-62	Завод „Электроаппарат"	ПВМ10К.00.00.000Э3	1			1	
3	АС-220, с лампой Ц 220-10	ГОСТ 5011-69	г. Тбилиси						
4									
5									
6									
7	Реле времени типа	ТУ 16.523.255-70	Завод низковольтной	ПВМ10К 00.00.000Э3	1			1	
8	РВ-4 (Uк~220)		аппаратуры г. Москва						
9									
10									
11	Основание предохранителя	ТУ 16 521 037-70	п/я М-5169	ПВМ 10К. 00.00.000Э3	4			4	
12	типа ППТ-10 с плавкой								
13	вставкой на 10А								
14									
15									
16	Клемный набор типа	ТУ 16 526 108-69	УПП УПОС г. Харьков	ПВМ 10К.00.00.000Э3	3			3	
17	КНЕ-1018		г. Днепропетровск						
18									
19									
20	Выключатель ВПК 1100	ГОСТ 18134-72		ПВМ 10К. 00.00.000Э3	1			1	
21									
22									
23	Реле уровня типа	ТУ 25 03 1181-70	Завод „Теплоприбор"	ПВМ10К.00.00.000Э3	2			2	
24	РУ-53 (Uк~220В)		г. Рязань"						
25									
26									
27	Вентиль запорный, Ду 15		Арматурный завод	ПВМ 40К. 01. 00.000	1			1	
28	14К 821р		г. Пенза						
29									
30									

Инв. № подл. | Подп. и дата | Взам. инв. № | Инв. № дубл. | Подп. и дата

Изм. Лист № док. Подп. Дата

ВМ 40К. 00.00.000 ВГ

Серия 1.494-22 Выпуск 5.

ПВМ40К.01.00.000.СБ

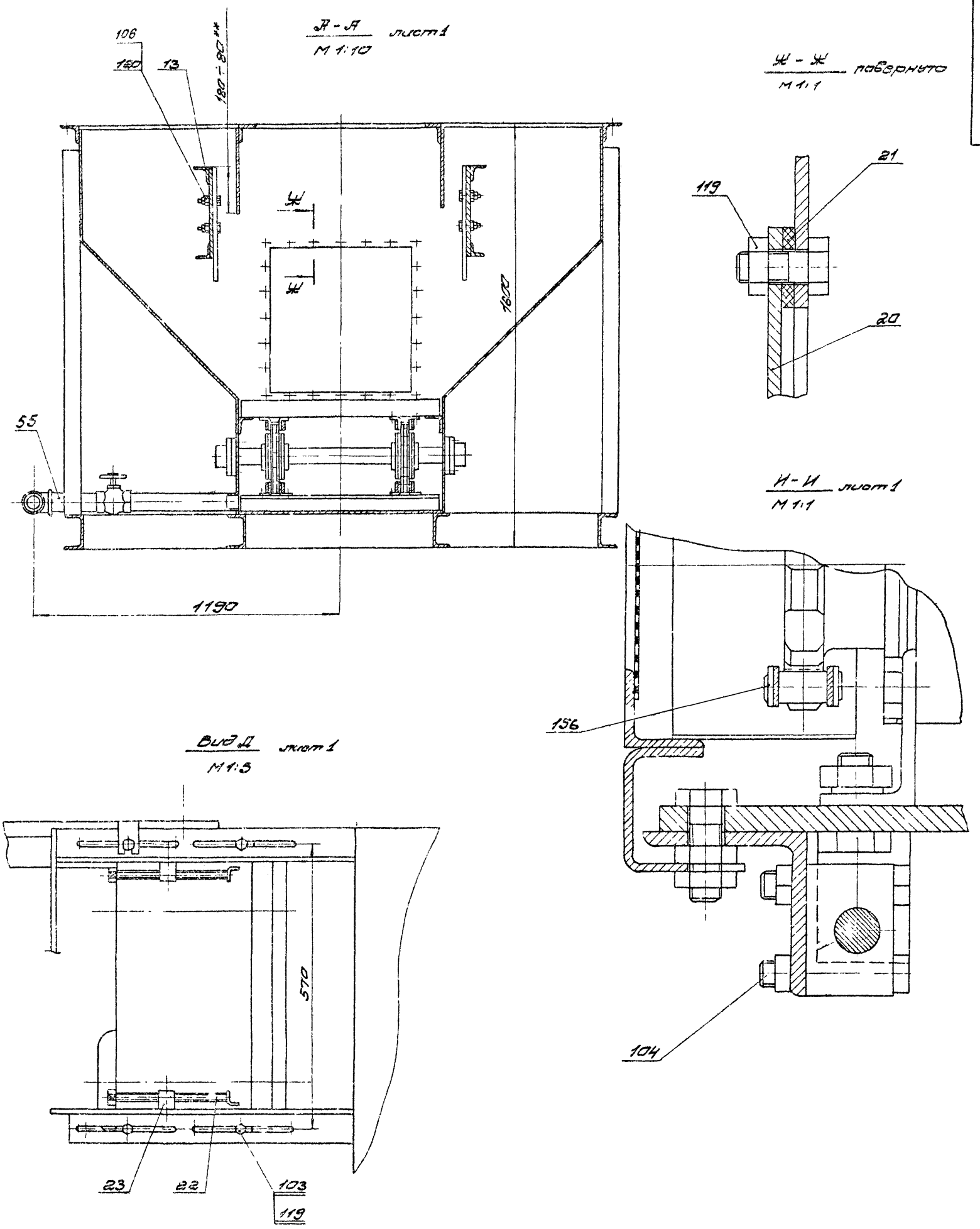

Изм.	Лист	№ докум.	Подп.	Дата	ПВМ40К 01.00.000.СБ		
Разраб.	Кошелев				Секция нижняя	лит	масса	м-б
Пров.	Шкурский				Сборочный чертеж			
Т.контр.	Шкурский					лист 2	листов
Н.контр.	Бродский						
Утв.	Шкурский						

ЦНИИ промзданий

ПВМ40К.00.00.000 СБ

Серия 1.494-22 Выпуск 5

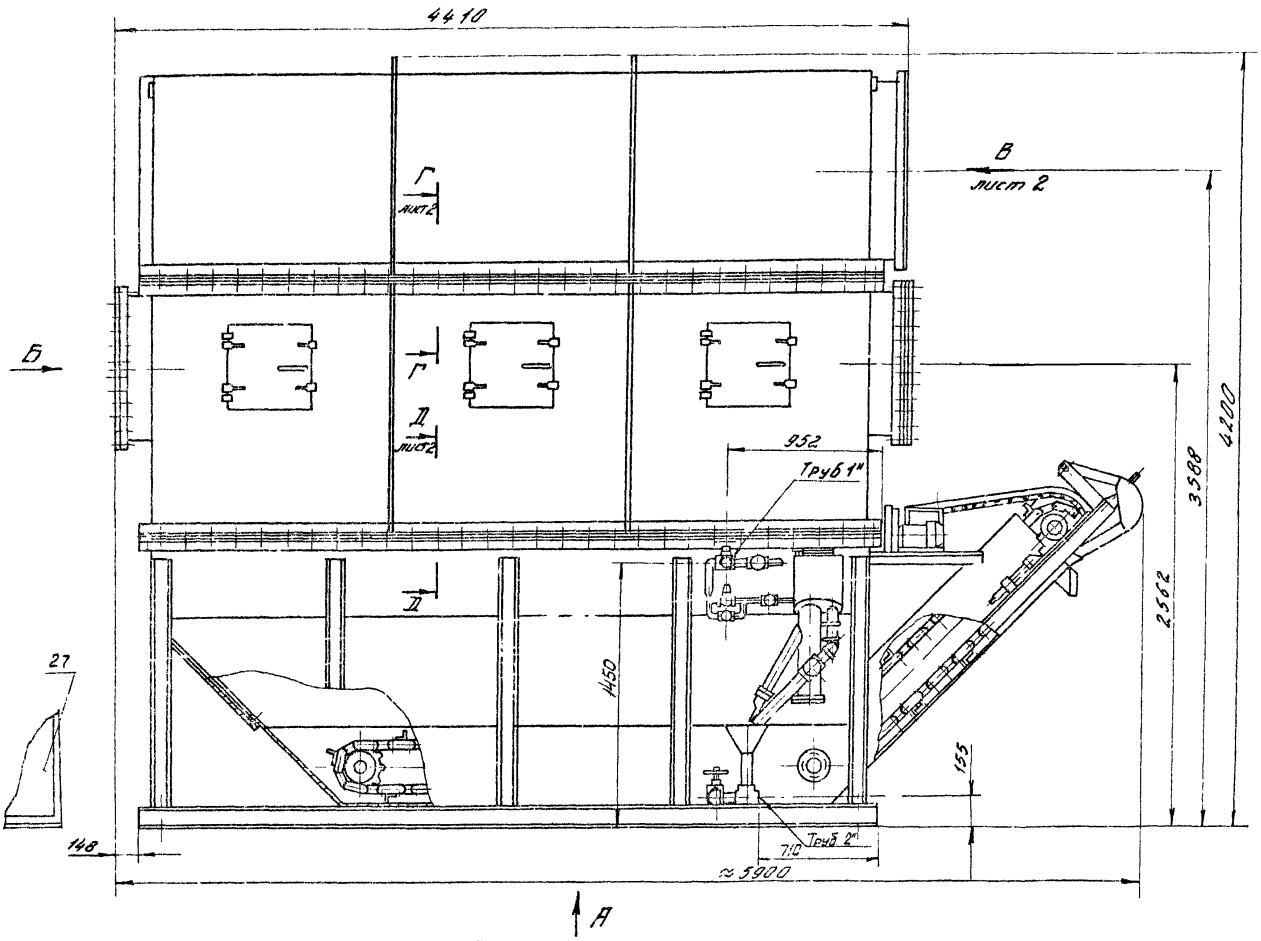

Вид А

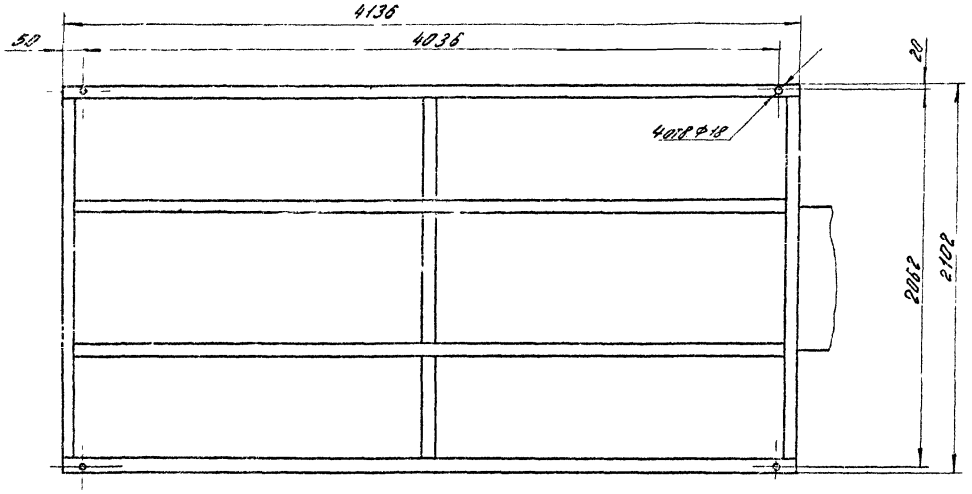

Вид Б
М1:10

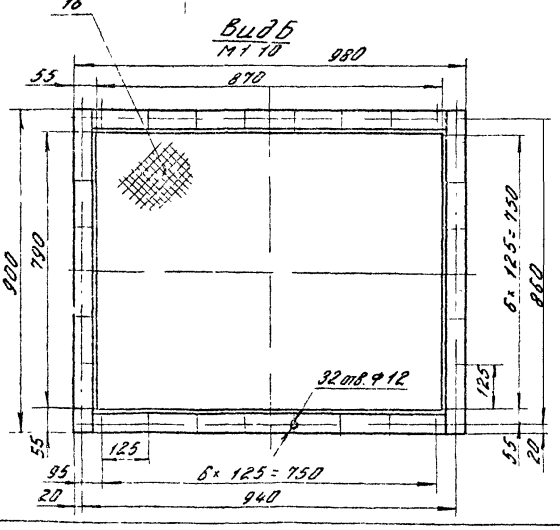

1. Размеры для справок.
2. * Размеры уточняются в соответствии с выпуском „0" стр 17.
3. Электрощит ~~ПВМ10К.05.00.000~~ (поз 27) на чертеже показан условно
4. Сетку (поз 16) установить на фланце при монтаже
5. Электропроводка условно не показана (см. ПВМ10К.00.00.000 ЭЗ)
6. Остальные технические требования смотри ТУ выпуск „0"
7. Вентагрегат поз. 30 установить рядом с пылеуловителем.

					ПВМ40К.00.00.000 СБ			
Изм	Лист	N докум.	Подп	Дата	Пылеуловитель вентиляционный мокрый конвейерный типа ПВМ производительностью 40000 м³/час. Сборочный чертеж	Лит.	Масса	Масшт
Разраб.		Шкурский				Н	5350	1:20
Пров		Кошелев						
Т.контр.		Кошелев				Лист: 1	Листов: 2	
Н.контр.		Бродский				ЦНИИ промзданий		
Утв.		Шкурский						

Инв. N подл. | Подп. и дата | Взам. инв. N | Инв. N дубл. | Подп. и дата

Формат: 22

Вид В лист 1

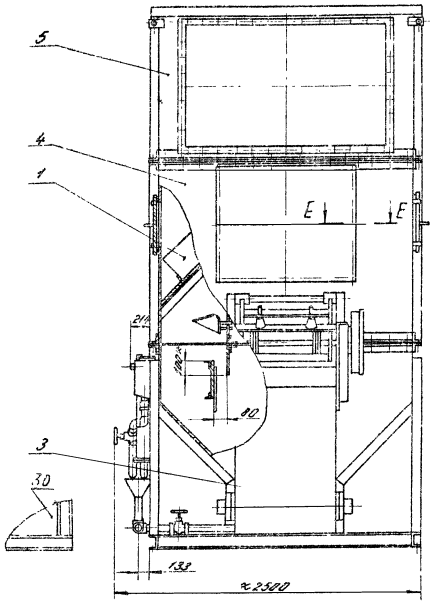

Г-Г лист 1
М 1:2

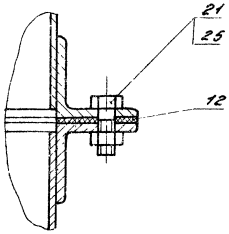

Д-Д лист 1
М 1:2

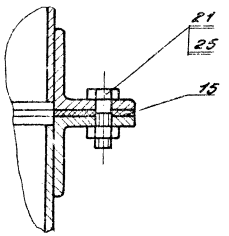

Вид В лист 1
М 1:10

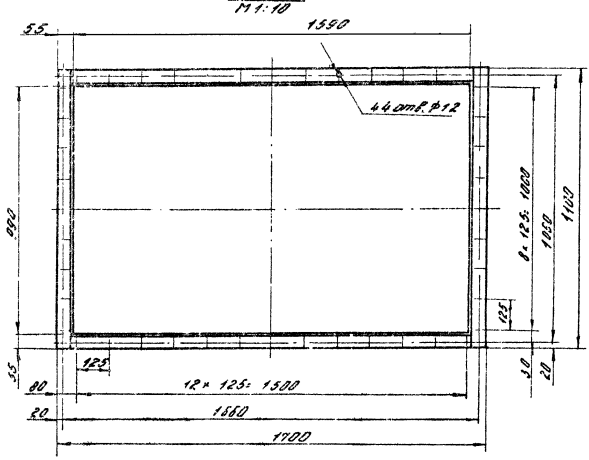

Е-Е
М 1:2

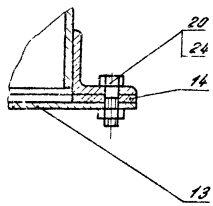

Изм	Лист	N докум	Подп	Дата	ПВМ40К.00.00.000СБ			
Разраб		Шкурский			Пылеуловитель вентиляционный мокрый конвейерный типа ПВМ производительностью 40 000 м³/час Сборочный чертеж.	Лит.	Масса	Масшт.
Пров		Кошелев				И		1:20
Т.контр		Кошелев				Лист: 2	Листов	
Н.контр		Бродский				ЦНИИпромзданий		
Утв		Шкурский						

Формат: 22

Инв. N подл. | Подп. и дата | Взам. инв. N | Инв. N дубл. | Подп. и дата

Серия 1.494-22 Выпуск 5

Формат	Зона	Поз.	Обозначение	Наименование		Примечание
				Документация		
22			ПВМ 40К.00.00.000 СБ	Сборочный чертеж		
11			ПВМ 40К.00.00.000 ГЧ	Габаритный чертеж		0 выпуск
22			ПВМ 10К.00.00.000 Э2	Схема электрическая функциональная		
22			ПВМ 10К.00.00.000 Э3	Схема электрическая принципиальная		
22			ПВМ 10К.00.00.000 Э4	Схема электрическая соединений		10 выпуск
22			ПВМ 10К.00.00.000 Э5	Схема электрическая подключения		
22			ПВМ 10К.00.00.000 Э7	Схема электрическая расположения		
12			ПВМ 40К.00.00.000 ВС	Ведомость спецификаций		
12			ПВМ 40К.00.00.000 ВП	Ведомость покупных изделий		
11			ПВМ 40К.00.00.000 ТО	Техническое описание		
11			ПВМ 40К.00.00.000 ТЧ	Технические условия		0 выпуск
11			ПВМ 40К.00.00.000 ИЭ	Инструкция по эксплуатации		
11			ПВМ 40К.00.00.000 ПС	Паспорт		
				Сборочные единицы		
11		1	ПВМ 10К.04.00.000	Каплеуловитель	40	10 выпуск
11		3	ПВМ 40К.01.00.000	Секция нижняя	1	
11		4	ПВМ 40К.02.00.000	Секция средняя	1	
11		5	ПВМ 40К.03.00.000	Воздухосборник	1	
				Детали		
11		12	ПВМ 40К.00.00.001	Прокладка	1	
11		13	ПВМ 40К.00.00.002	Крышка	1	
11		14	ПВМ 40К.00.00.003	Прокладка	2	

Инв.№ подл. | Подпись и дата | Взам. инв.№ | Инв.№ дубл. | Подпись и дата

ПВМ 40К.00.00.000

Изм.	Лист	№ докум.	Подп.	Дата
Разраб.		Кошелев		
Пров.		Шкурский		
Н.контр.		Бродский		
Утв.		Кошелев		

Пылеуловитель вентиляционный мокрый конвейерный типа ПВМ. Производительностью 40 000 м³/час

Лит.	Лист	Листов
И	1	2

ЦНИИ промзданий

Формат А1

Формат	Зона	Поз.	Обозначение	Наименование	Кол.	Примечание
11		15	ПВМ 40К.00.00.004	Прокладка	1	
Б4		16	ПВМ 40К.00.00.005	Сетка латунная №10-2 ГОСТ 3826-66 900×980	1	3,1 кг
				Стандартные изделия		
				Болты ГОСТ 7798-70		
		20		М10×25.58.019	64	
		21		М12×30.58.019	242	
				Гайки ГОСТ 5915-70		
		24		М10.5.019	64	
		25		М12.5.019	242	
		27		Щит ЩШМ - 1000×600×500 ГОСТ 3244-68	1	
				Прочие изделия		
		30		Вентагрегат ВЦ 135с центробежным вентилятором Ц4-76 №10 правого вращения. Исполнение 1В	1	См. бюллетень 0 стр.

Инв.№ подл. | Подпись и дата | Взам. инв.№ | Инв.№ дубл. | Подпись и дата

ПВМ 40К.00.00.000

Изм. | Лист | № докум. | Подп. | Дата

Лист 2

Формат А1

ПВМ 40К.00.00.001

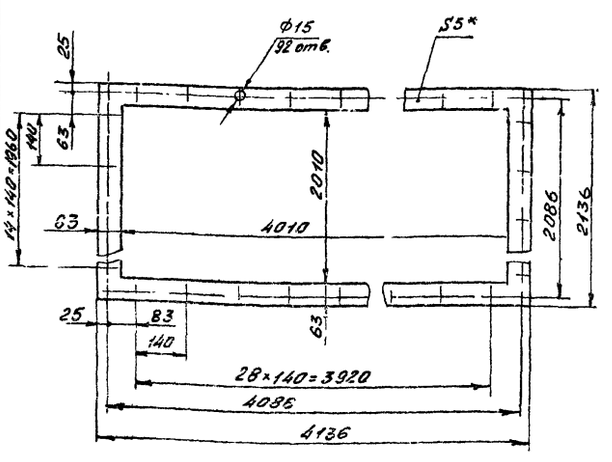

* Размер для справок

ПВМ 40К.00.00.001

Изм.	Лист	№ докум.	Подп.	Дата
Разраб.		Карпушина		
Пров.		Кошелев		
Т.контр.		Кошелев		
Н.контр.		Бродский		
Утв.		Кошелев		

Прокладка

Лит.	Масса	Масштаб
И	6,1	1:10
Лист	Листов 1	

Резина - пластина 5М-м ГОСТ 7338-65

ЦНИИ промзданий

Формат А1

ПВМ 40К.00.00.002

▽3.(▽)

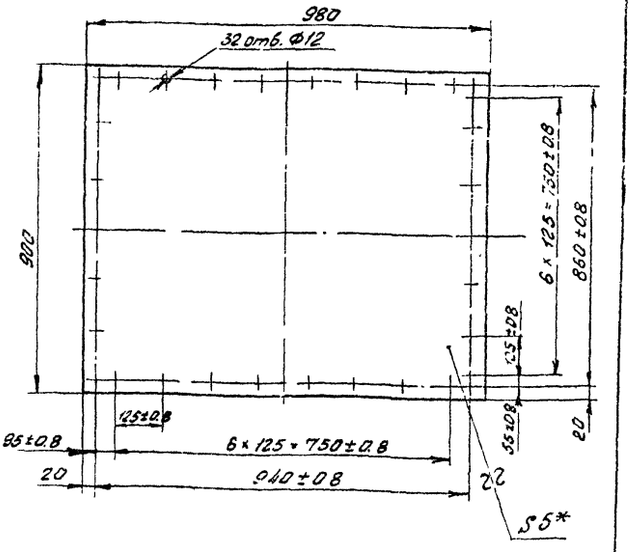

1. * Размер для справок.
2. Неуказанные предельные отклонения размеров:
   отверстий - по A_7; валов - по B_7
   остальных - по C_{M7}

ПВМ 40К.00.00.002

Изм.	Лист	№ докум.	Подп.	Дата
Разраб.		Карпушина		
Пров.		Кошелев		
Т.контр.		Кошелев		
Н.контр.		Бродский		
Утв.		Кошелев		

Крышка

Лит.	Масса	Масштаб
И	38 В	1:10
Лист	Листов 1	

Лист 5 ГОСТ 5681-57 Ст.3 ГОСТ 14637-69

ЦНИИ промзданий

Формат А1

ПВМ40К.00.00.003

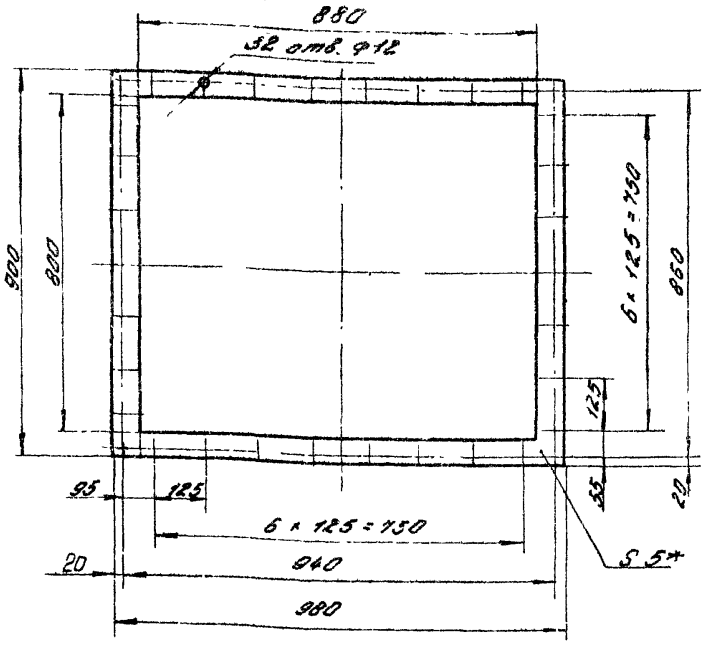

*Размер для справок

Изм.	Лист	N докум.	Подп.	Дата
Разраб.		Бучков		
Пров.		Шкунский		
Т. контр.		Кошелев		
Н. контр.		Бродский		
Утв.		Шкунский		

ПВМ40К.00.00.003

Прокладка

Лит.	Масса	Масшт.
И	1,5	1:10
Лист	Листов: 1	

Резина - пластина 5М-М ГОСТ 7338-65

ЦНИИ промзданий

Формат: А1

ПВМ40К.00.00.004

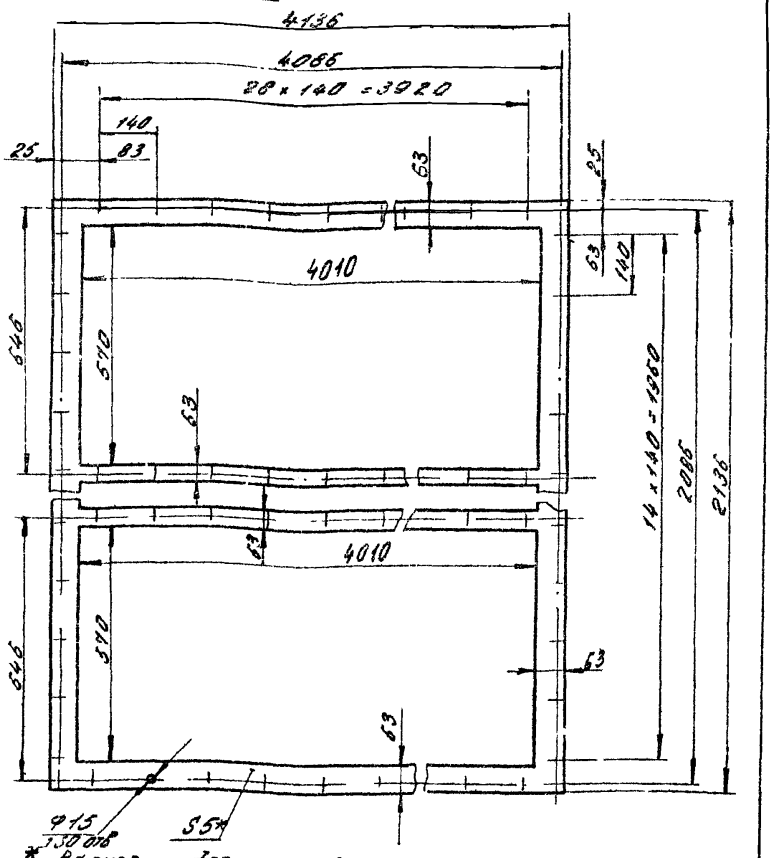

Изм.	Лист	N докум.	Подп.	Дата
Разраб.		Карпушина		
Пров.		Кошелев		
Т. контр.		Кошелев		
Н. контр.		Бродский		
Утв.		Шкунский		

ПВМ 40К.00.00.004

Прокладка

Лит.	Масса	Масшт.
И	9,86	1:10
Лист:	Листов: 1	

Резина - пластина 5М-М ГОСТ 7338-65

ЦНИИ промзданий

Формат: А1

ПВМ40К.01.01.026

▽3(▽)

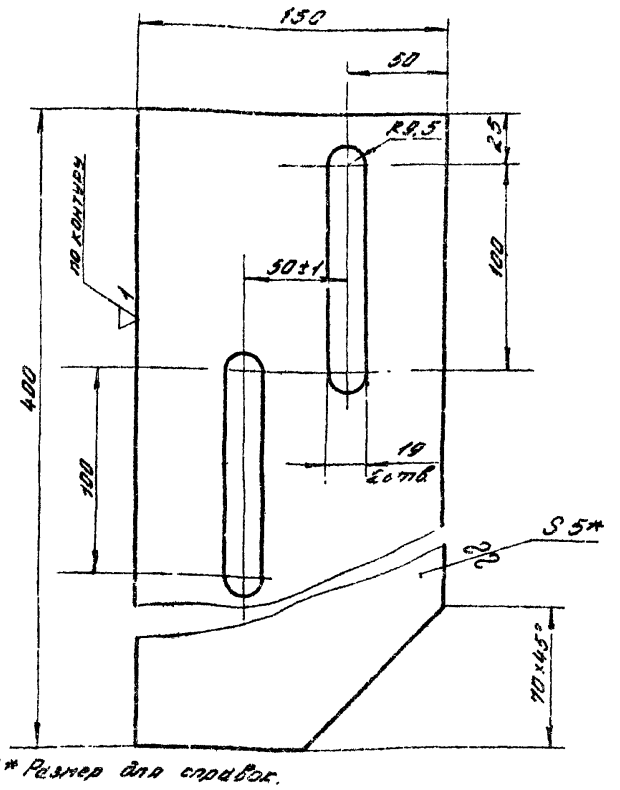

1* Размер для справок.

2. Неуказанные предельные отклонения размеров: отверстий - по A_7; валов - по B_7, остальных - по CM_7.

Изм.	Лист	N док.	Подп.	Дата
Разраб.		Карпушина		
Пров.		Кошелев		
Т. контр.		Кошелев		
Н. контр.		Бродский		
Утв.		Кошелев		

ПВМ40К.01.01.026

Ребро

Лит.	Масса	Масшт.
Н	1,8	1:2
Лист:	Листов: 1	

Лист 5 ГОСТ 5681-57 Ст.3 ГОСТ 14637-69

ЦНИИ промзданий

ПВМ40К.01.01.027

▽1(▽)

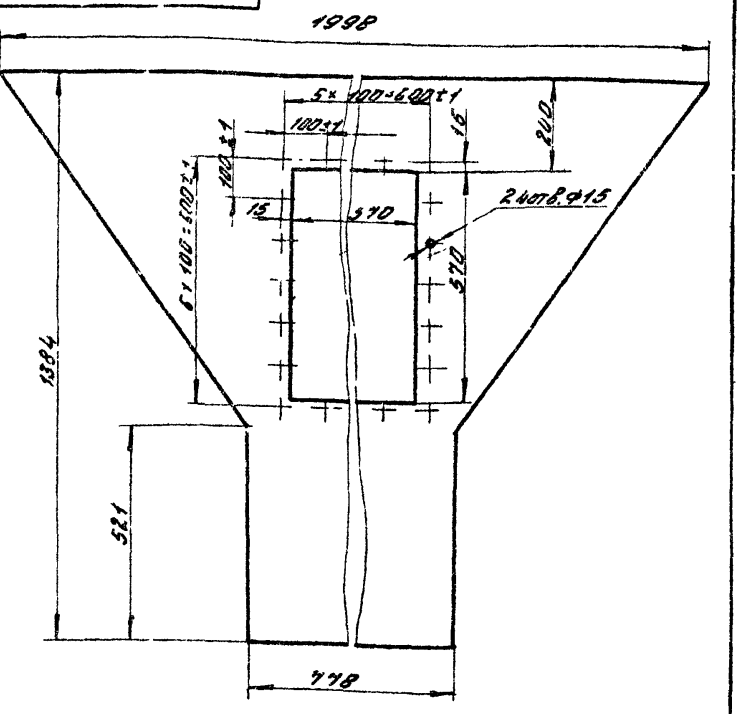

Неуказанные предельные отклонения размеров: отверстий - по A_7, валов - по B_7, остальных - по CM_7.

Изм.	Лист	N докум.	Подп.	Дата
Разраб.		Кошелев		
Пров.		Кошелев		
Т. контр.		Кошелев		
Н. контр.		Кошелев		
Утв.		Кошелев		

ПВМ40К.01.01.027

Стенка задняя

Лит.	Масса	Масшт.
И	51	1:10
Лист:	Листов: 1	

Лист 5 ГОСТ 5681-57 Ст.3 ГОСТ 14637-69

ЦНИИ промзданий

Формат	Зона	Поз.	Обозначение	Наименование	Кол.	Примечание
				Документация		
А2			ПВМ40К 01.00.000 СБ	Сборочный чертеж		
				Сборочные единицы		
А1	А12	1	ПВМ10К 01.02.000	Привод	1	
А1	А12	2	ПВМ10К 01.03.000	Ограждение	1	
А1	Б11	3	ПВМ 10К 01.04.000	Ползун	2	
А1	В12	4	ПВМ 10К 01.05.000	Кронштейн	1	
А1	Б10	5	ПВМ 10К 01.06.000	Скребок	24	
А1	В10	6	ПВМ 10К 01.07.000	Оправа ножа	1	
А1	В10	7	ПВМ 10К 01.08.000	Амортизатор	2	10 выпуск
А1	В5	9	ПВМ 10К 01.10.000	Датчик верхнего уровня	1	
А1	В5	10	ПВМ 10К 01. 11.000	Датчик нижнего уровня	1	
А1	В6	11	ПВМ 10К 01.12.000	Воронка	1	
А1	А2	12	ПВМ 40К 01.01.000	Корпус секции	1	
А1	В4	13	ПВМ 40К 01.02.000	Перегородка	2	

Инв. № подл. | Подп. и дата | Взам. инв. № | Инв. № дубл. | Подп. и дата

Изм.	Лист	№ докум.	Подп.	Дата
Разраб.	Кошелев			
Пров.	Кошелев			
Н. контр.	Бродский			
Утв.	Кошелев			

ПВМ40К 01.00.000.

Секция нижняя

Лит.	Лист	Листов
	1	5

ЦНИИ промзданий

Формат А1.

Формат	Зона	Поз.	Обозначение	Наименование	Кол.	Примечание
				Детали		
А1	Б3	20	ПВМ 10К. 01.00.001	Крышка	1	
А1	Б3	21	ПВМ 10К 01.00.002	Прокладка	1	
А1	Б4	22	ПВМ 10К 01.00003	Винт натяжной	2	
А1	А4	23	ПВМ 10К 01.00.004	Бобышка	2	
А1	А10	24	ПВМ 10К 01.00.005	Нож	1	
А1	Б9	25	ПВМ 10К 01.00.006	Накладка	2	
А1	Б9	26	ПВМ 10К 01.00.007	Ось	1	
А2	Б7	27	ПВМ 10К 01.00.008	Вал ведущий	1	
А2	А7	28	ПВМ 10К 01.00.009	Вал	2	
А2	А8	29	ПВМ 10К 01.00 010	Опора	4	
А2	Б7	30	ПВМ 10К 01.00.011	Звездочка ведущая	2	
А2	Д7	31	ПВМ 10К 01.00.012	Звездочка	4	10 выпуск
А1	А7	32	ПВМ 10К 01.00 013	Прокладка	8	
А1	А7	33	ПВМ 10К 01.00.014	Накладка	8	
А1	А7	34	ПВМ 10К 01.00.015	Уплотнение	8	
А1	А7	35	ПВМ 10К 01.00 016	Шайба	8	
А1	А7	36	ПВМ 10К 01.00 017	Кольцо	8	
А1	А12	37	ПВМ 10К 01.00.018	Планка	1	
А1	А12	38	ПВМ 10К 01 00.019	Ось	1	
А1	А11	39	ПВМ 10К 01.00.020	Винт	2	
А1	А11	40	ПВМ 10К 01.00.021	Бобышка	2	
А2	В11	41	ПВМ 10К 01.00.022	Полумуфта	1	
А2	В11	42	ПВМ 10К 01.00 023	Звезда	1	
А2	В11	43	ПВМ 10К 01.00.024	Пружина	1	
А1	В11	44	ПВМ 10К 01.00 025	Планка	1	
А1	В11	45	ПВМ 10К 01.00.026	Планка стопорная	1	
А1	В11	46	ПВМ 10К 01.00 027	Пробка	1	
А1	В11	47	ПВМ 10К 01.00.028	Втулка	1	

Инв. № подл. | Подп. и дата | Взам. инв. № | Инв. № дубл. | Подп. и дата

Изм.	Лист	№ докум.	Подп.	Дата

ПВМ40К. 01. 00. 000

Лист 2

Формат А1

Формат	Зона	Поз.	Обозначение	Наименование	Кол.	Примечание
А1	В11	48	ПВМ 10К 01.00.029	Втулка	1	
А1	В6	49	ПВМ 10К 01. 00.030	Патрубок	2	
А1	В5	50	ПВМ 10К 01.00 031	Крышка	2	
А1	В5	51	ПВМ 10К 01.00.032	Колпачок	1	
А1	В5	52	ПВМ 10К 01.00.033	Прокладка	2	
А1	В6	53	ПВМ 10К 01. 00.034	Патрубок	1	
А1	В6	54	ПВМ 10К 01. 00 035	Труба	1	
А1	В4	55	ПВМ 10К 01. 00.036	Сгон	1	
А1	В5	56	ПВМ 10К 01 00 037	Патрубок	2	
А1	Д5	57	ПВМ 10К 01 00 038	Уплотнение	1	
А1	Д8	58	ПВМ 10К 01.00.039	Прокладка	4	
Б4	В7	62	ПВМ 40К. 01.00.001	Лист 5 ГОСТ 5681-57 / Лист Ст3 ГОСТ 14637-69		
				8хL = 778В1 х 1835В1 - В1	1	54,5 кг
				Стандартные изделия		
				Контргайки ГОСТ 8961-59		
	В6	70		О-15	6	
	В6	71		О-25	5	
	В5	72		О-50	3	

Инв. № подл. | Подп. и дата | Взам. инв. № | Инв. № дубл. | Подп. и дата

Изм.	Лист	№ докум.	Подп.	Дата

ПВМ40К 01.00. 000

Лист 3

Формат А1

Формат	Зона	Поз.	Обозначение	Наименование	Кол.	Примечание
				Муфты длинные		I Вариант
				ГОСТ 8955-59		
	В6	74		О-15	1	
	В5	76		О-50	1	
	В6	77		**Муфта О-25-15**		
				ГОСТ 8957-59	1	
				Ниппель ГОСТ 8958-59		
	В5	79		О-50	1	
	А6	80		Ниппель О-15 ГОСТ 8967-59	1	
	В5	81		**Пробка ГОСТ 8969-59**		
				О-25	1	
				Сгон ГОСТ 8969-59		
	В6	83		О-15	6	
	В6	84		О-25	5	
	А6	85		О-50	2	
				Тройник ГОСТ 8948-59		
	В6	87		О-15	2	
	В6	88		О-25	2	
	Б6	89		О-50	1	
				Угольник ГОСТ 8946-59		
	В6	91		О-15	2	
	В6	92		О-25	1	
	А6	93		О-50	3	

Инв. № подл. | Подп. и дата | Взам. инв. № | Инв. № дубл. | Подп. и дата

Изм.	Лист	№ докум.	Подп.	Дата

ПВМ40К 01.00.000

Лист 4

Формат	Зона	Поз.	Обозначение	Наименование	Кол.	Примечание
				Болты ГОСТ 7785-72		
	А10	100		М8×30.58.019	194	
	А11	101		М16×65.58.019	4	
				Болты ГОСТ 7798-74		
	Б5	102		М12×20.58.019	10	
	А4	103		М17×35.58.019	24	
	А3	104		М12×50.58.019	4	
	А11	105		М12×90.58.019	4	
	А4	106		М18×40.58.019	8	
	А11	107		М16×60.58.019	4	
	А10	108		М16×110.58.019	2	
				Винт М10×25.58.019		
	А7	110		ГОСТ 1483-64	8	
				Винты ГОСТ 17475-72		
	А7	112		М8×25.58.019	32	
				Винты ГОСТ 17473-72		
	Б12	114		М5×55.58.019	2	
	Б9	115		М6×12.58.019	8	
	Б12	116		Гайка М5.5.019		
				ГОСТ 5916-70	2	

ПВМ40К 01.00.000 — Лист 5

Формат А4

Формат	Зона	Поз.	Обозначение	Наименование	Кол.	Примечание
				Гайки ГОСТ 5915		
	А10	118		М8.5.019	195	
	А4	119		М12.5.019	33	
	Б4	120		М16.5.019	34	
				Шайбы ГОСТ 6402-70		
	Б12	122		5.65Г.019	2	
	Б9	123		6.65Г.019	8	
	А10	124		8.65Г.019	195	
	А8	125		12.65Г.019	16	
	А11	126		16.65Г.019	8	
	А11	130		Шайба 12.02.019		
				ГОСТ 11371-68	4	
	Д11	134		Шпонка 18×11×63		
				ГОСТ 8789-68	1	
	Б7	136		Шпонка 18×11×80		
				ГОСТ 8793-68	2	

ПВМ40К.01.00.000 — Лист 6

Формат А4

Формат	Зона	Поз.	Обозначение	Наименование	Кол.	Примечание
				Штифт 6С3×50		
	А11	138		ГОСТ 3128-70	1	
				Кольцо 1660		
	В11	140		ГОСТ 13940-68	1	
				Подшипник 11512		
	Б8	150		ГОСТ 8545-57	2	
				Корпус разъемный		
	Б3	152		КЦШ-60 ОСТ 26003	2	
				Ролик 5×49,8 II		
	А7	154		ГОСТ 6870-72	160	
				Цепь ПР-25,4-.5000		
	Б3	156		ГОСТ 10947-64		
				79 звеньев	1	
				Звено С-ПР.25,4-50		
				ГОСТ 10947-64	1	

ПВМ40К 01.00.000 — Лист 7

Формат А4

Формат	Зона	Поз.	Обозначение	Наименование	Кол.	Примечание
				Цепь тяговая ВРТ-100		
				12,5-32-I ГОСТ 588-64		
				Звеньев 72, специаль-		
	А10	158		ных пластин 48	2	
				Выключатель ВПК 1110		
	Б12	160		ГОСТ 18134-72	1	
				Вентили ГОСТ 9086-66		
	Б6	162		А-15-10	2	
	Б6	163		А-25-10	2	
	Б5	161		А-50-10	2	
				Прочие изделия		
				Вентиль запорный		
	Б6	170		Ду 15 14с 821р	1	
				Кольцо СП 76-59-6		
				ГОСТ 6308-71	4	
	Б8	172		МН 180-61		

П.ЭМ40К 01.00.000. — Лист 8

Формат А4

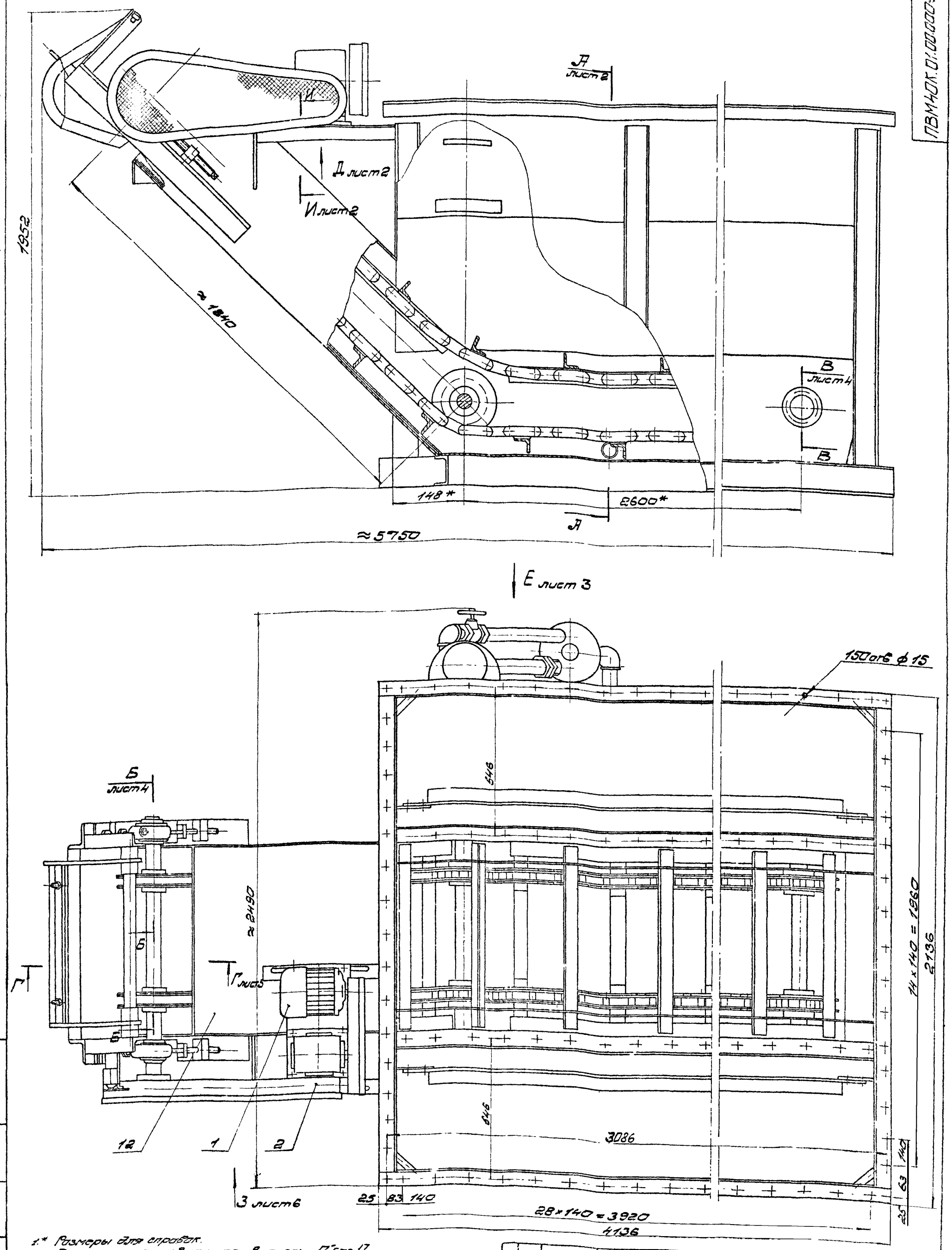

1.* Размеры для справок.
2.** Размер установить по выпуску „0" стр. 17.
3. Неуказанные предельные отклонения размеров: отверстий - по А7; валов - по В7; остальных - по СМ7.
4. Приварку листа (поз 62) произвести после сборки секции нижней. При приварке обеспечить параллельность листа с осью Т.
5. Сборку всех трубопроводов произвести на льне трепаном N10 ГОСТ 10330-63 с сурикам свинцовым марки 4 ГОСТ 19151-73 на натуральной олифе ГОСТ 7931-56
6. Остальные технические требования см ТУ выпуск „0".

Изм.	Лист	№ докум.	Подп.	Дата
Разраб.		Кошелев		
Пров.		Шкурский		
Т. контр.		Шкурский		
Н. контр.		Бродский		
Утв.		Шкурский		

ПВМ40К 01.00.000.СБ.

Секция нижняя

Сборочный чертеж

Лит.	Масса	М-б
И	2170	1:10

Лист 1 | Листов 6

Инв. № подл. | Подп. и дата | Взам. инв. № | Инв. № дубл. | Подп. и дата

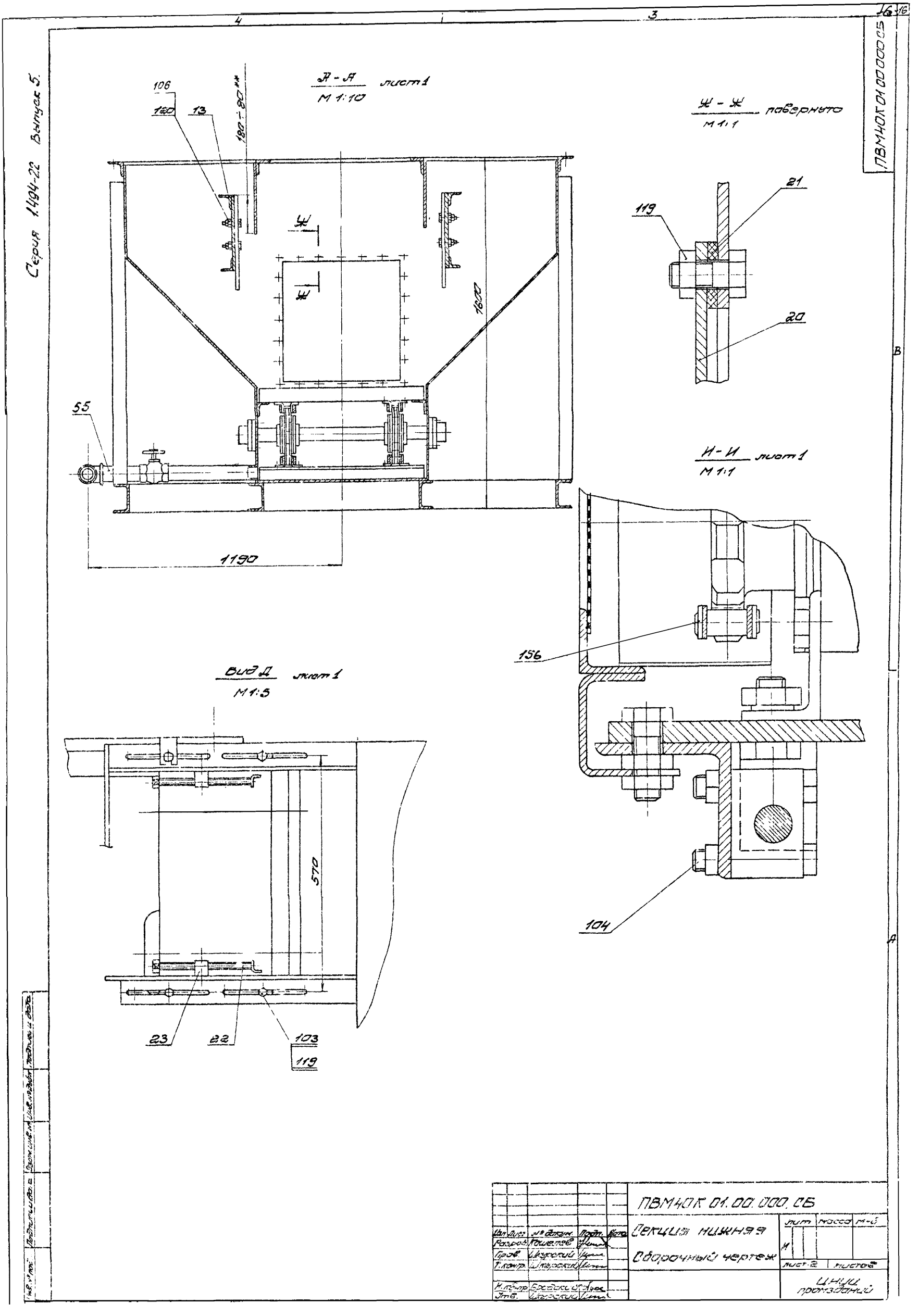

Серия 1.494-22 Выпуск 5.
ПВМ40К 01.00.000 СБ
А - А лист 1
М 1:10
106
120
13
180÷80**
Ж
Ж
1600
55
1190
Ж - Ж повернуто
М 1:1
119
21
20
И - И лист 1
М 1:1
156
104
Вид Д лист 1
М 1:5
570
23
22
103
119
ПВМ40К 01.00.000 СБ
Секция нижняя
Сборочный чертеж
Лит
Масса
М-б
Лист 2
Листов
Цнии промзданий

Серия 1.494-22 Выпуск 5.

ПВМ40К01.00.000С5

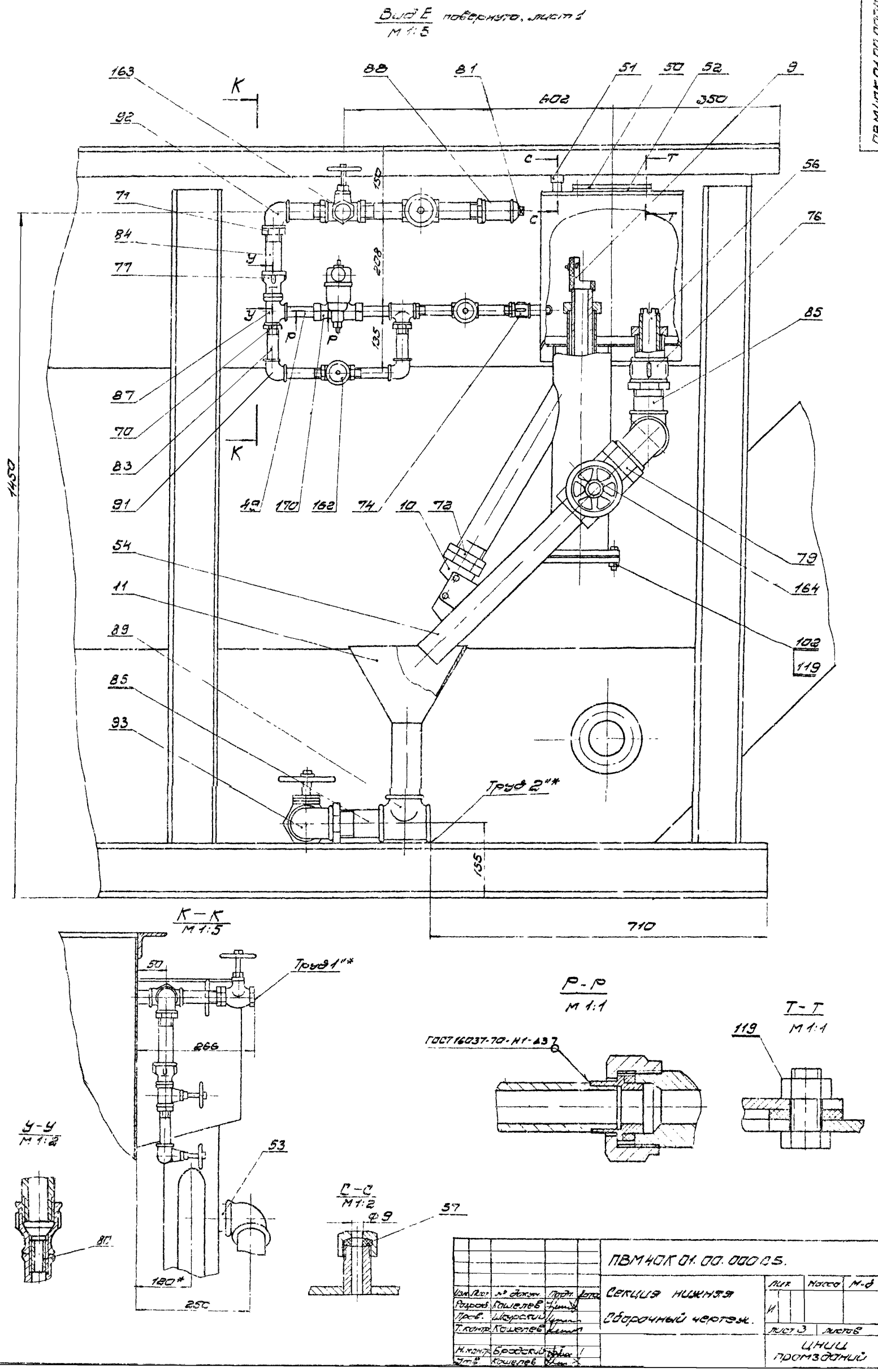

					ПВМ40К01.00.000С5.		
Изм.	Лист	№ докум.	Подп.	Дата	Секция нижняя	Лит.	Масса	М-б
Разраб.	Кошелев				Сборочный чертеж.	И		
Пров.	Шкурский							
Т.контр.	Кошелев					Лист 3	Листов	
Н.контр.	Бродский					ЦНИИ промзданий		
Утв.	Кошелев							

Серия 1.494-22 выпуск 5.

ПВМ40К01.00.000.СБ

Б-Б
М 1:2
повернуто, лист 1

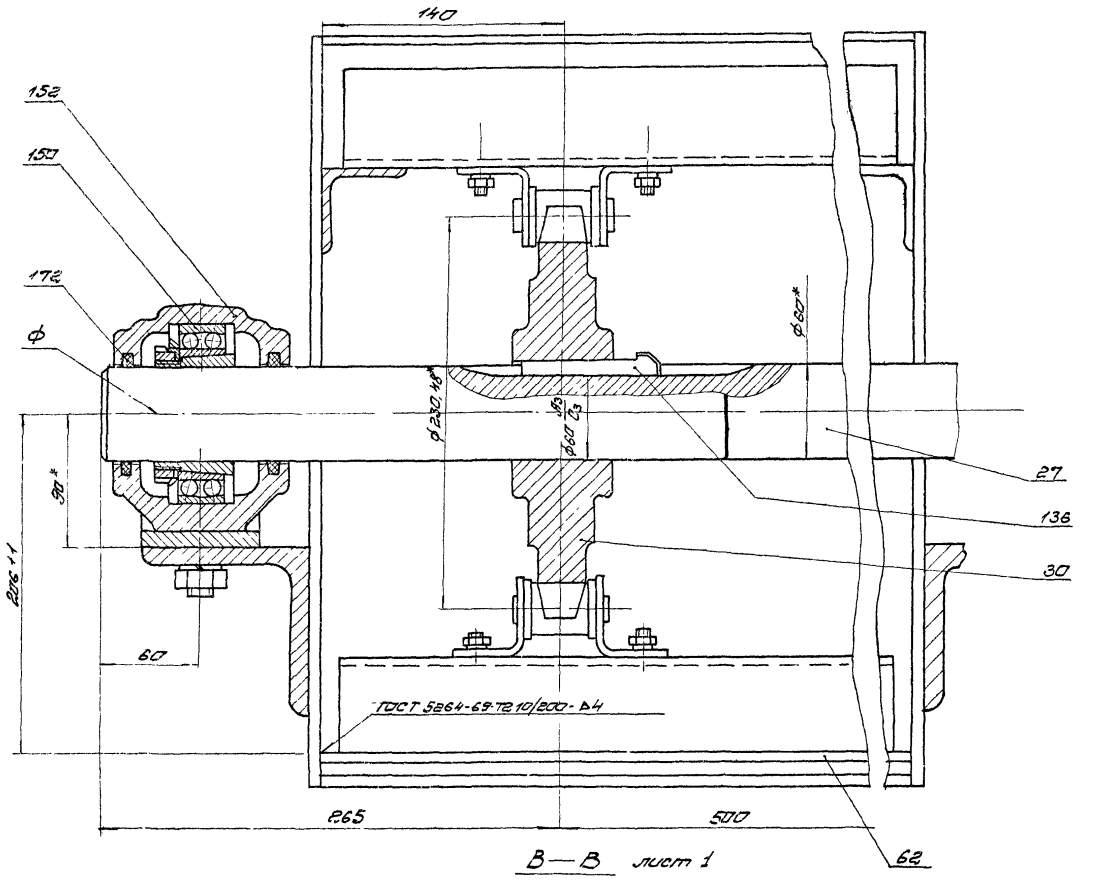

В—В
М 1:2
лист 1

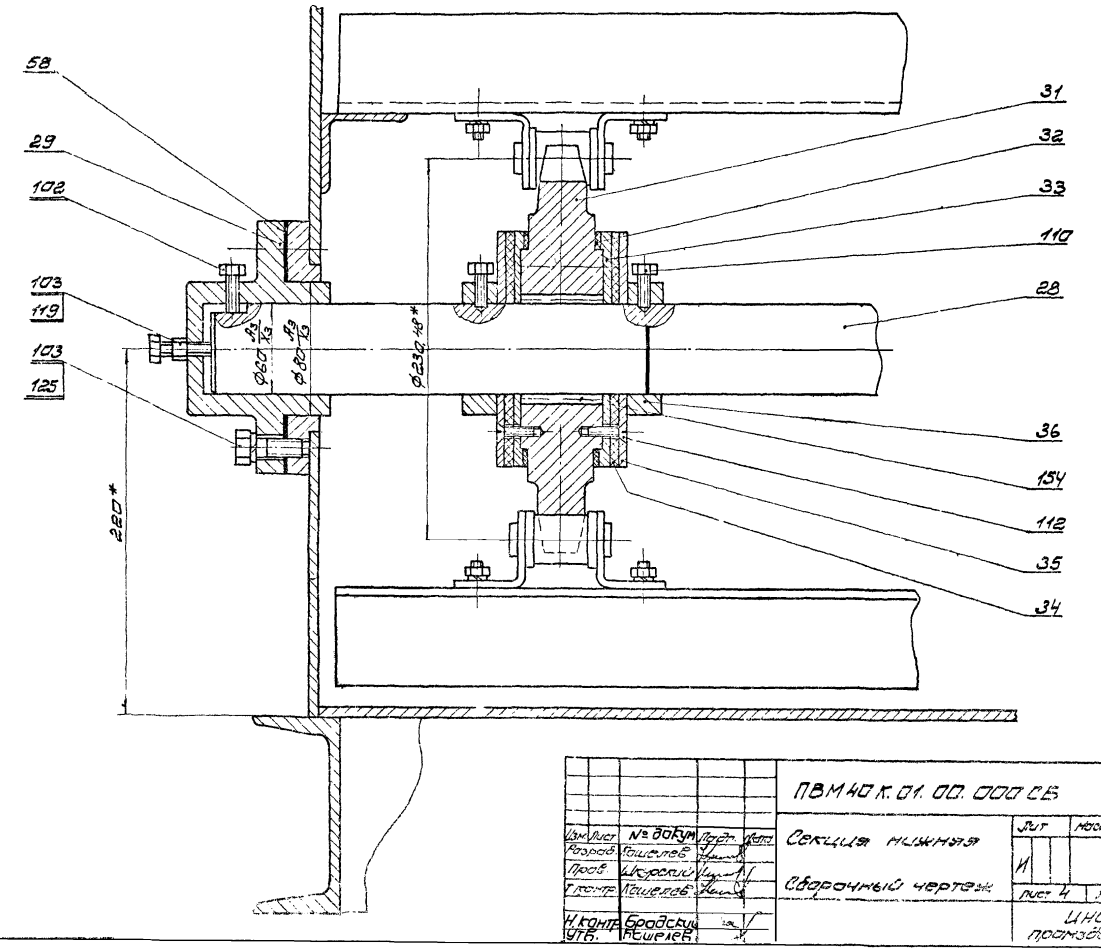

				ПВМ40К.01.00.000СБ			
Изм.	Лист	№ докум.	Подп.	Дата	Секция нижняя	Лит	Масса	Масшт.
Разраб.		Кошелев				И		
Пров.		Шкорский			Сборочный чертеж	Лист 4	Листов	
Т.контр.		Кошелев						
Н.контр.		Бродский				ИНИИ промзданий		
Утв.		Кошелев						

Инв. № подл. | Подпись и дата | Взам. инв. № | Инв. № дубл. | Подпись и дата

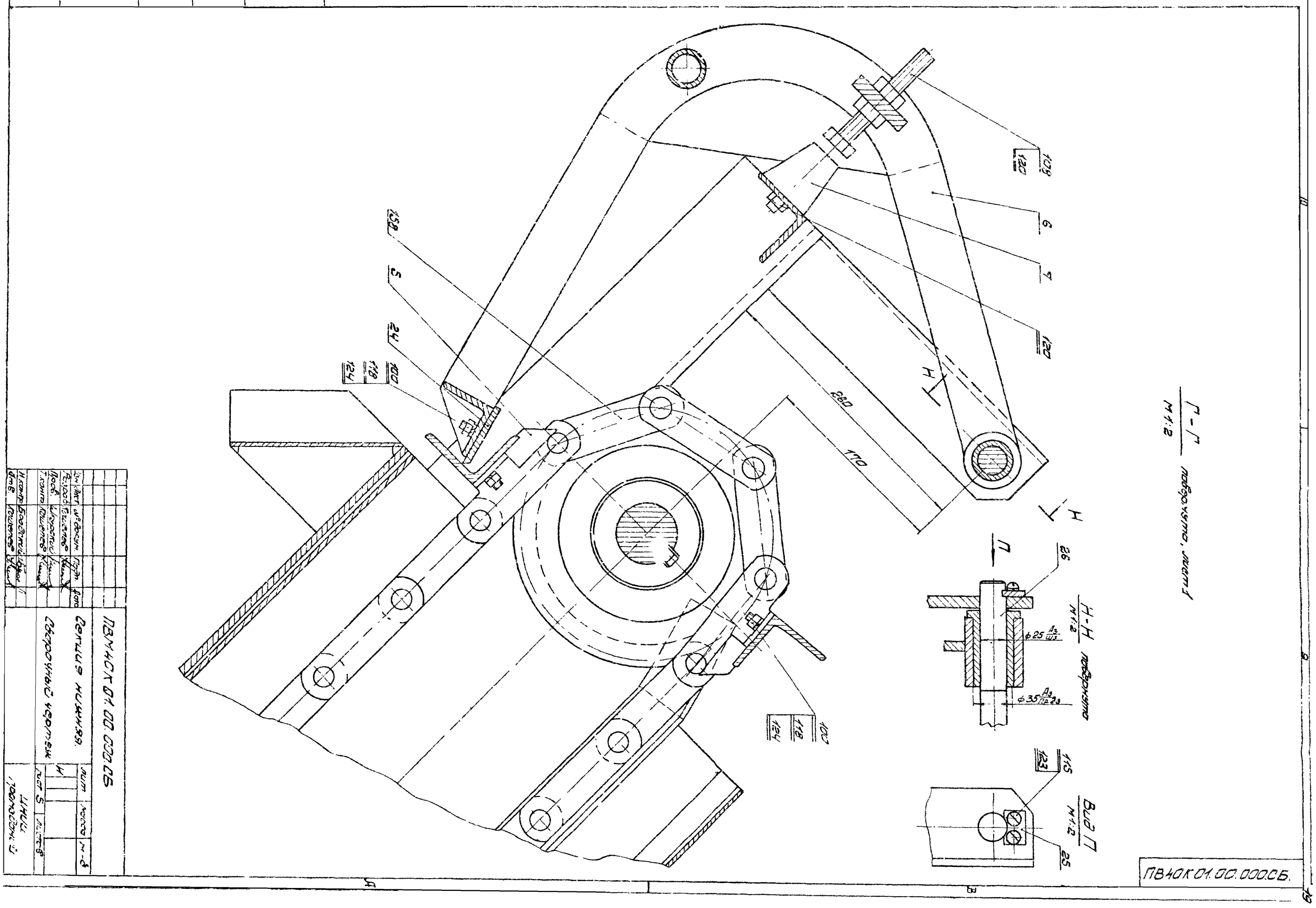
Г-Г
М1:2
повернуто, лист 1
Н-Н
М1:2
повернуто
Вид П
М1:2
ПВ40К01.00.000СБ.
ПВМ40К01.00.000СБ
Секция нижняя.
Сборочный чертеж
Лит
Масса
М-8
Лист 5
Листов
ЦНИИ
Промэдания
Изм. Лист № докум. Подп. Дата
Разраб. Кочелев
Пров. Шкурский
Т.контр. Кочелев
Н.контр. Бородский
Утв. Кочелев
158
5
24
100
118
124
280
170
109
120
6
7
120
100
118
124
26
ф25 Аз/ш3
ф35 Аз/Пр23
115
123
25

М-М
М 1:2

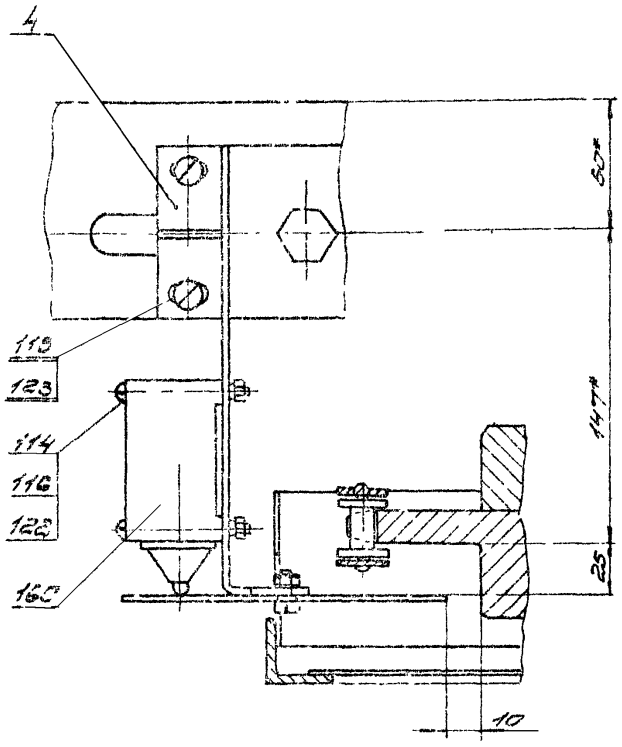

Л-Л
М 1:2

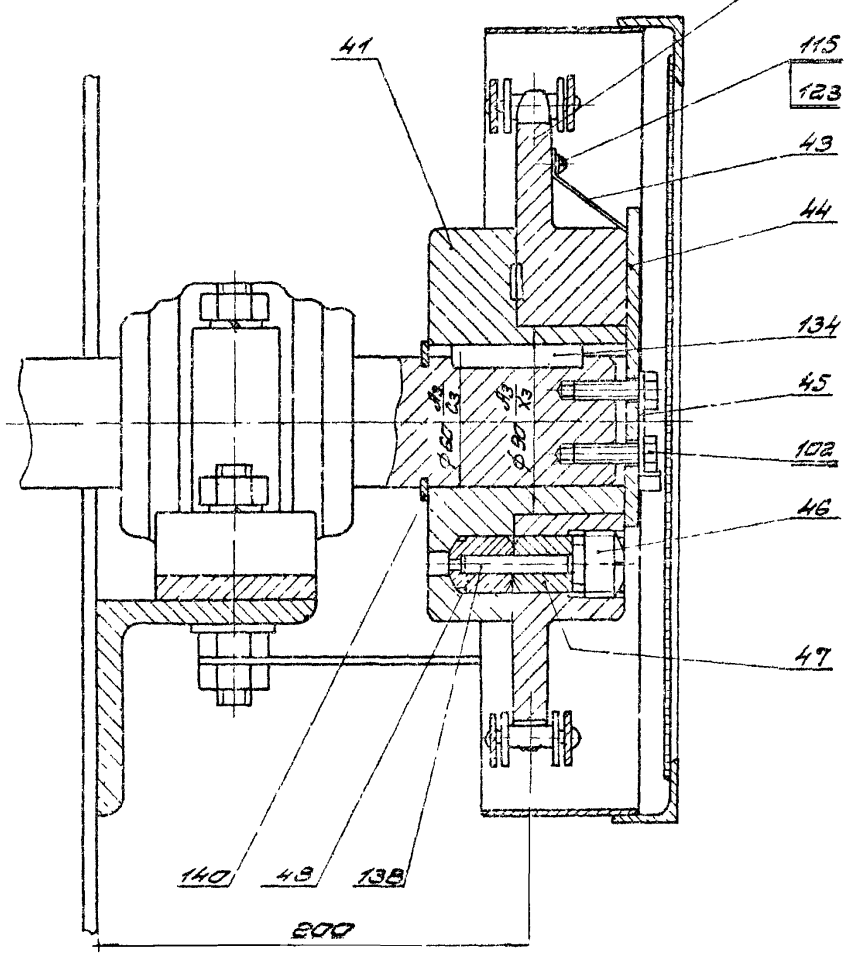

Вид 3 повернуто, лист 1
М 1:2

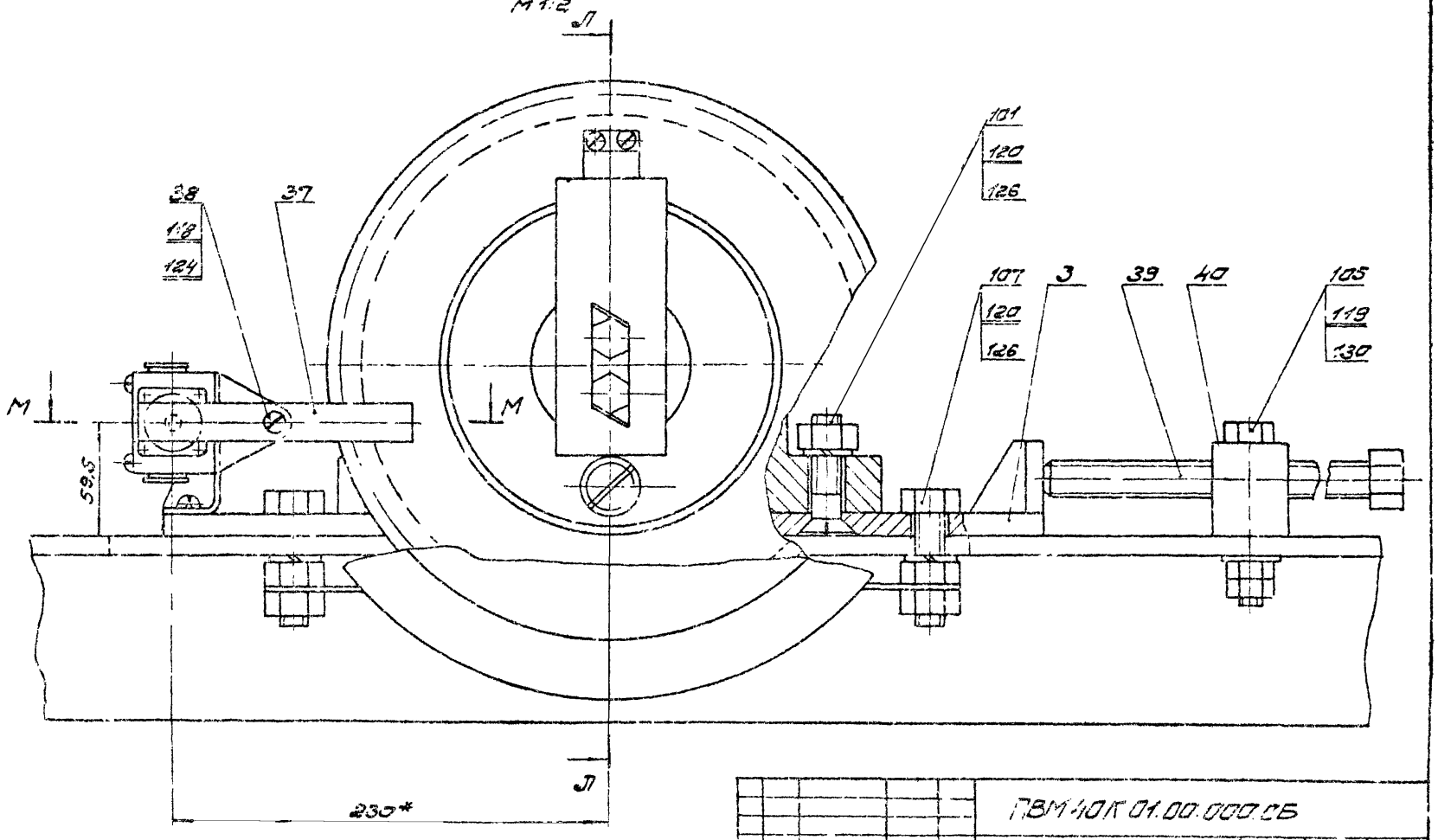

					ПВМ40К 01.00.000 СБ			
Изм.	Лист	№ докум.	Подп.	Дата		Лит.	Масса	Масштаб
Разраб.		Колесников			Сборочный чертеж		—	
Пров.		Шкурский				Лист 6	Листов	
Т. контр.		Колесников						
Н. контр.		Сребницкий				ЦНИИ промзданий.		
Утв.		Шкурский						

Инв. № подл. | Подп. и дата | Взам. инв. № | Инв. № дубл. | Подп. и дата

Формат	Зона	Поз.	Обозначение	Наименование	Кол.	Примечание
				Документация		
А3			ПВМ40К.01.01.000СБ	Сборочный чертеж		4 листа
				Детали		
11	В1	1	ПВМ10К.01.01.001	Стойка правая	1	
11	В1	2	ПВМ10К.01.01.002	Стойка левая	1	
11	В5	3	ПВМ10К.01.01.003	Крышка	1	
11	В5	4	ПВМ10К.01.01.004	Труба	1	
11	В5	5	ПВМ10К.01.01.005	Днище	1	
11	В5	7	ПВМ10К.01.01.007	Труба	1	
11	В5	8	ПВМ10К.01.01.008	Фланец	1	10 Выпуск
11	В5	9	ПВМ10К.01.01.009	Патрубок	1	
11	В5	10	ПВМ10К.01.01.010	Труба	1	
11	В5	11	ПВМ10К.01.01.011	Стенка	1	
11	В5	12	ПВМ10К.01.01.012	Труба	1	
11	В5	13	ПВМ10К.01.01.013	Втулка	2	
11	В5	14	ПВМ10К.01.01.014	Патрубок 1"	1	
11	В6	15	ПВМ10К.01.01.015	Опора	4	
11	В6	16	ПВМ10К.01.01.016	Патрубок	1	

Инв.№ подл. | Подпись и дата | Взам. инв.№ | Инв.№ дубл. | Подпись и дата

Изм. Лист № докум. Подп. Дата

Разраб. Кашелев

Пров. Кашелев

Н. контр. Брусевский

Утв. Кашелев

ПВМ40К.01.01.000

Корпус секции

Лит. А | Лист 1 | Листов 4

ЦНИИЭП промзданий

Формат А1

Формат	Зона	Поз.	Обозначение	Наименование	Кол.	Примечание
11	В7	17	ПВМ10К.01.01.017	Уголок правый	1	
11	В8	18	ПВМ10К.01.01.018	Уголок левый	1	
11	В7	19	ПВМ10К.01.01.019	Фартук	1	
11	В7	20	ПВМ10К.01.01.020	Косынка	2	
11	А7	21	ПВМ10К.01.01.021	Уголок	1	
11	А7	22	ПВМ10К.01.01.022	Уголок	1	
11	В8	23	ПВМ10К.01.01.023	Труба	4	
11	В8	24	ПВМ10К.01.01.024	Стенка боковая	2	
11	А7	25	ПВМ10К.01.01.025	Косынка	1	10 Выпуск
11	В7	26	ПВМ10К.01.01.026	Уголок	1	
11	А3	28	ПВМ10К.01.01.030	Швеллер	1	
11	А6	29	ПВМ10К.01.01.031	Патрубок 2"	1	
11	А1	30	ПВМ20К.01.01.032	Ребро	2	
11	В5	31	ПВМ20К.01.01.001	Патрубок 2"	1	
11	В8	32	ПВМ20К.01.01.002	Стенка переборная	1	
11	В3	33	ПВМ20К.01.01.022	Ребро	6	
11	В3	34	ПВМ20К.01.01.023	Ребро	6	
Б4	В2	40	ПВМ40К.01.01.001	Крышка		
				Лист $\frac{5\ ГОСТ\ 5681-57}{Ст3\ ГОСТ\ 14637-69}$		
				В×Д = 786 B_7 × 1298 B_7 - ▽1	1	40.2кг
Б4	В5	41	ПВМ40К.01.01.002	Патрубок		
				Труба 50 ГОСТ 3262-62		
				Д = 375 B_7 - ▽1	1	1.9кг

Инв.№ подл. | Подпись и дата | Взам. инв.№ | Инв.№ дубл. | Подпись и дата

Изм. Лист № докум. Подп. Дата

ПВМ40К.01.01.000

Лист 2

Формат А1

Формат	Зона	Поз.	Обозначение	Наименование	Кол.	Примечание
Б4	Б6	42	ПВМ40К.01.01.003	Уголок опорный		
				Уголок $\frac{Б\ 63\times63\times5\ ГОСТ\ 8509-72}{Ст3\ ГОСТ\ 535-58}$		
				Д = 1625 B_7 - ▽1	2	7.84кг
Б4	В7	43	ПВМ40К.01.01.004	Днище		
				Лист $\frac{5\ ГОСТ\ 5681-57}{Ст3\ ГОСТ\ 14637-69}$		
				В×Д = 786 B_7 × 1389 B_7 - ▽1	1	56.7кг.
Б4	В3	44	ПВМ40К.01.01.005	Стенка		
				Лист $\frac{5\ ГОСТ\ 5681-57}{Ст3\ ГОСТ\ 14637-69}$		
				В×Д 494 B_7 × 3998 B_7 - ▽1	1	77.5кг
Б4	В5	45	ПВМ40К.01.01.006	Уголок		
				Уголок $\frac{Б\ 63\times63\times5\ ГОСТ\ 8509-72}{Ст3\ ГОСТ\ 535-58}$		
				Д = 3998 B_7 - ▽1	2	19.2кг
Б4	В3	46	ПВМ40К.01.01.007	Уголок		
				Уголок $\frac{Б\ 63\times63\times5\ ГОСТ\ 8509-72}{Ст3\ ГОСТ\ 535-58}$		
				Д = 4136 B_7 - ▽1	2	19.9кг
Б4	В3	47	ПВМ40К.01.01.008	Перегородка		
				Лист $\frac{5\ ГОСТ\ 5681-57}{Ст3\ ГОСТ\ 14637-69}$		
				В×Д = 345 B_7 × 3998 B_7 - ▽1	2	54.14кг
Б4	В3	48	ПВМ40К.01.01.009	Стойка		
				Швеллер $\frac{12\ ГОСТ\ 8240-72}{Ст3\ ГОСТ\ 535-58}$		
				Д = 1390 B_7 - ▽1	10	11.93кг
Б4	В3	50	ПВМ40К.01.01.011	Уголок		
				Уголок $\frac{Б\ 63\times63\times5\ ГОСТ\ 8509-72}{Ст3\ ГОСТ\ 535-58}$		
				Д = 2200 B_7 - ▽1	2	10.55кг
Б4	В3	51	ПВМ40К.01.01.012	Днище		
				Лист $\frac{5\ ГОСТ\ 5681-57}{Ст3\ ГОСТ\ 14637-69}$		
				В×Д = 760 B_7 × 2964 B_7 - ▽1	1	89кг

Инв.№ подл. | Подпись и дата | Взам. инв.№ | Инв.№ дубл. | Подпись и дата

Изм. Лист № докум. Подп. Дата

ПВМ40К.01.01.000

Лист 3

Формат	Зона	Поз.	Обозначение	Наименование	Кол.	Примечание
Б4	А3	52	ПВМ40К.01.01.013	Швеллер		
				Швеллер $\frac{12\ ГОСТ\ 8240-72}{Ст3\ ГОСТ\ 535-58}$		
				Д = 590 B_7 - ▽1	2	6.14кг
Б4	А4	53	ПВМ40К.01.01.014	Швеллер		
				Швеллер $\frac{12\ ГОСТ\ 8240-72}{Ст3\ ГОСТ\ 535-58}$		
				Д = 2007 B_7 - ▽1	2	20.9кг
Б4	А4	54	ПВМ40К.01.01.015	Швеллер		
				Швеллер $\frac{12\ ГОСТ\ 8240-72}{Ст3\ ГОСТ\ 535-58}$		
				Д = 4114 B_7 - ▽1	2	42.7кг
Б4	А4	55	ПВМ40К.01.01.016	Швеллер		
				Швеллер $\frac{12\ ГОСТ\ 8240-72}{Ст3\ ГОСТ\ 535-58}$		
				Д = 4007 B_7 - ▽1	2	41.6кг
Б4	В2	57	ПВМ40К.01.01.018	Уголок		
				Уголок $\frac{Б\ 63\times63\times5\ ГОСТ\ 8509-72}{Ст3\ ГОСТ\ 535-58}$		
				Д = 2007 B_7 - ▽1	2	9.6кг
Б4	А2	58	ПВМ40К.01.01.019	Стенка зобная		
				Лист $\frac{5\ ГОСТ\ 5681-57}{Ст3\ ГОСТ\ 14637-69}$		
				В×Д = 494 B_7 × 1958 B_7 - ▽1	1	38.8кг
11	В4	60	ПВМ40К.01.01.021	Стенка боковая	1	
11	В3	61	ПВМ40К.01.01.022	Стенка правая	1	
11	В4	62	ПВМ40К.01.01.023	Стенка левая	1	
11	В5	64	ПВМ40К.01.01.025	Стенка наклонная	1	
11	В1	65	ПВМ40К.01.01.026	Ребро	2	
11	А2	66	ПВМ40К.01.01.027	Стенка зобная	1	
				Стандартные изделия		
	А2	70		Болт М12×30.58 019		
				ГОСТ 7785-72	28	

Инв.№ подл. | Подпись и дата | Взам. инв.№ | Инв.№ дубл. | Подпись и дата

Изм. Лист № докум. Подп. Дата

ПВМ40К.01.01.000

Лист 4

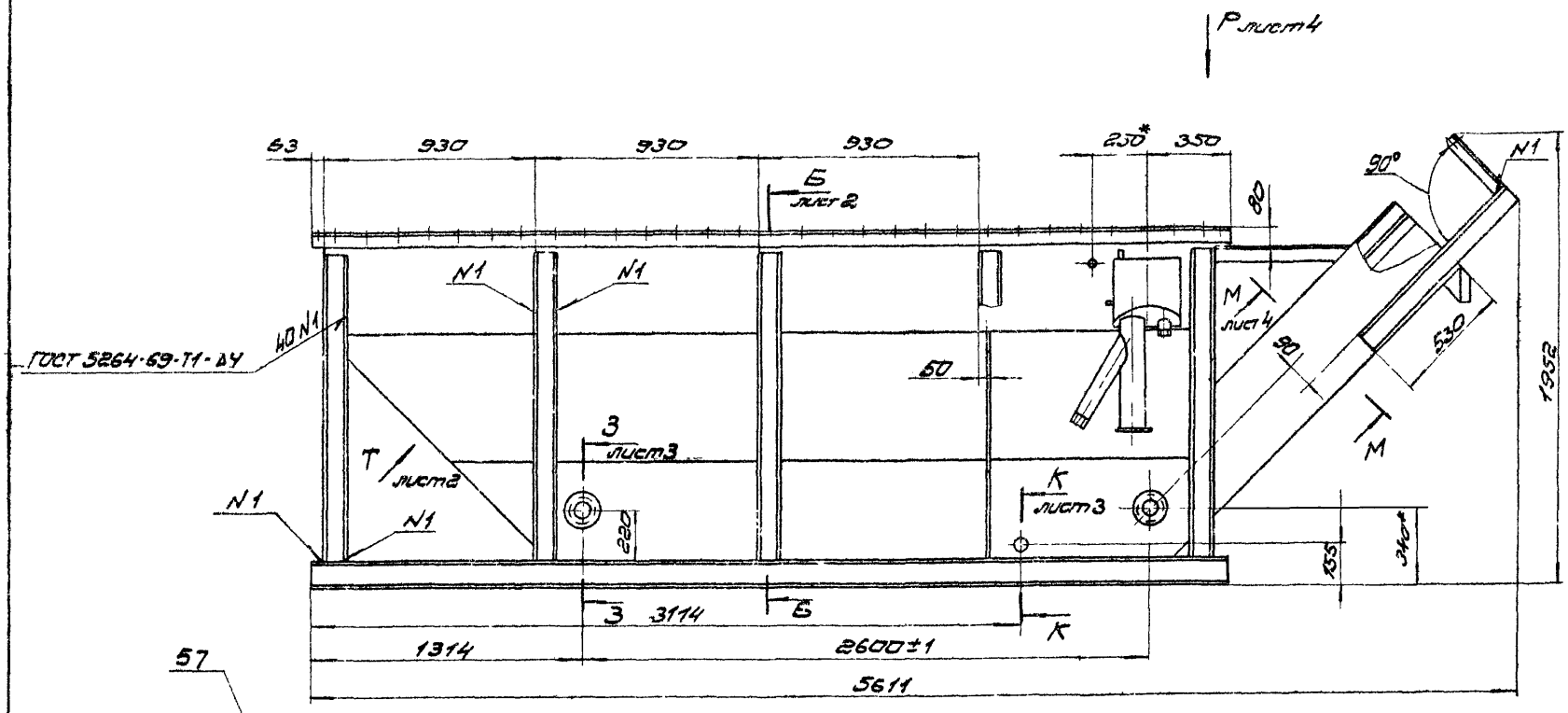

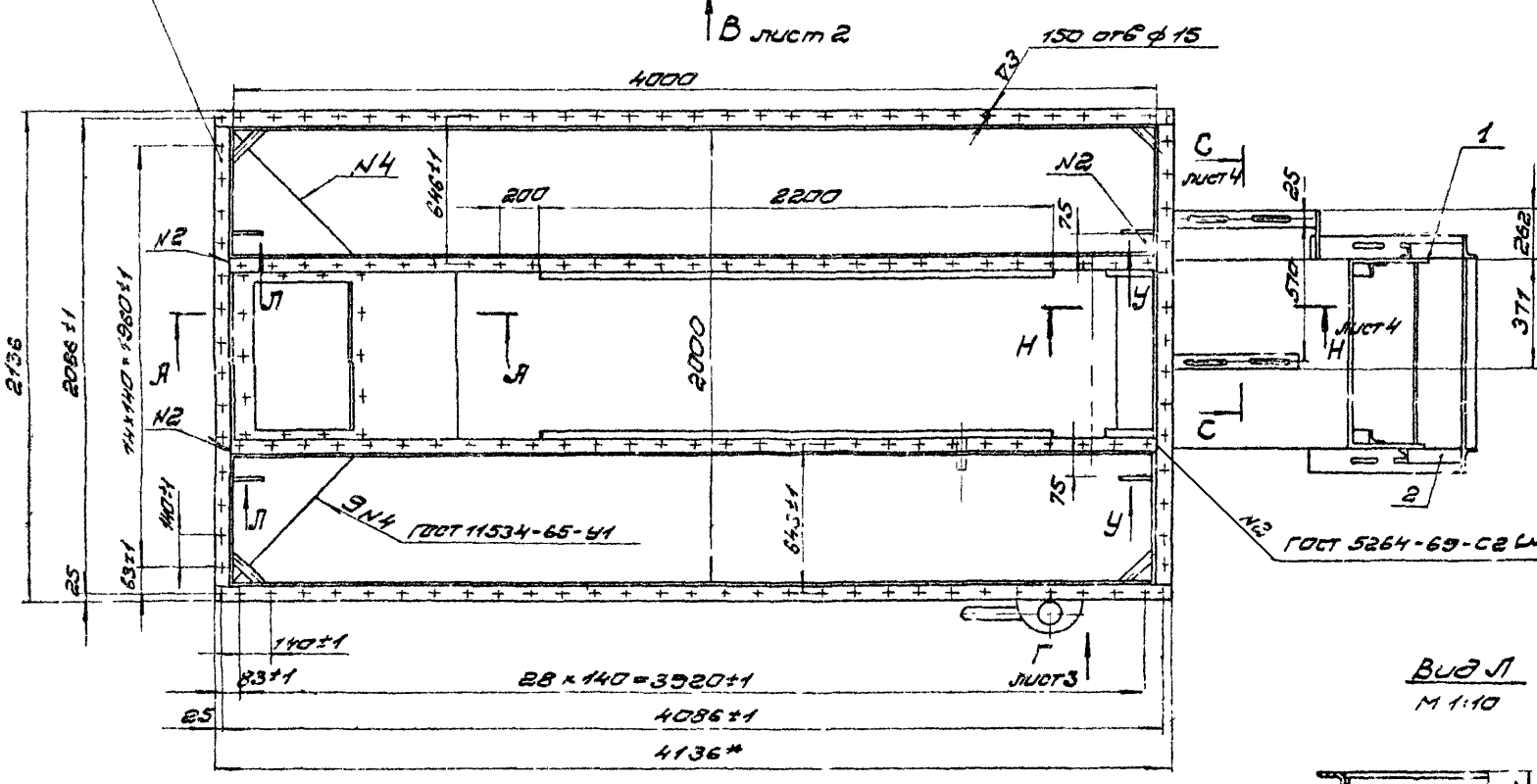

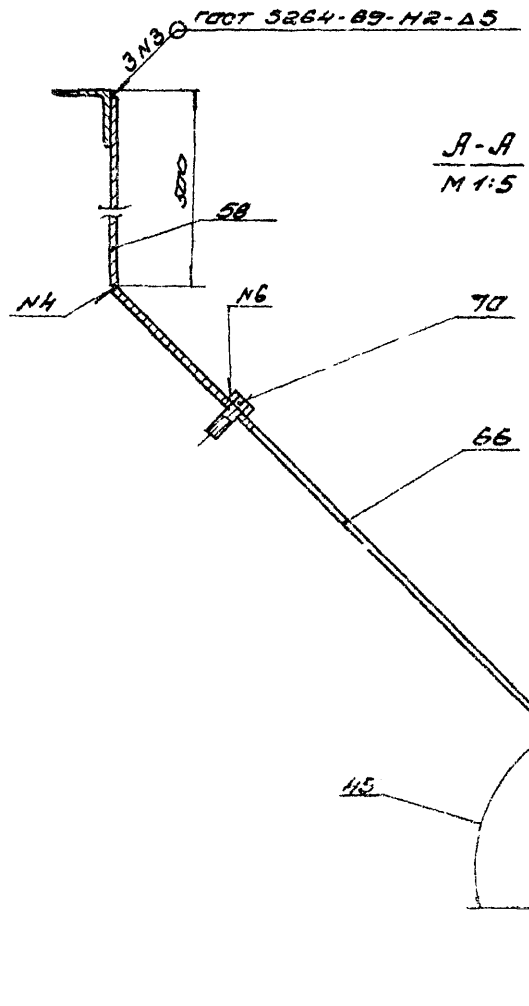

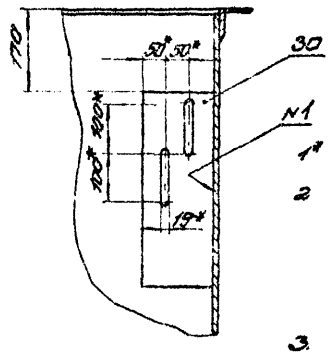

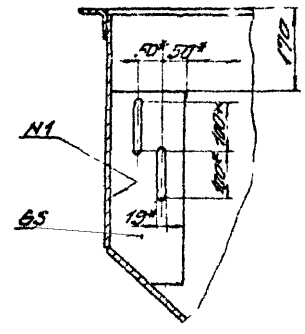

1* Размеры для справок

2 Неуказанные предельные отклонения размеров:
отверстий – по Н7;
валов – по В7;
остальных – по Ст7.

3. Остальные технические требования см ТУ выпуск „О"

Изм.	Лист	№ докум.	Подп.	Дата	ПВМ40К 01.01.000.СБ
Разраб.		Кошелев			Корпус секции. Сварочный чертеж
Пров.		Кошелев			
Т.контр.		Кошелев			
Н.контр.		Боровский			
Утв.		Кошелев			

Лит.	Масса	Масштаб
И	1600	1:20
Лист 1	Листов 4	

ЦНИИЭП производственный

Серия 1.424.1-22. Выпуск 5

ПВМ40К 01.01.000 СБ

Б-Б лист 1
М 1:5

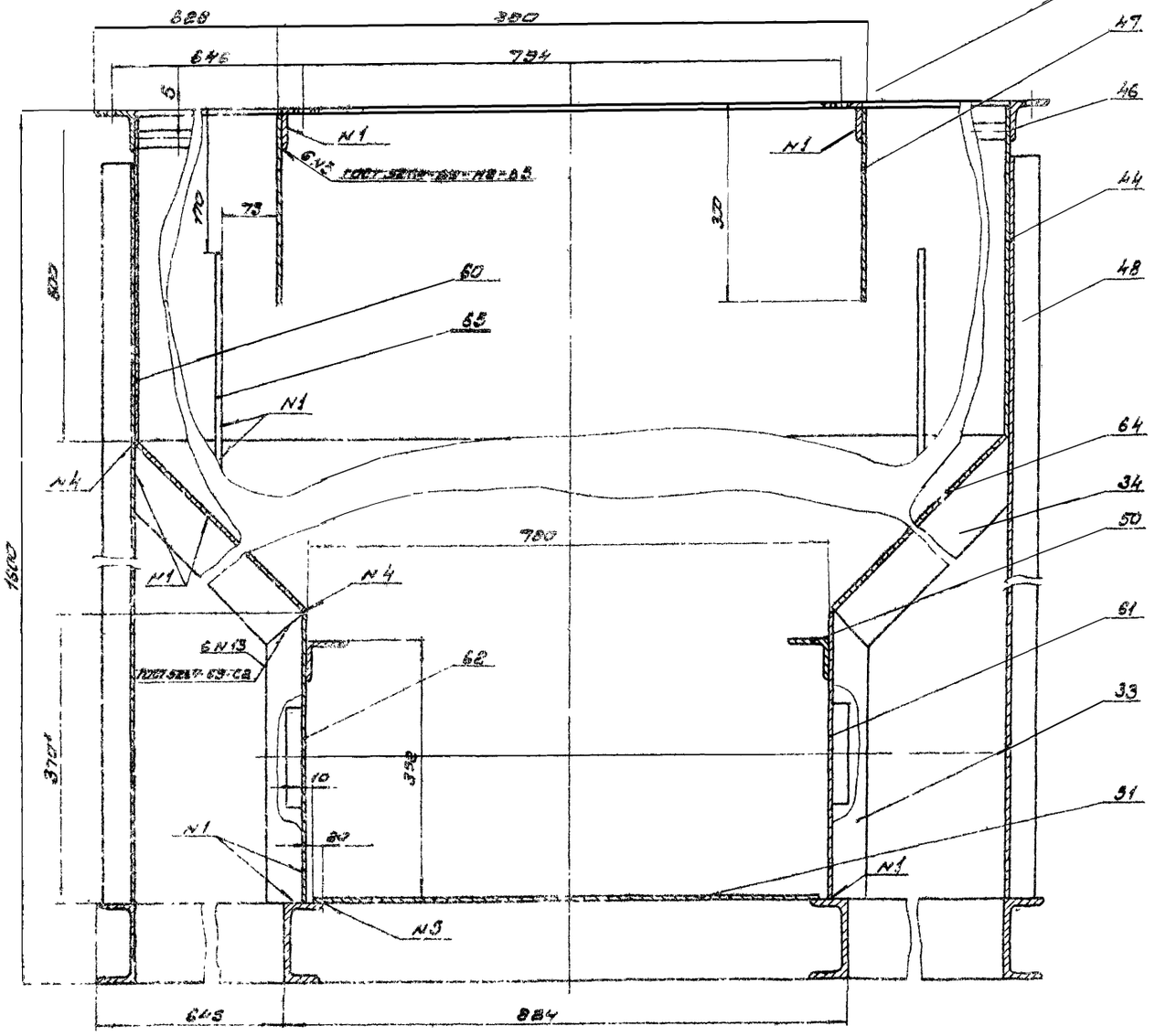

Вид В лист 1
М 1:10

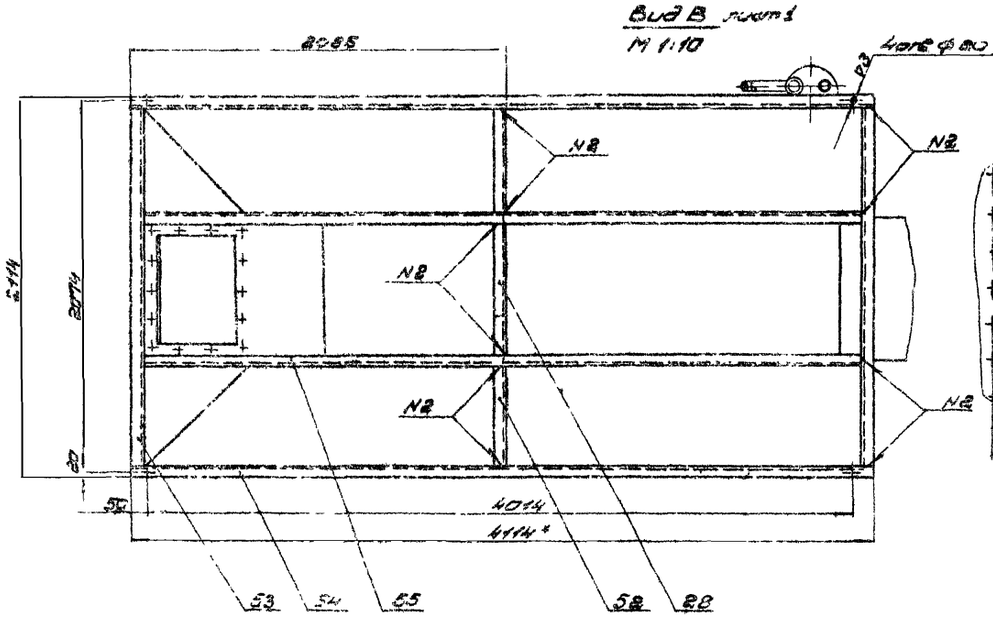

Вид Т повернуто лист 1
М 1:10

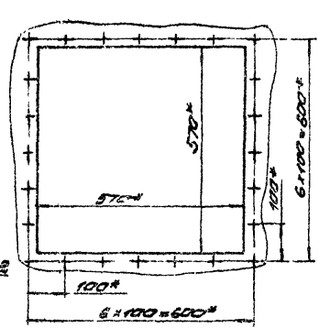

				ПВМ40К 01.01.000 СБ.	
Изм.	Лист	№ докум.	Подп.	Дата	
Разраб.		Кашелев			Корпус секции
Пров.		Кашелев			
Т.контр.		Кашелев			Сборочный чертеж
Н.контр.		Брадский			
Утв.		Кашелев			

Лит.	Масса	Масш.
И		
Лист 2	Листов 5	

ЦНИИ промзданий

Инв.№ подл. | Подп. и дата | Взам.инв.№ | Инв.№ дубл. | Подп. и дата

Вид Г лист 1
М 1:5

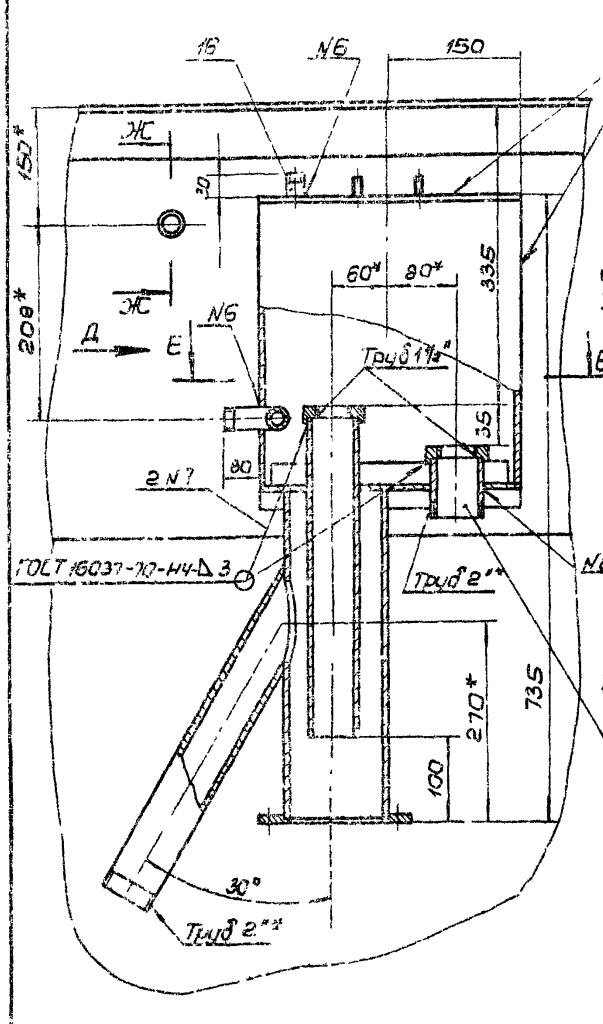

Вид Д
М 1:5

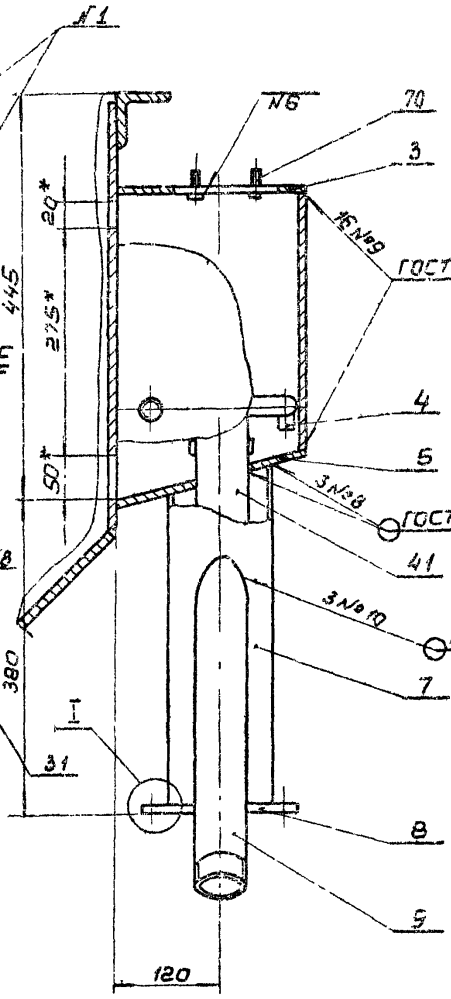

Е-Е
М 1:5

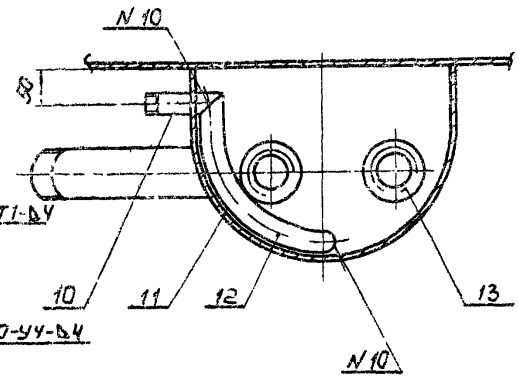

Ж-Ж
М 1:2

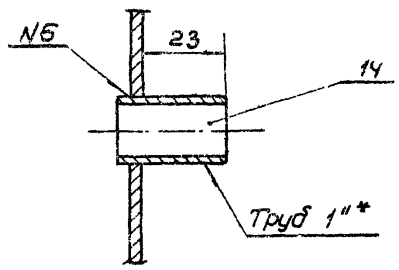

3-3 лист 1
М 1:2

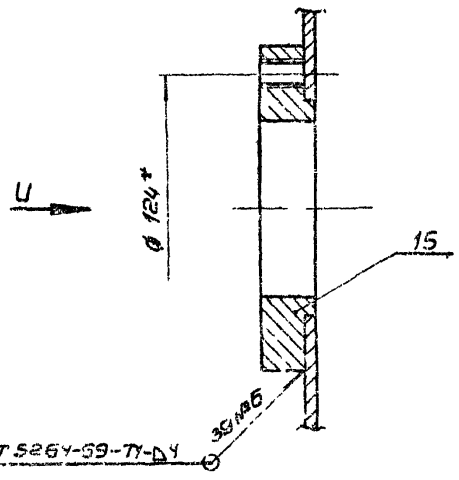

Вид U
М 1:2

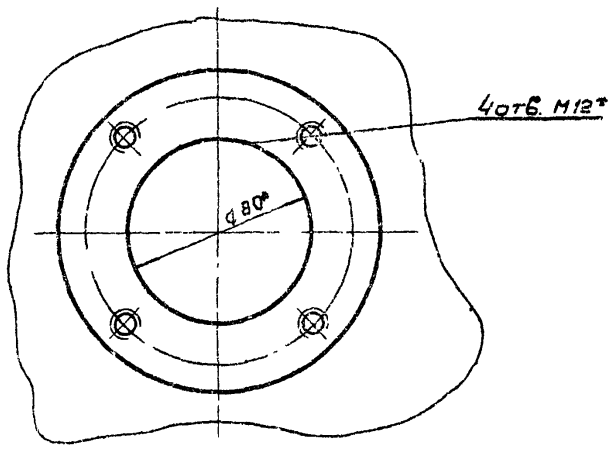

К-К лист 1
М 1:2

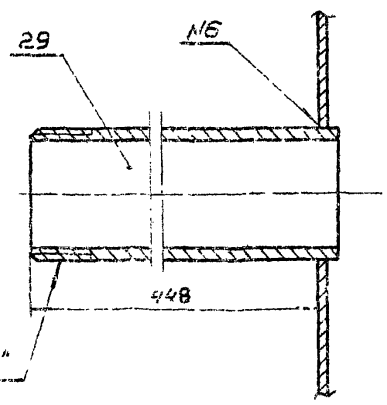

I
М 1:1

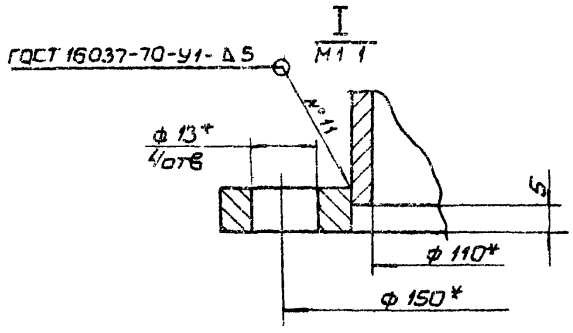

Изм.	Лист	№ док.	Подп.	Дата	ПВМ 40К.01.01.000 СБ		
Разраб.	Быков				Корпус секции	Лит.	Масса	Масштаб
Пров.	Кашелев				Сборочный чертеж	И		
Т. контр.	Кашелев					Лист 3	Листов 6	
Н. контр.	Бродский					ЦНИИ промзданий		
ГИП	Шурыгин							

Инв. № подл. | Подп. и дата | Взам. инв. № | Инв. № дубл. | Подп. и дата

Формат А2

М-М повернуто, лист 1
М1:5

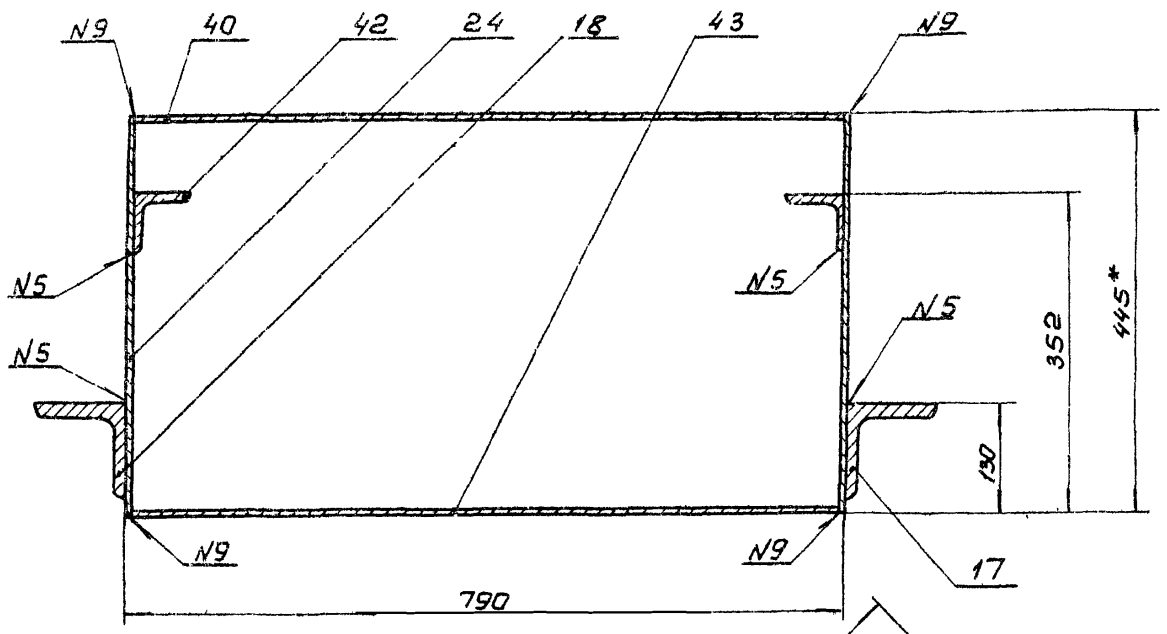

Н-Н лист 1
М1:5

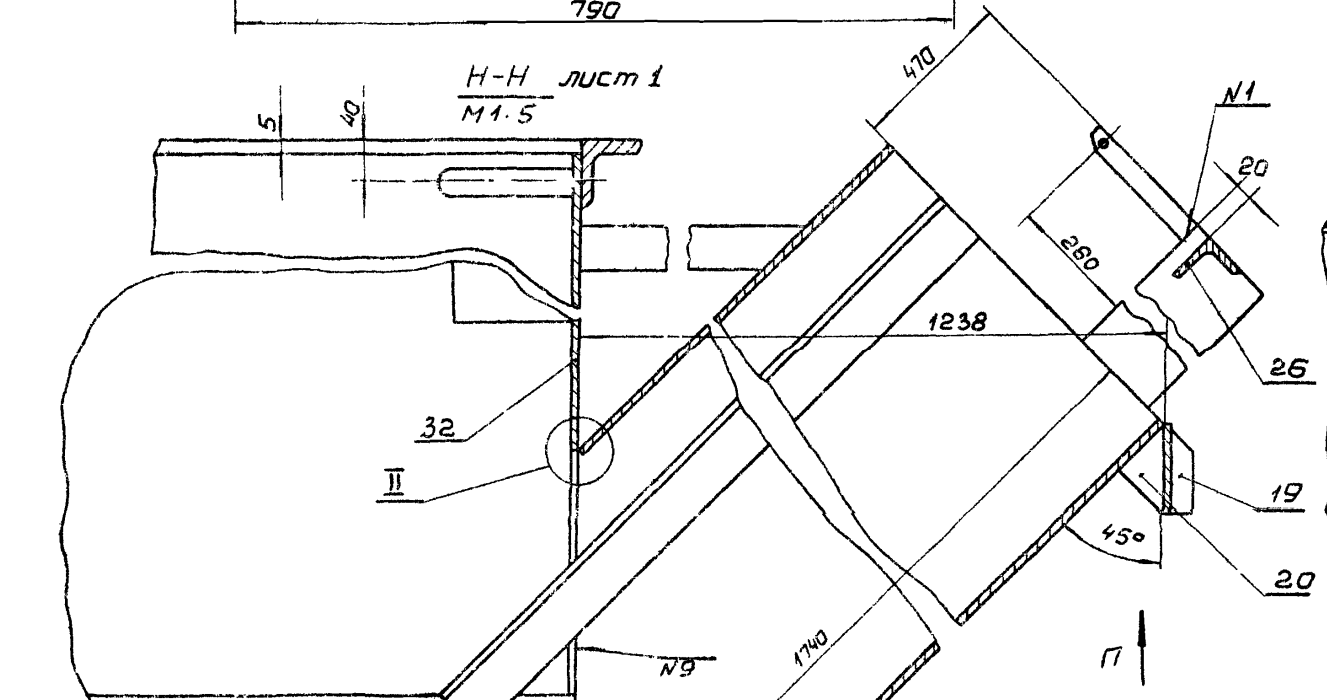

Вид П
М1:5

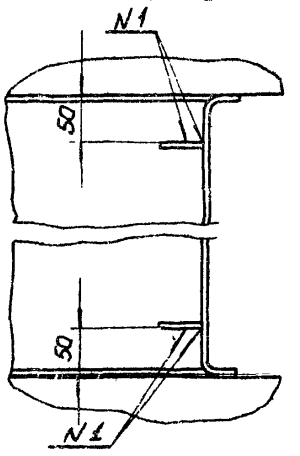

С-С повернуто, лист 1
М1:5

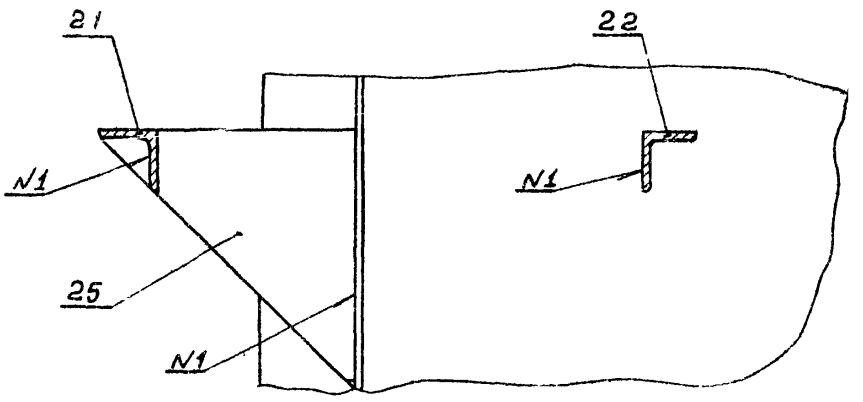

Вид Р лист 1
М1:2

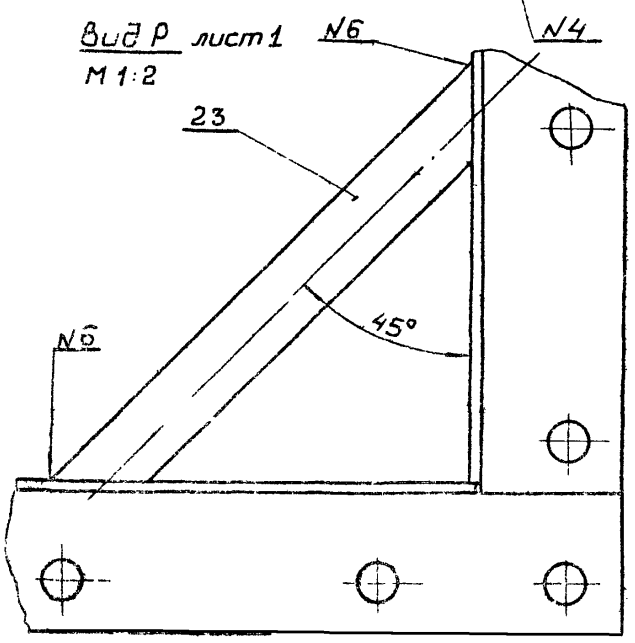

II
М1:1

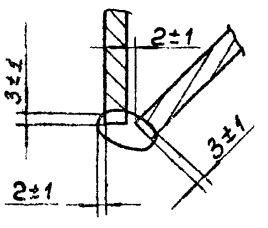

Изм.	Лист	№ докум.	Подп.	Дата	ПВМ40К.01.01.000СБ
Разраб.	Быков				Корпус секции сборочный чертеж
Пров.	Кашелев				Лит. И; Масса; Масштаб; Лист 4; Листов 6
Т.контр.	Кашелев				
Н.контр.	Градский				ЦНИИ промздания
Утв.	Кашелев				

Инв. № подл. | Подп. и дата | Взам. инв. № | Инв. № дубл. | Подп. и дата

Серия 1.494-22. Выпуск 5.

ПВМ40К.01.01.021

▽1 (▽)

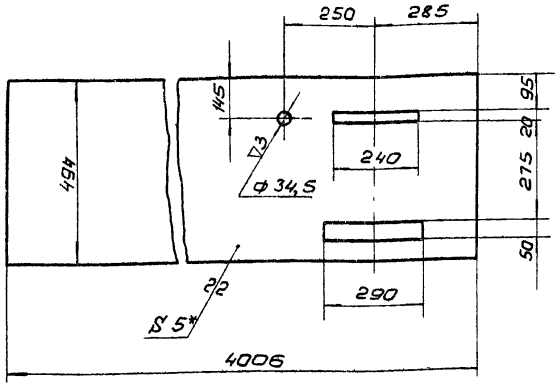

1. *Размер для справок.
2. Предельные отклонения размеров: отверстий - по А7; валов - по В7; остальных - по СМ7.

Изм.	Лист	№ докум.	Подп.	Дата	
Разраб.		Кошелев			
Пров.		Кошелев			
Т.контр.		Кошелев			
Н.контр.		Бродский			
УТВ.		Кошелев			

ПВМ40К.01.01.021

Стенка боковая

Лит.	Масса	Масштаб
И	76,8	1:10
Лист:	Листов: 1	

Лист 5 ГОСТ 5681-57 Ст 3 ГОСТ 14637-69

ЦНИИ промзданий

Формат 11

Инв.№подл. | Подп. и дата | Взам.инв.№ | Инв.№дубл. | Подп. и дата

ПВМ40К.01.01.022

▽1 (▽)

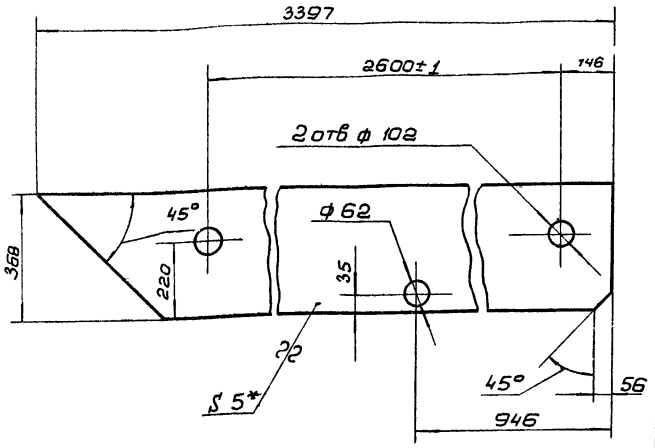

1. *Размер для справок.
2. Предельные отклонения размеров: отверстий - по А7; валов - по В7; остальных - по СМ7.

Изм.	Лист	№ докум.	Подп.	Дата	
Разраб.		Кошелев			
Пров.		Кошелев			
Т.контр.		Кошелев			
Н.контр.		Бродский			
УТВ.		Кошелев			

ПВМ40К.01.01.022

Стенка правая

Лит.	Масса	Масштаб
И	44	1:10
Лист:	Листов: 1	

Лист 5 ГОСТ 5681-57 Ст 3 ГОСТ 14637-69

ЦНИИ промзданий

Формат 11

Инв.№подл. | Подп. и дата | Взам.инв.№ | Инв.№дубл. | Подп. и дата

ПВМ40К.01.01.023

▽1 (▽)

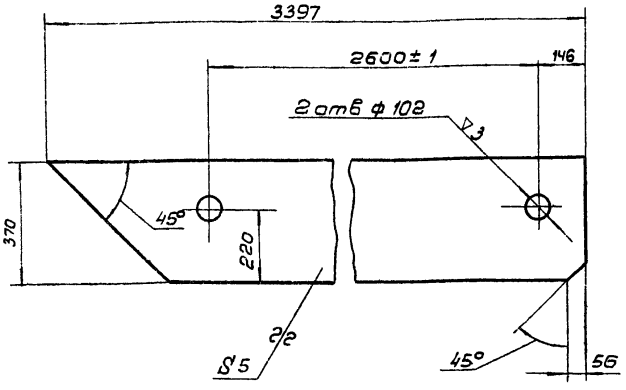

1* Размер для справок.
2. Предельные отклонения размеров: отверстий - по А7; валов - по В7; остальных - по СМ7.

Изм.	Лист	№ докум.	Подп.	Дата	
Разраб.		Кошелев			
Пров.		Кошелев			
Т.контр.		Кошелев			
Н.контр.		Бродский			
УТВ.		Кошелев			

ПВМ40К.01.01.023

Стенка левая

Лит.	Масса	Масштаб
И	44	1:10
Лист:	Листов: 1	

Лист 5 ГОСТ 5681-57 Ст 3 ГОСТ 14637-69

ЦНИИ промзданий

Формат 11

Инв.№подл. | Подп. и дата | Взам.инв.№ | Инв.№дубл. | Подп. и дата

ПВМ40К.01.01.025

▽1 (▽)

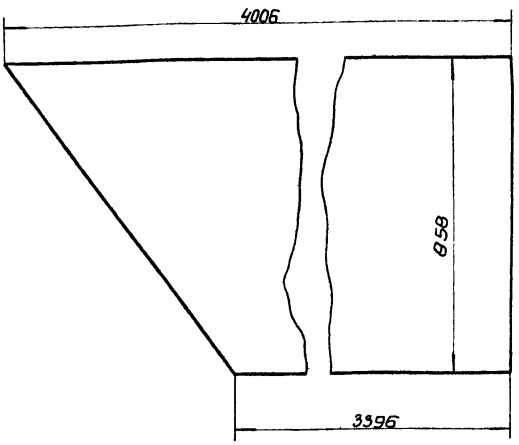

Предельные отклонения размеров валов - по В7.

Изм.	Лист	№ докум.	Подп.	Дата	
Разраб.		Кошелев			
Пров.		Кошелев			
Т.контр.		Кошелев			
Н.контр.		Бродский			
УТВ.		Кошелев			

ПВМ40К.01.01.025

Стенка наклонная

Лит.	Масса	Масштаб
И	124,3	1:10
Лист:	Листов: 1	

Лист 5 ГОСТ 5681-57 Ст. 3 ГОСТ 14637-69

ЦНИИ промзданий

Формат 11

Инв.№подл. | Подп. и дата | Взам.инв.№ | Инв.№дубл. | Подп. и дата

ПВМ 40К.01.02.000СБ

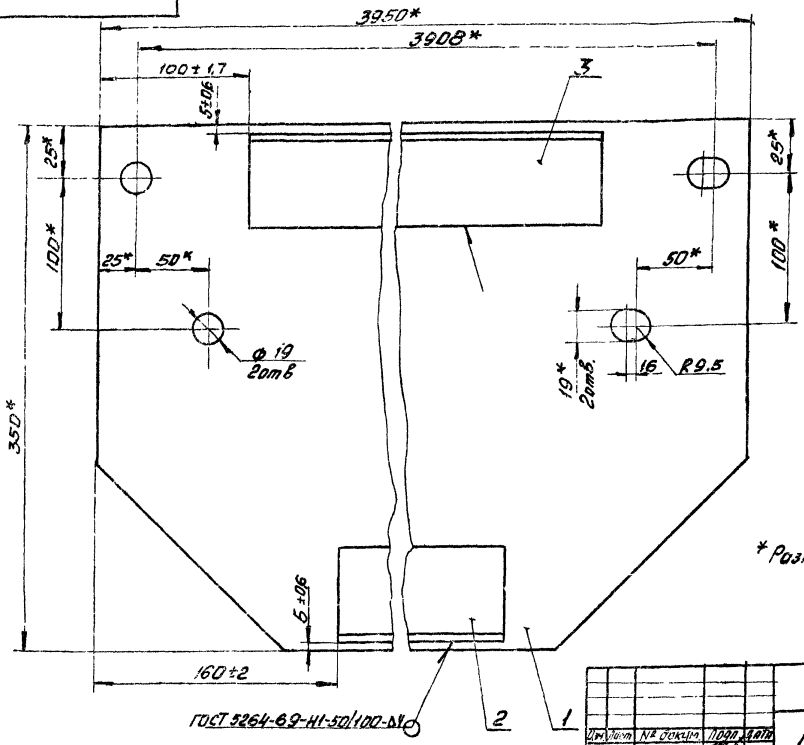

* Размеры для справок

Изм.	Лист	№ докум.	Подп.	Дата
Разраб.		Карпушина		
Пров.		Кошелев		
Т.контр.		Кошелев		
Н.контр.		Бродский		
Утв.		Кошелев		

ПВМ 40К.01.02.000СБ

Перегородка
Сборочный чертеж

Лит.	Масса	Масшт.
И	89,1	1:2

Лист. Листов 1.

ЦНИИ промзданий

Формат А2

Формат	Зона	Поз.	Обозначение	Наименование	Кол.	Примечание
				Документация		
А2			ПВМ 40К.01.02.000СБ	Сборочный чертеж		
				Детали		
А1		1	ПВМ 40К.01.02.001	Лист	1	
А4		2	ПВМ.40К.01.02.002	Уголок		
				Уголок Б Е3×63×5 ГОСТ 8509-72		
				Ст 3 Гост 535-58		
				L=3630 В7 - У1	1	17,5кг
А4		3	ПВМ40К.01.02.003	Уголок		
				Уголок 5Б3×63×5 ГОСТ 8509-72		
				Ст3 Гост 535-58		
				L=3750 В7 - У1	1	18,0кг

Изм.	Лист	№ докум.	Подп.	Дата
Разраб.		Карпушина		
Пров.		Кошелев		
Н.контр.		Бродский		
Утв.		Кошелев		

ПВМ 40К.01.02.000

Перегородка

Лит.	Лист	Листов
И		1

ЦНИИ промзданий

ПВМ 40К.01.02.001

▽3(▽)

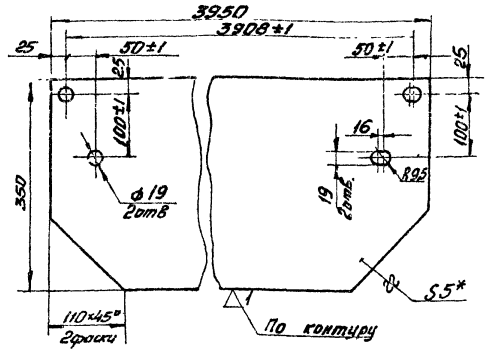

1.* Размер для справок.

2. Неуказанные предельные отклонения размеров: отверстий - по А1; валов - по В1, остальных - по СМ1.

Изм.	Лист	№ докум.	Подп.	Дата
Разраб.		Карпушина		
Пров.		Кошелев		
Т.контр.		Кошелев		
Н.контр.		Бродский		
Утв.		Кошелев		

ПВМ 40К.01.02.001

Лист

Лит.	Масса	Масшт.
И	53,6	1:5

Лист. Листов 1

Лист 5 ГОСТ 5681-57
Ст3 ГОСТ 14637-69

ЦНИИ промзданий

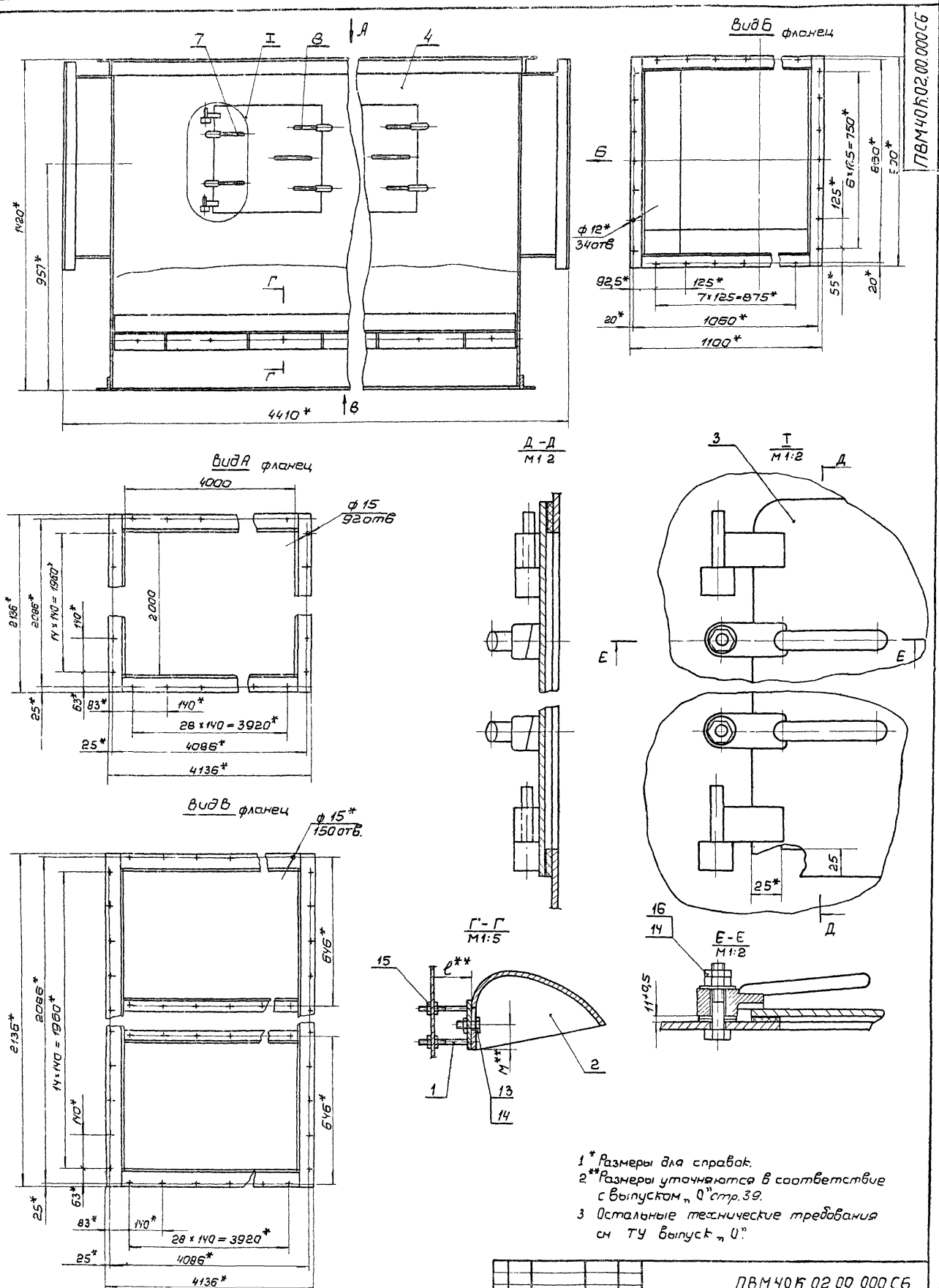

1* Размеры для справок.
2** Размеры уточняются в соответствие с выпуском „0" стр. 39.
3 Остальные технические требования см ТУ выпуск „0".

					ПВМ40К.02 00 000 СБ			
Изм	Лист	№ докум	Подп	Дата	Секция средняя Сборочный чертеж	Лит.	Масса	Масштаб
Разраб		Карпушина				И	1740	1:10
Пров		Кошелев				Лист:	Листов: 1	
Т.контр		Кошелев						
Н.контр		Бродский				ЦНИИ промзданий		
Утв.		Шкурский						

Инв. № подл. | Подп. и дата | Взам. инв. № | Инв. № дубл. | Подп. и дата

Формат	Зона	Поз.	Обозначение	Наименование	Кол.	Примечание
				Документация		
22			ПВМ40К.02.00.000СБ	Сборочный чертеж		
				Сборочные единицы		
11		1	ПВМ10К.02.02.000	Упор калеотбойника	4	10выпуск
11		2	ПВМ10К.02.03.000	Калеотбойник	4	10выпуск
11		3	ПВМ.10К.02.04.000	Дверка	6	10выпуск
11		4	ПВМ.10К.02.01.000	Корпус секции средний	1	2экз.
				Детали		
11		7	ПВМ10К.02.00.001	Ручка левая	12	10выпуск
11		8	ПВМ10К.02.00.002	Ручка правая	12	10выпуск

Инв.№подл. | Подп. и дата | Взам.инв.№ | Инв.№дубл. | Подп. и дата

Изм.	Лист	№ докум.	Подп.	Дата	ПВМ40К.02.00.000			
Разраб.		Карпушина			Секция средняя	Лит.	Масса	Масштаб
Пров.		Кошелев				И		
Н.контр.		Бродский				Лист 1	Листов 2	
Утв.		Кошелев				ЦНИИ промзданий		

Формат 11

Формат	Зона	Поз.	Обозначение	Наименование	Кол.	Примечание
				Стандартные изделия		
		13		Болт М10х25.58.019 ГОСТ 7798-70	24	
				Гайки ГОСТ 5915-70		
		14		М10.5.019	72	
		15		М16.5.019	80	
		16		Шайба 10.02.019 ГОСТ 11371-68	24	

Инв.№подл. | Подп. и дата | Взам.инв.№ | Инв.№дубл. | Подп. и дата

Изм.	Лист	№ докум.	Подп.	Дата	ПВМ.40К.02.00.000	Лист 2

Формат 11

ПВМ40К.02.01.008

▽2(▽)

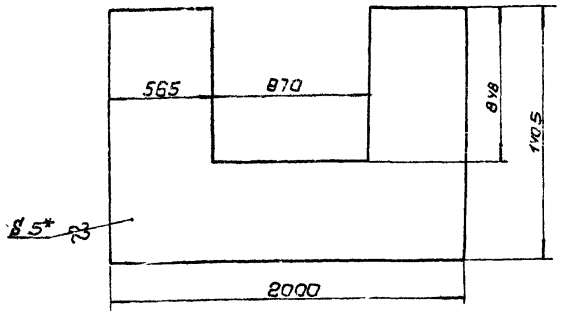

1.* Размер для справок.
2. Предельные отклонения размеров: отверстий - по А1; валов - по В1; остальных - по СМ1.

Инв.№подл. | Подп. и дата | Взам.инв.№ | Инв.№дубл. | Подп. и дата

Изм.	Лист	№ докум.	Подп.	Дата	ПВМ40К.02.01.008			
Разраб.		Карпушина			Стенка	Лит.	Масса	Масштаб
Пров.		Кошелев				И	81,1	1:20
Т.контр.		Кошелев				Лист:	Листов: 1	
Н.контр.		Бродский			Лист 5 ГОСТ 5681-57 Ст3 ГОСТ 14637-69	ЦНИИ промзданий		
Утв.		Кошелев						

Формат 11

ПВМ40К.02.01.013

▽2(▽)

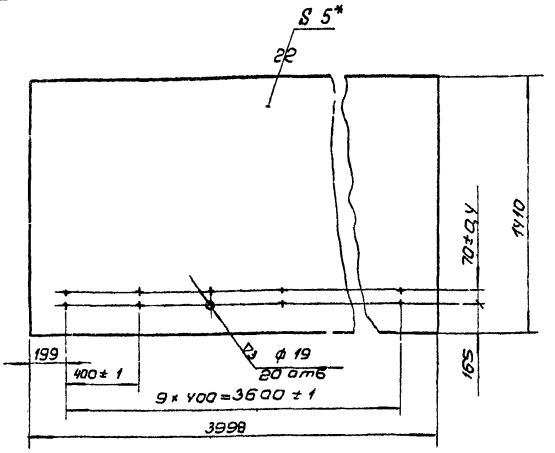

1.* Размер для справок.
2. Неуказанные предельные отклонения размеров: валов - по В1; остальных - по СМ1.

Инв.№подл. | Подп. и дата | Взам.инв.№ | Инв.№дубл. | Подп. и дата

Изм.	Лист	№ докум.	Подп.	Дата	ПВМ40К.02.01.013			
Разраб.		Карпушина			Перегородка	Лит.	Масса	Масштаб
Пров.		Кошелев				И	219	1:20
Т.контр.		Кошелев				Лист:	Листов: 1	
Н.контр.		Бродский			Лист 5 ГОСТ 5681-57 Ст3 ГОСТ 14637-69	ЦНИИ промзданий		
Утв.		Кошелев						

Формат 11

Серия 1.494-22. выпуск 5.

Формат	Зона	Поз.	Обозначение	Наименование	Кол.	Примечание
				Документация		
22			ПВМ40К.02.01.000 СБ	Сборочный чертеж		~~22,22~~
				Детали		
11		1	ПВМ10К.02.01.012	Ребро	24	10 выпуск
11		2	ПВМ10К.02.01.016	Прошина	12	10 выпуск
6.4		3	ПВМ40К.02.01.001	Стенка Лист $\frac{5\ ГОСТ\ 5681-57}{Ст.3\ ГОСТ\ 14637-69}$ $B \times L = 195 B_7 \times 870 B_7 - \nabla 1$	4	7,5 кг
6.4		4	ПВМ40К.02.01.002	Стенка Лист $\frac{5\ ГОСТ\ 5681-57}{Ст.3\ ГОСТ\ 14637-69}$ $B \times L = 195 B_7 \times 790 B_7 - \nabla 1$	4	60,5 кг
11		5	ПВМ40К.02.01.003	Стенка	2	
11		6	ПВМ40К.02.01.004	Ребро	4	
6.4		7	ПВМ40К.02.01.005	Уголок Уголок $\frac{Б\ 63 \times 63 \times 5\ ГОСТ\ 8509-72}{Ст.3\ ГОСТ\ 535-58}$ $L = 4008 B_7 - \nabla 1$	4	19,25 кг
6.4		8	ПВМ40К.02.01.006	Уголок Уголок $\frac{Б\ 63 \times 63 \times 5\ ГОСТ\ 8509-72}{Ст.3\ ГОСТ\ 535-58}$ $L = 2136 B_7 - \nabla 1$	4	9,75 кг
6.4		9	ПВМ40К.02.01.007	Лист Лист $\frac{5\ ГОСТ\ 5681-57}{Ст.3\ ГОСТ\ 14637-69}$ $L \times B = 4000 B_7 \times 870 B - \nabla 1$	1	137,5 кг
11		10	ПВМ40К.02.01.008	Стенка	2	

Изм.	Лист	№ докум.	Подп.	Дата	ПВМ40К.02.01.000			
Разраб.	Карпушина				Корпус секции средней	Лит.	Лист	Листов
Пров.	Кошелев					И	1	
Н.контр.	Бродский					ЦНИИ промзданий		
Утв.	Шкурский							

Инв. № подл. | Подп. и дата | Взам. инв. № | Инв. № дубл. | Подп. и дата

Формат 11

Формат	Зона	Поз.	Обозначение	Наименование	Кол.	Примечание
6.4		11	ПВМ40К.02.01.009	Уголок Уголок $\frac{Б\ 50 \times 50 \times 5\ ГОСТ\ 8509-72}{Ст.3\ ГОСТ\ 535-58}$ $L = 900 B_7 - \nabla 1$	4	3,39 кг
6.4		12	ПВМ40К.02.01.010	Уголок Уголок $\frac{Б\ 50 \times 50 \times 5\ ГОСТ\ 8509-72}{Ст.3\ ГОСТ\ 535-58}$ $L = 880 B_7 - \nabla 1$	4	3,34 кг
6.4		13	ПВМ40К.02.01.011	Уголок Уголок $\frac{Б\ 40 \times 40 \times 4\ ГОСТ\ 8509-72}{Ст.3\ ГОСТ\ 535-58}$ $L = 3998 B_7 - \nabla 1$	4	9,68 кг
6.4		14	ПВМ40К.02.01.012	Пластина Лист $\frac{5\ ГОСТ\ 5681-57}{Ст.3\ ГОСТ\ 14637-69}$ $B \times L = 218 B_7 \times 3998 B_7 - \nabla 1$	2	34,15 кг
11		15	ПВМ40К.02.01.013	Перегородка	2	
6.4		16	ПВМ40К.02.01.014	Уголок Уголок $\frac{Б\ 63 \times 63 \times 5\ ГОСТ\ 8509-72}{Ст.3\ ГОСТ\ 535-58}$ $L = 3998 - \nabla 1$	2	19,2 кг
				Стандартные изделия		
		20		Болт М10×60.58.019 ГОСТ 7798-70	24	

Изм.	Лист	№ докум.	Подп.	Дата	ПВМ40К.02.01.000	Лист 2

Инв. № подл. | Подп. и дата | Взам. инв. № | Инв. № дубл. | Подп. и дата

Формат

ПВМ40К.02.01.003

▽2(▽)

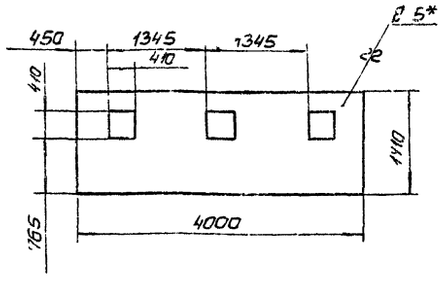

1.* Размер для справок.
2. Предельные отклонения размеров: отверстий - по А7; валов - по В7; остальных - по СМ7.

Изм.	Лист	№ докум.	Подп.	Дата	ПВМ40К.02.01.003			
Разраб.	Карпушина				Стенка	Лит.	Масса	Масшт.
Пров.	Кошелев					И	202,5	1:50
Т.контр.	Кошелев					Лист:	Листов: 1	
Н.контр.	Бродский				Лист $\frac{5\ ГОСТ\ 5681-57}{Ст.3\ ГОСТ\ 1463-69}$	ЦНИИ промзданий		
Утв.	Кошелев							

Инв. № подл. | Подп. и дата | Взам. инв. № | Инв. № дубл. | Подп. и дата

ПВМ40К.02.01.004

▽1(▽)

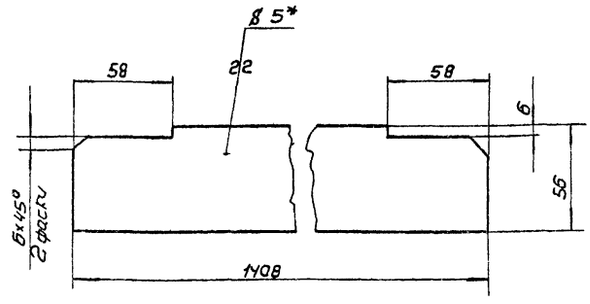

1.* Размер для справок.
2. Предельные отклонения размеров: валов - по В7; остальных - по СМ7.

Изм.	Лист	№ докум.	Подп.	Дата	ПВМ40К.02.01.004			
Разраб.	Карпушина				Ребро	Лит.	Масса	Масшт.
Пров.	Кошелев					И	3,1	1:1
Т.контр.	Кошелев					Лист:	Листов: 1	
Н.контр.	Бродский				Лист $\frac{5\ ГОСТ\ 5681-57}{Ст.3\ ГОСТ\ 14637-69}$	ЦНИИ промзданий		
Утв.	Кошелев							

Инв. № подл. | Подп. и дата | Взам. инв. № | Инв. № дубл. | Подп. и дата

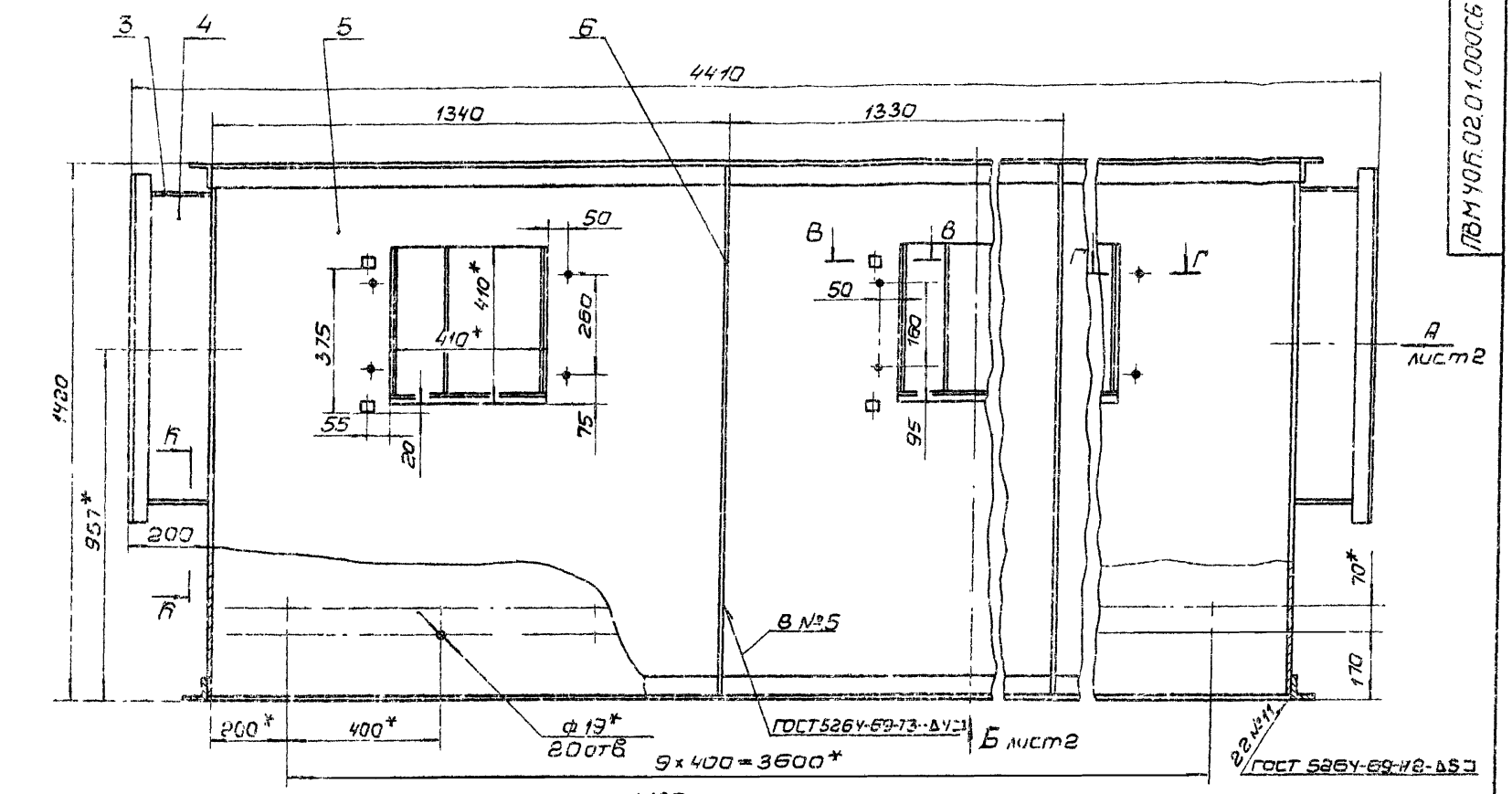

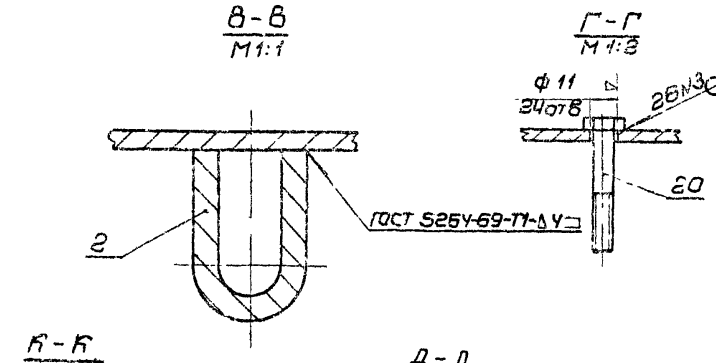

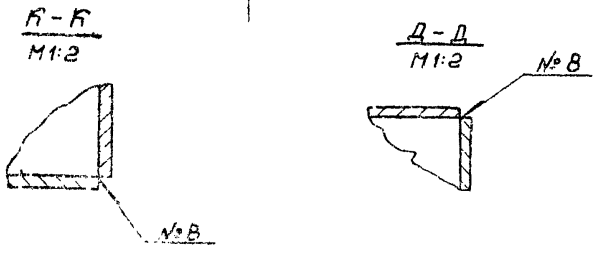

1. * Размеры для справок.
2. Неуказанные предельные отклонения размеров. отверстий – по $H7$; валов – по $h7$; остальных – по $IT7$
3. Остальные технические требования см ТУ выпуск „0".

Изм.	Лист	№ докум.	Подп.	Дата	ПВМ.40К.02.01.000 СБ			
Разраб.		Карпушина			Корпус секции средней сборочный чертеж	Лит.	Масса	Масштаб
Пров.		Кошелев				И	1540	1:10
Т. контр.		Кошелев				Лист 1	Листов 2	
Н. контр.		Бродский			ЦНИИ промзданий			
Утв.		Шкурский						

Инв. № подл. | Подп. и дата | Взам. инв. № | Инв. № дубл. | Подп. и дата

Вид А лист 1

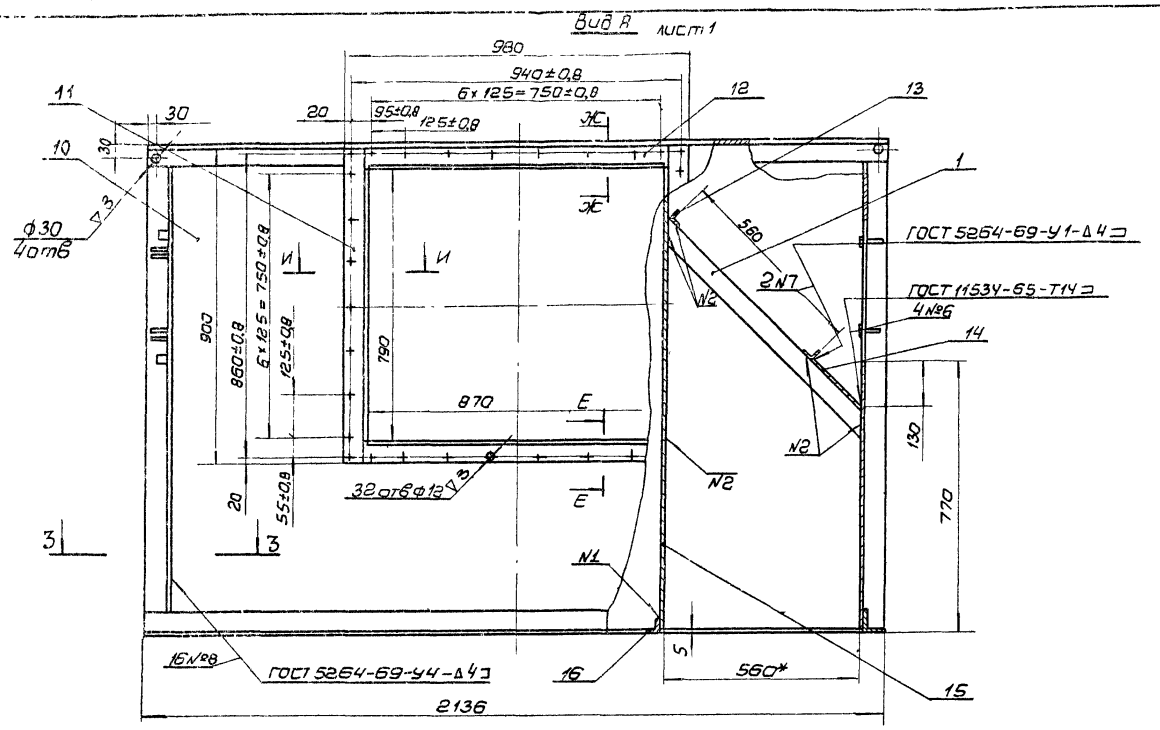

Вид Б фланец, лист 1

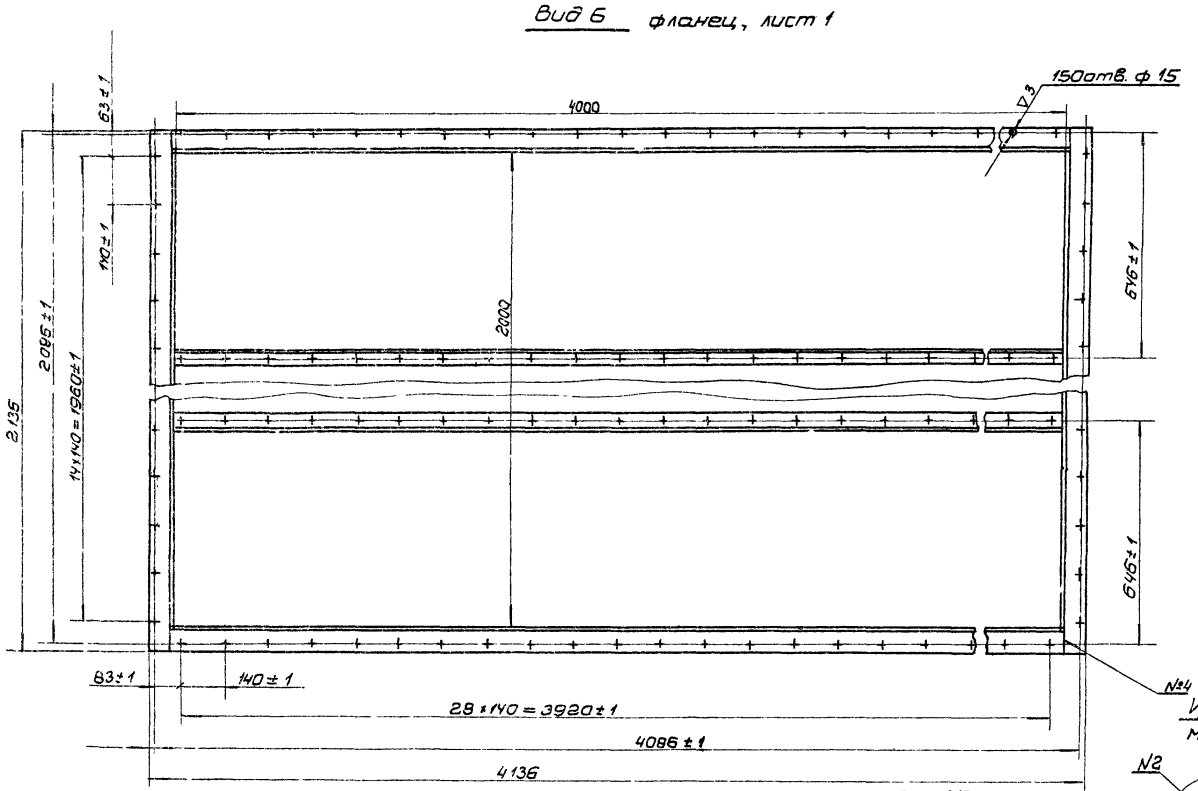

И-И
М1:1

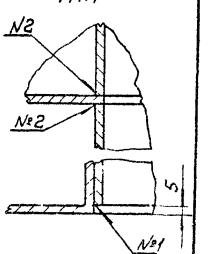

Е-Е
М1:2

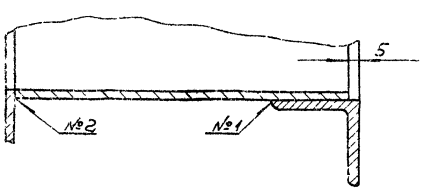

3-3
М1:2

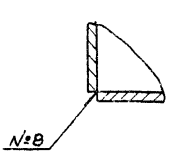

Ж-Ж
М1:2

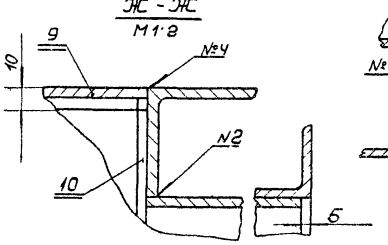

Изм.	Лист	№докум.	Подп.	Дата	ПВМ 40К.02.01.000СБ		
Разраб.		Карпушина			Корпус секции средней Сборочный чертеж	Лит.	Масса	Масштаб
Пров.		Пожелев				И	1540	1:10
Т.контр.		Канелев				Лист 2	Листов	
Н.контр.		Бродский			ЦНИИ промзданий			
Утв.		Шкуратов						

Инв. № подл. | Подп. и дата | Взам. инв. № | Инв. № дубл. | Подп. и дата

Формат А2

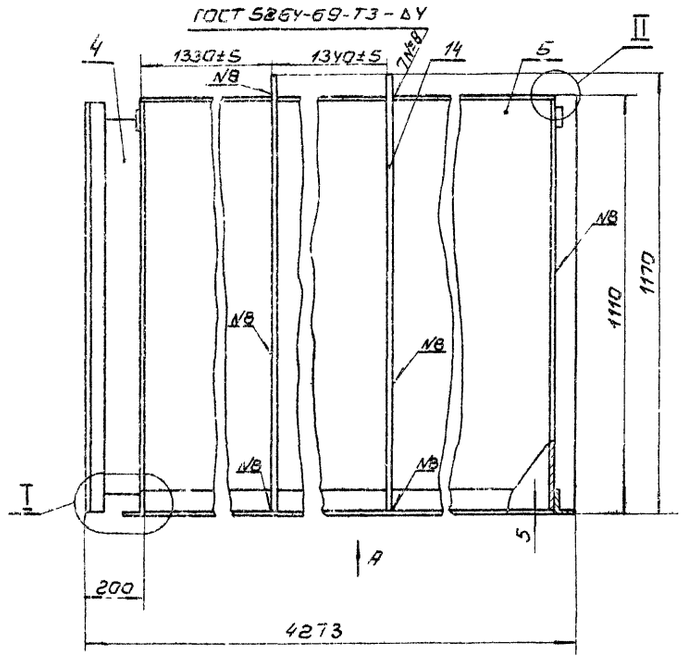

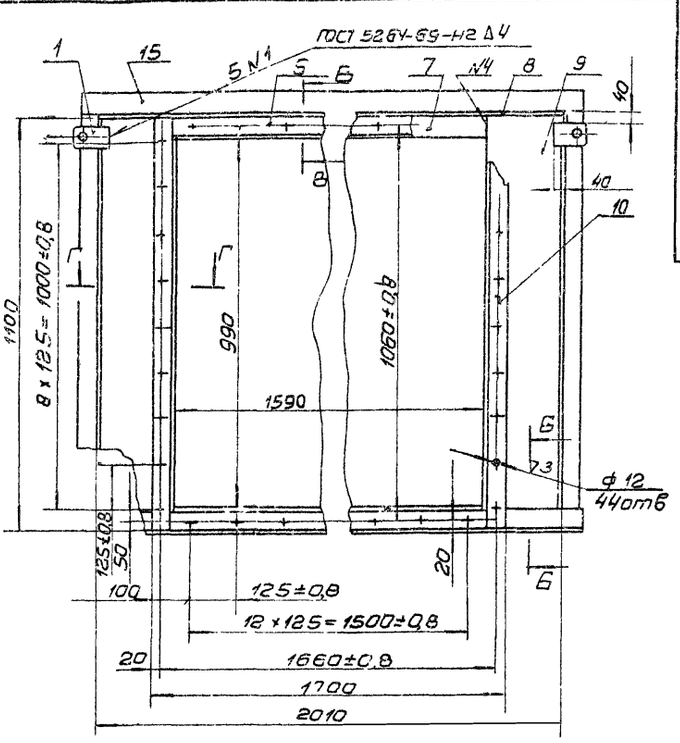

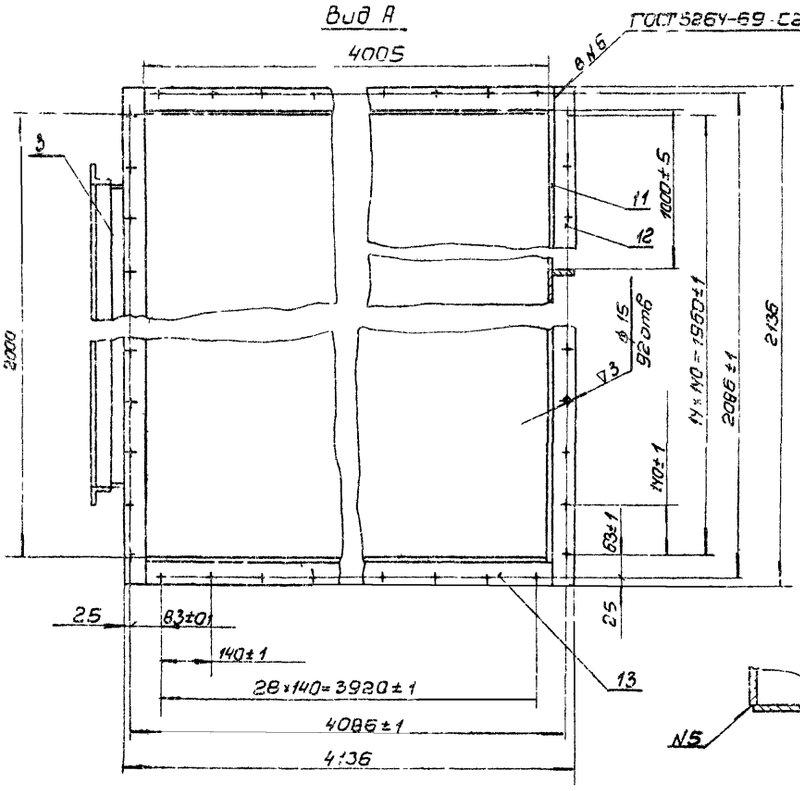

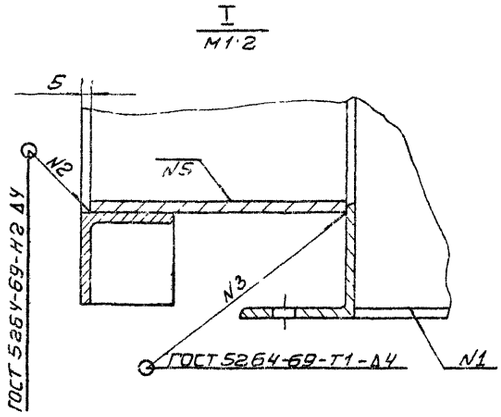

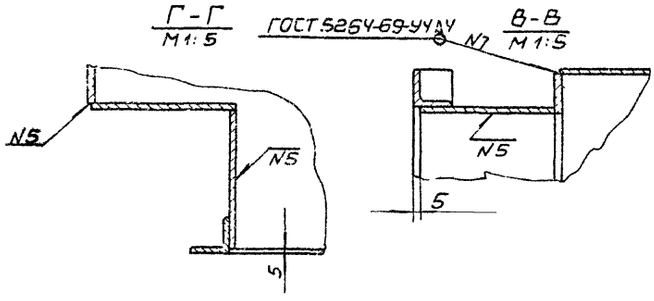

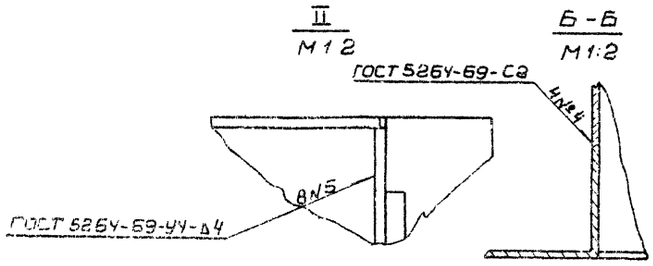

1. Неуказанные предельные отклонения размеров: отверстий - по А7, валов - по в7, остальных - по СМ7.
2. Остальные технические требования см. ТУ Выпуск „0".

| | | |

Формат	Зона	Поз.	Обозначение	Наименование	Кол.	Примечание
				Документация		
22			ПВМ40К.03.00.000СБ	Сборочный чертеж		
				Детали		
11		1	ПВМ10К.02.01.020	Ушко	4	10 выпуск
БУ		3	ПВМ40К.03.00.001	Стенка		
				Лист 5 ГОСТ 5681-57 / Ст.3 ГОСТ 14637-69		
				В×L = 188В7 × 598В7 – У1	2	11,6 кг
БУ		4	ПВМ40К.03.00.002	Стенка		
				Лист 5 ГОСТ 5681-57 / Ст.3 ГОСТ 14637-69		
				В×L = 188В7 × 996В7	2	7,3 кг
БУ		5	ПВМ40К.03.00.003	Стенка		
				Лист 5 ГОСТ 5681-57 / Ст.3 ГОСТ 14637-69		
				В×L = 1100В7 × 4005В7 – У1	2	172,7 кг
БУ		6	ПВМ40К.03.00.004	Уголок		
				Уголок Б 50×50×5 ГОСТ 8509-72 / Ст.3 ГОСТ 14637-69		
				L = 1598 В7 – У1	2	6,0 кг
БУ		7	ПВМ40К.03.00.005	Полоса		
				Лист 5 ГОСТ 5681-57 / Ст.3 ГОСТ 14637-69		
				В×L = 52В7 × 1588В7 – У1	1	3,27 кг
БУ		8	ПВМ40К.03.00.006	Лист		
				Лист 5 ГОСТ 5681-57 / Ст.3 ГОСТ 14637-69		
				L×В = 1075В7 × 2005В7 – У1	1	318,0 кг

Инв.№ подл. | Подп. и дата | Взам. инв.№ | Инв.№ дубл. | Подп. и дата

Изм.	Лист	№ докум.	Подп.	Дата
Разраб.		Бурлаков		
Пров.		Кочелев		
Н.контр.		Бородин		
Утв.		Шкурский		

ПВМ40К.03.00.000

Воздухосборник

Лит.	Масса	Масштаб
И	1	2

ЦНИИ промзданий

Формат А1

Формат	Зона	Поз.	Обозначение	Наименование	Кол.	Примечание
БУ		9	ПВМ40К.03.00.007	Стенка		
				Лист 5 ГОСТ 5681-57 / Ст.3 ГОСТ 14637-69		
				В×L = 208В7 × 1040В7 – У1	2	8,5 кг
БУ		10	ПВМ40К.03.00.008	Уголок		
				Уголок Б 50×50×5 ГОСТ 8509-72 / Ст.3 ГОСТ 5.35-58		
				L = 1100В7 – У1	2	4,15 кг
БУ		11	ПВМ40К.03.00.009	Стенка		
				Лист 5 ГОСТ 5681-57 / Ст.3 ГОСТ 14637-69		
				L×В = 2005В7 × 1100В7 – У1	1	86,4 кг
БУ		12	ПВМ40К.03.00.010	Уголок		
				Уголок Б 63×63×5 ГОСТ 8509-72 / Ст.3 ГОСТ 5.35-58		
				L = 2136В7 – У1	2	10,25 кг
БУ		13	ПВМ40К.03.00.011	Уголок		
				Уголок Б 63×63×5 ГОСТ 8509-72 / Ст.3 ГОСТ 5.35-58		
				L = 4005В7 – У1	2	19,25 кг
		14	ПВМ40К.03.00.012	Ребро	5	
БУ		15	ПВМ40К.03.00.013	Ребро		
				Лист 5 ГОСТ 5681-57 / Ст.3 ГОСТ 14637-69		
				В×L = 60В7 × 2136В7 – У1	2	5 кг

Инв.№ подл. | Подп. и дата | Взам. инв.№ | Инв.№ дубл. | Подп. и дата

Изм.	Лист	№ докум.	Подп.	Дата

ПВМ40К.03.00.000

Лист 23

Формат А1

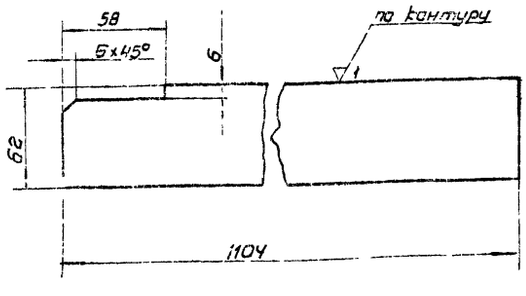

Предельные отклонения размеров: валов – по В7; остальные – по СМ7.

Формат	Зона	Поз.	Обозначение	Наименование	Кол.	Примечание
			ПВМ40К.03.00.012			

Инв.№ подл. | Подп. и дата | Взам. инв.№ | Инв.№ дубл. | Подп. и дата

Изм.	Лист	№ докум.	Подп.	Дата
Разраб.		Бурлаков		
Пров.		Кочелев		
Н.контр.		Бородин		
Утв.		Кочелев		

ПВМ40К.03.00.012.

Ребро

Лит.	Масса	Масштаб
И	2,58	1:2

Лист | Листов 1

Лист 5 ГОСТ 5681-57 / Ст.3 ГОСТ 14637-69

ЦНИИ промзданий

Формат А1

gost.e-ecolog.ru