ГОСУДАРСТВЕННЫЙ КОМИТЕТ СОВЕТА МИНИСТРОВ СССР
ПО ДЕЛАМ СТРОИТЕЛЬСТВА

ГОССТРОЙ СССР

ТИПОВЫЕ КОНСТРУКЦИИ И ДЕТАЛИ ЗДАНИЙ И СООРУЖЕНИЙ

СЕРИЯ 1.494-22

ПЫЛЕУЛОВИТЕЛЬ ВЕНТИЛЯЦИОННЫЙ МОКРЫЙ КОНВЕЙЕРНЫЙ ТИПА ПВМ С МЕХАНИЗИРОВАННЫМ УДАЛЕНИЕМ ШЛАМА

ВЫПУСК 3

ПВМ 10к.00.00.000

РАБОЧИЕ ЧЕРТЕЖИ

инв.№13470-02
Цена: 1-92

Инв. № 13470-02

gost.e-ecolog.ru

В Н И М А Н И Е!

Просим замечания и предложения
по техническому решению и
оформлению проекта направлять
по адресу:

Тбилиси – 380019,
проспект А.Церетели,115
Тбилисский филиал ЦИТП

Госстрой СССР
Тбилисский филиал ЦИТП
Типовой проект (серия)
№ 1-494-22 б 3
Заказ № 1307.
Цена ..1....руб..92.коп
Тираж..300.
Дата "4" .....1975г.

ГОСУДАРСТВЕННЫЙ КОМИТЕТ СОВЕТА МИНИСТРОВ СССР
ПО ДЕЛАМ СТРОИТЕЛЬСТВА

ГОССТРОЙ СССР

ТИПОВЫЕ КОНСТРУКЦИИ И ДЕТАЛИ ЗДАНИЙ И СООРУЖЕНИЙ

СЕРИЯ 1.494-22

ПЫЛЕУЛОВИТЕЛЬ ВЕНТИЛЯЦИОННЫЙ МОКРЫЙ КОНВЕЙЕРНЫЙ ТИПА ПВМ С МЕХАНИЗИРОВАННЫМ УДАЛЕНИЕМ ШЛАМА

ВЫПУСК 3

ПВМ 10К. 00.00.000

РАБОЧИЕ ЧЕРТЕЖИ

РАЗРАБОТАНЫ
ЦНИИПРОМЗДАНИЙ
ГОССТРОЯ СССР

УТВЕРЖДЕНЫ И ВВЕДЕНЫ
В ДЕЙСТВИЕ ПРИКАЗОМ
ГЛАВПРОМСТРОЙПРОЕКТА
от 28 июля 1975г.
№ 47

Содержание

№№ п/п	Наименование	Обозначение	Лист
1	Пылеуловитель вентиляционный мокрый конвейерный типа ПВМ, производительностью 10000 м³/час. Ведомость спецификаций	ПВМ 10К 00.00.000 ВС	3
2	Пылеуловитель вентиляционный мокрый конвейерный типа ПВМ, производительностью 10000 м³/час ведомость покупных изделий.	ПВМ 10 К 00. 00.000 В п	
3	Пылеуловитель вентиляционный мокрый конвейерный типа ПВМ, производительностью 10000 м³/час. Сборочный чертеж	ПВМ 10К 00. 00.000 СБ	9
4	Пылеуловитель вентиляционный мокрый конвейерный типа ПВМ, производительностью 10000 м³/час	ПВМ 10К 00.00.000	10
5	Заглушка	ПВМ 10К 00.00.001	
6	Прокладка	ПВМ 10К. 00. 00. 002	
7	Прокладка	ПВМ 10К 00. 00. 00 3	11
8	Крышка	ПВМ 10К 00 00. 004	
9	Прокладка	ПВМ 10К 00. 00. 005	
10	Прокладка	ПВМ 10К 00. 00.006	
11	Секция нижняя	ПВМ 10К 01. 00. 000	12
12	Секция нижняя. Сборочный чертеж	ПВМ 10К 01. 00. 000 СБ	14
13	Корпус секции	ПВМ 10К 01. 01. 000	20
14	Корпус секции. Сборочный чертеж	ПВМ 10К 01. 01. 000 СБ	21
15	Фланец	ПВМ 10К. 00. 00. 008	25
16	Патрубок 2"	ПВМ 10К 01. 01. 058	
17	Стенка передняя	ПВМ 10К 01. 01. 059	
18	Стенка торцевая	ПВМ 10К 01. 01. 065	
19	Секция средняя	ПВМ 10К 02. 00. 000	26
20	Перегородка	ПВМ 10К. 02. 01. 019	
21	Верх воздухосборника	ПВМ 10К 03. 00. 002	
22	Стенка	ПВМ 10К. 03. 00. 003	
23	Секция средняя Сборочный чертеж	ПВМ 10К. 02. 00. 000 СБ	27
24	Корпус секции средний	ПВМ 10К 02. 01. 000	28
25	Корпус секции средний	ПВМ 10К 02. 01. 000	
26	Стенка	ПВМ 10К 02. 01. 004	
27	Стенка	ПВМ 10К 02. 01. 007	
28	Корпус секции средний. Сборочный чертеж.	ПВМ 10К 02. 01. 000 СБ	29
29	Воздухосборник. Сборочный чертеж	ПВМ 10К 03. 00. 000 СБ	30
30	Воздухосборник	ПВМ 10К 03. 00. 000	
31	Стенка	ПВМ 10К 03. 00. 001	

Серия 1.494-22, выпуск 3

№ строк	Обозначение	Наименование	Куда входит: Обозначение	Кол.	Общее кол.	Примечание
1	ПВМ 10К 00.00.000	Пылеуловитель вентиляционный мокрый конвейер-				
2		ный типа ПВМ, производительностью 10000 м³/час				
3	ПВМ 10К 01.00.000	Секция нижняя	ПВМ 10К.00.00.000	1	1	
4	ПВМ 10К01.01.000	Корпус секции	ПВМ 10К.01.00.000	1	1	
5	ПВМ 10К 01.02.000	Узел привода	ПВМ 10К.01.00.000	1	1	
6	ПВМ 10К01.02.100	Плита	ПВМ 10К.01.02.000	1	1	
7	ПВМ 10К 01.02.200	Ограждение	ПВМ 10К.01.02.000	1	1	
8	ПВМ 10К 01.03.000	Ограждение	ПВМ 10К.01.00.000	1	1	
9	ПВМ 10К01.04.000	Ползун	ПВМ 10К.01.00.000	2	2	
10	ПВМ 10К01.05.000	Кронштейн	ПВМ 10К.01.00.000	1	1	
11	ПВМ 10К01.06.000	Скребок	ПВМ 10К.01.00.000	18	18	10 выпуск
12	ПВМ 10К01.07.000	Оправа ножа	ПВМ 10К.01.00.000	1	1	
13	ПВМ 10К01.08.000	Амортизатор	ПВМ 10К.01.00.000	2	2	
14	ПВМ 10К01.09.000	Перегородка	ПВМ 10К.01.00.000	1	1	
15	ПВМ 10К01.10.000	Датчик верхнего уровня	ПВМ 10К.01.00.000	1	1	
16	ПВМ 10К01.11.000	Датчик нижнего уровня	ПВМ 10К.01.00.000	1	1	
17	ПВМ 10К01.12.000	Воронка	ПВМ 10К.01.00.000	1	1	
18	ПВМ 10К02.00.000	Секция средняя	ПВМ 10К.00.00.000	1	1	
19	ПВМ 10К02.01.000	Корпус секции средней	ПВМ 10К.02.00.000	1	1	
20	ПВМ 10К02.02.000	Упор каплеотбойника	ПВМ 10К.02.00.000	1	1	
21	ПВМ 10К02.03.000	Каплеотбойник	ПВМ 10К.02.00.000	1	1	
22	ПВМ 10К02.04.000	Дверка	ПВМ 10К.02.00.000	2	2	10 выпуск.
23	ПВМ 10К03.00.000	Воздухосборник	ПВМ 10К.00.00.000	1	1	
24	ПВМ 10К04.00.000	Каплеуловитель	ПВМ 10К.00.00.000	10	10	
25						
26						

Изм	Лист	№ докум.	Подп.	Дата	ПВМ 10К.00.00.000 ВС			
Разраб.		Карпушина			Пылеуловитель вентиляционный мокрый конвейерный типа ПВМ, производительностью 10000 м³/час	Лит. И	Лист	Листов 1
Пров.		Кошелев				Цнии промзданий		
Н.контр.		Бродский		12 окт	Ведомость спецификаций			
Утв.		Кошелев						

Формат 12

ВП- заглавный лист

№ строк	Наименование	Обозначение документа на поставку	Поставщик	Куда входит (обозначение)	Количество: На изделие	На комплекты	На регулир.	Всего	Примечание
1									
2	Крепежные изделия								
3									
4									
5	Болты М8×30.58.019	ГОСТ 7785-72		ПВМ 10К.01.00.000	146			146	
6									
7	М16×65.58.019			ПВМ 10К.01.00.000	4			4	
8									
9									
10									
11	Болты М10×25.58.019	ГОСТ 7798-70		ПВМ 10К.00.00.000	47			47	
12				ПВМ 10К.01.02.000	4			4	
13				ПВМ 10К.02.00.000	6			6	
14								57	
15	М10×60.58.019			ПВМ 10К.02.01.000	8			8	
16									
17	М10×90.58.019			ПВМ 10К.01.02.000	2			2	
18									
19									
20	М12×20.58.019			ПВМ 10К.01.00.000	10			10	
21									
22	М12×30.58.019			ПВМ 10К.00.00.000	107			107	
23				ПВМ 10К.01.01.000	28			28	
24								135	
25									

Изм	Лист	№ докум.	Подп.	Дата	ПВМ 10К.00.00.000 ВП			
Разраб.		Карпушина			Пылеуловитель вентиляционный мокрый конвейерный типа ПВМ, производительностью 10000 м³/час	Лит. И	Лист	Листов
Провер.		Кошелев				Цнии промзданий		
Н.контр.		Бродский		12 окт	Ведомость покупных изделий			
Утв.		Кошелев						

Инв. № подл. | Подп. и дата | Взам. инв. № | Инв. № дубл. | Подп. и дата

Формат 12

Серия 1.494-22, выпуск 3.

№ строк	Наименование	Обозначение документа на поставку	Поставщик	Куда входит (обозначение)	Количество: На изделие	В компл.	На регулир.	Всего	Примечание
1									
2	Болты М12×35 58 019	ГОСТ 7798-70		ПВМ 10Б.01.00.000	24			24	
3									
4									
5	М12×50-58 019			ПВМ 10Б.01.00.000	4			4	
6									
7									
8	М12×90. 58. 019			ПВМ 10Б.01.00.000	4			4	
9									
10									
11									
12	М14×40. 58 019			ПВМ 10Б. 01. 02.000	6			6	
13									
14									
15									
16									
17									
18	М16×55. 58. 019			ПВМ 10Б.01.02.000	1			2	
19									
20									
21	М16×60. 58. 019			ПВМ 10Б. 01.00.000	4			4	
22									
23									
24									
25	М16×110. 58 019			ПВМ 10Б.01.00.000	2			2	
26									
27									
28									
29									
30									
31									

Инв.№ подл. | Подп. и дата | Взам.инв.№ | Инв.№ дубл. | Подп. и дата

Изм. Лист № докум. Подп. Дата

ПВМ 10Б.00.00.000 ВП

Лист 2

Формат 12

№ строк	Наименование	Обозначение документа на поставку	Поставщик	Куда входит (обозначение)	Количество: На изделие	В компл.	На регулир.	Всего	Примечание
1									
2									
3	Винт М8×12. 58. 019	ГОСТ 1477-64		ПВМ 10Б.01.02.000	2			2	
4									
5									
6									
7	Винт М10×25. 58. 019	ГОСТ 1483-64		ПВМ 10Б.01.00.000	8			8	
8									
9									
10	Винт М8×25. 58. 019	ГОСТ 17475-72		ПВМ 10Б.01.00.000	32			32	
11									
12									
13	Винты М5×6. 58.019	ГОСТ 17473-72		ПВМ 10Б.01.00.000	2			2	
14									
15	М6×12. 58. 019			ПВМ 10Б.01.00.000	8			8	
16									
17									
18									
19									
20	Винт М5×16. 32	ГОСТ 17474-72		ПВМ 10Б.01.10.000	2			2	
21				ПВМ 10Б.01.11.000	2			2	
22								4	
23									
24									
25									
26									
27									
28									
29									
30									
31									

Инв.№ подл. | Подп. и дата | Взам.инв.№ | Инв.№ дубл. | Подп. и дата

Изм. Лист № докум. Подп. Дата

ПВМ 10Б.00.00.000 ВП

Лист 3

Серия 1.494-22 Выпуск 3

№ строки	Наименование	Обозначение документа на поставку	Поставщик	Куда входит (обозначение)	Количество: На изделие	В комплекты	На ремонт	Всего	Примечание
1									
2									
3									
4									
5	Гайки М5.32	ГОСТ 5915-70		ПВМ 10Б.01.10.000	4			4	
6				ПВМ 10Б.01.11.000	4			4	
7								8	
8									
9	М5.5.019			ПВМ 10Б.01.00.000	2			2	
10									
11									
12									
13	М8.5.019								
14				ПВМ 10Б.01.00.000	147			147	
15				ПВМ 10Б.01.02.000	4			4	
16								151	
17									
18	М10.5.019			ПВМ 10Б.00.00.000	47			47	
19				ПВМ 10Б.02.00.000	22			22	
20				ПВМ 10Б.01.02.000	2			2	
21								71	
22	М12.5.019			ПВМ 10Б.00.00.000	107			107	
23				ПВМ 10Б.01.00.000	37			37	
24								144	
25									
26	М14.5.019			ПВМ 10Б.01.02.000	6			6	
27									
28									
29	М16.5.019			ПВМ 10Б.01.00.000	34			34	
30				ПВМ 10Б.02.00.000	20			20	
31								54	

Инв. № подл. | Подп. и дата | Взам. инв. № | Инв. № дубл. | Подп. и дата

Изм. Лист № докум. Подп. Дата ПВМ 10Б.00.00.000ВП Лист 4

№ строки	Наименование	Обозначение документа на поставку	Поставщик	Куда входит (обозначение)	Количество: На изделие	В комплекты	На ремонт	Всего	Примечание
1									
2	Шайбы 5.65Г	ГОСТ 6402-70		ПВМ 10Б.01.00.000	2			2	
3									
4	6.65Г			ПВМ 10Б.01.00.000	8			8	
5									
6	8.65Г			ПВМ 10Б.01.00.000	147			147	
7				ПВМ 10Б.01.02.000	4			4	
8								151	
9									
10	12.65Г			ПВМ 10Б.01.00.000	12			16	
11									
12	14.65Г			ПВМ 10Б.01.02.000	6			6	
13									
14	16.65Г			ПВМ 10Б.01.00.000	8			8	
15									
16	Шайбы 5.32	ГОСТ 11371-68		ПВМ 10Б.01.10.000	4			4	
17				ПВМ 10Б.01.11.000	4			4	
18								8	
19									
20	10.02.019			ПВМ 10Б.02.00.000	24			24	
21									
22									
23									
24	Шайбы 12.02.019	ГОСТ 11371-68		ПВМ 10Б.01.00.000	4			4	
25									
26									
27									
28									
29									
30									
31									

Инв. № подл. | Подп. и дата | Взам. инв. № | Инв. № дубл. | Подп. и дата

Изм. Лист № докум. Подп. Дата ПВМ 10Б.00.00.000ВП Лист 5

Серия 1490-22 Выпуск 3

№ строки	Наименование	Обозначение документа на поставку	Поставщик	Куда входит (обозначение)	Количество: на изделие	Количество: в комплекты	Количество: на регулир.	Количество: всего	Примечание
1									
2									
3	Шпонка 18 х 11 х 63	ГОСТ 8789-68		ПВМ 10 К. 01.00.000	1			1	
4									
5	Шпонка 18 х 11 х 80	ГОСТ 8793-68		ПВМ 10К. 01.00.000	2			2	
6									
7									
8	Штифт 6Сз х 50	ГОСТ 3128-70		ПВМ 10К. 01.00.000	1			1	
9									
10	Кольцо СП 76-59-6	ГОСТ 6308-71		ПВМ 10К.01.00.000	4			4	
11									
12									
13	Кольцо 15 60	ГОСТ 13940-68		ПВМ 10К.01.00.000	1			1	
14									
15									
16									
17	Соединительные части								
18									
19	Контргайки О-15	ГОСТ 8961-59		ПВМ10К.01.00.000	6			6	
20									
21	О-25			ПВМ 10К.01.00.000	5			5	
22									
23	О-50			ПВМ 10К.01.00.000	3			3	
24									
25	Муфты длинные О-15	ГОСТ 8955-59		ПВМ 10К.01.00.000	1			1	
26	I вариант								
27	О-50			ПВМ 10К.01.00.000	1			1	
28									
29	Муфта О-25 х 15 I вариант	ГОСТ 8957-59		ПВМ10К.01.00.000	1			1	
30									

Инв.№ подл. | Подп. и дата | Взам.инв.№ | Инв.№ дубл. | Подп. и дата

Изм. | Лист | № докум. | Подп. | Дата

ПВМ 10К. 00. 00. 000 ВП

Лист 6

Формат 12

№ строки	Наименование	Обозначение документа на поставку	Поставщик	Куда входит (обозначение)	Количество: На изделие	Количество: В комплекты	Количество: На регулир.	Количество: Всего	Примечание
1									
2	Ниппель О-50	ГОСТ 8958-59		ПВМ 10К.01.00.000	1			1	
3									
4									
5	Пробка О-25	ГОСТ 8963-59		ПВМ 10К.01.00.000	1			1	
6									
7	Ниппель О-15	ГОСТ 8967-59		ПВМ 10К.01.00.000	1			1	
8									
9	Сгоны О-15	ГОСТ 8969-59		ПВМ 10К.01.00.000	6			6	
10	О-25			ПВМ 10К.01.00.000	5			5	
11	О-50			ПВМ 10К.01.00.000	2			2	
12									
13									
14									
15	Тройники О-15	ГОСТ 8948-59		ПВМ 10К.01.00.000	2			2	
16	О-25			ПВМ 10К.01.00.000	2			2	
17	О-50			ПВМ 10К.01.00.000	1			1	
18									
19									
20	Угольники О-15	ГОСТ 8946-59		ПВМ 10К.01.00.000	2			2	
21	О-25			ПВМ 10К.01.00.000	1			1	
22	О-50			ПВМ 10К.01.00.000	3			3	
23									
24									
25	Вентили А-15-10	ГОСТ 9086-66		ПВМ 10К.01.00.000	2			2	
26	А-25-10			ПВМ 10К.01.00.000	2			2	
27	А-50-10			ПВМ 10К.01.00.000	2			2	
28									
29									
30									

Инв.№ подл. | Подп. и дата | Взам.инв.№ | Инв.№ дубл. | Подп. и дата

Изм. | Лист | № докум. | Подп. | Дата

ПВМ 10К. 00. 00. 000 ВП

Лист 7

Формат 12

№ строки	Наименование	Обозначение документа на поставку	Поставщик	Куда входит (обозначение)	Количество: На изделие	Количество: В комплекты	Количество: На регулир.	Количество: Всего	Примечание
1									
2	Электроаппаратура								
3									
4	Пускатель магнитный	ОСТ 160.536.001-72	Завод низковольтной	ПВМ 10К.00.00.000 ЭЗ	1			1	
5	типа ПМЕ-111 (Uк ~ 220В)		аппаратуры г. Москва						
6									
7	Пускатель магнитный	ОСТ 160.536.001-72	Завод электроаппара-	ПВМ 10К.00.00.000 ЭЗ	1			1	
8	типа ПМЕ-112 (Uк ~ 220В)		туры г. Кашин						
9									
10									
11	Пускатель магнитный	МРТУ 16.529.006-64	Электротехнический	ПВМ 10К.00.00.000 ЭЗ	1			1	
12	типа ПА-621 (Uк ~ 220В)		завод "Уралэлектромотор"						
13			г. Медногорск						
14			Оренбургской обл.						
15									
16									
17	Выключатель автоматический	МРТУ 16.526.010-65	п/я В-8181	ПВМ 10К.00.00.000 ЭЗ	1			1	
18	типа А 3114								
19									
20									
21	Кнопочная станция		Завод низковольтной	ПВМ 10К.00.00.000 ЭЗ	2			2	
22	типа КС1-12		аппаратуры г. Москва						
23									
24									
25									
26	Кнопка управления	ГОСТ 5.1245-72	Завод "Реостат"	ПВМ 10К.00.00.000 ЭЗ	1			1	
27	типа КЕ-011, исполнение 1		г. Великие Луки						
28									
29									
30									

Изм. Лист № докум. Подп. Дата — ПВМ 10К.00.00.000 ВП — Лист 8

Формат А2

№ строки	Наименование	Обозначение документа на поставку	Поставщик	Куда входит (обозначение)	Количество: На изделие	Количество: В комплекты	Количество: На регулир.	Количество: Всего	Примечание
1									
2	Арматура для сигнальных ламп	ГОСТ 10264-62	Завод "Электроаппарат"	ПВМ 10К.00.00.000 ЭЗ	1			1	
3	АО-220, с лампой Ц 220~10	ГОСТ 5011-69	г. Тбилиси						
4									
5									
6									
7	Реле времени типа	ТУ 16.523.255-70	Завод низковольтной	ПВМ 10К.00.00.000 ЭЗ	1			1	
8	РВ-4 (Uк~220)		аппаратуры г. Москва						
9									
10									
11	Основание предохранителя	ТУ 16.521.037-70	п/я М-5169	ПВМ 10К.00.00.000 ЭЗ	4			4	
12	типа ППТ-10 с плавкой								
13	вставкой на 10А								
14									
15									
16	Клемный набор типа	ТУ 16.526.108-69	УПП УПОС г. Харьков	ПВМ 10К.00.00.000 ЭЗ	3			3	
17	КНЕ-1018		г. Днепропетровск						
18									
19									
20	Выключатель ВПК 1100	ГОСТ 18134-72		ПВМ 10К.00.00.000 Э3	1			1	
21									
22									
23	Реле уровня типа	ТУ 25.03.1181-70	Завод "Теплоприбор"	ПВМ 10К.00.00.000 ЭЗ	2			2	
24	РУ-33 (Uк~220В)		г. Рязань						
25									
26									
27	Вентиль запорный. Ду 15		Арматурный завод	ПВМ 10К.01.00.000	1			1	
28	14с 821р		г. Пенза						
29									
30									

Инв.№ подл. | Подпись и дата | Взам.инв.№ | Инв.№ дубл. | Подпись и дата

Изм. Лист Кол.докум. Подп. Дата — ПВМ 10К.00.00.000 ВП — Лист 9

№ строки	Наименование	Обозначение документа на поставку	Поставщик	Куда входит (обозначение)	Количество: На изделие	Количество: В комплекты	Количество: На регулир.	Количество: Всего	Примечание
1									
2	Прочие изделия								
3									
4	Корпус разъемный КЛШ-60	ОСТ 26003		ПВМ10К.01.00.000	2			2	
5									
6									
7									
8	Ролик 5×49.8-II	ГОСТ 6870-72		ПВМ10К.01.00.000	160			160	
9									
10									
11	Цепь ПР-25,4-5000	ГОСТ 10947-64		ПВМ 10К. 01. 00. 000	1			1	
12	79 звеньев								
13									
14	Звено С-ПР-25,4-50	ГОСТ 10947-64		ПВМ10К.01.00.000	1			1	
15									
16									
17	Цепь тяговая ВР-I-100	ГОСТ 588-64		ПВМ 10К. 01. 00. 000	2			2	
18	12,5-32-1, 54 звена, специаль-								
19	ных звеньев-пластин 36								
20									
21									
22	Щит ЩШМ-1000×600×300	ГОСТ 3244-68		ПВМ10К.00.00.000	1			1	
23									
24									
25									
26									
27									
28									
29									
30									

Инв. № подл. | Подпись и дата | Взам. инв. № | Инв. № дубл. | Подпись и дата

№ строки	Наименование	Обозначение документа на поставку	Поставщик	Куда входит (обозначение)	Количество: На изделие	Количество: В комплекты	Количество: На регулир.	Количество: Всего	Примечание
1									
2	Двигатель А02-12-6	ГОСТ 13859-68		ПВМ10К.01.02.000	1			1	
3									
4									
5	Редуктор РЧУ-80-63-2-2-2	ГОСТ 13563-68		ПВМ10К.01.02.000	1			1	
6									
7									
8	Вентагрегат ВЦ 135 с цен-			ПВМ 10К. 00. 00. 000	1			1	Выбор типа см. выпуск 2
9	тробежным вентилятором типа								
10	ЦП 7-40 №6,3, правого вра-								
11	щения исполнение 1В								
12									
13	Кабель контрольный	ТУ КП 54-57							
14	с алюминиевыми жилами								
15	АКВВГ 3×2,5			ПВМ 10К.0000.00035	40м			40м	
16	АКВВГ 2×2,5			ПВМ 10К.00.00.00035	180м			180м	
17									
18									
19	Провод монтажный	ГОСТ 6323-62	Завод „Подолюк кабель"						
20	ПГВ3(1×16мм²)		г. Подольск	ПВМ10К.00.00.00035	300м			300м	
21	ПГВ2(1×2,5мм²)			ПВМ10К.00.00.00035	100м			100м	
22	ПВ (1×2,5мм²)			ПВМ 10К. 00. 00. 00034	200м			200м	
23									
24									
25									
26									
27	Труба 25	ГОСТ 3262-62		ПВМ10К.00.00.00035	30м			30м	
28									
29									
30									

Инв. № подл. | Подпись и дата | Взам. инв. № | Инв. № дубл. | Подпись и дата

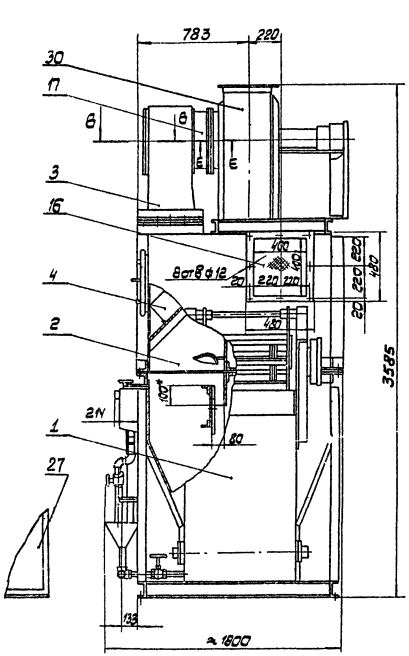

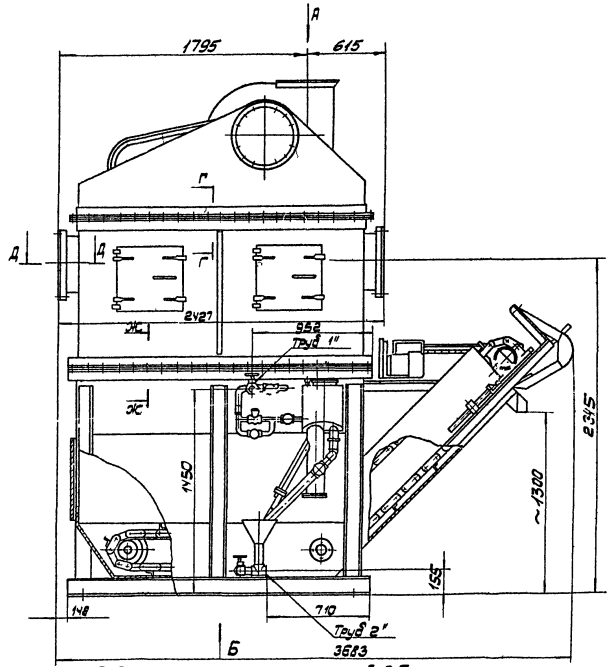

Вид А
М1:10

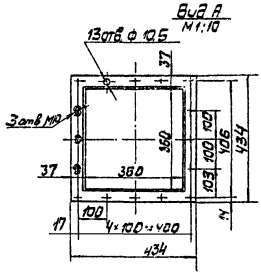

А-А
М1:2

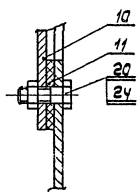

Г-Г
М1:2

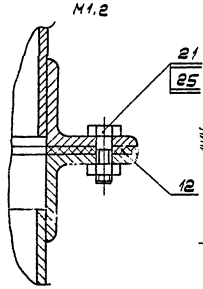

Вид Б
2Н

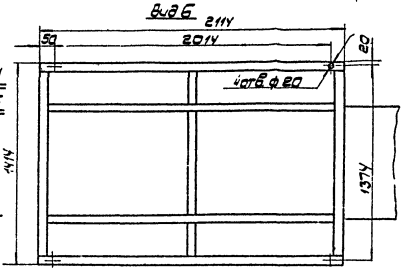

Д-Д
М1:2

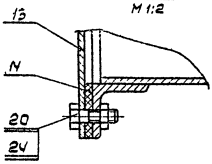

Е-Е
М1:2

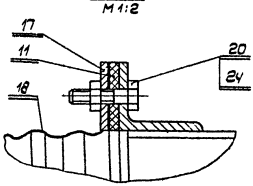

Ж-Ж
М1:2

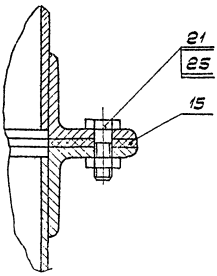

1. Размеры для справок.
2. *Размеры уточняются в соответствие с выпуском „0" стр.17
3. Электрощит (поз27) на чертеже показан условно
4. Типоразмер вентагрегата (поз. 30) выбирается при проектировании системы (см. выпуск „0" стр.12) Положение кожуха вентилятора показано условно установку вентагрегата и стыковку его с мягким патрубком (поз 17) произвести по месту.
5. Сетку (поз 16) установить на фланце при монтаже
6. Электропроводка условно не показана (см ПВМ10К.00.00.00035)
7. Остальные технические требования см. ТУ выпуск „0"

				ПВМ 10К.00.00.000 СБ			
Нач. отд.	Кузнецов			Вентиляторы осевые крышные с электродвигателем на раме, предназначенные для работы в составе крыш ПВМ, производительностью 10000 м³/час Сборочный чертеж	Лит.	Масса	Масштаб
Гл. спец.	Кузнецов				И	≈1700	1:20
Нач. сект.	Кузнецов				Лист	Листов 1	
Н. контр.	Кузнецов					ООО «ПРОЕКТ»	

Формат А2

Серия 1.494-22 выпуск 3

Формат	Зона	Поз.	Обозначение	Наименование	Кол.	Примечание
				Документация		
22			ПВМ 10К.00.00.000 СБ	Сборочный чертеж		
11			ПВМ 10К.00.00.000 ГЧ	Габаритный чертеж		0 выпуск
22			ПВМ 10К.00.00.000 Э2	Схема электрическая функциональная		
22			ПВМ 10К.00.00.000 Э3	Схема электрическая принципиальная		
22			ПВМ 10К.00.00.000 Э4	Схема электрическая соединений		10 выпуск
22			ПВМ 10К.00.00.000 Э5	Схема электрическая подключения		
22			ПВМ 10К.00.00.000 Э7	Схема электрическая расположения		
12			ПВМ 10К.00.00.000 ВС	Ведомость спецификаций		
12			ПВМ 10К.00.00.000 ВП	Ведомость покупных изделий		
11			ПВМ 10К.00.00.000 ТО	Техническое описание		
11			ПВМ 10К.00.00.000 ТУ	Технические условия		0 выпуск
11			ПВМ 10К.00.00.000 ИЭ	Инструкция по эксплуатации		
11			ПВМ 10К.00.00.000 ПС	Паспорт		
				Сборочные единицы		
11		1	ПВМ 10К.01.00.000	Секция нижняя	1	
11		2	ПВМ 10К.02.00.000	Секция средняя	1	
11		3	ПВМ 10К.03.00.000	Воздухосборник	1	
11		4	ПВМ 10К.04.00.000	Каплеуловитель	10	10 выпуск
				Детали		
11		10	ПВМ 10К.00.00.001	Заглушка	1	
11		11	ПВМ 10К.00.00.002	Прокладка	2	
11		12	ПВМ 10К.00.00.003	Прокладка	1	

ПВМ 10К.00.00.000

Изм.	Лист	№ докум.	Подп.	Дата
Разраб.		Карпушина		
Провер.		Кошелев		
Н.контр.		Бродский		
Утв.		Кошелев		

Пылеуловитель вентиляционный мокрый конвейерный типа ПВМ. Производительностью 10000 м³/час

Лит.	Лист	Листов
И	1	2

ЦНИИ промзданий

Формат 11

Формат	Зона	Поз.	Обозначение	Наименование	Кол.	Примечание
11		13	ПВМ 10К.00.00.004	Крышка	1	
11		14	ПВМ 10К.00.00.005	Прокладка	2	
11		15	ПВМ 10К.00.00.006	Прокладка	1	
БЧ		16	ПВМ 10К.00.00.007	Сетка латунная №10-1 ГОСТ 3826-66 500×500	1	12 кг
11		17	ПВМ 10К.00.00.008	Фланец	2	
БЧ		18	ПВМ 10К.00.00.009	Вставка мягкая Парусина брезентовая льняная №1 артикул 11102 ГОСТ 13328-67 Ф620 l=200	1	0,4 кг
				Стандартные изделия		
				Болты ГОСТ 7798-70		
		20		М10×25.58.019	47	
		21		М12×30.58.019	107	
				Гайки ГОСТ 5915-70		
		24		М10.5.019	47	
		25		М12.5.019	107	
		27		Щит ЩШМ-1000×600×500 ГОСТ 3244-68	1	
				Прочие изделия		
		30		Вентагрегат ВЦ 135 с центробежным вентилятором типа ЦП7-40 №6,3 правого вращения. Исполнение 1В	1	

ПВМ 10К.00.00.000

Лист 2

Формат 11

ПВМ10К.00.00.001

▽3 (▽)

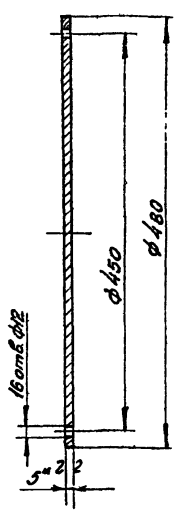

1* Размер для справок.
2. Предельные отклонения размеров: отверстий - по А7, валов - по В7 остальных - по См7

ПВМ 10К 00 00.001

Изм.	Лист	№ докум.	Подп.	Дата
Разраб.		Быков		
Пров.		Кошелев		
Т.контр.		Кошелев		
Н.контр.		Бродский		
Утв.		Шкурский		

Заглушка

Лит.	Масса	М-б
И	7	1:4

Лист: Листов: 1

Лист 5 ГОСТ 5681-57 Ст3 ГОСТ 1467-69

ЦНИИ промзданий

Формат 11

ПВМ10К.00.00.002

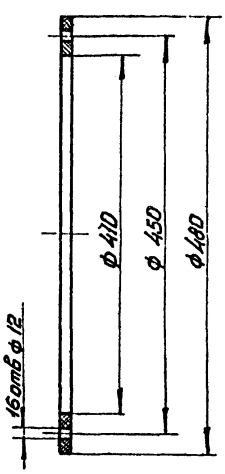

ПВМ 10К.00.00.002

Изм.	Лист	№ докум.	Подп.	Дата
Разраб.		Быков		
Пров.		Кошелев		
Т.контр.		Кошелев		
Н.контр.		Бродский		
Утв.		Шкурский		

Прокладка

Лит.	Масса	М-б
И	0,16	1:4

Лист: Листов: 1

Резина-пластина 5М-М ГОСТ 7338-65

ЦНИИ промзданий

Формат 11

ПВМ 10К. 00. 00. 003

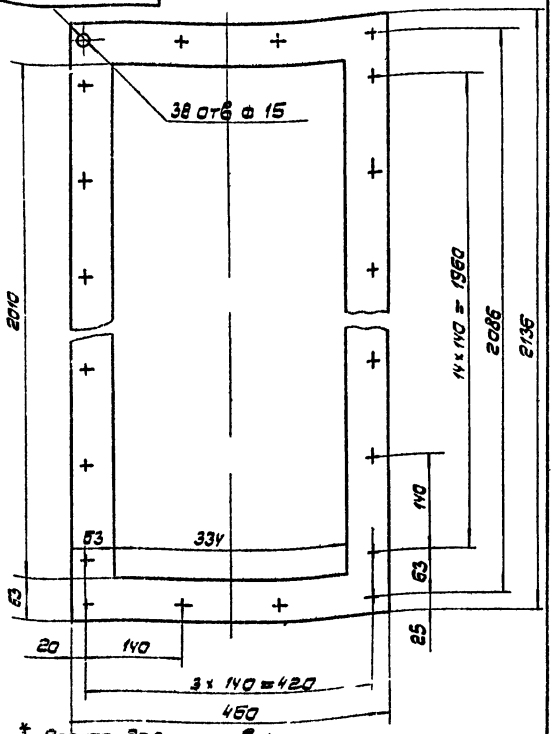

* Размер для справок

Разраб.	Быков			Лит.	Масса	Масштаб
Пров.	Кочелев			И	1,9	1:5
Т.контр.	Кочелев			Лист 1	Листов 1
Н.контр.	Бородкин			Прокладка	ЦНИИ промзданий
Утв.	Кочелев			Резина-пластина 5М-м ГОСТ 7338-65	

Формат 11

ПВМ 10К. 00. 00. 00У

▽1 (▽)

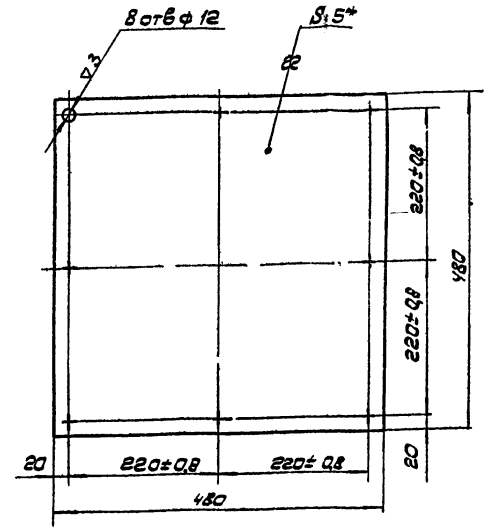

1* Размер для справок.
2. Предельные отклонения размеров отверстий – по А1; валов – по В1, остальных – по СМ1

Разраб.	Быков			Лит.	Масса	Масштаб
Пров.	Кочелев			И	9	1:5
Т.контр.	Кочелев			Лист:	Листов 1
Н.контр.	Бородкин			Крышка	ЦНИИ промзданий
Утв.	Кочелев			Лист 5 ГОСТ 5681-57 Ст. 3 ГОСТ 14637-69	

Формат 11

ПВМ 10К. 00. 00. 005

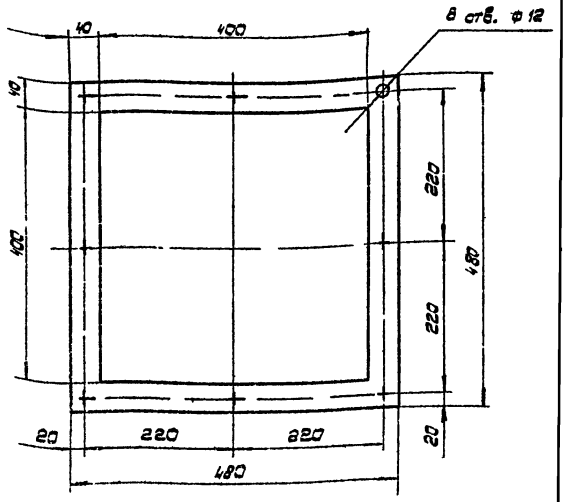

* Размер для справок.

Разраб.	Быков			Лит.	Масса	Масштаб
Пров.	Кочелев			И	0,58	1:5
Т.контр.	Кочелев			Лист:	Листов 1
Н.контр.	Бородкин			Прокладка	ЦНИИ промзданий
Утв.	Кочелев			Резина-пластина 5М-м ГОСТ 7338-65	

Формат 11

ПВМ 10К 00 00 006

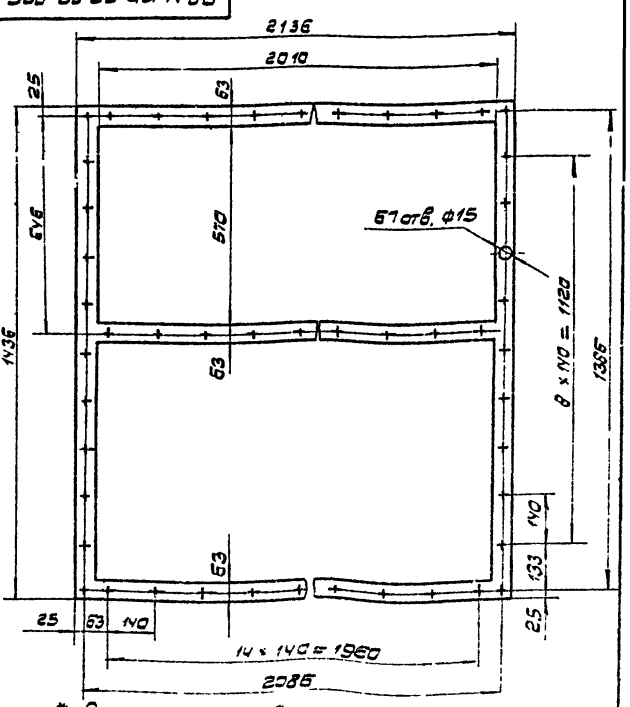

* Размер для справок.

Разраб.				Лит.	Масса	Масштаб
Пров.				И	17	1:10
Т.контр.				Лист:	Листов 1
Н.контр.				Прокладка	ЦНИИ промзданий
Утв.				Резина-пластина 5М-м ГОСТ 7338-65	

Формат 11

Серия 1.494-22 выпуск 3

Формат	Зона	Поз	Обозначение	Наименование		Примечание
				Документация		
22			ПВМ10К 01.00 000 СБ	Сборочный чертеж		
				Сборочные единицы		
11	А2	1	ПВМ10К 01.01.000	Корпус секции	1	
11	А2	2	ПВМ10К.01.02.000	Узел привода	1	
11	А2	3	ПВМ10К.01.03.000	Ограждение	1	
11	А11	4	ПВМ10К.01.04.000	Ползун	2	
11	В12	5	ПВМ10К.01.05 000	Кронштейн	1	
11	А10	6	ПВМ10К.01.06.000	Скребок	18	10 выпуск
11	В10	7	ПВМ10К.01.07.000	Оправа ножа	1	
11	В10	8	ПВМ10К 01.08.000	Амортизатор	2	
11	В4	9	ПВМ10К.01.09.000	Перегородка	1	
11	В5	10	ПВМ10К.01.10.000	Датчик верхнего уровня	1	
11	В5	11	ПВМ10К.01.11.000	Датчик нижнего уровня	1	
11	В6	12	ПВМ10К.01.12.000	Воронка	1	

Подп. и дата | Инв. № дубл. | Взам. инв. № | Подп. и дата | Инв. № подл.

Изм	Лист	№ докум	Подп.	Дата	ПВМ10К 01.00.000			
Разраб		Кошелев			Секция нижняя	Лит	Лист	Листов
Пров		Шкурский					1	8
Н.контр.		Бродский				ЦНИИпромзданий		
Утв		Кошелев						

формат 11.

Формат	Зона	Поз	Обозначение	Наименование		Примечание
				Детали		
11	В3	20	ПВМ10К 01.00.001	Крышка	1	
11	В3	21	ПВМ10К.01.00.002	Прокладка	1	
11	А4	22	ПВМ10К.01.00.003	Винт натяжной	2	
11	А4	23	ПВМ10К.01.00.004	Бобышка	2	
11	А10	24	ПВМ10К.01.00.005	Нож	1	
11	В9	25	ПВМ10К.01.00.006	Накладка	2	
11	В9	26	ПВМ10К.01.00.007	Ось	1	
12	В7	27	ПВМ10К.01.00.008	Вал ведущий	1	
12	А7	28	ПВМ10К.01.00.009	Вал	2	
12	А8	29	ПВМ10К.01.00.010	Опора	4	
12	А7	30	ПВМ10К 01.00.011	Звездочка ведущая	2	
12	А7	31	ПВМ10К.01.00.012	Звездочка	4	10 выпуск
11	А7	32	ПВМ10К 01.00.013	Прокладка	2	
11	А7	33	ПВМ10К 01.00.014	Накладка	8	
11	А7	34	ПВМ10К.01.00.015	Уплотнение	8	
11	А7	35	ПВМ10К 01.00.016	Шайба	8	
11	А7	36	ПВМ10К 01.00.017	Кольцо	8	
11	А12	37	ПВМ10К 01.00.018	Планка	1	
11	А12	38	ПВМ10К 01.00.019	Ось	1	
11	А11	39	ПВМ10К 01.00.020	Винт	2	
11	А11	40	ПВМ10К 01.00.021	Бобышка	2	
12	В11	41	ПВМ10К.01.00.022	Полумуфта	1	
12	В11	42	ПВМ10К 01.00.023	Звезда	1	
11	В11	43	ПВМ10К 01.00.024	Пружина	1	
11	В11	44	ПВМ10К.01.00.025	Планка	1	
11	В11	45	ПВМ10К.01.00.026	Планка стопорная	1	
11	В11	46	ПВМ10К 01.00.027	Пробка	1	
11	В11	47	ПВМ10К 01.00.028	Втулка	1	

Подп. и дата | Инв. № дубл. | Взам. инв. № | Подп. и дата | Инв. № подл.

Изм	Лист	№ докум	Подп	Дата	ПВМ10К.01.00.000	Лист 2

формат 11

Формат	Зона	Поз	Обозначение	Наименование	Кол.	Примечание
11	В11	48	ПВМ10К 01.000.029	Втулка	1	
11	В6	49	ПВМ10К.01.000.030	Патрубок	2	
11	В5	50	ПВМ10К.01.00.031	Крышка	2	
11	В5	51	ПВМ10К 01.00.032	Колпачок	1	
11	В5	52	ПВМ10К 01.00.033	Прокладка	2	
11	А6	53	ПВМ10К 01.00.034	Патрубок	1	
11	В6	54	ПВМ10К 01.00.035	Труба	1	
11	В4	55	ПВМ10К.01.00.036	Сгон	1	
11	В5	56	ПВМ10К.01.00.037	Патрубок	2	
11	А5	57	ПВМ10К 01.00.038	Уплотнение	1	
11	А8	58	ПВМ10К.01.00.039	Прокладка	4	
Б4	В7	59	ПВМ10К.01.00.040	Лист		
				Лист $\frac{5\ ГОСТ\ 5681-57}{Ст3\ ГОСТ\ 14637-69}$		
				$B \times L = 778B_7 \times 1835B_7 - \nabla 1$	1	56,5 кг
				Стандартные изделия		
				Контргайки ГОСТ 8961-59		
	В6	70		0-15	6	
	В6	71		0-25	5	
	В5	72		0-50	3	

Подп. и дата | Инв. № дубл. | Взам. инв. № | Подп. и дата | Инв. № подл.

Изм	Лист	№ докум	Подп	Дата	ПВМ10К 01.00.000	Лист 3

формат 11

			Обозначение	Наименование	Кол.	Примечание
				Муфты длинные		
				ГОСТ 8955-59		
	В6	74		0-15		
	В5	76		0-50		
	В6	77		Муфта 0-25-15		
				ГОСТ 8957-59		
	В5	79		Ниппель 0-50		
				ГОСТ 8958-59		
	А6	80		Ниппель 0-15 ГОСТ 8967-59		
	В5	81		Пробка 0-25		
				ГОСТ 8963-59		
				Сгон ГОСТ 8969-59		
	В6	83		0-15		
	В6	84		0-25		
	А6	85		0-50		
				Тройник ГОСТ 8948-59		
	В6	87		0-15		
	В6	88		0-25		
	В6	89		0-50		
				Угольник ГОСТ 8946-59		
	В6	91		0-15		
	В6	92		0-25		
	А6	93		0-50		

Подп. и дата | Инв. № дубл. | Взам. инв. № | Подп. и дата | Инв. № подл.

Изм	Лист	№ докум	Подп	Дата	ПВМ10К.01.00.000	Лист 4

формат 11

Формат	Зона	Поз.	Обозначение	Наименование	Кол.	Примечание
				Болты ГОСТ 7798-85		
	А11	100		М8х30.58.019	122	
	А11	101		М16х65.58.019	4	
				Болты ГОСТ 7798-70		
	Б5	102		М12х20.58.019	10	
	А4	103		М12х35.58.019	24	
	А3	104		М12х50.58.019	4	
	А11	105		М12х90.58.019	4	
	Б4	106		М16х40.58.019	8	
	А11	107		М16х60.58.019	4	
	Б10	108		М16х110.58.019	2	нарезать на всю длину
				Винт М10х25.58.019		
	А7	110		ГОСТ 11483-64	8	
				Винт 8х25.58.019		
	А7	112		ГОСТ 11475-72	32	
				Винты ГОСТ 11473-72		
	Б12	114		М5х55.58.019	2	
	Б9	115		М6х12.58.019	8	
	Б12	116		Гайка М5.5.019		
				ГОСТ 5916-70	2	

Инв. № подл. | Подп. и дата | Взам. инв. № | Инв. № дубл. | Подп. и дата

Изм.	Лист	№ докум.	Подп.	Дата	ПВМ10К.01.00.000	Лист 5

Формат 11

Формат	Зона	Поз.	Обозначение	Наименование	Кол.	Примечание
				Гайки ГОСТ 5915-70		
	А10	118		М8х5.019	12	
	А4	119		М12х5.019	53	
	Б4	120		М16х5.019	30	
				Шайбы ГОСТ 6402-70		
	Б12	122		5. 65Г. 019	2	
	Б9	123		6. 65Г. 019	8	
	А10	124		8 65Г. 019	123	
	А8	125		12. 65Г. 019	16	
	А11	126		16. 65Г. 019	8	
				Шайба 12.02.019		
	А11	130		ГОСТ 11371-68	4	
				Шпонка 18х11х63		
	Б11	134		ГОСТ 8789-68	1	
				Шпонка 18х11х80	2	
	Б7	136		ГОСТ 8793-68		

Инв. № подл. | Подп. и дата | Взам. инв. № | Инв. № дубл. | Подп. и дата

Изм.	Лист	№ докум.	Подп.	Дата	ПВМ10К.01.00.000	Лист 6

Формат 11

Формат	Зона	Поз.	Обозначение	Наименование	Кол.	Примечание
				Штифт 6Сз х 50		
	Б11	138		ГОСТ 3128-70	1	
				Кольцо 1560		
	Б11	140		ГОСТ 13940-68	1	
				Подшипник 11512		
	В8	150		ГОСТ 8545-57	2	
				Корпус разъемный		
	В8	152		КЦШ-60 Ост 26003	2	
				Ролик 5х49.8 II		
	А7	154		ГОСТ 6870-72	160	
				Цепь ПР-25.4-5000		
	А3	156		ГОСТ 10947-64		
				79 звеньев	1	
				Звено С-ПР-25.4-50		
				ГОСТ 10947-64	1	

Инв. № подл. | Подп. и дата | Взам. инв. № | Инв. № дубл. | Подп. и дата

Изм.	Лист	№ докум.	Подп.	Дата	ПВМ10К.01.00.000	Лист 7

Формат 11

Формат	Зона	Поз.	Обозначение	Наименование	Кол.	Примечание
				Цепь тяговая ВрI 100-12,5-32-I ГОСТ 588-64		
				Звеньев 54 специальн.		
	А10	158		пластин 36	2	
				Выключатель ВПК 1110		
	Б12	160		ГОСТ 18134-72	1	
				Вентили ГОСТ 9086-66		
	Б6	162		А-15-10	2	
	Б6	163		А-25-10	2	
	Б5	164		А-50-10	2	
				Прочие изделия		
				Вентиль запорный		
	Б6	170		Ду 15 14с 821р	1	
				Кольцо СП 76-59-6		
				ГОСТ 6308-71		
	В8	172		МН 180-61	4	

Инв. № подл. | Подп. и дата | Взам. инв. № | Инв. № дубл. | Подп. и дата

Изм.	Лист	№ докум.	Подп.	Дата	ПВМ10К.01.00.000	Лист 8

Формат 11

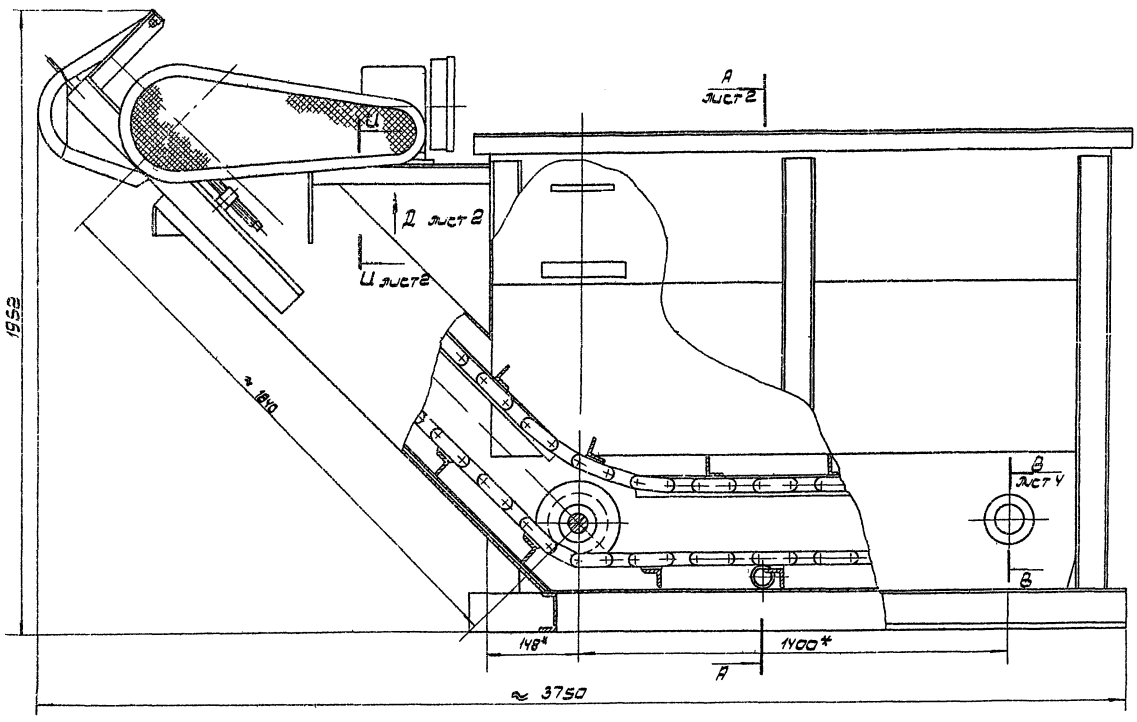

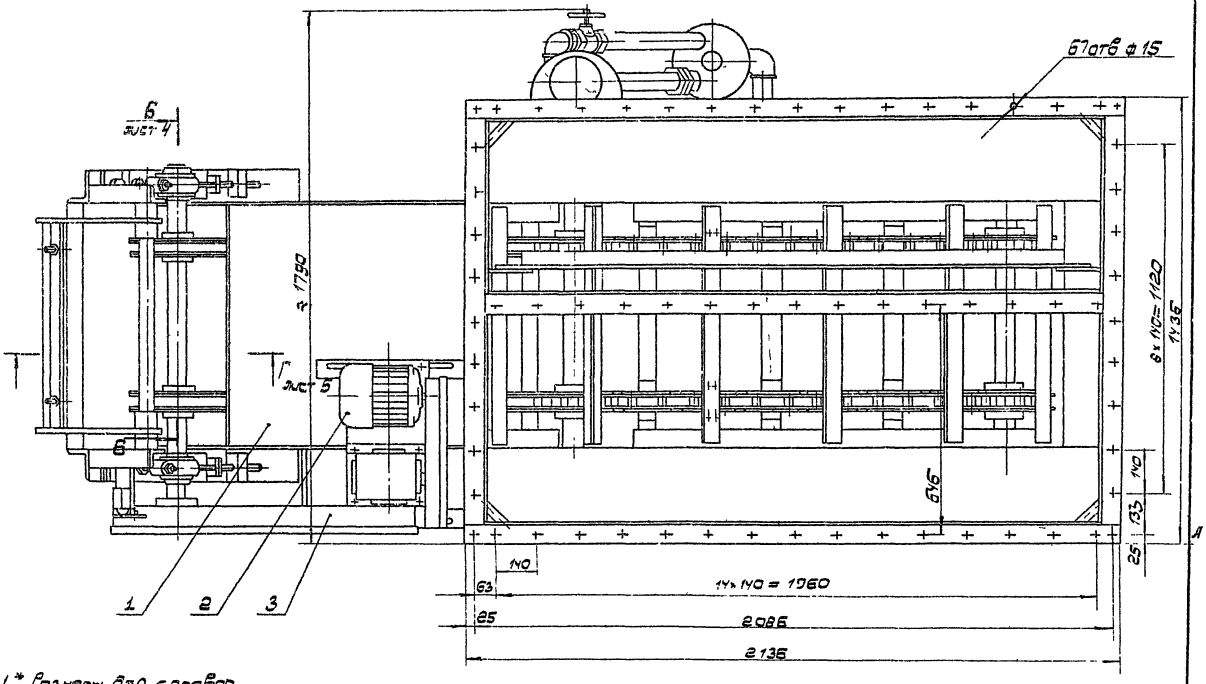

1* Размеры для справок

2 **Размер установить по выпуску „0", стр 17

3 Неуказанные предельные отклонения размеров: отверстий - по А7; валов - по В7; остальных - по СМ7

4 Приварку листа (поз 59) произвести после сборки секции нижней. При приварке обеспечить параллельность листа с осью Т трепаном ГОСТ 10330-63

5. Сборку всех трубопроводов произвести на льне с суриком свинцовым марки Ч ГОСТ 19151-73 на натуральной олифе ГОСТ 7931-56

6 Остальные технические требования см ТУ выпуск „0"

Изм	Лист	№ докум.	Подп.	Дата
Разраб.		Кочелев		
Пров.		Шкурский		
Т.контр.		Шкурский		
Н.контр.		Бродский		
Утв.		Шкурский		

ПВМ 10К.01.00.000 СБ

Секция нижняя

Сборочный чертеж

Лит.	Масса	Масштаб
И	1450	1:10

Лист 1 Листов 6

ЦНИИ промзданий

Инв. № подл. | Подп. и дата | Взам. инв. № | Инв. № дубл. | Подп. и дата

Формат 22

ПВМ 10К.01.00.000 СБ

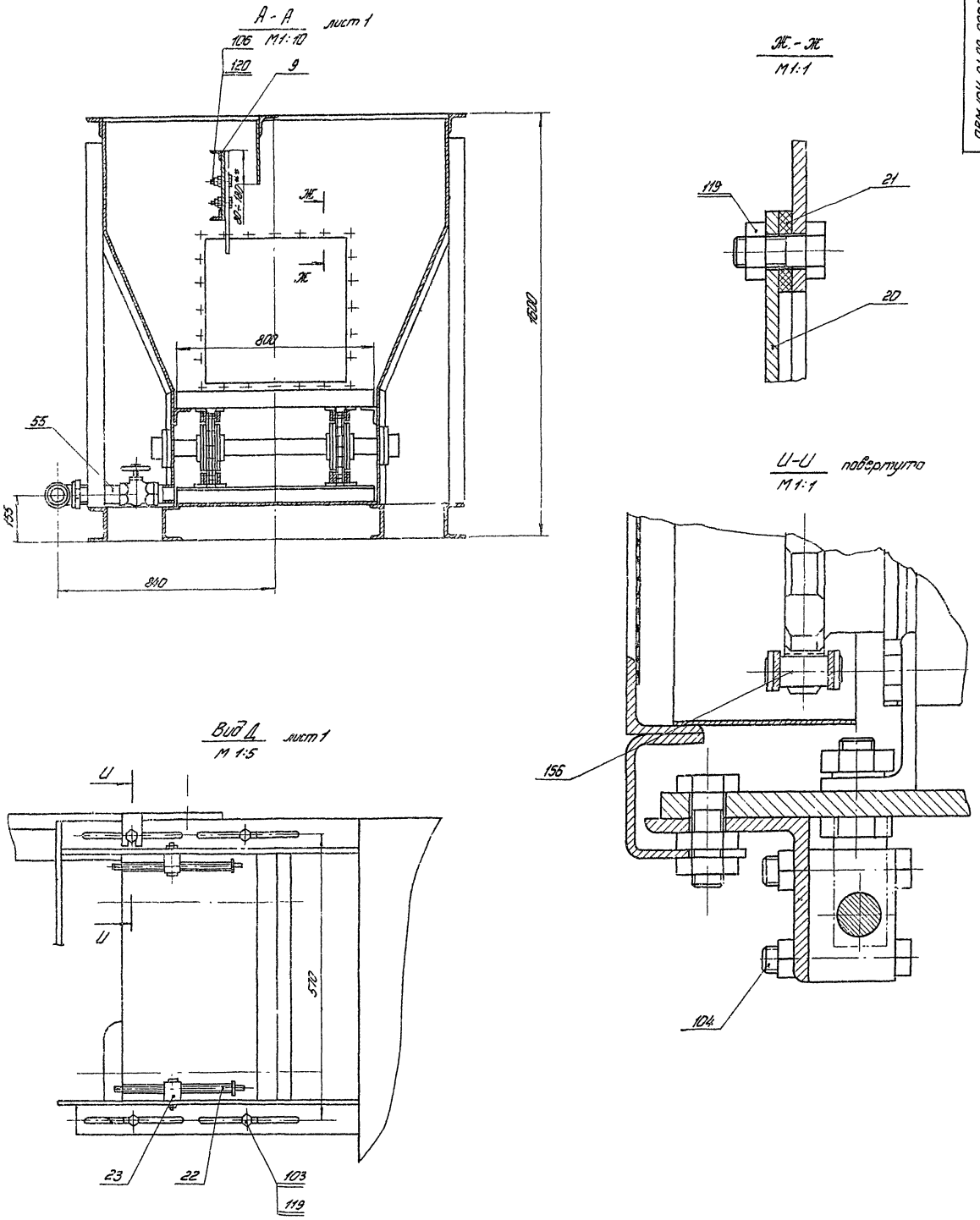

				ПВМ 10К. 01. 00. 000 СБ.			
Изм.	Лист	№ докум.	Подп.	Дата	Секция нижняя	Лит.	Масса	Масшт.
Разраб.		Кошелев				И		
Пров.		Шкурский			Сборочный чертеж	Лист 2	Листов	
Т. контр.		Шкурский						
Н. контр.		Еревский				ЦНИИпромзданий		
Утв.		Шкурский						

Подп. и дата | Инв. № дубл. | Взам. инв. № | Подп. и дата | Инв. № подл.

Формат 22

Вид Е повернуто, лист 1
М 1:5

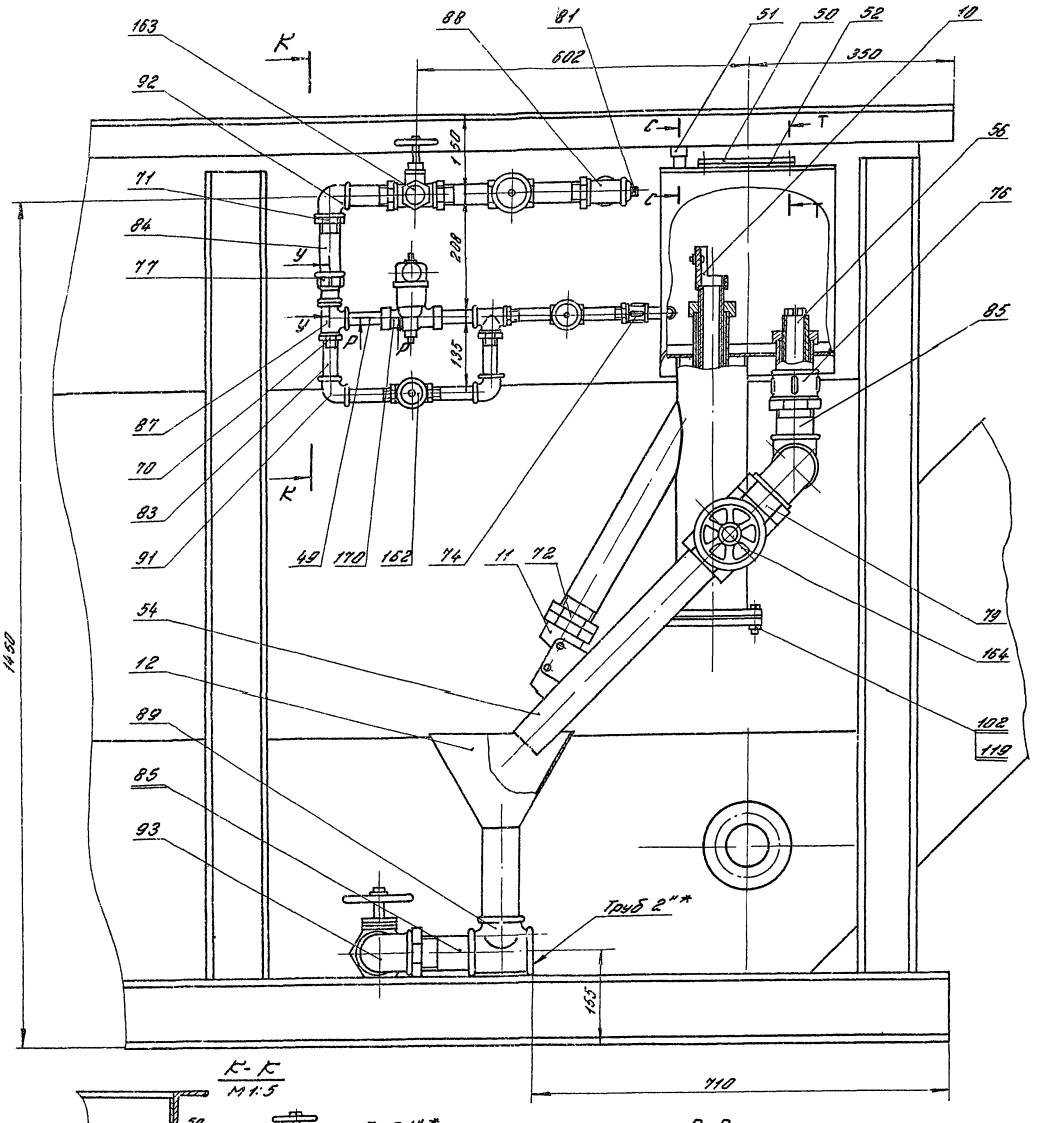

К-К
М 1:5

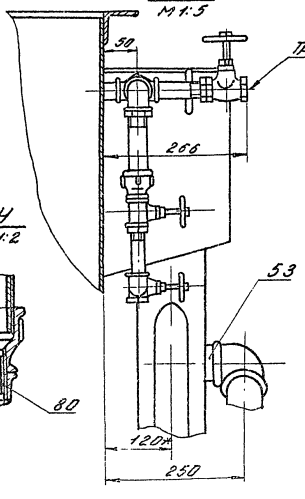

У-У
М 1:2

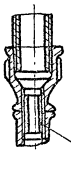

С-С
М 1:2

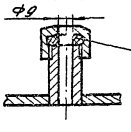

Р-Р
М 1:1

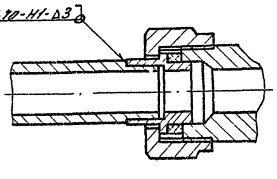

I-I
М 1:1

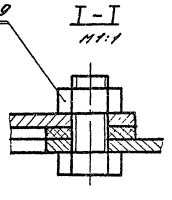

					ПВМ 10К.01.00.000 СБ		
					Секция нижняя	Лит.	Масса	Масш.
Изм.	Лист	№ докум.	Подп.	Дата		Н		
Разраб.		Сошников			Сборочный чертёж			
Пров.		Шкуратский				Лист 3	Листов	
Т.контр.		Сошников				ЦНИИ промзданий.		
Н.контр.		Бродецкий						
ГИП		Шкуратский						

Инв.№ подл. | Подп. и дата | Взам. инв.№ | Инв.№ дубл. | Подп. и дата

Формат А3

ПВМ10К 01.00.000 СБ

Б-Б повернуто, лист 1
М 1:2

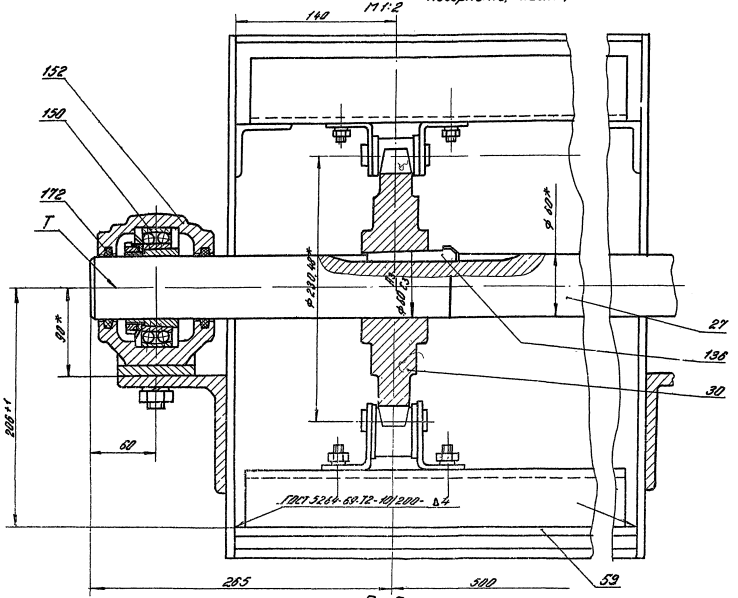

В-В лист 1
М 1:2

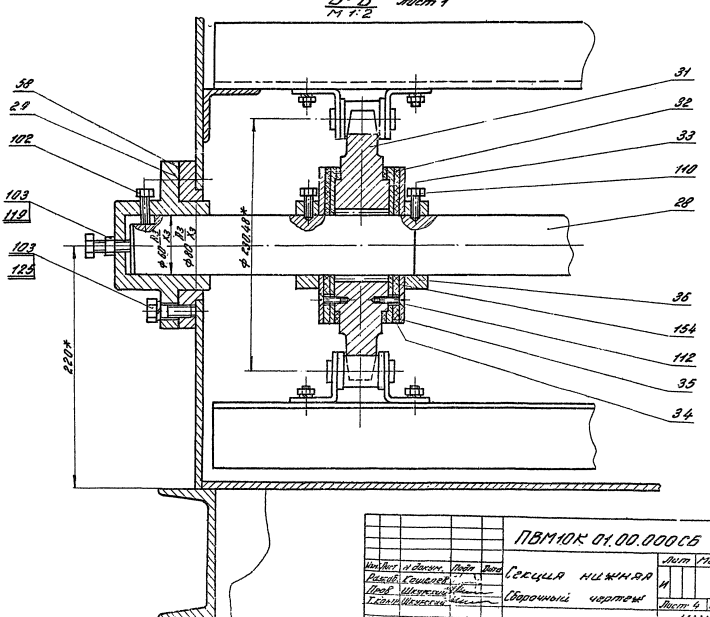

Изм.	Лист	№ докум.	Подп.	Дата
Разраб.	Кашелев			
Пров.	Шкурский			
Т.контр.	Шкурский			
Н.контр.	Бородский			
Утв.	Шкурский			

ПВМ10К 01.00.000 СБ

Секция нижняя

Сборочный чертеж

Лит.	Масса	Масшт.
И		

Лист 4 Листов:

ЦНИИ
пром. одной

Формат 22

Серия 1.494-22 Выпуск 3.

ПВМ10К.01.00.000СБ

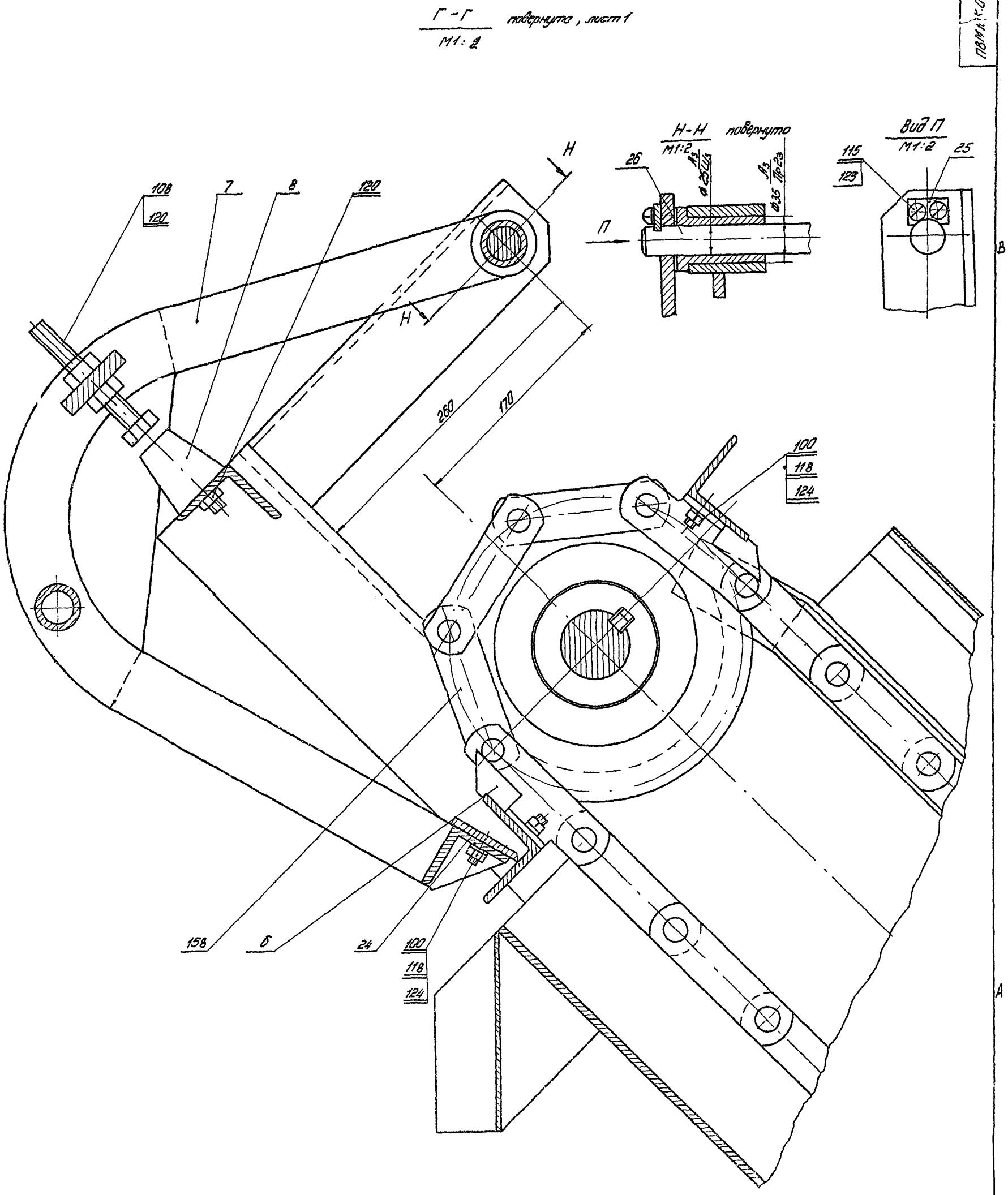

					ПВМ10К.01.00.000СБ			
Изм.	Лист	№ докум.	Подп.	Дата	Секция нижняя	Лит.	Масса	Масшт.
Разраб.		Кошелев				И		
Пров.		Шкурский			Сборочный чертеж	Лист 5	Листов	
Т.контр.		Кошелев						
Н.контр.		Сергеевский				Цензоприобретение		
Утв.		Кошелев						

Формат 22

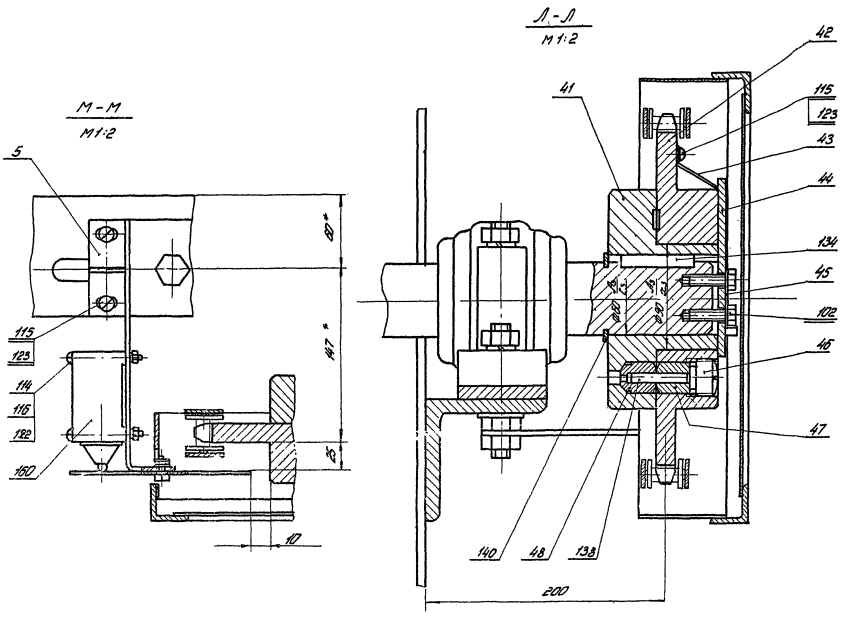

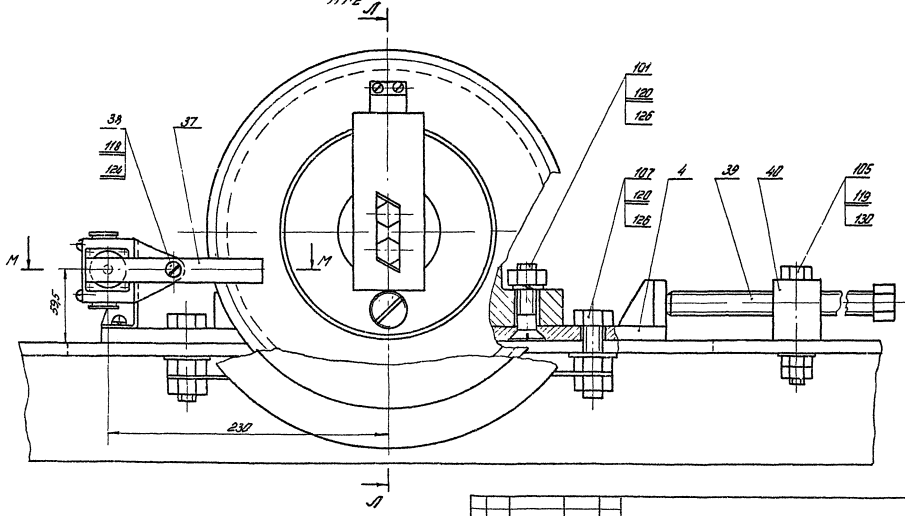

ПВМ 10К.01.00.000.СБ

Изм.	Лист	№ докум.	Подп.	Дата				
Разраб.		Кошелев			Секция нижняя	Лит.	Масса	Масшт.
Пров.		Шкурский			Сборочный чертеж		—	
Т.контр.		Шкурский				Лист 6	Листов	
Н.контр.		Бродский				ЦНИИпромзданий		
Утв.		Шкурский						

Инв. № подл. | Подпись и дата | Взам. инв. № | Инв. № дубл. | Подп. и дата

Формат 22

Формат	Зона	Поз.	Обозначение	Наименование	Кол.	Примечание
				Документация		
22			ПВМ 10К 01.01.000 СБ	Сборочный чертеж		
				Детали		
11	А2	1	ПВМ 10К.01.01.001.	Стойка правая	1	
11	А2	2	ПВМ 10К 01.01.002	Стойка левая	1	
11	Б5	3	ПВМ10К 01. 01. 003	Крышка	1	
11	Б5	4	ПВМ 10К 01 01. 004	Труба	1	
11	Б5	5	ПВМ 10К. 01.01. 005	Днище	1	
11	Б5	7	ПВМ 10К 01.01.007	Труба	1	
11	Б5	8	ПВМ10К. 01 01. 008	Фланец	1	
11	Б5	9	ПВМ 10К 01. 01. 009	Патрубок	1	
11	Б5	10	ПВМ10К.01.01.010	Труба	1	
12	Б5	11	ПВМ.10К 01.01.011	Стенка	1	10 вып.
11	Б5	12	ПВМ.10К 01.01.012	Труба	1	
11	Б5	13	ПВМ10К 01.01.013	Втулка	2	
11	Б5	14	ПВМ 10К 01. 01. 014	Патрубок 1"	1	
11	Б6	15	ПВМ 10К 01.01.015	Опара	4	
11	Б6	16	ПВМ 10К 0101.016	Патрубок	1	
11	Б7	17	ПВМ 10К. 01. 01. 017	Уголок правый	1	
11	Б8	18	ПВМ 10К 01.01.018	Уголок левый	1	
11	Б7	19	ПВМ 10К 01.01.019	Фартук	1	
11	Б7	20	ПВМ 10К 01.01.020	Косынка	2	

ПВМ 10К 01.01.000

Изм. Лист. № докум. Подп. Дата

Разраб. Карпушина
Пров. Кошелев
Н. контр. Бродский
Утв. Кошелев

Корпус секции

Лит И | Лист 1 | Листов 4

ЦНИИ промзданий

Инв. № подл. | Подп. и дата | Взам. инв. № | Инв. № дубл. | Подп. и дата

Формат 11

Формат	Зона	Поз.	Обозначение	Наименование	Кол.	Примечание
11	А7	21	ПВМ 10К 01.01.021	Уголок	1	
11	А7	22	ПВМ10К 01. 01.022	Уголок	1	
11	А8	23	ПВМ10К 01.01.023	Труба	4	
11	А8	24	ПВМ10К 01.01.024	Стенка боковая	2	
11	А7	25	ПВМ 10К 01.01.025	Косынка	1	
11	Б7	26	ПВМ 10К 01. 01.026	Уголок	1	
11	Б4	27	ПВМ 10К 01. 01. 027	Стенка боковая	1	10 вып.
11	Б4	28	ПВМ10К 01. 01. 028	Стенка правая	1	
11	Б3	29	ПВМ 10К 01. 01 029	Стенка левая		
11	А3	30	ПВМ10К 01.01.030	Швеллер		
11	Б6	31	ПВМ10К 01.01.031	Патрубок 2"		
11	А2	32	ПВМ10К 01.01.032	Ребро	2	
Б4	Б8	40	ПВМ 10К 01.01.040	Крышка		
				Лист 5 ГОСТ 5681-57 / Ст3 ГОСТ 14637-69		
				В х Н = 786 B_7 х 1298 B_7 - В1	1	37,7 кг
Б4	Б5	41	ПВМ 10К 01.01. 041	Патрубок		
				Труба 50 ГОСТ 3262-62		
				L = 315 B_7 - В1	1	1,76 кг
Б4	Б8	42	ПВМ 10К 01.01 042	Уголок		
				Уголок Б 63х63х5 ГОСТ 8509-72 / Ст3 ГОСТ 535-58		
				L = 1625 B_7	2	7,4 кг
Б4	Б8	43	ПВМ 10К 01.01.043	Днище		
				Лист 5 ГОСТ 5681-57 / Ст3 ГОСТ 14637-69		
				В х L = 786 B_7 х 1829 B_7 - В1	1	53 кг
Б4	Б3	44	ПВМ 10К 01.01. 044	Стенка		
				5 ГОСТ 5681-57 / Лист Ст3 ГОСТ 14637-69	1	38,8

ПВМ 10К 01.01.000

Изм. Лист. № докум. Подп. Дата

Лист 2

Формат 11

Формат	Зона	Поз.	Обозначение	Наименование	Кол.	Примечание
Б4	Б3	45	ПВМ 10К 01.01.045	Уголок		
				Уголок Б 63х63х5 ГОСТ 8509-72 / Ст3 ГОСТ 535-58		
				L = 1998 B_7 - В1	1	9,6 кг
Б4	Б3	46	ПВМ 10К 01.01 046	Уголок		
				Уголок Б 63х63х5 ГОСТ 8509-72 / Ст3 ГОСТ 535-58		
				L = 2136 B_7 - В1	2	10,26 кг
Б4	Б3	47	ПВМ 10К 01.01 047	Перегородка		
				Лист 5 ГОСТ 5681-57 / Ст3 ГОСТ 14637-69		
				В х L = 345 B_7 х 1998 B_7 - В1	1	27 кг
Б4	Б3	48	ПВМ 10К 01.01.048	Стойка		
				Швеллер 10 ГОСТ 8240-72 / Ст3 ГОСТ 535-58		
				L = 1390 B_7 - В1	6	11,95 кг
Б4	Б3	50	ПВМ 10К 01.01.050	Уголок		
				Уголок Б 63х63х5 ГОСТ 8509-72 / Ст3 ГОСТ 535-58		
				L = 1000 B_7 - В1	2	4,8 кг
Б4	Б3	51	ПВМ 10К 01.01.051	Дно		
				Лист 5 ГОСТ 5681-57 / Ст3 ГОСТ 14637-69		
				В х L = 760 B_7 х 1848 B_7 - В1	1	51,3 кг
Б4	А4	52	ПВМ 10К 01.01.052	Швеллер		
				Швеллер 12 ГОСТ 8240-72 / Ст3 ГОСТ 535-58		
				L = 240 B_7 - В1	2	2,4 кг
Б4	А4	53	ПВМ 10К 01.01.053	Швеллер		
				Швеллер 12 ГОСТ 8240-72 / Ст3 ГОСТ 535-58		
				L = 1308 B_7 - В1	2	13,6 кг
Б4	А4	54	ПВМ 10К 01.01. 054	Швеллер		
				Швеллер 12 ГОСТ 8240-72 / Ст3 ГОСТ 535-58		
				L = 2114 B_7 - В1	2	22 кг

ПВМ 10К 01.01.000

Изм. Лист. № докум. Подп. Дата

Лист 3

Формат 11

Формат	Зона	Поз.	Обозначение	Наименование	Кол.	Примечание
Б4	А4	55	ПВМ 10К 01.01.055	Швеллер		
				Швеллер 12 ГОСТ 8240-72 / Ст3 ГОСТ 535-58		
				L = 2008 B_7 - В1	2	2,09 кг
Б4	А2	57	ПВМ 10К 01.01.057	Уголок		
				Уголок Б 63х63х5 ГОСТ 8509-72 / Ст3 ГОСТ 535-58		
				L = 1308 B_7 - В1	2	6,3 кг
11	А6	58	ПВМ 10К 01.01.058	Патрубок 2"	1	
11	Б8	59	ПВМ 10К 01.01.059	Стенка передняя	1	
Б4	Б3	64	ПВМ 10К 01.01.064	Стенка наклонная		
				Лист 5 ГОСТ 5681-57 / Ст3 ГОСТ 14637-69		
				L х В = 1998 B_7 х 660 B_7 - В1	2	60 кг
11	А2	65	ПВМ 10К 01.01.065	Стенка торцевая	1	
Б4	А2	66	ПВМ 10К 01.01.066	Стенка задняя		
				Лист 5 ГОСТ 5681-57 / Ст3 ГОСТ 14637-69		
				В х L = 378 B_7 х 790 B_7 - В1	1	11,86 кг
				Стандартные изделия		
	А5	70		Болт М12 х 30.58.019 ГОСТ 7798-70	30	

ПВМ 10К. 01.01.000

Изм. Лист. № докум. Подп. Дата

Лист 4

Формат 11

ПВМ 10К.01.01.000 СБ

Серия 1.494-22 Выпуск 3

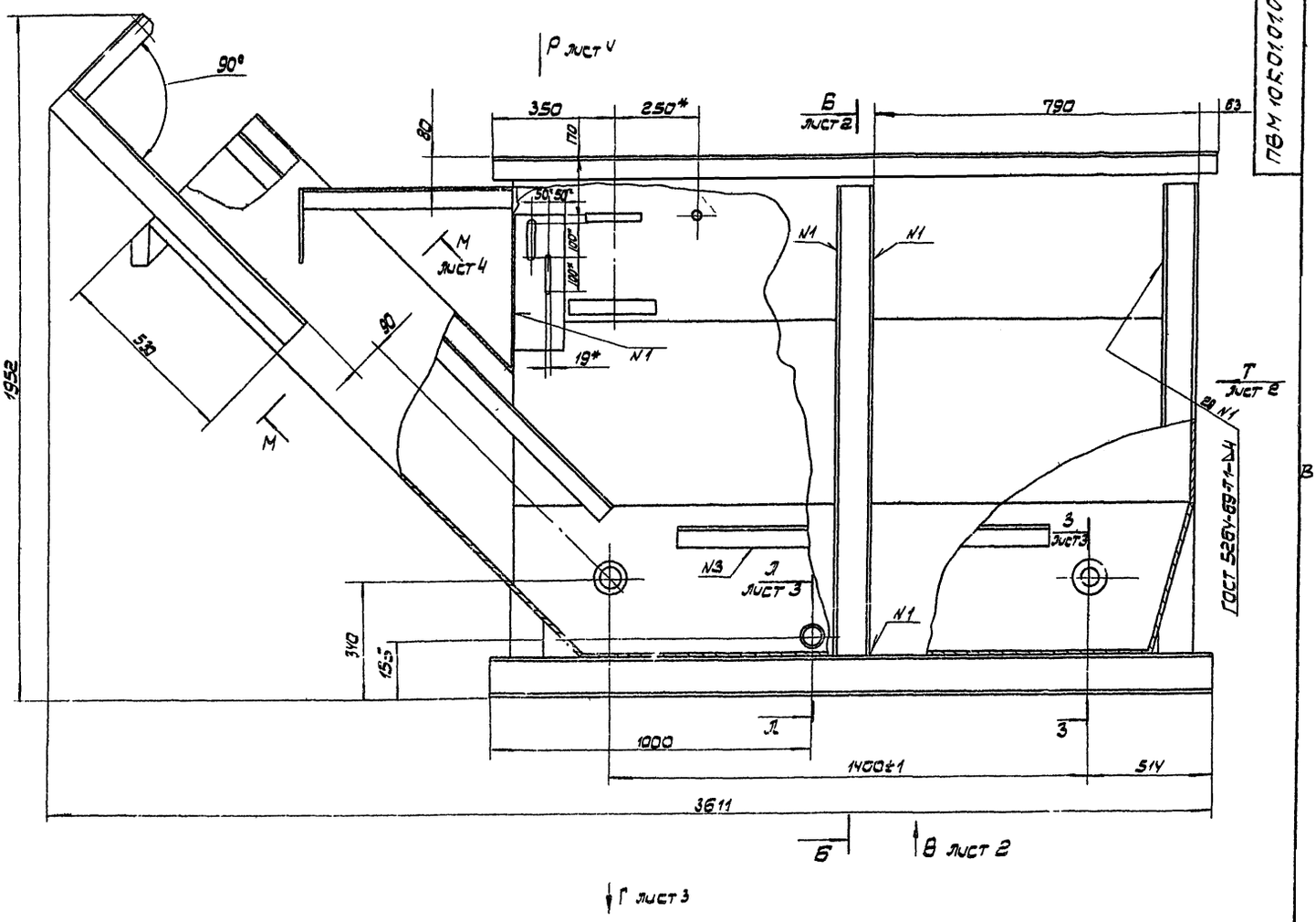

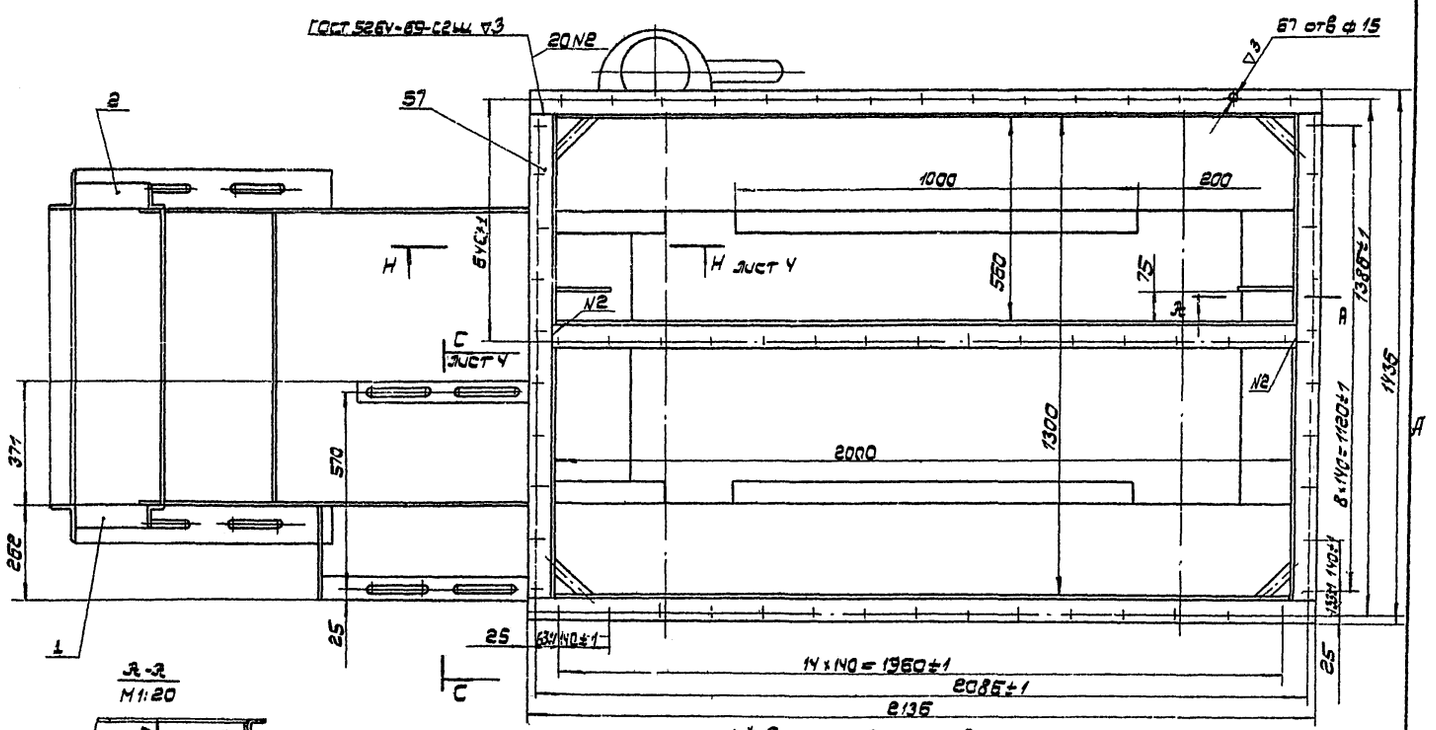

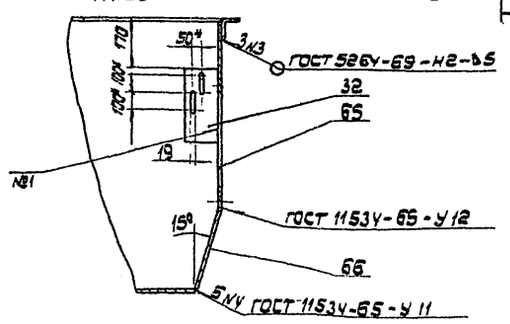

1.* Размеры для справок.
2. Предельные отклонения размеров: отверстий - по А7; валов - по В7; остальных - по СМ7
3. Остальные технические требования см ТУ выпуск „0"

Изм.	Лист	№ докум.	Подп.	Дата	ПВМ 10К.01.01.000 СБ			
Разраб.		Карпушин			Корпус секции Сборочный чертеж	Лит.	Масса	Масштаб
Пров.		Кочелев				И	887	1:10
Т.контр.		Кочелев				Лист: 1	Листов 4	
Н.контр.		Бровский				Цинк производний		
Утв.		Кочелев						

Инв. № подл. | Подп. и дата | Взам. инв. № | Инв. № дубл. | Подп. и дата

Формат 22

Б - Б
М 1:5
лист 1

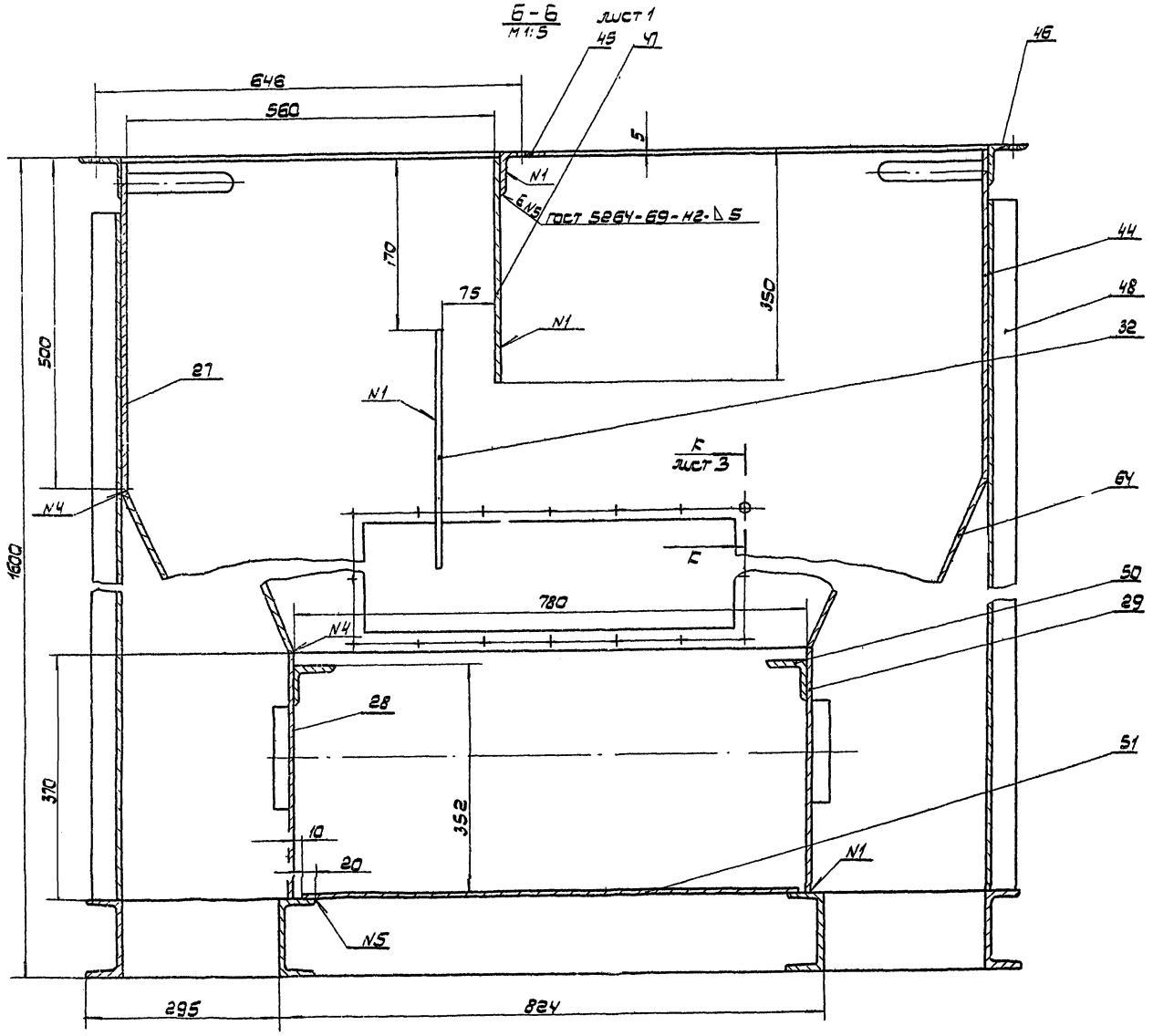

Вид В
М 1:10
лист 1

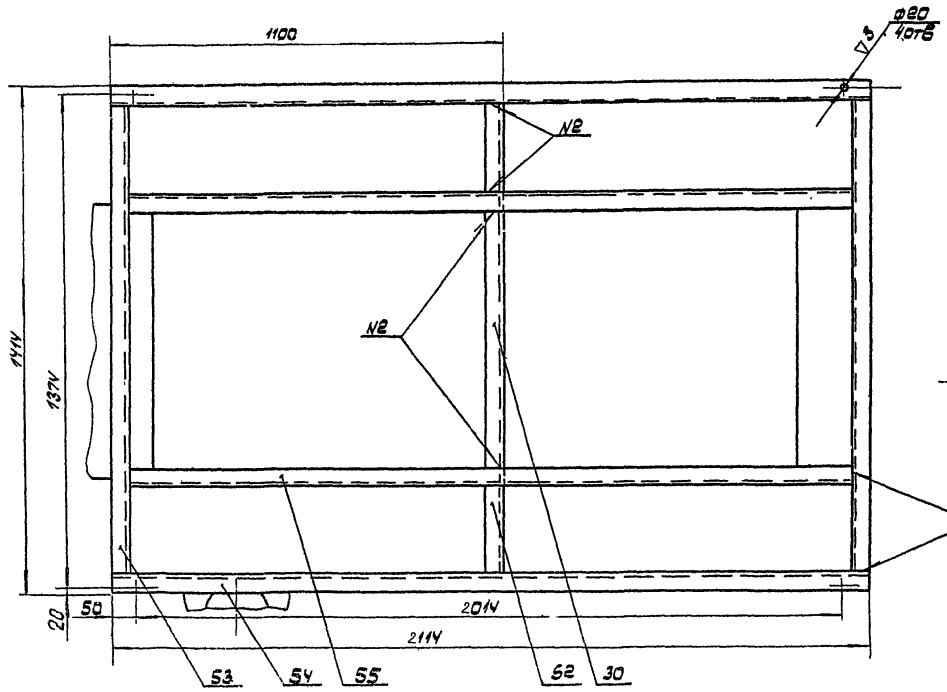

Вид Г
М 1:10
лист 1

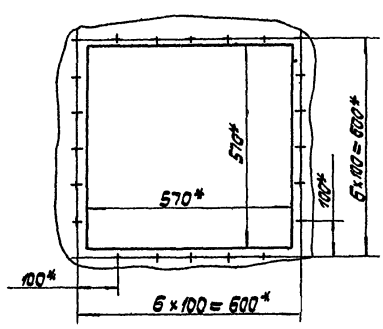

Изм.	Лист	№ докум.	Подп.	Дата	ПВМ 10к.01.01.000СБ
Разраб.		Сарлучина			Корпус секции. Сборочный чертеж
Пров.		Кашелев			Лит. И; Масса; Масштаб
Т.контр.		Кашелев			Лист 2; Листов 6
Н.контр.		Кашелев			ЦНИИЭП промзданий
Утв.		Сычева			

Инв.№ подл. | Подп. и дата | Взам. инв.№ | Инв.№ дубл. | Подп. и дата

Формат А2

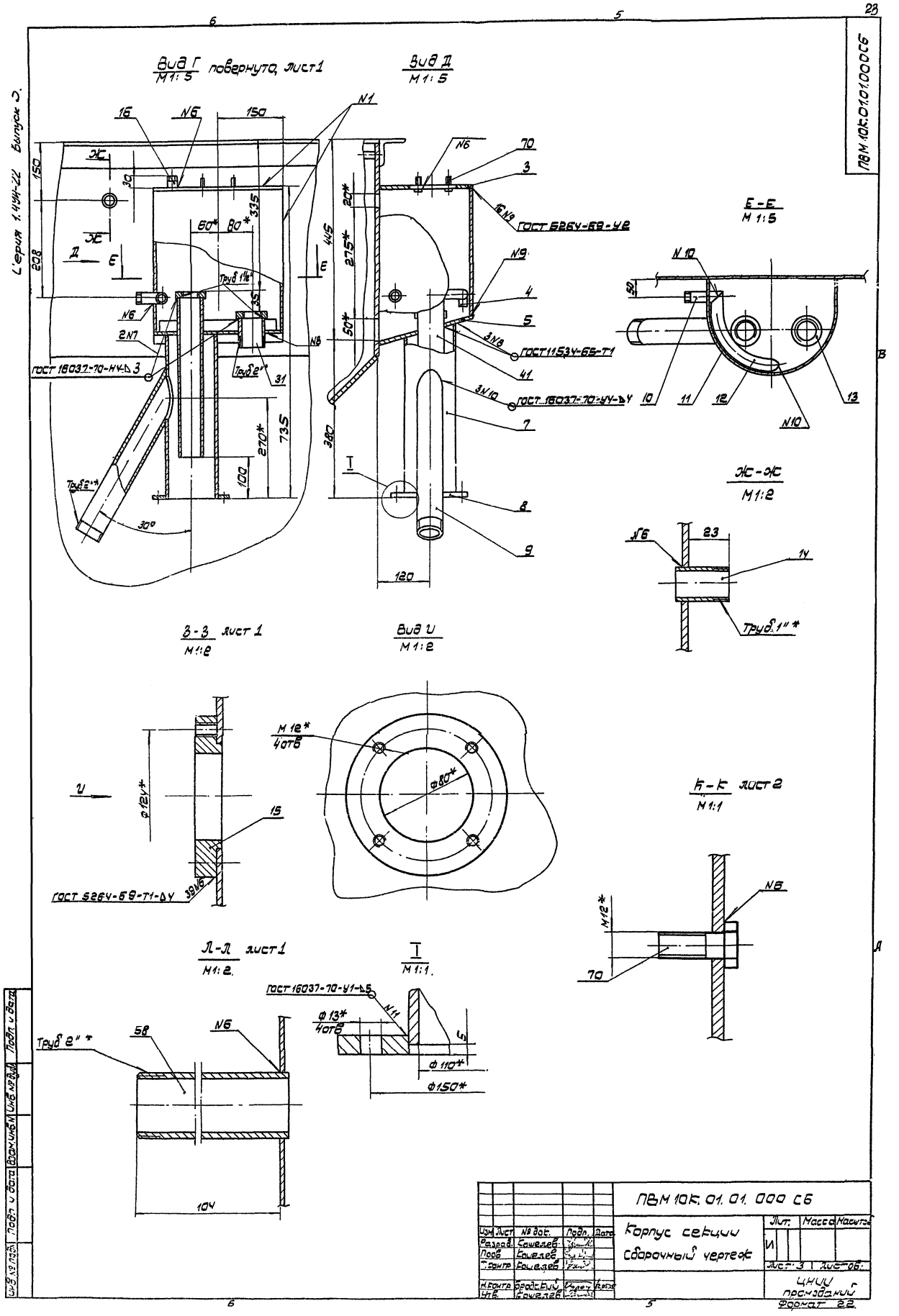

ПВМ 10К.01.01.000СБ

Корпус секции
Сборочный чертеж

Изм.	Лист	№ док.	Подп.	Дата
Разраб.		Кошелев		
Пров.		Кошелев		
Т.контр.		Кошелев		
Н.контр.		Бродский		
Утв.		Кошелев		

Лит. | Масса | Масштаб
И
Лист 3 | Листов:
ЦНИИ промзданий
Формат 22

Серия 1.494-22 Выпуск 3.

Инв. № подл. | Подп. и дата | Взам. инв. № | Инв. № дубл. | Подп. и дата

ПВМ 10К.01.01.000СБ

Серия 1.494-22 Выпуск 3

М-М повернуто, лист 1
М1:5

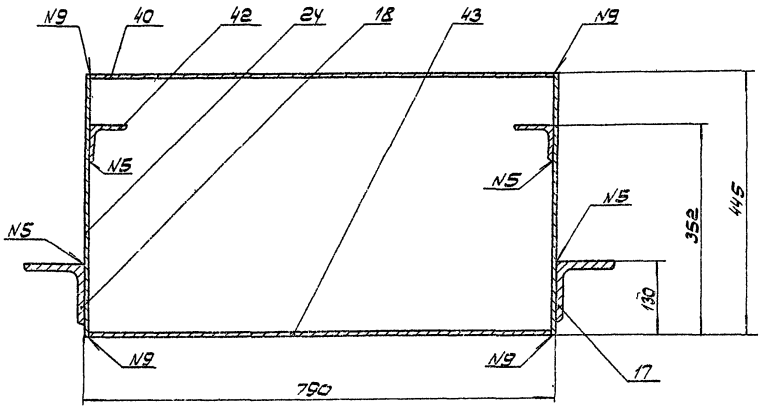

Н-Н повернуто, лист 1
М1:5

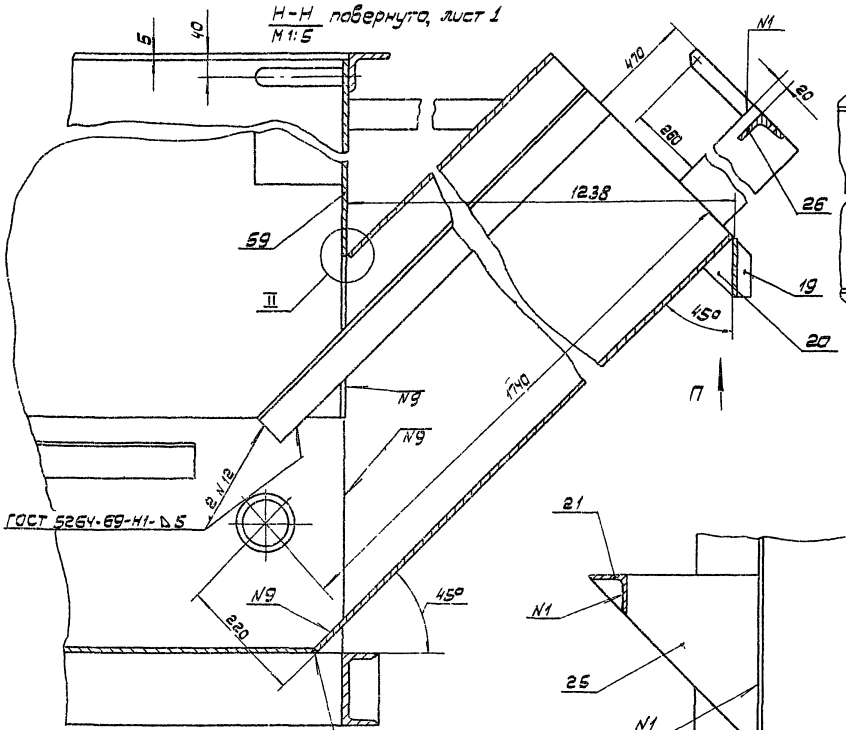

Вид П
М1:5

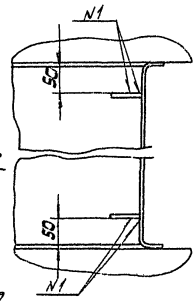

С-С повернуто, лист 1
М1:5

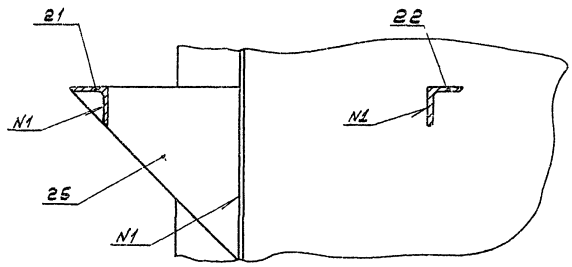

Вид Р лист 1
М1:2

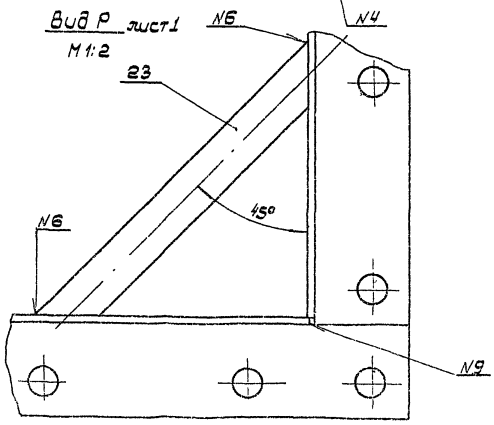

II
М1:1

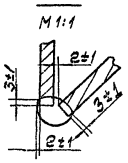

Изм	Лист	№ докум.	Подп.	Дата
Разраб.		Быков		
Пров.		Кошелев		
Т.контр.		Кошелев		
Н.контр.		Бродский		
Утв.		Кошелев		

ПВМ 10К. 01.01.000 СБ

Корпус секции

Сборочный чертеж

Лит.	Масса	Масштаб
И		

Лист: 4 Листов:

Цинк промзданий

Формат 22

Инв. № подл. | Подп. и дата | Взам. инв. № | Инв. № дубл. | Подп. и дата

Серия 1.494-22 Выпуск 3.

ПВМ 10К.00.00.008

▽3 (▽)

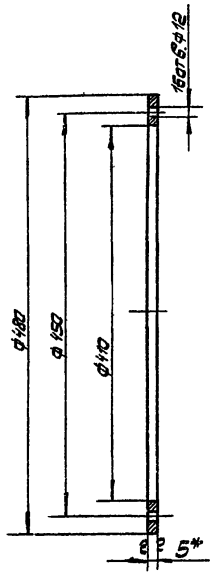

1* Размер для справок.
2. Предельные отклонения размеров: отверстий – по А7; валов – по В7.

Изм.	Лист	№ докум.	Подп.	Дата	ПВМ 10К.00.00.008
Разраб.		Быков			Фланец
Пров.		Кошелев			
Т.контр.					
Н.контр.		Бродский		12.05.75	Лист 5 ГОСТ 5681-57 / Ст.3 ГОСТ 14637-69
Утв.		Кошелев			

Лит.	Масса	Масштаб
И	1,8	1:20

Лист: Листов: 1

ЦНИИ промзданий

Формат 11

ПВМ 10К.01.01.058

▽1 (▽)

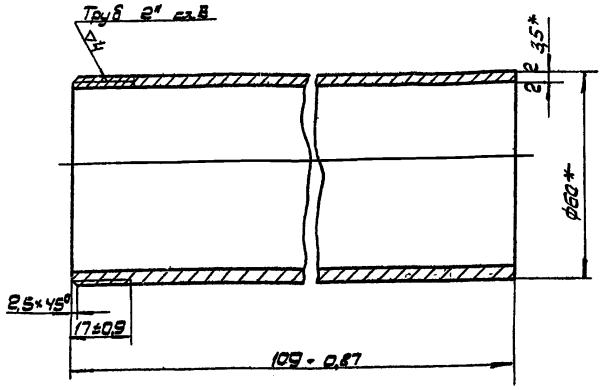

* Размеры для справок

Изм.	Лист	№ докум.	Подп.	Дата	ПВМ 10К.01.01.058
Разраб.		Быков			Патрубок 2"
Пров.		Кошелев			
Т.контр.					
Н.контр.		Бродский		12.05.75	Труба 50 ГОСТ 3262-62
Утв.		Кошелев			

Лит.	Масса	Масштаб
И	53	1:1

Лист: Листов: 1

ЦНИИ промзданий

Формат 11

ПВМ 10К.01.01.059

▽1 (▽)

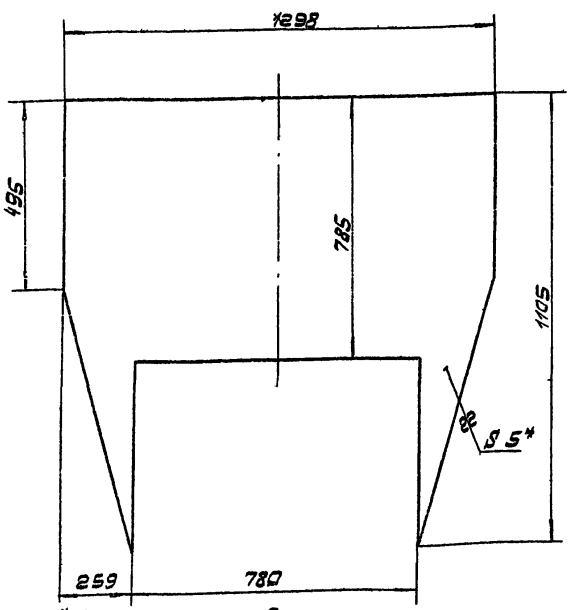

1* Размер для справок.
2. Предельные отклонения размеров: отверстий – по А7; валов – по В7; остальных – по СМ7.

Изм.	Лист	№ докум.	Подп.	Дата	ПВМ 10К.01.01.059
Разраб.		Быков			Стенка передняя
Пров.		Кошелев			
Т.контр.					
Н.контр.		Бродский		12.05.75	Лист 5 ГОСТ 5681-57 / Ст.3 ГОСТ 14637-69
Утв.		Кошелев			

Лит.	Масса	Масштаб
И	39,3	1:10

Лист: Листов: 1

ЦНИИ промзданий

Формат 11

ПВМ 10К.01.01.065

▽1 (▽)

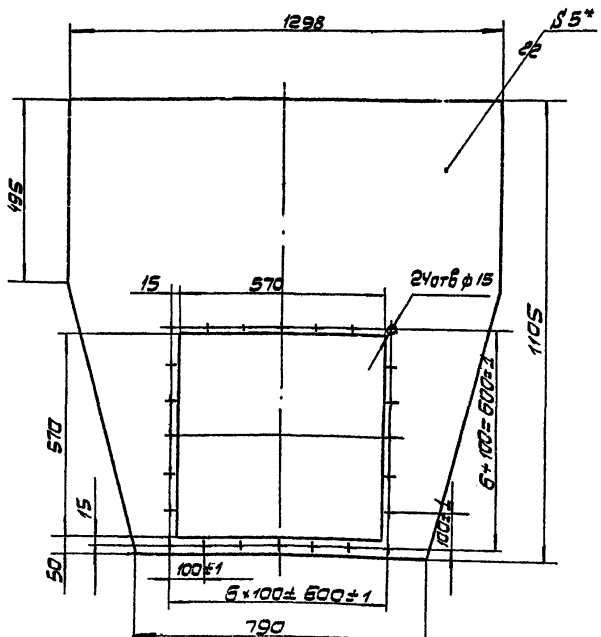

1* Размер для справок.
2. Неуказанные предельные отклонения размеров: отверстий – по А7; валов – по В7; остальных – по СМ7.

Изм.	Лист	№ докум.	Подп.	Дата	ПВМ 10К.01.01.065
Разраб.		Быков			Стенка торцевая
Пров.		Кошелев			
Т.контр.					
Н.контр.		Бродский		12.05.75	Лист 5 ГОСТ 5681-57 / Ст.3 ГОСТ 14637-69
Утв.		Кошелев			

Лит.	Масса	Масштаб
И	43,2	1:10

Лист: Листов:

ЦНИИ промзданий

Формат 11

Формат	Зона	Поз.	Обозначение	Наименование	Кол.	Примечание
				Документация		
22			ПВМ 10К.02.00.000 СБ	Сборочный чертеж		
				Сборочные единицы		
11		1	ПВМ 10К.02.01.000	Корпус секции средней	1	
11		2	ПВМ 10К.02.02.000	Упор каплеотбойника	1	10 выпуск
11		3	ПВМ 10К.02.03.000	Каплеотбойник	1	10 выпуск
11		4	ПВМ 10К.02.04.000	Дверка	2	10 выпуск
				Детали		
11		7	ПВМ 10К.02.00.001	Ручка левая	4	10 выпуск
11		8	ПВМ 10К.02.00.002	Ручка правая	4	10 выпуск
				Стандартные изделия		
		13		Болт М10×25.58.019		
				ГОСТ 7798-70	6	
				Гайки ГОСТ 5915-70		
		14		М10.5.019	22	
		15		М16.5.019	20	
		16		Шайба 10.02.019		
				ГОСТ 11371-68	24	

Изм.	Лист	№ докум.	Подп.	Дата
Разраб.	Карпушина			
Пров.	Кошелев			
Т.контр.	Бродский			12.05.75
Утв.	Шкурский			

ПВМ 10К.02.00.000

Секция средняя

Лит.	Лист	Листов
И	1	1

ЦНИИ промзданий

Формат 11

ПВМ 10К.02.01.019

▽1 (▽)

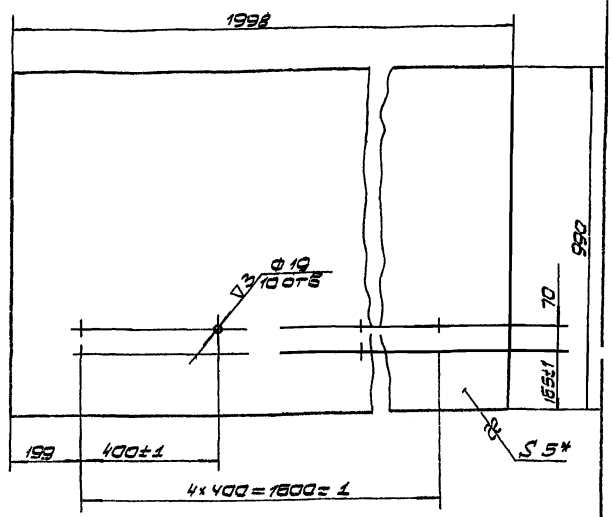

1. * Размер для справок.
2. Неуказанные предельные отклонения размеров отверстий – по А7; валов – по В7, остальных – по СМ7.

ПВМ 10К.02.01.019

Изм.	Лист	№ док.	Подп.	Дата
Разраб.	Карпушина			
Пров.	Кошелев			
Т.контр.	Кошелев			
Н.контр.	Бродский			12.05.75
Утв.	Кошелев			

Перегородка

Лит.	Масса	Масштаб
И	77.67	1:10

Лист: Листов: 1

Лист 5 ГОСТ 5681-57 Ст.3 ГОСТ 14637-69

ЦНИИ промзданий

Формат 11

ПВМ 10К.03.00.002

▽1 (▽)

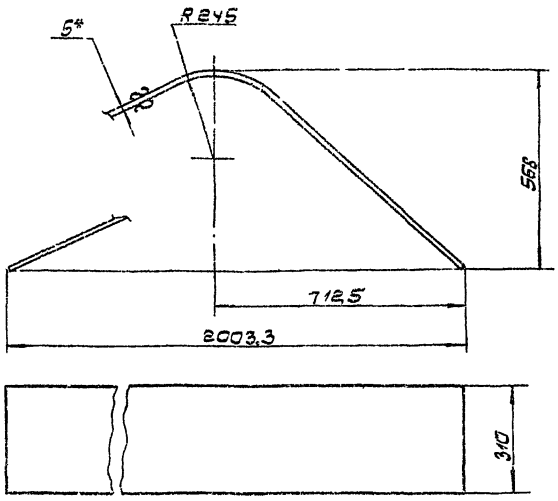

1. * Размер для справок.
2. Длина развертки L = 2327 мм.
3. Предельные отклонения размеров: валов – по В7, остальных по СМ7.

ПВМ 10К.03.00.002

Изм.	Лист	№ докум.	Подп.	Дата
Разраб.	Карпушина			
Пров.	Кошелев			
Т.контр.	Кошелев			
Н.контр.	Бродский			12.05.75
Утв.	Кошелев			

Верх воздухосборника

Лит.	Масса	Масштаб
И	28,7	1:10

Лист: Листов: 1

Лист 5 ГОСТ 5681-57 Ст.3 ГОСТ 14637-69

ЦНИИ промзданий

Формат 11

ПВМ 10К.03.00.003

▽1 (▽)

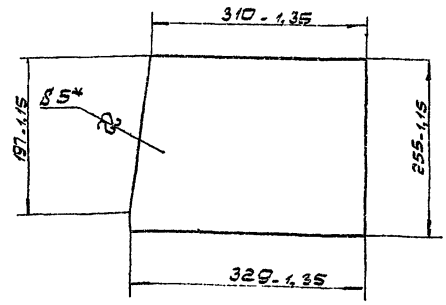

* Размер для справок.

ПВМ 10К.03.00.003

Изм.	Лист	№ докум.	Подп.	Дата
Разраб.	Карпушина			
Пров.	Кошелев			
Т.контр.	Кошелев			
Н.контр.	Бродский			12.05.75
Утв.	Кошелев			

Стенка

Лит.	Масса	Масштаб
И	5,15	1:5

Лист: Листов: 1

Лист 5 ГОСТ 5681-57 Ст.3 ГОСТ 14637-69

ЦНИИ промзданий

Формат 11

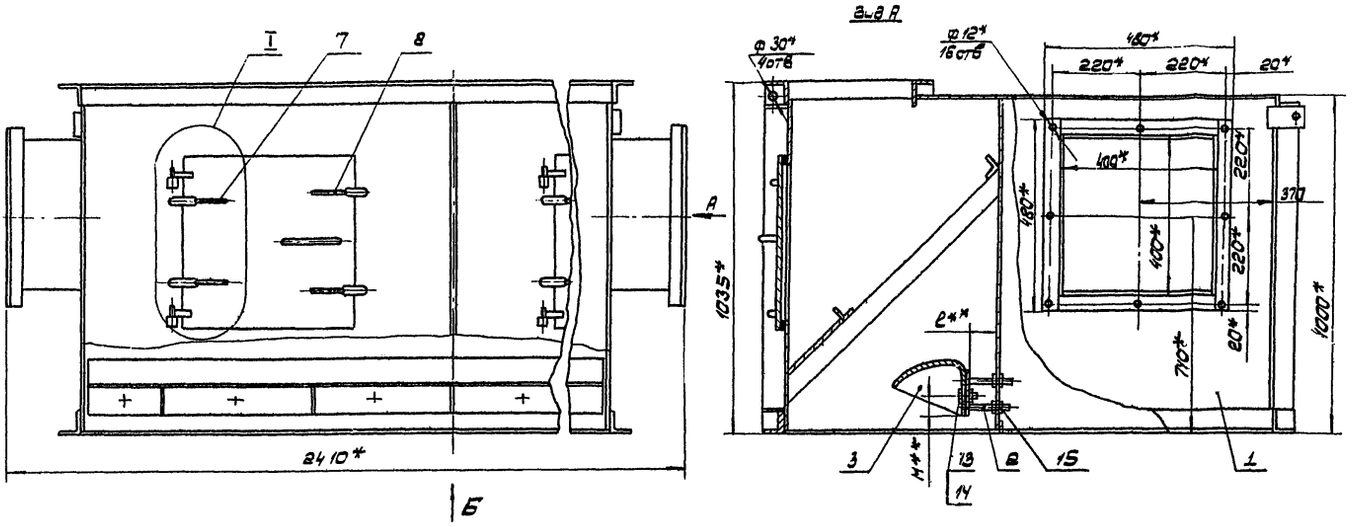

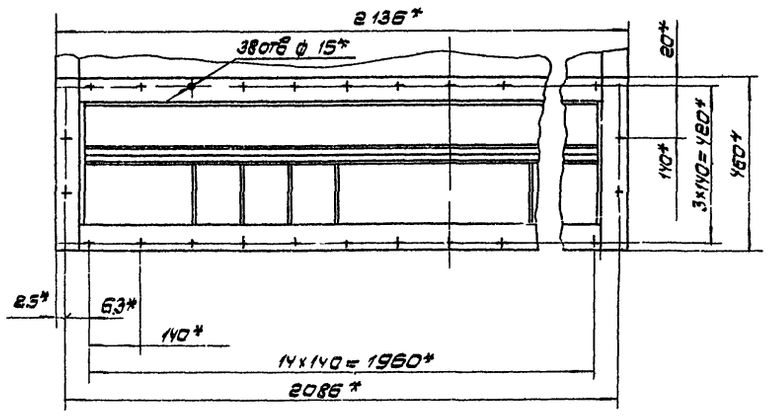

Вид Б

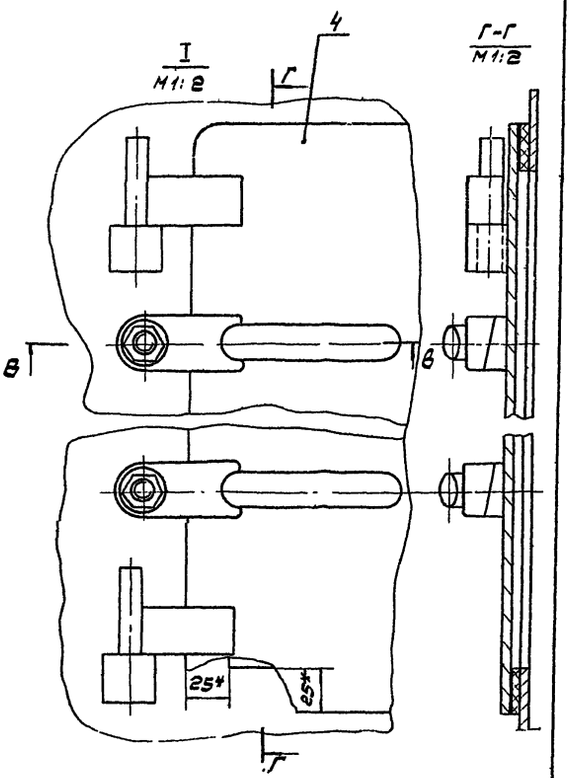

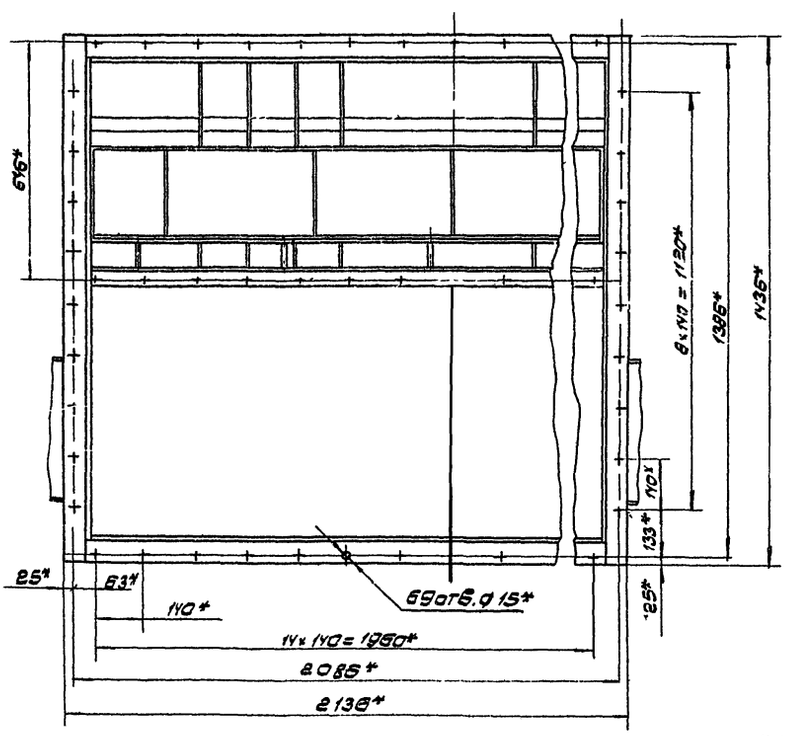

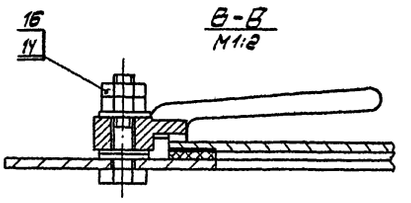

1. * Размеры для справок.
2. ** Размеры уточняются в соответствии с выпуском „0". стр. 39.
3. Остальные технические требования см. ТУ. выпуска „0".

					ПВМ.10К.02.00.000 СБ		
Изм.	Лист	№ докум.	Подп.	Дата	Секция средняя Сборочный чертеж	Лит.	Масса	Масштаб
Разраб.		Карлушина				И	515	1:10
Пров.		Кольцев				Лист:	Листов:	
Т. контр.								
Н. контр.		Бессчетнов				Цикл продольный		
ГИП		Чернявский						

Инв.№ подл. | Подп. и дата | Взам. инв.№ | Инв.№ дубл. | Подп. и дата

Формат А2

Серия 1494-22 Выпуск 3.

Формат	Зона	Поз.	Обозначение	Наименование	Кол.	Примечание
				Документация		
22			ПВМ 10К.02.01.000 СБ	Сборочный чертеж		
				Детали		
Б.Ч		1	ПВМ 10К.02.01.001	Уголок		
				Уголок 6Х40Х40Ч ГОСТ 8509-72 Ст.3 ГОСТ 535-88		
				L = 480 B_1 - 91	4	1,48 кг
Б.Ч		2	ПВМ 10К.02.01.002	Лист		
				Лист 5 ГОСТ 5681-57 Ст.3 ГОСТ 14637-89		
				L x B = 400 B_1 x 1958 B_1 - 91	8	3,06 кг
Б.Ч		3	ПВМ 10К.02.01.003	Уголок		
				Уголок 63х63х5 ГОСТ 8509-72 Ст.3 ГОСТ 535-58		
				L = 200 B_1 - 91	3	0,7 кг
11		4	ПВМ 10К.02.01.004	Стенка	1	
Б.Ч		5	ПВМ 10К.02.01.005	Уголок		
				Уголок 63х63х5 ГОСТ 8509-72 Ст.3 ГОСТ 535-58		
				L = 460 B_1 - 91	2	2,2 кг
Б.Ч		6	ПВМ 10К.02.01.006	Уголок 63х63х5 ГОСТ 8509-72 Ст.3 ГОСТ 535-58 L = 1998 B_1 - 91	1	9,6 кг
11		7	ПВМ 10К.02.01.007	Стенка	2	
Б.Ч		8	ПВМ 10К.02.01.008	Крышка		
				Лист 5 ГОСТ 5681-57 Ст.3 ГОСТ 14637-89		
				L x B = 2010 B_1 x 970 B_1 - 91	1	76,56 кг
11		9	ПВМ 10К.02.01.009	Уголок	1	10 выпус

ПВМ 10К.02.01.000

Корпус секции средней

Лит. И | Лист 1 | Листов 2

ЦНИИЭП промзданий

Формат 11

Формат	Зона	Поз.	Обозначение	Наименование	Кол.	Примечание
Б.Ч		10	ПВМ 10К.02.01.010	Стенка		
				Лист 5 ГОСТ 5681-57 Ст.3 ГОСТ 14637-89		
				L x B = 2000 B_1 x 990 B_1 - 91	1	77,7 кг
Б.Ч		11	ПВМ 10К.02.01.011	Уголок		
				Уголок 6Х40Х40Ч ГОСТ 8509-72 Ст.3 ГОСТ 535-58		
				L = 1998 B_1 - 91	2	6,15 кг
11		12	ПВМ 10К.02.01.012	Ребро	8	10 выпус
Б.Ч		13	ПВМ 10К.02.01.013	Полоса		
				Лист 5 ГОСТ 5681-57 Ст.3 ГОСТ 14637-89		
				B x L = 218 B_1 x 1998 B_1 - 91	1	17,14 кг
Б.Ч		14	ПВМ 10К.02.01.014	Уголок		
				Уголок 6Х40Х40Ч ГОСТ 8509-72 Ст.3 ГОСТ 535-58		
				L = 408 B_1 - 91	4	1,26 кг
11		16	ПВМ 10К.02.01.016	Прокладка	4	10 выпус
Б.Ч		17	ПВМ 10К.02.01.017	Уголок		
				Уголок 63х63х5 ГОСТ 8509-72 Ст.3 ГОСТ 535-58		
				L = 1428 B_1 - 91	2	6,75 кг
11		19	ПВМ 10К.02.01.019	Перегородка	1	
11		20	ПВМ 10К.02.01.020	Щита	2	10 выпус
Б.Ч		21	ПВМ 10К.02.01.021	Ребро		
				Лист 5 ГОСТ 5681-57 Ст.3 ГОСТ 14637-89		
				B x L = 608 B_1 x 905 B_1 - 91	2	
				Стандартные изделия		
				Болт М10х60.58х019		
				ГОСТ 7798-70	8	

ПВМ 10К.02.01.000 Лист 2

Формат 11

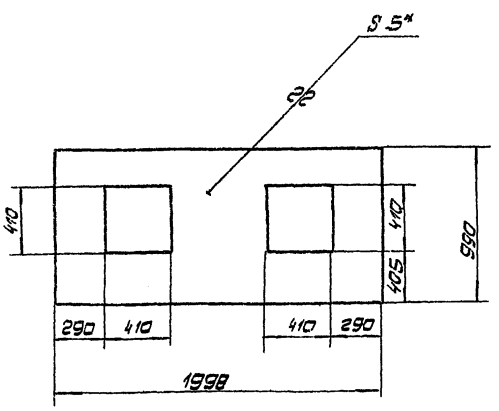

1 * Размер для справок.

2. Предельные отклонения размеров: отверстий - по A_1; валов - по B_1; остальных - по CM_1.

ПВМ 10К.02.01.004

Стенка

Лит. И | Масса 64,5 | Масштаб 1:20

Лист: | Листов: 1

Лист 5 ГОСТ 5681-57 Ст.3 ГОСТ 14637-89

ЦНИИЭП промзданий

Формат 11

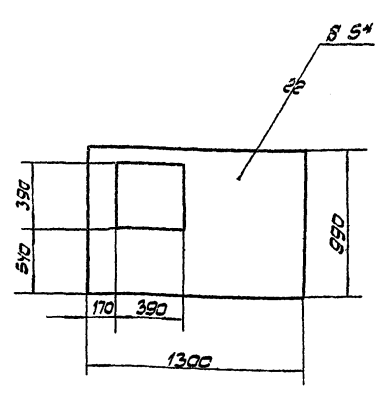

1. * Размер для справок.

2. Предельные отклонения размеров: отверстий - по A_1, валов - по B_1, остальных - по CM_1.

ПВМ 10К.02.01.007

Стенка

Лит. И | Масса 45,1 | Масштаб 1:20

Лист: | Листов: 1

Лист 5 ГОСТ 5681-57 Ст.3 ГОСТ 14637-89

ЦНИИЭП промзданий

Формат 11

ПВМ 10К.02.01.000СБ

Серия 1.494-22 Выпуск 3.

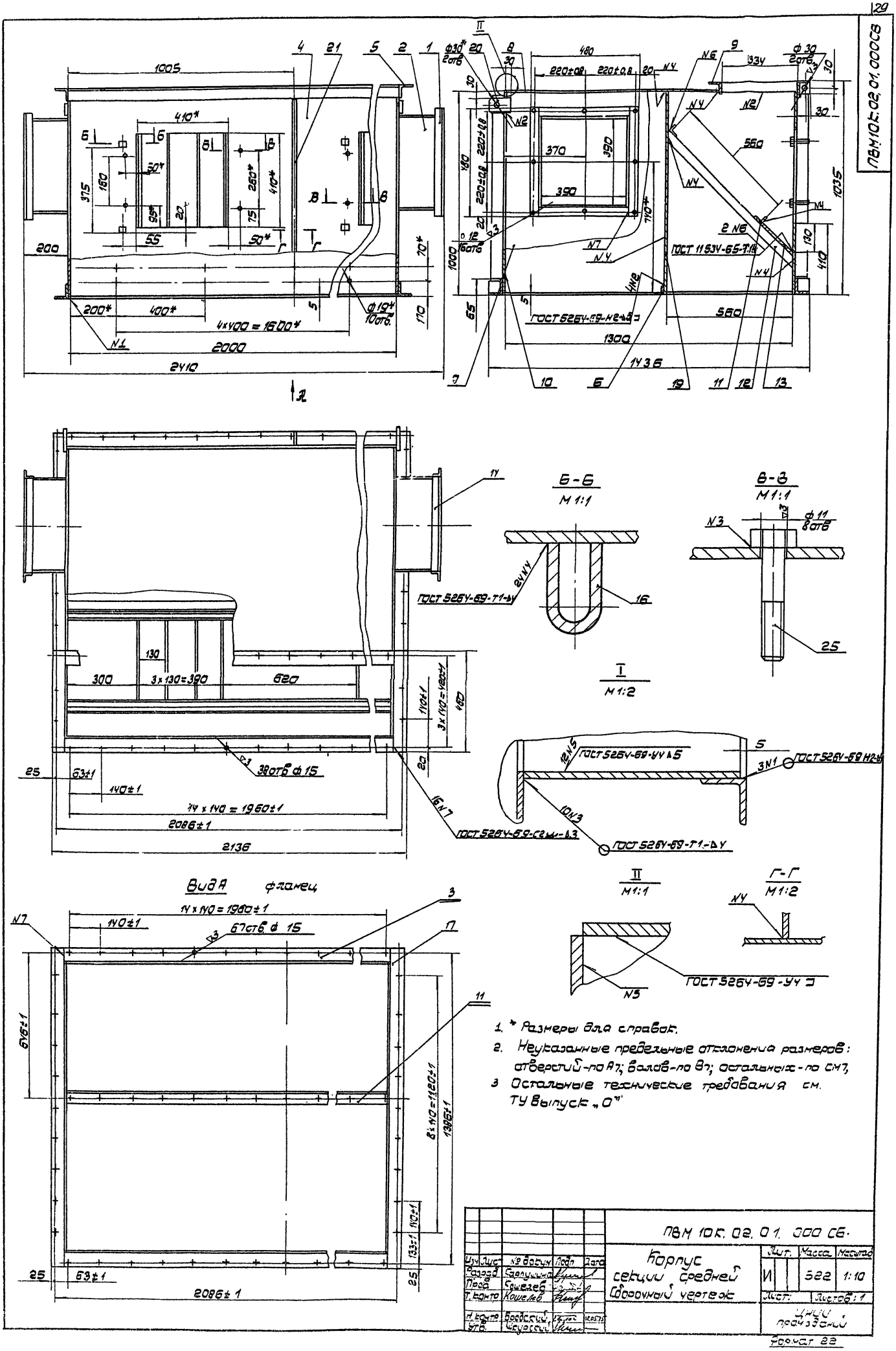

1. * Размеры для справок.
2. Неуказанные предельные отклонения размеров: отверстий - по А7; валов - по В7; остальных - по СМ7,
3. Остальные технические требования см. ТУ выпуск „0"

				ПВМ 10К.02.01.000 СБ.			
Изм.	Лист	№ докум.	Подп.	Дата	Корпус секции средней Сборочный чертеж	Лит.	Масса	Масштаб
Разраб.	Карпушина					И	522	1:10
Пров.	Кошелев					Лист:	Листов: 1	
Т. контр.	Кошелев							
Н. контр.	Бродский			12.05.75		Цнии промзданий		
Утв.	Шкурский							

Формат 22

Серия 1.494-22 Выпуск 3.

ПВМ10К.03.00.000СБ

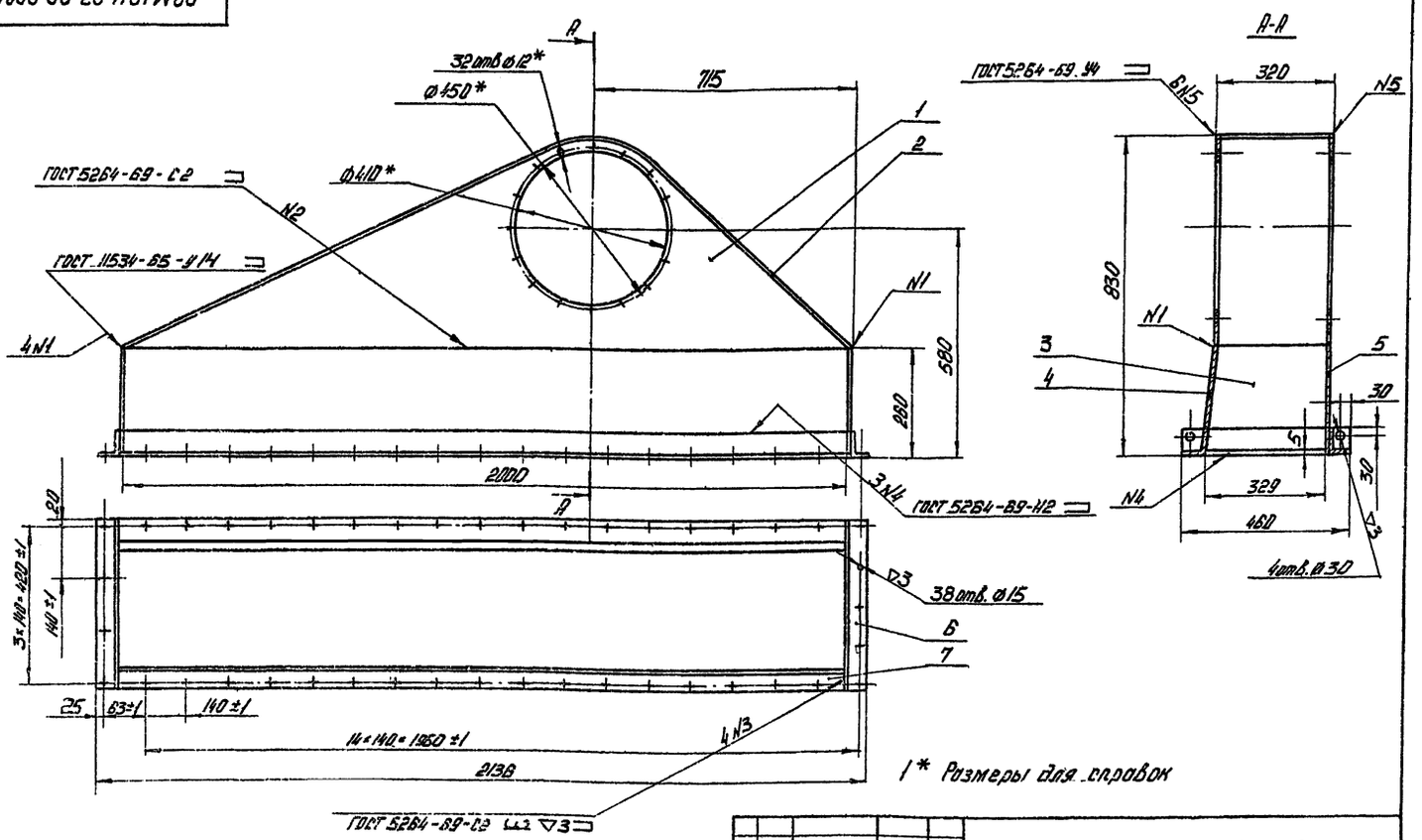

1* Размеры для справок

2. Неуказанные предельные отклонения размеров: отверстий - по A_7; валов - по B_9; остальных - по CM_7.

3. Остальные технические требования см. ТУ Выпуск „0".

Изм.	Лист	№ докум.	Подп.	Дата	
Разраб.		Корпушина			
Пров.		Кошелев			
Т.контр.		Кошелев			
Н.контр.		Бройский			
Утв.		Шкурский			

ПВМ10К.03.00.000СБ

Воздухосборник
Сборочный чертеж

Лит.	Масса	Масштаб
И	135	1:10
Лист	Листов 8:1	

ЦНИИ промзданий

Формат 12

Спецификация

Формат	Зона	Поз.	Обозначение	Наименование	Кол.	Приме-чание
				Документация		
12			ПВМ 10К 03 00.000 СБ	Сборочный чертеж		
				Детали		
11		1	ПВМ 10К.03.00.001	Стенка	2	
11		2	ПВМ 10К.03.00.002	Верх воздухосборника	1	
11		3	ПВМ 10К.03.00.003	Стенка	2	
Б4		4	ПВМ 10К.03.00.004	Стенка		
				Лист 5 ГОСТ 5681-57 / Ст.3 ГОСТ 14637-89		
				B_4=200 B_9×2008$_7$-▽1	1	15,7кг
Б4		5	ПВМ 10К 03.00.005	Стенка		
				Лист 5 ГОСТ 5681-57 / Ст.3 ГОСТ 14637-89		
				B_4=255B_7×2000B_9-▽1	1	20 кг
Б4		6	ПВМ 10 К. 03. 00. 006	Уголок		
				Уголок Б 63-63-5 ГОСТ 8509-72 / Ст 3 ГОСТ 535-58		
				L = 460B_7 - ▽1	2	2,2кг
Б4		7	ПВМ10К. 03 00 007	Уголок		
				Уголок Б 63×63×5 ГОСТ 8509-72 / Ст 3 ГОСТ 535-58		
				L = 2008 B_7 - ▽1	2	97кг

ПВМ10К.03.00.001

▽1(▽)

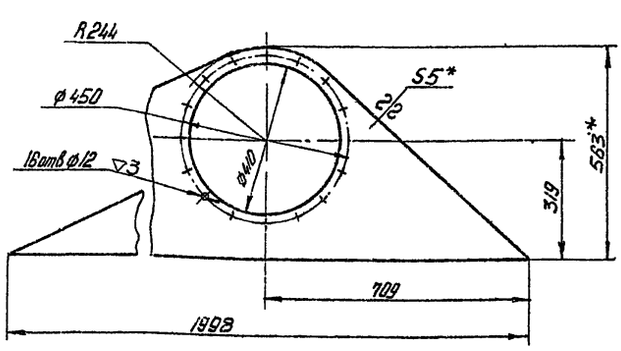

1* Размеры для справок.

2. Предельные отклонения размеров:
отверстий - по A_7; валов - по B_9; остальные - по CM_7

Изм.	Лист	№ докум.	Подп.	Дата	
Разраб.		Корпушина			
Пров.		Кошелев			
Т.контр.		Кошелев			
Н.контр.		Бройский			
Утв.		Шкурский			

ПВМ10К.03.00.001

Станка

Лит.	Масса	Масштаб
Л	18,3	1:10
Лист	Листов 1	

Лист 5 ГОСТ 5681-57 / Ст 3 ГОСТ 14637-89

ЦНИИ промзданий

Формат II

Разраб.		Кошелев			
Пров.		Кошелев			
Н.контр.		Бройский			
Утв.		Шкурский			

ПВМ 10 К. 03. 00 000

Воздухосборник

Лит.	Лист	Листов
И		1

ЦНИИ промзданий

Формат II

Инв.№ подл. | Подпись и дата | Взам.инв.№ | Инв.№ дубл. | Подпись и дата

gost-e-ecolog.ru