ГОСУДАРСТВЕННЫЙ КОМИТЕТ СОВЕТА МИНИСТРОВ СССР
ПО ДЕЛАМ СТРОИТЕЛЬСТВА
/ГОССТРОЙ СССР/

ТИПОВЫЕ КОНСТРУКЦИИ И ДЕТАЛИ ЗДАНИЙ И СООРУЖЕНИЙ

СЕРИЯ 1.494-20

ВОЗДУХОРАСПРЕДЕЛИТЕЛИ ЭЖЕКЦИОННЫЕ ПОТОЛОЧНЫЕ ТИП ВЭП6

ВЫПУСК 1

РАБОЧИЕ ЧЕРТЕЖИ

Инв. 13279-02
723

gost.e-ecolog.ru

В Н И М А Н И Е!

Просим замечания и предложения по техническому решению и оформлению проекта направлять по адресу:

Тбилиси - 380019,
проспект А.Церетели,115
Тбилисский филиал ЦИТП

Госстрой СССР
Тбилисский филиал ЦИТП
Типовой проект (серия)
№ 1-494-20 61
Заказ № 1268
Цена 2 руб. 40 коп
Тираж 1000
Дата "30" 09 1975 г.

ГОСУДАРСТВЕННЫЙ КОМИТЕТ СОВЕТА МИНИСТРОВ СССР
ПО ДЕЛАМ СТРОИТЕЛЬСТВА
/ГОССТРОЙ СССР/

ТИПОВЫЕ КОНСТРУКЦИИ И ДЕТАЛИ ЗДАНИЙ И СООРУЖЕНИЙ

СЕРИЯ 1.494-20

ВОЗДУХОРАСПРЕДЕЛИТЕЛИ ЭЖЕКЦИОННЫЕ ПОТОЛОЧНЫЕ ТИП ВЭП6

ВЫПУСК 1

РАБОЧИЕ ЧЕРТЕЖИ

РАЗРАБОТАНЫ
ПРОЕКТНЫМ ИНСТИТУТОМ
ПРОЕКТПРОМВЕНТИЛЯЦИЯ

УТВЕРЖДЕНЫ
И ВВЕДЕНЫ В ДЕЙСТВИЕ
С 15апреля 1975г
ГЛАВПРОМСТРОЙПРОЕКТОМ
ГОССТРОЯ СССР
ПРИКАЗ № 17 ОТ 11. IV 1975г

Серия 1.494-20, выпуск 1

Наименование	Стр.
Титульный лист	1
Содержание альбома	2
Технические требования	3
Воздухораспределитель эжекционный потолочный тип ВЭПв, ВЭПв 3. Спецификация	4
Патрубок ВЭПв 3-03. Спецификация	4
Полка ВЭПв 3-04. Спецификация	4
Решетка ВЭПв 3-0401. Спецификация	4
Воздухораспределитель эжекционный потолочный тип ВЭПв, ВЭПв 4,5. Спецификация	5
Патрубок ВЭПв 4,5-03. Спецификация	5
Полка ВЭПв 4,5-04. Спецификация	5
Воздухораспределитель эжекционный потолочный тип ВЭПв, ВЭПв 6. Спецификация	5
Патрубок ВЭПв 6-03. Спецификация	6
Полка ВЭПв 6-04. Спецификация	6
Воздухораспределитель эжекционный потолочный тип ВЭПв, ВЭПв 9. Спецификация	6
Патрубок ВЭПв 9-03. Спецификация	6
Полка ВЭПв 9-04. Спецификация	7
Решетка ВЭПв 9-0401. Спецификация	7
Воздухораспределитель эжекционный потолочный тип ВЭПв, ВЭПв 12,5. Спецификация	7
Полка ВЭПв 12,5-04. Спецификация	7
Решетка ВЭПв 12,5-0401. Спецификация	8

Инв.№ подл. | Подпись и дата | Взам. инв.№ | Инв.№ дубл. | Подпись и дата

Изм.	Лист	№ докум.	Подп.	Дата
Разраб.	Горбунов			
Пров.	Пронский			
Н. контр.	Пронский			
Утв.	Гинцбург			

ВЭПв 3 - ВЭПв 14

Содержание альбома

Лит.	Лист	Листов
Ч	1	4

ММСС СССР
Главпромвентиляция
ПИ Проектпромвентиляция

Формат 11

Наименование	Стр.
Патрубок ВЭПв 12,5-03. Спецификация	8
Воздухораспределитель эжекционный потолочный тип ВЭПв, ВЭПв 14. Спецификация	8
Патрубок ВЭПв 14-03. Спецификация	8
Полка ВЭПв-04. Спецификация	9
Решетка ВЭПв 14-0401. Спецификация	9
Перо ВЭПв 3-040101. Деталь	9
Шпилька ВЭПв 4,5-0001. Деталь	9
Воздухораспределитель эжекционный потолочный тип ВЭПв, ВЭПв 3 Сб. Сборочный чертеж	10
Патрубок ВЭПв 3-03 Сб. Сборочный чертеж	11
Фланец ВЭПв 3-0303. Деталь	12
Обечайка ВЭПв 3-0301. Деталь	12
Полка ВЭПв 3-0302. Деталь	12
Диск ВЭПв 3-0402. Деталь	13
Шпилька ВЭПв 3-0001. Деталь	13
Полка ВЭПв 3-04 Сб. Сборочный чертеж	13
Полка ВЭПв 6-0302. Деталь	14
Решетка ВЭПв 3-0401 Сб. Сборочный чертеж	14
Воздухораспределитель эжекционный потолочный тип ВЭПв, ВЭПв 4,5 Сб. Сборочный чертеж	15
Патрубок ВЭПв 4,5-03 Сб. Сборочный чертеж	16
Обечайка ВЭПв 4,5-0301 Деталь	17
Фланец ВЭПв 4,5-0302. Деталь	17
Полка ВЭПв 4,5-0303. Деталь	17

Инв.№ подл. | Подпись и дата | Взам. инв.№ | Инв.№ дубл. | Подпись и дата

Изм. Лист № докум. Подп. Дата

ВЭПв 3 - ВЭПв 14

Лист 2

Формат 11

Наименование	Стр.
Диск ВЭПв 4,5-0401. Деталь	18
Полка ВЭПв 4,5-04 Сб. Сборочный чертеж	18
Воздухораспределитель эжекционный потолочный тип ВЭПв, ВЭПв 6 Сб Сборочный чертеж	19
Патрубок ВЭПв-6-03 Сб. Сборочный чертеж	20
Обечайка ВЭПв 6-0301. Деталь.	21
Фланец ВЭПв 6-0303. Деталь.	21
Диск ВЭПв 6-0401. Деталь.	21
Полка ВЭПв 6-04 Сб. Сборочный чертеж	22
Воздухораспределитель эжекционный потолочный тип ВЭПв, ВЭПв 9 Сб Сборочный чертеж	23
Патрубок ВЭПв 9-03 Сб. Сборочный чертеж	24
Лопатка ВЭПв 9-0301. Деталь	25
Решетка ВЭПв 9-0401 Сб. Сборочный чертеж	25
Обечайка ВЭПв 9-0302 Деталь	26
Фланец ВЭПв 9-0303 Деталь	26
Обод ВЭПв 9-0304 Деталь	26
Полка ВЭПв-9-0305 Деталь	26
Полка ВЭПв 9-04 Сб Сборочный чертеж	27
Воздухораспределитель эжекционный потолочный тип ВЭПв, ВЭПв 12,5 Сб Сборочный чертеж	28
Патрубок ВЭПв 12,5-03 Сб Сборочный чертеж	29
Обечайка ВЭПв 12,5-0302. Деталь	30
Фланец ВЭПв 12,5-0303. Деталь	30
Обод ВЭПв 12,5-0304 Деталь	30

Инв.№ подл. | Подпись и дата | Взам. инв.№ | Инв.№ дубл. | Подпись и дата

Изм. Лист № докум. Подп. Дата

ВЭПв 3 - ВЭПв 14

Лист 3

Формат 11

Наименование	Стр.
Полка ВЭПв 12,5-0305. Деталь	30
Шпилька ВЭПв 12,5-0001 Деталь	31
Диск ВЭПв 12,5-0402. Деталь	31
Полка ВЭПв 12,5-04 Сб. Сборочный чертеж	31
Лопатка ВЭПв 12,5-0301. Деталь	32
Решетка ВЭПв 12,5-0401 Сб. Сборочный чертеж	32
Воздухораспределитель эжекционный потолочный тип ВЭПв, ВЭПв 14 Сб. Сборочный чертеж	33
Патрубок ВЭПв 14-03 Сб. Сборочный чертеж	34
Лопатка ВЭПв 14-0301 Деталь	35
Решетка ВЭПв 14-0401 Сб. Сборочный чертеж	35
Полка ВЭПв 14-0305. Деталь	36
Обод ВЭПв 14-0304 Деталь	36
Фланец ВЭПв 14-0303. Деталь	36
Обечайка ВЭПв 14-0302. Деталь	36
Диск ВЭПв 14-0402 Деталь	37
Шпилька ВЭПв 9-0001 Деталь	37
Полка ВЭПв 14-04 Сб. Сборочный чертеж	37
Шпилька ВЭПв 6-0001 Деталь	38
Диск ВЭПв. 9-0402 Деталь	38
Шпилька ВЭПв 14-0001. Деталь	38

Перечень примененных стандартов

ГОСТ 103-57 ГОСТ 3242-69 ГОСТ 6009-57 ГОСТ 16523-70
ГОСТ 535-58 ГОСТ 3680-57 ГОСТ 8075-56 ОСТ 1010
ГОСТ 2590-71 ГОСТ 5631-70 ГОСТ 8509-72
ГОСТ 2689-54 ГОСТ 5915-70 ГОСТ 11860-73

Инв.№ подл. | Подпись и дата | Взам. инв.№ | Инв.№ дубл. | Подпись и дата

Изм. Лист № докум. Подп. Дата

ВЭПв 3 - ВЭПв 14

Лист 4

Формат 11

Серия 1.494-20, выпуск 1.

Серия выполнена в двух выпусках:
Выпуск 0- Указания по выбору и расчёту;
Выпуск 1- Рабочие чертежи.

Предусматриваются следующие размеры и исполнения воздухораспределителей, отличающиеся по:

а) диаметру d_0 - 315, 450, 630, 900, 1250 и 1400 мм;

б) материалу - из черной или оцинкованной листовой стали.

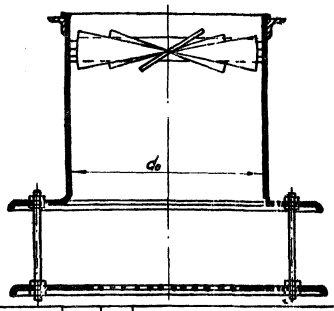

Изм	Лист	№ докум.	Подп.	Дата	ВЭПВ3 - ВЭПВ 14			
Разраб	Горбунова				Технические требования	Лит	Лист	Листов
Пров	Пронский					Ц	1	4
Нач.отд	Вейзерман					ММСС СССР Главпромвентиляция по проектпромвентиляции		
Н контр	Гиммельфарб							
Утв.	Каган							

Инв. № подл. | Подпись и дата | Взам. инв. № | Инв. № дубл. | Подпись и дата

Формат 11

3

Обозначение воздухораспределителей

Исполнение	Обозначение d_0, мм					
	315	450	630	900	1250	1400
Из черной листовой стали	ВЭПВ3	ВЭПВ4,5	ВЭПВ6	ВЭПВ9	ВЭПВ12,5	ВЭПВ14
Из оцинкованной листовой стали	ВЭПВ3Ц	ВЭПВ4,5Ц	ВЭПВ6Ц	ВЭПВ9Ц	ВЭПВ12,5Ц	ВЭПВ14Ц

В зависимости от размера и исполнения воздухораспределители в проектную документацию записываются дробью, в числителе которой указывается обозначение по таблице, а в знаменателе серия 1 494 - 20,

Например

а) воздухораспределитель тип ВЭПВ, d_0 = 450 мм из черной листовой стали записывается

$$\frac{\text{ВЭПВ 4,5}}{1.494-20};$$

б) тот же воздухораспределитель из оцинкованной листовой стали записывается:

$$\frac{\text{ВЭПВ 4,5Ц}}{1.494-20}$$

В рабочих чертежах применены сборочные единицы и детали из серии 1.494-5 и серии 1.494-17, выпуск 1

Изм	Лист	№ докум.	Подп	Дата	ВЭПВ3 - ВЭПВ 14	Лист 2

Инв. № подл. | Подпись и дата | Взам. инв. № | Инв. № дубл. | Подп. и дата

Формат 11

Технические требования.

1. Детали и сборочные единицы должны изготавливаться в соответствии с требованиями рабочих чертежей и настоящих технических требований.
2. Неуказанные предельные отклонения размеров отверстий выполнять по A_7, валов - по B_7, остальных - по СМ-7 в соответствии с ОСТ 1010 и ГОСТ 2689-54.
3. Места наложения сварочных швов должны быть предварительно очищены от ржавчины, окалины, масла, краски и загрязнений.
4. Вмятины на патрубке и погнутости полок не допускаются.
5. Контроль качества сварных швов должен производиться до грунтовки воздухораспределителей по табл. 1, п.1 ГОСТ 3242-69.
6. Наружные и внутренние поверхности воздухораспределителей, изготовленных из черной листовой стали, должны быть покрыты грунтовкой, обладающей хорошей адгезией к металлу и окрашены.
7. При наличии в обозначении заказа воздухораспределителей буквы „Ц", последний изготавливается из оцинкованной листовой стали по ГОСТ 8075-56.

Изм	Лист	№ докум.	Подп	Дата	ВЭПВ3 - ВЭПВ 14	Лист 3

Инв. № подл. | Подпись и дата | Взам. инв. № | Инв. № дубл. | Подпись и дата

Формат 11

8. При изготовлении воздухораспределителей из оцинкованной листовой стали места с поврежденным при сварке цинковым покрытием должны быть очищены от окислов, загрунтованы одним слоем лака БТ-577 и окрашены двумя слоями краски БТ-177 ГОСТ 5631-70.
9. Изготовленные из черного металла детали, входящие в воздухораспределители из оцинкованной листовой стали, должны быть загрунтованы одним слоем лака Б-577 и окрашены двумя слоями краски Б-177.
10. Слой грунтовки или краски должен быть ровным без подтеков, пятен, морщин, пузырей и приставших загрязнений.
11. При отправке потребителю воздухораспределители, в зависимости от способа транспортирования, должны быть упакованы в соответствующую тару, обеспечивающую их сохранность от механических повреждений и атмосферных воздействий

Изм	Лист	№ докум.	Подп.	Дата	ВЭПВ3 - ВЭПВ 14	Лист 4

Инв. № подл. | Подпись и дата | Взам. инв. № | Инв. № дубл. | Подпись и дата

Формат 11

Серия 1.494-20, выпуск 1

Формат	Зона	Поз.	Обозначение	Наименование	Кол.	Примечание
				Документация		
22			ВЭПВ3 СБ	Сборочный чертеж		
				Сборочные единицы		
11		1	ВЭПВ3-03	Патрубок	1	
11		2	ВЭПВ3-04	Полка	1	
11		3	ВЭПВ3 0001	Шпилька	3	
				Стандартные изделия		
		4		Гайка М8.4 ГОСТ 5915 70	9	
		5		Гайка колпачковая М8 4 ГОСТ 11860.-73	3	

Инв.№подл. | Подп. и дата | Взам.инв.№ | Инв.№дубл. | Подп. и дата

Изм.	Лист	№докум.	Подп.	Дата
Разраб.		Щеглова		
Пров.		Пронский		
Н.контр.		Пронский		
Утв.		Гиммельфарб		

ВЭПВ3

Воздухораспределитель эжекционный потолочный тип ВЭПВ

Лит.	Лист	Листов
И		1

ММСС СССР Главпромвентиляция ПИпроектпромвентиляция

Копировал: Влинк Формат: 11

Формат	Зона	Поз.	Обозначение	Наименование	Кол.	Примечание 4
				Документация		
22			ВЭПВ3-03СБ	Сборочный чертеж		
				Детали		
12		1	ВЭП 3-0101 Серия 1.494-5, стр 14	Лопатка	6	
11		2	ВЭПВ3-0301	Обечайка	1	
12		3	ВЭПВ3-0302	Полка	1	
11		4	ВЭПВ3 0303	Фланец	1	
11		5	ВЭП3-010102 Серия 1 494 5, стр 15	Колпачок	1	

Инв.№подл. | Подп. и дата | Взам.инв.№ | Инв.№дубл. | Подп. и дата

Изм.	Лист	№докум.	Подп.	Дата
Разраб.		Щеглова		
Пров.		Пронский		
Н.контр.		Пронский		
Утв.		Гиммельфарб		

ВЭПВ3-03

Патрубок

Лит.	Лист	Листов
И		1

ММСС СССР Главпромвентиляция ПИпроектпромвентиляция

Копировал: Влинк Формат: 11

Формат	Зона	Поз.	Обозначение	Наименование	Кол.	Примечание
				Документация		
12			ВЭПВ3-04СБ	Сборочный чертеж		
				Сборочные единицы		
11		1	ВЭПВ3-0401	Решетка	1	
				Детали		
11		2	ВЭПВ3-0402	Диск	1	

Инв.№подл. | Подп. и дата | Взам.инв.№ | Инв.№дубл. | Подп. и дата

Изм.	Лист	№докум.	Подп.	Дата
Разраб.		Щеглова		
Пров.		Пронский		
Н.контр.		Пронский		
Утв.		Гиммельфарб		

ВЭПВ3-04

Полка

Лит.	Лист	Листов
И		1

ММСС СССР Главпромвентиляция ПИпроектпромвентиляция

Копировал: Влинк Формат: 11

Формат	Зона	Поз.	Обозначение	Наименование	Кол.	Примечание
				Документация		
12			ВЭПВ3-0401СБ	Сборочный чертеж		
				Детали		
11		1	ВЭПВ3-040101	Перо	3	
Б4		2	ВЭПВ3-040102	Кольцо ℓ=660		
				Проволока Б ГОСТ 3282-46	1	0,15кг
Б4		3	ВЭПВ3-040103	Кольцо ℓ=345		
				Проволока Б ГОСТ 3282-46	1	0,08кг

Инв.№подл. | Подп. и дата | Взам.инв.№ | Инв.№дубл. | Подп. и дата

Изм.	Лист	№докум.	Подп.	Дата
Разраб.		Щеглова		
Пров.		Пронский		
Н.контр.		Пронский		
Утв.		Гиммельфарб		

ВЭПВ3-0401

Решетка

Лит.	Лист	Листов
И		1

ММСС СССР Главпромвентиляция ПИпроектпромвентиляция

Копировал: Влинк Формат: 11

Серия 1.494-20, выпуск 1

Формат	Зона	Поз.	Обозначение	Наименование	Кол.	Примечание
				Документация		
22			ВЭПВ 4,5СБ	Сборочный чертеж		
				Сборочные единицы		
11		1	ВЭПВ 4,5-03	Патрубок	1	
11		2	ВЭПВ 4,5-04	Полка	1	
11		3	ВЭПВ 4,5-0001	Шпилька	3	
				Стандартные изделия		
		4		Гайка М8.4 ГОСТ5915-70	9	
		5		Гайка колпачковая М8.4 ГОСТ 11860-73	3	

Изм	Лист	№ докум.	Подп.	Дата
Разраб.		Щеглова		
Пров.		Пронский		
Н. контр.		Пронский		
Утв.		Гиммельфарб		

ВЭПВ 4 5

Воздухораспределитель эжекционный потолочный тип ВЭПВ

Лит.	Лист	Листов
И		1

ММСС СССР Главпромвентиляция ПИПроектпромвентиляция

Копировал: В. Ш. Формат: 11

Инв. № подл. | Подп. и дата | Взам. инв. № | Инв. № дубл. | Подп. и дата

Формат	Зона	Поз.	Обозначение	Наименование	Кол.	Примечание
				Документация		
22			ВЭПВ4.5-03 СБ	Сборочный чертеж		
				Детали		
12		1	ВЭП4,5-010101 Серия 1,494-5, стр.20	Лопатка	6	
11		2	ВЭПВ 4,5-0301	Обечайка	1	
11		3	ВЭПВ 4,5-0302	Фланец	1	
12		4	ВЭПВ 4,5-0303	Полка	1	
11		5	ВЭПВ-010102 Серия 1,494-5, стр.15	Колпачок	1	

Изм	Лист	№ докум.	Подп.	Дата
Разраб.		Щеглова		
Пров		Пронский		
Н. контр.		Пронский		
Утв.		Гиммельфарб		

ВЭПВ 4,5-03

Патрубок

Лит.	Лист	Листов
И		1

ММСС СССР Главпромвентиляция ПИПроектпромвентиляция

Копировал: В. Ш. Формат: 11

Инв. № подл. | Подп. и дата | Взам. инв. № | Инв. № дубл. | Подп. и дата

Формат	Зона	Поз.	Обозначение	Наименование	Кол.	Примечание
				Документация		
12			ВЭПВ 4,5-04 СБ	Сборочный чертеж		
				Сборочные единицы		
11		1	ВЭПЗР-01 серия 1.494-5, стр.11	Решетка декоративная	1	
				Детали		
12		2	ВЭПВ 4,5-0401	Диск	1	

Изм	Лист	№ докум.	Подп	Дата
Разраб.		Щеглова		
Пров.		Пронский		
Н. контр		Пронский		
Утв		Гиммельфарб		

ВЭПВ 4,5-04

Полка

Лит	Лист	Листов
И		1

ММСС СССР Главпромвентиляция ПИПроектпромвентиляция

Копировал: В. Ш. Формат: 11

Инв. № подл. | Подп. и дата | Взам. инв. № | Инв. № дубл. | Подп. и дата

Формат	Зона	Поз.	Обозначение	Наименование	Кол.	Примечание
				Документация		
22			ВЭПВ6 СБ	Сборочный чертеж		
				Сборочные единицы		
11		1	ВЭПВ6-03	Патрубок	1	
11		2	ВЭПВ6-04	Полка	1	
11		3	ВЭПВ6-0001	Шпилька	6	
				Стандартные изделия		
		4		Гайка М8.4 ГОСТ5915-70	18	
		5		Гайка колпачковая М8.4 ГОСТ 11860-73	6	

Изм	Лист	№ докум	Подп.	Дата
Разраб.		Горбунова		
Пров.		Пронский		
Н. контр.		Пронский		
Утв.		Гиммельфарб		

ВЭПВ 6

Воздухораспределитель эжекционный потолочный тип ВЭПВ

Лит.	Лист	Листов
И		1

ММСС СССР Главпромвентиляция ПИПроектпромвентиляция

Копировал: В. Ш. Формат: 11

Инв. № подл. | Подп. и дата | Взам. инв. № | Инв. № дубл. | Подп. и дата

Серия 1.494-20; выпуск 1

Формат	Зона	Поз.	Обозначение	Наименование	Кол.	Примечание
				Документация		
22			ВЭПБ-6-03 СБ	Сборочный чертеж		
				Детали		
12		1	ВЭПБ-010101 Серия 1.494-5 стр.20	Лопатка	6	
11		2	ВЭПБ6-0301	Обечайка	1	
12		3	ВЭПБ6-0302	Полка	1	
11		4	ВЭПБ6-0303	Фланец	1	
11		5	ВЭП3-010102 Серия 1.494-5 стр.15	Колпачок	1	

Подпись и дата | Инв. № дубл. | Взам. инв. № | Подпись и дата | Инв. № подл.

Изм.	Лист	№ докум.	Подп.	Дата
Разраб.		Горбунова		
Пров.		Пронский		
Н. контр.		Пронский		
Утв.		Гиммельфарб		

ВЭПБ6-03

Патрубок

Лит.	Лист	Листов
И		1

ММСС СССР Главпромвентиляция ЛЦ. Проектпромвентиляция

Копировал: Ш. Формат: 11

6

Формат	Зона	Поз.	Обозначение	Наименование	Кол.	Примечание
				Документация		
22			ВЭПБ6-04 СБ	Сборочный чертеж		
				Сборочные единицы		
11		1	ВЭП4.5Р-01 Серия 1.494-5, стр.17	Решетка декоративная	1	
				Детали		
12		2	ВЭПБ6-0401	Диск	1	

Подпись и дата | Инв. № дубл. | Взам. инв. № | Подпись и дата | Инв. № подл.

Изм.	Лист	№ докум.	Подп.	Дата
Разраб.		Горбунова		
Пров.		Пронский		
Н. контр.		Пронский		
Утв.		Гиммельфарб		

ВЭПБ6-04

Полка

Лит.	Лист	Листов
И		1

ММСС СССР Главпромвентиляция ЛЦ. Проектпромвентиляция

Копировал: Ш. Формат: 11

Формат	Зона	Поз.	Обозначение	Наименование	Кол.	Примечание
				Документация		
22		1	ВЭПБ 9СБ	Сборочный черт. еж.		
				Сборочные единицы		
11		1	ВЭПБ 9-03	Патрубок	1	
11		2	ВЭПБ 9-04	Полка	1	
11		3	ВЭПБ 9-0001	Шпилька	6	
				Стандартные изделия		
		4		Гайка М124 ГОСТ 5915-70	18	
		5		Гайка колпачковая М124 ГОСТ 11860-73	6	

Подпись и дата | Инв. № дубл. | Взам. инв. № | Подпись и дата | Инв. № подл.

Изм.	Лист	№ докум.	Подп.	Дата
Разраб.		Горбунова		
Пров.		Пронский		
Н. контр.		Пронский		
Утв.		Гиммельфарб		

ВЭПБ9

Воздухор. определитель эфекционный потолочный тип ВЭПБ

Лит.	Лист	Листов
И		1

ММСС СССР Главпромвентиляция ЛЦ. Проектпромвентиляция

Копировал: Ш. Формат: 11

Формат	Зона	Поз.	Обозначение	Наименование	Кол.	Примечание
				Документация		
22			ВЭПБ9-03 СБ	Патрубок		
				Детали		
12		1	ВЭПБ9-0301	Лопатка	6	
11		2	ВЭПБ9-0302	Обечайка	1	
11		3	ВЭПБ9-0303	Фланец	1	
11		4	ВЭПБ9-0304	Обод	1	
11		5	ВЭПБ9-0305	Полка	1	
11		6	ВЭС8/50-0002			
			Серия 1.494-17, вып. 1, стр. 8	Колпачок	1	

Подпись и дата | Инв. № дубл. | Взам. инв. № | Подпись и дата | Инв. № подл.

Изм.	Лист	№ докум.	Подп.	Дата
Разраб.		Щеглова		
Пров.		Пронский		
Н. контр.		Пронский		
Утв.		Гиммельфарб		

ВЭПБ9-03

Патрубок

Лит.	Лист	Листов
И		1

ММСС СССР Главпромвентиляция ЛЦ. Проектпромвентиляция

Копировал: Ш. Формат: 11

Серия 1.494-20, Выпуск 1.

Формат	Зона	Поз.	Обозначение	Наименование	Кол.	Примечание
				Документация		
22			ВЭПВ 9-04 СБ	Сборочный чертеж		
				Сборочные единицы		
11		1	ВЭПВ 9-0401	Решетка	1	
				Детали		
11		2	ВЭПВ 9-0402	Диск	1	
11		3	ВЭПВ 9-0304	Обод	1	

Инв.№ подл. | Подпись и дата | Взам. инв.№ | Инв.№ дубл. | Подпись и дата

Изм.	Лист	№ докум.	Подп.	Дата
Разраб.	Щеголев			
Пров.	Пронский			
Н.контр.	Пронский			
Утв.	Гиндельфарб			

ВЭПВ 9-04

Полка

Лит.	Лист	Листов
Ц		1

ГПИСС СССР Главпромвентиляция ПИ Проектпромвентиляция

Копировал Бер- Формат 11

Формат	Зона	Поз.	Обозначение	Наименование	Кол.	Примечание
				Документация		
12			ВЭПВ 9-0401 СБ	Сборочный чертеж		
				Материалы		
		1		Круг В6 ГОСТ 2590-71 Ст.3 ГОСТ 535-58 ℓ=8,845 м	2 кг	

Инв.№ подл. | Подп. и дата | Взам. инв.№ | Инв.№ дубл. | Подп. и дата

Изм.	Лист	№ докум.	Подп.	Дата
Разраб.	Щеголев			
Пров.	Пронский			
Н.контр.	Пронский			
Утв.	Гиндельфарб			

ВЭПВ 9-0401

Решетка

Лит.	Лист	Листов
Ц		1

ГПИСС СССР Главпромвентиляция ПИ Проектпромвентиляция

Копировал Бер- Формат 11

Формат	Зона	Поз.	Обозначение	Наименование	Кол.	Примечание
				Документация		
22			ВЭПВ 12,5 СБ	Сборочный чертеж		
				Сборочные единицы		
11		1	ВЭПВ 12,5-03	Патрубок	1	
11		2	ВЭПВ 12,5-04	Полка	1	
11		3	ВЭПВ 12,5-0001	Шпилька	6	
				Стандартные изделия		
		4		Гайка М12Н ГОСТ 5915-70	18	
		5		Гайка колпачковая М12Ч ГОСТ 11860-73	6	

Инв.№ подл. | Подп. и дата | Взам. инв.№ | Инв.№ дубл. | Подп. и дата

Изм.	Лист	№ докум.	Подп.	Дата
Разраб.	Горбунова			
Пров.	Пронский			
Н.контр.	Пронский			
Утв.	Гиндельфарб			

ВЭПВ 12,5

Воздухораспределитель эжекционный потолочный тип ВЭПВ

Лит.	Лист	Листов
Ц		1

ГПИСС СССР Главпромвентиляция ПИ Проектпромвентиляция

Копировал Бер- Формат: 11

Формат	Зона	Поз.	Обозначение	Наименование	Кол.	Примечание
				Документация		
12			ВЭПВ 12,5-04 СБ	Сборочный чертеж		
				Сборочные единицы		
11		1	ВЭПВ 12,5-0401	Решетка	1	
				Детали		
11		2	ВЭПВ 12,5-0402	Диск	1	
11		3	ВЭПВ 12,5-0304	Обод	1	

Инв.№ подл. | Подп. и дата | Взам. инв.№ | Инв.№ дубл. | Подп. и дата

Изм.	Лист	№ докум.	Подп.	Дата
Разраб.	Горбунова			
Пров.	Пронский			
Н.контр.	Пронский			
Утв.	Гиндельфарб			

ВЭПВ 12,5-04

Полка

Лит.	Лист	Листов
Ц		1

ГПИСС СССР Главпромвентиляция ПИ Проектпромвентиляция

Копировал Бер- Формат 11

Серия 1.494-20, выпуск 1

Формат	Зона	Поз.	Обозначение	Наименование	Кол.	Примечание
				Документация		
12			ВЭПВ 12,5-0401 СБ	Сборочный чертеж		
				Материалы:		
				Круг Ø6 ГОСТ 2590-71 Ст.3 ГОСТ 535-58	2,9кг	

Изм.	Лист	№ докум.	Подп.	Дата
Разраб.		Горбунова		
Пров.		Пронский		
Н. контр.		Пронский		
Утв.		Чижельфарб		

ВЭПВ 12,5-0401

Решетка

Лит.	Лист	Листов

МЧСС СССР Главпромвентиляция ПИ Проектпромвентиляция

Копировал: Бек- Формат: 11

Инв. № подл. | Подп. и дата | Взам. инв. № | Инв. № дубл. | Подп. и дата

Формат	Зона	Поз.	Обозначение	Наименование	Кол.	Примечание 8
				Документация		
22			ВЭПВ 12,5-03 СБ	Сборочный чертеж		
				Детали.		
12	1		ВЭПВ 12,5-0301	Лопатка	6	
11	2		ВЭПВ 12,5-0302	Обечайка	1	
11	3		ВЭПВ 12,5-0303	фланец	1	
11	4		ВЭПВ 12,5-0304	Обод	1	
11	5		ВЭПВ 12,5-0305	Полка	1	
11	6		ВЗС 8/50-0002 Серия 1.494-17	Колпачок	1	
			Выпуск 1, стр 8			

Изм.	Лист	№ докум.	Подп.	Дата
Разраб.		Горбунова		
Пров.		Пронский		
Н. контр.		Пронский		
Утв.		Чижельфарб		

ВЭПВ 12,5-03

Патрубок

Лит.	Лист	Листов
	1	1

МЧСС СССР Главпромвентиляция ПИ Проектпромвентиляция

Копировал: Бек- Формат: 11

Инв. № подл. | Подп. и дата | Взам. инв. № | Инв. № дубл. | Подп. и дата

Формат	Зона	Поз.	Обозначение	Наименование	Кол.	Примечание
				Документация		
22			ВЭПВ 14 СБ	Сборочный чертеж		
				Сборочные единицы		
11	1		ВЭПВ 14-03	Патрубок		
11	2		ВЭПВ 14-04	Полка		
11	3		ВЭПВ 14 0001	Шпилька	6	
				Стандартные изделия		
		4		Гайка М12Н ГОСТ 59 5-70	1	
		5		Гайка колпачковая М12Н ГОСТ 11860-73	6	

Изм.	Лист	№ докум.	Подп.	Дата
Разраб.		Горбунова		
Пров.		Пронский		
Н. контр.		Пронский		
Утв.		Чижельфарб		

ВЭПВ 14

Воздухораспределитель эжекционный потолочный тип ВЭПВ

Лит.	Лист	Листов
	1	1

МЧСС СССР Главпромвентиляция ПИ Проектпромвентиляция

Копировал: Бек- Формат: 11

Инв. № подл. | Подп. и дата | Взам. инв. № | Инв. № дубл. | Подп. и дата

Формат	Зона	Поз.	Обозначение	Наименование	Кол.	Примечание
				Документация		
22			ВЭПВ 14-03 СБ	Сборочный чертеж		
				Детали		
12	1		ВЭПВ 14-0301	Лопатка	6	
11	2		ВЭПВ 14-0302	Обечайка	1	
11	3		ВЭПВ 14-0303	фланец	1	
11	4		ВЭПВ 14-0304	Обод	1	
11	5		ВЭПВ 14-0305	Полка	1	
11	6		ВЗС 8/50-0002			
			Серия 1.494-17	Колпачок	1	
			Выпуск 1, стр. 8			

Изм.	Лист	№ докум.	Подп.	Дата
Разраб.		Шевлюга		
Пров.		Пронский		
Н. контр.		Пронский		
Утв.		Чижельфарб		

ВЭПВ 14-03

Патрубок

Лит.	Лист	Листов
	1	1

МЧСС СССР Главпромвентиляция ПИ Проектпромвентиляция

Копировал: Бек- Формат: 11

Инв. № подл. | Подп. и дата | Взам. инв. № | Инв. № дубл. | Подп. и дата

Серия 1.484-20, Выпуск 1

Формат	Зона	Поз.	Обозначение	Наименование	Кол.	Примечание
				Документация		
12			ВЭПВ 14-04СБ	Сборочный чертеж		
				Сборочные единицы		
11		1	ВЭПВ 14-0401	Решетка	1	
				Детали		
11		2	ВЭПВ 14-0402	Диск	1	

Изм.	Лист	№ докум.	Подп.	Дата
Разраб.		Щеглова		
Пров.		Пронский		
Н. контр.		Пронский		
Утв.		Гиммельфарб		

ВЭПВ 14-04

Полка

Лист | Листов 1

СССР Главпромвентиляция ЛИ Проектпромвентиляция

Копировал: Формат: 11

Формат	Зона	Поз.	Обозначение	Наименование	Кол.	Примечание 9
				Документация		
12			ВЭПВ 14-0401СБ	Сборочный чертеж		
				Материалы		
		1		Круг 86 ГОСТ 2590-71 Ст. 3 ГОСТ 535-58	3,04 кг	

Изм.	Лист	№ докум.	Подп.	Дата
Разраб.		Щеглова		
Пров.		Пронский		
Н. контр.		Пронский		
Утв.		Гиммельфарб		

ВЭПВ 14-0401

Решетка

Лит. | Лист | Листов 1

ММСС СССР Главпромвентиляция ЛИ Проектпромвентиляция

Копировал: Формат: 11

ВЭПВ 3-040101

∞ (∇)

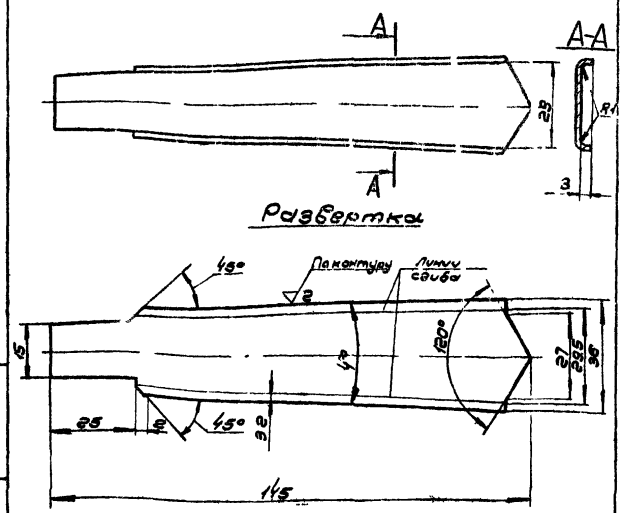

Изм.	Лист	№ докум.	Подп.	Дата
Разраб.		Щеглова		
Пров.		Пронский		
Т. контр.		Пронский		
Н. контр.		Пронский		
Утв.		Гиммельфарб		

ВЭПВ 3-040101

Перо

Лит. | Масса | Масштаб

U | 0,03 | 1:1

Лист | Листов: 1

Лист 81.0 ГОСТ 3680-57 3-II-Ст.3 кп ГОСТ 16523-70

ММСС СССР Главпромвентиляция ЛИ Проектпромвентиляция

Копировал: Формат: 11

ВЭПВ 4.5-0001

∇4 (∇)

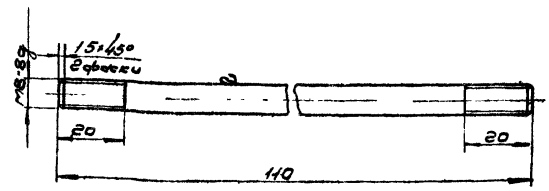

Изм.	Лист	№ докум.	Подп.	Дата
Разраб.		Щеглова		
Пров.		Пронский		
Т. контр.		Пронский		
Н. контр.		Пронский		
Утв.		Гиммельфарб		

ВЭПВ 4.5-0001

Шпилька

Лит. | Масса | Масштаб

U | 0,039 | 1:1

Лист | Листов: 1

Круг 88 ГОСТ 2590-71 Ст 3 ГОСТ 535-58

ММСС СССР Главпромвентиляция ЛИ Проектпромвентиляция

Копировал: Формат: 11

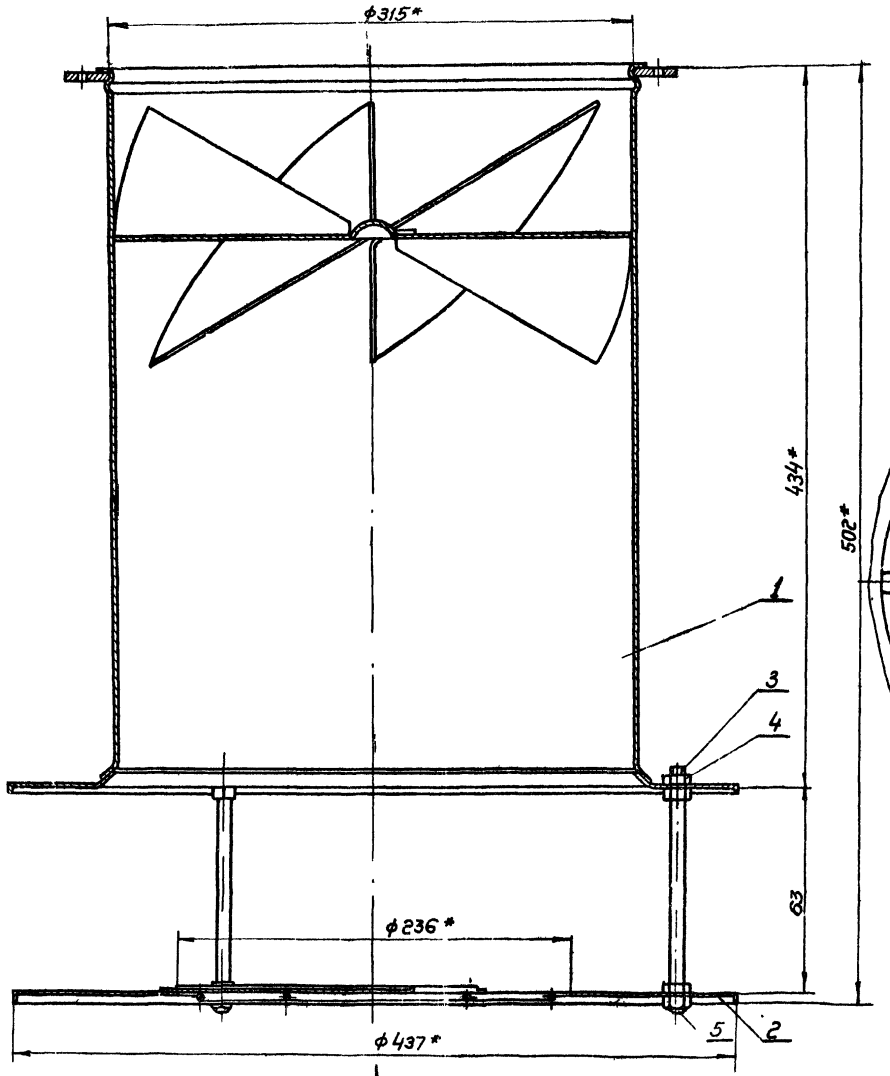

Вид А.

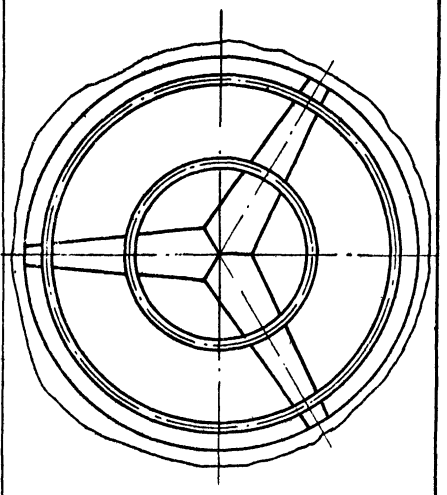

А

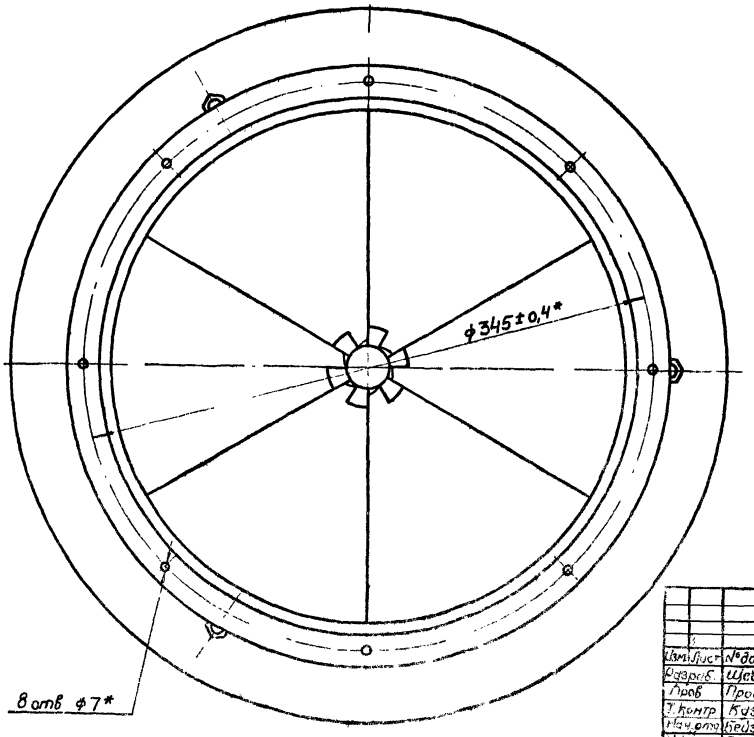

* Размеры для справок.

					ВЭПв 3 СБ		
Изм.	Лист	№ докум.	Подп.	Дата	Воздухораспределитель диффузионный потолочный тип ВЭПв. Сборочный чертеж.	Лит.	Масса	Масштаб
Разраб.		Щеглова				У	6,3	1:2
Пров.		Пронский				Лист	Листов: 1	
Т. контр.		Кузин				МПСС СССР Главпромвентиляция ПИ Проектпромвентиляция		
Нач. отд.		Бейзерман						
Н. контр.		Гиммельфарб						
Утв.		Гобза						

Формат: 22

Инв. № подл. | Подп. и дата | Взам. инв. № | Инв. № дубл. | Подп. и дата

Серия 1494-20, выпуск 1

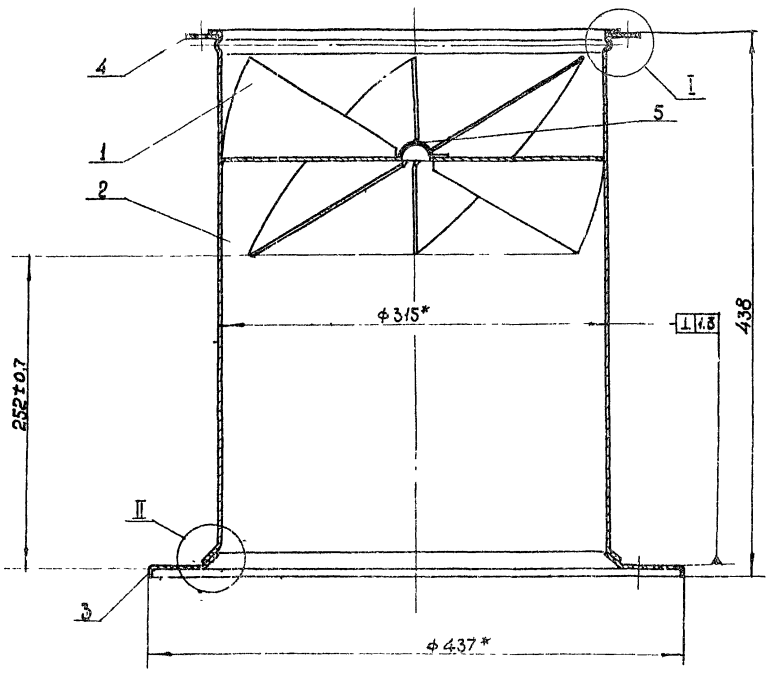

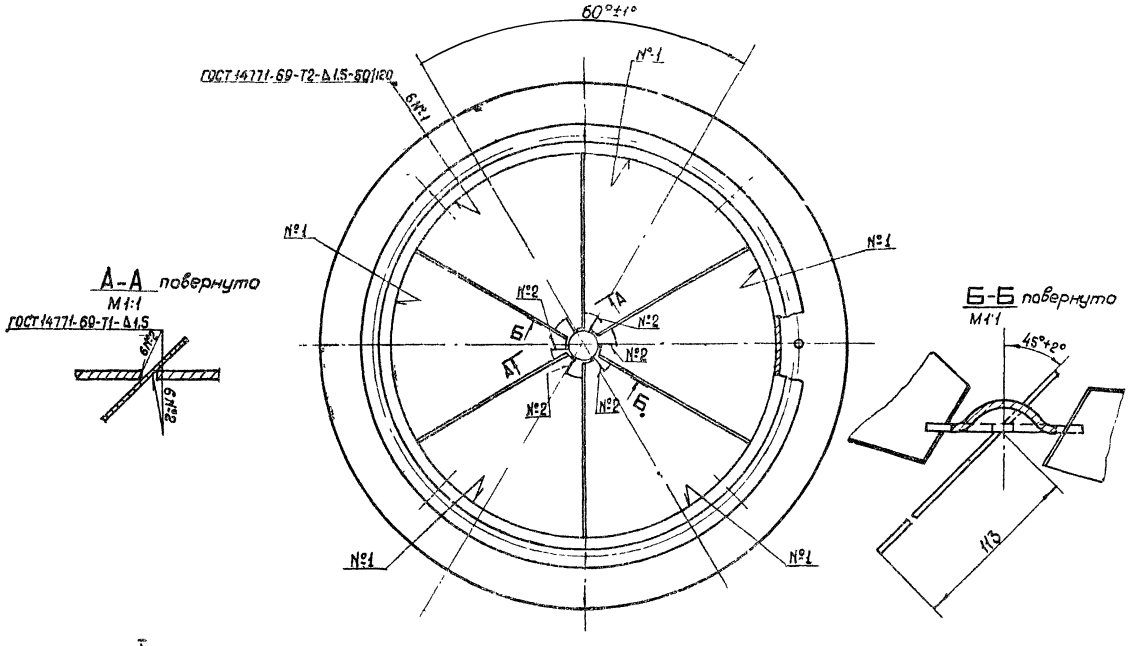

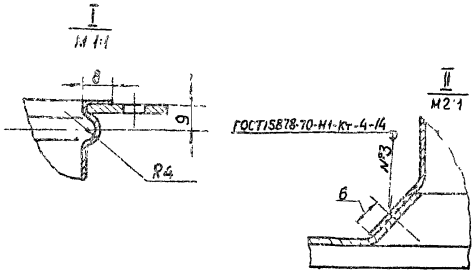

* Размеры для справок.

Изм.	Лист	№ докум.	Подп.	Дата	ВЭПБ 3-03 СБ			
Разраб.		Щеглова			Патрубок Сборочный чертеж	Лит	Масса	Масшт
Пров.		Пронский				И	5,13	1:25
Т. контр.		Пронский				Лист	Листов: 1	
Н. контр.		Пронский				МИНСС СССР Главпромвентиляция ЛИГ Проектпромвентиляция		
Утв.		Гиннельфарб						

Инв. № подл. | Подп. и дата | Взам. инв. № | Инв. № дубл. | Подп. и дата

Копировал: [illegible] Формат: 22

Серия 1.494-20, выпуск 1

ВЭПБ3-0303

∿ (▽)

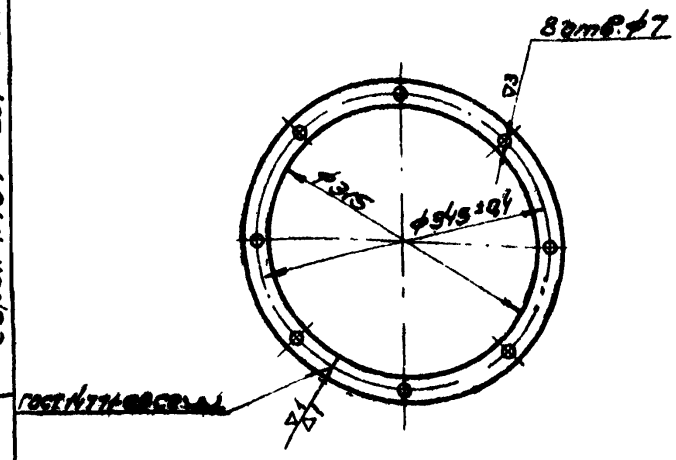

Длина развернутой детали - 1068 мм

Изм.	Лист	№ докум.	Подп.	Дата
Разраб.		Щеглова		
Пров.		Пронский		
Т.контр.		Пронский		
Н.контр.		Пронский		
Утв.		Гоммельфарб		

ВЭПБ3-0303

Фланец

Лит.	Масса	Масштаб
И	0,33	1:5

Лист | Листов 1

Полоса 4×25 ГОСТ 103-57 / Ст. 3 ГОСТ 535-58

ММСС СССР Главпромвентиляция П.И. Проектпромвентиляция

Копировал: Формат: 11

ВЭПБ3-0301

▽2 (▽) 12

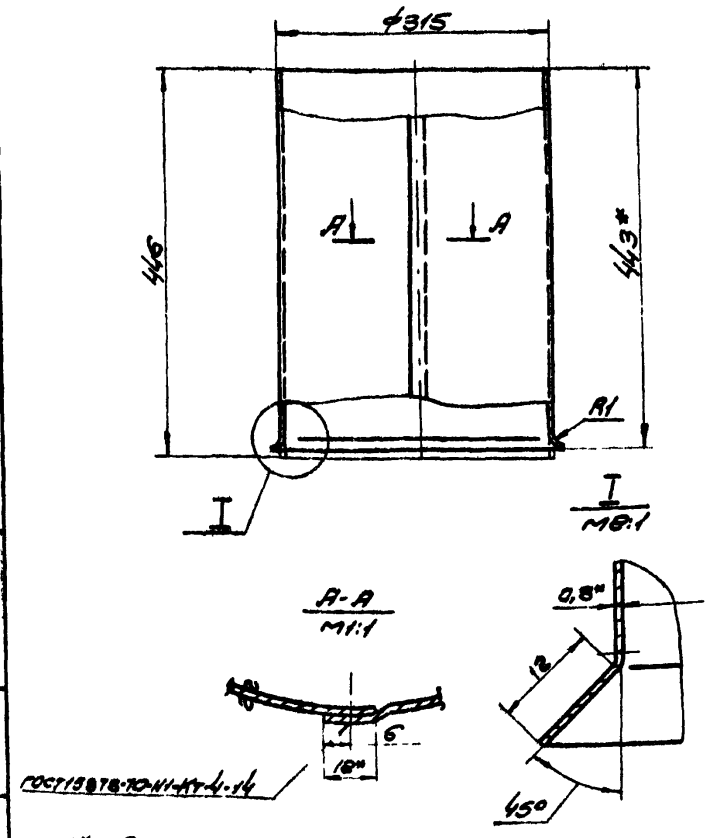

1.* Размеры для справок.

2. Длина развернутой детали - 996 мм.

Изм.	Лист	№ докум.	Подп.	Дата
Разраб.		Щеглова		
Пров.		Пронский		
Т.контр.		Пронский		
Н.контр.		Пронский		
Утв.		Гоммельфарб		

ВЭПБ3-0301

Обечайка

Лит.	Масса	Масштаб
И	2,8	1:5

Лист | Листов 1

Лист В 0,8 ГОСТ 3680-57 / 3-III-Ст.3 кп. ГОСТ 16523-70

ММСС СССР Главпромвентиляция П.И. Проектпромвентиляция

Копировал: Формат 11

ВЭПБ3-0302

▽3 (▽)

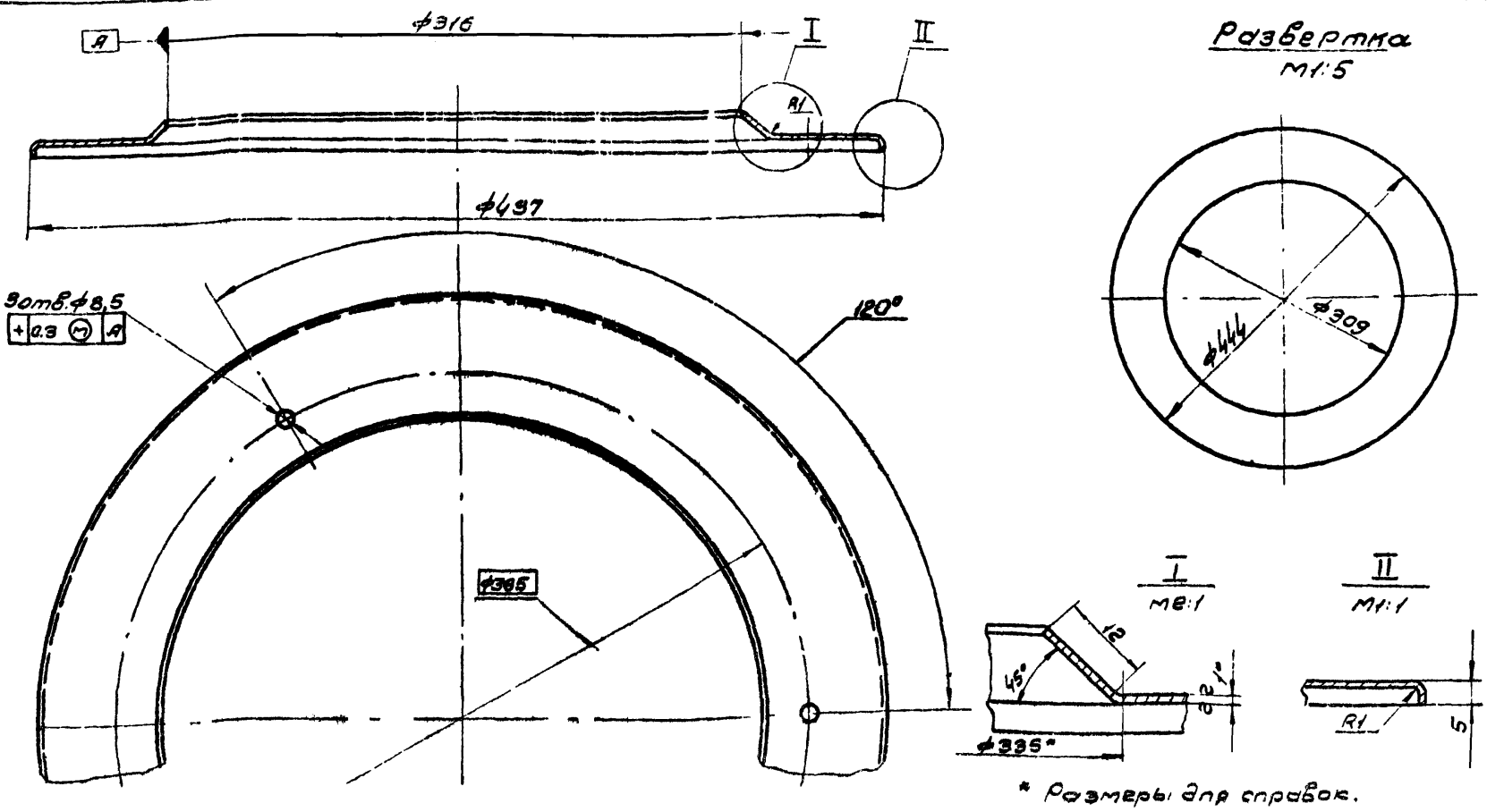

* Размеры для справок.

Изм.	Лист	№ докум.	Подп.	Дата
Разраб.		Щеглова		
Пров.		Пронский		
Т.контр.		Пронский		
Гл.спец.		Гоммельфарб		
Н.контр.		Пронский		
Утв.		Казан.		

ВЭПБ3-0302

Полка

Лит.	Масса	Масштаб
И	0,62	1:2

Лист | Листов 1

Лист [illegible] ГОСТ [illegible]-57 / [illegible]

ММСС СССР Главпромвентиляция П.И. Проектпромвентиляция

12

Серия 1.494-20, выпуск 1

ВЭПБ 3-0402

▽3(▽)

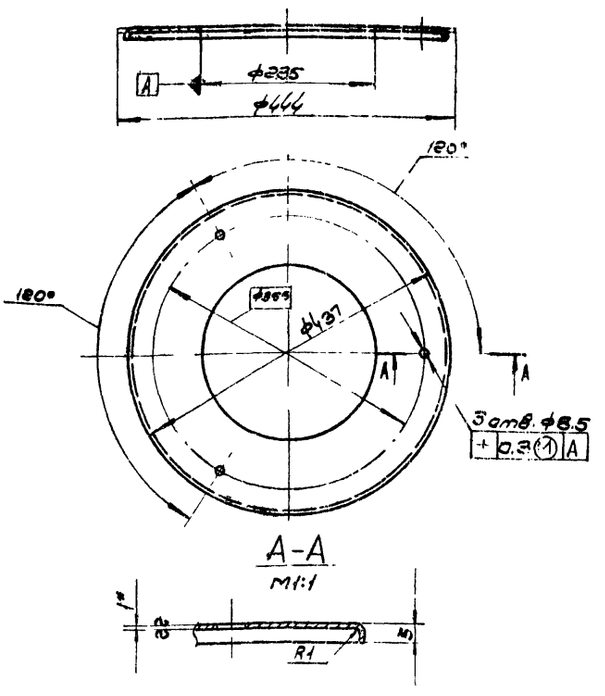

* Размер для справок

Изм	Лист	№ докум.	Подп.	Дата
Разраб.		Щеглова		
Пров.		Пронский		
Т.контр.		Пронский		
Н.контр.		Пронский		
Утв.		Иммельфарб		

ВЭПБ 3-0402

Диск

Лит.	Масса	Масштаб
И	17	1:5
Лист	Листов 1	

Лист 61.0 ГОСТ 3580-57 / 3-III-Ст3кп ГОСТ 16563-70

ММСС СССР Главпромвентиляция ПИ Проектпромвентиляция

Копировал Ш. Формат 11

ВЭПБ 3-0001

▽4(▽) 13

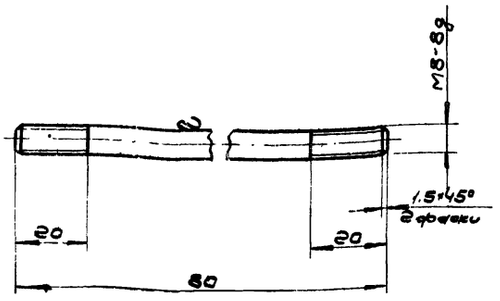

Изм	Лист	№ докум.	Подп.	Дата
Разраб.		Щеглова		
Пров.		Пронский		
Т.контр.		Пронский		
Н.контр.		Пронский		
Утв.		Иммельфарб		

ВЭПБ 3-0001

Шпилька

Лит.	Масса	Масштаб
И	0,032	1:1
Лист	Листов 1	

Круг В8 ГОСТ 2590-71 / Ст 3 ГОСТ 535-58

ММСС СССР Главпромвентиляция ПИ Проектпромвентиляция

Копировал: Формат 11

ВЭПБ 3-04СБ

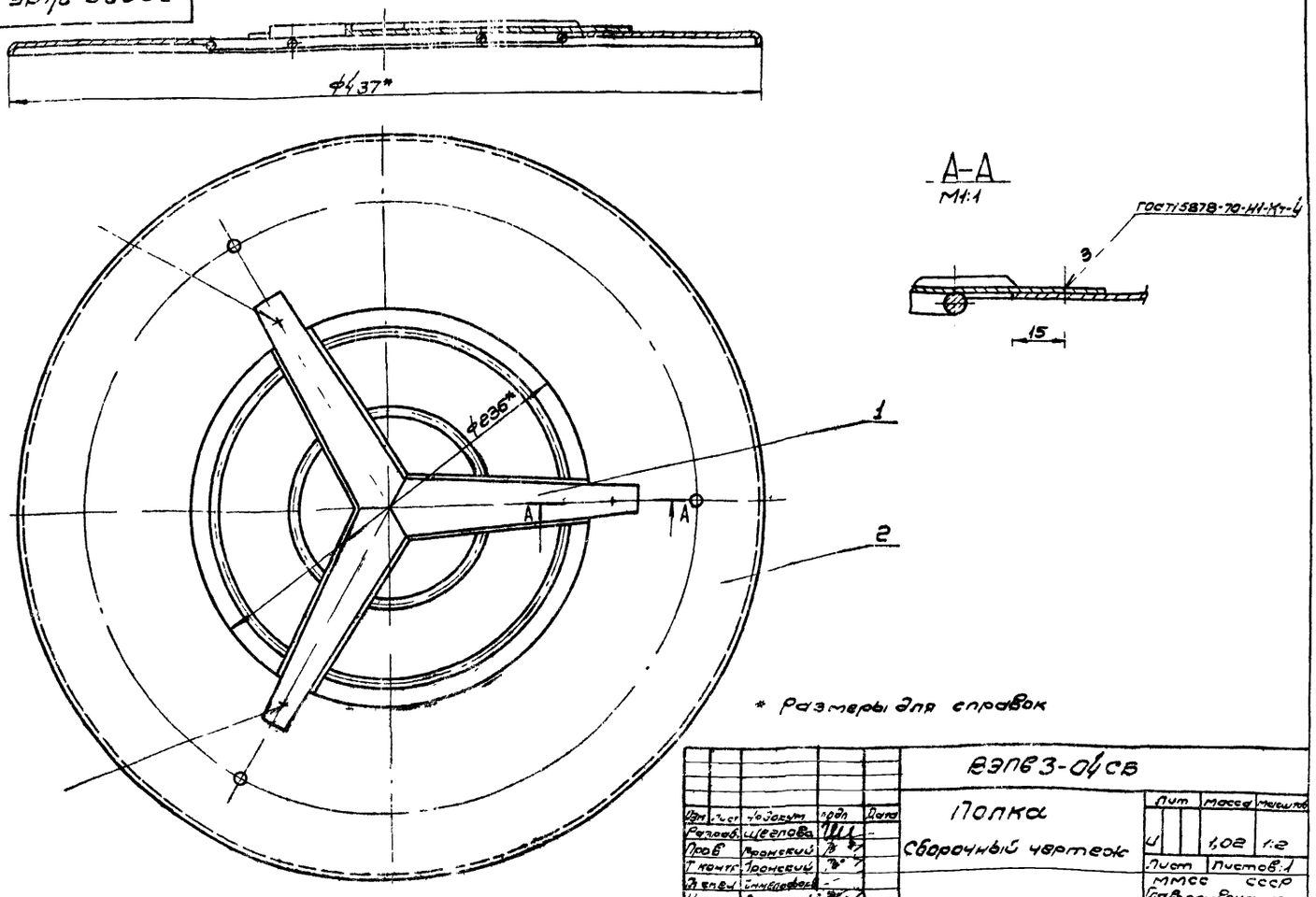

* Размеры для справок

Изм	Лист	№ докум.	Подп.	Дата
Разраб.		Щеглова		
Пров.		Пронский		
Т.контр.		Пронский		
Н.контр.		Пронский		
Утв.		Мазан		

ВЭПБ 3-04СБ

Полка

Сборочный чертеж

Лит.	Масса	Масштаб
И	1,02	1:2
Лист	Листов 1	

ММСС СССР Главпромвентиляция ПИ Проектпромвентиляция

Копировал Ш. Формат 12

ВЭПВ6-0302

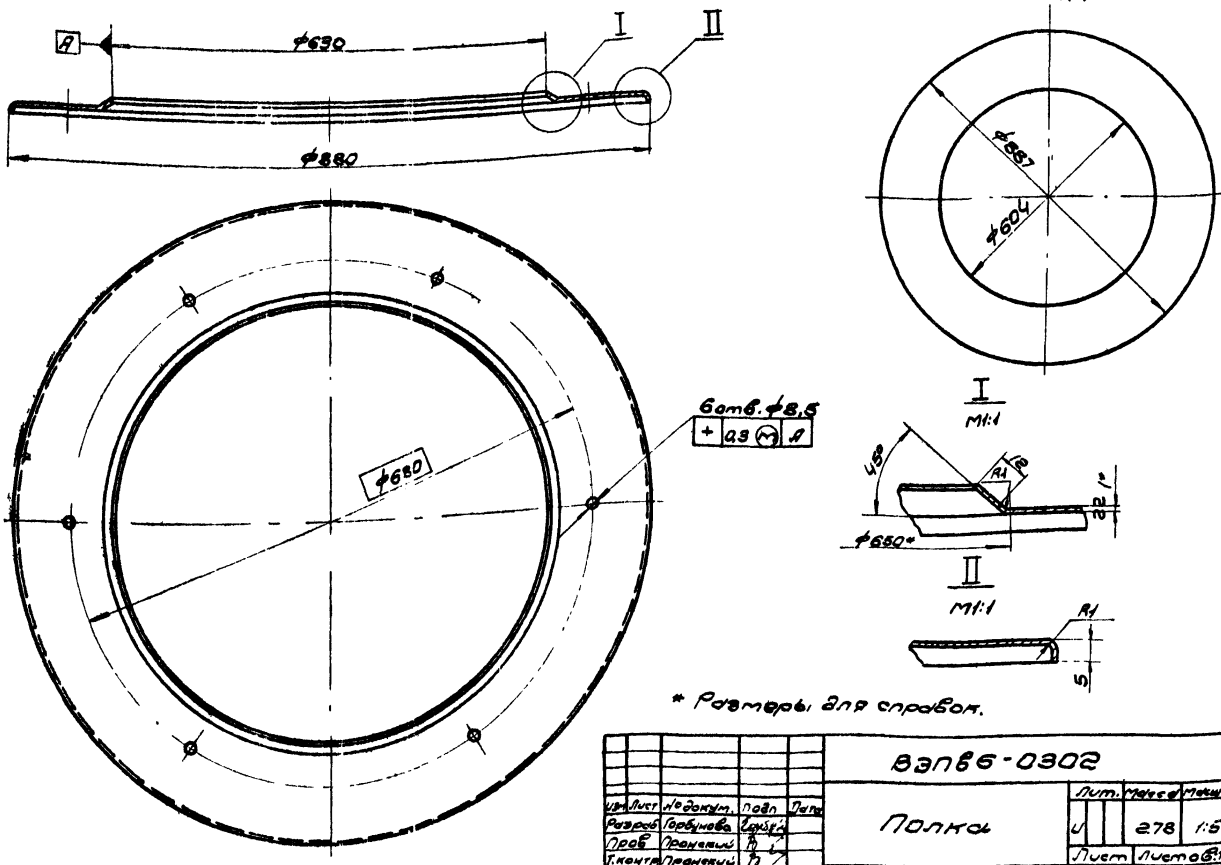

* Размеры для справок.

					ВЭПВ6-0302			
Изм.	Лист	№ докум.	Подп.	Дата	Полка	Лит.	Масса	Масштаб
Разраб.		Горбунова				И	278	1:5
Пров.		Пронский				Лист	Листов 1	
Т.контр.		Пронский				ММСС СССР		
Н.контр.		Пронский			Лист 81.0 ГОСТ 3680-57 3-III-Ст 3 кп ГОСТ 16523-70	Главпромвентиляция ПИ Проектпромвентиляция		
Утв.		Гиммельфарб						

Копировал: Формат: 12

Серия 1.494-20, выпуск 1

Инв. № подл. | Подп. и дата | Взам. инв. № | Инв. № дубл. | Подп. и дата

ВЭПВ3-0401СБ

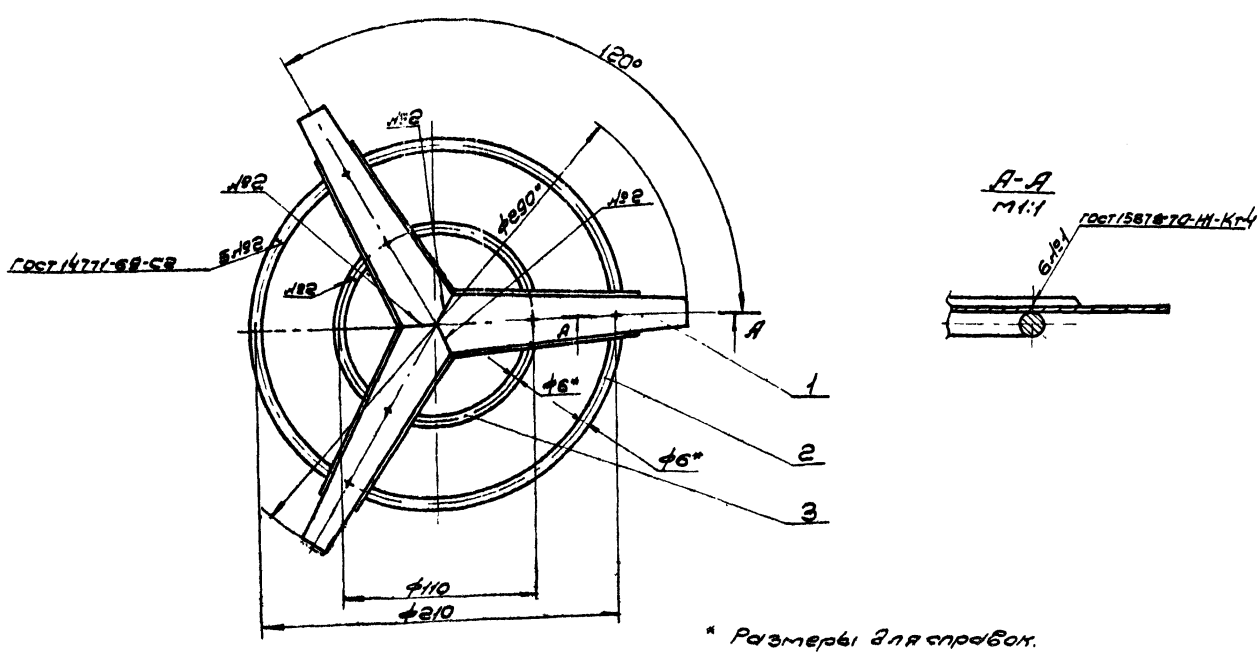

* Размеры для справок.

					ВЭПВ3-0401СБ			
Изм.	Лист	№ докум.	Подп.	Дата	Решетка	Лит.	Масса	Масштаб
Разраб.		Щеглова			Сборочный чертеж	И	0,32	М1:2
Пров.		Пронский				Лист	Листов 1	
Т.контр.		Пронский				ММСС СССР		
Гл.спец.		Гиммельфарб				Главпромвентиляция ПИ Проектпромвентиляция		
Н.контр.		Пронский						
Утв.		Козак						

Копировал. Формат: 12

Инв. № подл. | Подп. и дата | Взам. инв. № | Инв. № дубл. | Подп. и дата

ВЭПВ 4,5 СБ

Серия 1.494-20, выпуск 1

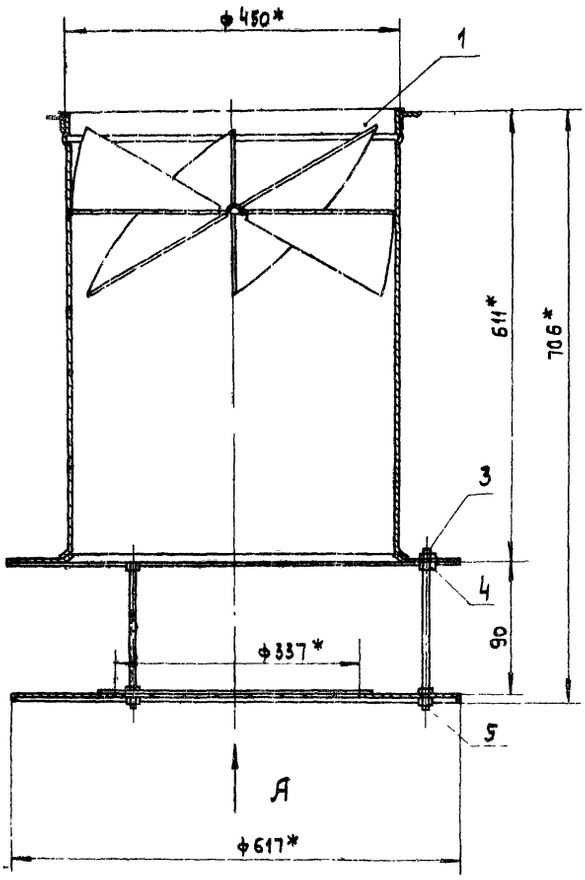

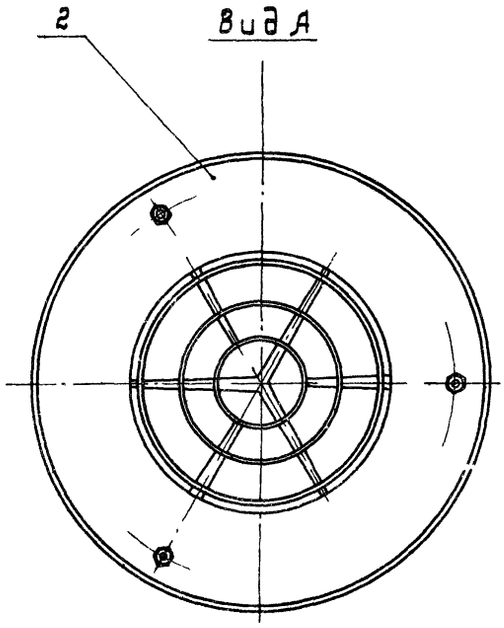

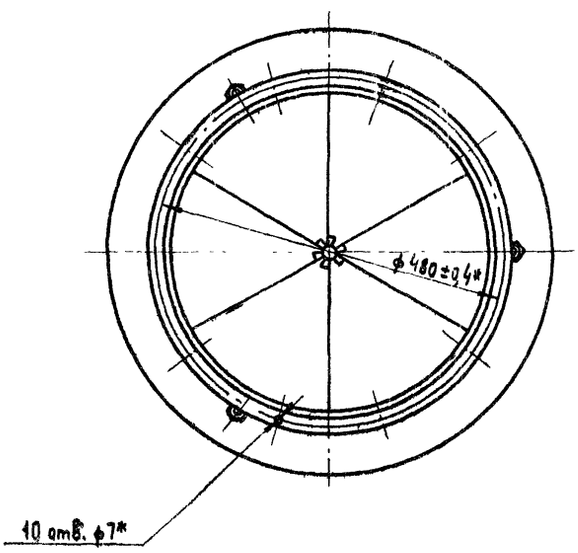

*Размеры для справок

				ВЭПВ 4,5 СБ			
Изм.	Лист	№ докум.	Дп.	Дата	Воздухораспределитель эжекционный потолочный тип, ВЭПВ Сборочный чертеж	Лит	Масса	Масштаб
Разраб.		Горбунова				И	14,1	1:5
Пров.		Пронский				Лист	Листов 1	
Т.контр.		Каган		1977г.		МЧСС СССР Главпромвентиляция ПИ Проектпромвентиляция		
Нач.отд.		Бейзерман						
Н.контр.		Гиммельфар						
Утв		Гобза						

Копировал. ВПиК

Формат. 22

Инв. № подл. | Подп. и дата | Взам. инв. № | Инв. № дубл. | Подп. и дата

ВЭПВ 4,5-03СБ

Серия 1.494-20, выпуск 1

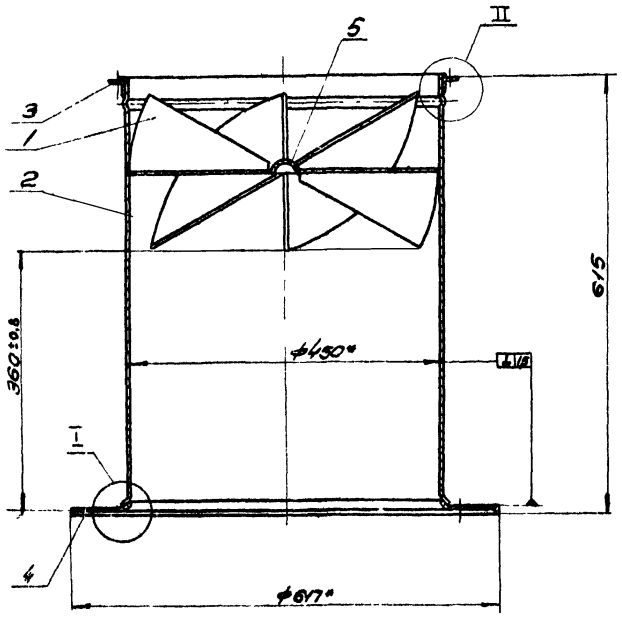

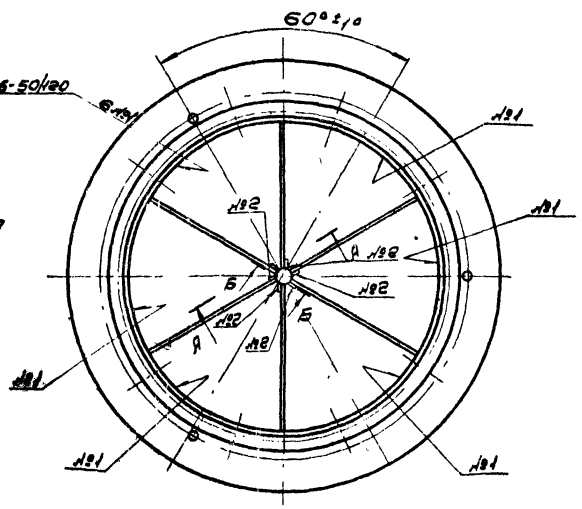

А-А повернуто
М1:1

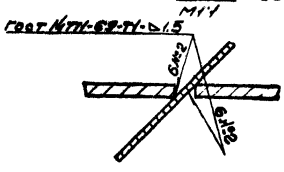

Б-Б повернуто
М1:1

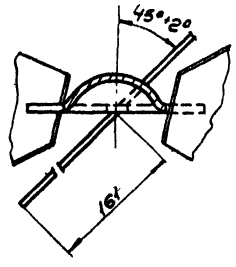

I
М1:1

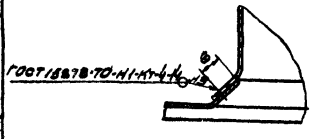

II
М1:1

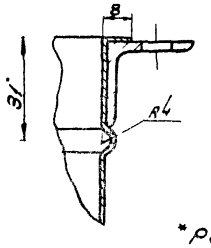

*Размеры для справок

Изм.	Лист	№ докум.	Подп.	Дата	ВЭПВ 4,5-03СБ			
Разраб.		Щеглова			Патрубок	Лит.	Масса	Масштаб
Пров.		Пронский			сборочный чертеж	Л	11,6	1:5
Т.контр.		Пронский				Лист	Листов 1	
Гл.спец.		Гоммельфарб				ММСС СССР		
Н.контр.		Пронский				Главпромвентиляция		
Утв.		Каган				ЛИ проектпромвентиляция		

Копировал: Формат: 22

Инв. № подл. | Подп. и дата | Взам. инв. № | Инв. № дубл. | Подп. и дата

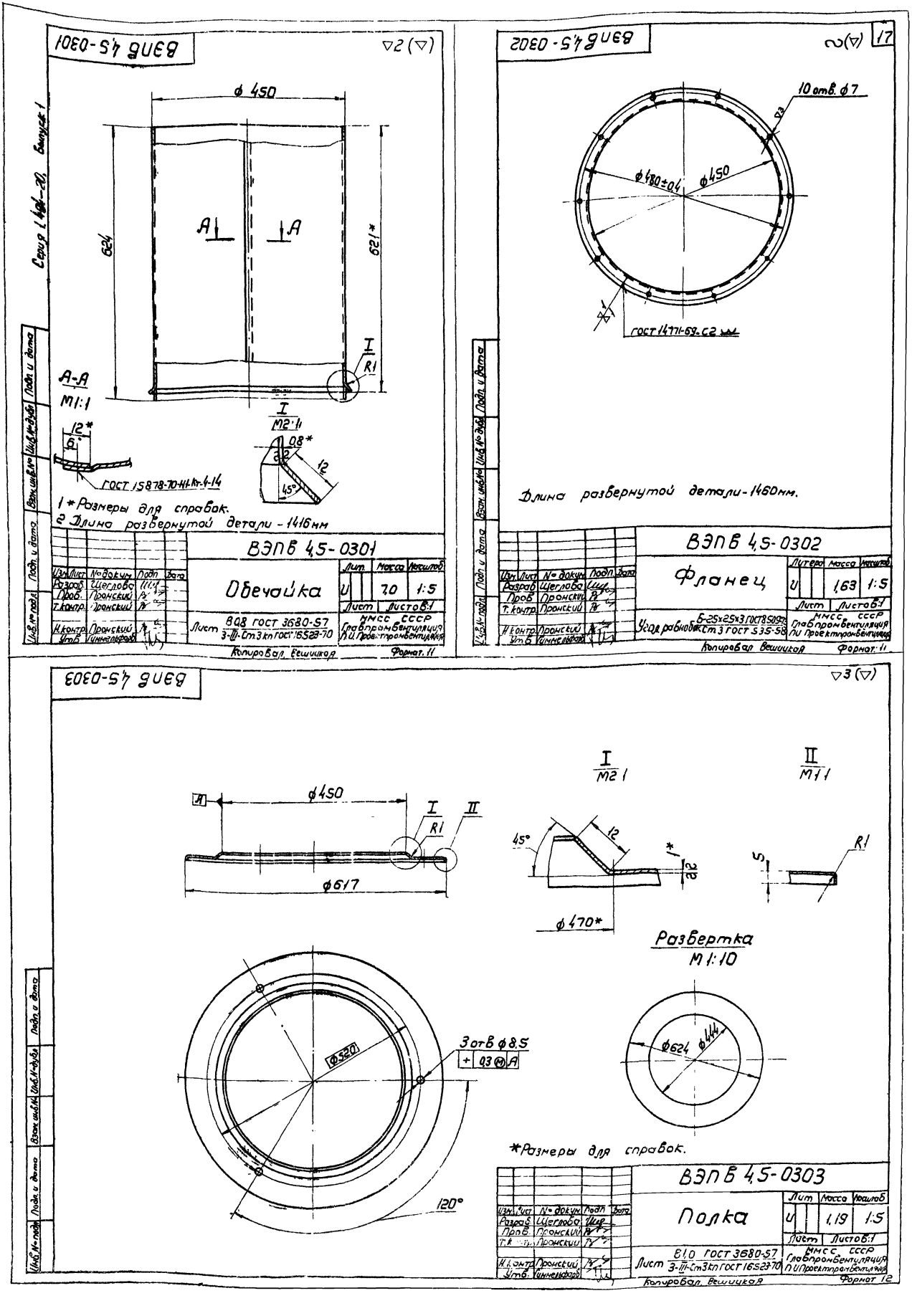
ВЭПБ 4,5-0301
▽2 (▽)
ϕ 450
624
621*
A
A
I
R1
A-A
M1:1
12*
6
ГОСТ 15878-70-Н1-Кт-4-14
I
M2:1
0,8*
2
12
45°
1 * Размеры для справок.
2 Длина развернутой детали - 1416 мм
ВЭПБ 4,5-0301
Обечайка
Лит. Масса Масштаб
U 7,0 1:5
Лист Листов 1
Лист 8,0 8 ГОСТ 3680-57
3-III-Ст3 кп ГОСТ 16523-70
ММСС СССР
Главпромвентиляция
П.И. Проектпромвентиляция
Изм. Лист № докум. Подп. Дата
Разраб. Щеглова
Пров. Пронский
Т. контр. Пронский
Н. контр. Пронский
Утв. Гиммельфарб
Копировал Вешицкая
Формат 11
Серия 1.494-20, Выпуск 1
Подп. и дата
Инв. № дубл.
Взам. инв. №
Подп. и дата
Инв. № подл.
ВЭПБ 4,5-0302
17
10 отв. ϕ 7
ϕ 480±0,4
ϕ 450
ГОСТ 14771-69-С2
Длина развернутой детали - 1460 мм.
ВЭПБ 4,5-0302
Фланец
Литера Масса Масштаб
U 1,63 1:5
Лист Листов 1
Б-25х25х3 ГОСТ 8509-72
Угол равнобок. Ст 3 ГОСТ 535-58
ММСС СССР
Главпромвентиляция
ПИ Проектпромвентиляция
Изм. Лист № докум. Подп. Дата
Разраб. Щеглова
Пров. Пронский
Т. контр. Пронский
Н. контр. Пронский
Утв. Гиммельфарб
Копировал Вешицкая
Формат 11
ВЭПБ 4,5-0303
▽3 (▽)
ϕ 450
A
I
II
R1
ϕ 617
I
M2:1
45°
12
1*
2
ϕ 470*
II
M1:1
5
R1
Развертка
M1:10
ϕ 624
ϕ 444
ϕ 520
3 отв ϕ 8,5
+ 0,3 Ⓜ A
120°
*Размеры для справок.
ВЭПБ 4,5-0303
Полка
Лит. Масса Масштаб
U 1,19 1:5
Лист Листов 1
Лист 8,1,0 ГОСТ 3680-57
3-III-Ст3 кп ГОСТ 16523-70
ММСС СССР
Главпромвентиляция
П.И. Проектпромвентиляция
Изм. Лист № докум. Подп. Дата
Разраб. Щеглова
Пров. Пронский
Т. контр. Пронский
Н. контр. Пронский
Утв. Гиммельфарб
Копировал Вешицкая
Формат 12
Подп. и дата
Инв. № дубл.
Взам. инв. №
Подп. и дата
Инв. № подл.

Серия 1.494-20, Выпуск 1

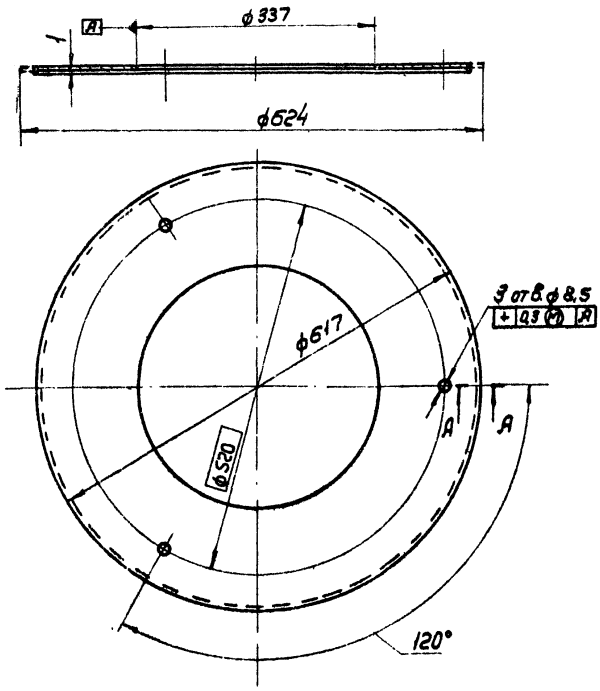

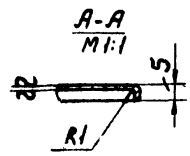

* Размер для справок

Изм.	Лист	№ докум.	Подп.	Дата
Разраб.		Щеглова		
Пров.		Пронский		
Т. контр.		Пронский		
Н. контр.		Пронский		
Утв.		Гинзбург		

ВЭПВ 4,5-0401

Диск

Лит.	Масса	Масштаб
У	1,7	1:5

Лист | Листов 1:1

Лист 81.0 ГОСТ 3680-57
3-III-Ст.3 кп ГОСТ 16523-70

ММСС СССР
Главпромвентиляция
ЛИ Проектпромвентиляция

Копировал: Вешнякова Формат 12

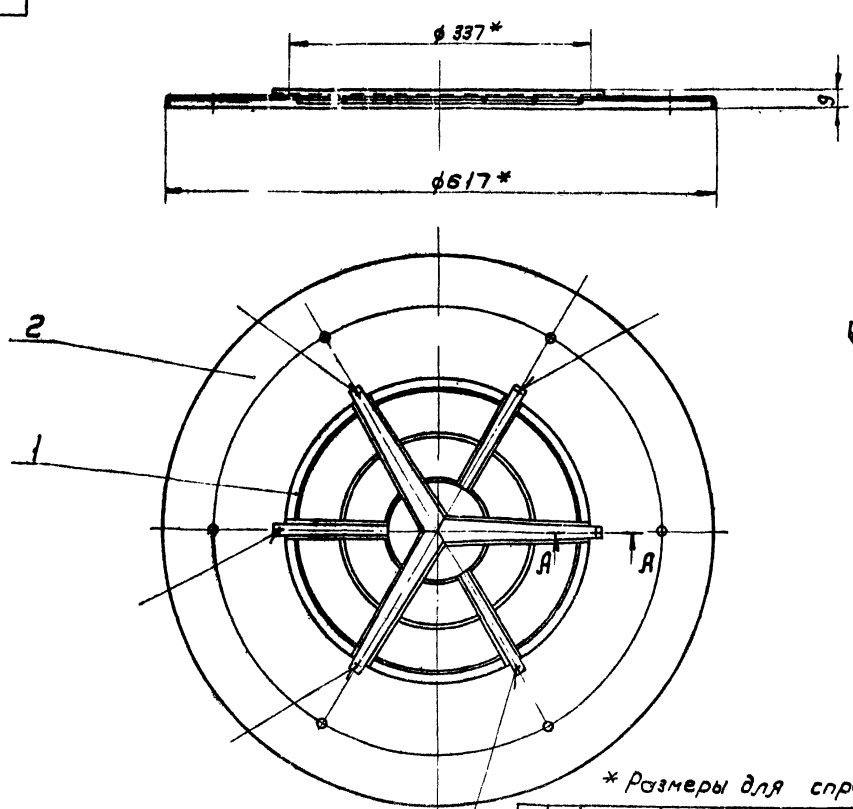

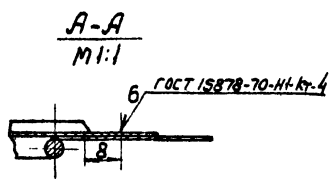

* Размеры для справок

Изм.	Лист	№ докум.	Подп.	Дата
Разраб.		Щеглова		
Пров.		Пронский		
Т. контр.		Пронский		
Гл. спец.		Гинзбург		
Н. контр.		Пронский		
Утв.		Каган		

ВЭПВ 4,5-04 СБ

Полка
Сборочный чертеж

Лит.	Масса	Масштаб
У	23	1:4

Лист | Листов 1:1

ММСС СССР
Главпромвентиляция
ЛИ Проектпромвентиляция

Копировал: Вешнякова Формат 12

ВЭПв-6 СБ

Серия 1494-20, выпуск 1

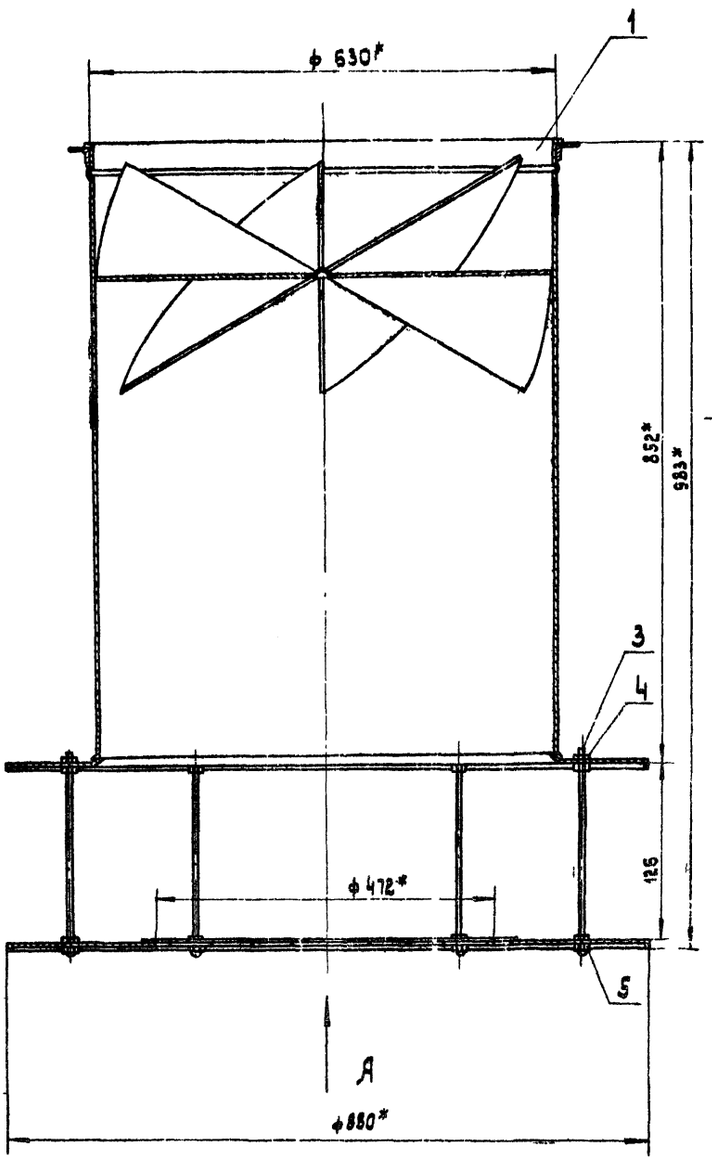

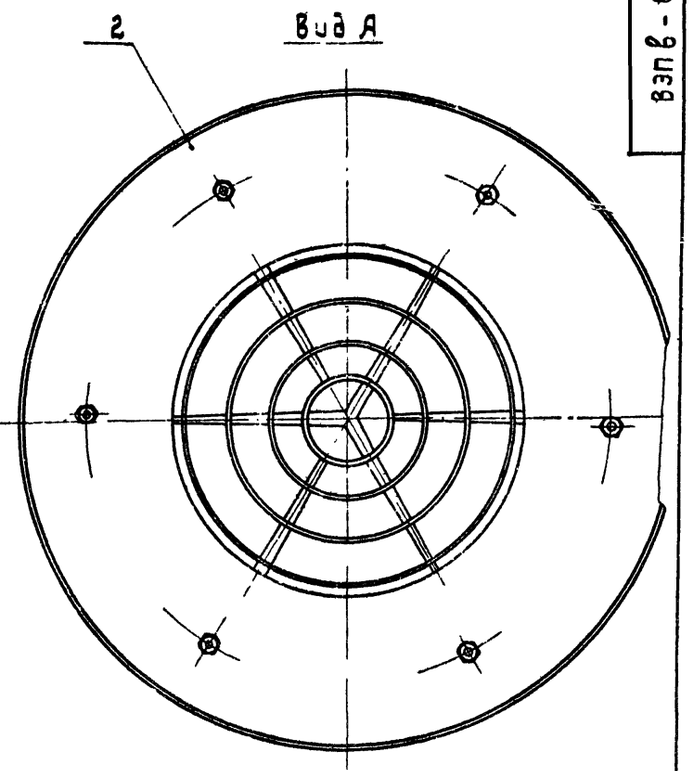

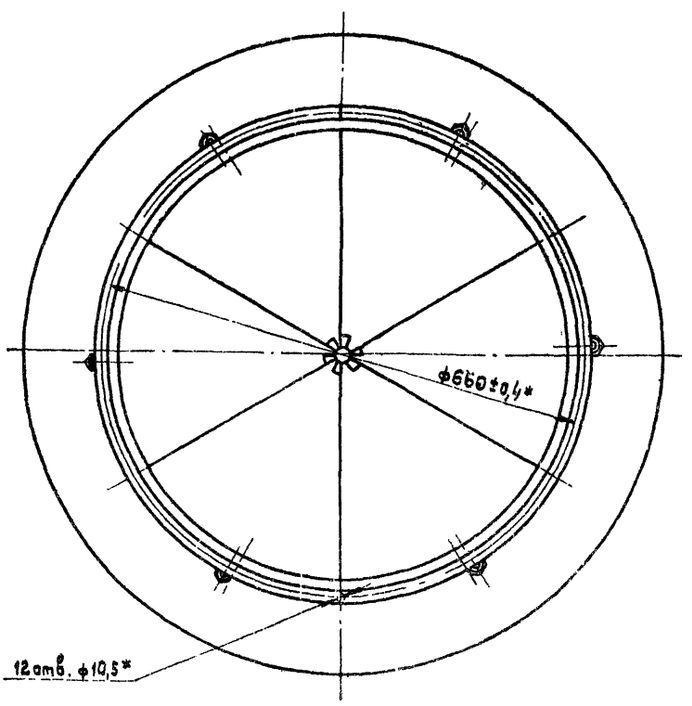

*Размеры для справок

					ВЭПв 6 СБ			
Изм	Лист	№ докум.	Подп.	Дата	Воздухораспределитель эжекционный потолочный тип ВЭПв Сборочный чертеж	Лит	Масса	Масштаб
Разраб		Дорбунова				И	24,4	1:5
Пров		Пронский				Лист	Листов:	
Т. контр		Казан				МИСС СССР Главпромвентиляция Проектпромвентиляция		
Нач отд		Бейзерман						
Н. контр		Гиммельфарб		1979				
Утв		Гобза						

Копировал: Вр[illegible]

Формат 2[illegible]

Инв. № подл. | Подп. и дата | Взам. инв. № | Инв. № дубл. | Подп. и дата

Серия 1.494-20, выпуск 1.

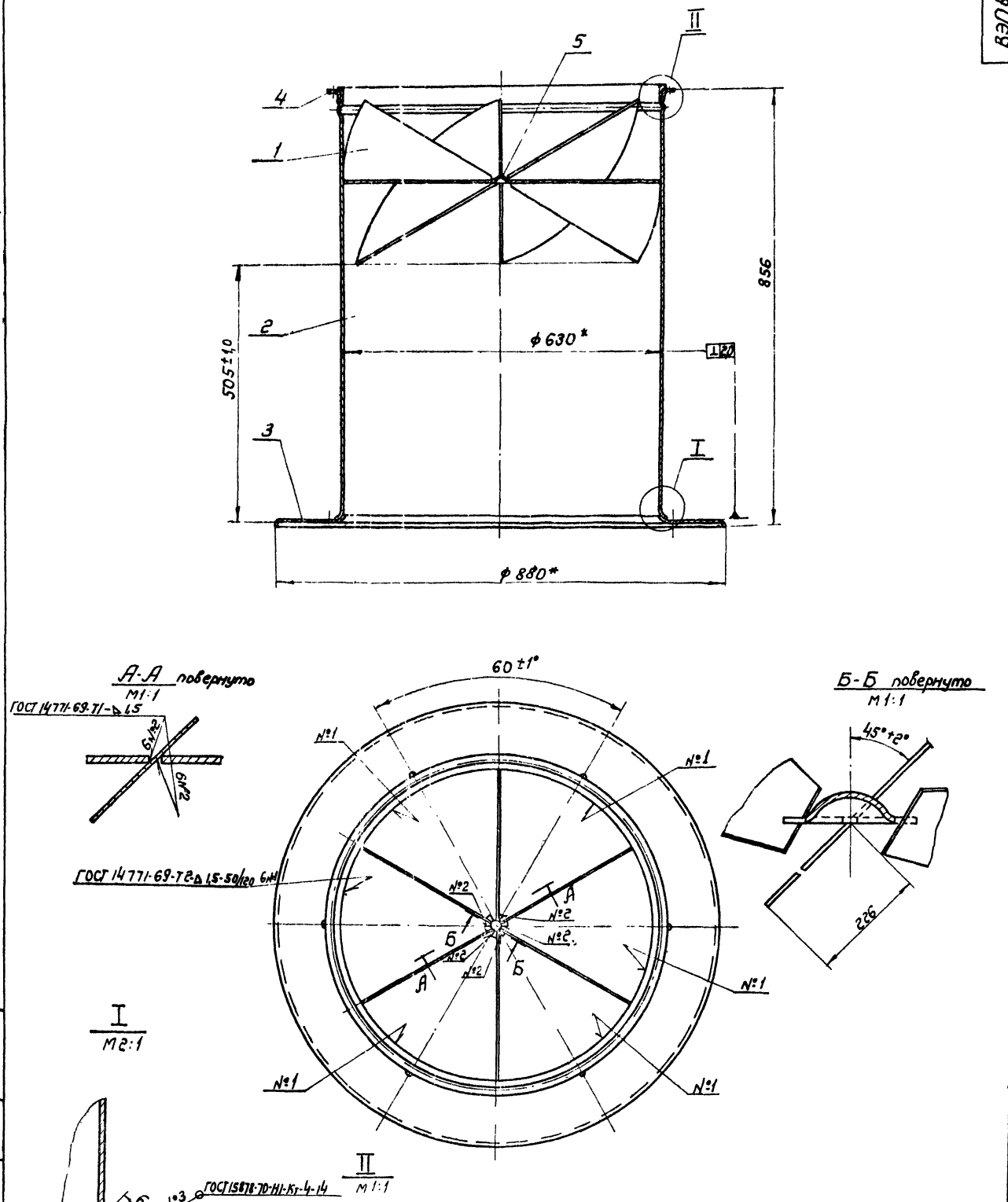

* Размеры для справок

Изм	Лист	№ докум.	Подп.	Дата	ВЭПв 6-03 СБ			
Разраб		Гарбунова			Патрубок Сборочный чертеж	Лит	Масса	Масшт
Пров		Пронский				И	19,5	1:5
Т. контр		Казан				Лист	Листов 1	
Нач. отд		Бейзерман				ММСС СССР Главпромвентиляция ПСП Электроэнергетика		
Н. контр		Гиммельфарб		1974				
Утв		Гобза						

Копировал

Формат 22

Инв. № подл. | Подп. и дата | Взам. инв. № | Инв. № дубл. | Подп. и дата

Серия 1494-20, выпуск 1

ВЭПв 6-0301

▽2(▽)

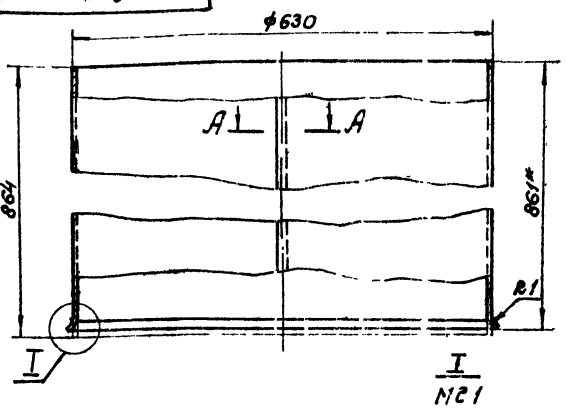

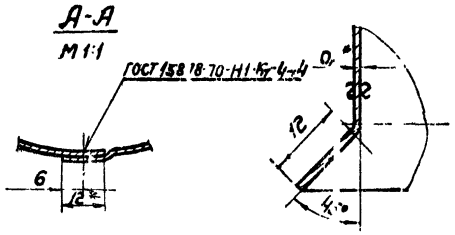

1* Размеры для справок.

2 Длина развернутой детали 1983 мм

Изм.	Лист	№ докум.	Подп.	Дата
Разраб.		Щеглова		
Пров.		Пронский		
Т. контр.		Пронский		
Н. контр.		Пронский		
Утв.		Гиммельфарб		

ВЭПв 6-0301

Обечайка

Лит	Масса	Масштаб
И	10,6	1:5

Лист | Листов: 1

Лист В 0,8 ГОСТ 3680-57 / 3 III-Ст 3 кп ГОСТ 16523-70

ММСС СССР Главпромвентиляция ПИ Проектпромвентиляция

Копировал: Бер- Формат 11

ВЭПв 6-0303

21

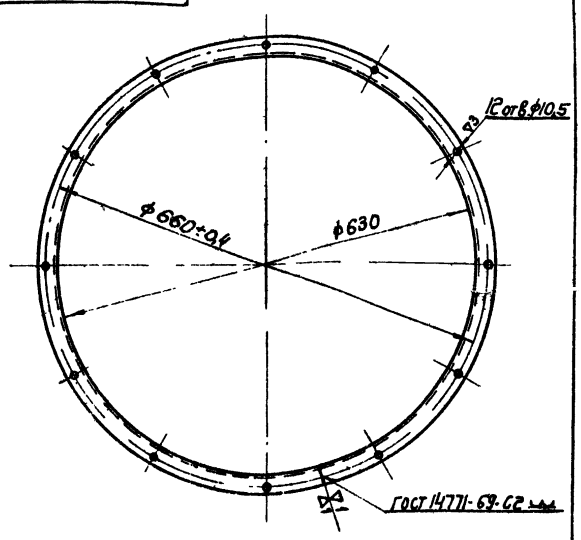

Длина развернутой детали 2026 мм

Изм.	Лист	№ докум.	Подп.	Дата
Разраб.		Щеглова		
Пров.		Пронский		
Т. контр.		Пронский		
Н. контр.		Пронский		
Утв.		Гиммельфарб		

ВЭПв 6-0303

Фланец

Лит	Масса	Масштаб
И	2,94	1:5

Лист | Листов: 1

Угол равнобок. Б-25х25х3 ГОСТ 8509-72 / Ст 3 ГОСТ 535-58

ММСС СССР Главпромвентиляция ПИ Проектпромвентиляция

Копировал: Бер- Формат: 11

ВЭПв 6-0401

▽3(▽)

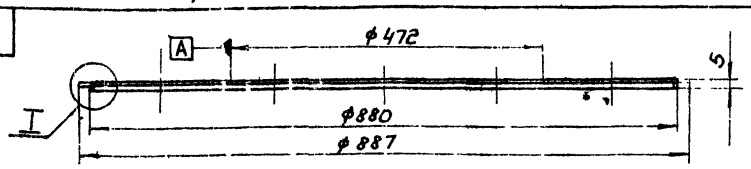

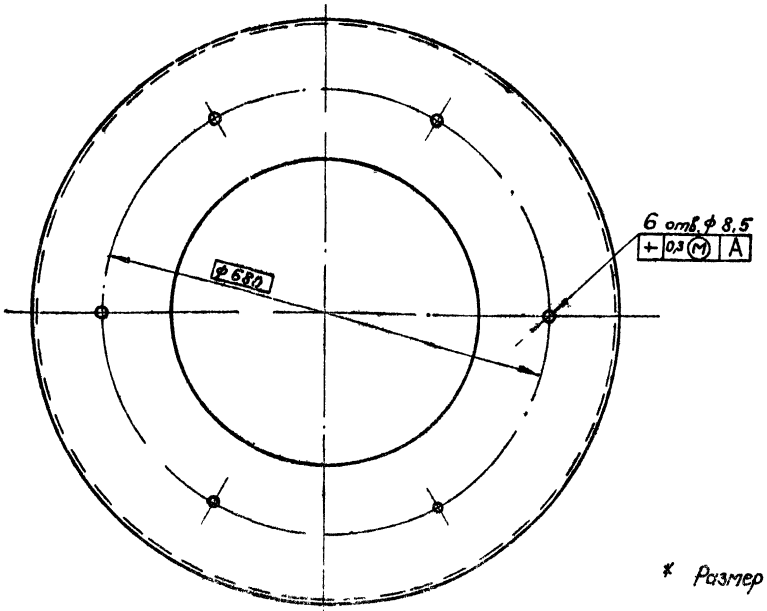

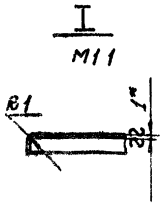

* Размер для справок

Изм.	Лист	№ докум.	Подп.	Дата
Разраб.		Щеглова		
Пров.		Пронский		
Т. контр.		Пронский		
Н. контр.		Пронский		
Утв.		Гиммельфарб		

ВЭПв 6-0401

Диск

Лит	Масса	Масштаб
И	3,4	1:5

Лист | Листов: 1

Лист В 1,0 ГОСТ 3680-57 / 3-III-Ст 3 кп ГОСТ 16523-70

ММСС СССР Главпромвентиляция ПИ Проектпромвентиляция

Копировал: Бер- Формат 12

ВЭПв 6-02 Сб

Серия 1.494-20, выпуск 1

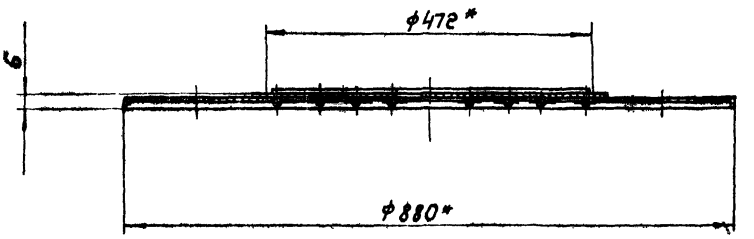

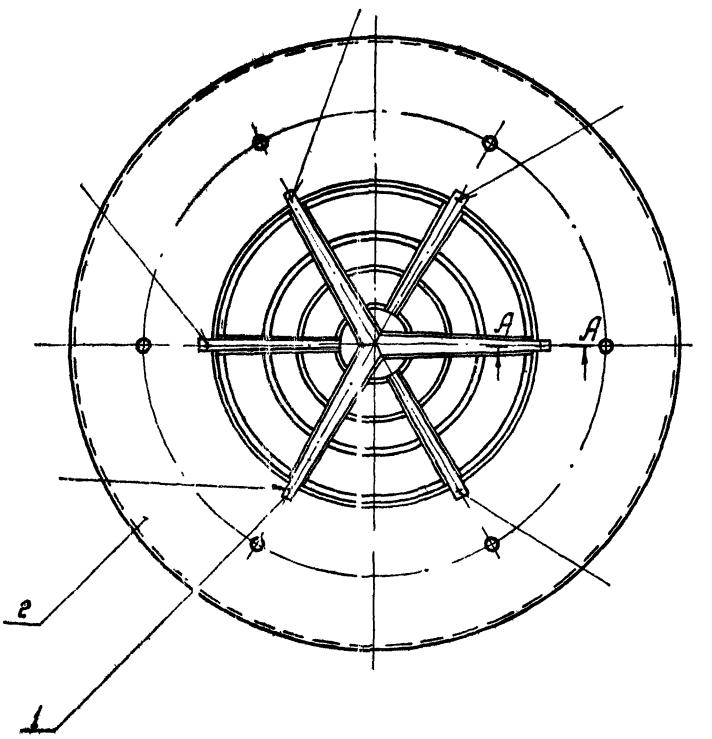

А-А
М1:1

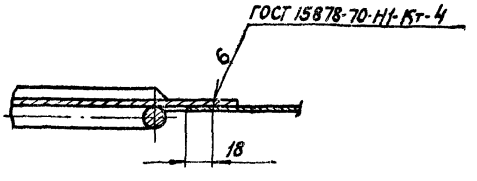

* Размеры для справок.

					ВЭПв 6-04Сб			
Изм.	Лист	№ докум.	Подп.	Дата	Полка Сборочный чертеж	Лит	Масса	Масштаб
Разраб.		Горбунова				И	4,35	1:5
Пров.		Пронский				Лист	Листов: 1	
Т. контр.		Пронский				МMСС СССР Главпромвентиляция П.И Проектпромвентиляция		
Гл. спец.		Гиммельфарб						
Н. контр.		Пронский						
Утв.		Каган						

Копировал: [illegible] Формат: 22

Инв. № подл. | Подп. и дата | Взам. инв. № | Инв. № дубл. | Подпись и дата

Серия 1.494-20, выпуск 1

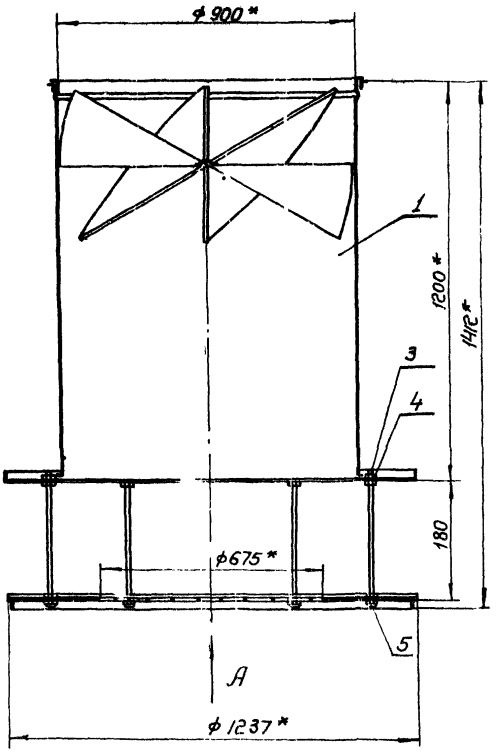

Вид А.

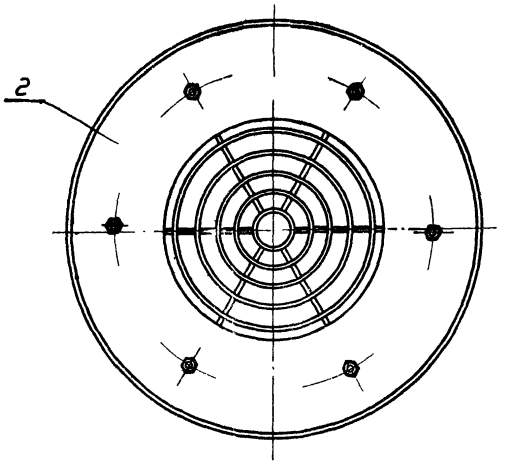

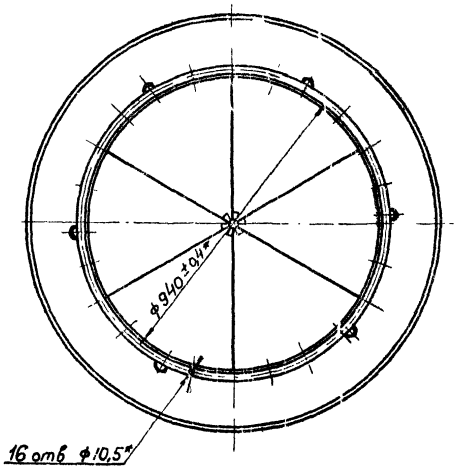

* Размеры для справок

					ВЭПв 9 СБ			
Изм	Лист	№ докум.	Подп.	Дата	Воздухораспределитель эжекционный потолочный тип ВЭПв - Сборочный чертеж	Лит.	Масса	Масштаб
Разраб		Горбунова				И	74,8	1:10
Пров.		Пронский						
Т контр		Баган		1974		Лист	Листов 1	
Нач отд		Бейзерман				ММСС СССР Главпромвентиляция П.И. Проектпромвентиляция		
Н контр		Гиммельфарб						
Утв		Гобза						

Инв. № подл. | Подп и дата | Взам. инв. № | Инв. № дубл. | Подпись и дата

Копировал Бел-

Формат 22

ВЭПБ 9-03СБ

Серия 1.494-20, выпуск

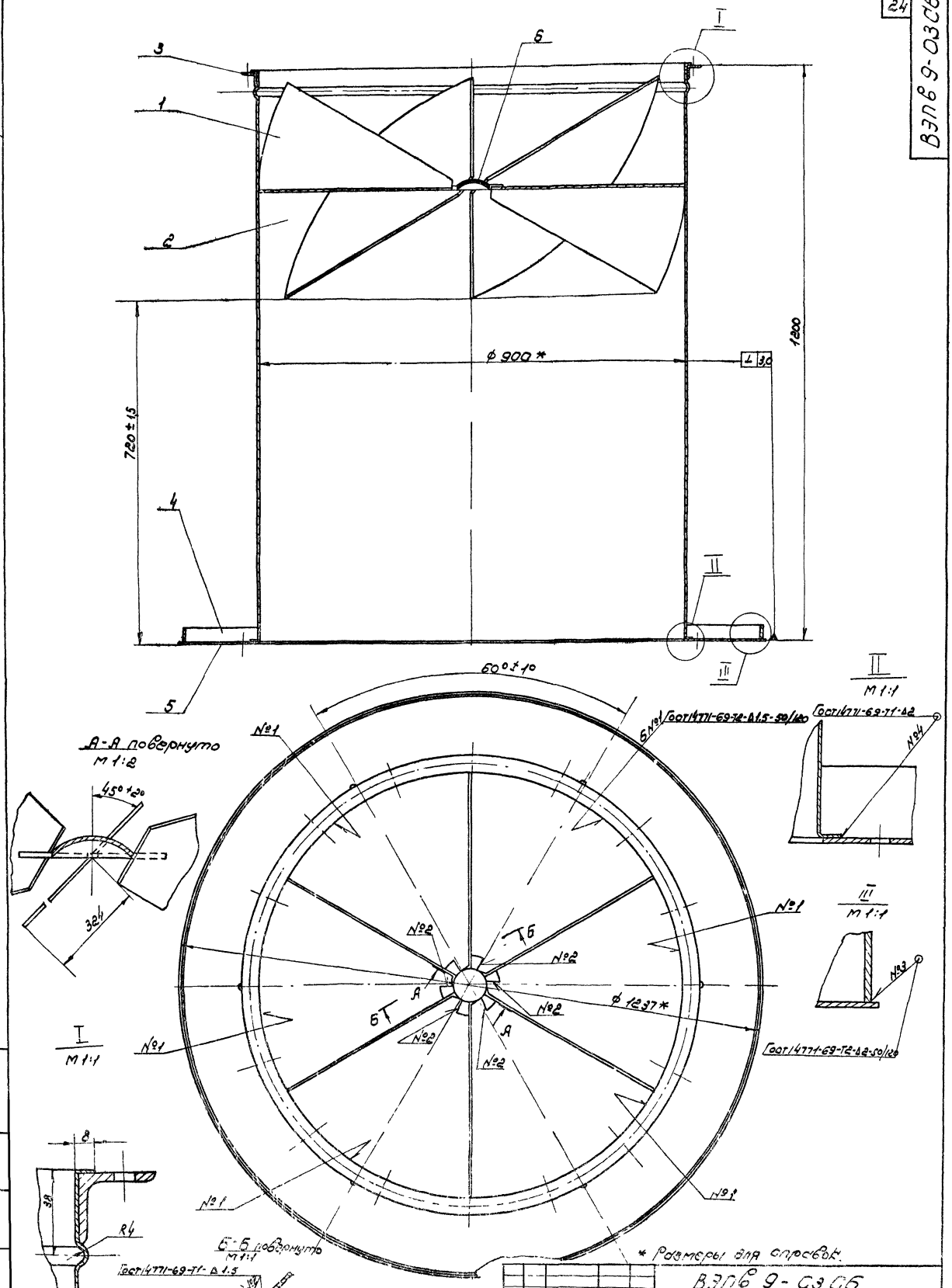

* Размеры для справок.

Инв. № подл.	Подп. и дата	Взам. инв. №	Инв. № дубл.	Подп. и дата			

ВЭПБ 9-03СБ

Патрубок

Сборочный чертеж

Лит.	Масса	Масш.
М	55,28	1:5

Лист | Листов 1

Гипроводхоз

Копировал

Серия 1.494-20, выпуск 1.

ВЭПб 9-0301

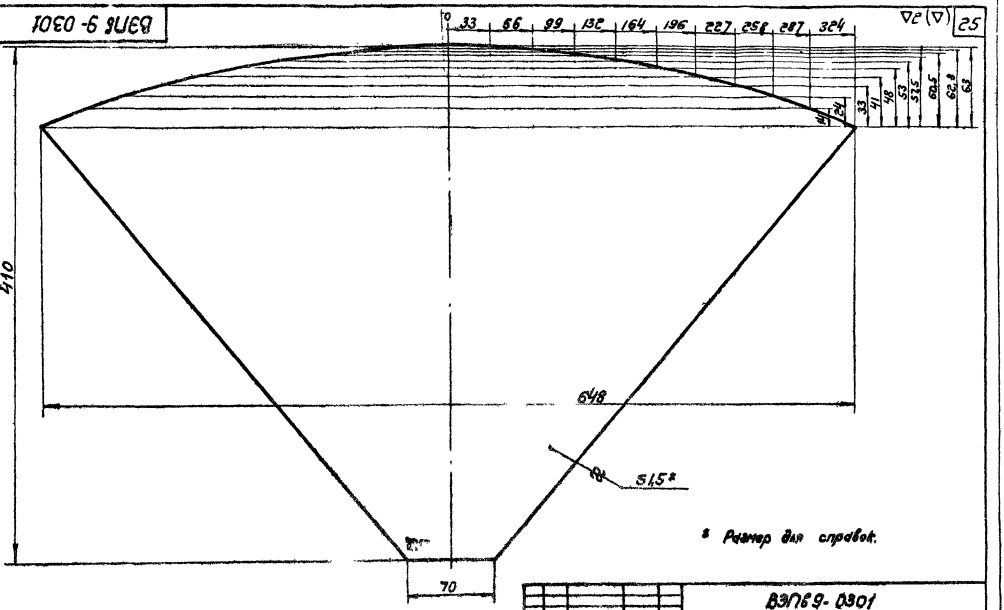

* Размер для справок.

					ВЭПб 9-0301			
Изм.	Лист	№ докум.	Подп.	Дата	Лопатка	Лит.	Масса	Масштаб
Разраб.	Горбунов					И	1,5	1:2
Пров.	Пронский					Лист	Листов: 1	
Т. контр.	Пронский				Лист В1,5 ГОСТ 3680-57 / 3-III-Ст.3 к.А ГОСТ 16523-70	ММСС СССР Главпромвентиляция Л.И.Проектпромвентиляция		
Н. контр.	Пронский							
Утв.	Гинзбургов							

Копировал: Бер- Формат: 12

Инв. № подл. | Подп. и дата | Взам. инв. № | Инв. № дубл. | Подп. и дата

ВЭПб 9-0401

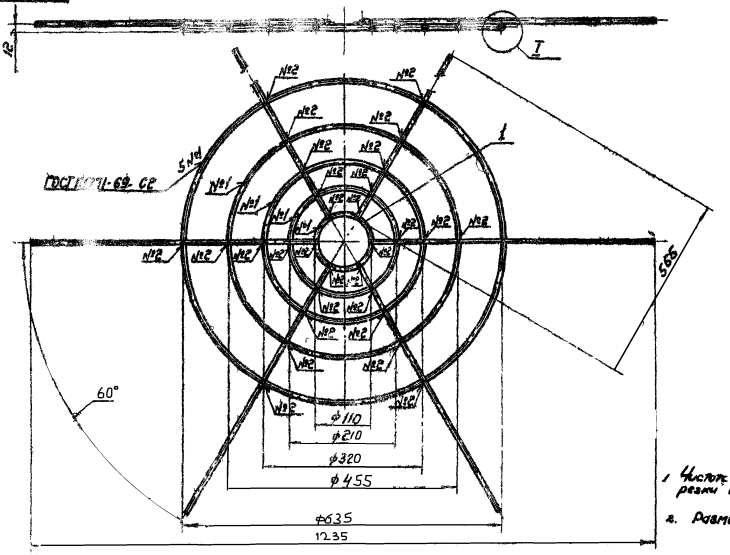

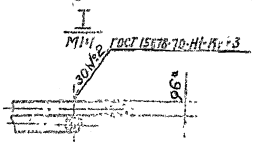

1. Чистота поверхности в месте резки прутка ∇1.
2. Размеры для справок.

					ВЭПб 9-0401 СБ			
Изм.	Лист	№ докум.	Подп.	Дата	Решетка Сборочный чертеж	Лит.	Масса	Масштаб
Разраб.	Шевченко					И	2,0	1:5
Пров.	Пронский					Лист	Листов: 1	
Т. контр.	Пронский					ММСС СССР Главпромвентиляция Л.И.Проектпромвентиляция		
Н. контр.	Пронский							
Утв.	Казан							

Копировал: Бер- Формат: 12

Инв. № подл. | Подп. и дата | Взам. инв. № | Инв. № дубл. | Подп. и дата

Серия 1.494-20, выпуск 1.

ВЭП в 9-0302

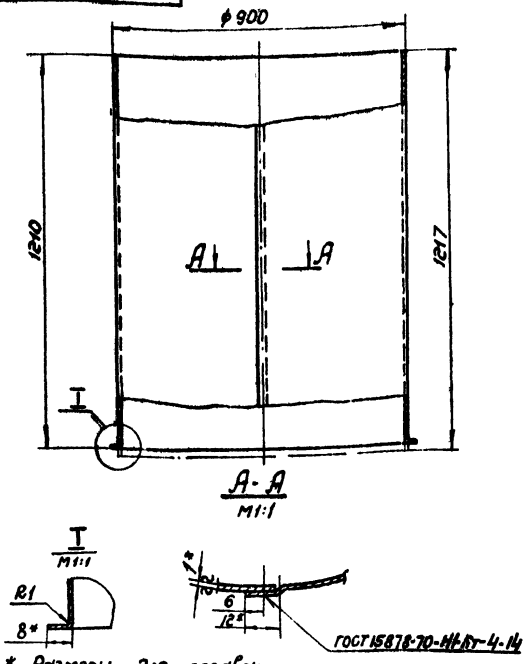

1* Размеры для справок.

2. Длина развернутой детали - 2836 мм

Изм.	Лист	№ докум.	Подп.	ВЭП в 9-0302	Лит.	Масса	Масштаб
Разраб.		Щеглова		Обечайка	И	27,3	1:10
Пров.		Пронский			Лист	Листов: 1	
Т.контр.		Пронский			ММСС СССР Главпромвентиляция ПИ Проектпромвентиляция		
Н.контр.		Пронский		Лист В1,0 ГОСТ 3680-57 3-III-Ст.3 кп ГОСТ 16523-70			
Утв.		Гиммельфарб					

Копировал: Сер- Формат: 11

ВЭП в 9-0303

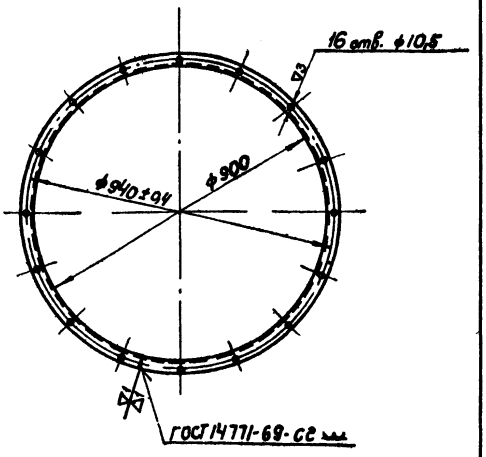

Длина развернутой детали - 2887 мм.

Изм.	Лист	№ докум.	Подп.	ВЭП в 9-0303	Лит.	Масса	Масштаб
Разраб.		Щеглова		Фланец	И	5,48	1:10
Пров.		Пронский			Лист	Листов: 1	
Т.контр.		Пронский			ММСС СССР Главпромвентиляция ПИ Проектпромвентиляция		
Н.контр.		Пронский		Угол. равнобок. Б-32х32х4 ГОСТ 8509-72 Ст.3 ГОСТ 535-58			
Утв.		Гиммельфарб					

Копировал: Сер- Формат: 11

ВЭП в 9-0304

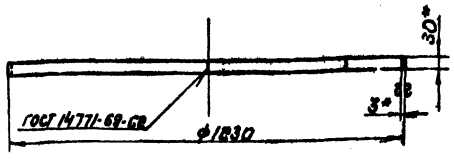

1* Размеры для справок.

2. Длина развернутой детали - 3864 мм.

Изм.	Лист	№ докум.	Подп.	ВЭП в 9-0304	Лит.	Масса	Масштаб
Разраб.		Щеглова		Обод	И	2,7	1:10
Пров.		Пронский			Лист	Листов: 1	
Т.контр.		Пронский			ММСС СССР Главпромвентиляция ПИ Проектпромвентиляция		
Н.контр.		Пронский		Лента 3х30 ГОСТ 6009-57 Ст 3 ГОСТ 535-58			
Утв.		Гиммельфарб					

Копировал: Сер- Формат: 11

ВЭП в 9-0305

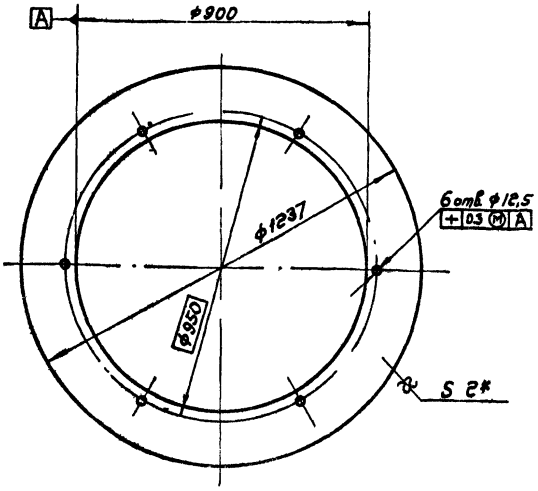

* Размер для справок.

Изм.	Лист	№ докум.	Подп.	ВЭП в 9-0305	Лит.	Масса	Масштаб
Разраб.		Щеглова		Полка	И	10,5	1:10
Пров.		Пронский			Лист	Листов: 1	
Т.контр.		Пронский			ММСС СССР Главпромвентиляция ПИ Проектпромвентиляция		
Н.контр.		Пронский		Лист В2,0 ГОСТ 3680-57 3-III-Ст 3 кп ГОСТ 16523-70			
Утв.		Гиммельфарб					

Копировал: Сер- Формат: 11

ВЭПБ 9-04 СБ

Серия 1.[illegible], выпуск 1.

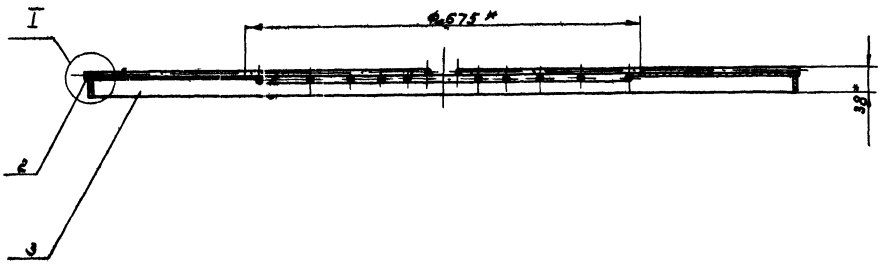

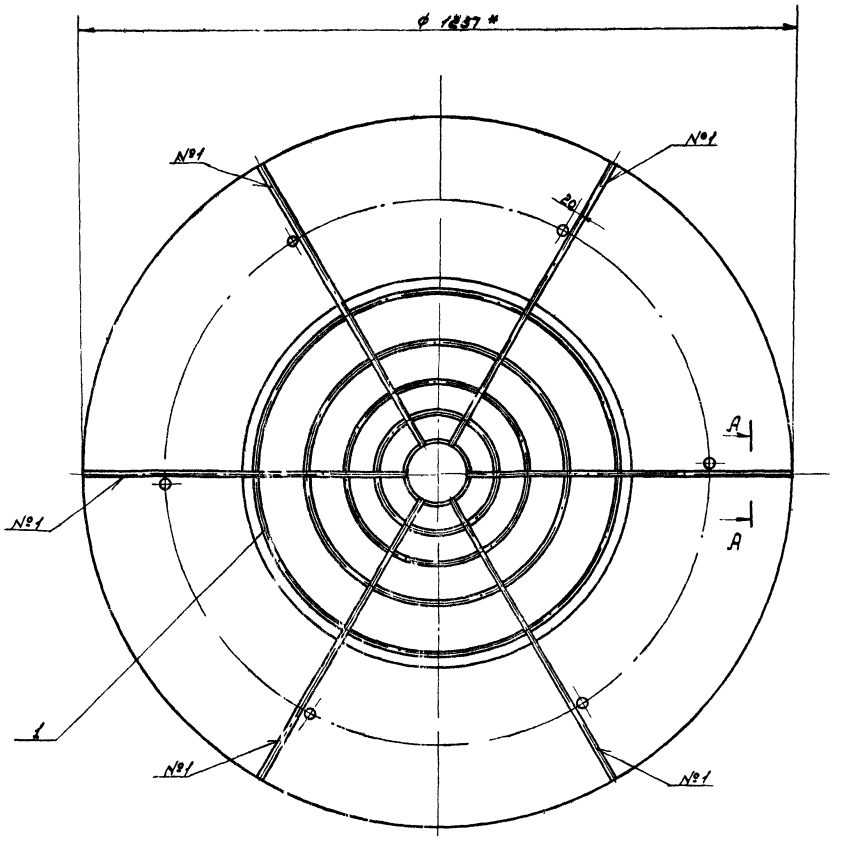

А-А
М 1:1

I
М 1:1

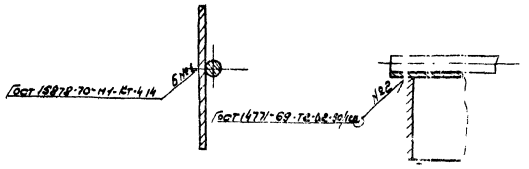

* Размеры для справок

					ВЭПБ 9-04 СБ			
Изм.	Лист	№ докум.	Подп.	Дата	Полка	Лит	Масса	Масш.
Разраб.		Щеглова					18.0	1:5
Пров.		Пронский			Сборочный чертеж	Лист	Листов 1	
Т.контр.		Пронский						
Н.контр.		Пронский						
Утв.		Гиммельфарб						

Копировал: [illegible] Формат: [illegible]

Инв. № подл. | Подп. и дата | Взам. инв. № | Инв. № дубл. | Подп. и дата

ВЭПВ 12.5 СБ

Серия 1.494-20, выпуск 1

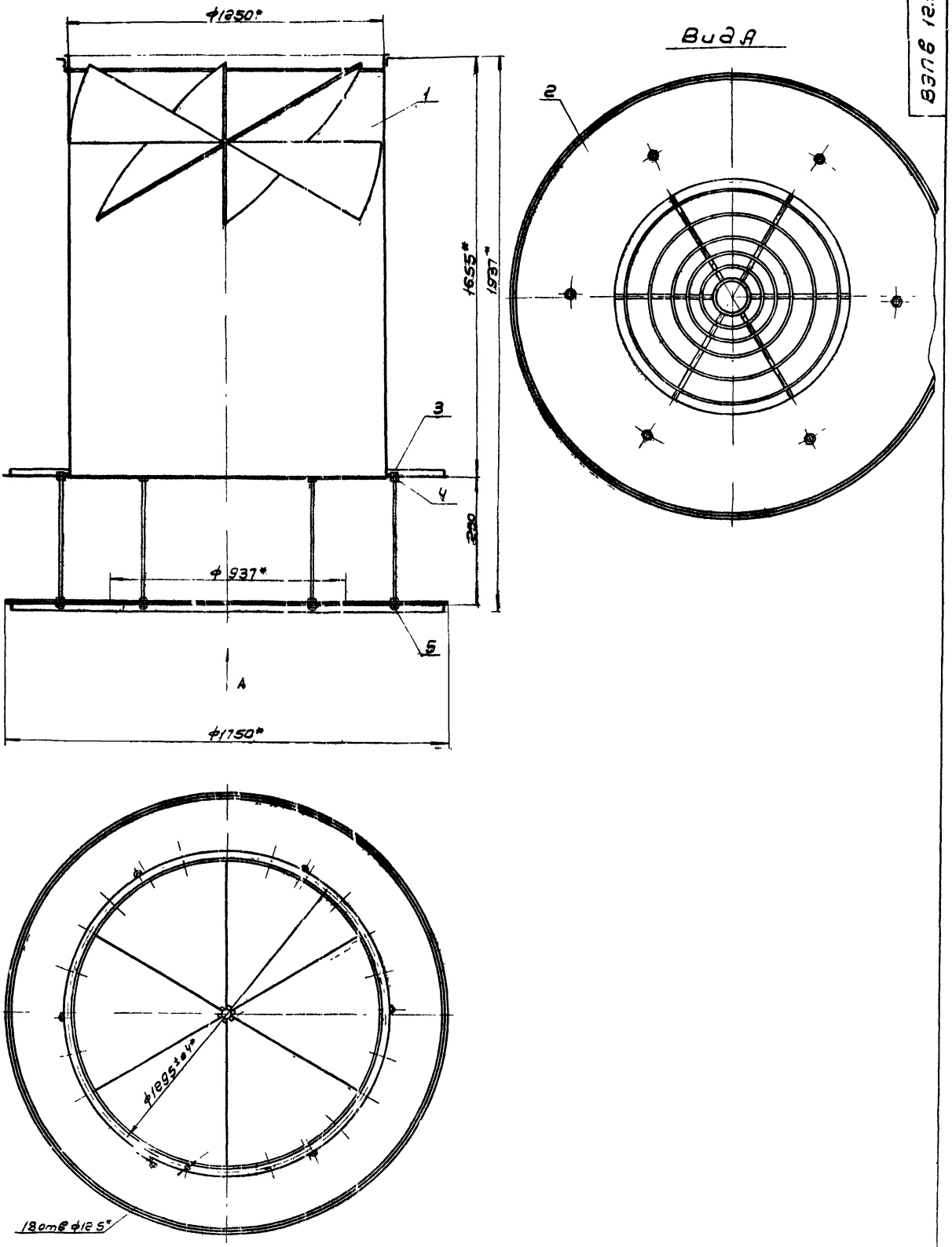

* Размеры для справок

Изм.	Лист	№ докум.	Подп.	Дата	ВЭПВ 125 СБ
Разраб.		Щеглова			Воздухораспределитель эжекционный потолочный тип ВЭПВ Сборочный чертеж
Пров.		Пронский			
Гл. спец.		Гоммельфарб			
Н. контр.		Пронский			
Утв.		Каган			

Лит.	Масса	Масштаб
	1357	1:10

Лист | Листов: 1

ММСС СССР
Главпромвентиляция
ПИ Проектпромвентиляция

Инв. № подл. | Подп. и дата | Взам. инв. № | Инв. № дубл. | Подп. и дата

Серия 1.494-20, выпуск 1

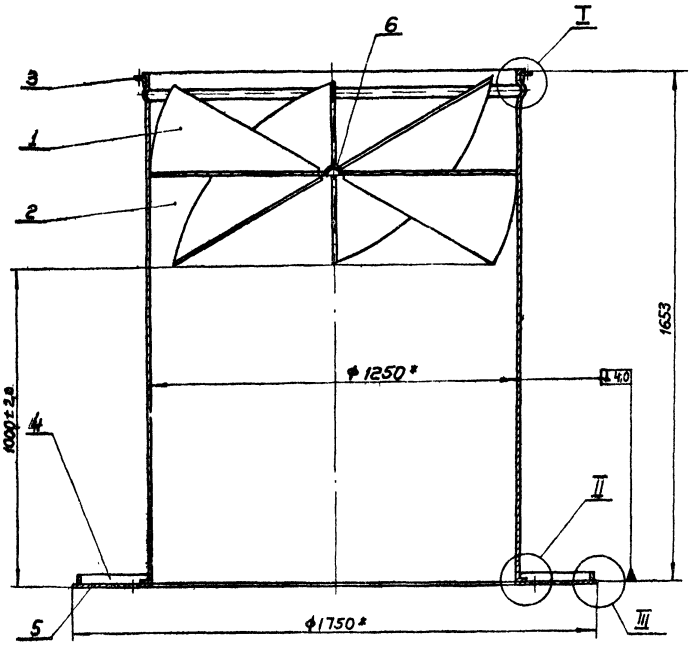

А-А повернуто
М1:1

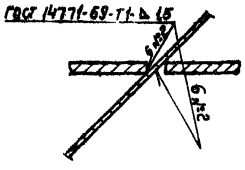

Б-Б повернуто
М1:2

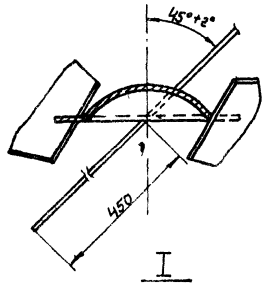

I
М1:1

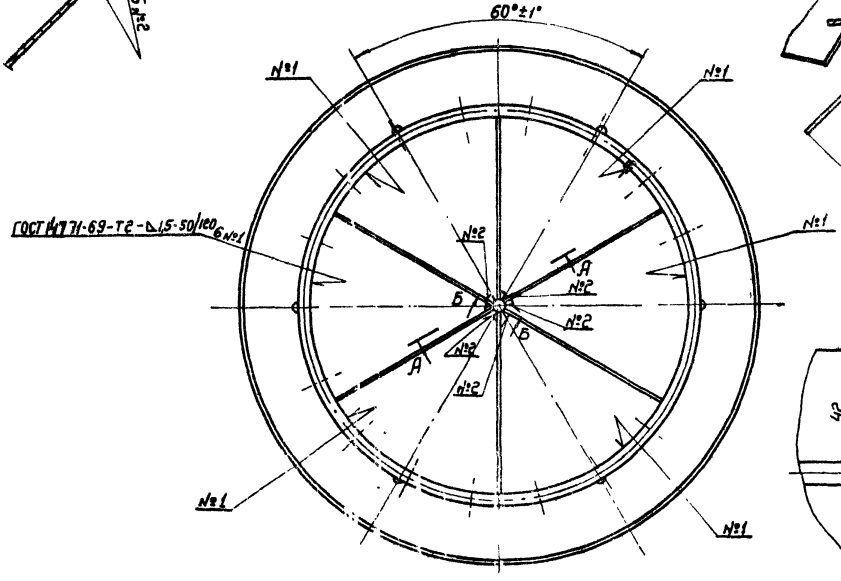

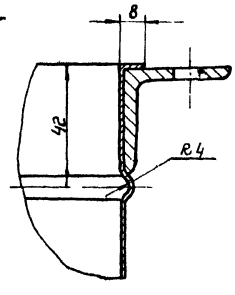

II
М1:1

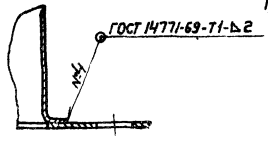

III
М1:1

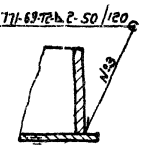

* Размеры для справок

					ВЭПб 12,5-03 СБ		
Изм.	Лист	№ докум.	Подп.	Дата			
Разраб.		Щеглова			Патрубок Сборочный чертеж	Лит.	Масса	Масштаб
Пров.		Пронский				О	100,23	1:10
Т. контр.		Гончаренко				Лист	Листов: 1	
Н. контр.		Пронский				МИНИСТЕРСТВО СССР Главпромвентиляция ПИ Проектпромвентиляция		
Утв.		Клевцов						

Копировал

Формат А2

Инв. № подл. | Подп. и дата | Взам. инв. № | Инв. № дубл. | Подп. и дата

Серия 1 494-20, выпуск 1

ВЭПБ 12,5-0302

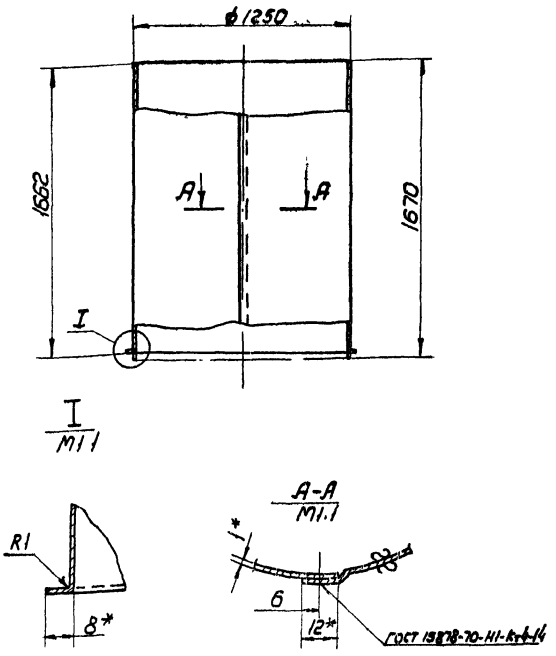

1.* Размер для справок
2. Длина развернутой детали - 3930 мм.

Изм.	Лист	№ докум.	Подп.	Дата	ВЭПБ 12,5-0302		
Разраб.	Горбунова				Обечайка	Лит.	Масса	Масштаб
Пров.	Пронский					И	51.0	1:20
Т.контр.	Пронский					Лист	Листов 1
Н.контр.	Пронский				Лист В1,0 ГОСТ 3680-57 / 3-Ш-Ст3 КП ГОСТ 16523-70	ММСС СССР Главпромвентиляция ПИ Проектпромвентиляция	
Утв.	Гиммельфарб						

Копировал Вешицкая Формат 11

ВЭПБ 12,5-0303

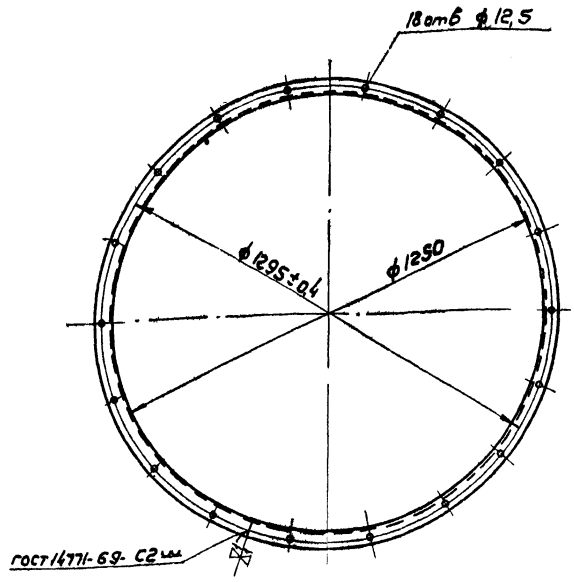

Длина развернутой детали - 3991 мм.

Изм.	Лист	№ докум.	Подп.	Дата	ВЭПБ 12,5-0303		
Разраб.	Горбунова				Фланец	Лит.	Масса	Масштаб
Пров.	Пронский					И	8,58	1:10
Т.контр.	Пронский					Лист	Листов 1
Н.контр.	Пронский				Б-36х36х4 ГОСТ 8509-72 / Усол. равнобок. Ст.3 ГОСТ 535-58	ММСС СССР Главпромвентиляция ПИ Проектпромвентиляция	
Утв.	Гиммельфарб						

Копировал: Вешицкая Формат: 11

ВЭПБ 12,5-0304

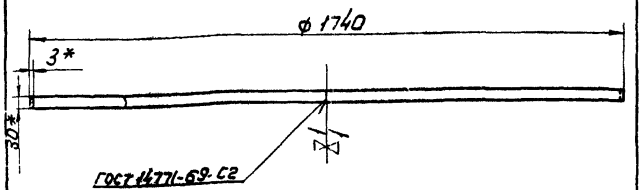

1* Размеры для справок.
2 Длина развернутой детали - 5463 мм

Изм.	Лист	№ докум.	Подп.	Дата	ВЭПБ 12,5-0304		
Разраб.	Горбунова				Обод	Лит.	Масса	Масштаб
Пров.	Пронский					И	3,85	1:10
Т.контр.	Пронский					Лист	Листов 1
Н.контр.	Лебедев				Лента 3х30 ГОСТ 6009-57 / Ст.3 ГОСТ 535-58	ММСС СССР Главпромвентиляция ПИ Проектпромвентиляция	
Утв.	Гиммельфарб						

ВЭПБ 12,5-0305

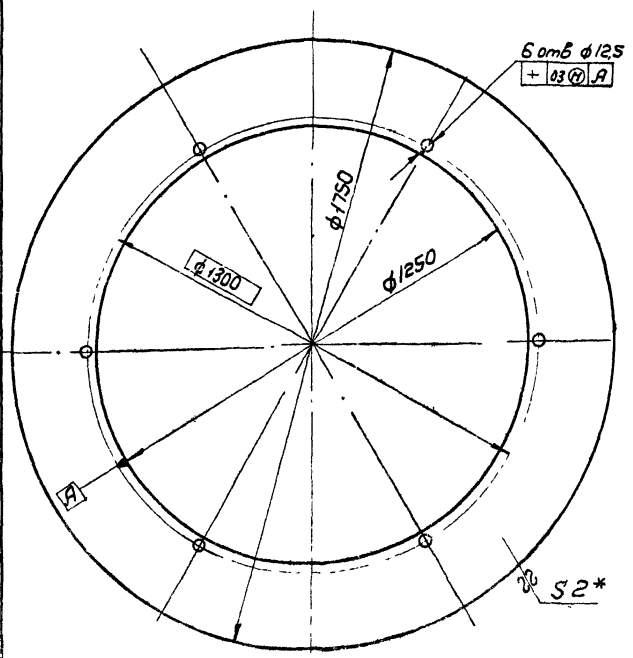

* Размер для справок.

Изм.	Лист	№ докум.	Подп.	Дата	ВЭПБ 12,5-0305		
Разраб.	Горбунова				Полка	Лит.	Масса	Масштаб
Пров.	Пронский					И	18,5	1:10
Т.контр.	Пронский					Лист	Листов 1
Н.контр.	Пронский				В2,0 ГОСТ 3680-57 / Лист 3-Ш-Ст3 КП ГОСТ 16523-72	ММСС СССР Главпромвентиляция ПИ Проектпромвентиляция	
Утв.	Гиммельфарб						

ВЗПВ 12,5-0001

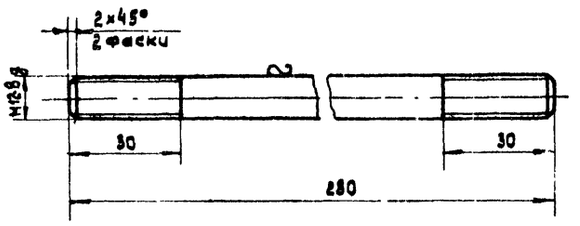

Изм.	Лист	№ докум.	Подп.	Дата
Разраб.		Гордунова		
Пров.		Пронский		
Т. контр.		Пронский		
Н. контр		Пронский		
Утв.		Гиммельфарб		

ВЭПВ 12,5-0001

Шпилька

Лит.	Масса	Масштаб
Ц	0,24	1:1
Лист	Листов: 1	

Круг В12 ГОСТ 2590-71 / Ст 3 ГОСТ 535-58

ММСС СССР Главпромвентиляция ПИ Проектпромвентиляция

Копировал: Власик Формат: А4

ВЗПВ 12,5-0402

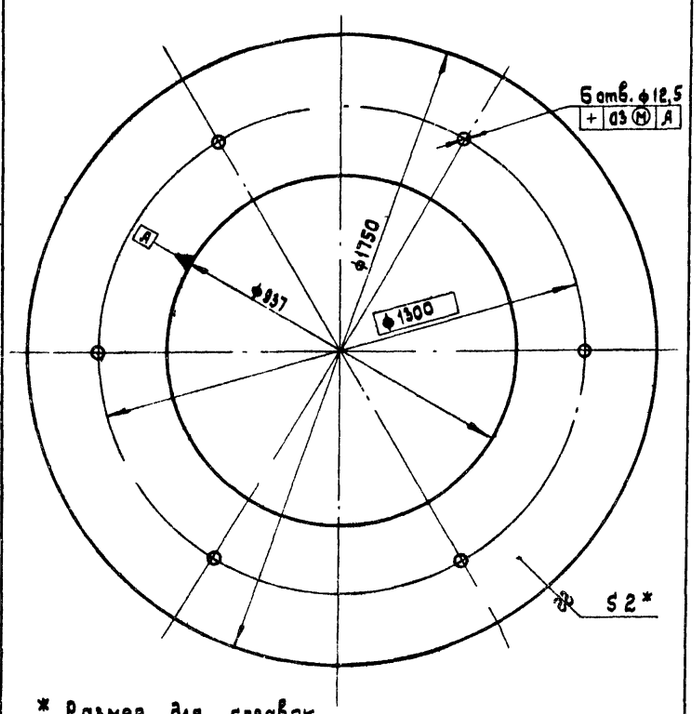

* Размер для справок

Изм.	Лист	№ докум.	Подп.	Дата
Разраб.		Гордунова		
Пров.		Пронский		
Т. контр		Пронский		
Н. контр		Пронский		
Утв.		Гиммельфарб		

ВЭПВ 12,5-0402

Диск

Лит.	Масса	Масштаб
Ц	26,8	1:10
Лист	Листов: 1	

Лист В2 ГОСТ 3680-57 / 3-III-Ст3кп ГОСТ 16523-70

ММСС СССР Главпромвентиляция ПИ Проектпромвентиляция

Копировал: Власик Формат: А4

ВЗПВ 12,5-04СБ

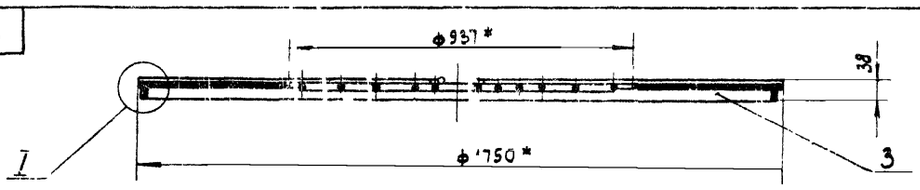

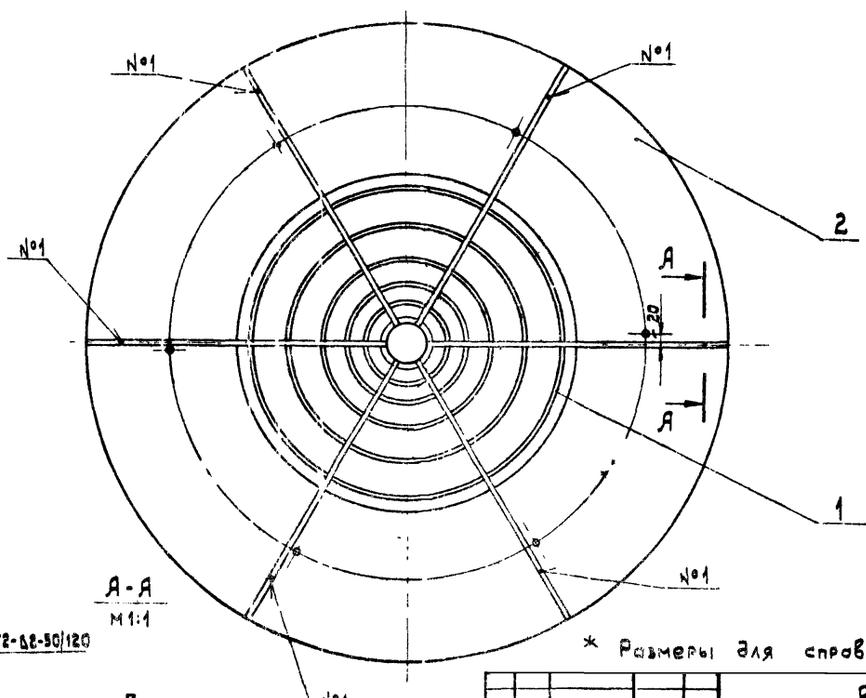

I
М1:1

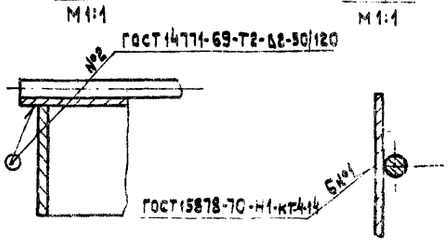

А-А
М1:1

* Размеры для справок

Изм.	Лист	№ докум.	Подп.	Дата
Разраб.		Гордунова		
Пров.		Пронский		
Т. контр.		Пронский		
Н. контр		Пронский		
Утв.		Гиммельфарб		

ВЭПВ 12,5-04 СБ

Полка

Сборочный чертеж

Лит.	Масса	Масштаб
Ц	33,6	1:10
Лист	Листов: 1	

ММСС СССР Главпромвентиляция ПИ Проектпромвентиляции

Инв. № подл. | Подп. и дата | Взам. инв. № | Инв. № дубл. | Подп. и дата

Серия 1.494-20, выпуск 1

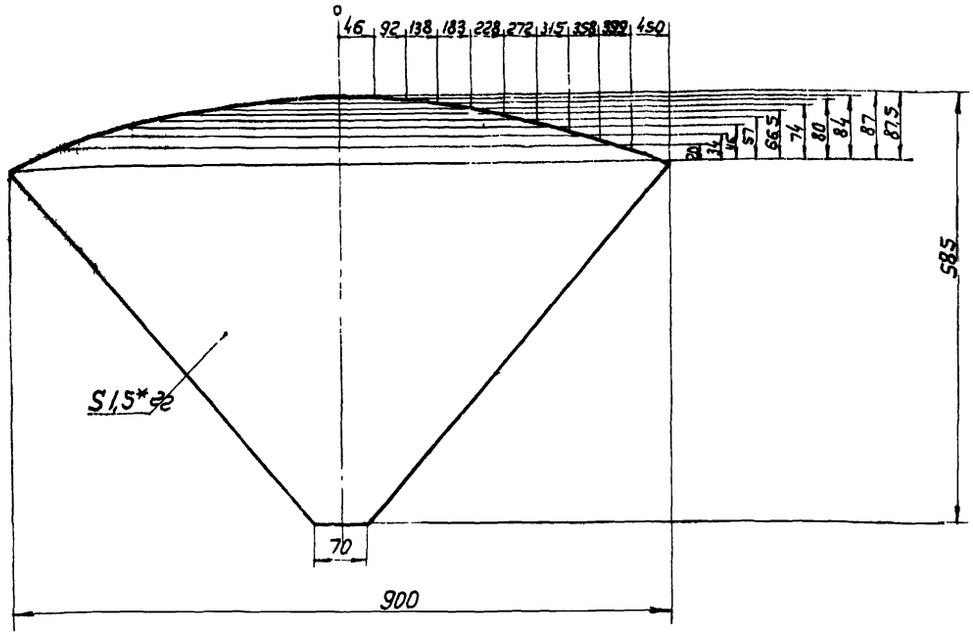

* Размер для справок

Изм.	Лист	№ докум.	Подп.	Дата
Разраб.		Горбунова		
Пров.		Пронский		
Т.контр.		Пронский		
Н.контр.		Пронский		
Утв.		Гиммельфарб		

ВЭПВ 12,5-0301

Лопатка

Лит	Масса	Масштаб
И	3,0	1:5

Лист | Листов 1

Лист: В1,6 ГОСТ 3680-57 / 3-III-Ст3кп ГОСТ 16523-70

ММСС СССР Главпромвентиляция ПИ Проектпромвентиляция

Копировал: Вешчикая

Формат: 12

Инв. № подл. | Подп. и дата | Взам. инв. № | Инв. № дубл. | Подп. и дата

ВЭПВ 12,5-0401 СБ

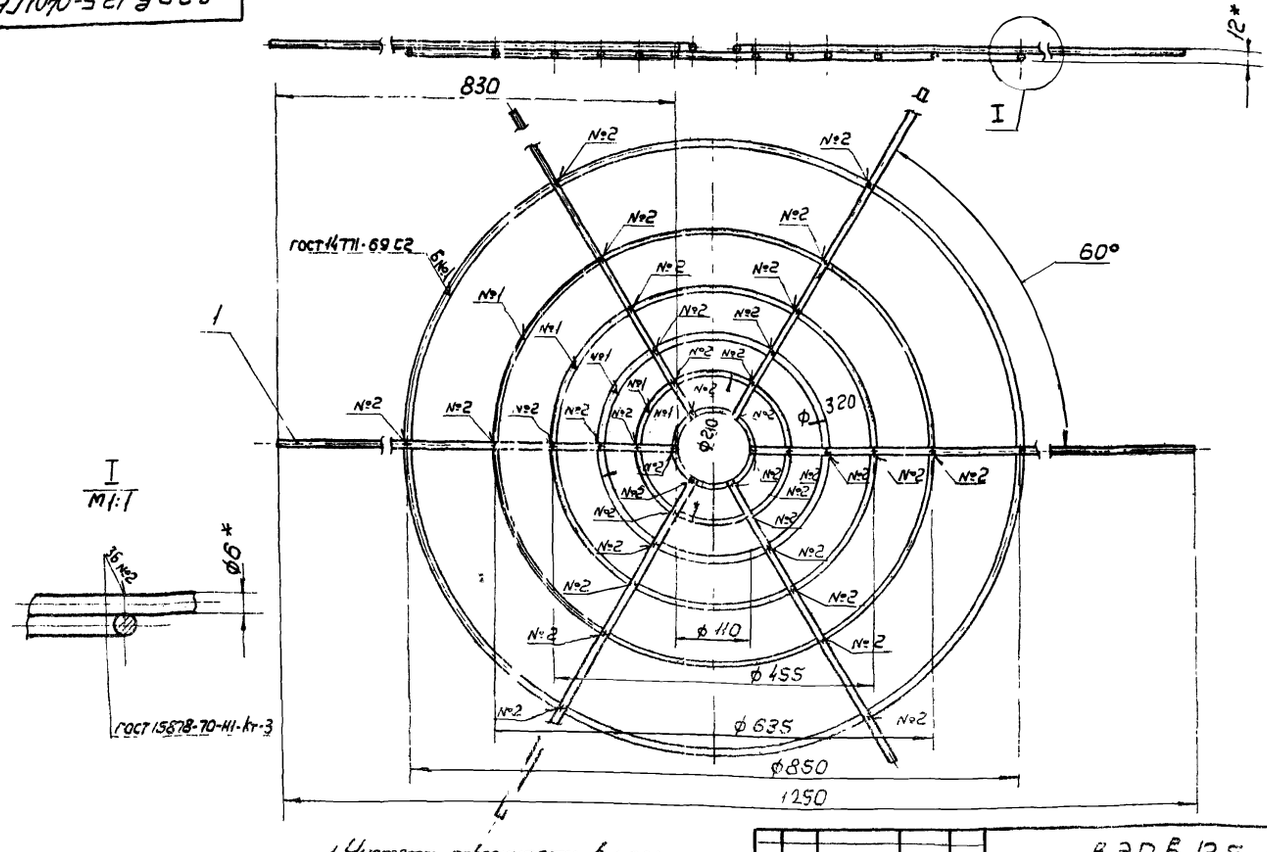

1. Чистота поверхности в месте резки прутка ▽1.
2. Размеры для справок.

Изм.	Лист	№ докум.	Подп.	Дата
Разраб.		Горбунова		
Пров.		Пронский		
Т.контр.		Пронский		
Н.контр.		Пронский		
Утв.		Гиммельфарб		

ВЭПВ 12,5-0401 СБ

Решетка

Сборочный чертеж

Лит	Масса	Масштаб
И	2,9	1:5

Лист | Листов 1

ММСС СССР Главпромвентиляция ПИ Проектпромвентиляция

Формат: 12

Инв. № подл. | Подп. и дата | Взам. инв. № | Инв. № дубл. | Подп. и дата

ВЭПВ 14СБ

Серия 1.494-20 Выпуск 1

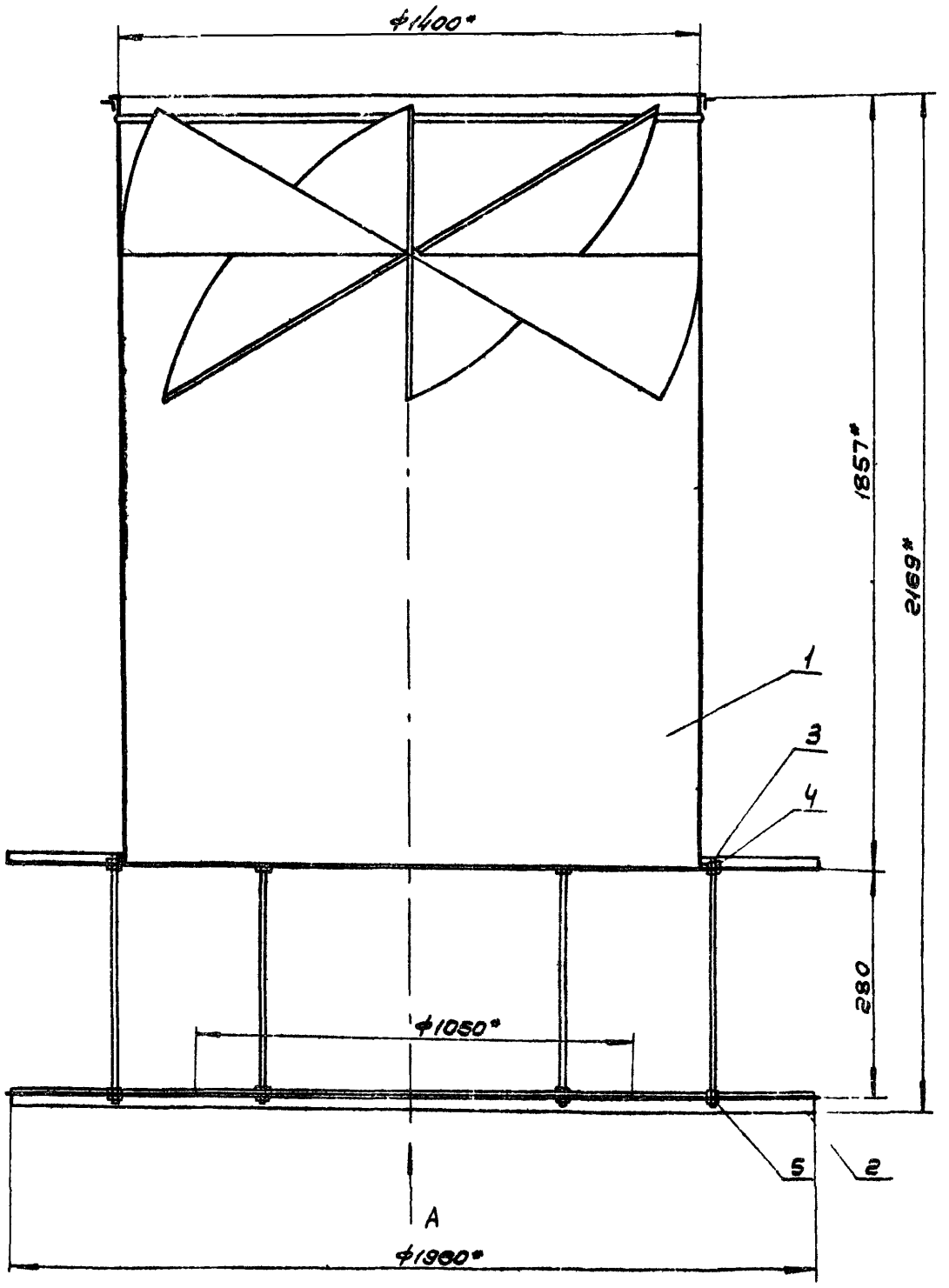

Вид А

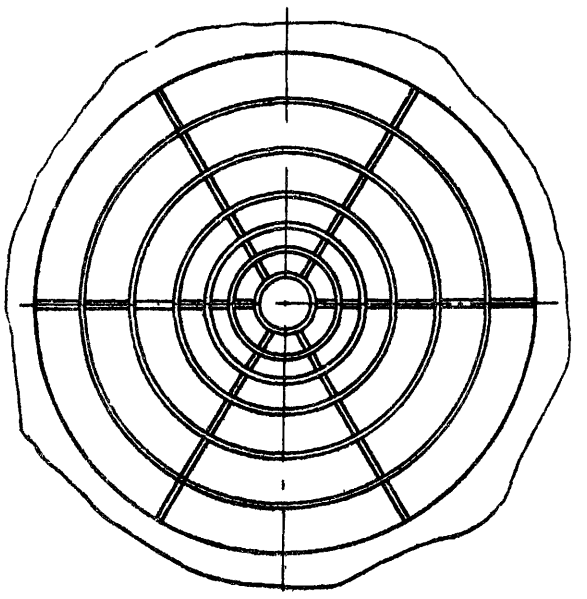

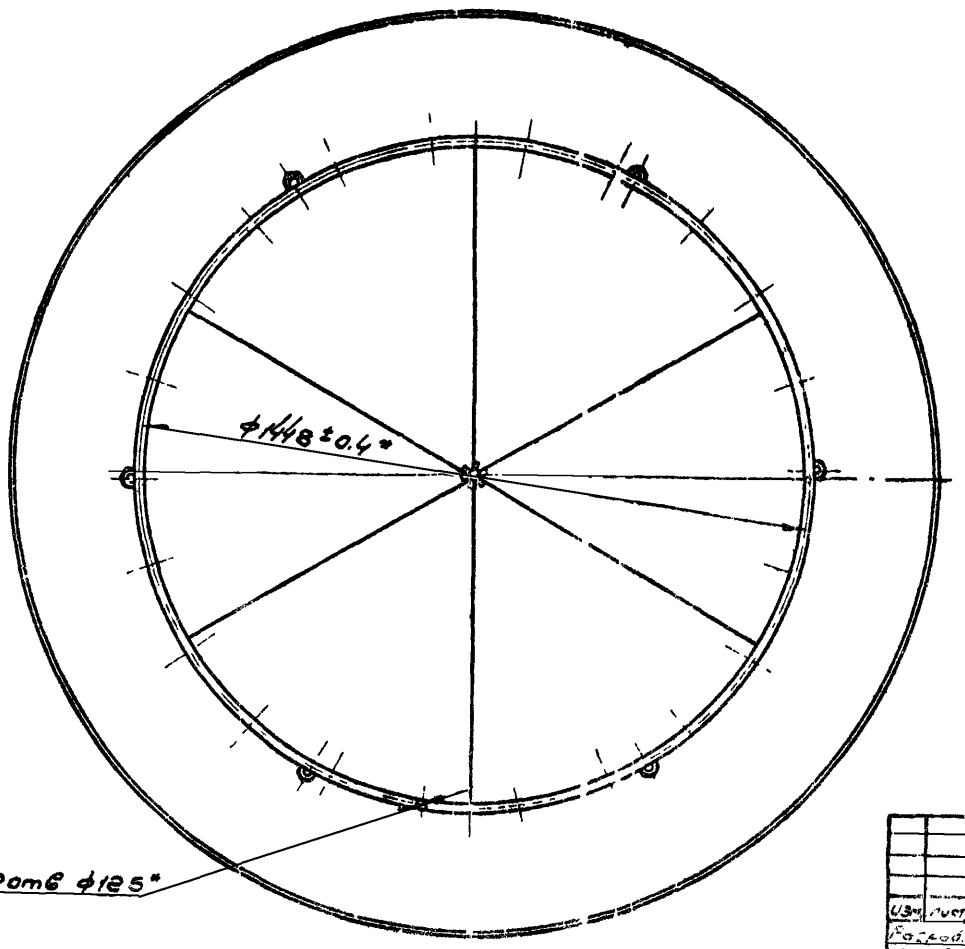

* Размеры для справок

					ВЭПВ 14СБ			
Изм.	Лист	№ докум.	Подп.	Дата	Воздухораспределитель эжекционный потолочный тип ВЭПВ Сборочный чертеж	Лит.	Масса	Масштаб
Разраб.		Бобунова				U	1682	1:10
Пров.		Гронский				Лист	Листов: 1	
Т.контр.		Каган		1974		ММСС СССР Главпромвентиляция		
Нач. отд.		Бейзерман						
Н.контр.		Эммельфарб						
Утв.		Гобза						

Копировал Ив.

Формат 22

Инв. № подл. | Подп. и дата | Взам. инв. № | Инв. № дубл. | Подп. и дата

ВЭПБ 14-03СБ

Серия 1.494-20, выпуск 1

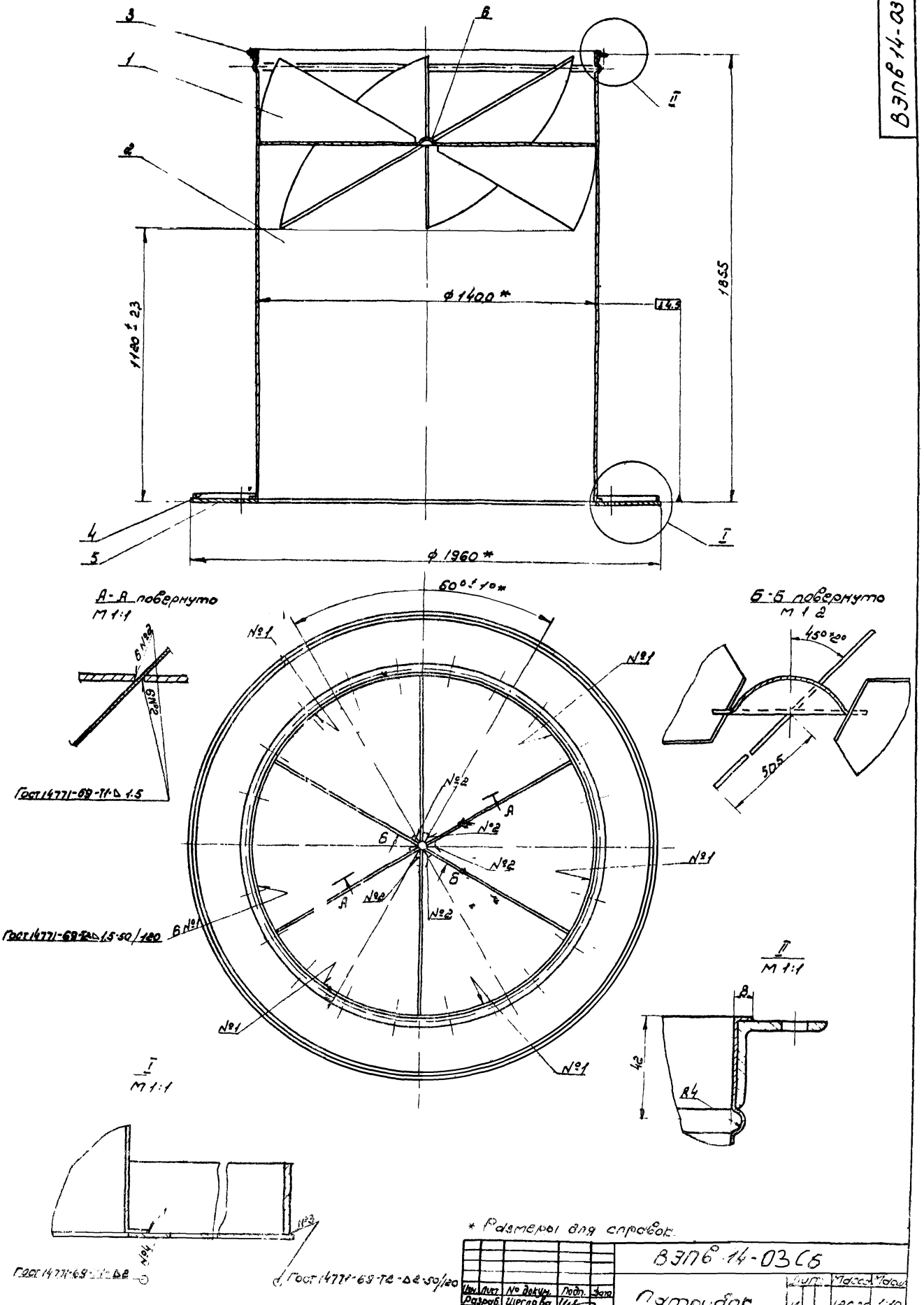

* Размеры для справок.

					ВЭПБ 14-03СБ			
Изм.	Лист	№ докум.	Подп.	Дата	Патрубок	Лит.	Масса	Масш.
Разраб.		Щеглова				И	126,25	1:10
Пров.		Пронский			Сборочный чертеж	Лист	Листов 1	
Т. контр.		Пронский						
Н. контр.		Пронский						
Утв.		Пинкельфарб						

Подпись и дата | Взам. инв. № | Инв. № дубл. | Подп. и дата

Копировал | Формат

ВЭПВ 14-0301

▽2(▽) 35

Серия 1.494-20, Выпуск 1

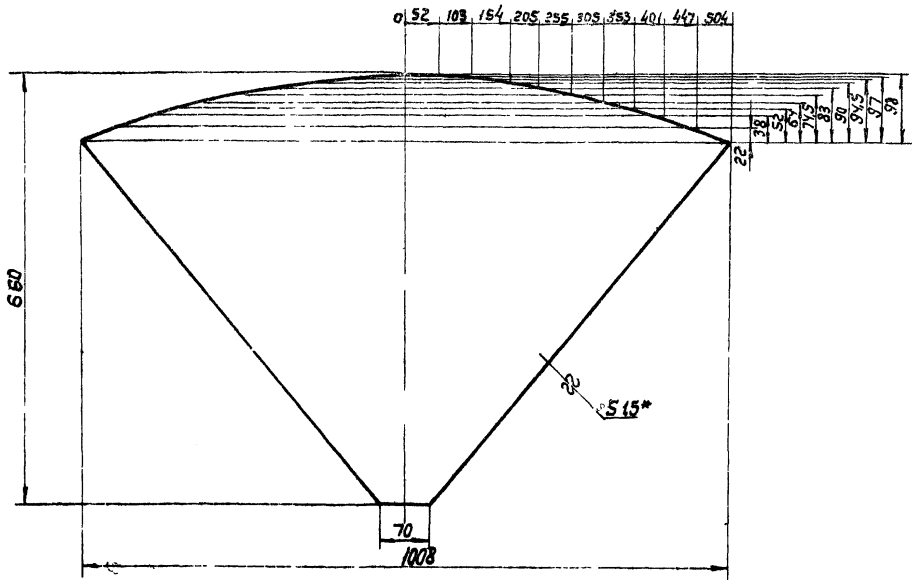

* Размер для справок.

Изм.	Лист	№ докум.	Подп.	Дата	ВЭПВ 14-0301	Лит.	Масса	Масштаб
Разраб.		Щеглова			Лопатка	У	4,1	1:5
Пров.		Пронский				Лист	Листов 1	
Т. контр.		Пронский						
Н. контр.		Пронский			Лист 81,5 ГОСТ 3680-57	ММСС СССР Главпромвентиляция ПИ Проектпромвентиляция		
Утв.		Гиммельфарб			3-III-Ст.3 кп ГОСТ 16523-70			

Копировал Вешникова Формат: 12

ВЭПВ 14-0101СБ

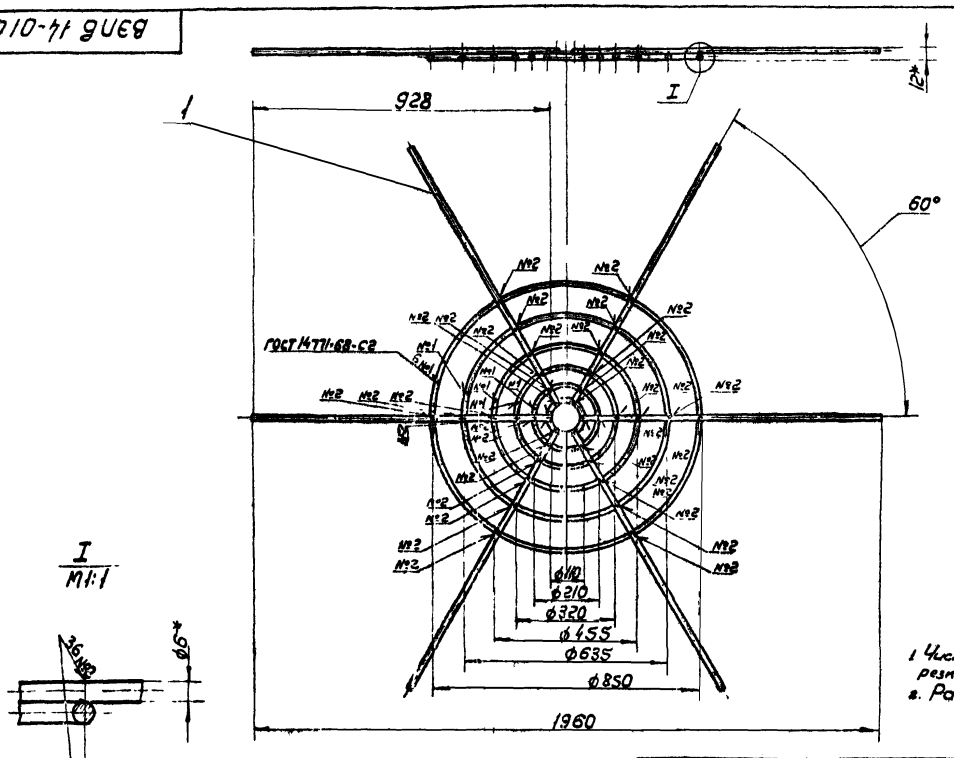

1. Чистота поверхности в месте резки прутка ▽1
2. Размеры для справок

Изм.	Лист	№ докум.	Подп.	Дата	ВЭПВ 14-0401 СБ	Лит.	Масса	Масштаб
Разраб.		Щеглова			Решетка Сборочный чертеж	У	3,04	1:10
Пров.		Пронский				Лист	Листов 1	
Т. контр.		Пронский						
Н. контр.		Пронский				ММСС СССР Главпромвентиляция ПИ Проектпромвентиляция		
Утв.		Гиммельфарб						

Копировал Вешникова

ВЭПБ14-0305

▽3(▽)

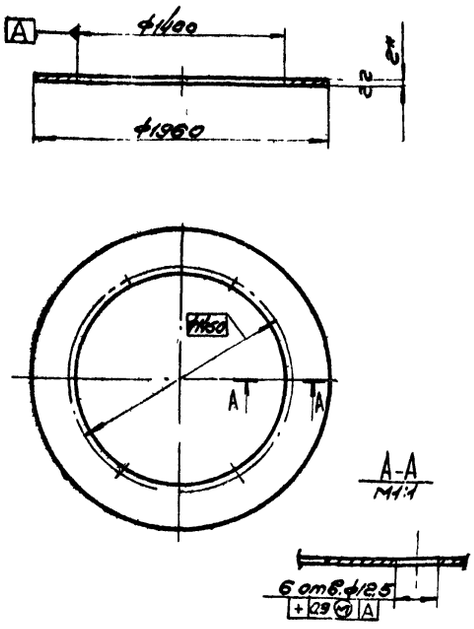

* Размер для справок

Изм.	Лист	№ докум.	Подп.	Дата	ВЭПБ14-0305	Лит.	Масса	Масштаб
Разраб.	Щеглова				Полка	И	23,4	1:25
Пров.	Пронский					Лист	Листов: 1	
Т.контр.	Пронский				Лист В20 ГОСТ 3680-57 3-III-Ст 3 кп ГОСТ 16523-70	ММСС СССР Главпромвентиляция ЦПроектпромвентиляция		
Н.контр.	Пронский							
Утв.	Иммельфарб							

Копировал Формат: 11

ВЭПБ14-0304

▽2(▽)

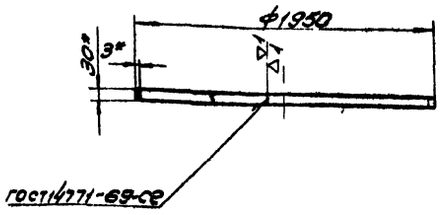

1.* Размеры для справок

2. Длина развернутой детали - 6113 мм

Изм.	Лист	№ докум.	Подп.	Дата	ВЭПБ14-0304	Лит.	Масса	Масштаб
Разраб.	Щеглова				Обод	И	4,30	1:25
Пров.	Пронский					Лист	Листов: 1	
Т.контр.	Пронский				Лента 3×30 ГОСТ 6009-57 Ст 3 ГОСТ 535-58	ММСС СССР Главпромвентиляция ЦПроектпромвентиляция		
Н.контр.	Пронский							
Утв.	Иммельфарб							

Копировал Формат: 11

ВЭПБ14-0303

▽2(▽)

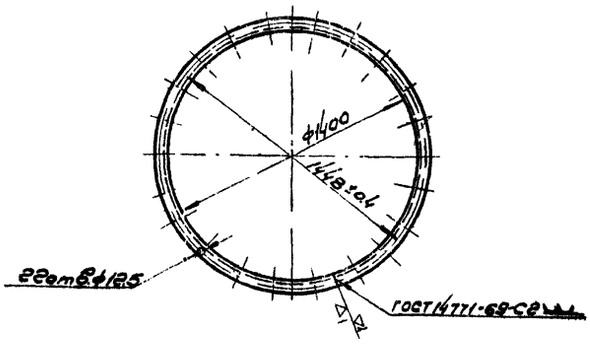

Длина развернутой детали - 4462 мм

Изм.	Лист	№ докум.	Подп.	Дата	ВЭПБ14-0303	Лит.	Масса	Масштаб
Разраб.	Щеглова				Фланец	И	9,65	1:20
Пров.	Пронский					Лист	Листов 1	
Т.контр.	Пронский				Уголок равнобокий ... Ст 3 ГОСТ ...	ММСС СССР Главпромвентиляция ЦПроектпромвентиляция		
Н.контр.	Пронский							
Утв.	Иммельфарб							

Копировал:

ВЭПБ14-0302

▽2(▽)

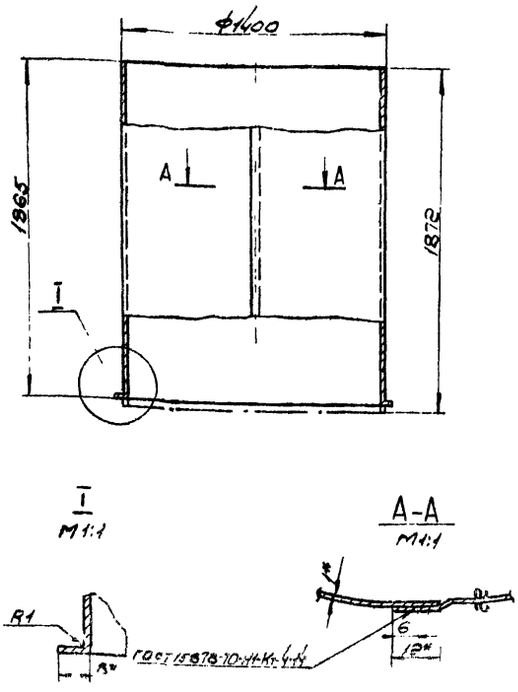

1.* Размеры для справок

2. Длина развернутой детали - 4387 мм

Изм.	Лист	№ докум.	Подп.	Дата	ВЭПБ14-0302	Лит.	Масса	Масштаб
Разраб.	Щеглова				Обечайка	И	64,0	1:20
Пров.	Пронский					Лист	Листов 1	
Т.контр.	Пронский				Лист В×0 ГОСТ 9580-57 3-III-Ст 3 кп ГОСТ 16523-70	ММСС СССР Главпромвентиляция ЦПроектпромвентиляция		
Н.контр.	Пронский							
Утв.	Иммельфарб							

Копировал Формат: 11

Серия 1.494-... Выпуск 1

Инв. № подл. | Подп. и дата | Взам. инв. № | Инв. № дубл. | Подп. и дата

Серия 1.494-20, выпуск 1.

ВЭПв 14-0402

▽3(▽)

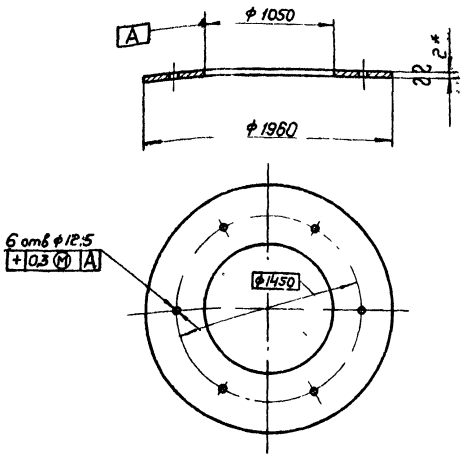

* Размер для справок

Изм.	Лист	№ докум.	Подп.	Дата
Разраб.		Щеглова		
Пров.		Пронский		
Т. контр.		Пронский		
Н. контр.		Пронский		
Утв.		Гиммельфарб		

ВЭПв 14-0402

Диск

Лит.	Масса	Масштаб
И	32,5	1:25

Лист | Листов: 1

Лист В20 ГОСТ 3680-57 / 3-III-Ст 3 кп ГОСТ 16523-70

ММСС СССР Главпромвентиляция П и Проектпромвентиляция

Копировал Бер- Формат 11

Инв. № подл. | Подп. и дата | Взам. инв. № | Инв. № дубл. | Подп. и дата

ВЭПв 9-0001

▽4 (▽)

37

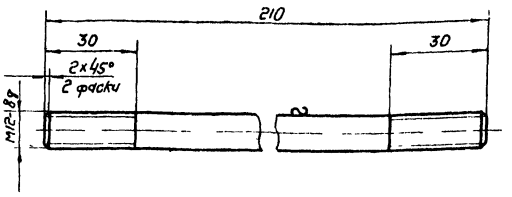

Изм.	Лист	№ докум.	Подп.	Дата
Разраб.		Щеглова		
Пров.		Пронский		
Т. контр.		Пронский		
Н. контр.		Пронский		
Утв.		Гиммельфарб		

ВЭПв 9-0001

Шпилька

Лит.	Масса	Масштаб
И	0,18	1:1

Лист | Листов: 1

Круг В12 ГОСТ 2590-71 / Ст 3 ГОСТ 535-58

ММСС СССР Главпромвентиляция П и Проектпромвентиляция

Копировал Бер- Формат: 11

Инв. № подл. | Подп. и дата | Взам. инв. № | Инв. № дубл. | Подп. и дата

ВЭПв 14-04СБ

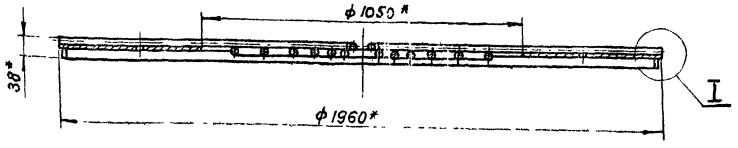

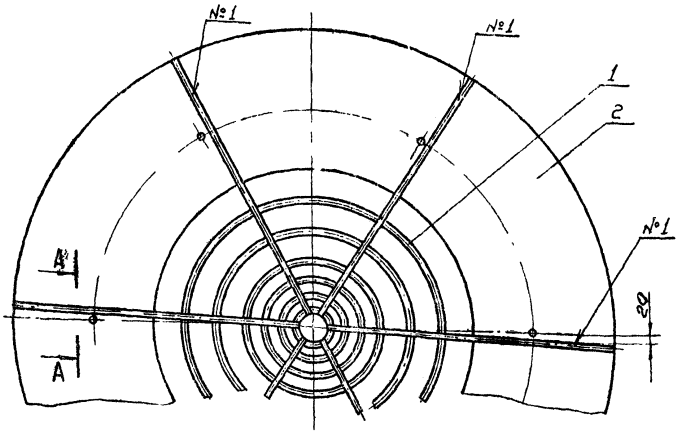

I
М1 1

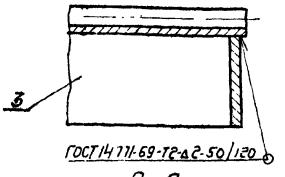

А-А
М1 1

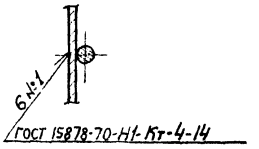

* Размеры для справок

Изм.	Лист	№ докум.	Подп.	Дата
Разраб.		Щеглова		
Пров.		Пронский		
Т. контр.		Пронский		
Гл. спец.		Гиммельфарб		
Н. контр.		Пронский		
Утв.		Каган		

ВЭПв 14-04СБ

Полка. Сборочный чертеж

Лит.	Масса	Масштаб
И	39,9	1:10

Лист | Листов: 1

ММСС СССР Главпромвентиляция П и Проектпромвентиляция

Копировал: Бер- Формат: 11

Инв. № подл. | Подп. и дата | Взам. инв. № | Инв. № дубл. | Подп. и дата

ВЭПв 6-0001

▽4 (▽)

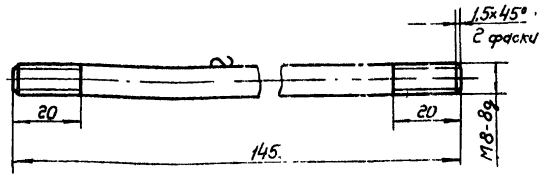

Изм.	Лист	№ докум.	Подп.	Дата	
Разраб.	Щеглова				
Пров.	Пронский				
Т.контр.	Пронский				
Н.контр.	Пронский				
Утв.	Гиммельфарб				

ВЭПв 6-0001

Шпилька

Лит.	Масса	Масштаб
У	0,055	1:1
Лист	Листов: 1	

Круг В8 ГОСТ 2590-71 / Ст.3 ГОСТ 535-58

ММСС СССР Главпромвентиляция ЦИ Проектпромвентиляция

Копировал: Бер- Формат: 11

ВЭПв 9-0402

▽3 (▽) 38

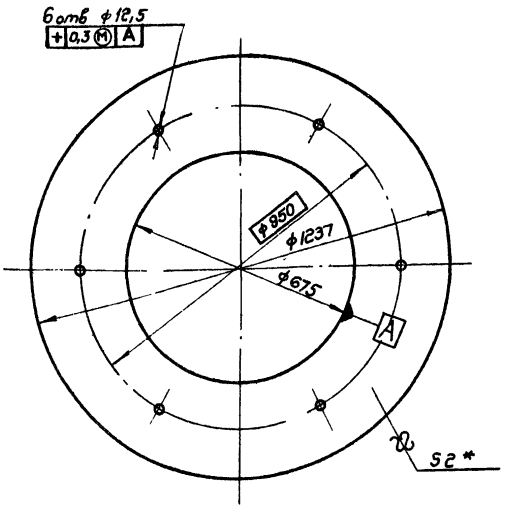

* Размер для справок

Изм.	Лист	№ докум.	Подп.	Дата	
Разраб.	Щеглова				
Пров.	Пронский				
Т.контр.	Пронский				
Н.контр.	Пронский				
Утв.	Гиммельфарб				

ВЭПв 9-0402

Диск

Лит.	Масса	Масштаб
У	13,2	1:10
Лист	Листов: 1	

Лист В2II ГОСТ 3680-57 / 3-III-Ст.3 кп ГОСТ 16523-70

ММСС СССР Главпромвентиляция ЦИ Проектпромвентиляция

Копировал: Бер- Формат: 11

ВЭПв 14-0001

▽4 (▽)

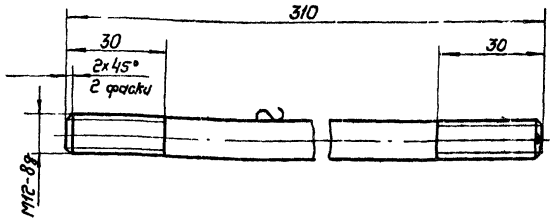

Изм.	Лист	№ докум.	Подп.	Дата	
Пров.	Пронский				
Т.контр.	Пронский				
Н.контр.	Пронский				
Утв.	Гиммельфарб				

ВЭПв 14 0001

Шпилька

Лит.	Масса	Масшт.
У	0,27	1:1
Лист	Листов 1	

Круг В12 ГОСТ 2590-71 / Ст.3 ГОСТ 535-58

ММСС СССР Главпромвентиляция ЦИ Проектпромвентиляция

Копировал: Бер- Формат: 11

gost.e-ecolog.ru