ТИПОВЫЕ ПРОЕКТНЫЕ РЕШЕНИЯ

902 – 02 – 392.85

УСТАНОВКИ

ДЛЯ ОЧИСТКИ ШЛАМОСОДЕРЖАЩИХ СТОЧНЫХ ВОД ЧУГУНОЛИТЕЙНЫХ ЦЕХОВ ПРОИЗВОДИТЕЛЬНОСТЬЮ 50 КУБ.М В ЧАС

Заменен типовым проектом
406 – 8 – 05.88
и. 9, 88 Альбом III

20764-02
ЦЕНА 4-03

gost.e-ecolog.ru

ТИПОВЫЕ ПРОЕКТНЫЕ РЕШЕНИЯ

902-02-392.85

Установки для очистки шламосодержащих сточных вод чугунолитейных цехов производительностью 50 куб.м в час.

СОСТАВ ПРОЕКТА:

Альбом I Пояснительная записка /из тип. пр. реш. 902-02-391.85/
Альбом II Технологические и электротехнические решения.
Ведомости потребности в материалах
Задание заводу-изготовителю на электротехнические щиты
Альбом III Нестандартизированное оборудование
Альбом IV Спецификации оборудования
Альбом V Сметные расчеты

АЛЬБОМ III

Разработан
проектным институтом
Союзводоканалпроект
Главный инженер института Самохин В.Н
Главный инженер проекта Иванова Т.П

Утвержден
Главстройпроектом Госстроя СССР
Протокол № 44-27 от 22.07 1985 г.
введен в действие
в/о Союзводоканалниипроект
с 1985 г. приказ № 223 от 30.08 1985 г.

Альбом III

902-02-392.85 Типовые проектные решения

Содержание альбома

№№ п/п	Наименование	Обозначение	№ стр.
1	Содержание альбома		2
2	Резервуар шламовый 11.5 м³	ТМ 98.01.00.000	3
3	Корпус	ТМ 98.01.01. 000	3,4
4	Щит	ТМ 98.01 02. 000	4.5
5	Рама	ТМ 98.01.03. 000	5
6	Опора	ТМ 98.01.04. 000	5
7	Крышка	ТМ 98.01.05. 000	5
8	Крышка	ТМ 98.01.06. 000	6
9	Крышка	ТМ 98.01.07. 000	6
10	Фильтр	ТМ98.01.08. 000	6
11	Полка	ТМ 98.01.09. 000	6
12	Затвор бункерный 300×300	ТМ 98.01.10. 000	7
13	Рама	ТМ 98.01.10. 100	7
14	Затвор	ТМ 98.01.10. 200	8
15	Маховик	ТМ 98.01.10. 300	8
16	Воронка	ТМ 98.01.10.400	8
17	Резервуар осветленной воды 5 м³	ТМ 98.02.00.000	8.9
18	Сетка приемная Ду 100	ТМ 98.02.01.000	10
19	Резервуар приемный 5 м³	ТМ 98.03.00.000	10.11
20	Резервуар промывной воды 30м³	ТМ 98.04.00. 000	11. 12
21	Сетка приемная Ду 250.	ТМ 98.04.01. 000	12
22	Резервуар-отстойник 30м³	ТМ 98.05.00. 000	13.14
23	Резервуар-воздухоотделитель 1м³	ТМ 98.06.00. 000	14
24	Резервуар шламовый 11.5м³		
	Сборочный чертеж.	ТМ 98.01 00.000. СБ	15, 16
25	Корпус. Сборочный чертеж	ТМ 98. 01. 01. 000. СБ	17, 18
26	Стенка	ТМ 98. 01. 01. 003	19
27	Стенка	ТМ 98. 01. 01. 004	19
28	Ребро	ТМ 98. 01. 01. 005	19
29	Ребро	ТМ 98. 01. 01. 026	19
30	Ребро	ТМ 98. 01. 01. 006	20
31	Ребро	ТМ. 98. 01. 01. 007	20
32	Перегородка	ТМ 98. 01. 01. 018	20
33	Ушко	ТМ 98. 01. 01. 027	20
34	Уголок	ТМ 98. 01. 01. 014	21
35	Уголок	ТМ 98. 01. 01. 015	21
36	Стенка	ТМ 98. 01. 02. 001	21
37	Планка	ТМ 98. 01. 02. 002	21
38	Щит. Сборочный чертеж	ТМ 98. 01. 02. 000. СБ	22
39	Планка	ТМ 98. 01. 02. 003	23
40	Ребро	ТМ 98. 01. 02. 004	23
41	Ручка	ТМ 98. 01. 02. 005	23
42	Ушко	ТМ 98. 01. 02. 007	23
43	Рама. Сборочный чертеж	ТМ 98. 01. 03. 000. СБ	24
44	Опора. Сборочный чертеж	ТМ 98. 01. 04. 000. СБ	24
45	Крышка. Сборочный чертеж.	ТМ 98. 01. 05. 000. СБ	25
46	Крышка. Сборочный чертеж	ТМ 98. 01. 06. 000. СБ	25
47	Крышка. Сборочный чертеж	ТМ 98. 01. 07. 000. СБ	26
48	Фильтр. Сборочный чертеж	ТМ 98. 01. 02. 000. СБ	26
49	Патрубок	ТМ 98. 01. 04. 002	27
50	Полка. Сборочный чертеж	ТМ 98. 01. 09. 000. СБ	27
51	Лист	ТМ 98. 01. 09. 001	27
52	Водослив	ТМ 98. 01. 00. 001	28
53	Рамка	ТМ 98. 01. 00. 002	28
54	Прокладка	ТМ 98. 01. 00. 003	28
55	Гильза	ТМ 98. 01. 00. 005	28
56	Прокладка	ТМ 98. 01. 00. 004	28
57	Пружина	ТМ 98. 01. 00. 006	29
58	Прокладка	ТМ 98. 01. 00. 007	29
59	Ребро	ТМ 98. 01. 01. 008	29
60	Затвор бункерный 300×300		
	Сборочный чертеж	ТМ 98. 01. 10. 000. СБ	30.31
61	Рама. Сборочный чертеж.	ТМ 98. 01 10. 100 СБ	32
62	Фланец	ТМ 98. 01 10. 101	33
63	Фланец	ТМ 98. 01. 10. 102	33
64	Затвор. Сборочный чертеж	ТМ 98. 01. 10. 200 СБ	33
65	Маховик. Сборочный чертеж	ТМ 98. 01. 10. 300	34
66	Ступица	ТМ 98. 01. 10. 301	34
67	Воронка. Сборочный чертеж	ТМ 98. 01. 10. 400 СБ	34
68	Стенка	ТМ 98. 01. 10 401	34
69	Винт	ТМ 98. 01. 10. 001	35
70	Гайка	ТМ 98 01 10 002	35
71	Крышка	ТМ 98. 01. 10. 003	35
72	Скоба	ТМ 98 01 10 004	35
73	Уголок	ТМ 98. 01. 10. 105	36
74	Уголок	ТМ 98. 01 10 106	36
75	Корпус	ТМ 98. 01. 10. 103	36
76	Клин	ТМ 98. 01. 10. 104	36
77	Ребро	ТМ 98. 01. 10. 107	37
78	Щит	ТМ 98 01 10. 201	37
79	Ушко	ТМ 98. 01. 10. 202	37
80	Клин	ТМ 98 01 10. 203	37
81	Резервуар осветленной воды 5м³		
	Сборочный чертеж	ТМ 98. 02. 00. 000. СБ	38
82	Стенка	ТМ 98. 02. 00. 002	39
83	Ребро	ТМ 98. 02. 00. 007	39
84	Балка	ТМ 98. 02. 00. 026	39
85	Стенка	ТМ 98. 03. 00. 001	39
86	Скоба	ТМ 98. 02. 00. 004	40
87	Ручка	ТМ 98. 02. 00. 005	40
88	Стенка	ТМ 98. 04. 00. 001	40
89	Стенка	ТМ 98. 04. 00. 002	40
90	Балка	ТМ 98. 02. 00. 027	41
91	Уголок	ТМ 98. 02. 00. 009	41
92	Уголок	ТМ 98. 04. 00. 005	41
93	Сетка приемная Ду 250		
	Сборочный чертеж.	ТМ 98. 04. 01. 000. СБ	41
94	Сетка приемная Ду 100		
	Сборочный чертеж.	ТМ 98. 02. 01. 000. СБ	42
95	Уголок	ТМ 98. 02. 00. 010	42
96	Стенка	ТМ 98. 02. 00. 001	42
97	Ребро	ТМ 98. 02. 00. 006	42
98	Резервуар приемный 5 м³		
99	Сборочный чертеж	ТМ 98. 03. 00. 000. СБ	43
100	Уголок	ТМ 98. 03. 00. 002	44
101	Уголок	ТМ 98. 03. 00. 003	44
102	Воронка	ТМ 98. 02. 00. 008	44
103	Стойка	ТМ 98. 02. 00. 003	44
104	Резервуар промывной воды 30м³		
105	Сборочный чертеж	ТМ 98. 04. 00. 000. СБ	45. 46
106	Ребро	ТМ 98. 04. 00. 003	47
107	Ребро	ТМ 98. 04. 00. 004	47
108	Балка	ТМ 98. 04. 00. 027	47
109	Стенка	ТМ 98. 05. 00. 001	47
110	Резервуар-отстойник 30м³		
	Сборочный чертеж	ТМ 98. 05. 00. 000. СБ	48, 49
111	Резервуар-воздухоотделитель 1м³		
	Сборочный чертеж	ТМ 98. 06. 00. 000. СБ	50
112	Перегородка	ТМ 98. 06. 00. 002	51
113	Лист	ТМ 98. 06. 00. 004	51
114	Уголок	ТМ 98. 06. 00. 008	51
115	Уголок	ТМ 98. 06. 00. 009	51

Формат	Зона	Поз.	Обозначение	Наименование	Кол.	Примечание
				Гайки по ГОСТ 5918-73		
		32		М12.5.0115	8	
		33		М20.5.0115	4	
				Шайбы по ГОСТ 11371-78		
		34		Шайба 16.02.0115	14	
		35		Шайба 20.02.0115	4	
		36		Шайба 16.65Г.0115 ГОСТ 6402-70	6	
				Шплинты по ГОСТ 397-79		
		37		3,2×32-001	8	
		38		4.0×40-001	4	
		39		Ось 6-16h11×45 Ст.3 ГОСТ 9650-80	6	
		40		Шайба 16 ГОСТ 9649-70	6	
				Прочие изделия		
		42		Вибратор ИВ-107 ТУ 22-46-66-80	1	

Инв.№ подл. | Подп. и дата | Взам. инв.№ | Инв.№ дубл. | Подп. и дата

Изм.	Лист	№ докум.	Подп.	Дата	ТМ 98.01.00.000	Лист 3

Формат А4

Формат	Зона	Поз.	Обозначение	Наименование	Кол.	Примечание
А4		15	ТМ 98.01.00.003	Прокладка	3	
А4		16	ТМ 98.01.00.004	Прокладка	8	
А4		17	ТМ 98.01.00.005	Гильза	8	
А4		18	ТМ 98.01.00.006	Пружина	8	
А4		19	ТМ 98.01.00.007	Прокладка	1	
БЧ		20	ТМ 98.01.00.008	Стяжка Лист Б-2.0 ГОСТ 19903-74 Ст.3 ГОСТ 16523-70 L=1550h14	2	0,3 кг
БЧ		21	ТМ 98.01.00.009	Фартук Ткань ТК-50-Р ГОСТ 23114-78 1200×2000	1	
				Стандартные изделия		
				Болты по ГОСТ 7798-70		
		22		М10×20.58.0115	78	
		23		2М12×30.58.0115	8	
		24		М12×30.58.0115	123	
		25		М16×25.58.0115	14	
		26		М16×30.58.0115	6	
		27		М16×45.58.0115	8	
		28		2М20×90.58.0115	4	
				Гайки по ГОСТ 5915-70		
		30		М12.5.0115	123	
		31		М16.5.0115	28	

Инв.№ подл. | Подп. и дата | Взам. инв.№ | Инв.№ дубл. | Подп. и дата

Изм.	Лист	№ докум.	Подп.	Дата	ТМ 98.01.00.000	Лист 2

Формат А4

Формат	Зона	Поз.	Обозначение	Наименование	Кол.	Примечание
				Документация		
А2			ТМ 98.01.01.000 СБ	Сборочный чертеж	1	
				Детали		
БЧ		1	ТМ 98.01.01.001	Стенка Лист Б-6.0 ГОСТ 19903-74 Ст.3 ГОСТ 14637-79 2110h14×1595h14	1	158кг
БЧ		2	ТМ 98.01.01.002	Стенка Лист Б-6.0 ГОСТ 19903-74 Ст.3 ГОСТ 14637-79 2110h14×1595h14	3	158 кг
А4		3	ТМ 98.01.01.003	Стенка	3	
А4		4	ТМ 98.01.01.004	Стенка	1	
А4		5	ТМ 98.01.01.005	Ребро	16	
А4		6	ТМ 98.01.01.006	Ребро	4	
А4		7	ТМ 98.01.01.007	Ребро	12	
А4		8	ТМ 98.01.01.008	Ребро	2	
А4		9	ТМ 98.01.01.008-01	Ребро	2	

Инв.№ подл. | Подп. и дата | Взам. инв.№ | Инв.№ дубл. | Подп. и дата

Изм.	Лист	№ докум.	Подп.	Дата	ТМ 98.01.01.000			
Разраб.		Милованова			Корпус	Лит. И	Лист 1	Листов 4
Пров.		Зотова				Госстрой СССР СОЮЗВОДОКАНАЛПРОЕКТ г. Москва		
Т.контр.		Орлов						
Н.контр.		Затова						
Утв.		Авдеев						

Формат А4

Формат	Зона	Поз.	Обозначение	Наименование	Кол.	Примечание
				Документация		
А2			ТМ 98.01.00.000 СБ	Сборочный чертеж		
				Сборочные единицы		
А4		1	ТМ 98.01.01.000	Корпус	1	
А4		2	ТМ 98.01.02.000	Щит	3	
А4		3	ТМ 98.01.03.000	Рама	1	
А4		4	ТМ 98.01.04.000	Опора	8	
А4		5	ТМ 98.01.05.000	Крышка	1	
А4		6	ТМ 98.01.06.000	Крышка	2	
А4		7	ТМ 98.01.07.000	Крышка	2	
А4		8	ТМ 98.01.08.000	Фильтр	3	
А4		9	ТМ 98.01.09.000	Полка	27	
А4		10	ТМ 98.01.10.000	Затвор бункерный 300×300	1	
				Детали		
11		13	ТМ 98.01.00.001	Водослив	1	
11		14	ТМ 98.01.00.002	Рамка	3	

Инв.№ подл. | Подп. и дата | Взам. инв.№ | Инв.№ дубл. | Подп. и дата

Изм.	Лист	№ докум.	Подп.	Дата	ТМ 98.01.00.000			
Разраб.		Милованова			Резервуар шламовый 11,5 м³	Лит. И	Лист 1	Листов 3
Пров.		Затова				Госстрой СССР СОЮЗВОДОКАНАЛПРОЕКТ г. Москва		
Т.контр.		Орлов						
Н.контр.		Затова						
Утв.		Авдеев						

Формат	Зона	Поз	Обозначение	Наименование	Кол.	Примечание
Б4		27	ТМ 98.01.01.024	Полка		
				Полоса Б-2-5х45 ГОСТ 103-76		
				Ст.3 ГОСТ 535-79		
				L = 500 h 14	2	0.92 кг
Б4		28	ТМ 98.01.01.025	Пластина		
				Лист Б-10 ГОСТ 19903-74		
				Ст.3 ГОСТ 14637-79		
				180 h 14 х 1940 h 14	1	27.4 кг
А4		29	ТМ 98.01.01.026	Ребро	9	
А4		30	ТМ 98.01.01.026-01	Ребро	6	
А4		31	ТМ 98.01.01.026-02	Ребро	6	
А4		32	ТМ 98.01.01.026-03	Ребро	6	
А4		33	ТМ 98.01.01.026-04	Ребро	6	
А4		34	ТМ 98.01.01.026-05	Ребро	6	
А4		35	ТМ 98.01.01.026-06	Ребро	6	
А4		36	ТМ 98.01.01.027	Ушко	12	
Б4		37	ТМ 98.01.01.028	Патрубок		
				Труба 57х4 ГОСТ 10704-76		
				Д ГОСТ 10705-80		
				L = 145 h 14	1	0.73 кг
Б4		38	ТМ 98.01.01.029	Уголок		
				Уголок Б-110х10х8 ГОСТ 8510-72		
				Ст3 ГОСТ 535-79		
				L = 2136 h 14	4	23 кг
				Стандартные изделия		
		40		Фланец 1-50-1 ГОСТ 12820-80	1	

Инв.№ подл. | Подпись и дата | Взам. инв.№ | Инв.№ дубл. | Подпись и дата

Изм	Лист	№ докум.	Подпись	Дата	ТМ 98.01.01 000	Лист 4

Формат А4

Формат	Зона	Поз	Обозначение	Наименование	Кол.	Примечание
				Документация		
			ТМ 98.01.02.000СБ	Сборочный чертеж		
				Детали		
А4		1	ТМ 98.01.01.014	Уголок	1	
А4		2	ТМ 98.01.01.014-01	Уголок	1	
А4		3	ТМ 98.01.01.015	Уголок	1	
А4		4	ТМ 98.01.01.015-01	Уголок	1	
А4		5	ТМ 98.01.02.001	Стенка	1	
А4		6	ТМ 98.01.02.002	Планка	1	
А4		7	ТМ 98.01.02.002-01	Планка	2	
А4		8	ТМ 98.01.02.003	Планка	1	
А4		9	ТМ 98.01.02.004	Ребро	2	
А4		10	ТМ 98.01.02.004-01	Ребро	2	
А4		11	ТМ 98.01.02.004-02	Ребро	2	
А4		12	ТМ 98.01.02.004-03	Ребро	2	
А4		13	ТМ 98.01.02.004-04	Ребро	2	
А4		14	ТМ 98.01.02.004-05	Ребро	2	
А4		15	ТМ 98.01.02.004-06	Ребро	3	
А4		16	ТМ 98.01.02.005	Ручка	1	

Инв.№ подл. | Подпись и дата | Взам. инв.№ | Инв.№ дубл. | Подпись и дата

Изм	Лист	№ докум.	Подпись	Дата	ТМ 98 01.02.000			
Разраб.		Милованова			Щит	Лит.	Лист 1	Листов 2
Пров.		Зотова				Госстрой СССР		
Т.контр.		Орлов				СОЮЗВОДОКАНАЛПРОЕКТ г.Москва		
Н.контр.		Зотова						
Утв.		Авдеев						

Формат А4

Формат	Зона	Поз.	Обозначение	Наименование	Кол.	Примечание
Б4		20	ТМ 98.01.01.017	Балка		
				Швеллер 14 ГОСТ 8240-72		
				Ст.3 ГОСТ 535-79		
				L = 2360 h 14	4	29 кг
А4		21	ТМ 98.01.01.018	Перегородка	1	
Б4		22	ТМ 98.01.01.019	Полка		
				Лист Б-5.0 ГОСТ 19903-74		
				Ст.3 ГОСТ 14637-79		
				100 h 14 х 2110 h 14	1	8.3 кг.
Б4		23	ТМ 98.01.01.020	Перегородка		
				Лист Б-5.0 ГОСТ 19903-74		
				Ст.3 ГОСТ 14637-79		
				395 h 14 х 2110 h 14	1	33 кг
Б4		24	ТМ 98.01.01.021	Стенка		
				Лист Б-5.0 ГОСТ 19903-74		
				Ст.3 ГОСТ 14637-79		
				750 h 14 х 2110 h 14	2	62 кг
Б4		25	ТМ 98.01.01.022	Перегородка		
				Лист Б-5.0 ГОСТ 19903-74		
				Ст.3 ГОСТ 14637-79		
				500 h 14 х 750 h 14	2	14.7 кг
Б4		26	ТМ 98.01.01.023	Полка		
				Полоса Б-2-5х20 ГОСТ 103-76		
				Ст.3 ГОСТ 535-79		
				L = 500 h 14	2	0.4 кг

Инв.№ подл. | Подпись и дата | Взам. инв.№ | Инв.№ дубл. | Подпись и дата

Изм	Лист	№ докум.	Подпись	Дата	ТМ 97.01.01.000	Лист 3

Формат А4

Формат	Зона	Поз.	Обозначение	Наименование	Кол.	Примечание
Б4		10	ТМ 98.01.01.009	Опора		
				Лист Б-10 ГОСТ 19903-74		
				Ст.3 ГОСТ 14637-79		
				300 h 14 х 360 h 14	8	8.47 кг
				Полки		
				Уголок Б-32х32х4 ГОСТ 8509-72		
				Ст.3 ГОСТ 535-79		
Б4		11	ТМ 98.01.01.010	L = 1570 h 14	2	3 кг
Б4		12	ТМ 98.01.01.011	L = 2110 h 14	4	4 кг
				Полки		
				Уголок Б50х50х5 ГОСТ 8509-72		
				Ст.3 ГОСТ 535-79		
Б4		13	ТМ 98.01.01.012	L = 300 h 14	2	1.13 кг.
Б4		14	ТМ 98.01.01.013	L = 400 h 14	2	1.5 кг.
А4		15	ТМ 98.01.01.014	Уголок	3	
А4		16	ТМ 98.01.01.014-01	Уголок	3	
А4		17	ТМ 98.01.01.015	Уголок	3	
А4		18	ТМ 98.01.01.015-01	Уголок	3	
Б4		19	ТМ 98.01.01.016	Планка		
				Уголок Б75х75х8 ГОСТ 8509-72		
				Ст.3 ГОСТ 535-79		
				L = 1000 h 14	2	9 кг

Инв.№ подл. | Подпись и дата | Взам. инв.№ | Инв.№ дубл. | Подпись и дата

Изм	Лист	№ докум.	Подпись	Дата	ТМ 98 01.01.000	Лист 2

Формат А4

Формат	Зона	Поз.	Обозначение	Наименование	Кол.	Примечание
				Документация		
А4			ТМ 98.01.04.000 СБ	Сборочный чертеж		
				Детали		
А4		1	ТМ 98.01.04.001	Патрубок	1	
Б.ч.		2	ТМ 98.01.04.002	Пластина		
				Лист Б-10 ГОСТ 19903-74		
				Ст.3 ГОСТ 14637-79		
				200 h 14 × 340 h 14	1	5,3 кг

Подп. и дата | Инв. № дубл. | Взам. инв. № | Подп. и дата | Инв. № подл.

Изм	Лист	№ докум.	Подп.	Дата
Разраб.		Милованова		
Пров.		Зотова		
Т. контр.		Орлов		
Н. контр.		Зотова		
Утв.		Авдеев		

ТМ 98.01.04.000

Опора

Лит.	Лист	Листов
И		1

Госстрой СССР
СОЮЗВОДОКАНАЛПРОЕКТ
г. Москва

Формат А4

Формат	Зона	Поз.	Обозначение	Наименование	Кол.	Примечание
				Документация		
А3			ТМ 98.01.05.000 СБ	Сборочный чертеж		
				Детали		
Б.ч.		1	ТМ 98.01.05.001	Лист		
				Лист Б-1.0 ГОСТ 19903-74		
				Ст.3 ГОСТ 16523-70	1	12,5 кг
Б.ч.		2	ТМ 98.01.05.002	Ребро		
				Лист Б-1.0 ГОСТ 19903-74		
				Ст.3 ГОСТ 16523-70	2	0,46 кг

Подп. и дата | Инв. № дубл. | Взам. инв. № | Подп. и дата | Инв. № подл.

Изм	Лист	№ докум.	Подп.	Дата
Разраб.		Милованова		
Пров.		Зотова		
Т. контр.		Орлов		
Н. контр.		Зотова		
Утв.		Авдеев		

ТМ 98.01.05.000

Крышка

Лит.	Лист	Листов
И		1

Госстрой СССР
СОЮЗВОДОКАНАЛПРОЕКТ
г. Москва

Формат А4

Формат	Зона	Поз.	Обозначение	Наименование	Кол.	Примечание
				Документация		
А3			ТМ 98.01.03.000 СБ	Сборочный чертеж		
				Детали		
Б.ч.		1	ТМ 98.01.03.001	Балка		
				Швеллер 10 ГОСТ 8240-72		
				Ст3 ГОСТ 535-79		
				L = 2512 h14	4	21,6 кг
Б.ч.		2	ТМ 98.01.03.002	Балка		
				Швеллер 10 ГОСТ 8240-72		
				Ст3 ГОСТ 535-79		
				L = 2860 h14	4	24,6 кг
Б.ч.		3	ТМ 98.01.03.003	Пластина		
				Лист Б-10 ГОСТ 19903-74		
				Ст.3 ГОСТ 14637-79		
				200 h14 × 340 h14	8	5,3 кг
Б.ч.		4	ТМ 98.01.03.004	Пластина		
				Лист Б-10 ГОСТ 19903-74		
				Ст.3 ГОСТ 14637-79		
				80 h14 × 220 h14	4	1,38 кг

Подп. и дата | Инв. № дубл. | Взам. инв. № | Подп. и дата | Инв. № подл.

Изм	Лист	№ докум.	Подп.	Дата
Разраб.		Милованова		
Пров.		Зотова		
Т. контр.		Орлов		
Н. контр.		Зотова		
Утв		Авдеев		

ТМ 98.01.03.000

Рама

Лит.	Лист	Листов
И		1

Госстрой СССР
СОЮЗВОДОКАНАЛПРОЕКТ
г. Москва

Формат	Зона	Поз.	Обозначение	Наименование	Кол.	Примечание
Б.ч.		17	ТМ 98.01.02.006	Патрубок		
				Труба 45 × 3 ГОСТ 10704-76		
				Д ГОСТ 10705-80		
				L = 45 h14	1	0,16 кг
А4		18	ТМ 98.01.02.007	Ушко	2	
				Стандартные изделия		
		20		Фланец 1-40-10		
				ГОСТ 12820-80	1	

Подп. и дата | Инв. № дубл. | Взам. инв. № | Подп. и дата | Инв. № подл.

Изм	Лист	№ докум.	Подп.	Дата

ТМ 98.01.02.000

Лист 2

Альбом III

Типовые проектные решения

Формат	Зона	Поз.	Обозначение	Наименование	Кол.	Примечание
				Документация		
А3			ТМ 98.01.08.000 СБ	Сборочный чертеж		
				Детали		
Б.Ч.		1	ТМ 98.01.08.001	Полотно		
				Ткань ТСФ(Б)-7с(94,2)		
				ГОСТ 10146-74	4	1, кг
Б.Ч		2	ТМ 98.01.08.002	Полотно		
				Сетка С24-12Х18Н97		
				ГОСТ 3187-76	2	6,7кг
				Материал		
		3		Проволока 0,8-0-С		
				ГОСТ 3282-74	30пм	0,85кг

Изм.	Лист	N докум.	Подп.	Дата
Разраб.		Милованова		
Пров.		Зотова		
Т. контр.		Орлов		
Н. контр.		Зотова		
Утв.		Авдеев		

ТМ 98.01.02.000

Фильтр

Лит.	Лист	Листов
Н		1

Госстрой СССР
СОЮЗВОДОКАНАЛПРОЕКТ
г. Москва

Формат А4

Формат	Зона	Поз.	Обозначение	Наименование	Кол.	Примечание
				Документация		
А3			ТМ 98.01.09 000 СБ	Сборочный чертеж		
				Детали		
А4		1	ТМ 98.01.09.001	Лист	1	
Б.Ч		2	ТМ 98.01.09.002	Ребро		
				Лист винипласта		
				ВН5×45×750		
				ГОСТ 9639-71	3	0,23кг

Изм.	Лист	N докум.	Подпись	Дата
Разраб.		Милованова		
Пров.		Зотова		
Т. контр.		Орлов		
Н. контр.		Зотова		
Утв.		Авдеев		

ТМ 98.01.09.000

Полка

Лит.	Лист	Листов
Н		1

Госстрой СССР
СОЮЗВОДОКАНАЛПРОЕКТ
г. Москва

Формат А4

Формат	Зона	Поз.	Обозначение	Наименование	Кол.	Примечание
				Документация		
А4			ТМ 98.01.07.000 СБ	Сборочный чертеж		
				Детали		
Б.Ч		1	ТМ98.01.07.001	Лист		
				Лист Б-1,0 ГОСТ 19903-74 Ст.3 ГОСТ 16523-70	1	8,7кг
Б.Ч		2	ТМ98.01.07.002	Ребро		
				Лист Б-1,0 ГОСТ 19903-74 Ст.3 ГОСТ 16523-70	2	0,46кг.

Изм.	Лист	N докум.	Подпись	Дата
Разраб.		Милованова		
Пров.		Зотова		
Т. контр.		Орлов		
Н. контр.		Зотова		
Утв.		Авдеев		

ТМ 98.01.07.000

Крышка

Лит.	Лист	Листов
Н		1

Госстрой СССР
СОЮЗВОДОКАНАЛПРОЕКТ
г. Москва

Формат А4

Формат	Зона	Поз.	Обозначение	Наименование	Кол.	Примечание
				Документация		
А3			ТМ 98.01.06.000 СБ	Сборочный чертеж		
				Детали		
Б.Ч		1	ТМ 98.01.06.001	Лист		
				Лист Б-1,0 ГОСТ 19903-74 Ст.3 ГОСТ 16523-70	1	5,3кг
Б.Ч		2	ТМ 98.01.06.002	Ребро		
				Лист Б-1,0 ГОСТ 19903-74 Ст.3 ГОСТ 16523-70	2	0,3кг

Изм.	Лист	N докум.	Подпись	Дата
Разраб.		Милованова		
Провер.		Зотова		
Т. контр.		Орлов		
Н. контр.		Зотова		
Утв.		Авдеев		

ТМ 98.01.06.000

Крышка

Лит.	Лист	Листов
Н		1

Госстрой СССР
СОЮЗВОДОКАНАЛПРОЕКТ
г. Москва

Формат А4

Альбом III

902-02-392.85 Типовые проектные решения

Формат	Зона	Поз.	Обозначение	Наименование	Кол.	Примечание
				Документация		
А2			ТМ 98.01.10.100 СБ	Сборочный чертеж		
				Детали		
А4		1	ТМ 98.01.10.101	Фланец	1	
А4		2	ТМ 98.01.10.102	Фланец	1	
А4		3	ТМ 98.01.10.103	Корпус	1	
А4		4	ТМ 98.01.10.104	Клин	2	
А4		5	ТМ 98.01.10.105	Уголок	1	
А4		6	ТМ 98.01.10.106	Уголок	1	
А4		7	ТМ 98.01.10.106-01	Уголок	1	
А4		8	ТМ 98.01.10.107	Ребро	2	
Б.4		9	ТМ 98.01.10.108	Стенка		
				Лист Б-5.0 ГОСТ 19903-74		
				Ст.3 ГОСТ 14637-79		
				147h14 x 300 h14	4	1,73 кг
Б.4		10	ТМ 98.01.10.109	Упор		
				Лист Б-5,0 ГОСТ 19903-74		
				Ст3 ГОСТ 14637-79		
				8h14 x 330 h14	4	0.1 кг

Подп. и дата | Инв. № дубл. | Взам. инв. № | Подп. и дата | Инв. № подл.

Изм	Лист	№ докум.	Подп.	Дата
Разраб		Зотова	Зот	
Пров		Турукина	Тур	
Т.контр.		Орлов		
Н.контр.		Турукина	Тур	
Утв.		Авдеев		

ТМ 98.01.10.100

Рама.

Лит	Лист	Листов
И	1	2

Госстрой СССР
СОЮЗВОДОКАНАЛПРОЕКТ
г. Москва

Формат А4

Формат	Зона	Поз.	Обозначение	Наименование	Кол.	Примечание
Б.4		11	ТМ 98.01.10.110	Упор		
				Лист Б-5.0 ГОСТ 19903-74		
				Ст.3 ГОСТ 14637-79		
				8h14 x 360 h14	4	0.12 кг
Б.4		12	ТМ 98.01.10.111	Планка		
				Лист Б-5.0 ГОСТ 19903-74		
				Ст.3 ГОСТ 14637-79		
				90h14 x 320 h14	1	1,13 кг.
				Стандартные изделия		
Б.4		14		Винт 2М6 x 12 58.0115		
				ГОСТ 17475-72	4	

Подп. и дата | Инв. № дубл. | Взам. инв. № | Подп. и дата | Инв. № подл.

Изм	Лист	№ докум	Подп	Дата

ТМ 98.01.10 100

Лист 2

Формат А4

Формат	Зона	Поз.	Обозначение	Наименование	Кол.	Примечание
				Стандартные изделия		
		13		Болт М10x25.58.0115		
				ГОСТ 7798-70	4	
		14		Винт М10x25.58.0115		
				ГОСТ 1477-75	1	
		15		Ось 6-16h11x50.45Ц15		
				ГОСТ 9650-80	1	
		16		Шайба 16		
				ГОСТ 9649-78	1	
		17		Шайба 10.65Г0115		
				ГОСТ 6402-70	4	
		18		Масленка 6.3		
				ГОСТ 20905-75	1	
		19		Шплинт 4x40-001		
				ГОСТ 397-79	1	
		20		Шпонка 3-16x10x40		
				ГОСТ 24068-80	1	

Подп. и дата | Инв. № дубл. | Взам. инв. № | Подп. и дата | Инв. № подл.

Изм	Лист	№ докум	Подп.	Дата

ТМ 98 01.10.000

Лист 2

Формат А4

Формат	Зона	Поз.	Обозначение	Наименование.	Кол.	Примечание
				Документация		
А2			ТМ. 98.01.10.000 СБ	Сборочный чертеж		
				Сборочные единицы		
А4		1	ТМ 98.01.10.100	Рама	1	
А4		2	ТМ 98.01.10.200	Затвор	1	
А4		3	ТМ 98.01.10.300	Маховик	1	
А4		4	ТМ 98.01.10.400	Воронка	1	
				Детали		
А4		6	ТМ 98.01.10.001	Винт	1	
А4		7	ТМ 98.01.10.002	Гайка	1	
А4		8	ТМ 98.01.10.003	Крышка	1	
А4		9	ТМ 98.01.10.004	Скоба	4	
Б.4		10	ТМ 98.01.10.005	Уплотнение		
				Шнур 4М12x12		
				ГОСТ 6467-79		
				L = 1400	1	0.3 кг
Б.4		11	ТМ 98.01.10.006	Прокладка		
				Пластина I, Лист ТМ КЩ-М-2 ГОСТ 7338-77; Ф110 x Ф72	1	0.016 кг

Подп. и дата | Инв. № дубл. | Взам. инв. № | Подп. и дата | Инв. № подл.

Изм	Лист	№ докум	Подп	Дата
Разраб		Зотова	Зот	
Пров.		Турукина	Тур	
Т.контр.		Орлов		
Н.контр.		Турукина	Тур	
Утв		Авдеев		

ТМ 98.01.10.000

Затвор бункерный 300 x 300

Лит	Лист	Листов
И	1	2

Госстрой СССР
СОЮЗВОДОКАНАЛПРОЕКТ
г. Москва

Альбом III

Типовые проектные решения 902-02-392.85

Формат	Зона	Поз.	Обозначение	Наименование	Кол.	Примечание
				Документация		
А3			ТМ 98.01.10.400 СБ	Сборочный чертеж		
				Детали		
А4		1	ТМ 98.01.10.401	Стенка	4	
Б4		2	ТМ 98.01.10.402	Патрубок		
				Труба 57×3.5 ГОСТ 10704-76 / Д ГОСТ 10705-80		
				L = 42 h14	1	0.23 кг

Изм.	Лист	№ докум.	Подпись	Дата
Разраб.		Зотова		
Пров.		Турукина		
Т. контр.		Орлов		
Н. контр.		Турукина		
Утв.		Авдеев		

ТМ 98.01.10.400

Варонка

Лит.	Лист	Листов
И		1

Госстрой СССР
СОЮЗВОДОКАНАЛПРОЕКТ
г. Москва

Формат А4

Инв. № подл. | Подпись и дата | Взам. инв. № | Инв. № дубл. | Подпись и дата

Формат	Зона	Поз.	Обозначение	Наименование	Кол.	Примечание
				Документация		
А2			ТМ 98.02.00.000 СБ	Сборочный чертеж		
				Сборочные единицы		
А4		1	ТМ 98.02.01.000	Клапан приемный Ду100	2	
				Детали		
А4		2	ТМ 98.02.00.001	Стенка	1	
А4		3	ТМ 98.02.00.002	Стенка	1	
А4		4	ТМ 98.02.00.002-01	Стенка	1	
А4		5	ТМ 98.02.00.003	Стойка	4	
А4		6	ТМ 98.02.00.004	Скоба	10	
А4		7	ТМ 98.02.00.005	Ручка	1	
А4		8	ТМ 98.02.00.006	Ребро	5	
А4		9	ТМ 98.02.00.006-01	Ребро	3	
А4		10	ТМ 98.02.00.006-02	Ребро	3	
А4		11	ТМ 98.02.00.006-03	Ребро	2	
А4		12	ТМ 98.02.00.007	Ребро	9	

Изм.	Лист	№ докум.	Подпись	Дата
Разраб.		Крючкова		
Пров.		Зотова		
Т. контр.		Орлов		
Н. контр.		Зотова		
Утв.		Авдеев		

ТМ 98.02.00.000

Резервуар осветленной воды 5 м³

Лит.	Лист	Листов
И	1	5

Госстрой СССР
СОЮЗВОДОКАНАЛПРОЕКТ
г. Москва

Формат А4

Инв. № подл. | Подпись и дата | Взам. инв. № | Инв. № дубл. | Подпись и дата

Формат	Зона	Поз.	Обозначение	Наименование	Кол.	Примечание
				Документация		
А4			ТМ 98.01.10.300 СБ	Сборочный чертеж		
				Детали		
А4		1	ТМ 98.01.10.301	Ступица	1	
Б4		2	ТМ 98.01.10.302	Спица		
				Труба 15×2.8 ГОСТ 3262-75		
				L = 200 h14	4	0.35 кг
Б4		3	ТМ 98.01.10.303	Обод		
				Труба 20×2.8 ГОСТ 3262-75		
				L разв = 1256 h14	1	2.1 кг

Изм.	Лист	№ докум.	Подпись	Дата
Разраб.		Зотова		
Пров.		Турукина		
Т. контр.		Орлов		
Н. контр.		Турукина		
Утв.		Авдеев		

ТМ 98.01.10.300

Маховик

Лит.	Лист	Листов
И		1

Госстрой СССР
СОЮЗВОДОКАНАЛПРОЕКТ
г. Москва

Инв. № подл. | Подпись и дата | Взам. инв. № | Инв. № дубл. | Подпись и дата

Формат	Зона	Поз.	Обозначение	Наименование	Кол.	Примечание
				Документация		
А3			ТМ 98.01.10.200 СБ	Сборочный чертеж		
				Детали		
А4		1	ТМ 98.01.10.201	Щит	1	
А4		2	ТМ 98.01.10.202	Ушко	2	
А4		3	ТМ 98.01.10.203	Клин	2	
				Стандартные изделия		
		5		Винт 2М6×1258.0115 Гост 17475-72	4	

Изм.	Лист	№ докум.	Подпись	Дата
Разраб.		Зотова		
Провер.		Турукина		
Т. контр.		Орлов		
Н. контр.		Турукина		
Утв.		Авдеев		

ТМ 98.01.10.200

Затвор

Лит	Лист	Листов
И	1	1

Госстрой СССР
СОЮЗВОДОКАНАЛПРОЕКТ
г. Москва

Инв. № подл. | Подпись и дата | Взам. инв. № | Инв. № дубл. | Подпись и дата

Формат	Зона	Поз.	Обозначение	Наименование	Кол.	Примечание
А4		32	ТМ 98.02.00.026	Балка	1	29,2
А4		33	ТМ 98.02.00.027	Балка	1	12,3
А4		34	ТМ 98.02.00.027-01	Балка	1	12,9
Б.Ч		35	ТМ 98.02.00.028	Платик		
				Лист Б-10 ГОСТ 19903-74		
				Ст. 3 ГОСТ 14637-79		
				250 h 14 × 250 h 14	4	4,9 кг.
Б.Ч		36	ТМ 98.02.00.029	Ребро		
				Полоса Б-2-10×100 ГОСТ 103-76		
				Ст. 3 ГОСТ 535-79		
				L = 1000 h 14	5	7,85 кг
Б.Ч		37	ТМ 98.02.00.030	Крышка		
				Лист Б-6,0 ГОСТ 19903-74		
				Ст. 3 ГОСТ 14637-79		
				725 h 14 × 740 h 14	1	25,3 кг
Б.Ч		38	ТМ 98.02.00.031	Уголок		
				Уголок Б-110×70×8 ГОСТ 8510-72		
				Ст. 3 ГОСТ 535-79		
				L = 2600 h 14	1	28,4 кг
Б.Ч		39	ТМ 98.02.00.032	Уголок		
				Уголок Б-110×70×8 ГОСТ 8510-72		
				Ст. 3 ГОСТ 535-79		
				L = 1450 h 14	2	15,8 кг

Инв.№ подл. | Подпись и дата | Взам. инв.№ | Инв.№ дубл. | Подпись и дата

Изм. | Лист | № докум. | Подпись | Дата

ТМ 98.02.00.000

Лист 4

Формат А4

Формат	Зона	Поз.	Обозначение	Наименование	Кол.	Примечание
				Стандартные изделия		
		41		Петля		
				ПН1-110П ГОСТ 5088-78	2	
		42		Фланец 1-50-1		
				ГОСТ 12820-80	1	
		43		Фланец 1-150-1		
				ГОСТ 12820-30	1	
				Материалы		
		45		Лист ПВ508-1430×2880		
				ГОСТ 8706-78	1	83,6 кг
		46		Полоса Б-2-2×10×500 ГОСТ 103-76		
				Ст. 3 ГОСТ 535-79	1	0,08 кг

Инв.№ подл. | Подпись и дата | Взам. инв.№ | Инв.№ дубл. | Подпись и дата

Изм. | Лист | № докум. | Подпись | Дата

ТМ 98.02.00.000

Лист 5

Формат А4

Формат	Зона	Поз.	Обозначение	Наименование	Кол.	Примечание
Б.Ч		23	ТМ 98.02.00.017	Патрубок		
				Труба 50×3,5 ГОСТ 3262-75		
				L = 450 h 14	1	2,2 кг
Б.Ч		24	ТМ 98.02.00.018	Труба		
				Труба 159×5 ГОСТ 10704-76		
				D ГОСТ 10705-80		
				L = 2600 h 14	1	49,4 кг
Б.Ч		25	ТМ 98.02.00.019	Ребро		
				Полоса Б-2-10×100 ГОСТ 103-76		
				Ст. 3 ГОСТ 535-79		
				L = 850 h 14	2	6,67 кг
Б.Ч		26	ТМ 98.02.00.020	Ребро		
				Полоса Б-2-10×100 ГОСТ 103-76		
				Ст. 3 ГОСТ 535-79		
				L = 960 h 14	2	7,6 кг
Б.Ч		27	ТМ 98.02.00.021	Уголок		
				Уголок Б-50×50×5 ГОСТ 8509-72		
				Ст. 3 ГОСТ 535-79		
				L = 2888 h 14	3	10,9 кг
				Балка		
				Швеллер 14 ГОСТ 8240-72		
				Ст. 3 ГОСТ 535-79		
Б.Ч		28	ТМ 98.02.00.022	L = 3180 h 14	2	39,1 кг
Б.Ч		29	ТМ 98.02.00.023	L = 1450 h 14	2	17,8 кг
Б.Ч		30	ТМ 98.02.00.024	L = 2375 h 14	1	29,2 кг
Б.Ч		31	ТМ 98.02.00.025	L = 3185 h 14	4	39,2 кг

Инв.№ подл. | Подпись и дата | Взам. инв.№ | Инв.№ дубл. | Подпись и дата

Изм. | Лист | № докум. | Подп. | Дата

ТМ 98.02.00.000

Лист 3

Формат	Зона	Поз.	Обозначение	Наименование	Кол.	Примечание
А4		13	ТМ 98.02.00.008	Воронка	1	
А4		14	ТМ 98.02.00.009	Уголок	3	
А4		15	ТМ 98.02.00.009-01	Уголок	2	
А4		16	ТМ 98.02.00.010	Уголок	5	
Б.Ч		18	ТМ 98.02.00.012	Стенка		
				Лист Б-6,0 ГОСТ 19903-74		
				Ст. 3 ГОСТ 14637-79		
				1438 h 14 × 995 h 14	2	67,4 кг
Б.Ч		19	ТМ 98.02.00.013	Стенка		
				Лист Б-6,0 ГОСТ 19903-74		
				Ст. 3 ГОСТ 14637-79		
				2888 h 14 × 995 h 14	1	139,4 кг
Б.Ч		20	ТМ 98.02.00.014	Стенка		
				Лист Б-6,0 ГОСТ 19903-74		
				Ст. 3 ГОСТ 14637-79	1	325,4 кг
Б.Ч		21	ТМ 98.02.00015	Ребро		
				Лист Б-10 ГОСТ 19903-74		
				Ст. 3 ГОСТ 14637-79	8	2,9 кг
Б.Ч		22	ТМ 98.02.00.016	Дно		
				Лист Б-10 ГОСТ 19903-74		
				Ст. 3 ГОСТ 14637-79		
				990 h 14 × 220 h 14	1	17,1 кг.

Инв.№ подл. | Подпись и дата | Взам. инв.№ | Инв.№ дубл. | Подпись и дата

Изм. | Лист | № докум. | Подпись | Дата

ТМ 98.02.00.000

Лист 2

Формат	Зона	Поз.	Обозначение	Наименование	Кол.	Примечание
А4		15	ТМ 98.03.00.003	Уголок	5	
				Уголок Б-50х50х6 ГОСТ 8509-72		
				Ст.3 ГОСТ 535-79	3	5,42кг
Б4		16	ТМ 98.03.00.004	L=1438h14		
Б4		17	ТМ 98.03.00.005	L=2888h14	3	10,9кг
				Балка		
				Швеллер 14 ГОСТ 8240-72		
				Ст.3 ГОСТ 535-79		
Б4		18	ТМ 98.03.00.006	L=3185h14	4	39,2кг
Б4		19	ТМ 98.03.00.007	L=1450h14	2	17,8кг
Б4		20	ТМ 98.03.00.008	L=3180h14	2	39,1кг
Б4		21	ТМ 98.03.00.009	L=2375h14	1	29,2кг
А4		22	ТМ 98.02.00.026	Балка	1	
А4		23	ТМ 98.02.00.027	Балка	1	
А4		24	ТМ 98.02.00.027-01	Балка	1	
				Стенка		
				Лист Б-6,0 ГОСТ 19903-74		
				Ст.3 ГОСТ 14637-79		
Б4		25	ТМ 98.03.00.010	1438h14х995h14	2	67,4кг
Б4		26	ТМ 98.03.00.011	2888h14х995h14	1	135,4кг
Б4		27	ТМ 98.03.00.012	Стенка		
				Лист Б-6,0 ГОСТ 19903-74		
				Ст.3 ГОСТ 14637-79	1	325,4кг

Инв.№ подл. | Подп. и дата | Взам.инв.№ | Инв.№ дубл. | Подп. и дата

Изм.	Лист	N докум.	Подп.	Дата	ТМ 98.03.00.000	Лист 2

Формат А4

Формат	Зона	Поз.	Обозначение	Наименование	Кол.	Примечание
Б4		28	ТМ 98.03.00.013	Дно		
				Лист Б-3,0 ГОСТ 19903-74		
				Ст.3 ГОСТ 16523-70		
				610h14х1010h14	1	14,5кг
Б4		29	ТМ 98.03.00.014	Дно		
				Лист Б-10 ГОСТ 19903-74		
				Ст.3 ГОСТ 14637-79		
				220h14х990h14	1	17,1кг
Б4		30	ТМ 98.03.00.015	Ребро		
				Полоса Б-2-10х100 ГОСТ 103-76		
				Ст.3 ГОСТ 535-79		
				L=1000h14	5	7,85кг
Б4		31	ТМ 98.03.00.016	Ребро		
				Полоса Б-2-10х100 ГОСТ 103-76		
				Ст.3 ГОСТ 535-79		
				L=850h14	2	6,67кг
Б4		32	ТМ 98.03.00.017	Ребро		
				Полоса Б-2-10х100 ГОСТ 103-76		
				Ст.3 ГОСТ 535-79		
				L=960h14	2	7,6кг
Б4		33	ТМ 98.03.00.018	Уголок		
				Уголок Б-110х70х8 ГОСТ 8510-72		
				Ст.3 ГОСТ 535-79		
				L=2600h14	1	28,4кг

Инв.№ подл. | Подп. и дата | Взам.инв.№ | Инв.№ дубл. | Подп. и дата

Изм.	Лист	N докум.	Подп.	Дата	ТМ 98.03.00.000	Лист 3

Формат А4

Формат	Зона	Поз.	Обозначение	Наименование	Кол.	Примечание
				Документация		
А2			ТМ 98.03.00.000 СБ	Сборочный чертеж		
				Сборочные единицы		
А4		1	ТМ 98.03.01.000	Сетка приемная Ду 100	2	
				Детали		
А4		2	ТМ 98.03.00.001	Стенка	1	
А4		3	ТМ 98.02.00.002	Стенка	1	
А4		4	ТМ 98.02.00.002-01	Стенка	1	
А1		5	ТМ 98.02.00.003	Стойка	4	
А4		6	ТМ 98.02.00.004	Скоба	10	
А4		7	ТМ 98.02.00.005	Ручка	1	
А4		8	ТМ 98.02.00.006	Ребро	5	
А4		9	ТМ 98.02.00.006-01	Ребро	3	
А4		10	ТМ 98.02.00.006-02	Ребро	3	
А4		11	ТМ 98.02.00.006-03	Ребро	2	
А4		12	ТМ 98.02.00.007	Ребро	9	
А4		13	ТМ 98.03.00.002	Уголок	2	
А4		14	ТМ 98.03.00.002-01	Уголок	3	

Инв.№ подл. | Подп. и дата | Взам.инв.№ | Инв.№ дубл. | Подп. и дата

Изм.	Лист	N докум.	Подп.	Дата	ТМ 98.03.00.000		
Разраб.		Миловидова			Резервуар приемный 5м³	Лит.	Лист 1	Листов 5
Пров.		Зотова				И		
Т. Контр.		Орлов				Госстрой СССР СОЮЗВОДОКАНАЛПРОЕКТ г. Москва		
Н. Контр.		Зотова						
Утв.		Авдеев						

Формат	Зона	Поз.	Обозначение	Наименование	Кол.	Примечание
				Документация		
А4			ТМ 98.02.01.000 СБ	Сборочный чертеж		
				Детали		
Б4		1	ТМ 98.02.01.001	Обечайка		
				Лист Б-2,0 ГОСТ 19903-74		
				Ст.3 ГОСТ 16523-70		
				168h14х528h14	1	1,35кг
Б4		2	ТМ 98.02.01.002	Воронка		
				Лист Б-2,0 ГОСТ 19903-74		
				Ст.3 ГОСТ 16523-10	1	0,41кг
Б4		3	ТМ 98.02.01.003	Дно		
				Лист Б-2.0 ГОСТ 19903-74		
				Ст.3 ГОСТ 16523-70		
				ф180h14	1	0,4кг
				Стандартные изделия		
		5		Фланец 1-100-1 ГОСТ 12820-80	1	
		6		Отвод 90°108х4,0 ГОСТ 17375-77	1	
				Материалы		
		7		Труба 108х4 ГОСТ 10704-76 / Д ГОСТ 10705-80	0,8м	8,2кг

Инв.№ подл. | Подп. и дата | Взам.инв.№ | Инв.№ дубл. | Подп. и дата

Изм.	Лист	N докум.	Подп.	Дата	ТМ 98.02.01.000		
Разраб.		Крючкова			Сетка приемная Ду 100	Лит.	Лист 1	Листов 1
Провер.		Зотова				И		
Т. Контр.		Орлов				Госстрой СССР СОЮЗВОДОКАНАЛПРОЕКТ г. Москва		
Н. Контр.		Зотова						
Утв.		Авдеев						

Формат	Зона	Поз.	Обозначение	Наименование		Примечание
				Документация		
А2			ТМ98.04.00.000	Сборочный чертеж		
				Сборочные единицы		
А4		1	ТМ98.04.01.000	Сетка приемная Ду 250	1	
				Детали		
А4		2	ТМ98.04.00.001	Стенка	1	
А4		3	ТМ98.04.00.002	Стенка	1	
А4		4	ТМ98.04.00.002-01	Стенка	1	
А4		5	ТМ98.04.00.003	Ребро	13	
А4		6	ТМ98.04.00.003-01	Ребро	4	
А4		7	ТМ98.04.00.003-02	Ребро	4	
А4		8	ТМ98.04.00.003-03	Ребро	7	
А4		9	ТМ98.04.00.003-04	Ребро	2	
А4		10	ТМ98.04.00.003-05	Ребро	3	
А4		11	ТМ98.04.00.004	Ребро	20	
А4		12	ТМ98.04.00.005	Уголок	1	
А4		13	ТМ98.04.00.005-01	Уголок	1	

Инв.№ подл. | Подп. и дата | Взам. инв.№ | Инв.№ дубл. | Подп. и дата

Изм. Лист N докум. Подп. Дата

ТМ98.04.00.000

Разраб. Крюкова
Пров. Орлов
Т. контр. Орлов
Н. контр. Затова
Утв. Авдеев

Резервуар промывной воды 30 м³

Лит. | Лист 1 | Листов 5

Госстрой СССР СОЮЗВОДОКАНАЛПРОЕКТ г. Москва

Формат А4

902-02-392.85 Типовые проектные решения

Инв.№ подл.

Формат	Зона	Поз.	Обозначение	Наименование	Кол.	Примечание
А4		14	ТМ98.02.00.009	Уголок	6	
А4		15	ТМ98.02.00.009-01	Уголок	6	
А4		16	ТМ98.02.00.010	Уголок	6	
А4		17	ТМ98.02.00.003-01	Стойка	4	
Б4		18	ТМ98.04.00.006	Воронка		
				Лист Б-2,0 ГОСТ 19903-74		
				Ст.3 ГОСТ 16523-70	1	0,8 кг
Б4		19	ТМ98.04.00.007	Стенка		
				Лист Б-6,0 ГОСТ 19903-74		
				Ст. 3 ГОСТ 14637-79	1	78,1 кг
Б4		20	ТМ98.04.00.008	Ребро		
				Лист Б-10 ГОСТ 19903-74		
				Ст.3 ГОСТ 14637-79	8	2,9 кг
Б4		21	ТМ98.04.00.009	Платик		
				Лист Б-10 ГОСТ 19903-74		
				Ст. 3 ГОСТ 14637-79		
				250 h14 × 250 h14	4	4,9 кг
Б4		22	ТМ 98.04.00.010	Стенка		
				Лист Б-6,0 ГОСТ 19903-74		
				Ст.3 ГОСТ 14637-79		
				2795 h14 × 2188 h14	2	288,3 кг
Б4		23	ТМ98.04.00.011	Стенка		
				Лист Б-6,0 ГОСТ 19903-74		
				Ст.3 ГОСТ 14637-79		
				2795 h14 × 4388 h14	1	580 кг

Инв.№ подл. | Подп. и дата | Взам. инв.№ | Инв.№ дубл. | Подп. и дата

Изм. Лист N докум. Подпись Дата

ТМ98.04.00.000

Лист 2

Формат А4

Формат	Зона	Поз.	Обозначение	Наименование	Кол.	Примечание
Б4		40	ТМ98.03.00.025	Ребро		
				Лист Б-10 ГОСТ 19903-74		
				Ст.3 ГОСТ 14637-79	8	2,9 кг
Б4		41	ТМ98.03.00.026	Платик		
				Лист Б-10 ГОСТ 19903-74		
				Ст.3 ГОСТ 14637-79		
				250 h14 × 250 h14	4	4,9 кг
Б4		42	ТМ98.03.00.027	Патрубок		
				Труба 50×3,5 ГОСТ 3262-75		
				L = 450 h14	1	2,2 кг
Б4		43	ТМ98.03.00.028	Патрубок		
				Труба 50×3,5 ГОСТ 3262-75		
				L = 850 h14	1	4,2 кг
				Стандартные изделия		
		44		Фланец 1-50-6		
				ГОСТ 12820-80	1	
		45		Фланец 1-50-1		
				ГОСТ 12820-80	1	
		46		Петля ПН1-110.П		
				ГОСТ 5088-78	2	
				Материалы		
		47		Лист ПВ 508 × 1400 × 3100		
				ГОСТ 8706-78		
				Полоса 62-2×10 ГОСТ 103-76	1	90,7 кг
		48		Ст.3 ГОСТ 535-79	0,1 м	0,25 кг

Инв.№ подл. | Подп. и дата | Взам. инв.№ | Инв.№ дубл. | Подп. и дата

Изм. Лист N докум. Подп. Дата

ТМ98.03.00.000

Лист 5

Формат А4

Формат	Зона	Поз.	Обозначение	Наименование	Кол.	Примечание
Б4		34	ТМ98.03.00.019	Уголок		
				Уголок Б-110×70×8 ГОСТ 8510-72		
				Ст.3 ГОСТ 535-79		
				L = 1450 h14	2	15,8 кг
Б4		35	ТМ98.03.00.020	Стенка		
				Лист Б-3,0 ГОСТ 19903-74		
				Ст.3 ГОСТ 16523-70		
				594 h14 × 692 h14	2	9,7 кг
Б4		36	ТМ98.03.00.021	Стенка		
				Лист Б-3,0 ГОСТ 19903-74		
				Ст.3 ГОСТ 535-79		
				692 h14 × 992 h14	2	16,2 кг
Б4		37	ТМ98.03.00.022	Уголок		
				Уголок Б-32×32×3 ГОСТ 8509-72		
				Ст.3 ГОСТ 535-79		
				L = 600 h14	2	0,87 кг
Б4		38	ТМ98.03.00.023	Уголок		
				Уголок Б-32×32×3 ГОСТ 8509-72		
				Ст.3 ГОСТ 535-79		
				L = 1064 h14	2	1,75 кг
Б4		39	ТМ98.03.00.024	Крышка		
				Лист Б-6,0 ГОСТ 19903-74		
				Ст.3 ГОСТ 14637-79		
				735 h14 × 820 h14	1	28,4 кг

Инв.№ подл. | Подп. и дата | Взам. инв.№ | Инв.№ дубл. | Подп. и дата

Изм. Лист N докум. Подп. Дата

ТМ98.03.00.000

Лист 4

Формат А4

Альбом III

Типовые проектные решения

902-02-392.85

Формат	Зона	Поз.	Обозначение	Наименование	Кол.	Примечание
				Уголок		
				Уголок Б-100х100х8 ГОСТ8509-72		
				Ст.3 ГОСТ 535-79		
Б4		44	ТМ98.02.00.028	L = 4000 h14	1	49кг
Б4		45	ТМ98.02.00.029	L = 2200 h14	2	27кг
				Стандартные изделия		
		47		Отвод 90° 108х4		
				ГОСТ 17375-77	1	
		48		Петля ПН1-110		
				ГОСТ 5088-78	2	
		49		Фланец 1-50-1		
				ГОСТ 12820-80	1	
		50		Фланец 1-100-1		
				ГОСТ 12820-80	1	
				Материалы		
		51		Лист ПВ508х2180х4380		
				ГОСТ 8706-78	1	158кг
		52		Полоса Б-2-2х10 ГОСТ 103-76		
				Ст.3 ГОСТ 535-79	0,8м	0,12кг

Инв.№ подл. | Подп. и дата | Взам. инв.№ | Инв.№ дубл. | Подп. и дата

Изм. Лист N докум. Подп. Дата

ТМ98.04.00.000

Лист 5

Формат А4

Формат	Зона	Поз.	Обозначение	Наименование	Кол.	Примечание
				Документация		
А4			ТМ98.04.01.000 СБ	Сборочный чертеж		
				Детали		
Б4		1	ТМ98.04.01.001	Обечайка		
				Лист Б-2,0 ГОСТ 19903-74		
				Ст.3 ГОСТ 16523-70		
				365 h14 х 1187 h14	1	6,84кг
Б4		2	ТМ98.04.01.002	Воронка		
				Лист Б-2,0 ГОСТ 19903-74		
				Ст.3 ГОСТ 16523-70	1	1,1кг
Б4		3	ТМ98.04.01.003	Дно		
				Лист Б-2.0 ГОСТ 19903-74		
				Ст.3 ГОСТ 16523-70		
				ф 130 h14	1	1,85кг
				Стандартные изделия		
		4		Отвод 90°273х7 ГОСТ 17375-77	1	
		5		Фланец 1-250-1 ГОСТ 12820-80	1	
				Материалы		
				Труба 273х6 ГОСТ 10704-76		
				Д ГОСТ 10705-80	1,63м	64,4кг

Инв.№ подл. | Подп. и дата | Взам. инв.№ | Инв.№ дубл. | Подп. и дата

Изм.	Лист	N докум.	Подп.	Дата
Разраб.		Крючкова		
Пров.		Зотова		
Т.Контр.		Орлов		
Н.Контр.		Зотова		
Утв.		Авдеев		

ТМ98.04.01.000

Сетка приемная Ду 250

Лит.	Лист	Листов
И		1

Госстрой СССР
СОЮЗВОДОКАНАЛПРОЕКТ
г. Москва

Формат А4

Формат	Зона	Поз.	Обозначение	Наименование	Кол.	Примечание
Б4		34	ТМ98.04.00.022	Уголок		
				Уголок 50х50х5-А ГОСТ 8509-72		
				Ст.3 ГОСТ 535-79		
				L = 2165 h14	4	8,16кг
Б4		35	ТМ98.04.00.023	Дно		
				Лист Б-10 ГОСТ 19903-74		
				Ст.3 ГОСТ 14637-79		
				610 h14 х 1210 h14	1	58кг
Б4		36	ТМ98.04.00.024	Патрубок		
				Труба 50х3,5 ГОСТ 3262-75		
				L = 450 h14	1	2,2кг
Б4		37	ТМ98.04.00.025	Патрубок		
				Труба 108х4 ГОСТ 10704-76		
				Д ГОСТ 10705-80		
				L = 550 h14	1	5,7кг
Б4		38	ТМ98.04.00.026	Крышка		
				Лист Б-6,0 ГОСТ 19903-74		
				Ст.3 ГОСТ 535-79		
				725 h14 х 735 h14	1	25,1кг
А4		39	ТМ98.02.00.026-01	Балка	1	
А4		40	ТМ98.04.00.027	Балка	1	
А4		41	ТМ98.04.00.027-01	Балка	1	
А4		42	ТМ98.02.00.004	Скоба	14	
А4		43	ТМ98.02.00.005	Ручка	1	

Инв.№ подл. | Подп. и дата | Взам. инв.№ | Инв.№ дубл. | Подп. и дата

Изм. Лист N докум. Подп. Дата

ТМ98.04.00.000

Лист 4

Формат	Зона	Поз.	Обозначение	Наименование	Кол.	Примечание
				Балка		
				Швеллер 14 ГОСТ 8240-72		
				Ст.3 ГОСТ 535-79		
Б4		24	ТМ98.04.00.012	L = 4000 h14	2	49,2кг
Б4		25	ТМ98.04.00.013	L = 200 h14	4	2,56кг
Б4		26	ТМ98.04.00.014	L = 2200 h14	4	27кг
Б4		27	ТМ98.04.00.015	L = 4680 h14	2	57,6кг
Б4		28	ТМ98.04.00.16	L = 3980 h14	1	48,9кг
Б4		29	ТМ98.04.00.017	Стяжка		
				Швеллер 14 ГОСТ 8240-72		
				Ст.3 ГОСТ 535-79		
				L = 2188 h14	2	26,9кг
Б4		30	ТМ98.04.00.018	Стойка		
				Швеллер 14 ГОСТ 8240-72		
				Ст.3 ГОСТ 535-75		
				L = 4485 h14	4	55,2кг
Б4		31	ТМ98.04.00.019	Стяжка		
				Швеллер 14 ГОСТ 8240-72		
				Ст.3 ГОСТ 535-79	4	22,6кг
				Ребро		
				Полоса Б-2-10х100 ГОСТ 103-76		
				Ст.3 ГОСТ 535-79		
Б4		32	ТМ98.04.00.020	L = 1174 h14	1	9,2кг
Б4		33	ТМ98.04.00.021	L = 465 h14	13	3,65кг

Инв.№ подл. | Подп. и дата | Взам. инв.№ | Инв.№ дубл. | Подп. и дата

Изм. Лист N докум. Подп. Дата

ТМ98.04.00.000

Лист 3

Альбом III

Типовые проектные решения 902-02-392.85

Формат	Зона	Поз.	Обозначение	Наименование	Кол.	Примечание
Б4		28	ТМ98.05.00.011	Ребро		
				Лист Б-10 ГОСТ 19903-74		
				Ст.3 ГОСТ 14637-79	8	2,9кг
		29	ТМ98.05.00.012	Ребро		
				Полоса Б-2-10х100 ГОСТ 103-76		
				Ст.3 ГОСТ 535-79		
				L = 465 h14	13	3,65кг
				Балка		
				Швеллер 14 ГОСТ 8240-72		
				Ст.3 ГОСТ 535-79		
		30	ТМ98.05.00.013	L = 4000 h14	2	49.2кг
		31	ТМ98.05.00.014	L = 200 h14	4	2,56кг
Б4		32	ТМ98.05.00.015	L = 2200 h14	4	27кг
		33	ТМ98.05.00.016	L = 4680 h14	2	57,6кг
		34	ТМ98.05.00.017	L = 3980 h14	1	48,9кг
		35	ТМ98.05.00.018	L = 2188 h14	2	26.9 кг
Б4		36	ТМ98.05.00.019	L = 4485 h14	4	55.2кг
		37	ТМ98.05.00.020	Стяжка		
				Швеллер 14 ГОСТ 8240-72		
				Ст.3 ГОСТ 535-79	1	22.6кг
А4		38	ТМ98.02.00.026-01	Балка	1	
А4		39	ТМ98.04.00.027	Балка	1	
А4		40	ТМ98.04.00.027-01	Балка	1	
		41		Уголок		
				Уголок 50х50х5-А ГОСТ 8509-72		
				Ст.3 ГОСТ 535-79		
				L = 2165 h14	4	8,16кг

Инв. № подл. | Подп. и дата | Взам. инв. № | Инв. № дубл. | Подп. и дата

Изм. | Лист | N докум. | Подпись | Дата

ТМ98.05.00.000 — Лист 3

Формат А4

Формат	Зона	Поз.	Обозначение	Наименование	Кол.	Примечание
Б4		42	ТМ98.05.00.021	Дно		
				Лист Б-10 ГОСТ 19903-74		
				Ст.3 ГОСТ 14637-79		
				6100 h14 х 12100 h14	1	58кг
Б4		43	ТМ98.05.00.022	Уголок		
				Уголок Б-100х100х8 ГОСТ 8509-72		
				Ст.3 ГОСТ 535-79		
				L = 4000 h14	1	49кг
Б4		44	ТМ98.05.00.023	Уголок		
				Уголок Б-100х100х8 ГОСТ 8509-72		
				Ст.3 ГОСТ 535-79		
				L = 2200 h14	2	27кг
Б4		45	ТМ98.05.00.024	Крышка		
				Лист Б-6,0 ГОСТ 19903-74		
				Ст.3 ГОСТ 14637-79		
				725 h14 х 735 h14	1	25.1кг
Б4		48	ТМ98.05.00.025	Труба		
				Труба 325х5 ГОСТ 10704-76		
				Д ГОСТ 10705-80		
				L = 4000 h14	1	158кг
Б4		47	ТМ98.05.00.026	Труба 325х5 ГОСТ 10704-76		
				Д ГОСТ 10705-80		
				L = 450 h14	1	17,7кг

Инв. № подл. | Подп. и дата | Взам. инв. № | Инв. № дубл. | Подп. и дата

Изм. | Лист | N докум. | Подпись | Дата

ТМ98.05.00.000 — Лист 4

Формат А4

Формат	Зона	Поз.	Обозначение	Наименование	Кол.	Примечание
А4		18	ТМ98.02.00.010	Уголок	6	
Б4		19	ТМ98.05.00.002	Воронка		
				Лист Б-2,0 ГОСТ 19903-74		
				Ст.3 ГОСТ 16523-70	1	0,4 кг
Б4		20	ТМ98.05.00.003	Патрубок		
				Труба 89х3,5 ГОСТ 10704-76	1	
				Д ГОСТ 10705-80		
				L = 1400 h14	1	10,3кг
				Патрубок		
				Труба 50х3,5 ГОСТ 3262-75		
Б4		21	ТМ98.05.00.004	L = 1400 h14	1	6,8кг
Б4		22	ТМ98.05.00.005	L = 1500 h14	1	7,82кг
Б4		23	ТМ98.05.00.006	L = 450 h14	1	2,2кг
Б4		24	ТМ98.05.00.007	Стенка		
				Лист Б-6,0 ГОСТ 19903-74		
				Ст.3 ГОСТ 14637-79	1	781кг
				Стенка		
				Лист Б-6,0 ГОСТ 19903-74		
				Ст.3 ГОСТ 14637-79		
Б4		25	ТМ98.05.00.008	2188 h14 х 2795 h14	2	288,3кг
Б4		26	ТМ98.05.00.009	2795 h14 х 4388 h14	1	580кг
Б4		27	ТМ98.05.00.010	Платик		
				Лист Б-10, ГОСТ 19903-74		
				Ст.3 ГОСТ 14637-79		
				250 h14 х 250 h14	4	4,9кг

Инв. № подл. | Подп. и дата | Взам. инв. № | Инв. № дубл. | Подп. и дата

Изм. | Лист | N докум. | Подпись | Дата

ТМ98.05.00.000 — Лист 2

Формат А4

Формат	Зона	Поз.	Обозначение	Наименование	Кол.	Примечание
				Документация		
А2			ТМ98.05.00.000 СБ	Сборочный чертеж		
				Детали		
А4		1	ТМ98.05.00.001	Стенка	1	
А4		2	ТМ98.04.00.002	Стенка	1	
А4		3	ТМ98.04.00.002-01	Стенка	1	
А4		4	ТМ98.02.00.004	Скоба	14	
А4		5	ТМ98.02.00.005	Ручка	1	
А4		6	ТМ98.04.00.003	Ребро	13	
А4		7	ТМ.98.04.00.003-01	Ребро	4	
А4		8	ТМ98.04.00.003-02	Ребро	4	
А4		9	ТМ98.04.00.003-03	Ребро	7	
А4		10	ТМ98.04.00.003-04	Ребро	2	
А4		11	ТМ98.04.00.003-05	Ребро	3	
А4		12	ТМ98.04.00.004	Ребро	20	
А4		13	ТМ98.02.00.003-01	Стойка	4	
А4		14	ТМ98.04.00.005	Уголок,	1	
А4		15	ТМ98.04.00.005-01	Уголок	1	
А4		16	ТМ98.02.00.009	Уголок	6	
А4		17	ТМ98.02.00.009-01	Уголок	6	

Инв. № подл. | Подп. и дата | Взам. инв. № | Инв. № дубл. | Подп. и дата

Изм.	Лист	N докум.	Подп.	Дата
Разраб.		Кончикова		
Провер.		Зотова		
Н.контр.		Орлов		
Н. контр.		Зотова		
Утв.		Абдеев		

ТМ98.05.00.000

Резервуар-отстойник 30 м³

Лит.	Масса	Масштаб
И		

Лист	Листов
1	5

Госстрой СССР
Союзводоканалпроект г. Москва

Формат	Зона	Поз.	Обозначение	Наименование	Кол.	Примечание
Б4		6	ТМ 98.06.00.006	Уголок		
				Уголок 50×50×5-А ГОСТ 8509-72 / Ст.3 ГОСТ 535-79		
				L = 1242 h14	8	4.6 кг
Б4		7	ТМ 98.06.00.007	Уголок		
				Уголок 50×50×5-А ГОСТ 8509-72 / Ст.3 ГОСТ 535-79		
				L = 890 h14	4	3.3 кг
А4		8	ТМ 98.06.00.008	Уголок	1	
А4		9	ТМ 98.06.00.009	Уголок	1	
Б4		10	ТМ 98.06.00.010	Скоба		
				Круг В12 ГОСТ 2590-71 / Ст.3 ГОСТ 535-79		
				L разв = 230 h14	4	0.2 кг
Б4		11	ТМ 98.06.00.011	Патрубок		
				Труба 32×3.2 ГОСТ 3262-75		
				L = 200 h14	1	0.6 кг
Б4		12	ТМ 98.06.00.012	Патрубок		
				Труба 108×4 ГОСТ 10704-76 / Д ГОСТ 10705-80		
				L = 200 h14	1	1.7 кг
Б4		13	ТМ 98.06.00.013	Патрубок		
				Труба 89×4 ГОСТ 10704-76 / Д ГОСТ 10705-80		
				L = 200 h14	1	2.05 кг

Изм. Лист № докум. Подп. Дата — ТМ 98.06.00.000 — Лист 2

Формат А4

Формат	Зона	Поз.	Обозначение	Наименование	Кол.	Примечание
11		14	ТМ 98.02.00.005	Ручка	1	
				Стандартные изделия		
				Фланцы по ГОСТ 12820-80		
		16		Фланец 1-32-1	1	
		17		Фланец 1-80-1	1	
		18		Фланец 1-100-1	1	
		19		Петля ПН 1-110 П ГОСТ 5088-78	2	

Инв.№ подл. | Подпись и дата | Взам. инв.№ | Инв.№ дубл. | Подпись и дата

Изм. Лист № докум. Подп. Дата — ТМ 98.06.00.000 — Лист 3

Формат А4

Формат	Зона	Поз.	Обозначение	Наименование	Кол.	Примечание
				Документация		
А2			ТМ 98.06.00.000 СБ	Сборочный чертеж		
				Детали		
Б4		1	ТМ 98.06.00.001	Стенка		
				Лист Б-4.0 ГОСТ 19903-74 / Ст.3 ГОСТ 14637-79		
				930 h14 × 1182 h14	4	34.5 кг
А4		2	ТМ 98.06.00.002	Перегородка	1	
Б4		3	ТМ 98.06.00.003	Дно		
				Лист Б-6.0 ГОСТ 19903-74 / Ст.3 ГОСТ 14637-79		
				1182 h14 × 1182 h14	1	65.8 кг
А4		4	ТМ 98.06.00.004	Лист	1	
Б4		5	ТМ 98.06.00.005	Крышка		
				Лист Б-4.0 ГОСТ 19903-74 / Ст.3 ГОСТ 14637-79		
				575 h14 × 585 h14	1	10.5 кг

Изм. Лист № докум. Подпись Дата — ТМ 98.06.00.000

Разраб.	Милованов		
Пров.	Зотова		
Т.контр.	Орлов		
Н.контр.	Зотова		
Утв.	Авдеев		

Резервуар-Воздухоотделитель 1 м³

Лит	Лист	Листов
	1	3

Госстрой СССР СОЮЗВОДОКАНАЛПРОЕКТ г. Москва

Формат	Зона	Поз.	Обозначение	Наименование	Кол.	Примечание
Б4		48	ТМ 98.05.00.027	Труба 325×5 ГОСТ 10704-76 / Д ГОСТ 10705-80		
				L = 300 h14	1	11.8 кг
Б4		49	ТМ 98.05.00.025	Патрубок		
				Труба 108×4 ГОСТ 10704-76 / Д ГОСТ 10705-80		
				L = 300	2	3.1 кг
				Стандартные изделия		
		52		Петля ПН1-110 ГОСТ 5088-78	2	
				Фланцы по ГОСТ 12820-80		
		53		Фланец 1-300-1	2	
		54		Фланец 1-100-1	2	
		55		Фланец 1-80-6	1	
		56		Фланец 1-50-1	1	
		57		Фланец 1-50-6	1	
		58		Отвод 90°-325×8 ГОСТ 17375-77	1	
				Материалы		
		60		Лист П 8508×2190×4385 ГОСТ 8706-78	1	158 кг

Инв.№ подл. | Подпись и дата | Взам. инв.№ | Инв.№ дубл. | Подпись и дата

Изм. Лист № докум. Подпись Дата — ТМ 98.05.00.000 — Лист 5

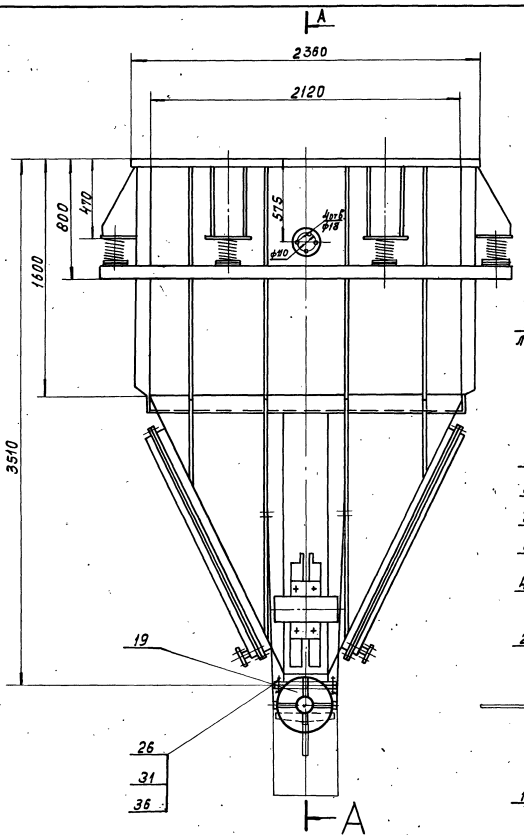

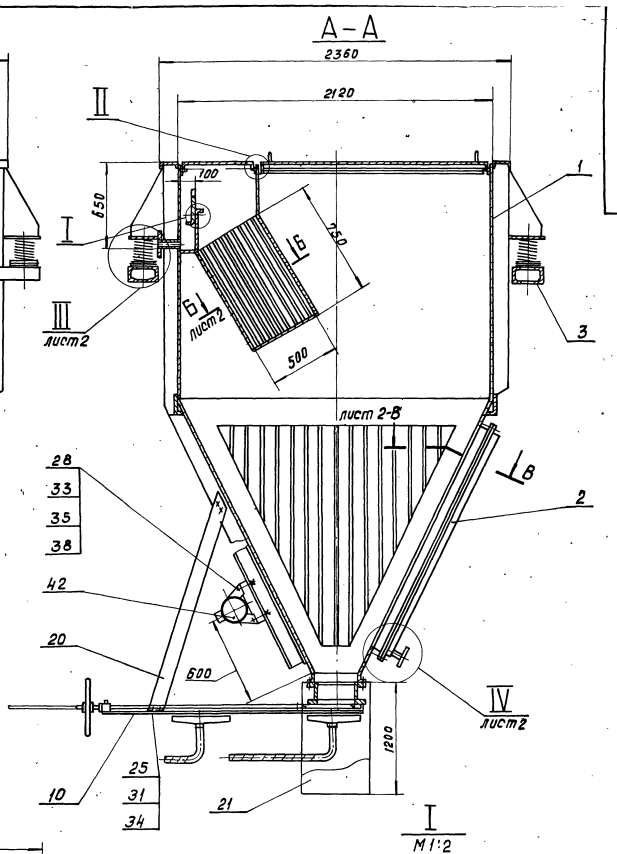

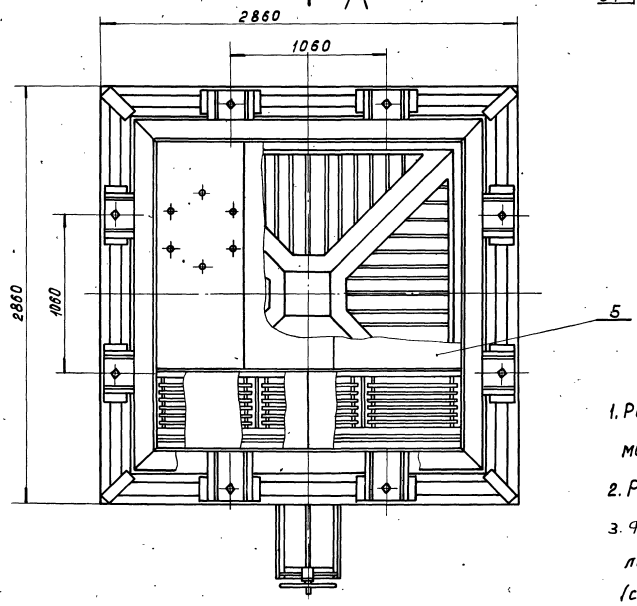

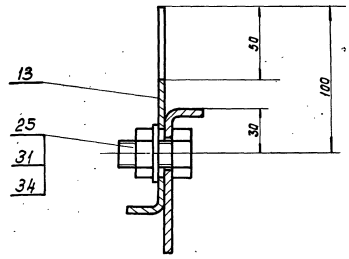

1. Резервуар проверить на герметичность методом керосиновой пробы.
2. Размеры для справок.
3. Фильтр (поз. 8) устанавливается лицевой стороной внутрь резервуара (см. узел I черт. ТМ 98.01.08.000 СБ).

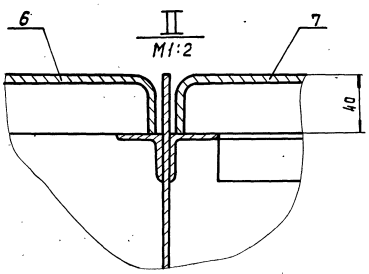

Изм	Лист	№ докум.	Подп.	Дата
Разраб.		Миловановa		
Пров.		Зотова		
Т.Контр.		Орлов		
Гл.инж.пр.		Блоков		
Н.Контр.		Зотова		
Утв.		Авдеев		

ТМ.98.01.00.000.СБ.

Резервуар шламовый 11.5 м³
Сборочный чертеж.

Лит	Масса	Масштаб
И	3200	1:20

Лист 1 Листов 2

Госстрой СССР
СОЮЗВОДОКАНАЛПРОЕКТ
г. Москва

Альбом III
902-02-392.85
Типовые проектные решения

Инв. № подл. | Подп. и дата | Взам. инв. № | Инв. № дубл. | Подп. и дата

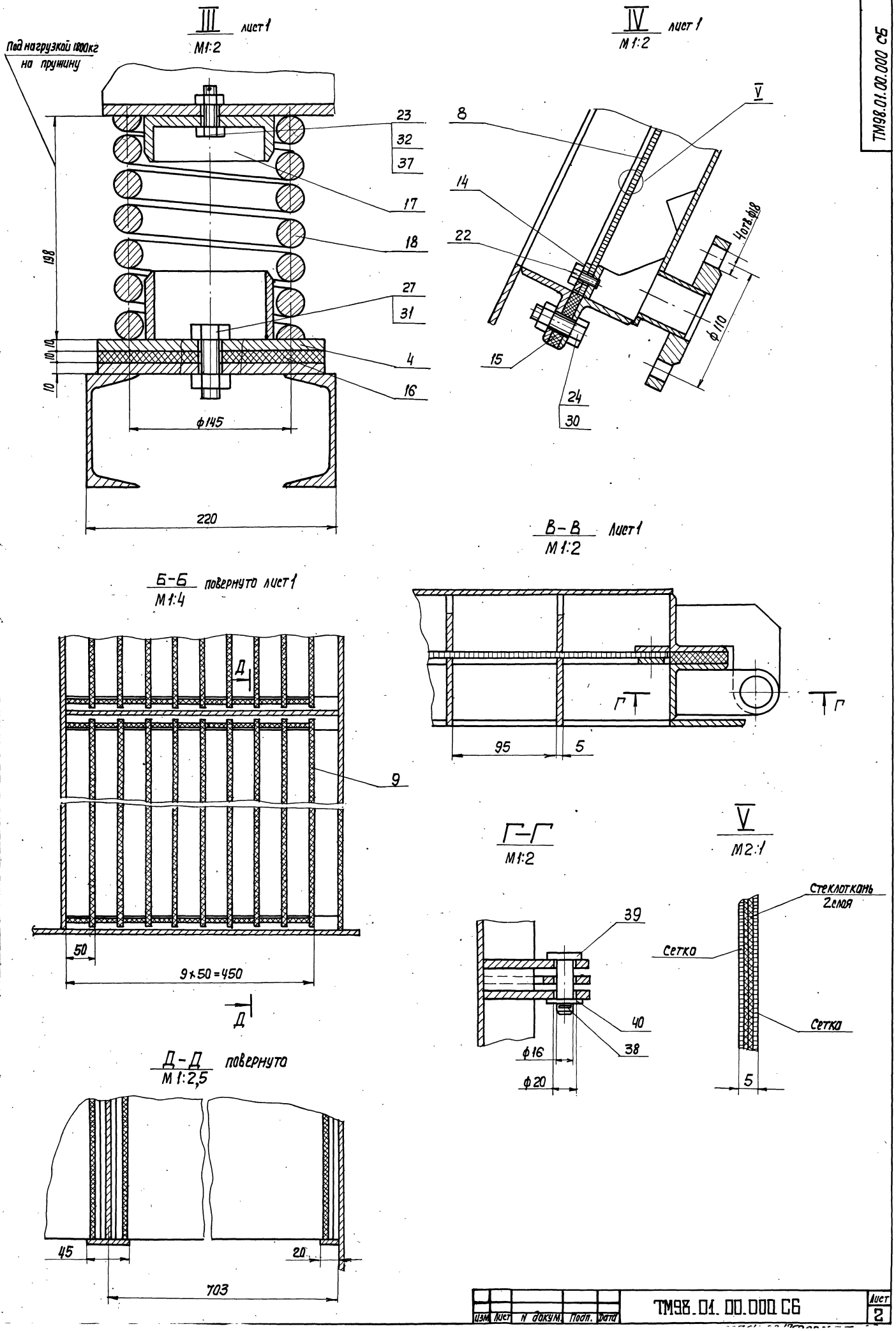

Изм.	Лист	N докум.	Подп.	Дата	ТМ98.01.00.000 СБ	Лист 2

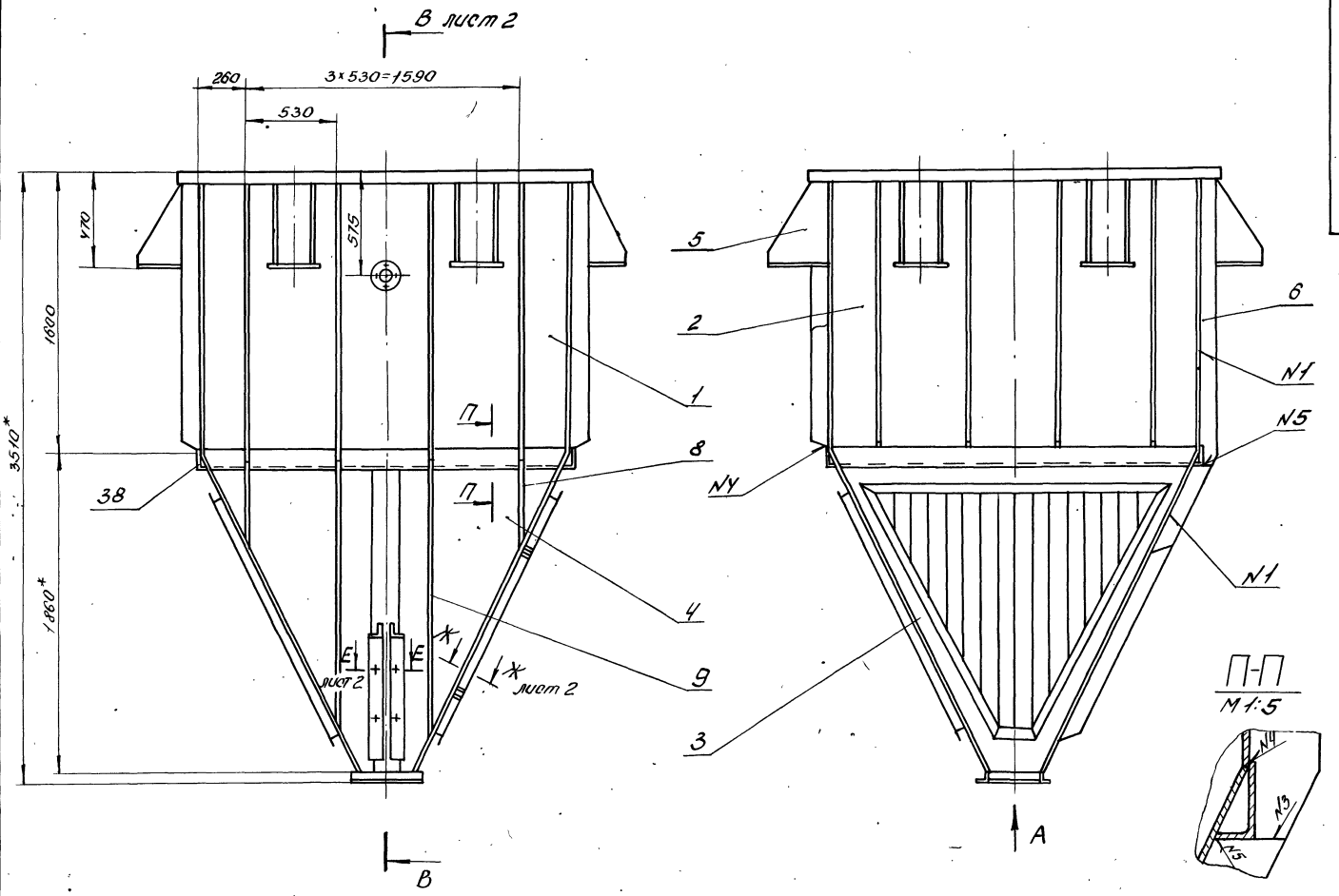

П-П
М 1:5

Вид А
М 1:5

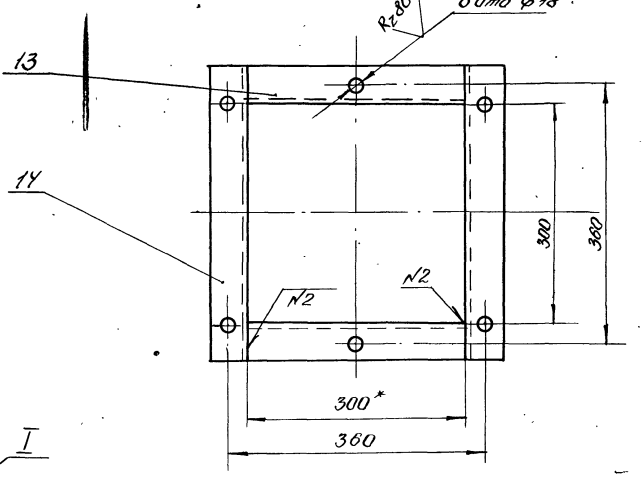

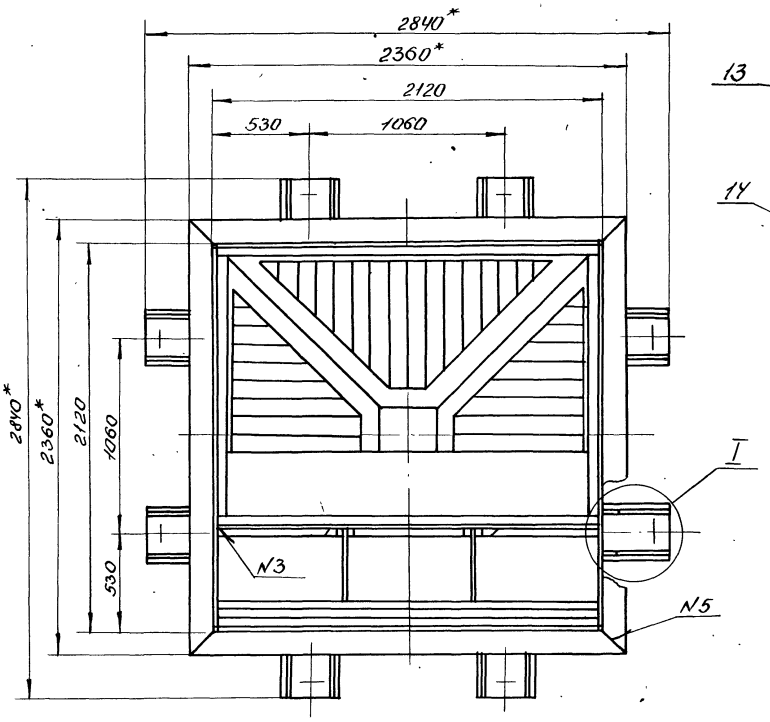

1* Размеры для справок

2** Обработать по сопрягаемой детали

I
М 1:10

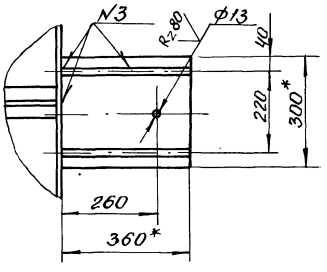

				ТМ 98.01.01.000СБ	
Изм.	Лист	N докум.	Подп.	Дата	Корпус Сборочный чертеж
Разраб.		Милованова			
Провер.		Затава			
Т.контр.		Орлов			
ГИП		Блоков			
Н.контр.		Затава			
Утв.		Авдеев			

Лит.	Масса	Масштаб
И	20.40	1:20
Лист 1	Листов 2	

Госстрой СССР
Союзводоканалпроект
г. Москва

Инв. № подл. | Подпись и дата | Взам. инв. № | Инв. № дубл. | Подпись и дата

В-В (лист 1)

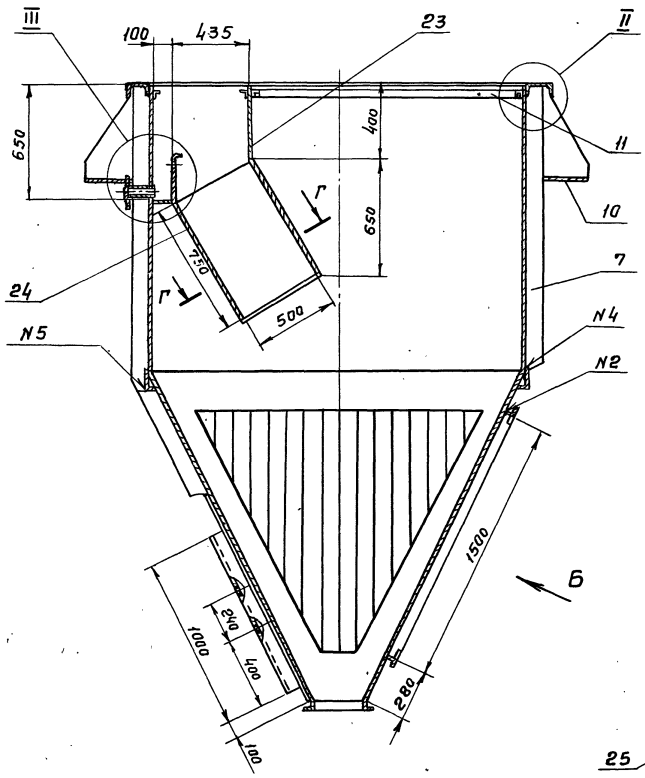

II
М 1:2

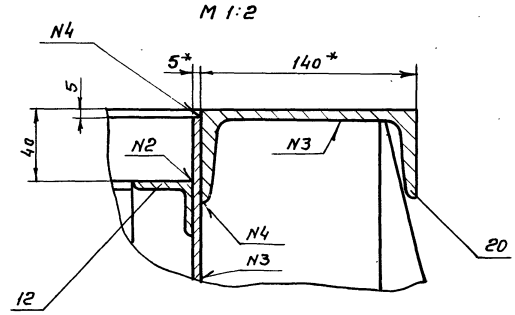

Д-Д

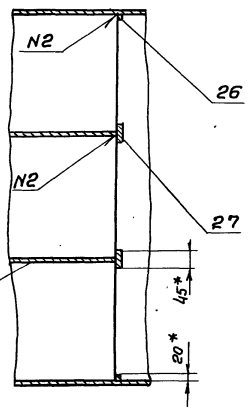

Г-Г (повернуто)

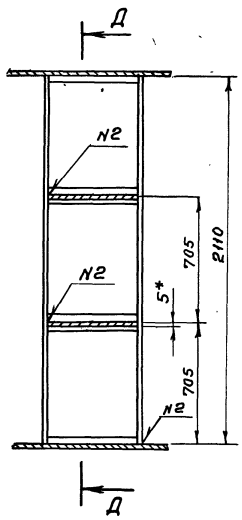

III
М 1:5

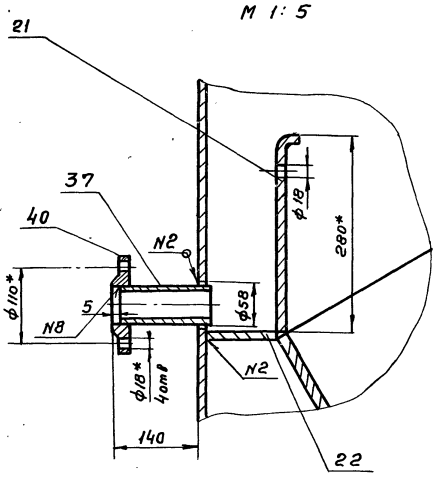

Вид Б повернуто

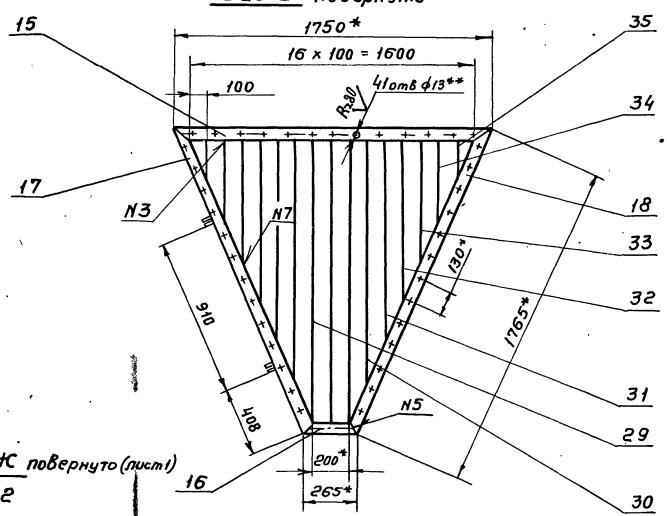

Вид К
М 1:2

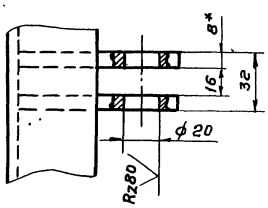

Ж-Ж повернуто (лист 1)
М 1:2

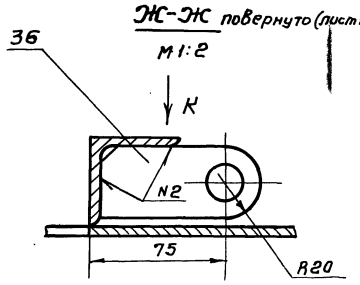

Е-Е лист 1
М 1:4

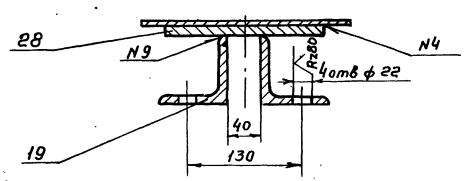

Таблица сварных швов

Номер шва	Обозначение	ГОСТ
N1	У4 -△ 5	5264-80
N2	Т1 -△ 4	"
N3	Т3 -△ 4	"
N4	Н1 -△ 4	"
N5	С2	"
N6	У1 -△ 4	11534-75
N7	Т1 -△ 4	"
N8	У5 -△ 5	16037-80
N9	Т3 -△ 6	5264-80

ТМ 98.01.01.026

Rz160 (√)

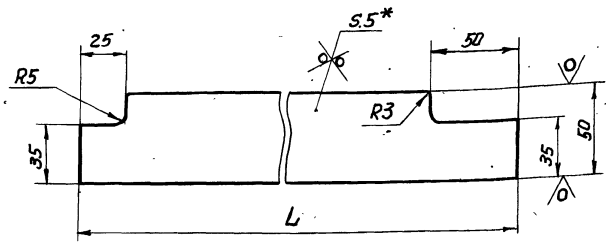

Обозначение	L	Масса
ТМ 98.01.01.026	1500	2.9
-01	1285	2.45
-02	1070	2.1
-03	855	1.7
-04	642	1.25
-05	428*	0.8
-06	214	0.35

1. * Размер для справок
2. Предельные отклонения размеров $\pm \frac{JT14}{2}$

Изм.	Лист.	№ докум.	Подп.	Дата
Разраб.		Милованова		
Провер.		Затова		
Т.контр.		Орлов		
Гл.инж.пр.		Блоков		
Н.контр.		Затова		
Утв.		Авдеев		

ТМ 98.01.01.026

Ребро

Лит.	Масса	Масштаб
И	см. табл	1:2
Лист	Листов 1	

Полоса Б-2-5×50 ГОСТ 103-75 / Ст.3 ГОСТ 535-79

Госстрой СССР Союзводоканалпроект г. Москва

Формат А4

ТМ 98.01.01.005

(√)

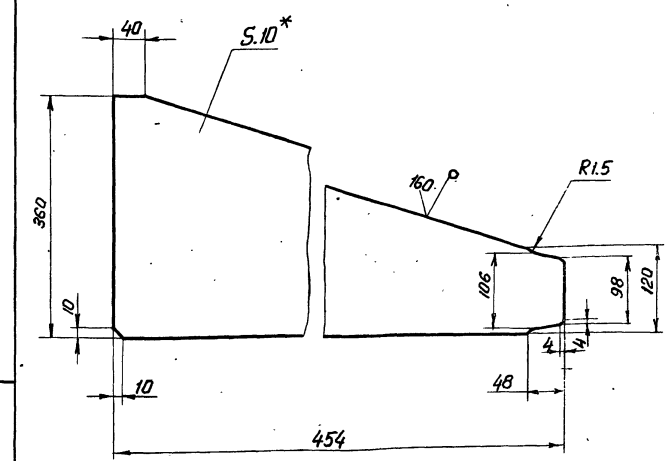

1.* Размер для справок
2. Предельные отклонения размеров $\pm \frac{JT14}{2}$

Изм.	Лист.	№ докум.	Подп.	Дата
Разраб.		Милованова		
Провер.		Затова		
Т.контр.		Орлов		
Гл.инж.пр.		Блоков		
Н.контр.		Затова		
Утв.		Авдеев		

ТМ 98.01.01.005

Ребро

Лист	Масса	Масштаб
И	9,8	1:5
Лист	Листов 1	

Лист Б-10 ГОСТ 19903-74 / Ст 3 ГОСТ 14637-79

Госстрой СССР Союзводоканалпроект г. Москва

Формат А4

ТМ 98.01.01.003

(√)

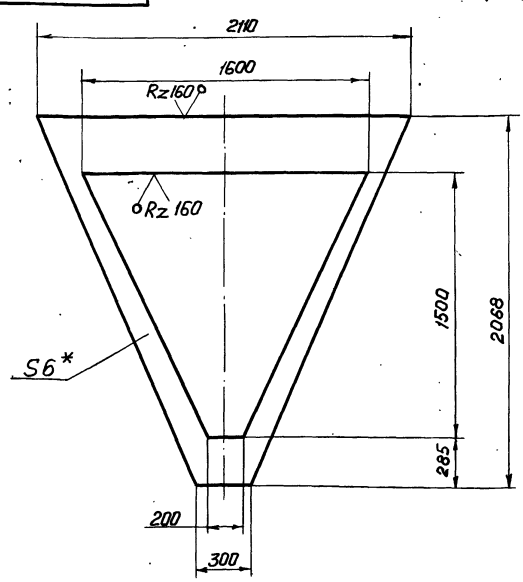

1. * Размер для справок
2. Предельные отклонения размеров $\pm \frac{JT14}{2}$

Изм.	Лист.	№ докум.	Подп.	Дата
Разраб.		Милованова		
Провер.		Затова		
Т.контр.		Орлов		
Гл.инж.пр.		Блоков		
Н.контр.		Затова		
Утв.		Авдеев		

ТМ 98.01.01.003

Стенка

Лит.	Масса	Масштаб
И	55	1:20
Лист	Листов 1	

Лист Б-6.0 ГОСТ 19903-74 / Ст 3 ГОСТ 14637-79

Госстрой СССР Союзводоканалпроект г. Москва

ТМ 98.01.01.004

(√)

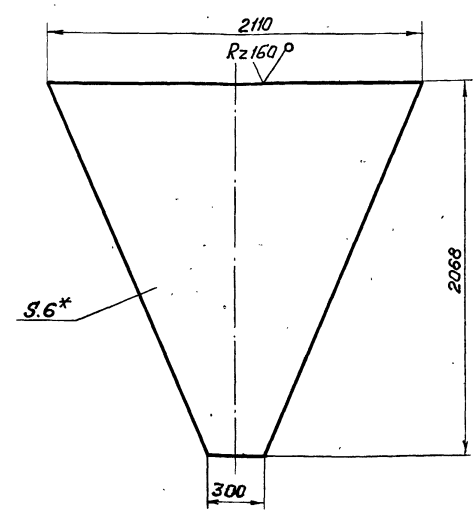

1. Размер для справок
2. Предельные отклонения размеров $\pm \frac{JT14}{2}$

Изм.	Лист.	№ докум.	Подп.	Дата
Разраб.		Милованова		
Провер.		Затова		
Т.контр.		Орлов		
Гл.инж.пр.		Блоков		
Н.контр.		Затова		
Утв.		Авдеев		

ТМ 98.01.01.004

Стенка

Лист	Масса	Масштаб
И	118	1:20
Лист	Листов 1	

Лист Б-60 ГОСТ 19903-74 / Ст 3 ГОСТ 14637-79

Госстрой СССР Союзводоканалпроект

ТМ98.01.01.018

Rz 160 (V)

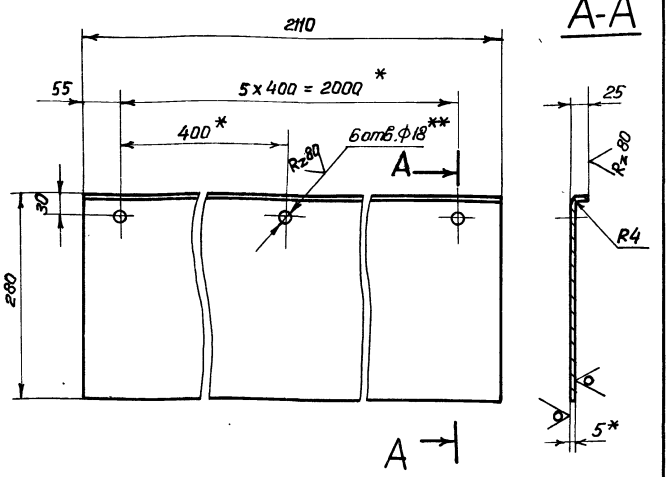

1* Размеры для справок

2** Размечать по детали ТМ98.01.00.001

3. Предельные отклонения размеров: отверстий - H14, остальных ± JT14/2.

Изм.	Лист	№ докум.	Подп.	Дата
Разраб.		Милованова		
Провер.		Зотова		
Т. контр.		Орлов		
Гл. инж. пр.		Блоков		
Н. контр.		Зотова		
Утв.		Авдеев		

ТМ 98.01.01.018

Перегородка

Лит.	Масса	Масштаб
И	25	1:5
Лист	Листов 1	

Лист Б-5,0 ГОСТ 19903-74 / Ст3 ГОСТ 14637-79

Госстрой СССР Союзводоканалпроект г. Москва

Формат А4

ТМ98.01.01.027

Rz 160 (V)

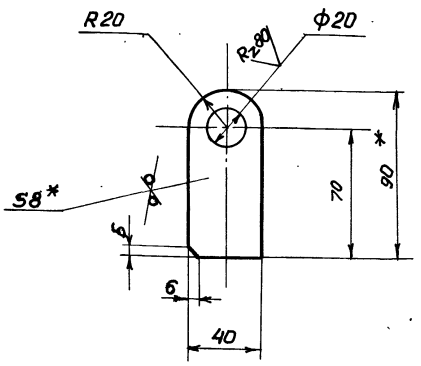

1.* Размер для справок

2. Предельные отклонения размеров: отверстий - H14, валов - h14, остальных ± JT14/2.

Изм.	Лист	№ докум.	Подп.	Дата
Разраб.		Милованова		
Провер.		Зотова		
Т. контр.		Орлов		
Гл. инж. пр.		Блоков		
Н. контр.		Зотова		
Утв.		Авдеев		

ТМ 98.01.01.027

Ушко

Лит.	Масса	Масштаб
И	0,2	1:2
Лист	Листов 1	

Лист Б-8 ГОСТ 19903-74 / Ст3 ГОСТ 14637-79

Госстрой СССР Союзводоканалпроект г. Москва

Формат А4

ТМ98.01.01.006

Rz 160 (V)

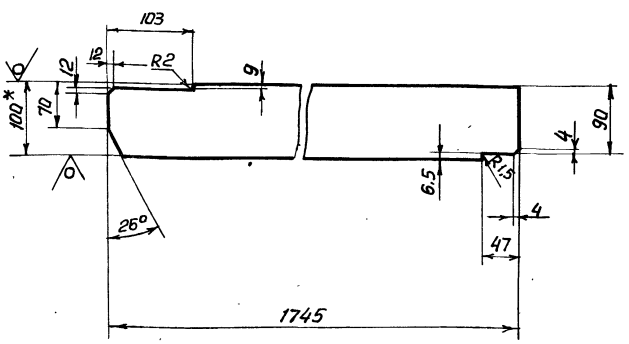

1.* Размеры для справок

2. Предельные отклонения размеров ± JT14/2

Изм.	Лист	№ докум.	Подп.	Дата
Разраб.		Милованова		
Провер.		Зотова		
Т. контр.		Орлов		
Гл. инж. пр.		Блоков		
Н. контр.		Зотова		
Утв.		Авдеев		

ТМ 98.01.01.006

Ребро

Лит.	Масса	Масштаб
И	10,8	1:5
Лист	Листов 1	

Полоса Б-2-8х100 ГОСТ 103-76 / Ст3 ГОСТ 535-79

Госстрой СССР Союзводоканалпроект г. Москва

ТМ98.01.01.007

Rz 160 (V)

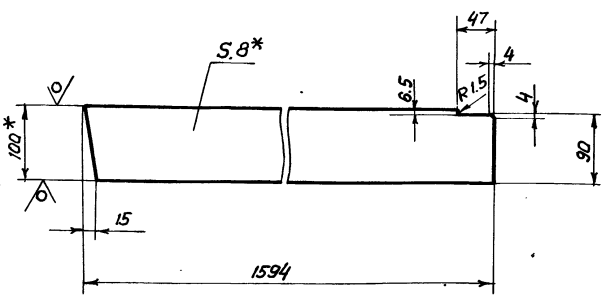

1.* Размеры для справок

2. Предельные отклонения размеров ± JT14/2.

Изм.	Лист	№ докум.	Подп.	Дата
Разраб.		Милованова		
Провер.		Зотова		
Т. контр.		Орлов		
Гл. инж. пр.		Блоков		
Н. контр.		Зотова		
Утв.		Авдеев		

ТМ 98.01.01.007

Ребро

Лит.	Масса	Масштаб
И	10	1:5
Лист	Листов 1	

Полоса Б-2-8х100 ГОСТ 103-76 / Ст3 ГОСТ 535-79

Госстрой СССР Союзводоканалпроект г. Москва

ТМ 98.01.02.002

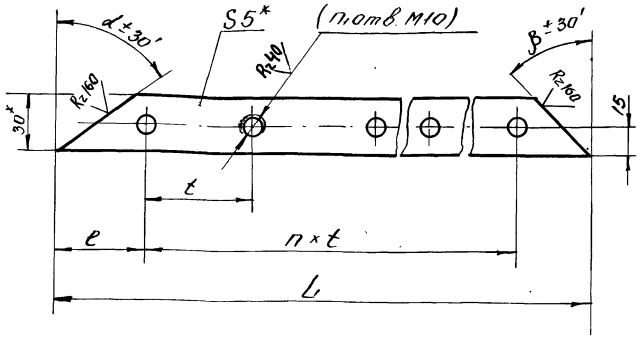

Обозначение	Размеры							Масса кг
	L	e	t	n	n₁	α	β°	
ТМ 98.01.02.002	1600	100	200	7	8	57°30'	57°30'	18
-01	1665	200	200	7	8	57°30'	32°30'	19

1* Размеры для справок
2. Обработку по размерам в скобках производить после сварки.
3. Предельные отклонения размеров: отверстий H14, остальных $\pm \frac{IT14}{2}$

Изм.	Лист	N докум.	Подп.	Дата
Разраб.		Милованова		
Провер.		Затова		
Т.контр.		Орлов		
ГИП		Блохов		
Н.контр.		Затова		
Утв.		Авдеев		

ТМ 98.01.02.002

Планка

Полоса Б-2-5×130 ГОСТ 103-76 Ст3 ГОСТ 535-79

Лит.	Масса	Масштаб
И	см. табл.	1:2

Лист | Листов 1

Госстрой СССР Союзводоканалпроект г. Москва

Формат А4

ТМ 98.01.02.003

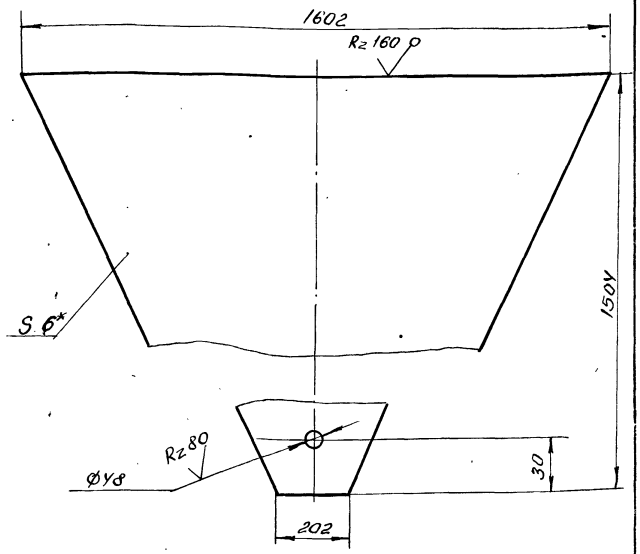

1* Размер для справок
2. Предельные отклонения размеров: отверстий H14 остальных $\pm \frac{IT14}{2}$

ТМ 98.01.02.001

Стенка

Лист Б-6-0 ГОСТ 19903-74 Ст3 ГОСТ 14637-79

Лит.	Масса	Масштаб
И	6.5	1:10

Лист | Листов 1

Госстрой СССР Союзводоканалпроект г. Москва

Формат А4

ТМ 98.01.01.015

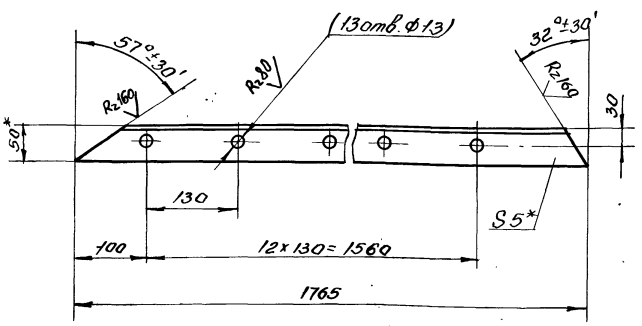

ТМ 98.01.01.015-01
Зеркальное изображение

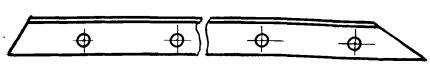

1* Размеры для справок.
2. Обработку по размерам в скобках производить после сварки.
3. Предельные отклонения размеров: отверстий H14, остальных $\pm \frac{IT14}{2}$

ТМ 98.01.01.015

Уголок

Уголок Б-50×50×5 ГОСТ 8509-72 Ст3 ГОСТ 535-79

Лит.	Масса	Масштаб
И	6.5	1:5

Лист | Листов 1

Госстрой СССР Союзводоканалпроект г. Москва

Формат А4

ТМ 98.01.01.014

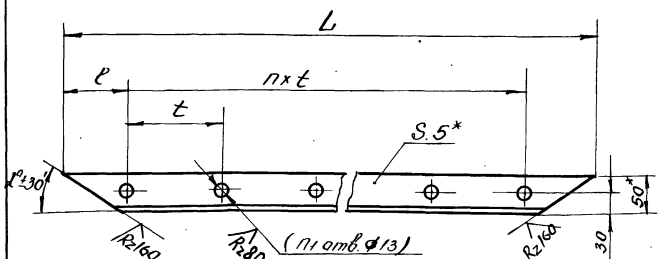

Обозначение	Размеры						Масса кг
	L	e	t	n	n₁	α°	
ТМ 98.01.01.014	1750	95	130	12	13	32°30'	6.4
-01	265	67.5	130	1	2	57°30'	0.8

1* Размеры для справок
2. Обработку по размерам в скобках производить после сварки.
3. Предельные отклонения размеров: отверстий H14, остальных $\pm \frac{IT14}{2}$

ТМ 98.01.01.014

Уголок

Уголок Б-50×50×5 ГОСТ 8509-72 Ст3 ГОСТ 535-79

Лит.	Масса	Масштаб
И	см. табл.	1:5

Лист | Листов 1

Госстрой СССР Союзводоканалпроект г. Москва

Альбом III

902-02-392.85
Типовые проектные решения

Инв. № подл. | Подпись и дата | Взам. инв. № | Инв. № дубл. | Подпись и дата

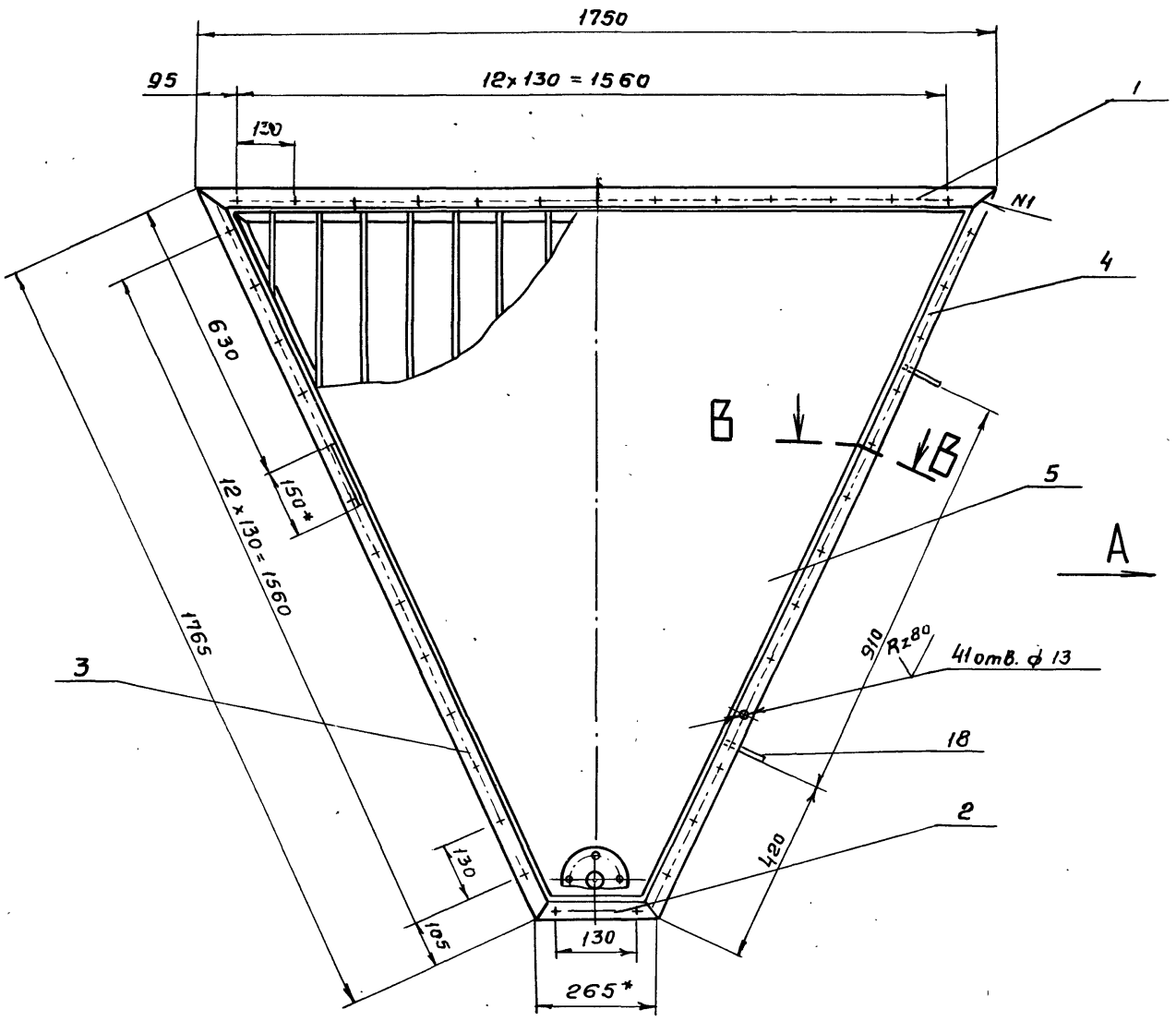

Вид А

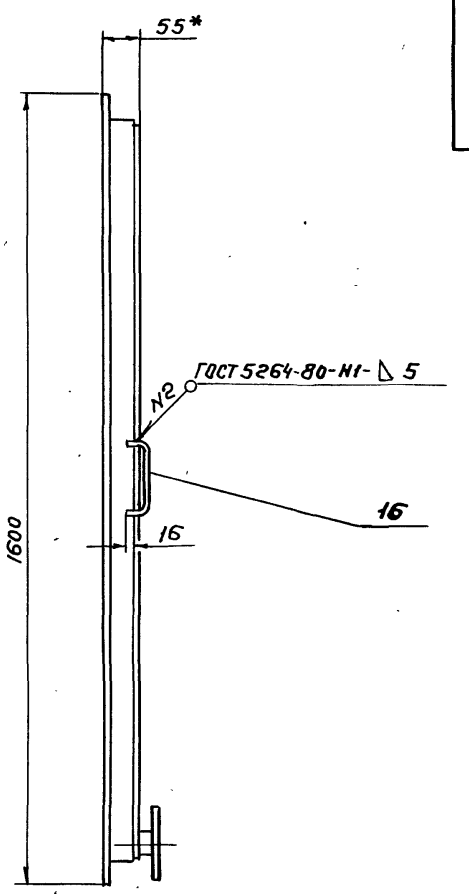

Б-Б
М 1:2

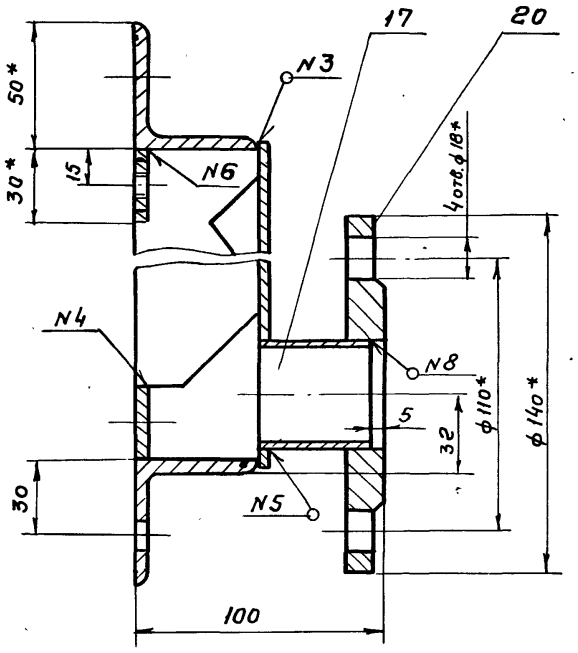

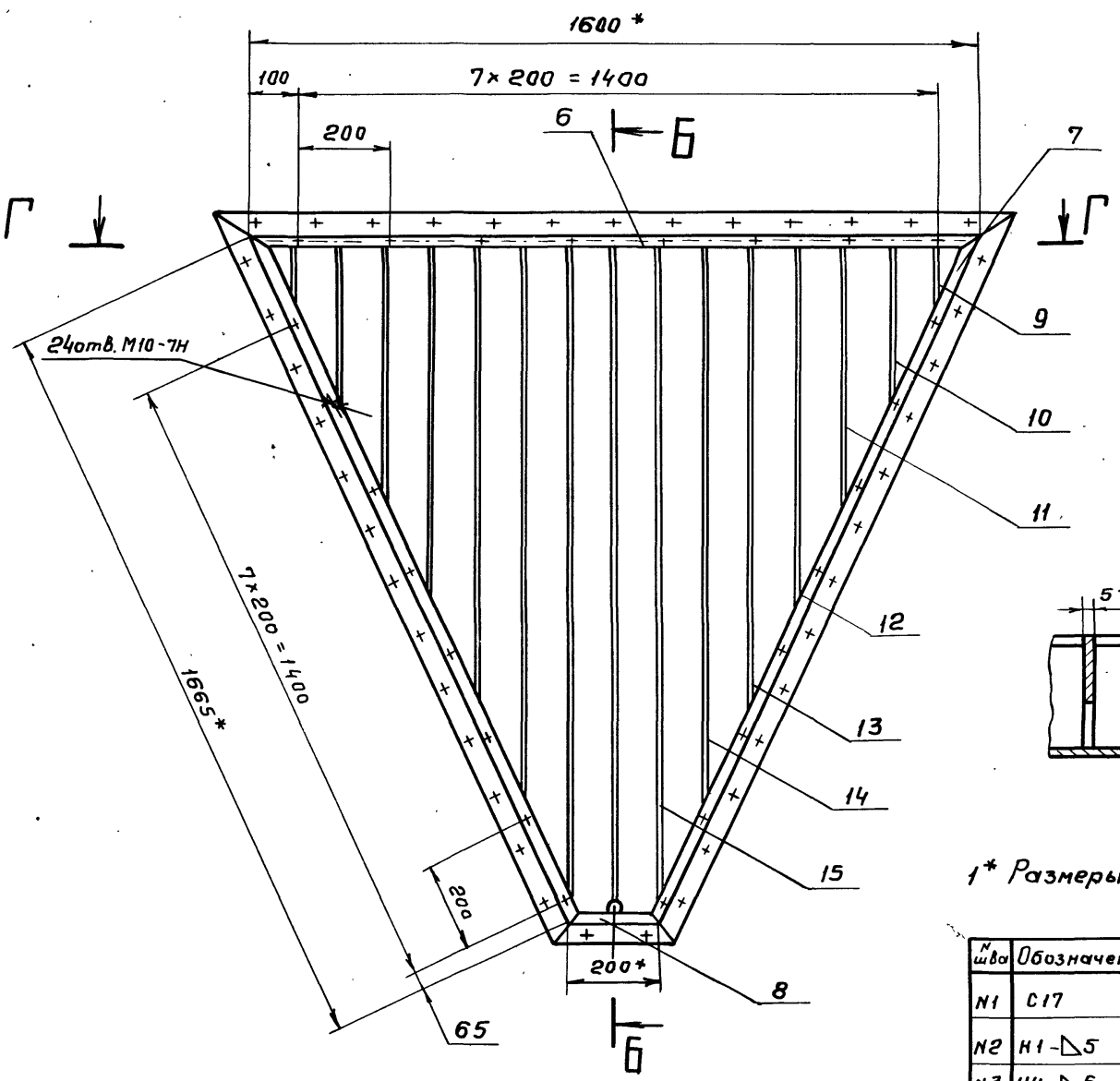

Г-Г

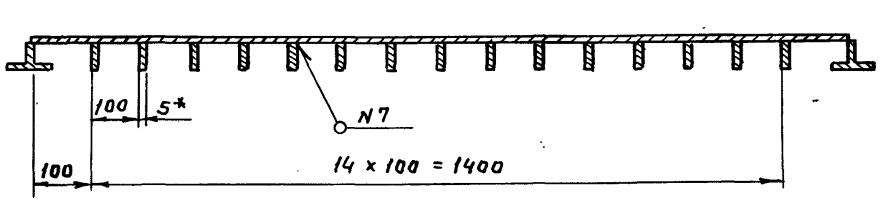

В-В
М 1:2

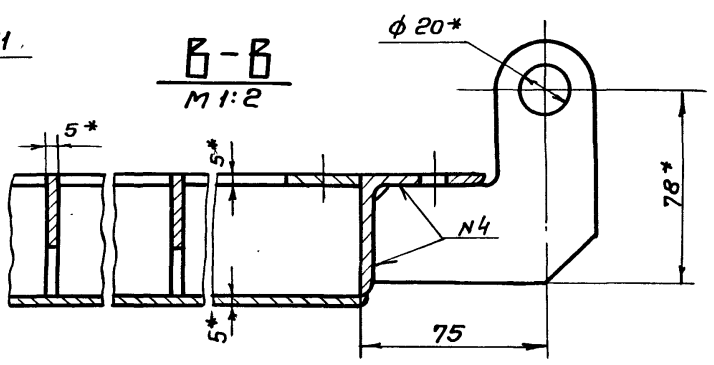

1* Размеры для справок

N шва	Обозначение	ГОСТ	N шва	Обозначение	ГОСТ
N1	С17	5264-80	N5	Т1-△3	5264-80
N2	Н1-△5	—"—	N6	Т1-△4-50/100	"
N3	У4-△5	—"—	N7	Т3-△3-50/100	"
N4	Т3-△4	—"—	N8	У5-△3	16037-80

Изм.	Лист	N докум.	Подп.	Дата
Разраб.		Милованова		
Провер.		Затова		
Т.контр.		Орлов		
ГИП		Блоков		
Н.контр.		Затова		
Утв.		Авдеев		

ТМ98.01.02.000 СБ

Щит
Сборочный чертеж

Лит	Масса	Масштаб
И	122	1:10
Лист	Листов 1	

Госстрой СССР
СОЮЗВОДОКАНАЛПРОЕКТ
г. Москва

Альбом III

902-2-392.85 Типовые проектные решения

ТМ98.01.02.007

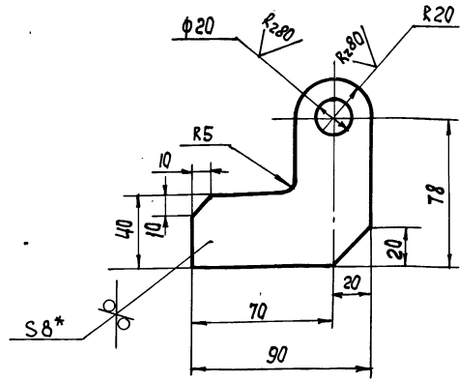

1.* Размер для справок.

2. Предельные отклонения размеров: отверстий – H14, остальных $\pm \frac{JT14}{2}$

Изм	Лист	N докум	Подп.	Дата
Разраб.		Милованова		
Провер.		Зотова		
Т.Контр.		Орлов		
Гл.инж.пр.		Блоков		
Н.Контр.		Зотова		
Утв.		Авдеев		

ТМ98.01.02.007

Ушко

Лит.	Масса	Масштаб
И	0.5	1:2

Лист | Листов 1

Лист Б-8 ГОСТ 19903-74 / Ст.3 ГОСТ 14637-79

Госстрой СССР СОЮЗВОДОКАНАЛПРОЕКТ г. Москва

Формат А4

ТМ98.01.02.003

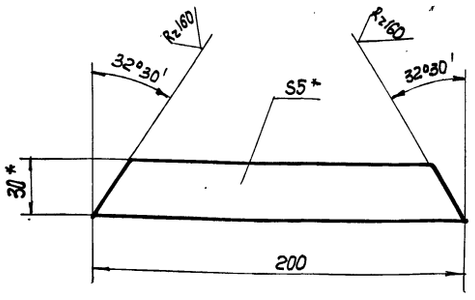

1* Размеры для справок.

2. Предельные отклонения размеров $\pm \frac{JT14}{2}$

Изм	Лист	N докум.	Подп.	Дата
Разраб.		Милованова		
Провер.		Зотова		
Т. Контр.		Орлов		
Гл.инж.пр.		Блоков		
Н. Контр.		Зотова		
Утв.		Авдеев		

ТМ98.01.02.003

Планка

Лит.	Масса	Масштаб
И	0.2	1:2

Лист | Листов 1

Полоса Б-2-5х30 ГОСТ 103-76 / Ст.3 ГОСТ 535-79

Госстрой СССР СОЮЗВОДОКАНАЛПРОЕКТ г. Москва

Формат А4

ТМ98.01.02.005

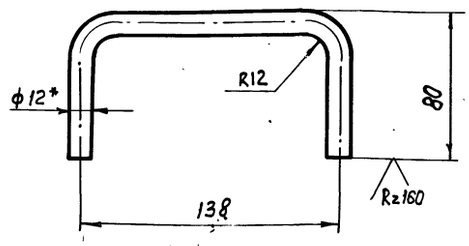

1.* Размер для справок

2. Развернутая длина ~ 280 мм

3. Предельные отклонения размеров $\pm \frac{JT14}{2}$

Изм	Лист	N докум.	Подп.	Дата
Разраб.		Милованова		
Пров.		Зотова		
Т. Контр.		Орлов		
Гл.инж.пр.		Блоков		
Н. Контр.		Зотова		
Утв.		Авдеев		

ТМ98.01.02.005

Ручка

Лит.	Масса	Масштаб
И	0,25	12

Лист | Листов 1

Круг В-12 ГОСТ 2590-71 / Ст. ГОСТ 535-79

Госстрой СССР СОЮЗВОДОКАНАЛПРОЕКТ г. Москва

Формат А4

ТМ98.01.02.004

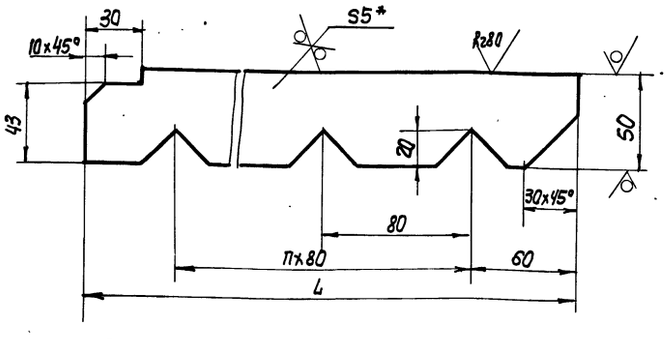

Обозначение	Размеры L	Размеры П	Масса кг
ТМ98.01.02.004	143	1	0,35
-01	358	3	0,7
-02	572	6	1,2
-03	786	9	1,5
-04	1000	11	1,9
-05	1215	14	2,3
-06	1430	16	2,7

1.* Размер для справок.

2. Предельные отклонения размеров $\pm \frac{JT14}{2}$

Изм	Лист	N докум.	Подп.	Дата
Разраб.		Милованова		
Провер.		Зотова		
Т. Контр.		Орлов		
Гл.инж.пр.		Блоков		
Н. Контр.		Зотова		
Утв.		Авдеев		

ТМ98.01.02.004

Ребро

Лит.	Масса	Масштаб
И	См. табл.	1:2

Лист | Листов 1

Полоса Б-2-5х50 ГОСТ 103-76 / Ст.3 ГОСТ 535-79

Госстрой СССР СОЮЗВОДОКАНАЛПРОЕКТ г. Москва

Инв. N подл. | Подп. и дата | Взам. инв. N | Инв. N дубл. | Подп. и дата

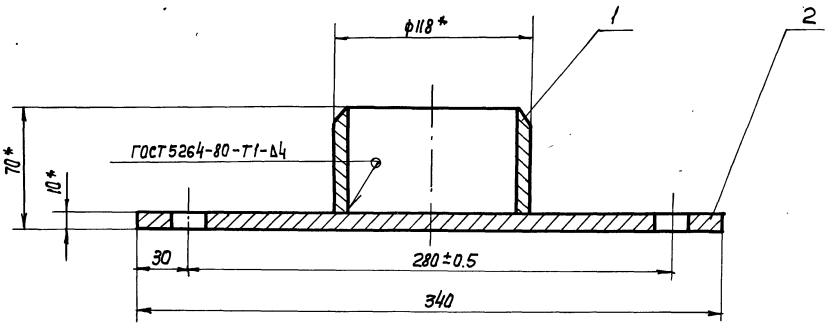

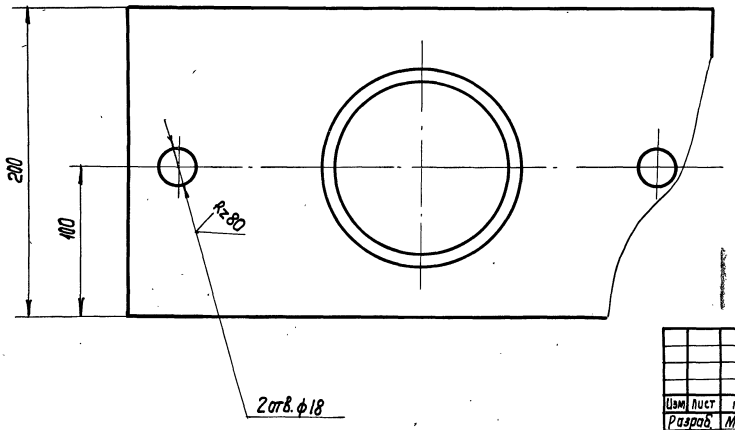

1. *Размеры для справок.
2. Предельные отклонения размеров: отверстий – H14, остальных $\pm \frac{IT14}{2}$.
3. Шероховатость торцев деталей без чертежа – Rz 160.

Изм.	Лист	N докум.	Подп.	Дата	ТМ98.01.04.000 СБ	Лит.	Масса	Масштаб
Разраб.		Миловалова			Опора сборочный чертеж.	И	6,2	1:2
Провер.		Зотова				Лист	Листов 1	
Т. Контр.		Орлов				Госстрой СССР СОЮЗВОДОКАНАЛПРОЕКТ г. Москва		
Гл. инж. пр.		Блоков						
Н. Контр.		Зотова						
Утв.		Абдеев						

Формат А3

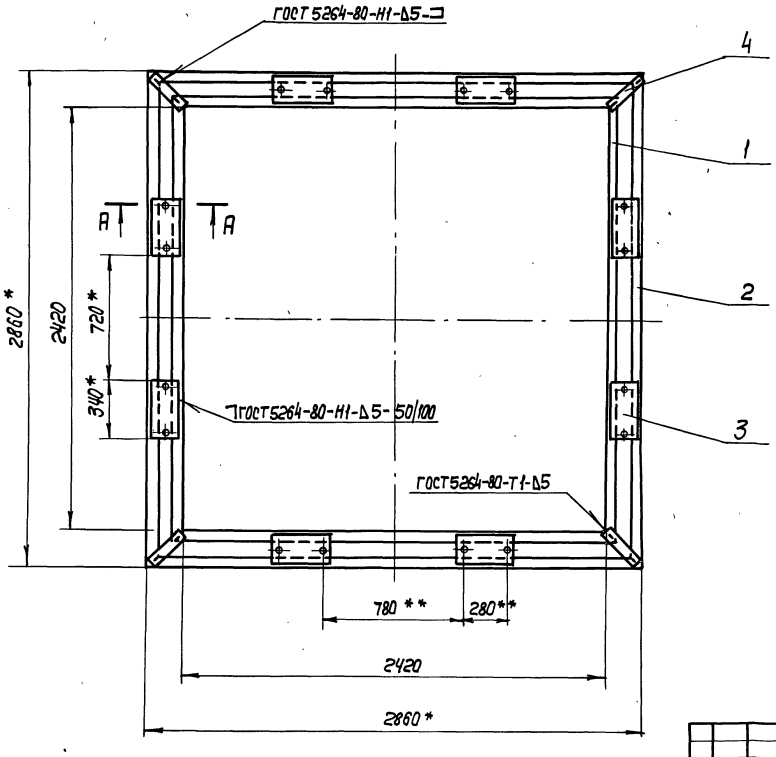

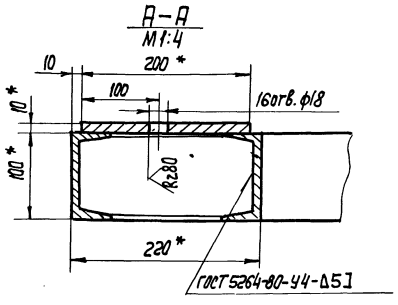

1. Приварку пластин поз. 3 выполнить при сборке с отстойником на пружинных амортизаторах.
2. * Размеры для справок.
3. ** Обрабатать по сопрягаемым деталям.
4. Предельные отклонения размеров: отверстий – H14, остальных $\pm \frac{IT14}{2}$.
5. Шероховатость торцев деталей – Rz 160.

Изм.	Лист	N докум.	Подп.	Дата	ТМ98.01.03.000 СБ	Лит.	Масса	Масштаб
Разраб.		Миловалова			Рама сборочный чертеж.	И	232	1:20
Провер.		Зотова				Лист	Листов 1	
Т. Контр.		Орлов				Госстрой СССР СОЮЗВОДОКАНАЛПРОЕКТ г. Москва		
Гл. инж. пр.		Блоков						
Н. Контр.		Зотова						
Утв.		Абдеев						

ТМ 98.01.05.000 СБ

Альбом III

902-02-392.85 Типовые проектные решения

Инв.№ подл. | Подпись, дата | Взам. инв.№ | Инв.№ дубл. | Подпись, дата

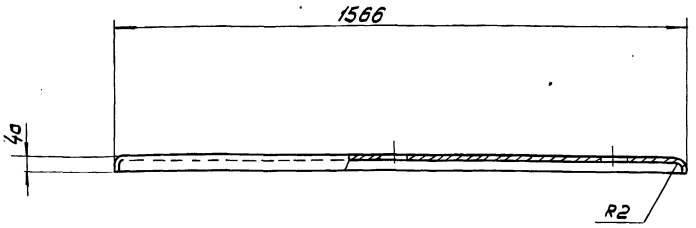

Поз.2
М1:2

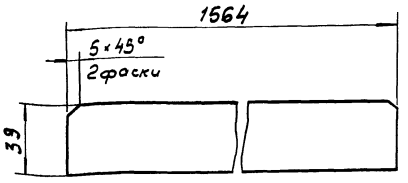

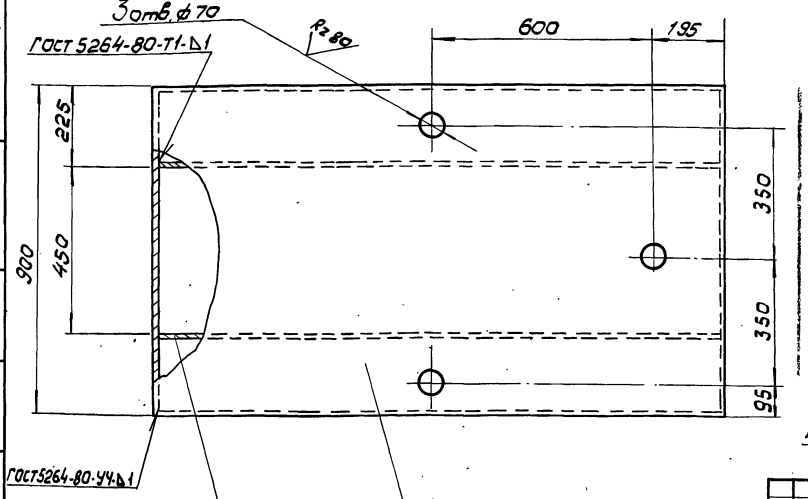

Поз.1 Развертка

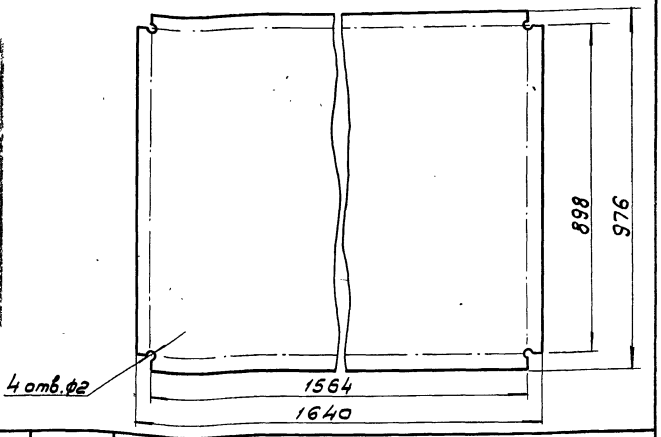

1. Предельные отклонения размеров: отверстий - H14, остальных $\pm\frac{IT14}{2}$
2. Шероховатость торцев деталей - R_z 160.
3. Наружную поверхность покрыть двумя слоями, а внутреннюю пятью слоями лака ХС-76 ГОСТ 9355-81, по двум слоям грунта ХС-010 ГОСТ 9355-81

Изм.	Лист	№ докум.	Подп.	Дата
Разраб.		Милованова		
Провер.		Затова		
Т.контр.		Орлов		
Гл.инж.пр.		Блоков		
Н.контр.		Затова		
Утв.		Авдеев		

ТМ 98.01.05.000 СБ

Крышка
Сборочный чертеж.

Лит	Масса	Масшт.
И	13,5	1:10

Лист | Листов 1

Госстрой СССР
СОЮЗВОДОКАНАЛПРОЕКТ
г. Москва

Формат А3

ТМ 98.01.06.000 СБ

Поз. 2
М1:2

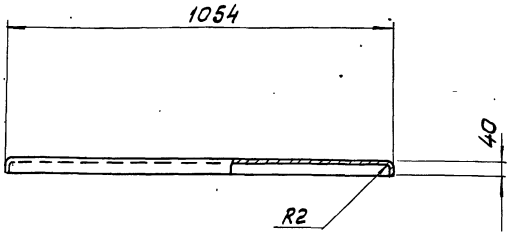

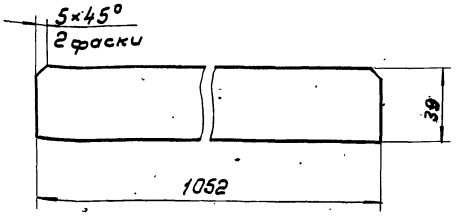

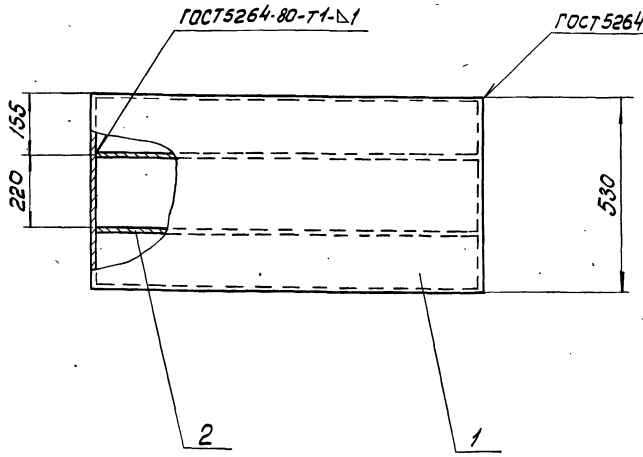

Поз.1 Развертка

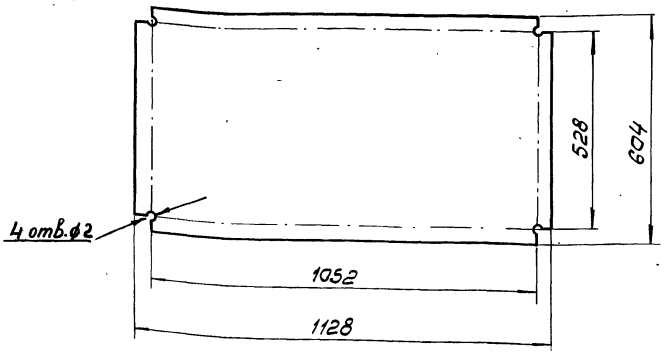

1. Предельные отклонения размеров $\pm\frac{IT14}{2}$
2. Шероховатость торцев деталей - R_z 160.
3. Наружную поверхность покрыть двумя слоями, а внутреннюю пятью слоями лака ХС-76 ГОСТ 9355-81, по двум слоям грунта ХС-010 ГОСТ 9355-81.

Изм.	Лист	№ докум.	Подп.	Дата
Разраб.		Милованова		
Провер.		Затова		
Т.контр.		Орлов		
Гл.инж.пр.		Блоков		
Н.контр.		Затова		
Утв.		Авдеев		

ТМ 98.01.06.000 СБ

Крышка
Сборочный чертеж

Лит	Масса	Масшт.
И	6	1:10

Лист | Листов 1

Госстрой СССР
СОЮЗВОДОКАНАЛПРОЕКТ
г. Москва

Формат А3

ТМ 98.01.08 000 СБ

Типовые проектные решения — Альбом

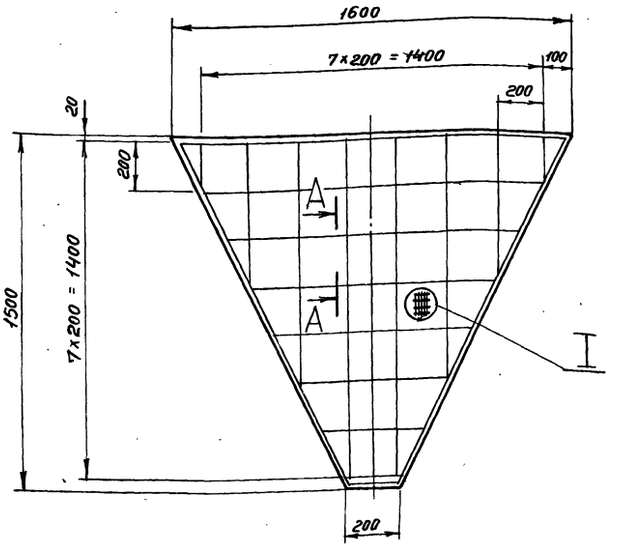

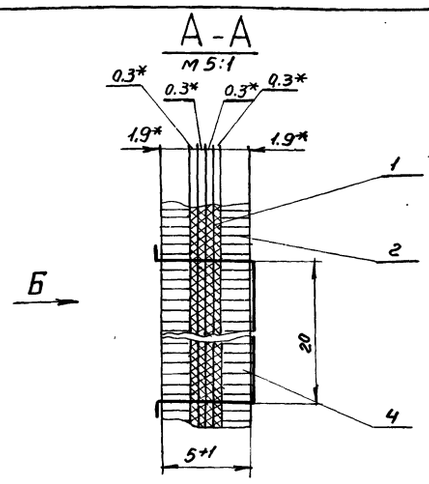

1. Швы прошить проволокой 08-0-С ГОСТ 3282-74
2. Расположение проволок утка на лицевой стороне фильтра-вертикальное, на тыльной стороне фильтра-горизонтальное.
3. * Размеры для справок.

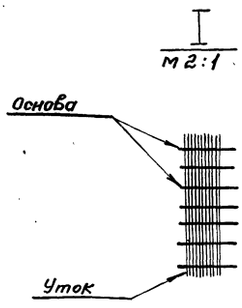

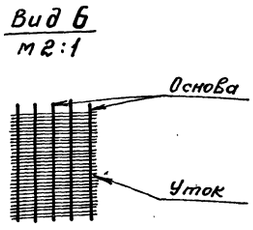

					ТМ.98.01.08 000 СБ			
Изм	Лист	N докум.	Подп.	Дата	Фильтр	Лит.	Масса	Масшт.
Разраб.		Милованова			Сборочный чертеж	И	19	1:15
Провер.		Зотова				Лист	Листов 1	
Т.контр.		Орлов				Госстрой СССР		
Гл.инж.пр.		Блоков				СОЮЗВОДОКАНАЛПРОЕКТ		
Н.контр.		Зотова				г. Москва		
Утв.		Авдеев						

ТМ 98.01.07.000 СБ

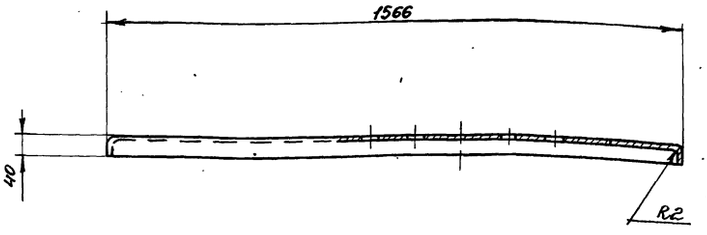

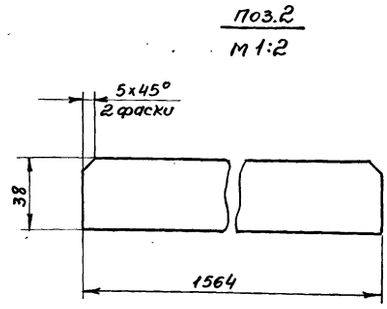

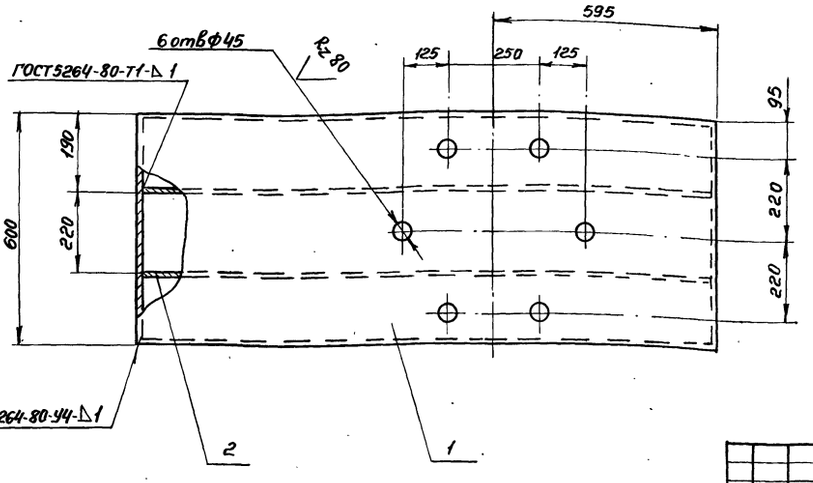

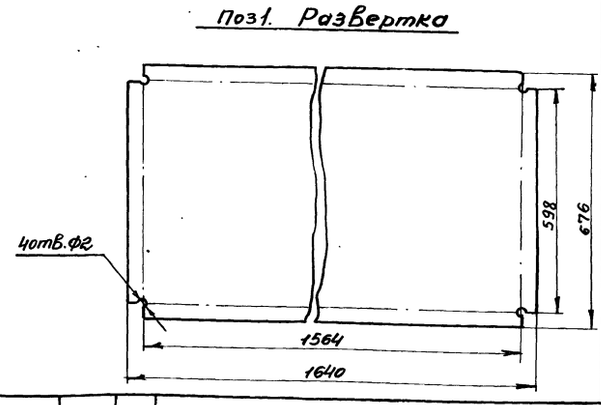

1. Предельные отклонения размеров: отверстий Н14, остальных $\frac{Jт14}{2}$
2. Шероховатость торцев деталей - Rz 160.
3. Наружную поверхность покрыть двумя слоями, а внутреннюю пятью слоями лака ХС-76 ГОСТ 9355-81, по двум слоям грунта ХС-010 ГОСТ 9355-81.

					ТМ 98.01.07.000 СБ			
Изм	Лист	N докум.	Подп.	Дата	Крышка	Лит.	Масса	Масшт.
Разраб.		Милованова			Сборочный чертеж	И	9.6	1:10
Пров.		Зотова				Лист	Листов 1	
Т.контр.		Орлов				Госстрой СССР		
Гл.инж.пр.		Блоков				СОЮЗВОДОКАНАЛПРОЕКТ		
Н.контр.		Зотова				г. Москва		
Утв.		Авдеев						

Пров. Дагр 23.5 86г Кон. Франкиб

Альбом III

Типовые проектные решения 902-02-392.85

ТМ 98.01.09.000 СБ

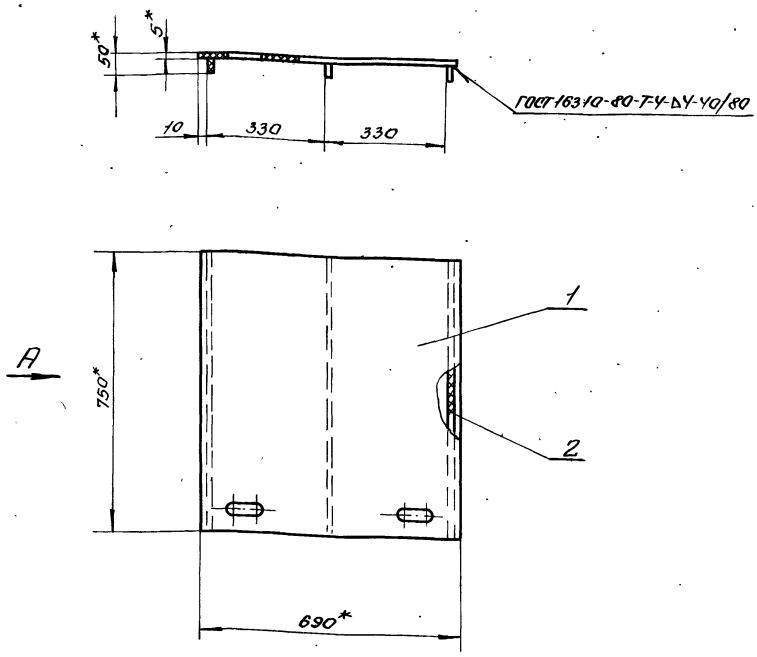

Вид А

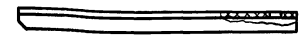

Поз. 2
М 1:5

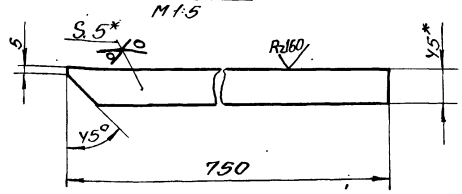

1. Сварку выполнить нагретым газом с присадочным прутком
2.* Размеры для справок.

Изм	Лист	№ докум.	Подп.	Дата
Разраб.		Милованова		
Провер.		Зотова		
Т.контр.		Орлов		
ГИП		Блокав		
Н.контр.		Зотова		
Утв.		Авдеев		

ТМ 98.01.09.000 СБ

Полка
Сборочный чертеж

Лит.	Масса	Масштаб
И	4,4	1:10

Лист | Листов 1

Госстрой СССР
Союзводоканалпроект
г. Москва

Формат А3

Инв. № подл. | Подп. и дата | Взам. инв. № | Инв. № дубл. | Подп. и дата

ТМ 98.01.09.001

Rz 80 (√)

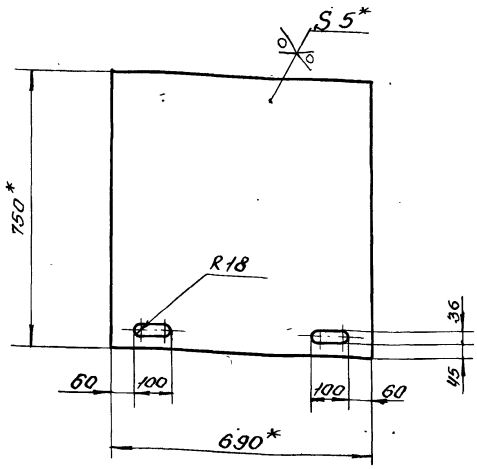

* Размеры для справок

Изм	Лист	№ докум.	Подп.	Дата
Разраб.		Милованова		
Провер.		Зотова		
Т.контр.		Орлов		
ГИП		Блокав		
Н.контр.		Зотова		
Утв.		Авдеев		

ТМ 98.01.09.001

Лист

Лит.	Масса	Масштаб
И	3,7	1:10

Лист | Листов 1

Лист винипласта
ВН 750х690х5 ГОСТ 9639-71

Госстрой СССР
Союзводоканалпроект
г. Москва

Инв. № подл. | Подпись и дата | Взам. инв. № | Инв. № дубл. | Подпись и дата

ТМ 98.01.04.002

Rz 80 (√)

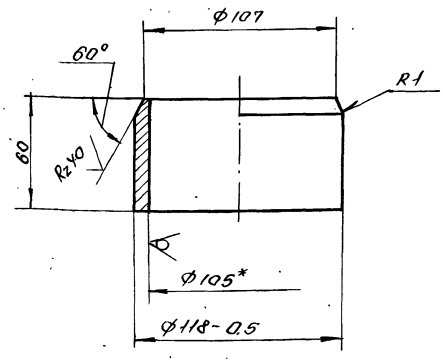

1.* Размер для справок.
2. Неуказанные предельные отклонения размеров - $\frac{JT14}{2}$

Изм	Лист	№ докум.	Подп.	Дата
Разраб.		Милованова		
Провер.		Зотова		
Т.контр.		Орлов		
ГИП		Блокав		
Н.контр.		Зотова		
Утв.		Авдеев		

ТМ 98.01.04.002

Патрубок

Лит.	Масса	Масштаб
И	0,9	1:2

Лист | Листов 1

Труба 121х8 ГОСТ 8732-78
Д ГОСТ 8731-74

Госстрой СССР
Союзводоканалпроект
г. Москва

Инв. № подл. | Подпись и дата | Взам. инв. № | Инв. № дубл. | Подпись и дата

Альбом III

902-02-392.85 Типовые проектные решения

ТМ 98.01.00.003

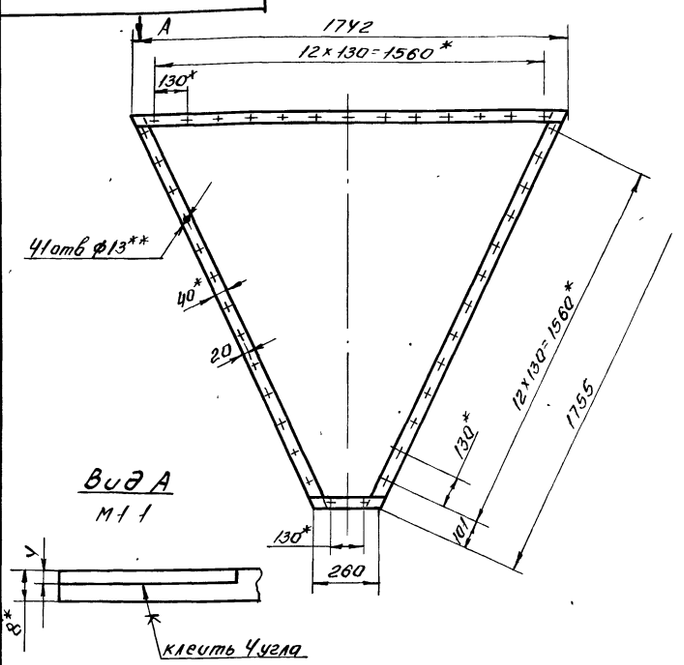

1* Размеры для справок.
2** Обработать по сопрягаемым деталям

Изм	Лист	N докум	Подп	Дата	ТМ 98.01.00.003	Лит	Масса	Масштаб
Разраб		Милованова			Прокладка	И	2,5	1:15
Провер		Затова				Лист	Листов 1	
Тконтр		Орлов				Госстрой СССР Союзводоканалпроект г Москва		
ГИП		Блоков						
Нконтр		Затова			Шнур 1М 8×40 ГОСТ 6467-79			
Утв		Авдеев						

Формат А4

ТМ 98.01.00.005

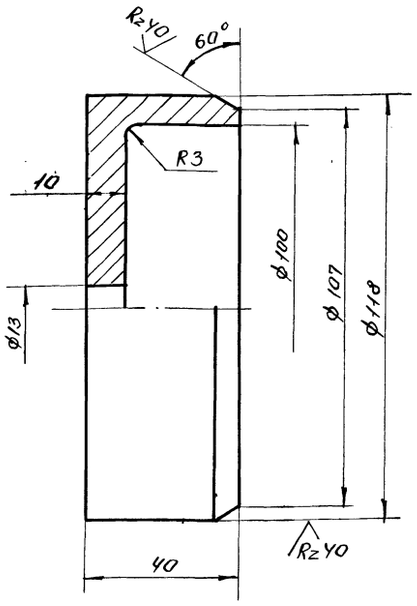

Предельные отклонения размеров отверстий - H14, валов - h14, остальных $\pm \frac{JT14}{2}$

Изм	Лист	N докум	Подп	Дата	ТМ 98.01.00.005	Лит	Масса	Масштаб
Разраб		Милованова			Гильза	И	1,4	1:1
Провер		Затова				Лист	Листов 1	
Тконтр		Орлов				Госстрой СССР Союзводоканалпроект г Москва		
ГИП		Блоков						
Нконтр		Затова			Сталь 20 ГОСТ 1050-74			
Утв		Авдеев						

Формат А4

ТМ 98.01.00.001

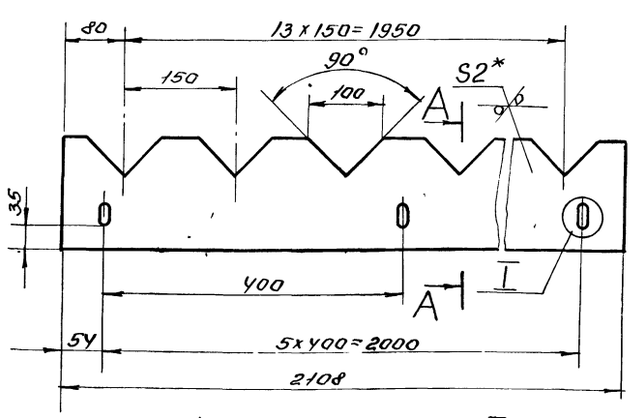

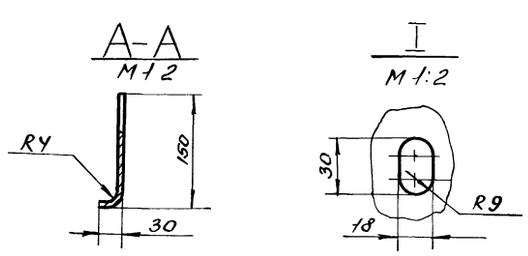

1* Размер для справок
2 Предельные отклонения размеров отверстий H14, остальных $\pm \frac{JT14}{2}$

Изм	Лист	N докум	Подп	Дата	ТМ 98.01.00.001	Лит	Масса	Масштаб
Разраб		Милованова			Водослив	И	5,6	1:5
Провер		Затова				Лист	Листов 1	
Тконтр		Орлов				Госстрой СССР Союзводоканалпроект г Москва		
ГИП		Блоков						
Нконтр		Затова			Лист Б-20 ГОСТ 19903-74 Ст3 ГОСТ 16523-70			
Утв		Авдеев						

ТМ 98.01.00.002

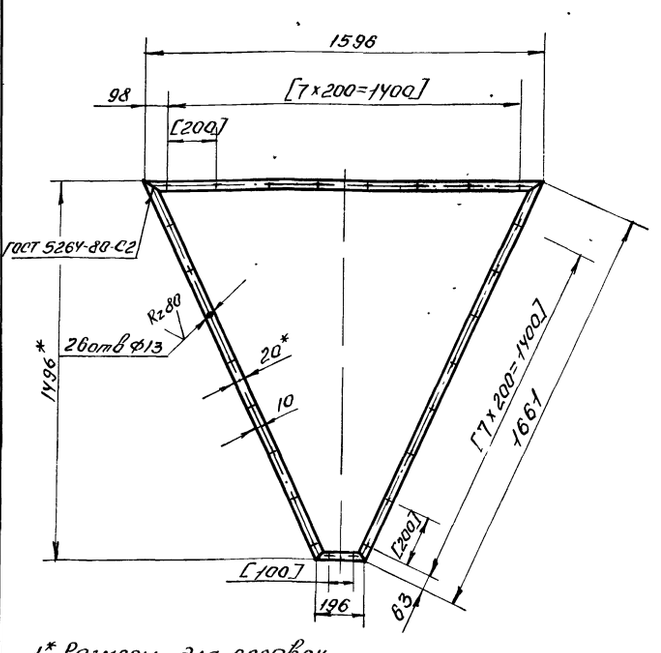

1* Размеры для справок.
2 Обработку по размерам в квадратных скобках производить совместно с деталью ТМ 98.01.02.000 СБ
3 Предельные отклонения размеров отверстий - H14, остальных $\pm \frac{JT14}{2}$
4 Шероховатость торцев деталей - Rz160

Изм	Лист	N докум	Подп	Дата	ТМ 98.01.00.002.	Лит	Масса	Масштаб
Разраб		Милованова			Рамка	И	3,8	1:15
Провер		Затова				Лист	Листов 1	
Тконтр		Орлов				Госстрой СССР Союзводоканалпроект г Москва		
ГИП		Блоков						
Нконтр		Затова			Полоса Б-2-5×20 ГОСТ 103-76 Ст3 ГОСТ 535-79			
Утв		Авдеев						

ТМ98.01.00.004

Альбом III

902-02-392.85 Типовые проектные решения

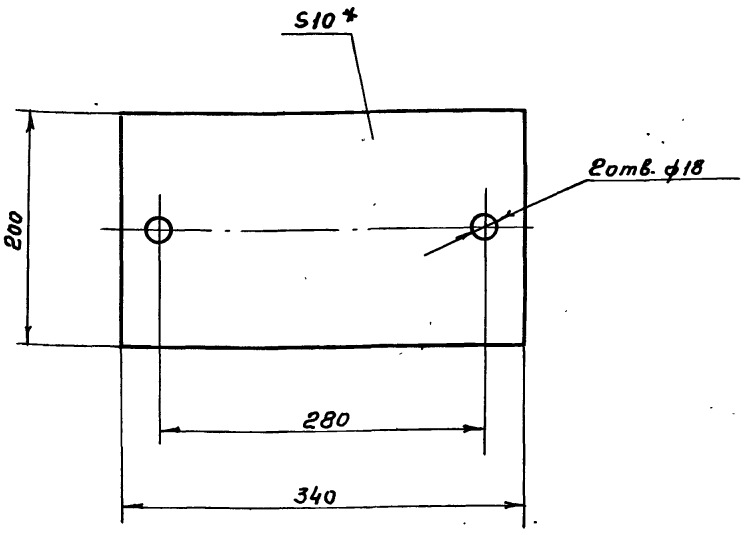

* Размер для справок

Изм.	Лист	№ докум.	Подп.	Дата	ТМ 98.01.00.004			
Разраб.		Милованова			Прокладка	Лит.	Масса	Масштаб
Провер.		Зотова				И	0,7	1:4
Т.контр.		Орлов				Лист	Листов 1	
ГИП		Блоков			Пластина I, лист ТМКЩ-Н-10-1,2 ГОСТ 7338-77	Госстрой СССР СОЮЗВОДОКАНАЛПРОЕКТ г. Москва		
Н.контр.		Зотова						
Утв.		Авдеев						

Инв. № подл. | Подп. и дата | Взам. инв. № | Инв. № дубл. | Подп. и дата

Формат А4

ТМ98.01.01.008

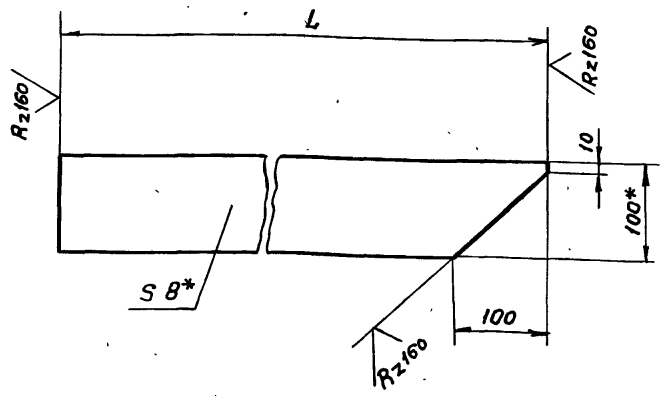

Обозначение	L	Масса
ТМ 98.01.01.008	600	4,7
-01	1810	14,2

1. * Размеры для справок
2. Предельные отклонения размеров $\pm \frac{JT14}{2}$

Изм.	Лист	№ докум.	Подп.	Дата	ТМ 98.01.01.008			
Разраб.		Милованова			Ребро	Лит.	Масса	Масштаб
Провер.		Зотова				И	см. табл.	1:5
Т.контр.		Орлов				Лист	Листов 1	
ГИП		Блоков			Полоса $\frac{Б\text{-}2\text{-}8\times100\ ГОСТ\ 103\text{-}76}{Ст.3\ ГОСТ\ 535\text{-}79}$	Госстрой СССР СОЮЗВОДОКАНАЛПРОЕКТ г. Москва		
Н.контр.		Зотова						
Утв.		Авдеев						

Инв. № подл. | Подп. и дата | Взам. инв. № | Инв. № дубл. | Подп. и дата

Формат А4

ТМ.98.01.00.006

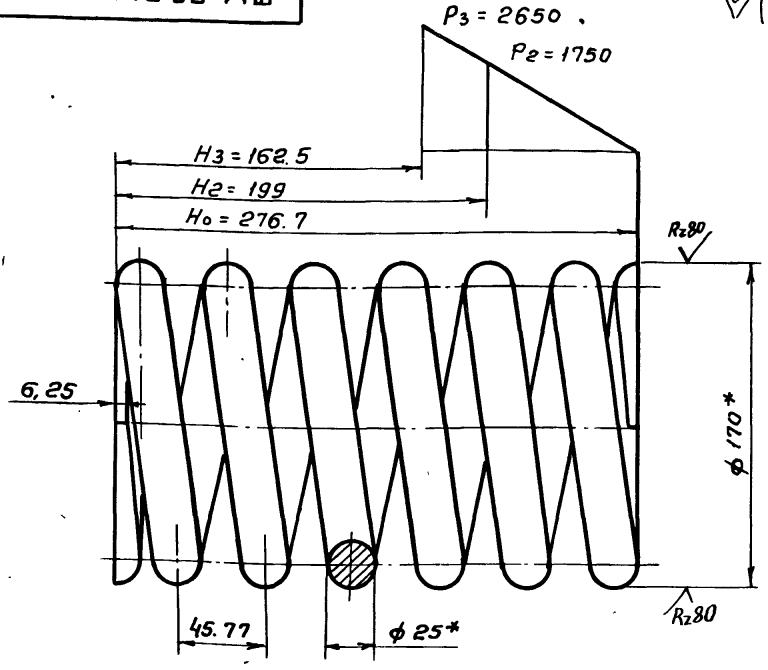

1* Размеры для справок.

2. Пружина N 109 ГОСТ 13773-68

Число рабочих витков $n = 5,5$

Полное число витков $n_1 = 7$

Изм.	Лист	№ докум.	Подп.	Дата	ТМ 98.01.00.006			
Разраб.		Милованова			Пружина	Лит.	Масса	Масштаб
Провер.		Зотова				И	13.1	1:2,5
Т.контр.		Орлов				Лист	Листов 1	
ГИП		Блоков			В25 ГОСТ 2590-71 Круг. 60 С2 ГОСТ 535-79	Госстрой СССР СОЮЗВОДОКАНАЛПРОЕКТ г. Москва		
Н. контр.		Зотова						
Утв.		Авдеев						

Инв. № подл. | Подп. и дата | Взам. инв. № | Инв. № дубл. | Подп. и дата

Формат А4

ТМ 98.01.00.007

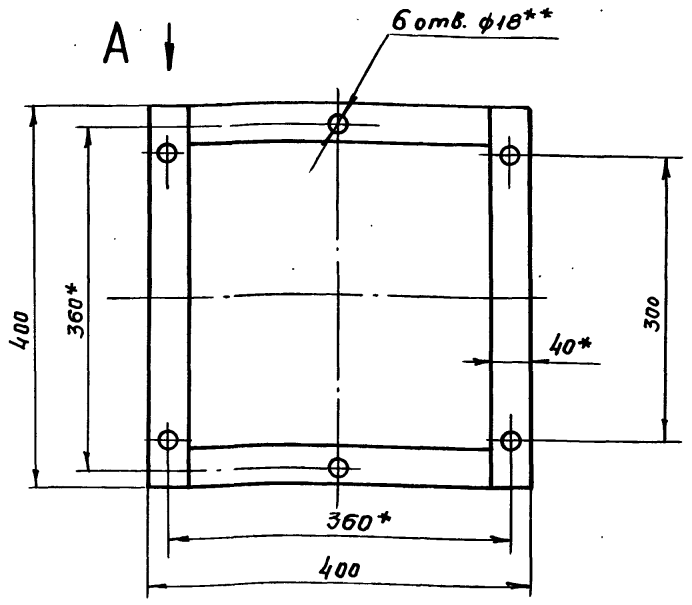

Вид А

М 1:1

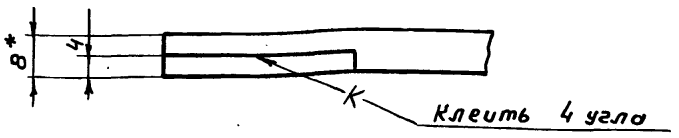

1* Размеры для справок.

2** Обработать по сопрягаемым деталям

Изм.	Лист	№ докум.	Подп.	Дата	ТМ 98.01.00.007			
Разраб.		Милованова			Прокладка	Лит.	Масса	Масштаб
Провер.		Зотова				И	0,65	1:5
Т.контр.		Орлов				Лист	Листов 1	
ГИП		Блоков			Шнур 1N 8х40 ГОСТ 6467-79	Госстрой СССР СОЮЗВОДОКАНАЛПРОЕКТ г. Москва		
Н.контр.		Зотова						
Утв.		Авдеев						

Инв. № подл. | Подп. и дата | Взам. инв. № | Инв. № дубл. | Подп. и дата

Формат А4

Альбом III

902-02-392.85
Типовые проектные решения

ТМ 98.01.10.000 СБ

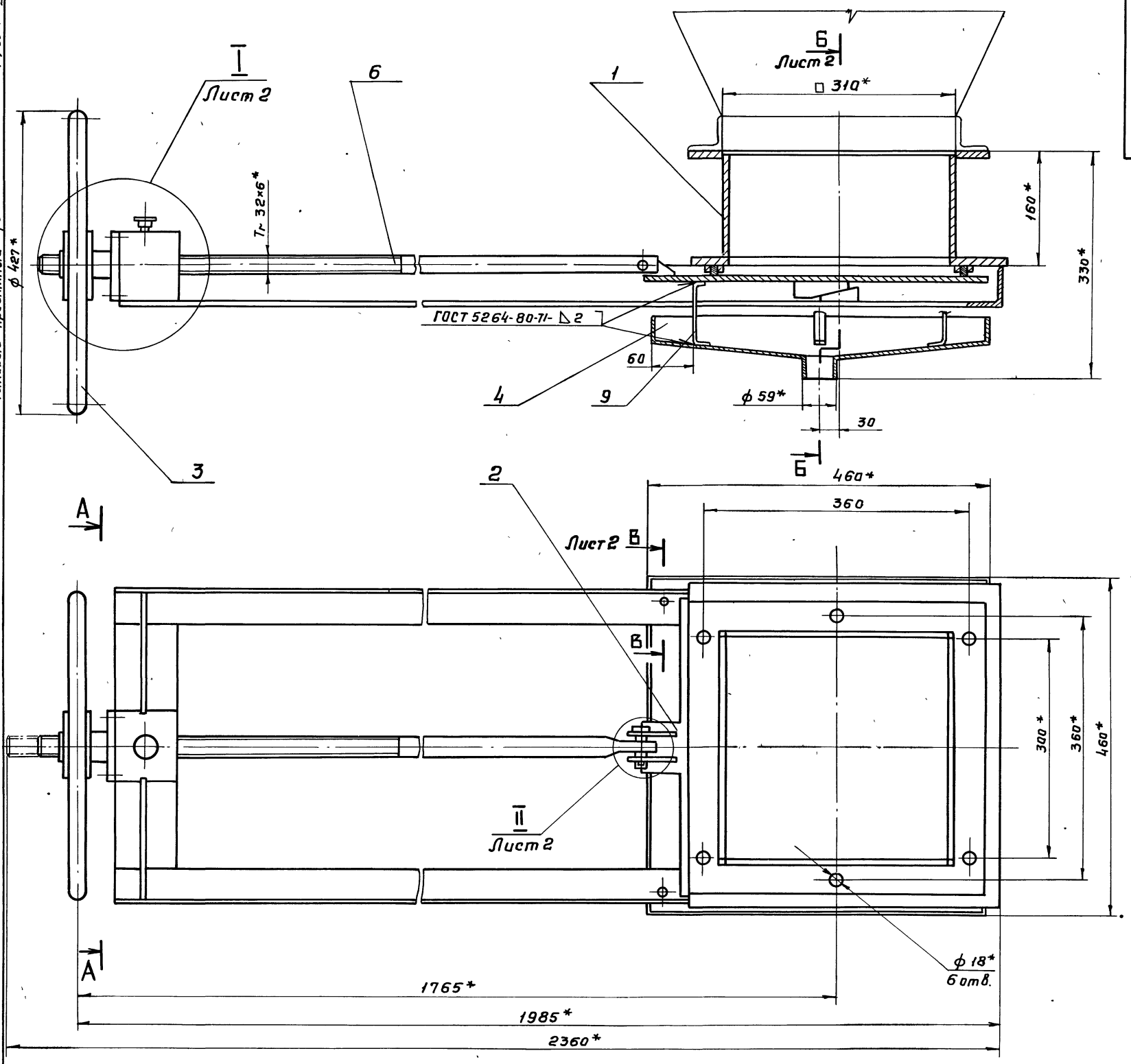

А-А

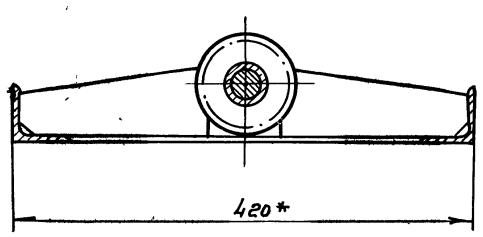

* Размеры для справок

					ТМ 98.01.10.000 СБ			
Изм	Лист	N докум	Подп	Дата	Затвор бункерный 300 × 300 Сборочный чертеж	Лит	Масса	Масштаб
Разраб		Зотова				И	75	1:4
Пров		Турукина				Лист 1	Листов 2	
Т. контр		Орлов				Госстрой СССР СОЮЗВОДОКАНАЛПРОЕКТ г Москва		
ГИП		Блоков						
Н. контр.		Турукина						
Утв		Авдеев						

Инв. N подл | Подп. и дата | Взам. инв. N | Инв. N дубл | Подп. и дата

Формат А2

Б-Б лист 1

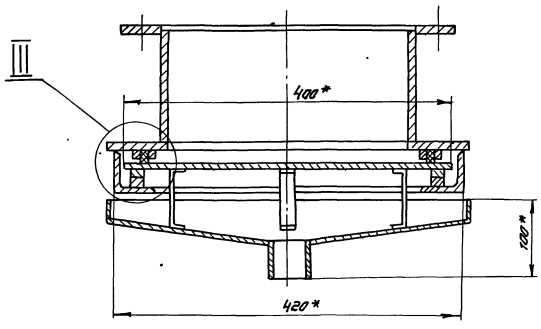

III
М 1:1

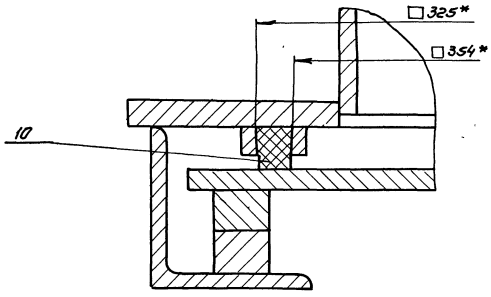

II
М 1:1

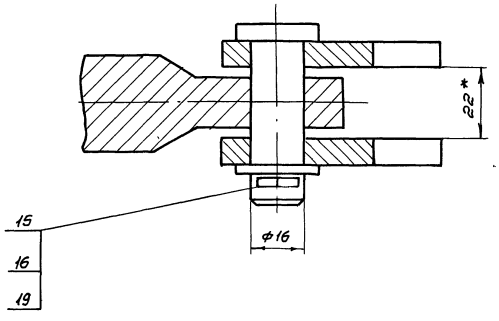

В-В лист 1
М 1:1

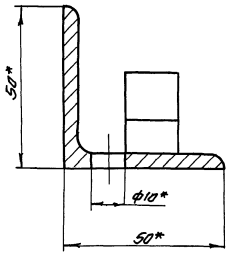

I лист 1
М 1:2

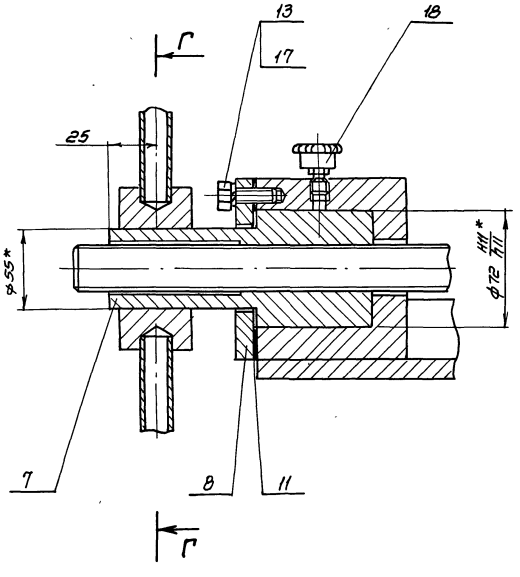

Г-Г
М 1:2

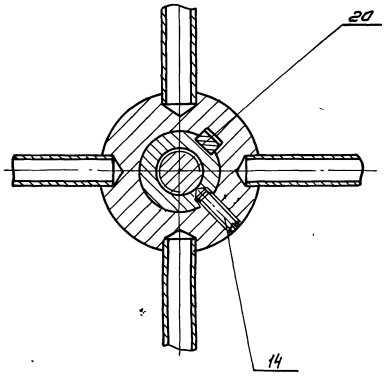

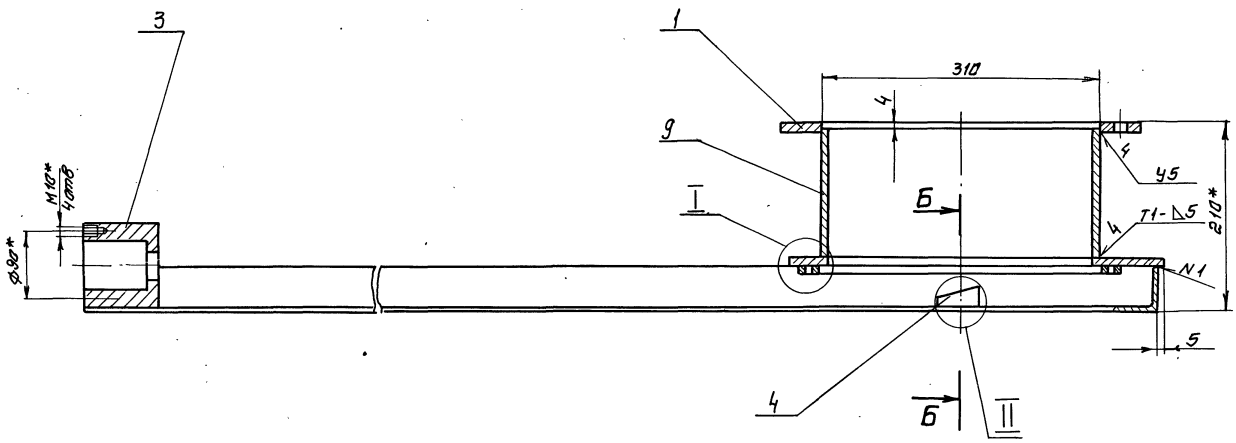

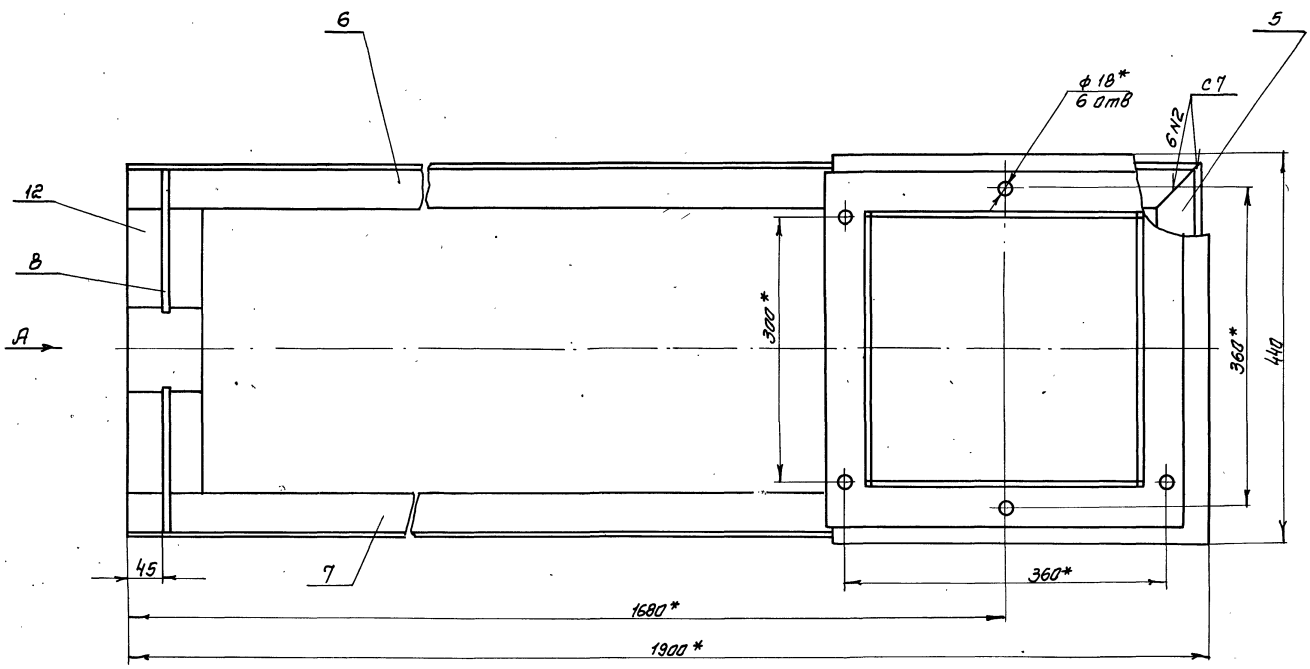

Вид А повернут

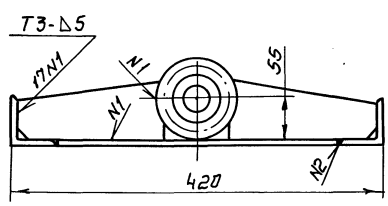

Б-Б повернут

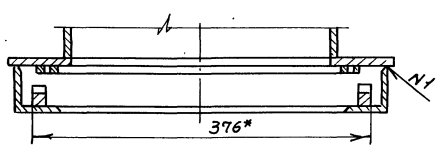

II
М1:1

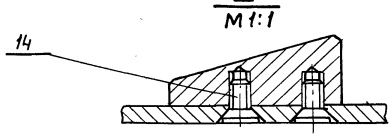

I
М1:1

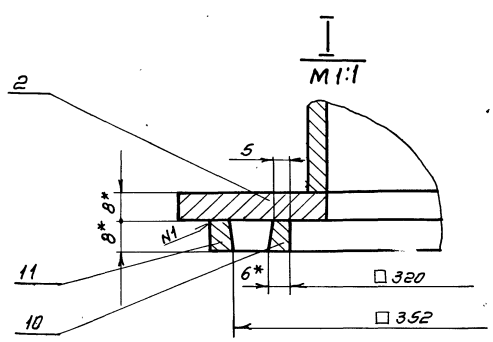

1. Сварные швы выполнить по ГОСТ 5264-80.
2. *Размеры для справок
3. Предельные отклонения размеров $\pm \frac{JT14}{2}$
4. Шероховатость торцев деталей без чертежа-Rz 160

				ТМ98 01.10.100 СБ		
Изм.	Лист	№ докум.	Подп.	Дата		
Разраб.		Зотова			Рама	Лит. И
Пров.		Турукина			Сварочный чертеж	Масса 41
Т. контр.		Орлов				Масштаб 1:4
Гл. инж. пр.		Блоков				Лист
Н. контр.		Турукина				Листов 1
Утв.		Авдеев				Госстрой СССР Союзводоканалпроект г. Москва

Инв. № подл. | Подп. и дата | Взам. инв. № | Инв. № дубл. | Подп. и дата

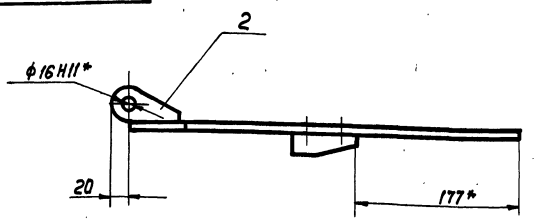

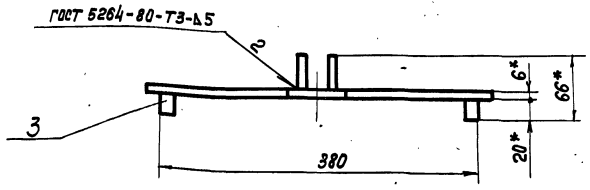

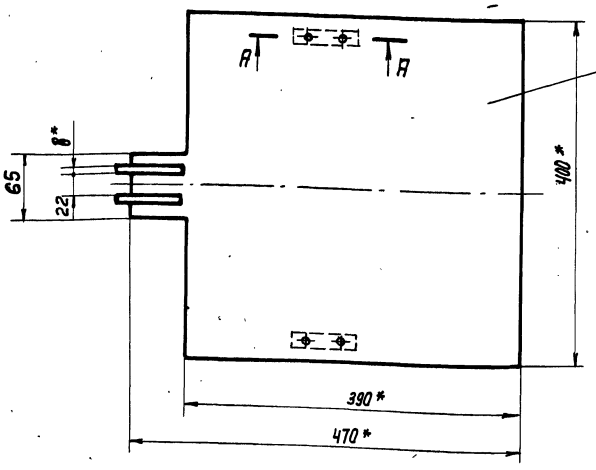

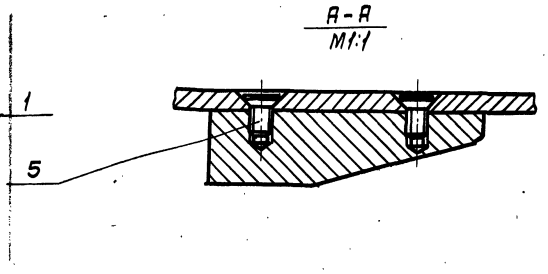

1.* Размеры для справок.

2. Предельные отклонения размеров $\pm \frac{JT14}{2}$

Изм.	Лист	N докум.	Подпись	Дата	ТМ 98.01.10.200 СБ			
Разраб.		Затова			Затвор сборочный чертеж	Лит.	Масса	Масштаб
Пров.		Турукина				И	8.5	1:4
Т. Контр.		Орлов				Лист	Листов 1	
Гл.инж.пр.		Блоков				Госстрой СССР СОЮЗВОДОКАНАЛПРОЕКТ г.Москва		
Н. Контр.		Турукина						
Утв.		Авдеев						

Формат А3

Инв.№ подл. | Подп. и дата | Взам. инв.№ | Инв.№ дубл. | Подп. и дата

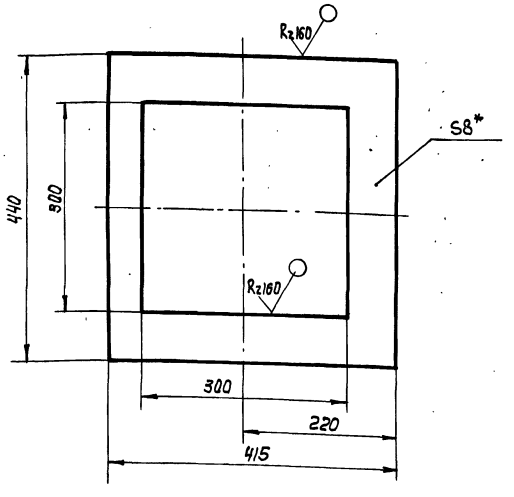

1.* Размер для справок.

2. Предельные отклонения размеров $\pm \frac{JT14}{2}$

Изм.	Лист	N докум.	Подп.	Дата	ТМ98.01.10.102			
Разраб.		Затова			Фланец	Лит	Масса	Масштаб
Пров.		Турукина				И	5.8	1:5
Т. Контр.		Орлов				Лист	Листов 1	
Гл.инж.пр.		Блоков				Госстрой СССР СОЮЗВОДОКАНАЛПРОЕКТ г.Москва		
Н. Контр.		Турукина						
Утв.		Авдеев						

Лист 6-8.0 ГОСТ 19903-74 Ст. 3 ГОСТ 14637-79

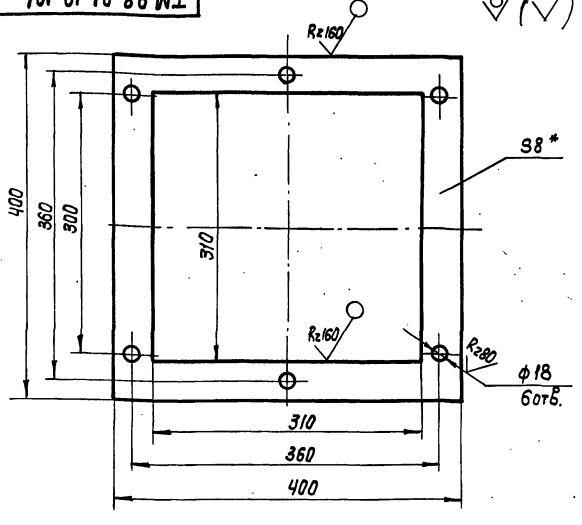

1.* Размер для справок.

2. Предельные отклонения размеров: отверстий – Н14, остальных $\pm \frac{JT14}{2}$

Изм.	Лист	N докум.	Подп.	Дата	ТМ98.01.10.101			
Разраб.		Затова			Фланец	Лит	Масса	Масштаб
Пров.		Турукина				И	4.0	1:4
Т. Контр.		Орлов				Лист	Листов 1	
Гл.инж.пр.		Блоков				Госстрой СССР СОЮЗВОДОКАНАЛПРОЕКТ г.Москва		
Н. Контр.		Турукина						
Утв.		Авдеев						

Лист 6-8.0 ГОСТ 19903-74 Ст. 3 ГОСТ 14637-79

ТМ 98.01.10.301

Альбом III

902-02-392.85 Типовые проектные решения

Rz 80

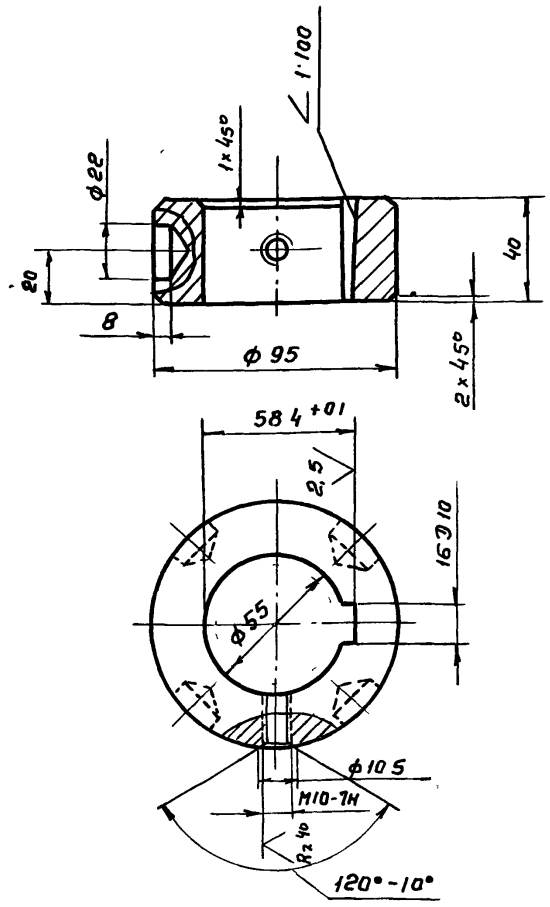

Неуказанные предельные отклонения размеров: отверстий - H14, валов - h14, остальных $\frac{JT14}{2}$

					ТМ 98.01.10.301	
Изм	Лист	№ докум	Подп	Дата	Ступица	Лит: И; Масса: 1.38; Масштаб: 1:2
Разраб		Затова				Лист; Листов 1
Пров.		Турукина			Ст. 3 ГОСТ 380-71	Госстрой СССР СОЮЗВОДОКАНАЛПРОЕКТ г. Москва
Т.контр		Орлов				
ГИП		Блоков				
Н контр		Турукина				
Утв.		Авдеев				

Формат А4

ТМ 98.01.10.300 СБ

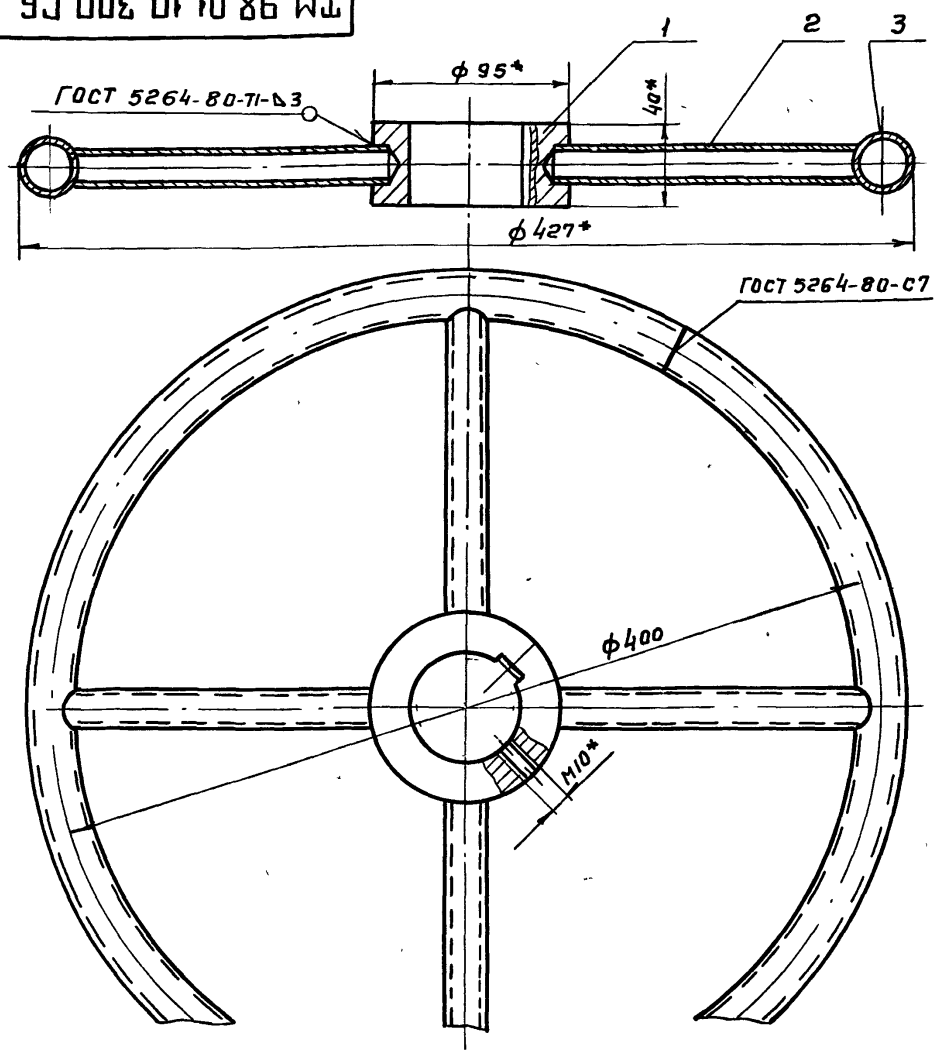

* Размеры для справок

					ТМ 98.01.10.300 СБ	
Изм	Лист	№ докум	Подп	Дата	Маховик	Лит: И; Масса: 5; Масштаб: 1:25
Разраб		Зотова			Сборочный чертеж	Лист; Листов 1
Пров.		Турукина				Госстрой СССР СОЮЗВОДОКАНАЛПРОЕКТ г. Москва
Т контр		Орлов				
ГИП		Блоков				
Н контр		Турукина				
Утв.		Авдеев				

Формат А4

ТМ 98.01.10.401

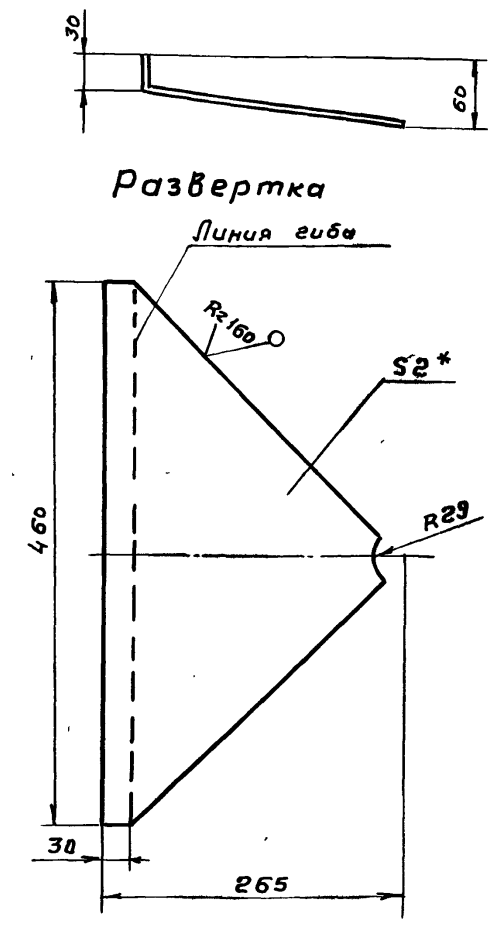

1.* Размер для справок

2. Предельные отклонения размеров - $\frac{JT14}{2}$

					ТМ 98.01.10.401	
Изм	Лист	№ докум.	Подп	Дата	Стенка	Лит: И; Масса: 1,2; Масштаб: 1:5
Разраб		Зотова				Лист; Листов 1
Пров		Турукина			Лист Б-20 ГОСТ 19903-74 / Ст. 3 ГОСТ 16523-70	Госстрой СССР СОЮЗВОДОКАНАЛПРОЕКТ г Москва
Т контр		Орлов				
ГИП		Блоков				
Н контр		Турукина				
Утв.		Авдеев				

ТМ 98.01.10.400 СБ

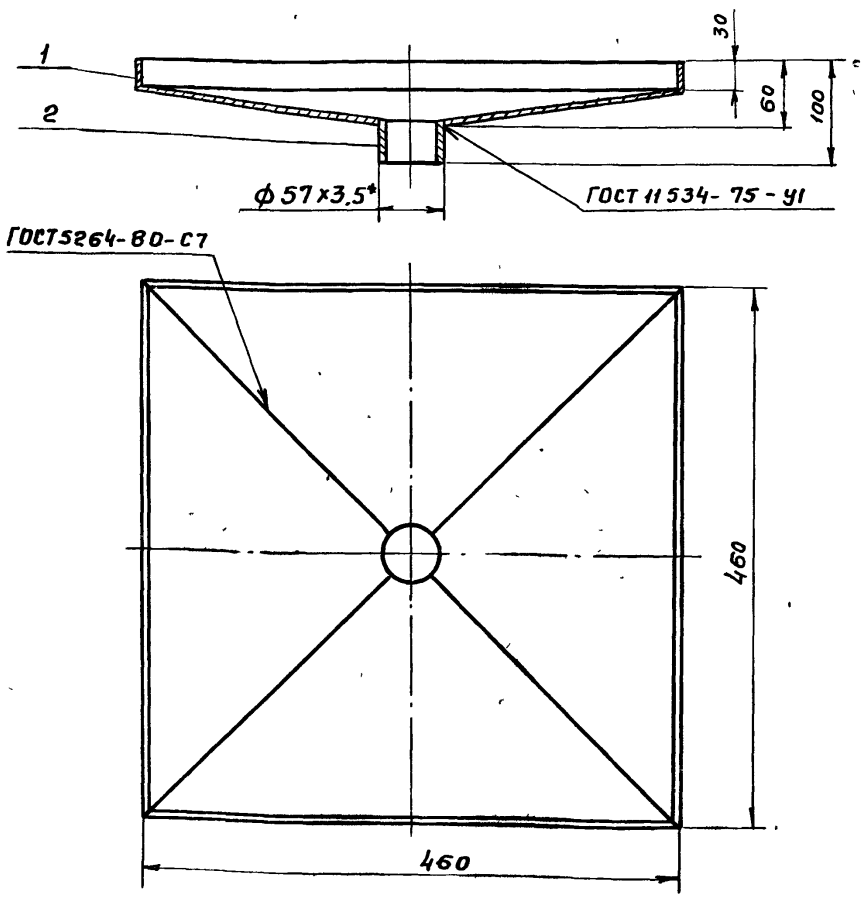

* Размер для справок

					ТМ 98.01.10.400 СБ	
Изм	Лист	№ докум	Подп	Дата	Воронка	Лит.: И; Масса: 5; Масштаб: 1:5
Разраб		Зотова			Сборочный чертеж	Лист; Листов 1
Пров		Турукина				Госстрой СССР СОЮЗВОДОКАНАЛПРОЕКТ г. Москва
Т контр		Орлов				
ГИП		Блоков				
Н.контр		Турукина				
Утв		Авдеев				

Взам инв № | Инв № дубл. | Подпись и дата | Инв № подл.

Альбом III

902-02-392.85

Типовые проектные решения

ТМ 98.01.10.003

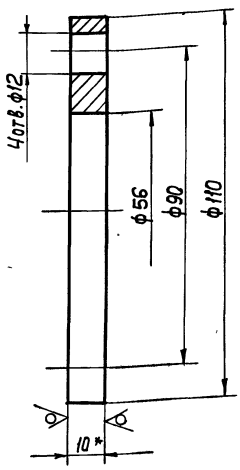

1.* Размер для справок.

2. Предельные отклонения размеров: отверстий - H14 валов - h14, остальных $\pm \frac{JT14}{2}$

Изм.	Лист	N докум.	Подп.	Дата
Разраб.		Зотова		
Пров.		Турукина		
Т. Контр.		Орлов		
Гл. инж. пр.		Блоков		
Н. Контр.		Турукина		
Утв.		Авдеев		

ТМ 98.01.10.003

Крышка

Лист	Масса	Масштаб
И	0,5	1:1

Лист | Листов 1

Лист Б-10 ГОСТ 19903-74 / Ст.3 ГОСТ 14637-79

Госстрой СССР СОЮЗВОДОКАНАЛПРОЕКТ г. Москва

Формат А4

ТМ 98.01.10.004

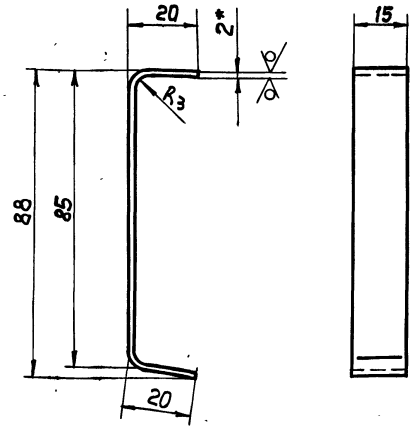

1.* Размер для справок.

2. Предельные отклонения размеров $\pm \frac{JT14}{2}$

3. Развернутая длина ~ 130 мм.

Изм.	Лист	N докум.	Подп.	Дата
Разраб.		Зотова		
Пров.		Турукина		
Т. Контр.		Орлов		
Гл. инж. пр.		Блоков		
Н. Контр.		Турукина		
Утв.		Авдеев		

ТМ 98.01.10.004

Скоба

Лист	Масса	Масштаб
И	0.03	1:1

Лист | Листов 1

Лист Б-2,0 ГОСТ 19903-74 / Ст.3 ГОСТ 16523-70

Госстрой СССР СОЮЗВОДОКАНАЛПРОЕКТ г. Москва

Формат А4

ТМ 98.01.10.002

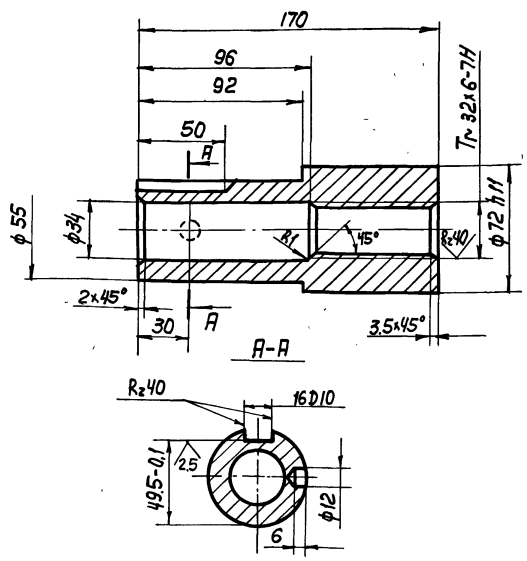

Неуказанные предельные отклонения размеров: отверстий - H14, валов - h14, остальных $\pm \frac{JT14}{2}$

Изм.	Лист	N докум.	Подп.	Дата
Разраб.		Зотова		
Пров.		Турукина		
Т. Контр.		Орлов		
Гл. инж. пр.		Блоков		
Н. Контр.		Турукина		
Утв.		Авдеев		

ТМ 98.01.10.002

Гайка

Лит.	Масса	Масштаб
И	3.06	1:2

Лист | Листов 1

СЧ 30 ГОСТ 1412-79

Госстрой СССР СОЮЗВОДОКАНАЛПРОЕКТ г. Москва

Формат А4

ТМ 98.01.10.001

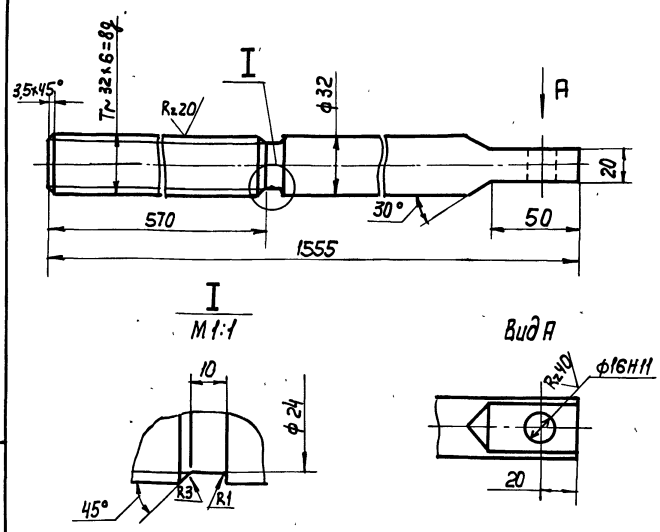

Неуказанные предельные отклонения размеров: валов - h14, остальных $\pm \frac{JT14}{2}$

Изм.	Лист	N докум.	Подп.	Дата
Разраб.		Зотова		
Пров.		Турукина		
Т. Контр.		Орлов		
Гл. инж. пр.		Блоков		
Н. Контр.		Турукина		
Утв.		Авдеев		

ТМ 98.01.10.001

Винт

Лит.	Масса	Масштаб
И	9.9	1:2

Лист | Листов 1

Сталь 45 ГОСТ 1050-74

Госстрой СССР СОЮЗВОДОКАНАЛПРОЕКТ г. Москва

Копия Лубянкина

Формат А4

Альбом III

902-02-392.85
Типовые проектные решения

ТМ 98.01.10.104

Rz 80

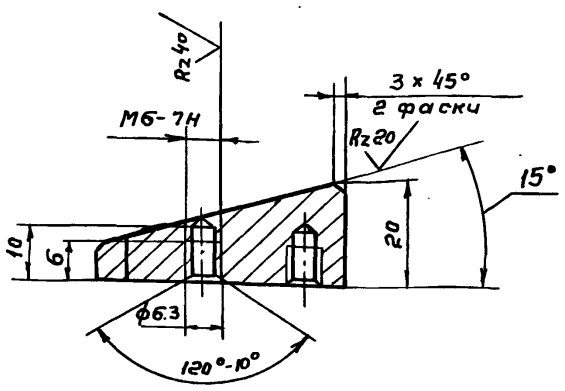

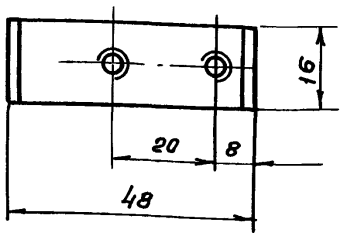

Неуказанные предельные отклонения размеров $\pm \frac{JT14}{2}$

Изм	Лист	№ докум.	Подп.	Дата
Разраб.		Затова		
Пров.		Турукина		
Т.контр.		Орлов		
ГИП		Блоков		
Н.контр.		Турукина		
Утв.		Авдеев		

ТМ 98.01.10.104

Клин

Лит.	Масса	Масштаб
И	0,1	1:1
Лист	Листов 1	

Сталь 5 ГОСТ 380-71

Госстрой СССР
СОЮЗВОДОКАНАЛПРОЕКТ
г. Москва

Формат А4

Инв. № подл. | Подп. и дата | Взам. инв. № | Инв. № дубл. | Подп. и дата

ТМ 98.01.10.103

Rz 80

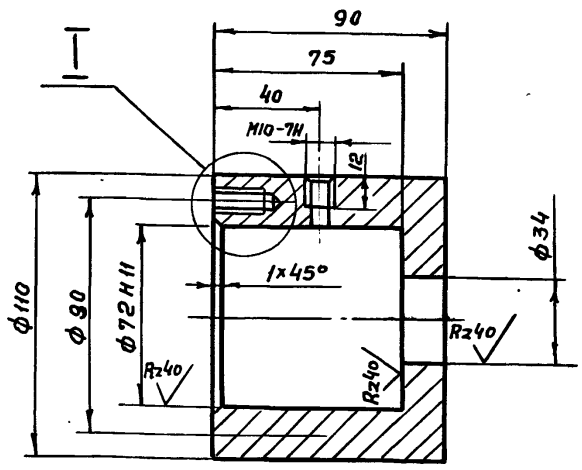

М 1:1

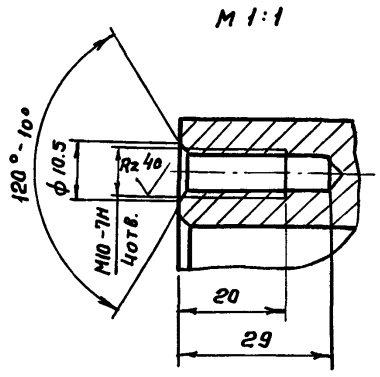

Неуказанные предельные отклонения размеров:
отверстий - Н14, валов - h14, остальных $\pm \frac{JT14}{2}$

Изм	Лист	№ докум.	Подп.	Дата
Разраб.		Затова		
Пров.		Турукина		
Т.контр.		Орлов		
ГИП		Блоков		
Н.контр.		Турукина		
Утв.		Авдеев		

ТМ 98.01.10.103

Корпус

Лит.	Масса	Масштаб
И	4,2	1:2
Лист	Листов 1	

Ст 3 ГОСТ 380-71

Госстрой СССР
СОЮЗВОДОКАНАЛПРОЕКТ
г. Москва

Формат А4

Инв. № подл. | Подп. и дата | Взам. инв. № | Инв. № дубл. | Подп. и дата

ТМ 98.01.10.106

ТМ 98.01.10.106

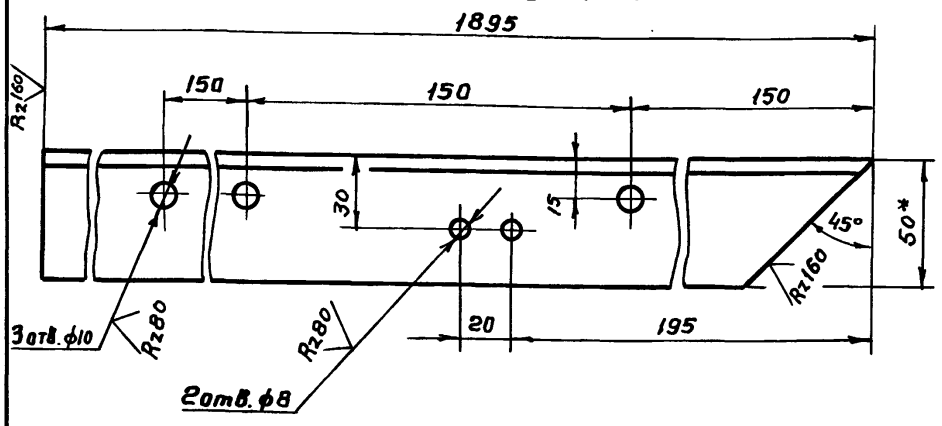

ТМ98.01.10.106-01 – зеркальное отражение

Остальное см. ТМ 98.01.10.106

м 1:5

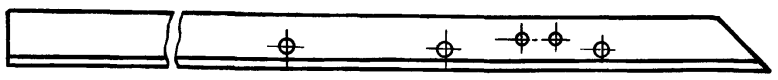

1. * Размер для справок.
2. Предельные отклонения размеров: отверстий - Н14, остальных $\pm \frac{JT14}{2}$

Изм	Лист	№ докум.	Подп.	Дата
Разраб.		Затова		
Пров.		Турукина		
Т.контр.		Орлов		
ГИП		Блоков		
Н.контр.		Турукина		
Утв.		Авдеев		

ТМ 98.01.00.106

Уголок

Лит.	Масса	Масштаб
И	7.1	1:2
Лист	Листов 1	

Уголок Б-50х50х5 ГОСТ 8509-72 / Ст.3сп ГОСТ 535-79

Госстрой СССР
СОЮЗВОДОКАНАЛПРОЕКТ
г. Москва

Инв. № подл. | Подп. и дата | Взам. инв. № | Инв. № дубл. | Подп. и дата

ТМ 98.01.10.105

ТМ 98.01.10.105

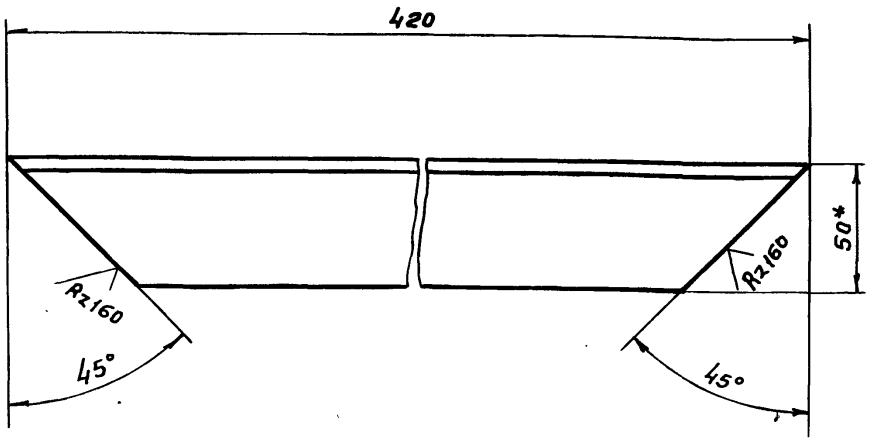

1 * Размер для справок

2. Предельные отклонения размеров: отверстий - Н14, остальных $\pm \frac{JT14}{2}$

Изм	Лист	№ докум.	Подп.	Дата
Разраб.		Затова		
Пров.		Турукина		
Т.контр.		Орлов		
ГИП		Блоков		
Н.контр.		Турукина		
Утв.		Авдеев		

ТМ 98.01.10.105

Уголок

Лит.	Масса	Масштаб
И	1,5	1:2
Лист	Листов 1	

Уголок Б-50х50х5 ГОСТ 8509-72 / Ст3сп ГОСТ 535-79

Госстрой СССР
СОЮЗВОДОКАНАЛПРОЕКТ
г. Москва

Инв. № подл. | Подп. и дата | Взам. инв. № | Инв. № дубл. | Подп. и дата

Альбом III

902-02-392.85 Типовые проектные решения

ТМ 98.01.10.201

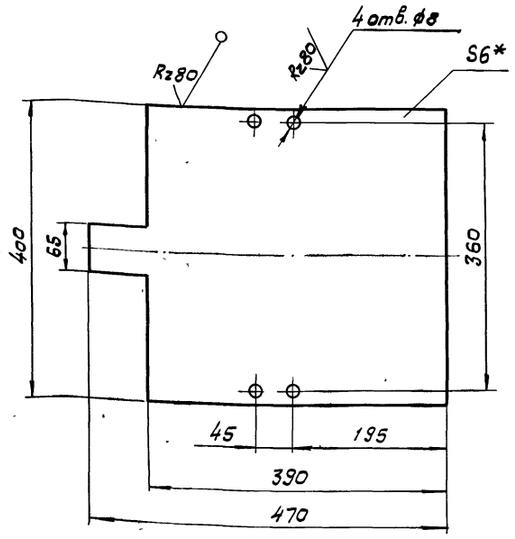

1.* Размер для справок.

2. Предельные отклонения размеров: отверстий – H14, остальных $\pm \frac{IT14}{2}$

Изм.	Лист	N докум.	Подп.	Дата
Разраб.		Затова		
Пров.		Турукина		
Т.контр.		Орлов		
Гл.инж.пр.		Блоков		
Н.контр.		Турукина		
Утв.		Авдеев		

ТМ98.01.10.201

Щит

Лит	Масса	Масшт.
Н	7.65	1:5
Лист	Листов 1	

Б-6.0 гост 19903-74
Лист Ст.3 гост 14637-79

Госстрой СССР
СОЮЗВОДОКАНАЛПРОЕКТ

Формат А4

ТМ 98.01.10.202

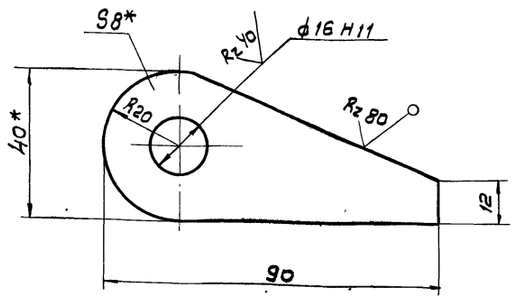

1.* Размеры для справок.

2. Неуказанные предельные отклонения размеров $\pm \frac{IT14}{2}$

Изм.	Лист	N докум.	Подп.	Дата
Разраб.		Затова		
Пров.		Турукина		
Т. конт.		Орлов		
Гл.инж.пр.		Блоков		
Н. контр.		Турукина		
Утв.		Авдеев		

ТМ 98.01.10.202

Ушко

Лит	Масса	Масшт.
Н	0,13	1:1
Лист	Листов 1	

Лист Б-8,0 гост 19903-74 / Ст.3 гост 14637-79

Госстрой СССР
СОЮЗВОДОКАНАЛПРОЕКТ
г. Москва

Формат А4

ТМ 98.01.10.203

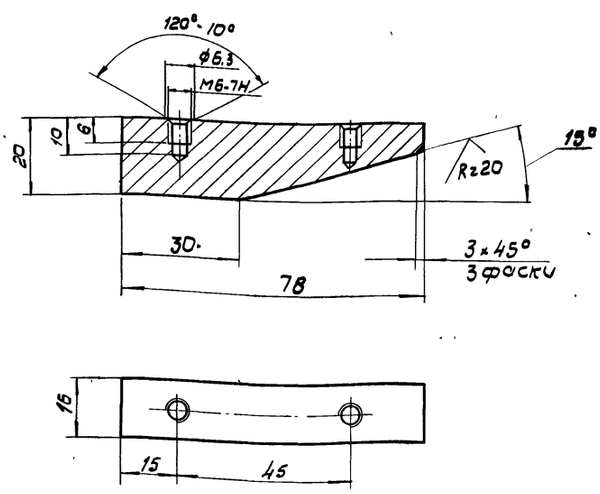

Неуказанные предельные отклонения размеров $\pm \frac{IT14}{2}$

Изм.	Лист	N докум.	Подп.	Дата
Разраб.		Затова		
Пров.		Турукина		
Т.контр.		Орлов		
Гл.инж.пр.		Блоков		
Н.контр.		Турукина		
Утв.		Авдеев		

ТМ 98.01.10 203

Клин

Лит	Масса	Масшт.
Н	0,21	1:1
Лист	Листов 1	

Сталь 5 гост 380-71

Госстрой СССР
СОЮЗВОДОКАНАЛПРОЕКТ
г. Москва

Формат А4

ТМ98.01.10.107

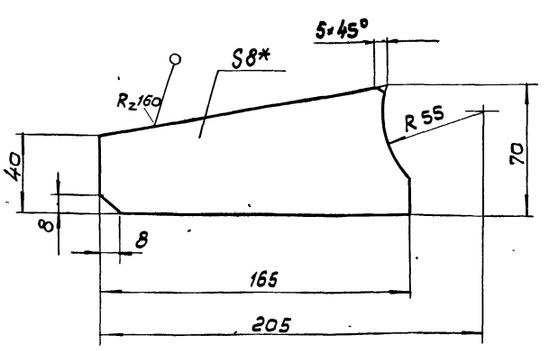

1.* Размер для справок.

2. Предельные отклонения размеров $\pm \frac{IT14}{2}$

Изм.	Лист	N докум.	Подп.	Дата
Разраб.		Затова		
Пров.		Турукина		
Т.контр.		Орлов		
Гл.инж.пр.		Блоков		
Н.контр.		Турукина		
Утв.		Авдеев		

ТМ 98.01.10.107

Ребро

Лит	Масса	Масшт.
Н	0,56	1:2
Лист	Листов 1	

Лист Б-8,0 гост 19903-74 / Ст.3 гост 14637-79

Госстрой СССР
СОЮЗВОДОКАНАЛПРОЕКТ
г. Москва

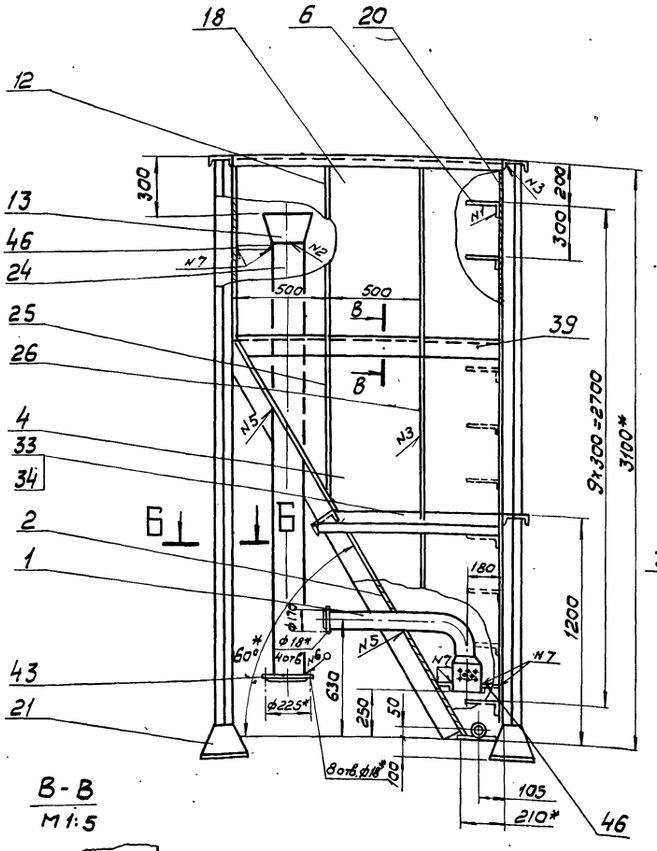

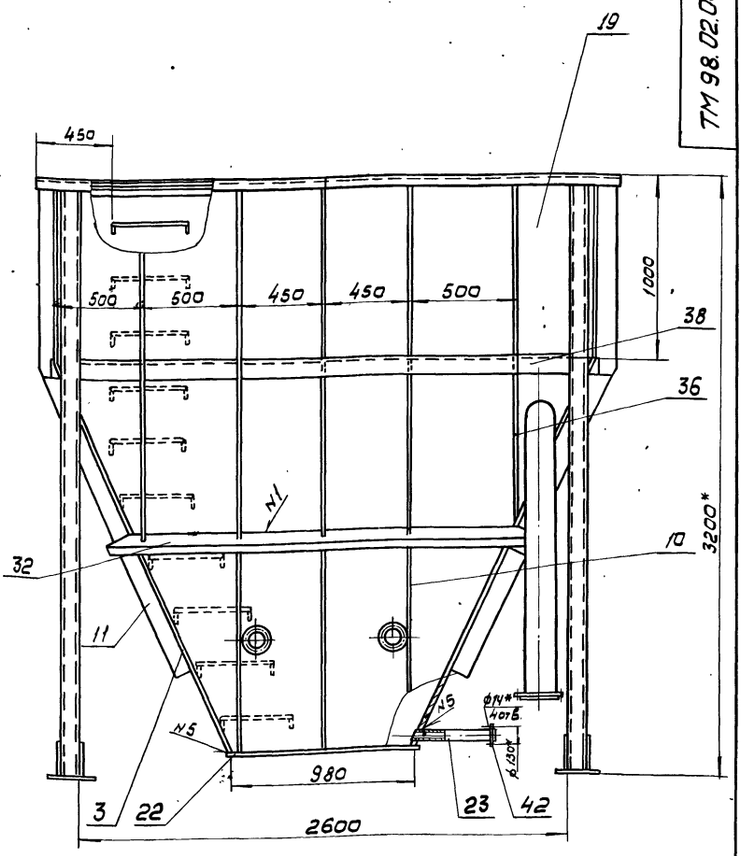

В-В
М1:5

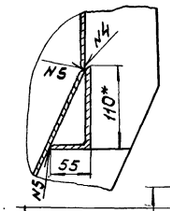

А—А
М1:2

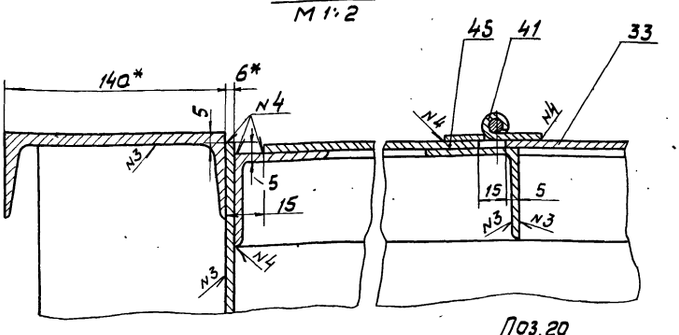

Б-Б
М1:5

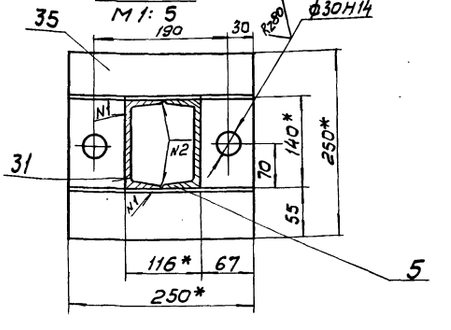

Поз.20
М1:50

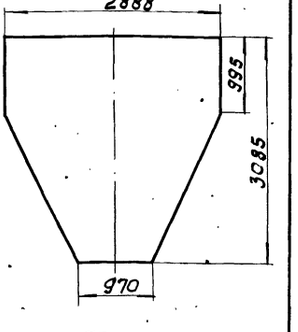

Таблица сварных швов

Номер шва	Обозначение	ГОСТ	Номер шва	Обозначение	ГОСТ
N1	Т1-△5	5264-80	N7	Т1-△2	5264-80
N2	С2	—"—	N8	С17	—"—
N3	Т3-△5	—"—	N9	У4-△5	—"—
N4	Н1-△5	—"—			
N5	У1-△5	11534-75			
N6	У5	16037-80			

Поз.21
М1:10

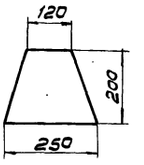

1.* Размеры для справок.
2. Предельные отклонения размеров $\pm \frac{IT14}{2}$
3. Шероховатость торцев деталей без чертежа - R_z 160
4. Наружную поверхность резервуара покрыть двумя слоями, а внутреннюю пятью слоями лака ХС-76 по двум слоям грунта ХС-010 ГОСТ 9355-81.
5. Резервуар проверить на герметичность методом керосиновой пробы.

Изм.	Лист	№ докум.	Подп.	Дата
Разраб.		Крючков		
Пров.		Зотова		
Т.контр.		Орлов		
Гл.инж.пр.		Блохов		
Н.контр.		Зотова		
Утв.		Авдеев		

ТМ 98.02.00.000СБ

Резервуар осветленной воды 5 м³
Сборочный чертеж

Лит	Масса	Масшт.
И	2210	1:20

Лист | Листов 1

Госстрой СССР
СОЮЗВОДОКАНАЛПРОЕКТ
г. Москва

Инв.№ подл. | Подпись и дата | Взам. инв.№ | Инв.№ дубл. | Подпись и дата

Rz 160 (√)

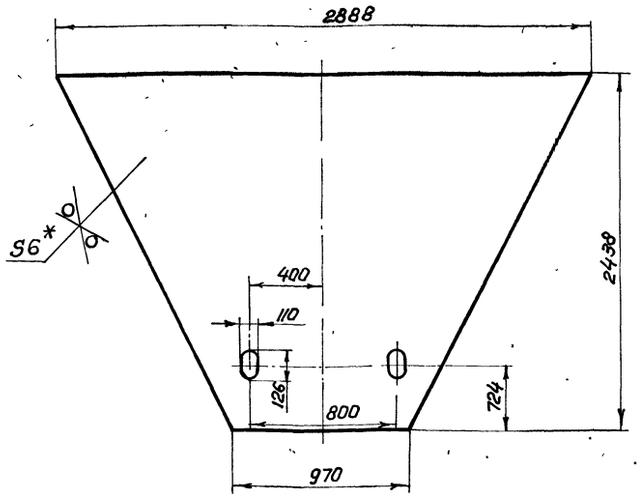

1* Размер для справок

2. Предельные отклонения размеров: ± JT14/2

Изм.	Лист	№ докум.	Подп.	Дата	ТМ 98.03.00.001			
Разраб.		Крючкова			Стенка	Лит. И	Масса 221	Масштаб 1:20
Пров.		Затова				Лист	Листов 1	
Т.контр.		Орлов			Лист Б-6 ГОСТ 19903-74 / Ст.3 ГОСТ 14637-79	Госстрой СССР Союзводоканалпроект г. Москва		
Гл.инж.пр		Блоков						
Н.контр		Затова						
Утв.		Авдеев						

Альбом III

902-2-392.85 Типовые проектные решения

Инв.№ подл. | Подп. и дата | Взам. инв.№ | Инв.№ дубл. | Подпись и дата

Формат А4

Rz 160 (√)

Рис 2

Остальное см. рис 1

М1:20

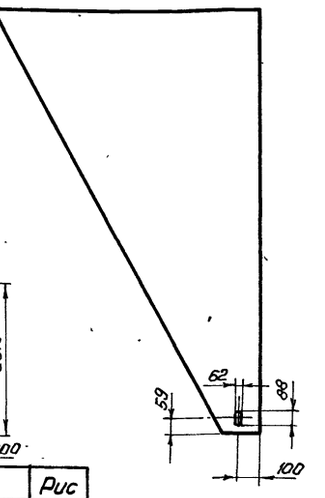

Рис.1

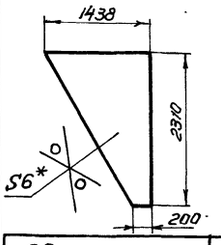

Обозначение	Рис
ТМ 98.02.00.002	1
-01	2

1.* Размер для справок

2 Предельные отклонения размеров ± JT14/2

Изм.	Лист	№ докум.	Подп.	Дата	ТМ 98.02.00.002			
Разраб.		Крючкова			Стенка	Лит. И	Масса 891	Масштаб 1:50
Пробер.		Затова				Лист	Листов 1	
Т.контр		Орлов			Лист Б-6 ГОСТ 19903-74 / Ст.3 ГОСТ 14637-79	Госстрой СССР Союзводоканалпроект г. Москва		
Гл.инж.пр		Блоков						
Н.контр		Затова						
Утв		Авдеев						

Инв.№ подл. | Подпись и дата | Взам. инв.№ | Инв.№ дубл. | Подпись и дата

Формат А4

Rz 160 (√)

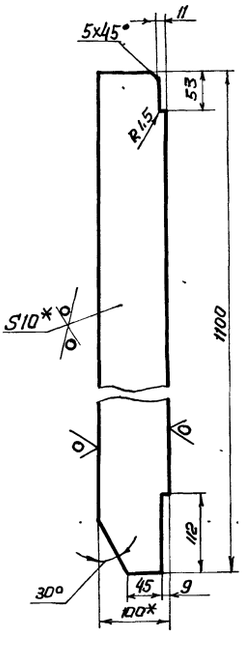

1.* Размеры для справок.

2. Предельные отклонения размеров ± JT14/2

Изм.	Лист	№ докум.	Подп.	Дата	ТМ 98.02.00.007			
Разраб.		Крючкова			Ребро	Лит. И	Масса 8.6	Масштаб 1:5
Пробер.		Затова				Лист	Листов 1	
Т.контр.		Орлов			Полоса Б-2-10×100 ГОСТ 103-76 / Ст.3 ГОСТ 535-79	Госстрой СССР Союзводоканалпроект г. Москва		
Гл.инж.пр.		Блоков						
Н.контр.		Затова						
Утв.		Авдеев						

Инв.№ подл. | Подпись и дата | Взам. инв.№ | Инв.№ дубл. | Подпись и дата

Формат А4

Rz 160 (√)

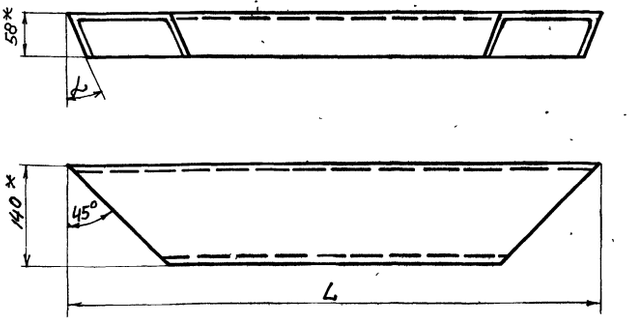

Обозначение	Размеры L	α	Масса
ТМ 98.02.00.026	2375	25°	29.2
-01	3980	35°	48.9

1.* Размеры для справок.

2. Предельные отклонения размеров ± JT14/2

Изм.	Лист	№ докум.	Подп.	Дата	ТМ 98.02.00.026			
Разраб.		Крючкова			Балка	Лит. И	Масса См. табл.	Масштаб 1:20
Провер.		Затова				Лист	Листов 1	
Т.контр		Орлов			Швеллер 14 ГОСТ 8240-72 / Ст.3 ГОСТ 535-79	Госстрой СССР Союзводоканалпроект г. Москва		
Гл.инж.пр		Блоков						
Н.контр		Затова						
Утв.		Авдеев						

Инв.№ подл. | Подп. и дата | Взам. инв.№ | Инв.№ дубл. | Подпись и дата

Формат А4

ТМ 98.04.00.001

$R_z 160$ (√)

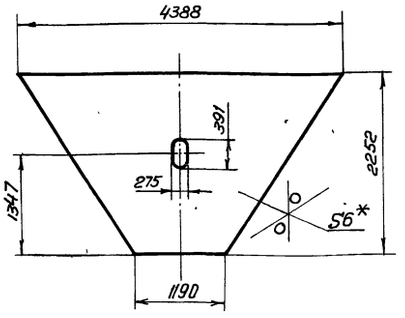

1.* Размер для справок
2 Предельные отклонения размеров: отверстий – H14, остальных $\pm \frac{JT14}{2}$

Изм.	Лист	№ докум.	Подп.	Дата
Разраб.		Крючкова		
Провер.		Зотова		
Т.контр.		Орлов		
Гл.инж.пр.		Блоков		
Н.контр.		Зотова		
Утв.		Авдеев		

ТМ 98.04.00.001

Стенка

Лит.	Масса	Масштаб
И	296	1:50
Лист	Листов 1	

Лист Б-6 ГОСТ 19903-74 / Ст.3 ГОСТ 14637-79

Госстрой СССР Союзводоканалпроект г. Москва

Формат А4

ТМ 98.04.00.002

$R_z 160$ (√)

Рис.2
остальное см. рис.1
м.1:50

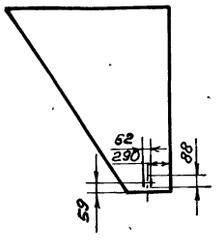

Рис.1

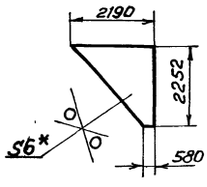

Обозначение	Рис.
ТМ 98.04.00.002	1
–01	2

1.* Размер для справок.
2. Предельные отклонения размеров: отверстий – H14: остальных $\pm \frac{JT14}{2}$

Изм.	Лист	№ докум.	Подп.	Дата
Разраб.		Крючкова		
Провер.		Зотова		
Т.контр.		Орлов		
Гл.инж.пр.		Блоков		
Н.контр.		Зотова		
Утв.		Авдеев		

ТМ 98.04.00.002

Стенка

Лит.	Масса	Масштаб
И	147	1:100
Лист	Листов 1	

Лист Б-6 ГОСТ 19903-74 / Ст.3 ГОСТ 14637-79

Госстрой СССР Союзводоканалпроект г. Москва

Формат А4

ТМ 98.02.00.004

$R_z 160$ (√)

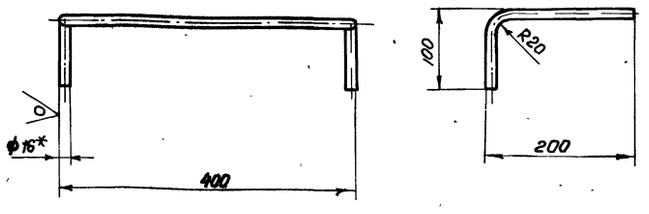

1* Размер для справок
2. Предельные отклонения размеров $\pm \frac{JT14}{2}$
3. Развернутая длина – 960 мм

Изм.	Лист	N докум.	Подп.	Дата
Разраб.		Крючкова		
Провер.		Зотова		
Т.контр.		Орлов		
Гл.инж.пр.		Блоков		
Н.контр.		Зотова		
Утв.		Авдеев		

ТМ 98.02.00.004

Скоба

Лит.	Масса	Масштаб
И	1.3	1:5
Лист	Листов 1	

Круг В16 ГОСТ 2590-71 / Ст.3 ГОСТ 535-79

Госстрой СССР Союзводоканалпроект г. Москва

ТМ 98.02.00.005

$R_z 160$ (√)

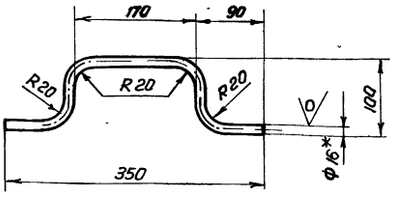

1.* Размер для справок
2. Предельные отклонения размеров $\pm \frac{JT14}{2}$
3. Развернутая длина – 470 мм

Изм.	Лист	N докум.	Подп.	Дата
Разраб.		Крючкова		
Провер.		Зотова		
Т.контр.		Орлов		
Гл.инж.пр.		Блоков		
Н.контр.		Зотова		
Утв.		Авдеев		

ТМ 98.02.00.005

Ручка

Лит.	Масса	Масштаб
И	0.8	1:5
Лист	Листов 1	

Круг В16 ГОСТ 2590-71 / Ст.3 ГОСТ 535-79

Госстрой СССР Союзводоканалпроект г. Москва

Формат А4

ТМ 98.04.01.000 СБ

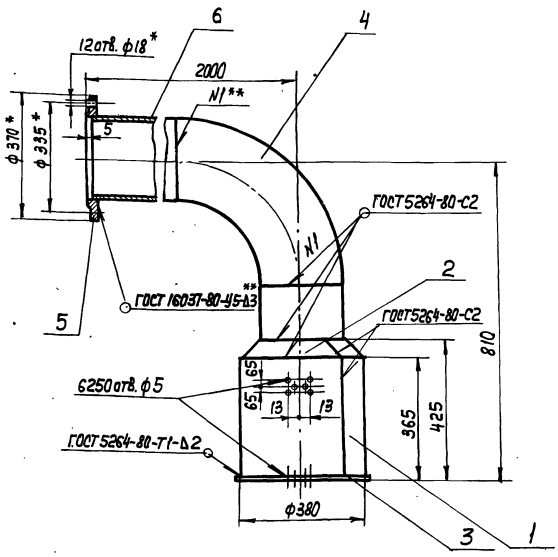

1.* Размеры для справок
2** сварку произвести в резервуаре при монтаже
3. Предельные отклонения размеров ± JT14/2
4. Шероховатость торцев деталей без чертежа - R_z160.

Изм	Лист	N докум.	Подп.	Дата	ТМ 98.04.01.000 СБ			
Разраб.		Крючкова			Сетка приемная Ду250 сборочный чертеж	Лит.	Масса	Масштаб
Пров.		Затова				И	117	1:10
Т.Контр.		Орлов				Лист	Листов 1	
Гл.инж.пр.		Блоков				Госстрой СССР союзводоканалпроект г.Москва		
Н.Контр.		Затова						
Утв.		Авдеев						

Инв.№ подл. | Подп. и дата | Взам.инв.№ | Инв.№ дубл. | Подп. и дата

Формат А4

ТМ 98.02.00.027

R_z160

ТМ 98.02.00.027

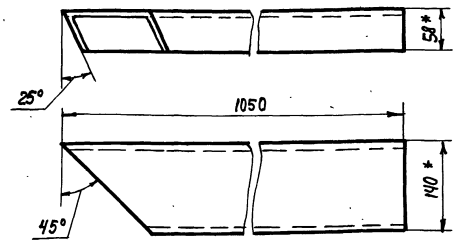

ТМ98.02.00.027-01 - зеркальное отражение
Остальное - см. ТМ98.02.00.027
М1:10

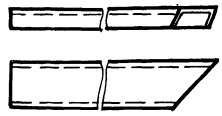

1. * Размеры для справок.
2. Предельные отклонения размеров ± JT14/2

Изм	Лист	N докум.	Подп.	Дата	ТМ 98.02.00.027			
Разраб.		Крючкова			Балка	Лит.	Масса	Масштаб
Пров.		Затова				И	12,9	1:5
Т.Контр.		Орлов				Лист	Листов 1	
Гл.инж.пр.		Блоков				Госстрой СССР		
Н.Контр.		Затова			Швеллер 14 ГОСТ 8240-72 / Ст.3 ГОСТ 535-79	г.Москва		
Утв.		Авдеев						

Инв.№ подл. | Подп. и дата | Взам.инв.№ | Инв.№ дубл. | Подп. и дата

Формат А4

ТМ 98.02.00.009

R_z160

ТМ 98.02.00.009

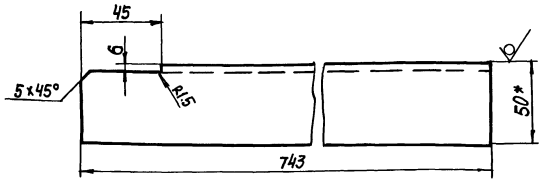

ТМ98.02.00.009-01- зеркальное отражение
Остальное - см. ТМ98.02.00.009

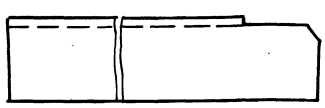

1.* Размеры для справок.
2. Предельные отклонения размеров ± JT14/2

Изм	Лист	N докум.	Подп.	Дата	ТМ 98.02.00.009			
Разраб.		Крючкова			Уголок	Лит.	Масса	Масштаб
Пров.		Затова				И	2,7	1:2
Т.Контр.		Орлов				Лист	Листов 1	
Гл.инж.пр.		Блоков				Госстрой СССР союзводоканалпроект г.Москва		
Н.Контр.		Затова			Уголок 50х50х5 ГОСТ 8509-72 / Ст.3 ГОСТ 535-79			
Утв.		Авдеев						

Инв.№ подл. | Подп. и дата | Взам.инв.№ | Инв.№ дубл. | Подп. и дата

Формат А4

ТМ 98.04.00.005

R_z160

ТМ 98.04.00.005

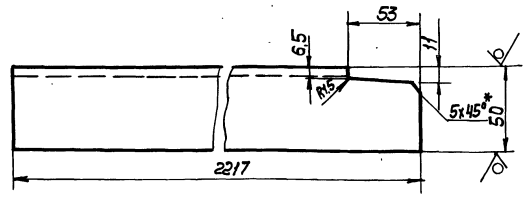

ТМ98.04.00.005-01- зеркальное отражение.
Остальное - см. ТМ98.04.00.005

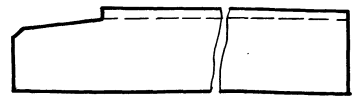

1.* Размеры для справок.
2. Предельные отклонения размеров ± JT14/2

Изм	Лист	N докум.	Подп.	Дата	ТМ 98.04.00.005			
Разраб.		Крючкова			Уголок	Лит.	Масса	Масштаб
Пров.		Затова				И	8,35	1:2
Т.Контр.		Орлов				Лист	Листов 1	
Гл.инж.пр.		Блоков				Госстрой СССР союзводоканалпроект г.Москва		
Н.Контр.		Затова			Уголок 50х50х5 ГОСТ 8509-72 / Ст.3 ГОСТ 535-79			
Утв.		Авдеев						

Инв.№ подл. | Подп. и дата | Взам.инв.№ | Инв.№ дубл. | Подп. и дата

Формат А4

Альбом III

Типовые проектные решения

ТМ 98.02.00.001

Rz160 (√)

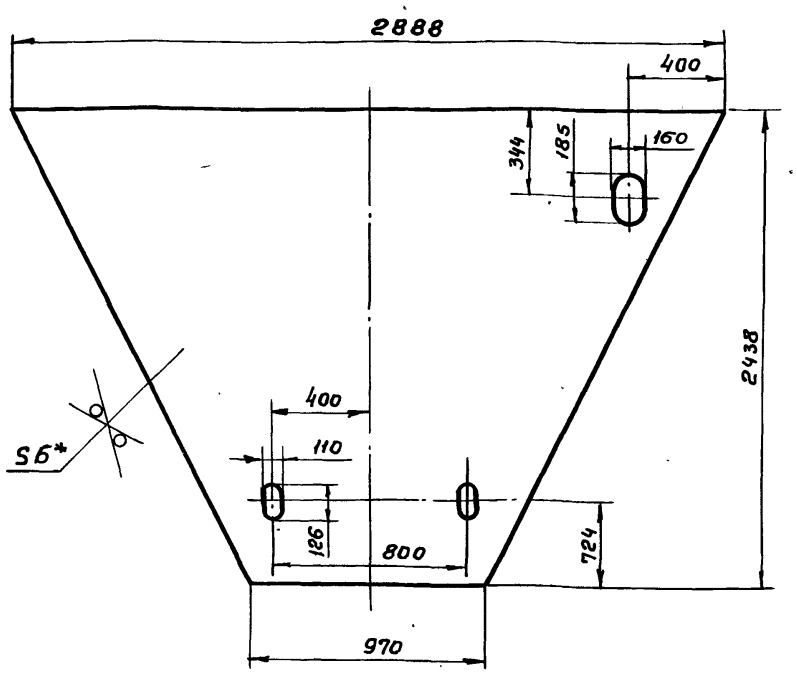

1.* Размер для справок.
2. Предельные отклонения размеров отверстий - H14, остальных $\pm \frac{JT14}{2}$

Изм.	Лист	№ докум.	Подп.	Дата
Разраб.		Крючкова		
Пров.		Зотова		
Т. контр.		Орлов		
ГИП		Блоков		
Н. контр.		Зотова		
Утв.		Авдеев		

ТМ 98.02.00.001

Стенка

Лит.	Масса	Масштаб
И	220	1:20
Лист	Листов 1	

Лист: Б-6 ГОСТ 19903-74 / Ст. 3. ГОСТ 14637-79

Госстрой СССР СОЮЗВОДОКАНАЛПРОЕКТ г. Москва

Формат А4

Инв. № подл. | Подп. и дата | Взам. инв. № | Инв. № дубл. | Подп. и дата

ТМ 98.02.00.006

Rz160 (√)

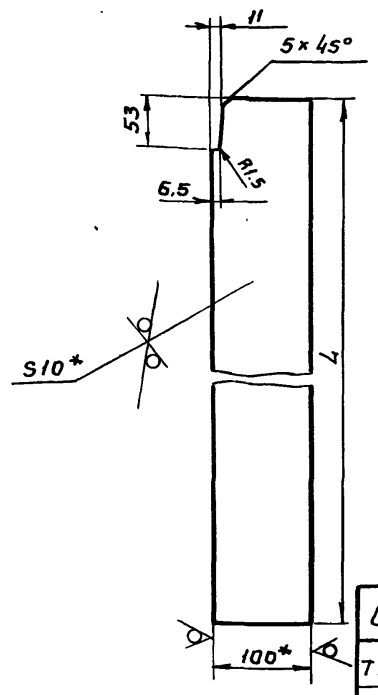

Обозначение	L	Масса
ТМ 98.02.00.006	1895	14.8
-01	1185	9.3
-02	1370	10.7
03	890	7

1.* Размер для справок.
2. Предельные отклонения размеров $\pm \frac{JT14}{2}$

Изм.	Лист	№ докум.	Подп.	Дата
Разраб.		Крючкова		
Пров.		Зотова		
Т. контр.		Орлов		
ГИП		Блоков		
Н. контр.		Зотова		
Утв.		Авдеев		

ТМ 98.02.00.006

Ребро

Лит.	Масса	Масштаб
И	см. табл.	1:5
Лист	Листов 1	

Полоса: Б-2-10×100 ГОСТ 103-76 / Ст. 3. ГОСТ 535-79

Госстрой СССР СОЮЗВОДОКАНАЛПРОЕКТ г. Москва

Формат А4

ТМ 98.02.00.010

Rz 160 (√)

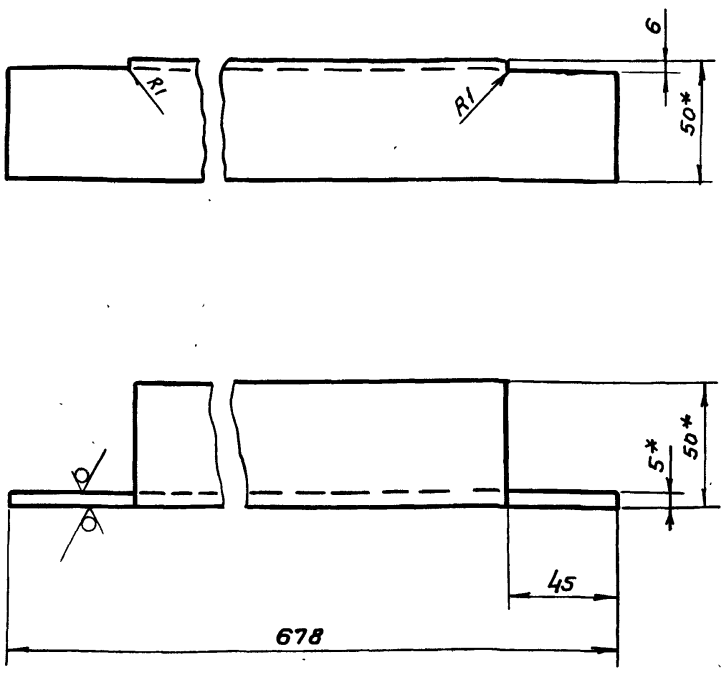

1* Размеры для справок.
2. Предельные отклонения размеров $\pm \frac{JT14}{2}$

Изм.	Лист	№ докум.	Подп.	Дата
Разраб.		Крючкова		
Пров.		Зотова		
Т. контр.		Орлов		
ГИП		Блоков		
Н. контр.		Зотова		
Утв.		Авдеев		

ТМ 98.02.00.010

Уголок

Лит.	Масса	Масштаб
И	2.56	1:2
Лист	Листов 1	

Уголок Б-50×50×5 ГОСТ 8509-72 / Ст. 3. ГОСТ 535-79

Госстрой СССР СОЮЗВОДОКАНАЛПРОЕКТ г. Москва

Инв. № подл. | Подп. и дата | Взам. инв. № | Инв. № дубл. | Подп. и дата

ТМ 98.02.01.000СБ

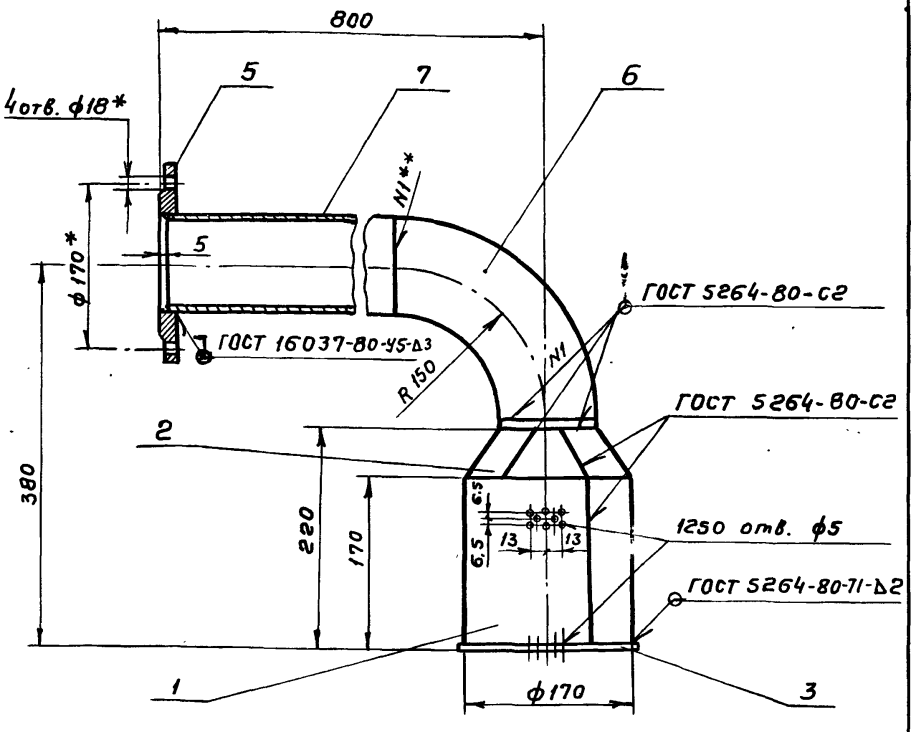

1* Размеры для справок.
2.** Сварку произвести в резервуаре при монтаже.
3. Предельные отклонения размеров $\pm \frac{JT14}{2}$
4. Шероховатость торцев деталей без чертежа - Rz160

Изм.	Лист	№ докум.	Подп.	Дата
Разраб.		Крючкова		
Пров.		Зотова		
Т. контр.		Орлов		
ГИП		Блоков		
Н. контр.		Зотова		
Утв.		Авдеев		

ТМ 98.02.01.000СБ

Сетка приемная Ду 100. Сборочный чертеж.

Лит.	Масса	Масштаб
И	13,5	1:5
Лист	Листов 1	

Госстрой СССР СОЮЗВОДОКАНАЛПРОЕКТ г. Москва

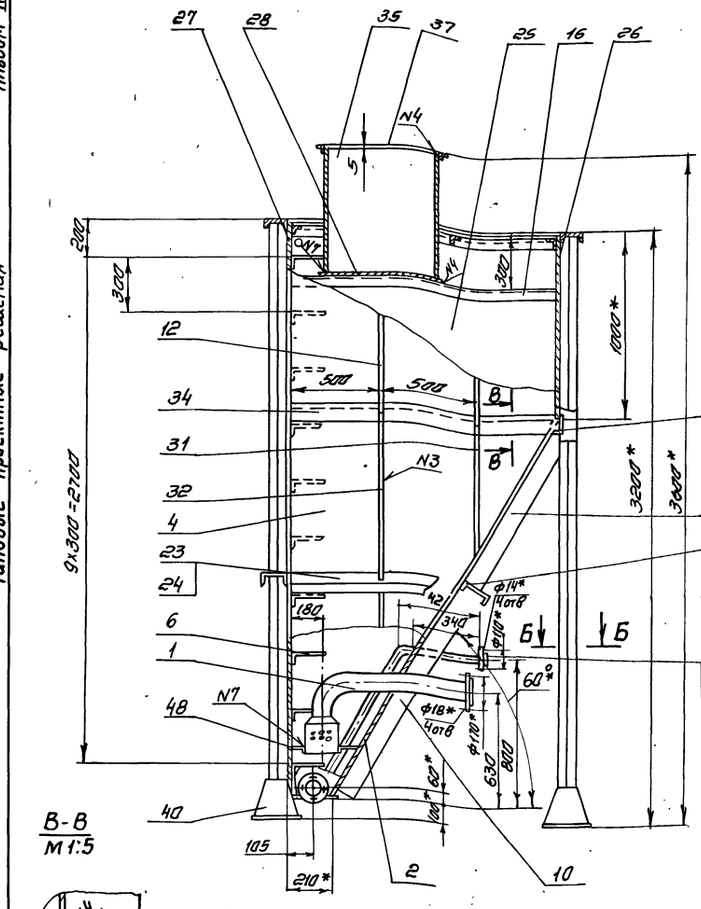

В-В
М1:5

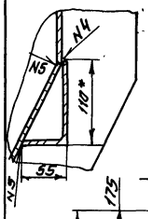

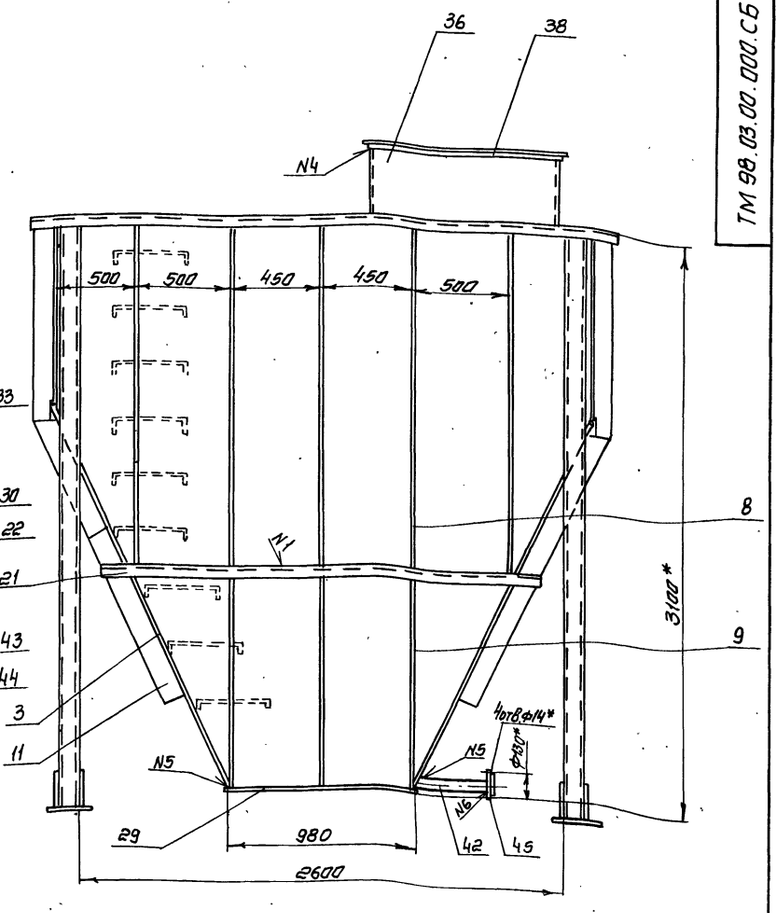

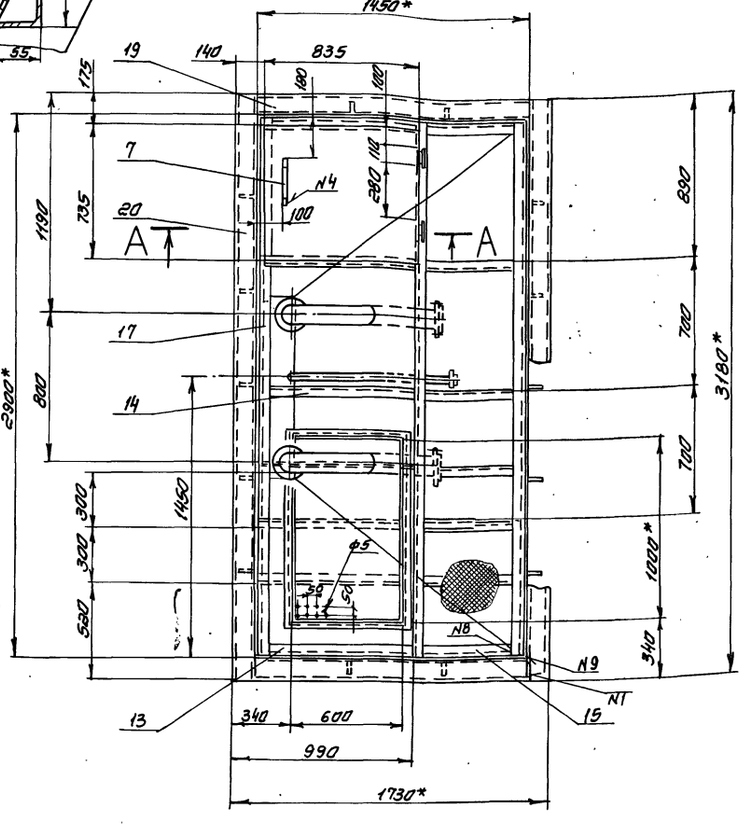

А-А
М1:2

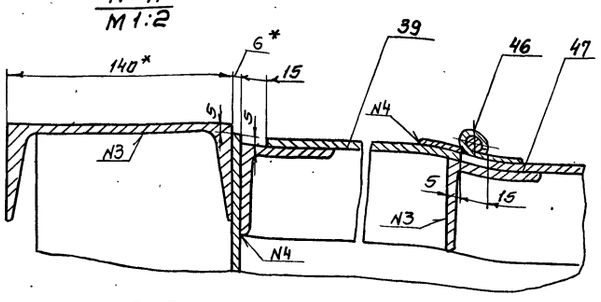

Б-Б
М1:5

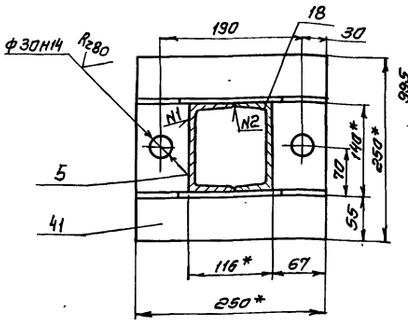

Поз.27
М1:50

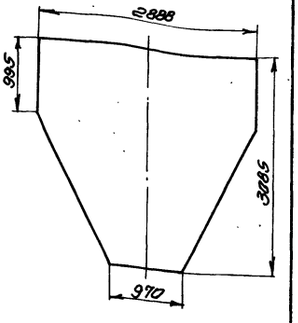

1. * Размеры для справок.
2. Предельные отклонения размеров $\pm \frac{IT14}{2}$
3. Шероховатость торцев деталей без чертежа - Rz 160.
4. Наружную поверхность резервуара покрыть двумя слоями, а внутреннюю пятью слоями лака ХС-76 по двум слоям грунта ХС-010 ГОСТ 9355-81.
5. Резервуар проверить на герметичность методом керосиновой пробы.

Таблица сварных швов

Номер шва	Обозначение	ГОСТ	Номер шва	Обозначение	ГОСТ
N1	Т1 - △4	5264-80	N6	У5	16037-80
N2	С2	—"—	N7	Т1-△2	5264-80
N3	Т3 - △4	—"—	N8	С17	—"—
N4	Н1 - △4		N9	У4- △4	—"—
N5	У1 - △4	11534-75			

Поз.40
М1:10

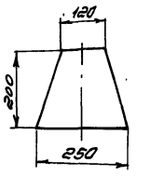

					ТМ98.03.00.000 СБ		
Изм.	Лист	№ докум.	Подп.	Дата	Резервуар приемный 5 м³ Сборочный чертеж	Лит.	Масса	Масштаб
Разраб.		Митванова				И	2280	1:20
Провер.		Зотова				Лист	Листов 1	
Т.контр.		Орлов				Госстрой СССР Союзводоканалпроект г. Москва		
ГИП		Блоков						
Н.контр.		Зотова						
Утв.		Авдеев						

Инв.№ подл. | Подпись и дата | Взам. инв.№ | Инв.№ дубл. | Подпись и дата

Альбом III

Типовые проектные решения

ТМ 98.02.00.003

$R_z 160$ (√)

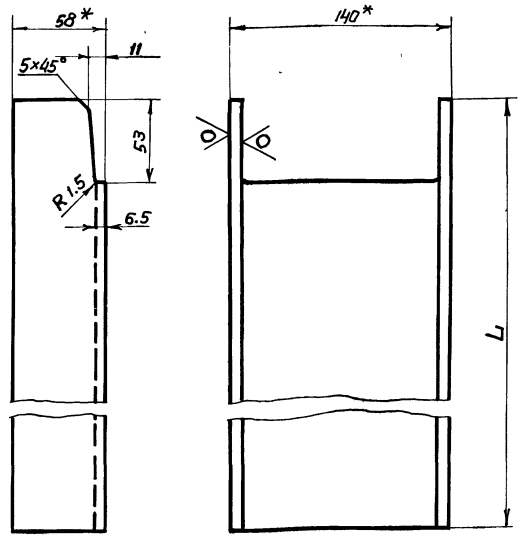

Обозначение	L	Масса
ТМ 98.02.00 003	3184	39.1
-01	4484	55.1

1.* Размеры для справок
2. Предельные отклонения размеров ±JT14/2

Изм.	Лист	№ докум.	Подп.	Дата	ТМ 98.02.00.003			
Разраб.		Крючкова			Стойка	Лит.	Масса	Масштаб
Пров.		Затова				И	39,1	1:2
Т.контр.		Орлов				Лист	Листов 1	
Гл.инжр.		Блоков			Швеллер 14 ГОСТ 8240-72 / Ст.3 ГОСТ 535-79	Госстрой СССР Союзводоканалпроект г. Москва		
Н.контр.		Затова						
Утв.		Авдеев						

Формат А4

ТМ 98.02.00.008

$R_z 160$ (√)

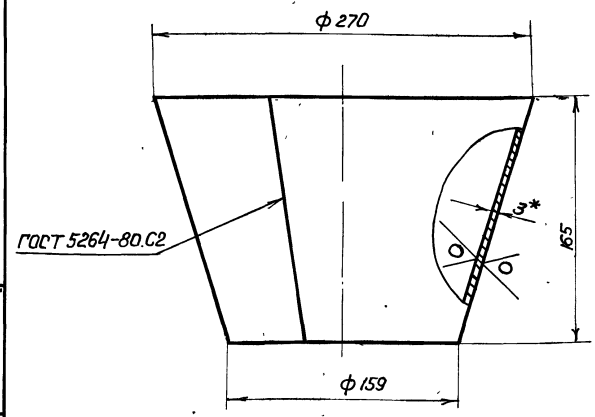

1* Размеры для справок
2. Предельные отклонения размеров ±JT14/2

Изм.	Лист	№ докум.	Подп.	Дата	ТМ 98.02.00.008			
Разраб		Крючкова			Воронка	Лит.	Масса	Масштаб
Провер		Затова				И	2.7	1:2.5
Т.контр		Орлов				Лист	Листов 1	
Гл.инж.пр.		Блоков			Лист Б-3 ГОСТ 19903-74 / Ст3 ГОСТ 16523-70	Госстрой СССР Союзводоканалпроект г. Москва		
Н.контр.		Затова						
Утв.		Авдеев						

Формат А4

Взам. инв. № | Инв. № дубл. | Подп. и дата

ТМ 98.03.00.002

$R_z 160$ (√)

ТМ 98.03.00.002

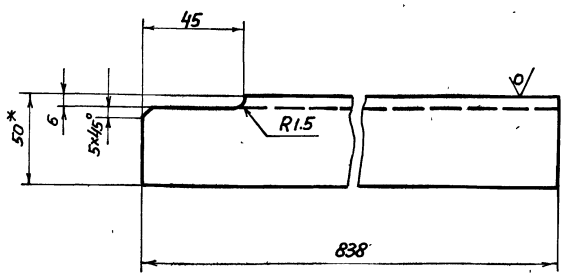

ТМ 98.03.00.002-01-зеркальное отражение
Остальное- см.ТМ 98.03.00.002

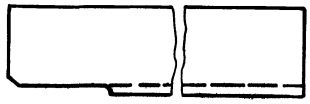

1. *Размер для справок
2. Предельные отклонения размеров ±JT14/2

Изм.	Лист	№ докум.	Подп.	Дата	ТМ 98.03.00.002			
Разраб		Миловатова			Уголок	Лит	Масса	Масштаб
Провер.		Затова				И	3	1:2
Т.контр.		Орлов				Лист	Листов 1	
Гл.инж.пр		Блоков			Уголок Б-50х50х5 ГОСТ 8509-72 / Ст.3 ГОСТ 535-79	Госстрой СССР Союзводоканалпроект г Москва		
Н.контр.		Затова						
Утв.		Авдеев						

Формат А4

Взам. инв. № | Инв. № дубл. | Подп. и дата

ТМ 98.03.00.003

$R_z 160$ (√)

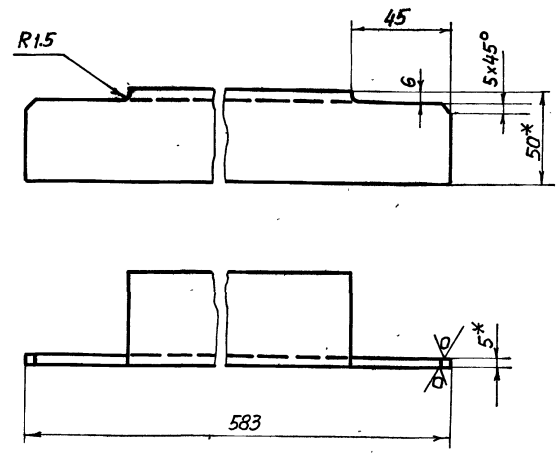

1. * Размеры для справок
2 Предельные отклонения размеров ±JT14/2

Изм.	Лист	№ докум.	Подп.	Дата	ТМ 98.03.00.003			
Разраб		Миловатова			Уголок	Лит	Масса	Масштаб
Провер		Затова				И	2.2	1:2
Т.контр		Орлов				Лист	Листов 1	
ГИП		Блоков			Уголок Б-50х50х5 ГОСТ 8509-72 / Ст.3 ГОСТ 535-79	Госстрой СССР Союзводоканалпроект г. Москва		
Н.контр.		Затова						
Утв		Авдеев						

Альбом

902-02-392.85
Типовые проектные решения

ТМ 98.04.00.000 СБ

Лист 2

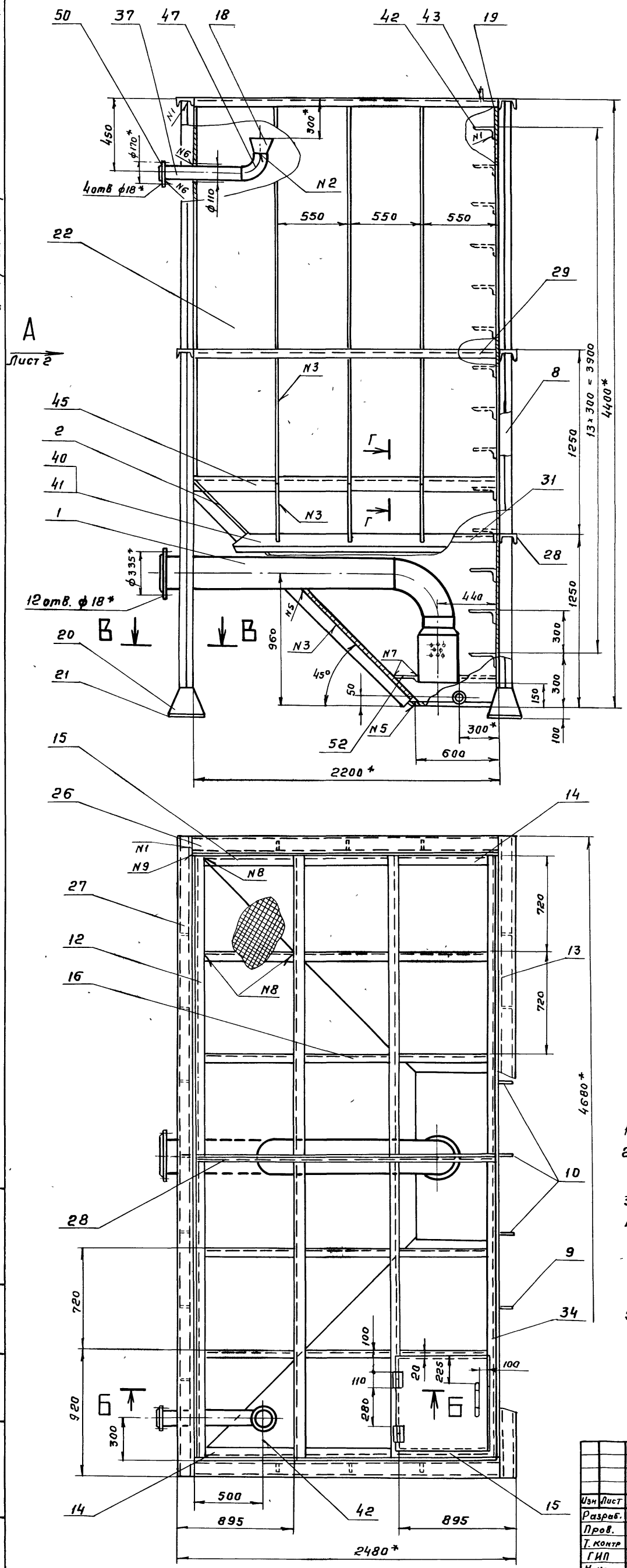

Б–Б
М 1:2

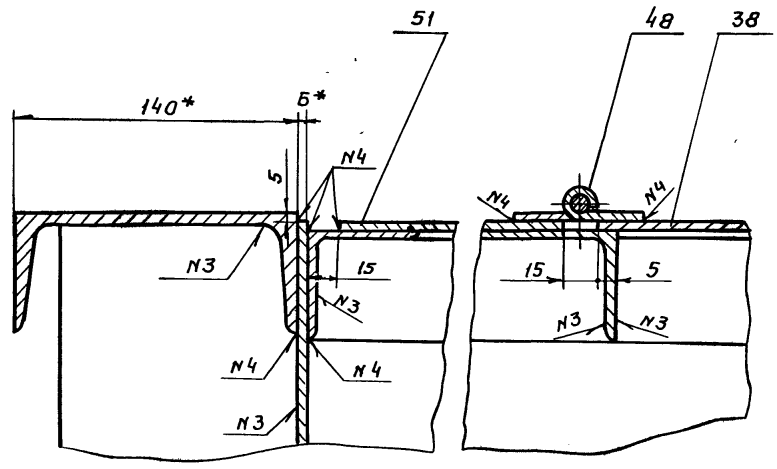

В – В
М 1:5

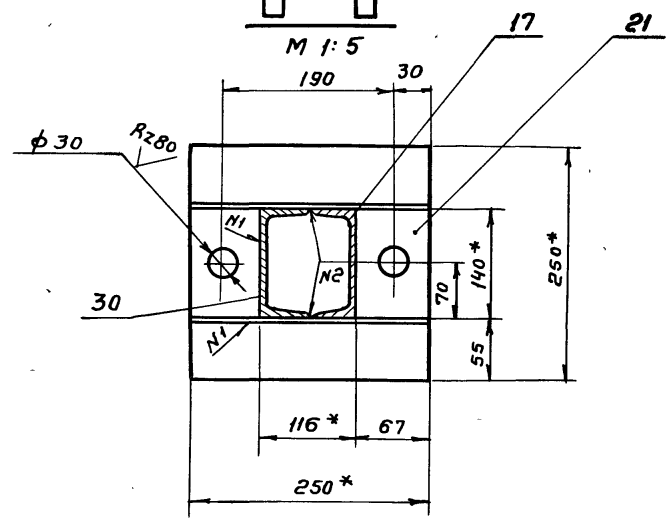

Г – Г
М 1:10

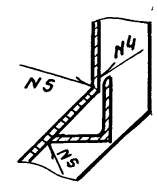

1 * Размеры для справок

2. Предельные отклонения размеров: отверстий – H14, остальных $\pm \frac{IT14}{2}$

3. Шероховатость торцев деталей без чертежа – $R_z 80$

4. Наружную поверхность резервуара покрыть двумя слоями, а внутреннюю пятью слоями лака ХС-76 по двум слоям грунта ХС-010 ГОСТ 9355-81.

5. Резервуар проверить на герметичность методом керосиновой пробы.

Изм	Лист	N докум	Подп	Дата	ТМ 98.04.00.000 СБ		
Разраб.		Крючкова			Резервуар промывной воды 30 м³ Сборочный чертеж	Лит.	Масса	Масштаб
Пров.		Зотова				И	4920	1:20
Т. контр		Орлов				Лист 1	Листов 2	
ГИП		Блоков				Госстрой СССР СОЮЗВОДОКАНАЛПРОЕКТ г. Москва		
Н. контр.		Зотова						
Утв		Авдеев						

Инв № подл. | Подп. и дата | Взам. инв. № | Инв № дубл. | Подп. и дата

20764 02 46

Формат А2

Вид А

лист 1

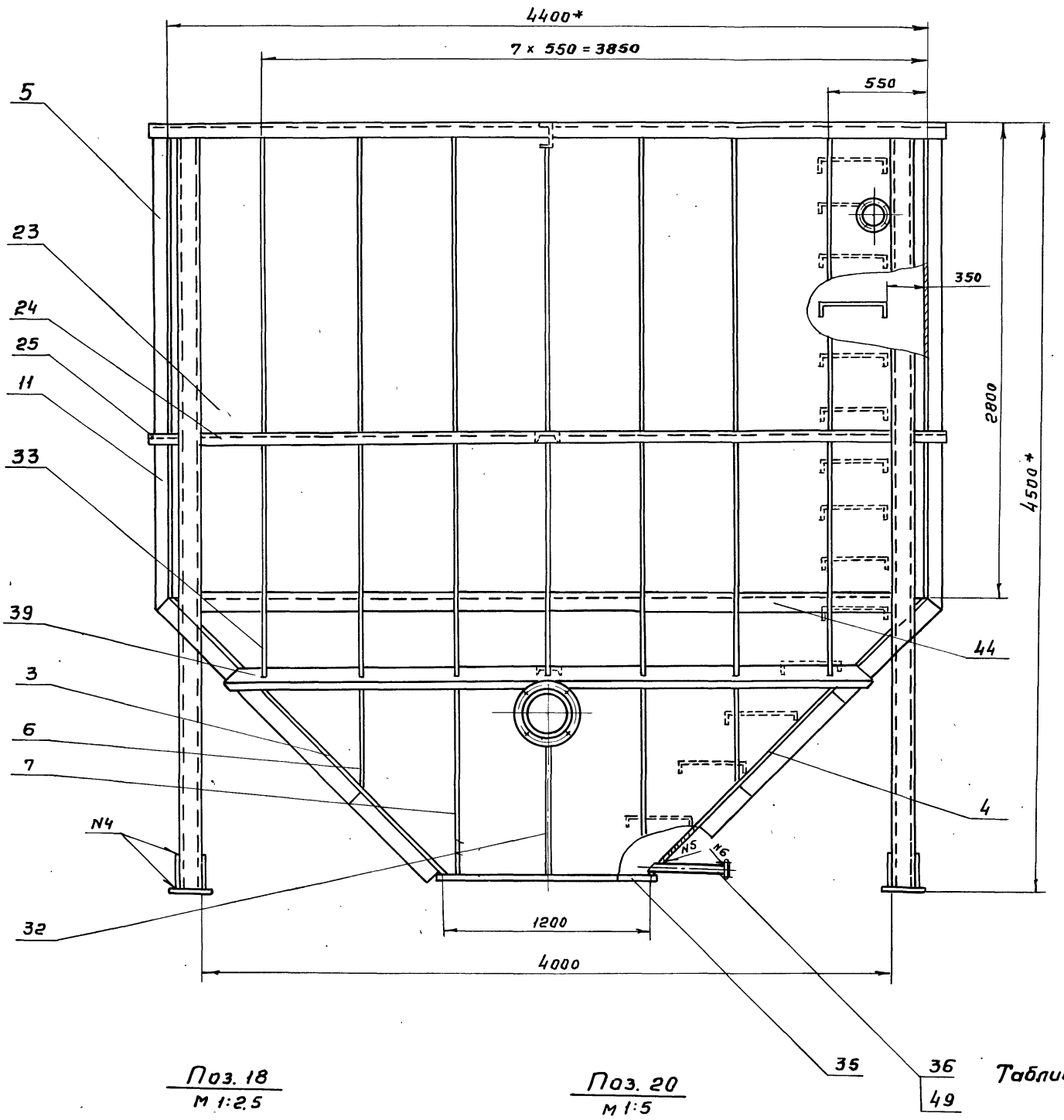

Поз. 18
м 1:2.5

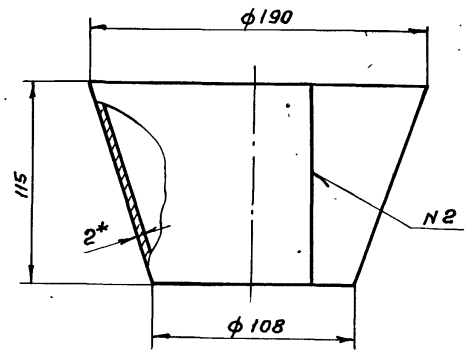

Поз. 20
м 1:5

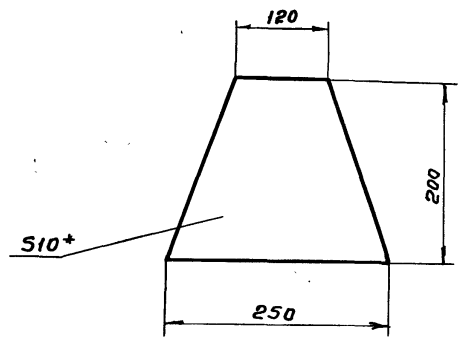

Поз. 19
м 1:50

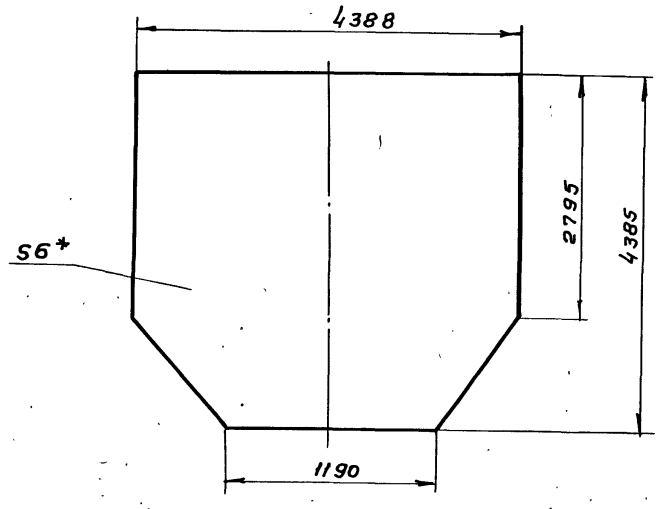

Поз. 31
м 1:5

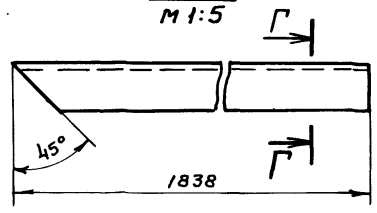

Г–Г
м 1:5

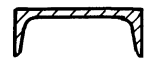

Таблица сварных швов

Номер шва	Обозначение	ГОСТ
N1	Т1-Δ5	ГОСТ 5264-80
N2	С2	—"—
N3	Т3-Δ5	—"—
N4	Н1-Δ5	—"—
N5	У1-Δ5	ГОСТ 11534-75
N6	У5	ГОСТ 15037-80
N7	Т1-Δ2	ГОСТ 5264-80
N8	С17	—"—
N9	У4-Δ5	—"—

Альбом III

902-02-392.85
Типовые проектные решения

ТМ 98.05.00.006

Rz 160

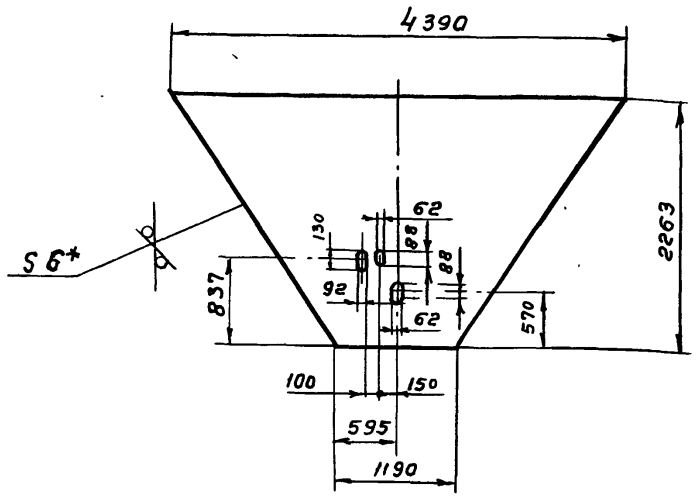

1.* Размер для справок.
2. Предельные отклонения размеров: отверстий - H14, остальных $\pm \frac{JT14}{2}$

Изм	Лист	№ докум.	Подп.	Дата
Разраб.		Крючкова		
Пров.		Зотова		
Т.контр.		Орлов		
ГИП		Блоков		
Н.контр.		Зотова		
Утв.		Авдеев		

ТМ 98.05.00.001

Стенка

Лит.	Масса	Масштаб
И	248	1:50
Лист	Листов 1	

Лист — Б-6 ГОСТ 19903-74 / Ст.3 ГОСТ 14637-79

Госстрой СССР
СОЮЗВОДОКАНАЛПРОЕКТ
г. Москва

Формат А4

ТМ 98.04.00.003

Rz 160

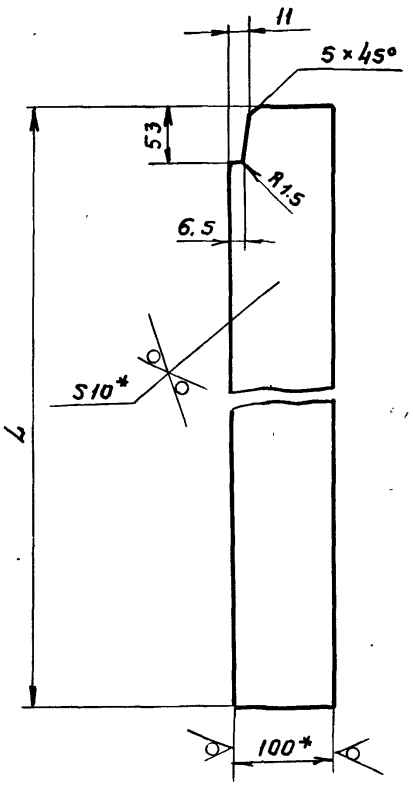

Обозначение	L	Масса
ТМ 98.04.00.003	1893	14.8
-01	970	7.6
-02	1750	13.7
-03	1240	9.7
-04	683	5.4
-05	1230	9.7

1.* Размер для справок.
2. Предельные отклонения размеров $\pm \frac{JT14}{2}$

Изм	Лист	№ докум.	Подп.	Дата
Разраб.		Крючкова		
Пров.		Зотова		
Т.контр.		Орлов		
ГИП		Блоков		
Н.контр.		Зотова		
Утв.		Авдеев		

ТМ 98.04.00.003

Ребро

Лит.	Масса	Масштаб
И	см. табл.	1:5
Лист	Листов 1	

Полоса Б-2-10×100 ГОСТ 103-76 / Ст.3 ГОСТ 535-79

Госстрой СССР
СОЮЗВОДОКАНАЛПРОЕКТ
г. Москва

Формат А4

ТМ 98.04.00.004

Rz 160

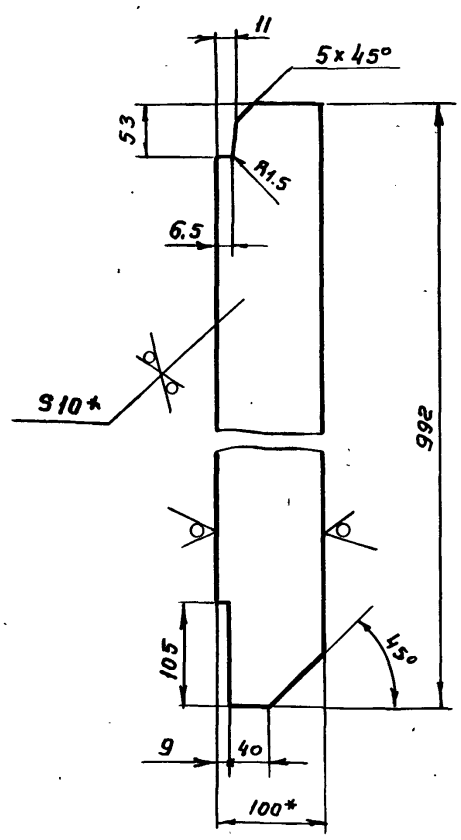

1.* Размер для справок.
2. Предельные отклонения размеров $\pm \frac{JT14}{2}$

Изм	Лист	№ докум.	Подп.	Дата
Разраб.		Крючкова		
Пров.		Зотова		
Т.контр.		Орлов		
ГИП		Блоков		
Н.контр.		Зотова		
Утв.		Авдеев		

ТМ 98.04.00.004

Ребро

Лит.	Масса	Масштаб
И	7.8	1:5
Лист	Листов 1	

Полоса Б-2-10×100 ГОСТ 103-76 / Ст.3 ГОСТ 535-79

Госстрой СССР
СОЮЗВОДОКАНАЛПРОЕКТ
г. Москва

ТМ 98.04.00.027

Rz 160

ТМ 98.04.00.027

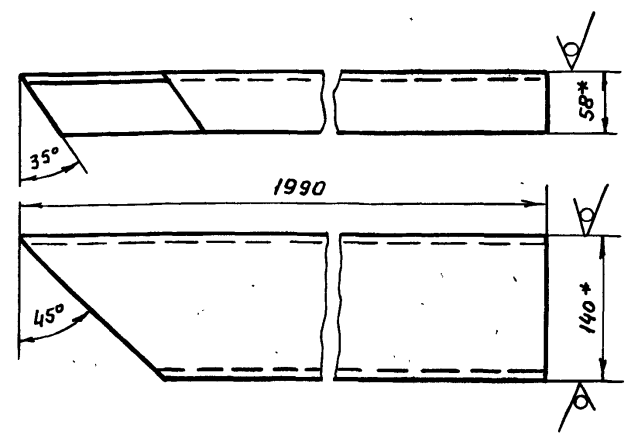

ТМ 98.04.00.027-01 - зеркальное отражение
остальное - см. ТМ 98.04.00.027

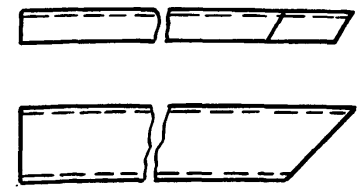

1.* Размеры для справок
2. Предельные отклонения размеров $\pm \frac{JT14}{2}$

Изм	Лист	№ докум.	Подп.	Дата
Разраб.		Крючкова		
Пров.		Зотова		
Т.контр.		Орлов		
ГИП		Блоков		
Н.контр.		Зотова		
Утв.		Авдеев		

ТМ.98.04.00.027

Балка

Лит	Масса	Масштаб
И	24.4	1:2.5
Лист	Листов 1	

Швеллер 14 ГОСТ 8240-72 / Ст.3. ГОСТ 535-79

Госстрой СССР
СОЮЗВОДОКАНАЛПРОЕКТ
г. Москва

Инв. № подл. | Подп. и дата | Взам. инв. № | Инв. № дубл. | Подп. и дата

ТМ 98.05.00.000СБ

Альбом III

902-02-392.85 Типовые проектные решения

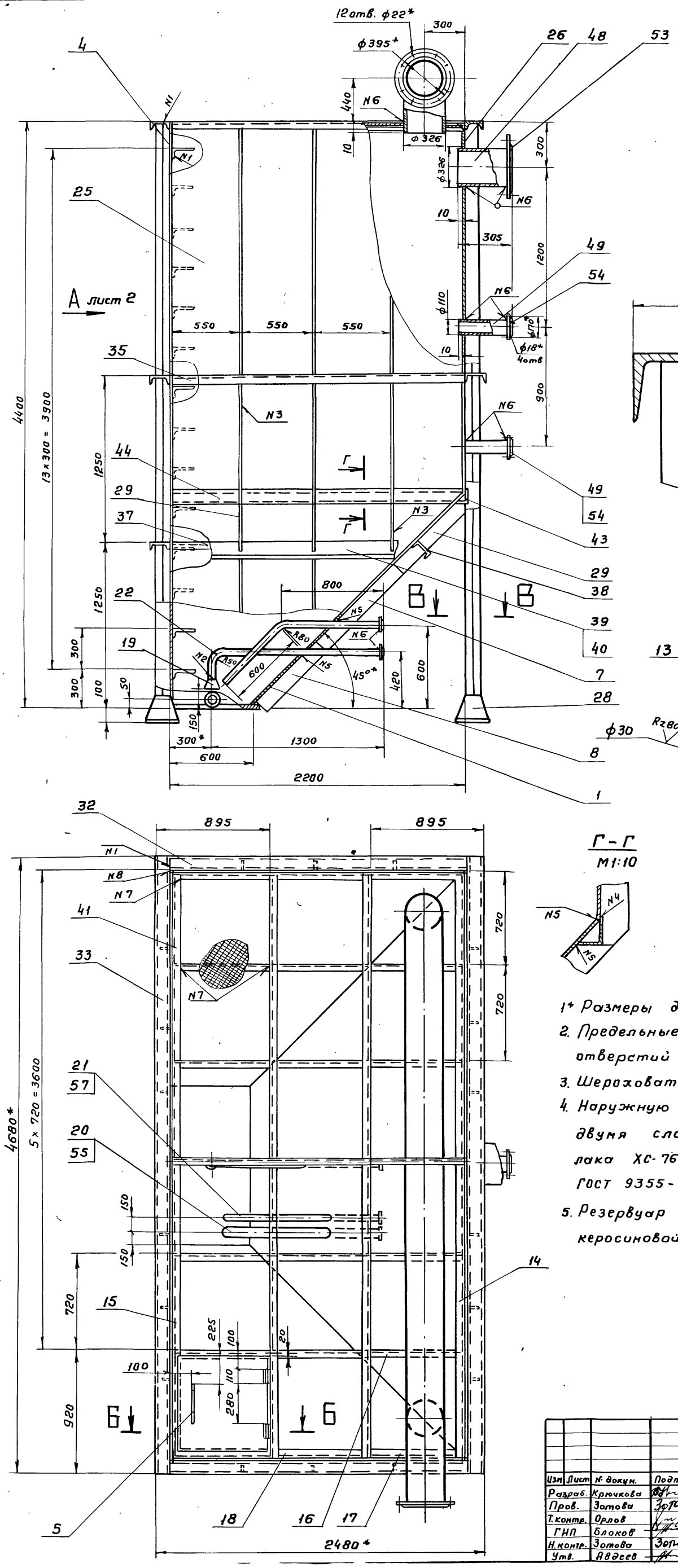

Б – Б
М 1:2

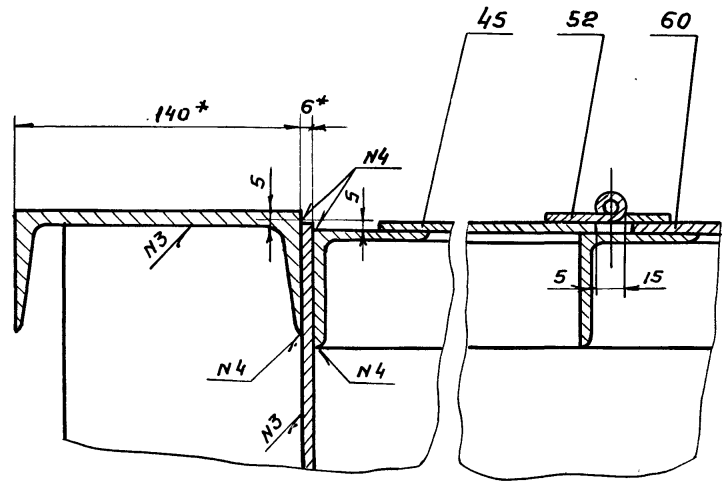

В – В
М 1:5

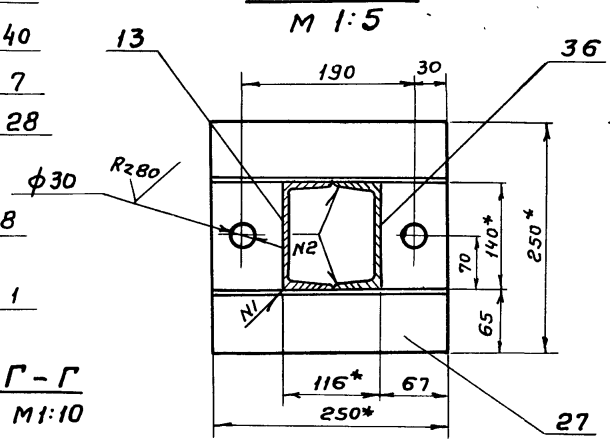

Г – Г
М1:10

1* Размеры для справок.

2. Предельные отклонения размеров: отверстий - H14; остальных $\pm \frac{IT14}{2}$

3. Шероховатость торцев деталей без чертежа - Rz160

4. Наружную поверхность резервуара покрыть двумя слоями, а внутреннюю пятью слоями лака ХС-76 по двум слоям грунта ХС-010 ГОСТ 9355-81.

5. Резервуар проверить на герметичность методом керосиновой пробы.

Изм.	Лист	№ докум.	Подп.	Дата
Разраб.		Крючкова		
Пров.		Зотова		
Т. контр.		Орлов		
ГИП		Блоков		
Н. контр.		Зотова		
Утв.		Авдеев		

ТМ 98.05.00.000 СБ

Резервуар-отстойник 30м³. Сборочный чертеж.

Лит.	Масса	Масштаб
И	4960	1:20

Лист 1 Листов 2

Госстрой СССР
СОЮЗВОДОКАНАЛПРОЕКТ
г. Москва

Инв. № подл. | Подпись и дата | Взам. инв. № | Инв. № дубл. | Подпись и дата

Вид А

Лист 1

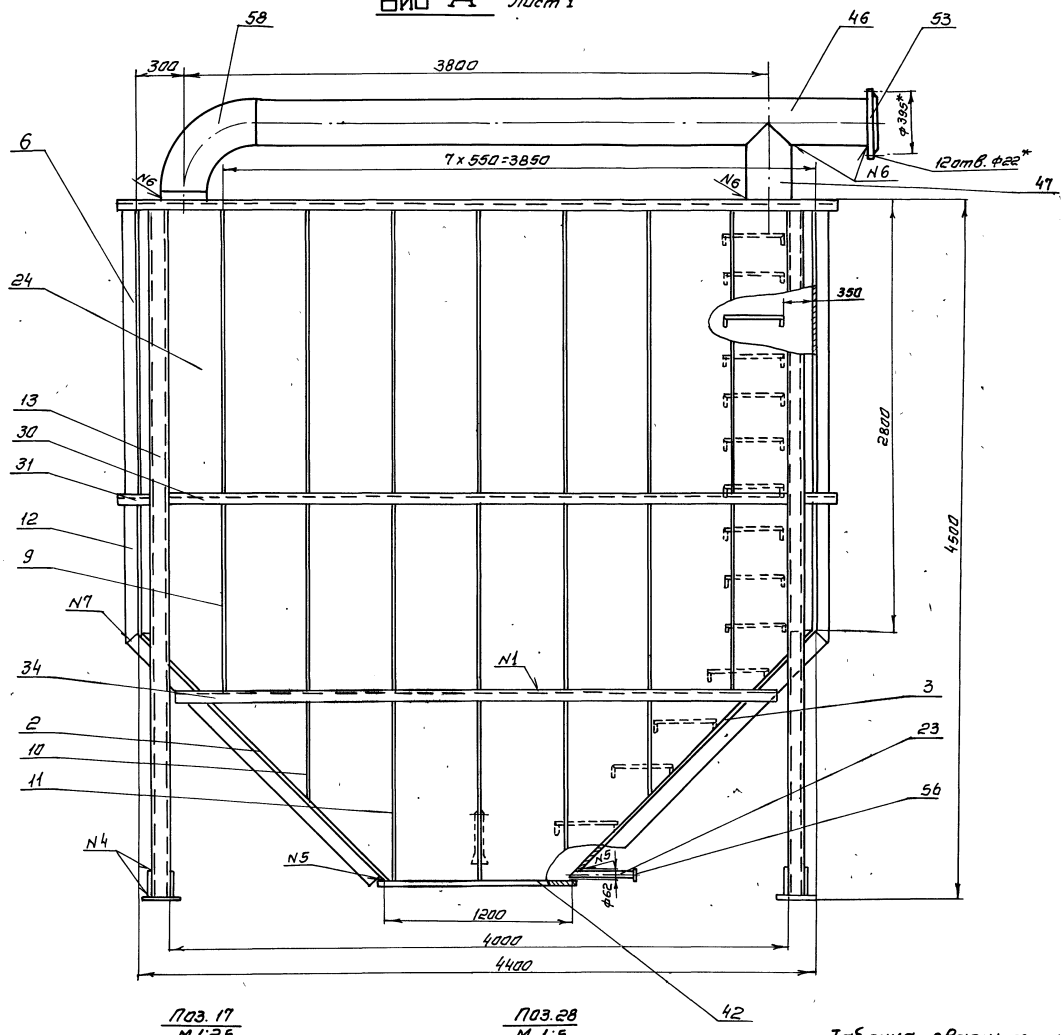

Поз. 17
М 1:2.5

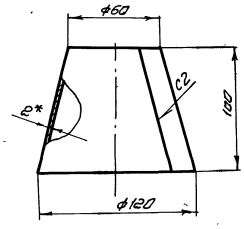

Поз. 28
М 1:5

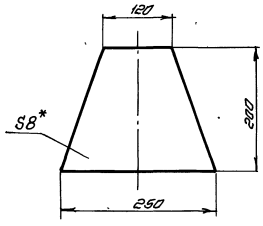

Поз. 24
М 1:50

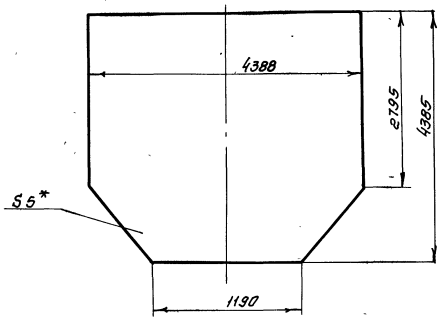

Поз.
М 1:5

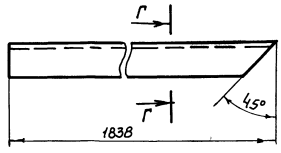

Г - Г
М 1:5



Таблица сварных швов

Номер шва	Обозначение	ГОСТ
N1	Т1-Δ5	ГОСТ 5264-80
N2	С2	— " —
N3	Т3-Δ5	— " —
N4	Н1-Δ5	— " —
N5	У1-Δ5	ГОСТ 11534-75
N6	У5	ГОСТ 16037-80
N7	С17	ГОСТ 5264-80
N8	У4-Δ5	— " —

ТМ98.06.00.000СБ

Альбом III

Типовые проектные решения

ЭС-02-392.85

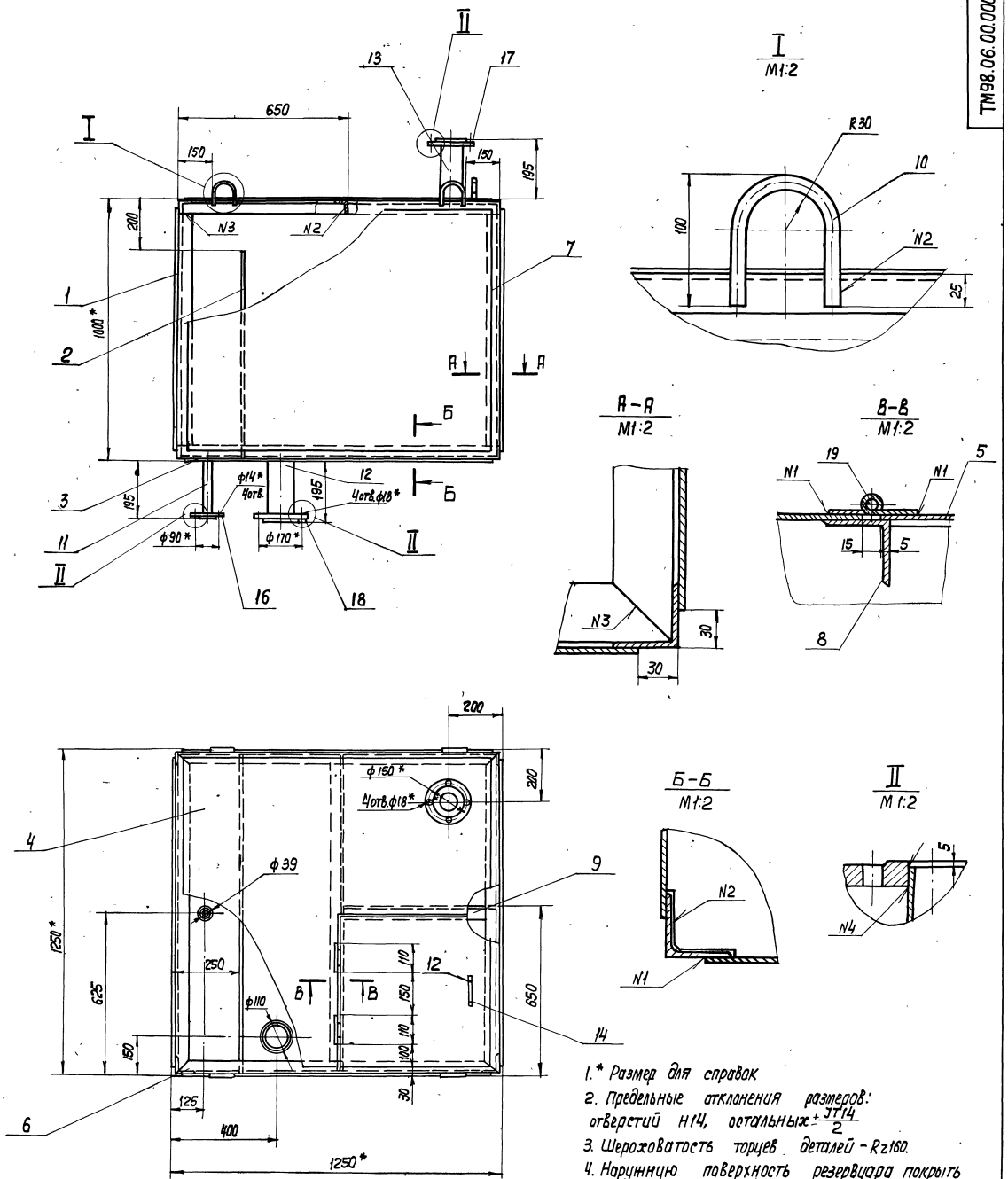

1.* Размер для справок
2. Предельные отклонения размеров: отверстий Н14, остальных $\pm\frac{JT14}{2}$
3. Шероховатость торцев деталей - Rz160.
4. Наружную поверхность резервуара покрыть двумя слоями, а внутреннюю пятью слоями лака ХС-76 по двум слоям грунта ХС-010 ГОСТ 9355-81.
5. Резервуар проверить на герметичность методом керосиновой пробы.

Таблица сварных швов

N шва	Обозначение	ГОСТ
N1	Н1-⊿3 ▭	5264-80
N2	Т3-⊿3	"
N3	С17	"
N4	У5-⊿3	16037-80

Изм	Лист	N докум.	Подп.	Дата	ТМ98.06.00.000 СБ			
Разраб.		Милованова			Резервуар-воздухоотделитель 1м³ Сборочный чертеж.	Лит	Масса	Масштаб
Провер.		Зотова				И	355	1:10
Т.Контр.		Орлов				Лист	Листов 1	
ГИП		Блоков				Госстрой СССР СОЮЗВОДОКАНАЛПРОЕКТ г.Москва		
Н.Контр.		Зотова						
Утв.		Авдеев						

ТМ 98.06.00.008

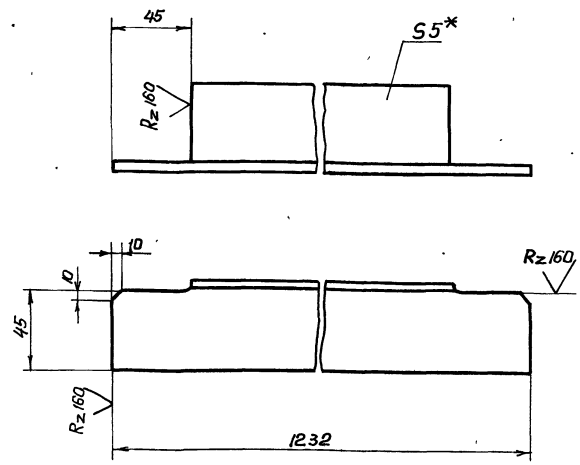

1.* Размер для справок

2. Предельные отклонения размеров: $\pm \frac{JT14}{2}$

Изм.	Лист	№ докум.	Подп.	Дата	ТМ 98.06.00.008
Разраб.		Милованова			Уголок
Провер.		Затова			Лит. И; Масса 4,5; Масштаб 1:2
Т.контр.		Орлов			Лист; Листов 1
ГИП		Блоков			Госстрой СССР Союзводоканалпроект г. Москва
Н.контр.		Затова			Уголок Б-50×50×5 ГОСТ 8509-72 / Ст3 ГОСТ 535-79
Утв.		Авдеев			

Инв.№ подл. | Подп. и дата | Взам. инв.№ | Инв.№ дубл. | Подп. и дата

Формат А4

ТМ 98.06.00.002

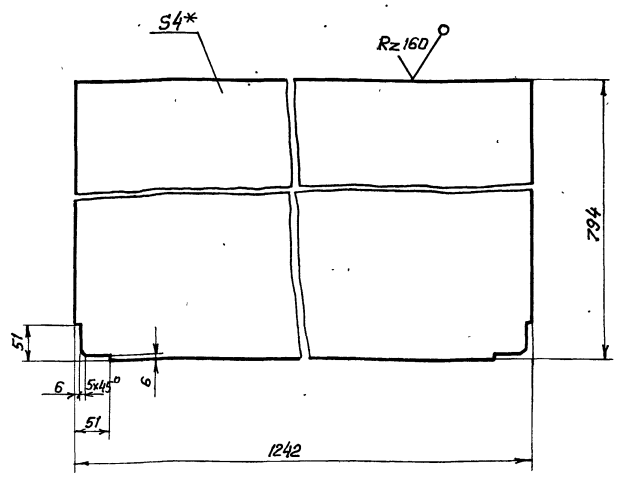

1* Размер для справок

2. Предельные отклонения размеров: $\pm \frac{JT14}{2}$

Изм.	Лист	№ докум.	Подп.	Дата	ТМ98.06.00.002
Разраб.		Милованова			Перегородка
Провер.		Затова			Лит. И; Масса 31; Масштаб 1:10
Т.контр.		Орлов			Лист; Листов 1
ГИП		Блоков			Госстрой СССР Союзводоканалпроект г. Москва
Н.контр.		Затова			Лист Б-4 ГОСТ 19903-74 / Ст3 ГОСТ 14637-79
Утв.		Авдеев			

Инв.№ подл. | Подп. и дата | Взам. инв.№ | Инв.№ дубл. | Подп. и дата

Формат А4

ТМ 98.06.00.009

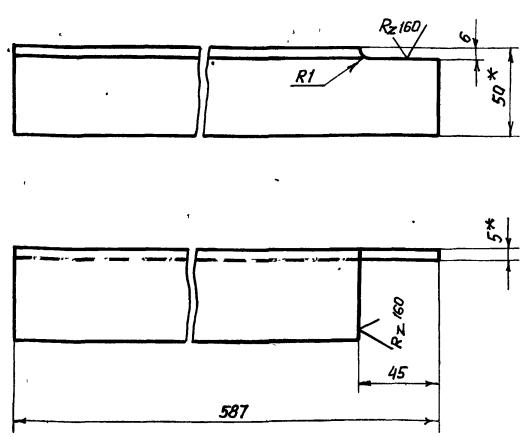

1.* Размеры для справок

2. Предельные отклонения размеров: $\pm \frac{JT14}{2}$

Изм.	Лист	№ докум.	Подп.	Дата	ТМ 98.06.00.009
Разраб.		Милованова			Уголок
Провер.		Затова			Лит. И; Масса 2.2; Масштаб 1:2
Т.контр.		Орлов			Лист; Листов 1
ГИП		Блоков			Госстрой СССР Союзводоканалпроект г. Москва
Н.контр.		Затова			Уголок Б-50×50×5 ГОСТ 8509-72 / Ст3 ГОСТ 535-79
Утв.		Авдеев			

Инв.№ подл. | Подп. и дата | Взам. инв.№ | Инв.№ дубл. | Подп. и дата

ТМ 98.06.00.004

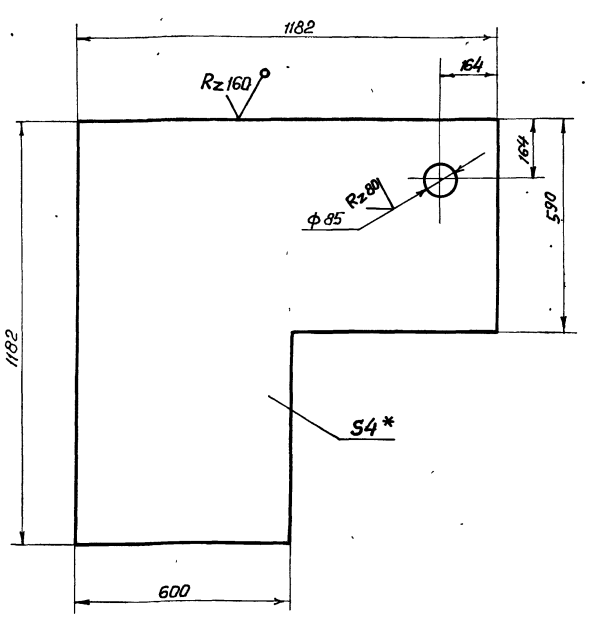

1.* Размер для справок

2. Предельные отклонения размеров: отверстий Н14, остальных $\pm \frac{JT14}{2}$

Изм.	Лист	№ докум.	Подп.	Дата	ТМ 98.06.00.004
Разраб.		Милованова			Лист
Провер.		Затова			Лит. И; Масса 33; Масштаб 1:10
Т.контр.		Орлов			Лист; Листов 1
ГИП		Блоков			Госстрой СССР Союзводоканалпроект г. Москва
Н.контр.		Затова			Лист Б-4 ГОСТ 19903-74 / Ст3 ГОСТ 14637-79
Утв.		Авдеев			

Инв.№ подл. | Подп. и дата | Взам. инв.№ | Инв.№ дубл. | Подп. и дата

gost.e-ecolog.ru