ТАБЛИЦЫ КАЛИБРОВКИ ЖЕЛЕЗНОДОРОЖНЫХ ЦИСТЕРН

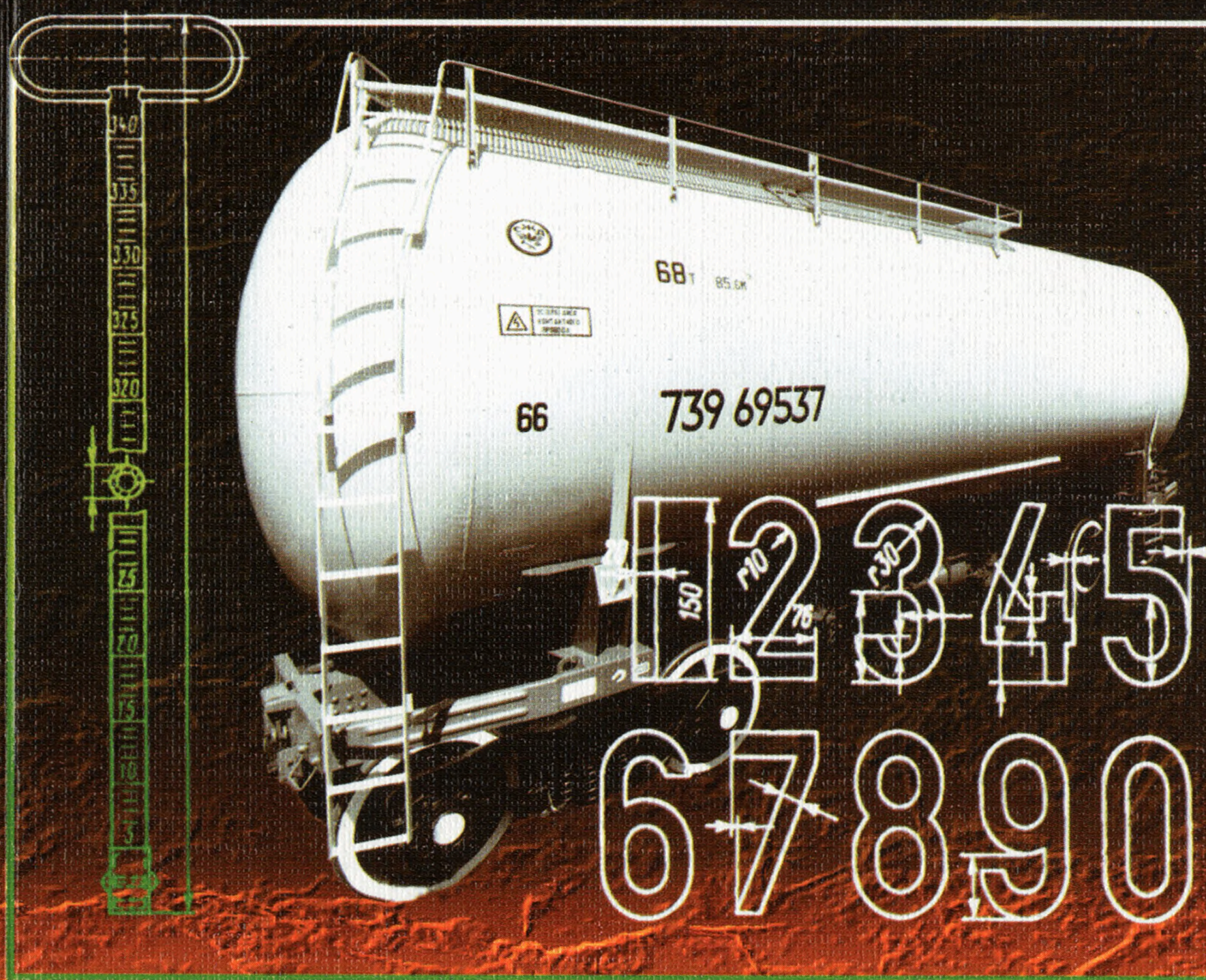

ТРАНСИНФО

gost.e-ecolog.ru

ОТКРЫТОЕ АКЦИОНЕРНОЕ ОБЩЕСТВО
«РОССИЙСКИЕ ЖЕЛЕЗНЫЕ ДОРОГИ»

ТАБЛИЦЫ КАЛИБРОВКИ ЖЕЛЕЗНОДОРОЖНЫХ ЦИСТЕРН

Взамен ТАБЛИЦ КАЛИБРОВКИ издания 2003
(с изменениями и дополнениями)

Москва
ТРАНСИНФО
2007

УДК 625.245.62(083.5)
ББК 39.24
Т 12

Таблицы калибровки железнодорожных
цистерн.– М: ТРАНСИНФО, 2007.— 156 с.

ISBN 5-93647-017-2

ОТ ДЕПАРТАМЕНТА ВАГОННОГО ХОЗЯЙСТВА ОТКРЫТОГО АКЦИОНЕРНОГО ОБЩЕСТВА «РОССИЙСКИЕ ЖЕЛЕЗНЫЕ ДОРОГИ»

Со времени последнего издания таблиц калибровки 2003 г. парк железнодорожных цистерн обновился. В эксплуатацию поступило 12 типов новых цистерн, удельный вес которых в парке вагонов для наливных грузов становится с каждым годом все более значительным.

В настоящем издании исключены таблицы калибровки для старых цистерн, которых нет в эксплуатации, и включены таблицы для новых типов железнодорожных цистерн с учетом их конструктивных особенностей.

В таблицах, как и ранее, принято расхождение между вместимостью котла-эталона и фактической вместимостью котла в пределах ± 0,5%.

Поинтервальная калибровочная таблица для каждого типа цистерн содержит значения вместимости, выраженные в кубических дециметрах (литрах) и вычисленные через интервалы в 1 см по высоте заполнения котла.

В таблицах калибровки цистерн жирным шрифтом выделены объемы жидкости в котле:

1) полный;
2) полезный.

В начале каждой таблицы указан тип калибровки и приведена схема котла цистерны данного типа с обозначением размеров всех элементов котла, принятых как эталонные и положенных в основу расчета таблицы данного калибровочного типа.

В таблицах для цистерн типов 25а, 26а, 27а в отличие от типов 25, 26 и 27 приводится поинтервальная калибровка котлов с учетом наличия уклона в нижнем листе к сливному прибору.

Правила пользования таблицами изложены в разделе «Инструктивные указания по определению веса наливных грузов в цистернах».

Начальник Департамента
Вагонного хозяйства
ОАО «РЖД»  Н.А. БОЧКАРЕВ

ИНСТРУКТИВНЫЕ УКАЗАНИЯ ПО ОПРЕДЕЛЕНИЮ ВЕСА НАЛИВНЫХ ГРУЗОВ В ЦИСТЕРНАХ

1. ОБЩИЕ ПОЛОЖЕНИЯ

В соответствии с правилами перевозки грузов наливом в цистернах вес этих грузов определяется в результате установления путем замера объема налитого груза.

Для того чтобы иметь возможность определить объем груза, все цистерны в зависимости от конструкции котлов и размеров их элементов (барабанов, днищ и колпаков) подразделяются на ряд калибровочных типов.

Чтобы облегчить процесс определения количества груза, который может быть расположен на любом уровне котла цистерны или надкотловой части (колпака, люка), для каждого типа цистерн составлена отдельная таблица поинтервальной калибровки. В таблице объем цистерны разбит с сантиметровыми интервалами, начиная от основания (нижней образующей) котла, и указаны объемы, соответствующие каждому из этих уровней, в кубических дециметрах (литрах).

Калибровочные данные, расположенные выше выделенных жирным шрифтом, представляют собой сумму полной вместимости котла и заполненной части колпака.

Значения вместимости в таблицах округлены до значения, кратного 5.

2. ОПРЕДЕЛЕНИЕ ОБЪЕМА ЖИДКОСТИ В ЦИСТЕРНАХ

Объем жидкости в цистернах определяется по таблицам калибровки железнодорожных цистерн исходя из типа цистерны и высоты налива.

Калибровочный тип цистерны обозначается металлическими цифрами, приваренными к боковой поверхности котла под номером цистерны. Для ясной видимости цифры окрашиваются в белый или черный цвет в зависимости от цвета окраски котла.

Высота налива определяется специальным измерительным прибором — метрштоком.

Метршток представляет собой металлическую трубу *2* (рис. 1,а) диаметром 20—25 мм с длиной шкалы до 3500 мм. Цена наименьшего деления шкалы 1 мм.

Пятисантиметровые и дециметровые штрихи имеют числовое обозначение количества сантиметров, начиная от «О». Штрихи, отмечающие целые метры, обозначены цифрами с буквой «м», например «1 м».

Нижний конец прибора имеет медный наконечник *1*, а верхний — металлическое кольцо *3* или серьгу.

Для замеров разрешается пользоваться и деревянными брусковыми метрштоками (рис. 1,б), изготовляемыми из дерева твердых пород. Размеры сечения бруса *4* должны быть: при квадратном сечении—сторона квадрата 40—50 мм; при прямоугольном — (30×40) х (50× ×60) мм. К деревянному брусу прикрепляется металлическая пластина *5* (толщиной не менее 1,5 мм, шириной 20—25 мм) со шкалой. Нижний конец деревянного метрштока армируется медным наконечником 6.

Метрштоки должны представляться в установленные сроки для проверки в областные, краевые или республиканские государственные контрольные лаборатории по измерительной технике.

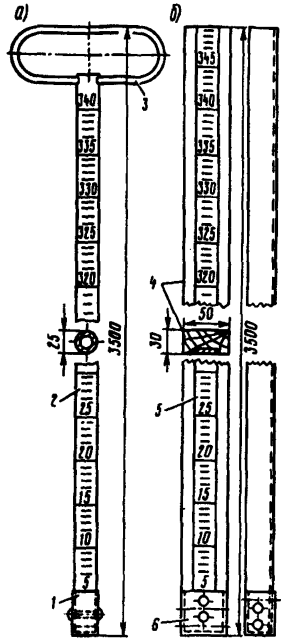

Рис. 1

Метрштоκ должен тщательно предохраняться от искривления. Хранить его рекомендуется только вертикально в подвешенном положении.

Во время замера метрштоκ плавно и строго вертикально опускается через люк колпака до самой нижней точки котла. При этом необходимо избегать резких ударов о дно цистерны и следить за тем, чтобы нижний конец метрштоκа не упирался в какую-либо выступающую деталь цистерны или в посторонний предмет и не попадал в углубление сливного прибора или поддона.

Опущенный до нормального положения метрштоκ быстро, но плавно извлекается и по линии смачивания на нем определяется высота налива в сантиметрах. Отсчет должен производиться так, чтобы линия смачивания была на уровне глаз производящего отсчет. Высота налива замеряется метрштоκом в двух противоположных точка люка (колпака) по продольной осевой линии цистерны не менее двух раз в каждой точке. Расхождение между двумя отсчетами замера не должно превышать 0,5 см. Вслучае расхождения, превышающего 0,5 см, измерение повторяется. За действительную высоту налива принимается среднее

арифметическое результатов замеров, произведенных в двух противоположных точках.

Полученный результат округляется до целого сантиметра, т. е. величина менее 0,5 см отбрасывается, а 0,5 см и более считается за целый сантиметр.

При измерении высоты налива светлых нефтепродуктов (бензина, лигроина, керосина) металлическим метрштоком рекомендуется шкалу прибора в границах предполагаемого отсчета натереть мелом и слегка протереть для лучшего определения линии смачивания.

По высоте налива в сантиметрах для каждого калибровочного типа по соответствующей таблице калибровки определяется объем налитой жидкости в кубических дециметрах ($дм^3$).

Пример. Тип цистерны 72. Высота налива, определенная метрштоком, 274,6 см (2746 мм). Установить объем жидкости в цистерне.

Округляя до целого сантиметра, получим высоту налива 275 см. По таблице калибровки для цистерн типа 72 этой высоте налива соответствует объем, равный 69191 $дм^3$.

От правильности замера высоты налива зависит точность определения объема, а значит, и веса груза в цистерне, поэтому на тщательность замера высоты налива должно быть обращено самое серьезное внимание.

Операции с метрштоком (погружение в жидкость, извлечение из цистерны и отсчет по линии смачивания) во избежание ошибок должны производиться тщательно.

При извлечении метрштока из цистерн, особенно после замера темных и тем более вязких нефтепродуктов, необходимо следить, чтобы продукт не разбрызгивался и не загрязнял цистерну снаружи. Извлеченный из цистерны метршток должен быть насухо протерт.

Большое влияние на точность определения высоты налива оказывает состояние замеряемой жидкости и ее поверхности. При наливе цистерн жидкость часто насыщается

воздухом, а также на ее поверхности образуется слой пены. Из-за этого искажаются в сторону завышения результаты замеров. Поэтому замер высоты налива должен производиться после некоторого отстоя продукта при спокойной поверхности жидкости и отсутствии на ней пены.

Влияние слоя пены на определение уровня налива может быть исключено путем замера высоты налива при помощи очень простого приспособления, называемого пеноизолятором.

Пеноизолятор (рис.2) представляет собой тонкостенный металлический конус *3* длиной около метра и диаметром в широком конце 160 мм, в узком 60 мм. Узкий конец имеет донышко *1*, которое может открываться ручкой рычага *2*, помещенной у широкого края. Пеноизолятор погружают в цистерну с пенистой жидкостью узким концом вниз при закрытом донышке. Когда закрытый конец прибора окажется ниже слоя пены, донышко открывают рычагом, в результате чего полость конуса заполняется продуктом без пены. После этого метршток опускается в жидкость через пеноизолятор.

Пеноизолятор применяют при замере высоты налива маловязких жидкостей.

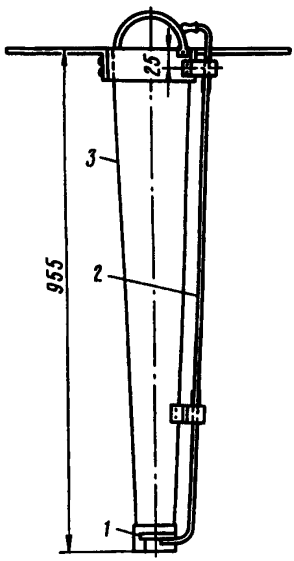

Рис. 2

3. СПОСОБ ОПРЕДЕЛЕНИЯ ВЕСА ЖИДКОСТИ В ЦИСТЕРНАХ ПО ЗАМЕРУ

Для определения веса жидкости в цистернах по замеру необходимо:

а) метрштоком замерить в сантиметрах высоту налива, как указано в п. 2. В пунктах налива при наличии пены на поверхности жидкости замер должен производиться после отстоя или при помощи пеноизолятора;

б) взять среднюю пробу продукта из цистерны для определения температуры и плотности продукта;

в) немедленно по извлечении пробы замерить температуру и определить плотность продукта;

г) установить тип цистерны по калибровочным знакам на ее котле;

д) по замеренной высоте налива в сантиметрах определить по таблице калибровки для данного типа цистерны объем продукта в ней в кубических дециметрах (литрах);

е) определить вес продукта в цистерне, умножив установленный по таблице объем продукта на его плотность.

4. ПОСТАНОВКА КАЛИБРОВОЧНЫХ ЗНАКОВ И КЛЕЙМ НА ЦИСТЕРНАХ

На цилиндрической части каждой прокалиброванной цистерны с обеих сторон на 100 мм ниже номера цистерны (рис. 5) наносят калибровочные знаки, означающие калибровочный тип цистерны.

Смещение калибровочных знаков с установленного места категорически запрещается.

Калибровочные знаки должны быть установленного образца и размера (рис. 6).

На цистерны, которые не могут быть отнесены ни к одному из калибровочных типов, вместо калибровочного знака с обеих сторон котла под номером цистерны наносят белилами горизонтальную черту длиной 200 мм и шириной 20 мм.

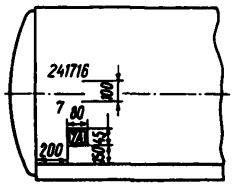

Рис. 5

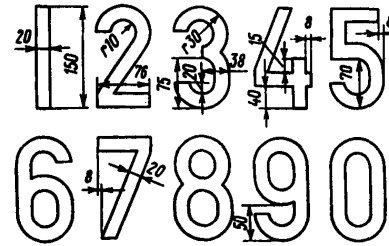

Рис. 6

При калибровке цистерн цифровые знаки ставят металлические (штампованные) на сварке с последующей окраской их для лучшей видимости.

На цистерны, имеющие наружное изоляционное покрытие, знаки типа калибровки наносят краской, у спиртовых цистерн — краской на стенках кузова.

Для контроля за правильностью постановки калибровочных знаков, а также для облегчения восстановления их в случае утери цифр с обеих сторон котла выбивают клеймо типа калибровки и буквенное клеймо, присвоенное пункту калибровки. Клеймо располагают ниже калибровочных знаков, над броневым листом (у цистерн сварной конструкции) или над опорным угольником котла (у цистерн клепаной конструкции) на расстоянии 200 мм от края цилиндрической части, 150 мм от броневого листа или опорного угольника котла (см. рис. 5) . Место постановки клейм обводят белилами по трафаретной рамке, имеющей наружные размеры 80х45 мм при ширине линии клейма 5 мм.

На цистернах, окрашенных в светлые цвета, указанная рамка обводится черной краской.

Тип 14

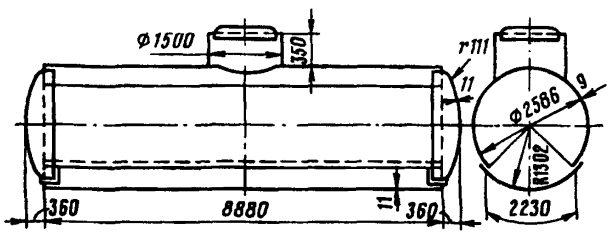

см	дм³	см	дм³	см	дм³	см	дм³	см	дм³
295	49 860	270	49 420	245	48 095	220	44 490	195	39 695
294	49 845	269	49 400	244	47 985	219	44 320	194	39 485
293	49 825	268	49 385	243	47 870	218	44 145	193	39 275
292	49 810	267	49 365	242	47 750	217	43 965	192	39 065
291	49 790	266	49 350	241	47 630	216	43 790	191	38 850
290	49 775	265	49 330	240	47 505	215	43 610	190	38 635
289	49 755	264	49 315	239	47 380	214	43 425	189	38 425
288	49 740	263	49 295	238	47 250	213	43 245	188	38 210
287	49 720	262	49 280	237	47 115	212	43 060	187	37 990
286	49 705	261	49 260	236	46 980	211	42 870	186	37 775
285	49 685	**260**	**49 245**	235	46 840	210	42 685	185	37 556
284	49 665	259	49 225	234	46 700	209	42 495	184	37 335
283	49 650	258	49 185	233	46 560	208	42 305	183	37 115
282	49 630	257	49 135	232	46 415	207	42 110	182	36 895
281	49 615	256	49 075	231	46 265	206	41 915	181	36 670
280	49 595	255	49 010	230	46 115	205	41 720	180	36 450
279	49 580	254	48 940	229	45 960	204	41 525	179	36 225
278	49 560	253	48 865	228	45 805	203	41 330	178	36 000
277	**49 545**	252	48 780	227	45 650	202	41 130	177	35 775
276	49 525	251	48 695	226	45 490	201	40 930	176	35 550
275	49 510	250	48 605	225	45 330	200	40 725	175	35 325
274	49 490	249	48 510	224	45 165	199	40 520	174	35 095
273	49 470	**248**	48 410	223	45 000	198	40 315	173	34 865
272	49 455	247	48 310	222	44 835	197	40 110	172	34 635
271	**49 435**	**246**	48 205	221	44 665	196	39 905	171	34 405

см	дм³	см	дм³	см	дм³	см	дм³	см	дм³
170	34 175	136	26 075	102	17 860	68	10 175	34	3 745
169	33 945	135	25 830	101	17 625	67	9 965	33	3 585
168	33 715	134	25 585	100	17 390	66	9 755	32	3 425
167	33 480	133	25 345	99	17 155	65	9 545	31	3 270
166	33 250	132	25 100	98	16 920	64	9 340	30	3 115
165	33 015	131	24 855	97	16 685	63	9 130	29	2 965
164	32 785	130	24 615	96	16 450	62	8 925	28	2 815
163	32 550	129	24 370	95	16 215	61	8 720	27	2 665
162	32 315	128	24 130	94	15 980	60	8 520	26	2 520
161	32 075	127	23 885	93	15 750	59	8 320	25	2 380
160	31 840	126	23 640	92	15 520	58	8 120	24	2 240
159	31 605	125	23 400	91	15 285	57	7 920	23	2 105
158	31 370	124	23 155	90	15 055	56	7 720	22	1 970
157	31 130	123	22 910	89	14 825	55	7 525	21	1 840
156	30 895	122	22 670	88	14 595	54	7 330	20	1 710
155	30 655	121	22 480	87	14 365	53	7 135	19	1 585
154	30 415	120	22 185	86	14 140	52	6 945	18	1 460
153	30 180	119	21 945	85	13 910	51	6 755	17	1 340
152	29 940	118	21 700	84	13 685	50	6 565	16	1 225
151	29 700	117	21 460	83	13 460	49	6 380	15	1 115
150	29 460	116	21 215	82	13 235	48	6 195	14	1 005
149	29 215	115	20 975	81	13 010	47	6 010	13	900
148	28 975	114	20 735	80	12 785	46	5 825	12	800
147	28 735	113	20 495	79	12 565	45	5 640	11	700
146	28 495	112	20 255	78	12 340	44	5 460	10	605
145	28 255	111	20 010	77	12 120	43	5 285	9	520
144	28 010	110	19 770	76	11 900	42	5 105	8	435
143	27 770	109	19 530	75	11 680	41	4 925	7	355
142	27 530	108	19 290	74	11 465	40	4 750	6	280
141	27 285	107	19 055	73	11 245	39	4 580	5	210
140	27 040	106	18 815	72	11 030	38	4 410	4	150
139	26 800	105	18 575	71	10 815	37	4 240	3	100
138	26 555	104	18 340	70	10 600	36	4 070	2	55
137	26 315	103	18 100	69	10 390	35	3 905	1	15

От точности обмера котла зависит правильное отнесение цистерны к калибровочному типу

Тип 15

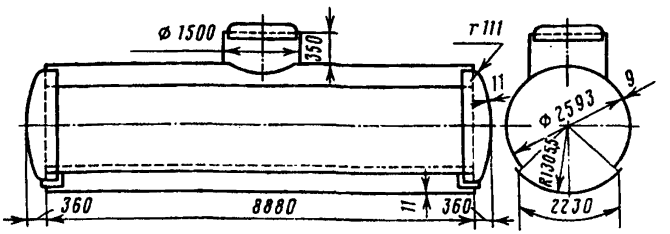

см	дм³	см	дм³	см	дм³	см	дм³	см	дм³
295	50 110	270	49 665	245	48 275	220	44 625	195	39 795
294	50 090	269	49 650	244	48 160	219	44 450	194	39 585
293	50 075	268	49 630	243	48 045	218	44 275	193	39 370
292	50 055	267	49 610	242	47 925	217	44 095	192	39 160
291	50 035	266	49 595	241	47 800	216	43 915	191	38 945
290	50 020	265	49 575	240	47 675	215	43 735	190	38 730
289	50 000	264	49 560	239	47 545	214	43 550	189	38 515
288	49 985	263	49 540	238	47 410	213	43 365	188	38 300
287	49 965	262	49 525	237	47 275	212	43 180	187	38 080
286	49 950	261	49 505	236	47 140	211	42 990	186	37 865
285	49 930	**260**	**49 490**	235	47 000	210	42 800	185	37 645
284	49 915	259	49 455	234	46 855	209	42 610	184	37 425
283	49 895	258	49 410	233	46 710	208	42 420	183	37 200
282	49 880	257	49 355	232	46 565	207	42 225	182	36 960
281	49 860	256	49 290	231	46 415	206	42 030	181	36 755
280	49 840	255	49 220	230	46 265	205	41 830	180	36 530
279	49 825	254	49 145	229	46 110	204	41 635	179	36 305
278	49 805	253	49 065	228	45 950	203	41 435	178	36 080
277	**49 790**	252	48 980	227	45 795	202	41 235	177	35 855
276	49 770	251	48 890	226	45 635	201	41 035	176	35 630
275	49 755	250	48 795	225	45 470	200	40 830	175	35 400
274	49 735	249	48 700	224	45 305	199	40 625	174	35 170
273	49 720	248	48 600	223	45 140	198	40 420	173	34 940
272	49 700	247	48 495	222	44 970	197	40 210	172	34 710
271	49 685	246	48 385	221	44 800	196	40 005	171	34 480

см	дм³	см	дм³	см	дм³	см	дм³	см	дм³
170	34 250	136	26 120	102	17 890	68	10 190	34	3 750
169	34 020	135	25 875	101	17 655	67	9 980	33	3 590
168	33 790	134	25 635	100	17 415	66	9 770	32	3 430
167	33 555	133	25 390	99	17 180	65	9 560	31	3 275
166	33 320	132	25 145	98	16 945	64	9 350	30	3 120
165	33 085	131	24 900	97	16 710	63	9 145	29	2 965
164	32 850	130	24 660	96	16 475	62	8 940	28	2 815
163	32 615	129	24 415	95	16 240	61	8 735	27	2 670
162	32 380	128	24 170	94	16 005	60	8 530	26	2 525
161	32 145	127	23 925	93	15 775	59	8 330	25	2 380
160	31 910	126	23 685	92	15 540	58	8 130	24	2 240
159	31 670	125	23 440	91	15 310	57	7 930	23	2 105
158	31 430	124	23 195	90	15 080	56	7 730	22	1 970
157	31 195	123	22 950	89	14 850	55	7 535	21	1 840
156	30 955	122	22 710	88	14 620	54	7 340	20	1 710
155	30 715	121	22 465	87	14 390	53	7 145	19	1 585
154	30 475	120	22 220	86	14 160	52	6 955	18	1 465
153	30 235	119	21 980	85	13 935	51	6 765	17	1 345
152	29 995	118	21 735	84	13 705	50	6 575	16	1 230
151	29 755	117	21 495	83	13 480	49	6 385	15	1 115
150	29 515	116	21 250	82	13 255	48	6 200	14	1 005
149	29 275	115	21 010	81	13 030	47	6 015	13	900
148	29 035	114	20 770	80	12 805	46	5 830	12	800
147	28 790	113	20 525	79	12 580	45	5 650	11	700
146	28 550	112	20 285	78	12 360	44	5 470	10	605
145	28 305	111	20 045	77	12 140	43	5 290	9	520
144	28 065	110	19 805	76	11 920	42	5 110	8	435
143	27 820	109	19 565	75	11 700	41	4 935	7	355
142	27 580	108	19 325	74	11 480	40	4 760	6	280
141	27 335	107	19 085	73	11 260	39	4 585	5	215
140	27 095	106	18 845	72	11 045	38	4 415	4	155
139	26 850	105	18 605	71	10 830	37	4 245	3	100
138	26 610	104	18 365	70	10 615	36	4 080	2	55
137	26 365	103	18 130	69	10 405	35	3 915	1	15

Тип 16

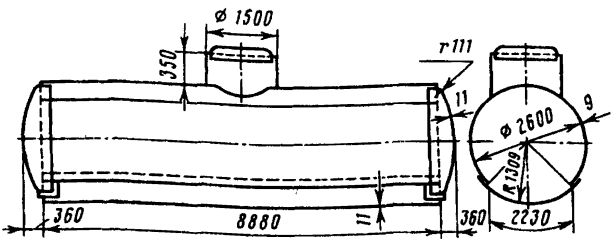

см	дм³	см	дм³	см	дм³	см	дм³	см	дм³
300	50 445	275	50 000	250	48 990	225	45 610	200	40 930
299	50 425	274	49 985	249	48 890	224	45 445	199	40 725
298	50 410	273	49 965	248	48 785	223	45 275	198	40 520
297	50 390	272	49 950	247	48 680	222	45 105	197	40 315
296	50 375	271	49 930	246	48 570	221	44 930	196	40 105
295	50 355	270	49 915	245	48 455	220	44 755	195	39 895
294	50 340	269	49 895	244	48 335	219	44 580	194	39 680
293	50 320	268	49 880	243	48 215	218	44 400	193	39 470
292	50 305	267	49 860	242	48 095	217	44 220	192	39 255
291	50 285	266	49 840	241	47 970	216	44 040	191	39 040
290	50 265	265	49 825	240	47 840	215	43 855	190	38 825
289	50 250	264	49 805	239	47 710	214	43 670	189	38 605
288	50 230	263	49 790	238	47 575	213	43 485	188	38 390
287	50 215	262	49 770	237	47 440	212	43 300	187	38 170
286	50 195	**261**	**49 755**	236	47 300	211	43 110	186	37 950
285	50 180	260	49 725	235	47 160	210	42 920	185	37 730
284	50 160	259	49 685	234	47 015	209	42 730	184	37 510
283	50 145	258	49 630	233	46 865	208	42 535	183	37 290
282	50 125	257	49 570	232	46 715	207	42 340	182	37 065
281	50 110	256	49 500	231	46 565	206	42 140	181	36 840
280	50 090	255	49 425	230	46 410	205	41 945	180	36 615
279	50 075	254	49 350	229	46 255	204	41 745	179	36 390
278	**50 055**	253	49 265	228	46 095	203	41 545	178	36 165
277	50 035	252	49 175	227	45 935	202	41 340	177	35 935
276	50 020	251	49 085	226	45 775	201	41 135	176	35 710

см	дм³	см	дм³	см	дм³	см	дм³	см	дм³
175	35 480	140	27 145	105	18 635	70	10 630	35	3 915
174	35 250	139	26 900	104	18 395	69	10 415	34	3 755
173	35 020	138	26 655	103	18 160	68	10 205	33	3 595
172	34 790	137	26 410	102	17 920	67	9 995	32	3 435
171	34 560	136	26 170	101	17 680	66	9 785	31	3 280
170	34 325	135	25 925	100	17 445	65	9 575	30	3 125
169	34 095	134	25 680	99	17 205	64	9 365	29	2 970
168	33 860	133	25 435	98	16 970	63	9 155	28	2 820
167	33 625	132	25 190	97	16 735	62	8 950	27	2 675
166	33 390	131	24 945	96	16 500	61	8 745	26	2 530
165	33 155	130	24 700	95	16 265	60	8 540	25	2 385
164	32 920	129	24 460	94	16 030	59	8 340	24	2 245
163	32 685	128	24 215	93	15 800	58	8 140	23	2 110
162	32 445	127	23 970	92	15 565	57	7 940	22	1 975
161	32 210	126	23 725	91	15 335	56	7 740	21	1 840
160	31 970	125	23 480	90	15 100	55	7 545	20	1 710
159	31 735	124	23 235	89	14 870	54	7 350	19	1 585
158	31 495	123	22 990	88	14 640	53	7 155	18	1 465
157	31 255	122	22 745	87	14 410	52	6 965	17	1 345
156	31 015	121	22 500	86	14 180	51	6 775	16	1 230
155	30 775	120	22 260	85	13 950	50	6 585	15	1 115
154	30 535	119	22 020	84	13 725	49	6 395	14	1 005
153	30 295	118	21 775	83	13 500	48	6 210	13	900
152	30 055	117	21 530	82	13 275	47	6 025	12	800
151	29 815	116	21 285	81	13 050	46	5 840	11	700
150	29 570	115	21 045	80	12 825	45	5 660	10	610
149	29 330	114	20 805	79	12 600	44	5 475	9	520
148	29 090	113	20 560	78	12 380	43	5 295	8	435
147	28 845	112	20 320	77	12 155	42	5 115	7	355
146	28 605	111	20 075	76	11 935	41	4 940	6	280
145	28 360	110	19 835	75	11 715	40	4 765	5	215
144	28 120	109	19 595	74	11 495	39	4 590	4	155
143	27 875	108	19 355	73	11 280	38	4 420	3	100
142	27 630	107	19 115	72	11 060	37	4 250	2	55
141	27 385	106	18 875	71	10 845	36	4 080	1	15

Тип 17

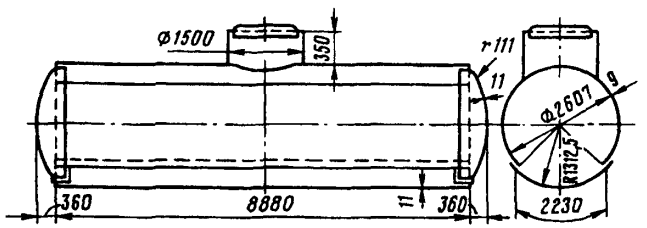

см	дм³	см	дм³	см	дм³	см	дм³	см	дм³
300	50 690	275	50 245	250	49 175	225	45 745	200	41 035
299	50 670	274	50 230	249	49 075	224	45 580	199	40 830
298	50 655	273	50 210	248	48 970	223	45 410	198	40 620
297	50 635	272	50 195	247	48 860	222	45 235	197	40 410
296	50 620	271	50 175	246	48 745	221	45 060	196	40 200
295	50 600	270	50 160	245	48 630	220	44 885	195	39 990
294	50 585	269	50 140	244	48 510	219	44 710	194	39 775
293	50 565	268	50 125	243	48 390	218	44 530	193	39 565
292	50 550	267	50 105	242	48 265	217	44 350	192	39 350
291	50 530	266	50 090	241	48 135	216	44 165	191	39 135
290	50 510	265	50 070	240	48 005	215	43 980	190	38 915
289	50 495	264	50 050	239	47 870	214	43 790	189	38 700
288	50 475	263	50 035	238	47 735	213	43 605	88	38 480
287	50 460	262	50 020	237	47 595	212	43 415	187	38 260
286	50 440	261	49 995	236	47 455	211	43 225	186	38 040
285	50 425	260	49 955	235	47 310	210	43 035	185	37 820
284	50 405	259	49 905	234	47 165	209	42 840	184	37 595
283	50 390	258	49 845	233	47 015	208	42 645	183	37 370
282	50 370	257	49 780	232	46 865	207	42 450	182	37 145
281	50 355	256	49 710	231	46 715	206	42 255	181	36 920
280	50 335	255	49 630	230	46 560	205	42 055	180	36 695
279	50 320	254	49 545	229	46 400	204	41 850	179	36 470
278	50 300	253	49 460	228	46 240	203	41 650	178	36 245
277	50 280	252	49 370	227	46 080	202	41 445	177	36 015
276	50 265	251	49 275	226	45 915	201	41 240	176	35 785

см	дм³	см	дм³	см	дм³	см	дм³	см	дм³
175	35 555	140	27 195	105	18 665	70	10 645	35	3 925
174	35 325	139	26 950	104	18 425	69	10 430	34	3 760
173	35 095	138	26 705	103	18 185	68	10 220	33	3 600
172	34 860	137	26 460	102	17 945	67	10 005	32	3 440
171	34 630	136	26 215	101	17 705	66	9 795	31	3 280
170	34 400	135	25 970	100	17 470	65	9 585	30	3 125
169	34 165	134	25 725	99	17 230	64	9 375	29	2 975
168	33 930	133	25 480	98	16 995	63	9 170	28	2 825
167	33 695	132	25 235	97	16 760	62	8 960	27	2 675
166	33 460	131	24 990	96	16 525	61	8 755	26	2 530
165	33 225	130	24 745	95	16 290	60	8 555	25	2 390
164	32 990	129	24 500	94	16 055	59	8 350	24	2 250
163	32 750	128	24 255	93	15 825	58	8 150	23	2 110
162	32 515	127	24 010	92	15 590	57	7 950	22	1 975
161	32 275	126	23 765	91	15 355	56	7 750	21	1 845
160	32 035	125	23 520	90	15 120	55	7 555	20	1 715
159	31 800	124	23 275	89	14 890	54	7 360	19	1 590
158	31 560	123	23 030	88	14 660	53	7 165	18	1 465
157	31 320	122	22 785	87	14 430	52	6 970	17	1 345
156	31 080	121	22 545	86	14 205	51	6 780	16	1 230
155	30 840	120	22 300	85	13 975	50	6 590	15	1 115
154	30 595	119	22 055	84	13 745	49	6 405	14	1 005
153	30 355	118	21 810	83	13 515	48	6 215	13	900
152	30 115	117	21 565	82	13 290	47	6 030	12	800
151	29 870	116	21 325	81	13 065	46	5 845	11	705
150	29 630	115	21 080	80	12 840	45	5 665	10	610
149	29 385	114	20 840	79	12 620	44	5 480	9	520
148	29 145	113	20 595	78	12 395	43	5 300	8	435
147	28 900	112	20 350	77	12 175	42	5 120	7	355
146	28 660	111	20 110	76	11 955	41	4 945	6	280
145	28 415	110	19 870	75	11 735	40	4 770	5	215
144	28 170	109	19 625	74	11 515	39	4 595	4	155
143	27 925	108	19 385	73	11 295	38	4 425	3	100
142	27 680	107	19 145	72	11 080	37	4 255	2	55
141	27 435	106	18 905	71	10 860	36	4 090	1	15

Тип 18

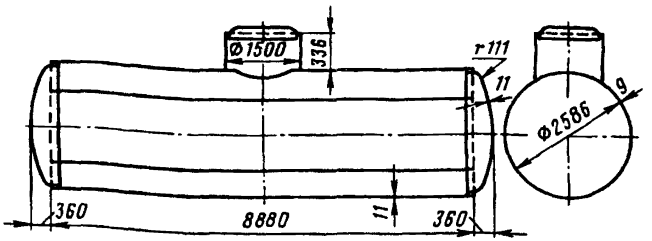

см	дм³	см	дм³	см	дм³	см	дм³	см	дм³
295	49 705	270	49 260	245	48 020	220	44 470	195	39 705
294	49 685	269	49 245	244	47 910	219	44 300	194	39 500
293	49 665	268	49 225	243	47 795	218	44 125	193	39 290
292	49 650	267	49 205	242	47 680	217	43 950	192	39 080
291	49 630	266	49 190	241	47 560	216	43 775	191	38 865
290	49 615	265	49 170	240	47 440	215	43 595	190	38 655
289	49 595	264	49 155	239	47 315	214	43 415	189	38 440
288	49 580	263	49 135	238	47 190	213	43 230	188	38 225
287	49 560	262	49 120	237	47 060	212	43 045	187	38 010
286	49 545	261	49 100	236	46 925	211	42 860	186	37 795
285	49 525	260	49 085	235	46 790	210	42 675	185	37 575
284	49 510	**259**	**49 065**	234	46 655	209	42 490	184	37 355
283	49 490	258	49 045	233	46 515	208	42 300	183	37 135
282	49 475	257	49 005	232	46 370	207	42 110	182	36 915
281	49 455	256	48 955	231	46 225	206	41 915	181	36 695
280	49 435	255	48 895	230	46 075	205	41 720	180	36 475
279	49 420	254	48 830	229	45 925	204	41 525	179	36 250
278	49 400	253	48 755	228	45 770	203	41 330	178	36 025
277	49 385	252	48 680	227	45 615	202	41 135	177	35 800
276	**49 365**	251	48 595	226	45 460	201	40 930	176	35 575
275	49 350	250	48 510	225	45 300	200	40 730	175	35 350
274	49 330	249	48 420	224	45 140	199	40 530	174	35 125
273	49 315	248	48 325	223	44 975	198	40 325	173	34 895
272	49 295	247	48 225	222	44 810	197	40 120	172	34 665
271	49 280	246	48 125	221	44 640	196	39 915	171	34 440

см	дм³	см	дм³	см	дм³	см	дм³	см	дм³
170	34 210	136	26 115	102	17 900	68	10 190	34	3 740
169	33 980	135	25 870	101	17 660	67	9 980	33	3 580
168	33 750	134	25 630	100	17 425	66	9 770	32	3 420
167	33 515	133	25 385	99	17 190	65	9 560	31	3 265
166	33 285	132	25 145	98	16 955	64	9 350	30	3 110
165	33 050	131	24 900	97	16 720	63	9 140	29	2 960
164	32 820	130	24 655	96	16 485	62	8 935	28	2 810
163	32 585	129	24 415	95	16 250	61	8 730	27	2 665
162	32 350	128	24 170	94	16 015	60	8 525	26	2 520
161	32 115	127	23 925	93	15 785	59	8 325	25	2 380
160	31 880	126	23 685	92	15 550	58	8 120	24	2 240
159	31 645	125	23 440	91	15 320	57	7 920	23	2 100
158	31 405	124	23 200	90	15 090	56	7 720	22	1 965
157	31 170	123	22 955	89	14 860	55	7 525	21	1 835
156	30 930	122	22 710	88	14 630	54	7 330	20	1 710
155	30 695	121	22 470	87	14 400	53	7 135	19	1 585
154	30 455	120	22 225	86	14 170	52	6 940	18	1 460
153	30 215	119	21 985	85	13 940	51	6 750	17	1 340
152	29 980	118	21 740	84	13 715	50	6 560	16	1 225
151	29 740	117	21 500	83	13 485	49	6 375	15	1 115
150	29 500	116	21 255	82	13 260	48	6 185	14	1 005
149	29 260	115	21 015	81	13 035	47	6 000	13	900
148	29 015	114	20 775	80	12 810	46	5 815	12	800
147	28 775	113	20 535	79	12 590	45	5 630	11	700
146	28 535	112	20 295	78	12 370	44	5 450	10	605
145	28 295	111	20 055	77	12 145	43	5 270	9	520
144	28 055	110	19 810	76	11 925	42	5 095	8	435
143	27 815	109	19 570	75	11 705	41	4 920	7	355
142	27 570	108	19 330	74	11 485	40	4 745	6	280
141	27 330	107	19 090	73	11 270	39	4 570	5	215
140	27 085	106	18 855	72	11 050	38	4 400	4	155
139	26 845	105	18 615	71	10 835	37	4 230	3	100
138	26 600	104	18 375	70	10 620	36	4 065	2	55
137	26 360	103	18 140	69	10 405	35	3 900	1	15

Замерщики и приемосдатчики!
Работайте внимательно, не допускайте ошибок

Тип 24

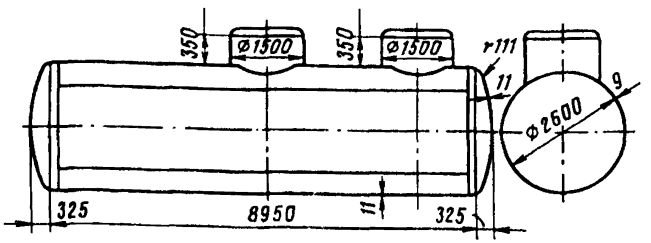

см	дм³	см	дм³	см	дм³	см	дм³	см	дм³
295	50 930	270	50 050	245	48 415	220	44 760	195	39 925
294	50 895	269	50 010	244	48 300	219	44 585	194	39 715
293	50 860	268	49 975	243	48 180	218	44 410	193	39 505
292	50 825	267	49 940	242	48 060	217	44 230	192	39 290
291	50 790	266	49 905	241	47 935	216	44 050	191	39 075
290	50 755	265	49 870	240	47 810	215	43 870	190	38 860
289	50 720	264	49 835	239	47 680	214	43 685	189	38 645
288	50 685	263	49 800	238	47 550	213	43 500	188	38 430
287	50 650	262	49 765	237	47 415	212	43 315	187	38 215
286	50 610	261	49 730	236	47 275	211	43 125	186	37 995
285	50 575	260	49 700	235	47 135	210	42 935	185	37 775
284	50 540	259	49 655	234	46 995	209	42 745	184	37 555
283	50 505	258	49 600	233	46 850	208	42 555	183	37 330
282	50 470	257	49 535	232	46 700	207	42 360	182	37 110
281	50 435	256	49 465	231	46 550	206	42 165	181	36 885
280	50 400	255	49 390	230	46 400	205	41 970	180	36 660
279	50 365	254	49 310	229	46 245	204	41 770	179	36 435
278	50 330	253	49 225	228	46 090	203	41 570	178	36 210
277	50 295	252	49 135	227	45 930	202	41 370	177	35 985
276	50 260	251	49 040	226	45 770	201	41 170	176	35 855
275	50 225	250	48 945	225	45 605	200	40 965	175	35 530
274	50 190	249	48 845	224	45 440	199	40 760	174	35 300
273	50 155	248	48 740	223	45 275	198	40 555	173	35 070
272	50 120	247	48 635	222	45 105	197	40 345	172	34 840
271	50 085	246	48 525	221	44 935	196	40 135	171	34 610

см	дм³	см	дм³	см	дм³	см	дм³	см	дм³
170	34 380	136	26 230	102	17 970	68	10 235	34	3 755
169	34 145	135	25 985	101	17 735	67	10 020	33	3 595
168	33 915	134	25 740	100	17 495	66	9 810	32	3 435
167	33 680	133	25 495	99	17 260	65	9 600	31	3 280
166	33 445	132	25 250	98	17 020	64	9 390	30	3 125
165	33 210	131	25 010	97	16 785	63	9 180	29	2 975
164	32 975	130	24 765	96	16 550	62	8 970	28	2 825
163	32 740	129	24 520	95	16 315	61	8 765	27	2 675
162	32 505	128	24 275	94	16 080	60	8 560	26	2 530
161	32 270	127	24 030	93	15 845	59	8 355	25	2 390
160	32 030	126	23 785	92	15 615	58	8 155	24	2 250
159	31 790	125	23 540	91	15 380	57	7 955	23	2 110
158	31 555	124	23 295	90	15 150	56	7 755	22	1 975
157	31 315	123	23 055	89	14 915	55	7 560	21	1 845
156	31 075	122	22 810	88	14 685	54	7 360	20	1 720
155	30 835	121	22 565	87	14 455	53	7 165	19	1 595
154	30 595	120	22 320	86	14 225	52	6 970	18	1 470
153	30 355	119	22 075	85	13 995	51	6 780	17	1 350
152	30 115	118	21 835	84	13 770	50	6 590	16	1 235
151	29 875	117	21 590	83	13 540	49	6 400	15	1 120
150	29 630	116	21 345	82	13 315	48	6 210	14	1 010
149	29 390	115	21 105	81	13 090	47	6 025	13	905
148	29 150	114	20 860	80	12 865	46	5 840	12	805
147	28 910	113	20 620	79	12 640	45	5 660	11	710
146	28 665	112	20 375	78	12 415	44	5 475	10	615
145	28 425	111	20 135	77	12 195	43	5 295	9	525
144	28 180	110	19 895	76	11 970	42	5 115	8	440
143	27 935	109	19 655	75	11 750	41	4 940	7	360
142	27 690	108	19 415	74	11 530	40	4 765	6	285
141	27 450	107	19 170	73	11 310	39	4 590	5	220
140	27 205	106	18 930	72	11 095	38	4 420	4	155
139	26 960	105	18 690	71	10 880	37	4 250	3	100
138	26 715	104	18 450	70	10 665	36	4 085	2	55
137	26 470	103	18 210	69	10 450	35	3 920	1	15

Берегите метршток, тщательно обтирайте его после окончания работы по замеру

Тип 25

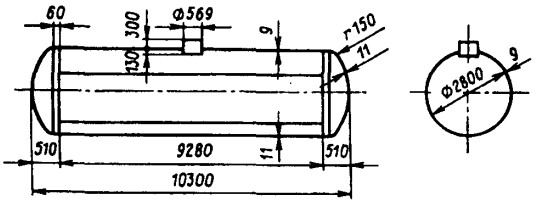

см	дм³	см	дм³	см	дм³	см	дм³	см	дм³
300	61 205	275	60 910	250	57 705	225	52 790	200	46 865
299	61 200	274	60 835	249	57 540	224	52 570	199	46 615
298	61 200	273	60 755	248	57 365	223	52 350	198	46 360
297	61 195	272	60 670	247	57 190	222	52 125	197	45 905
296	61 195	271	60 575	246	56 910	221	51 900	196	45 850
295	61 190	270	60 480	245	56 830	220	51 675	195	45 595
294	61 190	269	60 375	244	56 645	219	51 445	194	45 335
293	61 185	268	60 265	243	56 460	218	51 215	193	45 075
292	61 185	**267**	**60 155**	242	56 275	217	50 985	192	44 815
291	61 180	266	60 040	241	56 085	216	50 755	191	44 555
290	61 180	265	59 920	240	55 895	215	50 520	190	44 295
289	61 175	264	59 795	239	55 700	214	50 285	189	44 035
288	61 170	263	59 670	238	55 505	213	50 050	188	43 775
287	61 170	262	59 535	237	55 305	212	49 810	187	43 510
286	61 165	261	59 400	236	55 105	211	49 570	186	43 245
285	61 165	260	59 260	235	54 905	210	49 330	185	42 980
284	61 160	259	59 120	234	54 705	209	49 090	184	42 715
283	61 160	258	58 975	233	54 500	208	48 845	183	42 450
282	61 155	257	58 825	232	54 290	207	48 600	182	42 185
281	61 155	256	58 675	231	54 080	206	48 355	181	41 920
280	**61 150**	255	58 520	230	53 870	205	48 110	180	41 650
279	61 125	254	58 365	229	53 655	204	47 865	179	41 380
278	61 090	253	58 205	228	53 440	203	47 615	178	41 110
277	61 040	252	58 040	227	53 225	202	47 365	177	40 840
276	60 980	251	57 875	226	53 010	201	47 115	176	40 570

см	дм³	см	дм³	см	дм³	см	дм³	см	дм³
175	40 300	140	30 575	105	20 850	70	11 820	35	4 320
174	40 030	139	30 295	104	20 580	69	11 580	34	4 140
173	39 760	138	30 010	103	20 310	68	11 340	33	3 960
172	39 485	137	29 730	102	20 040	67	11 100	32	3 785
171	39 210	136	29 450	101	19 770	66	10 865	31	3 615
170	38 935	135	29 170	100	19 500	65	10 530	30	3 445
169	38 660	134	28 890	99	19 230	64	10 395	29	3 275
168	38 385	133	28 610	98	18 965	63	10 165	28	3 110
167	38 110	132	28 330	97	18 700	62	9 930	27	2 945
166	37 835	131	28 050	96	18 435	61	9 700	26	2 785
165	37 560	130	27 770	95	18 170	60	9 470	25	2 630
164	37 285	129	27 490	94	17 905	59	9 245	24	2 475
163	37 005	128	27 210	93	17 640	58	9 020	23	2 325
162	36 730	127	26 930	92	17 375	57	8 795	22	2 175
161	36 455	126	26 650	91	17 110	56	8 575	21	2 030
160	36 175	125	26 370	90	16 850	55	8 355	20	1 890
159	35 895	124	26 090	89	16 590	54	8 140	19	1 750
158	35 620	123	25 810	88	16 330	53	7 925	18	1 615
157	35 340	122	25 535	87	16 070	52	7 710	17	1 485
156	35 060	121	25 255	86	15 810	51	7 495	16	1 355
155	34 780	120	24 975	85	15 555	50	7 280	15	1 230
154	34 500	119	24 695	84	15 300	49	7 070	14	1 110
153	34 220	118	24 415	83	15 045	48	6 860	13	995
152	33 940	117	24 140	82	14 790	47	6 655	12	885
151	33 660	116	23 865	81	14 535	46	6 450	11	775
150	33 380	115	23 590	80	14 285	45	6 245	10	675
149	33 105	114	23 315	79	14 035	44	6 040	9	575
148	32 820	113	23 040	78	13 785	43	5 840	8	480
147	32 540	112	22 675	77	13 535	42	5 645	7	395
146	32 260	111	22 490	76	13 285	41	5 450	6	315
145	31 980	110	22 215	75	13 040	40	5 255	5	240
144	31 700	109	21 940	74	12 790	39	5 065	4	170
143	31 420	108	21 665	73	12 545	38	4 875	3	110
142	31 140	107	21 390	72	12 300	37	4 685	2	60
141	30 855	106	21 120	71	12 060	36	4 500	1	20

Тип 25а

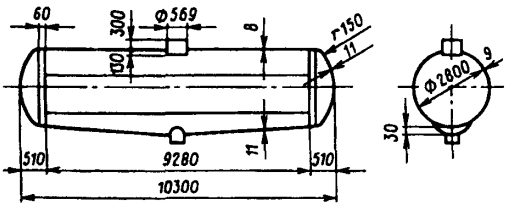

см	дм³	см	дм³	см	дм³	см	дм³	см	дм³
303	61 220	278	60 925	253	57 720	228	52 805	203	46 880
302	61 215	277	60 850	252	57 555	227	52 585	202	46 630
301	61 215	276	60 770	251	57 380	226	52 365	201	46 375
300	61 210	275	60 685	250	57 205	225	52 140	200	46 120
299	61 210	274	60 590	249	56 925	224	51 915	199	45 865
298	61 205	273	60 495	248	56 845	223	51 690	198	45 600
297	61 205	272	60 390	247	56 660	222	51 460	197	45 350
296	61 200	271	60 280	246	56 475	221	51 230	196	45 090
295	61 200	**270**	**60 170**	245	56 290	220	51 000	195	44 830
294	61 195	269	60 055	244	56 100	219	50 770	194	44 570
293	61 195	268	59 935	243	55 910	218	50 535	193	44 300
292	61 190	267	59 810	242	55 715	217	50 300	192	44 050
291	61 185	266	59 685	241	55 520	216	50 065	191	43 790
290	61 185	265	59 550	240	55 320	215	49 825	190	43 525
289	61 180	264	59 415	239	55 120	214	49 585	189	43 260
288	61 180	263	59 275	238	54 920	213	49 345	188	42 995
287	61 175	262	59 135	237	54 720	212	49 105	187	42 730
286	61 175	261	58 990	236	54 515	211	48 860	186	42 465
285	61 170	260	58 840	235	54 305	210	48 615	185	42 200
284	61 170	259	58 690	234	54 095	209	48 370	184	41 935
283	**61 165**	258	58 535	233	53 885	208	48 125	183	41 665
282	61 140	257	58 380	232	53 670	207	47 880	182	41 395
281	61 105	256	58 220	231	53 455	206	47 630	181	41 125
280	61 055	255	58 055	230	53 240	205	47 380	180	40 855
279	60 995	254	57 890	229	53 025	204	47 130	**179**	40 585

см	дм³	см	дм³	см	дм³	см	дм³	см	дм³
178	40 315	142	30 310	106	20 325	70	11 115	35	3 800
177	40 045	141	30 025	105	20 055	69	10 880	34	3 630
176	39 775	140	29 745	104	19 785	68	10 545	33	3 460
175	39 500	139	29 465	103	19 515	67	10 410	32	3 290
174	39 225	138	29 185	102	19 245	66	10 180	31	3 125
173	33 950	137	28 905	101	18 980	65	9 945	30	2 960
172	38 675	136	28 625	100	18 715	64	9 715	29	2 800
171	38 400	135	28 345	99	18 450	63	9 485	28	2 645
170	38 125	134	28 065	98	18 185	62	9 260	27	2 490
169	37 850	133	27 785	97	17 920	61	9 035	26	2 340
168	37 575	132	27 505	96	17 655	60	8 810	25	2 190
167	37 300	131	27 225	95	17 390	59	8 590	24	2 045
166	37 020	130	26 945	94	17 125	58	8 370	23	1 905
165	36 745	129	26 665	93	16 865	57	8 155	22	1 765
164	36 470	128	26 385	92	16 605	56	7 940	21	1 630
163	36 190	127	26 105	91	16 345	55	7 725	20	1 500
162	35 910	126	25 825	90	16 085	54	7 510	19	1 370
161	35 635	125	25 550	89	15 825	53	7 295	18	1 245
160	35 355	124	25 270	88	15 570	52	7 085	17	1 125
159	35 075	123	24 990	87	15 315	51	6 875	16	1 010
158	34 795	122	24 710	86	15 060	50	6 670	15	900
157	34 515	121	24 430	85	14 805	49	6 465	14	790
156	34 235	120	24 155	84	14 550	48	6 260	13	690
155	33 955	119	23 880	83	14 300	47	6 055	12	590
154	33 675	118	23 605	82	14 050	46	5 855	11	495
153	33 395	117	23 330	81	13 800	45	5 660	10	410
152	33 120	116	23 055	80	13 550	44	5 465	9	330
151	32 835	115	22 690	79	13 300	43	5 270	8	255
150	32 555	114	22 505	78	13 055	42	5 080	7	185
149	32 275	113	22 230	77	12 805	41	4 890	6	125
148	31 995	112	21 955	76	12 560	40	4 700	5	75
147	31 715	111	21 680	75	12 315	39	4 515	4	35
146	31 435	110	21 405	74	12 075	38	4 335	3	15
145	31 155	109	21 135	73	11 835	37	4 155	2	5
144	30 870	108	20 865	72	11 595	36	3 975	1	1
143	30 590	107	20 595	71	11 355				

Тип 26

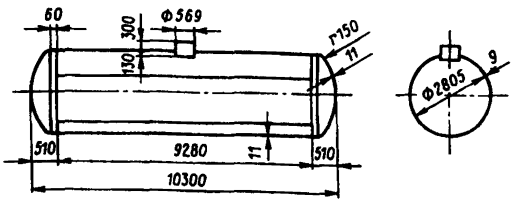

см	дм³	см	дм³	см	дм³	см	дм³	см	дм³
310	61 455	285	61 390	260	59 420	235	55 025	210	49 425
309	61 455	284	61 390	259	59 275	234	54 820	209	49 185
308	61 450	283	61 385	258	59 130	233	54 615	208	48 940
307	61 450	282	61 385	257	58 980	232	54 410	207	48 695
306	61 445	281	61 380	256	58 825	231	54 200	206	48 450
305	61 440	280	61 370	255	58 670	230	53 985	205	48 205
304	61 440	279	61 340	254	58 510	229	53 775	204	47 955
303	61 435	278	61 295	253	58 350	228	53 560	203	47 705
302	61 435	277	61 240	252	58 185	227	53 340	202	47 455
301	61 430	276	61 175	251	58 020	226	53 120	201	47 205
300	61 430	275	61 105	250	57 850	225	52 900	200	46 950
299	61 425	274	61 025	249	57 680	224	52 680	199	46 700
298	61 425	273	60 940	248	57 505	223	52 460	198	46 445
297	61 420	272	60 850	247	57 325	222	52 235	197	46 190
296	61 420	271	60 755	246	57 145	221	52 010	196	45 935
295	61 415	270	60 655	245	56 965	220	51 780	195	45 675
294	61 415	269	60 550	244	56 780	219	51 550	194	45 415
293	61 410	268	60 440	243	56 595	218	51 320	193	45 160
292	61 410	267	60 325	242	56 405	217	51 090	192	44 900
291	61 405	266	60 205	241	56 215	216	50 855	191	44 640
290	61 405	265	60 085	240	56 020	215	50 620	190	44 375
289	61 400	264	59 960	239	55 825	214	50 385	189	44 115
288	61 400	263	59 830	238	55 630	213	50 150	188	43 850
287	61 395	262	59 695	237	55 430	212	49 910	187	43 585
286	61 395	261	59 560	236	55 230	211	49 670	186	43 320

см	дм³	см	дм³	см	дм³	см	дм³	см	дм³
185	43 055	148	32 870	111	22 520	74	12 810	37	4 690
184	42 790	147	32 590	110	22 245	73	12 565	36	4 505
183	42 525	146	32 310	109	21 970	72	12 320	35	4 325
182	42 260	145	32 030	108	21 695	71	12 075	34	4 145
181	41 990	144	31 745	107	21 420	70	11 830	33	3 965
180	41 720	143	31 465	106	21 150	69	11 590	32	3 790
179	41 450	142	31 185	105	20 880	68	11 350	31	3 615
178	41 180	141	30 900	104	20 605	67	11 115	30	3 445
177	40 910	140	30 620	103	20 335	66	10 880	29	3 280
176	40 640	139	30 340	102	20 065	65	10 645	28	3 115
175	40 370	138	30 060	101	19 795	64	10 410	27	2 950
174	40 095	137	29 775	100	19 525	63	10 175	26	2 790
173	39 820	136	29 495	99	19 260	62	9 945	25	2 635
172	39 550	135	29 215	98	18 990	61	9 715	24	2 480
171	39 275	134	28 930	97	18 725	60	9 485	23	2 330
170	39 000	133	28 650	96	18 455	59	9 260	22	2 180
169	38 725	132	28 370	95	18 190	58	9 035	21	2 035
168	38 450	131	28 085	94	17 925	57	8 810	20	1 890
167	38 175	130	27 805	93	17 660	56	8 590	19	1 750
166	37 895	129	27 525	92	17 400	55	8 370	18	1 615
165	37 620	128	27 245	91	17 135	54	8 150	17	1 485
164	37 340	127	26 965	90	16 870	53	7 930	16	1 360
163	37 065	126	26 685	89	16 610	52	7 715	15	1 235
162	36 785	125	26 405	88	16 350	51	7 500	14	1 115
161	36 510	124	26 125	87	16 090	50	7 285	13	1 000
160	36 230	123	25 845	86	15 830	49	7 075	12	885
159	35 955	122	25 570	85	15 575	48	6 865	11	775
158	35 675	121	25 290	84	15 320	47	6 660	10	675
157	35 395	120	25 010	83	15 065	46	6 455	9	575
156	35 115	119	24 730	82	14 810	45	6 250	8	480
155	34 835	118	24 455	81	14 555	44	6 050	7	395
154	34 555	117	24 175	80	14 300	43	5 850	6	315
153	34 275	116	23 900	79	14 050	42	5 650	5	240
152	33 995	115	23 625	78	13 800	41	5 455	4	170
151	35 715	114	23 345	77	13 555	40	5 260	3	110
150	33 430	113	23 070	76	13 305	39	5 070	2	60
149	33 150	112	22 795	75	13 055	38	4 880	1	20

Тип 26а

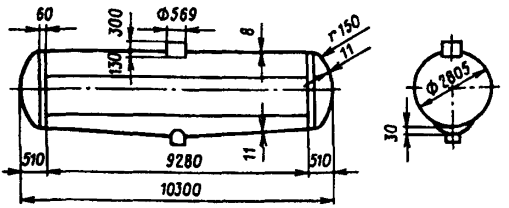

см	дм³	см	дм³	см	дм³	см	дм³	см	дм³
313	61 475	288	61 405	263	59 435	238	55 045	213	49 435
312	61 475	287	61 405	262	59 295	237	54 835	212	49 205
311	61 465	286	61 405	261	59 145	236	54 635	211	48 955
310	61 465	285	61 405	260	58 995	235	54 425	210	48 715
309	61 465	284	61 395	259	58 845	234	54 215	209	48 465
308	61 455	283	61 385	258	58 685	233	54 005	208	48 225
307	61 455	282	61 355	257	58 525	232	53 795	207	47 975
306	61 455	281	61 315	256	58 365	231	53 575	206	47 725
305	61 455	280	61 255	255	58 205	230	53 355	205	47 475
304	61 445	279	61 195	254	58 035	229	53 135	204	47 225
303	61 445	278	61 125	253	57 865	228	52 915	203	46 965
302	61 445	277	61 045	252	57 695	227	52 695	202	46 715
301	61 445	276	60 955	251	57 525	226	52 475	201	46 465
300	61 435	275	60 865	250	57 345	225	52 255	200	46 205
299	61 435	274	60 775	249	57 165	224	52 025	199	45 955
298	61 435	273	60 675	248	56 985	223	51 795	198	45 695
297	61 435	272	60 565	247	56 795	222	51 565	197	45 435
296	61 425	271	60 455	246	56 615	221	51 335	196	45 175
295	61 425	270	60 345	245	56 425	220	51 105	195	44 915
294	61 425	269	60 225	244	56 225	219	50 875	194	44 655
293	61 425	268	60 105	243	56 035	218	50 635	193	44 395
292	61 415	267	59 975	242	55 845	217	50 405	192	44 335
291	61 415	266	59 845	241	55 645	216	50 165	191	43 865
290	61 415	265	59 715	240	55 445	215	49 925	190	43 605
289	61 415	264	59 575	239	55 245	214	49 685	189	43 335

см	дм³	см	дм³	см	дм³	см	дм³	см	дм³
188	43 075	150	32 605	112	21 985	74	12 095	37	4 165
187	42 805	149	32 325	111	21 715	73	11 845	36	3 985
186	42 545	148	32 045	110	21 435	72	11 605	35	3 805
185	42 275	147	31 765	109	21 165	71	11 365	34	3 635
184	42 005	146	31 485	108	20 895	70	11 135	33	3 465
183	41 735	145	31 205	107	20 625	69	10 895	32	3 295
182	41 465	144	30 915	106	20 355	68	10 665	31	3 135
181	41 195	143	30 635	105	20 085	67	10 425	30	2 965
180	40 915	142	30 355	104	19 815	66	10 195	29	2 805
179	40 655	141	30 075	103	19 545	65	9 965	28	2 655
178	40 385	140	29 795	102	19 275	64	9 735	27	2 495
177	40 115	139	29 515	101	19 005	63	9 505	26	2 345
176	39 835	138	29 235	100	18 745	62	9 275	25	2 195
175	39 565	137	28 945	99	18 465	61	9 055	24	2 055
174	39 295	136	28 665	98	18 205	60	8 825	23	1 905
173	39 015	135	28 385	97	17 945	59	8 605	22	1 765
172	38 745	134	28 105	96	17 675	58	8 385	21	1 635
171	38 465	133	27 825	95	17 415	57	8 165	20	1 505
170	38 195	132	27 545	94	17 155	56	7 945	19	1 375
169	37 915	131	27 265	93	16 885	55	7 735	18	1 255
168	37 635	130	26 985	92	16 625	54	7 515	17	1 135
167	37 355	129	26 705	91	16 365	53	7 305	16	1 015
166	37 085	128	26 425	90	16 105	52	7 095	15	905
165	36 805	127	26 145	89	15 845	51	6 885	14	795
164	36 525	126	25 865	88	15 595	50	6 675	13	695
163	36 245	125	25 585	87	15 335	49	6 475	12	595
162	35 975	124	25 305	86	15 085	48	6 265	11	495
161	35 695	123	25 025	85	14 825	47	6 065	10	415
160	35 415	122	24 745	84	14 575	46	5 865	9	335
159	35 135	121	24 475	83	14 315	45	5 665	8	255
158	34 855	120	24 195	82	14 065	44	5 475	7	185
157	34 575	119	23 915	81	13 815	43	5 275	6	125
156	34 295	118	23 645	80	13 575	42	5 085	5	75
155	34 015	117	23 365	79	13 325	41	4 895	4	35
154	33 735	116	23 085	78	13 075	40	4 705	3	15
153	33 445	115	22 815	77	12 825	39	4 525	2	5
152	33 165	114	22 535	76	12 585	38	4 345	1	1
151	32 885	113	22 265	75	12 335				

Тип 27

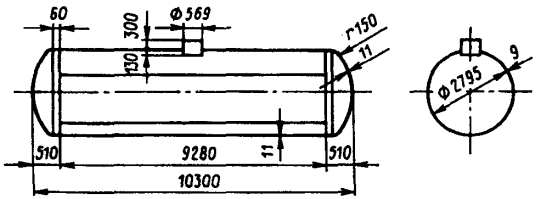

см	дм³	см	дм³	см	дм³	см	дм³	см	дм³
310	61 020	285	60 955	260	59 125	235	54 805	210	49 255
309	61 020	284	60 955	259	58 985	234	54 600	209	49 015
308	61 015	283	60 950	258	58 840	233	54 395	208	48 770
307	61 015	282	60 950	257	58 695	232	54 190	207	48 530
306	61 010	281	60 945	256	58 545	231	53 985	206	48 285
305	61 010	**280**	**60 945**	255	58 390	230	53 775	205	48 040
304	61 005	279	60 935	254	58 235	229	53 565	204	47 790
303	61 005	278	60 905	253	58 080	228	53 350	203	47 545
302	61 000	277	60 860	252	57 920	227	53 135	202	47 295
301	61 000	276	60 805	251	57 755	226	52 920	201	47 045
300	60 995	275	60 740	250	57 585	225	52 700	200	46 795
299	60 995	274	60 670	249	57 415	224	52 480	199	46 545
298	60 990	273	60 590	248	57 245	223	52 260	193	46 290
297	60 990	272	60 505	247	57 070	222	52 040	197	46 035
296	60 985	271	60 415	246	56 895	221	51 815	196	45 780
295	60 980	270	60 320	245	56 715	220	51 590	195	45 525
294	60 980	269	60 220	244	56 535	219	51 365	194	45 270
293	60 975	268	60 115	243	56 350	218	51 135	193	45 015
292	60 975	**267**	**60 005**	242	56 165	217	50 905	192	44 755
291	60 970	266	59 890	241	55 975	216	50 675	191	44 495
290	60 970	265	59 770	240	55 785	215	50 440	190	44 235
289	60 965	264	59 650	239	55 595	214	50 205	189	43 975
288	60 965	263	59 525	238	55 400	213	49 970	188	43 715
287	60 960	262	59 395	237	55 205	212	49 735	187	43 450
286	60 960	261	59 260	236	55 005	211	49 495	186	43 185

см	дм³	см	дм³	см	дм³	см	дм³	см	дм³
185	42 925	148	32 785	111	22 465	74			
184	42 660	147	32 505	110	22 190	73	12 780	37	4 685
183	42 395	146	32 225	109	21 920	72	12 535	36	4 500
182	42 130	145	31 945	108	21 645	71	12 290	35	4 315
181	41 860	144	31 665	107	21 370	70	12 050	34	4 135
180	41 595	143	31 385	106	21 100	69	11 810	33	3 960
179	41 325	142	31 100	105	20 830	68	11 570	32	3 785
178	41 055	141	30 820	104	20 560	67	11 330	31	3 610
177	40 785	140	30 540	103	20 290	66	11 090	30	3 440
176	40 515	139	30 260	102	20 020	65	10 855	29	3 270
175	40 245	138	29 980	101	19 750	64	10 620	28	3 105
174	39 975	137	29 700	100	19 485	63	10 390	27	2 945
173	39 705	136	29 420	99	19 215	62	10 155	26	2 785
172	39 435	135	29 140	98	18 945	61	9 925	25	2 630
171	39 160	134	28 860	97	18 680	60	9 695	24	2 475
170	38 890	133	28 580	96	18 415	59	9 465	23	2 325
169	38 615	132	28 300	95	18 150	58	9 240	22	2 175
168	38 340	131	28 020	94	17 885	57	9 015	21	2 030
167	38 065	130	27 740	93	17 625	56	8 790	20	1 890
166	37 790	129	27 460	92	17 360	55	8 570	19	1 750
165	37 515	128	27 180	91	17 100	54	8 350	18	1 615
164	37 235	127	26 900	90	16 835	53	8 130	17	1 485
163	36 960	126	26 620	89	16 575	52	7 915	16	1 355
162	36 685	125	26 340	88	16 315	51	7 700	15	1 230
161	36 410	124	26 060	87	16 055	50	7 485	14	1 110
160	36 130	123	25 780	86	15 800	49	7 275	13	995
159	35 850	122	25 505	85	15 540	48	7 065	12	885
158	35 575	121	25 225	84	15 285	47	6 855	11	775
157	35 295	120	24 950	83	15 030	46	6 650	10	675
156	35 020	119	24 670	82	14 780	45	6 445	9	575
155	34 740	118	24 395	81	14 525	44	6 240	8	480
154	34 465	117	24 120	80	14 270	43	6 035	7	395
153	34 185	116	23 840	79	14 020	42	5 835	6	315
152	33 905	115	23 565	78	13 770	41	5 640	5	240
151	33 625	114	23 290	77	13 525	40	5 445	4	170
150	33 345	113	23 015	76	13 275	39	5 250	3	110
149	33 065	112	22 740	75	13 030	38	5 060	2	60
							4 870	1	20

Тип 27а

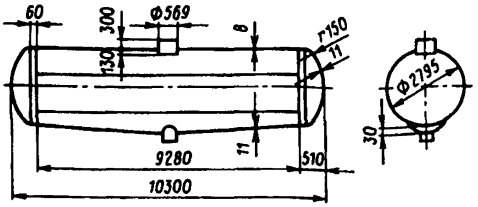

см	дм³	см	дм³	см	дм³	см	дм³	см	дм³
313	61 035	288	60 975	263	59 145	238	54 825	213	49 275
312	61 035	287	60 975	262	59 005	237	54 615	212	49 035
311	61 035	286	60 965	261	58 855	236	54 415	211	48 785
310	61 035	285	60 965	260	58 715	235	54 205	210	48 545
309	61 025	284	60 965	259	58 565	234	54 005	209	48 305
308	61 025	**283**	**60 965**	258	58 405	233	53 795	208	48 055
307	61 025	282	60 955	257	58 255	232	53 585	207	47 805
306	61 025	281	60 925	256	58 095	231	53 365	206	47 565
305	61 015	280	60 875	255	57 935	230	53 155	205	47 315
304	61 015	279	60 825	254	57 775	229	52 935	204	47 065
303	61 015	278	60 755	253	57 605	228	52 715	203	46 815
302	61 015	277	60 685	252	57 425	227	52 495	202	46 565
301	61 005	276	60 605	251	57 265	226	52 275	201	46 305
300	61 005	275	60 525	250	57 085	225	52 055	200	46 045
299	61 005	274	60 425	249	56 915	224	51 835	199	45 785
298	60 995	273	60 335	248	56 735	223	51 605	198	45 545
297	60 995	272	60 235	247	56 555	222	51 385	197	45 285
296	60 995	271	60 135	246	56 365	221	51 155	196	45 035
295	60 995	**270**	**60 025**	245	56 185	220	50 925	195	44 775
294	60 985	269	59 905	244	55 995	219	50 695	194	44 515
293	60 985	268	59 785	243	55 805	218	50 455	193	44 255
292	60 985	267	59 665	242	55 615	217	50 225	192	43 995
291	60 985	266	59 545	241	55 415	216	49 985	191	43 725
290	60 975	265	59 415	240	55 225	215	49 755	190	43 465
289	60 975	264	59 275	239	55 025	214	49 515	189	43 205

см	дм³	см	дм³	см	дм³	см	дм³	см	дм³
188	42 945	150	32 525	112	21 935	74	12 065	37	4 155
187	42 675	149	32 245	111	21 665	73	11 825	36	3 975
186	42 415	148	31 965	110	21 385	72	11 585	35	3 805
185	42 145	147	31 685	109	21 115	71	11 345	34	3 625
184	41 875	146	31 405	108	20 845	70	11 105	33	3 455
183	41 615	145	31 115	107	20 575	69	10 875	32	3 285
182	41 345	144	30 835	106	20 305	68	10 635	31	3 125
181	41 075	143	30 555	105	20 035	67	10 405	30	2 965
180	40 805	142	30 275	104	19 765	66	10 175	29	2 805
179	40 535	141	29 995	103	19 505	65	9 945	28	2 645
178	40 265	140	29 715	102	19 235	64	9 715	27	2 495
177	39 995	139	29 435	101	18 965	63	9 485	26	2 345
176	39 725	138	29 155	100	18 695	62	9 255	25	2 195
175	39 455	137	28 875	99	18 425	61	9 035	24	2 045
174	39 175	136	28 595	98	18 165	60	8 805	23	1 905
173	38 905	135	28 315	97	17 905	59	8 585	22	1 765
172	38 635	134	28 035	96	17 645	58	8 365	21	1 635
171	38 355	133	27 755	95	17 375	57	8 145	20	1 505
170	38 085	132	27 475	94	17 115	56	7 935	19	1 375
169	37 805	131	27 195	93	16 855	55	7 715	18	1 245
168	37 535	130	26 915	92	16 595	54	7 505	17	1 125
167	37 255	129	26 635	91	16 325	53	7 295	16	1 015
166	36 975	128	26 355	90	16 075	52	7 085	15	905
165	36 705	127	26 075	89	15 815	51	6 875	14	795
164	36 425	126	25 795	88	15 555	50	6 665	13	695
163	36 145	125	25 525	87	15 305	49	6 465	12	595
162	35 865	124	25 245	86	15 045	48	6 255	11	495
161	35 595	123	24 965	85	14 795	47	6 055	10	415
160	35 315	122	24 675	84	14 545	46	5 855	9	335
159	35 035	121	24 415	83	14 285	45	5 655	8	255
158	34 755	120	24 135	82	14 035	44	5 465	7	185
157	34 485	119	23 855	81	13 785	43	5 265	6	125
156	34 205	118	23 585	80	13 545	42	5 075	5	75
155	33 925	117	23 305	79	13 295	41	4 885	4	35
154	33 645	116	23 035	78	13 045	40	4 705	3	15
153	33 365	115	22 755	77	12 795	39	4 515	2	5
152	33 085	114	22 485	76	12 555	38	4 335	1	1
151	32 805	113	22 205	75	12 305				

Тип 28

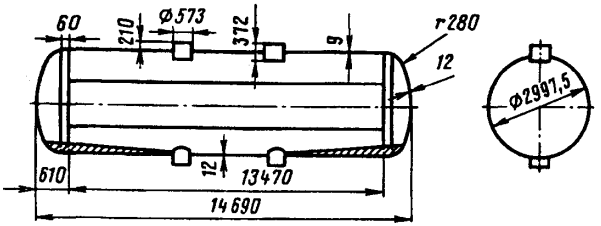

см	дм³	см	дм³	см	дм³	см	дм³	см	дм³
299,75	**100 820**	275	96 915	250	89 895	225	81 220	200	71 485
299	100 805	274	96 675	249	89 575	224	80 845	199	71 080
298	100 755	273	96 435	248	89 255	223	80 475	198	70 675
297	100 685	272	96 190	247	88 925	222	80 095	197	70 265
296	100 605	271	95 940	246	88 600	221	79 720	196	69 860
295	100 505	270	95 685	245	88 270	220	79 340	195	69 450
294	100 395	269	95 425	244	87 935	219	78 960	194	69 040
293	100 275	268	95 165	243	87 600	218	78 580	193	68 630
292	100 145	267	94 900	242	87 265	217	78 195	192	68 210
291	100 010	266	94 635	241	86 925	216	77 815	191	67 805
290	99 865	265	94 360	240	86 585	215	77 425	190	67 395
289	99 710	264	94 085	239	86 240	214	77 040	189	66 975
288	99 545	263	93 805	238	85 895	213	76 650	188	66 565
287	99 380	262	93 525	237	85 545	212	76 260	187	66 145
286	99 205	261	93 235	236	85 195	211	75 870	186	65 730
285	99 025	260	92 945	235	84 845	210	75 475	185	65 315
284	**98 835**	259	92 655	234	84 490	209	75 085	184	64 895
283	98 645	258	92 360	233	84 135	208	74 685	183	64 475
282	98 445	257	92 065	232	83 775	207	74 290	182	64 060
281	98 240	256	91 760	231	83 415	206	73 895	181	63 610
280	98 035	255	91 455	230	83 060	205	73 495	180	63 220
279	97 820	254	91 150	229	82 690	204	73 095	179	62 795
278	97 600	253	90 845	228	82 325	203	72 695	178	62 375
277	97 375	252	90 530	227	81 955	202	72 295	177	61 955
276	97 145	251	90 215	226	81 590	201	71 890	176	61 530

см	дм³	см	дм³	см	дм³	см	дм³	см	дм³
175	61 110	140	46 130	105	31 390	70	17 775	35	6 445
174	60 685	139	45 705	104	30 980	69	17 410	34	6 175
173	60 260	138	45 275	103	30 570	68	17 050	33	5 905
172	59 835	137	44 845	102	30 165	67	16 695	32	5 635
171	59 410	136	44 420	101	29 760	66	16 335	31	5 375
170	58 985	135	43 990	100	29 355	65	15 980	30	5 115
169	58 560	134	43 565	99	28 950	64	15 630	29	4 860
168	58 135	133	43 135	98	28 545	63	15 280	28	4 610
167	57 705	132	42 710	97	28 145	62	14 930	27	4 365
166	57 280	131	42 285	96	27 740	61	14 585	26	4 120
165	56 855	130	41 855	95	27 340	60	14 240	25	3 880
164	56 425	129	41 435	94	26 945	59	13 895	24	3 645
163	55 995	128	41 005	93	26 545	58	13 555	23	3 420
162	55 570	127	40 585	92	26 150	57	13 220	22	3 195
161	55 145	126	40 160	91	25 755	56	12 885	21	2 975
160	54 715	125	39 735	90	25 360	55	12 550	20	2 755
159	54 285	124	39 310	89	24 965	54	12 220	19	2 545
158	53 855	123	38 890	88	24 575	53	11 890	18	2 340
157	53 425	122	38 465	87	24 185	52	11 565	17	2 140
156	52 995	121	38 045	86	23 795	51	11 245	16	1 945
155	52 570	120	37 625	85	23 405	50	10 920	15	1 760
154	52 140	119	37 205	84	23 020	49	10 605	14	1 575
153	51 710	118	36 785	83	22 635	48	10 285	13	1 400
152	51 280	117	36 365	82	22 255	47	9 975	12	1 235
151	50 850	116	35 945	81	21 870	46	9 665	11	1 065
150	50 425	115	35 530	80	21 490	45	9 355	10	915
149	49 995	114	35 110	79	21 110	44	9 050	9	765
148	49 565	113	34 695	78	20 735	43	8 750	8	625
147	49 135	112	34 275	77	20 360	42	8 450	7	495
146	48 705	111	33 865	76	19 985	41	8 155	6	370
145	48 275	110	33 450	75	19 610	40	7 865	5	240
144	47 845	109	33 035	74	19 240	39	7 575	4	205
143	47 415	108	32 625	73	18 870	38	7 282	3	135
142	46 985	107	32 210	72	18 505	37	7 005	2	75
141	46 560	106	31 800	71	18 135	36	6 725	1	20

Тип 29

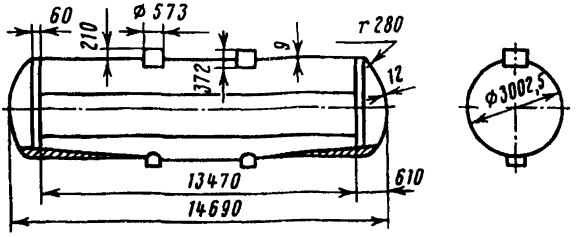

см	дм³	см	дм³	см	дм³	см	дм³	см	дм³
300,25	101 165	276	97 380	251	90 395	226	81 735	201	72 005
300	101 155	275	97 145	250	90 075	225	81 365	200	71 600
299	101 135	274	96 905	249	89 755	224	80 990	199	71 195
298	101 075	273	96 660	248	89 430	223	80 615	198	70 785
297	100 995	272	96 415	247	89 105	222	80 240	197	70 380
296	100 905	271	96 160	246	88 775	221	79 860	196	69 970
295	100 805	270	95 905	245	88 445	220	79 480	195	69 560
294	100 690	269	95 645	244	88 110	219	79 100	194	69 150
293	100 565	268	95 380	243	87 770	218	78 715	193	68 735
292	100 430	267	95 115	242	87 435	217	78 330	192	68 325
291	100 290	266	94 845	241	87 095	216	77 945	191	67 910
290	100 135	265	94 570	240	86 750	215	77 560	190	67 495
289	99 980	264	94 290	239	86 405	214	77 170	189	67 080
288	99 815	263	94 010	238	86 055	213	76 780	188	66 665
287	99 645	262	93 725	237	85 705	212	76 390	187	66 250
286	99 465	261	93 435	236	85 355	211	75 995	186	65 830
285	99 285	260	93 145	235	85 000	210	75 605	185	65 415
284	99 090	259	92 855	234	84 645	209	75 205	184	64 995
283	98 895	258	92 555	233	84 290	208	74 810	183	64 575
282	98 695	257	92 255	232	83 930	207	74 415	182	64 155
281	98 485	256	91 955	231	83 570	206	74 015	181	63 735
280	98 275	255	91 645	230	83 205	205	73 615	180	63 315
279	98 060	254	91 340	229	82 840	204	73 215	179	62 890
278	97 835	253	91 025	228	82 475	203	72 815	178	62 470
277	97 610	252	90 715	227	82 105	202	72 410	177	62 045

см	дм³	см	дм³	см	дм³	см	дм³	см	дм³
176	61 620	140	46 190	105	31 425	70	17 795	35	6 450
175	61 195	139	45 760	104	31 015	69	17 430	34	6 175
174	60 775	138	45 335	103	30 605	68	17 070	33	5 905
173	60 350	137	44 905	102	30 200	67	16 710	32	5 640
172	59 925	136	44 475	101	29 795	66	16 355	31	5 380
171	59 495	135	44 045	100	29 385	65	15 995	30	5 120
170	59 070	134	43 620	99	28 980	64	15 645	29	4 865
169	58 645	133	43 195	98	28 575	63	15 295	28	4 615
168	58 215	132	42 765	97	28 175	62	14 945	27	4 365
167	57 790	131	42 335	96	27 775	61	14 600	26	4 125
166	57 365	130	41 910	95	27 375	60	14 255	25	3 885
165	56 935	129	41 485	94	26 975	59	13 910	24	3 650
164	56 505	128	41 060	93	26 575	58	13 570	23	3 420
163	56 075	127	40 635	92	26 175	57	13 235	22	3 195
162	55 650	126	40 210	91	25 780	56	12 895	21	2 975
161	55 220	125	39 785	90	25 385	55	12 565	20	2 760
160	54 790	124	39 360	89	24 995	54	12 235	19	2 550
159	54 360	123	38 935	88	24 600	53	11 905	18	2 345
158	53 930	122	38 515	87	24 210	52	11 575	17	2 145
157	53 500	121	38 095	86	23 820	51	11 255	16	1 950
156	53 070	120	37 670	85	23 435	50	10 930	15	1 760
155	52 640	119	37 250	84	23 045	49	10 615	14	1 575
154	52 210	118	36 830	83	22 660	48	10 295	13	1 400
153	51 780	117	36 410	82	22 275	47	9 985	12	1 230
152	51 350	116	35 990	81	21 895	46	9 675	11	1 065
151	50 920	115	35 570	80	21 515	45	9 365	10	915
150	50 490	114	35 155	79	21 135	44	9 060	9	765
149	50 060	113	34 735	78	20 755	43	8 755	8	625
148	49 630	112	34 320	77	20 380	42	8 460	7	495
147	49 200	111	33 905	76	20 005	41	8 165	6	370
146	48 770	110	33 490	75	19 635	40	7 870	5	260
145	48 340	109	33 075	74	19 260	39	7 580	4	210
144	47 910	108	32 660	73	18 890	38	7 295	3	135
143	47 480	107	32 250	72	18 525	37	7 010	2	75
142	47 050	106	31 835	71	18 155	36	6 730	1	20
141	46 620								

Тип 30

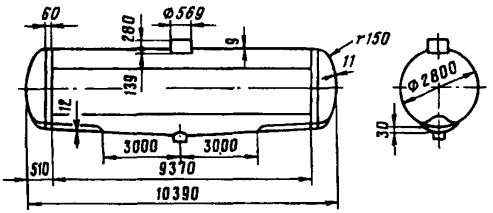

см	дм³	см	дм³	см	дм³	см	дм³	см	дм³
311	61 435	286	61 395	261	59 185	236	54 610	211	48 875
310	61 435	285	61 395	260	59 030	235	54 395	210	48 630
309	61 435	284	61 390	259	58 875	234	54 185	209	48 385
308	61 430	**283**	**61 385**	258	58 715	233	53 970	208	48 135
307	61 430	282	61 360	257	58 555	232	53 755	207	47 885
306	61 425	281	61 325	256	58 395	231	53 535	206	47 635
305	61 425	280	61 280	255	58 225	230	53 315	205	47 385
304	61 425	279	61 225	254	58 055	229	53 095	204	47 130
303	61 425	278	61 155	253	57 885	228	52 875	203	46 875
302	61 420	277	61 085	252	57 710	227	52 650	202	46 620
301	61 420	276	61 000	251	57 535	226	52 425	201	46 360
300	61 415	275	60 915	250	57 355	225	52 195	200	46 110
299	61 415	274	60 820	249	57 170	224	51 970	199	45 850
298	61 415	273	60 720	248	56 985	223	51 740	198	45 595
297	61 415	272	60 615	247	56 800	222	51 505	197	45 335
296	61 410	271	60 505	246	56 610	221	51 275	196	45 075
295	61 410	270	60 395	245	56 420	220	51 040	195	44 815
294	61 405	**269**	**60 275**	244	56 225	219	50 805	194	44 550
293	61 405	268	60 150	243	56 030	218	50 580	193	44 290
292	61 405	267	60 025	242	55 835	217	50 330	192	44 025
291	61 405	266	59 890	241	55 635	216	50 090	191	43 760
290	61 400	265	59 755	240	55 435	215	49 850	190	43 495
289	61 400	264	59 620	239	55 230	214	49 610	189	43 230
288	61 395	263	59 475	238	55 025	213	49 365	188	42 965
287	61 395	262	59 330	237	54 815	212	49 120	187	42 700

см	дм³	см	дм³	см	дм³	см	дм³	см	дм³
186	42 430	148	31 925	111	21 590	74	11 915	37	3 865
185	42 165	147	31 645	110	21 352	73	11 670	36	3 685
184	41 895	146	31 365	109	21 040	72	11 430	35	3 505
183	41 625	145	31 080	108	20 770	71	11 185	34	3 325
182	41 355	144	30 800	107	20 495	70	10 945	33	3 155
181	41 085	143	30 520	106	20 225	69	10 705	32	2 980
180	40 815	142	30 235	105	19 955	68	10 470	31	2 815
179	40 540	141	29 955	104	19 685	67	10 235	30	2 645
178	40 270	140	29 675	103	19 415	66	9 995	29	2 495
177	39 995	139	29 395	102	19 145	65	9 765	28	2 350
176	39 725	138	29 100	101	18 875	64	9 530	27	2 210
175	39 450	137	28 830	100	18 605	63	9 300	26	2 065
174	39 175	136	28 550	99	18 340	62	9 070	25	1 935
173	38 900	135	28 265	98	18 075	61	8 840	24	1 800
172	38 625	134	27 985	97	17 805	60	8 615	23	1 670
171	38 350	133	27 705	96	17 540	59	8 385	22	1 540
170	38 075	132	27 425	95	17 275	58	8 165	21	1 415
169	37 795	131	27 145	94	17 015	57	7 945	20	1 295
168	37 520	130	26 865	93	16 750	56	7 720	19	1 175
167	37 245	129	26 585	92	16 485	55	7 500	18	1 055
166	36 965	128	26 305	91	16 225	54	7 285	17	945
165	36 685	127	26 025	90	15 965	53	7 065	16	840
164	36 410	126	25 745	89	15 705	52	6 855	15	740
163	36 130	125	25 465	88	15 445	51	6 640	14	640
162	35 850	124	25 185	87	15 185	50	6 430	13	550
161	35 575	123	24 905	86	14 930	49	6 220	12	460
160	35 295	122	24 630	85	14 670	48	6 015	11	385
159	35 015	121	24 350	84	14 415	47	5 805	10	315
158	34 735	120	24 075	83	14 165	46	5 605	9	245
157	34 455	119	23 795	82	13 910	45	5 405	8	185
156	34 175	118	23 515	81	13 655	44	5 205	7	130
155	33 895	117	23 245	80	13 405	43	5 005	6	85
154	33 615	116	22 965	79	13 155	42	4 810	5	45
153	33 330	115	22 690	78	12 905	41	4 615	4	25
152	33 050	114	22 415	77	12 655	40	4 425	3	15
151	32 770	113	22 135	76	12 405	39	4 235	2	5
150	32 490	112	21 865	75	12 160	38	4 050	1	1
149	32 205								

Тип 31

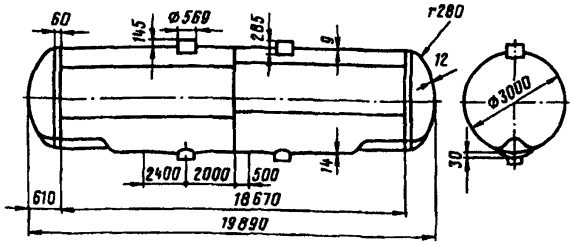

см	дм³	см	дм³	см	дм³	см	дм³	см	дм³
303	**136 875**	278	131 460	253	121 855	228	109 995	203	96 710
302	136 850	277	131 135	252	121 415	227	109 490	202	96 155
301	136 775	276	130 805	251	120 975	226	108 980	201	95 605
300	136 675	275	130 465	250	120 530	225	108 465	200	95 045
299	136 555	274	130 125	249	120 080	224	107 955	199	94 490
298	136 415	273	129 775	248	119 630	223	107 435	198	93 930
297	136 260	272	129 425	247	119 175	222	106 915	197	93 375
296	136 090	271	129 065	246	118 730	221	106 395	196	92 810
295	135 910	270	128 700	245	118 260	220	105 875	195	92 250
294	135 720	269	128 335	244	117 795	219	105 345	194	91 685
293	135 515	268	127 960	243	117 325	218	104 820	193	91 125
292	135 305	267	127 585	242	116 855	217	104 290	192	90 555
291	135 080	266	127 200	241	116 385	216	103 760	191	89 990
290	134 850	265	126 815	240	115 910	215	103 230	190	89 425
289	134 610	264	126 425	239	115 430	214	102 695	189	88 855
288	134 350	263	126 025	238	114 950	213	102 160	188	88 285
287	**134 100**	262	125 630	237	114 465	212	101 625	187	87 715
286	133 835	261	125 225	236	113 980	211	101 080	186	87 145
285	133 565	260	124 815	235	113 490	210	100 540	185	86 575
284	133 285	259	124 405	234	112 995	209	99 995	184	86 000
283	132 995	258	123 990	233	112 505	208	99 455	183	85 425
282	132 705	257	123 570	232	112 010	207	98 905	182	84 855
281	132 400	256	123 145	231	111 510	206	98 360	181	84 275
280	132 095	255	122 720	230	111 005	205	97 810	180	83 700
279	131 780	254	122 285	229	110 505	204	97 260	179	83 125

см	дм³	см	дм³	см	дм³	см	дм³	см	дм³
178	82 545	142	61 525	106	40 885	70	21 955	35	6 865
177	81 970	141	60 945	105	40 330	69	21 465	34	6 510
176	81 390	140	60 360	104	39 775	68	20 985	33	6 155
175	80 810	139	59 775	103	39 225	67	20 500	32	5 810
174	80 230	138	59 190	102	38 670	66	20 025	31	5 465
173	79 650	137	58 610	101	38 120	65	19 545	30	5 130
172	79 070	136	58 025	100	37 575	64	19 075	29	4 795
171	78 490	135	57 445	99	37 025	63	18 605	28	4 510
170	77 905	134	56 865	98	36 475	62	18 140	27	4 230
169	77 325	133	56 285	97	35 935	61	17 675	26	3 955
168	76 740	132	55 700	96	35 935	60	17 215	25	3 690
167	76 155	131	55 120	95	34 850	59	16 755	24	3 425
166	75 575	130	54 545	94	34 310	58	16 300	23	3 170
165	74 990	129	53 965	93	33 775	57	15 850	22	2 920
164	74 405	128	53 385	92	33 235	56	15 405	21	2 685
163	73 820	127	52 810	91	32 705	55	14 955	20	2 450
162	73 235	126	52 230	90	32 170	54	14 115	19	2 225
161	72 650	125	51 655	89	31 640	53	14 080	18	2 005
160	72 065	124	51 080	88	31 115	52	13 645	17	1 790
159	71 480	123	50 505	87	30 585	51	13 215	16	1 590
158	70 895	122	49 930	86	30 060	50	12 785	15	1 395
157	70 310	121	49 360	85	29 535	49	12 365	14	1 210
156	69 725	120	48 785	84	29 015	48	11 945	13	1 040
155	69 140	119	48 215	83	28 495	47	11 525	12	875
154	68 555	118	47 645	82	27 980	46	11 115	11	715
153	67 965	117	47 075	81	27 465	45	10 705	10	575
152	67 380	116	46 510	80	26 955	44	10 305	9	445
151	66 795	115	45 940	79	26 445	43	9 905	8	325
150	66 210	114	45 375	78	25 935	42	9 510	7	225
149	65 625	113	44 810	77	25 425	41	9 115	6	135
148	65 035	112	44 245	76	24 925	40	8 720	5	70
147	64 450	111	43 685	75	24 425	39	8 350	4	20
146	63 865	110	43 120	74	23 925	38	7 970	3	15
145	63 280	109	42 560	73	23 425	37	7 600	2	5
144	62 695	108	42 000	72	22 935	36	7 230	1	1
143	62 110	107	41 445	71	22 440				

Тип 35

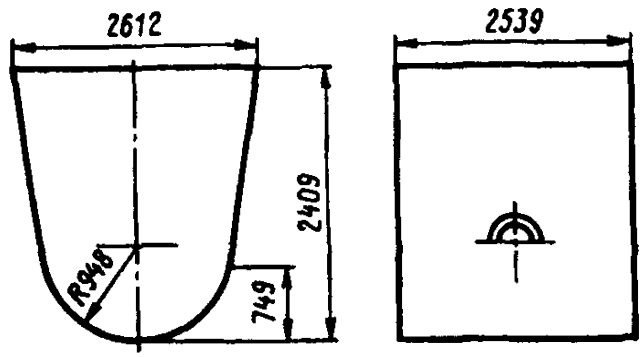

см	дм³	см	дм³	см	дм³	см	дм³	см	дм³
235	11 670	210	10 064	185	8 530	160	7 070	135	5 680
234	11 605	209	10 000	184	8 470	159	7 015	134	5 630
233	11 540	208	9 940	183	8 410	158	6 955	133	5 575
232	11 475	207	9 875	182	8 350	157	6 900	132	5 520
231	11 410	206	9 815	181	8 290	156	6 845	131	5 465
230	11 340	205	9 750	180	8 230	155	6 785	130	5 415
229	11 280	204	9 690	179	8 175	154	6 730	129	5 360
228	11 210	203	9 630	178	8 115	153	6 675	128	5 305
227	11 150	202	9 565	177	8 055	152	6 620	127	5 255
226	11 090	201	9 505	176	7 995	151	6 560	126	5 200
225	11 020	200	9 440	175	7 935	150	6 505	125	5 150
224	10 955	199	9 380	174	7 880	149	6 450	124	5 095
223	10 890	198	9 320	173	7 820	148	6 395	123	5 040
222	10 825	197	9 255	172	7 760	147	6 340	122	4 990
221	10 760	196	9 195	171	7 705	146	6 285	121	4 935
220	10 700	195	9 135	170	7 645	145	6 230	120	4 865
219	10 635	194	9 075	169	7 585	144	6 175	119	4 815
218	10 570	193	9 015	168	7 530	143	6 120	118	4 760
217	10 505	192	8 950	167	7 470	142	6 065	117	4 710
216	10 440	191	8 890	166	7 415	141	6 010	116	4 655
215	10 380	190	8 830	165	7 355	140	5 955	115	4 605
214	10 315	189	8 770	164	7 300	139	5 900	114	4 555
213	10 250	188	8 710	163	7 240	138	5 845	113	4 505
212	10 190	187	8 650	162	7 185	137	5 790	112	4 450
211	10 125	186	8 590	161	7 125	136	5 740	111	4 400

см	дм³	см	дм³	см	дм³	см	дм³	см	дм³
110	4 350	88	3 255	66	2 210	44	1 255	22	470
109	4 300	87	3 205	65	2 175	43	1 225	21	435
108	4 245	86	3 155	64	2 120	42	1 170	20	405
107	4 195	85	3 110	63	2 085	41	1 145	19	375
106	4 145	84	3 060	62	2 035	40	1 090	18	350
105	4 095	83	3 025	61	1 980	39	1 065	17	320
104	4 045	82	2 965	60	1 945	38	1 025	16	285
103	3 995	81	2 915	59	1 895	37	985	15	260
102	3 945	80	2 870	58	1 860	36	950	14	240
101	3 895	79	2 820	57	1 810	35	915	13	215
100	3 845	78	2 775	56	1 760	34	865	12	185
99	3 795	77	2 725	55	1 730	33	845	11	170
98	3 745	76	2 680	54	1 680	32	800	10	145
97	3 695	75	2 635	53	1 630	31	755	9	120
96	3 645	74	2 580	52	1 600	30	730	8	100
95	3 595	73	2 545	51	1 550	29	690	7	85
94	3 545	72	2 485	50	1 510	28	660	6	70
93	3 500	71	2 450	49	1 460	27	630	5	50
92	3 450	70	2 395	48	1 430	26	590	4	35
91	3 400	69	2 360	47	1 385	25	555	3	25
90	3 350	68	2 300	46	1 340	24	520	2	15
89	3 305	67	2 265	45	1 295	23	495	1	5

Для определения остатка недовыгруженного нефтебитума, застывшего в бункере, необходимо метршток опустить строго вертикально по торцовой стенке бункера до упора в горизонтальную поверхность остатка нефтебитума. Затем на уровне верхней кромки торцовой стенки бункера определить по метршток отметку в сантиметрах. Установленную отметку вычесть из 241 см (высота бункера), а затем по данной таблице определить объем недовыгруженного нефтебитума.

Отсчет на метршток округлять до целого сантиметра: величину менее 0,5 см отбросить, а 0,5 см и более считать за целый сантиметр

Тип 35 а

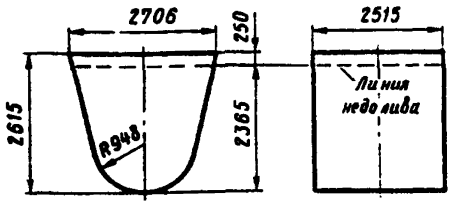

см	дм³	см	дм³	см	дм³	см	дм³	см	дм³
261,5	13370	237	11675	212	10080	187	8560	162	7115
261	13335	236	11610	211	10020	186	8505	161	7060
260	13260	235	11550	210	9955	185	8445	160	7005
259	13190	234	11480	209	9895	184	8385	159	6950
258	13120	233	11420	208	9830	183	8330	158	6890
257	13050	232	11350	207	9770	182	8270	157	6835
256	12980	231	11285	206	9710	181	8210	156	6780
255	12910	230	11220	205	9645	180	8150	155	6725
254	12840	229	11155	204	9585	179	8090	154	6670
253	12773	228	11090	203	9525	178	8030	153	6615
252	12703	227	11025	202	9460	177	7980	152	6560
251	12633	226	10960	201	9400	176	7920	151	6505
250	12568	225	10895	200	9340	175	7860	150	6445
249	12500	224	10835	199	9280	174	7800	149	6395
248	12432	223	10770	198	9220	173	7740	148	6335
247	12364	222	10710	197	9160	172	7680	147	6280
246	12295	221	10640	196	9100	171	7630	146	6230
245	12223	220	10580	195	9040	170	7570	145	6175
244	12155	219	10515	194	8980	169	7515	144	6120
243	12087	218	10450	193	8920	168	7460	143	6065
242	12015	217	10350	192	8860	167	7400	142	6010
241	11947	216	10330	191	8800	166	7345	141	5955
240	11879	215	10265	190	8740	165	7285	140	5905
239	11811	214	10200	189	8680	164	7230	139	5850
238	11745	213	10140	188	8625	163	7175	138	5795

см	дм³	см	дм³	см	дм³	см	дм³	см	дм³
137	5740	109	4290	81	2915	54	1630	27	605
136	5690	108	4235	80	2870	53	1600	26	565
135	5635	107	4185	79	2825	52	1565	25	545
134	5580	106	4135	78	2775	51	1530	24	520
133	5530	105	4085	77	2730	50	1475	23	495
132	5475	104	4035	76	2680	49	1440	22	455
131	5425	103	3985	75	2635	48	1400	21	420
130	5370	102	3935	74	2590	47	1350	20	405
129	5315	101	3895	73	2545	46	1315	19	375
128	5265	100	3835	72	2465	45	1280	18	335
127	5212	99	3790	71	2405	44	1230	17	305
126	5160	98	3740	70	2355	43	1195	16	285
125	5110	97	3690	69	2325	42	1170	15	260
124	5055	96	3640	68	2265	41	1115	14	240
123	5005	95	3595	67	2205	40	1065	13	210
122	4955	94	3540	66	2165	39	1020	12	185
121	4900	93	3490	65	2125	38	995	11	160
120	4850	92	3445	64	2085	37	965	10	140
119	4800	91	3395	63	2050	36	913	9	120
118	4745	90	3350	62	1990	35	890	8	100
117	4695	89	3300	61	1930	34	850	7	85
116	4645	88	3255	60	1870	33	825	6	70
115	4595	87	3205	59	1835	32	785	5	50
114	4545	86	3155	58	1795	31	745	4	35
113	4490	85	3110	57	1760	30	705	3	25
112	4440	84	3060	56	1725	29	665	2	15
111	4390	83	3015	55	1670	28	645	1	5
110	4340	82	2965						

Тип 37

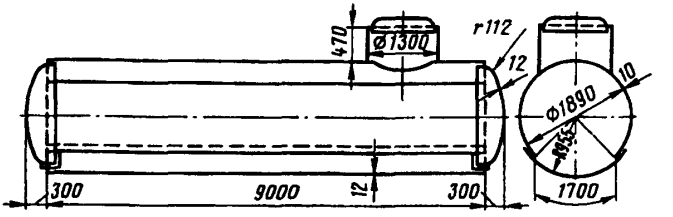

см	дм³	см	дм³	см	дм³	см	дм³	см	дм³
240	27 170	215	26 835	**190**	**26 505**	165	24 410	140	20 915
239	27 155	**214**	**26 820**	189	26 480	164	24 290	139	20 755
238	27 140	213	26 810	188	26 440	163	24 165	138	20 600
237	27 130	212	26 795	187	26 395	162	24 040	137	20 440
236	27 115	211	26 780	186	26 345	161	23 915	136	20 280
235	27 100	210	26 770	185	26 285	160	23 790	135	20 120
234	27 090	209	26 755	184	26 220	159	23 660	134	19 960
233	27 075	208	26 740	183	26 155	158	23 530	133	19 795
232	27 060	207	26 730	182	26 085	157	23 395	132	19 630
231	27 050	206	26 715	181	26 010	156	23 260	131	19 465
230	27 035	205	26 700	180	25 930	155	23 125	130	19 300
229	27 020	204	26 690	179	25 845	154	22 985	129	19 135
228	27 010	203	26 675	178	25 760	153	22 845	128	18 970
227	26 995	202	26 665	177	25 670	152	22 705	127	18 800
226	26 980	201	26 650	176	25 580	151	22 565	126	18 635
225	26 970	200	26 635	175	25 485	150	22 420	125	18 465
224	26 955	199	26 625	174	25 390	149	22 275	124	18 295
223	26 940	198	26 610	173	25 290	148	22 130	123	18 125
222	26 930	197	26 595	172	25 190	147	21 980	122	17 955
221	26 915	196	26 585	171	25 085	146	21 830	121	17 785
220	26 900	195	26 570	170	24 975	145	21 680	120	17 615
219	26 890	194	26 555	169	24 865	144	21 530	119	17 440
218	26 875	193	26 545	168	24 755	143	21 380	118	17 270
217	26 860	192	26 530	167	24 640	142	21 225	117	17 095
216	26 850	191	26 515	166	24 525	141	21 070	116	16 920

см	дм³	см	дм³	см	дм³	см	дм³	см	дм³
115	16 745	92	12 670	69	8 630	46	4 905	23	1 800
114	16 570	91	12 490	68	8 460	45	4 755	22	1 685
113	16 395	90	12 310	67	8 290	44	4 605	21	1 575
112	16 220	89	12 135	66	8 120	43	4 460	20	1 465
111	16 045	88	11 955	65	7 955	42	4 315	19	1 360
110	15 870	87	11 780	64	7 785	41	4 170	18	1 255
109	15 695	86	11 600	63	7 620	40	4 025	17	1 150
108	15 515	85	11 425	62	7 450	39	3 880	16	1 050
107	15 340	84	11 250	61	7 285	38	3 740	15	955
106	15 160	83	11 070	60	7 120	37	3 600	14	865
105	14 985	82	10 895	59	6 955	36	3 465	13	775
104	14 805	81	10 720	58	6 795	35	3 325	12	685
103	14 630	80	10 540	57	6 630	34	3 190	11	600
102	14 455	79	10 365	56	6 470	33	3 055	10	520
101	14 275	78	10 190	55	6 310	32	2 920	9	445
100	14 095	77	10 015	54	6 150	31	2 790	8	375
99	13 920	76	9 840	53	5 990	30	2 660	7	305
98	13 740	75	9 665	52	5 830	29	2 530	6	245
97	13 560	74	9 495	51	5 675	28	2 405	5	185
96	13 385	73	9 320	50	5 520	27	2 280	4	130
95	13 205	72	9 145	49	5 365	26	2 155	3	85
94	13 025	71	8 975	48	5 210	25	2 035	2	45
93	12 845	70	8 800	47	5 055	24	1 915	1	15

При отсутствии или искажении знака калибровочного типа на цистерне вагонное депо обязано немедленно восстановить или исправить этот знак соответственно клейму. Устанавливать и изменять калибровочный тип цистерны может только на вагоноремонтном заводе лицо, имеющее право на калибровку цистерн

Тип 53

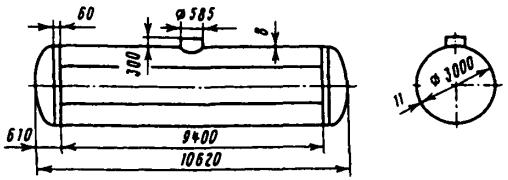

см	дм³	см	дм³	см	дм³	см	дм³
300	**72 260**	269	68 415	238	61 655	207	53 345
299	72 235	268	68 290	237	61 405	206	53 060
298	72 195	267	68 045	236	61 155	205	52 775
297	72 145	266	67 850	235	60 905	204	52 430
296	72 080	265	67 660	234	60 650	203	52 200
295	72 010	264	67 465	233	60 395	202	51 910
294	71 930	263	67 265	232	60 140	201	51 620
293	71 840	262	67 070	231	59 885	200	51 330
292	71 750	261	66 865	230	59 625	199	51 035
291	71 650	260	66 660	229	59 365	198	50 745
290	**71 545**	259	66 455	228	59 105	197	50 450
289	71 435	258	66 245	227	58 840	196	50 160
288	71 320	257	66 035	226	58 575	195	49 865
287	71 205	256	65 820	225	58 315	194	49 565
286	71 080	255	65 605	224	58 045	193	49 275
285	70 950	254	65 385	223	57 775	192	48 980
284	70 820	253	65 170	222	57 510	191	48 680
283	70 685	252	64 950	221	57 240	190	48 380
282	70 545	251	64 725	220	56 965	189	48 085
281	70 400	250	64 500	219	56 695	188	47 785
280	70 250	249	64 270	218	56 420	187	47 485
279	70 100	248	64 040	217	56 145	186	47 185
278	69 945	247	63 810	216	55 875	185	46 885
277	69 790	246	63 570	215	55 595	184	46 580
276	69 625	245	63 340	214	55 315	183	46 285
275	69 460	244	63 105	213	55 040	182	45 980
274	69 295	243	62 865	212	54 760	181	45 675
273	69 125	242	62 625	211	54 475	180	45 375
272	68 950	241	62 385	210	54 200	179	45 070
271	**68 775**	240	62 145	209	53 915	178	44 765
270	**68 595**	**239**	61 895	208	53 630	177	44 460

см	дм³	см	дм³	см	дм³	см	дм³
176	44 155	132	30 560	88	17 505	44	6 440
175	43 850	131	30 255	87	17 225	43	6 230
174	43 545	130	29 945	86	16 950	42	6 020
173	43 240	129	29 640	85	16 670	41	5 805
172	42 930	128	29 330	84	16 390	40	5 605
171	42 625	127	29 025	83	16 120	39	5 395
170	42 320	126	28 720	82	15 845	38	5 195
169	42 010	125	28 415	81	15 570	37	4 995
168	41 705	124	28 110	80	15 300	36	4 800
167	41 395	123	27 800	79	15 025	35	4 600
166	41 085	122	27 500	78	14 755	34	4 410
165	40 780	121	27 195	77	14 430	33	4 220
164	40 470	120	26 890	76	14 220	32	4 030
163	40 160	119	26 590	75	13 950	81	3 950
162	39 855	118	26 285	74	13 690	30	3 665
161	39 540	117	25 980	73	13 420	29	3 485
160	39 230	116	25 680	72	13 160	28	3 310
159	38 925	115	25 380	71	12 900	27	3 140
158	38 615	114	25 075	70	12 640	26	2 965
157	38 305	113	24 780	69	12 380	25	2 800
156	37 995	112	24 480	68	12 125	24	2 635
155	37 685	111	24 180	67	11 865	23	2 475
154	37 375	110	23 885	66	11 610	22	2 315
153	37 065	109	23 585	65	11 360	21	2 160
152	36 755	108	23 285	64	11 110	20	2 010
151	36 440	107	22 990	63	10 860	19	1 865
150	36 130	106	22 695	62	10 615	18	1 720
149	35 825	105	22 400	61	10 365	17	1 530
148	35 510	104	22 105	60	10 120	16	1 445
147	35 205	103	21 810	59	9 880	15	1 310
146	34 890	102	21 515	58	9 640	14	1 180
145	34 580	101	21 230	57	9 395	13	1 060
144	34 275	100	20 935	56	9 160	12	940
143	33 960	99	20 625	55	8 925	11	825
142	33 650	98	20 355	54	8 685	10	715
141	33 340	97	20 065	53	8 455	9	610
140	33 035	96	19 775	52	8 225	8	510
139	32 720	95	19 490	51	7 995	7	420
138	32 410	94	19 205	50	7 770	6	335
137	32 105	93	18 915	49	7 540	5	255
136	31 795	92	18 635	48	7 315	4	180
135	31 485	91	18 350	47	7 095	3	120
134	31 180	90	18 065	46	6 875	2	65
133	30 870	89	17 785	45	6 655	1	20

Тип 53а

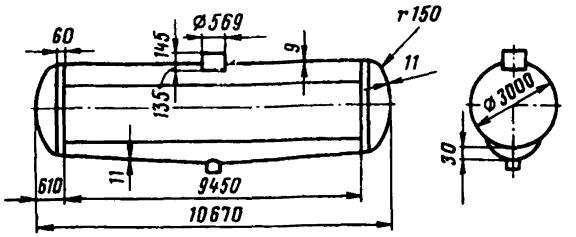

см	дм³	см	дм³	см	дм³	см	дм³	см	дм³
303	**72 660**	278	69 775	253	64 710	228	58 465	203	51 470
302	72 640	277	69 605	252	64 480	227	58 195	202	51 175
301	72 595	276	69 430	251	64 245	226	57 930	201	50 885
300	72 540	275	69 250	250	64 010	225	57 660	200	50 590
299	72 475	274	69 070	249	63 775	224	57 335	199	50 300
298	72 400	273	68 885	248	63 535	223	57 115	193	50 005
297	72 320	272	68 700	247	63 300	222	56 840	197	49 710
296	72 230	271	68 510	246	63 055	221	56 565	196	49 415
295	72 130	270	68 320	245	62 815	220	56 290	195	49 120
294	72 030	269	68 125	244	62 570	219	56 015	194	48 825
293	71 920	268	67 930	243	62 325	218	55 740	193	48 525
292	71 810	267	67 730	242	62 075	217	55 460	192	48 230
291	71 690	266	67 530	241	61 825	216	55 180	191	47 930
290	**71 570**	265	67 325	240	61 575	215	54 900	190	47 630
289	71 440	264	67 115	239	61 325	214	54 620	189	47 335
288	71 310	263	66 910	238	61 070	213	54 335	188	47 035
287	71 170	262	66 700	237	60 815	212	54 055	187	46 735
286	71 030	261	66 485	236	60 560	211	53 770	186	46 435
285	70 890	260	66 270	235	60 305	210	53 485	185	46 130
284	70 740	259	66 055	234	60 045	209	53 200	184	45 830
283	70 585	258	65 835	233	59 785	208	52 910	183	45 530
282	70 430	257	65 615	232	59 525	207	52 625	182	45 225
281	70 270	256	65 390	231	59 260	206	52 335	181	44 925
280	70 110	255	65 165	230	59 000	205	52 050	180	44 620
279	69 945	254	64 940	229	59 730	204	51 760	179	44 315

см	дм³	см	дм³	см	дм³	см	дм³	см	дм³
178	44 010	142	32 950	106	22 085	70	12 115	35	4 165
177	43 710	141	32 640	105	21 790	69	11 860	34	3 975
176	43 405	140	32 335	104	21 500	68	11 605	33	3 790
175	43 100	139	32 025	103	21 210	67	11 350	32	3 605
174	42 795	138	31 720	102	20 920	66	11 100	31	3 425
173	42 490	137	31 415	101	20 630	65	10 850	30	3 250
172	42 180	136	31 105	100	20 340	64	10 600	29	3 075
171	41 875	135	30 800	99	20 050	63	10 355	28	2 900
170	41 570	134	30 495	98	19 765	62	10 105	27	2 735
169	41 265	133	30 190	97	19 480	61	9 865	26	2 565
168	40 955	132	29 885	96	19 190	60	9 620	25	2 405
167	40 650	131	29 580	95	18 910	59	9 380	24	2 245
166	40 345	130	29 275	94	18 625	58	9 140	23	2 090
165	40 035	129	28 970	93	18 340	57	8 900	22	1 940
164	39 730	128	28 665	92	18 060	56	8 665	21	1 790
163	39 420	127	28 360	91	17 775	55	8 430	20	1 645
162	39 110	126	28 055	90	17 495	54	8 200	19	1 505
161	38 805	125	27 755	89	17 215	53	7 970	18	1 370
160	38 495	124	27 450	88	16 940	52	7 740	17	1 235
159	38 190	123	27 150	87	16 660	51	7 510	16	1 110
158	37 880	122	26 845	86	16 385	50	7 285	15	985
157	37 570	121	26 545	85	16 110	49	7 065	14	870
156	37 265	120	26 245	84	15 835	48	6 845	13	755
155	36 955	119	25 945	83	15 560	47	6 625	12	645
154	36 645	118	25 645	82	15 290	46	6 405	11	545
153	36 340	117	25 345	81	15 020	45	6 190	10	450
152	36 030	116	25 045	80	14 750	44	5 980	9	360
151	35 720	115	24 745	79	14 480	43	5 770	8	275
150	35 415	114	24 450	78	14 210	42	5 560	7	200
149	35 105	113	24 150	77	13 945	41	5 355	6	135
148	34 795	112	23 855	76	13 680	40	5 150	5	80
147	34 490	111	23 555	75	13 415	39	4 950	4	40
146	34 180	110	23 260	74	13 155	38	4 750	3	15
145	33 870	109	22 965	73	12 895	37	4 550	2	5
144	33 565	108	22 670	72	12 630	36	4 360	1	1
143	33 255	107	22 380	71	12 375				

Тип 54

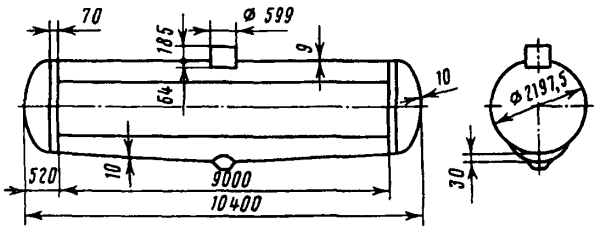

см	дм³	см	дм³	см	дм³	см	дм³	см	дм³
222,75	**36 905**	198	34 680	173	30 730	148	25 910	123	20 650
222	36 895	197	34 550	172	30 550	147	25 705	122	20 430
221	36 865	196	34 410	171	30 370	146	25 500	121	20 215
220	36 825	195	34 270	170	30 185	145	25 295	120	20 000
219	36 775	194	34 130	169	30 000	144	25 090	119	19 785
218	36 720	193	33 985	168	29 820	143	24 885	118	19 580
217	36 655	192	33 840	167	29 630	142	24 675	117	19 355
216	36 585	191	33 695	166	29 445	141	24 470	116	19 135
215	36 515	190	33 545	165	29 255	140	24 260	115	18 920
214	36 425	189	33 395	164	29 070	139	24 050	114	18 705
213	**36 355**	188	33 240	163	28 880	138	23 840	113	18 490
212	36 265	187	33 085	162	28 685	137	23 630	112	18 275
211	36 175	186	32 925	161	28 495	136	23 420	111	18 060
210	36 080	185	32 765	160	28 300	135	23 205	110	17 840
209	35 980	184	32 505	159	28 105	134	22 995	109	17 625
208	35 875	183	32 445	158	27 910	133	22 785	108	17 410
207	35 770	182	32 280	157	27 715	132	22 575	107	17 195
206	35 660	181	32 110	156	27 520	131	22 360	106	16 980
205	35 550	180	31 945	155	27 320	130	22 145	105	16 765
204	35 435	179	31 775	154	27 120	129	21 935	104	16 550
203	35 305	178	31 605	153	26 920	128	21 720	103	16 330
202	35 195	177	31 430	152	26 720	127	21 505	102	16 120
201	35 070	176	31 260	151	26 520	126	21 290	101	15 905
200	34 945	175	31 085	150	26 315	125	21 075	100	15 685
199	34 815	174	30 905	149	26 115	124	20 860	99	15 475

см	дм³	см	дм³	см	дм³	см	дм³	см	дм³
98	15 260	78	11 065	58	7 155	38	3 725	19	1 180
97	15 045	77	10 860	57	6 970	37	3 570	18	1 075
96	14 835	76	10 660	56	6 785	36	3 420	17	970
95	14 620	75	10 455	55	6 605	35	3 270	16	870
94	14 405	74	10 255	54	6 420	34	3 120	15	775
93	14 195	73	10 055	53	6 240	33	2 975	14	685
92	13 980	72	9 855	52	6 065	32	2 830	13	595
91	13 770	71	9 655	51	5 885	31	2 690	12	510
90	13 560	70	9 455	50	5 610	30	2 560	11	430
89	13 350	69	9 260	49	5 535	29	2 410	10	355
88	13 140	68	9 065	48	5 365	28	2 275	9	285
87	12 920	67	8 865	47	5 195	27	2 145	8	220
86	12 720	66	8 675	46	5 025	26	2 010	7	165
85	12 510	65	8 480	45	4 855	25	1 885	6	115
84	12 300	64	8 285	44	4 690	24	1 765	5	70
83	12 095	63	8 095	43	4 525	23	1 640	4	35
82	11 885	62	7 905	42	4 350	22	1 520	3	15
81	11 680	61	7 715	41	4 200	21	1 405	2	5
80	11 475	60	7 525	40	4 040	20	1 290	1	1
79	11 270	59	7 320	39	3 880				

При измерении длины котла

следите, чтобы лента рулетки не провисала

во избежание получения увеличенных размеров

и неправильного отнесения цистерны

к типу калибровки

Тип 55

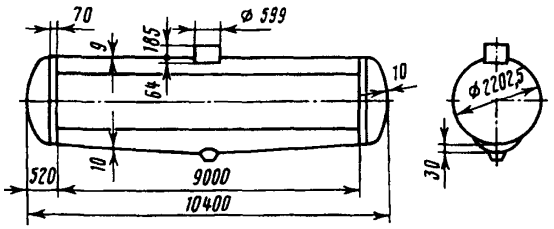

см	дм³	см	дм³	см	дм³	см	дм³	см	дм³
223,25	**37 075**	199	34 915	174	30 975	149	26 165	124	20 895
223	37 075	198	34 790	173	30 795	148	25 960	123	20 680
222	37 050	197	34 645	172	30 615	147	25 755	122	20 465
221	37 015	196	34 505	171	30 435	146	25 550	121	20 250
220	36 970	195	34 365	170	30 255	145	25 345	120	20 035
219	36 915	194	34 225	169	30 070	144	25 135	119	19 820
218	36 855	193	34 080	168	29 885	143	24 930	118	19 600
217	36 790	192	33 930	167	29 695	142	24 720	117	19 385
216	36 720	191	33 785	166	29 510	141	24 515	116	19 170
215	36 645	190	33 635	165	29 320	140	24 305	115	18 955
214	**36 560**	189	33 480	164	29 130	139	24 095	114	18 735
213	36 475	188	33 325	163	28 940	138	23 885	113	18 520
212	36 385	187	33 165	162	28 745	137	23 675	112	18 305
211	36 295	186	33 010	161	28 555	136	23 460	111	18 085
210	36 195	185	32 850	160	28 360	135	23 250	110	17 870
209	36 095	184	32 685	159	28 165	134	23 035	109	17 655
208	35 990	183	32 525	158	27 970	133	22 825	108	17 435
207	35 885	182	32 355	157	27 770	132	22 615	107	17 220
206	35 770	181	32 190	156	27 575	131	22 395	106	17 005
205	35 655	180	32 020	155	27 375	130	**22 185**	105	16 790
204	35 540	179	31 850	154	27 175	129	21 970	104	16 575
203	**35 420**	178	31 680	153	26 975	128	21 755	103	16 355
202	35 295	177	31 500	152	26 775	127	21 545	102	16 145
201	35 175	176	31 330	151	26 570	126	21 325	101	15 925
200	35 045	175	31 155	150	26 370	125	21 115	100	15 710

см	дм³	см	дм³	см	дм³	см	дм³	см	дм³
99	15 495	79	11 285	59	7 350	39	3 885	19	1 185
98	15 285	78	11 080	58	7 165	38	3 740	18	1 075
97	15 070	77	10 875	57	6 980	37	3 575	17	975
96	14 855	76	10 675	56	6 795	36	3 425	16	875
95	14 640	75	10 470	55	6 610	35	3 275	15	775
94	14 425	74	10 270	54	6 440	34	3 125	14	685
93	14 215	73	10 065	53	6 250	33	2 975	13	595
92	14 005	72	9 865	52	6 070	32	2 845	12	510
91	13 790	71	9 670	51	5 895	31	2 690	11	430
90	13 580	70	9 470	50	5 720	30	2 550	10	355
89	13 365	69	9 270	49	5 545	29	2 415	9	285
88	13 155	68	9 075	48	5 370	28	2 280	8	220
87	12 945	67	8 880	47	5 200	27	2 145	7	165
86	12 735	66	8 685	46	5 040	26	2 015	6	115
85	12 530	65	8 490	45	4 860	25	1 890	5	70
84	12 320	64	8 295	44	4 695	24	1 765	4	35
83	12 110	63	8 105	43	4 530	23	1 645	3	15
82	11 905	62	7 915	42	4 365	22	1 525	2	5
81	11 695	61	7 725	41	4 205	21	1 405	1	1
80	11 490	60	7 535	40	4 045	20	1 295		

Знаки типа калибровки

ставятся только металлические,

установленного образца и размеров

Тип 56

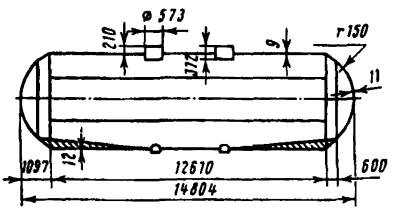

см	дм³	см	дм³	см	дм³	см	дм³	см	дм³
300	**100 835**	275	97 005	250	90 050	225	81 405	200	71 660
299	100 805	274	96 770	249	89 730	224	81 035	199	71 250
298	100 755	273	96 535	248	89 410	223	80 660	198	70 845
297	100 685	272	96 290	247	89 085	222	80 285	197	70 435
296	100 600	271	96 045	246	88 760	221	79 905	196	70 025
295	100 505	270	95 795	245	88 435	220	79 530	195	69 615
294	100 405	269	95 535	244	88 100	219	79 150	194	69 200
293	100 290	268	95 280	243	87 770	218	78 765	193	68 790
292	100 145	267	95 015	242	87 435	217	78 385	192	68 375
291	100 035	266	94 750	241	87 095	216	78 000	191	67 960
290	99 895	265	94 480	240	86 755	215	77 570	190	67 545
289	99 750	264	94 205	239	86 415	214	77 225	189	67 125
288	99 595	263	93 930	238	86 070	213	76 835	188	66 710
287	99 430	262	93 650	237	85 720	212	76 445	187	66 290
286	99 260	261	93 365	236	85 375	211	76 055	186	65 890
285	99 085	260	93 080	235	85 020	210	75 660	185	65 450
284	**98 900**	259	92 790	234	84 670	209	75 265	184	65 030
283	98 710	258	92 495	233	84 315	208	74 870	183	64 610
282	98 515	257	92 200	232	83 955	207	74 475	182	64 185
281	98 315	256	91 905	231	83 595	206	74 075	181	63 765
280	98 100	255	91 600	230	83 235	205	73 675	180	63 340
279	97 895	254	91 295	229	82 875	204	73 275	179	62 915
278	97 685	253	90 990	228	82 510	203	72 875	178	62 490
277	97 460	252	90 680	227	82 145	202	72 470	177	62 065
276	97 235	251	90 365	226	81 775	201	72 065	176	61 635

см	дм³	см	дм³	см	дм³	см	дм³	см	дм³
175	61 205	140	46 010	105	31 130	70	17 505	35	6 265
174	60 780	139	45 575	104	30 715	69	17 145	34	5 995
173	60 350	138	45 140	103	30 305	68	16 785	33	5 725
172	59 925	137	44 705	102	29 900	67	16 430	32	5 465
171	59 495	136	44 275	101	29 490	66	16 075	31	5 205
170	59 060	135	43 840	100	29 085	65	15 720	30	4 950
169	58 630	134	43 400	99	28 680	64	15 370	29	4 700
168	58 200	133	42 975	98	28 275	63	15 020	28	4 455
167	57 770	132	42 545	97	27 870	62	14 675	27	4 210
166	57 335	131	42 110	96	27 465	61	14 330	26	3 970
165	56 905	130	41 680	95	27 065	60	13 985	25	3 735
164	56 470	129	41 250	94	26 665	59	13 645	24	3 505
163	56 035	128	40 820	93	26 270	58	13 310	23	3 285
162	55 605	127	40 390	92	25 870	57	12 975	22	3 065
161	55 170	126	39 965	91	25 475	56	12 640	21	2 840
160	54 735	125	39 535	90	25 080	55	12 310	20	2 635
159	54 300	124	39 105	89	24 685	54	11 985	19	2 425
158	53 865	123	38 680	88	24 295	53	11 655	18	2 225
157	53 425	122	38 255	87	23 905	52	11 335	17	2 035
156	52 990	121	37 830	86	23 515	51	11 010	16	1 845
155	52 555	120	37 405	85	23 130	50	10 695	15	1 660
154	52 120	119	36 980	84	22 745	49	10 375	14	1 485
153	51 685	118	36 555	83	22 355	48	10 065	13	1 315
152	51 245	117	36 135	82	21 975	47	9 755	12	1 150
151	50 810	116	35 715	81	21 595	46	9 445	11	995
150	50 370	115	35 290	80	21 215	45	9 140	10	845
149	49 935	114	34 870	79	20 835	44	8 840	9	705
148	49 495	113	34 450	78	20 460	43	8 540	8	575
147	49 060	112	34 035	77	20 085	42	8 245	7	450
146	48 625	111	33 615	76	19 710	41	7 955	6	340
145	48 185	110	33 200	75	19 335	40	7 665	5	235
144	47 750	109	32 785	74	18 965	39	7 375	4	125
143	47 315	108	32 365	73	18 600	38	7 095	3	90
142	46 880	107	31 955	72	18 235	37	6 815	2	40
141	46 445	106	31 540	71	17 870	36	6 535	1	10

Тип 57

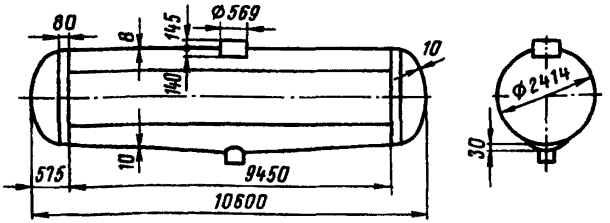

см	дм³	см	дм³	см	дм³	см	дм³	см	дм³
245	46 955	220	44 545	195	40 165	170	34 765	145	28 790
244	**46 950**	219	44 395	194	39 965	169	34 535	144	28 545
243	46 920	218	44 245	193	39 760	168	34 305	143	28 295
242	46 880	217	44 090	192	39 560	167	34 070	142	28 045
241	46 830	216	43 940	191	39 355	166	33 840	141	27 800
240	46 770	215	43 780	190	39 150	165	33 605	140	27 555
239	46 700	214	43 620	189	38 940	164	33 370	139	27 305
238	46 630	213	43 450	188	38 730	163	33 135	138	27 055
237	46 550	212	43 285	187	38 520	162	32 900	137	26 810
236	46 465	211	43 120	186	38 310	161	32 665	136	26 560
235	46 375	210	42 950	185	38 100	160	32 425	135	26 310
234	46 280	209	42 780	184	37 885	159	32 185	134	26 060
233	46 180	208	42 605	183	37 670	158	31 950	133	25 810
232	46 075	207	42 430	182	37 450	157	31 710	132	25 565
231	45 970	206	42 250	181	37 235	156	31 470	131	25 315
230	45 855	205	42 070	180	37 015	155	31 225	130	25 065
229	45 740	204	41 885	179	36 795	154	30 985	129	24 815
228	45 620	203	41 705	178	36 575	153	30 745	128	24 565
227	**45 500**	202	41 515	177	36 350	152	30 500	127	24 310
226	45 370	201	41 330	176	36 130	151	30 260	126	24 060
225	45 240	200	41 140	175	35 905	150	30 015	125	23 810
224	45 110	199	40 945	174	35 680	149	29 770	124	23 560
223	44 970	198	40 755	173	35 450	148	29 525	123	23 310
222	44 830	197	40 560	172	35 225	147	29 280	122	23 060
221	44 690	196	40 360	171	34 995	146	29 035	121	22 810

см	дм³	см	дм³	см	дм³	см	дм³	см	дм³
120	22 560	96	16 620	72	10 980	48	5 950	24	1 945
119	22 310	95	16 375	71	10 755	47	5 760	23	1 810
118	22 060	94	16 135	70	10 530	46	5 570	22	1 680
117	21 810	93	15 890	69	10 310	45	5 380	21	1 550
116	21 560	92	15 650	68	10 090	44	5 195	20	1 425
115	21 310	91	15 410	67	9 870	43	5 015	19	1 305
114	21 060	90	15 170	66	9 650	42	4 830	18	1 185
113	20 810	89	14 930	65	9 435	41	4 650	17	1 070
112	20 560	88	14 690	64	9 220	40	4 475	16	960
111	20 315	87	14 455	63	9 005	39	4 295	15	855
110	20 065	86	14 215	62	8 790	38	4 125	14	750
109	19 815	85	13 980	61	8 575	37	3 955	13	655
108	19 570	84	13 745	60	8 365	36	3 785	12	560
107	19 320	83	13 510	59	8 155	35	3 615	11	475
106	19 075	82	13 275	58	7 950	34	3 450	10	390
105	18 825	81	13 040	57	7 740	33	3 290	9	315
104	18 580	80	12 810	56	7 535	32	3 130	8	245
103	18 330	79	12 575	55	7 335	31	2 975	7	180
102	18 085	78	12 345	54	7 130	30	2 820	6	120
101	17 840	77	12 115	53	6 930	29	2 665	5	75
100	17 595	76	11 885	52	6 730	28	2 515	4	40
99	17 350	75	11 660	51	6 530	27	2 370	3	15
98	17 105	74	11 430	50	6 335	26	2 225	2	5
97	16 860	73	11 205	49	6 140	25	2 085	1	1

При отсутствии или искажении знака калибровочного типа вагонное депо обязано немедленно восстановить или исправить этот знак соответственно клейму.

Устанавливать и заменять калибровочный тип цистерны может только на вагоноремонтном заводе лицо, имеющее право на калибровку цистерн

Тип 58

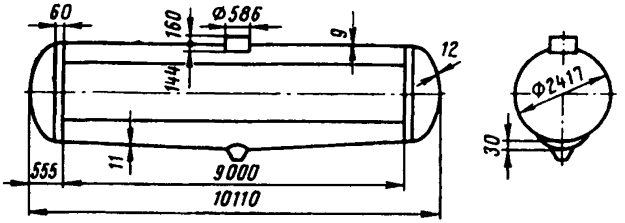

см	дм³	см	дм³	см	дм³	см	дм³	см	дм³
244,7	**44 815**	220	42 485	195	38 295	170	33 145	145	27 440
243,7	44 805	219	42 340	194	38 105	169	32 925	144	27 205
242,7	44 775	218	42 195	193	37 910	168	32 700	143	26 970
241,7	44 735	217	42 050	192	37 720	167	32 480	142	26 735
241	44 680	216	41 900	191	37 525	166	32 255	141	26 495
240	44 625	215	41 750	190	37 325	165	32 035	140	26 260
239	44 555	214	41 595	189	37 130	164	31 810	139	26 025
238	44 485	213	41 440	188	36 930	163	31 585	138	25 785
237	44 410	212	41 280	187	36 730	162	31 360	137	25 550
236	44 325	211	41 120	186	36 525	161	31 135	136	25 315
235	44 240	210	40 960	185	36 325	160	30 910	135	25 075
234	44 150	209	40 795	184	36 120	159	30 680	134	24 835
233	44 050	208	40 630	183	35 915	158	30 455	133	24 600
232	43 950	207	40 460	182	35 705	157	30 225	132	24 360
231	43 850	206	40 290	181	35 495	156	29 995	131	24 125
230	43 740	205	40 115	180	35 290	155	29 765	130	23 885
229	43 630	204	39 940	179	35 080	154	29 535	129	23 645
228	43 515	203	39 765	178	34 865	153	29 305	128	23 405
227	**43 395**	202	39 585	177	34 655	152	29 075	127	23 170
226	43 274	201	39 410	176	34 445	151	28 840	126	22 930
225	43 150	200	39 225	175	34 230	150	28 610	125	22 690
224	43 020	199	39 045	174	34 015	149	28 375	124	22 455
223	42 890	198	38 860	173	33 795	148	28 140	123	22 215
222	42 760	197	38 670	172	33 580	147	27 910	122	21 970
221	42 620	196	38 485	171	33 360	146	27 675	121	21 735

см	дм³	см	дм³	см	дм³	см	дм³	см	дм³
120	21 500	96	15 830	72	10 455	48	5 665	24	1 850
119	21 260	95	15 600	71	10 245	47	5 480	23	1 725
118	21 020	94	15 370	70	10 030	46	5 300	22	1 595
117	20 785	93	15 140	69	9 820	45	5 125	21	1 475
116	20 545	92	14 910	68	9 610	44	4 945	20	1 355
115	20 305	91	14 680	67	9 400	43	4 770	19	1 240
114	20 070	90	14 450	66	9 190	42	4 595	18	1 125
113	19 830	89	14 220	65	8 985	41	4 425	17	1 020
112	19 595	88	13 995	64	8 780	40	4 255	16	915
111	19 355	87	13 770	63	8 575	39	4 090	15	815
110	19 120	86	13 540	62	8 370	38	3 925	14	715
109	18 880	85	13 315	61	8 165	37	3 765	13	625
108	18 645	84	13 090	60	7 965	36	3 600	12	535
107	18 410	83	12 865	59	7 765	35	3 445	11	450
106	18 170	82	12 645	58	7 570	34	3 285	10	370
105	17 935	81	12 420	57	7 370	33	3 130	9	300
104	17 700	80	12 200	56	7 175	32	2 980	8	230
103	17 465	79	11 980	55	6 980	31	2 830	7	170
102	17 280	78	11 760	54	6 790	30	2 680	6	115
101	16 995	77	11 540	53	6 595	29	2 535	5	70
100	16 765	76	11 320	52	6 405	28	2 395	4	35
99	16 530	75	11 105	51	6 220	27	2 255	3	15
98	16 295	74	10 885	50	6 032	26	2 115	2	5
97	16 065	73	10 670	49	5 847	25	1 985	1	1

Берегите метршток,

тщательно обтирайте его

после окончания работы по замеру

Тип 59

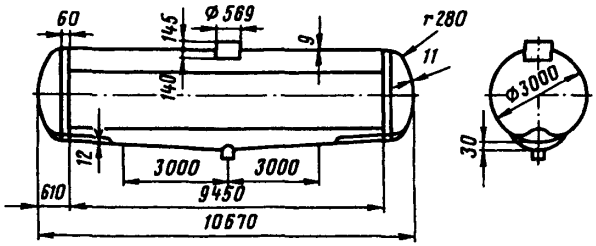

см	дм³	см	дм³	см	дм³	см	дм³	см	дм³
303	**72 340**	278	69 475	253	64 400	228	58 160	203	51 160
302	72 320	277	69 305	252	64 175	227	57 890	202	50 870
301	72 280	276	69 130	251	63 945	226	57 625	201	50 580
300	72 225	275	68 950	250	63 710	225	57 355	200	50 285
299	72 160	274	68 770	249	63 475	224	57 080	199	49 990
298	72 085	273	68 585	248	63 235	223	56 810	198	49 700
297	72 005	272	68 400	247	62 995	222	56 535	197	49 405
296	71 915	271	68 210	246	62 755	221	56 265	196	49 110
295	71 820	270	68 020	245	62 510	220	55 990	195	48 810
294	71 720	269	67 825	244	62 265	219	55 710	194	48 515
293	71 615	268	67 630	243	62 020	218	55 435	193	48 220
292	71 500	267	67 430	242	61 775	217	55 155	192	47 920
291	71 385	266	67 225	241	61 525	216	54 875	191	47 625
290	71 260	265	67 020	240	61 275	215	54 595	190	47 325
289	**71 135**	264	66 815	239	61 020	214	54 315	189	47 025
288	71 110	263	66 610	238	60 770	213	54 030	188	46 725
287	70 870	262	66 400	237	60 515	212	53 715	187	46 425
286	70 730	261	66 185	236	60 255	211	53 465	186	46 125
285	70 585	260	65 970	235	60 000	210	53 180	185	45 825
284	70 435	259	65 755	234	59 740	209	52 895	184	45 520
283	70 285	258	65 535	233	59 480	208	52 605	183	45 220
282	70 130	257	65 310	232	59 220	207	52 320	182	44 920
281	69 970	256	65 090	231	58 955	206	52 020	181	44 615
280	69 810	255	64 845	230	58 690	205	51 740	180	44 310
279	69 645	254	64 635	229	58 425	204	51 455	179	44 010

см	дм³	см	дм³	см	дм³	см	дм³	см	дм³
178	43 705	142	32 635	106	21 770	70	11 795	35	3 845
177	43 400	141	32 330	105	21 475	69	11 540	34	3 655
176	43 095	140	32 020	104	21 185	68	11 275	33	3 470
175	42 790	139	31 715	103	20 895	67	11 030	32	3 285
174	42 485	138	31 405	102	20 600	66	10 780	31	3 105
173	42 180	137	31 100	101	20 310	65	10 530	30	2 930
172	41 875	136	30 795	100	20 025	64	10 280	29	2 760
171	41 565	135	30 485	99	19 735	63	10 035	28	2 600
170	41 260	134	30 180	98	19 445	62	9 785	27	2 440
169	40 955	133	29 875	97	19 160	61	9 545	26	2 285
168	40 645	132	29 570	96	18 875	60	9 300	25	2 135
167	40 340	131	29 265	95	18 595	59	9 060	24	1 985
166	40 030	130	28 960	94	18 230	58	8 820	23	1 840
165	39 725	129	28 655	93	18 025	57	8 575	22	1 700
164	39 415	128	28 350	92	17 740	56	8 345	21	1 565
163	39 110	127	28 045	91	17 460	55	8 110	20	1 430
162	38 800	126	27 740	90	17 180	54	7 880	19	1 300
161	38 495	125	27 440	89	16 900	53	7 645	18	1 175
160	38 175	124	27 135	88	16 620	52	7 420	17	1 055
159	37 875	123	26 835	87	16 345	51	7 190	16	940
158	37 570	122	26 530	86	16 075	50	6 965	15	830
157	37 260	121	26 230	85	15 790	49	6 745	14	725
156	36 950	120	25 930	84	15 515	48	6 525	13	625
155	36 645	119	25 630	83	15 245	47	6 300	12	525
154	36 335	118	25 330	82	14 970	46	6 085	11	435
153	36 025	117	25 030	81	14 700	45	5 870	10	350
152	35 720	116	24 730	80	14 430	44	5 655	9	275
151	35 410	115	24 430	79	14 160	43	5 445	8	205
150	35 100	114	24 130	78	13 895	42	5 240	7	145
149	34 790	113	23 835	77	13 630	41	5 030	6	90
148	34 485	112	23 540	76	13 360	40	4 830	5	50
147	34 175	111	23 240	75	13 100	39	4 625	4	25
146	33 870	110	22 945	74	12 835	38	4 425	3	15
145	33 560	109	22 650	73	12 575	37	4 230	2	5
144	33 250	108	22 355	72	12 310	36	4 035	1	1
143	32 945	107	22 060	71	12 054				

Тип 60

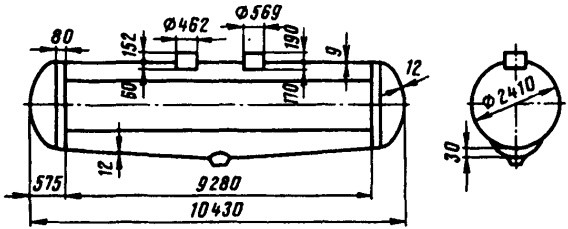

см	дм³	см	дм³	см	дм³	см	дм³	см	дм³
244	**46 015**	219	43 565	194	39 230	169	33 910	144	28 030
243	45 995	218	43 415	193	39 030	168	33 680	143	27 785
242	45 960	217	43 265	192	38 835	167	33 455	142	27 545
241	45 915	216	43 115	191	38 635	166	33 225	141	27 300
240	45 860	215	42 960	190	38 430	165	32 995	140	27 060
239	45 795	214	42 800	189	38 225	164	32 765	139	26 815
238	45 725	213	42 645	188	38 025	163	32 535	138	26 570
237	45 650	212	42 480	187	37 815	162	32 305	137	26 325
236	45 570	211	42 320	186	37 610	161	32 070	136	26 085
235	45 485	210	42 150	185	37 400	160	31 840	135	25 840
234	45 390	209	41 985	184	37 190	159	31 605	134	25 590
233	45 295	208	41 815	183	36 980	158	31 370	133	25 350
232	45 195	207	41 640	182	36 770	157	31 135	132	25 105
231	45 090	206	41 465	181	36 555	156	30 900	131	24 860
230	44 980	205	41 290	180	36 340	155	30 660	130	24 615
229	44 870	204	41 110	179	36 125	154	30 425	129	24 370
228	44 755	203	40 930	178	35 915	153	30 190	128	24 120
227	**44 635**	202	40 750	177	35 690	152	29 950	127	23 875
226	44 510	201	40 565	176	35 470	151	29 710	126	23 630
225	44 385	200	40 380	175	35 250	150	29 475	125	23 385
224	44 255	199	40 190	174	35 030	149	29 235	124	23 140
223	44 125	198	40 000	173	34 805	148	28 995	123	22 895
222	43 985	197	39 810	172	34 585	147	28 755	122	22 650
221	43 870	196	39 620	171	34 360	146	28 510	121	22 400
220	43 705	195	39 425	170	34 135	145	28 270	120	22 155

см	дм³	см	дм³	см	дм³	см	дм³	см	дм³
119	21 910	95	16 080	71	10 560	47	5 655	23	1 775
118	21 665	94	15 845	70	10 344	46	5 470	22	1 650
117	21 420	93	15 605	69	10 125	45	5 285	21	1 520
116	21 175	92	15 370	68	9 910	44	5 100	20	1 400
115	20 930	91	15 135	67	9 690	43	4 920	19	1 280
114	20 685	90	14 900	66	9 480	42	4 745	18	1 165
113	20 440	89	14 660	65	9 265	41	4 565	17	1 050
112	20 195	88	14 430	64	9 055	40	4 390	16	940
111	19 950	87	14 195	63	8 840	39	4 220	15	840
110	19 710	86	13 960	62	8 630	38	4 050	14	740
109	19 460	85	13 730	61	8 425	37	3 870	13	640
108	19 220	84	13 495	60	8 215	36	3 715	12	550
107	18 975	83	13 265	59	8 010	35	3 550	11	465
106	18 730	82	13 035	58	7 805	34	3 390	10	385
105	18 490	81	12 805	57	7 600	33	3 230	9	310
104	18 245	80	12 580	56	7 400	32	3 075	8	235
103	18 005	79	12 350	55	7 200	31	2 920	7	175
102	17 760	78	12 125	54	7 000	30	2 765	6	120
101	17 520	77	11 900	53	6 805	29	2 615	5	70
100	17 280	76	11 670	52	6 610	28	2 470	4	35
99	17 040	75	11 450	51	6 405	27	2 325	3	15
98	16 800	74	11 225	50	6 220	26	2 185	2	5
97	16 560	73	11 005	49	6 030	25	2 045	1	1
96	16 320	72	10 780	48	5 840	24	1 910		

Вагонники!

Строго следите, чтобы

в процессе ремонта котлов цистерн

калибровочные клейма

не забивались

Тип 61

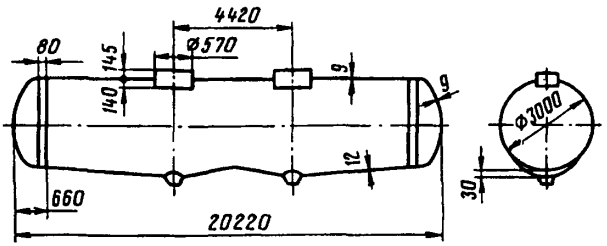

см	дм³	см	дм³	см	дм³	см	дм³
303	**139 990**	273	132 840	243	120 280	213	104 880
302	139 945	272	132 485	242	119 805	212	104 335
301	139 865	271	132 125	241	119 325	211	103 785
300	139 760	270	131 760	240	118 840	210	103 235
299	139 635	269	131 390	239	118 360	209	102 680
298	139 495	268	131 015	238	117 870	208	102 125
297	139 340	267	130 635	237	117 380	207	101 570
296	139 170	266	130 250	236	116 885	206	101 015
295	138 990	265	129 860	235	116 390	205	100 455
294	138 800	264	129 465	234	115 895	204	99 895
293	138 595	263	129 070	233	115 390	203	99 335
292	138 385	262	128 665	232	114 890	202	98 770
291	138 160	261	128 260	231	114 380	201	98 205
290	137 925	260	127 845	230	113 875	200	97 640
289	137 685	259	127 430	229	113 360	199	97 070
288	137 435	258	127 010	228	112 850	198	96 505
287	**137 180**	257	126 590	227	112 330	197	95 935
286	136 915	256	126 160	226	111 815	196	95 360
285	136 640	255	125 730	225	111 295	195	94 790
284	136 360	254	125 295	224	110 770	194	94 215
283	136 070	253	124 855	223	110 245	193	93 640
282	135 775	252	124 415	222	109 720	192	93 065
281	135 475	251	123 970	221	109 190	191	92 485
280	135 165	250	123 520	220	108 655	190	91 910
279	134 850	249	123 065	219	108 125	189	91 330
278	134 530	248	122 610	218	107 585	188	90 750
277	134 205	247	122 150	217	107 050	187	90 165
276	133 870	246	121 685	216	106 510	186	89 585
275	133 535	245	121 220	215	105 970	185	89 000
274	133 190	244	120 750	214	105 425	184	88 415

см	дм³	см	дм³	см	дм³	см	дм³
183	87 830	138	61 050	93	35 140	48	13 005
182	87 245	137	60 455	92	34 595	47	12 585
181	86 660	136	59 860	91	34 050	46	12 170
180	86 070	135	59 265	90	33 510	45	11 760
179	85 480	134	58 575	89	32 970	44	11 355
178	84 895	133	58 080	88	32 430	43	10 950
177	84 305	132	57 490	87	31 895	42	10 550
176	83 715	131	56 895	86	31 360	41	10 160
175	83 120	130	56 305	85	30 830	40	9 770
174	82 530	129	55 715	84	30 300	39	9 385
173	81 935	128	55 125	83	29 775	38	9 005
172	81 345	127	54 535	82	29 250	37	8 630
171	80 750	126	53 945	81	28 725	36	8 260
170	80 155	125	53 360	80	28 205	35	7 895
169	79 565	124	52 775	79	27 685	34	7 535
168	78 970	123	52 185	78	27 170	33	7 180
167	78 370	122	51 600	77	26 655	32	6 830
166	77 775	121	51 015	76	26 145	31	6 485
165	77 180	120	50 435	75	25 635	30	6 145
164	76 585	119	49 850	74	25 130	29	5 815
163	75 985	118	49 270	73	24 625	28	5 485
162	75 390	117	48 690	72	24 125	27	5 165
161	74 795	116	48 110	71	23 625	26	4 850
160	74 195	115	47 530	70	23 130	25	4 545
159	73 600	114	46 955	69	22 640	24	4 240
158	73 000	113	46 380	68	22 150	23	3 945
157	72 400	112	45 805	67	21 660	22	3 660
156	71 805	111	45 230	66	21 175	21	3 380
155	71 205	110	44 655	65	20 695	20	3 105
154	70 605	109	44 085	64	20 215	19	2 840
153	70 010	108	43 515	63	19 740	18	2 580
152	69 410	107	42 945	62	19 270	17	2 330
151	68 815	106	42 380	61	18 800	16	2 090
150	68 215	105	41 815	60	18 330	15	1 860
149	67 615	104	41 250	59	17 870	14	1 635
148	67 020	103	40 685	58	17 410	13	1 420
147	66 420	102	40 125	57	16 955	12	1 220
146	65 825	101	39 565	56	16 500	11	1 025
145	65 225	100	39 005	55	16 050	10	845
144	64 630	99	38 445	54	15 605	9	680
143	64 030	98	37 890	53	15 160	8	525
142	63 435	97	37 335	52	14 725	7	385
141	62 840	96	36 785	51	14 290	6	260
140	62 240	95	36 235	50	13 855	5	155
139	61 645	94	35 685	49	13 430	4	75

Тип 62

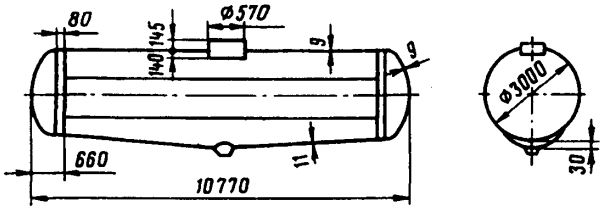

см	дм³	см	дм³	см	дм³	см	дм³
303	**73 175**	273	69 505	243	**62 975**	213	54 920
302	73 155	272	69 320	242	62 725	212	54 635
301	73 110	271	69 135	241	62 480	211	54 345
300	73 060	270	68 945	240	62 225	210	54 060
299	72 995	269	68 755	239	61 975	209	53 770
298	72 925	268	68 560	238	61 720	208	53 475
297	72 845	267	68 360	237	61 465	207	53 185
296	72 760	266	68 160	236	61 205	206	52 895
295	72 670	265	67 960	235	60 945	205	52 600
294	72 570	264	67 755	234	60 685	204	52 305
293	72 465	263	67 550	233	60 425	203	52 010
292	72 355	262	67 340	232	60 160	202	51 715
291	72 245	261	67 130	231	59 895	201	51 420
290	72 125	260	66 915	230	59 630	200	51 120
289	72 000	259	66 700	229	59 365	199	50 825
288	71 870	258	66 480	228	59 095	198	50 525
287	**71 740**	257	66 260	227	58 825	197	50 225
286	71 605	256	66 040	226	58 555	196	49 925
285	71 465	255	65 815	225	58 280	195	49 625
284	71 320	254	65 590	224	58 005	194	49 325
283	71 170	253	65 360	223	57 730	193	49 020
282	71 020	252	65 130	222	57 455	192	48 720
281	70 865	251	64 900	221	57 180	191	48 415
280	70 705	250	64 665	220	56 900	190	48 110
279	70 540	249	64 430	219	56 620	189	47 805
278	70 375	248	64 190	218	56 340	188	47 500
277	70 210	247	63 950	217	56 060	187	47 195
276	70 035	246	63 710	216	55 775	186	46 890
275	69 860	245	63 465	215	55 490	185	46 585
274	69 685	244	63 220	214	55 205	184	46 275

см	дм³	см	дм³	см	дм³	см	дм³
183	45 970	138	31 880	93	18 270	48	6 710
182	45 660	137	31 570	92	17 985	47	6 490
181	45 355	136	31 255	91	17 700	46	6 275
180	45 045	135	30 945	90	17 415	45	6 060
179	44 735	134	30 630	89	17 130	44	5 850
178	44 425	133	30 320	88	16 850	43	5 640
177	44 115	132	30 010	87	16 370	42	5 435
176	43 805	131	29 695	86	16 290	41	5 230
175	43 495	130	29 385	85	16 010	40	5 030
174	43 180	129	29 075	84	15 735	39	4 830
173	42 870	128	28 765	83	15 460	38	4 630
172	42 560	127	28 455	82	15 185	37	4 435
171	42 245	126	28 145	81	14 910	36	4 245
170	41 935	125	27 835	80	14 635	35	4 055
169	41 620	124	27 530	79	14 365	34	3 870
168	41 310	123	27 220	78	14 095	33	3 685
167	40 995	122	26 915	77	13 825	32	3 505
166	40 680	121	26 605	76	13 560	31	3 330
165	40 370	120	26 300	75	13 295	30	3 155
164	40 055	119	25 995	74	13 030	29	2 980
163	39 740	118	25 690	73	12 765	28	2 815
162	39 425	117	25 385	72	12 505	27	2 650
161	39 110	116	25 080	71	12 245	26	2 485
160	38 800	115	24 775	70	11 985	25	2 325
159	38 485	114	24 470	69	11 725	24	2 170
158	38 170	113	24 170	68	11 470	23	2 020
157	37 855	112	23 865	67	11 215	22	1 870
156	37 540	111	23 565	66	10 965	21	1 725
155	37 225	110	23 265	65	10 710	20	1 585
154	36 910	109	22 965	64	10 465	19	1 450
153	36 595	108	22 665	63	10 215	18	1 320
152	36 280	107	22 365	62	9 970	17	1 190
151	35 965	106	22 070	61	9 725	16	1 065
150	35 650	105	21 770	60	9 480	15	945
149	35 335	104	21 475	59	9 340	14	835
148	35 020	103	21 180	58	9 000	13	725
147	34 705	102	20 885	57	8 760	12	620
146	34 390	101	20 590	56	8 525	11	525
145	34 080	100	20 295	55	8 290	10	430
144	33 765	99	20 005	54	8 060	9	345
143	33 450	98	19 715	53	7 830	8	265
142	33 135	97	19 420	52	7 600	7	195
141	32 820	96	19 130	51	7 375	6	130
140	32 510	95	18 845	50	7 150	5	80
139	32 195	94	18 555	49	6 930	4	35

Тип 63

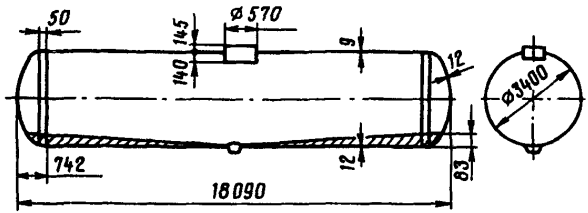

см	дм³	см	дм³	см	дм³	см	дм³
340	**159 390**	315	154 245	290	145 045	265	133 530
339	159 350	314	153 935	289	144 620	264	133 030
338	159 270	**313**	153 620	288	144 195	263	132 530
337	159 175	**312**	153 300	287	143 765	262	132 030
336	159 060	311	152 970	286	143 335	261	131 525
335	158 925	310	152 640	285	142 900	260	131 020
334	158 780	309	152 305	284	142 460	259	130 510
333	158 625	308	151 965	283	142 015	258	130 000
332	158 455	307	151 615	282	141 570	257	129 485
331	158 270	306	151 265	281	141 120	256	128 970
330	158 080	305	150 910	280	140 665	255	128 450
329	157 880	304	150 550	279	140 210	254	127 930
328	157 670	303	150 180	278	139 750	253	127 405
327	157 450	302	149 810	277	139 290	252	126 885
326	157 225	301	149 435	276	138 825	251	126 355
325	156 990	300	149 060	275	138 360	250	125 830
324	156 745	299	148 675	274	137 885	249	125 300
323	156 495	298	148 290	273	137 415	248	124 765
322	**156 235**	297	147 895	272	136 940	247	124 230
321	155 970	296	147 500	271	136 460	246	123 695
320	155 700	295	147 100	270	135 975	245	123 155
319	155 420	294	146 695	269	135 490	244	122 615
318	155 140	293	146 290	268	135 005	243	122 075
317	154 845	292	145 880	267	134 515	242	121 530
316	154 545	291	145 465	266	134 025	241	120 985

см	дм³	см	дм³	см	дм³	см	дм³
240	120 439	205	100 425	170	79 435	135	58 445
239	119 890	204	99 835	169	78 830	134	57 855
238	119 340	203	99 245	168	78 225	133	57 265
237	118 790	202	98 650	167	77 620	132	56 675
236	118 235	201	98 060	166	77 020	131	56 085
235	117 680	200	97 465	165	76 415	130	55 500
234	117 125	199	96 870	164	75 810	129	54 915
233	116 565	198	96 275	163	75 205	128	54 330
232	116 005	197	95 680	162	74 600	127	53 745
231	115 445	196	95 080	161	74 000	126	53 160
230	114 880	195	94 485	160	73 395	125	52 580
229	114 320	194	93 885	159	72 790	124	52 000
228	113 755	193	93 290	158	72 190	123	51 420
227	113 185	192	92 690	157	71 585	122	50 840
226	112 620	191	92 090	156	70 985	121	50 265
225	112 050	190	91 490	155	70 380	120	49 685
224	111 480	189	90 890	154	69 780	119	49 110
223	110 905	188	90 290	153	69 180	118	48 535
222	110 335	187	89 690	152	68 580	117	47 965
221	109 760	186	89 090	151	67 980	116	47 390
220	109 185	185	88 485	150	67 380	115	46 820
219	108 605	184	87 885	149	66 780	114	46 250
218	108 030	183	87 285	148	66 180	113	45 685
217	107 450	182	86 680	147	65 580	112	45 115
216	106 870	181	86 075	146	64 980	111	44 550
215	106 290	180	85 475	145	64 385	110	43 985
214	105 705	179	84 870	144	63 785	109	43 425
213	105 125	178	84 265	143	63 190	108	42 865
212	104 540	177	83 665	142	62 595	107	42 305
211	103 955	176	83 060	141	62 000	106	41 745
210	103 370	175	82 455	140	61 405	105	41 190
209	102 780	174	81 850	139	60 810	104	40 635
208	102 195	173	81 250	138	60 220	103	40 080
207	101 605	172	80 645	137	59 625	102	39 530
206	101 015	171	80 040	136	59 035	101	38 980

см	дм³	см	дм³	см	дм³	см	дм³
100	38 430	75	25 340	50	13 825	25	4 625
99	37 885	74	24 845	49	13 405	24	4 325
98	37 340	73	24 355	48	12 990	23	4 025
97	36 795	72	23 865	47	12 580	22	3 735
96	36 255	71	23 375	46	12 170	21	3 450
95	35 715	70	22 895	45	11 770	20	3 170
94	35 175	69	22 410	44	11 370	19	2 900
93	34 640	68	21 930	43	10 975	18	2 405
92	34 105	67	21 455	42	10 580	17	2 180
91	33 570	66	20 980	41	10 195	16	1 980
90	33 040	65	20 510	40	9 810	15	1 780
89	32 515	64	20 045	39	9 430	14	1 580
88	31 985	63	19 580	38	9 055	13	1 385
87	31 460	62	19 115	37	8 685	12	1 205
86	30 940	61	18 660	36	8 320	11	1 005
85	30 420	60	18 205	35	7 960	10	835
84	29 890	59	17 750	34	7 605	9	665
83	29 385	58	17 300	33	7 255	8	530
82	28 870	57	16 855	32	6 905	7	415
81	28 360	56	16 410	31	6 565	6	315
80	27 850	55	15 970	30	6 230	5	225
79	27 345	54	15 535	29	5 895	4	150
78	26 840	53	15 100	28	5 570	3	90
77	26 340	52	14 675	27	5 250	2	40
76	25 840	51	14 245	26	4 935	1	5

Тип 64

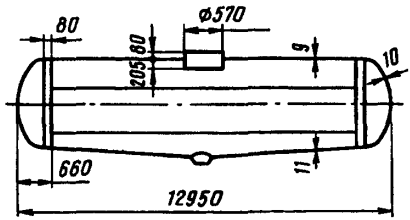

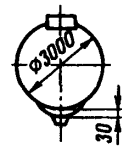

см	дм³	см	дм³	см	дм³	см	дм³
303	**88 600**	273	84 110	243	76 190	213	66 440
302	88 555	272	83 890	242	75 890	212	66 095
301	88 505	271	83 660	241	75 590	211	65 750
300	88 440	270	83 430	240	75 285	210	65 400
299	88 365	269	83 200	239	74 975	209	65 050
298	88 280	268	82 965	238	74 670	208	64 695
297	88 180	267	82 725	237	74 360	207	64 345
296	88 075	266	82 480	236	74 045	206	63 990
295	87 965	265	82 235	235	73 735	205	63 635
294	87 845	264	81 990	234	73 420	204	63 280
293	87 720	263	81 740	233	73 100	203	62 925
292	87 585	262	81 485	232	72 780	202	62 565
291	87 445	261	81 225	231	72 460	201	62 210
290	87 300	260	80 970	230	72 140	200	61 850
289	87 150	259	80 705	229	71 815	199	61 490
288	86 995	258	80 440	228	71 490	198	61 130
287	86 830	257	80 175	227	71 165	197	60 765
286	**86 665**	256	79 905	226	70 835	196	60 405
285	86 495	255	79 635	225	70 505	195	60 040
284	86 320	254	79 360	224	70 175	194	59 675
283	86 140	253	79 080	223	69 840	193	59 310
282	85 955	252	78 805	222	69 510	192	58 945
281	85 765	251	78 520	221	69 175	191	58 580
280	85 570	250	78 240	220	68 835	190	58 210
279	85 375	249	77 950	219	68 500	189	57 845
278	85 175	248	77 665	218	68 160	188	57 475
277	84 970	247	77 375	217	67 820	187	57 105
276	84 760	246	77 080	216	67 475	186	56 735
275	84 545	245	76 785	215	67 135	185	56 365
274	84 330	244	76 490	214	66 790	184	55 995

см	дм³	см	дм³	см	дм³	см	дм³
183	55 625	138	38 605	93	22 155	48	8 160
182	55 250	137	38 230	92	21 810	47	7 895
181	54 880	136	37 850	91	21 465	46	7 630
180	54 505	135	37 475	90	21 125	45	7 370
179	54 130	134	37 095	89	20 780	44	7 115
178	53 755	133	36 720	88	20 440	43	6 860
177	53 380	132	36 345	87	20 100	42	6 610
176	53 005	131	35 970	86	19 765	41	6 365
175	52 630	130	35 595	85	19 425	40	6 120
174	52 255	129	35 220	84	19 090	39	5 875
173	51 880	128	34 845	83	18 755	38	5 635
172	51 500	127	34 470	82	18 425	37	5 400
171	51 125	126	34 095	81	18 095	36	5 170
170	50 750	125	33 720	80	17 765	35	5 000
169	50 370	124	33 350	79	17 435	34	4 710
168	49 990	123	32 975	78	17 110	33	4 490
167	49 615	122	32 605	77	16 785	32	4 270
166	49 235	121	32 235	76	16 460	31	4 055
165	48 855	120	31 865	75	16 140	30	3 840
164	48 480	119	31 495	74	15 815	29	3 630
163	48 100	118	31 125	73	15 500	28	3 425
162	47 720	117	30 755	72	15 180	27	3 225
161	47 340	116	30 390	71	14 865	26	3 830
160	46 960	115	30 020	70	14 555	25	2 835
159	46 580	114	29 655	69	14 240	24	2 645
158	46 200	113	29 290	68	13 930	23	2 460
157	45 820	112	28 925	67	13 620	22	2 280
156	45 440	111	28 560	66	13 315	21	2 105
155	45 060	110	28 195	65	13 010	20	1 935
154	44 680	109	27 835	64	12 710	19	1 765
153	44 300	108	27 470	63	12 410	18	1 605
152	43 920	107	27 110	62	12 110	17	1 450
151	43 540	106	26 750	61	11 815	16	1 300
150	43 160	105	26 390	60	11 520	15	1 155
149	42 780	104	26 030	59	11 225	14	1 015
148	42 400	103	25 675	58	10 935	13	880
147	42 020	102	25 320	57	10 650	12	755
146	41 640	101	24 965	56	10 360	11	635
145	41 260	100	24 610	55	10 080	10	520
144	40 880	99	24 255	54	9 795	9	420
143	40 500	98	23 905	53	9 515	8	320
142	40 120	97	23 550	52	9 240	7	235
141	39 745	96	23 200	51	8 965	6	155
140	39 365	95	22 855	50	8 695	5	90
139	38 985	94	22 505	49	8 425	4	40

Тип 65

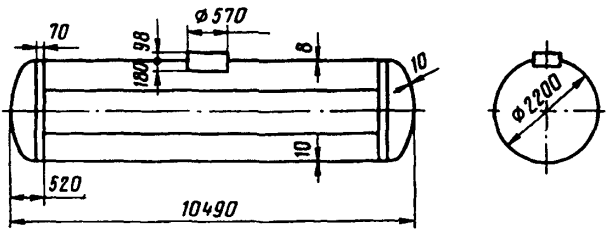

см	дм³	см	дм³	см	дм³	см	дм³
223	**38 700**	198	36 330	173	32 180	148	27 130
222	38 680	197	36 190	172	31 990	147	26 915
221	38 645	196	36 045	171	31 800	146	26 700
220	38 600	195	35 900	170	31 610	145	26 485
219	38 545	194	35 750	169	31 420	144	26 270
218	38 485	193	35 600	168	31 225	143	26 050
217	38 420	192	35 450	167	31 030	142	25 835
216	38 345	**191**	**35 295**	166	30 855	141	25 615
215	38 265	190	35 135	165	30 635	140	25 400
214	38 185	189	34 975	164	30 440	139	25 180
213	38 095	188	34 875	163	30 240	138	24 960
212	38 000	187	34 650	162	30 040	137	24 740
211	37 905	186	34 485	161	29 835	136	24 520
210	37 805	185	34 320	160	29 635	135	24 300
209	37 700	184	34 150	159	29 430	134	24 075
208	37 590	183	33 980	158	29 225	133	23 855
207	37 480	182	33 805	157	29 020	132	23 630
206	37 365	181	33 630	156	28 815	131	23 410
205	37 245	180	33 455	155	28 605	130	23 185
204	37 125	179	33 280	154	28 400	129	22 965
203	37 000	178	33 100	153	28 190	128	22 740
202	36 870	177	32 915	152	27 980	127	22 515
201	36 740	176	32 735	151	27 755	126	22 290
200	36 605	175	32 555	150	27 555	125	22 065
199	36 470	174	32 365	149	27 345	124	21 840

см	дм³	см	дм³	см	дм³	см	дм³
123	21 615	93	14 860	63	8 475	33	3 115
122	21 390	92	14 640	62	8 275	32	2 965
121	21 165	91	14 415	61	8 080	31	2 815
120	20 940	90	14 195	60	7 880	30	2 670
119	20 715	89	13 975	59	7 685	29	2 525
118	20 490	88	13 755	58	7 490	28	2 385
117	20 260	87	13 535	57	7 295	27	2 245
116	20 035	86	13 315	56	7 105	26	2 110
115	19 810	85	13 100	55	6 915	25	1 975
114	19 585	84	12 880	54	6 725	24	1 845
113	19 350	83	12 665	53	6 535	23	1 715
112	19 130	82	12 445	52	6 350	22	1 590
111	18 905	81	12 230	51	6 165	21	1 470
110	18 680	80	12 015	50	5 980	20	1 350
109	18 455	79	11 800	49	5 800	19	1 235
108	18 225	78	11 585	48	5 615	18	1 125
107	18 000	77	11 370	47	5 435	17	1 015
106	17 775	76	11 160	46	5 260	16	910
105	17 550	75	10 950	45	5 185	15	810
104	17 325	74	10 735	44	4 910	14	715
103	17 100	73	10 525	43	4 735	13	620
102	16 875	72	10 315	42	4 565	12	530
101	16 650	71	10 110	41	4 395	11	450
100	16 425	70	9 900	40	4 230	10	370
99	16 200	69	9 695	39	4 065	9	300
98	15 975	68	9 490	38	3 900	8	230
97	15 750	67	9 285	37	3 740	7	170
96	15 530	66	9 080	36	3 580	6	115
95	15 305	65	8 880	35	3 420	5	70
94	15 085	64	8 675	34	3 265	4	35
						3	15

Тип 66

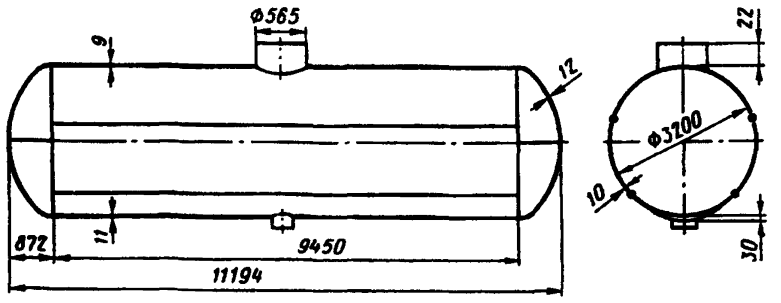

см	дм³	см	дм³	см	дм³	см	дм³	см	дм³
323	85560	298	82623	273	77314	248	70630	223	63019
322	85537	297	82446	272	77069	247	70341	222	62700
321	85494	296	82265	271	76823	246	70050	221	62381
320	85439	295	82080	270	76574	245	69758	220	62060
319	85373	294	81893	269	76323	244	69465	219	61738
318	85299	293	81702	268	76070	243	69170	218	61416
317	85216	292	81509	267	75815	242	68874	217	61092
316	85127	291	81312	266	75558	241	68577	216	60768
315	85030	290	81112	265	75299	240	68278	215	60443
314	84928	289	80909	264	75038	239	67978	214	60117
313	84819	288	80704	263	74776	238	67677	213	59790
312	84705	287	80496	262	74511	237	67375	212	59462
311	84585	286	80285	261	74245	236	67071	211	59134
310	84460	285	80071	260	73977	235	66766	210	58805
309	84331	284	79855	259	73707	234	66460	209	58475
308	84196	283	79636	258	73435	233	66152	208	58145
307	84057	282	79415	257	73162	232	65844	207	57813
306	83914	281	79191	256	72887	231	65534	206	57482
305	83766	280	78964	255	72610	230	65224	205	57149
304	83614	279	78735	254	72332	229	64912	204	56816
303	83459	278	78504	253	72052	228	64599	203	56482
302	83299	277	78271	252	71771	227	64285	202	56147
301	83136	276	78035	251	71488	226	63970	201	55812
300	82968	275	77797	250	71203	225	63654	200	55477
299	82798	274	77557	249	70917	224	63337	199	55140

см	дм³	см	дм³	см	дм³	см	дм³	см	дм³
198	54803	158	41055	119	27760	80	15522	41	5501
197	54466	157	40709	118	27429	79	15232	40	5288
196	54128	156	40363	117	27098	78	14943	39	5077
195	53790	155	40017	116	26768	77	14655	38	4869
194	53451	154	39671	115	26439	76	14369	37	4663
193	53112	153	39325	114	26111	75	14085	36	4461
192	52772	152	38980	113	25783	74	13802	35	4261
191	52432	151	38634	112	25456	73	13520	34	4064
190	52091	150	38289	111	25130	72	13240	33	3870
189	51750	149	37944	110	24805	71	12962	32	3680
188	51408	148	37599	109	24481	70	12685	31	3492
187	51067	147	37254	108	24157	69	12410	30	3308
186	50724	146	36910	107	23835	68	12137	29	3127
185	50382	145	36566	106	23513	67	11865	28	2949
184	50039	144	36222	105	23192	66	11596	27	2775
183	49696	143	35878	104	22873	65	11326	26	2604
182	49352	142	35535	103	22554	64	11061	25	2437
181	49008	141	35192	102	22236	63	10797	24	2274
180	48664	140	34850	101	21919	62	10534	23	2114
179	48320	139	34507	100	21603	61	10273	22	1959
178	47975	138	34165	99	21288	60	10015	21	1807
177	47630	137	33824	98	20974	59	9758	20	1659
176	47285	136	33483	97	20661	58	9503	19	1516
175	46940	135	33142	96	20349	57	9250	18	1377
174	46595	134	32802	95	20038	56	8999	17	1243
173	46249	133	32462	94	19729	55	8750	16	1113
172	45903	132	32125	93	19420	54	8503	15	988
171	45557	131	31784	92	19113	53	8258	14	869
170	45211	130	31445	91	18807	52	8016	13	755
169	44865	129	31107	90	18502	51	7776	12	646
168	44519	128	30770	89	18198	50	7537	11	543
167	44173	127	30433	88	17896	49	7302	10	447
166	43826	126	30097	87	17594	48	7068	9	358
165	43480	125	29761	86	17294	47	6837	8	275
164	43134	124	29426	85	16996	46	6608	7	201
163	42787	123	29092	84	16698	45	6382	6	136
162	42441	122	28758	83	16402	44	6158	5	80
161	42094	121	28424	82	16108	43	5936	4	38
160	41748	120	28092	81	15814	42	5718	3	15
159	41402								

Тип 67

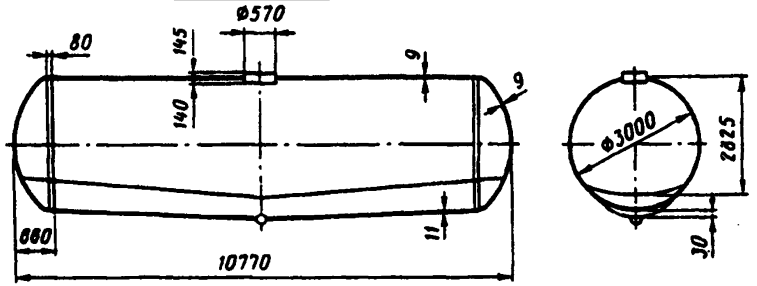

см	дм³	см	дм³	см	дм³	см	дм³	см	дм³
282,5	**70096**	258	67007	233	61864	208	55534	183	48370
282	70040	257	66854	232	61636	207	55268	182	48079
281	69981	256	66680	231	61420	206	55003	181	47746
280	69903	255	66490	230	61130	205	54711	180	47482
279	69825	254	66316	229	60917	204	54422	179	47180
278	69739	253	66126	228	60680	203	54164	178	46868
277	69665	252	65938	227	60435	202	53900	177	46560
276	**69560**	251	65736	226	60200	201	53599	176	46273
275	69390	250	65560	225	59944	200	53318	175	46036
274	69340	249	65330	224	59702	199	53044	174	45645
273	69240	248	65133	223	59460	198	52780	173	45344
272	69120	247	64930	222	59210	197	52580	172	44989
271	68969	246	64739	221	58941	196	52180	171	44682
270	68868	245	64560	220	58703	195	51900	170	44527
269	68711	244	64325	219	58454	194	51619	169	44076
268	68584	243	64099	218	58166	193	51336	168	43794
267	68462	242	63884	217	57866	192	51029	167	43483
266	68315	241	63670	216	57650	191	50717	166	43163
265	68181	240	63460	215	57392	190	50432	165	42800
264	68040	239	63225	214	57128	189	50165	164	42560
263	67828	238	63004	213	56863	188	49854	163	42227
262	67695	237	62676	212	56560	187	49564	162	41909
261	67537	236	62560	211	56344	186	49273	161	41602
260	67368	235	62319	210	56069	185	48973	160	41294
259	67210	234	62091	209	55798	184	48620	159	40961

см	дм³	см	дм³	см	дм³	см	дм³	см	дм³
158	40688	126	30485	95	20795	64	11735	33	4004
157	40379	125	30143	94	20545	63	11452	32	3770
156	40024	124	29768	93	20470	62	11183	31	3647
155	39700	123	29398	92	19889	61	11000	30	3402
154	39386	122	29082	91	19605	60	10560	29	3230
153	39024	121	28770	90	19375	59	10328	28	3024
152	38693	120	28560	89	18950	58	10095	27	2795
151	38409	119	28243	88	18729	57	9850	26	2646
150	38100	118	27960	87	18436	56	9606	25	2449
149	37796	117	27560	86	18070	55	9310	24	2268
148	37485	116	27257	85	17800	54	9031	23	2116
147	37250	115	26800	84	17528	53	8705	22	1968
146	36862	114	26560	83	17250	52	8486	21	1803
145	36630	113	26366	82	16846	51	8240	20	1618
144	36261	112	26036	81	16570	50	7992	19	1456
143	35893	111	25560	80	16300	49	7750	18	1343
142	35644	110	25357	79	16026	48	7478	17	1211
141	35239	109	25031	78	15715	47	7207	16	1139
140	35020	108	24697	77	15355	46	6931	15	1035
139	34731	107	24488	76	15023	45	6705	14	901
138	34476	106	24170	75	14763	44	6480	13	715
137	34021	105	23864	74	14560	43	6295	12	622
136	33600	104	23560	73	14290	42	5754	11	517
135	33367	103	23210	72	14002	41	5678	10	401
134	33213	102	22932	71	13720	40	5540	9	352
133	32807	101	22727	70	13473	39	5292	8	284
132	32470	100	22371	69	13238	38	5110	7	216
131	32094	99	22025	68	12906	37	4914	6	159
130	31727	98	21605	67	12560	36	4717	5	113
129	31262	97	21425	66	12296	35	4408	4	71
128	30840	96	21102	65	12023	34	4158	3	52
127	30646								

Тип 68

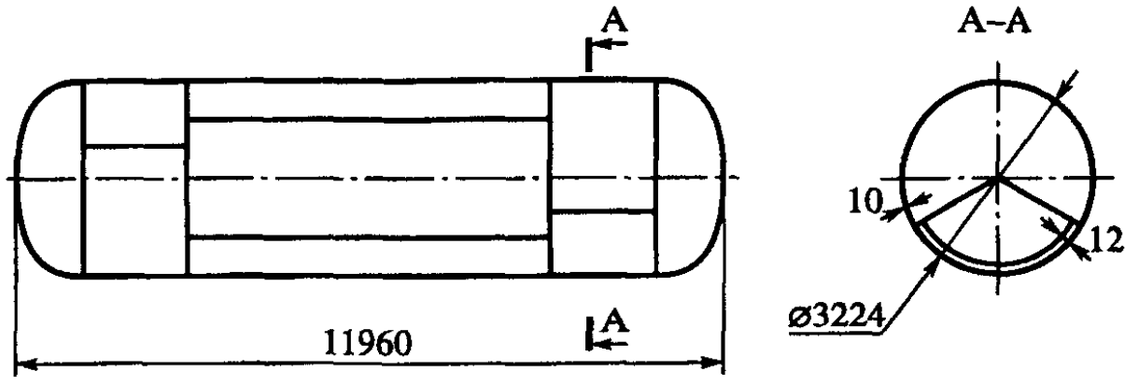

см	дм^3	см	дм^3	см	дм^3	см	дм^3
1	25	23	2 793	45	7 601	67	13 648
2	71	24	2 977	46	7 853	68	13 946
3	130	25	3 164	47	8 107	69	14 245
4	201	26	3 356	48	8 363	70	14 546
5	281	27	3 551	49	8 622	71	14 849
6	370	28	3 749	50	8 883	72	15 154
7	467	29	3 951	51	9 147	73	15 460
8	571	30	4 156	52	9 413	74	15 767
9	682	31	4 365	53	9 681	75	16 077
10	799	32	4 577	54	9 951	76	16 387
11	922	33	4 792	55	10 223	77	16 700
12	1 051	34	5 010	56	10 498	78	17 014
13	1 185	35	5 231	57	10 774	79	17 329
14	1 325	36	5 455	58	11 053	80	17 646
15	1 470	37	5 602	59	11 334	81	17 964
16	1 620	38	5 913	60	11 616	82	18 284
17	1 774	39	6 146	61	11 901	83	18 605
18	1 933	40	6 382	62	12 187	84	18 928
19	2 097	41	6 620	63	12 476	85	19 252
20	2 265	42	6 862	64	12 766	86	19 577
21	2 437	43	7 106	65	13 058	87	19 903
22	2 613	44	7 352	66	13 353	88	20 231

см	дм^3	см	дм^3	см	дм^3	см	дм^3
89	20 560	122	32 001	155	44 129	188	56 336
90	20 890	123	32 361	156	44 501	189	56 721
91	21 222	124	32 723	157	44 870	190	57 087
92	21 555	125	33 084	158	45 245	191	57 451
93	21 889	126	33 447	159	45 617	192	57 816
94	22 224	127	33 810	160	45 985	193	58 180
95	22 560	128	34 173	161	46 366	194	58 543
96	22 897	129	34 537	162	46 731	195	58 906
97	23 236	130	34 901	163	47 106	196	59 260
98	23 575	131	35 266	164	47 471	197	59 629
99	23 916	132	35 632	165	47 850	198	59 990
100	24 258	133	35 998	166	48 223	199	60 350
101	24 600	134	36 364	167	48 595	200	60 710
102	24 944	135	36 731	168	48 966	201	61 069
103	25 289	136	37 098	169	49 338	202	61 427
104	25 634	137	37 466	170	49 710	203	61 783
105	25 981	138	37 834	171	50 081	204	62 142
106	26 329	139	38 202	172	50 453	205	62 498
107	26 677	140	38 570	173	50 824	206	62 853
108	27 026	141	38 939	174	51 195	207	63 208
109	27 377	142	39 309	175	51 565	208	63 562
110	27 728	143	39 678	176	51 936	209	63 915
111	28 080	144	40 048	177	52 306	210	64 267
112	28 432	145	40 418	178	52 676	211	64 619
113	28 786	146	40 788	179	53 045	212	64 969
114	29 140	147	41 159	180	53 414	213	65 319
115	29 495	148	41 530	181	53 783	214	65 668
116	29 852	149	41 901	182	54 152	215	66 016
117	30 208	150	42 272	183	54 520	216	66 363
118	30 565	151	42 642	184	54 888	217	66 709
119	30 923	152	43 014	185	55 256	218	67 054
120	31 282	153	43 386	186	55 623	219	67 398
121	31 641	154	43 758	187	55 989	220	67 741

см	дм^3	см	дм^3	см	дм^3	см	дм^3
221	68 083	246	76 241	271	83 397	296	89 061
222	68 424	247	76 549	272	83 656	297	89 246
223	68 764	248	76 855	273	83 913	298	89 428
224	69 103	249	77 160	274	84 167	299	89 605
225	69 440	250	77 463	275	84 419	300	89 778
226	69 777	251	77 765	276	84 669	301	89 947
227	70 112	252	78 065	277	84 916	302	90 112
228	70 447	253	78 363	278	85 160	303	90 272
229	70 780	254	78 659	279	85 402	304	90 428
230	71 112	255	78 953	280	85 641	305	90 580
231	71 442	256	79 246	281	85 878	306	90 726
232	71 772	257	79 537	282	86 111	307	90 867
233	72 100	258	79 826	283	86 342	308	91 003
234	72 427	259	80 113	284	86 570	309	91 134
235	72 752	260	80 398	285	86 795	310	91 259
236	73 077	261	80 681	286	87 017	311	91 378
237	73 400	262	80 962	287	87 237	312	91 490
238	73 721	263	81 241	288	87 453	313	91 596
239	74 041	264	81 518	289	87 665	314	91 695
240	74 360	265	81 793	290	87 875	315	91 787
241	74 677	266	82 066	291	88 081	316	91 869
242	74 993	267	82 336	292	88 284	317	91 943
243	75 307	268	82 605	293	88 484	318	92 006
244	75 620	269	82 871	294	88 680	319	92 056
245	75 931	270	83 135	295	88 872	320	92 089

Тип 69

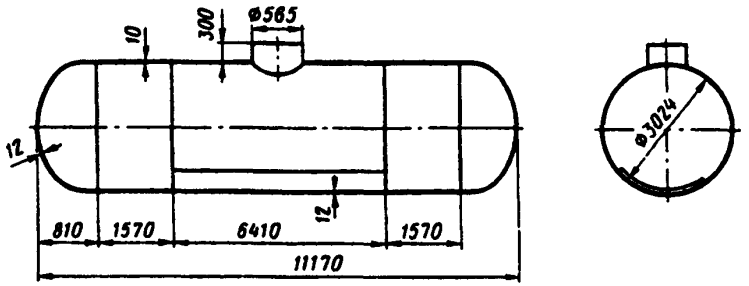

см	дм³	см	дм³	см	дм³	см	дм³	см	дм³
300	**75540**	275	72649	250	67482	225	61014	200	53694
299	75513	274	72475	249	67245	224	60736	199	53388
298	75469	273	72299	248	67005	223	60455	198	53082
297	75413	272	72119	247	66764	222	60174	197	52774
296	75347	271	71936	246	66521	221	59891	196	52466
295	75273	270	71750	245	66275	220	59607	195	52137
294	75191	269	71561	244	66028	219	59322	194	51848
293	75102	268	71369	243	65779	218	59035	193	51537
292	75007	267	71175	242	65529	217	58748	192	51226
291	74906	266	70977	241	65276	216	58459	191	50914
290	74799	265	70777	240	65022	215	58169	190	50602
289	74686	264	70574	239	64766	214	57878	189	50289
288	74569	263	70369	238	64508	213	57585	188	49975
287	74446	262	70161	237	64248	212	57292	187	49661
286	74319	261	69951	236	63987	211	56998	186	49346
285	74187	260	69738	235	63725	210	56702	185	49030
284	**74051**	259	69522	234	63460	209	56406	184	48714
283	73911	258	69305	233	63195	208	56108	183	48397
282	73766	257	69085	232	62927	207	55810	182	48080
281	73617	256	68862	231	62658	206	55510	181	47762
280	73465	255	68638	230	62388	205	55210	180	47444
279	73309	254	68411	229	62116	204	54908	179	47125
278	73149	253	68182	228	61843	203	54606	178	46806
277	72986	252	67951	227	61568	202	54303	177	46486
276	72819	251	67717	226	61292	201	53999	176	46166

см	дм^3	см	дм^3	см	дм^3	см	дм^3	см	дм^3
175	45845	140	34487	105	23331	70	13105	35	4725
174	45524	139	34162	104	23022	69	12835	34	4525
173	45203	138	33838	103	22714	68	12566	33	4329
172	44881	137	33513	102	22407	67	12299	32	4135
171	44559	136	33189	101	22100	66	12033	31	3944
170	44236	135	32865	100	21795	65	11769	30	3755
169	43914	134	32541	99	21490	64	11506	29	3570
168	43591	133	32218	98	21186	63	11245	28	3388
167	43267	132	31894	97	20883	62	10986	27	3209
166	42944	131	31571	96	20581	61	10729	26	3033
165	42620	130	31249	95	20280	60	10473	25	2860
164	42296	129	30927	94	19979	59	10219	24	2690
163	41971	128	30605	93	19680	58	9966	23	2524
162	41647	127	30283	92	19382	57	9716	22	2362
161	41322	126	29962	91	19084	56	9437	21	2202
160	40997	125	29641	90	18788	55	9220	20	2047
159	40672	124	29320	89	18493	54	8975	19	1895
158	40347	123	29000	88	18198	53	8732	18	1748
157	40021	122	28681	87	17905	52	8490	17	1604
156	39696	121	28362	86	17613	51	8251	16	1464
155	39370	120	28043	85	17322	50	8014	15	1329
154	39045	119	27725	84	17032	49	7779	14	1198
153	38719	118	27407	83	16743	48	7546	13	1072
152	38393	117	27090	82	16456	47	7315	12	950
151	38067	116	26773	81	16170	46	7086	11	834
150	37741	115	26457	80	15884	45	6859	10	722
149	37416	114	26142	79	15601	44	6635	9	616
148	37090	113	25827	78	15318	43	6413	8	516
147	36764	112	25512	77	15037	42	6193	7	422
146	36439	111	25199	76	14757	41	5976	6	335
145	36113	110	24886	75	14478	40	5761	5	254
144	35788	109	24573	74	14200	39	5549	4	182
143	35462	108	24262	73	13924	38	5339	3	118
142	35137	107	23951	72	13650	37	5132	2	64
141	34812	106	23641	71	13377	36	4927	1	23

Тип 70

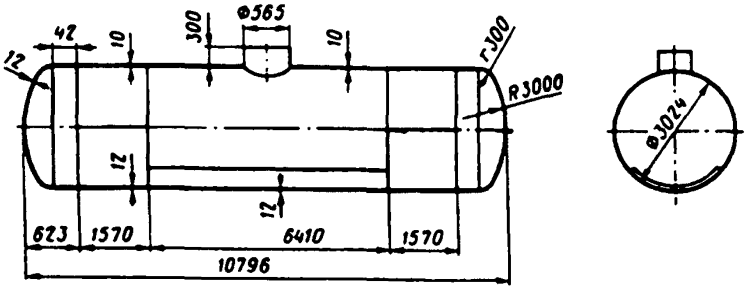

см	дм³	см	дм³	см	дм³	см	дм³	см	дм³
300	**73559**	275	70114	250	64942	225	58692	200	51748
299	73397	274	69935	249	64710	224	58426	199	51459
298	73298	273	69754	248	64475	223	58159	198	51170
297	73201	272	69570	247	64239	222	57890	197	50880
296	73101	271	69383	246	64002	221	57621	196	50590
295	72998	270	69193	245	63763	220	57350	195	50299
294	72891	269	69002	244	63552	219	57078	194	50007
293	72779	268	68807	243	63280	218	56806	193	49715
292	72663	267	68610	242	63037	217	56532	192	49422
291	72542	266	68411	241	62792	216	56258	191	49128
290	72418	265	68210	240	62545	215	55982	190	48834
289	72289	264	68006	239	62298	214	55706	189	48539
288	**72157**	263	67800	238	62048	213	55429	188	48244
287	72020	262	67592	237	61798	212	55151	187	47948
286	71880	261	67382	236	61546	211	54872	186	47652
285	71736	260	67170	235	61293	210	54592	185	47355
284	71589	259	66956	234	61038	209	54311	184	47057
283	71438	258	66739	233	60782	208	54029	183	46759
282	71283	257	66521	232	60525	207	53747	182	46461
281	71126	256	66301	231	60267	206	53464	181	46162
280	70965	255	66079	230	60007	205	53180	180	45863
279	70801	254	65855	229	59747	204	52895	179	45563
278	70634	253	65630	228	59485	203	52609	178	45263
277	70463	252	65402	227	59222	202	52323	177	44963
276	70290	251	65173	226	58958	201	52036	176	44662

см	дм³	см	дм³	см	дм³	см	дм³	см	дм³
175	44361	140	33697	105	23210	70	13506	35	5313
174	44059	139	33392	104	22919	69	13247	34	5112
173	43757	138	33087	103	22629	68	12989	33	4914
172	43455	137	32782	102	22339	67	12732	32	4718
171	43153	136	32478	101	22050	66	12476	31	4524
170	42850	135	32174	100	21762	65	12222	30	4333
169	42547	134	31870	99	21474	64	11969	29	4144
168	42243	133	31566	98	21187	63	11717	28	3958
167	41940	132	31262	97	20901	62	11467	27	3774
166	41636	131	30959	96	20615	61	11218	26	3593
165	41332	130	30656	95	20331	60	10970	25	3415
164	41027	129	30353	94	20047	59	10724	24	3240
163	40723	128	30051	93	19764	58	10479	23	3067
162	40418	127	29749	92	19481	57	10235	22	2898
161	40113	126	29447	91	19200	56	9993	21	2732
160	39808	125	29146	90	18919	55	9753	20	2568
159	39503	124	28844	89	18640	54	9514	19	2408
158	39197	123	28544	88	18361	53	9277	18	2251
157	38892	122	28243	87	18083	52	9041	17	2098
156	38586	121	27943	86	17805	51	8807	16	1947
155	38281	120	27644	85	17529	50	8575	15	1801
154	37975	119	27345	84	17254	49	8344	14	1658
153	37669	118	27046	83	16980	48	8115	13	1518
152	37363	117	26748	82	16706	47	7888	12	1383
151	37058	116	26450	81	16434	46	7662	11	1251
150	36752	115	26153	80	16162	45	7439	10	1124
149	36446	114	25856	79	15892	44	7217	9	1000
148	36140	113	25560	78	15622	43	6997	8	881
147	35835	112	25264	77	15354	42	6779	7	767
146	35529	111	24969	76	15087	41	6564	6	656
145	35223	110	24675	75	14821	40	6350	5	550
144	34918	109	24380	74	14555	39	6138	4	448
143	34612	108	24087	73	14291	38	5929	3	351
142	34307	107	23794	72	14029	37	5721	2	255
141	34002	106	23502	71	13767	36	5516	1	159

Тип 71

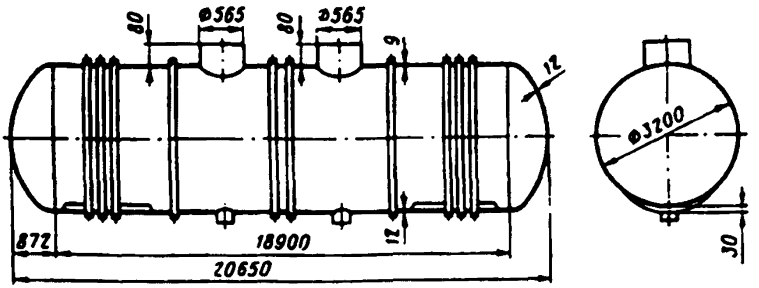

см	дм³	см	дм³	см	дм³	см	дм³	см	дм³
323	161600	298	155892	273	145749	248	133086	223	118747
322	161531	297	155551	272	145284	247	132540	222	118147
321	161448	296	155203	271	144815	246	131992	221	117546
320	161339	295	154849	270	144342	245	131441	220	116943
319	161211	294	154489	269	143865	244	130887	219	116338
318	161066	293	154124	268	143385	243	130331	218	115732
317	160905	292	153752	267	142901	242	129772	217	115124
316	160730	291	153376	266	142414	241	129212	216	114515
315	160542	290	152993	265	141923	240	128648	215	113904
314	160342	289	152605	264	141428	239	128083	214	113292
313	160131	288	152212	263	140930	238	127515	213	112678
312	159909	287	151814	262	140429	237	126945	212	112063
311	159677	286	151411	261	139924	236	126372	211	111446
310	159435	285	151003	260	139416	235	125798	210	110828
309	159184	284	150590	259	138905	234	125221	209	110209
308	158924	283	150172	258	138391	233	124642	208	109589
307	158655	282	149750	257	137874	232	124062	207	108967
306	158378	281	149322	256	137353	231	123479	206	108344
305	158093	280	148891	255	136830	230	122894	205	107720
304	157800	279	148455	254	136304	229	122307	204	107094
303	157500	278	148014	253	135774	228	121718	203	106468
302	157192	277	147570	252	135242	227	121128	202	105840
301	156877	276	147121	251	134707	226	120535	201	105212
300	156556	275	146667	250	134169	225	119941	200	104582
299	156227	274	146210	249	133629	224	119345	199	103951

см	дм³	см	дм³	см	дм³	см	дм³	см	дм³
198	103320	158	77560	119	52640	80	29615	41	10604
197	102687	157	76911	118	52018	79	29067	40	10196
196	102053	156	76263	117	51398	78	28521	39	9793
195	101419	155	75615	116	50779	77	27978	38	9395
194	100784	154	74967	115	50161	76	27437	37	9002
193	100147	153	74319	114	49544	75	26900	36	8614
192	99510	152	73672	113	48929	74	26365	35	8231
191	98872	151	73025	112	48315	73	25833	34	7856
190	98234	150	72378	111	47703	72	25303	33	7483
189	97595	149	71734	110	47092	71	24777	32	7118
188	96954	148	71086	109	46483	70	24254	31	6758
187	96314	147	70440	108	45875	69	23733	30	6404
186	95672	146	69795	107	45269	68	23216	29	6056
185	95030	145	69150	106	44664	67	22702	28	5715
184	94388	144	68506	105	44061	66	22191	27	5380
183	93745	143	67862	104	43460	65	21683	26	5051
182	93101	142	67219	103	42860	64	21178	25	4730
181	92457	141	66577	102	42262	63	20677	24	4415
180	91812	140	65935	101	41666	62	20179	23	4107
179	91167	139	65293	100	41072	61	19684	22	3807
178	90521	138	64652	99	40479	60	19193	21	3514
177	89875	137	64012	98	39889	59	18706	20	3229
176	89229	136	63373	97	39300	58	18222	19	2952
175	88582	135	62734	96	38713	57	17742	18	2683
174	87935	134	62097	95	38128	56	17265	17	2423
173	87288	133	61460	94	37545	55	16792	16	2172
172	86640	132	60822	93	36964	54	16323	15	1930
171	85992	131	60188	92	36386	53	15858	14	1698
170	85344	130	59553	91	35809	52	15397	13	1476
169	84696	129	58920	90	35235	51	14940	12	1265
168	84047	128	58287	89	34662	50	14486	11	1065
167	83399	127	57656	88	34092	49	14037	10	877
166	82750	126	57025	87	33524	48	13593	9	702
165	82101	125	56395	86	32959	47	13152	8	541
164	81452	124	55766	85	32395	46	12716	7	396
163	80803	123	55139	84	31834	45	12285	6	267
162	80155	122	54512	83	31276	44	11857	5	159
161	79506	121	53887	82	30720	43	11435	4	76
160	78857	120	53263	81	30166	42	11017	3	30
159	78208								

Тип 72

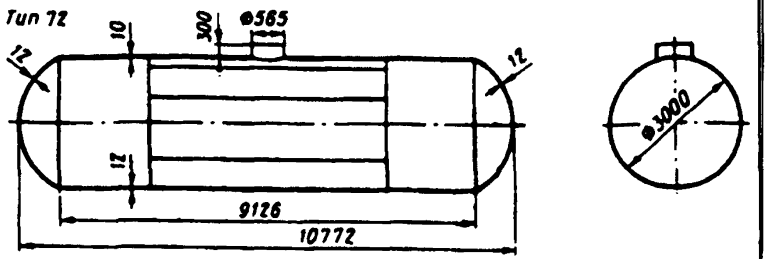

см	дм³	см	дм³	см	дм³	см	дм³	см	дм³
303	72438	278	69698	253	64755	228	58557	203	51535
302	72417	277	69532	252	64527	227	58289	202	51242
301	72377	276	69363	251	64298	226	58021	201	50948
300	72325	275	69191	250	64067	225	57751	200	50653
299	72265	274	69017	249	63834	224	57479	199	50357
298	72195	273	68839	248	63599	223	57207	198	50061
297	72118	272	68658	247	63362	222	56934	197	49764
296	72034	271	68475	246	63124	221	56659	196	49466
295	71944	270	68289	245	62883	220	56383	195	49167
294	71848	269	68100	244	62641	219	56106	194	48868
293	71747	268	67909	243	62398	218	55828	193	48568
292	71640	267	67715	242	62152	217	55549	192	48268
291	71528	266	67518	241	61905	216	55268	191	47967
290	71412	265	67319	240	61657	215	54987	190	47665
289	71291	264	67118	239	61407	214	54704	189	47363
288	71165	263	66914	238	61155	213	54421	188	47060
287	71036	262	66708	237	60902	212	54137	187	46756
286	70902	261	66500	236	60647	211	53851	186	46453
285	70764	260	66289	235	60390	210	53565	185	46148
284	70622	259	66076	234	60133	209	53278	184	45843
283	70477	258	65861	233	59873	208	52989	183	45538
282	70328	257	65644	232	59613	207	52700	182	45232
281	70176	256	65425	231	59351	206	52410	181	44925
280	70020	255	65204	230	59087	205	52119	180	44618
279	69860	254	64980	229	58823	204	51828	179	44311

см	дм³	см	дм³	см	дм³	см	дм³	см	дм³
178	44004	142	32789	107	22094	72	12319	37	4352
177	43695	141	32478	106	21799	71	12061	36	4163
176	43387	140	32166	105	21504	70	11805	35	3977
175	43078	139	31855	104	21210	69	11550	34	3793
174	42769	138	31544	103	20916	68	11297	33	3613
173	42460	137	31233	102	20624	67	11045	32	3435
172	42150	136	30922	101	20332	66	10795	31	3260
171	41840	135	30612	100	20041	65	10546	30	3088
170	41529	134	30302	99	19751	64	10299	29	2920
169	41219	133	29992	98	19462	63	10054	28	2754
168	40908	132	29683	97	19174	62	9810	27	2591
167	40597	131	29373	96	18887	61	9568	26	2432
166	40286	130	29065	95	18601	60	9328	25	2276
165	39974	129	28756	94	18315	59	9090	24	2124
164	39662	128	28448	93	18031	58	8853	23	1975
163	39351	127	28141	92	17747	57	8618	22	1829
162	39038	126	27833	91	17465	56	8385	21	1688
161	38726	125	27526	90	17184	55	8154	20	1550
160	38414	124	27220	89	16903	54	7924	19	1416
159	38102	123	26914	88	16624	53	7697	18	1286
158	37789	122	26609	87	16346	52	7472	17	1161
157	37477	121	26304	86	16069	51	7248	16	1040
156	37164	120	25999	85	15793	50	7027	15	923
155	36851	119	25695	84	15518	49	6808	14	812
154	36539	118	25392	83	15245	48	6590	13	705
153	36226	117	25089	82	14972	47	6375	12	604
152	35913	116	24787	81	14701	46	6162	11	508
151	35600	115	24485	80	14431	45	5952	10	418
150	35288	114	24184	79	14163	44	5743	9	334
149	34975	113	23883	78	13895	43	5537	8	257
148	34663	112	23584	77	13629	42	5334	7	187
147	34350	111	23284	76	13364	41	5132	6	126
146	34038	110	22986	75	13101	40	4933	5	75
145	33725	109	22688	74	12839	39	4737	4	35
144	33413	108	22391	73	12578	38	4543	3	14
143	33101								

Тип 73

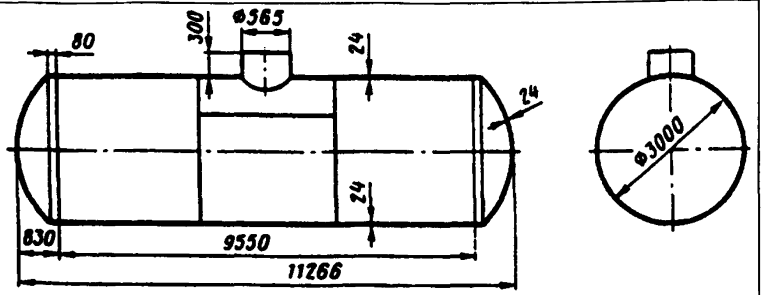

см	дм³	см	дм³	см	дм³	см	дм³	см	дм³
300	75705	275	72832	250	67660	225	61180	200	53843
299	75681	274	72658	249	67422	224	60900	199	53537
298	75640	273	72481	248	67182	223	60620	198	53229
297	75585	272	72301	247	66940	222	60337	197	52921
296	75521	271	72118	246	66697	221	60054	196	52612
295	75448	270	71932	245	66451	220	59769	195	52303
294	75367	269	71743	244	66203	219	59484	194	51992
293	75279	268	71552	243	65954	218	59196	193	51681
292	75185	267	71357	242	65703	217	58908	192	51369
291	75084	266	71159	241	65450	216	58619	191	51057
290	74978	265	70959	240	65195	215	58328	190	50744
289	74866	264	70756	239	64938	214	58036	189	50430
288	74749	263	70550	238	64680	213	57743	188	50115
287	74627	262	70342	237	64420	212	57449	187	49800
286	74500	261	70132	236	64159	211	57154	186	49484
285	74369	260	69919	235	63896	210	56858	185	49168
284	74233	259	69703	234	63631	209	56561	184	48851
283	74092	258	69485	233	63364	208	56263	183	48534
282	73948	257	69265	232	63097	207	55964	182	48216
281	73800	256	69042	231	62827	206	55663	181	47897
280	73647	255	68817	230	62556	205	55362	180	47578
279	73491	254	68590	229	62284	204	55060	179	47258
278	73332	253	68360	228	62010	203	54757	178	46938
277	73168	252	68129	227	61735	202	54454	177	46618
276	73002	251	67895	226	61458	201	54149	176	46297

см	дм^3	см	дм^3	см	дм^3	см	дм^3	см	дм^3
175	45976	140	34588	105	23400	70	13146	35	4743
174	45654	139	34262	104	23091	69	12875	34	4543
173	45332	138	33937	103	22782	68	12606	33	4346
172	45009	137	33612	102	22474	67	12338	32	4151
171	44686	136	33286	101	22166	66	12072	31	3959
170	44363	135	32961	100	21860	65	11807	30	3770
169	44039	134	32637	99	21554	64	11544	29	3584
168	43716	133	32312	98	21249	63	11282	28	3401
167	43391	132	31988	97	20946	62	11022	27	3221
166	43067	131	31664	96	20643	61	10764	26	3044
165	42742	130	31341	95	20340	60	10507	25	2871
164	42417	129	31017	94	20039	59	10253	24	2701
163	42092	128	30694	93	19739	58	10000	23	2534
162	41767	127	30372	92	19440	57	9748	22	2371
161	41441	126	30050	91	19142	56	9499	21	2211
160	41116	125	29728	90	18845	55	9251	20	2055
159	40790	124	29407	89	18548	54	9006	19	1903
158	40464	123	29086	88	18253	53	8762	18	1755
157	40138	122	28765	87	17959	52	8520	17	1610
156	39811	121	28445	86	17666	51	8280	16	1470
155	39485	120	28125	85	17375	50	8043	15	1334
154	39158	119	27806	84	17084	49	7807	14	1203
153	38832	118	27488	83	16794	48	7573	13	1076
152	38505	117	27170	82	16506	47	7342	12	954
151	38179	116	26852	81	16219	46	7112	11	837
150	37852	115	26535	80	15933	45	6885	10	725
149	37525	114	26219	79	15648	44	6660	9	619
148	37199	113	25903	78	15365	43	6438	8	518
147	36872	112	25588	77	15083	42	6217	7	424
146	36546	111	25273	76	14802	41	5999	6	336
145	36219	110	24959	75	14523	40	5784	5	255
144	35893	109	24646	74	14245	39	5571	4	182
143	35566	108	24334	73	13968	38	5360	3	118
142	35240	107	24022	72	13693	37	5152	2	64
141	34914	106	23711	71	13419	36	4946	1	23

Тип 74

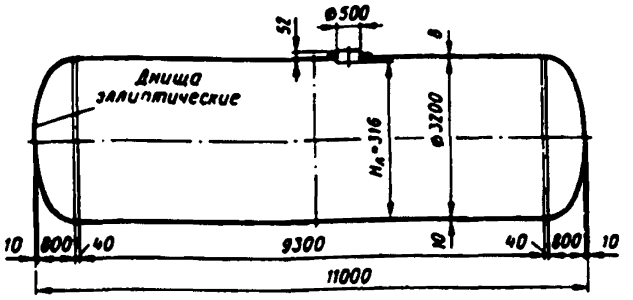

см	дм³	см	дм³	см	дм³	см	дм³	см	дм³
320	84017	295	81138	270	75926	245	69362	220	61886
319	83994	294	80964	269	75686	244	69078	219	61573
318	83953	293	80786	268	75444	243	68793	218	61259
317	83899	292	80605	267	75199	242	68506	217	60944
316	83835	291	80421	266	74953	241	68218	216	60628
315	83762	290	80234	265	74704	240	67928	215	60311
314	83681	289	80044	264	74454	239	67638	214	59993
313	83593	288	79851	263	74202	238	67346	213	59674
312	83499	287	79655	262	73948	237	67052	212	59355
311	83398	286	79456	261	73692	236	66758	211	59035
310	83292	285	79254	260	73434	235	66462	210	58714
309	83180	284	79050	259	73174	234	66164	209	58392
308	83062	283	78843	258	72912	233	65866	208	58069
307	82940	282	78633	257	72649	232	65567	207	57746
306	82813	281	78421	256	72384	231	65266	206	57422
305	82681	280	78206	255	72117	230	64964	205	57097
304	82545	279	77988	254	71849	229	64661	204	56772
303	82404	278	77769	253	71579	228	64357	203	56446
302	82259	277	77546	252	71307	227	64052	202	56119
301	82110	276	77322	251	71034	226	63745	201	55792
300	81958	275	77095	250	70759	225	63438	200	55464
299	81801	274	76865	249	70483	224	63130	199	55135
298	81641	273	76634	248	70205	223	62820	198	54806
297	81477	272	76400	247	69925	222	65510	197	54476
296	81309	271	76164	246	69644	221	62199	196	54146

см	дм³	см	дм³	см	дм³	см	дм³	см	дм³
195	53815	156	40647	117	27571	78	15511	39	5596
194	53483	155	40307	116	27245	77	15225	38	5384
193	53151	154	39967	115	26920	76	14939	37	5174
192	52819	153	39627	114	26595	75	14655	36	4967
191	52486	152	39287	113	26271	74	14373	35	4763
190	52153	151	38947	112	25948	73	14092	34	4561
189	51819	150	38607	111	25625	72	13812	33	4362
188	51484	149	38268	110	25303	71	13534	32	4166
187	51150	148	37928	109	24982	70	13258	31	3973
186	50815	147	37589	108	24662	69	12983	30	3783
185	50479	146	37250	107	24343	68	12710	29	3596
184	50143	145	36911	106	24024	67	12438	28	3412
183	49807	144	36573	105	23706	66	12168	27	3231
182	49470	143	36234	104	23389	65	11900	26	3053
181	49133	142	35898	103	23073	64	11633	25	2879
180	48796	141	35558	102	22758	63	11368	24	2708
179	48459	140	35221	101	22444	62	11105	23	2540
178	48121	139	34884	100	22131	61	10843	22	2376
177	47783	138	34547	99	21818	60	10583	21	2216
176	47444	137	34210	98	21507	59	10326	20	2059
175	47106	136	33874	97	21197	58	10070	19	1907
174	46767	135	33538	96	20887	57	9815	18	1758
173	46428	134	33203	95	20579	56	9563	17	1613
172	46089	133	32867	94	20272	55	9313	16	1472
171	45749	132	32533	93	19965	54	9064	15	1336
170	45410	131	32198	92	19660	53	8818	14	1204
169	45070	130	31865	91	19356	52	8574	13	1077
168	44730	129	31531	90	19053	51	8331	12	955
167	44390	128	31198	89	18751	50	8091	11	837
166	44050	127	30866	88	18450	49	7853	10	725
165	43710	126	30534	87	18151	48	7617	9	619
164	43370	125	30202	86	17853	47	7383	8	518
163	43030	124	29871	85	17555	46	7152	7	424
162	42689	123	29541	84	17260	45	6922	6	336
161	42349	122	29211	83	16965	44	6695	5	255
160	42009	121	28882	82	16672	43	6471	4	182
159	41668	120	28553	81	16379	42	6248	3	118
158	41328	119	28225	80	16089	41	6029	2	64
157	40988	118	27898	79	15799	40	5811	1	23

Тип 75

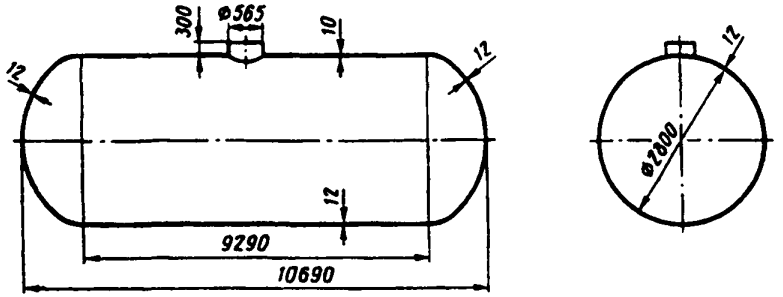

см	дм³	см	дм³	см	дм³	см	дм³	см	дм³
282	62408	257	59783	232	55068	207	49188	182	42570
281	62387	256	59624	231	54852	206	48935	181	42294
280	62349	255	59463	230	54634	205	48681	180	42018
279	62299	254	59299	229	54414	204	48426	179	41741
278	62241	253	59132	228	54193	203	48170	178	41464
277	62174	252	58962	227	53969	202	47913	177	41186
276	62100	251	58789	226	53744	201	47654	176	40907
275	62020	250	58614	225	53518	200	47395	175	40628
274	61934	249	58437	224	53290	199	47134	174	40349
273	61842	248	58256	223	53060	198	46873	173	40068
272	61744	247	58074	222	52828	197	46610	172	39788
271	61642	246	57889	221	52596	196	46347	171	39506
270	61535	245	57701	220	52361	195	46083	170	39225
269	61423	244	57512	219	52125	194	45817	169	38942
268	61307	243	57320	218	51888	193	45551	168	38660
267	61187	242	57125	217	51649	192	45284	167	38377
266	61063	241	56929	216	51409	191	45016	166	38093
265	60935	240	56730	215	51167	190	44748	165	37809
264	60803	239	56529	214	50925	189	44478	164	37525
263	60667	238	56327	213	50680	188	44208	163	37241
262	60528	237	56122	212	50435	187	43937	162	36956
261	60385	236	55915	211	50188	186	43665	161	36670
260	60239	235	55706	210	49940	185	43392	160	36385
259	60090	234	55496	209	49691	184	43119	159	36099
258	59938	233	55283	208	49440	183	42844	158	35813

см	дм³	см	дм³	см	дм³	см	дм³	см	дм³
157	35526	125	26320	94	17672	63	9824	32	3458
156	35240	124	26035	93	17403	62	9591	31	3288
155	34953	123	25749	92	17135	61	9359	30	3121
154	34666	122	25464	91	16868	60	9130	29	2956
153	34378	121	25179	90	16602	59	8901	28	2795
152	34091	120	24894	89	16337	58	8675	27	2637
151	33803	119	24610	88	16072	57	8450	26	2481
150	33515	118	24326	87	15809	56	8227	25	2329
149	33227	117	24043	86	15546	55	8005	24	2180
148	32939	116	23759	85	15285	54	7785	23	2034
147	32651	115	23477	84	15024	53	7567	22	1891
146	32363	114	23195	83	14765	52	7351	21	1752
145	32075	113	22913	82	14507	51	7136	20	1617
144	31786	112	22632	81	14249	50	6924	19	1485
143	31498	111	22351	80	13993	49	6713	18	1357
142	31210	110	22071	79	13738	48	6504	17	1232
141	30921	109	21791	78	13484	47	6297	16	1112
140	30633	108	21512	77	13231	46	6093	15	996
139	30345	107	21233	76	12979	45	5890	14	885
138	30056	106	20955	75	12729	44	5689	13	777
137	29768	105	20678	74	12479	43	5491	12	675
136	29480	104	20401	73	12231	42	5294	11	578
135	29192	103	20125	72	11985	41	5100	10	486
134	28904	102	19850	71	11739	40	4908	9	399
133	28616	101	19575	70	11495	39	4718	8	319
132	28328	100	19301	69	11252	38	4531	7	245
131	28041	99	19027	68	11010	37	4346	6	179
130	27754	98	18755	67	10770	36	4163	5	120
129	27467	97	18483	66	10531	35	3983	4	70
128	27180	96	18212	65	10294	34	3805	3	32
127	26893	95	17941	64	10058	33	3630	2	12
126	26607								

Тип 76

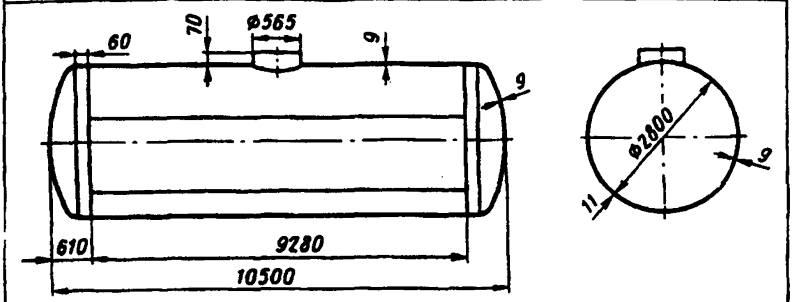

см	дм³	см	дм³	см	дм³	см	дм³	см	дм³
280	**62400**	255	59740	230	55010	205	49130	180	42520
279	62380	254	59590	229	54790	204	48880	179	42250
278	62340	253	59420	228	54580	203	48620	178	41970
277	62290	252	59260	227	54360	202	48370	177	41700
276	62230	251	59090	226	54130	201	48110	176	41430
275	62160	250	58920	225	53910	200	47850	175	41140
274	62080	249	58750	224	53690	199	47600	174	40860
273	62000	248	58570	223	53460	198	47340	173	40590
272	61910	247	58390	222	53230	197	47080	172	40310
271	61820	246	58210	221	53000	196	46820	171	40030
270	61720	245	58030	220	52770	195	46550	170	39750
269	61620	244	57840	219	52540	194	46290	169	39470
268	61510	243	57650	218	52300	193	46030	168	39190
267	61400	242	57460	217	52070	192	45760	167	38910
266	**61280**	241	57270	216	51830	191	45500	166	38620
265	61160	240	57070	215	51590	190	45230	165	38340
264	61030	239	56880	214	51350	189	44960	164	38060
263	60910	238	56680	213	51110	188	44700	163	37780
262	60770	237	56480	212	50860	187	44430	162	37490
261	60640	236	56270	211	50620	186	44160	161	37210
260	60500	235	56070	210	50370	185	43890	160	36920
259	60350	234	55860	209	50130	184	43610	159	36640
258	60200	233	55650	208	49880	183	43340	158	36360
257	60050	232	55440	207	49630	182	43070	157	36070
256	59900	231	55230	206	49380	181	42800	156	35790

см	дм³	см	дм³	см	дм³	см	дм³	см	дм³
155	35500	124	26610	93	17970	62	10090	31	3650
154	35210	123	26330	92	17700	61	9860	30	3480
153	34930	122	26040	91	17430	60	9630	29	3310
152	34640	121	25760	90	17170	59	9400	28	3140
151	34360	120	25470	89	16900	58	9170	27	2970
150	34070	119	25190	88	16630	57	8940	26	2810
149	33780	118	24900	87	16370	56	8710	25	2650
148	33500	117	24620	86	16100	55	8490	24	2500
147	33210	116	24340	85	15840	54	8260	23	2340
146	32920	115	24050	84	15580	53	8040	22	2190
145	32630	114	23770	83	15320	52	7820	21	2040
144	32350	113	23490	82	15060	51	7600	20	1900
143	32060	112	23210	81	14800	50	7380	19	1760
142	31770	111	22930	80	14540	49	7170	18	1620
141	31490	110	22650	79	14280	48	6960	17	1490
140	31200	109	22370	78	14030	47	6750	16	1360
139	30910	108	22090	77	13770	46	6540	15	1240
138	30620	107	21810	76	13520	45	6330	14	1110
137	30340	106	21530	75	13270	44	6120	13	1000
136	30050	105	21250	74	13020	43	5920	12	880
135	29760	104	20980	73	12770	42	5720	11	780
134	29470	103	20700	72	12520	41	5520	10	670
133	29190	102	20420	71	12270	40	5320	9	570
132	28900	101	20150	70	12020	39	5130	8	480
131	28610	100	19870	69	11780	38	4930	7	390
130	28330	99	19600	68	11530	37	4740	6	310
129	28040	98	19330	67	11290	36	4560	5	240
128	27750	97	19050	66	11050	35	4370	4	170
127	27470	96	18780	65	10810	34	4190	3	110
126	27180	95	18510	64	10570	33	4010	2	60
125	26900	94	18240	63	10330	32	3830	1	20

Тип 77

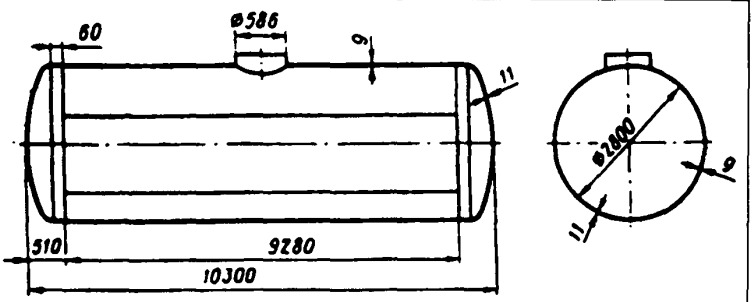

см	дм³	см	дм³	см	дм³	см	дм³	см	дм³
280	61575	255	58942	230	54260	205	48453	180	41941
279	61554	254	58784	229	54046	204	48204	179	41670
278	61515	253	58623	228	53830	203	47954	178	41399
277	61465	252	58459	227	53612	202	47703	177	41127
276	61406	251	58293	226	53393	201	47450	176	40854
275	61338	250	58124	225	53172	200	47197	175	40581
274	61264	249	57952	224	52950	199	46942	174	40307
273	61183	248	57778	223	52726	198	46687	173	40033
272	61096	247	57601	222	52500	197	46430	172	39758
271	61003	246	57422	221	52273	196	46173	171	39483
270	60905	245	57241	220	52045	195	45915	170	39207
269	60803	244	57057	219	51815	194	45655	169	38931
268	60695	243	56870	218	51583	193	45395	168	38655
267	60583	242	56682	217	51350	192	45134	167	38377
266	60466	241	56491	216	51116	191	44872	166	38100
265	60346	240	56298	215	50880	190	44610	165	37822
264	60221	239	56104	214	50643	189	44346	164	37544
263	60093	238	55906	213	50405	188	44082	163	37265
262	59961	237	55707	212	50165	187	43817	162	36986
261	59825	236	55506	211	49924	186	43551	161	36707
260	59686	235	55303	210	49682	185	43284	160	36427
259	59544	234	55098	209	49439	184	43017	159	36147
258	59398	233	54891	208	49194	183	42749	158	35866
257	59249	232	54683	207	48948	182	42480	157	35586
256	59097	231	54472	206	48701	181	42211	156	35305

см	дм³	см	дм³	см	дм³	см	дм³	см	дм³
155	35024	124	26270	93	17758	62	9992	31	3623
154	34742	123	25989	92	17493	61	9760	30	3451
153	34461	122	25709	91	17229	60	9530	29	3282
152	34179	121	25428	90	16965	59	9302	28	3116
151	33897	120	25148	89	16703	58	9075	27	2952
150	33615	119	24869	88	16441	57	8849	26	2791
149	33333	118	24589	87	16180	56	8625	25	2633
148	33050	117	24310	86	15920	55	8403	24	2578
147	32768	116	24032	85	15661	54	8182	23	2326
146	32485	115	23753	84	15402	53	7963	22	2177
145	32202	114	23475	83	15145	52	7745	21	2031
144	31919	113	23198	82	14888	51	7529	20	1889
143	31637	112	22921	81	14633	50	7315	19	1750
142	31354	111	22644	80	14378	49	7103	18	1614
141	31071	110	22368	79	14125	48	6892	17	1482
140	30788	109	22092	78	13873	47	6684	16	1354
139	30505	108	21817	77	13621	46	6477	15	1229
138	30222	107	21542	76	13371	45	6272	14	1109
137	29939	106	21268	75	13122	44	6069	13	992
136	29656	105	20994	74	12874	43	5868	12	880
135	29373	104	20721	73	12627	42	5669	11	773
134	29090	103	20449	72	12381	41	5472	10	670
133	28808	102	20177	71	12136	40	5277	9	572
132	28525	101	19905	70	11893	39	5084	8	479
131	28243	100	19635	69	11651	38	4893	7	392
130	27960	99	19364	68	11410	37	4705	6	311
129	27678	98	19095	67	11170	36	4519	5	237
128	27396	97	18826	66	10932	35	4335	4	169
127	27114	96	18558	65	10695	34	4153	3	110
126	26833	95	18291	64	10459	33	3974	2	60
125	26551	94	18024	63	10225	32	3797	1	21

Тип 78

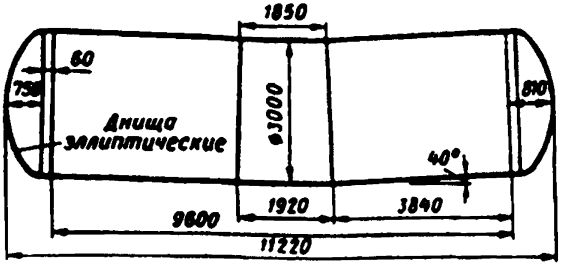

см	дм³	см	дм³	см	дм³	см	дм³	см	дм³
300	75454	275	72321	250	67037	225	60492	200	53120
299	75405	274	72142	249	66796	224	60210	199	52813
298	75344	273	71960	248	66553	223	59928	198	52505
297	75273	272	71774	247	66308	222	59644	197	52196
296	75193	271	71586	246	66061	221	59359	196	51886
295	75107	270	71395	245	65812	220	59072	195	51576
294	75013	269	71200	244	65562	219	58785	194	51265
293	74914	268	71003	243	65309	218	58496	193	50953
292	74808	267	70804	242	65055	217	58206	192	50641
291	74697	266	70601	241	64799	216	57915	191	50327
290	74581	265	70396	240	64542	215	57623	190	50014
289	74459	264	70189	239	64283	214	57330	189	49699
288	74333	263	69979	238	64022	213	57035	188	49384
287	74202	262	69766	237	63759	212	56740	187	49069
286	74067	261	69551	236	63495	211	56443	186	48753
285	73927	260	69334	235	63229	210	56146	185	48436
284	73783	259	69114	234	62962	209	55848	184	48119
283	73635	258	68892	233	62693	208	55548	183	47801
282	73484	257	68667	232	62423	207	55248	182	47482
281	73328	256	68441	231	62152	206	54947	181	47164
280	73169	255	68212	230	61878	205	54644	180	46844
279	73006	254	67981	229	61604	204	54341	179	46525
278	72840	253	67748	228	61328	203	54037	178	46204
277	72671	252	67513	227	61050	202	53732	177	45884
276	72498	251	67276	226	60772	201	53427	176	45563

см	дм^3	см	дм^3	см	дм^3	см	дм^3	см	дм^3
175	45242	140	33874	105	22743	70	12590	35	4349
174	44920	139	33549	104	22436	69	12323	34	4155
173	44598	138	33224	103	22129	68	12057	33	3964
172	44275	137	32900	102	21824	67	11793	32	3775
171	43952	136	32576	101	21519	66	11530	31	3590
170	43629	135	32253	100	21214	65	11269	30	3407
169	43306	134	31929	99	20911	64	11010	29	3228
168	42982	133	31606	98	20609	63	10752	28	3052
167	42658	132	31283	97	20308	62	10496	27	2879
166	42334	131	30961	96	20007	61	10242	26	2709
165	42010	130	30639	95	19708	60	9990	25	2543
164	41685	129	30317	94	19409	59	9739	24	2380
163	41360	128	29995	93	19111	58	9490	23	2221
162	41035	127	29674	92	18815	57	9243	22	2066
161	40710	126	29354	91	18519	56	8998	21	1914
160	40385	125	29033	90	18225	55	8755	20	1766
159	40060	124	28714	89	17932	54	8514	19	1672
158	39734	123	28394	88	17639	53	8275	18	1482
157	39409	122	28075	87	17348	52	8037	17	1347
156	39083	121	27757	86	17058	51	7802	16	1216
155	38757	120	27439	85	16769	50	7569	15	1090
154	38431	119	27122	84	16482	49	7332	14	968
153	38105	118	26805	83	16195	48	7109	13	851
152	37779	117	26489	82	15910	47	6883	12	740
151	37454	116	26173	81	15626	46	6658	11	634
150	37006	115	25858	80	15343	45	6436	10	534
149	36802	114	25543	79	15062	44	6216	9	440
148	36476	113	25230	78	14781	43	5999	8	353
147	36150	112	24916	77	14503	42	5784	7	273
146	35825	111	24604	76	14225	41	5571	6	201
145	35499	110	24292	75	13949	40	5361	5	130
144	35174	109	23981	74	13674	39	5154	4	93
143	34849	108	23670	73	13401	38	4949	3	60
142	34523	107	23361	72	13129	37	4746	2	33
141	34198	106	23052	71	12859	36	4546	1	11

Тип 79

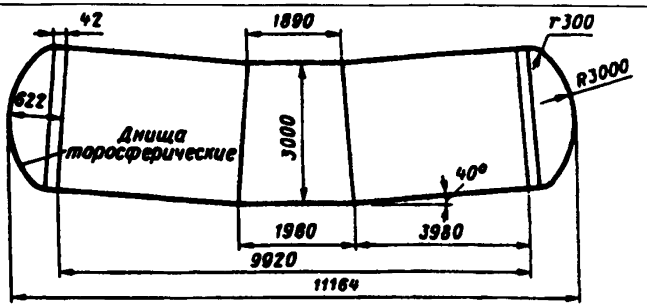

см	дм³	см	дм³	см	дм³	см	дм³	см	дм³
300	**75443**	275	71914	250	66505	225	60012	200	52817
299	75366	274	71726	249	66262	224	59736	199	52518
298	75278	273	71535	248	66019	223	59459	198	52219
297	75182	272	71341	247	65773	222	59180	197	51919
296	75081	271	71145	246	65526	221	58901	196	51618
295	74973	270	70946	245	65278	220	58621	195	51317
294	74859	269	70745	244	65027	219	58339	194	51015
293	74741	268	70541	243	64776	218	58056	193	50712
292	74617	267	70335	242	64522	217	57773	192	50409
291	74489	266	70126	241	64268	216	57488	191	50105
290	74356	265	69915	240	64012	215	57203	190	49801
289	74219	264	69702	239	63755	214	56917	189	49496
288	74078	263	69487	238	63495	213	56629	188	49190
287	73932	262	69269	237	63235	212	56341	187	48884
286	**73783**	261	69049	236	62974	211	56052	186	48578
285	73630	260	68828	235	62711	210	55762	185	48271
284	73473	259	68604	234	62446	209	55471	184	47963
283	73313	258	68378	233	62181	208	55179	183	47655
282	73150	257	68150	232	61914	207	54887	182	47347
281	72982	256	67921	231	61646	206	54593	181	47038
280	72812	255	67689	230	61377	205	54299	180	46728
279	72638	254	67456	229	61106	204	54004	179	46419
278	72462	253	67221	228	60834	203	53709	178	46108
277	72282	252	66984	227	60562	202	53412	177	45798
276	72100	251	66745	226	60288	201	53115	176	45487

см	дм³	см	дм³	см	дм³	см	дм³	см	дм³
175	45176	140	34168	105	23369	70	13405	35	5049
174	44864	139	33853	104	23070	69	13140	34	4846
173	44552	138	33539	103	22771	68	12875	33	4645
172	44240	137	33225	102	22473	67	12612	32	4447
171	43927	136	32911	101	22176	66	12350	31	4251
170	43614	135	32598	100	21880	65	12090	30	4058
169	43301	134	32284	99	21584	64	11831	29	3868
168	42988	133	31971	98	21289	63	11573	28	3680
167	42674	132	31658	97	20995	62	11317	27	3496
166	42360	131	31346	96	20702	61	11063	26	3314
165	42046	130	31034	95	20409	60	10809	25	3135
164	41732	129	30722	94	20117	59	10558	24	2959
163	41417	128	30410	93	19826	58	10307	23	2786
162	41102	127	30099	92	19536	57	10059	22	2617
161	40788	126	29788	91	19247	56	9812	21	2450
160	40473	125	29478	90	18959	55	9566	20	2287
159	40158	124	29168	89	18672	54	9322	19	2127
158	39842	123	28858	88	18385	53	9080	18	1971
157	39527	122	28549	87	18100	52	8840	17	1818
156	39212	121	28240	86	17815	51	8601	16	1668
155	38896	120	27931	85	17531	50	8364	15	1523
154	38581	119	27624	84	17249	49	8129	14	1381
153	38265	118	27316	83	16967	48	7896	13	1242
152	37950	117	27009	82	16687	47	7665	12	1108
151	37634	116	26703	81	16407	46	7435	11	976
150	37197	115	26397	80	16129	45	7208	10	849
149	37003	114	26091	79	15851	44	6982	9	725
148	36688	113	25787	78	15575	43	6759	8	603
147	36373	112	25482	77	15299	42	6538	7	482
146	36057	111	25179	76	15025	41	6318	6	359
145	35742	110	24875	75	14752	40	6101	5	216
144	35427	109	24573	74	14481	39	5886	4	95
143	35112	108	24271	73	14210	38	5673	3	62
142	34797	107	23970	72	13940	37	5463	2	34
141	34482	106	23669	71	13672	36	5255	1	12

Тип 80

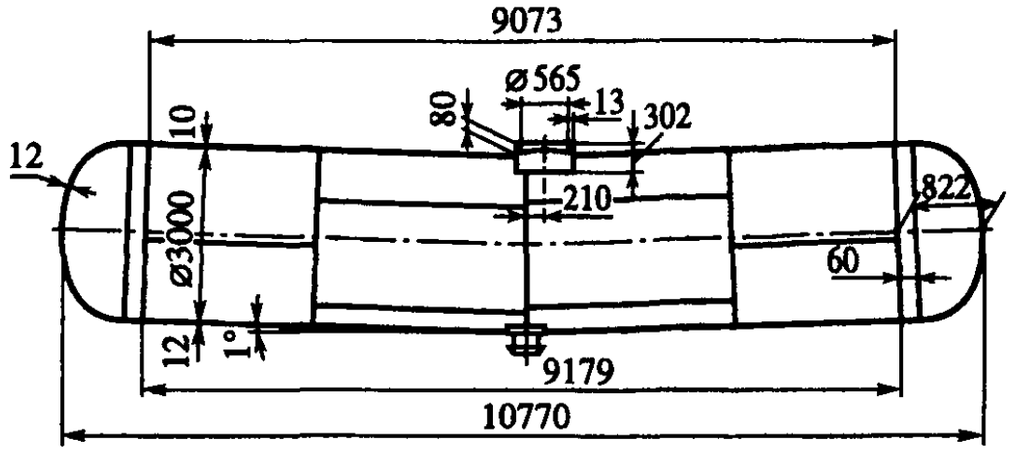

см	дм^3	см	дм^3	см	дм^3	см	дм^3
308	72 380	286	70 703	264	66 839	242	61 820
307	72 375	285	70 561	263	66 632	241	61 571
306	72 367	284	70 414	262	66 425	240	61 321
305	72 354	283	70 265	261	66 212	239	61 069
304	72 337	282	70 111	260	65 999	238	60 815
303	72 317	281	69 955	259	65 783	237	60 560
302	72 287	280	69 795	258	65 566	236	60 303
301	72 251	279	69 632	257	65 346	235	60 045
300	72 208	278	69 465	256	65 124	234	59 786
299	72 140	277	69 296	255	64 900	233	59 525
298	72 064	276	69 123	254	64 674	232	59 262
297	71 980	275	68 948	253	64 446	231	58 999
296	71 890	274	68 769	252	64 217	230	58 734
295	71 793	273	68 588	251	63 985	229	58 467
294	71 691	272	68 404	250	63 752	228	58 200
293	71 584	271	68 217	249	63 516	227	57 931
292	71 472	270	68 028	248	63 279	226	57 661
291	71 354	269	67 836	247	63 040	225	57 389
290	71 233	268	67 642	246	62 800	224	57 117
289	71 106	267	67 445	245	62 557	223	56 843
288	70 976	266	67 245	244	62 313	222	56 568
287	70 841	265	67 043	243	62 068	221	56 292

см	дм^3	см	дм^3	см	дм^3	см	дм^3
220	56 015	187	46 357	154	36 129	121	25 904
219	55 836	186	46 052	153	35 816	120	25 600
218	55 457	185	45 747	152	35 504	119	25 297
217	55 176	184	45 442	151	35 191	118	24 994
216	54 895	183	45 136	150	34 878	117	24 692
215	54 612	182	44 829	149	34 566	116	24 391
214	54 329	181	44 522	148	34 253	115	24 090
213	54 044	180	44 215	147	33 941	114	23 789
212	53 758	179	43 907	146	33 629	113	23 490
211	53 472	178	43 599	145	33 317	112	23 191
210	53 184	177	43 291	144	33 005	111	22 892
209	52 896	176	42 982	143	32 693	110	22 594
208	52 607	175	42 673	142	32 381	109	22 298
207	52 317	174	42 363	141	32 070	108	22 001
206	52 026	173	42 053	140	31 758	107	21 706
205	51 734	172	41 743	139	31 447	106	21 411
204	51 441	171	41 433	138	31 136	105	21 117
203	51 148	170	41 122	137	30 826	104	20 824
202	50 854	169	40 811	136	30 516	103	20 532
201	50 558	168	40 500	135	30 206	102	20 240
200	50 263	167	40 189	134	29 896	101	19 949
199	49 966	166	39 877	133	29 587	100	19 660
198	49 669	165	39 566	132	29 277	99	19 371
197	49 371	164	39 254	131	28 969	98	19 083
196	49 072	163	38 942	130	28 600	97	18 796
195	48 773	162	38 629	129	28 352	96	18 510
194	48 473	161	38 317	128	28 045	95	18 224
193	48 173	160	38 005	127	27 738	94	17 940
192	47 871	159	37 692	126	27 431	93	17 657
191	47 570	158	37 380	125	27 125	92	17 375
190	47 267	157	37 067	124	26 819	91	17 094
189	46 964	156	36 754	123	26 513	90	16 814
188	46 661	155	36 442	122	26 209	89	16 535

см	$дм^3$	см	$дм^3$	см	$дм^3$	см	$дм^3$
88	16 257	66	10 466	44	5471	22	1645
87	15 980	65	10 219	43	5268	21	1509
86	15 705	64	9974	42	5067	20	1377
85	15 430	63	9731	41	4869	19	1249
84	15 157	62	9490	40	4674	18	1125
83	14 885	61	9250	39	4480	17	1006
82	14 614	60	9012	38	4290	16	891
81	14 345	59	8776	37	4102	15	782
80	14 076	58	8542	36	3917	14	677
79	13 809	57	8309	35	3735	13	578
78	13 543	56	8078	34	3555	12	485
77	13 279	55	7850	33	3379	11	398
76	13 016	54	7623	32	3205	10	317
75	12 754	53	7398	31	3034	9	244
74	12 494	52	7176	30	2867	8	190
73	12 235	51	6955	29	2702	7	136
72	11 978	50	6736	28	2541	6	93
71	11 722	49	6520	27	2383	5	59
70	11 468	48	6305	26	2228	4	34,20
69	11 215	47	6093	25	2077	3	16,90
68	10 964	46	5883	24	1929	2	6,30
67	10 714	45	5676	23	1786	1	1,50

Тип 81

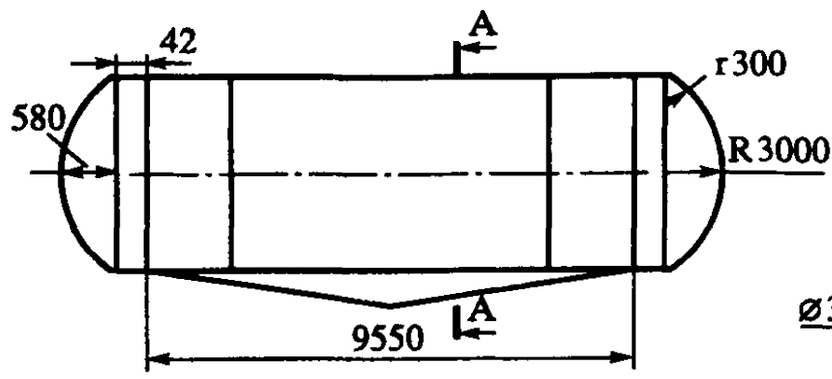

см	дм^3	см	дм^3	см	дм^3	см	дм^3
3	15	25	2914	47	7242	69	12 501
4	174	26	3084	48	7464	70	12 757
5	270	27	3257	49	7687	71	13 014
6	366	28	3433	50	7913	72	13 272
7	463	29	3611	51	8140	73	13 531
8	565	30	3792	52	8369	74	13 792
9	671	31	3976	53	8600	75	14 054
10	782	32	4163	54	8832	76	14 317
11	896	33	4352	55	9066	77	14 581
12	1015	34	4544	56	9302	78	14 846
13	1139	35	4730	57	9539	79	15 112
14	1266	36	4935	58	9778	80	15 379
15	1398	37	5134	59	10 019	81	15 648
16	1533	38	5335	60	10 260	82	15 917
17	1673	39	5538	61	10 504	83	16 187
18	1816	40	5744	62	10 749	84	16 459
19	1962	41	5952	63	10 995	85	16 731
20	2113	42	6162	64	11 243	86	17 005
21	2266	43	6374	65	11 492	87	17 279
22	2423	44	6588	66	11 742	88	17 554
23	2583	45	6804	67	11 994	89	17 831
24	2747	46	7022	68	12 247	90	18 108

см	дм^3	см	дм^3	см	дм^3	см	дм^3
91	18 386	124	27 969	157	37 999	190	47 977
92	18 665	125	28 268	158	38 305	191	48 273
93	18 944	126	28 569	159	38 611	192	48 569
94	19 225	127	28 870	160	38 916	193	48 864
95	19 507	128	29 171	161	39 222	194	49 158
96	19 789	129	29 472	162	39 527	195	49 452
97	20 072	130	29 774	163	39 833	196	49 745
98	20 356	131	30 076	164	40 138	197	50 038
99	20 641	132	30 378	165	40 443	198	50 330
100	20 926	133	30 681	166	40 748	199	50 621
101	21 212	134	30 984	167	41 053	200	50 912
102	21 499	135	31 287	168	41 357	201	51 202
103	21 787	136	31 591	169	41 662	202	51 491
104	22 075	137	31 895	170	41 966	203	51 780
105	22 364	138	32 199	171	42 269	204	52 068
106	22 654	139	32 503	172	42 573	205	52 355
107	22 944	140	32 807	173	42 876	206	52 641
108	23 235	141	33 112	174	43 179	207	52 927
109	23 527	142	33 417	175	43 482	208	53 212
110	23 819	143	33 722	176	43 784	209	53 496
111	24 112	144	34 027	177	44 087	210	53 780
112	24 406	145	34 332	178	44 388	211	54 062
113	24 700	146	34 637	179	44 690	212	54 344
114	24 994	147	34 943	180	44 991	213	54 625
115	25 289	148	35 248	181	45 291	214	54 905
116	25 585	149	35 554	182	45 591	215	55 185
117	25 881	150	35 860	183	45 891	216	55 463
118	26 178	151	36 165	184	46 191	217	55 740
119	26 475	152	36 471	185	46 490	218	56 017
120	26 773	153	36 777	186	46 788	219	56 293
121	27 071	154	37 081	187	47 086	220	56 567
122	27 370	155	37 387	188	47 384	221	56 841
123	27 669	156	37 693	189	47 681	222	57 114

см	$дм^3$	см	$дм^3$	см	$дм^3$	см	$дм^3$
223	57 386	244	62 832	265	67 638	286	71 491
224	57 656	245	63 077	266	67 846	287	71 643
225	57 926	246	63 321	267	68 052	288	71 791
226	58 195	247	63 563	268	68 256	289	71 935
227	58 463	248	63 804	269	68 458	290	72 076
228	58 729	249	64 043	270	68 658	291	72 213
229	58 995	250	64 281	271	68 855	292	72 346
230	59 259	251	64 517	272	69 049	293	72 475
231	59 522	252	64 752	273	69 242	294	72 600
232	59 784	253	64 984	274	69 431	295	72 721
233	60 045	254	65 216	275	69 619	296	72 837
234	60 305	255	65 445	276	69 803	297	72 949
235	60 563	256	65 673	277	69 985	298	73 057
236	60 821	257	65 899	278	70 164	299	73 161
237	61 077	258	66 123	279	70 341	300	73 261
238	61 331	259	66 345	280	70 514	301	73 358
239	61 585	260	66 565	281	70 685	302	73 457
240	61 837	261	66 784	282	70 852	303	73 576
241	62 088	262	67 001	283	71 017		
242	62 337	263	67 215	284	71 178		
243	62 585	264	67 428	285	71 336		

Тип 82

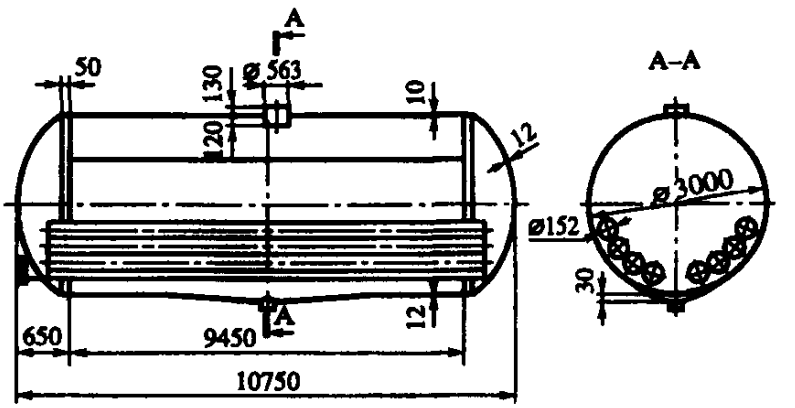

см	дм^3	см	дм^3	см	дм^3	см	дм^3
3	15	25	2186	47	5908	69	10 703
4	37	26	2325	48	6106	70	10 941
5	78	27	2467	49	6305	71	11 180
6	131	28	2612	50	6507	72	11 420
7	194	29	2761	51	6712	73	11 661
8	265	30	2912	52	6918	74	11 904
9	344	31	3067	53	7126	75	12 149
10	430	32	3225	54	7336	76	12 395
11	522	33	3386	55	7548	77	12 642
12	620	34	3549	56	7763	78	12 891
13	724	35	3715	57	7978	79	13 141
14	833	36	3883	58	8196	80	13 392
15	947	37	4055	59	8416	81	13 645
16	1066	38	4229	60	8637	82	13 898
17	1190	39	4406	61	8859	83	14 153
18	1318	40	4586	62	9084	84	14 409
19	1430	41	4767	63	9310	85	14 666
20	1547	42	4952	64	9538	86	14 924
21	1667	43	5138	65	9768	87	15 183
22	1792	44	5327	66	10 000	88	15 444
23	1920	45	5519	67	10 233	89	15 706
24	2052	46	5712	68	10 467	90	15 969

см	дм^3	см	дм^3	см	дм^3	см	дм^3
91	16 232	124	26 063	157	36 388	190	46 646
92	16 517	125	26 371	158	36 702	191	46 950
93	16 803	126	26 680	159	37 017	192	47 253
94	17 090	127	26 990	160	37 331	193	47 556
95	17 378	128	27 299	161	37 646	194	47 858
96	17 666	129	27 610	162	37 960	195	48 159
97	17 956	130	27 920	163	38 274	196	48 460
98	18 274	131	28 231	164	38 588	197	48 760
99	18 538	132	28 542	165	38 902	198	49 060
100	18 830	133	28 854	166	39 215	199	49 358
101	19 124	134	29 166	167	39 529	200	49 656
102	19 418	135	29 478	168	39 842	201	49 953
103	19 712	136	29 790	169	40 155	202	50 250
104	20 008	137	30 103	170	40 468	203	50 545
105	20 305	138	30 416	171	40 780	204	50 840
106	20 602	139	30 729	172	41 092	205	51 134
107	20 900	140	31 042	173	41 404	206	51 427
108	21 198	141	31 356	174	41 716	207	51 720
109	21 498	142	31 670	175	42 027	208	52 011
110	21 798	143	31 984	176	42 338	209	52 302
111	22 099	144	32 298	177	42 648	210	52 591
112	22 400	145	32 612	178	42 958	211	52 880
113	22 702	146	32 926	179	43 268	212	53 168
114	23 005	147	33 241	180	43 578	213	53 455
115	23 308	148	33 555	181	43 887	214	53 741
116	23 612	149	33 870	182	44 195	215	54 026
117	23 916	150	34 185	183	44 503	216	54 309
118	24 222	151	34 499	184	44 811	217	54 592
119	24 527	152	34 814	185	45 118	218	54 874
120	24 833	153	35 129	186	45 425	219	55 154
121	25 140	154	35 444	187	45 731	220	55 434
122	25 447	155	35 758	188	46 036	221	55 712
123	25 755	156	36 073	189	46 341	222	55 990

см	дм^3	см	дм^3	см	дм^3	см	дм^3
223	56 266	244	61 756	265	66 494	286	70 137
224	56 541	245	62 001	266	66 696	287	70 274
225	56 814	246	62 244	267	66 896	288	70 406
226	57 087	247	62 485	268	67 093	289	70 534
227	57 358	248	62 725	269	67 287	290	70 658
228	57 628	249	62 962	270	67 478	291	70 777
229	57 897	250	63 198	271	67 668	292	70 891
230	58 164	251	63 432	272	67 854	293	71 000
231	58 430	252	63 665	273	68 037	294	71 104
232	58 695	253	63 895	274	68 218	295	71 202
233	58 958	254	64 123	275	68 396	296	71 294
234	59 220	255	64 349	276	68 570	297	71 380
235	59 480	256	64 574	277	68 742	298	71 459
236	59 739	257	64 796	278	68 911	299	71 530
237	59 997	258	65 016	279	69 076	300	71 593
238	60 253	259	65 234	280	69 238	301	71 653
239	60 507	260	65 450	281	69 397	302	71 694
240	60 760	261	65 663	282	69 552	303	71 716
241	61 012	262	65 874	283	69 704		
242	61 261	263	66 083	284	69 852		
243	61 509	264	66 290	285	69 997		

Тип 83

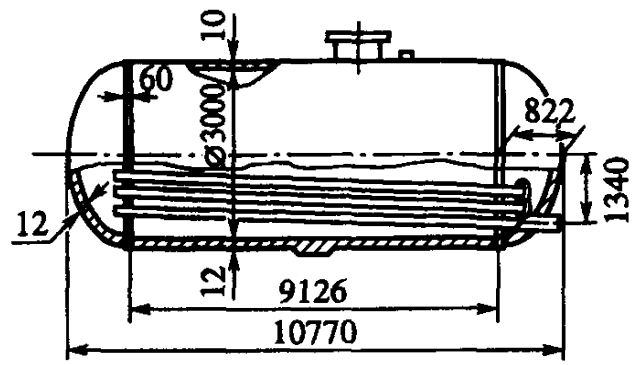

см	дм^3	см	дм^3	см	дм^3	см	дм^3
300	71 884	278	69 621	256	65 522	234	60 348
299	71 863	277	69 466	255	65 307	233	60 093
298	71 823	276	69 306	254	65 090	232	59 836
297	71 771	275	69 144	253	64 871	231	59 579
296	71 710	274	68 978	252	64 650	230	59 319
295	71 641	273	68 809	251	64 426	229	59 059
294	71 564	272	68 637	250	64 201	228	58 797
293	71 480	271	68 463	249	63 973	227	58 533
292	71 390	270	68 285	248	63 744	226	58 269
291	71 294	269	68 104	247	63 513	225	58 003
290	71 193	268	67 921	246	63 280	224	57 735
289	71 086	267	67 735	245	63 045	223	57 466
288	70 974	266	67 546	244	62 808	222	57 197
287	70 858	265	67 355	243	62 570	221	56 925
286	70 737	264	67 161	242	62 329	220	56 653
285	70 611	263	66 964	241	62 087	219	56 379
284	70 482	262	66 765	240	61 844	218	56 105
283	70 348	261	66 564	239	61 598	217	55 829
282	70 210	260	66 360	238	61 351	216	55 552
281	70 068	259	66 154	237	61 103	215	55 274
280	69 923	258	65 946	236	60 853	214	54 994
279	69 774	257	65 735	235	60 601	213	54 714

см	дм^3	см	дм^3	см	дм^3	см	дм^3
212	54 433	179	44 678	146	34 421	113	24 233
211	54 150	178	44 371	145	34 109	112	23 931
210	53 867	177	44 064	144	33 796	111	23 630
209	53 583	176	43 757	143	33 484	110	23 329
208	53 297	175	43 449	142	33 171	109	23 030
207	53 011	174	43 141	141	32 859	108	22 730
206	52 724	173	42 833	140	32 547	107	22 432
205	52 435	172	42 524	139	32 235	106	22 134
204	52 146	171	42 215	138	31 924	105	21 837
203	51 856	170	41 906	137	31 612	104	21 540
202	51 565	169	41 596	136	31 301	103	21 245
201	51 274	168	41 286	135	30 990	102	20 950
200	50 981	167	40 975	134	30 679	101	20 656
199	50 688	166	40 665	133	30 368	100	20 362
198	50 394	165	40 354	132	30 058	99	20 070
197	50 099	164	40 043	131	29 748	98	19 778
196	49 803	163	39 732	130	29 438	97	19 487
195	49 507	162	39 420	129	29 129	96	19 197
194	49 210	161	39 108	128	28 819	95	18 908
193	48 912	160	38 796	127	28 511	94	18 620
192	48 613	159	38 484	126	28 202	93	18 333
191	48 314	158	38 172	125	27 894	92	18 046
190	48 014	157	37 860	124	27 587	91	17 761
189	47 714	156	37 548	123	27 279	90	17 477
188	47 413	155	37 235	122	26 972	89	17 193
187	47 111	154	36 923	121	26 666	88	16 911
186	46 809	153	36 610	120	26 360	87	16 630
185	46 506	152	36 297	119	26 055	86	16 349
184	46 202	151	35 985	118	25 750	85	16 070
183	45 898	150	35 672	117	25 445	84	15 792
182	45 594	149	35 359	116	25 141	83	15 515
181	45 289	148	35 046	115	24 838	82	15 239
180	44 984	147	34 734	114	24 535	81	14 964

см	$дм^3$	см	$дм^3$	см	$дм^3$	см	$дм^3$
80	14 691	60	9684	40	5413	20	1961
79	14 418	59	9453	39	5221	19	1815
78	14 147	58	9223	38	5032	18	1674
77	13 877	57	8995	37	4846	17	1536
76	13 609	56	8769	36	4661	16	1402
75	13 341	55	8544	35	4480	15	1272
74	13 087	54	8322	34	4301	14	1147
73	12 835	53	8101	33	4124	13	1026
72	12 584	52	7882	32	3950	12	909
71	12 334	51	7665	31	3779	11	798
70	12 086	50	7450	30	3599	10	691
69	11 839	49	7237	29	3421	9	589
68	11 593	48	7025	28	3246	8	494
67	11 349	47	6816	27	3074	7	404
66	11 107	46	6609	26	2906	6	320
65	10 866	45	6404	25	2740	5	243
64	10 626	44	6202	24	2577	4	173
63	10 388	43	6001	23	2418	3	112
62	10 152	42	5803	22	2262	2	61
61	9917	41	5607	21	2110	1	21

Тип 84

см	дм^3	см	дм^3	см	дм^3	см	дм^3
2	10	32	3407	62	9378	92	16639
3	31	33	3576	63	9603	93	16896
4	69	34	3747	64	9830	94	17153
5	118	35	3921	65	10058	95	17410
6	176	36	4097	66	10288	96	17669
7	243	37	4296	67	10519	97	17928
8	316	38	4457	68	10751	98	18187
9	396	39	4640	69	10984	99	18448
10	481	40	4825	70	11218	100	18709
11	573	41	5013	71	11454	101	18970
12	669	42	5202	72	11691	102	19232
13	770	43	5394	73	11929	103	19494
14	876	44	5588	74	12168	104	19757
15	986	45	5783	75	12408	105	20021
16	1101	46	5981	76	12650	106	20285
17	1220	47	6180	77	12892	107	20549
18	1342	48	6382	78	13135	108	20814
19	1469	49	6585	79	13380	109	21079
20	1599	50	6790	80	13625	110	21345
21	1732	51	6997	81	13872	111	21611
22	1869	52	7205	82	14119	112	21877
23	2009	53	7415	83	14367	113	22144
24	2153	54	7627	84	14616	114	22411
25	2300	55	7841	85	14866	115	22679
26	2449	56	8056	86	15117	116	22946
27	2602	57	8272	87	15369	117	23214
28	2757	58	8490	88	15621	118	23483
29	2916	59	8710	89	15875	119	23751
30	3077	60	8931	90	16129	120	24020
31	3241	61	9154	91	16384	121	24289

см	дм^3	см	дм^3	см	дм^3	см	дм^3
122	24558	161	35017	200	44681	239	52211
123	24827	162	35279	201	44908	240	52358
124	25097	163	35541	202	45133	241	52502
125	25366	164	35802	203	45357	242	52642
126	25636	165	36063	204	45580	243	52779
127	25906	166	36324	205	45801	244	52912
128	26175	167	36583	206	46021	245	53042
129	26445	168	36842	207	46239	246	53169
130	26715	169	37101	208	46455	247	53291
131	26985	170	37358	209	46671	248	53410
132	27256	171	37615	210	46884	249	53525
133	27526	172	37872	211	47096	250	53635
134	27796	173	38127	212	47306	251	53741
135	28066	174	38382	213	47514	252	53842
136	28336	175	38636	214	47721	253	53938
137	28605	176	38890	215	47926	254	54030
138	28875	177	39142	216	48129	255	54115
139	29145	178	39394	217	48331	256	54195
140	29415	179	39645	218	48530	257	54268
141	29684	180	39895	219	48728	258	54335
142	29953	181	40144	220	48923	259	54393
143	30222	182	40392	221	49117	260	54442
144	30491	183	40639	222	49309	261	54480
145	30760	184	40886	223	49498		
146	31028	185	41131	224	29686		
147	31297	186	41376	225	49871		
148	31565	187	41619	226	50054		
149	31832	188	41861	227	50235		
150	32100	189	42103	228	50414		
151	32367	190	42343	229	50590		
152	32634	191	42582	230	50764		
153	32900	192	42820	231	50935		
154	33166	193	43057	232	51104		
155	33432	194	43293	233	51270		
156	33697	195	43527	234	51434		
157	33962	196	43760	235	51595		
158	34226	197	43992	236	51754		
159	34490	198	44223	237	51909		
160	34754	199	44453	238	52062		

Тип 85

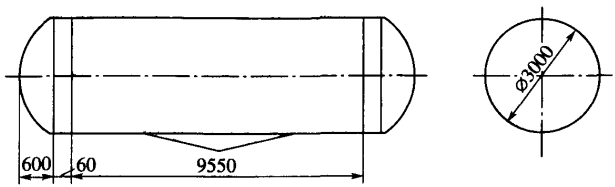

см	дм³	см	дм³	см	дм³	см	дм³
3	15	31	3368,1	59	9348,1	87	16764
4	37,496	32	3547,9	60	9592,3	88	17048
5	78,787	33	3730,7	61	9838,2	89	17333
6	132,37	34	3916,4	62	10086	90	17619
7	195,93	35	4104,9	63	10335	91	17906
8	268,09	36	4296,1	64	10586	92	18194
9	347,93	37	4490,1	65	10839	93	18483
10	434,78	38	4686,7	66	11093	94	18773
11	528,1	39	4885,9	67	11349	95	19064
12	627,47	40	5087,6	68	11606	96	19356
13	732,52	41	5291,9	69	11865	97	19649
14	842,96	42	5498,6	70	12126	98	19943
15	958,52	43	5707,7	71	12388	99	20238
16	1079	44	5919,2	72	12651	100	20534
17	1204,1	45	6133	73	12916	101	20830
18	1333,7	46	6349	74	13183	102	21128
19	1467,7	47	6567,3	75	13450	103	21426
20	1605,8	48	6787,8	76	13719	104	21725
21	1748	49	7010,5	77	13990	105	22025
22	1894,1	50	7235,3	78	14262	106	22325
23	2044	51	7462,2	79	14535	107	22627
24	2197,6	52	7691,1	80	14809	108	22929
25	2354,8	53	7922	81	15085	109	23232
26	2515,5	54	8155	82	15362	110	23535
27	2679,5	55	8389,8	83	15640	111	23839
28	2846,9	56	8626,6	84	15919	112	24144
29	3017,5	57	8865,3	85	16199	113	24450
30	3191,2	58	9105,8	86	16481	114	24756

см	дм^3	см	дм^3	см	дм^3	см	дм^3
115	25063	153	37019	191	48975	229	60048
116	25370	154	37337	192	49282	230	60319
117	25678	155	37656	193	49588	231	60588
118	25987	156	37974	194	49894	232	60855
119	26296	157	38292	195	50199	233	61122
120	26606	158	38611	196	50503	234	61387
121	26916	159	38929	197	50806	235	61650
122	27226	160	39247	198	51109	236	61912
123	27537	161	39565	199	51411	237	62173
124	27849	162	39883	200	51713	238	62432
125	28161	163	40200	201	52013	239	62689
126	28474	164	40518	202	52313	240	62945
127	28787	165	40835	203	52612	241	63199
128	29100	166	41152	204	52910	242	63452
129	29414	167	41469	205	53208	243	63703
130	29728	168	41786	206	53504	244	63952
131	30042	169	42102	207	53800	245	64200
132	30357	170	42419	208	54095	246	64446
133	30672	171	42735	209	54389	247	64690
134	30988	172	43051	210	54682	248	64932
135	31303	173	43366	211	54974	249	65173
136	31619	174	43681	212	55265	250	65411
137	31936	175	43996	213	55555	251	65648
138	32252	176	44310	214	55844	252	65883
139	32569	177	44624	215	56132	253	66116
140	32886	178	44938	216	56419	254	66347
141	33203	179	45251	217	56705	255	66576
142	33520	180	45564	218	56990	256	66803
143	33838	181	45877	219	57274	257	67028
144	34156	182	46189	220	57557	258	67250
145	34473	183	46501	221	57839	259	67471
146	34791	184	46812	222	58119	260	67689
147	35109	185	47122	223	58398	261	67905
148	35427	186	47433	224	58676	262	68119
149	35746	187	47742	225	58953	263	68330
150	36064	188	48051	226	59229	264	68539
151	36382	189	48360	227	59503	265	68746
152	36701	190	48668	228	59776	266	68950

см	дм^3	см	дм^3	см	дм^3	см	дм^3
267	69152	277	71021	287	72570	297	73690
268	69351	278	71191	288	72704	298	73770
269	69548	279	71359	289	72834	299	73842
270	69742	280	71523	290	72959	300	73906
271	69933	281	71683	291	73080	301	73959
272	70122	282	71840	292	73195	302	74001
273	70307	283	71994	293	73306	303	74023
274	70490	284	72144	294	73411	304	0
275	70670	285	72290	295	73510	305	0
276	70847	286	72432	296	73603	306	0

Тип 86

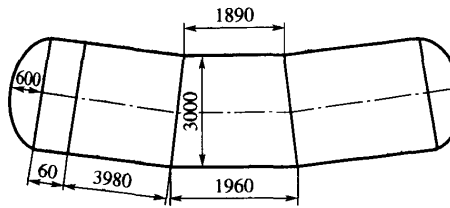

см	дм³	см	дм³	см	дм³	см	дм³
1	6,1252	28	3112,1	55	8900,1	82	16136
2	21,831	29	3291,4	56	9146,4	83	16424
3	48,39	30	3473,8	57	9394,6	84	16714
4	87,225	31	3659,4	58	9644,7	85	17004
5	139,55	32	3848	59	9896,6	86	17296
6	203,85	33	4039,6	60	10150	87	17589
7	277,53	34	4234,1	61	10406	88	17883
8	359,4	35	4431,4	62	10663	89	18178
9	448,63	36	4631,6	63	10922	90	18474
10	544,64	37	4834,5	64	11183	91	18771
11	646,95	38	5040	65	11445	92	19070
12	755,16	39	5248,2	66	11709	93	19369
13	868,98	40	5459	67	11975	94	19669
14	988,09	41	5672,3	68	12242	95	19970
15	1112,3	42	5888,1	69	12511	96	20273
16	1241,3	43	6106,3	70	12781	97	20576
17	1375	44	6326,9	71	13053	98	20880
18	1513,1	45	6549,9	72	13326	99	21185
19	1655,6	46	6775,2	73	13601	100	21491
20	1802,3	47	7002,7	74	13877	101	21798
21	1953,1	48	7232,5	75	14155	102	22106
22	2107,7	49	7464,4	76	14434	103	22414
23	2266,1	50	7698,6	77	14714	104	22723
24	2428,3	51	7934,8	78	14996	105	23033
25	2594,1	52	8173,1	79	15279	106	23344
26	2763,3	53	8413,4	80	15564	107	23656
27	2936	54	8655,8	81	15849	108	23968

см	дм^3	см	дм^3	см	дм^3	см	дм^3
109	24281	148	36876	187	49568	226	61381
110	24595	149	37204	188	49886	227	61663
111	24910	150	37533	189	50203	228	61943
112	25225	151	37861	190	50521	229	62222
113	25541	152	38189	191	50837	230	62500
114	25857	153	38518	192	51153	231	62776
115	26174	154	38846	193	51468	232	63051
116	26492	155	39174	194	51782	233	63324
117	26810	156	39503	195	52096	234	63596
118	27129	157	39831	196	52409	235	63866
119	27448	158	40159	197	52722	236	64135
120	27768	159	40487	198	53033	237	64402
121	28089	160	40815	199	53344	238	64668
122	28410	161	41143	200	53654	239	64932
123	28731	162	41470	201	53963	240	65195
124	29053	163	41798	202	54272	241	65455
125	29375	164	42125	203	54579	242	65714
126	29698	165	42452	204	54886	243	65971
127	30021	166	42779	205	55192	244	66227
128	30345	167	43106	206	55497	245	66481
129	30669	168	43432	207	55801	246	66733
130	30993	169	43758	208	56104	247	66983
131	31318	170	44084	209	56407	248	67232
132	31643	171	44410	210	56708	249	67478
133	31968	172	44735	211	57008	250	67722
134	32294	173	45060	212	57308	251	67964
135	32620	174	45385	213	57606	252	68205
136	32946	175	45709	214	57903	253	68443
137	33273	176	46033	215	58199	254	68679
138	33599	177	46357	216	58494	255	68914
139	33926	178	46680	217	58788	256	69146
140	34253	179	47003	218	59081	257	69376
141	34581	180	47325	219	59373	258	69604
142	34908	181	47647	220	59664	259	69829
143	35236	182	47968	221	59953	260	70052
144	35564	183	48289	222	60241	261	70273
145	35892	184	48610	223	60528	262	70491
146	36220	185	48930	224	60813	263	70707
147	36548	186	49249	225	61098	264	70920

см	дм^3	см	дм^3	см	дм^3	см	дм^3
265	71131	274	72907	283	74430	292	75630
266	71340	275	73090	284	74581	293	75738
267	71546	276	73269	285	74728	294	75840
268	71748	277	73446	286	74870	295	75936
269	71949	278	73619	287	75009	296	76026
270	72146	279	73788	288	75143	297	76107
271	72341	280	73954	289	75272	298	76181
272	72533	281	74116	290	75396	299	76245
273	72721	282	74275	291	75516	300	76296

Тип 87

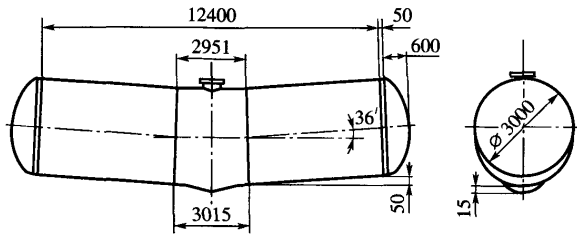

см	дм³	см	дм³	см	дм³	см	дм³
1,5	15	28	3861	54	10709	80	19218
3	44	29	4083	55	11010	81	19569
4	97	30	4309	56	11314	82	19922
5	166	31	4538	57	11620	83	20277
6	248	32	4772	58	11928	84	20633
7	341	33	5009	59	12239	85	20990
8	443	34	5249	60	12551	86	21349
9	555	35	5493	61	12866	87	21709
10	675	36	5741	62	13183	88	22071
11	802	37	5992	63	13502	89	22434
12	937	38	6246	64	13824	90	22798
13	1079	39	6503	65	14147	91	23164
14	1227	40	6763	66	14472	92	23530
15	1381	41	7027	67	14799	93	23898
16	1542	42	7293	68	15128	94	24268
17	1708	43	7563	69	15459	95	24638
18	1879	44	7835	70	15792	96	25010
19	2056	45	8110	71	16127	97	25383
20	2238	46	8389	72	16464	98	25757
21	2425	47	8669	73	16802	99	26132
22	2617	48	8953	74	17142	100	26508
23	2813	49	9239	75	17484	101	26885
24	3014	50	9528	76	17827	102	27263
25	3220	51	9820	77	18173	103	27642
26	3429	52	10114	78	18519	104	28022
27	3643	53	10410	79	18868	105	28403

см	дм^3	см	дм^3	см	дм^3	см	дм^3
106	28786	145	44199	184	59820	223	74473
107	29169	146	44602	185	60214	224	74825
108	29552	147	45005	186	60606	225	75174
109	29937	148	45408	187	60998	226	75523
110	30323	149	45811	188	61389	227	75870
111	30709	150	46215	189	61779	228	76215
112	31097	151	46618	190	62169	229	76558
113	31485	152	47021	191	62557	230	76900
114	31874	153	47424	192	62946	231	77240
115	32263	154	47828	193	63333	232	77578
116	32653	155	48231	194	63719	233	77915
117	33045	156	48634	195	64105	234	78250
118	33436	157	49037	196	64490	235	78583
119	33829	158	49440	197	64874	236	78914
120	34222	159	49843	198	65257	236	79243
121	34615	160	50246	199	65639	237	79570
122	35010	161	50648	200	66020	238	79895
123	35404	162	51051	201	66400	239	80219
124	35800	163	51453	202	66779	240	80540
125	36196	164	51855	203	67157	242	80859
126	36592	165	52257	204	67535	243	81176
127	36989	166	52658	205	67911	244	81491
128	37387	167	53059	206	68286	245	81804
129	37785	168	53460	207	68660	246	82114
130	38183	169	53861	208	69032	247	82422
131	38582	170	54261	209	69404	248	82728
132	38981	171	54661	210	69774	249	83032
133	39381	172	55061	211	70144	250	83333
134	39781	173	55460	212	70512	251	83632
135	40181	174	55859	213	70879	252	83929
136	40582	175	56257	214	71244	253	84223
137	40983	176	56655	215	71608	254	84514
138	41384	177	57053	216	71971	255	84803
139	41786	178	57450	217	72333	256	85089
140	42187	179	57846	218	72693	257	85373
141	42589	180	58242	219	73052	258	85654
142	42992	181	58638	220	73409	259	85932
143	43394	182	59033	221	73765	260	86207
144	43797	183	59427	222	74120	261	86479

см	дм³	см	дм³	см	дм³
262	86749	280,5	91229	300	93945
263	87015	282	91425	301	93998
264	87279	283	91617	301,5	94027
265	87539	284	91804		
266	87797	285	91986		
267	88051	286	92163		
268	88301	287	92335		
269	88549	288	92501		
270	88793	289	92661		
271	89033	290	92815		
272	89270	291	92963		
273	89504	292	93105		
274	89733	293	93240		
275	89959	294	93367		
276	90181	295	93487		
277	90399	296	93599		
278	90613	297	93701		
279	90823	298	93794		
280	91028	299	93876		

Тип 88

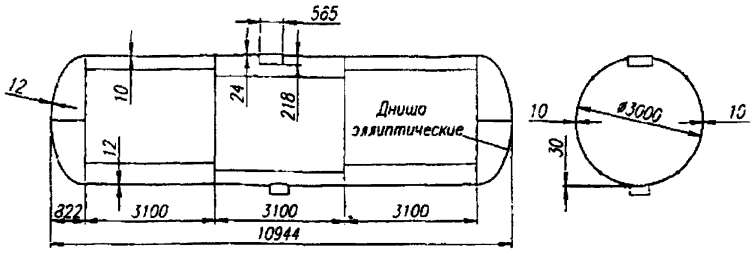

см	дм³	см	дм³	см	дм³	см	дм³	см	дм³
303	73661	278	70871	253	65842	228	59539	203	52399
302	73639	277	70703	252	65611	227	59267	202	52101
301	73598	276	70531	251	65378	226	58993	201	51801
300	73546	275	70356	250	65143	225	58719	200	51502
299	73484	274	70178	249	64906	224	58443	199	51201
298	73413	273	69997	248	64667	223	58166	198	50900
297	73334	272	69814	247	64426	222	57888	197	50598
296	73249	271	69627	246	64183	221	57609	196	50295
295	73158	270	69438	245	63939	220	57328	195	49991
294	73060	269	69246	244	63693	219	57046	194	49687
293	72957	268	69051	243	63445	218	56764	193	49382
292	72848	267	68854	242	63196	217	56480	192	49077
291	72734	266	68654	241	62944	216	56195	191	48770
290	72616	265	68451	240	62691	215	55908	190	48464
289	72492	264	68247	239	62437	214	55621	189	48156
288	72365	263	68039	238	62181	213	55333	188	47848
287	72233	262	67830	237	61923	212	55044	187	47540
286	72096	261	67618	236	61664	211	54754	186	47231
285	71956	260	67403	235	61404	210	54463	185	46921
284	71812	259	67187	234	61141	209	54170	184	46611
283	71664	258	66968	233	60878	208	53877	183	46301
282	71513	257	66747	232	60613	207	53583	182	45990
281	71357	256	66524	231	60346	206	53289	181	45678
280	71199	255	66299	230	60078	205	52993	180	45366
279	71037	254	66072	229	59809	204	52696	179	45054

см	дм³	см	дм³	см	дм³	см	дм³	см	дм³
178	44741	143	33657	108	22767	73	12789	38	4616
177	44428	142	33339	107	22466	72	12525	37	4421
176	44114	141	33023	106	22165	71	12263	36	4229
175	43800	140	32706	105	21865	70	12002	35	4040
174	43486	139	32389	104	21566	69	11743	34	3853
173	43171	138	32073	103	21268	68	11486	33	3669
172	42856	137	31757	102	20970	67	11230	32	3488
171	42541	136	31441	101	20674	66	10975	31	3311
170	42225	135	31126	100	20378	65	10722	30	3136
169	41910	134	30810	99	20083	64	10471	29	2964
168	41594	133	30495	98	19789	63	10222	28	2795
167	41277	132	30181	97	19496	62	9974	27	2630
166	40961	131	29867	96	19204	61	9728	26	2468
165	40644	130	29553	95	18913	60	9483	25	2309
164	40327	129	29239	94	18623	59	9241	24	2154
163	40010	128	28926	93	18334	58	9000	23	2002
162	39693	127	28613	92	18045	57	8761	22	1855
161	39376	126	28301	91	17758	56	8524	21	1710
160	39058	125	27989	90	17472	55	8289	20	1570
159	38740	124	27677	89	17187	54	8055	19	1434
158	38423	123	27366	88	16903	53	7824	18	1302
157	38105	122	27055	87	16620	52	7595	17	1174
156	37787	121	26745	86	16339	51	7368	16	1051
155	37469	120	26436	85	16058	50	7143	15	932
154	37151	119	26127	84	15779	49	6919	14	819
153	36833	118	25818	83	15500	48	6699	13	710
152	36515	117	25510	82	15223	47	6480	12	607
151	36197	116	25203	81	14948	46	6263	11	509
150	35880	115	24896	80	14673	45	6049	10	417
149	35562	114	24590	79	14400	44	5837	9	332
148	35244	113	24285	78	14128	43	5627	8	254
147	34926	112	23980	77	13858	42	5420	7	183
146	34609	111	23675	76	13588	41	5215	6	121
145	34291	110	23372	75	13320	40	5013	5	68
144	33974	109	23069	74	13054	39	4813	4	28

Тип 89

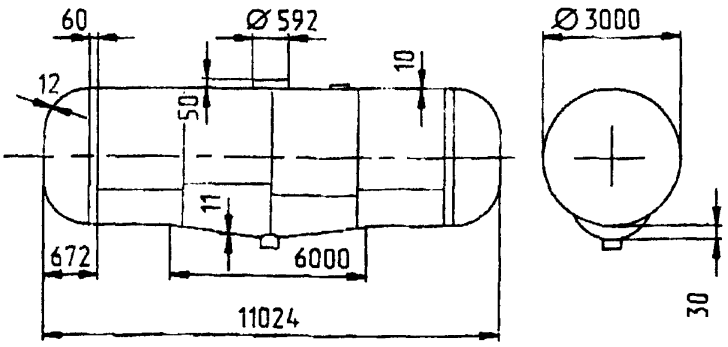

см	дм³	см	дм³	см	дм³	см	дм³	см	дм³
303	74880	278	72012	253	66876	228	60464	203	53216
302	74856	277	71840	252	66642	227	60187	202	52912
301	74816	276	71665	251	66403	226	59908	201	52612
300	74762	275	71485	250	66163	225	59632	200	52306
299	74698	274	71303	249	65924	224	59351	199	52000
298	74624	273	71120	248	65680	223	59068	198	51697
297	74544	272	70931	247	65434	222	58788	197	51388
296	74456	271	70739	246	65188	221	58503	196	51084
295	74361	270	70548	245	64939	220	58217	195	50776
294	74261	269	70350	244	64688	219	57933	194	50465
293	74154	268	70151	243	64437	218	57644	193	50155
292	74041	267	69951	242	64182	217	57355	192	49849
291	73925	266	69746	241	63925	216	57068	191	49578
290	73803	265	69538	240	63670	215	56776	190	49224
289	73676	264	69331	239	63411	214	56483	189	48916
288	73546	263	69118	238	63149	213	56194	188	48602
287	73409	262	68904	237	62889	212	55899	187	48288
286	73269	261	68689	236	62588	211	55603	186	47978
285	73126	260	68470	235	62357	210	55311	185	47663
284	72978	259	68248	234	62094	209	55013	184	47346
283	72825	258	68026	233	61824	208	54714	183	47035
282	72672	257	67800	232	61553	207	54419	182	46718
281	72511	256	67572	231	61285	206	54118	181	46402
280	72347	255	67344	230	61011	205	53817	180	46088
279	72183	254	67112	229	60737	204	53519	179	45770

см	дм^3	см	дм^3	см	дм^3	см	дм^3	см	дм^3
178	45452	143	34224	108	23191	73	13059	38	4734
177	45137	142	33901	107	22883	72	12793	37	4534
176	44818	141	33584	106	22757	71	12526	36	4340
175	44498	140	33261	105	22276	70	12259	35	4145
174	44182	139	32940	104	21972	69	11998	34	3953
173	43862	138	32622	103	21668	68	11735	33	3767
172	43542	137	32300	102	21368	67	11473	32	3581
171	43225	136	31979	101	21067	66	11217	31	3399
170	42904	135	31622	100	20765	65	10959	30	3222
169	42583	134	31341	99	20469	64	10702	29	3045
168	42265	133	31021	98	20169	63	10450	28	2872
167	41944	132	30705	97	19870	62	10197	27	2705
166	41622	131	30385	96	19577	61	9945	26	2537
165	41304	130	30066	95	19281	60	9699	25	2374
164	40981	129	29751	94	18985	59	9451	24	2216
163	40659	128	29432	93	18694	58	9204	23	2061
162	40340	127	29114	92	18399	57	8963	22	1908
161	40018	126	28800	91	18107	56	8721	21	1761
160	39694	125	28525	90	17819	55	8480	20	1617
159	39376	124	28164	89	17528	54	8245	19	1476
158	39052	123	27853	88	17239	53	8007	18	1341
157	38729	122	27337	87	16954	52	7769	17	1210
156	38410	121	27221	86	16666	51	7543	16	1083
155	38087	120	26910	85	16381	50	7313	15	962
154	37763	119	26596	84	16100	49	7085	14	844
153	37444	118	26281	83	15815	48	6861	13	733
152	37120	117	25972	82	15513	47	6636	12	627
151	36797	116	25659	81	15255	46	6415	11	526
150	36478	115	25347	80	14976	45	6199	10	431
149	36154	114	25039	79	14697	44	5981	9	331
148	35831	113	24727	78	14423	43	5766	8	263
147	35512	112	24417	77	14146	42	5556	7	188
146	35189	111	24112	76	13860	41	5346	6	125
145	34866	110	23803	75	13602	40	5139	5	71
144	34547	109	23495	74	13368	39	4936	4	26

Тип 90

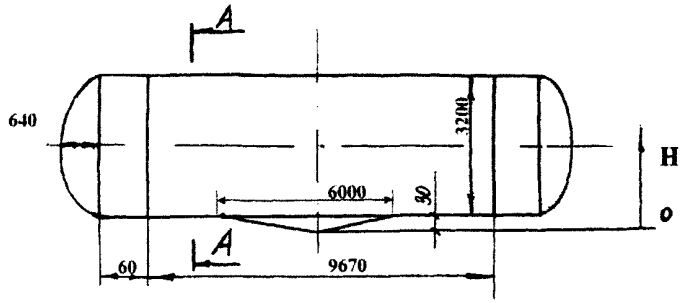

см	дм³	см	дм³	см	дм³	см	дм³	см	дм³
3	15	29	3163	55	8816	81	15892	107	23908
4	39	30	3345	56	9065	82	16186	108	24230
5	82	31	3531	57	9317	83	16480	109	24553
6	138	32	3720	58	9571	84	16776	110	24877
7	204	33	3912	59	9826	85	17074	111	25201
8	280	34	4107	60	10084	86	17372	112	25527
9	363	35	4305	61	10344	87	17672	113	25853
10	454	36	4506	62	10605	88	17974	114	26180
11	552	37	4710	63	10868	89	18276	115	26508
12	656	38	4916	64	11133	90	18580	116	26836
13	766	39	5126	65	11400	91	18885	117	27166
14	882	40	5338	66	11669	92	19191	118	27495
15	1003	41	5553	67	11939	93	19498	119	27826
16	1129	42	5770	68	12211	94	19806	120	28157
17	1260	43	5990	69	12485	95	20115	121	28489
18	1396	44	6213	70	12760	96	20426	122	28822
19	1537	45	6438	71	13037	97	20737	123	29155
20	1681	46	6665	72	13316	98	21050	124	29489
21	1831	47	6895	73	13596	99	21364	125	29823
22	1984	48	7128	74	13878	100	21678	126	30158
23	2141	49	7362	75	14161	101	21994	127	30494
24	2302	50	7599	76	14446	102	22311	128	30830
25	2467	51	7838	77	14732	103	22628	129	31166
26	2636	52	8079	78	15020	104	22947	130	31503
27	2808	53	8322	79	15309	105	23266	131	31841
28	2984	54	8568	80	15600	106	23587	132	32179

см	дм^3	см	дм^3	см	дм^3	см	дм^3	см	дм^3
133	32518	171	45577	209	58463	247	70319	285	80076
134	32857	172	45922	210	58792	248	70609	286	80291
135	33196	173	46266	211	59121	249	70896	287	80503
136	33536	174	46611	212	59449	250	71183	288	80712
137	33876	175	46956	213	59776	251	71468	289	80919
138	34217	176	47300	214	60102	252	71751	290	81123
139	34558	177	47644	215	60427	253	72033	291	81324
140	34899	178	47988	216	60752	254	72313	292	81522
141	35241	179	48332	217	61076	255	72591	293	81717
142	35583	180	48675	218	61399	256	72869	294	81909
143	35925	181	49018	219	61721	257	73144	295	82098
144	36268	182	49361	220	62042	258	73418	296	82284
145	36611	183	49704	221	62363	259	73690	297	82466
146	36954	184	50046	222	62682	260	73960	298	82645
147	37297	185	50388	223	63001	261	74229	299	82821
148	37641	186	50730	224	63318	262	74496	300	82993
149	37985	187	51071	225	63635	263	74761	301	83162
150	38329	188	51412	226	63950	264	75024	302	83327
151	38673	189	51753	227	64265	265	75285	303	83488
152	39018	190	52093	228	64579	266	75545	304	83645
153	39362	191	52433	229	64891	267	75802	305	83798
154	39707	192	52772	230	65203	268	76058	**306**	**83947**
155	40052	193	53111	231	65513	269	76312	307	84092
156	40397	194	53450	232	65823	270	76563	308	84233
157	40742	195	53788	233	66131	271	76813	309	84369
158	41087	196	54125	234	66438	272	77061	310	84500
159	41433	197	54463	235	66744	273	77306	311	84626
160	41778	198	54799	236	67049	274	77550	312	84747
161	42124	199	55135	237	67353	275	77791	313	84863
162	42469	200	55471	238	67655	276	78030	314	84973
163	42814	201	55806	239	67956	277	78267	315	85077
164	43160	202	56140	240	68256	278	78501	316	85174
165	43505	203	56474	241	68555	279	78733	317	85265
166	43851	204	56807	242	68852	280	78963	318	85349
167	44196	205	57140	243	69148	281	79191	319	85424
168	44541	206	57471	244	69443	282	79416	320	85491
169	44887	207	57803	245	69737	283	79638	321	85547
170	45232	208	58133	246	70029	284	79858	322	85590
								323	85614

Тип 91

см	дм³	см	дм³	см	дм³	см	дм³	см	дм³
1	23	26	3122	51	8468	76	15117	101	22622
2	66	27	3302	52	8713	77	15403	102	22936
3	122	28	3486	53	8960	78	15690	103	23250
4	188	29	3673	54	9208	79	15979	104	23565
5	263	30	3864	55	9459	80	16269	105	23881
6	346	31	4057	56	9711	81	16560	106	24197
7	436	32	4253	57	9965	82	16853	107	24514
8	533	33	4452	58	10221	83	17147	108	24833
9	636	34	4654	59	10479	84	17442	109	25151
10	745	35	4858	60	10739	85	17738	110	25471
11	860	36	5065	61	11001	86	18036	111	25791
12	980	37	5275	62	11264	87	18334	112	26112
13	1106	38	5488	63	11529	88	18634	113	26434
14	1236	39	5703	64	11796	89	18934	114	26756
15	1371	40	5921	65	12064	90	19236	115	27079
16	1510	41	6141	66	12334	91	19539	116	27402
17	1654	42	6363	67	12605	92	19843	117	27726
18	1801	43	6588	68	12878	93	20148	118	28051
19	1953	44	6815	69	13153	94	20454	119	28376
20	2109	45	7045	70	13429	95	20761	120	28702
21	2269	46	7277	71	13707	96	21069	121	29028
22	2432	47	7511	72	13986	97	21378	122	29355
23	2599	48	7747	73	14266	98	21688	123	29682
24	2770	49	7985	74	14548	99	21998	124	30010
25	2944	50	8226	75	14832	100	22310	125	30338

см	дм^3	см	дм^3	см	дм^3	см	дм^3	см	дм^3
126	30667	163	42997	200	55123	237	66209	274	75186
127	30996	164	43331	201	55441	238	66485	275	75385
128	31325	165	43665	202	55757	239	66760	276	75581
129	31655	166	43998	203	56073	240	67033	277	75774
130	31985	167	44332	204	56388	241	67304	278	75964
131	32316	168	44665	205	56702	242	67574	279	76151
132	32647	169	44998	206	57015	243	67842	280	76335
133	32978	170	45331	207	57328	244	68109	281	76516
134	33310	171	45663	208	57640	245	68374	282	76694
135	33642	172	45996	209	57950	246	68637	283	76868
136	33974	173	46328	210	58260	247	68899	284	77038
137	34307	174	46659	211	58569	248	69158	285	77205
138	34640	175	46991	212	58877	249	69416	286	77369
139	34973	176	47322	213	59184	250	69673	287	77529
140	35306	177	47652	214	59490	251	69927	288	77684
141	35639	178	47983	215	59795	252	70179	289	77836
142	35973	179	48313	216	60099	253	70430	290	77984
143	36307	180	48642	217	60402	254	70678	291	78128
144	36641	181	48971	218	60703	255	70925	292	78267
145	36975	182	49300	219	61004	256	71169	293	78402
146	37309	183	49628	220	61304	257	71412	294	78532
147	37644	184	49956	221	61602	258	71652	295	78657
148	37978	185	50283	222	61900	259	71891	296	78778
149	38313	186	50610	223	62196	260	72127	297	78892
150	38647	187	50936	224	62491	261	72361	298	79002
151	38982	188	51262	225	62785	262	72593	299	79105
152	39317	189	51587	226	63077	263	72822	300	79202
153	39652	190	51912	227	63369	264	73050	301	79292
154	39986	191	52236	228	63659	265	73274	302	79375
155	40321	192	52559	229	63948	266	73497	303	79450
156	40656	193	52882	230	64235	267	73717	304	79516
157	40990	194	53204	231	64521	268	73935	305	79572
158	41325	195	53526	232	64806	269	74150	306	79615
159	41660	196	53847	233	65089	270	74362	307	79638
160	41994	197	54167	234	65371	271	74572		
161	42329	198	54486	235	65652	272	74780		
162	42663	199	54805	236	65931	273	74984		

Тип 92

см	дм³	см	дм³	см	дм³	см	дм³	см	дм³
320	85545	295	82611	270	77302	245	70617	220	63006
319	85522	294	82433	269	77057	244	70328	219	62687
318	85480	293	82252	268	76810	243	70038	218	62368
317	85425	292	82068	267	76561	242	69746	217	62047
316	85359	291	81880	266	76310	241	69452	216	61725
315	85285	290	81690	265	76057	240	69158	215	61402
314	85203	289	81496	264	75802	239	68862	214	61079
313	85113	288	81299	263	75546	238	68564	213	60755
312	85017	287	81100	262	75287	237	68266	212	60429
311	84914	286	80897	261	75026	236	67966	211	60103
310	84805	285	80692	260	74763	235	67664	210	59777
309	84691	284	80483	259	74499	234	67362	209	59449
308	84572	283	80272	258	74233	233	67058	208	59121
307	84447	282	80059	257	73964	232	66753	207	58792
306	84317	281	79842	256	73695	231	66447	206	58462
305	84183	280	79624	255	73423	230	66140	205	58131
304	84044	279	79402	254	73150	229	65831	204	57800
303	83901	278	79178	253	72875	228	65522	203	57468
302	83753	277	78952	252	72598	227	65211	202	57135
301	83602	276	78723	251	72320	226	64899	201	56802
300	83446	275	78492	250	72040	225	64546	200	56468
299	83286	274	78258	249	71758	224	64272	199	56134
298	83123	273	78023	248	71475	223	63957	198	55799
297	82956	272	77784	247	71191	222	63641	197	55463
296	82785	271	77544	246	70905	221	63324	196	55127

см	дм^3	см	дм^3	см	дм^3	см	дм^3	см	дм^3
195	54790	156	41387	117	28077	78	15799	39	5703
194	54452	155	41041	116	27745	77	15508	38	5486
193	54115	154	40694	115	27414	76	15217	37	5273
192	53776	153	40348	114	27083	75	14928	36	5062
191	53437	152	40002	113	26753	74	14640	35	4854
190	53098	151	39656	112	26424	73	14354	34	4648
189	52758	150	39311	111	26096	72	14070	33	4446
188	52418	149	38965	110	25768	71	13787	32	4246
187	52077	148	38619	109	25442	70	13505	31	4049
186	51736	147	38274	108	25116	69	13225	30	3855
185	51394	146	37929	107	24790	68	12947	29	3665
184	51053	145	37584	106	24466	67	12670	28	3477
183	50710	144	37240	105	24143	66	12395	27	3293
182	50368	143	36895	104	23820	65	12122	26	3112
181	50025	142	36551	103	23498	64	11851	25	2934
180	49681	141	36207	102	23178	63	11581	24	2760
179	49338	140	35864	101	22858	62	11313	23	2589
178	48994	139	35520	100	22539	61	11046	22	2422
177	48650	138	35177	99	22221	60	10782	21	2259
176	48305	137	34835	98	21904	59	10519	20	2099
175	47961	136	34493	97	21588	58	10258	19	1943
174	47616	135	34151	96	21273	57	10000	18	1792
173	47271	134	33809	95	20959	56	9743	17	1644
172	46926	133	33468	94	20646	55	9488	16	1501
171	46580	132	33127	93	20334	54	9235	15	1362
170	46235	131	32787	92	20024	53	8984	14	1228
169	45889	130	32447	91	19714	52	8735	13	1098
168	45543	129	32108	90	19405	51	8488	12	973
167	45197	128	31769	89	19098	50	8243	11	854
166	44851	127	31431	88	18792	49	8001	10	740
165	44504	126	31093	87	18487	48	7761	9	631
164	44158	125	30755	86	18183	47	7523	8	528
163	43812	124	30418	85	17881	46	7287	7	432
162	43465	123	30082	84	17580	45	7053	6	342
161	43119	122	29746	83	17280	44	6822	5	260
160	42773	121	29411	82	16981	43	6593	4	186
159	42426	120	29077	81	16683	42	6367	3	120
158	42080	119	28743	80	16387	41	6143	2	65
157	41733	118	28410	79	16093	40	5921	1	23

Тип 93

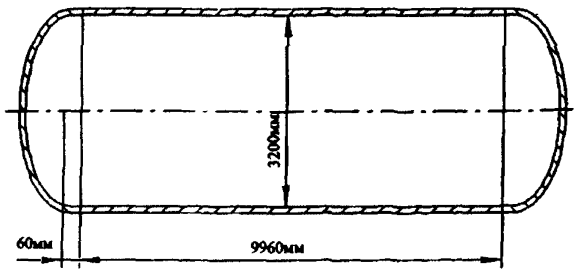

см	дм^3	см	дм^3	см	дм^3	см	дм^3	см	дм^3
1	24	27	3459	53	9429	79	16881	105	25314
2	69	28	3653	54	9692	80	17189	106	25653
3	127	29	3849	55	9957	81	17500	107	25992
4	196	30	4050	56	10225	82	17811	108	26333
5	274	31	4253	57	10494	83	18124	109	26674
6	360	32	4459	58	10765	84	18438	110	27017
7	454	33	4669	59	11039	85	18754	111	27360
8	556	34	4881	60	11314	86	19071	112	27704
9	664	35	5097	61	11591	87	19389	113	28048
10	778	36	5315	62	11871	88	19709	114	28394
11	898	37	5537	63	12152	89	20029	115	28740
12	1023	38	5761	64	12435	90	20351	116	29087
13	1154	39	5988	65	12719	91	20675	117	29435
14	1291	40	6217	66	13006	92	20999	118	29783
15	1432	41	6450	67	13294	93	21324	119	30132
16	1578	42	6685	68	13584	94	21651	120	30482
17	1728	43	6922	69	13876	95	21979	121	30832
18	1883	44	7162	70	14169	96	22308	122	31183
19	2042	45	7404	71	14464	97	22638	123	31535
20	2206	46	7649	72	14761	98	22969	124	31887
21	2374	47	7897	73	15059	99	23301	125	32239
22	2545	48	8146	74	15359	100	23634	126	32593
23	2721	49	8398	75	15660	101	23968	127	32947
24	2900	50	8653	76	15963	102	24303	128	33301
25	3083	51	8909	77	16267	103	24639	129	33656
26	3269	52	9168	78	16573	104	24976	130	34011

см	дм^3	см	дм^3	см	дм^3	см	дм^3	см	дм^3
131	34367	169	48086	207	61598	245	73987	283	84110
132	34724	170	48448	208	61943	246	74288	284	84331
133	35080	171	48810	209	62287	247	74588	285	84550
134	35438	172	49172	210	62630	248	74886	286	84765
135	35795	173	49534	211	62972	249	75183	287	84978
136	36153	174	49895	212	63314	250	75478	288	85187
137	36512	175	50256	213	63654	251	75771	289	85394
138	36870	176	50617	214	63994	252	76063	290	85597
139	37229	177	50978	215	64333	253	76353	291	85797
140	37589	178	51338	216	64671	254	76641	292	85994
141	37949	179	51698	217	65008	255	76928	293	86188
142	38309	180	52058	218	65344	256	77212	294	86378
143	38669	181	52417	219	65679	257	77495	295	86564
144	39030	182	52776	220	66013	258	77776	296	86747
145	39391	183	53135	221	66346	259	78055	297	86926
146	39752	184	53494	222	66678	260	78333	298	87102
147	40113	185	53852	223	67009	261	78608	299	87273
148	40475	186	54209	224	67339	262	78881	300	87441
149	40836	187	54566	225	67668	263	79153	301	87604
150	41198	188	54923	226	67996	264	79422	302	87764
151	41560	189	55280	227	68322	265	79689	303	87919
152	41923	190	55635	228	68648	266	79955	304	88069
153	42285	191	55991	229	68972	267	80218	305	88215
154	42647	192	56346	230	69295	268	80479	306	88356
155	43010	193	56700	231	69617	269	80737	307	88492
156	43372	194	57054	232	69938	270	80994	308	88623
157	43735	195	57407	233	70258	271	81248	309	88749
158	44098	196	57760	234	70576	272	81500	310	88869
159	44461	197	58112	235	70893	273	81750	311	88983
160	44823	198	58464	236	71208	274	81997	312	89091
161	45186	199	58815	237	71523	275	82242	313	89192
162	45549	200	59165	238	71836	276	82485	314	89286
163	45912	201	59515	239	72147	277	82725	315	89373
164	46274	202	59864	240	72457	278	82962	316	89451
165	46637	203	60212	241	72766	279	83197	317	89520
166	46999	204	60560	242	73074	280	83429	318	89578
167	47362	205	60907	243	73379	281	83659	319	89623
168	47724	206	61253	244	73684	282	83886	320	89647

Тип 94

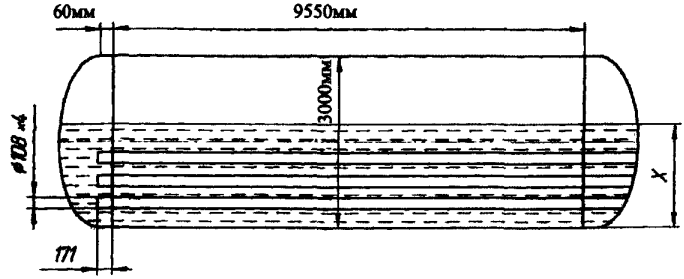

см	дм³	см	дм³	см	дм³	см	дм³	см	дм³
1	22,5	26	2817,5	51	7771,1	76	14150,0	101	21155,2
2	63,8	27	2991,3	52	8008,1	77	14424,4	102	21455,1
3	117,4	28	3168,1	53	8245,1	78	14697,6	103	21754,9
4	180,9	29	3348,0	54	8483,9	79	14962,6	104	22056,3
5	253,1	30	3531,7	55	8725,2	80	15224,3	105	22358,4
6	332,9	31	3717,2	56	8966,0	81	15484,2	106	22661,3
7	419,8	32	3905,7	57	9210,3	82	15743,8	107	22964,8
8	513,1	33	4097,1	58	9457,0	83	16003,7	108	23269,0
9	612,5	34	4290,7	59	9704,7	84	16264,7	109	23573,9
10	717,6	35	4479,6	60	9954,2	85	16527,6	110	23879,4
11	828,0	36	4664,3	61	10205,4	86	16793,1	111	24185,6
12	943,6	37	4847,9	62	10458,2	87	17062,6	112	24492,4
13	1063,9	38	5032,0	63	10712,7	88	17338,0	113	24799,8
14	1180,0	39	5217,3	64	10965,4	89	17624,0	114	25107,8
15	1294,5	40	5404,7	65	11222,9	90	17913,1	115	25416,3
16	1410,0	41	5594,8	66	11481,9	91	18203,3	116	25725,4
17	1527,7	42	5788,0	67	11742,5	92	18494,4	117	26035,0
18	1648,4	43	5985,9	68	12004,6	93	18786,4	118	26345,4
19	1772,7	44	6190,0	69	12268,2	94	19079,4	119	26656,0
20	1901,3	45	6403,5	70	12533,2	95	19373,4	120	26967,2
21	2034,9	46	6626,2	71	12799,6	96	19668,2	121	27278,8
22	2174,2	47	6851,1	72	13067,4	97	19963,9	122	27590,9
23	2321,0	48	7078,0	73	13336,6	98	20260,5	123	27903,5
24	2479,5	49	7307,1	74	13605,1	99	20557,9	124	28216,3
25	2646,9	50	7538,1	75	13876,9	100	20856,2	125	28529,8

см	дм³	см	дм³	см	дм³	см	дм³	см	дм³
126	28843,5	161	39948,1	196	50843,5	231	60818,0	266	68979,9
127	29157,6	162	40266,7	197	51144,9	232	61081,5	267	69173,8
128	29472,0	163	40584,0	198	51445,5	233	61344,4	268	69365,0
129	29786,9	164	40901,0	199	51745,3	234	61604,9	269	69553,5
130	30101,9	165	41218,1	200	52044,3	235	61863,8	270	69738,9
131	30417,3	166	41534,7	201	52342,6	236	62121,3	271	69921,5
132	30733,1	167	41851,1	202	52640,0	237	62377,2	272	70101,6
133	31049,1	168	42167,3	203	52936,5	238	62631,4	273	70277,9
134	31365,4	169	42483,1	204	53232,2	239	62883,4	274	70452,0
135	31682,2	170	42798,5	205	53527,1	240	63134,4	275	70622,6
136	31999,0	171	43113,7	206	53821,0	241	63383,7	276	70790,2
137	32315,9	172	43428,5	207	54114,0	242	63632,0	277	70953,9
138	32633,0	173	43743,0	208	54406,0	243	63877,7	278	71114,8
139	32950,6	174	44057,1	209	54697,1	244	64120,9	279	71271,8
140	33267,8	175	44370,7	210	54987,2	245	64362,4	280	71425,4
141	33585,9	176	44684,1	211	55276,4	246	64604,5	281	71575,5
142	33904,1	177	44997,0	212	55564,5	247	64843,2	282	71721,8
143	34221,9	178	45309,5	213	55851,6	248	65080,0	283	71864,0
144	34540,7	179	45621,7	214	56137,6	249	65316,6	284	72002,2
145	34858,8	180	45933,2	215	56422,5	250	65548,9	285	72136,1
146	35177,5	181	46244,3	216	56706,4	251	65779,9	286	72265,7
147	35494,5	182	46555,0	217	56988,1	252	66008,8	287	72390,9
148	35813,4	183	46865,1	218	57269,7	253	66235,7	288	72511,3
149	36132,5	184	47174,8	219	57550,2	254	66460,5	289	72626,9
150	36449,6	185	47483,8	220	57829,5	255	66683,2	290	72737,3
151	36769,4	186	47792,2	221	58107,6	256	66903,7	291	72842,4
152	37084,0	187	48100,2	222	58384,5	257	67122,0	292	72941,7
153	37404,4	188	48407,6	223	58660,2	258	67337,6	293	73035,0
154	37722,6	189	48714,4	224	58934,5	259	67550,2	294	73121,9
155	38040,9	190	49020,5	225	59207,6	260	67761,7	295	73201,9
156	38357,3	191	49326,0	226	59479,4	261	67970,9	296	73273,9
157	38675,3	192	49630,9	227	59749,9	262	68177,6	297	73337,4
158	38993,6	193	49935,1	228	60019,0	263	68381,8	298	73391,0
159	39312,0	194	50238,6	229	60286,8	264	68583,7	299	73432,3
160	39630,3	195	50541,4	230	60553,1	265	68783,3	300	73454,8

Тип 95

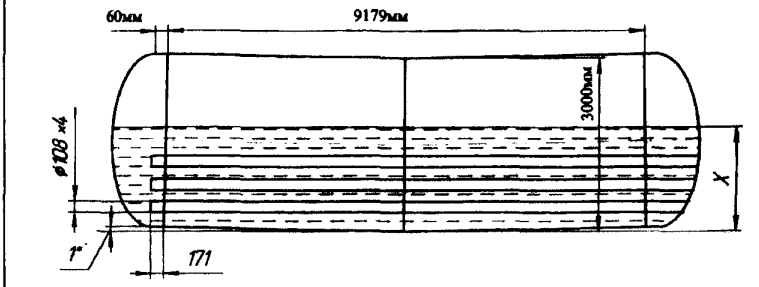

см	дм³	см	дм³	см	дм³	см	дм³	см	дм³
1	1,1	26	2162,8	51	6651,3	76	12719,4	101	19500,9
2	6,0	27	2296,9	52	6858,9	77	12983,5	102	19793,1
3	16,5	28	2434,7	53	7075,6	78	13249,1	103	20085,7
4	33,8	29	2577,2	54	7301,3	79	13515,9	104	20379,4
5	59,0	30	2725,1	55	7528,9	80	13784,1	105	20674,0
6	93,0	31	2879,9	56	7758,4	81	14053,6	106	20968,6
7	136,5	32	3045,8	57	7989,9	82	14321,5	107	21264,9
8	190,5	33	3220,0	58	8223,3	83	14593,5	108	21561,8
9	255,0	34	3397,3	59	8458,6	84	14866,3	109	21859,3
10	328,2	35	3577,5	60	8695,7	85	15141,0	110	22157,1
11	408,8	36	3760,4	61	8934,6	86	15414,1	111	22456,1
12	496,2	37	3946,3	62	9175,2	87	15679,5	112	22755,7
13	589,7	38	4134,8	63	9419,8	88	15941,5	113	23056,1
14	689,1	39	4325,9	64	9661,7	89	16201,9	114	23357,7
15	793,9	40	4519,7	65	9907,5	90	16461,8	115	23659,0
16	903,8	41	4715,9	66	10155,0	91	16722,1	116	23961,0
17	1018,7	42	4914,7	67	10404,1	92	16983,4	117	24263,9
18	1138,2	43	5108,5	68	10654,8	93	17246,5	118	24567,4
19	1262,3	44	5298,0	69	10907,2	94	17511,8	119	24871,5
20	1390,7	45	5486,6	70	11161,6	95	17781,2	120	25176,6
21	1523,2	46	5676,1	71	11416,5	96	18056,5	121	25482,2
22	1651,2	47	5866,1	72	11673,9	97	18341,4	122	25787,0
23	1777,1	48	6057,2	73	11932,3	98	18630,1	123	26093,2
24	1903,7	49	6251,6	74	12195,2	99	18919,5	124	26399,9
25	2032,0	50	6449,4	75	12456,6	100	19209,5	125	26708,2

см	дм³	см	дм³	см	дм³	см	дм³	см	дм³
126	27014,7	161	37952,3	196	48768,1	231	58745,3	266	67041,0
127	27322,8	162	38263,7	197	49068,4	232	59010,5	267	67241,8
128	27631,2	163	38577,3	198	49367,9	233	59274,4	268	67440,1
129	27940,1	164	38890,9	199	49666,7	234	59536,8	269	67635,8
130	28249,5	165	39204,3	200	49965,0	235	59797,9	270	67829,1
131	28560,7	166	39518,0	201	50262,1	236	60057,5	271	68019,6
132	28870,9	167	39831,4	202	50558,6	237	60315,6	272	68208,4
133	29182,2	168	40144,7	203	50854,5	238	60572,3	273	68393,5
134	29492,3	169	40457,0	204	51149,6	239	60826,5	274	68575,9
135	29801,2	170	40769,6	205	51443,6	240	61080,9	275	68754,4
136	30115,0	171	41083,4	206	51737,2	241	61333,0	276	68931,1
137	30427,6	172	41395,6	207	52029,7	242	61582,5	277	69104,8
138	30739,9	173	41707,4	208	52321,4	243	61831,4	278	69276,5
139	31052,2	174	42019,5	209	52612,2	244	62078,5	279	69443,9
140	31364,7	175	42330,7	210	52902,0	245	62324,0	280	69608,3
141	31676,7	176	42641,6	211	53191,1	246	62568,7	281	69768,2
142	31989,7	177	42949,5	212	53479,2	247	62810,9	282	69925,7
143	32302,8	178	43263,9	213	53766,2	248	63051,2	283	70079,2
144	32616,2	179	43576,4	214	54052,3	249	63289,8	284	70230,4
145	32929,7	180	43883,5	215	54337,4	250	63526,5	285	70378,0
146	33243,3	181	44195,5	216	54621,6	251	63761,4	286	70522,4
147	33557,0	182	44501,3	217	54904,7	252	63994,4	287	70661,9
148	33873,0	183	44809,6	218	55186,6	253	64225,6	288	70796,6
149	34187,6	184	45117,3	219	55467,6	254	64454,8	289	70928,0
150	34500,2	185	45424,5	220	55747,4	255	64682,1	290	71055,2
151	34814,6	186	45731,3	221	56026,0	256	64907,3	291	71176,8
152	35129,2	187	46037,6	222	56303,8	257	65130,6	292	71295,1
153	35441,1	188	46343,3	223	56580,3	258	65350,8	293	71408,6
154	35755,4	189	46648,5	224	56855,7	259	65570,7	294	71517,8
155	36071,4	190	46953,1	225	57129,8	260	65786,7	295	71619,5
156	36383,7	191	47257,1	226	57402,6	261	66002,3	296	71717,7
157	36698,2	192	47560,6	227	57674,3	262	66214,8	297	71808,7
158	37012,1	193	47863,4	228	57944,6	263	66425,0	298	71893,1
159	37327,5	194	48165,7	229	58210,9	264	66633,2	299	71970,2
160	37633,0	195	48467,2	230	58478,8	265	66837,8	300	72039,0

Тип 96

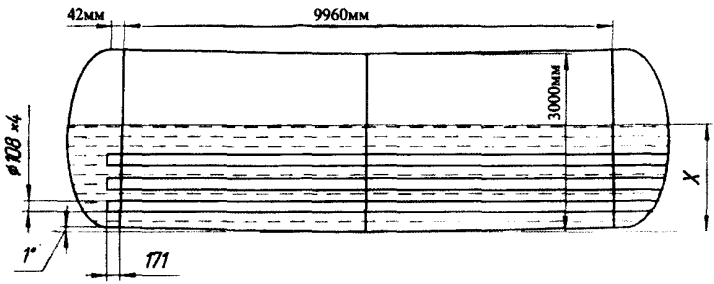

см	дм³	см	дм³	см	дм³	см	дм³	см	дм³
1	1,1	26	2267,0	51	6995,8	76	13354,3	101	20445,4
2	6,0	27	2408,8	52	7213,9	77	13630,7	102	20750,4
3	16,5	28	2554,6	53	7441,6	78	13908,5	103	21056,2
4	33,8	29	2705,3	54	7678,6	79	14187,6	104	21362,9
5	59,0	30	2861,6	55	7917,5	80	14467,3	105	21670,5
6	92,9	31	3025,2	56	8158,4	81	14749,2	106	21978,8
7	136,5	32	3200,3	57	8401,4	82	15032,3	107	22288,0
8	190,5	33	3384,3	58	8646,2	83	15316,8	108	22598,0
9	255,5	34	3571,4	59	8893,0	84	15602,5	109	22908,7
10	330,9	35	3761,4	60	9141,7	85	15889,5	110	23220,3
11	414,8	36	3954,4	61	9392,3	86	16175,4	111	23532,6
12	506,2	37	4150,3	62	9644,6	87	16452,7	112	23845,5
13	604,4	38	4348,9	63	9898,8	88	16726,4	113	24159,2
14	709,0	39	4550,3	64	10154,7	89	16998,5	114	24473,6
15	819,4	40	4754,4	65	10412,4	90	17270,0	115	24788,6
16	935,4	41	4961,1	66	10671,7	91	17541,9	116	25104,3
17	1056,7	42	5170,4	67	10932,8	92	17814,9	117	25420,6
18	1183,1	43	5374,3	68	11195,5	93	18089,7	118	25737,5
19	1314,3	44	5573,7	69	11459,8	94	18367,3	119	26055,0
20	1450,1	45	5771,9	70	11725,7	95	18648,6	120	26373,1
21	1590,3	46	5970,3	71	11993,2	96	18935,8	121	26691,8
22	1725,6	47	6170,1	72	12262,2	97	19233,8	122	27011,0
23	1858,9	48	6371,7	73	12532,8	98	19535,1	123	27330,7
24	1992,8	49	6576,0	74	12804,8	99	19838,2	124	27651,0
25	2128,6	50	6783,7	75	13079,3	100	20141,3	125	27971,8

см	дм^3	см	дм^3	см	дм^3	см	дм^3	см	дм^3
126	28293,0	161	39710,5	196	51000,2	231	61442,1	266	70160,3
127	28614,7	162	40038,2	197	51314,0	232	61720,0	267	70372,4
128	28936,8	163	40365,7	198	51627,0	233	61996,5	268	70581,9
129	29259,4	164	40693,4	199	51939,2	234	62271,6	269	70788,9
130	29582,3	165	41020,3	200	52250,8	235	62545,3	270	70993,3
131	29905,7	166	41347,3	201	52561,6	236	62817,4	271	71194,8
132	30229,5	167	41674,2	202	52871,7	237	63088,1	272	71394,7
133	30553,5	168	42000,9	203	53180,9	238	63356,3	273	71590,8
134	30878,0	169	42327,4	204	53489,4	239	63623,8	274	71784,1
135	31202,8	170	42653,6	205	53797,0	240	63890,8	275	71974,4
136	31527,9	171	42979,5	206	54103,8	241	64155,3	276	72161,8
137	31853,3	172	43305,3	207	54409,7	242	64418,1	277	72345,0
138	32179,0	173	43630,7	208	54714,7	243	64678,3	278	72526,2
139	32505,0	174	43955,8	209	55018,8	244	64937,7	279	72705,3
140	32831,2	175	44280,6	210	55322,0	245	65195,5	280	72880,0
141	33157,6	176	44605,1	211	55624,3	246	65451,6	281	73051,4
142	33484,3	177	44929,3	212	55925,7	247	65706,8	282	73218,1
143	33811,2	178	45253,1	213	56225,9	248	65959,4	283	73382,5
144	34138,2	179	45576,5	214	56525,2	249	66210,1	284	73543,3
145	34465,4	180	45899,5	215	56823,6	250	66458,8	285	73699,2
146	34792,7	181	46222,0	216	57120,8	251	66705,8	286	73852,3
147	35120,2	182	46543,7	217	57417,2	252	66950,8	287	74001,5
148	35447,9	183	46865,4	218	57712,3	253	67193,9	288	74146,7
149	35775,6	184	47186,6	219	58006,3	254	67435,1	289	74287,6
150	36103,4	185	47507,4	220	58299,2	255	67674,2	290	74424,0
151	36422,3	186	47827,6	221	58590,3	256	67911,3	291	74557,1
152	36750,9	187	48147,4	222	58881,0	257	68146,3	292	74682,7
153	37079,9	188	48467,2	223	59170,5	258	68378,3	293	74805,4
154	37409,2	189	48785,9	224	59458,8	259	68609,9	294	74921,7
155	37738,6	190	49104,0	225	59746,6	260	68837,5	295	75034,2
156	38068,2	191	49421,6	226	60032,4	261	69063,7	296	75140,9
157	38397,6	192	49738,6	227	60316,9	262	69288,7	297	75239,8
158	38726,7	193	50054,9	228	60600,2	263	69510,4	298	75332,1
159	39055,0	194	50370,6	229	60882,2	264	69729,8	299	75416,7
160	39382,8	195	50685,8	230	61162,8	265	69946,7	300	75491,7

Тип 99

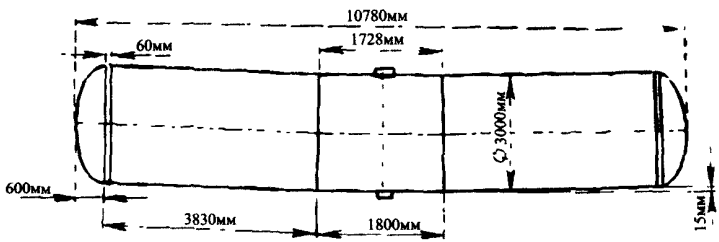

см	дм³	см	дм³	см	дм³	см	дм³	см	дм³
1	6	26	2637	51	7584	76	13805	101	20856
2	20	27	2802	52	7812	77	14074	102	21152
3	45	28	2971	53	8042	78	14343	103	21447
4	82	29	3142	54	8273	79	14615	104	21743
5	131	30	3316	55	8508	80	14887	105	22041
6	192	31	3494	56	8744	81	15160	106	22338
7	263	32	3674	57	8981	82	15435	107	22636
8	341	33	3857	58	9221	83	15710	108	22935
9	426	34	4044	59	9461	84	15987	109	23235
10	518	35	4232	60	9704	85	16266	110	23536
11	615	36	4423	61	9949	86	16545	111	23837
12	718	37	4618	62	10195	87	16825	112	24139
13	827	38	4815	63	10442	88	17107	113	24442
14	940	39	5014	64	10692	89	17390	114	24745
15	1059	40	5215	65	10943	90	17673	115	25048
16	1182	41	5419	66	11196	91	17958	116	25352
17	1310	42	5625	67	11450	92	18243	117	25657
18	1442	43	5834	68	11706	93	18530	118	25963
19	1578	44	6044	69	11963	94	18818	119	26269
20	1718	45	6258	70	12221	95	19106	120	26575
21	1862	46	6474	71	12482	96	19396	121	26883
22	2010	47	6692	72	12744	97	19686	122	27190
23	2162	48	6911	73	13008	98	19977	123	27498
24	2317	49	7134	74	13272	99	20269	124	27806
25	2475	50	7357	75	13537	100	20562	125	28116

см	дм^3	см	дм^3	см	дм^3	см	дм^3	см	дм^3
126	28425	161	39387	196	50179	231	60108	266	68303
127	28734	162	39701	197	50479	232	60370	267	68500
128	29045	163	40015	198	50777	233	60632	268	68693
129	29355	164	40328	199	51075	234	60892	269	68885
130	29665	165	40641	200	51371	235	61151	270	69074
131	29976	166	40954	201	51668	236	61409	271	69261
132	30287	167	41267	202	51963	237	61664	272	69444
133	30599	168	41580	203	52258	238	61918	273	69625
134	30911	169	41892	204	52551	239	62171	274	69803
135	31223	170	42204	205	52844	240	62422	275	69977
136	31536	171	42516	206	53137	241	62672	276	70149
137	31849	172	42828	207	53428	242	62920	277	70317
138	32161	173	43139	208	53718	243	63166	278	70483
139	32474	174	43450	209	54007	244	63412	279	70645
140	32787	175	43761	210	54296	245	63654	280	70803
141	33101	176	44071	211	54584	246	63895	281	70958
142	33415	177	44381	212	54870	247	64135	282	71110
143	33730	178	44691	213	55156	248	64373	283	71258
144	34043	179	44999	214	55441	249	64608	284	71403
145	34357	180	45308	215	55724	250	64842	**285**	**71543**
146	34671	181	45617	216	56006	251	65074	286	71680
147	34986	182	45925	217	56288	252	65304	287	71812
148	35300	183	46232	218	56569	253	65531	288	71939
149	35616	184	46539	219	56848	254	65757	289	72063
150	35930	185	46845	220	57126	255	65982	290	72182
151	36244	186	47151	221	57404	256	66204	291	72296
152	36558	187	47457	222	57679	257	66424	292	72405
153	36872	188	47762	223	57954	258	66641	293	72508
154	37187	189	48066	224	58228	259	66857	294	72606
155	37502	190	48369	225	58500	260	67071	295	72698
156	37816	191	48673	226	58771	261	67282	296	72783
157	38131	192	48975	227	59041	262	67491	297	72861
158	38444	193	49277	228	59310	263	67698	298	72931
159	38759	194	49579	229	59577	264	67902	299	72992
160	39073	195	49879	230	59842	265	68104	**300**	**73042**

Тип 100

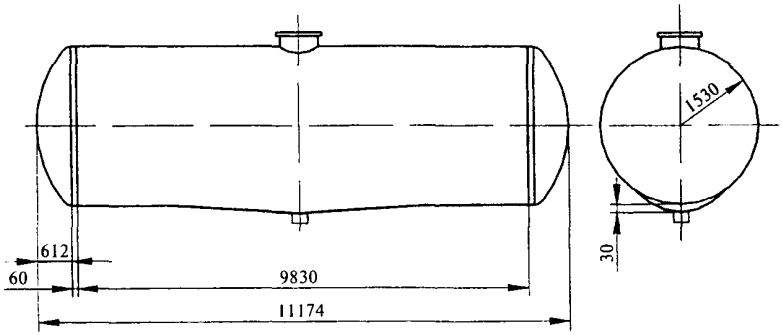

см	дм³	см	дм³	см	дм³	см	дм³	см	дм³
3	20	28	2962	53	8239	78	14836	103	22303
4	43	29	3140	54	8481	79	15121	104	22615
5	86	30	3320	55	8725	80	15406	105	22927
6	142	31	3504	56	8971	81	15693	106	23241
7	208	32	3691	57	9220	82	15982	107	23555
8	283	33	3881	58	9470	83	16271	108	23871
9	366	34	4074	59	9722	84	16562	109	24187
10	456	35	4270	60	9976	85	16854	110	24503
11	553	36	4469	61	10232	86	17148	111	24821
12	656	37	4670	62	10489	87	17442	112	25139
13	765	38	4874	63	10749	88	17738	113	25458
14	880	39	5082	64	11010	89	18035	114	25778
15	1000	40	5291	65	11273	90	18333	115	26098
16	1125	41	5504	66	11538	91	18632	116	26419
17	1255	42	5719	67	11804	92	18933	117	26741
18	1390	43	5936	68	12072	93	19234	118	27063
19	1529	44	6156	69	12341	94	19536	119	27386
20	1673	45	6378	70	12613	95	19840	120	27709
21	1821	46	6603	71	12885	96	20144	121	28033
22	1972	47	6830	72	13160	97	20450	122	28358
23	2128	48	7059	73	13435	98	20756	123	28683
24	2288	49	7291	74	13713	99	21064	124	29008
25	2451	50	7524	75	13991	100	21372	125	29334
26	2618	51	7760	76	14272	101	21681	126	29661
27	2788	52	7998	77	14553	102	21992	127	29988

см	дм^3	см	дм^3	см	дм^3	см	дм^3	см	дм^3
128	30316	165	42611	202	54711	239	65780	276	74746
129	30644	166	42944	203	55028	240	66055	277	74945
130	30972	167	43277	204	55344	241	66330	278	75141
131	31301	168	43610	205	55659	242	66602	279	75334
132	31630	169	43942	206	55974	243	66873	280	75524
133	31960	170	44275	207	56288	244	67143	281	75711
134	32290	171	44607	208	56600	245	67411	282	75895
135	32620	172	44939	209	56912	246	67677	283	76075
136	32950	173	45271	210	57223	247	67942	284	76252
137	33281	174	45602	211	57534	248	68205	285	76426
138	33613	175	45933	212	57843	249	68466	286	76597
139	33944	176	46264	213	58151	250	68725	287	76764
140	34276	177	46595	214	58459	251	68983	288	76927
141	34608	178	46925	215	58765	252	69239	289	77087
142	34940	179	47255	216	59070	253	69493	290	77243
143	35273	180	47585	217	59375	254	69745	291	77394
144	35605	181	47914	218	59678	255	69995	292	77542
145	35938	182	48243	219	59981	256	70243	293	77686
146	36271	183	48571	220	60282	257	70490	294	77825
147	36604	184	48899	221	60582	258	70734	295	77959
148	36938	185	49227	222	60882	259	70976	296	78089
149	37271	186	49554	223	61180	260	71216	297	78215
150	37605	187	49880	224	61477	261	71455	298	78335
151	37938	188	50207	225	61772	262	71691	299	78449
152	38272	189	50532	226	62067	263	71924	300	78559
153	38606	190	50857	227	62360	264	72156	301	78662
154	38940	191	51182	228	62653	265	72385	302	78759
155	39274	192	51506	229	62943	266	72612	303	78849
156	39607	193	51829	230	63233	267	72837	304	78932
157	39941	194	52152	231	63522	268	73059	305	79007
158	40275	195	52474	232	63809	269	73279	306	79073
159	40609	196	52796	233	64094	270	73496	307	79129
160	40943	197	53117	234	64379	271	73711	308	79171
161	41277	198	53437	235	64662	272	73924	309	79195
162	41610	199	53757	236	64943	273	74133		
163	41944	200	54076	237	65224	274	74340		
164	42277	201	54394	238	65502	275	74545		

Тип 101

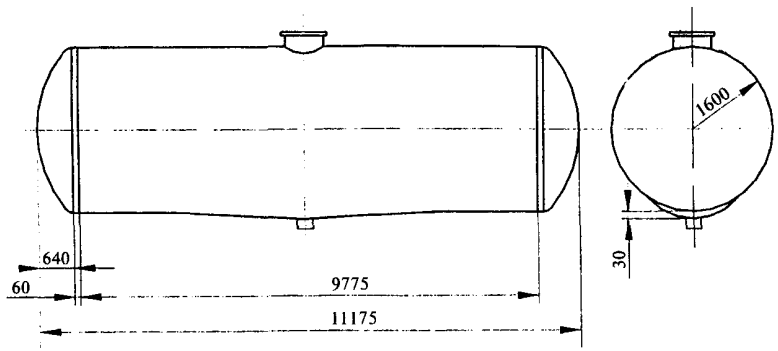

см	дм³	см	дм³	см	дм³	см	дм³	см	дм³
3	20	29	3200	55	8910	81	16056	107	24151
4	44	30	3384	56	9162	82	16353	108	24476
5	87	31	3572	57	9416	83	16650	109	24802
6	144	32	3763	58	9672	84	16949	110	25129
7	211	33	3957	59	9931	85	17250	111	25457
8	288	34	4154	60	10191	86	17551	112	25786
9	372	35	4354	61	10453	87	17854	113	26115
10	464	36	4557	62	10717	88	18158	114	26445
11	563	37	4763	63	10983	89	18464	115	26776
12	668	38	4972	64	11250	90	18771	116	27108
13	779	39	5183	65	11520	91	19078	117	27440
14	896	40	5397	66	11791	92	19387	118	27773
15	1018	41	5614	67	12064	93	19698	119	28107
16	1146	42	5834	68	12339	94	20009	120	28442
17	1278	43	6056	69	12615	95	20321	121	28777
18	1415	44	6281	70	12894	96	20635	122	29113
19	1557	45	6508	71	13173	97	20949	123	29449
20	1704	46	6738	72	13455	98	21265	124	29786
21	1854	47	6970	73	13738	99	21582	125	30124
22	2009	48	7205	74	14022	100	21899	126	30462
23	2168	49	7442	75	14308	101	22218	127	30801
24	2331	50	7681	76	14596	102	22538	128	31140
25	2497	51	7922	77	14885	103	22859	129	31480
26	2668	52	8166	78	15176	104	23180	130	31821
27	2842	53	8412	79	15468	105	23503	131	32161
28	3019	54	8660	80	15761	106	23826	132	32503

см	дм³	см	дм³	см	дм³	см	дм³	см	дм³
133	32845	171	46031	209	59043	247	71015	285	80869
134	33187	172	46379	210	59375	248	71307	286	81086
135	33530	173	46727	211	59707	249	71598	287	81300
136	33873	174	47075	212	60038	250	71887	288	81512
137	34216	175	47423	213	60368	251	72175	289	81720
138	34560	176	47771	214	60698	252	72461	290	81926
139	34905	177	48118	215	61026	253	72745	291	82129
140	35249	178	48465	216	61354	254	73028	292	82329
141	35594	179	48812	217	61681	255	73310	293	82527
142	35940	180	49159	218	62007	256	73590	294	82720
143	36285	181	49506	219	62332	257	73868	295	82911
144	36631	182	49852	220	62657	258	74144	296	83099
145	36978	183	50198	221	62980	259	74419	297	83283
146	37324	184	50544	222	63303	260	74692	298	83464
147	37671	185	50889	223	63625	261	74963	299	83642
148	38018	186	51234	224	63945	262	75233	300	83816
149	38365	187	51579	225	64265	263	75500	301	83986
150	38713	188	51923	226	64584	264	75766	302	84152
151	39060	189	52267	227	64901	265	76030	303	84315
152	39408	190	52610	228	65218	266	76292	304	84474
153	39756	191	52954	229	65534	267	76553	305	84629
154	40104	192	53296	230	65848	268	76811	306	84780
155	40452	193	53639	231	66162	269	77067	307	84926
156	40801	194	53980	232	66474	270	77321	308	85068
157	41149	195	54322	233	66786	271	77573	309	85205
158	41498	196	54663	234	67096	272	77824	310	85338
159	41847	197	55003	235	67405	273	78072	311	85465
160	42195	198	55343	236	67713	274	78317	312	85587
161	42544	199	55682	237	68019	275	78561	313	85704
162	42893	200	56021	238	68325	276	78802	314	85815
163	43242	201	56359	239	68629	277	79042	315	85921
164	43590	202	56697	240	68932	278	79278	316	86019
165	43939	203	57034	241	69234	279	79513	317	86111
166	44288	204	57370	242	69534	280	79745	318	86196
167	44637	205	57706	243	69833	281	79975	319	86272
168	44985	206	58041	244	70131	282	80202	320	86339
169	45334	207	58376	245	70427	283	80427	321	86396
170	45682	208	58710	246	70722	284	80649	322	86439
								323	86463

ОГЛАВЛЕНИЕ

От Департамента вагонного хозяйства открытого акционерного общества «Российские железные дороги» 3
Инструктивные указания по определению веса наливных грузов в цистернах 4
1. Общие положения 4
2. Определение оъема жидкости в цистернах. 5
3. Способ определения веса жидкости в цистернах по замеру 9
4. Постановка калибровочных знаков и клейм на цистернах 9
Таблицы калибровки железнодорожных цистерн 11
Тип 14 11
Тип 15 13
Тип 16 15
Тип 17 17
Тип 18 19
Тип 24 21
Тип 25 23
Тип 25а 25
Тип 26 27
Тип 26а 29
Тип 27 31
Тип 27а 33
Тип 28 35
Тип 29 37
Тип 30 39
Тип 31 41
Тип 35 43
Тип 35а 45
Тип 37 47
Тип 53 49
Тип 53а 51
Тип 54 53
Тип 55 55
Тип 56 57
Тип 57 59
Тип 58 61
Тип 59 63

Тип 60 65
Тип 61 67
Тип 62 69
Тип 63 71
Тип 64 74
Тип 65 76
Тип 66 78
Тип 67 80
Тип 68 82
Тип 69 85
Тип 70 87
Тип 71 89
Тип 72 91
Тип 73 93
Тип 74 95
Тип 75 97
Тип 76 99
Тип 77 101
Тип 78 103
Тип 79 105
Тип 80 107
Тип 81 110
Тип 82 113
Тип 83 116
Тип 84 119
Тип 85 121
Тип 86 124
Тип 87 127
Тип 88 130
Тип 89 132
Тип 90 134
Тип 91 136
Тип 92 138
Тип 93 140
Тип 94 142
Тип 95 144
Тип 96 146
Тип 99 148
Тип 100. 150
Тип 101. 152

Нормативное производственно-практическое издание

ТАБЛИЦЫ КАЛИБРОВКИ ЖЕЛЕЗНОДОРОЖНЫХ ЦИСТЕРН

Подписано в печать 23.04.2007. Формат 60x88 1/16.
Гарнитура Таймс. Печать офсетная. Печ. л. 10,0.
Тираж 5026 экз. Заказ № 664.

Общество с ограниченной ответственностью
«ТРАНСИНФО ЛТД»
(495) 262 7128, 262 8624, 261 8978
107078, Москва, Новая Басманная ул., 10, стр. 1

Отпечатано с готовых диапозитивов
в ОАО «Московская типография № 6»
115088, Москва, Южнопортовая ул., 24

gost.e-ecolog.ru