ТИПОВОЙ ПРОЕКТ
902-2-330

ОТСТОЙНИКИ КАНАЛИЗАЦИОННЫЕ ГОРИЗОНТАЛЬНЫЕ С МЕХАНИЗИРОВАННЫМ УДАЛЕНИЕМ ОСАДКА

АЛЬБОМ XI

Нестандартизированное оборудование

7546/XI цена 3-20

gost.e-ecolog.ru

КФ ЦИТП Инв № 7546/XI

ЦЕНТРАЛЬНЫЙ ИНСТИТУТ [illegible] ПРОЕКТИРОВАНИЯ
ГОССТРОЯ СССР
КИЕВСКИЙ ФИЛИАЛ
г.Киев-57 [illegible] №
73
Заказ № 588 инв № 7546/XI тираж 550
Сдано в печать 31 I 1980 цена 4 20

ТИПОВОЙ ПРОЕКТ
902-2-330

ОТСТОЙНИКИ КАНАЛИЗАЦИОННЫЕ ГОРИЗОНТАЛЬНЫЕ С МЕХАНИЗИРОВАННЫМ УДАЛЕНИЕМ ОСАДКА

АЛЬБОМ XI

СОСТАВ ПРОЕКТА

АЛЬБОМ I ПОЯСНИТЕЛЬНАЯ ЗАПИСКА
АЛЬБОМ II ТЕХНОЛОГИЧЕСКАЯ ЧАСТЬ
АРХИТЕКТУРНО-СТРОИТЕЛЬНАЯ ЧАСТЬ
АЛЬБОМ III ТИП I ПЕРВИЧНЫЙ ОТСТОЙНИК ЧЕТЫРЕХСЕКЦИОННЫЙ L=27м; h=3м ИЗ СБОРНОГО ЖЕЛЕЗОБЕТОНА
АЛЬБОМ IV ТИП I ПЕРВИЧНЫЙ ОТСТОЙНИК ДВУХСЕКЦИОННЫЙ L=27м; h=3м ИЗ СБОРНОГО ЖЕЛЕЗОБЕТОНА
АЛЬБОМ V ТИП II ПЕРВИЧНЫЙ ОТСТОЙНИК ЧЕТЫРЕХСЕКЦИОННЫЙ L=24м; h=2м ИЗ СБОРНОГО ЖЕЛЕЗОБЕТОНА
АЛЬБОМ VI ТИП II ПЕРВИЧНЫЙ ОТСТОЙНИК ДВУХСЕКЦИОННЫЙ L=24м; h=2м ИЗ СБОРНОГО ЖЕЛЕЗОБЕТОНА
АЛЬБОМ VII ТИП III ВТОРИЧНЫЙ ОТСТОЙНИК ЧЕТЫРЕХСЕКЦИОННЫЙ L=27м; h=3м ИЗ СБОРНОГО ЖЕЛЕЗОБЕТОНА
АЛЬБОМ VIII ТИП IV ВТОРИЧНЫЙ ОТСТОЙНИК ЧЕТЫРЕХСЕКЦИОННЫЙ L=27м; h=2м ИЗ СБОРНОГО ЖЕЛЕЗОБЕТОНА
АЛЬБОМ IX ТИП I-IV ПЕРВИЧНЫЕ И ВТОРИЧНЫЕ ОТСТОЙНИКИ ИЗ МОНОЛИТНОГО ЖЕЛЕЗОБЕТОНА
АЛЬБОМ X ЭЛЕКТРОТЕХНИЧЕСКАЯ ЧАСТЬ
АЛЬБОМ XI НЕСТАНДАРТИЗИРОВАННОЕ ОБОРУДОВАНИЕ
АЛЬБОМ XII ЗАКАЗНЫЕ СПЕЦИФИКАЦИИ
АЛЬБОМ XIII СМЕТЫ кн. 1, 2

РАЗРАБОТАН
ПРОЕКТНЫМ ИНСТИТУТОМ
„УкркоммунНИИпроект"

Директор института Ю.Д. Матяш
Главный инженер проекта С.Б. Козловская

УТВЕРЖДЕН
И ВВЕДЕН В ДЕЙСТВИЕ
„УкркоммунНИИпроектом"
ПРИКАЗ № 315 от 15.06. 1979г.

КФ ЦИТП. Инв № 7546/XI

ОН 164.00.00.000 СБ

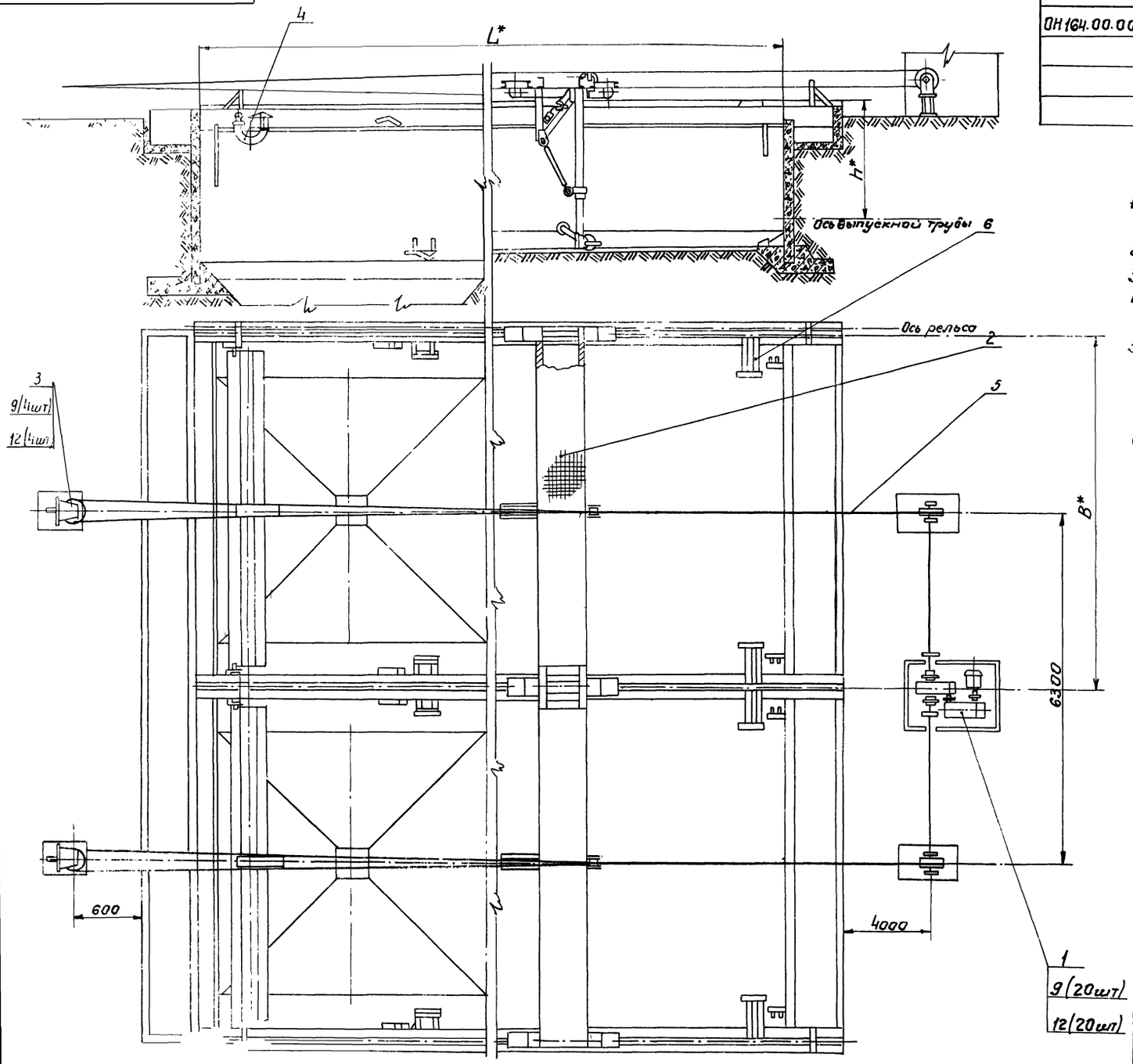

Обозначение	Тип отстойника		Размеры, мм L*	h*	B*	T	t	$П_1$	$П_2$
ОН164.00.00.000	Первичные	I	27000	3000	5850	31	31	2	2
-01		II	24000	2000		20	20		
-02	Вторичные	III	27000	3000		31	31	-	2
-03		IV	27000	2000		31	31		

Техническая характеристика

1. Основные размеры отстойников см. табл.
2. Скорость передвижения илоскреба, м/сек... 0.02
3. Время рабочего хода, T, мин... см. табл.
4. Время холостого хода, t, мин... см. табл.
5. Количество скребков, шт
   верхних ... $П_1$... 2
   нижних ... $П_2$... 2
6. Привод:
   6.1. Электродвигатель АО2-31-6У2 М100 ГОСТ 13859-68*
   мощность, N, квт ... 1,5
   частота вращения, n, об/мин ... 1000
   6.2. Редукторы:
   Ц2У-200-25-11-У2 и
   Ц2У-200-40-23-У2
   Общее передаточное число, i ... 1055,1

Технические требования.

1.* Размеры для справок.
2. Подшипники скольжения и вращающиеся узлы наполнить консистентной смазкой УС-2 ГОСТ 1033-73
3. Покрытие металлических поверхностей: грунтовка ГФ-020, коричневая, ГОСТ 4056-63, лак битумный БТ-577, черный ГОСТ 5631-70 V 4/1-9 в два слоя.

7546/XI 3

Изм	Лист	№ докум.	Подпись	Дата
Разраб.		Александров		10.11.78
Провер.		Косенков		10.11.78
Т.контр.		Юшкова		11.11.78
Гл.инж.пр.		Лапа		11.11.78
Н.контр.		Сидорова		11.11.78
Утв.		Бобровский		11.11.78

ОН 164.00.00.000 СБ

Механизм скребковый
Сборочный чертеж

Лит	Масса	Масшт.
	—	1:10

Лист | Листов 1

Укркоммунниипроект

Инв. № дубл. | Подп. и дата | Взам. инв. № | Инв. № дубл. | Подп. и дата

Формат	Зона	Поз.	Обозначение	Наименование	Кол.	Примечание
				Документация		
22			ОН164.00.00.000 СБ	Сборочный чертеж		
12			ОН164.00.00.000 ВС	Ведомость спецификаций.		
12			ОН164.00.00.000 ВП	Ведомость покупных изделий		
11			ОН164.00.00.000 ТО	Техническое описание Инструкция по эксплуатации		
11				Технические условия		
				Сборочные единицы		
11		1	ОН164.01.00.000	Привод	1	
11		2	ОН164.02.00.000	Упоскрей	1	
11		3	ОН164.04.00.000	Стойка	2	
11		4	ОН164.05.00.000	Короб плавающий	2	
11		5	ОН164.06.00.000	Канат тяговый	2	

Изм.	Лист	№ докум.	Подп.	Дата	ОН164.00.00.000 СБ		
Разраб.		Александров		10.11.78	Механизм скребковый. Сборочный чертеж.	Лит	Лист 1	Листов 3
Провер.		Косенков		10.11.78		МЖКХ-УССР Укркоммунниипроект г. Харьков		
Т. контр.		Листа		10.11.78				
Н. контр.		[illegible]		10.11.78				
Утв.		Бобаревский		10.11.78				

Формат 11

Формат	Зона	Поз.	Обозначение	Наименование	Кол.	Примечание
				Детали.		
11		9	ОН164.00.00.001	Болт фундаментный	28	
				Стандартные изделия		
		12		Гайка М20.5.016 ГОСТ 5915-70 *	28	
				Переменные данные для исполнений.		
				ОН164.00.00.000		
11		6	ОН164.07.00.000	Установка отбойников и конечных выключателей		
				ОН164.00.00.000-01		
			ОН164.07.00.000-01	Установка отстойников и конечных выключателей.		

Инв. № подл. | Подп. и дата | Взам. инв. № | Инв. № дубл. | Подп. и дата

Изм.	Лист	№ докум.	Подп.	Дата	ОН164.00.00.000	Лист 2

Формат 11

Формат	Зона	Поз.	Обозначение	Наименование	Кол.	Примечание
				ОН164.00.00.000-02		
			ОН164.00.00.000-02	Установка отбойников и конечных выключателей.		
				ОН164.00.00.000-03		
			ОН164.00.00.000-03	Установка отбойников и конечных выключателей.		

Утв.	Лист	№ докум.	Подп.	Дата	ОН.164.00.00.000	Лист 3

7546/x1 4

№ строки	Обозначение	Наименование	Куда входит: Обозначение	Куда входит: Кол.	Общее кол.	Примечание
1						
2	ОН164.00.00.000	Механизм скребковый				
3	ОН164.01.00.000	Привод				
4	ОН164.01.01.000	Рама	ОН164.01.00.000	1	1	
5	ОН164.01.02.000	Подшипник	ОН164.01.00.000	6	6	
6	ОН164.01.02.010	Вкладыш	ОН164.01.02.000	1	6	
7	ОН164.01.03.000	Стойка	ОН164.01.00.000	6	6	
8	ОН164.01.04.000	Муфта	ОН164.01.00.000	1	1	
9	ОН164.01.05.000	Муфта	ОН164.01.00.000	1	1	
10	ОН164.01.06.000	Муфта	ОН164.01.00.000	2	2	
11	ОН164.01.07.000	Вал	ОН164.01.00.000	2	2	
12	ОН164.02.00.000	Уплотнение				
13	ОН164.02.01.000	Тележка ходовая	ОН164.02.00.000	3	3	
14	ОН164.02.01.020	Рама тележки	ОН164.02.01.000	1	3	
15	ОН164.02.01.030	Упор	ОН164.02.01.000	1	3	
16	ОН164.02.02.000	Мост	ОН164.02.00.000			
17	ОН164.02.02.010	Зацеп	ОН164.02.02.000	1	1	
18	ОН164.02.02.020	Рама	ОН164.02.02.000	1	1	
19	ОН164.02.03.000	Скребок верхний	ОН164.02.00.000	2	2	
20	ОН164.02.03.010	Кронштейн	ОН164.02.03.000	2	4	
21	ОН164.02.03.020	Кронштейн	ОН164.02.03.000	1	2	
22	ОН164.02.05.000	Вилка	ОН164.02.00.000	4	4	
23	ОН164.02.06.000	Штанга	ОН164.02.00.000	4	4	
24	ОН164.02.07.000	Замок	ОН164.02.00.000	2	2	
25	ОН164.02.08.000	Колесо	ОН164.02.00.000	4	4	
26	ОН164.02.09.000	Петля	ОН164.02.00.000	2	2	

Изм.	Лист	№ докум.	Подп.	Дата	ОН164.00.00.000ВС		
Разраб.		Чижик		10.11.78	Механизм скребковый. Ведомость спецификаций.	Лит.	Лист 1	Листов 2
Провер.		Касенков		10.11.78		мжкх УССР Укркоммунпроект г.Харьков		
Т.контр.		Ушкова		10.11.78				
Н.контр.		Сидорова		10.11.78				
Утв.		Лапа		10.11.78				

Формат 12

№ строки	Обозначение	Наименование	Куда входит: Обозначение	Куда входит: Кол.	Общее колич.	Примечание
1	ОН164.02.11.000	Кронштейн	ОН164.02.00.000	2	2	
2	ОН164.02.11.010	Скоба	ОН164.02.11.000	1	2	
3	ОН164.02.12.000	Тяга	ОН164.02.00.000	4	4	
4	ОН164.02.05.000	Вилка	ОН164.02.12.000	1	4	
5	ОН164.02.13.000	Скребок нижний	ОН164.02.00.000	2	2	
6	ОН164.04.00.000	Стойка	ОН164.00.00.000			
7	ОН164.04.01.000	Опора	ОН164.04.00.000			
8	ОН164.04.02.000	Кронштейн	ОН164.04.00.000			
9	ОН164.05.00.000	Короб плавающий	ОН164.00.00.000	2	2	
10	ОН164.06.00.000	Канат тяговый	ОН164.00.00.000	1	1	
11	ОН164.07.00.000	Установка отбойников и конечных выключателей	ОН164.00.00.000	1	1	
12						
13						
14						
15						
16						
17						
18						
19						
20						
21						
22						
23						
24						
25						
26						
27						
28						
29						
30						

7546/к1 5

Изм.	Лист	№ докум.	Подп.	Дата	ОН164.00.00.000ВС	Лист 2

	Наименование	Объяснение документа на поставку	Поставщик	Куда входит (обозначение)	Количество				Примечан
					На изделие	В комплект	На регулировку	Всего	
1									
2									
3	Кольца	ГОСТ 2833-65							
4	60			ОН164.01.04.000	2			2	
5	110			ОН164.01.00.000	1			1	
6	Кольцо А 50	ГОСТ 13942-68		ОН164.04.00.000	4			8	
7									
8									
9	Кольца	ГОСТ 6418-76							
10	СП 49-66-6			ОН164.04.00.000	2			4	
11	СГ 88-65-8			ОН164.02.01.000	4			12	
12	Каум 40	ГОСТ 2224-74		ОН164.06.00.000	2			2	
13									
14	Масленка 1.2Ц6	ГОСТ 19853-74		ОН164.01.00.000	6			6	
15				ОН164.02.02.000	2			2	
16				ОН164.04.00.000	2			4	
17	Подшипник 210	ГОСТ 8338-75		ОН164.04.00.00	2			4	
18	Подшипник 1610	ГОСТ 5720-75		ОН164.02.01.000	4			12	
19									
20	Редуктор	Ц2У-200-25-11-У2	Ижевский ре-	ОН164.01.00.000	1			1	
21		Ц2У-200-40-23-У2	дукторный з-д	ОН164.01.00.000	1			1	
22			им. Ленина						
23									
24	Электродвигатель								
25	АО2-31-6У2 М100	ГОСТ 13859-68*		ОН164.01.00.000	1			1	

Изм	Лист	№ докум.	Подп.	Дата
Разраб		Чижик		10.11.78
Провер		Косенков		10.11.78
Т.контр		Шишкова		11.11.78
Н.контр		Сидорова		11.11.78
Утв.		Лапа		11.11.78

ОН164.00.00.000 ВП

Механизм скребковый

Ведомость покупных изделий.

Лит.	Лист	Листов
	1	4

МЖКХ УССР
Укркоммунниипроект
г. Харьков

Формат 12

Инв.№ подл.	Наименование	Обозначение документа на поставку	Поставщик	Куда входит (обозначение)	Количество				Примечан
					На изделие	В комплект	На регулировку	Всего	
1									
2	Крепежные изделия								
3									
4	Болты	ГОСТ 7798-70							
5	М6×14.58.016			ОН164.01.00.000	4			4	
6	М8×25.58.019			ОН164.01.06.000	16			32	
7	М8×80.58.016			ОН164.02.01.000	8			24	
8	М10×20.58.016			ОН164.02.02.000	8			16	
9	М10×25.58.016			ОН164.02.00.000	62			62	
10	М12×16.58.016			ОН164.02.00.000	16			16	
11	М12×25.58.016			ОН164.02.00.000	16			16	
12	М12×40.58.019			ОН164.05.00.000	8			16	
13	М12×70.58.016			ОН164.02.03.000	20			40	
14	М16×30.58.016			ОН164.02.00.000	32			32	
15	М16×40.58.019			ОН164.05.00.000	4			8	
16	М16×60.58.016			ОН164.01.06.000	8			16	
17	М16×70.58.016			ОН164.02.01.000	8			24	
18	М16×100.58.016			ОН164.02.01.000	8			24	
19	М20×50.58.016			ОН164.02.00.000	58			58	
20	М24×80.58.019			ОН164.01.00.000	12			12	
21									
22	Винты								
23	М12×16.58.019	ГОСТ 1478-75		ОН164.01.00.000	4			4	
24	М8×16.58.016	ГОСТ 1479-75		ОН164.01.04.000	1			1	
25	М10×25	ГОСТ 1491-72*		ОН164.01.06.000	1			2	
26									
27	Гайки	ГОСТ 2524-70							
28	М10.5.016			ОН164.01.04.000	6			12	
29	М16.5.016			ОН164.01.05.000	10			20	6
30									

№ строки	Наименование	Обозначение документа на поставку	Поставщик	Куда входит (обозначение)	Количество: На изделие	В комплекты	На регулировку	Всего	Примечание
1									
2	Гайки	ГОСТ 5915-70*							
3	М10.5.016			ОН164.02.00.000	62			62	
4	М12.5.016			ОН164.05.03.000	4			8	
5				ОН164.02.03.000	20			40	
6	М12.5.019			ОН164.05.00.000	8			16	
7	М16.5.016			ОН164.02.00.000	8			8	
8				ОН164.01.02.000	2			12	
9				ОН164.02.01.000	12			36	
10	М16.5.019			ОН164.01.06.000	8			16	
11				ОН164.05.00.000	4			8	
12	М20.5.016			ОН164.02.00.000	66			66	
13				ОН164.02.02.000	2			4	
14	М24.5.019			ОН164.01.00.000	12			12	
15									
16	М48×1,5.6.016	ГОСТ 11871-73		ОН164.02.01.000	4			12	
17									
18	Шайбы	ГОСТ 6402-70*							
19	1265Г019			ОН164.02.00.000	32			32	
20				ОН164.05.00.000	4			8	
21	1665Г019			ОН164.02.00.000	32			32	
22				ОН164.05.00.000	4			8	
23				ОН164.01.02.000	2			12	
24				ОН164.02.01.000	8			24	
25	Шайбы	ГОСТ 10906-66*							
26	16.01.05			ОН164.02.01.000	4			12	
27	20.019			ОН164.02.00.000	56			56	
28									
29									
30									

№ строки	Наименование	Обозначение документа на поставку	Поставщик	Куда входит (обозначение)	Количество: На изделие	В комплекты	На регулировку	Всего	Примечание
1									
2	Шайбы	ГОСТ 11371-68*							
3	12.21.016			ОН164.02.03.000	20			40	
4	16.21.016			ОН164.02.03.000	20			40	
5	30.02.09			ОН164.06.00.000	1			1	
6	Шайба 48.01.06	ГОСТ 11872-73		ОН164.02.01.000	4			12	
7									
8	Шпильки								
9	М16-6g×110.58	ГОСТ 22032-76		ОН164.01.02.000	2			4	
10	М12-6g×45.58	ГОСТ 22038-76		ОН164.05.03.000	2			4	
11									
12	Шплинты	ГОСТ 397-66*							
13	4×32.001			ОН164.02.03.000	2			4	
14	4×40.001			ОН164.02.02.000	2			4	
15	5×45.001			ОН164.02.00.000	12			12	
16	5×50.001			ОН164.06.00.000	1			1	
17									
18	Шпонки	ГОСТ 8789-68							
19	18×11×70			ОН164.02.01.000	2			6	
20	20×12×80			ОН164.01.00.000	2			2	
21	22×14×250			ОН164.01.00.000	2			2	
22									
23	Материалы								
24									
25	Канат 9,5-200-В-Л-О	ГОСТ 2688-69		ОН164.06.00.000	7,5м			7,5м	
26									
27	Резиновая смесь								
28	3826С	ГУМХП 1166-58			1,3кг			52кг	1
29									
30									

Техническое описание.

1 Введение.

Настоящий проект илоскреба для канализационных отстойников с механизированным удалением осадка, разработан в соответствии с планом типового проектирования на 1978 год (п. 18 раздел VI) и заданием, утвержденным МЖКХ УССР 17 марта 1978 г

2. Назначение и область применения.

2.1. Илоскреб предназначен для серебания осадка, выпадающего на дно горизонтальных первичных и вторичных отстойников, а также для удаления плавающих веществ в первичных отстойниках.

3. Технические данные.

3.1. Илоскреб устанавливается на отстойниках со следующими параметрами:

первичные:

Тип I - 4х секционный; L=27м; h=3м;
Тип I - 2х секционный; L=27м; h=3м;
Тип II - 4х секционный; L=24м; h=2м;
Тип II - 2х секционный; L=24м; h=2м.

Изм.	Лист	№ докум.	Подп.	Дата	ОН 164.00.00.000 ПЗ			
Разраб.		Александров		10.11.78	Илоскреб с механическим удалением осадка. Пояснительная записка	Лит.	Лист 1	Листов 20
Пров.		Косенков		10.11.78		МЖКХ УССР Укркоммунниипроект г. Харьков		
Т. конт.		Юшкова		11.11.78				
Н. конт.		Сидорова		11.11.78				
Утв.		Лапа		11.11.78				

Формат А1

вторичные:

Тип III - 4х секционный; L=27м; h=3м;
Тип IV - 4х секционный; L=27м; h=2м.

Ширина каждой секции - 6м.

Примечание: На 2х секционных отстойниках устанавливается один илоскреб; на 4х секционных - устанавливаются два илоскреба.

4. Техническая характеристика.

Наименование показателей.	Норма.
Производительность по осадку м³/сутки на одну секцию для типов отстойников:	
I	30,9
II	20,4
III	24
IV	16,5
Ширина колеи скребкового механизма, м	6
Скорость передвижения механизма, м/сек	0,02
Время рабочего хода, мин.	
для Типов отстойников I; III; IV	31
II	20
Длина скребка, м для типов отстойников I; III;	4860
II; IV	5040
Высота скребка, м	0,350
Механизм передвижения:	
Электродвигатель тип	АО2-31-6Ц2М100
мощность, квт	1,5
Частота вращения, об/мин	1000
Редуктора тип	Ц2У-200-25-1172 Ц2У-20-40-23-72
Общее передаточное число привода	i=1055,1
Тяговое усилие привода, кгс	740
Габариты скребкового механизма, мм	
длина	11946
ширина	2090
Масса скребкового механизма, тн	
общая	3,72
в том числе:	
движущихся частей	2,06
неподвижных	1,66

Инв. № подл. | Подп. и дата | Взам. инв. № | Инв. № дубл. | Подп. и дата

Изм.	Лист	№ докум.	Подп.	Дата	ОН 164.00.00.000 ПЗ	Лист 2

Формат А1

5. Состав изделия.

Механизм скребковый состоит из следующих основных узлов:

№ п/п	Наименование	Обозначение	Кол.	Прим.
1	Привод	ОН 164.01.00.000	1	
2	Илоскреб	ОН 164.02.00.000	1	
3	Стойка	ОН 164.04.00.000	2	
4	Короб плавающий	ОН 164.05.00.000	2	
5	Канат тяговый	ОН 164.06.00.000	2	

6. Описание и обоснование выбранной конструкции.

6.1. Илоскреб - механизм передвигающийся при помощи бесконечного каната через привод, установленный на борту отстойника Скребок не подъемный - при холостом ходе поворачивается в горизонтальное положение, предотвращая взмучивание осадка.

Управление илоскребом - местное, от пульта, установленного в павильоне привода.

Конструкция илоскреба выбрана в результате 7546/XI 8

Инв. № подл. | Подп. и дата | Взам. инв. № | Инв. № дубл. | Подп. и дата

Изм.	Лист	№ докум.	Подп.	Дата	ОН 164.00.00.000 ПЗ	Лист 3

Изм.	Лист	№ докум.	Подп.	Дата	ОН 164.00.00.000 ПЗ	Лист 4

исследований, проведенных на действующих очистных сооружениях с аналогичными механизмами, а также в результате изучения патентов ряда стран (Альбом I настоящего проекта).

В основу конструкции скребкового механизма положено авторское свидетельство а.с.

6.2. Устройство и работа изделия.

Основными узлами илоскреба являются: мост (левый и правый), ходовые тележки, нижний скребок, верхний скребок и привод передвижения. Мост представляет собой сварную конструкцию, выполненную из швеллеров. Мост имеет проушины для соединения с тяговым органом. На передней выступающей части моста установлен каток для утапливания короба сбора плавающих веществ в первичных отстойниках, а с задней стороны установлен блок для поддержания верхней ветви каната. На укосины моста свободно опирается подвешенный на пружинах верхний скребок для сгребания плавающих веществ. В нижней части моста имеются накладки для присоединения наружных штанг нижнего скребка. Верхняя плоскость моста покрыта рифленой листовой сталью. Ходовые тележки служат опорами для мостов и жестко соединены с ними с помощью болтов. На средней тележке два моста соединяются в цельную жесткую конструкцию. Оси колес тележки свободно вращаются в буксах на подшипниках качения. Тележки катятся по рельсовому пути. На крайних тележках приварены упоры для управления конечными выключателями для ограничения хода илоскреба.

Нижний скребок – основной рабочий орган илоскреба представляет собой сварную конструкцию движется на собственном ходу. Скребок представляет собой стальной лист, на нижней грани которого укреплен резиновый фартук. При обратном, холостом ходе скребок проворачивается в нерабочее положение и удерживается в этом положении специальными защелками. Поворот происходит автоматически при наезжании рычагов, укрепленных на скребке на упоры. Возврат скребка в рабочее положение происходит также автоматически при наезжании рычагов на упоры в конце холостого хода

Верхний скребок предусмотрен в конструкции для первичных отстойников и предназначен для удаления плавающих веществ. Скребок представляет собой доску подвешенную на пружинах. В рабочем положении под действием веса скребок углубляется в воду и при движении моста сребает плавающие вещества в специальный короб. В конце рабочего хода скребок, навезжая своими роликами на неподвижные упоры, поднимается над поверхностью воды и удерживается в этом положении специальными зацепами.

Возврат скребка в рабочее положение происходит автоматически в конце холостого хода. Привод передвижения – силовой узел илоскреба состоит из двигателя А02-12-2 N = 1,5 кВт и двух редукторов. Выходной вал редуктора посредством кулачковых муфт передает крутящий момент на два приводных вала с фрикционными барабанами. Илоскреб получает движение посредством тягового каната, концы которого закрепляются на мосту илоскреба. С одной стороны отстойника канат переброшен через барабан приводного вала, а с другой стороны через обводной блок. Реверсирование хода илоскреба происходит за счет автоматического переключения двигателя на обратное вращение. Привод обеспечивает скорость передвижения илоскреба ~0,02 м/сек.
Натяжка каната осуществляется посредством винтов, укрепленных на мосту илоскреба.

7. Условия привязки.

При привязке первичных отстойников применяются все узлы и детали, входящие в спецификацию ОН 164.00.00.000.

При привязке вторичных отстойников из спецификаций и комплекта рабочих чертежей аннулируются:

1. Короб плавающий (2 шт.) – черт. ОН 164.05.00.000 (поз. 4 на черт. ОН 164.00.00.000 СБ).
2. Скребок верхний (2 шт.) – черт. ОН 164.02.03.000 (поз. 4 на черт. ОН 164.02.00.000 СБ – лист 2).
3. Пружина (4 шт.) – черт. ОН 164.02.00.004 (поз. 22 на черт. ОН 164.02.00.000 СБ – лист 3).
4. Зацеп (4 шт.) – черт. ОН 164.02.02.010 (поз. 1 на черт. ОН 164.02.02.000 СБ – лист 1).
5. Каток (2 шт.) – черт. ОН 164.02.02.001 (поз. 2 на черт. ОН 164.02.02.000 СБ – лист 2).
6. Ось (2 шт.) – черт. ОН 164.02.02.002 (поз. 3 на черт. ОН 164.02.02.000 СБ – лист 2).
7. Оседержатель (2 шт.) – черт. ОН 164.02.02.003 (поз. 5 на черт. ОН 164.02.02.000 СБ – лист 2).
8. Ось (2 шт.) – черт. ОН 164.02.02.006 (поз. 9 на черт. ОН 164.02.02.000 СБ – лист 2).
9. Гайка М20.5.016 ГОСТ 5919-73 (2 шт.) (поз. 11 на черт. ОН 164.02.02.000 СБ – лист 2).
10. Шплинт 4×40-001 ГОСТ 397-66 (2 шт.) (поз. 13 на черт. ОН 164.02.02.000 СБ – лист 2).
11. Ребра (8 шт.) – черт. ОН 164.02.02.021

7546/XI 9

(поз. 1 на черт ОН 164.02.02.020СБ-лист 2)

12. Зацеп (4шт.) - черт. ОН 164.02.02.022.

(поз 2 на черт. ОН 164.02.02.020СБ -лист 2).

13. Швеллер (2шт.) черт. ОН 164.02.02.023

(поз. 3 на черт. ОН 164.02.02.020СБ-лист 2).

14. Швеллер (2шт.) черт. ОН 164.02.02.023-01

(поз. 4 на черт. ОН 164.02.02.020СБ-лист 2).

15. Косынка (4шт.) черт. ОН 164.02.02.024

(поз. 5 на черт. ОН 164.02.02.020СБ-лист 2).

16. Ребро (4шт.) черт. ОН164.02.02.026

(поз. 7 на черт. ОН 164.02.02.020СБ-лист 2).

17. Щека (4 шт.) без чертежа

(поз. 12 на черт. ОН 164.02.02.020СБ-лист 2).

18. Банка (4 шт.) без чертежа

(поз. 21 на черт. ОН 164.02.02.020СБ-лист 2).

Инструкция по эксплуатации.

1. Введение.

Инструкция по эксплуатации предназначена для правильной эксплуатации скребкового механизма с целью обеспечения полного и правильного использования его технических возможностей.

2. Общие указания.

2.1. Перед вводом в эксплуатацию скребкового механизма необходимо расконсервировать соответствующие узлы, проверить на отсутствие механических повреждений, связанных с транспортированием и хранением, проверить комплектность в соответствии с ТУ.

2.2 В процессе эксплуатации илоскреба необходимо содержать его в исправности и чистоте, периодически проверять надежность крепления всех его элементов.

3. Порядок установки.

3.1. До начала работ по монтажу скребкового механизма следует удостовериться в том, что строительные конструкции соответствуют проекту во всех элементах, связанных с установкой илоскреба.

В случае отклонений от проекта в размерах и отметках отстойника, влияющих на монтаж, необходимо поставить об этом заказчика и до получения от него указаний о мероприятиях по устранению обнаруженных дефектов к монтажу не приступать.

3.2. Перепад уровней головок рельсов должен быть не более 2мм. Допуск на расстояние между рельсами (колею) ± 2мм. Отклонение верхней кромки рельса от горизонтальности не должно превышать 0,5мм на длине 2м.

Для обеспечения правильности монтажа механизма рекомендуется следующий порядок производства работ:

а) Крепление крайних тележек к правому и левому мостам;

б) Крепление мостов к средней тележке;

в) Установка конструкции на рельсы;

г) Выверка установки тележек по п.1 раздела „Специальные технические требования" (см. ниже).

д) Стяжка болтами мостов между собой на средней тележке;

е) Крепление к мостам штанг со вставленными в них внутренними штангами нижних скребков;

ж) Установка нижних скребков с колесами и нажимными роликами;

и) Установка тяг;

к) Установка верхних скребков с нажимными колесами (для первичных отстойников);

л) Установка привода передвижения илоскреба;

м) Установка стоек с обводными блоками;

н) Установка и натяжение тягового каната;

о) Установка плавающего короба для снятия искровой пленки (для первичных отстойников);

п) Установка отстойников и конечных выключателей.

Примечание:

1. Окончательная установка отстойников и конечных выключателей должна быть произведена при испытаниях илоскреба

2. Резиновые фартуки на нижние скребки крепить после нанесения выравнивающего слоя на днище отстойника

4. Испытания и наладка.

4.1. Испытание и наладка илоскреба производится организацией, выполняющей монтаж, совместно с представителями завода-изготовителя и заказчика

4.2. При испытании илоскреб должен проработать в опорожненном отстойнике непрерывно в течение 8 часов с передвижением в обе стороны.

4.3. В ходе испытания проверяется качество работы узлов илоскреба и их соответствие с ТУ.

4.4. В ходе испытаний необходимо определить положение отбойников и конечных выключателей

4.5. При испытании обратить внимание на:

а) работу пусковой аппаратуры;

б) работу электродвигателя, его нагрев, замерить силу тока и его напряжение;

в) работу редукторов, плавности их хода, отсутствие вибрации, шума и стука;

г) отсутствие неплотностей в корпусах редукторов и утечки масла;

д) нагрев масла в редукторах, после испытания, температура масла, не должна быть выше температуры окружающей среды больше, чем на 30°С;

е) отсутствие задевания отстойника движущимися частями илоскреба;

ж) отсутствие проскальзывания тягового каната на блоках и барабанах;

4.6 О проведенном испытании составить акт с указанием условий и продолжительности испытания и дефектов, обнаруженных при испытании Акт должен быть подписан представителями монтирующей организации, завода-изготовителя и заказчика.

5. Подготовка к работе.

Перед началом работ необходимо:

5.1 Провести наружный осмотр всех узлов и механизмов с целью проверки:

а) нормального состояния всех узлов и механизмов,

б) наличия смазки в редукторах и подшипниковых узлах;

в) целости канатов и их смазку;

г) нормального состояния электрооборудования;

5.2. Провести пробные включения привода передвижения.

5.3. Подготовка к работе электрического оборудования производится согласно указаний по эксплуатации электрической части проекта

Кроме ежедневного осмотра, в порядке подготовки к включению, проводится также и регламентный осмотр, для выявления дефектов и проведения ремонта.

6. Порядок работы.

6.1. На обслуживании скребкового механизма занят оператор, который одновременно может обслуживать и другие объекты очистных сооружений.

6.2. Оператор обязан следить за наличием смазки, надежностью работы крепления составных частей механизма, а также, при необходимости, включать и выключать привод скребкового механизма.

6.3. Периодичность включения определяется режимом работы очистных сооружений.

6.4. При включении механизма осуществляется рабочий ход – перемещение осадка к приямку и плавающих веществ к коробу. Обратный ход (холостой) осуществляется автоматически – реверсированием двигателя привода.

7. Указание мер безопасности.

7.1. Перед включением привода механизма следует убедиться в исправности системы электропитания и всех его составных частей, а также в надежности их крепления.

7.2. Рабочие, допущенные к обслуживанию механизма, должны быть ознакомлены с его устройством и принципом действия.

7.3. Лица, обслуживающие механизм, обязаны знать и выполнять общие правила техники безопасности по работе с электроприводными механизмами.

7.4. Осмотр и ремонт скребкового механизма необходимо производить только при выключенном двигателе.

7.5. Заливку масла и слив отработанного масла из редукторов производить только при полной остановке двигателя.

7.6. Муфты привода должны иметь ограждения.

7.7. Электродвигатель привода должен быть заземлен.

8. Проверка технического состояния.

Периодический осмотр узлов и механизмов производится с целью установления дефектов и износившихся деталей для их своевременного устранения, ремонта или замены.

Осмотру подвергаются следующие узлы и механизмы:

1. Привод передвижения.

Проверяется один раз в три месяца:

а) состояние электродвигателей (подшипников, обмотки, изоляции);

б) затяжка болтов крепления редукторов, электродвигателя, подшипников скольжения и т.д;

в) состояние муфт: величину их перекоса и взаимного смещения полумуфт, наличие смазки;

г) наличие повышенных зазоров в подшипниках скольжения (зазор между валом и вкладышами не более 0.05мм).

2. Тележки.

Осмотр производится один раз в три месяца.

Проверяется:

а) состояние ходовых колес, износ реборд,

б) состояние подшипниковых узлов букс и смазки подшипников.

3. Тяговые канаты.

(Выбраковку каната производить на основании соответствующей инструкции котлонадзора)

и узлы крепления их к мостам илоскреба.

4. Блоки отклоняющие

Осмотр производится один раз в три месяца.

Проверяется:

а) состояние блоков отклоняющих;

б) состояние подшипниковых узлов,

в) затяжка всех болтов и гаек.

5. Нижний скребок.

Осмотр производится один раз в три месяца.

Проверяется:

а) состояние болтового соединения скребка с петлями и плавное вращение скребка на осях,

б) состояние нажимного ролика и его крепления;

в) состояние резинового бандажа, ходового колеса, затяжку болтов крепления оси колеса;

г) состояние корпуса скребка и износ резинового щитка (зазор между нижней кромкой щитка и дном отстойника не должен превышать 30 мм);

д) состояние трубы кронштейна;

е) крепление защелок и их свободное поворачивание.

6. Штанги и их крепления к мостам.

Отклонение оси штанги от вертикали

параллельность осей и положение центров колес тележек по высоте.

После установки мостов илоскреба на тележки, необходимо проверить, чтобы конструкция не имела перекосов, что замеряется длиной диагоналей по центрам ходовых колес крайних тележек.

Диагонали необходимо также замерять по центрам колес крайних и средней тележек.

При проверочных обмерах необходимо учитывать допуски по ГОСТ 7131-64.

2. При монтаже привода передвижения и илоскреба перекос и смещение муфт должен быть выдержан в пределах:

для упругих втулочно-пальцевых муфт:

допуск на перекос - 0,2 мм на длине 1000 мм;

допуск на параллельное смещение - 0.05 мм;

для кулачковых муфт:

допуск на перекос - 0.8 мм на длине 1000 мм;

допуск на параллельное смещение - 0.1 мм.

3. При монтаже привода передвижения, подшипники скольжения выставить так, чтобы установленный в них вал вращался свободно без заеданий от руки (до натяжения тягового каната).

4 При установке верхнего скребка необходимо, чтобы последний свободно перемещался по направляющим швеллерам

7. Шарниры тяг.

8. Верхний скребок.

Осмотр производится один раз в три месяца.

Проверяется:

а) состояние доски скребка;

б) состояние пружин и их крепление;

в) состояние зацепа и его крепления;

г) состояние нажимных роликов и их вращения;

д) затяжку всех болтов и гаек.

9. Плавающий короб.

Осмотр производится один раз в месяц.

Проверяется:

а) состояние корпуса короба и отсутствие течи коррозии и поверхностных повреждений;

б) состояние подшипниковых узлов.

10. Нижние и верхние отстойники.

11. Конечные выключатели и их крепление.

Осмотр производится ежедневно.

При осмотре всех узлов и механизмов необходимо проверить наличие коррозии и состояние защитного антикоррозийного слоя краски или масла на всех узлах, механизмах и металлоконструкциях.

8. Специальные технические требования.

1. При монтаже илоскреба необходимо проверить

Зазоры между полками направляющих уголков скребков и полками наклонных швеллеров мостов должны быть не менее 4 мм.

5. Отклонение от вертикали осей наружных штанг нижних скребков не должно быть более 1 мм на длине 1000 мм.

6. Непараллельность плоскостей штанг к продольной оси мостов илоскреба - не более 20 мм на длине 1000 мм.

7. Нижние скребки должны свободно без заеданий поворачиваться в осях.

8. Ходовые колеса нижних скребков, нажимные ролики, зацепы верхних и нижних скребков должны свободно вращаться на осях.

9. Зазор между резиновым щитком нижнего скребка и дном отстойника должен быть в пределах 30 ÷ 5 мм.

10. Напряжение канатов должно обеспечить необходимое усилие для передвижения илоскреба (причем канат в приводных блоках не должен проскальзывать).

11. Плоскости желобов блоков привода, обводных блоков и поддерживающих блоков на мостах илоскреба должны совпадать с осями верхней и нижней ветвей каната

7546/х.1 12

ОН 164.01.00.000СБ

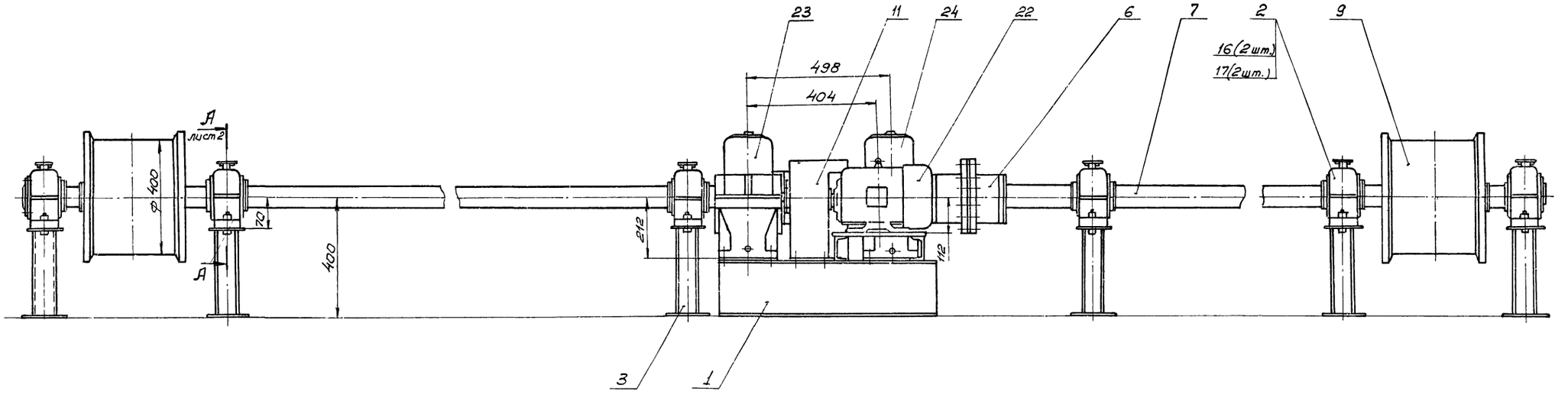

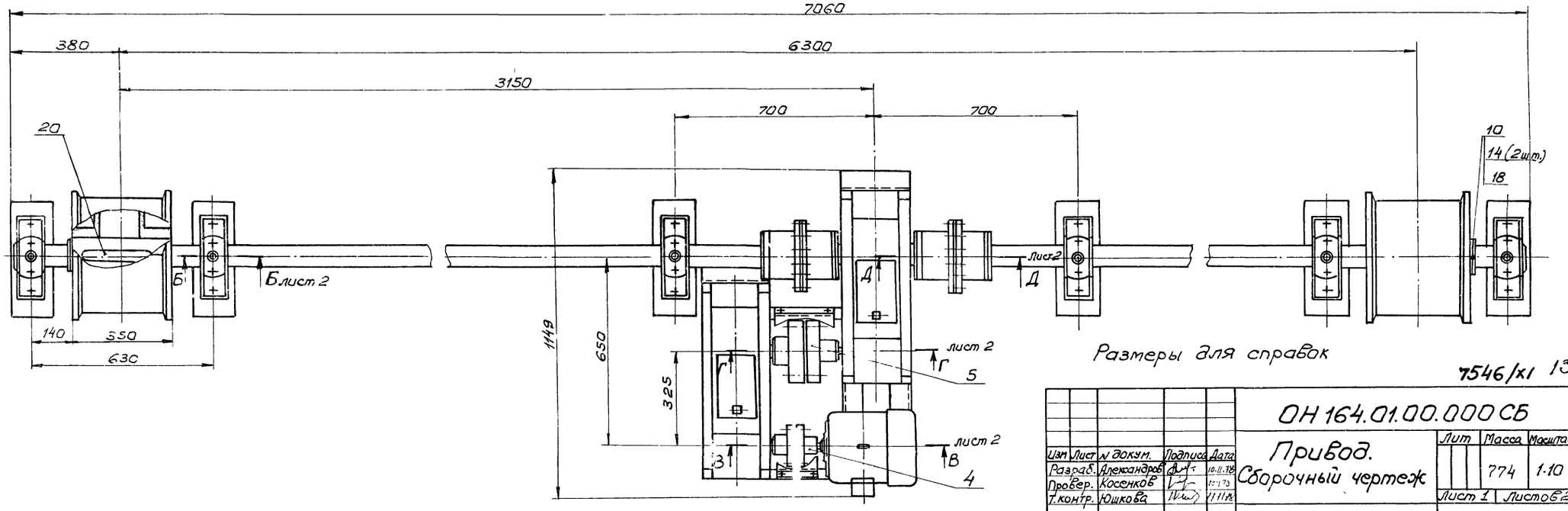

Размеры для справок

7546/x1 13

					ОН 164.01.00.000 СБ		
Изм.	Лист	№ докум.	Подпись	Дата	Привод. Сборочный чертеж	Лит	Масса	Масштаб
Разраб.		Александров		10.11.78			774	1:10
Провер.		Косенков		12.11.78				
Т.контр.		Ющкова		11.11.78		Лист 1	Листов 2
Н.контр.		Сидорова		11.11.78		Укркоммунниипроект г. Харьков	
Утв.		Лапа		11.11.78			

Инв.№ подл. | Подп. и дата | Взам.инв.№ | Инв.№ дубл. | Подп. и дата

Ti 6u2-2-330

А-А
м 1:2

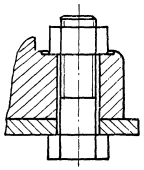

Б-Б
м 1:2,5

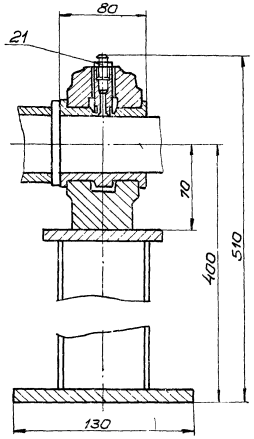

Г-Г
м 1:2

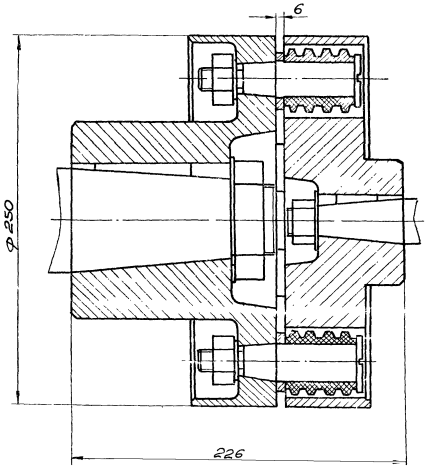

В-В
м 1:2

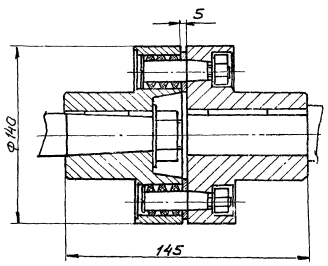

Д-Д
м 1:2

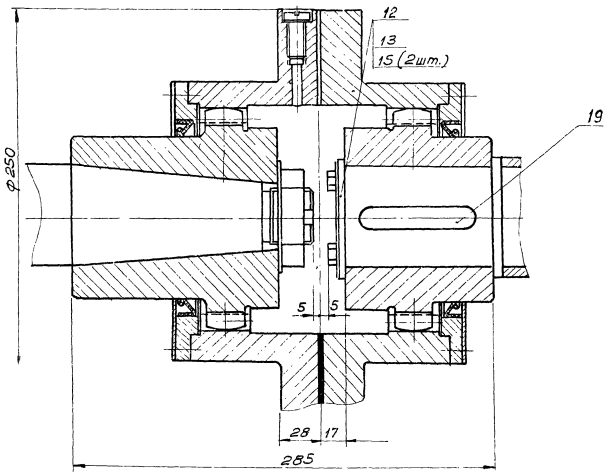

14

7546/XI

Формат	Зона	Поз	Обозначение	Наименование	Кол.	Примечание
				Документация		
А2			ОН 164.01.00.000СБ	Сборочный чертеж		
				Сборочные единицы		
11		1	ОН 164.01.01.000	Рама	1	
11		2	ОН 164.01.02.000	Подшипник	6	
11		3	ОН 164.01.03.000	Стойка	6	
11		4	ОН 164.01.04.000	Муфта	1	
11		5	ОН 164.01.05.000	Муфта	1	
11		6	ОН 164.01.06.000	Муфта	2	
11		7	ОН 164.01.07.000	Вал	2	
				Детали		
А2		9	ОН 164.01.00.001	Барабан	2	
11		10	ОН 164.01.00.002	Шайба стопорная	2	
11		11	ОН 164.01.00.003	Ограждение	1	
11		12	ОН 164.01.00.004	Планка стопорная	2	
11		13	ОН 164.01.00.005	Шайба	2	

Изм.	Лист	№ докум.	Подпись	Дата
Разраб.		Александров		10.11.78
Провер.		Косенков		10.11.78
Т. контр.		Юшкова		11.11.78
Н. контр.		Сидорова		11.11.78
Утв.		Лапа		11.11.78

ОН 164.01.00.000

Привод

Лит.	Лист	Листов
	1	2

Укркоммунниипроект г. Харьков

Формат: 11

Формат	Зона	Поз	Обозначение	Наименование	Кол.	Примечание
				Стандартные изделия		
		14		Винт М12×16.58.019 ГОСТ 1478-75	4	
				Болты ГОСТ 7798-70*		
		15		М6×14.58.019	4	
		16		М24×80.58.019	12	
		17		Гайка М24.5.019 ГОСТ 5915-70*	12	
		18		Кольцо 110 ГОСТ 2833-65	2	
				Шпонки ГОСТ 8789-68		
		19		20×12×80	2	
		20		22×14×250	2	
		21		Масленка 1.2.Ц6 ГОСТ 19853-74	6	
		22		Электродвигатель АО2-31-6У2 М100 ГОСТ 13859-68*	1	
				Прочие изделия		
		23		Редуктор Ц2У-200-25-11-42	1	Ижевск редуктор з-д им. Ленина
		24		Редуктор Ц2У-200-40-23-У2	1	Ижевский редуктор з-д им. Ленина

Инв. № подл. | Подпись и дата | Взам. инв. № | Инв. № дубл. | Подпись и дата | Инв. № подл.

Изм.	Лист	№ докум.	Подпись	Дата

ОН 164.01.00.000 Лист 2

Формат: 11

ОН 164.01.00.001

12,5 (√)

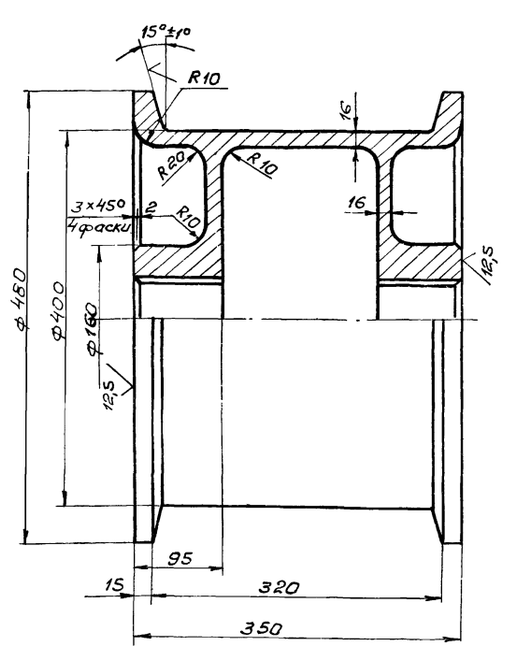

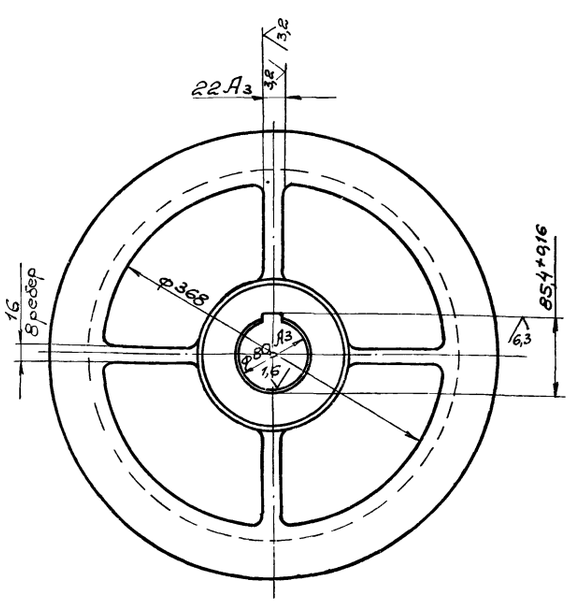

1. Предельные отклонения размеров литейных поверхностей по III кл точности ГОСТ 1855-55.
2. Уклоны формовочные по ГОСТ 3212-57.
3. Неуказанные литейные радиусы 5мм.
4. Отливку подвергнуть искусственному старению.
5. Неуказанные предельные отклонения размеров механически обработанных поверхностей: отверстий - по А7, валов - по В7, остальных - по СМ7.

15

7546/XI

ОН 164.01.00.001

Барабан

Изм.	Лист	№ докум.	Подпись	Дата
Разраб.		Александров		10.11.78
Провер.		Косенков		10.11.78
Т. контр.		Юшкова		11.11.78
Н. контр.		Сидорова		11.11.78
Утв.		Лапа		11.11.78

Лит.	Масса	Масштаб
	112	1:5
Лист	Листов: 1	

С412-28 ГОСТ 1412-70

Укркоммунниипроект г. Харьков

ОН 164.01.00.003

12,5 √(√)

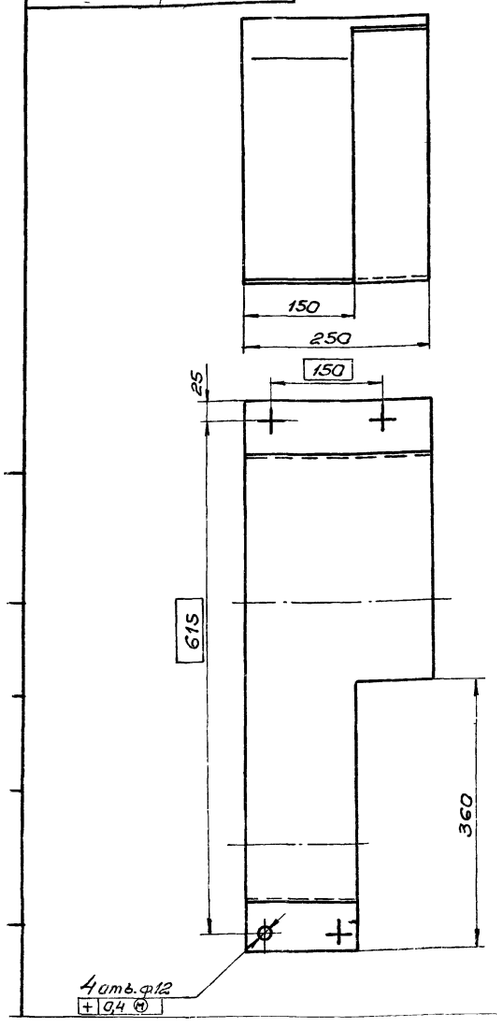

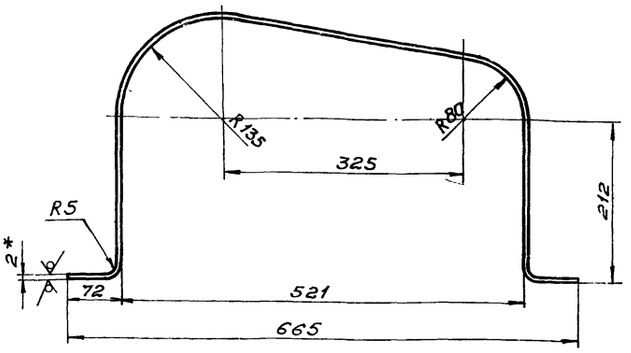

1. * Размер для справок.
2. Неуказанные предельные отклонения размеров: отверстий – по А7, валов – по В7, остальных – по СМ7.

Изм.	Лист	№ докум.	Подпись	Дата
Разраб.		Александров		10.11.78
Пров.		Косенков		10.11.78
Т. контр.		Юшкова		11.11.78
Н. контр.		Сидорова		11.11.78
Утв.		Лапа		11.11.78

ОН 164.01.00.003

Ограждение

Лит.	Масса	Масштаб
	1,4	1:5
Лист	Листов 1	

Б-ПН-2 ГОСТ 19903-74
Лист В Ст3кп ГОСТ 14637-69

УКРКОММУННИИПРОЕКТ г. Харьков

Копировал: Качоманова Формат: 12

ОН 164.01.00.002

12,5 √(√)

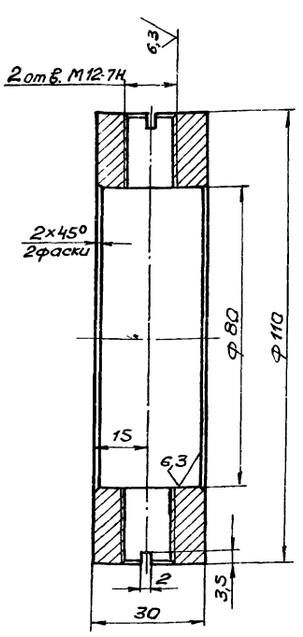

Неуказанные предельные отклонения размеров: отверстий – по А7, валов – по В7, остальных – по СМ7.

Изм.	Лист	№ докум.	Подпись	Дата
Разраб.		Александров		10.11.78
Пров.		Косенков		10.11.78
Т. контр.		Юшкова		11.11.78
Н. контр.		Сидорова		11.11.78
Утв.		Лапа		11.11.78

ОН 164.01.00.002

Шайба стопорная

Лит.	Масса	Масштаб
	1,5	1:1
Лист	Листов 1	

Ст. 3 ГОСТ 380-71*

УКРКОММУННИИПРОЕКТ г. Харьков

ОН 164.01.00.004

√(√)

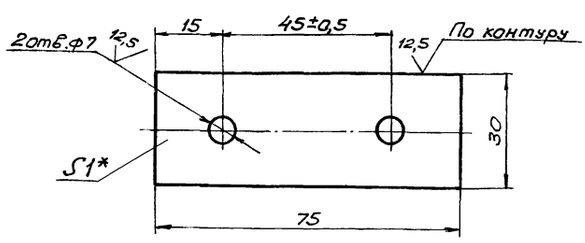

1. * Размер для справок.
2. Неуказанные предельные отклонения размеров: отверстий – по А7, валов – по В7, остальных – по СМ7.

16

7546/х1

Изм.	Лист	№ докум.	Подпись	Дата
Разраб.		Александров		10.11.78
Пров.		Косенков		10.11.78
Т. контр.		Юшкова		11.11.78
Н. контр.		Сидорова		11.11.78
Утв.		Лапа		11.11.78

ОН 164.01.00.004

Планка стопорная

Лит.	Масса	Масштаб
	0,04	1:1
Лист	Листов 1	

Б-ПН-1 ГОСТ 19903-74
Лист В Ст3кп ГОСТ 14637-69

УКРКОММУННИИПРОЕКТ г. Харьков

Инв. № подл. | Подпись и дата | Взам. инв. № | Инв. № дубл. | Подпись и дата

ОН 164.01.00.005

50 √(√)

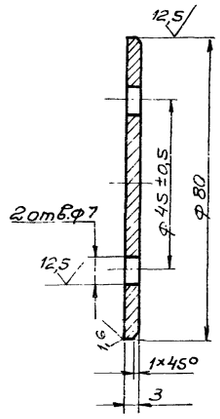

Неуказанные предельные отклонения размеров: отверстий - по А7, валов - по В7, остальных - по СМ7.

				ОН 164.01.00.005			
Изм.	Лист	N докум.	Подпись	Дата	Шайба	Лит.	Масса: 0,1	Масштаб: 1:1
Разраб.		Александров		10.11.78				
Провер.		Косенков				Лист	Листов: 1
Т.контр.		Юшкова		11.11.78			
Н.контр.		Сидорова			Ст. 3 ГОСТ 380-71 *	УКРКОММУННИЦИПРОЕКТ г.Харьков	
Утв.		Лапа		11.11.78			

Копировал: Качаманова Формат: 11

17

7546/XI

ОН164.01.01.000 СБ

ТП 902-2-330

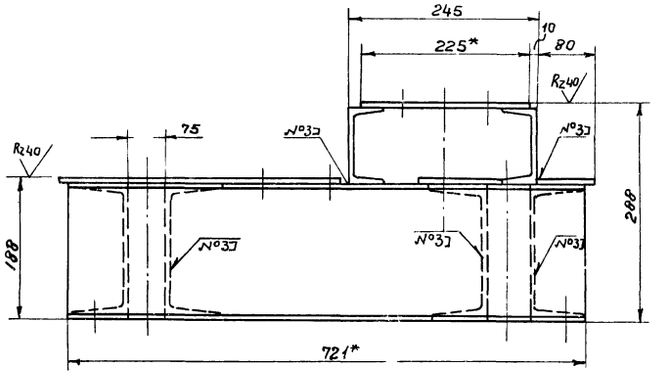

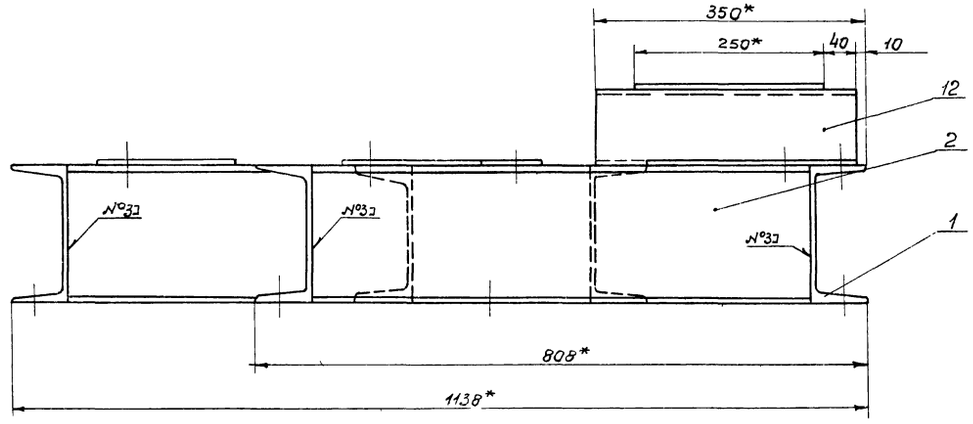

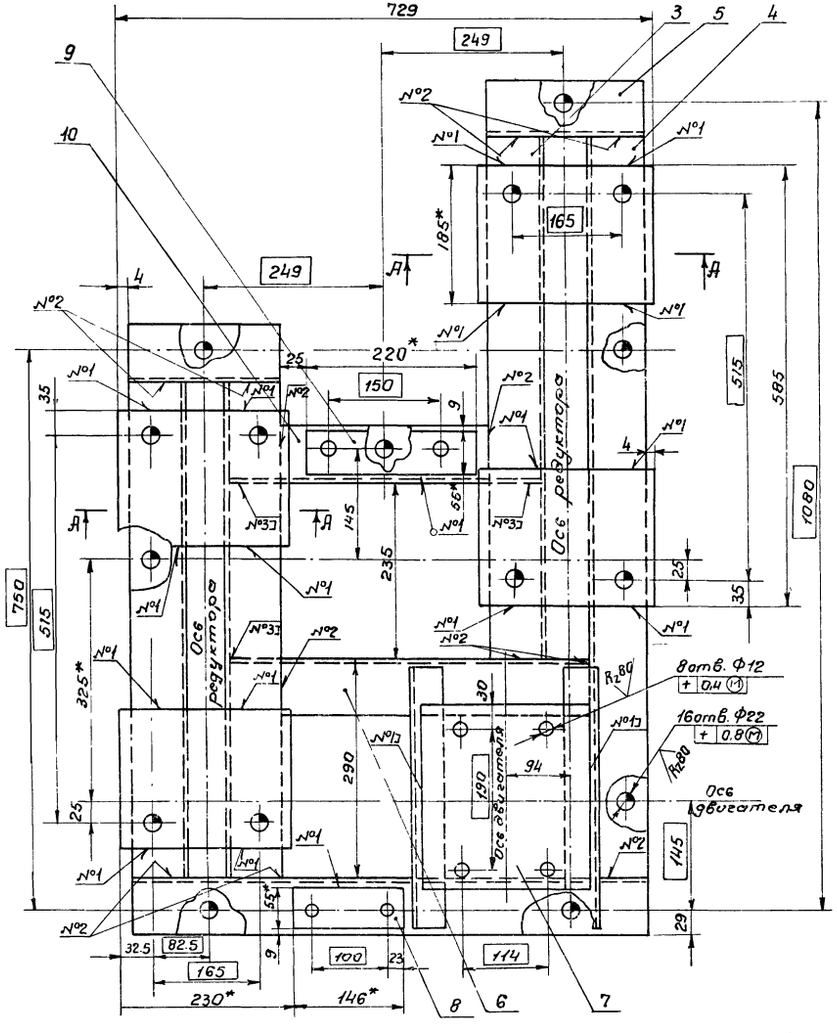

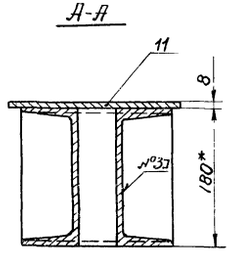

№ п/п	Обозначение	Кол.
1	Н1-Δ5	20
2	С2	12
3	Т1-Δ5	12

1.* Размеры для справок

2. Неуказанные предельные отклонения размеров:

отверстий – по A_7;

валов – по B_7;

остальных – по CM_7

3. Сварные швы по ГОСТ 5264-69

18

7546/К1

Изм.	Лист.	№ докум.	Подпись	Дата	
Разраб.		Александров		10.11.78	
Провер.		Косенков		10.11.78	
Т.контр.		Ушкова		11.11.78	
Н.контр.		Сидорова		11.11.78	
Утв.		Лата			

ОН 164.01.01.000 СБ

Рама

Сборочный чертеж.

Лит.	Масса	Масшт.
	111.7	1:5

Лист Листов 1

МЖКХ-УССР
Укркоммунииипроект
г. Харьков

Инв. № подл. | Подп. и дата | Взам. инв. № | Инв. № дубл. | Подп. и дата

Формат	Зона	Поз.	Обозначение	Наименование	Кол-во	Примечание
				Документация		
22			ОН 164.01.01.000 СБ	Сборочный чертеж		
				Детали		
БУ		1	ОН 164.01.01.001	Связь		
				Швеллер 18а ГОСТ 8240-72 / Ст3 ГОСТ 535-58		
				L=721 В7	1	12,2 кг
БУ		2	ОН 164.01.01.002	Балка		
				Швеллер 18а ГОСТ 8240-72 / Ст3 ГОСТ 535-58		
				L=660 В7	2	11,5 кг
БУ		3	ОН 164.01.01.003	Балка		
				Швеллер 18а ГОСТ 8240-72 / Ст3 ГОСТ 535-58		
				L=700 В7	1	12,0 кг
БУ		4	ОН 164.01.01.004	Балка		
				Швеллер 18а ГОСТ 8240-72 / Ст3 ГОСТ 535-58		
				L=990 В7	1	16,8 кг

Изм.	Лист	№ докум.	Подпись	Дата
Разраб.		Александров		10.11.78
Провер.		Косенков		10.11.78
Т. контр.		Юшкова		11.11.78
Н. контр.		Сидорова		11.11.78
Утв.		Лапа		11.11.78

ОН 164.01.01.000

Рама

Лит.	Лист	Листов
	1	2

Укркоммунниипроект г. Харьков

Копировал: Формат 11

Формат	Зона	Поз.	Обозначение	Наименование	Кол-во	Примечание
БУ		5	ОН 164.01.01.005	Связь		
				Швеллер 18а ГОСТ 8240-72 / Ст3 ГОСТ 535-58		
				L=223 В7	2	3,9 кг
11		6	ОН 164.01.01.006	Связь	1	
БУ		7	ОН 164.01.01.007	Пластина		
				Лист Б-ПН-10 ГОСТ 19903-74 / Б Ст3 ГОСТ 14637-69*		
				225 В7 x 250 В7	1	4,4 кг
БУ		8	ОН 164.01.01.008	Платик		
				Лист Б-ПН-10 ГОСТ 19903-74 / Б Ст3 ГОСТ 14637-69*		
				55 В7 x 146 В7	1	0,63 кг
БУ		9	ОН 164.01.01.009	Платик		
				Лист Б-ПН-10 ГОСТ 19903-74 / Б Ст3 ГОСТ 14637-69*		
				55 В7 x 220 В7	1	0,94 кг
11		10	ОН 164.01.01.011	Связь	1	
БУ		11	ОН 164.01.01.012	Пластина		
				Лист Б-ПН-10 ГОСТ 19903-74 / Б Ст3 ГОСТ 14637-69*		
				185 В7 x 230 В7	4	3,2 кг.
БУ		12	ОН 164.01.01.013	Стойка		
				Швеллер 10 ГОСТ 8240-72 / Ст3 ГОСТ 535-58		
				L=340 В7	2	2,9 кг

Подпись и дата | Инв. № дубл. | Взам. инв. № | Подпись и дата | Инв. № подл.

Изм.	Лист	№ докум.	Подпись	Дата

ОН 164.01.01.000

Лист 2

Копировал: Формат 11

ОН 164.01.01.006

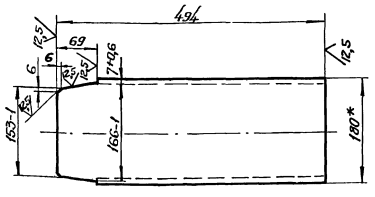

1.* Размер для справок.
2. Неуказанные предельные отклонения размеров: валов – по В7, остальных – по СМ7.

Изм.	Лист	№ докум.	Подпись	Дата
Разраб.		Александров		10.11.78
Провер.		Косенков		10.11.78
Т. контр.		Юшкова		11.11.78
Н. контр.		Сидорова		11.11.78
Утв.		Лапа		11.11.78

ОН 164.01.01.006

Связь

Лит.	Масса	Масшт.
	6,35	1:5

Лист | Листов 1

Швеллер 18а ГОСТ 8240-72 / Ст.3 ГОСТ 535-58

Укркоммунниипроект г. Харьков

Копировал: Формат 11

ОН 164.01.01.011

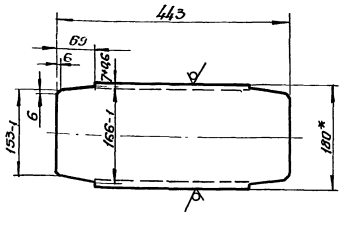

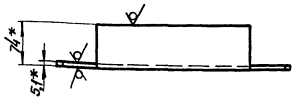

1.* Размеры для справок.
2. Неуказанные предельные отклонения размеров валов – по В7, остальных – по СМ7.

19

7546/XI

Изм.	Лист	№ докум.	Подпись	Дата
Разраб.		Александров		10.11.78
Провер.		Косенков		10.11.78
Т. контр.		Юшкова		11.11.78
Н. контр.		Сидорова		11.11.78
Утв.		Лапа		11.11.78

ОН 164.01.01.011

Связь

Лит.	Масса	Масшт.
	7,0	1:5

Лист | Листов 1

Швеллер 18а ГОСТ 8240-72 / Ст3 ГОСТ 535-58

Укркоммунниипроект г. Харьков

Копировал: Формат 11

ОН. 164. 01. 02. 000 СБ

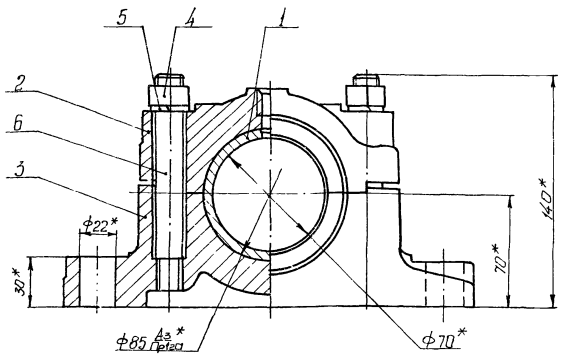

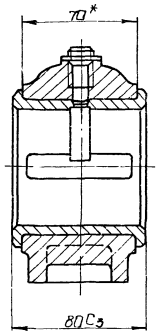

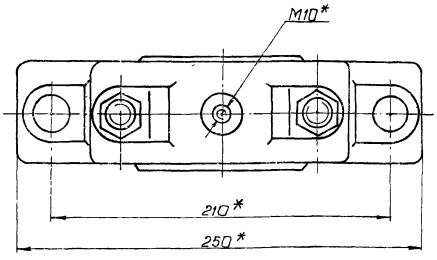

1.* Размеры для справок

2. Неуказанные предельные отклонения размеров: отверстий - по A_7, валов - по B_7, остальных - по CM_7.

					ОН. 164. 01. 02. 000 СБ		
Изм.	Лист	№ докум.	Подпись	Дата	Подшипник	Лит.	Масса	Масштаб
Разраб.		Васильевская		11.11.78	Сборочный чертеж		6,42	1:2
Пров.		Касенков		11.11.78		Лист	Листов 1
Т.контр.		Шишкова		11.11.78			
Н.контр.		Сударова		11.11.78		Укркоммунниипроект г. Харьков	
Утв.		Лапа		11.11.78			

Копировал: Елагина Формат 12

Формат	Зона	Поз.	Обозначение	Наименование	Кол.	Примечание
				Документация		
12			ОН. 164. 01. 02. 000 СБ	Сборочный чертеж		
				Сборочные единицы		
11		1	ОН. 164. 01. 02. 010 СБ	Вкладыш	1	
				Детали		
12		2	ОН. 164. 01. 02. 001	Крышка	1	
12		3	ОН. 164. 01. 02. 002	Основание	1	
				Стандартные изделия		
		4		Гайка М16. 5. 016 ГОСТ 5915-70*	2	
		5		Шайба 16. 65Г. 019 ГОСТ 6402-70*	2	
		6		Шпилька М16-6g х 110. 58 ГОСТ 22032-76	2	

					ОН. 164. 01. 02. 000		
Изм.	Лист	№ докум.	Подп.	Дата	Подшипник	Лит.	Лист	Листов
Разраб.		Васильевская		11.11.78				
Пров.		Касенков		11.11.78		Укркоммунниипроект г. Харьков	
Т.контр.		Шишкова		11.11.78			
Н.контр.		Сударова		11.11.78			
Утв.		Лапа		11.11.78			

7546/х1

ОН 164.01.02.001

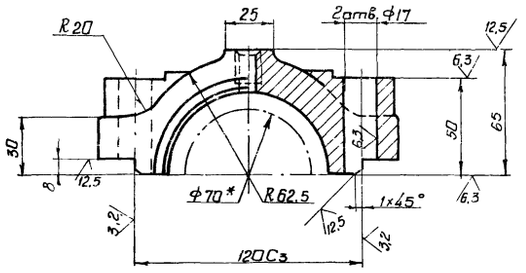

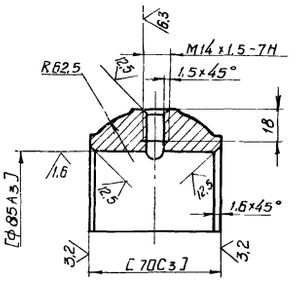

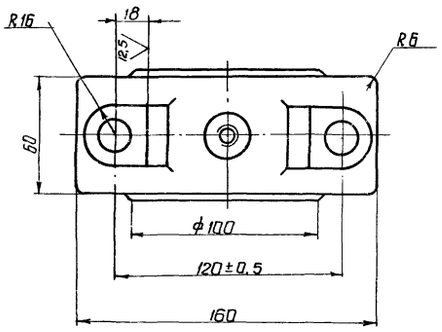

1.* Размер для справок.
2. НВ 163 ... 229.
3. Общие технические требования по ГОСТ 1412-70.
4. Предельные отклонения размеров литейных поверхностей по III кл. точности ГОСТ 1855-55.
5. Уклоны формовочные по ГОСТ 3212-57.
6. Неуказанные литейные радиусы 5 мм. .
7. Неуказанные предельные отклонения размеров механически обработанных поверхностей: отверстий - по A_7, валов - по B_7, остальных - по CM_7.
8. Обработку по размерам в квадратных скобках производить совместно с деталью ОН.164.01.02.002.

Изм.	Лист	№ докум.	Подпись	Дата	ОН 164.01.02.001			
Разраб.		Васильевская		11.11.78	Крышка	Лит.	Масса	Масштаб
Пров.		Касенков		11.11.78			1.7	1:2
Т. контр.		Юшкова		11.11.78		Лист	Листов 1	
Н. контр.		Сидорова		11.11.78	СЧ15-32 ГОСТ 1412-70	Укркоммунниипроект г. Харьков		
Утв.		Лапа		11.11.78				

Копир. Глезина Формат А2

ОН 164.01.02.002

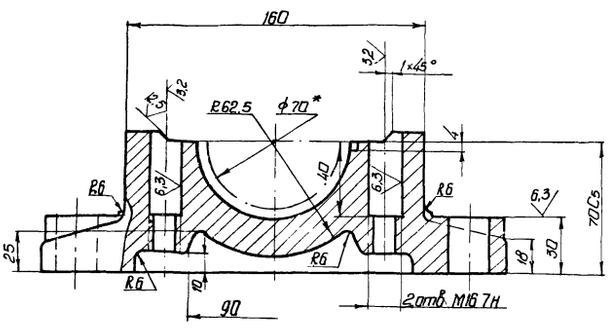

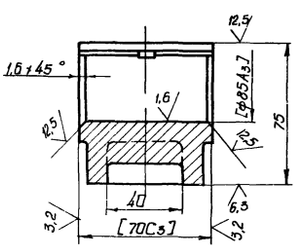

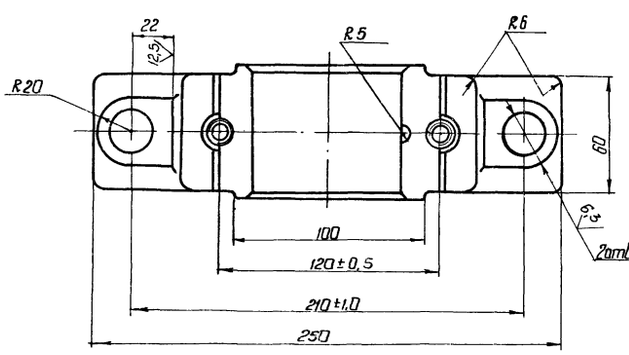

1.* Размер для справок.
2. НВ 163 . . 229.
3. Общие технические требования по ГОСТ 1412-70
4. Предельные отклонения размеров литейных поверхностей по III кл точности ГОСТ 1855-55.
5. Уклоны формовочные по ГОСТ 3212-57.
6. Неуказанные литейные радиусы 5 мм.
7. Неуказанные предельные отклонения размеров механически обработанных поверхностей: отверстий - по A_7, валов - по B_7, остальных - по CM_7.
8. Обработку по размерам в квадратных скобках производить совместно с деталью ОН. 164. 01. 02. 001.

21

Изм.	Лист	№ докум.	Подпись	Дата	ОН. 164.01.02.002			
Разраб.		Васильевская		11.11.78	Основание	Лит.	Масса	Масштаб
Пров.		Касенков		11.11.78			3,5	1:2
Т. контр.		Юшкова		11.11.78		Лист	Листов 1	
Н. контр.		Сидорова		11.11.78	СЧ15-32 ГОСТ 1412-70	Укркоммунниипроект г. Харьков		
Утв.		Лапа		11.11.78				

7546/x1

ОН 164.01.02.010 СБ

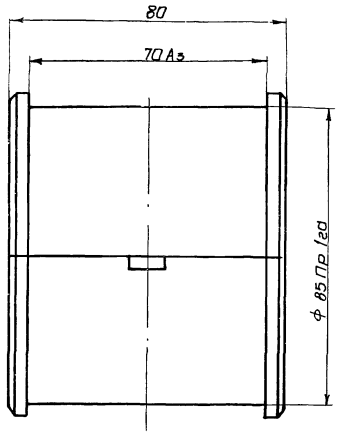

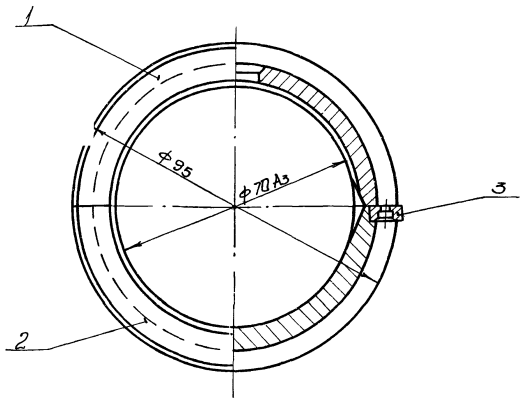

Размеры для справок

Изм.	Лист	№ докум.	Подпись	Дата	ОН 164.01.02.010 СБ		
Разраб.		Василевская		11.11.78	Вкладыш	Лит.	Масса 1,13	Масштаб 1:1
Пров.		Кассиков		11.11.78	Сборочный чертеж	Лист	Листов 1	
Т.контр.		Ушкова		11.11.78		Укркоммунпроект г. Харьков		
Н.контр.		Сидорова		11.11.78				
Утв.		Лапа		11.11.78				

Копир Елезина

Формат 12

Формат	Зона	Поз.	Обозначение	Наименование	Кол.	Примечание
				Документация		
12			ОН. 164.01.02.010 СБ	Сборочный чертеж		
				Детали		
12		1	ОН. 164.01.02.011	Вкладыш верхний	1	
12		2	ОН. 164.01.02.012	Вкладыш нижний	1	
11		3	ОН. 164.01.02.013	Втулка	1	

Изм.	Лист	№ докум.	Подпись	Дата	ОН. 164.01.02.010			
Разраб.		Василевская		11.11.78	Вкладыш	Лит.	Лист	Листов 1
Пров.		Кассиков		11.11.78		Укркоммунпроект г. Харьков		
Т.контр.		Ушкова		11.11.78				
Н.контр.		Сидорова		11.11.78				
Утв.		Лапа		11.11.78				

Формат 1

ОН 164.01.02.013

6,3

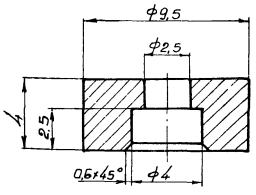

Неуказанные предельные отклонения размеров: отверстий – по A_7, валов – по B_7, остальных – по CM_7.

7546/XI 22

Изм.	Лист	№ докум.	Подпись	Дата	ОН. 164.01.02.013			
Разраб.		Василевская		11.11.78	Втулка	Лит.	Масса 0,072	Масштаб 5:1
Пров.		Кассиков		11.11.78		Лист	Листов 1	
Т.контр.		Ушкова		11.11.78	Ст. 3 ГОСТ 380-71	Укркоммунпроект г. Харьков		
Н.контр.		Сидорова		11.11.78				
Утв.		Лапа		11.11.78				

Инв.№ подл. | Подпись и дата | Взам.инв.№ | Инв.№ дубл. | Подпись и дата

ОН.164.01.02.011

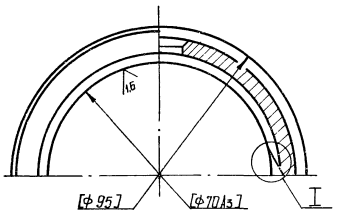

I
М 2:1

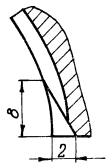

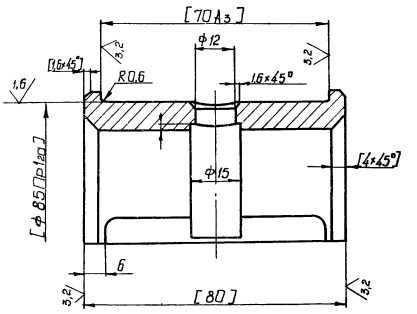

1. Неуказанные предельные отклонения размеров отверстий - по A_7, валов - по B_7, остальных - по C_{M7}
2. Обработку по размерам в квадратных скобках производить совместно с деталью ОН 164.01.02.012
3. Неперпендикулярность оси вкладыша относительно его торцов и торцовое биение не более 0,04 мм
4. Овальность, конусообразность и бочкообразность отверстия ф70 A_3 не более 0,025 мм.

				ОН 164.01.02.011		
Изм.	Лист	N докум.	Подпись	Дата	Вкладыш верхний	Лит.	Масса	Масштаб
Разраб.		Васильевская		11.11.78			0,5	1:1
Пров.		Косенков		11.11.78		Лист	Листов 1
Т. контр.		Юшкова		11.11.78		
Н. контр.		Сидорова		11.11.78	ДЧС-1 ГОСТ 1585-70	Укркоммунниипроект г. Харьков
Утв.		Лапа		11.11.78		

Копировал: Глезина Формат 12

ОН.164.01.02.013

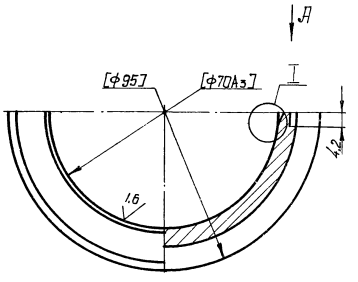

Вид Д

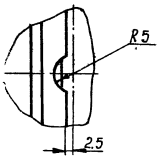

I
М 2:1

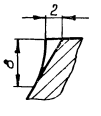

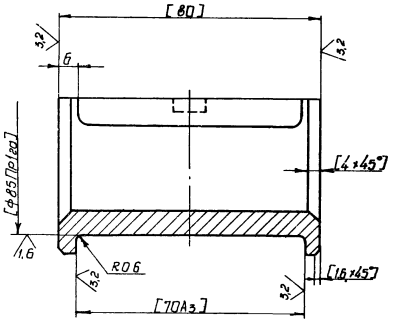

1. Неуказанные предельные отклонения размеров: отверстий - по A_7, валов - по B_7, остальных - по C_{M7}.
2. Обработку по размерам в квадратных скобках производить совместно с деталью ОН. 164.01.02.011.
3. Неперпендикулярность оси вкладыша относительно его торцов и торцовое биение не более 0,04 мм.
4. Овальность, конусообразность и бочкообразность отверстия ф70 A_3 не более 0,025 мм.

23

				ОН. 164.01.02.012		
Изм.	Лист	N докум.	Подпись	Дата	Вкладыш нижний	Лит.	Масса	Масштаб
Разраб.		Васильевская		11.11.78			0,65	1:1
Пров.		Косенков		11.11.78		Лист	Листов 1
Т. контр.		Юшкова		11.11.78		
Н. контр.		Сидорова		11.11.78	ДЧС-1 ГОСТ 1585-70	Укркоммунниипроект г. Харьков
Утв.		Лапа		11.11.78		

7546/х1

ОН 164.01.03.000СБ

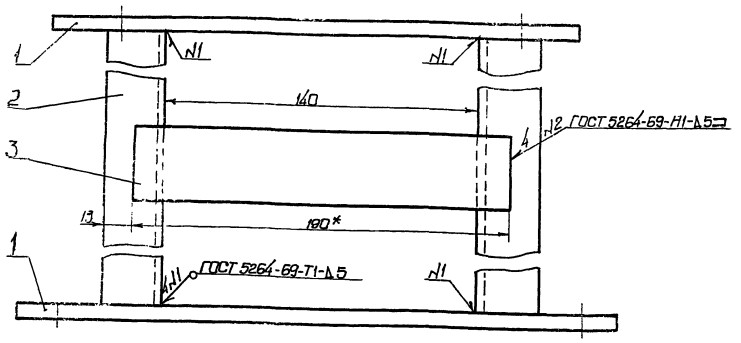

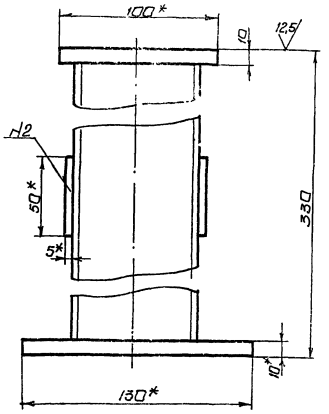

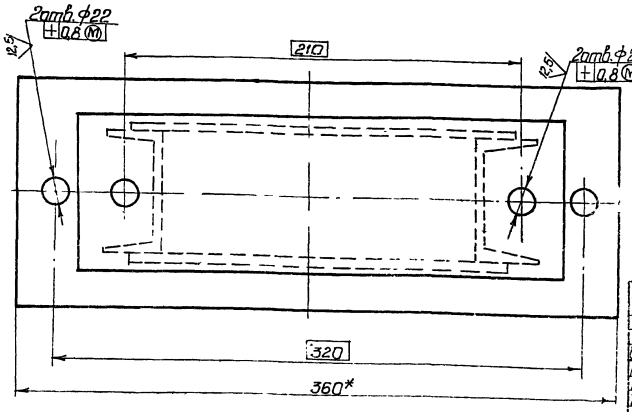

1.* Размеры для справок.

2. Неуказанные предельные отклонения размеров отверстий - по A_7, валов - по B_7, остальных - по Cm_7

Изм.	Лист	N докум.	Подпись	Дата	ОН 164.01.03.000СБ			
Разраб.		Василевская		11.11.78	Стойка Сборочный чертеж	Лит.	Масса 13,8	Масштаб 1:2
Пров.		Косенков		11.11.78		Лист	Листов 1	
Т.контр.		Юшкова		11.11.78		Укркоммунниипроект г. Харьков		
Н.контр.		Сидорова		11.11.78				
Утв.		Лапа		11.11.78				

Копир Глезина Формат 1:2

Формат	Зона	Поз.	Обозначение	Наименование	Кол.	Примеч.
				Документация		
12			ОН 164.01.03.000СБ	Сборочный чертеж		
				Детали		
БЧ		1	ОН 164.01.03.001	Основание верхнее		
				Лист Б-ПН-12 ГОСТ 19903-74 / БСт3 ГОСТ 14637-69		
				100 B_7 × 260 B_7	1	3,6 кг
БЧ		2	ОН 164.01.03.002	Опора		
				Швеллер 8 ГОСТ 8240-72 / Ст3 ГОСТ 535-58		
				l = 310 B_7	2	1,97 кг
БЧ		3	ОН 164.01.03.003	Перекладина		
				Лист Б-ПН-5 ГОСТ 19903-74 / БСт3 ГОСТ 14637-69*		
				50 B_7 × 190 B_7	2	0,9 кг
БЧ		4	ОН 164.01.03.004	Основание нижнее		
				Лист Б-ПН-10 ГОСТ 19903-74 / БСт3 ГОСТ 14637-69*		
				130 B_7 × 360 B_7	1	4,47 кг

Изм.	Лист	N докум.	Подп.	Дата	ОН. 164.01.03.000			
Разраб.		Василевская		11.11.78	Стойка	Лит.	Лист	Листов 1
Пров.		Косенков		11.11.78		Укркоммунниипроект г. Харьков		
Т.контр.		Юшкова		11.11.78				
Н.контр.		Сидорова		11.11.78				
Утв.		Лапа		11.11.78				

24

7546/XI

ОН 164.01.04.000 СБ

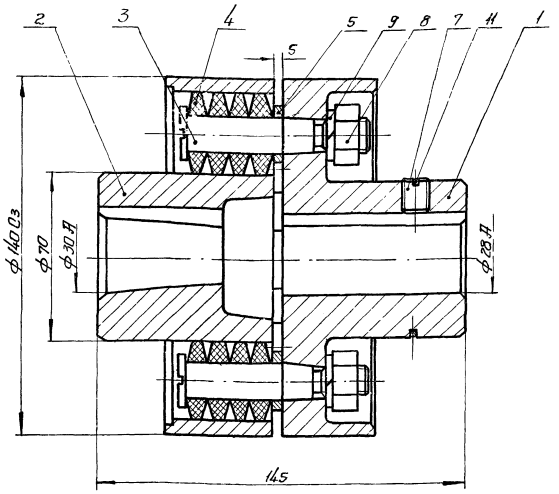

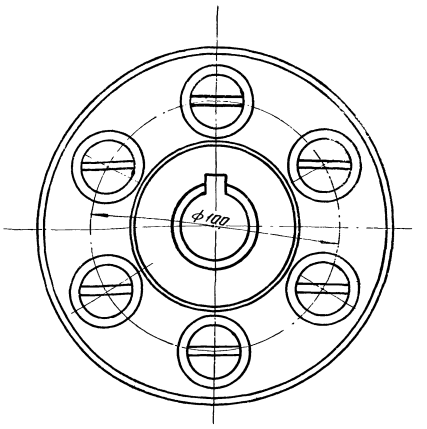

Размеры для справок.

Изм.	Лист	№ докум.	Подпись	Дата
Разраб.	Александров			11.11.78
Провер.	Косенков			11.11.78
Т. контр.	Юликова			11.11.78
Н. контр.	Сидорова			11.11.78
Утв.	Лапа			11.11.78

ОН 164.01.04.000 СБ

Муфта

Сборочный чертеж

Лит.	Масса	Масштаб
	8,5	1:1
Лист	Листов 1	

тяжх УССР
Укрколтпромпроект
г. Харьков

Копировал: Формат А2

Формат	Зона	Поз.	Обозначение	Наименование	Кол-во	Примечание
				Документация		
А2			ОН 164.01.04.000 СБ	Сборочный чертеж		
				Детали		
А2		1	ОН 164.01.04.001	Полумуфта.	1	
А2		2	ОН 164.01.04.002	Полумуфта.	1	
А1		3	ОН 164.01.04.003	Палец	6	
А1		4	ОН 164.01.04.004	Кольцо	24	
А1		5	ОН 164.01.04.005	Втулка	6	
				Стандартные изделия		
		7		Винт М8х16.22.016 ГОСТ 11479-75	1	
		8		Гайка М10.5.016 ГОСТ 2524-70	6	
		9		Шайба 10.65Г.019 ГОСТ 6402-70*	6	
		11		Кольцо 60 ГОСТ 2833-65	1	

Изм.	Лист	№ докум.	Подпись	Дата
Разраб.	Александров			11.11.78
Провер.	Косенков			11.11.78
Н. контр.	Сидорова			11.11.78
Ч.-в.	Лапа			11.11.78

ОН 164.01.04.000

Муфта

Лит.	Лист	Листов
	1	

тяжх УССР
Укрколтпромпроект
г. Харьков

Инв. № подл. | Подпись и дата | Взам. инв. № | Инв. № дубл. | Подпись и дата

ОН 164.01.04.003

6,3 (√)

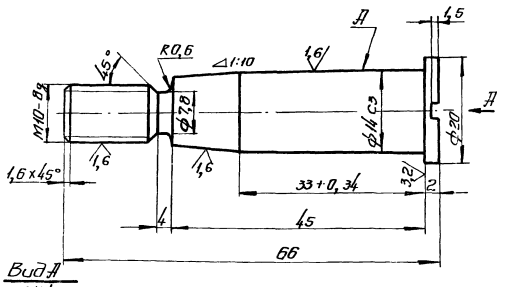

Вид Д
М1:1

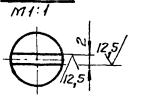

1. НВ 180 ... 200
2. Неуказанные предельные отклонения размеров: отверстий – по Н7, валов – по h7, остальных – по Сл17.
3. Биение конуса относительно оси поверхности А не более 0,02 мм.

7546/XI 25

Изм.	Лист	№ докум.	Подпись	Дата
Разраб.	Александров			11.11.78
Провер.	Косенков			11.11.78
Т. контр.	Юликова			11.11.78
Н. контр.	Сидорова			11.11.78
Утв.	Лапа			11.11.78

ОН 164.01.04.003

Палец

Лит.	Масса	Масштаб
	0,07	2:1
Лист	Листов 1	

Сталь 45
ГОСТ 1050-74

тяжх УССР
Укрколтпромпроект
г. Харьков

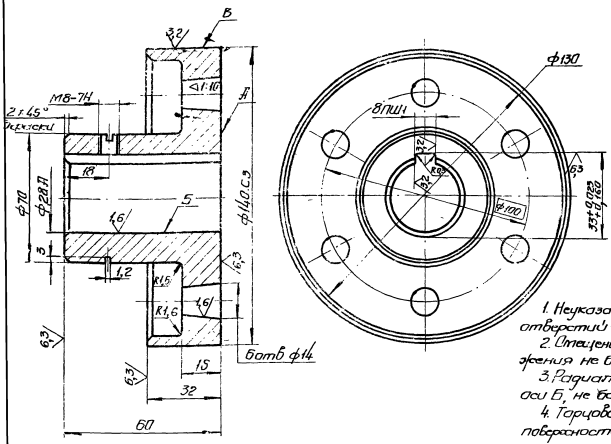

1. Неуказанные предельные отклонения размеров: отверстий – по A_1, валов – по B_2, остальных – по 7т.
2. Отклонение осей отв. ф14 от номинального расположения не более 0,1 мм.
3. Радиальное биение поверхности В относительно оси Б, не более 0,05 мм.
4. Торцовое биение поверхности А относительно оси поверхности Б не более 0,06 мм.

Изм.	Лист	№ докум.	Подпись	Дата	ОН 164.01.04.001		
Разраб.		Ильинский		11.11.78	Полумуфта	Лит.	Масса	Масштаб
Провер.		Красников		11.11.78			2,2	1:1
Т. контр.		Ишкова		11.11.78		Лист	Листов 1
Н. контр.		Сидорова		11.11.78	СЧ 21-40 ГОСТ 1412-70*	ТМЖКХ УССР Укрэтилиниипроект г. Харьков	
Утв.							

Копировал Формат А2

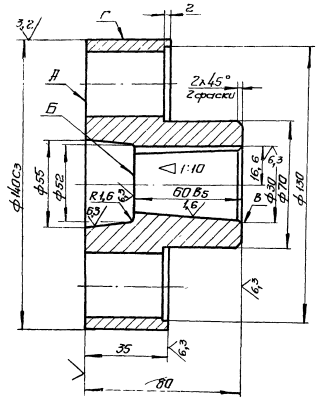

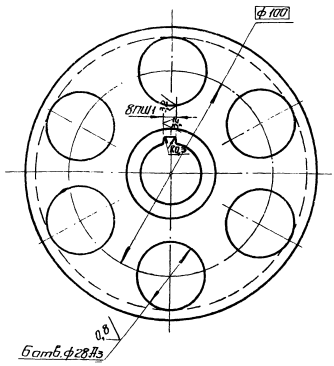

1. Неуказанные предельные отклонения размеров отверстий – по A_1, валов – по B_2, остальных – по 7т.
2. Биение торцов А и Б относительно оси поверхности В не более 0,04 мм.
3. Радиальное биение поверхности Г относительно оси отв. ф30 не более 0,05
4. Смещение осей отверстий ф28 A_3 от номинального расположения не более 0,1 мм

Изм.	Лист	№ докум.	Подпись	Дата	ОН 164.01.04.002		
Разраб.		Ильинский		11.11.78	Полумуфта	Лит.	Масса	Масштаб
Провер.		Красников		11.11.78			2,25	1:1
Т. контр.		Ишкова		11.11.78		Лист	Листов 1
Н. контр.		Сидорова		11.11.78	СЧ 21-40 ГОСТ 1412-70*	ТМЖКХ УССР Укрэтилиниипроект г. Харьков	
Утв.							

ОН 164.01.04.004

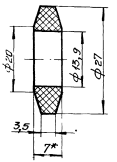

1.* Размер для справок.
2. Размеры обеспеч. инстр.

Изм.	Лист	№ докум.	Подпись	Дата	
Разраб.		Кроссовский			0.1.98
Пров.		Сосницкий			10.02.98
Т. контр.		Ишкова			11.03.98
Н. контр.		Сидорцев			02.04.98
Утв.		Попов			06.04.98

ОН 164.01.04.004

Кольцо

Лит	Масса	Масштаб
	0,15	2:1
Лист	Листов 1	

Пластина I листТ/КЦ
С-7-2,6 ГОСТ 7338-77

Укрупнительный цех
Гр. Кораблев

Копировал: Формат А1

ОН 164.01.04.005

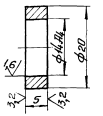

63 V

Втулка

Лит	Масса	Масштаб
	0,004	
Лист	Листов 1	

Укрупнительный цех
Гр. Кораблев

1 т.3 ГОСТ 380-71*

Копировал: Формат А1

ОН 164.01.05.002

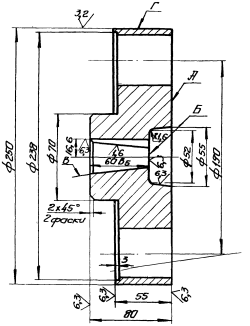

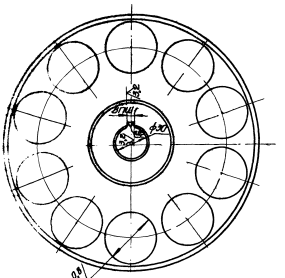

1. Неуказанные предельные отклонения размеров: отверстий – по A_1, валов – по B_1, остальных – по $\pm IT_7/2$

2. Биение торцов А и Б относительно оси поверхности В не более 0,04 мм.

3. Радиальное биение поверхности Г относительно оси отв. ф 30 не более 0,05 мм.

4. Смещение осей отверстий ф 16,5 A_3 от номинального расположения не более 0,1 мм.

7546/X1 27

Изм.	Лист	№ докум.	Подпись	Дата	
Разраб.		Кроссовский			0.1.98
Пров.		Сосницкий			10.02.98
Т. контр.		Ишкова			11.03.98
Н. контр.		Сидорцев			02.04.98
Утв.		Попов			06.04.98

ОН 164.01.05.002

Полумуфта

Лит	Масса	Масштаб
	12,8	1:2
Лист	Листов 1	

Укрупнительный цех
Гр. Кораблев

Ст 21-40
ГОСТ 1412-70

ОН 164.01.05.000СБ

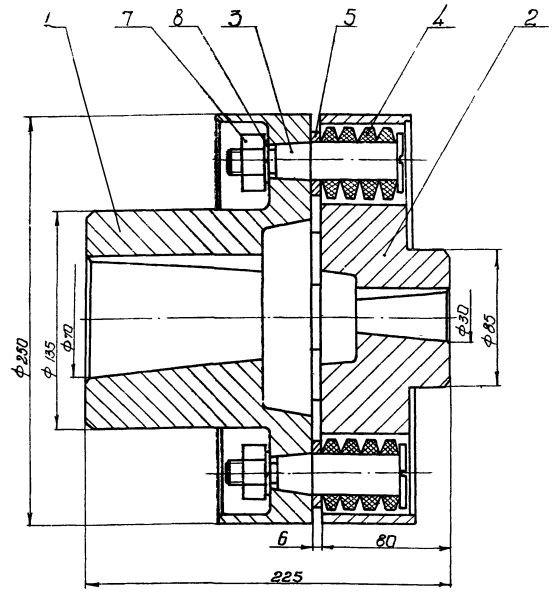

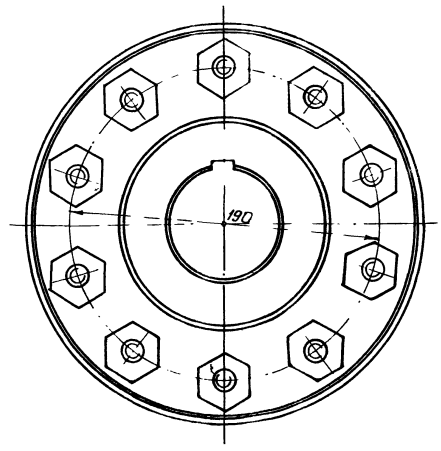

Размеры для справок

					ОН 164.01.05.000СБ		
Изм.	Лист	№ докум.	Подпись	Дата	Муфта	Лит.	Масса	Масштаб
Разраб.		Москаленко		11.11.78			15,8	1:1
Пров.		Коренков		11.11.78	Сборочный чертеж			
Т.контр.		Юшкова		11.11.78		Лист	Листов 1	
Н.контр.		Сидорова		11.11.78		Укркоммунниипроект г. Харьков		
Утв.		Попа		11.11.78				

Копировал Елизина Формат А2

Формат	Зона	Поз.	Обозначение	Наименование		Примечание
				Документация		
А2			ОН 164.01.05.000СБ	Сборочный чертеж		
				Детали		
А2		1	ОН 164.01.05.001	Полумуфта	1	
А2		2	ОН 164.01.05.002	Полумуфта	1	
А1		3	ОН 164.01.05.003	Палец	10	
А1		4	ОН 164.01.05.004	Кольцо	40	
А1		5	ОН 164.01.05.005	Втулка	10	
				Стандартные изделия		
		7		Гайка М16.5.016 ГОСТ 2524-70	10	
		8		Шайба 16.65Г.019 ГОСТ 6402-70*	10	

					ОН 164.01.05.000		
Изм.	Лист	№ докум.	Подпись	Дата	Муфта	Лит.	Лист	Листов 1
Разраб.		Москаленко		11.11.78				
Пров.		Коренков		11.11.78		Укркоммунниипроект г. Харьков		

ОН 164.01.05.003

6,3/ (√)

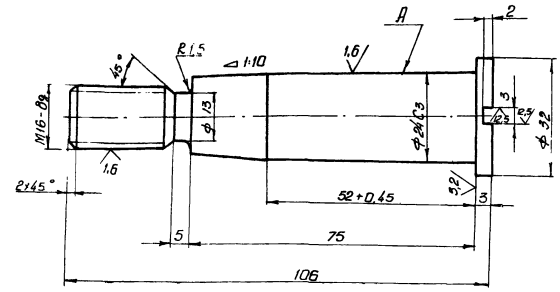

1. НВ 180 ... 200
2. Неуказанные предельные отклонения размеров: отверстий – по A_7, валов – по B_7, остальных – по $C M_7$
3. Биение конуса относительно оси поверхности А не более 0,02 мм

7546/к 28

					ОН 164.01.05.003		
Изм.	Лист	№ докум.	Подпись	Дата	Палец	Лит.	Масса	Масштаб
Разраб.		Москаленко		11.11.78				2:1
Пров.		Коренков		11.11.78		Лист	Листов 1	
Т.контр.		Юшкова		11.11.78	Сталь 45 ГОСТ 1050-74	Укркоммунниипроект г. Харьков		
Н.контр.		Сидорова		11.11.78				
Утв.		Попа		11.11.78				

Подпись и дата | Инв.№ подл. | Взам.инв.№ | Подпись и дата | Инв.№ дубл.

ОН 164.01.05.001

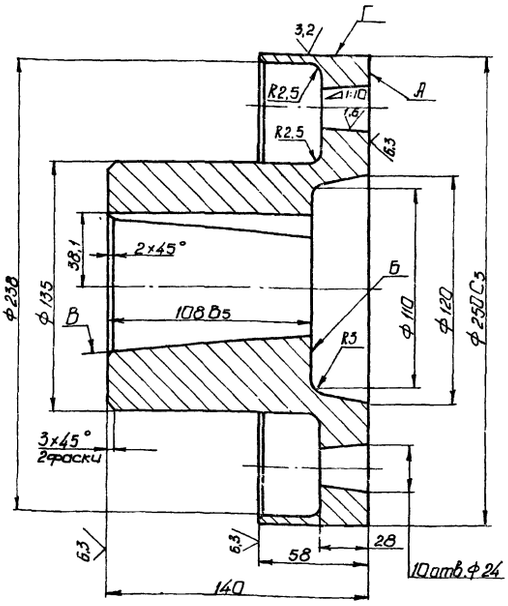

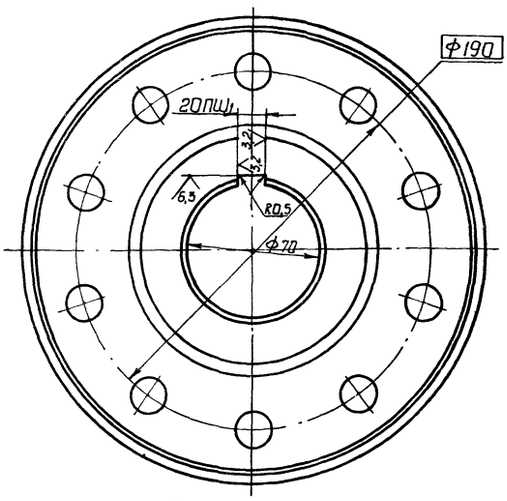

1. Неуказанные предельные отклонения размеров: отверстий - по A_7, валов - по B_7, остальных - по CM_7.
2. Биение торцов, А и Б относительно оси поверхности В не более 0,04 мм.
3. Радиальное биение поверхности Г относительно оси отв. ф70 не более 0,05 мм.
4. Смещение осей отверстий ф24 от номинального расположения не более - 0,1 мм.

					ОН 164.01.05.001	
Изм.	Лист	№ докум.	Подпись	Дата		
Разраб.		Александров		11.11.78	Полумуфта	Лит. / Масса 15,9 / Масштаб 1:2
Пров.		Косенков		11.11.78		Лист / Листов 1
Т.контр.		Юшкова		11.11.78	СЧ21-40 ГОСТ 1412-70*	Укркоммунниипроект г. Харьков
Н.контр.		Сидорова		11.11.78		
Утв.		Лапа		11.11.78		

Формат 12

ОН 164.01.05.004

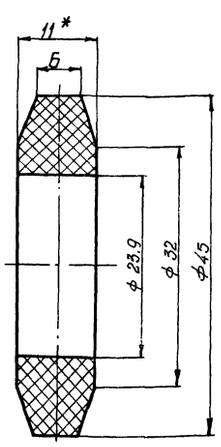

1.* Размер для справок.
2. Размеры обеспеч. инстр

					ОН 164.01.05.004	
Изм.	Лист	№ докум.	Подпись	Дата		
Разраб.		Александров		11.11.78	Кольца	Лит. / Масса 0,05 / Масштаб 2:1
Пров.		Косенков		11.11.78		Лист / Листов 1
Т.контр.		Юшкова		11.11.78	Пластина I тмкщ - С-11-26 ГОСТ 38-77	Укркоммунниипроект г. Харьков
Н.контр.		Сидорова		11.11.78		
Утв.		Лапа		11.11.78		

ОН 164.01.05.005

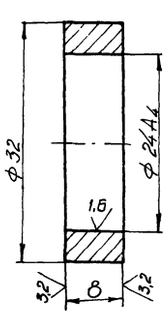

Неуказанные предельные отклонения размеров: валов - по B_7.

					ОН 164.01.05.005	
Изм.	Лист	№ докум.	Подпись	Дата		
Разраб.		Александров		11.11.78	Втулка	Лит. / Масса 0,02 / Масштаб 2:1
Пров.		Косенков		11.11.78		Лист / Листов 1
Т.контр.		Юшкова		11.11.78	Ст 3 ГОСТ 380-71*	Укркоммунниипроект г. Харьков
Н.контр.		Сидорова		11.11.78		
Утв.		Лапа		11.11.78		

Инв. № подл. | Подпись и дата | Взам. инв. № | Инв. № дубл. | Подпись и дата

ОН164.01.06.000 СБ

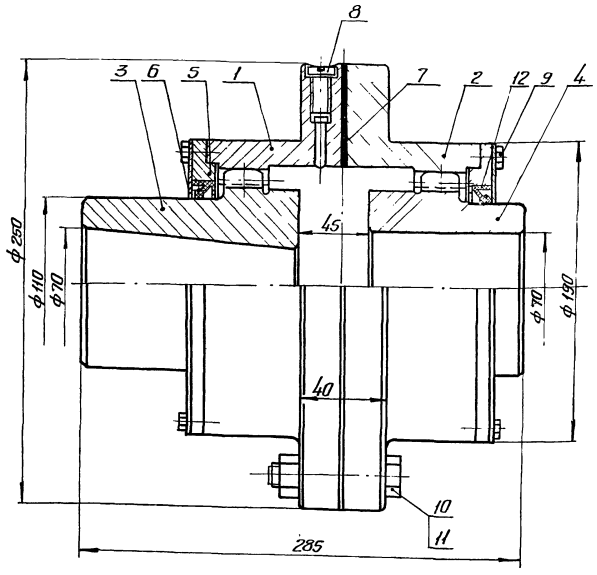

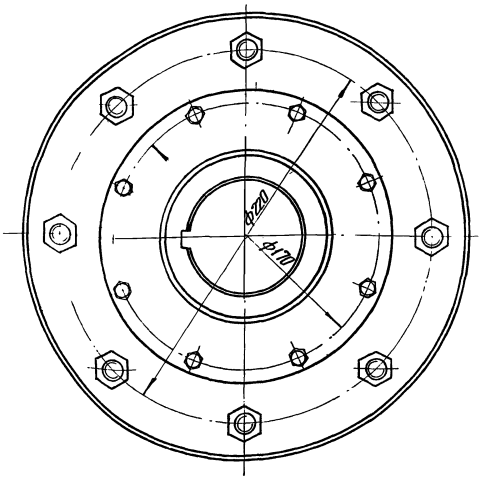

Размеры для справок

					ОН164.01.06.000 СБ		
Изм.	Лист	№ докум.	Подпись	Дата	Муфта	Лит	Масса / Масшт
Разраб.		Александров		11.11.76			12,54 / 1:2
Пров.		Косников		11.11.76	Сборочный чертеж	Лист	Листов 1
Т. контр.		Юшкова		11.11.76			
Н. контр.		Сидорова		11.11.76		Укркоммунпроект гор. Харьков	
Утв.		Лапа		11.11.76			

Копировал: Харлатова Формат 12

Формат	Зона	Поз.	Обозначение	Наименование	Кол.	Примечание
				Документация		
А2			ОН 164.01.06.000 СБ	Сборочный чертеж		
				Детали		
А1		1	ОН 164.01.06.001	Корпус	1	
А2		2	ОН 164.01.06.002	Корпус	1	
А2		3	ОН 164.01.06.003	Втулка	1	
А2		4	ОН 164.01.06.004	Втулка	1	
А1		5	ОН 164.01.06.005	Крышка	2	
А1		6	ОН 164.01.06.006	Кольцо	2	
А1		7	ОН 164.01.06.007	Прокладка	1	
				Стандартные изделия		
		8		Винт М10х25.58.019 ГОСТ 1491-72 *	1	
				Болты ГОСТ 7798-70*		
		9		М8х25.58.019	16	
		10		М16х60.58.019	8	
		11		Гайка М16.5.019 ГОСТ 5915-70 *	8	

					ОН 164.01.06.000		
Изм.	Лист	№ докум.	Подпись	Дата	Муфта	Лит	Лист / Листов
Разраб.		Александров		11.11.76			1 / 2
Пров.		Косников		11.11.76		Укркоммунпроект гор Харьков	
Т. контр.		Сидорова		11.11.76			
Утв.		Лапа		11.11.76			

Формат	Зона	Поз.	Обозначение	Наименование	Кол.	Примечание
		12		Манжетка 1-110х135-3 ГОСТ 8752-70 *	2	
				7546/х1		30

Инв. № подл. | Подпись и дата | Взам. инв. № | Инв. № дубл. | Подпись и дата

					ОН 164.01.06.000		
Изм.	Лист	№ докум.	Подпись	Дата			Лист 2

Копировал: Харлатова Формат А1

ОН 164.01.06.001

6,3 (√)

Условное обозначение отверстия по ГОСТ 6033-51		Эв. 140х3,5х38S4
Модель	m	3,5
Число зубьев	Z	38
Ширина впадины по хорде делительной окружности	Sд	7,53
Диаметр делительной окружности	dд	133

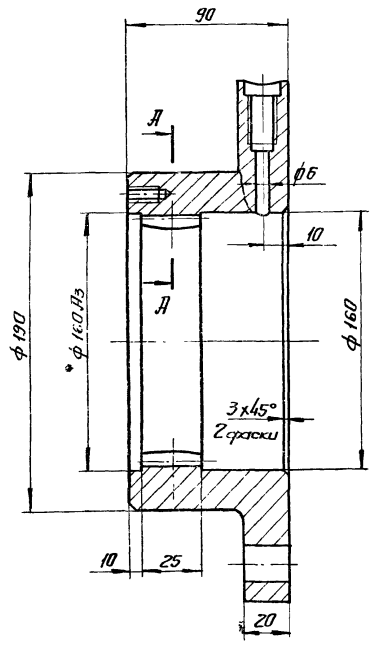

Д–Д
м2:1

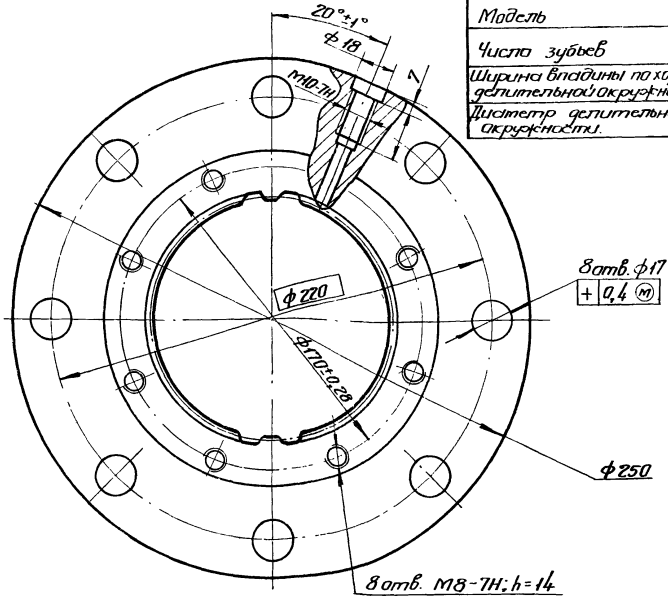

1.* Размеры для справок.
2. Зубья контролировать комплексными калибрами.
3. Неуказанные предельные отклонения размеров: отверстий – по H7, валов – по h7, остальных – по СМ7.

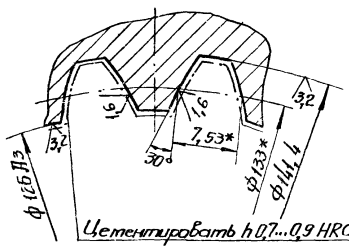

Цементировать h 0,7...0,9 HRC 56...63

Изм.	Лист	№ докум.	Подпись	Дата
Разраб.	Васильевская			11.11.78
Пров.	Косенков			11.11.78
Т. контр.	Юшкова			11.11.78
Н. контр.	Сидорова			11.11.78
Утв.	Лата			11.11.78

ОН 164.01.06.001

Корпус

Лит.	Масса	Масштаб
	2,54	1:2
Лист	Листов 1	

Сталь 20 ГОСТ 1050-74*

Укркоммунпроект гор. Харьков

Копировал: Формат 12

ОН 164.01.06.002

6,3 (√)

Условное обозначение отверстия по ГОСТ 6033-51		Эв. 140х3,5х38S4
Модуль	m	3,5
Число зубьев	Z	38
Ширина впадины по хорде делительной окружности	Sд	7,53
Диаметр делительной окружности	dд	133

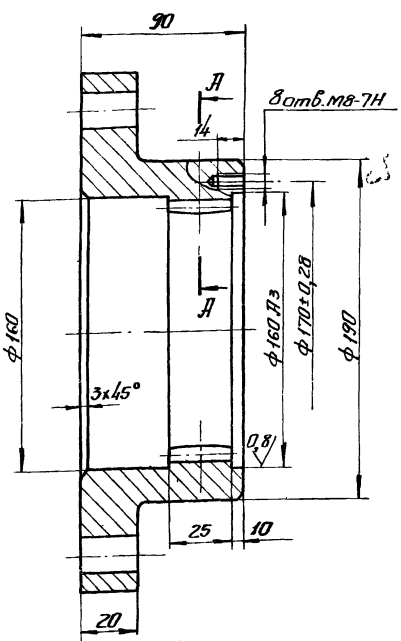

Д–Д
м2:1

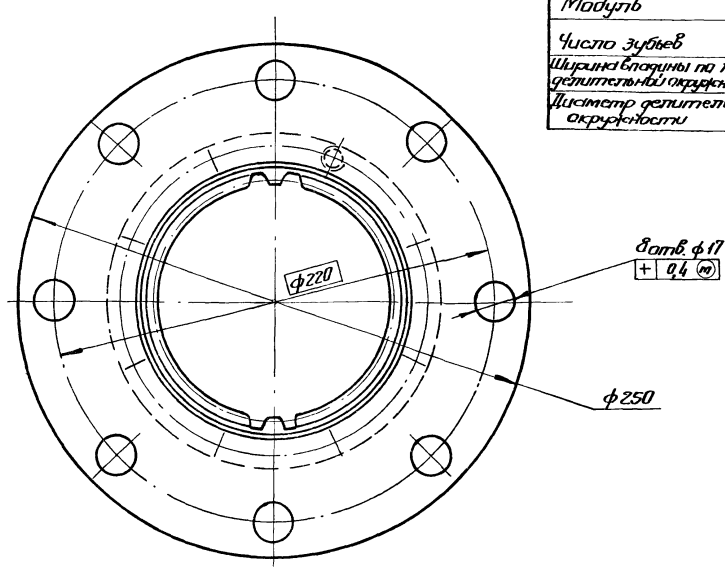

1.* Размер для справок.
2. Зубья контролировать комплексными калибрами.
3. Неуказанные предельные отклонения размеров: отверстий – по H7, валов – по h7, остальных – по СМ7.

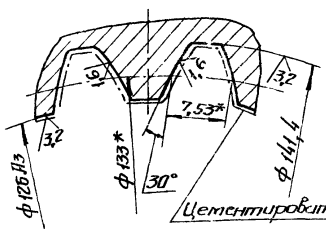

Цементировать: h 0,7...0,9 HRC 56...63

31

7546/XI

Изм.	Лист	№ докум.	Подпись	Дата
Разраб.	Васильевская			11.11.78
Пров.	Косенков			11.11.78
Т. контр.	Юшкова			11.11.78
Н. контр.	Сидорова			11.11.78
Утв.	Лата			11.11.78

ОН 164.01.06.002

Корпус

Лит.	Масса	Масштаб
	2,55	1:2
Лист	Листов 1	

Сталь 20 ГОСТ 1050-74*

Укркоммунпроект гор. Харьков

ОН 164.01.06.003

Условное обозначение вала по ГОСТ 6033-51	Эв. 140×3,5×38 S_4 Ш	
Модуль	m	3,5
Число зубьев	Z	38
Толщина зуба по хорде делительной окружности	Sд	7,5
Диаметр делительной окружности	dд	133

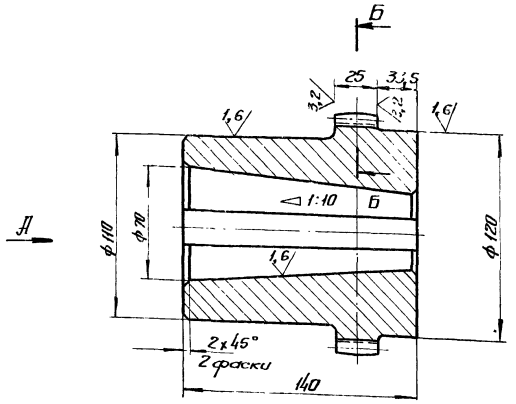

Вид А

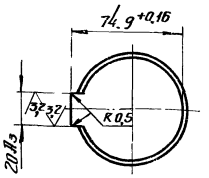

1.* Размер для справок.
2. Зубья контролировать комплексными калибрами.
3. Неуказанные предельные отклонения размеров: отверстий – по A_7, валов – по B_7, остальных – по C_{m7}.

Б – Б
М 2:1

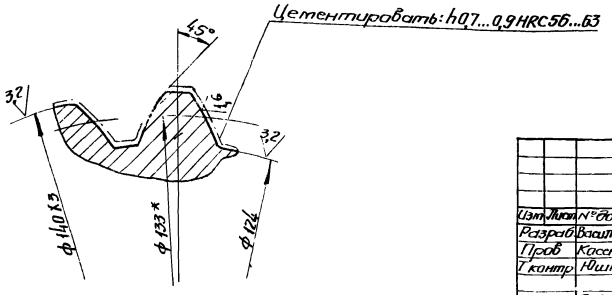

Изм	Лист	№ докум	Подпись	Дата	ОН 164.01.06.003	Лит	Масса	Масшт
Разраб		Василевская		11.11.78	Втулка		1,6	1:2
Пров		Косенков		11.11.78		Лист	Листов 1	
Т контр		Юшкова		11.11.78				
Н. контр		Сидорова		11.11.78	Сталь 20 ГОСТ 1050-74*	Укркоммунниипроект г. Харьков		
Утв		Лапа		11.11.78				

Копировал: Формат 12

ОН 164.01.06.004

Условное обозначение вала по ГОСТ 6033-51	Эв. 140×3,5×38 S_4 Ш	
Модуль	m	3,5
Число зубьев	Z	38
Толщина зуба по хорде делительной окружности	Sд	7,5
Диаметр делительной окружности	dд	133

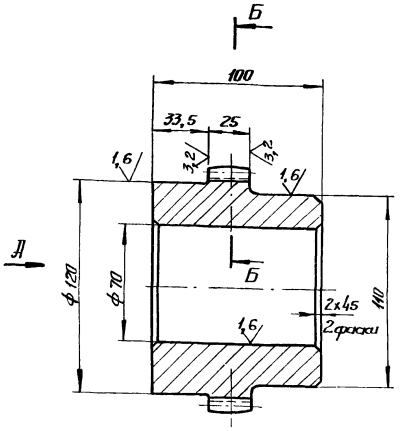

Вид А

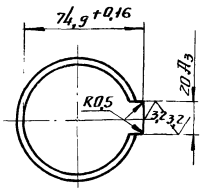

1.* Размер для справок
2. Зубья контролировать комплексными калибрами
3. Неуказанные предельные отклонения размеров. отверстий – по A_7, валов – по B_7, остальных – по C_{m7}

Б – Б
М2:1

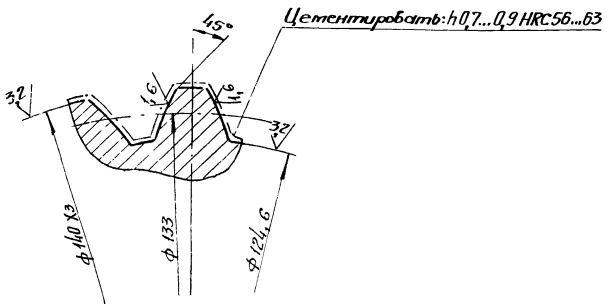

32
7546/XI

Изм	Лист	№ докум	Подпись	Дата	ОН 164.01.06.004	Лит	Масса	Масшт
Разраб		Василевская		11.11.78	Втулка		1,4	1:2
Пров		Косенков		11.11.78		Лист	Листов 1	
Т. контр		Юшкова		11.11.78				
Н. контр		Сидорова		11.11.78	Сталь 20 ГОСТ 1050-74	Укркоммунниипроект гор Харьков		
Утв		Лапа		11.11.78				

ОН 164.01.06.005

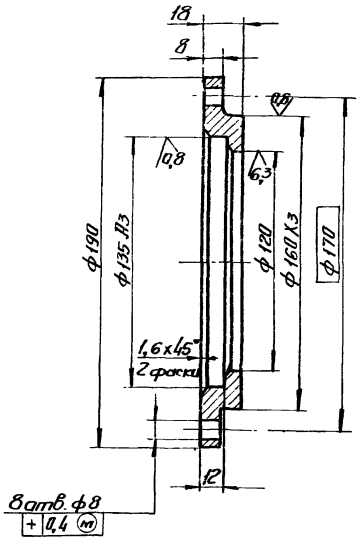

Неуказанные предельные отклонения размеров: отверстий – по A_7 валов – по B_7, остальных – по CM_7

Изм	Лист	№ докум.	Подпись	Дата	ОН 164.01.06.005	Лит	Масса	Масшт
Разраб.		Александров		11.11.78	Крышка		1,3+	1:2
Пров.		Косенков		11.11.78		Лист	Листов 1	
Т. контр.		Юшкова		11.11.78				
Н. контр.		Сидорова		11.11.78	Ст3 ГОСТ 380-71 *	Укркоммуннипроект гор. Харьков		

Копировал: Формат 11

ОН 164.01.06.006

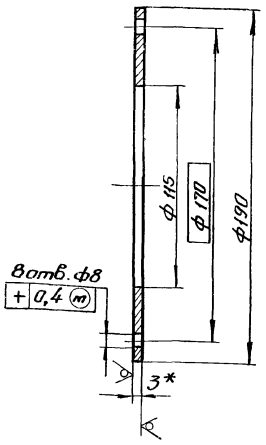

1.* Размер для справок.
2. Неуказанные предельные отклонения размеров: отверстий – по A_7, валов – по B_7

Изм	Лист	№ докум.	Подпись	Дата	ОН 164.01.06.006	Лит.	Масса	Масшт
Разраб.		Александров		11.11.78	Кольцо		0,6	1:2
Пров.		Косенков		11.11.78		Лист.	Листов 1	
Т. контр.		Юшкова		11.11.78				
Н. контр.		Сидорова		11.11.78	Лист Б-ПН-3 ГОСТ 19903-74	Укркоммуннипроект гор. Харьков		
Утв.		Лапа		11.11.78	ВСт3кп ГОСТ 14637-69*			

Инв. № подл. | Подпись и дата | Взам. инв. № | Инв. № дубл. | Подпись и дата

Копировал: Формат 11

ОН 164.01.06.007

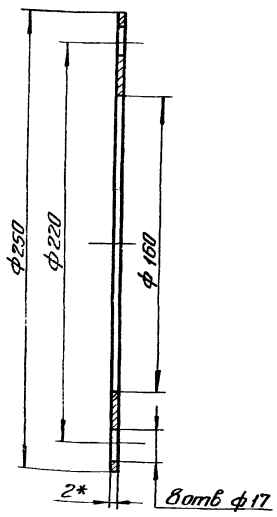

1.* Размер для справок.
2. Размеры обеспеч. инстр.

Изм	Лист	№ докум.	Подпись	Дата	ОН 164.01.06.007	Лит.	Масса	Масшт
Разраб.		Александров		11.11.78	Прокладка		0,07	1:2
Пров.		Косенков		11.11.78		Лист	Листов 1	
Т. контр.		Юшкова		11.11.78				
Н. контр.		Сидорова		11.11.78	Картон прокладочный Б-2 ГОСТ 9347-74	Укркоммуннипроект гор. Харьков		
Утв.		Лапа		11.11.78				

7546/XI

ОН 164.01.07.003

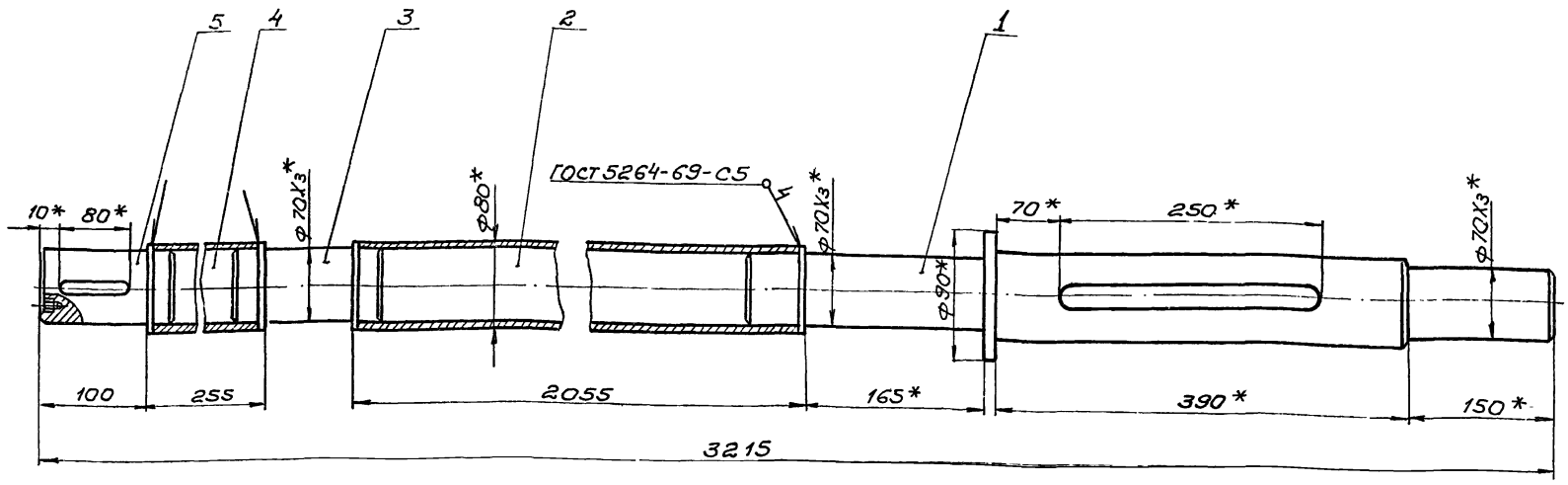

1.* Размеры для справок.
2. Неуказанные предельные отклонения размеров: валов-по В7, остальных – по СТ7.

Изм	Лист	N докум	Подпись	Дата
Разраб.		Александров		11.11.78
Провер.		Косенков		11.11.78
Т.контр.		Юшкова		11.11.78
Н.контр.		Сидорова		11.11.78
Утв.		Лапа		11.11.78

ОН 164.01.07.000СБ

Вал
Сборочный чертеж

Лит.	Масса	Масштаб
	52,5	1:4
Лист	Листов 1	

УКРКОММУННИИПРОЕКТ г. Харьков

Формат: 12

Формат	Зона	Поз.	Обозначение	Наименование	Кол.	Примечание
				Документация		
12			ОН.164.01.07.000СБ	Сборочный чертеж		
				Детали		
12		1	ОН 164.01.07.001	Хвостовик	1	
Б4		2	ОН 164.01.07.002	Патрубок		
				Труба 80×5 ГОСТ 8734-75 / В10 ГОСТ 8733-74		
				L = 2039 В7	1	17,1кг
11		3	ОН 164.01.07.003	Вставка	1	
Б4		4	ОН 164.01.07.004	Патрубок		
				Труба 80×5 ГОСТ 8734-75		
				L = 239 В7	1	2,2кг
11		5	ОН 164.01.07.005	Цапфа	1	

Изм	Лист	N докум.	Подпись	Дата
Разраб.		Александров		11.11.78
Провер.		Косенков		11.11.78
Н.контр.		Сидорова		11.11.78
		Лапа		

ОН 164.01.07.000

Вал

Лит	Лист	Листов
-		1

УКРКОММУННИИПРОЕКТ

ОН 164.01.07.003

6,3 (V)

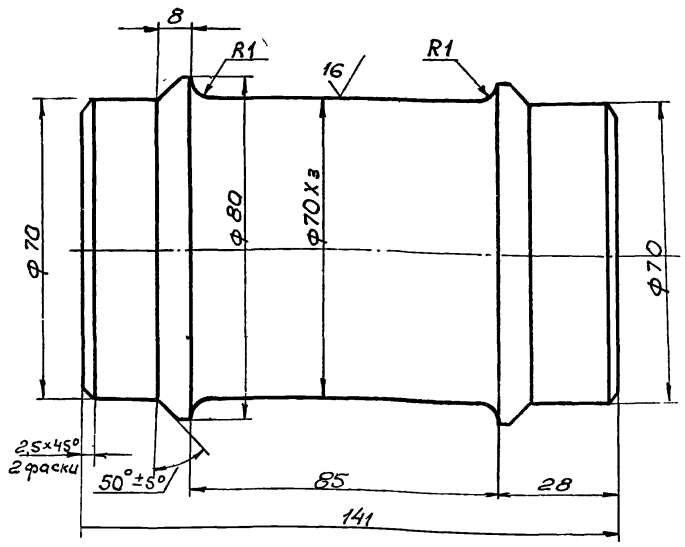

1 HRC 48...56
2. Неуказанные предельные отклонения размеров: валов-по В7, остальных – по СТ7.

34
7546/XI

Инв.№ подл. | Подпись и дата | Взам. инв.№ | Инв.№ дубл. | Подпись и дата

Изм	Лист	N докум.	Подпись	Дата
Разраб.		Авдеева		11.11.78
Провер.		Косенков		11.11.78
Т.контр.		Юшкова		11.11.78
Н.контр.		Сидорова		11.11.78
Утв.		Лапа		11.11.78

ОН 164.01.07.003

Вставка

Сталь 45 ГОСТ 1050-74 *

Лит.	Масса	Масштаб
	3,8	1:1
Лист	Листов 1	

УКРКОММУННИИПРОЕКТ г. Харьков

ОН 164.01.07.001

6,3 V(V)

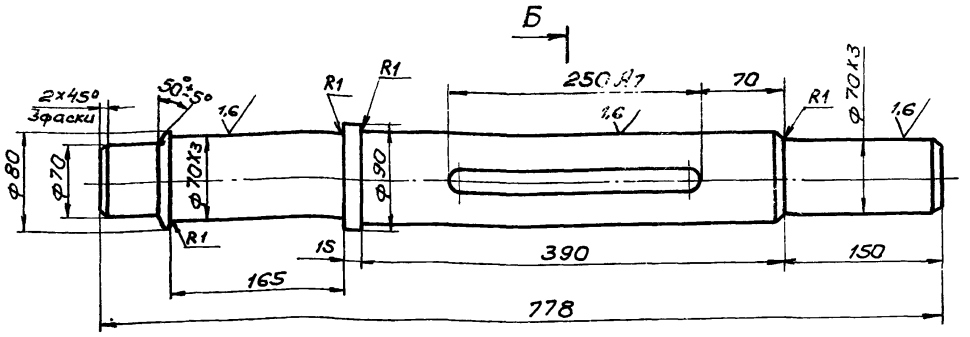

Б-Б

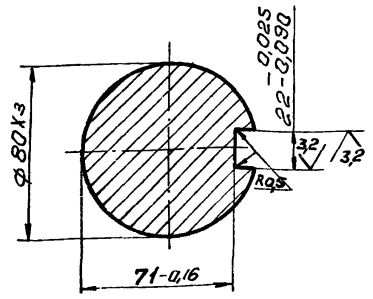

1. HRC 48....56
2. Неуказанные предельные отклонения размеров: валов-по В7, остальных-по СТ7.

					ОН 164.01.07.001		
Изм.	Лист	N докум.	Подпись	Дата	Хвостовик	Лит.	Масса 24,6 / Масштаб 1:4
Разраб.		Литвинюк		11.11.78			
Пров.		Косенков		11.11.78		Лист	Листов 1
Т.контр		Юшкова		11.11.78			
Н.контр.		Сидорова		11.11.78	Сталь 45 ГОСТ 1050-74*	Укркоммунниипроект г. Харьков	
Утв.		Лапа		11.11.78			

Копировал: Качоманова Формат: 12

ОН 164.01.07.005

12,5 V(V)

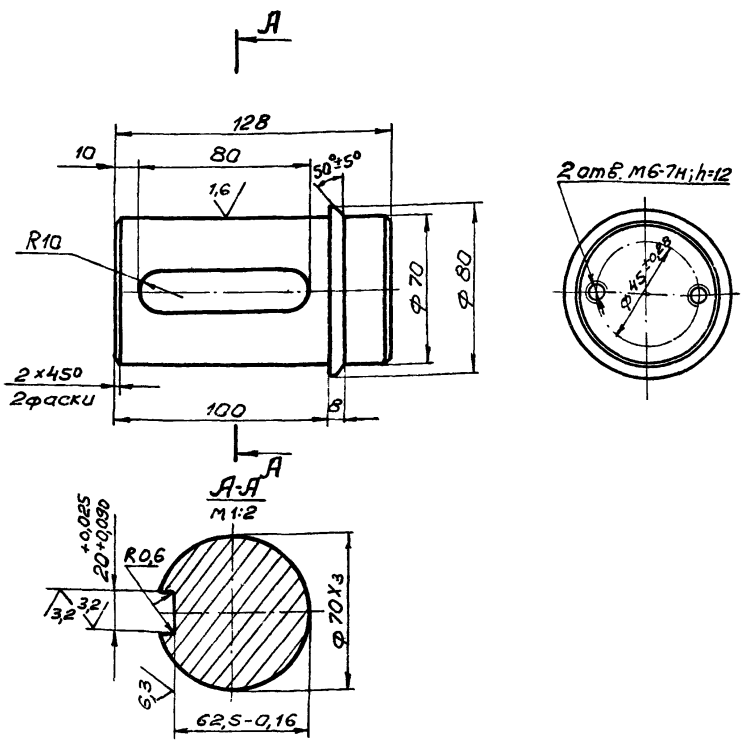

1. HRC 48... 56.
2. Неуказанные предельные отклонения размеров: валов-по В7, остальных-по СТ7

					ОН 164.01.07.005		
Изм.	Лист	N докум.	Подпись	Дата	Цапфа	Лит.	Масса 4,3 / Масштаб 1:2
Разраб.		Авдеева		11.11.78			
Пров.		Косенков		11.11.78		Лист	Листов 1
Т.контр.		Юшкова		11.11.78			
Н.контр.		Сидорова		11.11.78	Сталь 45 ГОСТ 1050-74*	Укркоммунниипроект г. Харьков	
Утв.		Лапа		11.11.78			

7546/XI

ОН 164.02.00.000СБ

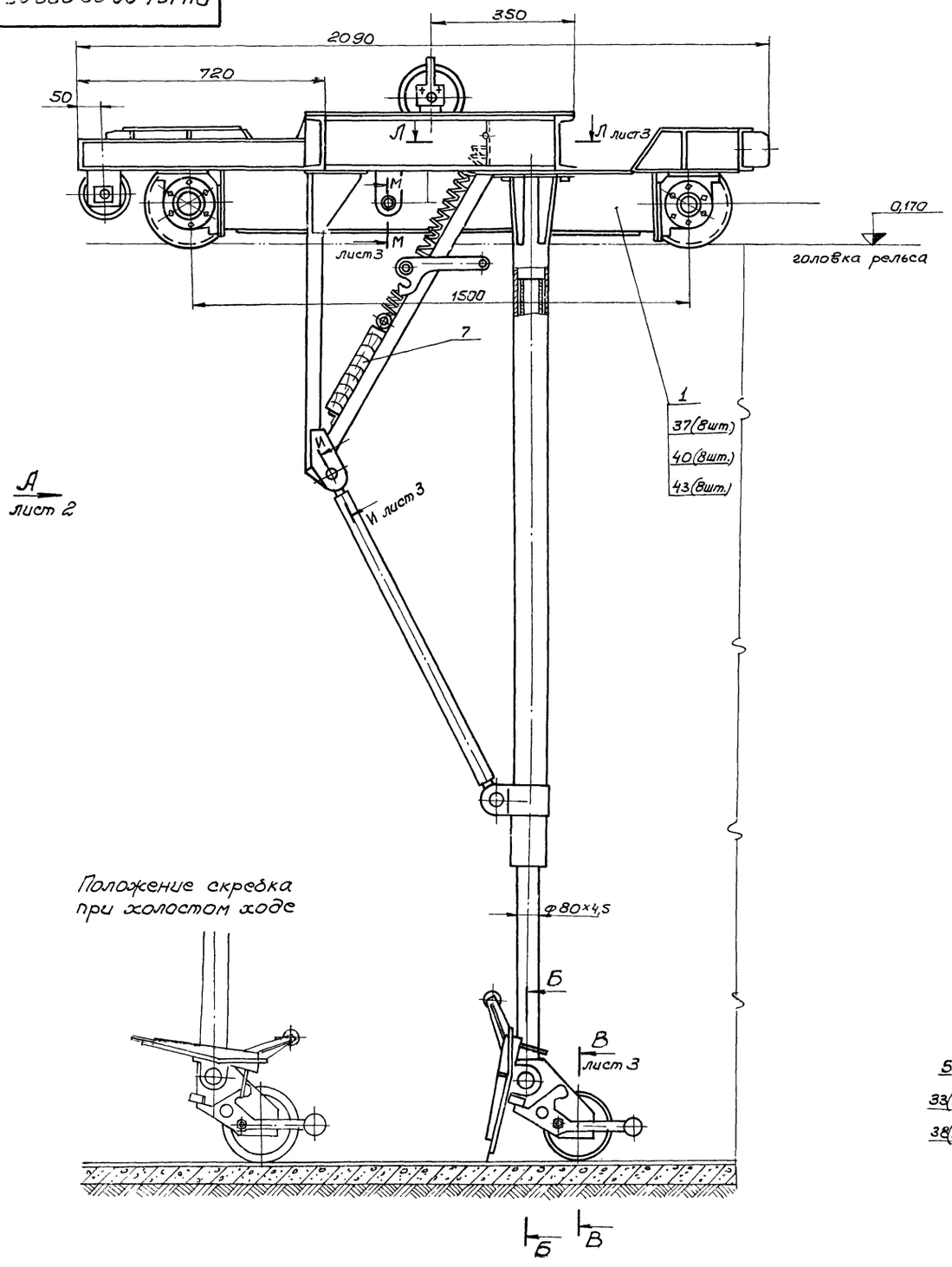

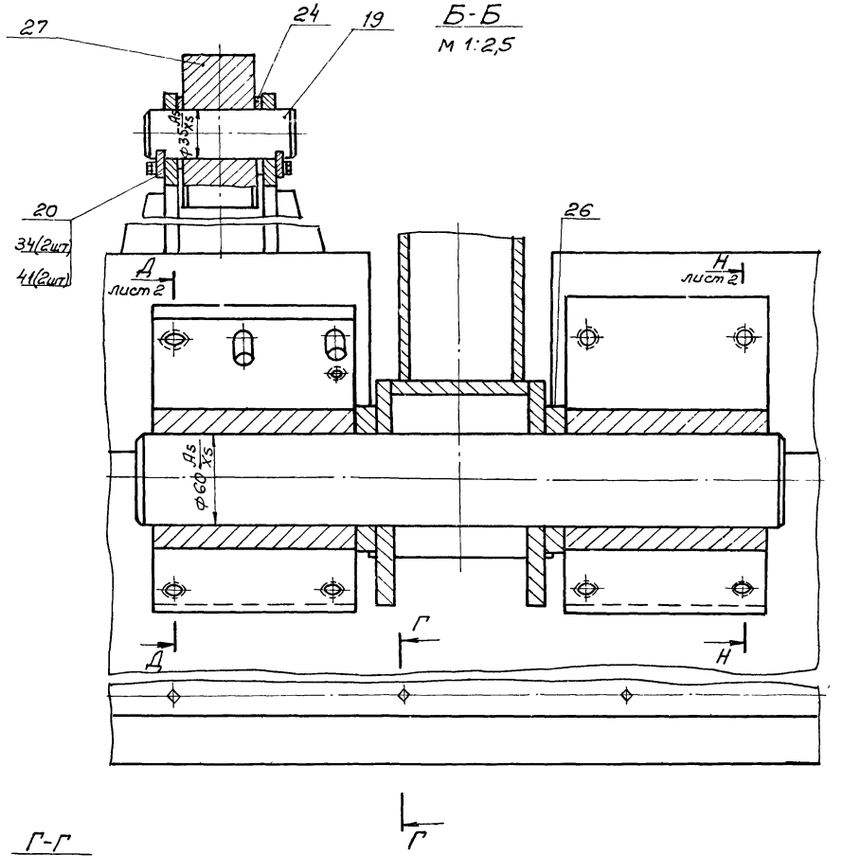

Г-Г
м 11

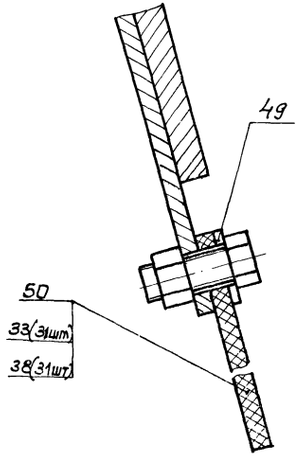

1. Размеры для справок.
2. Соединение вилок поз.6 с тягами поз.15 выполнить при монтаже сваркой.
3. Крышки поз.31 и поз.32 приварить к мостам поз 2 и поз. 3 при монтаже.

36

7546/XI

					ОН 164.02.00.000СБ		
Изм.	Лист	№ докум.	Подпись	Дата	Глоскреб. Сборочный чертеж.	Лит.	Масса / Масштаб
Разраб.		Чижик		11.11.78			2060 / 1:10
Провер.		Косенков		11.11.78		Лист: 1	Листов: 3
Т.контр.		Юшкова		11.11.78			
Н.контр.		Сидорова		11.11.78		Укркоммунниипроект г. Харьков	

Вид А лист 1

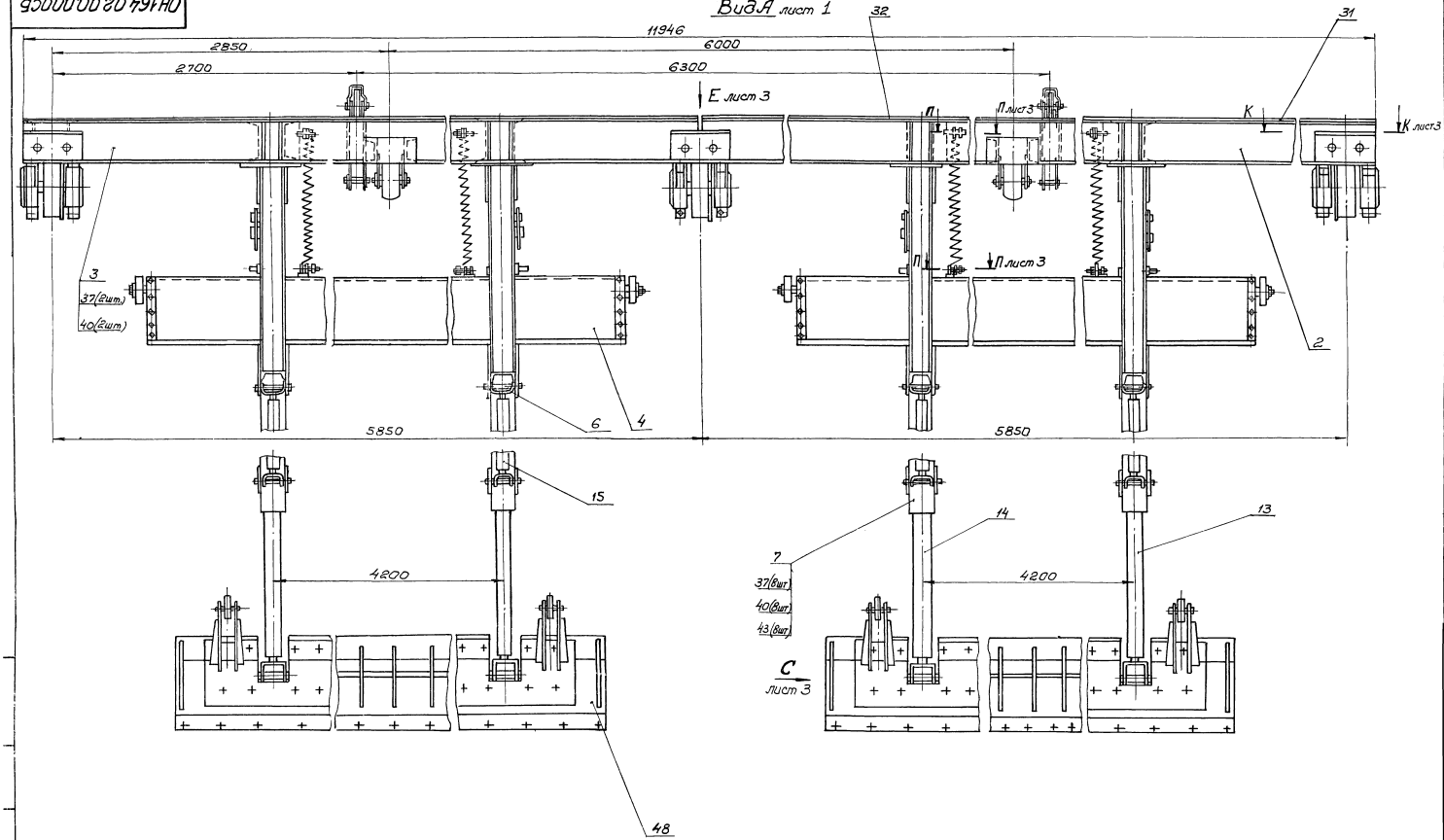
11946
2850
6000
2700
6300
Е лист 3
32
31
П
П лист 3
К
К лист 3
3
37(2шт.)
40(2шт.)
2
6
4
5850
5850
15
4200
7
37(8шт.)
40(8шт.)
43(8шт.)
С
лист 3
14
13
4200
48

Вид Р
М1:5

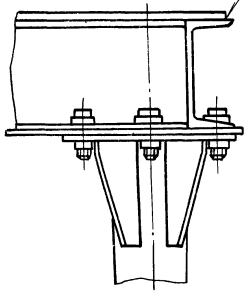

Вид Е повернуто лист 2
М1:10

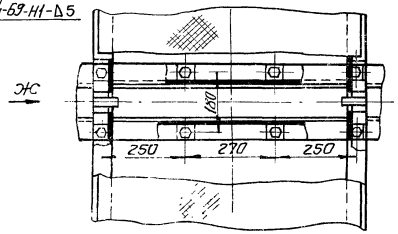

Л – Л лист 1
М1:10

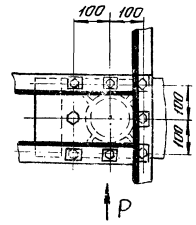

Вид Ж повернуто
М1:5

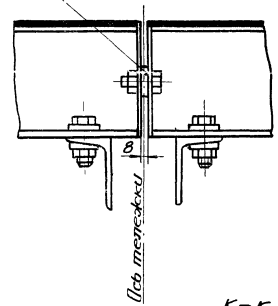

П – П лист 2
М1:1

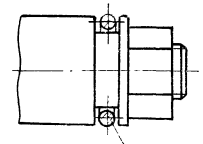

В – В лист 1
М1:2,5

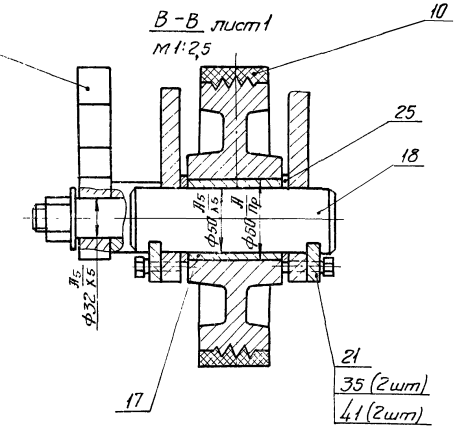

К – К повернуто лист 2
М1:5

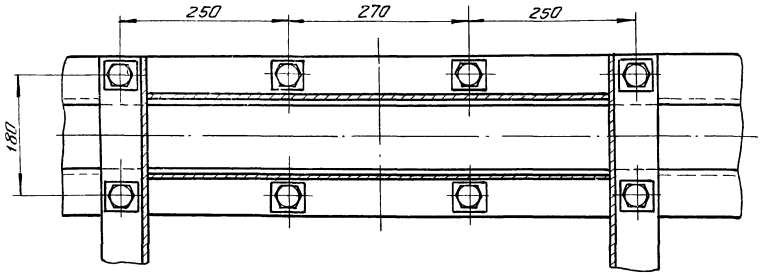

Н – Н лист 1
М1:2

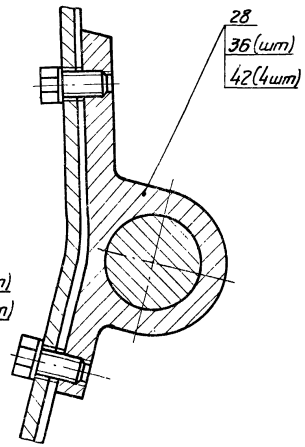

И – И повернуто лист 1
М1:2

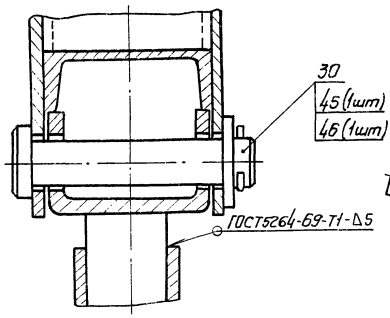

П – П лист 1
М1:2

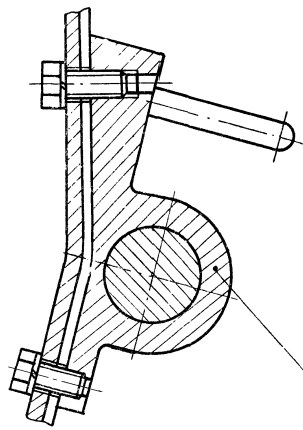

Вид С лист 2
М1:10

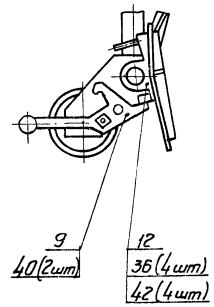

М – М лист 1
М1:1

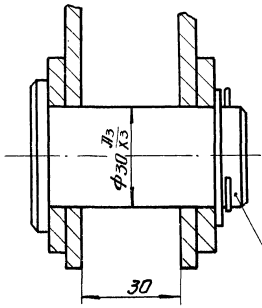

Формат	Зона	Поз.	Обозначение	Наименование	Кол.	Примечание
				Документация		
11			ОН 164.02.00.000 СБ	Сборочный чертеж		
				Сборочные единицы		
11		1	ОН 164.02.01.000	Тележка ходовая	3	
11		2	ОН 164.02.02.000	Мост	1	
		3	-01	Мост	1	
11		4	ОН 164.02.03.000	Скребок верхний	2	
11		6	ОН 164.02.05.000	Вилка	4	
11		7	ОН 164.02.06.000	Штанга	4	
11		8	ОН 164.02.07.000	Замок	2	
11		9	-01	Замок	2	
11		10	ОН 164.02.08.000	Колесо	4	
11		11	ОН 164.02.09.000	Петля	2	
		12	-01	Петля	2	
11		13	ОН 164.02.11.000	Кронштейн	2	
		14	-01	Кронштейн	2	
11		15	ОН 164.02.12.000	Тяга	4	
				Детали		
11		17	ОН 164.02.00.001	Втулка	4	
11		18	ОН 164.02.00.002	Ось	4	
			-01	Ось	4	

Изм.	Лист	№ докум.	Подпись	Дата
Разраб.		Чижик		11.11.78
Пров.		Косенков		11.11.78
Т. контр.		Юшкова		11.11.78
Н. контр.		Сидорова		11.11.78
Утв.		Лапа		11.11.78

ОН 164.02.00.000

Илоскреб

Лит	Лист	Листов
	1	5

Укркоммунниипроект гор. Харьков

Копировал: Харламова Формат

Формат	Зона	Поз.	Обозначение	Наименование	Кол.	Примечание
11		20	ОН 164.02.00.003	Оседержатель	8	
		21	-01	Оседержатель	8	
11		22	ОН 164.02.00.004	Пружина	4	
		23	ОН 164.02.00.005	Кольцо	2	
		24	-01	Кольцо	8	
		25	-02	Кольцо	8	
		26	-03	Кольцо	8	
11		27	ОН 164.02.00.008	Ролик	4	
11		28	ОН 164.02.00.009	Петля	4	
11		29	ОН 164.02.00.011	Палец	4	
		30	-01	Палец	8	
БЧ		31	ОН 164.02.00.012	Крышка		
				Лист ромб О-ПН-4 ГОСТ 8568-77		
				820 В7 × 2780 В7	2	
БЧ		32	ОН 164.02.00.013	Крышка		
				Лист ромб О-ПН-4 ГОСТ 8568-77		
				820 В7 × 3100 В7	2	
				Стандартные изделия		
				Болты ГОСТ 7798-70		
		33		М 10×25.58.016	62	
		34		М 12×16.58.016	16	
		35		М 12×25.58.016	16	
		36		М 16×30.58.016	32	
		37		М 20×50.58.016	58	
				Гайки ГОСТ 5915-70		
		38		М 10.5.016	62	
		39		М 16.5.016	8	
		40		М 20.5.016	66	

Подпись и дата | Инв. № дубл. | Взам. инв. № | Подпись и дата | Инв. № подл.

Изм.	Лист	№ докум.	Подпись	Дата

ОН 164.02.00.000 Лист 2

Копировал: Формат 11

Формат	Зона	Поз.	Обозначение	Наименование	Кол.	Примечание
				Шайбы ГОСТ 6402-70		
		41		12.65 Г.019	32	
		42		16.65 Г.019	32	
		43		Шайба 20.019		
				ГОСТ 10906-66	56	
				Шайбы ГОСТ 11371-68		
		44		16.02.019	8	
		45		30.02.019	12	
		46		Шплинт 5×45.001		
				ГОСТ 397-66	12	
			Переменные данные для исполнений			
				ОН 164.02.00.000		
				Сборочные единицы		
11		48	ОН 164.02.13.000	Скребок нижний	2	
				Детали		
11		49	ОН 164.02.00.014	Планка	2	
11		50	ОН 164.02.00.015	Щиток	2	

Изм.	Лист	№ докум.	Подпись	Дата

ОН 164.02.00.000 Лист 3

Формат	Зона	Поз.	Обозначение	Наименование	Кол.	Примечание
				ОН 164.02.00.000-01		
				Сборочные единицы		
		48	ОН 164.02.13.000-01	Скребок нижний	2	
				Детали		
		49	ОН 164.02.00.014-01	Планка	2	
		50	ОН 164.02.00.015-01	Щиток	2	
				ОН 164.02.00.000-02		
				Сборочные единицы		
		48	ОН 164.02.13.000-02	Скребок нижний	2	
				Детали		
		49	ОН 164.02.00.014-02	Планка	2	
		50	ОН 164.02.00.015-02	Щиток	2	
				ОН 164.02.00.000-03		
				Сборочные единицы		
		48	ОН 164.02.13.000-03	Скребок нижний	2	
				7546/XI		39

Подпись и дата | Инв. № дубл. | Взам. инв. № | Подпись и дата | Инв. № подл.

Изм.	Лист	№ докум.	Подпись	Дата

ОН 164.02.00.000 Лист 4

Формат	Зона	Поз	Обозначение	Наименование	Кол	Примечание
				Детали		
		49	ОН 164.02.00.014-03	Планка	2	
		50	ОН 164.02.00.015-03	Щиток	2	

Изм	Лист	№ докум	Подпись	Дата	ОН 164.02.00.000	Лист 5

Копировал: Формат 11

ОН 164.02.00.001

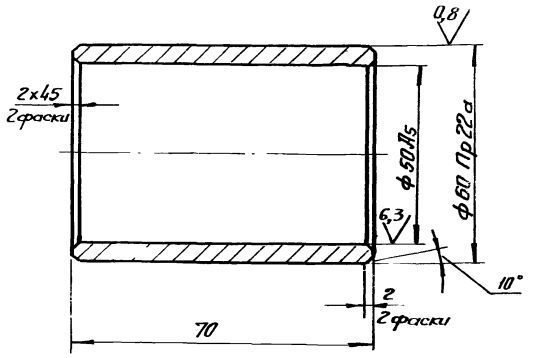

Неуказанные предельные отклонения размеров: валов – по В7, остальных – по СМ7

Изм	Лист	№ докум	Подпись	Дата	ОН 154.02.00.001	Лит	Масса	Масшт
Разраб.		Чижик			Втулка		2,52	1:1
Пров.		Косенков				Лист	Листов 1	
Т.контр.		Юшкова						
Н.контр.		Сидорова			Ц р Аж 9-4 П. ГОСТ 493-54*	Укркоммунниипроект гор. Харьков		
Утв.		Лапа						

Инв. № подл. | Подпись и дата | Взам. инв. № | Инв. № дубл. | Подпись и дата

Копировал: Формат 11

ОН 164.02.00.002

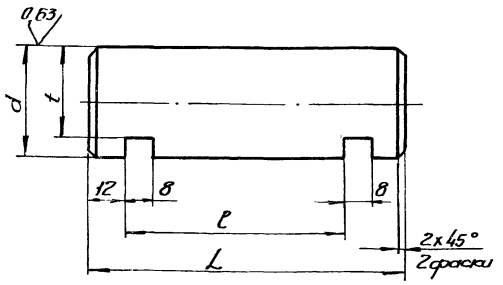

Обозначение	Размеры, мм				Масса, кг
	L	d	t	l	
ОН164 02 00 002	148	50Х5	42	116	3,2
-01	98	35Х5	29	66	0,7

Неуказанные предельные отклонения размеров: отверстий – по А7, валов – по В7, остальных – по Ст7.

Изм	Лист	№ докум	Подпись	Дата	ОН 164.02.00.002	Лит	Масса	Масшт
Разраб.		Чижик			Ось		Ст. табл.	—
Пров.		Косенков				Лист	Листов 1	
Т.контр.		Юшкова						
Н.контр.		Сидорова			Пт 3 10 т 380-71*	Укркоммунниипроект гор. Харьков		
Утв.		Лапа						

ОН 164.02.00.003

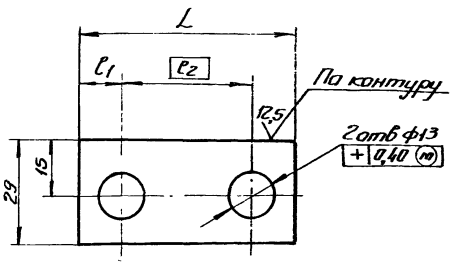

Обозначение	Размеры, мм.			Масса, кг
	L	l1	l2	
ОН164 02 00 003	60	12	36	0,1
-01	90	15	60	0,4

Неуказанные предельные отклонения размеров: отверстий – по А7, валов – по В7, остальных – по СМ7.

40
7546/XI

Изм	Лист	№ докум	Подпись	Дата	ОН 164.02.00.003	Лит	Масса	Масшт
Разраб.		Чижик			Оседержатель			
Пров.		Косенков				Лист	Листов 1	
Т.контр.		Юшкова						
Н.контр.		Сидорова			Лист	Укркоммунниипроект гор. Харьков		

Инв. № подл. | Подпись и дата | Взам. инв. № | Инв. № дубл. | Подпись и дата

ОН 164.02.00.004

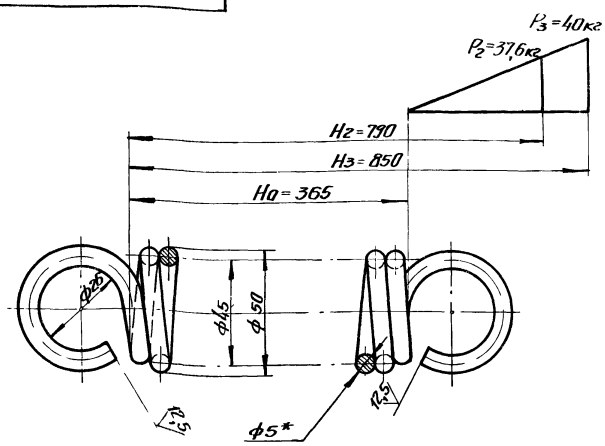

1.* Размер для справок.
2. Неуказанные предельные отклонения размеров: отверстий – по A_7, валов – по B_7, остальных – по C_{m7}.
3. Длина развернутой пружины – L = 10368 мм
4. Число рабочих витков – 70
5. Число витков полное – 72
6. Направление навивки – правое
7. Покрытие – хим. окс. прм.

Изм.	Лист	№ докум.	Подпись	Дата
Разраб.		Чижик		11.11.78
Пров.		Косенков		11.11.78
Т. контр.		Ющикова		11.11.78
Н. контр.		Сидорова		11.11.78
Утв.		Лапа		11.11.78

ОН 164.02.00.004

Пружина

Лит.	Масса	Масшт.
	1,8	1:1
Лист	Листов 1	

Проволока 5 класс II ГОСТ 9389-75

Укркоммунниипроект гор. Харьков

Копировал: Формат А1

ОН 164.02.00.005

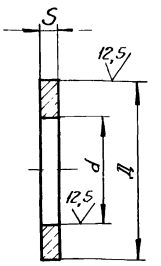

Обозначение	Размеры, мм l	d	S	Масса, кг
ОН 164.02.00.005	40	21	8	0,06
-01	50	36	5	0,03
-02	65	51	4	0,05
-03	85	61	9	0,12

1.* Размер для справок.
2. Неуказанные предельные отклонения размеров отверстий – по A_7, валов – по B_7.

Изм.	Лист	№ докум.	Подпись	Дата
Разраб.		Чижик		11.11.78
Провер.		Косенков		11.11.78
Т. контр.		Ющикова		11.11.78
Н. контр.		Сидорова		11.11.78
Утв.		Лапа		11.11.78

ОН 164.02.00.005

Кольцо

Лит.	Масса	Масшт.
	См. табл.	—
Лист	Листов 1	

Б-ПН-S ГОСТ 19903-74 / Лист В Ст3кп ГОСТ 14637-69*

Укркоммунниипроект гор. Харьков

Копировал: Формат А1

Инв. № подл. | Подпись и дата | Взам. инв. № | Инв. № дубл. | Подпись и дата

ОН 164.02.00.008

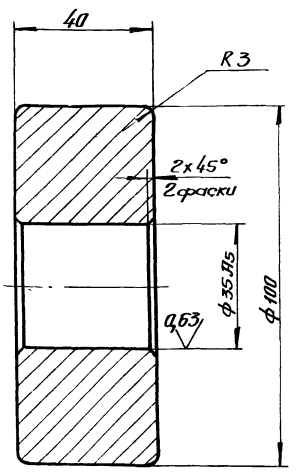

Неуказанные предельные отклонения размеров: валов – по B_7, остальных – по C_{m7}

Изм.	Лист	№ докум.	Подпись	Дата
Разраб.		Чижик		11.11.78
Пров.		Косенков		11.11.78
Т. контр.		Ющикова		11.11.78
Н. контр.		Сидорова		11.11.78
Утв.		Лапа		11.11.78

ОН 164.02.00.008

Ролик

Лит.	Масса	Масшт.
	2,4	1:1
Лист	Листов 1	

Ст3 ГОСТ 380-71*

Укркоммунниипроект гор. Харьков

ОН 164.02.00.009

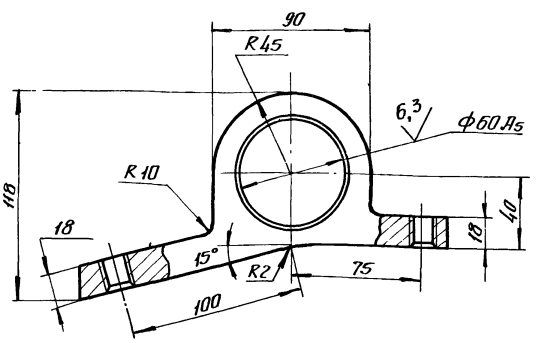

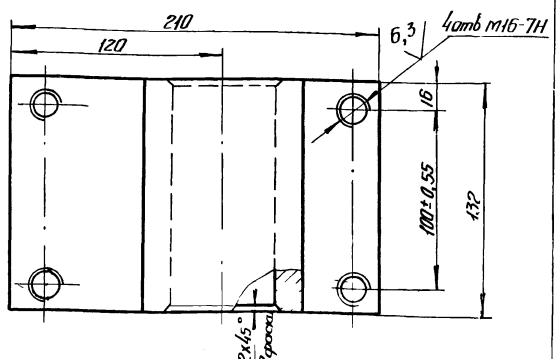

Неуказанные предельные отклонения размеров: валов – по B_7, остальных – по C_{m7}

7546/XI 41

Изм.	Лист	№ докум.	Подпись	Дата
Разраб.		Чижик		11.11.78
Пров.		Косенков		11.11.78
Т. контр.		Ющикова		11.11.78
Н. контр.		Сидорова		11.11.78
Утв.		Лапа		11.11.78

ОН 164.02.00.009

Петля

Лит.	Масса	Масшт.
	4,8	1:2
Лист	Листов 1	

Ст3 ГОСТ 380-71*

Укркоммунниипроект гор. Харьков

Инв. № подл. | Подпись и дата | Взам. инв. № | Инв. № дубл. | Подпись и дата

ОН 164. 02.00 011

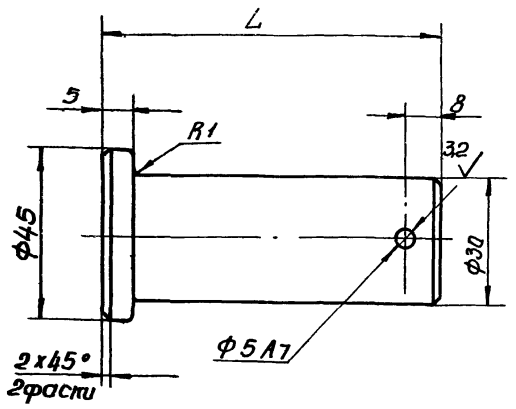

Обозначение	L, мм	Масса кг
ОН 164.02.00011	80	0,5
-01	134	0,8

Неуказанные предельные отклонения размеров: валов - по В7, остальных - по См7.

Изм.	Лист	№ докум.	Подп.	Дата
Разраб.		Чижик		11.11.78
Пров.		Посенков		11.11.78
Т. контр.		Юшкова		11.11.78
Н. контр.		Сидорова		11.11.78
Утв.		Лапа		11.11.78

ОН 164. 02. 00. 011.

Палец

Лит.	Масса	Масшт.
	См. табл.	—
Лист	Листов 1	

Ст. 3 ГОСТ 380-71 *

Укркоммунниипроект г. Харьков

Формат: 11

ОН 164 02 00 015

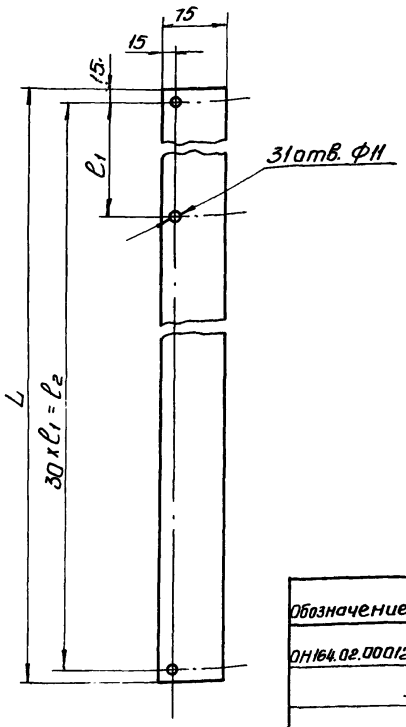

Обозначение	Тип отстойника		Размеры, мм L	l1	l2	Масса кг
ОН164.02.00012	Первичные	I	4860	161	4830	2,7
-01		II	5040	167	5010	2,8
-02	Вторичные	III	4860	161	4830	2,7
-03		IV	5040	167	5010	2,8

Размеры обеспеч. инстр.

Инв. N подл. | Подп. и дата | Взам. инв. N | Инв. N дубл. | Подп. и дата

Изм.	Лист	№ докум.	Подп.	Дата
Разраб.		Чижик		11.11.78
Пров.		Посенков		11.11.78
Т. контр.		Юшкова		11.11.78
Н. контр.		Сидорова		11.11.78
Утв.		Лапа		11.11.78

ОН 164. 02. 00. 015

Щиток

Лит.	Масса	Масшт.
	См. табл	—
Лист	Листов 1	

Резина рулонная 5 тщ -С ГОСТ 7338-77

Укркоммунниипроект г. Харьков

Копировал Олейник

Формат. 11

ОН 164. 02. 00. 014

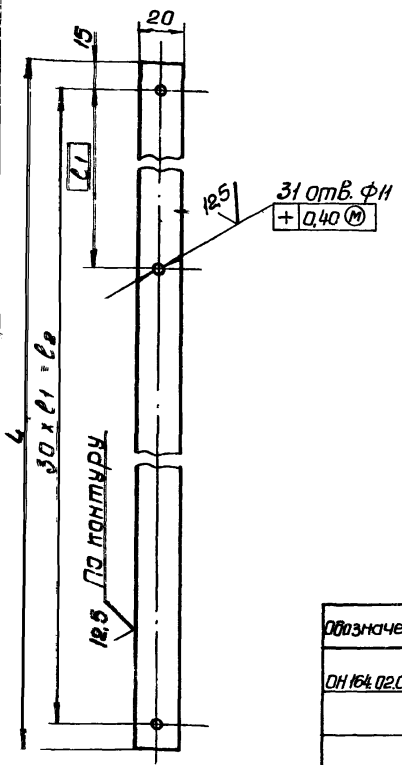

Обозначение	Тип отстойника		Размеры, мм L	l1	l2	Масса кг
ОН 164.02.00.012	Первичные	I	4860	161	4830	13,5
-01		II	5040	167	5010	13,9
-02	Вторичные	III	4860	161	4830	13,5
-03		IV	5040	167	5010	13,9

Неуказанные предельные отклонения размеров: отверстий - по А7, валов - по В7, остальных - по См7.

Изм.	Лист	№ докум.	Подп.	Дата
Разраб.		Чижик		11.11.78
Пров.		Посенков		11.11.78
Т. контр.		Юшкова		11.11.78
Н. контр.		Сидорова		11.11.78
Утв.		Лапа		11.11.78

ОН 164. 02. 00. 014

Планка

Лит.	Масса	Масшт.
	См. табл.	—
Лист	Листов 1	

Лист Б-ПН-4 ГОСТ 19903-74 / Ст 3 пп ГОСТ 14637-69*

Укркоммунниипроект г. Харьков

7546/1

ОН 164 02 01 000СБ

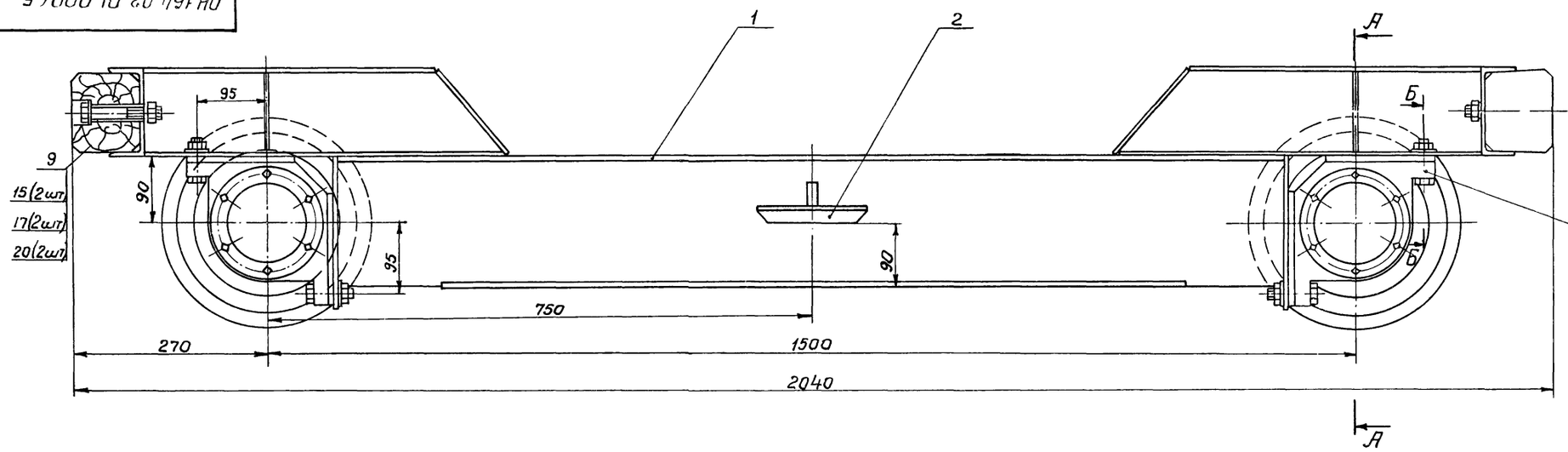

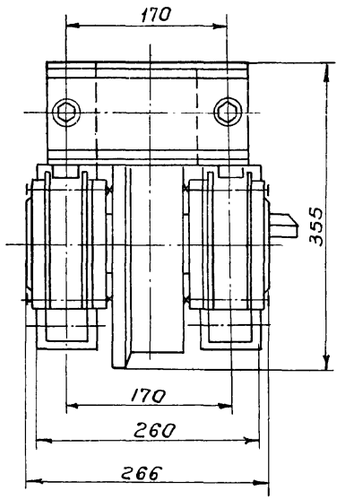

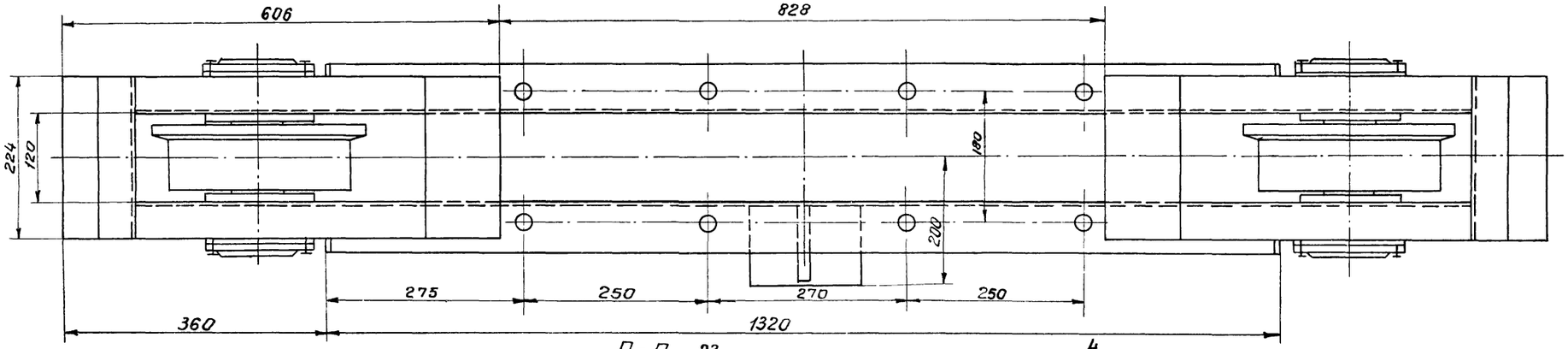

Б-Б
М1:2

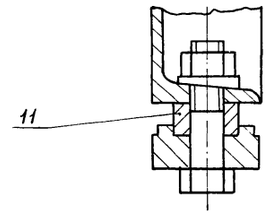

А-А
М1:2

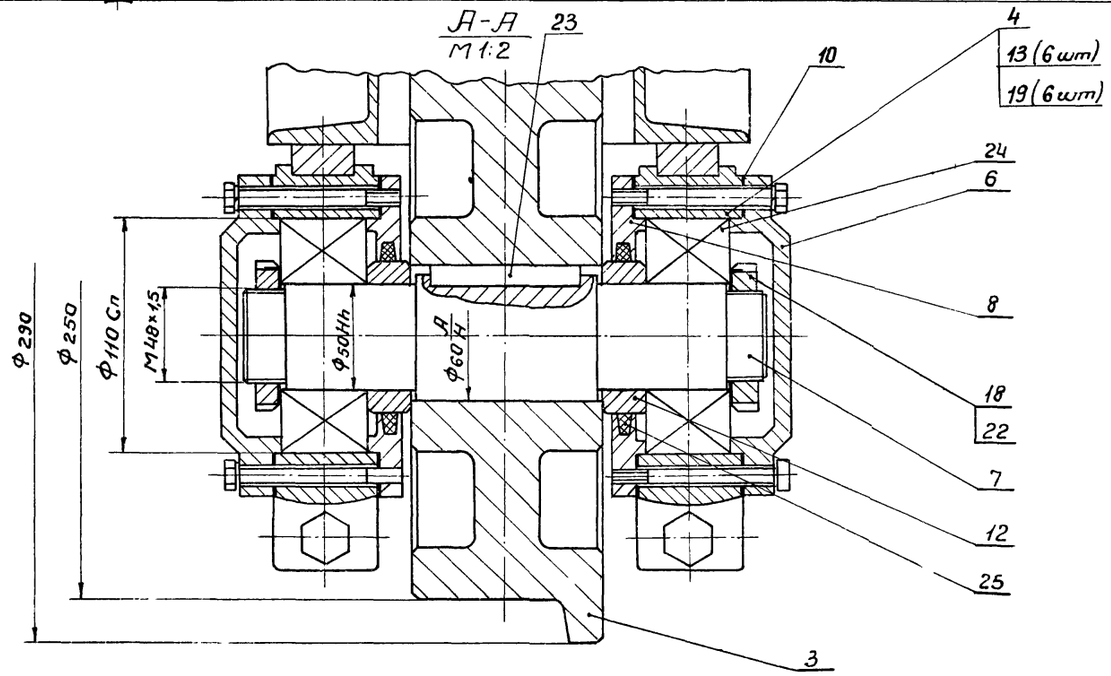

1. Размеры для справок.
2. Деталь поз. 11 приварить после установки и выверки колеса
3. Полость подшипников перед установкой заполнить смазкой универсальной среднеплавкой синтетической УСс ГОСТ 4366-76

7546/XI 43

					ОН164.02.01.000СБ		
Изм.	Лист	№докум.	Подпись	Дата	Тележка ходовая. Сборочный чертеж.	Лит.	Масса / Масшт.
Разраб.		Чижик		11.11.78			113.5 / 1:5
Провер.		Косенков		11.11.78		Лист	Листов 1
Т.контр.		Юшкова		11.11.78			
Н.контр.		Сидарова		11.11.78		Укркоммунниипроект г. Харьков	
Утв.		Лапа					

ТП 902-2-330

Инв. № подл. | Подп. и дата | Взам. инв. № | Инв. № дубл. | Подп. и дата

Формат	Зона	Поз.	Обозначение	Наименование	Кол.	Примечание
				Документация:		
22			ОН164.02.01.000СБ	Сборочный чертеж		
				Сборочные единицы		
11		1	ОН164.02.01.020	Рама тележки	1	
11		2	ОН164.02.01.030	Упор	1	
				Детали		
11		3	ОН164.02.01.001	Колесо	2	
12		4	ОН164.02.01.002	Корпус	4	
11		5	ОН164.02.01.004	Крышка	4	
11		7	ОН164.02.01.005	Ось	2	
11		8	ОН164.02.01.006	Крышка	4	
11		9	ОН164.02.01.007	Буфер	2	
11		10	ОН164.02.01.008	Прокладка	8	
11		11	ОН164.02.01.009	Платик	8	
11		12	ОН164.02.01.011	Кольцо	4	
				Стандартные изделия		
		13		Болт М8х80.58.016 ГОСТ 7798-70	24	
		14		Болт М16х70.58.016 ГОСТ 7798-70	8	
		15		Болт М16х100.58.016 ГОСТ 7798-70	4	
		17		Гайка М16.5.016 ГОСТ 5915-70	12	
		18		Гайка М48х1,5.6.016 ГОСТ 11871-73	4	
		19		Шайба 8.65Г.019 ГОСТ 6402-70	24	
		20		Шайба 16.65Г.019 ГОСТ 6402-70	8	
		21		Шайба 16.01.05 ГОСТ 10906-66	4	
		22		Шайба 48.01.06 ГОСТ 11872-73	4	
		23		Шпонка 18х11х70 ГОСТ 8789-68	2	
		24		Подшипник 1610 ГОСТ 5720-75	4	
		25		Кольцо ОГ88-69 ГОСТ 6418-67 МН 180-61	4	

Инв.№ подл. | Подпись и дата | Взам. инв.№ | Инв.№ дубл. | Подпись и дата

Изм.	Лист	№ докум.	Подпись	Дата
Разраб.	Чижик			11.11.78
Провер.	Косенков			11.11.78
Т. контр.	Юшкова			11.11.78
Н. контр.	Сидорова			11.11.78
Утв.	Лапа			11.11.78

ОН 164.02.01.000

Тележка ходовая

Лит.	Лист	Листов
	1	2

Укркоммунниипроект г. Харьков

Копировал: Формат А1

Изм.	Лист	№ докум.	Подпись	Дата

ОН 164.02.01.000 Лист 2

Копировал: Формат А1

ОН 164.02.01.001

12,5 (V)

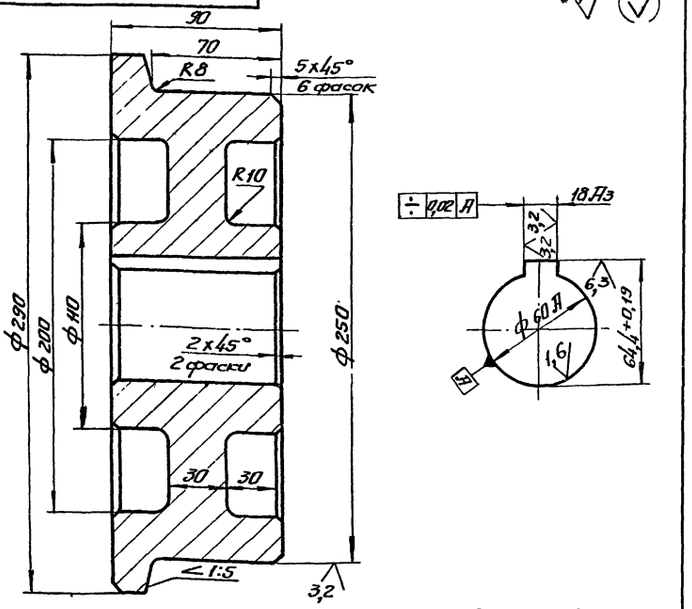

1. Предельные отклонения размеров литейных поверхностей по III кл. точности по ГОСТ 2009-55.
2. Уклоны формовочные по ГОСТ 3212-57.
3. Неуказанные литейные радиусы 3...5 мм.
4. Неуказанные предельные отклонения размеров механически обработанных поверхностей - по 7.
5. НКС 35...40.

Изм.	Лист	№ докум.	Подпись	Дата
Разраб.	Чижик			11.11.78
Провер.	Косенков			11.11.78
Т. контр.	Юшкова			11.11.78
Н. контр.	Сидорова			11.11.78
Утв.	Лапа			11.11.78

ОН 164.02.01.001

Колесо

Лит.	Масса	Масштаб
	25	1:2

Лист	Листов 1

Сталь 35 Л ГОСТ 1050-74 *

Укркоммунниипроект г. Харьков

ОН 164.02.01.004

12,5 (V)

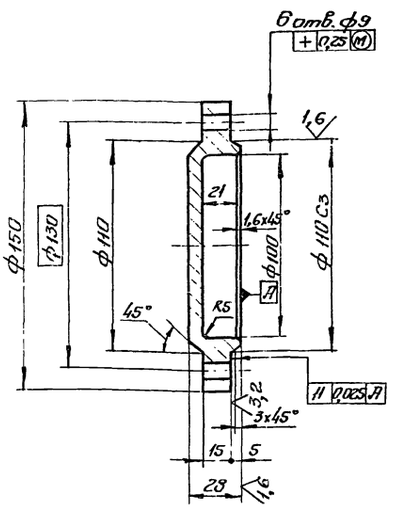

Неуказанные предельные отклонения размеров: отверстий — по A_1, валов — по B_1, остальных — по 7.

44

7546/XI

Изм.	Лист	№ докум.	Подпись	Дата
Разраб.	Чижик			11.11.78
Провер.	Косенков			11.11.78
Т. контр.	Юшкова			11.11.78
Н. контр.	Сидорова			11.11.78
Утв.	Лапа			11.11.78

ОН 164.02.01.004

Крышка

Лит.	Масса	Масштаб
	1,7	1:2

Лист	Листов 1

Ст.3 ГОСТ 380-71 *

Укркоммунниипроект г. Харьков

ОН 164.02.01.002

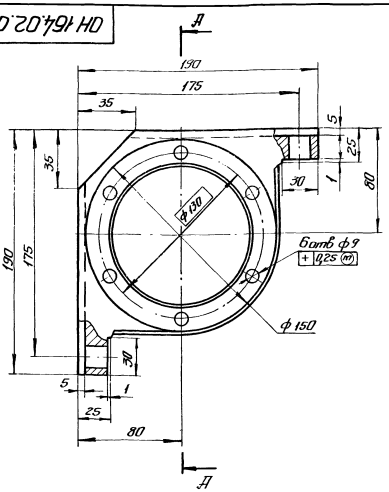

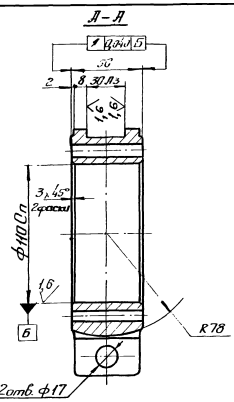

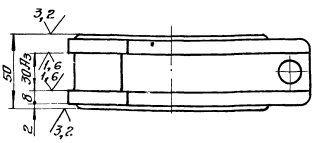

1. Предельные отклонения размеров литейных поверхностей по III кл. точности ГОСТ 1855-55.
2. Уклоны формовочные по ГОСТ 3212-57.
3. Неуказанные литейные радиусы 3... 5 мм.
4. Неуказанные предельные отклонения размеров механически обработанных поверхностей - по IT_7.
5. НВ 194 ÷ 220.

					ОН 164.02.01.002		
Изм.	Лист	№ докум.	Подпись	Дата			
Разраб.		Чижик			Корпус	Лит.	Масса 5,1 / Масштаб 1:2
Провер.		Косенков				Лист	Листов 1
Т. контр.		Юшкова					
Н. контр.		Сидорова			Чугун СЧ 18-36 ГОСТ 1412-70*	Укрспецмонтажпроект г. Харьков	
Утв.		Лапа					

Копировал: Харлатова Формат 12

ОН 164.02.01.005

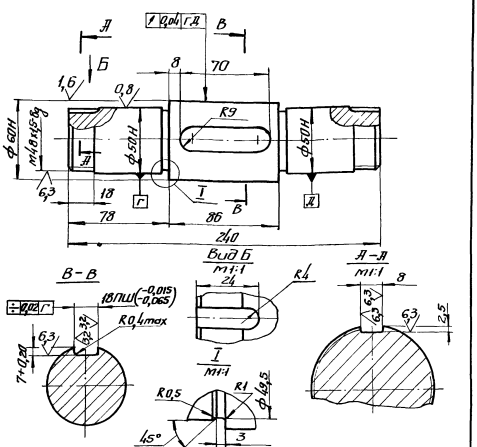

1. HRC 28...32.
2. Неуказанные предельные отклонения размеров: валов – по B_7, остальных – по CM_7.

					ОН 164.02.01.005		
Изм.	Лист	№ докум.	Подпись	Дата			
Разраб.		Чижик			Ось	Лит.	Масса 4,5 / Масштаб 1:2
Провер.		Косенков				Лист	Листов 1
Т. контр.		Юшкова					
Н. контр.		Сидорова			Сталь 45 ГОСТ 1050-74*	Укрспецмонтажпроект г. Харьков	
Утв.		Лапа					

ОН 164.02.01.006

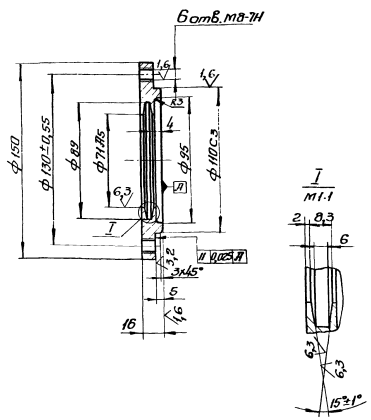

Неуказанные предельные отклонения размеров: отверстий – по H_7, валов – по B_7, остальных – по CM_7.

7546/XI 45

					ОН 164.02.01.006		
Изм.	Лист	№ докум.	Подпись	Дата			
Разраб.		Чижик			Крышка	Лит.	Масса 14 / Масштаб 1:2
Провер.		Косенков				Лист	Листов 1
Т. контр.		Юшкова					
Н. контр.		Сидорова			От 3 ГОСТ 380-71*	Укрспецмонтажпроект г. Харьков	
Утв.		Лапа					

Инв. № подл. | Подпись и дата | Взам. инв. № | Инв. № дубл. | Подпись и дата

ОН 164.02.01.007

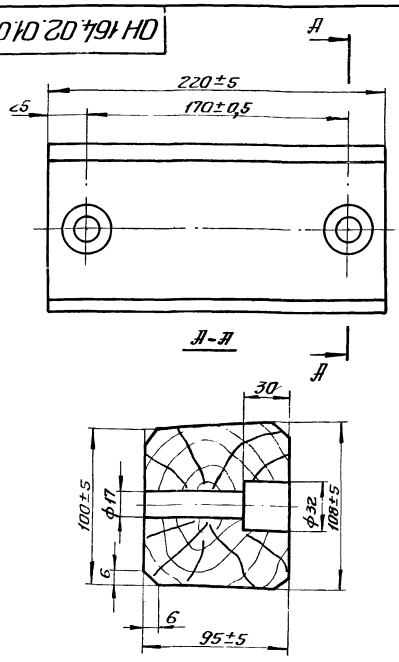

Размеры обеспеч. инстр.

				ОН 164.02.01.007			
Изм.	Лист	№ докум.	Подпись	Дата	Буфер	Лит.	Масса 1,5	Масшт. 1:2
Разраб.		Чижик		11.11.78				
Провер.		Косенков		11.11.78		Лист	Лист 1
Т. контр.		Юшкова		11.11.78	Пиломатериалы лиственных пород Дуб ГОСТ 2695-71		
Н. контр.		Сидорова		11.11.78		Укркоммуннипроект г. Харьков	
Утв.		Лапа		11.11.78			

Копировал: формат 11

ОН 164.02.01.008

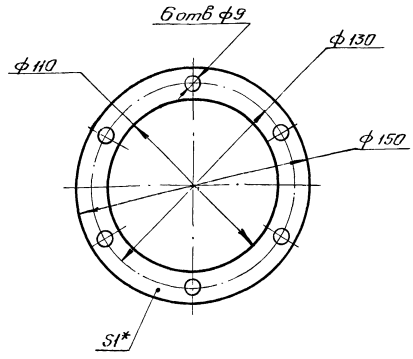

1.* Размер для справок.
2. Размеры обеспеч. инстр.

				ОН 164.02.01.008			
Изм.	Лист	№ докум.	Подпись	Дата	Прокладка	Лит.	Масса 0,002	Масшт. 1:2
Разраб.		Чижик		11.11.78				
Провер.		Косенков		11.11.78		Лист	Листов 1
Т. контр.		Юшкова		11.11.78	Картон А-1,0 ГОСТ 9347-74		
Н. контр.		Сидорова		11.11.78		Укркоммуннипроект г. Харьков	
Утв.		Лапа		11.11.78			

Копировал: формат 11

Инв. № подл. | Подпись и дата | Взам. инв. № | Инв. № дубл. | Подпись и дата

ОН 164.02.01.009

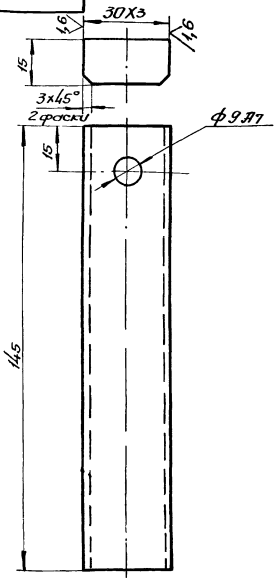

Неуказанные предельные отклонения размеров: валов – по B_7, остальных – по CM_7.

				ОН 164.02.01.009			
Изм.	Лист	№ докум.	Подпись	Дата	Платик	Лит.	Масса 0,5	Масшт. 1:1
Разраб.		Чижик		11.11.78				
Провер.		Косенков		11.11.78		Лист	Листов 1
Т. контр.		Юшкова		11.11.78	Сталь 20 ГОСТ 1050-74*		
Н. контр.		Сидорова		11.11.78		Укркоммуннипроект г. Харьков	
Утв.		Лапа		11.11.78			

ОН 164.02.01.011

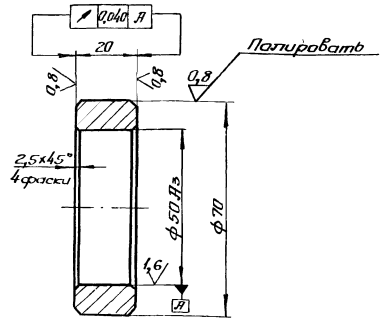

1 HRC 28...32
2. Неуказанные предельные отклонения размеров: валов – по B_7, остальных – по CM_7.

46
7546/XI

				ОН 164.02.01.011			
Изм.	Лист	№ докум.	Подпись	Дата	Кольцо	Лит.	Масса 0,3	Масшт. 1:1
Разраб.		Чижик		11.11.78				
Провер.		Косенков		11.11.78		Лист	Листов 1
Т. контр.		Юшкова		11.11.78	Сталь 35 ГОСТ 1050-74*		
Н. контр.		Сидорова		11.11.78		Укркоммуннипроект г. Харьков	
Утв.		Лапа		11.11.78			

Инв. № подл. | Подпись и дата | Взам. инв. № | Инв. № дубл. | Подпись и дата

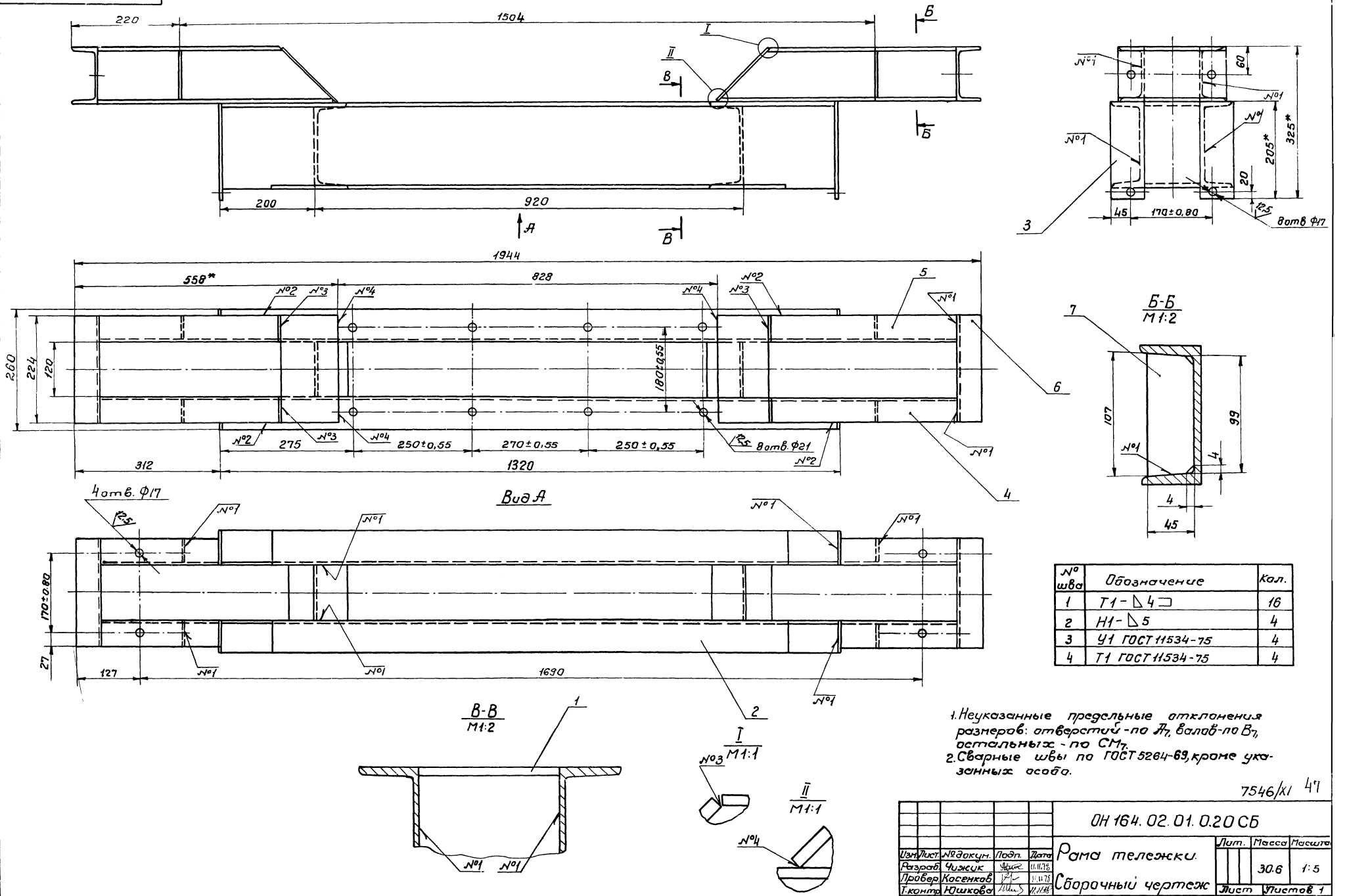

№ шва	Обозначение	Кол.
1	Т1-◺4⊐	16
2	Н1-◺5	4
3	У1 ГОСТ 11534-75	4
4	Т1 ГОСТ 11534-75	4

1. Неуказанные предельные отклонения размеров: отверстий - по A_7, валов - по B_7, остальных - по CM_7.
2. Сварные швы по ГОСТ 5264-69, кроме указанных особо.

7546/XI 47

					ОН 164.02.01.0.20 СБ			
Изм.	Лист	№ докум.	Подп.	Дата	Рама тележки. Сборочный чертеж	Лит.	Масса	Масштаб
Разраб.		Чижик		11.11.78			30.6	1:5
Провер.		Косенков		11.11.78		Лист	Листов 1	
Т.контр.		Юшкова		11.11.78		МЖКХ-УССР Укркоммунниипроект		
Н.контр.		Сидорова		11.11.78				
Утв.		Лапа						

Позиция	Зона	Обозначение	Наименование	Кол-во	Примечание
			Документация		
22		ОН 164.02.01.020 СБ	Сборочный чертеж		
			Детали		
64	1	ОН 164.02.01.021	Связь		
			Швеллер 18 ГОСТ 8240-72 / Ст3 ГОСТ 535-58		
			L = 1208₇	2	0,2 кг
11	2	ОН 164.02.01.022	Балка	2	
61	3	ОН 164.02.01.023	Пластина		
			Лист Б-ПН-6 ГОСТ 19903-74 / В Ст3кп ГОСТ 14637-69*		
			70 В₇ × 205 В₇	4	0,6 кг
11	4	ОН 164.02.01.024	Балка	2	
	5	-01	Балка	2	
61	6	ОН 164.02.01.025	Связь		
			Швеллер 12 ГОСТ 8240-72 / Ст3 ГОСТ 535-58		
			L = 2248₇	2	2,3 кг
61	7	ОН 164.02.01.026	Ребро		
			Лист Б-ПН-6 ГОСТ 19903-74 / Ст3кп ГОСТ 535-58		
			458₇ × 1078₇	4	0,188

Изм.	Лист	№ докум.	Подпись	Дата	ОН 164.02.01.020			
Разраб.		Чижик			Рама тележки	Лит.	Лист	Листов 1
Провер.		Косенков						
Т. контр.		Ишкова				Укркоммунмашпроект г. Харьков		
Н. контр.		Сидорова						
Утв.		Лапа						

Копировал: Формат А4

ОН 164.02.01.022

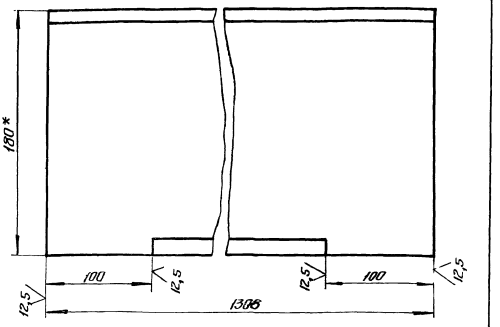

1.* Размер для справок.
2. Неуказанные предельные отклонения размеров: валов – по B_7, остальных – по CM_7.

Изм.	Лист	№ докум.	Подпись	Дата	ОН 164.02.01.022			
Разраб.		Чижик			Балка	Лит.	Масса	Масштаб
Провер.		Косенков					21	1:2
Т. контр.		Ишкова				Лист	Листов 1	
Н. контр.		Сидорова			Швеллер 18 ГОСТ 8240-72 / Ст3 ГОСТ 535-58	Укркоммунмашпроект г. Харьков		
Утв.		Лапа						

Формат А4

ОН 164.02.01.024

ОН 164.02.01.024

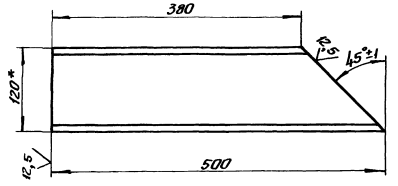

ОН 164.02.01.024-01 – зеркальное отражение
Остальное – см. ОН 164.02.01.024

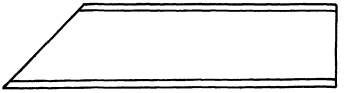

1.* Размер для справок
2. Неуказанные предельные отклонения размеров: валов – по B_7, остальных – по CM_7.

Изм.	Лист	№ докум.	Подпись	Дата	ОН 164.02.01.024			
Разраб.		Чижик			Балка	Лит.	Масса	Масштаб
Провер.		Косенков					0,7	1:1
Т. контр.		Ишкова				Лист	Листов 1	
Н. контр.		Сидорова			Швеллер 12 ГОСТ 8240-72 / Ст3 ГОСТ 535-58	Укркоммунмашпроект г. Харьков		
Утв.		Лапа						

ОН 164.02.01.033

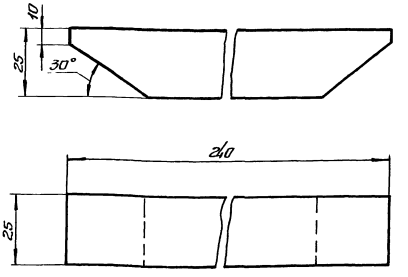

Неуказанные предельные отклонения размеров: валов – по B_7, остальных – по CM_7.

7546/КМ 48

Изм.	Лист	№ докум.	Подпись	Дата	ОН 164.02.01.033			
Разраб.		Чижик			Планка	Лит.	Масса	Масштаб
Провер.		Косенков					0,9	1:1
Т. контр.		Ишкова				Лист	Листов 1	
Н. контр.		Сидорова			Ст3 ГОСТ 380-71*	Укркоммунмашпроект г. Харьков		
Утв.		Лапа						

ОН 164.02.01.030 СБ

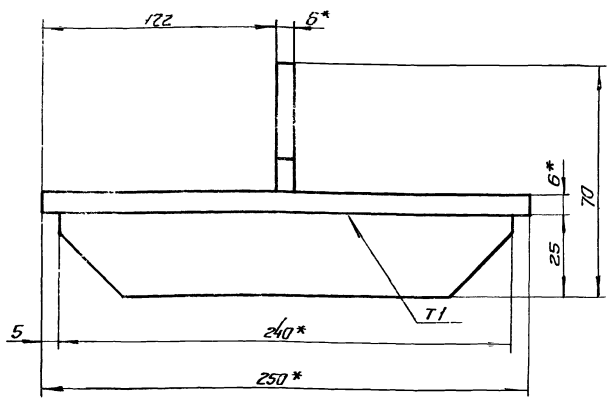

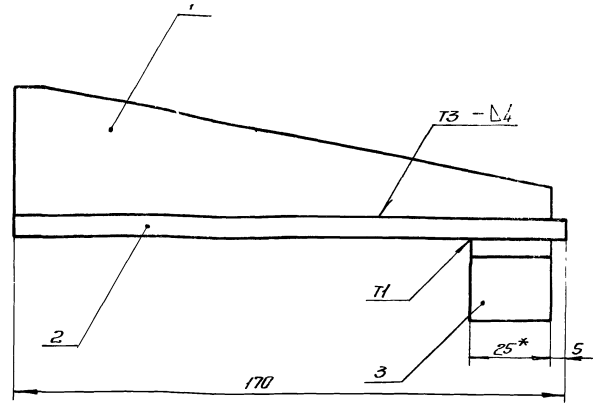

1.* Размеры для справок.
2. Неуказанные предельные отклонения размеров: валов – по B_7, остальных – по CM_7
3. Сварные швы по ГОСТ 5264-69.

Изм.	Лист	№ докум.	Подпись	Дата
Разраб.		Чиркик		
Провер.		Косенков		
Т. контр.		Юшкова		
Н. контр.		Сидорова		
Утв.		Лапа		

ОН 164.02.01.030 СБ

Упор

Сборочный чертеж

Лит.	Масса	Масштаб
	2,9	1:1
Лист 1	Листов 1	

Укрколхозпроект г. Харьков

Копировал

Формат А2

Формат	Зона	Поз.	Обозначение	Наименование	Кол.	Примечание
				Документация		
А2			ОН 164.02.01.030	Сборочный чертеж		
				Детали		
А4		1	ОН 164.02.01.031	Ребро	1	
А4		2	ОН 164.02.01.032	Основание		
				Лист $\frac{Б\text{-}ПН\text{-}Б\ ГОСТ\ 19903\text{-}74}{В\ Ст3\ ГОСТ\ 14637\text{-}69^*}$		
				$170\ B_7 \times 250\ B_7$	1	1,8 кг
А4		3	ОН 164.02.01.0.33	Планка	1	

Изм.	Лист	№ докум.	Подпись	Дата
Разраб.		Чиркик		
Провер.		Косенков		
Т. контр.		Юшкова		
Н. контр.		Сидорова		
Утв.		Лапа		

ОН 164.02.01.030

Упор

Лит.	Лист	Листов
		1

Укрколхозпроект г. Харьков

Инв. № подл. | Подпись и дата | Взам. инв. № | Инв. № дубл. | Подпись и дата

ОН 164.02.01.031

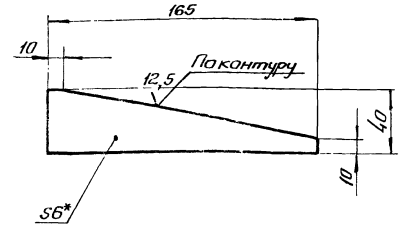

1.* Размер для справок.
2. Неуказанные предельные отклонения размеров: валов – по B_7, остальных – по CM_7.

7546/XI 49

Изм.	Лист	№ докум.	Подпись	Дата
Разраб.		Чиркик		
Провер.		Косенков		
Т. контр.		Юшкова		
Н. контр.		Сидорова		
Утв.		Лапа		

ОН 164.02.01.0.31

Ребро

Лит.	Масса	Масштаб
	0,25	1:2
Лист	Листов 1	

Лист $\frac{Б\text{-}ПН\text{-}Б\ ГОСТ\ 19903\text{-}74}{В\ Ст3\ ГОСТ\ 14537\text{-}68^*}$

Укрколхозпроект г. Харьков

ОН 164.02.02.000 СБ

ОН164.02.02.000 - изображено
ОН164.02.02.000-01 - зеркальное отражение

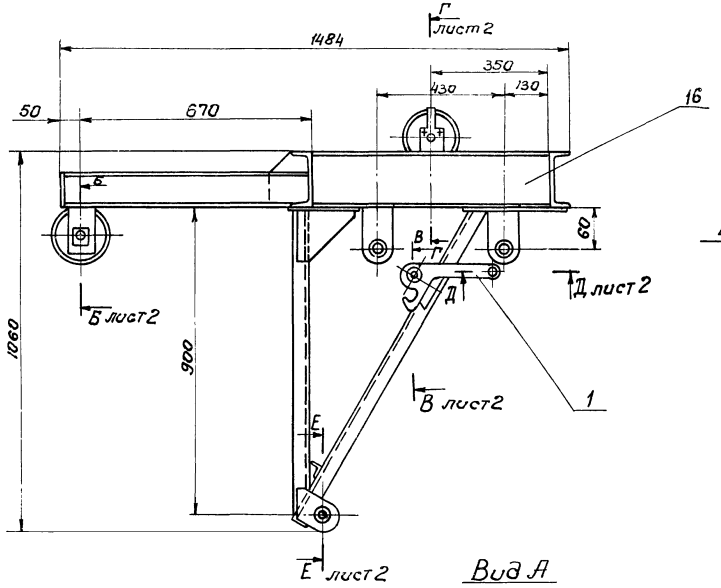

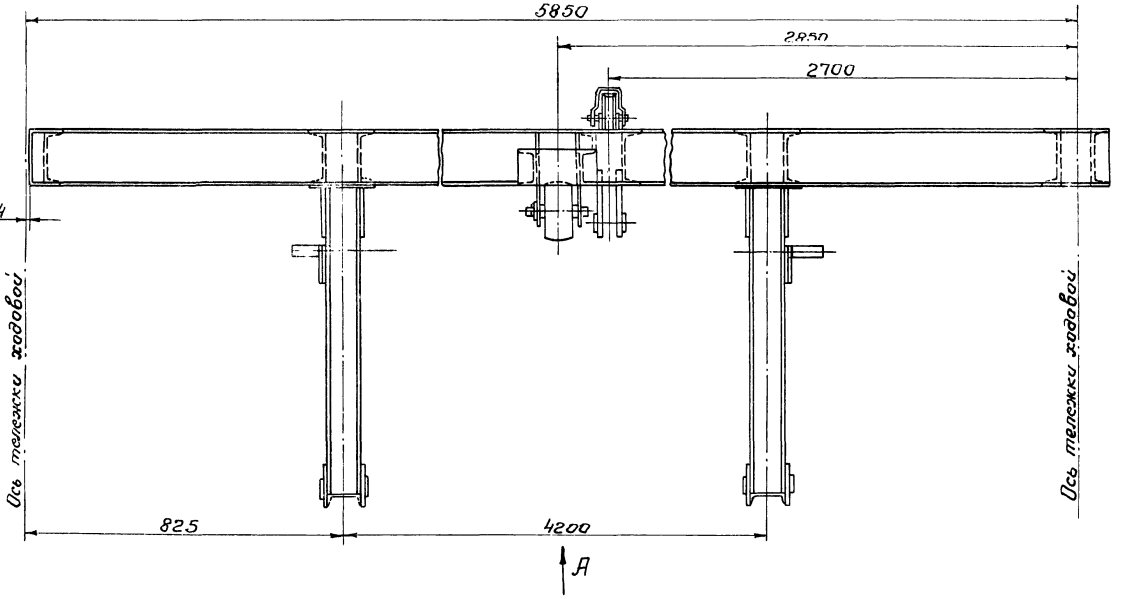

Вид А

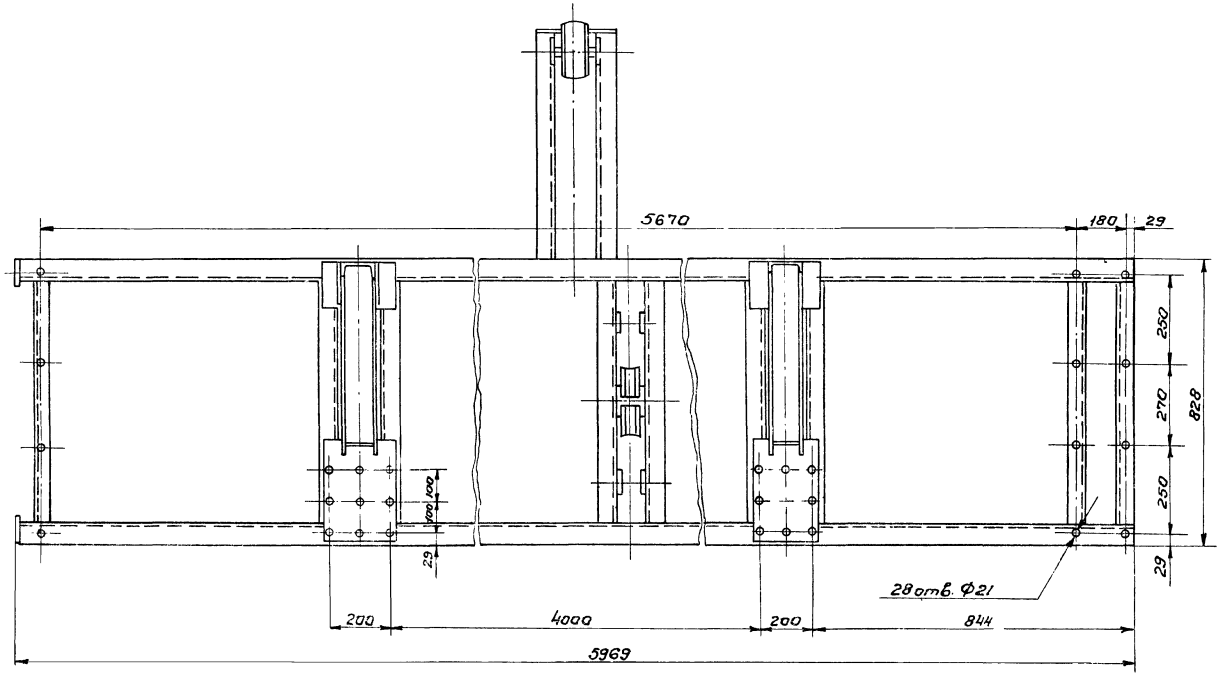

Размеры для справок.

7546/XI 50

					ОН 164.02.02.000 СБ			
Изм.	Лист	№ докум.	Подпись	Дата	Мост Сборочный чертеж.	Лит	Масса	Масшт
Разраб.		Чижик		11.11.78				1:10
Провер.		Косенков		11.11.78		Лист 1	Листов 2	
Т.контр		Юшкова		11.11.78				
Н.контр		Сидорова		11.11.78		Укркоммунниипроект г. Харьков		
Утв.		Лапа		11.11.78				

Копировал Абрамченко

Б-Б
М1:2

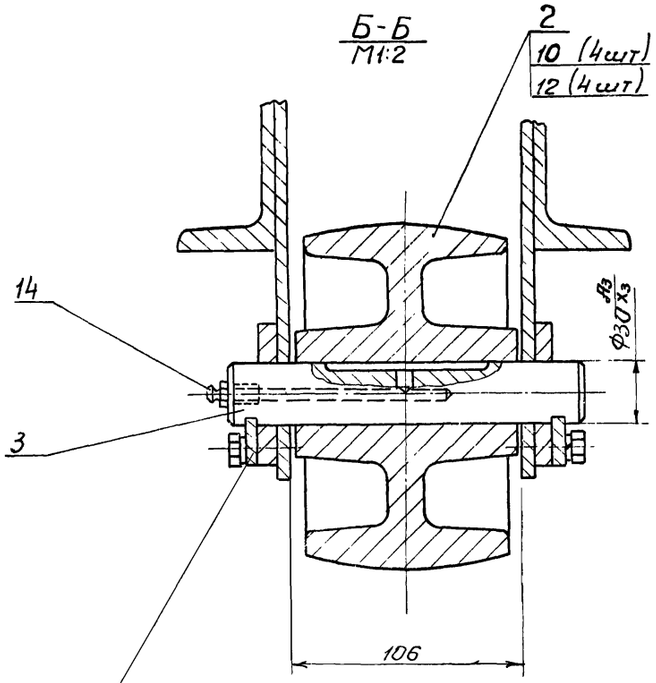

В-В
М1:1

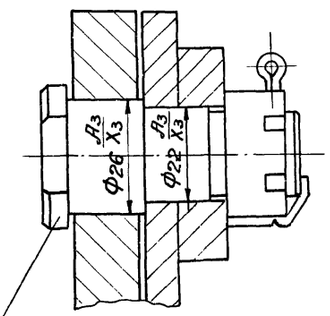

Г-Г
М1:2

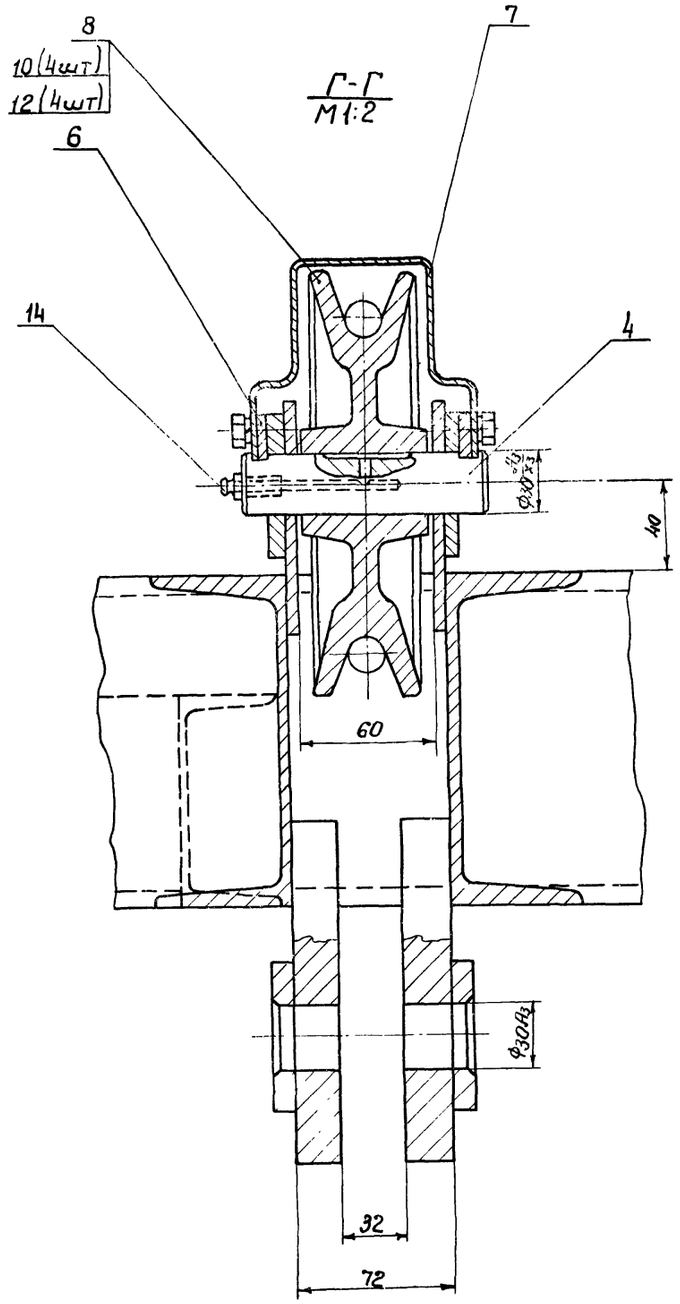

Д-Д
М1:2

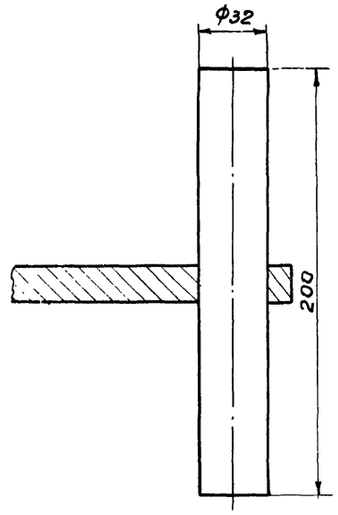

Изм.	Лист	№ докум.	Подп.	Дата	ОН 164.02.02.000СБ	Лист 5

Форм.	Зона	Позиц.	Обозначение	Наименование	Кол.	Примеч.
				Документация		
А2			ОН164.02.02.000	Сборочный чертеж		
				Сборочные единицы		
Б4		1	ОН164.02.02.010	Зацеп	2	
				Детали		
А2		2	ОН164.02.02.001	Каток	1	
А1		3	ОН164.02.02.002	Ось	1	
		4	-01	Ось	1	
А1		5	ОН164.02.02.003	Оседержатель	2	
		6	-01	Оседержатель	2	
А2		7	ОН164.02.02.004	Скоба	1	
А2		8	ОН164.02.02.005	Блок	1	
А1		9	ОН164.02.02.006	Ось	2	
				Стандартные изделия		
		10		Болт М10×20.58.016 ГОСТ 7798-70	8	
		11		Гайка М20.5.016 ГОСТ 5919-73	2	
		12		Шайба 10 65Г.О.19 ГОСТ 6402-70 *	8	

Изм.	Лист	№ докум.	Подп.	Дата
Разраб.		Чижик		11.11.78
Провер.		Косенков		11.11.78
Т.контр.		Юшкова		11.11.78
Н.контр.		Сидорова		11.11.78
Утв.		Папа		11.11.

ОН164.02.02.000

Мост.

Лит	Лист	Листов
	1	2

Укркоммунниипроект г. Харьков

Копировал Лаженченко Формат 11

Форм.	Зона	Позиц.	Обозначение	Наименование	Кол.	Примеч.
		13		Шплинт 4×40-001 ГОСТ 397-66	2	
		14		Масленка 1.2.46 ГОСТ 19853-74	2	
			Переменные данные	для исполнений		
				ОН164.02.02.000		
				Сборочные единицы		
А1		16	ОН164.02.02.020	Рама	1	
				ОН164.02.02.000-01		
				Сборочные единицы		
		16	ОН164.02.02.020-01	Рама	1	

Инв.№подл. | Подп. и дата | Взам.инв.№ | Инв.№дубл. | Подп. и дата

Изм.	Лист	№ докум.	Подпись	Дата

ОН164.02.02.000 Лист 2

Формат 11

ОН164.02.02.001

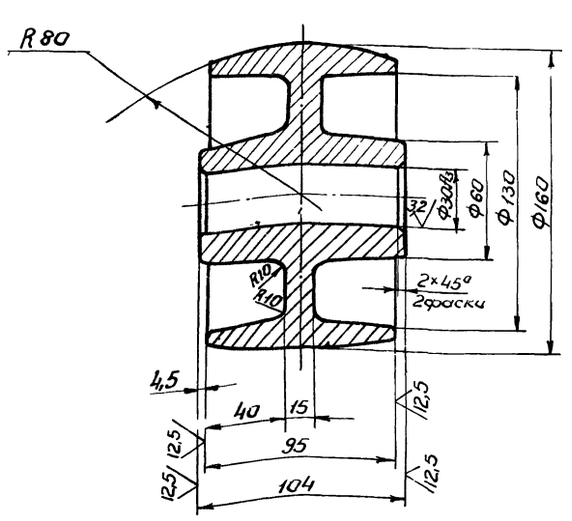

1. Предельные отклонения размеров литейных поверхностей по III кл. точности ГОСТ 2009-55
2. Неуказанные литейные радиусы -5мм.
3. Уклоны формовочные по ГОСТ 3212-57
4. Неуказанные предельные отклонения размеров механически обработанных поверхностей - по IT_7.
5. HRC 35...40

52

7546/XI

ОН 164.02.02.001

Изм.	Лист	№ докум.	Подп.	Дата
Разраб.		Чижик		11.11.78
Провер.		Косенков		11.11.78
Т.контр.		Юшкова		11.11.78
Н.контр.		Сидорова		11.11.78
Утв.		Папа		

Каток

Лит	Масса	Масш.
	7,0	1:2
Лист	Листов 1	

Сталь 20Л-1 ГОСТ 977-65

Укркоммунниипроект г. Харьков

ОН164.02.02.002

6,3

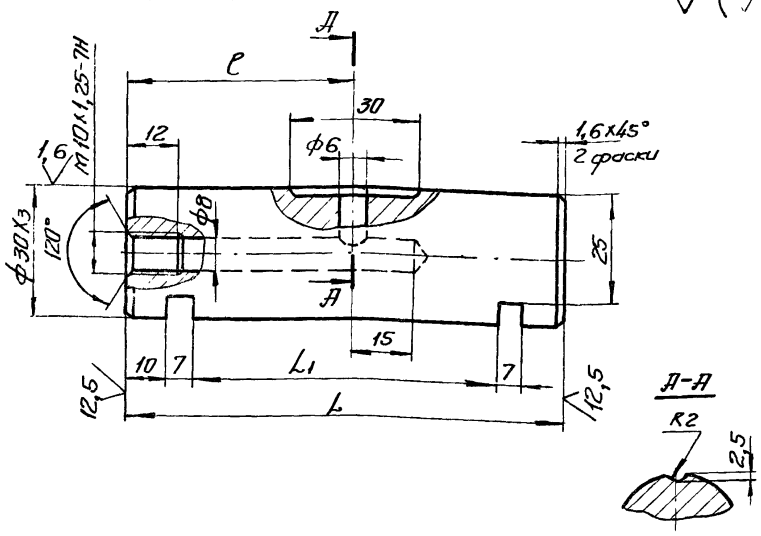

Обозначение	Размеры, мм			Масса, кг
	L	L1	l	
ОН164.02.02.002	167	133	83	0,9
-01	117	83	59	0,7

Неуказанные предельные отклонения размеров: отверстий – по Д7, валов – по в7, остальных – по СМ7.

Изм.	Лист	№ докум.	Подпись	Дата
Разраб.		Чижик		11.11.78
Провер.		Косенков		11.11.78
Т.контр.		Шикова		11.11.78
Н.контр.		Сидорова		11.11.78
Утв.		Лапа		11.11.78

ОН164.02.02.002

Ось

Лит.	Масса	Масшт.
	См. табл.	—
Лист	Листов 1	

Ст3 ГОСТ 380-71 *

мэкх·УССР Укркоммунниипроект г. Харьков

Копировал: Формат А1

ОН164.02.02.003

6,3

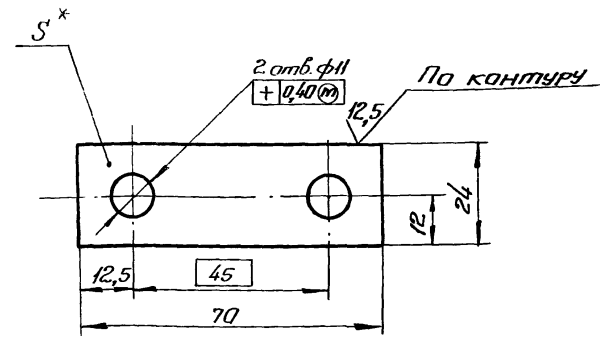

Обозначение	S, мм	Масса, кг
ОН164.02.02.003	6	0,07
-01	4	0,06

1.* Размер для справок.

2. Неуказанные предельные отклонения размеров: отверстий – по Д7, валов – по в7, остальных – по СМ7.

Изм.	Лист	№ докум.	Подпись	Дата
Разраб.		Чижик		11.11.78
Провер.		Косенков		11.11.78
Т.контр.		Шикова		11.11.78
Н.контр.		Сидорова		11.11.78
Утв.		Лапа		11.11.78

ОН 164.02.02.003

Оседелитель

Лит	Масса	Масшт
	См. табл.	1:1
Лист	Листов 1	

Лист Б-ПН-5 ГОСТ 19903-74 / В Ст3кп ГОСТ 14637-69*

мэкх УССР Укркоммунниипроект г. Харьков

Копировал: Формат А1

Инв.№ подл. | Подпись и дата | Взам. инв.№ | Инв.№ дубл. | Подпись и дата

ОН164.02.02.004

12,5

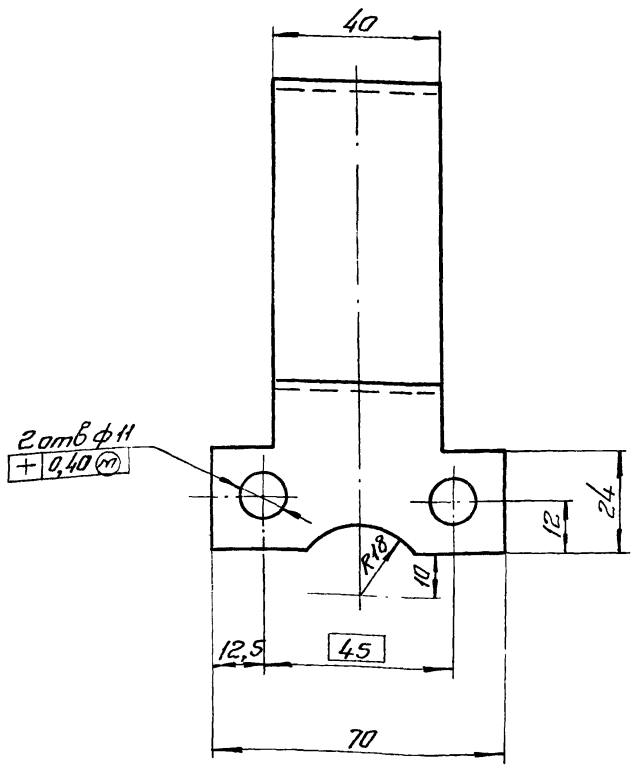

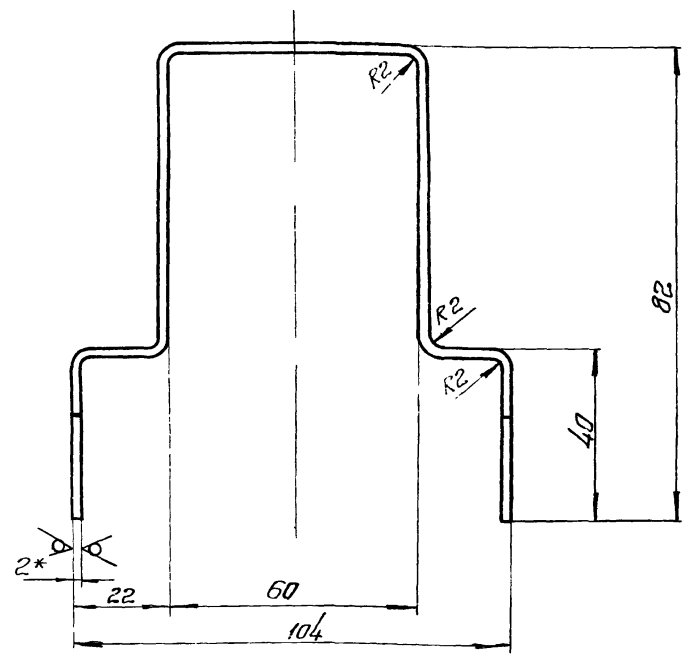

Развернутая длина = 312 мм.

1* Размер для справок

2 Неуказанные предельные отклонения размеров: отверстий – по Д7, валов – по в7, 53 остальных – по СМ.

7546/XI

Изм.	Лист	№ докум.	Подпись	Дата
Разраб.		Чижик		11.78
Провер.		Косенков		11.78
Т.контр.		Шикова		11.78
Н.контр.		Сидорова		11.78
Утв.		Лапа		11.78

ОН 164.02.02.004

Скоба

Лит	Масса	Масшт
	0,23	1:1
Лист	Листов 1	

Лист Б-ПН-2 ГОСТ 19903-74 / В ст3 кп ГОСТ 14637-69*

мэкх УССР Укркоммунниипроект г. Харьков

ОН 164.02.02.005

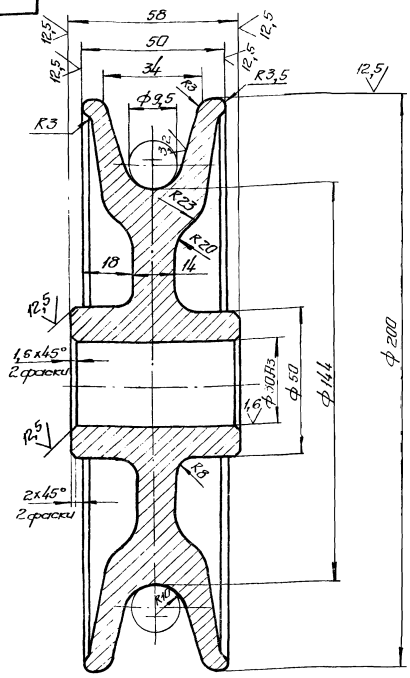

1. Предельные отклонения размеров литейных поверхностей по III кл точности ГОСТ 1855-55.
2. Неуказанные литейные радиусы – 5 мм
3. Уклоны формовочные по ГОСТ 3212-57
4. Отливку подвергнуть искусственному старению.
5. Неуказанные предельные отклонения размеров механически обработанных поверхностей – по СМ7.

Изм	Лист	№ докум	Подпись	Дата	ОН 164.02.02.005			
Разраб		Чижик		11.11.78	Блок	Лит.	Масса	Масшт
Провер.		Косенков		11.11.78			30,0	1:1
Т. контр.		Юшкова		11.11.78		Лист	Листов 1	
Н. контр.		Сидорова		11.11.78	СЧ 18-36 ГОСТ 1412-70 *	мжкх УССР Укркоммуниипроект г. Харьков		
Утв.		Лапа		11.11.78				

Копировал формат 12

ОН 164.02.02.006

12,5

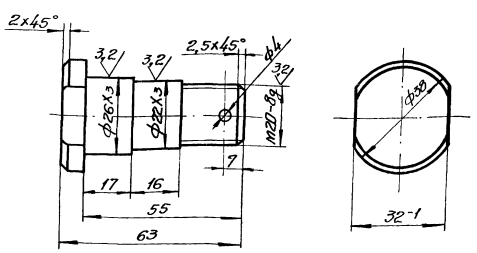

Неуказанные предельные отклонения размеров отверстий – по А7, валов – по В7, остальных – по СМ7.

Изм	Лист	№ докум	Подпись	Дата	ОН 164.02.02.006			
Разраб.		Чижик		11.11.78	Ось.	Лит.	Масса	Масшт.
Провер.		Косенков		11.11.78			0,24	1:1
Т. контр.		Юшкова		11.11.78		Лист	Листов 1	
Н. контр.		Сидорова		11.11.78	Сталь 35 ГОСТ 1050-74 *	мжкх УССР Укркоммуниипроект г. Харьков		
В		Лапа		11.11.78				

54

7546/XI

ОН 164.02.02.010 СБ

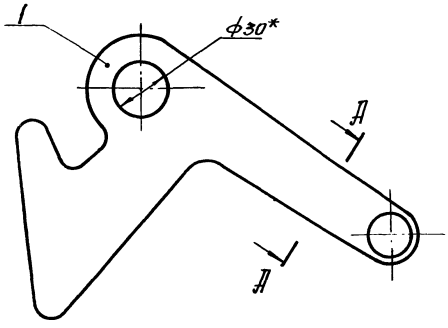

А-А повернуто
М 1:1

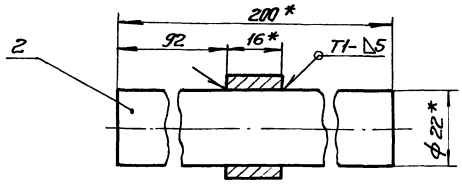

1.* Размеры для справок.
2. Сварные швы по ГОСТ 5264-69.

Изм.	Лист	№ докум.	Подпись	Дата	ОН 164.02.02.010 СБ	Лит.	Масса	Масшт.
Разраб.		Чижик		11.11.78	Зацеп		2,0	1:2
Провер.		Косенков		11.11.78	Сборочный чертеж	Лист	Листов 1	
Т. контр.		Юшкова		11.11.78		МЖКХ УССР Укркоммуннипроект г. Харьков		
Н. контр.		Сидорова		11.11.78				
Утв.		Лапа		11.11.78				

Копировал Формат 11

ОН 164.02.02.011

12,5

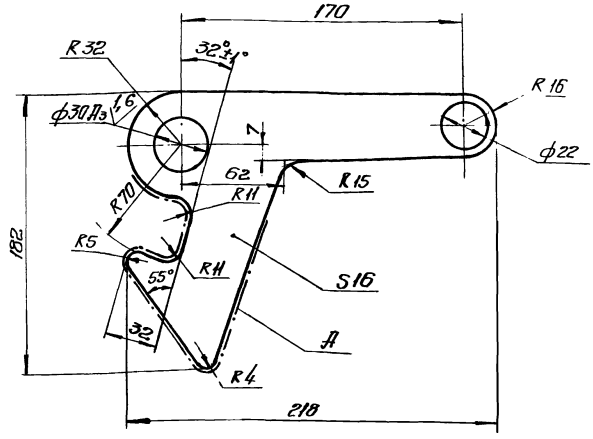

1. Неуказанные предельные отклонения размеров: отверстий – по А7, валов – по В7, остальных – по СМ7.
2. Шероховатость поверхности А = 3,2

Изм.	Лист	№ докум.	Подпись	Дата	ОН.164.02.02.011	Лит.	Масса	Масшт.
Разраб.		Чижик		11.11.78	Зацеп		1,3	1:2
Провер.		Косенков		11.11.78		Лист	Листов 1	
Т. контр.		Юшкова		11.11.78		МЖКХ УССР Укркоммуннипроект г. Харьков		
Н. контр.		Сидорова		11.11.78	Ст. 3 ГОСТ 380-71*			
Утв.		Лапа		11.11.78				

Копировал Формат 11

Инв. № подл. | Подпись и дата | Взам. инв. № | Инв. № дубл. | Подпись и дата

ОН 164.02.02.021

По контуру

12,5

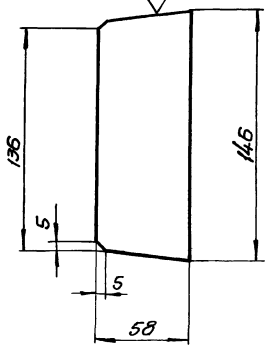

Неуказанные предельные отклонения размеров: валов – по В7, остальных – по СМ7.

Изм.	Лист	№ докум.	Подпись	Дата	ОН 164.02.02.021	Лит.	Масса	Масшт.
Разраб.		Чижик		11.11.78	Ребро		0,4	1:2
Провер.		Косенков		11.11.78		Лист	Листов: 1	
Т. контр.		Юшкова		11.11.78		МЖКХ УССР Укркоммуннипроект г. Харьков		
Н. контр.		Сидорова		11.11.78	Лист Б-ПН-Б ГОСТ 19903-74 В Ст3кп ГОСТ 14637-69*			
Утв.		Лапа						

Формат	Зона	Позиция	Обозначение.	Наименование	Кол-во	Примечание
				Документация		
11			ОН 164.02.02.010 СБ	Сборочный чертеж		
				Детали		
11		1	ОН 164.02.02.011	Зацеп	1	
БЧ		2	ОН 164.02.02.012	Противовес		
				Круг В22 ГОСТ 2590-71 / Ст3 ГОСТ 535-58		
				L = 200 В7	2	0,6 кг
				7546/XI	55	

Изм.	Лист	№ докум.	Подпись	Дата	ОН 164.02.02.010	Лит.	Лист	Листов
Разраб.		Чижик		11.11.78	Зацеп			1
Провер.		Косенков		11.11.78		МЖКХ УССР Укркоммуннипроект г. Харьков		
Т. контр.		Юшкова		11.11.78				
Н. контр.		Сидорова		11.11.78				
Утв.		Лапа						

Инв. № подл. | Подпись и дата | Взам. инв. № | Инв. № дубл. | Подпись и дата

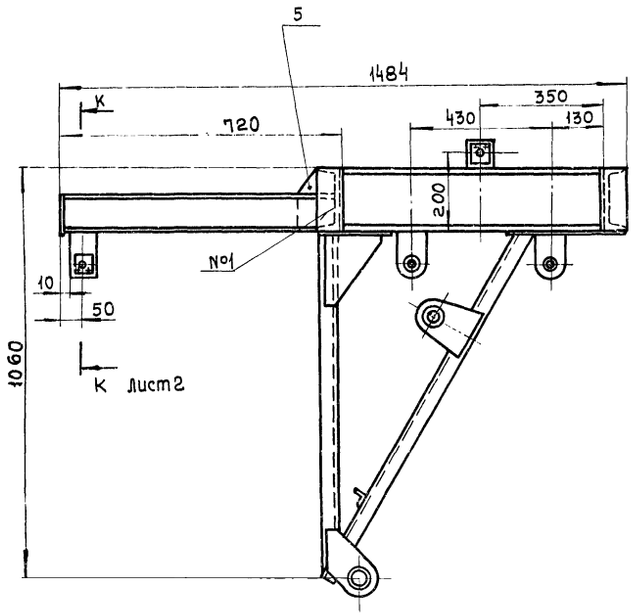

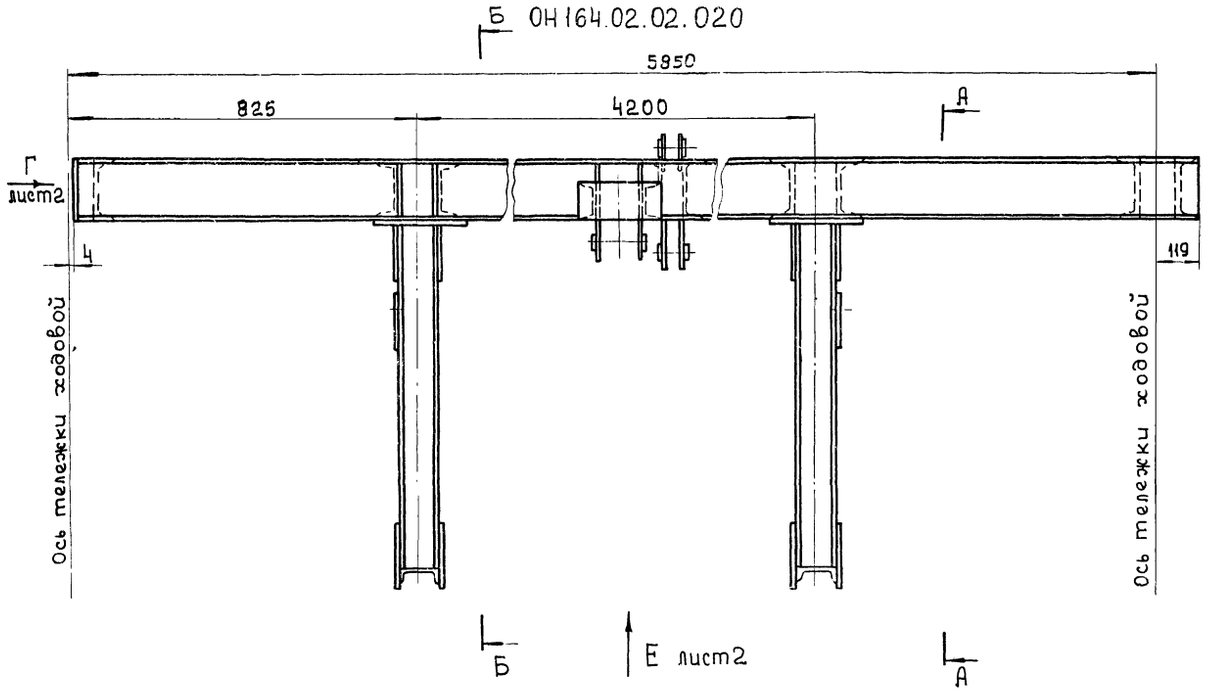

ОН 164.02.02.020-01- зеркальное отражение
Остальное – см. ОН 164.02.02.020

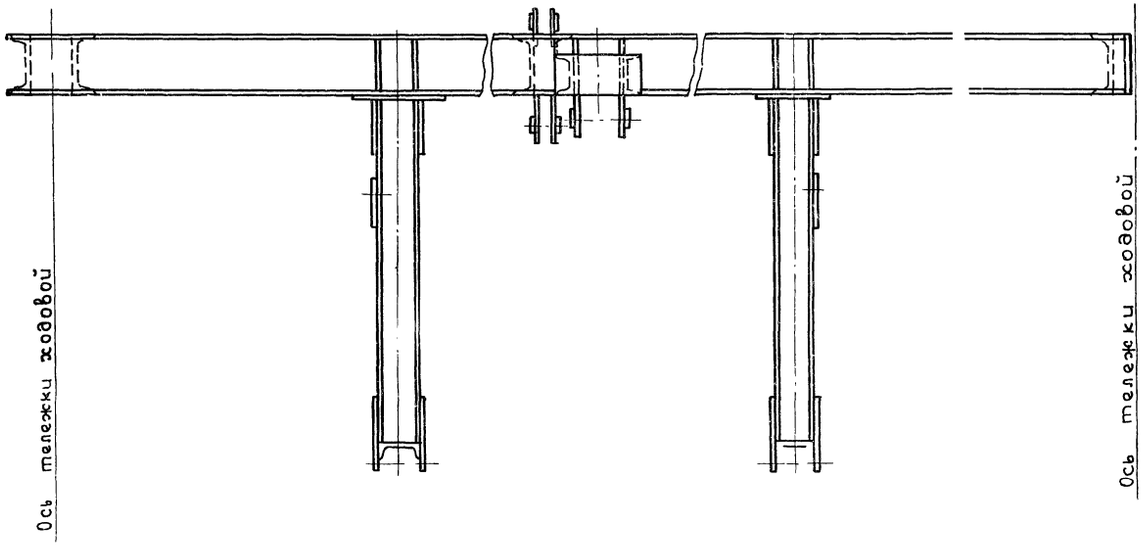

№ шва	Обозначение	Кол
1	Т1-△ 4 ⊐	22
2	Н1-△ 6	12
3	Т3-△ 4	2

1. * Размеры для справок
2. Неуказанные предельные отклонения размеров: отверстий – по А4, Валов – по В4, остальных – по С.М4.
3. Сварные швы по ГОСТ 5264-69.

7546/XI 56

					ОН 164.02.02.020 СБ		
Изм.	Лист	№ докум.	Подп.	Дата	Рама Сборочный чертеж	Лит.	Масса	Масштаб
Разраб.		Чижик		11.11.78				1:10
Провер.		Косенков		11.11.78		Лист 1	Листов 2	
Т.контр.		Юшкова		11.11.78		мжкх - УССР		
Н.контр.		Сидорова		11.11.78		Укркоммунниипроект г. Харьков		
Утв.		Лапа		11.11.78				

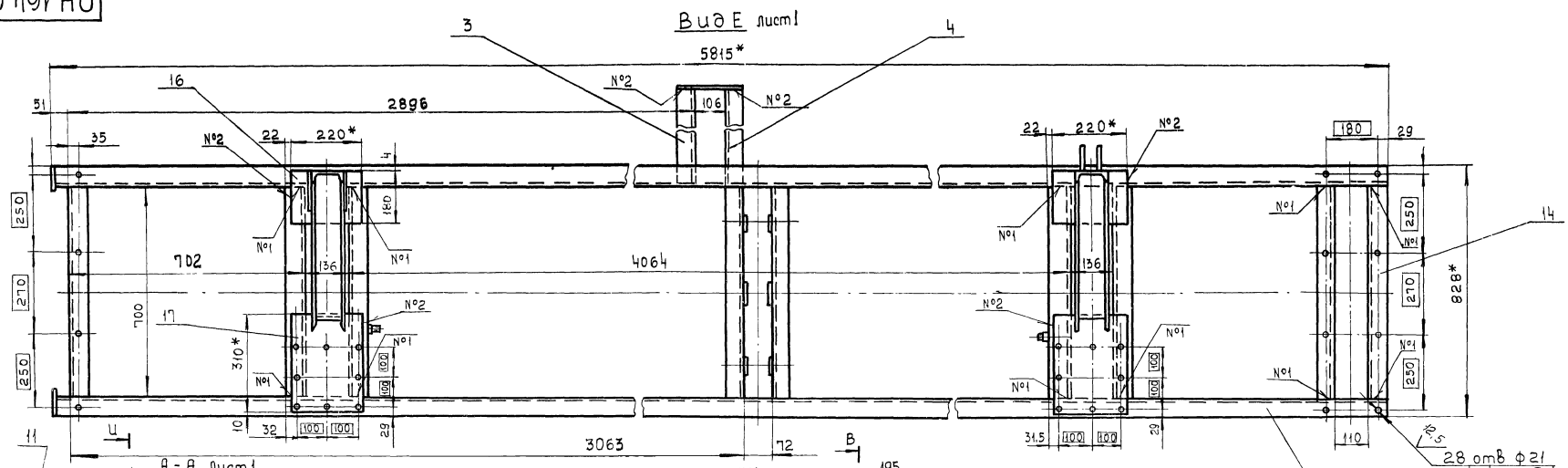

57

7546/XI

Изм.	Лист	№ докум.	Подп.	Дата	ОН 164.02.02.020 СБ	Лист 2

Форм.	Зона	Поз.	Обозначение	Наименование	Колич.	Примеч.
				Документация		
22			ОН 164.02.02.020 СБ	Сборочный чертеж		
				Детали		
11		1	ОН 164.02.02.021	Ребро	4	
11		2	ОН 164.02.02.022	Зацеп	2	
11		3	ОН 164.02.02.023	Швеллер	1	
		4	-01	Швеллер	1	
11		5	ОН 164.02.02.024	Косынка	2	
11		6	ОН 164.02.02.025	Серега	2	
11		7	ОН 164.02.02.026	Ребра	2	
11		8	ОН 164.02.02.027	Щека	4	
11		9	ОН 164.02.02.028	Укосина	2	
11		10	ОН 164.02.02.029	Швеллер	2	
11		11	ОН 164.02.02.031	Косынка	4	
Б4		12	ОН 164.02.02.032	Щека Лист Б-ПН-6 ГОСТ 19903-74 / Вст3кп ГОСТ 14637-69*		
				80В7 × 260В7	2	
Б4		13	ОН 164.02.02.033	Основание Швеллер 16 ГОСТ 8240-72 / Ст3 ГОСТ 535-54		
				L = 5810В7	2	76,5кг

Изм.	Лист	№ докум.	Подп.	Дата
Разраб.		Чижик		11.11.78
Провер.		Касенков		11.11.78
Т.контр.		Ишкова		11.11.78
Н.контр.		Сидорова		11.11.78
Утв.		Лапа		11.11.78

ОН 164.02.02.020

Рама

Лит. | Лист 1 | Листов 3

Укркоммунниипроект г. Харьков.

Формат 11

Форм.	Зона	Поз.	Обозначение	Наименование	Колич.	Примеч.
Б4		14	ОН 164.02.02.034	Основание Швеллер 16 ГОСТ 8240-72 / Ст3 ГОСТ 535-58		
				L = 700В7	9	9.9кг
Б4		15	ОН 164.02.02.035	Накладка Лист Б-ПН-5 ГОСТ 19903-74 / Вст3кп ГОСТ 14637-69*		
				70В7 × 160В7	2	0,44кг
Б4		16	ОН 164.02.02.036	Накладка Лист Б-ПН-6 ГОСТ 19903-74 / Ст3кп ГОСТ 14637-69*		
				180В7 × 220В7	2	1,85кг
Б4		16	ОН 164.02.02.036	Накладка Лист Б-ПН-6 ГОСТ 19903-74 / Вст3кп ГОСТ 14637-69*		
				180В7 × 220В7	2	1,85кг
Б4		17	ОН 164.02.02.037	Накладка Лист Б-ПН-6 ГОСТ 19903-74 / Вст3кп ГОСТ 14637-69*		
				250В7 × 310В7	2	3,65кг
Б4		18	ОН 164.02.02.038	Накладка Лист Б-ПН-6 ГОСТ 19903-74 / Ст3кп ГОСТ 14637-69*		
				70В7 × 70В7	4	0,3кг
Б4		19	ОН 164.02.02.039	Кронштейн Уголок Б-40×40×К ГОСТ 8509-72 / Вст3 ГОСТ 535-58		
				L = 100В7	2	0,24кг
Б4		20	ОН 164.02.02.041	Бонка Лист Б-ПН-8 ГОСТ 19903-74 / Вст3кп ГОСТ 14637-69*		
				Ф70В7	4	0,24кг

Инв.№подл. | Подп. и дата | Взам. инв.№ | Инв.№дубл. | Подп. и дата

Изм.	Лист	№ докум.	Подп.	Дата

ОН 164.02.02.020

Лист 2

Формат 11

Форм.	Зона	Поз.	Обозначение	Наименование	Колич.	Примеч.
Б4		21	ОН 164.02.02.042	Бонка Лист Б-ПН-12 ГОСТ 19903-74 / Ст3 ГОСТ 14637-69		
				Ф=50В7	2	0,2кг
Б4		22	ОН 164.02.02.043	Ребра Лист Б-ПН-5 ГОСТ 19903-74 / Ст3 ГОСТ 14637-69		
				100В7 × 250В7	1	0,82кг

Различия исполнений

ОН 164 02 02 020

ОН 164.02 02 020-01

по сборочному чертежу

Изм.	Лист	№ докум.	Подп.	Дата

ОН 164 02 02 020

Лист 3

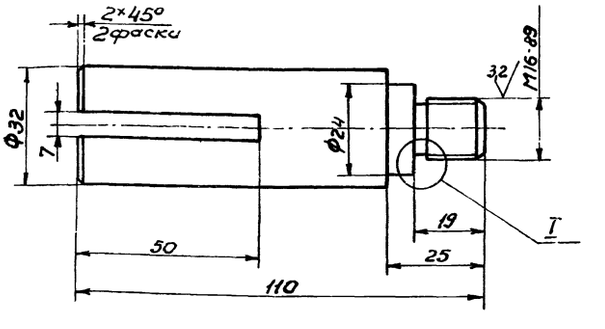

I
М2:1

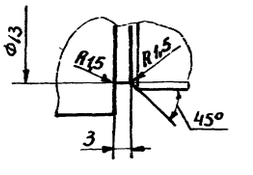

Неуказанные предельные отклонения размеров: отверстий - по H_7, валов - по B_7, остальных - по CM_7

58

7546/К1

Инв.№подл. | Подп. и дата | Взам. инв.№ | Инв.№дубл. | Подп. и дата

ОН 164.02.02.022

Зацеп

Изм.	Лист	№ докум.	Подп.	Дата
Разраб.		Чижик		11.11.78
Провер.		Касенков		11.11.78
Т.контр.		Ишкова		11.11.78
Н.контр.		Сидорова		11.11.78
Утв.		Лапа		11.11.78

Лит. | Масса 0.6 | Масшт. 1:1

Лист | Листов 1

ст. 3 ГОСТ 380-71*

Укркоммунниипроект г. Харьков

ОН 164.02.02.023

А (V)

ОН 164.02.02.024

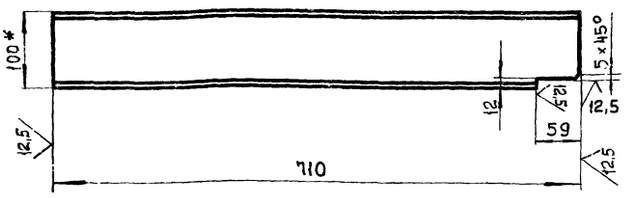

ОН 164.02.02.024 -01 - зеркальное отражение
остальное - см. ОН 164.02.02.024

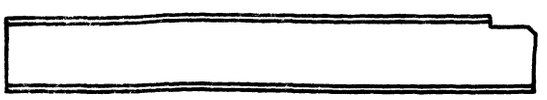

1. * Размер для справок.
2. Неуказанные предельные отклонения размеров: валов - по Вт, остальных - по СМт.

Изм.	Лист	№ докум.	Подпись	Дата	ОН 164.02.02.023			
Разраб.		Чижик		11.11.78	Швеллер	Лит.	Масса	Масштаб
Провер.		Косенков		11.11.78			8,2	1:5
Т.контр.		Юшкова		11.11.78		Лист	Листов 1	
Н.контр.		Сидорова		11.11.78	Швеллер 10 ГОСТ 8240-72 / Ст3 ГОСТ 535-58	Укркоммунниипроект гор. Харьков		
Утв.		Лапа		11.11.78		мжкх-УССР		

Формат 11

ОН 164.02.02.024

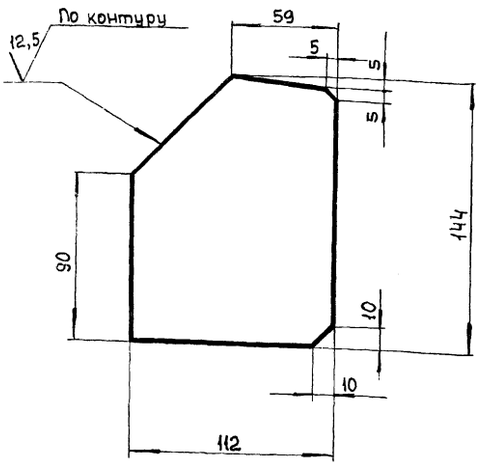

Неуказанные предельные отклонения размеров: валов - по Вт, остальных - по СМт.

Изм.	Лист	№ докум.	Подпись	Дата	ОН 164.02.02.024			
Разраб.		Чижик		11.11.78	Косынка	Лит.	Масса	Масштаб
Провер.		Косенков		11.11.78			0,7	1:2
Т.контр.		Юшкова		11.11.78		Лист	Листов	
Н.контр.		Сидорова		11.11.78	Лист Б-ПН-6 ГОСТ 19903-74 / Вст3кп ГОСТ 14637-69	Укркоммунниипроект гор. Харьков		
Утв.		Лапа		11.11.78		мжкх-УССР		

Инв. № подл. | Подп. и дата | Взам. инв. № | Инв. № дубл. | Подп. и дата

Формат 11

ОН 164.02.02.025

А (V)

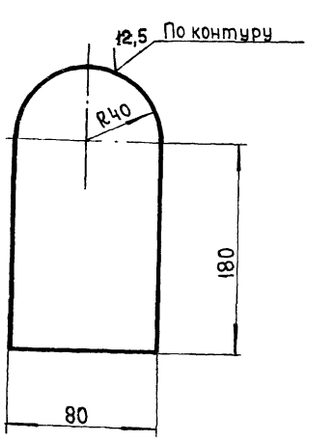

Неуказанные предельные отклонения размеров: валов - по Вт, остальных - по СМт.

Изм.	Лист	№ докум.	Подпись	Дата	ОН 164.02.02.025			
Разраб.		Чижик		11.11.78	Серьга	Лит.	Масса	Масштаб
Провер.		Косенков		11.11.78			0,75	1:2
Т.контр.		Юшкова		11.11.78		Лист	Листов 1	
Н.контр.		Сидорова		11.11.78	Лист Б-ПН-20 ГОСТ 19903-74 / Вст3кп ГОСТ 14637-69	Укркоммунниипроект гор. Харьков		
Утв.		Лапа		11.11.78		мжкх-УССР		

ОН 164.02.02.026

А (V)

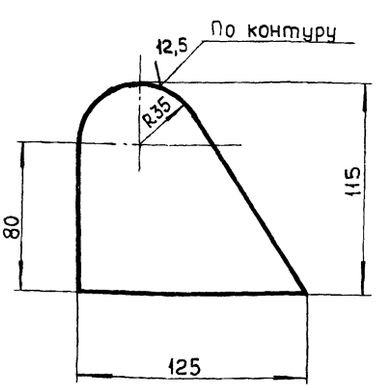

Неуказанные предельные отклонения размеров валов - по Вт, остальных - по СМт.

50

7546/XI

Изм.	Лист	№ докум.	Подп.	Дата	ОН 164.02.02.026			
Разраб.		Чижик		11.11.78	Ребро	Лит.	Масса	Масштаб
Провер.		Косенков		11.11.78			0,65	1:2
Т.контр.		Юшкова		11.11.78		Лист	Листов 1	
Н.контр.		Сидорова		11.11.78	Лист Б-ПН-8 ГОСТ 19903-74 / Вст3кп ГОСТ 14637-69	Укркоммунниипроект гор. Харьков		
Утв.		Лапа		11.11.78		мжкх-УССР		

Инв. № подл. | Подпись и дата | Взам. инв. № | Инв. № дубл. | Подпись и дата

ОН 164.02.02.027

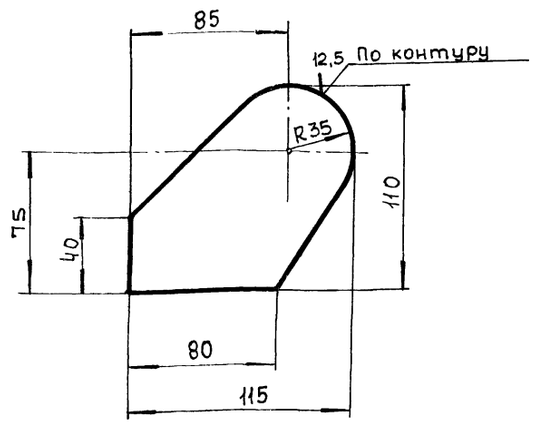

Неуказанные предельные отклонения размеров: валов – по B_7, остальных – по CM_7.

Изм.	Лист	№ докум.	Подпись	Дата	ОН 164.02.02.027			
Разраб.		Чижик		11.11.78	Щека	Лит.	Масса	Масштаб
Провер.		Косенков		11.11.78			0,4	1:2
Т.контр.		Юшкова		11.11.78		Лист	Листов 1	
Н.контр.		Сидорова		11.11.78	Лист Б-ПН-6 ГОСТ 19903-74 / Вст3кп ГОСТ 14637-69*	мжкх-УССР Укркоммунниипроект г. Харьков		
Утв.		Лапа		11.11.78				

Формат А1

ОН 164.02.02.028

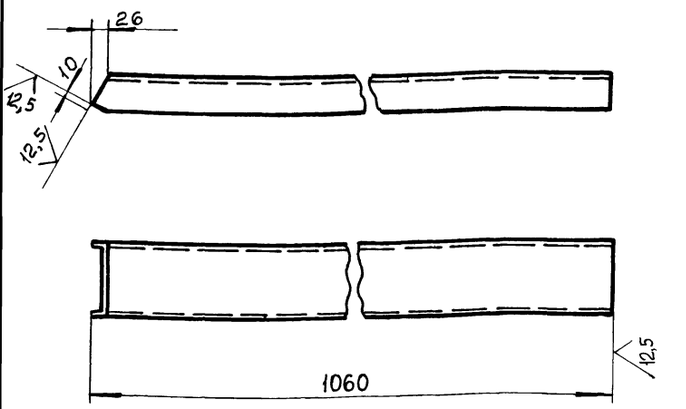

Неуказанные предельные отклонения размеров: валов – по B_7, остальных – по CM_7.

Изм.	Лист	№ докум.	Подпись	Дата	ОН 164.02.02.028			
Разраб.		Чижик		11.11.78	Укосина	Лит.	Масса	Масштаб
Провер.		Косенков		11.11.78			9,0	1:5
Т.контр.		Юшкова		11.11.78		Лист	Листов 1	
Н.контр.		Сидорова		11.11.78	Швеллер 10 ГОСТ 8240-72 / Вст3 ГОСТ 535-58	мжкх-УССР Укркоммунниипроект г. Харьков		
Утв.		Лапа		11.11.78				

Формат А1

Инв. № подл. | Подп. и дата | Взам. инв. № | Инв. № дубл. | Подп. и дата

ОН 164.02.02.029

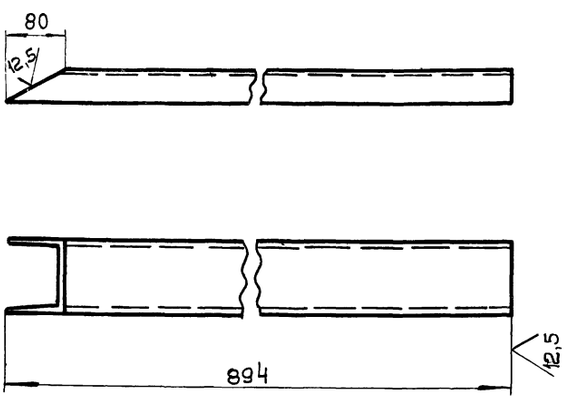

Неуказанные предельные отклонения размеров: валов – по B_7, остальных – по CM_7.

Изм.	Лист	№ докум.	Подпись	Дата	ОН 164.02.02.029			
Разраб.		Чижик		11.11.78	Швеллер	Лит.	Масса	Масштаб
Провер.		Косенков		11.11.78			7,6	1:5
Т.контр.		Юшкова		11.11.78		Лист	Листов 1	
Н.контр.		Сидорова		11.11.78	Швеллер 10 ГОСТ 8240-72 / Вст3 ГОСТ 535-58	мжкх-УССР Укркоммунниипроект г. Харьков		
Утв.		Лапа		11.11.78				

ОН 164.02.02.031

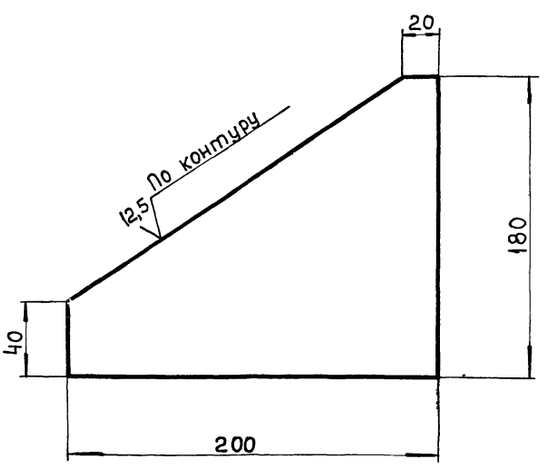

Неуказанные предельные отклонения размеров: валов – по B_7, остальных – по CM_7.

60

7546/XI

Изм.	Лист	№ докум.	Подпись	Дата	ОН 164.02.02.031			
Разраб.		Чижик		11.11.78	Косынка	Лит.	Масса	Масштаб
Провер.		Косенков		11.11.78			0,8	1:2
Т.контр.		Юшкова		11.11.78		Лист	Листов 1	
Н.контр.		Сидорова		11.11.78	Лист Б-ПН-5 ГОСТ 19903-74 / Вст3кп ГОСТ 14637-69*	мжкх-УССР Укркоммунниипроект г. Харьков		
Утв.		Лапа		11.11.78				

Инв. № подл. | Подп. и дата | Взам. инв. № | Инв. № дубл. | Подп. и дата

ОН164.02.03.000 СБ

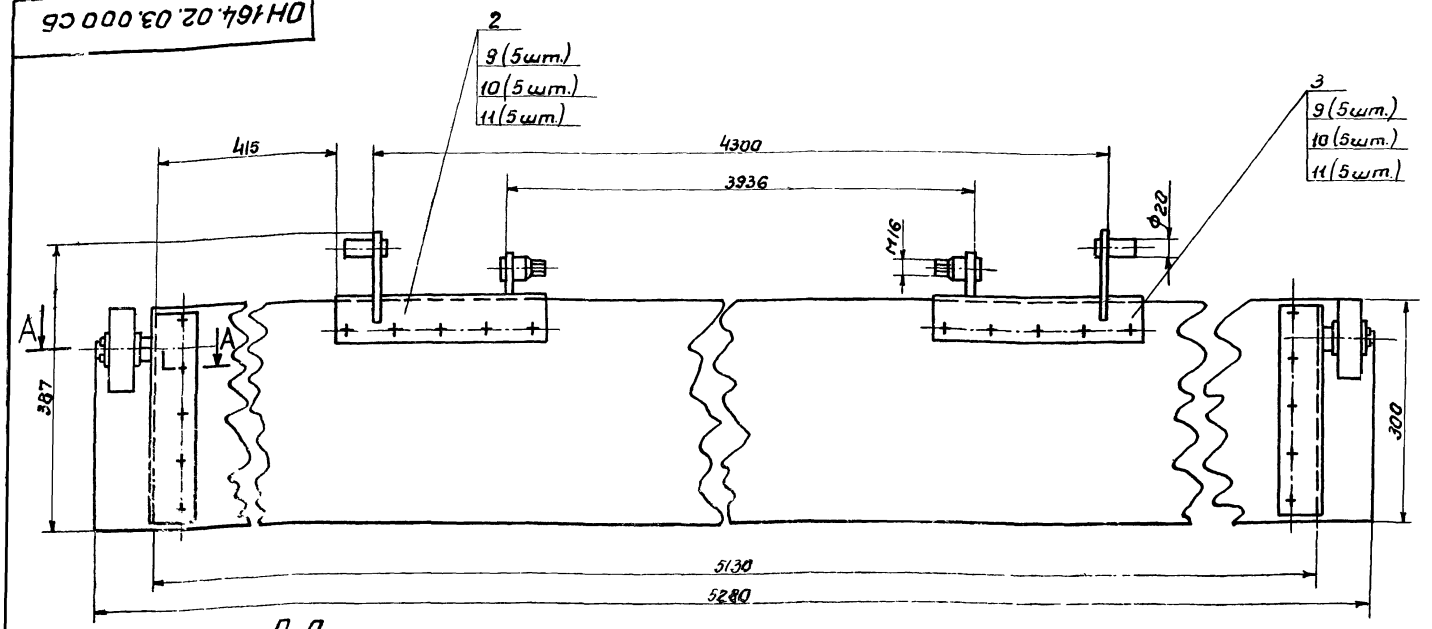

А-А
М1:2

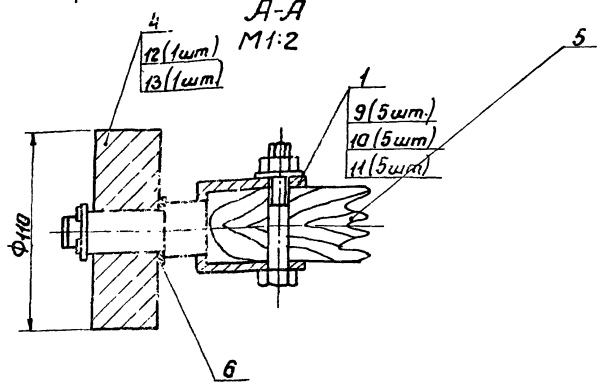

Размеры для справок.

						ОН164.02.03.000 СБ			
Изм.	Лист	№докум.	Подп.	Дата	Скребок верхний	Лит.	Масса	Масшт.	
Разраб.		Чижик		11.11.76	Сборочный чертеж		45,6	1:5	
Подвер.		Косенков		11.11.76		Лист	Листов 1		
Т.контр.		Шишкова		11.11.76		МЖКХ УССР			
Н.контр.		Сидорова		11.11.76		Укркоммунниипроект г.Харьков.			
Утв.		Лапа		11.11.76					

Копировал Яременко Формат А2

Формат	Зона	Поз.	Обозначение	Наименование	Кол.	Примеч.
				Документация		
А2			ОН.164.02.03.000 СБ	Сборочный чертеж		
				Сборочные единицы		
А1		1	ОН 164.02.03.010	Кронштейн	2	
А1		2	ОН 164.02.03.020	Кронштейн	1	
А1		3	-01	Кронштейн	1	
				Детали		
А1		4	ОН 164.02.03.001	Каток	2	
Б4		5	ОН 164.02.03.002	Скребок		
				Доска 40×300×5130		
				ГОСТ 8486-66	1	32 кг.
А1		6	ОН 164.02.03.003	Шайба	2	
				Стандартные изделия		
		9		Болт М12×70.58.016		
				ГОСТ 7798-70	20	
		10		Гайка М12.5.016		
				ГОСТ 5915-70	20	
				Шайбы ГОСТ 11371-68		
		11		12.21.016	20	
		12		16.21.016	20	
				ГОСТ 11371-68	2	
		13		Шплинт 4×32.001		
				ГОСТ 397-66	2	

						ОН 164.02.03.000			
Изм.	Лист	№докум.	Подп.	Дата	Скребок верхний	Лит.	Масса	Масшт.	
Разраб.		Чижик		11.11.76					
Провер.		Косенков		11.11.76		Лист	Листов 1		
Н.контр.		Сидорова		11.11.76		МЖКХ УССР			
Утв.		Лапа		11.11.76		Укркоммунниипроект г.Харьков.			

Инв.№подл. | Подп. и дата | Взам.инв.№ | Инв.№дубл. | Подп. и дата

ОН164.02.03.001

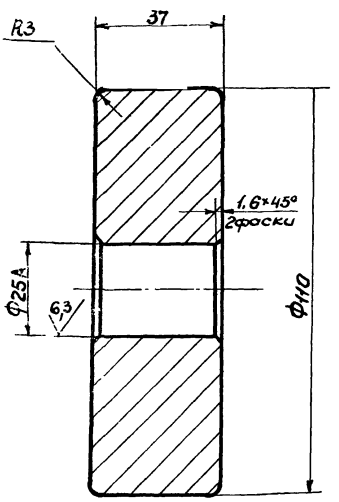

Неуказанные предельные отклонения размеров валов-по B_7, остальных - по CM_7

6!
7546/XI

						ОН 164.02.03.001			
Изм.	Лист	№докум.	Подп.	Дата	Каток	Лит.	Масса	Масшт.	
Разраб.		Чижик		11.11.76			2,5	1:1	
Провер.		Косенков		11.11.76		Лист	Листов 1		
Т.контр.		Шишкова		11.11.76		МЖКХ УССР			
Н.контр.		Сидорова		11.11.76	Ст3 ГОСТ 380-71	Укркоммунниипроект г.Харьков.			
Утв.		Лапа		11.11.76					

ОН 164.02.03.003

12,5 (V)

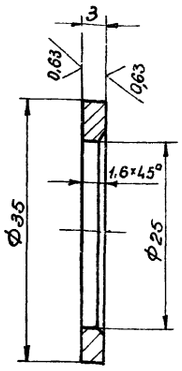

Неуказанные предельные отклонения размеров: отверстий - по A_7, валов - по B_7, остальных - по CM_7.

Изм.	Лист	№ докум.	Подпись	Дата
Разраб.		Чижик		11.11.78
Провер.		Косенков		11.11.78
Т.контр.		Юшкова		11.11.78
Н.контр.		Сидорова		11.11.78
Утв.		Лапа		11.11.78

ОН 164.02.03.003

Шайба

Лит.	Масса	Масштаб
	0,005	2:1

Лист | Листов 1

Ст.3 ГОСТ 380-71 *

Укркоммунниипроект г. Харьков

Формат 11

ОН 164.02.03.010

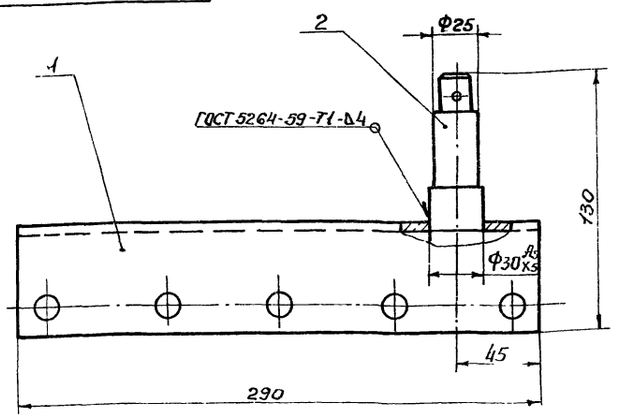

Размеры для справок

Формат	Зона	Поз.	Обозначение	Наименование	Кол.	Примечание
				Детали		
11		1	ОН 164.02.03.011	Обшивка	1	
11		2	ОН 164.02.03.012	Ось	1	

Инв.№подл. | Подп. и дата | Взам.инв.№ | Инв.№дубл. | Подп. и дата

Изм.	Лист	№ докум.	Подпись	Дата
Разраб.		Чижик		11.11.78
Провер.		Косенков		11.11.78
Т.контр.		Юшкова		11.11.78
Н.контр.		Сидорова		11.11.78
Утв.		Лапа		11.11.78

ОН 164.02.03.010

Кронштейн

Лит.	Масса	Масшт.
	2,2	1:2

Лист | Листов 1

Укркоммунниипроект г. Харьков.

Формат 11

ОН 164.02.03.001

12,5 (V)

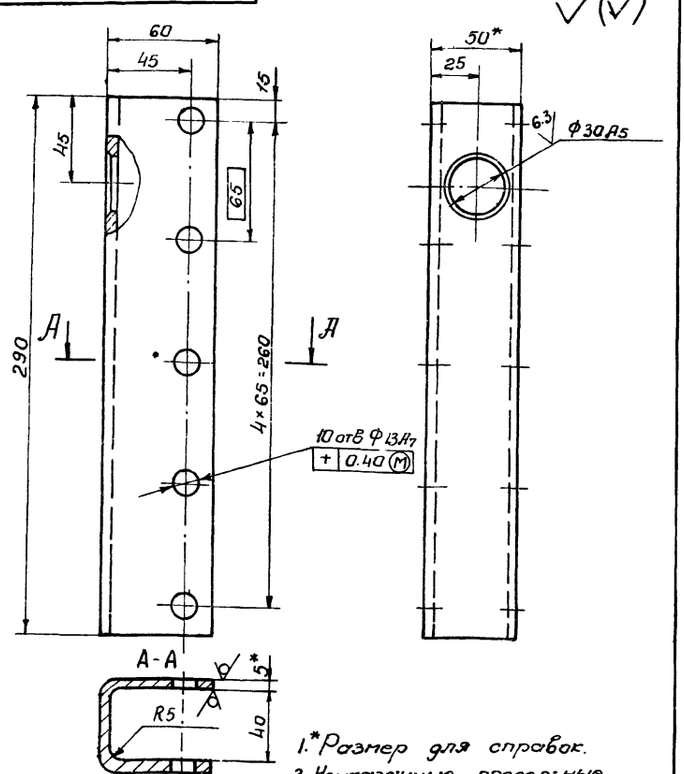

1.*Размер для справок.

2. Неуказанные предельные отклонения размеров: валов - по B_7, остальных - по CM_7

Изм.	Лист	№ докум.	Подпись	Дата
Разраб.		Чижик		11.11.78
Провер.		Косенков		11.11.78
Т.контр.		Юшкова		11.11.78
Н.контр.		Сидорова		11.11.78
Утв.		Лапа		11.11.78

ОН 164.02.03.011

Обшивка

Лит.	Масса	Масштаб
	17	1:2

Лист | Листов 1

Лист Б-ПН-5 ГОСТ 19903-74 ВСт3КП ГОСТ 14637-69 *

Укркоммунниипроект г. Харьков

ОН 164.02.03.012

12,5 (V)

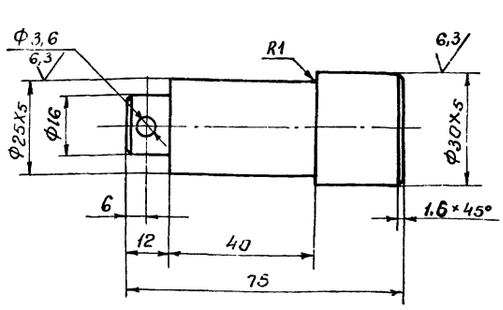

Неуказанные предельные отклонения размеров
отверстий - по A_7
валов - по B_7
остальных - по CM_7

62

7.546/К1

Инв.№подл. | Подп. и дата | Взам.инв.№ | Инв.№дубл. | Подп. и дата

Изм.	Лист	№ докум.	Подпись	Дата
Разраб.		Чижик		11.11.78
Провер.		Косенков		11.11.78
Т.контр.		Юшкова		11.11.78
Н.контр.		Сидорова		11.11.78
Утв.		Лапа		11.11.78

ОН 164 02.03.012

Ось

Лит.	Масса	Масшт.
	0,42	1:1

Лист | Листов 1

Ст. 3 ГОСТ 380-71 *

Укркоммунниипроект г. Харьков.

ОН 164.02.03.020 СБ

ОН 164.02.03.020

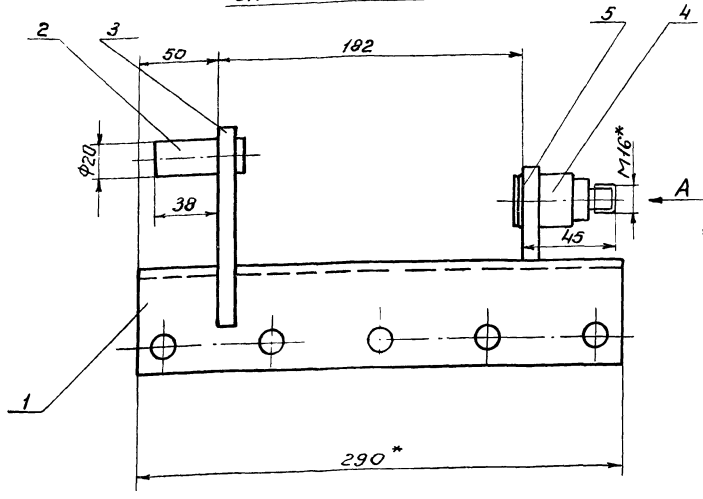

Вид А

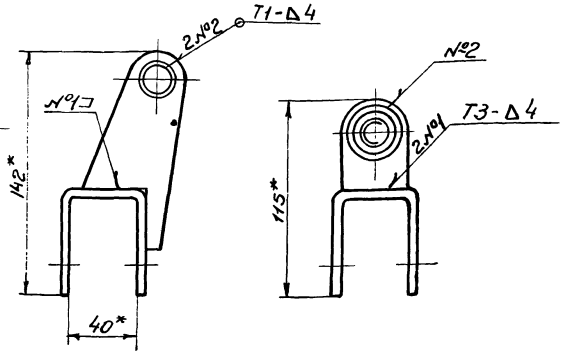

ОН164.02.03.020-01 зеркальное отражение
Остальное-см. ОН164.02.03.020

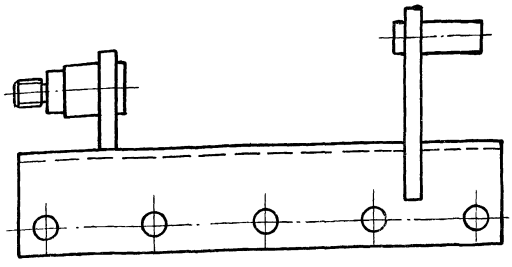

1.* Размеры для справок.
2. Неуказанные предельные отклонения размеров; отверстий-по A_7, валов-по B_7, остальных-по CM_7.
3. Сварные швы по ГОСТ 5264-69

Изм	Лист	№ докум.	Подп.	Дата	ОН 164.02.03.020 СБ			
Разраб		Чижик		11.11.78	Кронштейн Сборочный чертеж	Лит	Масса 3.1	Масшт 1:2
Провер		Косенков		11.11.78		Лист	Листов 1	
Т.контр.		Юшкова		11.11.78		Укркоммунниипроек г. Харьков		
Н.контр		Сидорова		11.11.78				
Утв.		Лапа		11.11.78				

Копировал Абрамченко Формат 12

		Обозначение	Наименование.		Примеч.
			Документация		
12		ОН164.02.03.020 СБ	Сборочный чертеж		
			Детали		
11	1	ОН164.02.03.021	Обшивка	1	
Б4	2	ОН164.02.03.022	Палец		
			Круг В20ГОСТ2590-71 / Ст 5ГОСТ535-58		
			$L = 55 B_7$	1	0.12 кг
11	3	ОН164.02.03.023	Ребро	1	
11	4	ОН164.02.03.024	Палец	1	
11	5	ОН164.02.03.025	Ребро	1	
		Различия исполнений ОН164.02.03.020 и ОН164.02.03.020-01 по сборочному чертежу			

Изм	Лист	№ докум.	Подп.	Дата	ОН 164.02.03.020			
Разраб		Чижик		11.11.78	Кронштейн.	Лит	Лист	Листов 1
Провер		Косенков				Укркоммунниипроек г. Харьков		
Т.контр		Юшкова		11.11.78				
Н.контр		Сидорова		11.11.78				
Утв		Лапа						

ОН 164.02.03.021

12.5/(√)

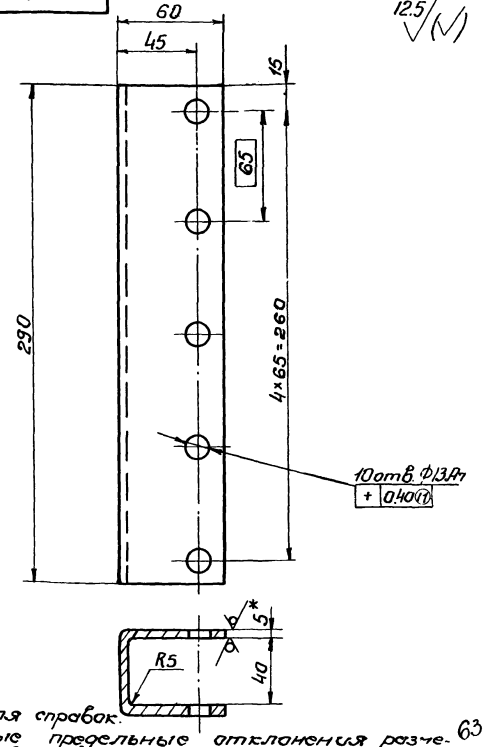

1.* Размер для справок.
2. Неуказанные предельные отклонения размеров: валов-по B_7, остальных-по CM_7

63
7546/X1

Изм	Лист	№ докум.	Подп.	Дата	ОН 164.02.03.021			
Разраб		Чижик		11.11.78	Обшивка	Лит	Масса 1.8	Масшт 1:2
Провер		Косенков		11.11.78		Лист	Листов 1	
Т.контр		Юшкова		11.11.78				
Н.контр		Сидорова		11.11.78	Лист Б ПН-5ГОСТ19903 / ВСт3КПГОСТ14637-69*	Укркоммунниипроек г. Харьков		
Утв		Лапа						

Инв. № подл. | Подп. и дата | Взам. инв. № | Инв. № дубл. | Подп. и дата

ОН 164.02.03.023

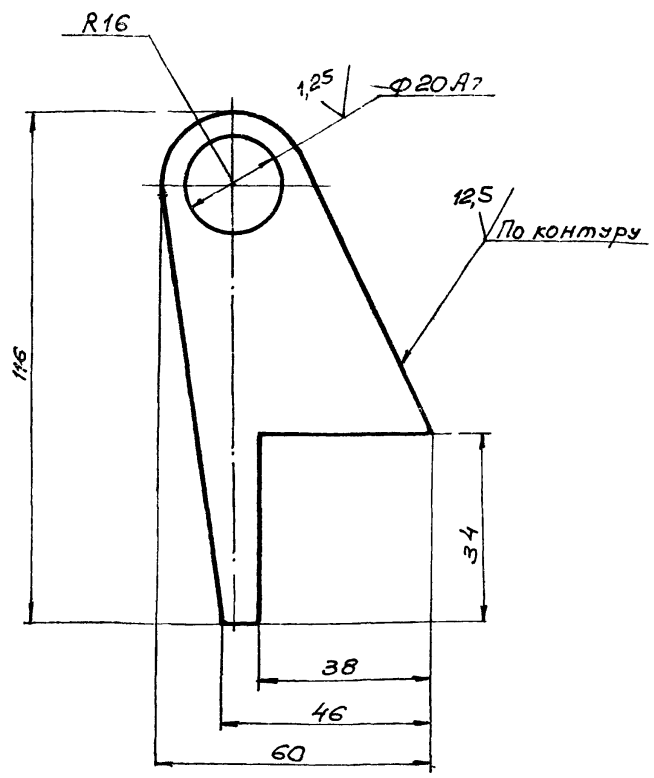

Неуказанные предельные отклонения размеров: валов - по В7, остальных - по СМ7.

Изм.	Лист	№ докум.	Подпись	Дата	ОН 164.02.03.023			
Разраб.		Чижик		11.11.78	Ребро	Лит.	Масса	Масштаб
Провер.		Косенков		11.11.78			0,5	1:1
Т.контр.		Юшкова		11.11.78		Лист	Листов 1	
Н.контр.		Сидорова		11.11.78	Лист Б-ПН-10 ГОСТ 19903-7 / В Ст3кп ГОСТ 14637-69*	УКРКОММУННИИПРОЕКТ г. Харьков		
Утв.		Лата		11.11.78				

Формат: 11

ОН 164.02.03.024

12,5 (√)

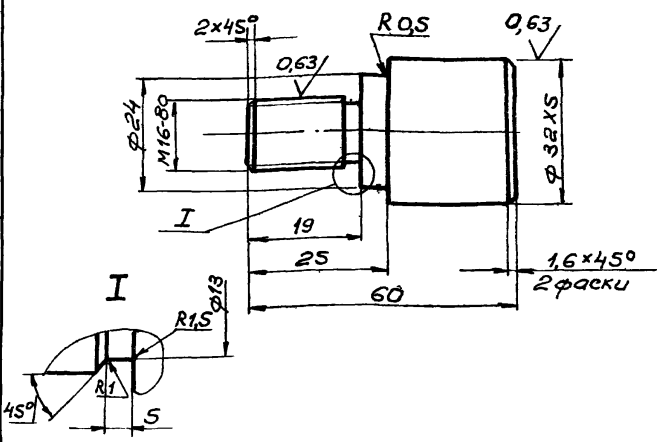

Неуказанные предельные отклонения размеров отверстий - по А7, валов - по В7,

Изм.	Лист	№ докум.	Подпись	Дата	ОН 164.02.03.024			
Разраб.		Чижик		11.11.78	Палец	Лит.	Масса	Масштаб
Провер.		Косенков		11.11.78			0,3	1:1
Т.контр.		Юшкова		11.11.78		Лист	Листов: 1	
Н.контр.		Сидорова		11.11.78	Ст. 3 ГОСТ 380-71 *	УКРКОММУННИИПРОЕКТ г. Харьков		
Утв.		Лата		11.11.78				

Формат: 11

Инв. № подл. | Подп. и дата | Взам. инв. № | Инв. № дубл. | Подп. и дата

ОН 164.02.03.025

12,5 (√)

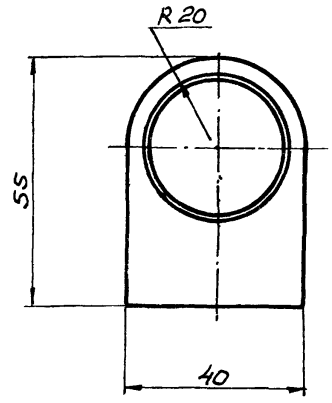

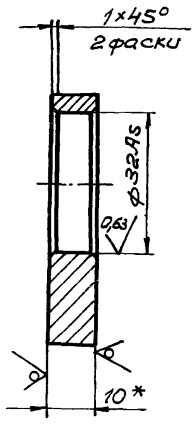

1.* Размер для справок.

2. Неуказанные предельные отклонения размеров: валов - по В7, остальных - по СМ7.

Изм.	Лист	№ докум.	Подпись	Дата	ОН 164.02.03.025			
Разраб.		Чижик		11.11.78	Ребро	Лит.	Масса	Масштаб
Провер.		Косенков		11.11.78			0,2	1:1
Т.контр.		Юшкова		11.11.78		Лист	Листов: 1	
Н.контр.		Сидорова		11.11.78	Лист Б-ПН-10 ГОСТ 19903-7 / В Ст3кп ГОСТ 14637-69*	УКРКОММУННИИПРОЕКТ г. Харьков		
Утв.		Лата		11.11.78				

ОН 164.02.05.000

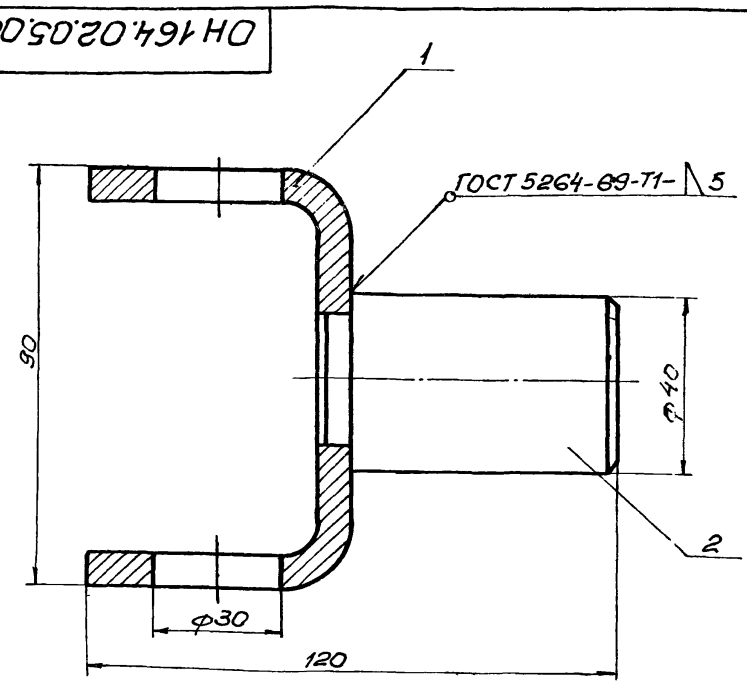

Размеры для справок

Формат	Зона	Поз	Обозначение	Наименование	Кол	Прим.
				Детали		
11		1	ОН 164.02.05.001	Скоба	1	
11		2	ОН 164.02.05.002	Палец	1	64
						7546/11

Изм.	Лист	№ докум.	Подпись	Дата	ОН 164.02.05 000С			
Разраб.		Чижик		11.11.78	Вилка	Лит.	Масса	Масштаб
Провер.		Косенков		11.11.78			0,3	1:1
Т.контр.		Юшкова		11.11.78		Лист	Листов: 1	
Н.контр.		Сидорова		11.11.78		УКРКОММУННИИПРОЕКТ г. Харьков		
Утв.		Лата		11.11.78				

Инв. № подл. | Подп. и дата | Взам. инв. № | Инв. № дубл. | Подп. и дата

ОН 164.02.05.001

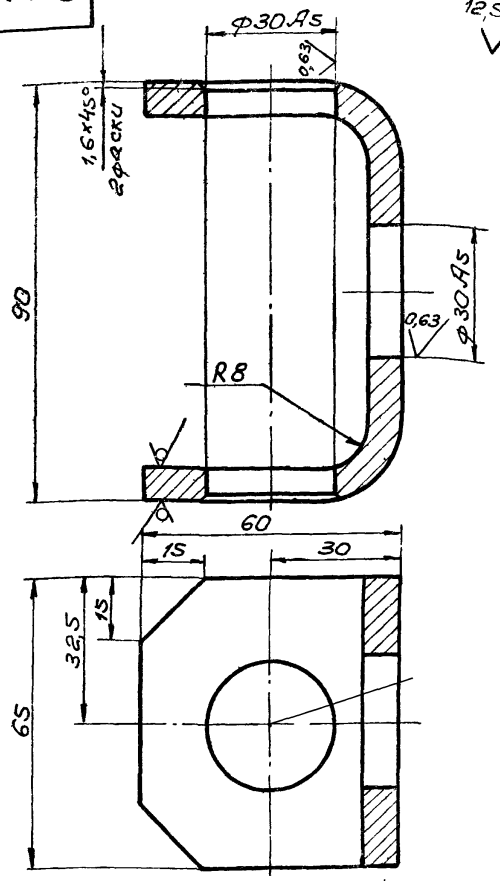

Развернутая длина = 184мм

Неуказанные предельные отклонения размеров: валов - по В7, остальных - по СМ7.

Изм	Лист	N докум	Подпись	Дата
Разраб		Чижик		11.78
Провер		Косенков		11.78
Т.контр		Юшкова		11.78
Н.контр		Сидорова		11.78
Утв		Лапа		11.78

ОН 164.02.05.001 — Скоба

Лит	Масса	Масштаб
	0,8	1:1

Лист | Листов 1

Лист: Б ПН-8 ГОСТ 19903-74 / ВСт3кп ГОСТ 14637-69*

УКРКОММУННИИПРОЕКТ г. Харьков

Формат А1

ОН 164.02.05.002

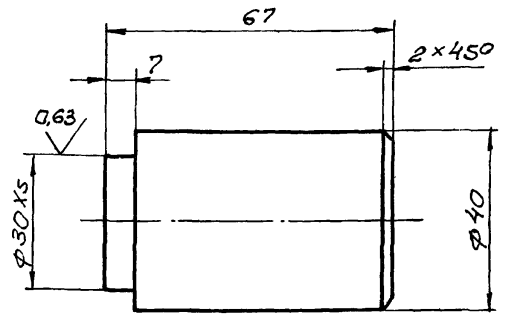

Неуказанные предельные отклонения размеров: валов - по В7, остальных - по СМ7

Изм	Лист	N докум	Подпись	Дата
Разраб		Чижик		11.78
Провер		Косенков		11.78
Т.контр		Юшкова		11.78
Н.контр		Сидорова		11.78
Утв		Лапа		11.78

ОН 164.02.05.002 — Палец

Лит	Масса	Масштаб
	0,9	1:1

Лист | Листов 1

Ст 3 ГОСТ 380-71 *

УКРКОММУННИИПРОЕКТ г. Харьков

Формат А1

ОН 164.02.06.002

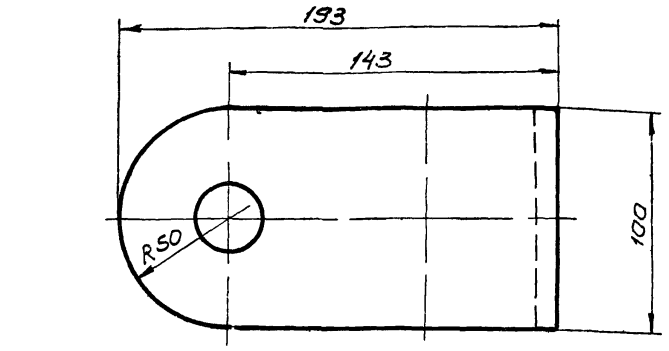

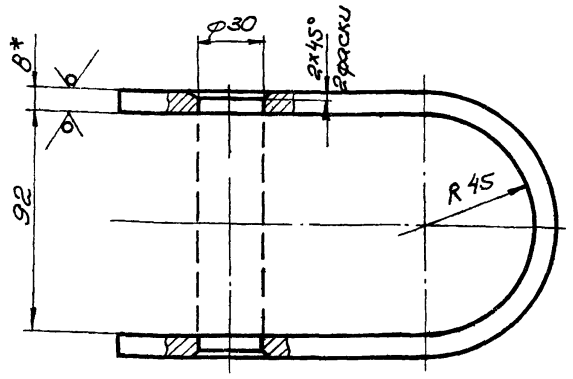

Развернутая длина = 455мм

1* Размер для справок.

2 Неуказанные предельные отклонения размеров отверстий - по А7, валов - по В7, остальных - по СМ7

Изм	Лист	N докум	Подпись	Дата
Разраб		Чижик		11.78
Провер		Косенков		11.78
Т.контр		Юшкова		11.78
Н.контр		Сидорова		11.78
Утв		Лапа		11.78

ОН 164.02.06.002 — Хомут

Лит	Масса	Масштаб
	2,8	1:2

Лист | Листов 1

Лист: Б ПН-8 ГОСТ 19903-74 / ВСт3кп ГОСТ 14637-69*

УКРКОММУННИИПРОЕКТ г. Харьков

Формат А1

ОН 164.02.09.002

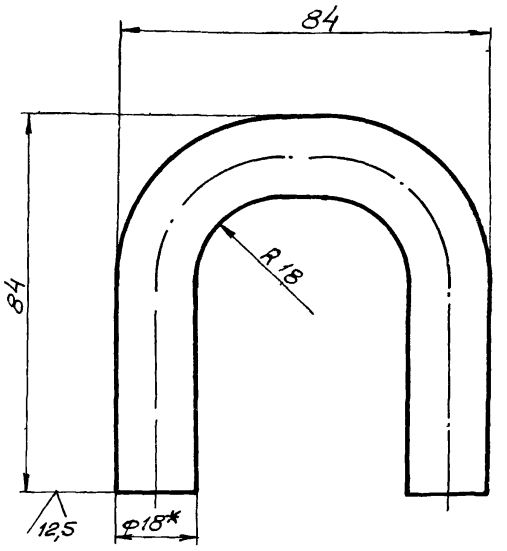

1* Размер для справок

2 Развернутая длина = 195мм

3 Неуказанные предельные отклонения размеров: валов - по В7, остальных - по СМ7

65

7546/XI

Изм	Лист	N докум	Подпись	Дата
Разраб		Чижик		11.78
Провер		Косенков		11.78
Т.контр		Юшкова		11.78
Н.контр		Сидорова		11.78
Утв		Лапа		11.78

ОН 164.02.09.002 — Петля

Лит	Масса	Масштаб
	0,4	1:1

Лист | Листов 1

Круг В18 ГОСТ 2590-71 / Ст 3 ГОСТ 535-58

УКРКОММУННИИПРОЕКТ г. Харьков

Формат А1

Инв. № подл. | Подп. и дата | Взам. инв. № | Инв. № дубл. | Подп. и дата

ОН164.02.06.000СБ

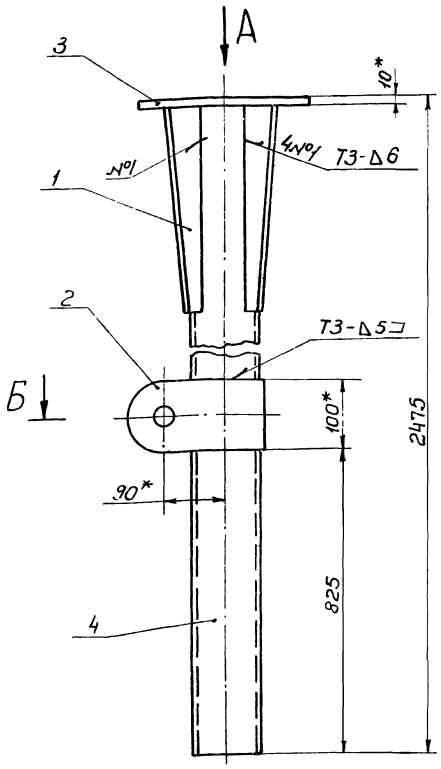

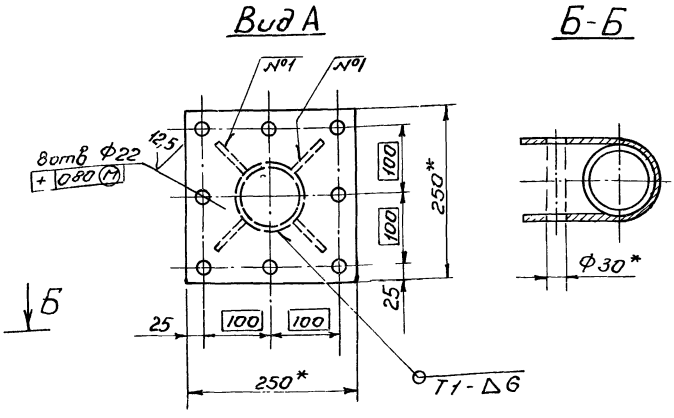

1.* Размеры для справок.
2. Неуказанные предельные отклонения размеров: отверстий - по A_7, валов - по B_7, остальных - по CM_7.
3 Сварные швы по ГОСТ 5264-69

					ОН164.02.06.000СБ		
Изм.	Лист	№докум.	Подп.	Дата	Штанга	Лит	Масса	Масшт.
Разраб.		Чижик		11.11.78			4,12	1:5
Провер.		Косенков		11.11.78	Сборочный чертеж.	Лист	Листов 1
Т.контр.		Юшкова		11.11.78			
Н.контр.		Сидорова		11.11.78		Укркоммунниипроект г. Харьков.	
Утв.		Лапа		11.11.78			

Копировал Яранченко Формат 12

Формат	Зона	Поз.	Обозначение	Наименование	Колич.	Примеч.
				Документация		
А2			ОН 164.02.06.000СБ	Сборочный чертеж		
				Детали		
А1		1	ОН 164.02.06.001	Ребро	4	
А1		2	ОН 164.02.06.002	Хомут	1	
Б4		3	ОН 164.02.00.003	Плита		
				Лист Б-ПН-10 ГОСТ 19903-74 / Вст3кп ГОСТ 14637-69*		
				250×250	1	4,9кг
Б4		4	ОН 164 02 06 04	Стойка		
				Труба 89×4,5 ГОСТ 8732-70 / В10 ГОСТ 8731-74*		
				ℓ = 2465 B_7	1	29,5

					ОН 164.02.06.000		
Изм.	Лист	№докум.	Подп.	Дата	Штанга	Лит	Лист	Листов
Разраб.		Чижик		11.11.78				1
Провер.		Косенков		11.11.78				
Т.контр.		Юшкова		11.11.78		Укркоммунниипроект г. Харьков.		
Н.контр.		Сидорова		11.11.78				
Утв.		Лапа		11.11.78				

ОН164.02.06.001

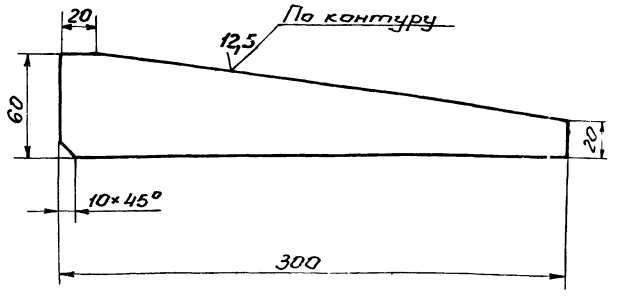

Неуказанные предельные отклонения размеров: валов - по B_7, остальных - по CM_7.

66
7546/XI

					ОН 164.02.06.001		
Изм.	Лист	№докум.	Подп.	Дата	Ребро	Лит	Масса	Масшт.
Разраб.		Чижик		11.11.78			4,6	1:2
Провер.		Косенков		11.11.78		Лист	Листов 1
Т.контр.		Юшкова		11.11.78			
Н.контр.		Сидорова		11.11.78	Лист Б-ПН-10 ГОСТ 19903-74 / Вст3кп ГОСТ 14637-69*	Укркоммунниипроект г. Харьков.	
Утв.							

Инв.№подл. | Подп. и дата | Взам.инв.№ | Инв.№дубл. | Подп. и дата

ОН164.02.07.000

ОН164.02.07.000

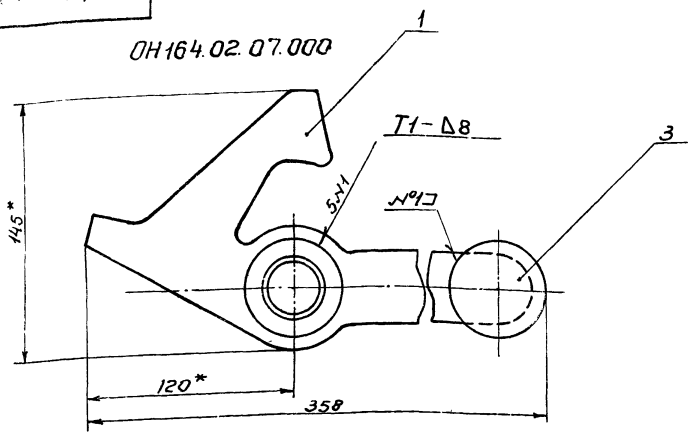

ОН164.02.07.000-01-зеркальное отражение
остальное - см. ОН164.02.07.000

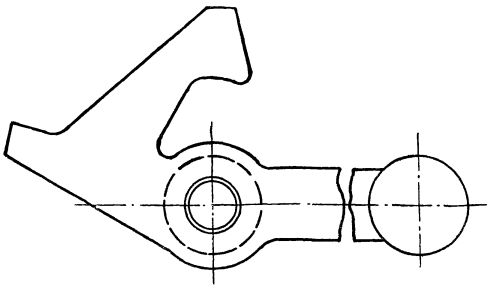

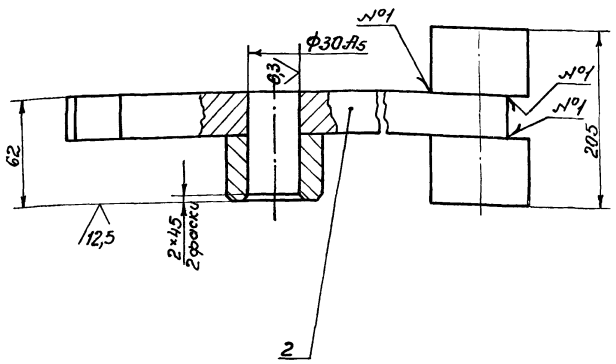

1.* Размеры для справок.
2. Неуказанные предельные отклонения размеров:
валов - по B_7, остальных - по CM_7
3. Сварные швы по ГОСТ 5264-69

						ОН164.02.07.000СБ	
Изм.	Лист	№докум.	Подп.	Дата	Замок	Лит	Масса	Масшт.
Разраб.		Чужик		11.11.76			6,2	1:2
Провер.		Косенков		11.11.76	Сборочный чертеж			
Т.контр.		Юшкова		11.11.76		Лист	Листов 1	
Н.контр.		Сидорова		11.11.76		Укркоммунниипроект г. Харьков.		
Утв.		Лапа						

Копировал Аранченко Формат 12

Форм.	Зона	Поз.	Обозначение	Наименование	Кол.	Примеч.
				Документация		
12			ОН164.02.07.000СБ	Сборочный чертеж		
				Детали		
11		1	ОН164.02.07.001	Защелка	1	
64		2	ОН164.02.07.002	Втулка		
				Круг $\frac{B56\ ГОСТ\ 2590-71}{Ст3\ ГОСТ\ 535-58}$		
				$L = 40 B_7$	1	0,5 кг
64		3	ОН164.02.07.003	Бонка		
				Круг $\frac{B56\ ГОСТ\ 2590-71}{Ст3\ ГОСТ\ 535-58}$		
				$L = 90 B_7$	2	1,7 кг

						ОН164.02.07.000	
Лист	№док.	Подп.	Дата	Замок	Лит	Лист	Листов 1
Разраб.	Чужик		11.11.76				
Провер.	Косенков		11.11.76		Укркоммунниипроект г. Харьков		
Т.контр.	Юшкова		11.11.76				
Н.контр.	Сидорова		11.11.76				
Утв.	Лапа						

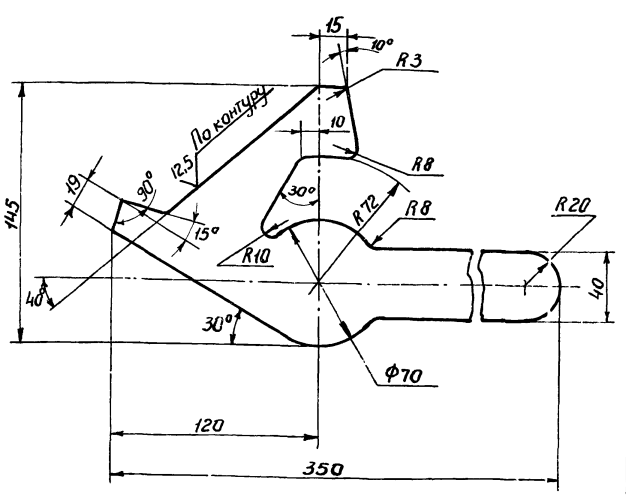

Неуказанные предельные отклонения размеров:
валов - по B_7
остальных - по CM_7

67
7546/XI

						ОН164.02.07.001	
Изм.	Лист	№докум.	Подп.	Дата	Защелка	Лит	Масса	Масшт.
Разраб.		Чужик		11.11.76			2,3	1:2
Провер.		Косенков		11.11.76		Лист	Листов 1	
Т.контр.		Юшкова		11.11.76				
Н.контр.		Сидорова		11.11.76	Лист 5-Пн-25 ГОСТ 19903-74 / В Ст3КП ГОСТ 14637-69*	Укркоммунниипроект г. Харьков.		
Утв.		Лапа						

Инв.№подл. | Подп. и дата | Взам.инв.№ | Инв.№дубл. | Подп. и дата

Формат	Зона	Поз.	Обозначение	Наименование	Кол.	Примечание
				Документация		
12			ОН 164.02.08.000СБ	Сборочный чертеж		
				Детали		
11		1	ОН 164.02.08.001	Обод	1	
				Материалы		
		2.		Резиновая смесь марка 3826с ТУМХП 1166-58	1	1,3кг

Изм.	Лист	№ докум.	Подпись	Дата
Разраб.		Васильевская		11.11.78
Провер.		Косенков		11.11.78
Н.контр.		Сидорова		11.11.78
Утв.		Лапа		11.11.78

ОН 164.02.08.000

Колесо

Лит. | Лист | Листов 1

Укркоммунниипроект г. Харьков

Копировал: Качоманова Формат: 11

ОН 164.02.08.000СБ

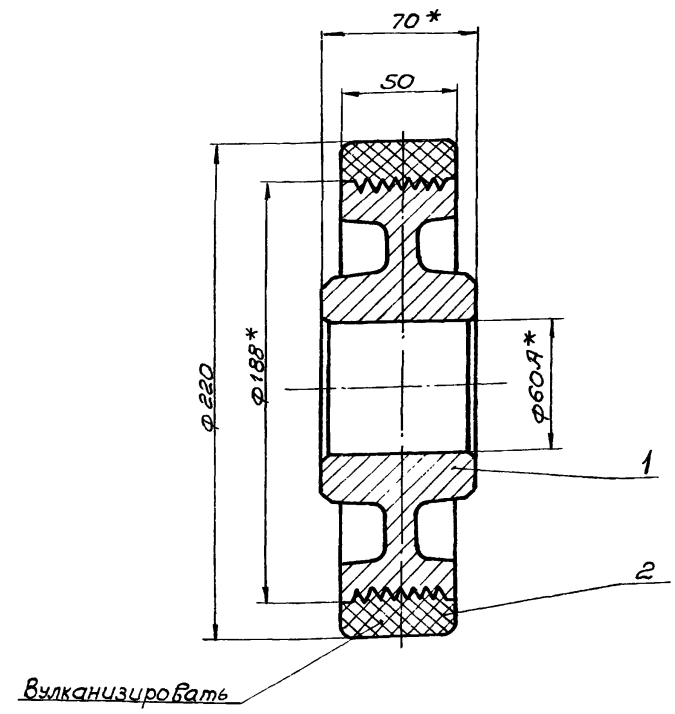

* Размеры для справок.

Подпись и дата | Инв. № дубл. | Взам. инв. № | Подпись и дата | Инв. № подл.

Изм.	Лист	№ докум.	Подпись	Дата
Разраб.		Васильевская		11.11.78
Провер.		Косенков		11.11.78
Т. контр.		Юшкова		11.11.78
Н. контр.		Сидорова		11.11.78
Утв.		Лапа		11.11.78

Колесо
Сборочный чертеж

Лит.	Масса	Масштаб
	10,2	1:2
Лист	Листов: 1	

Укркоммунниипроект г. Харьков

Копировал: Качоманова Формат: 11

ОН 164.02.08.001

12,5 (√)

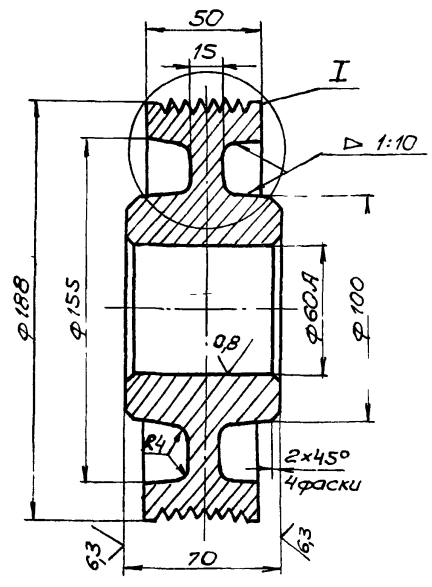

I
м 1:1

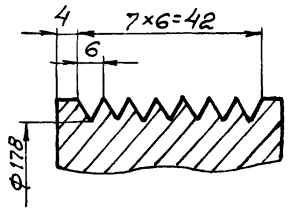

Неуказанные предельные отклонения размеров: валов - по В7, остальных - по СМ7.

Изм.	Лист	№ докум.	Подпись	Дата
Разраб.		Васильевская		11.11.78
Провер.		Косенков		11.11.78
Т.контр.		Юшкова		11.11.78
Н.контр.		Сидорова		11.11.78
Утв.		Лапа		11.11.78

ОН 164.02.08.001

Обод

Лит.	Масса	Масштаб
	8,9	1:2
Лист	Листов: 1	

Сталь 35 ГОСТ 1050-74 *

Укркоммунниипроект г. Харьков

7546/XI

ОН 164.02.09.000 СБ

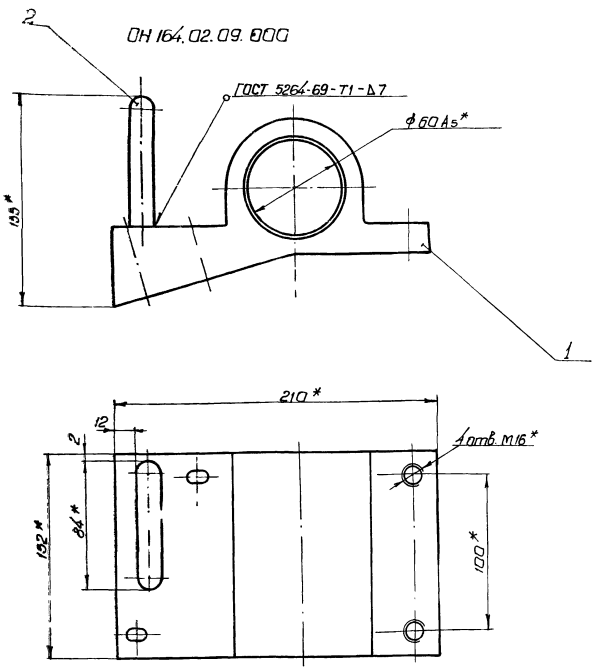

ОН 164.02.09.000-01 - зеркальное отражение остальное - см. ОН 164.02.09.000

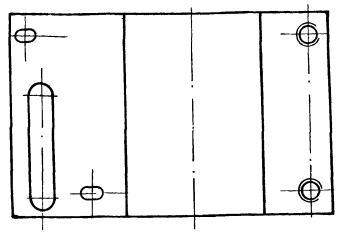

* Размеры для справок

Изм.	Лист	№ докум.	Подпись	Дата	ОН 164.02.09.000 СБ			
Разраб.		Чижик		11.1178	Петля	Лит.	Масса	Масштаб
Пров.		Касенков		11.11.78	Сборочный чертеж		6.4	1:2
Т. контр.		Ишкова		11.11.78		Лист	Листов 1	
Н. контр.		Сидорова		11.11.78		Укркоммунниипроект гор. Харьков		
Утв.		Лапа		11.11.78				

Копир. Елезина Формат А2

Формат	Зона	Поз.	Обозначение	Наименование	Кол.	Примечан.
				Документация		
А2			ОН 164.02.09.000 СБ	Сборочный чертеж		
				Детали		
А1		1	ОН 164.02.09.001	Корпус	1	
А1		2	ОН 164.02.09.002	Петля	1	
				Различия исполнений ОН 164.02.09.000 и ОН 164.02.09.000-01 по сборочному чертежу		

Изм.	Лист	№ докум.	Подп.	Дата	ОН 164.02.09.000			
Разраб.		Чижик		11.11.78	Петля	Лит.	Лист	Листов
Пров.		Касенков		11.11.78		Укркоммунниипроект гор. Харьков		
Т. контр.		Ишкова		11.11.78				
Н. контр.		Сидорова		11.11.78				
Утв.		Лапа		11.11.78				

Инв. № подл. | Подпись и дата | Взам. инв. № | Инв. № дубл. | Подпись и дата

ОН 164.02.09.001

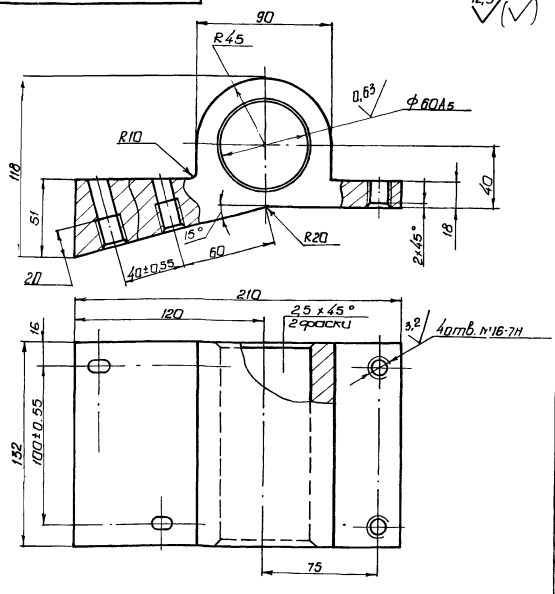

Неуказанные предельные отклонения размеров: валов - по b_7, остальных - по CM_7.

69

7546/XI

Изм.	Лист	№ докум.	Подпись	Дата	ОН 164.02.09.001			
Разраб.		Чижик		11.11.78	Корпус	Лит.	Масса	Масштаб
Пров.		Касенков		11.11.78			6.0	1:2
Т. контр.		Ишкова		11.11.78		Лист	Листов 1	
Н. контр.		Сидорова		11.11.78	Ст.3 ГОСТ 380-71*	Укркоммунниипроект гор. Харьков		
Утв.		Лапа		11.11.78				

ОН 164.02.11.000 СБ

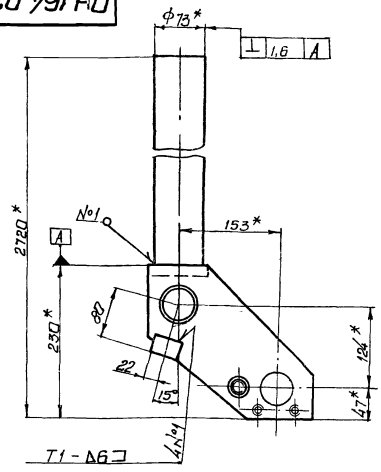

ОН 164.02.11.000-01 - зеркальное отражение
остальное - см. ОН 164.02.11.000

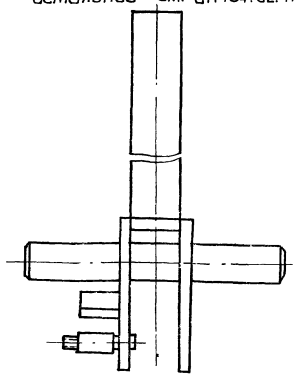

ОН 164.02.11.000

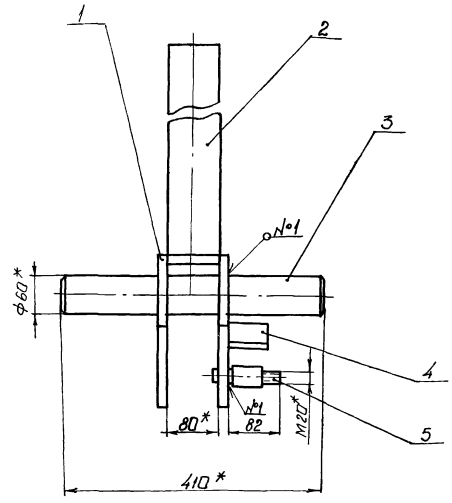

1.* Размеры для справок.
2. Неуказанные предельные отклонения размеров: валов – по B_7, остальных – по CM_7.
3. Сварные швы по ГОСТ 5264-69.

Изм.	Лист	№ докум.	Подпись	Дата
Разраб.		Чижик		11.11.78
Пров.		Косенков		11.11.78
Т. контр.		Ишкова		11.11.78
Н. контр.		Сидорова		11.11.78
Утв.		Попа		11.11.78

ОН 164.02.11.000 СБ

Кронштейн

Сборочный чертеж

Лит.	Масса	Масштаб
	31	1:5
Лист	Листов 1	

Укркоммунниипроект гор. Харьков

Копир Слезина Формат 12

		Обозначение	Наименование		Примечание
			Документация		
12		ОН 164.02.11.000 СБ	Сборочный чертеж		
			Сборочные единицы		
	1	ОН 164.02.11.010	Скоба*	1	
			Детали		
64	2	ОН 164.02.11.001	Штанга		
			Труба 73х5 ГОСТ 8732-70* / В10 ГОСТ 8731-74*		
			L = 2490 CM_7	1	12,7 кг
11	3	ОН 164.02.11.002	Ось	1	
64	4	ОН 164.02.11.003	Бобышка		
			Лист 6-ПН-30 ГОСТ 19903-74 / ВСт3кп ГОСТ 14637-69*		
			48 B_7 х 62 B_7	1	0,8 кг
11	5	ОН 164.02.11.004	Ось	1	

Изм.	Лист	№ докум.	Подп.	Дата
Разраб.		Чижик		11.11.78
Пров.		Косенков		11.11.78
Т. контр.		Ишкова		11.11.78
Н. контр.		Сидорова		11.11.78
Утв.				

ОН 164.02.11.000

Кронштейн

Лит.	Лист	Листов
		1

Укркоммунниипроект гор. Харьков

ОН 164.02.11.002

1,5 $\sqrt{(V)}$

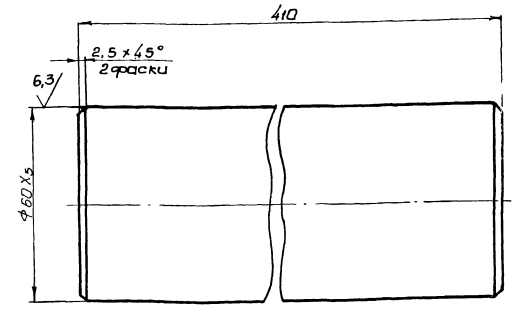

Неуказанные предельные отклонения размеров: валов – по B_7, остальных – по CM_7.

70

7546/К1

Изм.	Лист	№ докум.	Подпись	Дата
Разраб.		Чижик		11.11.78
Пров.		Косенков		11.11.78
Т. контр.		Ишкова		11.11.78
Н. контр.		Сидорова		11.11.78
Утв.		Попа		11.11.78

ОН 164.02.11.002

Ось

Ст. 3 ГОСТ 380-71*

Лит.	Масса	Масштаб
	9,0	1:1
Лист	Листов 1	

Укркоммунниипроект гор. Харьков

Инв. № подл. | Подпись и дата | Взам. инв. № | Инв. № дубл. | Подпись и дата

ОН 164.02.11.010 СБ

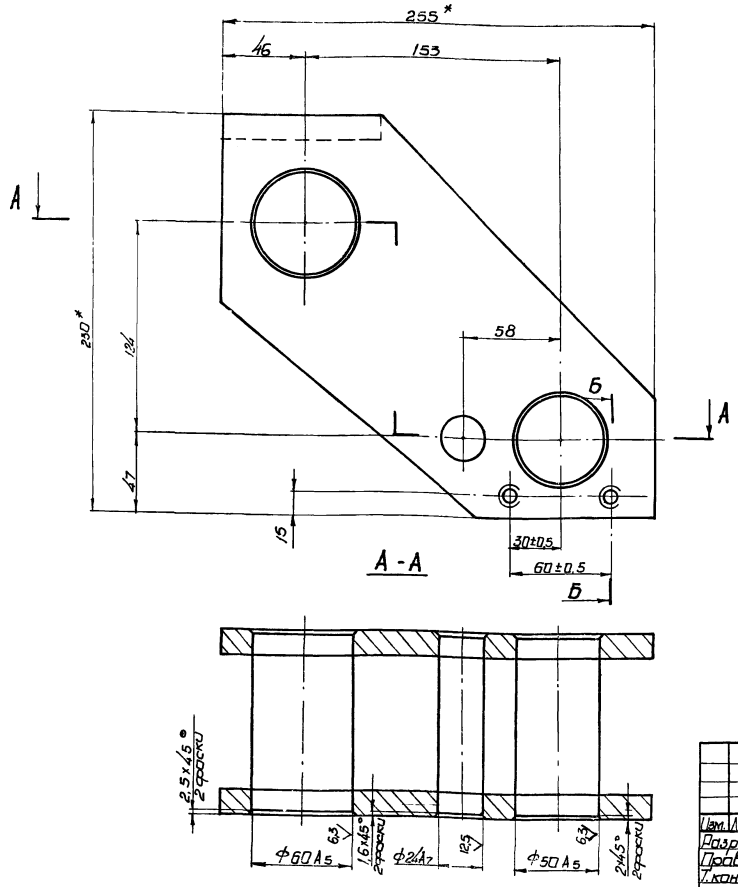

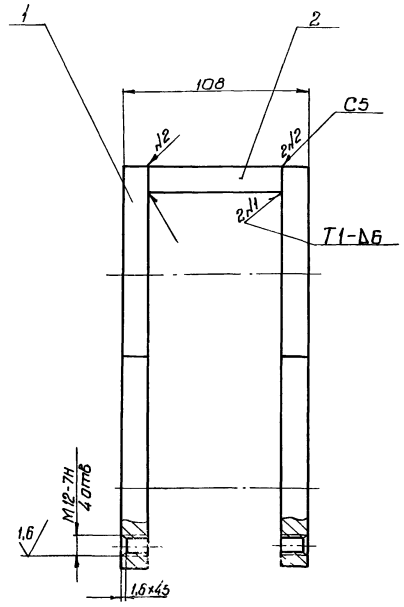

1.* Размеры для справок.
2. Неуказанные предельные отклонения размеров: валов - по В7, остальных - по СМ7.
3. Сварные швы по ГОСТ 5264-69.

Изм.	Лист	№ докум.	Подпись	Дата	ОН 164.02.11.010 СБ			
Разраб.		Чижик		11.11.78	Скоба	Лит.	Масса	Масштаб
Пров.		Косенков		11.11.78	Сборочный чертеж		7,8	1:2
Т.контр.		Юшкова		11.11.78		Лист	Листов 1	
Н.контр.		Сидорова		11.11.78		Укркоммунниипроект гор. Харьков		
Утв.		Лапа		11.11.78				

Копир Глезина Формат 12

Формат	Зона	Поз.	Обозначение	Наименование	Кол.	Примечан.
				Документация		
12			ОН 164.02.11.010 СБ	Сборочный чертеж		
				Детали		
11		1	ОН 164.02.11.011	Щека	2	
64		2	ОН 164.02.11.012	Вставка		
				Лист Б-ПН-14 ГОСТ 19903-74 / ВСт.3сп ГОСТ 14637-69*		
				80 В7 × 96 В7	1	0,8 кг

Изм.	Лист	№ докум.	Подпись	Дата	ОН 164.02.11.010			
Разраб.		Чижик		11.11.78	Скоба	Лит.	Лист	Листов 1
Пров.		Косенков		11.11.78		Укркоммунниипроект гор. Харьков		
Т.контр.		Юшкова		11.11.78				
Н.контр.		Сидорова		11.11.78				
Утв.		Лапа		11.11.78				

ОН 164.02.11.011

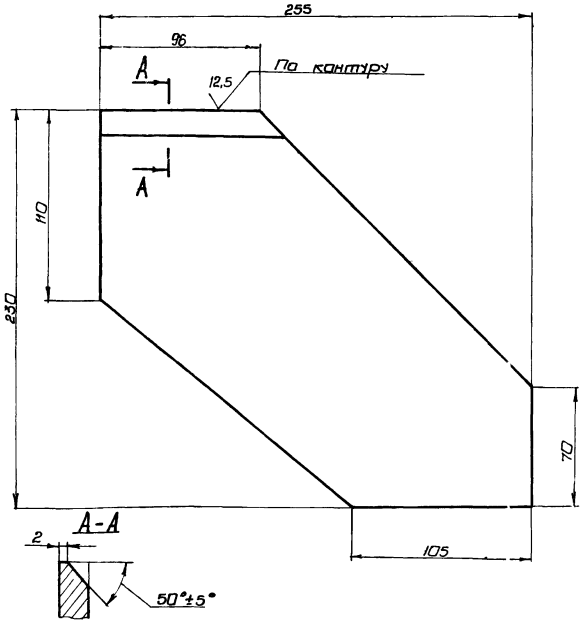

Неуказанные предельные отклонения размеров: валов - по В7, остальных - по СМ7.

71
7546/XI

Изм.	Лист	№ докум.	Подпись	Дата	ОН 164.02.11.011			
Разраб.		Чижик		11.11.78	Щека	Лит.	Масса	Масштаб
Пров.		Косенков		11.11.78			4,5	1:2
Т.контр.		Юшкова		11.11.78		Лист	Листов 1	
Н.контр.		Сидорова		11.11.78	Лист Б-ПН-14 ГОСТ 19903-74 / Ст3 ГОСТ 14637-69*	Укркоммунниипроект гор. Харьков		
Утв.		Лапа		11.11.78				

Инв. № подл. | Подп. и дата | Взам. инв. № | Инв. № дубл. | Дата и подпись

ОН 164.02.12.000 СБ

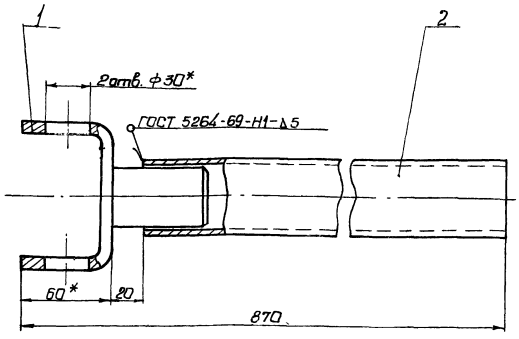

1.* Размеры для справок

Изм.	Лист	№ докум.	Подпись	Дата	ОН 164.02.12.000 СБ			
Разраб.		Чижик		11.11.78	Тяга	Лит.	Масса	Масштаб
Пров.		Косенков		11.11.78	Сборочный чертеж		5,1	1:2
Т.контр.		Ишкова		11.11.78		Лист	Листов 1	
Н.контр.		Сидорина		11.11.78		Укркоммунниипроект гор. Харьков		
Утв.		Лапа		11.11.78				

Копир Елезина Формат А1

Формат	Зона	Поз.	Обозначение	Наименование	Кол.	Примечание
				Документация		
А1			ОН 164.02.12.000 СБ	Сборочный чертеж		
				Сборочные единицы		
А1		1	ОН 164.02.05.000	Вилка	1	
				Детали		
БЧ		2	ОН 164.02.12.001	Патрубок		
				Труба Ø0 ГОСТ 3262-75		
				L = 790 В7	1	3,4 кг

Инв.№ подл. | Подп. и дата | Взам.инв.№ | Инв.№ дубл. | Подп. и дата

Изм.	Лист	№ докум.	Подп.	Дата	ОН 164.02.12.000			
Разраб.		Чижик		11.11.78	Тяга	Лит.	Лист	Листов 1
Пров.		Косенков		11.11.78		Укркоммунниипроект гор. Харьков		
Т.контр.		Ишкова		11.11.78				
Н.контр.		Сидорова		11.11.78				
Утв.		Лапа		11.11.78				

Копир Елезина Формат А1

ОН 164.02.11.004

12,5 (√)

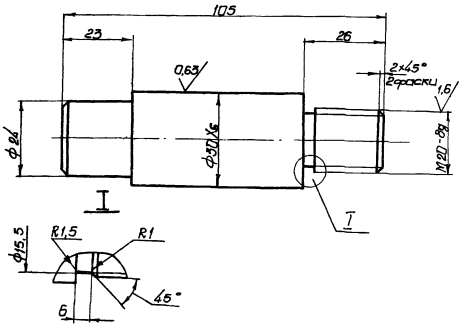

Неуказанные предельные отклонения размеров: отверстий – по A_7, валов – по B_7, остальных – по CM_7.

Изм.	Лист	№ докум.	Подпись	Дата	ОН 164.02.11.004			
Разраб.		Чижик		11.11.78	Ось	Лит.	Масса	Масштаб
Пров.		Косенков		11.11.78			0,32	1:1
Т.контр.		Ишкова		11.11.78		Лист	Листов 1	
Н.контр.		Сидорова		11.11.78	Ст.3 ГОСТ 380-71 *	Укркоммунниипроект гор. Харьков		
Утв.		Лапа		11.11.78				

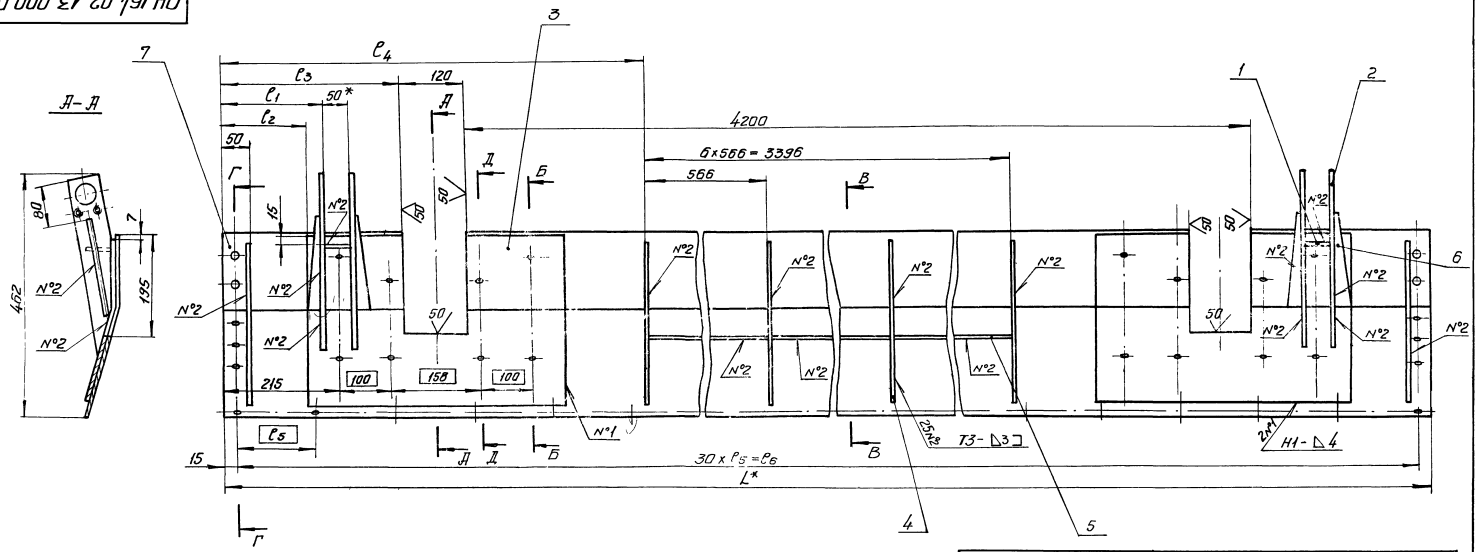

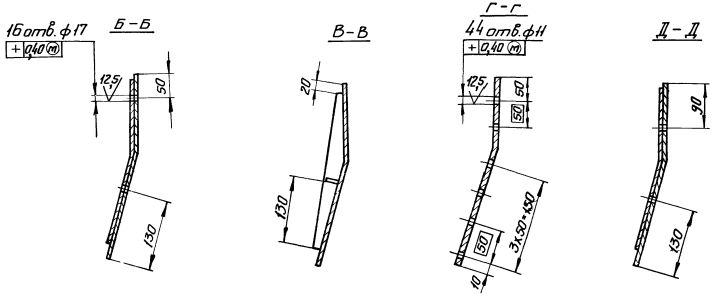

Обозначение	Тип отстойника		Размеры, мм L*	l_1	l_2	l_3	l_4	l_5	l_6	Масса кг
ОН 164.02.13.000	Первичные	I	4860	180	85	270	730	161	4830	88,5
-01		II	5040	270	75	360	820	167	5010	90,4
-02	Вторичные	III	4860	180	85	270	730	161	4830	88,5
-03		IV	5040	270	75	360	820	167	5010	90,4

1.* Размеры для справок.
2. Неуказанные предельные отклонения размеров: отверстий – по A_7, валов – по B_7, остальных – по CM_7.
3. Сварные швы по ГОСТ 5264-69

13

7546/XI

Изм.	Лист	№ докум.	Подпись	Дата
Разраб.		Чижик		11.11.76
Провер.		Касенков		11.11.76
Т. контр.		Ошкова		11.11.76
Н. контр.		Сидорова		11.11.76
Утв.		Попов		11.11.76

ОН 164.02.13.000 СБ

Скребок нижний

Сборочный чертеж

Лит.	Масса	Масшт.
	Сп. табл.	—

Лист | Листов 1

Укрколхозпроект г. Харьков

Формат	Зона	Позиц.	Обозначение	Наименование	Кол.	Примеч.
				Документация		
А2			ОН 164. 02. 13. 000 СБ.	Сборочный чертёж		
				Детали		
Б4		1	ОН 164. 02. 13. 001	Ребро		
				Лист Б-ПН-4 ГОСТ 19903-74 / В ст 3 кп ГОСТ 14637-69*		
				50 В7 х 50 В7	2	0,1 кг
11		2	ОН 164. 02. 13. 002	Ребро	4	
11		3	ОН 164. 02. 13. 003	Накладка	2	
11		4	ОН 164. 02. 13. 004	Ребро	9	
Б4		5	ОН 164. 02. 13. 005	Ребро		
				Лист Б-ПН-4 ГОСТ 19903-74 / В ст 3 кп ГОСТ 14637-69*		
				25 В7 х 562 В7	6	0,5 кг
11		6	ОН 164. 02. 13. 006	Ребро	4	
			Переменные данные	для исполнений		
				ОН 164 02 04 000		
				Детали		
11		7	ОН 164. 02. 13. 007	Стребок	1	

Изм.	Лист	N докум.	Подп.	Дата
Разраб.	Чижик			9.11.78
Пров.	Посентов			10.11.78
Т. контр.	Юшкова			10.11.78
Н. контр.	Сидорова			10.11.78
Утв.	Лапа			10.11.78

ОН 164. 02. 13. 000

Стребок нижний

Лит.	Лист	Листов
	1	2

Укркоммунниипроект г. Харьков

Формат: 11

Формат	Зона	Позиц.	Обозначение	Наименование	Кол.	Примеч.
				ОН 164. 02. 04. 000 - 01		
				Детали		
		7	ОН 164. 02. 13. 007 - 01	Стребок	1	
				ОН 164. 02. 04. 000 - 02		
				Детали		
		7	ОН 164. 02. 13. 007 - 02	Стребок	1	
				ОН 164. 02. 04. 000 - 03		
				Детали		
		7	ОН 164. 02. 13. 007. - 03	Стребок	1	

Подп. и дата | Инв. N дубл. | Взам. инв. N | Подп. и дата | Инв. N подл.

Изм.	Лист	N докум.	Подпись	Дата

ОН 164. 02. 13. 000

Лист 2

Формат: 11

ОН 164. 02. 13. 002

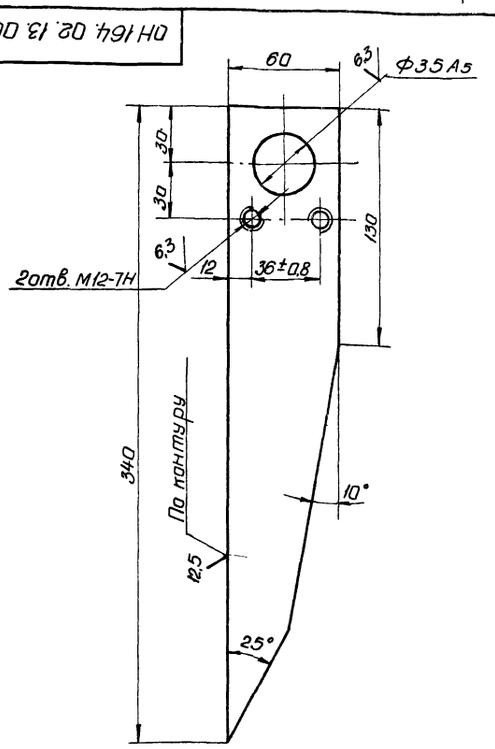

Неуказанные предельные отклонения размеров: валов - по В7, остальных - по См 7.

Изм.	Лист	N докум.	Подп.	Дата
Разраб.	Чижик			11.11.78
Провер.	Посентов			11.11.78
Т. контр.	Юшкова			11.11.78
Ч. контр.	Сидорова			11.11.78
Утв.	Лапа			11.11.78

ОН 164. 02. 13. 002

Ребро

Лит.	Масса	Масшт.
	0,5	1:2
Лист	Листов 1	

Лист Б-ПН-4 ГОСТ 19903-74 / В ст 3 кп ГОСТ 14637-69*

Укркоммунниипроект г. Харьков

ОН 164. 02. 13. 003

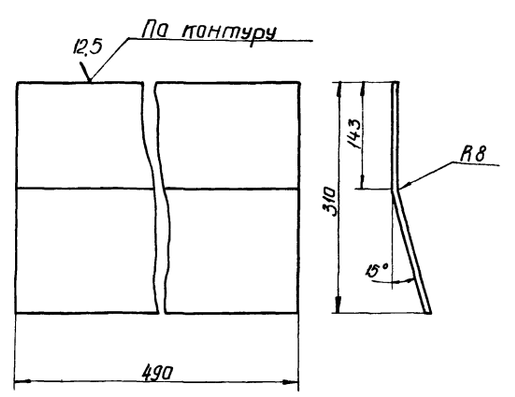

Неуказанные предельные отклонения размеров: валов - по В7, остальных - по См 7.

74

7546/X1

Изм.	Лист	N докум.	Подп.	Дата
Разраб.	Чижик			11.11.78
Провер.	Посентов			11.11.78
Т. контр.	Юшкова			11.11.78
Н. контр.	Сидорова			11.11.78
Утв.	Лапа			11.11.78

ОН 164. 02. 13. 003

Накладка

Лит.	Масса	Масшт.
	6,3	1:5
Лист	Листов 1	

Лист Б-ПН-8 ГОСТ 19903-74 / В ст 3 кп ГОСТ 14637-69*

Укрсоммунниипроект

ОН 164.02.13.004

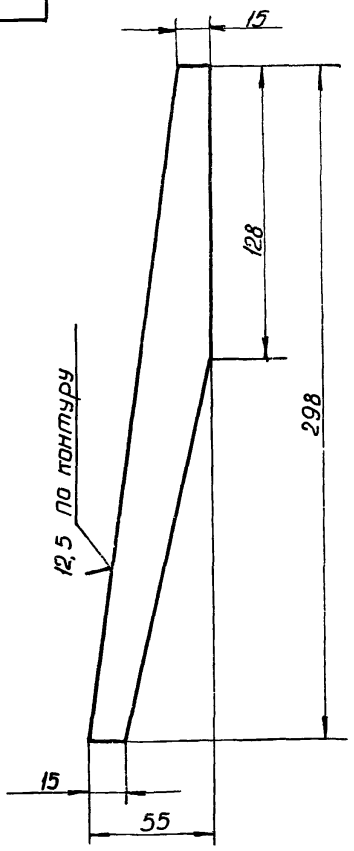

Неуказанные предельные отклонения размеров: валов - по В7, остальных - по СМ7

Изм.	Лист	N докум.	Подпись	Дата	ОН 164.02.13.004			
Разраб.		Чижик		13.11.78	Ребро	Лит.	Масса 0,25	Масшт. 1:2
Провер.		Косенков		14.11.78		Лист	Листов 1	
Т.контр.		Юшкова		14.11.78				
Н.контр.		Сидорова		14.11.78	Лист Б-ПН-4 ГОСТ 19903-74 В ст.3кп ГОСТ 14637-69	УКРКОММУННИИПРОЕКТ г. Харьков		
Утв.		Лапа		14.11.78				

Формат: 11

ОН 164.02.13.006

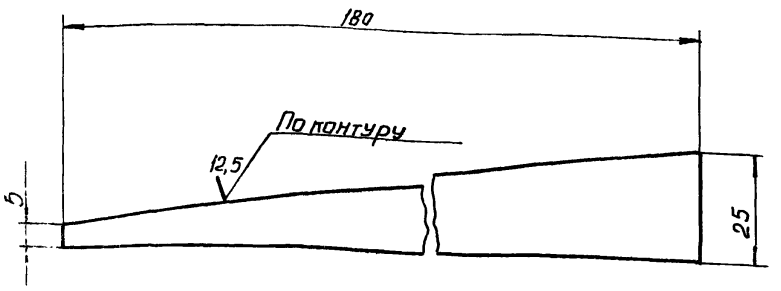

Неуказанные предельные отклонения размеров: валов - по В7, остальных - по СМ7.

Изм.	Лист	N докум.	Подпись	Дата	ОН 164.02.13.006			
Разраб.		Чижик		13.11.78	Ребро	Лит.	Масса 0.09	Масшт. 1:1
Провер.		Косенков		14.11.78		Лист	Листов 1	
Т.контр.		Юшкова		14.11.78				
Н.контр.		Сидорова		14.11.78	Лист Б-ПН-4 ГОСТ 19903-74 В ст.3кп ГОСТ 14637-69*	УКРКОММУННИИПРОЕКТ г. Харьков		
Утв.		Лапа		14.11.78				

Инв. N подл. | Подпись и дата | Взам. инв. N | Инв. N дубл. | Подп. и дата

Формат: 11

ОН 164.02.13.007

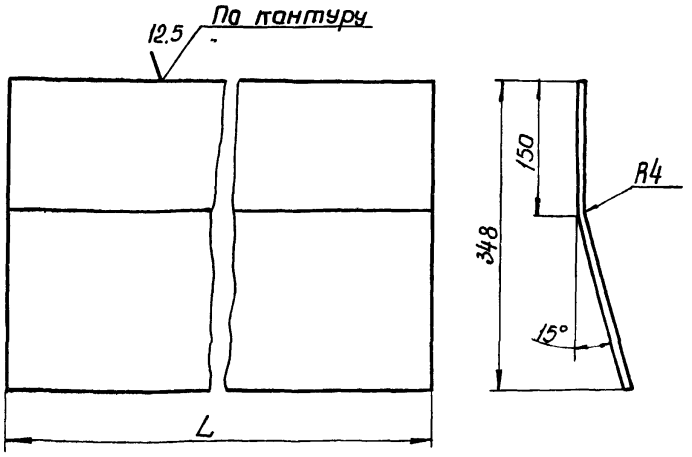

Обозначение	Тип отстойника		L, мм	Масса кг
ОН 164.02.04.007	Первичный	I	4860	65,4
-01		II	5040	67,3
-02	Вторичный	III	4860	65,4
-03		IV	5040	67,3

Неуказанные предельные отклонения размеров: валов - по В7, остальных - по СМ7

Изм.	Лист	N докум.	Подп.	Дата	ОН 164.02.13.007			
Разраб.		Чижик		13.11.78	Скребок	Лит.	Масса см. табл.	Масшт. –
Провер.		Косенков		14.11.78		Лист	Листов 1	
Т.контр.		Юшкова		14.11.78				
Н.контр.		Сидорова		14.11.78	Лист Б-ПН-4 ГОСТ 19903-74 В ст.3кп ГОСТ 14637-69*	УКРКОММУННИИПРОЕКТ г. Харьков		
Утв.		Лапа		14.11.78				

754Е/XI

ОН 164.04.00.000СБ

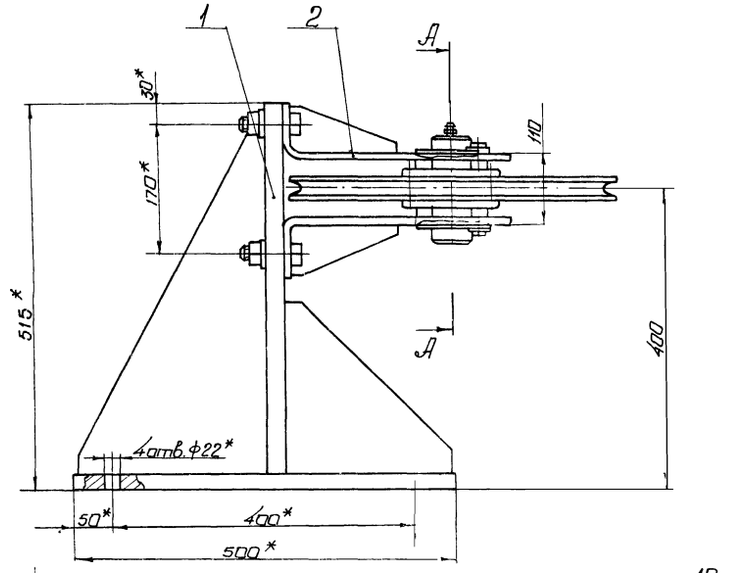

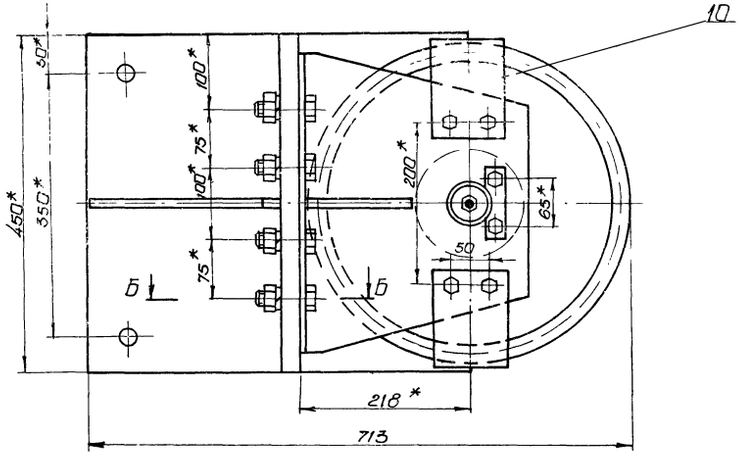

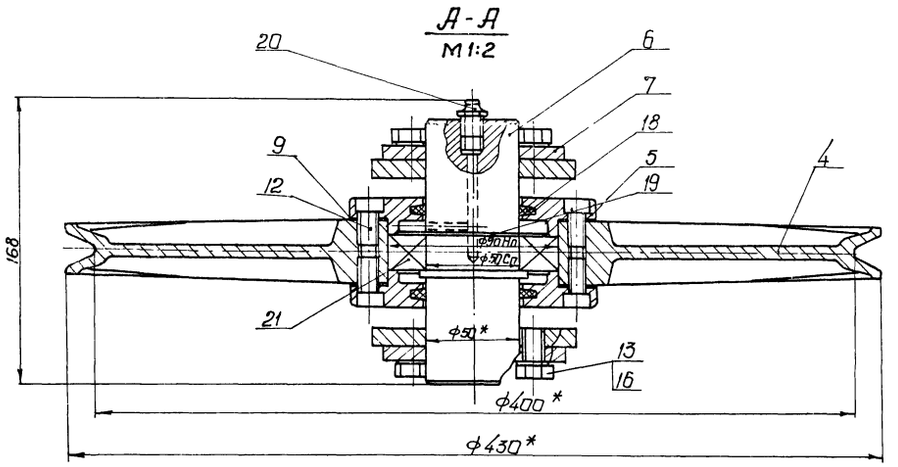

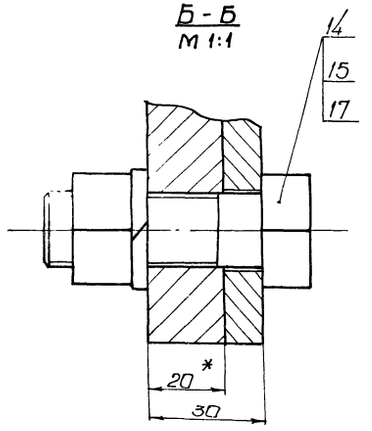

1. * Размеры для справок
2. Неуказанные предельные отклонения размеров: отверстий – по A_1, валов – по B_1, остальных – по CM_1.

76
7546/XI

					ОН 164.04.00.000 СБ		
Изм.	Лист	№ докум.	Подп.	Дата	Стойка	Лит.	Масса	Масштаб
Разраб.		Александров		10.11.76				1:5
Провер.		Касенков		11.11.76	Сборочный чертеж			
Т.контр.		Ишкова		11.11.76		Лист	Листов 1	
Н.контр.		Сидорова		11.11.76		Минск - УССР		
Утв.		Лапа		11.11.76		Укркоммунииипроект г. Харьков		

Инв.№ подл. | Подп. и дата | Взам.инв.№

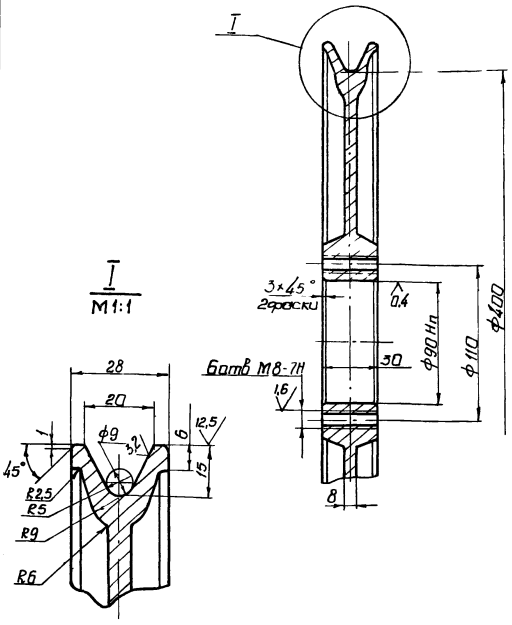

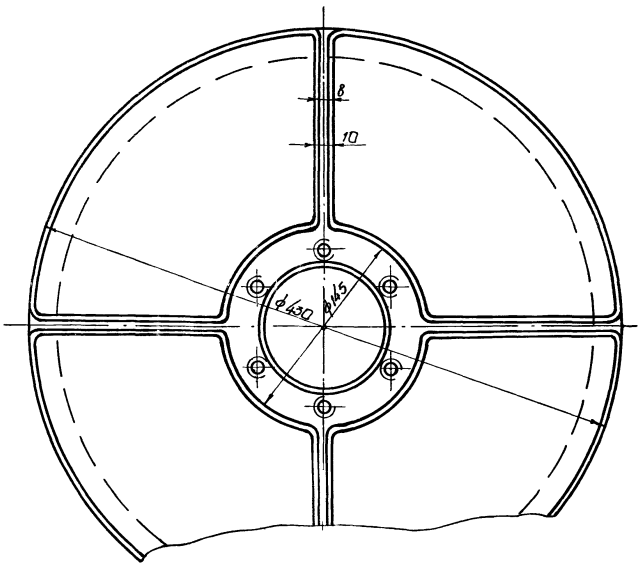

1. Предельные отклонения размеров литейных поверхностей по III кл. точности ГОСТ 1855-55.
2. Неуказанные литейные радиусы 5 мм
3. Уклоны формовочные по ГОСТ 3212-57
4. Отливку подвергнуть искусственному старению.
5. Неуказанные предельные отклонения размеров механически обрабатанных поверхностей - по CM_1

Изм.	Лист	№ докум.	Подпись	Дата	ОН 164. 04. 00. 001			
Разраб.		Васильевская		10.11.78	Блок	Лит.	Масса	Масштаб
Пров.		Касенков		10.11.78			29,0	1:2,5
Т.контр.		Шишкова		11.11.78		Лист	Листов 1	
Н.контр.		Сидорова		11.11.78	Чугун СЧ18-36 ГОСТ 1412-70	Укркоммунниипроект г. Харьков		
Утв.		Лапа		11.11.78				

Копировал: Елезина Формат А4

Формат	Зона	Поз.	Обозначение	Наименование	Кол.	Примечание
				Документация		
22			ОН 164.04.00.000 СБ	Сборочный чертеж		
				Сборочные единицы		
11		1	ОН 164.04.01.000	Опора	1	
11		2	ОН 164.04.02.000	Кронштейн	2	
				Детали		
12		4	ОН 164.04.00.001	Блок	1	
11		5	ОН 164.04.00.002	Крышка	2	
11		6	ОН 164.04.00.003	Ось	1	
11		7	ОН.164.04.00.004	Осадержатель	2	
11						
11		9	ОН 164.04.00.006	Прокладка	2	
11		10	ОН 164.04.00.007	Скоба	2	

Изм.	Лист	№ докум.	Подпись	Дата	ОН 164.04.00.000			
Разраб.		Александров		10.11.78	Стойка	Лит.	Лист 1	Листов 2
Гравер.		Касенков		10.11.78		Укркоммунниипроект г. Харьков		
Т.контр.		Шишкова		11.11.78				
Н.контр.		Сидорова		11.11.78				
Утв.		Лапа		11.11.78				

Формат	Зона	Поз.	Обозначение	Наименование	Кол.	Примечание
				Стандартные изделия		
				Болты ГОСТ 7798-70*		
		12		М8×16.58	12	
				Болты ГОСТ 7798-70*		
		13		М12×25.58	12	
		14		М20×70.58	8	
		15		Гайка М20.5.016 ГОСТ 5915-70	8	
				Шайбы ГОСТ 6402-70		
		16		12.65Г.016	12	
		17		20.65Г.016	8	
		18		Кольцо Оп49-66-6 ГОСТ 6418-67 МН 180-61	2	
		19		Кольцо А50 ГОСТ 13942-68	1	
		20		Масленка 1.2.Ц6 ГОСТ 19853-74	1	
		21		Подшипник 210 ГОСТ 8338-75	1	
				7546/XI	77	

Инв. № подл. | Подпись и дата | Взам. инв. № | Инв. № дубл. | Подпись и дата

Изм.	Лист	№ докум.	Подпись	Дата	ОН 164.04 00 000	Лис.

ОН 164.04.00.004

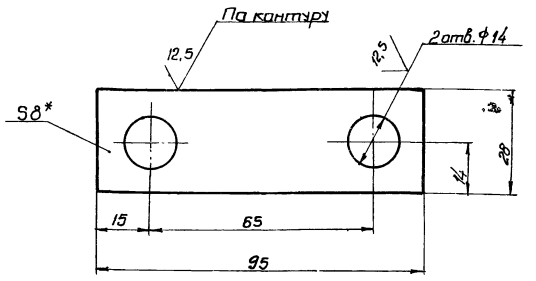

1* Размер для справок.
2 Неуказанные предельные отклонения размеров отверстий - по A_7, валов - по B_7, остальных - по C_{M7}

Изм. Лист	N докум.	Подпись	Дата	ОН 164.04.00.004		
Разраб.	Васильевская		10.11.78	Осадержатель	Лит.	Масса 0,149 / Масштаб 1:1
Пров.	Косенков		10.11.78		Лист	Листов 1
Т. контр.	Юшкова		11.11.78			
Н. контр.	Сидорова		11.11.78	Лист Б-ПН-8 ГОСТ 19903-74 / Ст3сп ГОСТ 14637-69*	Укркоммунниипроект г. Харьков	
Утв.	Лапа					

Копир Глезина — Формат 11

ОН 164.04.00.006

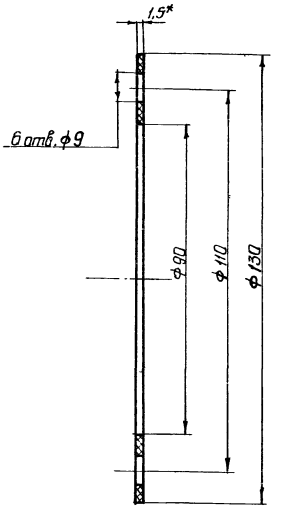

1.* Размер для справок.
2. Размеры обеспеч., инстр.

Изм. Лист	N докум.	Подпись	Дата	ОН 164.04.00.006		
Разраб.	Васильевская		10.11.78	Прокладка	Лит.	Масса 0,08 / Масштаб 1:1
Пров.	Косенков		10.11.78		Лист	Листов 1
Т. контр.	Юшкова		11.11.78			
Н. контр.	Сидорова		11.11.78	Пластина I, лист. ТМКЩ-С-1.5-2.6 ГОСТ 7338-77	Укркоммунниипроект г. Харьков	
Утв.	Лапа					

Копир Глезина — Формат 11

ОН 164.04.00.002

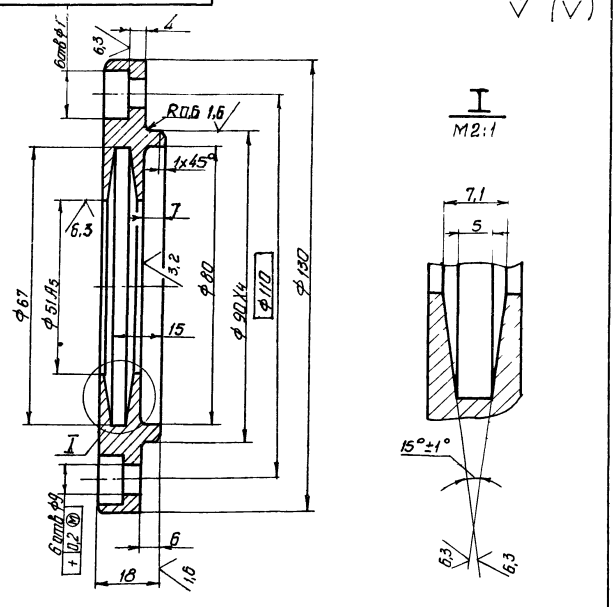

Неуказанные предельные отклонения размеров: отверстий - по A_7, валов - по B_7, остальных - по C_{M7}.

Изм. Лист	N докум.	Подпись	Дата	ОН. 164.04.00.002		
Разраб.	Васильевская		10.11.78	Крышка	Лит.	Масса 0,91 / Масштаб 1:1
Пров.	Косенков		10.11.78		Лист	Листов 1
Т. контр.	Юшкова		11.11.78			
Н. контр.	Сидорова		11.11.78	Ст 3 ГОСТ 380-71*	Укркоммунниипроект г. Харьков	
Утв.	Лапа					

ОН 164.04.00.003

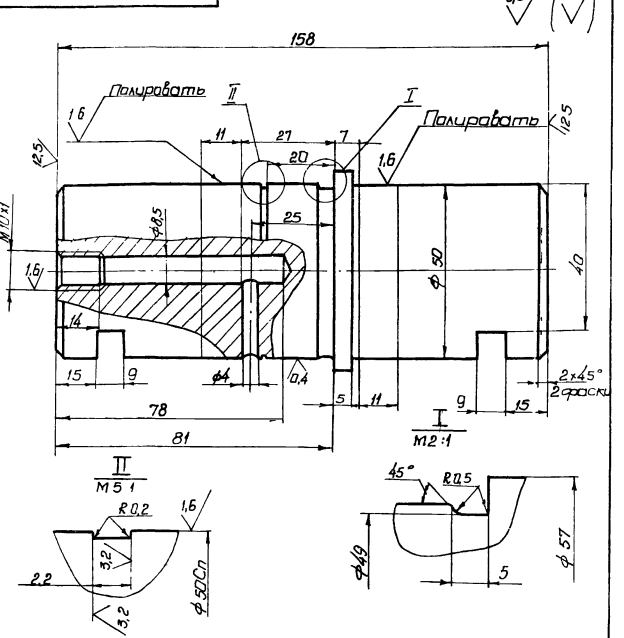

1.* Размер для справок.
2. Неуказанные предельные отклонения размеров: отверстий - по A_7, валов - по B_7, остальных - по C_{M7}.

78
7546/к1

Изм. Лист	N докум.	Подпись	Дата	ОН. 164.04.00.003		
Разраб.	Васильевская		10.11.78	Ось	Лит.	Масса 2,7 / Масштаб 1:1
Пров.	Косенков		10.11.78		Лист	Листов 1
Т. контр.	Юшкова		11.11.78			
Н. контр.	Сидорова		11.11.78	Сталь 45 ГОСТ 1050-74*	Укркоммунниипроект г. Харьков	
Утв.	Лапа					

Инв. N подл. | Подпись и дата | Взам. инв. N | Инв. N дубл. | Подпись и дата

ОН 164.04.01.000 СБ

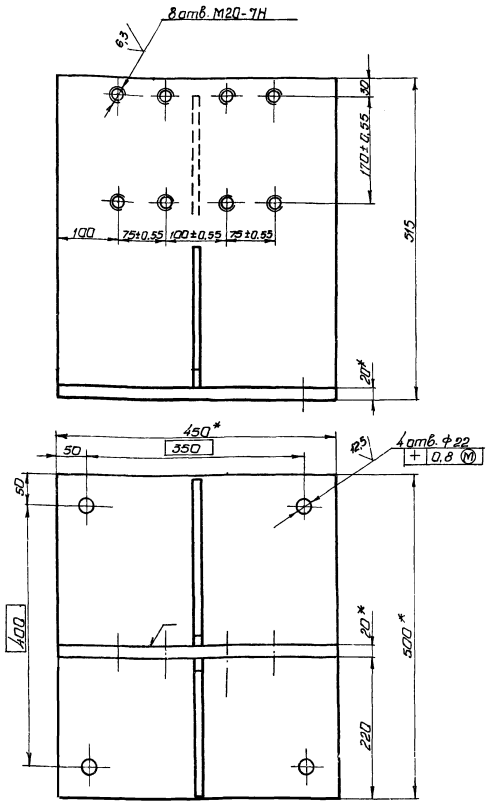

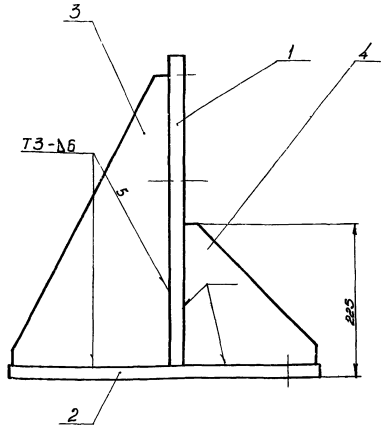

1.* Размеры для справок.

2. Неуказанные предельные отклонения размеров: отверстий – по A_7, валов – по B_7, остальных – по CM_7.

3. Сварные швы по ГОСТ 5264-69.

Изм	Лист	№ докум.	Подпись	Дата	ОН 164.04.01.000 СБ	Лит	Масса	Масштаб
Разраб.		Александров		10.11.78	Опора		70,2	1:5
Пров.		Косенков		10.11.78	Сборочный чертеж	Лист	Листов 1	
Т. контр.		Юшкова		11.11.78		УкркоммунНИИпроект		
Н. контр.		Сидорова		11.11.78		г. Харьков		
Утв.		Лапа		11.11.78				

Копир. Глезина

Формат 12

Формат	Зона	Поз.	Обозначение	Наименование	Кол.	Примечание
				Документация		
12			ОН 164.04.01.000 СБ	Сборочный чертеж		
				Детали		
БЧ		1	ОН 164.04.01.001	Стойка		
				Лист 20 ГОСТ 19903-74 / ВСт3сп ГОСТ 14637-69*		
				450 B_7 × 490 B_7	1	31,4 кг
БЧ		2	ОН 164.04.01.002	Основание		
				Лист 20 ГОСТ 19903-74 / ВСт3сп ГОСТ 14637-69*		
				450 B_7 × 500 B_7	1	31,8 кг
11		3	ОН 164.04.01.003	Ребро	1	
11		4	ОН 164.04.01.004	Ребро	1	

Изм	Лист	№ докум.	Подп.	Дата	ОН 164.04.01.000	Лит.	Лист	Листов
Разраб.		Александров		10.11.78	Опора			1
Пров.		Косенков		10.11.78		УкркоммунНИИпроект		
Т. контр.		Юшкова		11.11.78		г. Харьков		
Н. контр.		Сидорова		11.11.78				
Утв.		Лапа		11.11.78				

Подпись и дата | Инв. № дубл. | Взам. инв. № | Подпись и дата

ОН 164.04.01.003

( )

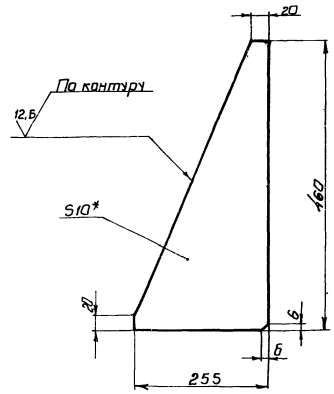

1.* Размер для справок.

2. Неуказанные предельные отклонения размеров валов – по B_7, остальных – по CM_7.

79

7546/XI

Изм	Лист	№ докум.	Подпись	Дата	ОН. 164.04.01.003	Лит.	Масса	Масштаб
Разраб.		Василевская		10.11.78	Ребро		5,1	1:5
Провер.		Косенков		10.11.78		Лист	Листов 1	
Т. контр.		Юшкова		11.11.78		УкркоммунНИИпроект		
Н. контр.		Сидорова		11.11.78	Лист Б-ПН-10 ГОСТ 19903-74 / ВСт3 п ГОСТ 14637-69*	г. Харьков		

ОН 164.04.00.007

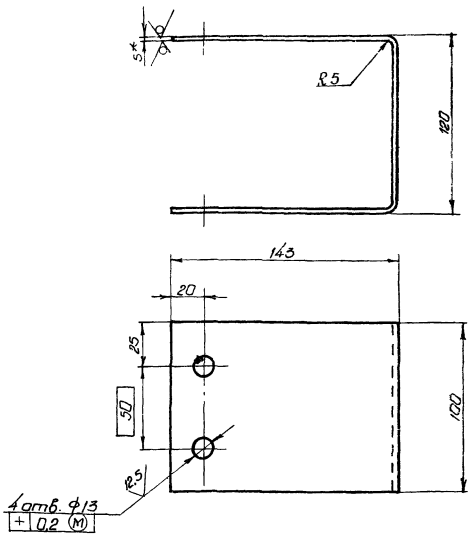

1. * Размер для справок.
2. Неуказанные предельные отклонения размеров: отверстий - по A_1, валов - по B_1, остальных - по CM_1.
3. Длина развертки L=403 мм

Изм.	Лист	№ докум.	Подпись	Дата
Разраб.		Васильевская		12.11.79
Пров.		Коренков		12.11.79
Т. контр.		Шикова		12.11.79
Н. контр.		Сидорова		12.11.79
Утв.				

ОН 164.04.00.007

Скоба

Лит	Масса	Масштаб
	1,6	1:2
Лист	Листов 1	

Лист Б-ПН-5 ГОСТ 19903-74 ВСт3сп ГОСТ 14637-69

Укркоммунпроект г. Харьков

Копир Смазина

Формат А1

ОН 164.04.01.004

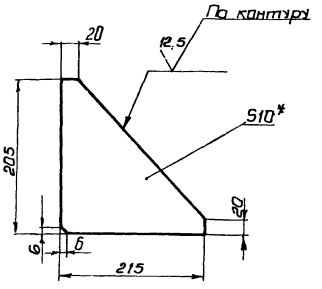

1. * Размер для справок.
2. Неуказанные предельные отклонения размеров валов - по B_1, остальных - по CM_1.

80
7546/XI

Изм.	Лист	№ докум.	Подпись	Дата
Разраб.		Васильевская		12.11.79
Пров.		Коренков		12.11.79
Т. контр.		Шикова		12.11.79
Н. контр.		Сидорова		12.11.79
Утв.		Иванов		

ОН. 164.04.01.004

Ребро

Лит	Масса	Масштаб
	2,0	1:5
Лист	Листов 1	

Лист Б-ПН-10 ГОСТ 19903-74 ВСт3сп ГОСТ 14637-69

Укркоммунпроект г. Харьков

Инв. № подл. | Подпись и дата | Взам. инв. № | Инв. № дубл. | Подпись и дата

ОН.164.04.02.000СБ

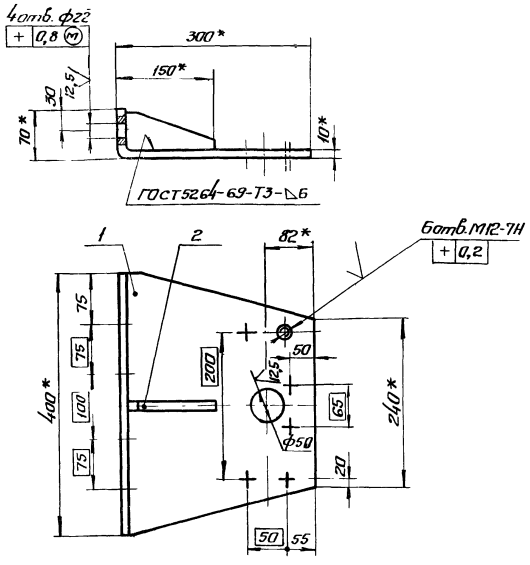

1.* Размеры для справок.
2. Неуказанные предельные отклонения размеров: отверстий – по A_7, валов – по B_7, остальных – по CM_7.

Изм	Лист	№ докум.	Подпись	Дата	ОН.164.04.02.000СБ	Лит.	Масса	Масшт
Разраб.		Васильевская		10.11.78	Кронштейн. Сборочный чертеж		8,63	1:5
Провер.		Косенков		10.11.78		Лист	Листов 1	
Т.контр.		Юшкова		11.11.78		Укркоммуннипроект г. Харьков		
Н.контр.		Сидорова		11.11.78				
Утв.		Лапа		11.11.78				

Копировал: Харламова Формат 11

Формат	Зона	Поз	Обозначение	Наименование	Кол-во	Примечание
				Документация		
11			ОН 164.04.02.000СБ	Сборочный чертеж		
				Детали		
11		1	ОН 164.04.02.001	Основание	1	
11		2	ОН.164.04.02.002	Ребро	1	

Подпись и дата | Взам. инв. № | Инв. № дубл. | Подпись и дата | Инв. № дубл.

Изм	Лист	№ докум.	Подпись	Дата	ОН.164.04.02.000	Лит.	Лист	Листов
Разраб.		Васильевская		10.11.78	Кронштейн			1
Провер.		Косенков		10.11.78		Укркоммуннипроект г. Харьков		
Т.контр.		Юшкова		11.11.78				
Н.контр.		Сидорова		11.11.78				
Утв.		Лапа		11.11.78				

Копировал: Формат 11

ОН.164.04.02.001

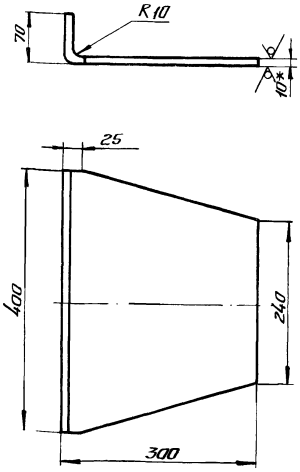

1.* Размер для справок.
2. Неуказанные предельные отклонения размеров: валов – по B_7, остальных – по CM_7.

Изм	Лист	№ докум.	Подпись	Дата	ОН.164.04.02.001	Лит.	Масса	Масшт
Разраб.		Васильевская		10.11.78	Основание		8,2	1:5
Провер.		Косенков		10.11.78		Лист	Листов 1	
Т.контр.		Юшкова		11.11.78				
Н.контр.		Сидорова		11.11.78	Лист Б-ПН-10 ГОСТ 19903-74 / В Ст3сп ГОСТ 14637-69*	Укркоммуннипроект г. Харьков		
Утв.		Лапа		11.11.78				

ОН.164.04.02.002

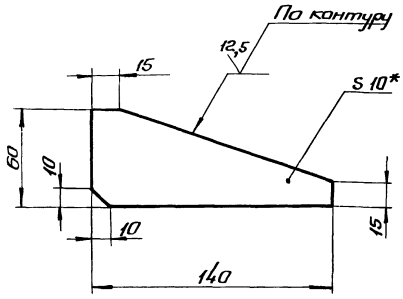

1.* Размер для справок.
2. Неуказанные предельные отклонения размеров: валов – по B_7, остальных – по CM_7

81
7546/XI

Изм	Лист	№ докум.	Подпись	Дата	ОН164.04.02.002	Лит	Масса	Масшт
Разраб.		Васильевская		10.11.78	Ребро		0,43	1:2
Провер.		Косенков		10.11.78		Лист	Листов 1	
Т.контр.		Юшкова		11.11.78				
Н.контр.		Сидорова		11.11.78	Лист Б-ПН-10 ГОСТ 19903-74 / В Ст3сп ГОСТ 14637-69*	Укркоммуннипроект г. Харьков		
Утв.		Лапа		11.11.78				

Подпись и дата | Взам. инв. № | Инв. № дубл. | Подпись и дата | Инв. № подл.

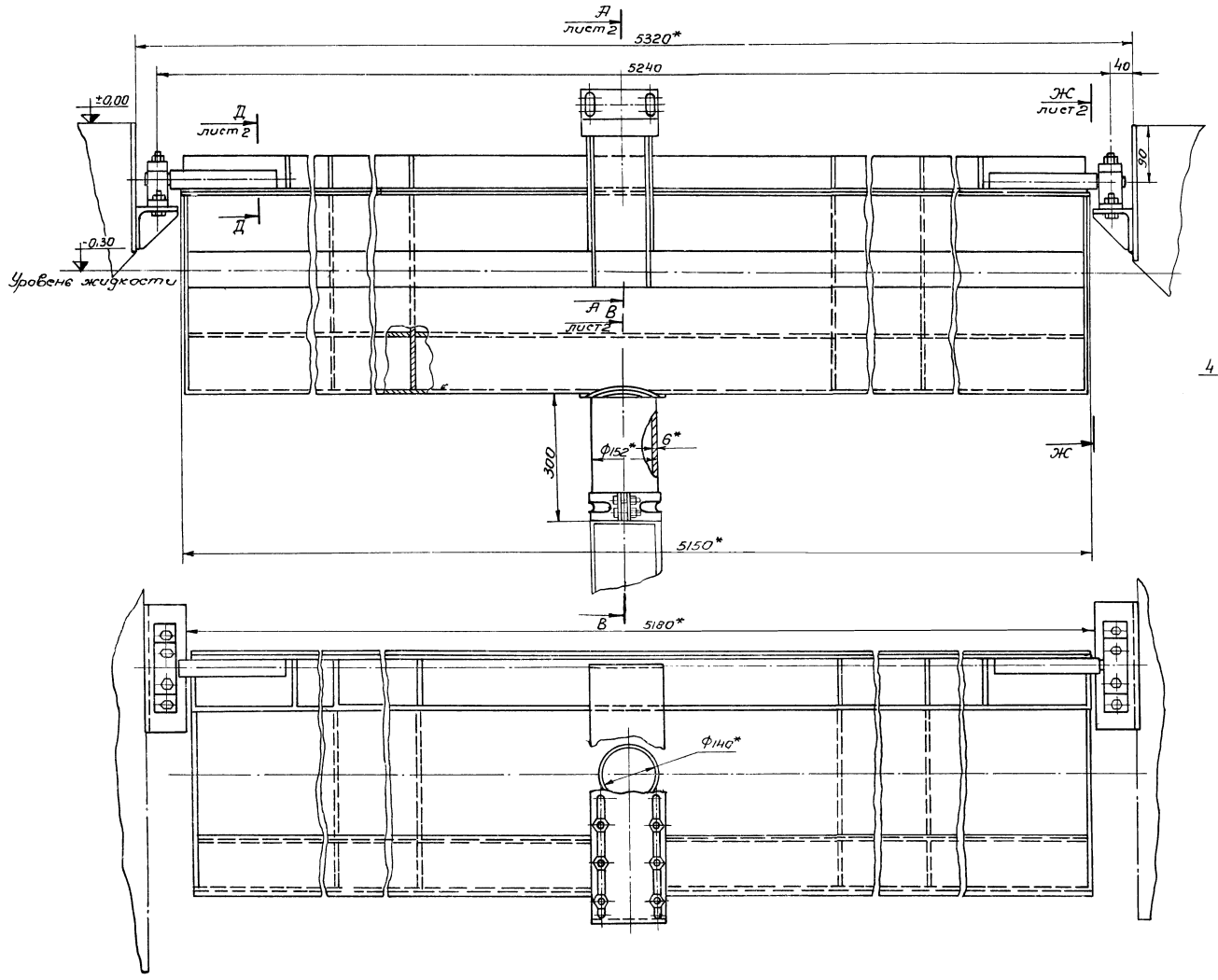

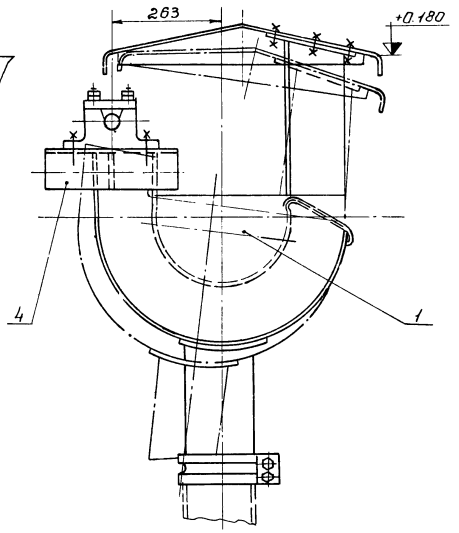

1.* Размеры для справок.
2. Неуказанные предельные отклонения размеров: валов - по B_7, остальных - по CM_7
3. Покрытие: грунтовка ГФ-020 коричневая ГОСТ 4056-63, лак битумный БТ-577 черный ГОСТ 5631-70 V.4/1-С1 в два слоя

82
7546/XI

					ОН 164.05.00.000 СБ		
Изм.	Лист	№ докум.	Подп.	Дата	Короб плавающий Сборочный чертеж	Лит	Масса / Масшт
Разраб.		Александров		11.11.76			298 / 1:10
Провер.		Косенков		11.11.76			
Н. контр.		Ушкова		11.11.76		Лист 1	Листов 2
Н. контр.		Здорова		11.11.76			

Ж–Ж
м 1:2,5 лист 1

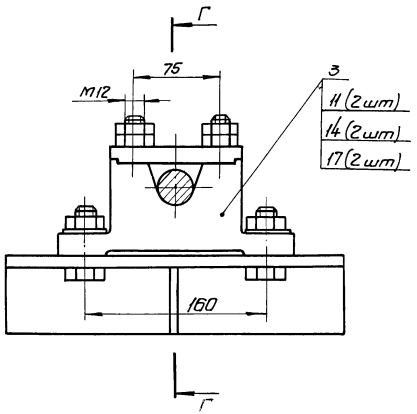

Г–Г
м 1:2,5

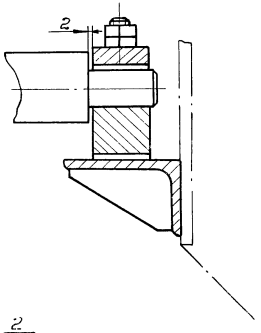

Д–Д
м 1:1 лист 1

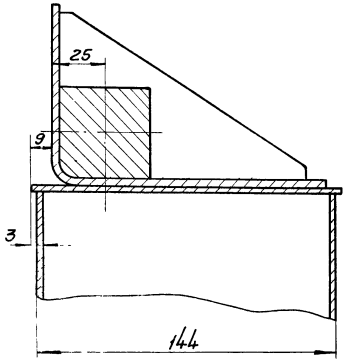

А–А
м 1:2,5 лист 1

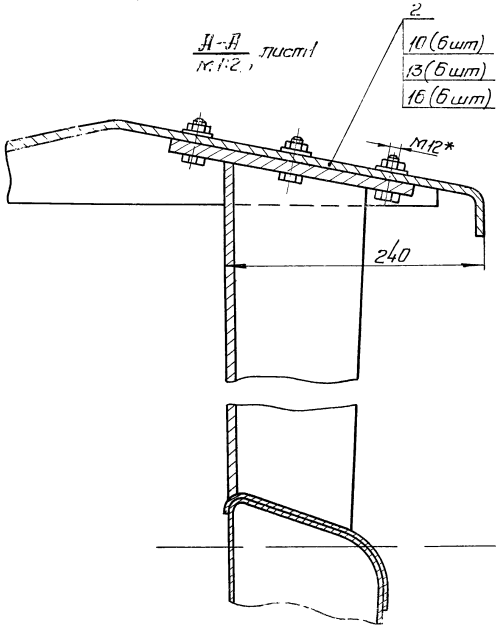

В–В
м 1:2,5 лист 1

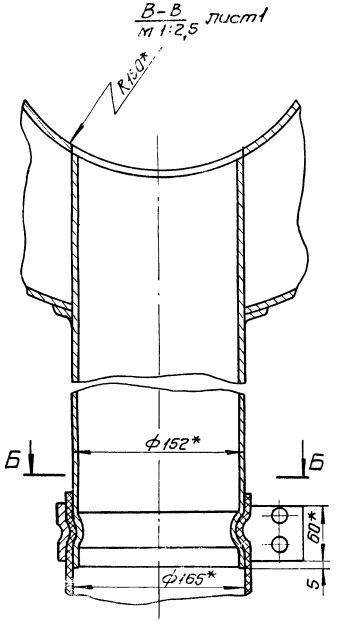

Б–Б
м 1:2,5

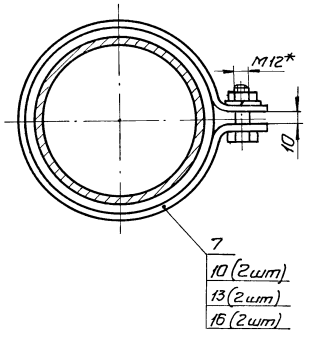

83
7546/XI

Изм.	Лист	№ докум.	Подпись	Дата	ОН164.05.00.000 СБ	Лист 2

Копировал: Харлатова формат 22

Формат	Зона	Поз.	Обозначение	Наименование	Кол.	Примечание
				Документация		
А2			ОН 164.05.00.000 СБ	Сборочный чертеж		
				Сборочные единицы		
А1		1	ОН 164.05.01.000	Короб	1	
А1		2	ОН 164.05.02.000	Башмак	1	
А1		3	ОН 164.05.03.000	Подшипник	2	
А1		4	ОН 164.05.04.000	Кронштейн	2	
				Детали		
А1		7	ОН 164.05.00.001	Хомут	1	
				Стандартные изделия		
				Болты ГОСТ 7798-70		
		10		М12х40.58.019	8	
		11		М16х40.58.019	4	
				Гайки ГОСТ 5915-70		
		13		М12.5.019	8	
		14		М16.5.019	4	
				Шайбы ГОСТ 6402-70		
		16		12.65Г.019	8	
		17		16.65Г.019	4	

Инв.№ подл. | Подпись и дата | Взам.инв.№ | Инв.№ дубл. | Подпись и дата

Изм.	Лист	№ докум.	Подпись	Дата	ОН 164.05.00.000	Лит.	Лист	Листов
Разраб.		Александров			Короб плавающий		1	2
Пров.		Касенков				Укркоммунпроект г. Харьков		
Н. контр.		Сидорова						
Утв.		Попел						

Копировал: Харлатова Формат А1

ОН 164.05.00.000 Лист 2

Копировал: Харлатова Формат А4

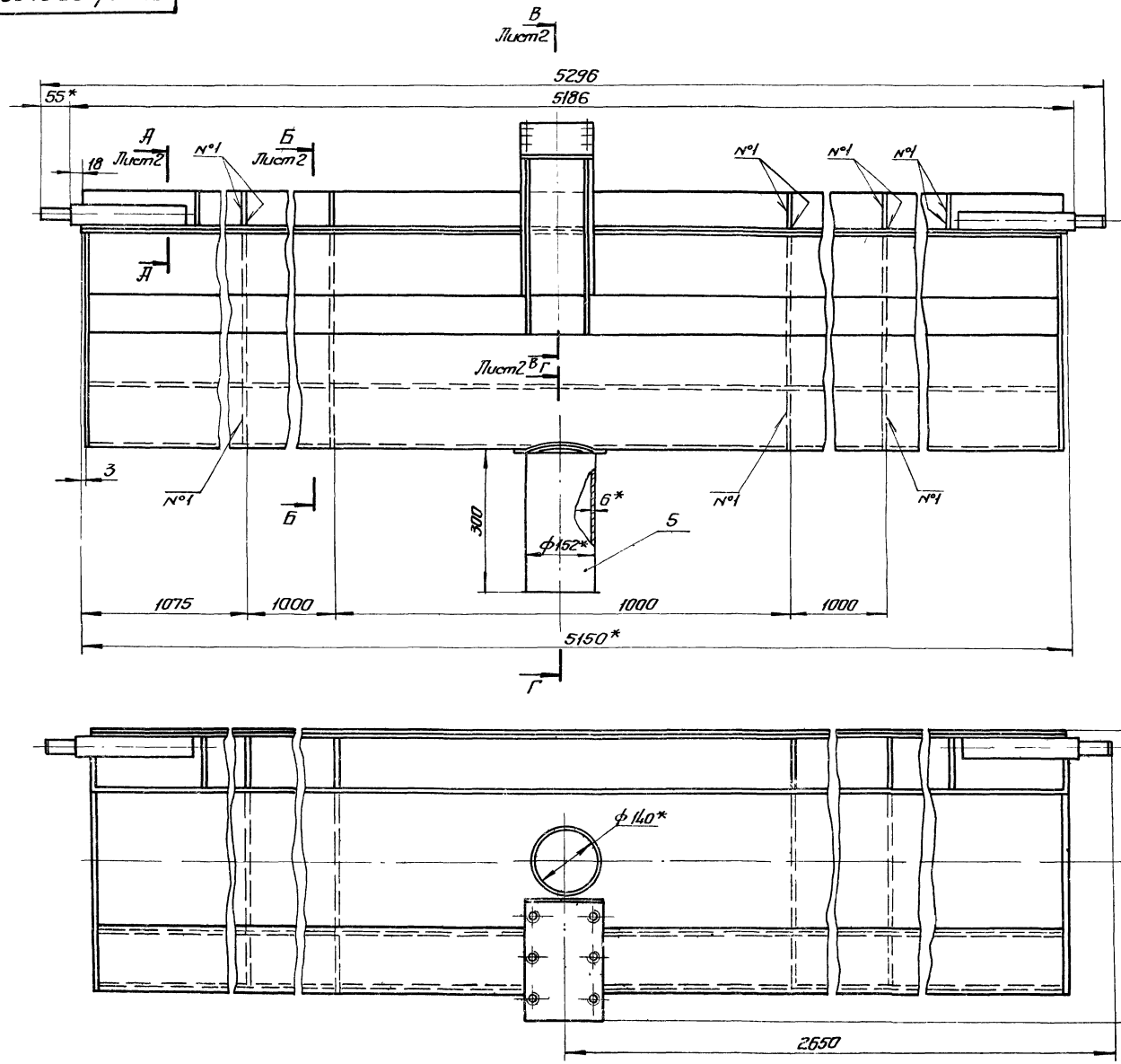

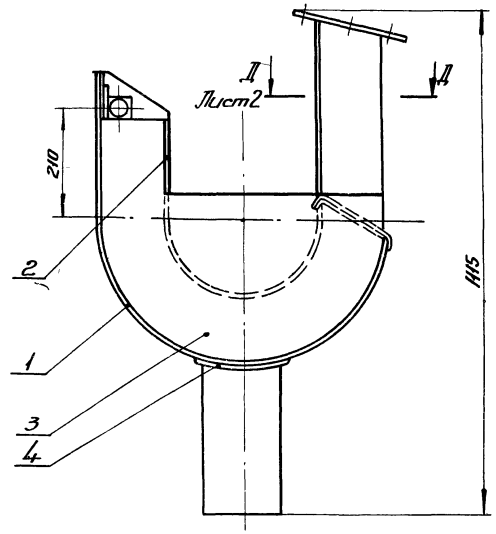

1.* Размеры для справок.

2. Неуказанные предельные отклонения размеров: валов – по B_7, остальных – по СМ7

3. Сварные швы по ГОСТ 5264-69, кроме швов, указанных особо

85

7546/X1

				ОН 164.05.01.000 СБ		
Изм.	Лист	№ докум.	Подпись	Дата		
Разраб.		Александров		11.11.78	Короб сборочный чертеж	Лит. / Масса 275 / Масшт. 1:10
Провер.		Косников		11.11.78		Лист 1 / Листов 2
Т.контр.		Юшкова		11.11.78		
Н.контр.		Сидорова		11.11.78		Укркоммунпроект г. Харьков
Утв.		Лапа		11.11.78		

Д-Д
М1:2 Лист1

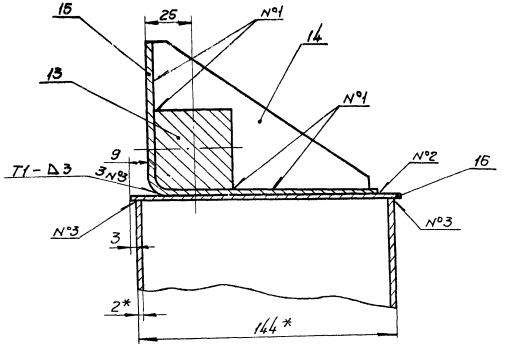

В-В
М1:2,5 Лист1

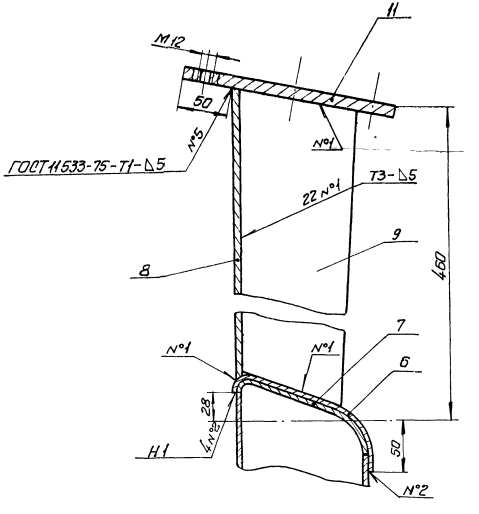

Г-Г
М1:2 Лист1

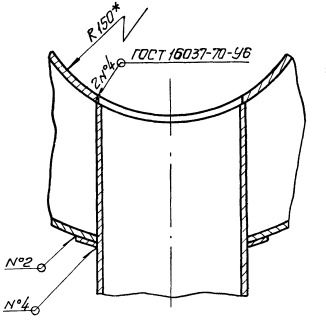

Б-Б
М1:5 Лист1

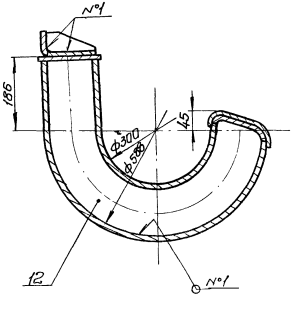

Д-Д
М1:2,5 Лист1

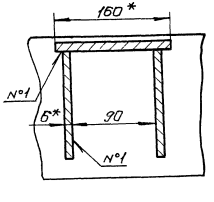

86

7546/х1

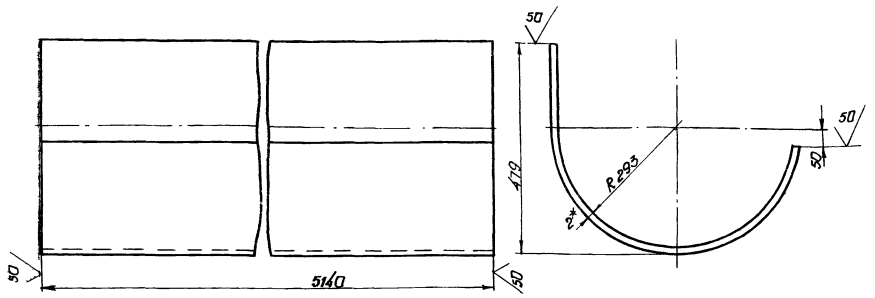

1.* Размер для справок.
2. Длина развертки $L = 1106$ мм.
3. Неуказанные предельные отклонения размеров:
валов - по B_7, остальных - по CM_7.

					ОН. 164. 05. 01. 001			
Изм.	Лист	№ докум.	Подпись	Дата	Днище нижнее	Лит.	Масса	Масштаб
Разраб.		Васильевская		12.11.76			90	1:10
Пров.		Косенков		12.11.76		Лист	Листов 1	
Т.контр.		Кашкова		12.11.76				
Н.контр.		Сидорова		12.11.76	Лист Б-ПН-2 ГОСТ 19903-74 ВСт3сп ГОСТ 14637-69	Укркоммунниипроект г. Харьков		
Утв.		Лапа		12.11.76				

Копир Елизина Формат 12

Формат	Зона	Поз.	Обозначение	Наименование	Кол.	Примечание
				Документация		
А2			ОН 164.05.01.000 СБ	Сборочный чертеж		
				Детали		
А2		1	ОН 164.05.01.001	Днище нижнее	1	
А2		2	ОН 164.05.01.002	Днище верхнее	1	
А11		3	ОН 164.05.01.003	Боковина	2	
А11		4	ОН 164.05.01.004	Накладка	1	
А11		5	ОН 164.05.01.005	Патрубок	1	
А2		6	ОН 164.05.01.006	Накладка верхняя	1	
А12		7	ОН 164.05.01.007	Скоба		
А64		8	ОН 164.05.01.008	Стойка		
				Лист Б-ПН-6 ГОСТ 19903-74 ВСт3 ГОСТ 14637-69*		
				160 B_7 × 430 B_7	1	5,3 кг
А11		9	ОН 164.05.01.009	Ребро	2	
А1		11	ОН 164.05.01.011	Подкладка	1	
А11		12	ОН 164.05.01.012	Перегородка	4	
А2		13	ОН 164.05.01.013	Цапфа	2	
А1		14	ОН 164.05.01.014	Ребро	6	

					ОН 164.05.01.000			
Изм.	Лист	№ докум.	Подп.	Дата	Короб	Лит.	Лист	Листов
Разраб.		Александров					1	2
Пров.		Косенков				Укркоммунниипроект г. Харьков		
Т.контр.		Сидорова						
Н.контр.								
Утв.		Лапа						

Формат	Зона	Поз.	Обозначение	Наименование	Кол.	Примечание
А1	15		ОН 164.05.01.015	Уголь ник	1	
А4	16		ОН 164.05.01.016	Планка		
				Лист Б-ПН-2 ГОСТ 19903-74 ВСт3сп ГОСТ 14637-69*		
				150 B_7 × 5150 B_7	1	12,6 кг

87

7546.XI

					ОН 164.05.01.000			
Изм.	Лист	№ докум.	Подпись	Дата				Лист 2

Инв. № подл. | Подпись и дата | Взам. инв. № | Инв. № дубл. | Подпись и дата

ОН. 164.05.01.002

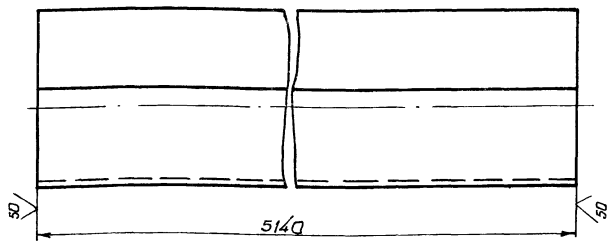

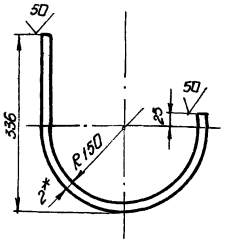

1.* Размер для справок.
2. Длина развертки L = 683 мм.
3. Неуказанные предельные отклонения размеров валов - по B_7, остальных - по CM_7.

					ОН. 164.05.01.002			
Изм.	Лист	N докум.	Подпись	Дата				
Разраб.		Васильевская		10.11.78	Днище верхнее	Лит.	Масса	Масштаб
Пров.		Касенков		01.12.78			55.4	1:5
Т.контр.		Юшкова		11.12.78		Лист	Листов 1	
Н.контр.		Сидорова		11.12.78	Лист Б-ПН-2 ГОСТ 19903-74 ВСт3сп ГОСТ 14637-69	Укркоммунниипроект г. Харьков		
Утв.		Лапа		11.12.78				

Копир Елезина Формат 12

ОН. 164.05.01.003

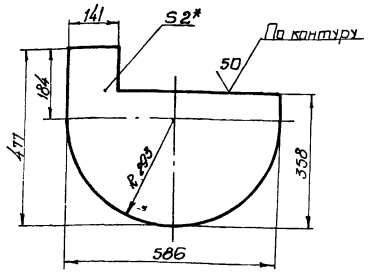

1.* Размер для справок.
2. Неуказанные предельные отклонения размеров: валов - по B_7, остальных - по CM_7.

					ОН. 164.05.01.003			
Изм.	Лист	N докум.	Подпись	Дата				
Разраб.		Васильевская		10.11.78	Бокавина	Лит.	Масса	Масштаб
Пров.		Касенков		01.12.78			2,82	1:10
Т.контр.		Юшкова		11.12.78		Лист	Листов 1	
Н.контр.		Сидорова		11.12.78	Лист Б-ПН-2 ГОСТ 19903-74 ВСт3сп ГОСТ 14637-69	Укркоммунниипроект г. Харьков		
Утв.		Лапа		11.12.78				

ОН. 164.05.01.004

Развертка

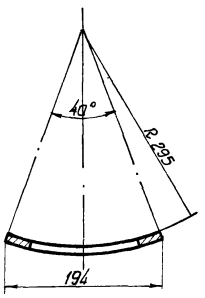

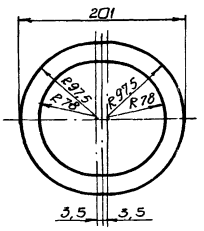

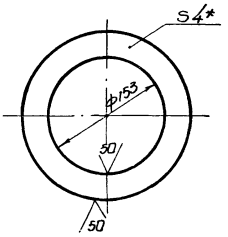

1.* Размер для справок.
2. Неуказанные предельные отклонения размеров: отверстий - по A_7, валов - по B_7, остальных - по CM_7.

88
7546/XI

					ОН. 164.05.01.004			
Изм.	Лист	N докум.	Подпись	Дата				
Разраб.		Васильевская		10.11.78	Накладка	Лит.	Масса	Масштаб
Пров.		Касенков		01.12.78			0,29	1:5
Т.контр.		Юшкова		11.12.78		Лист	Листов 1	
Н.контр.		Сидорова		11.12.78	Лист Б-ПН-4 ГОСТ 19903-74 ВСт3кп ГОСТ 14637-69*	Укркоммунниипроект г. Харьков		
Утв.		Лапа		11.12.78				

Инв. № подл. | Подпись и дата | Взам. инв. № | Инв. № дубл. | Подпись и дата

ОН.164.05.01.006

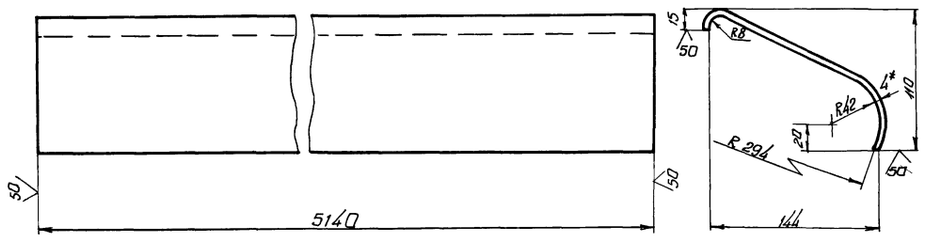

1.* Размер для справок.
2. Неуказанные предельные отклонения размеров: валов - по B_7, остальных - по CM_7

Изм	Лист	N докум.	Подпись	Дата	ОН 164.05.01.006	Лит.	Масса	Масштаб
Разраб.		Василевская		10.11.78	Накладка верхняя		32,4	1:2,5
Пров.		Косенков		10.11.78		Лист	Листов 1	
Т.контр.		Юшкова		11.11.78				
Н.контр.		Сидорова		11.11.78	Лист Б-ПН-4 ГОСТ 19903-74 / ВСт.3кп ГОСТ 14637-69*	Укркоммунниипроект г. Харьков		
Утв.		Лапа		11.11.78				

Копир. Елезина Формат 12

ОН.164.05.01.007

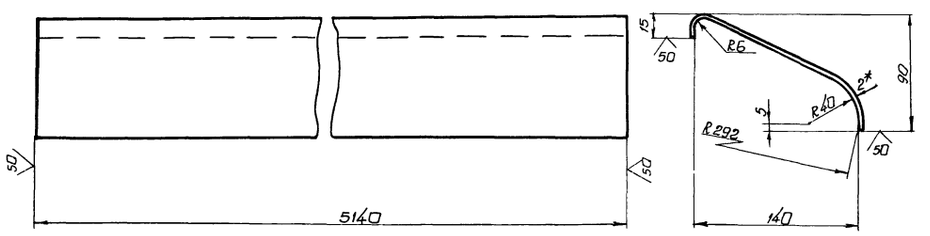

1* Размер для справок.
2 Неуказанные предельные отклонения размеров: валов - по B_7, остальных - по CM_7

89
7546/XI

Изм	Лист	N докум	Подпись	Дата	ОН.164.05.01.007	Лит	Масса	Масштаб
Разраб		Василевская		10.11.78	Скоба		1,47	1:2,5
Пров.		Косенков		10.11.78		Лист	Листов 1	
Т.контр.		Юшкова		11.11.78				
Н.контр.		Сидорова		11.11.78	Лист Б-ПН-2 ГОСТ 19903-74 / ВСт3сп ГОСТ 14637-69*	Укркоммунниипроект г. Харьков		
Утв.		Лапа		11.11.78				

ОН 164.05.01.005

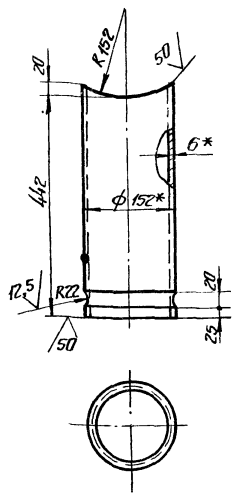

1* Размеры для справок
2 Неуказанные предельные отклонения размеров отверстий - по А7, валов - по В7, остальных - по Ст7

				ОН. 164.05.01.005			
Лист	№ докум	Подпись	Дата	Патрубок	Лит	Масса	Масшт
Разраб.	Васильевская		10.11.78			5,76	1:5
Пров.	Косенков		10.11.78		Лист	Листов 1	
Т. контр.	Юшкова		11.11.78				
Н. контр.	Сидорова		11.11.78	Труба 152х6 ГОСТ 8732-70* / В10 ГОСТ 8731-74*	Укркоммуннипроект гор. Харьков		
Утв.	Лапа		11.11.78				

Копировал: фортат 11

ОН 164.05.01.009

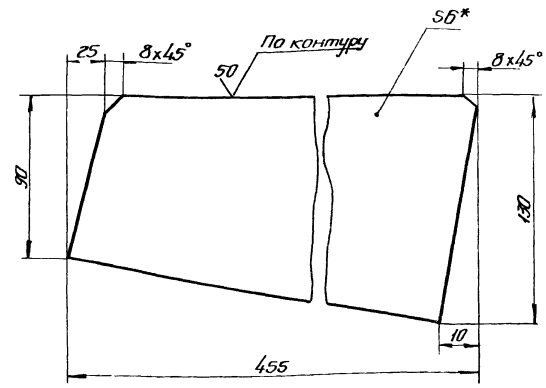

1.* Размер для справок.
2. Неуказанные предельные отклонения размеров: валов - по В7, остальных - по Ст7.

				ОН 164.05.01.009			
Изм	Лист	№ докум	Подпись	Дата	Ребро	Лит	Масса	Масшт
Разраб.	Александров			10.11.78			2,9	1:2
Пров.	Косенков			10.11.78		Лист	Листов 1	
Т. контр.	Юшкова			11.11.78				
Н. контр.	Сидорова			11.11.78	Лист Б-ПН-6 ГОСТ 19903-74 / ВСт3кп ГОСТ 14637-69*	Укркоммуннипроект гор. Харьков		
Утв.	Лапа			11.11.78				

Инв. № подл. | Подпись и дата | Взам. инв. № | Инв. № дубл. | Подпись и дата

Копировал: фортат 11

ОН 164.05.01.011

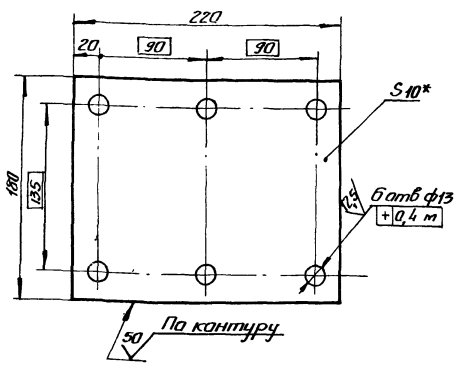

1.* Размер для справок.
2. Неуказанные предельные отклонения размеров: отверстий - по А7, валов - по В7, остальных - по Ст7.

				ОН 164.05.01.011			
Изм	Лист	№ докум	Подпись	Дата	Подкладка	Лит.	Масса	Масшт
Разраб.	Васильевская			10.11.78			3,1	1:2
Пров.	Косенков			10.11.78		Лист	Листов 1	
Т. контр.	Юшкова			11.11.78				
Н. контр.	Сидорова			11.11.78	Лист Б-ПН-10 ГОСТ 19903-74 / ВСт3кп ГОСТ 14637-69*	Укркоммуннипроект гор. Харьков		
Утв.	Лапа			11.11.78				

ОН 164.05.01.012

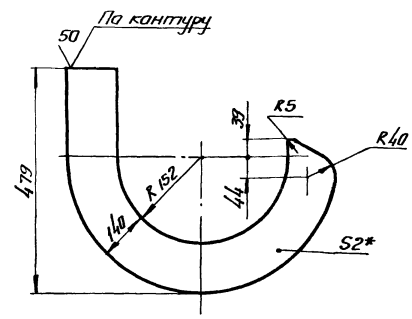

1* Размер для справок.
2. Неуказанные предельные отклонения размеров. валов - по В7, остальных - по Ст7.

90
7546/XI

				ОН 164.05.01.012			
Изм	Лист	№ докум	Подпись	Дата	Перегородка	Лит.	Масса	Масшт
Разраб.	Васильевская			10.11.78			2,0	1:10
Пров.	Косенков			10.11.78		Лист	Листов 1	
Т. контр.	Юшкова			11.11.78				
Н. контр.	Сидорова			11.11.78	Лист Б-ПН-2 ГОСТ 19903-74 / ВСт3сп ГОСТ 14637-69*	Укркоммуннипроект гор. Харьков		
Утв.	Лапа			11.11.78				

Инв. № подл. | Подпись и дата | Взам. инв. № | Инв. № дубл. | Подпись и дата

Копировал Харламова фортат 11

ОН 164.05.01.013

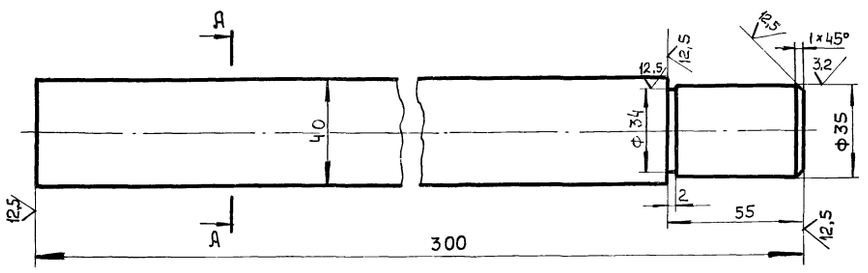

А-А

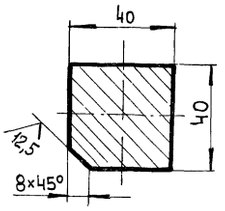

Неуказанные предельные отклонения размеров валов – по Вт, остальных – по См.

					ОН 164.05.01.013		
Изм.	Лист	№ докум.	Подпись	Дата	Цапфа	Лит	Масса 3,6 / Масштаб 1:2
Разраб.		Василевская		10.11.78			
Провер.		Косенков		10.11.78		Лист	Листов 1
Т.контр.		Юшкова		11.11.78		Мжкх СССР	
Н.контр.		Сидорова		11.11.78	Квадрат В-40 ГОСТ 2590-71 / Вст3 ГОСТ 535-58	Укркоммунниипроект гор Харьков	
Утв.		Лапа		11.11.78			

Формат 12

ОН 164.05.01.015

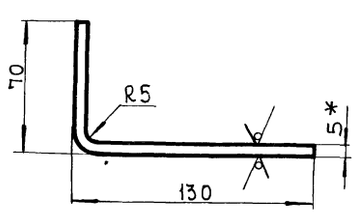

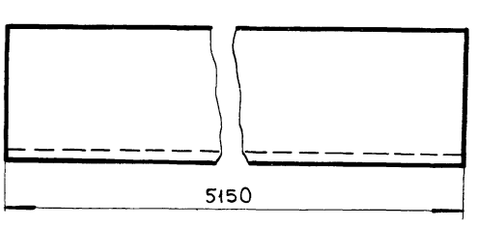

1. * Размер для справок
2. Длина развертки $\ell = 196$ мм
3. Неуказанные предельные отклонения размеров валов – по Вт, остальных – по См.

91
7546/XI

					ОН 164.05.01.015		
Изм.	Лист	№ докум.	Подпись	Дата	Угольник	Лит	Масса 40 / Масштаб 1:2
Разраб.		Василевская		10.11.78			
Провер.		Косенков		10.11.78		Лист	Листов 1
Т.контр.		Юшкова		11.11.78		Мжкх-УССР	
Н.контр.		Сидорова		11.11.78	Лист Б-ПН-5 ГОСТ 19903-74 / Вст3кпГОСТ 14637-69	Укркоммунниипроект гор Харьков	
Утв.		Лапа		11.11.78			

ОН 164.05.02.000 СБ

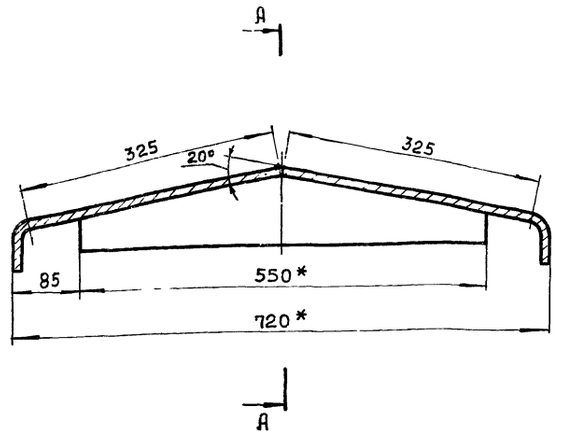

А-А

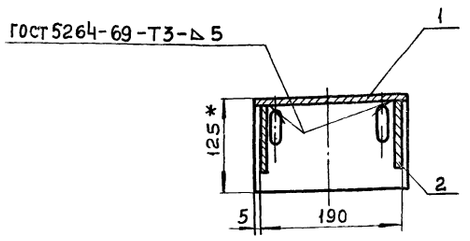

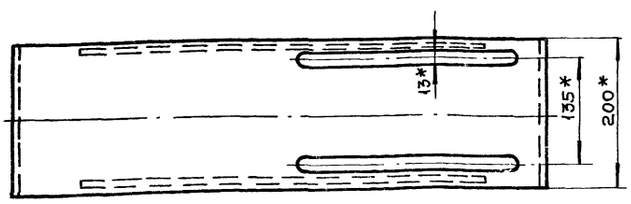

1.* Размеры для справок

2. Неуказанные предельные отклонения размеров отверстий - по A_7, валов - по B_7, остальных - по CM_7.

Изм.	Лист	№ докум.	Подпись	Дата	ОН 164.05.02.000 СБ			
Разраб.		Василевская		10.11.78	Башмак Сборочный чертеж	Лит.	Масса	Масштаб
Провер.		Косенков		10.11.78			18,9	1:5
Т.контр.		Юшкова		11.11.78		Лист	Листов 1	
Н.контр.		Сидорова		11.11.78		мжкх-УССР Укркоммунниипроект гор. Харьков		
Утв.		Лапа		11.11.78				

Формат 12

Формат	Зона	Поз.	Обозначение	Наименование	Кол-во	Примечан.
				Документация		
12			ОН 164.05.02.000 СБ	Сборочный чертеж		
				Детали		
12		1	ОН 164.05.02.001	Планка	1	
11		2	ОН.164.05.02.002	Ребро	2	

Изм.	Лист	№ докум.	Подпись	Дата	ОН 164.05.02.000			
Разраб.		Василевская		10.11.78	Башмак	Лит.	Лист	Листов
Провер.		Косенков		10.11.78			1	
Т.контр.		Юшкова		11.11.78		мжкх-УССР Укркоммунниипроект гор. Харьков		
Н.контр.		Сидорова		11.11.78				
Утв.		Лапа		11.11.78				

ОН 164.05.01.014

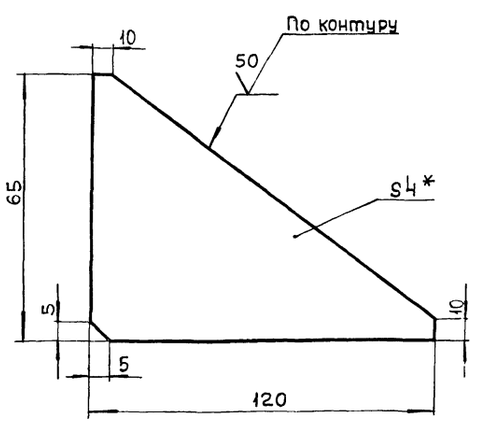

1.* Размер для справок.

2. Неуказанные предельные отклонения размеров валов - по B_7, остальных - по CM_7.

92
7546/x1

Инв. № подл. | Подпись и дата | Взам. инв. № | Инв. № дубл. | Подпись и дата

Изм.	Лист	№ докум.	Подпись	Дата	ОН 164.05.01.014			
Разраб.		Василевская		10.11.78	Ребро	Лит.	Масса	Масштаб
Провер.		Косенков		10.11.78			0,12	1:1
Т.контр.		Юшкова		11.11.78		Лист	Листов 1	
Н.контр.		Сидорова		11.11.78	Лист Б-ПН-4 ГОСТ 19903-74 Ст3кп ГОСТ 14637-69*	мжкх-УССР Укркоммунниипроект гор. Харьков		
Утв.		Лапа		11.11.78				

ОН 164.05.00.001

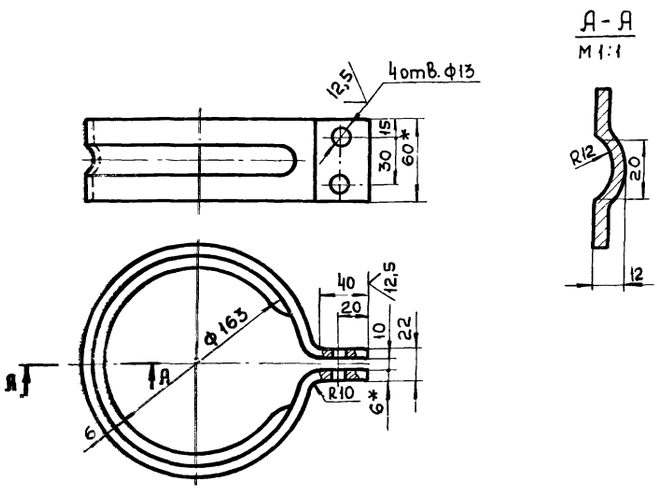

1.* Размеры для справок.
2. Длина развертки L = 598 мм
3 Неуказанные предельные отклонения размеров: отверстий – по A_7, валов – по B_7, остальных – по CM_7.

Изм.	Лист	№ докум.	Подпись	Дата	ОН 164.05.00.001		
Разраб.		Василевская		10.11.78	Хомут	Лит.	Масса 1,69	Масштаб 1:2
Провер.		Косенков		10.11.78		Лист	Листов 1
Т.контр.		Юшкова		11.11.78		мжкх-усср	
Н.контр.		Сидорова		11.11.78	Полоса Б 6×60 ГОСТ 103-76	Укркоммунниипроект	
Утв.		Лапа		11.11.78	Ст3кп ГОСТ 535-58	г. Харьков	

формат 11

ОН 164.05.02.002

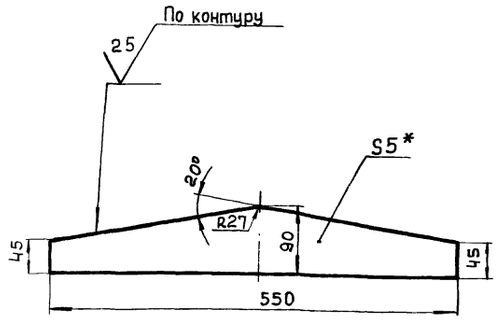

1.* Размер для справок.
2. Неуказанные предельные отклонения размеров валов – по B_7, остальных – по CM_7.

Изм.	Лист	№ докум.	Подпись	Дата	ОН 164.05.02.002		
Разраб.		Василевская		10.11.78	Ребро	Лит	Масса 3,3	Масштаб 1:5
Провер.		Косенков		10.11.78		Лист	Листов 1
Т.контр.		Юшкова		11.11.78		мжкх-усср	
Н.контр.		Сидорова		11.11.78	Лист Б-ПН-5 ГОСТ 19903-74	Укркоммунниипроект	
Утв.		Лапа		11.11.78	Вст3кп ГОСТ 14637-69*	гор. Харьков	

Инв. № подл. | Подпись и дата | Взам. инв. № | Инв. № дубл. | Подпись и дата

формат 11

ОН 164.05.02.001

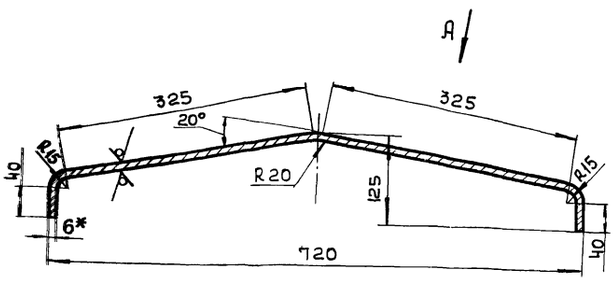

Вид А повернуто

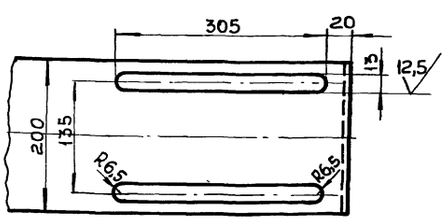

1* Размер для справок.
2 Длина развертки L = 800 мм.
3 Неуказанные предельные отклонения размеров: отверстий – по A_7, валов – по B_7, остальных – по CM_7

93
7546/XI

Изм.	Лист	№ докум.	Подпись	Дата	ОН 164.05.02.001		
Разраб.		Василевская		10.11.78	Планка	Лит	Масса 12,3	Масштаб 1:5
Провер.		Косенков		10.11.78		Лист	Листов 1
Т.контр.		Юшкова		11.11.78		мжкх-усср	
Н.контр.		Сидорова		11.11.78	Лист Б-ПН-6 ГОСТ 19903-74	Укркоммунниипроект	
Утв.		Лапа		11.11.78	Вст3кп ГОСТ 14637-69*	г. Харьков	

копировал Олейник

формат 12

ОН 164.03.05.000СБ

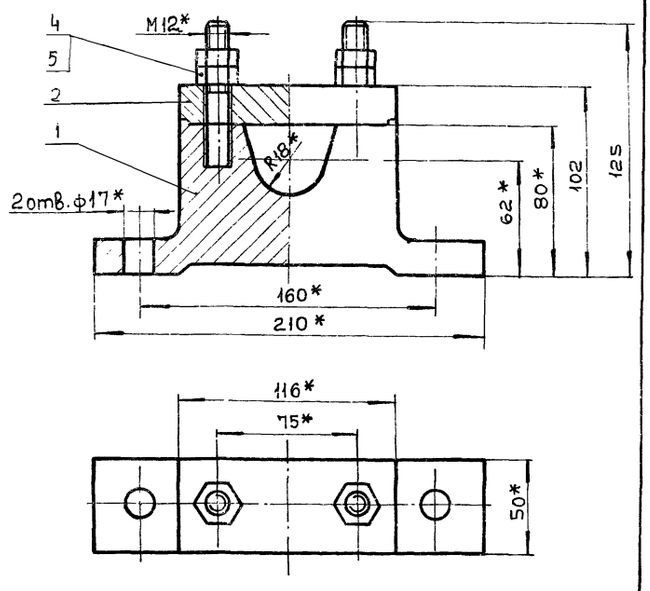

1.* Размеры для справок
2. Неуказанные предельные отклонения размеров: валов – по В7.

Изм	Лист	№ докум.	Подпись	Дата
Разраб.		Александров		10.11.78
Провер.		Косенков		10.11.78
Т.контр.		Юшкова		11.11.78
Н.контр.		Сидорова		11.11.78
Утв.		Лапа		11.11.78

ОН 164.05.03.000 СБ

Подшипник
Сборочный чертеж

Лит.	Масса	Масштаб
	5,5	1:2

Лист | Листов 1

мжкх-УССР
Укркоммунниипроект
гор. Харьков

Формат 11

Формат	Зона	Поз.	Обозначение	Наименова.	Кол.	Примечание
				Документация		
11			ОН 164.05.03.000 СБ	Сборочный чертеж		
				Детали		
11		1	ОН 164.05.03.001	Корпус	1	
11		2	ОН 164.05.03.002	Крышка	1	
				Стандартные изделия		
		4		Гайка М12.5.016 ГОСТ 5915-70 *	4	
		5		Шпилька М12-6g×45.58 ГОСТ 22038-76	2	

Подпись и дата | Инв. № дубл. | Взам. инв. № | Подпись и дата | Инв. № подл.

ОН 164.05.03.000

Изм	Лист	№ докум.	Подп.	Дата
Разраб.		Александров		10.11.78
Провер.		Косенков		10.11.78
Н.контр.		Сидорова		11.11.78
Утв.		Лапа		11.11.78

Подшипник

Лит.	Лист	Листов
		1

мжкх-УССР
Укркоммунниипроект
гор. Харьков

Формат 11

ОН 164.05.03.001

12,5 (√)

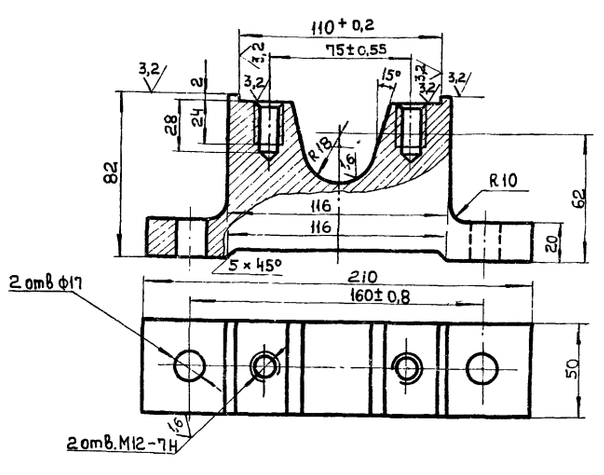

1. Предельные отклонения размеров литейных поверхностей по III кл точности ГОСТ 1855-55
2. Неуказанные литейные радиусы 5мм
3. Уклоны формовочные по ГОСТ 3212-57
4. Отливку подвергнуть искуственному старению
5. Неуказанные предельные отклонения размеров механобрабатываемых поверхностей: отверстий – по А7, валов – по В7, остальных – по СМ7.

ОН 164.05.03.001

Изм	Лист	№ докум.	Подпись	Дата
Разраб.		Василевская		10.11.78
Провер.		Косенков		10.11.78
контр.		Юшкова		11.11.78
Н.контр.		Сидорова		11.11.78
Утв.		Лапа		11.11.78

Корпус

Лит.	Масса	Масштаб
	4,39	1:2

Лист | Листов 1

СЧ 12-28 ГОСТ 1412-70

мжкх-УССР
Укркоммунниипроект
гор. Харьков

ОН 164.05.03.002

12,5 (√)

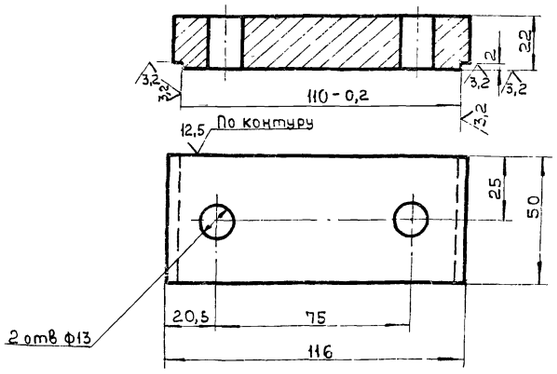

Неуказанные предельные отклонения размеров: отверстий – по А7, валов – по В7, остальных – по СМ7.

94
7546/XI

ОН.164.05.03.002

Изм	Лист	№ докум.	Подпись	Дата
Разраб.		Василевская		10.11.78
Провер.		Косенков		10.11.78
Т.контр.		Юшкова		11.11.78
Н.контр.		Сидорова		11.11.78
Утв		Лапа		11.11.78

Крышка

Лит.	Масса	Масштаб
	0,9	1:2

Лист | Листов

Ст 3 ГОСТ 380-71*

мжкх-УССР
Укркоммунниипроект
гор. Харьков

Подпись и дата | Инв. № дубл. | Взам. инв. № | Подпись и дата | Инв. № подл.

ОН 164.05.04.000СБ

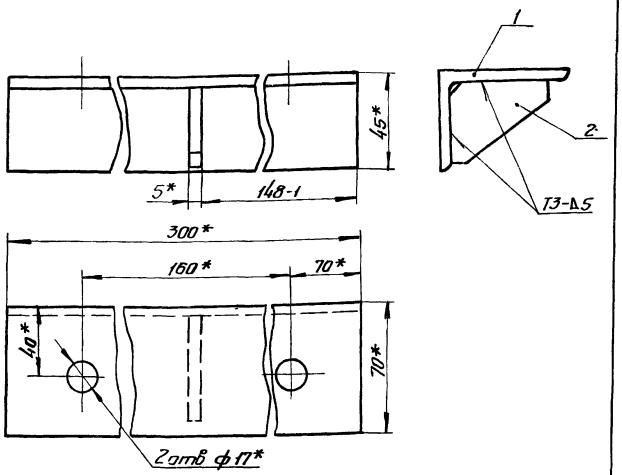

1* Размеры для справок
2 Сварные швы по ГОСТ 5264-69

Изм	Лист	№ докум.	Подпись	Дата	ОН 164.05.04.000СБ	Лит	Масса	Масшт
Разраб.		Александров		10.11.78	Кронштейн Сборочный чертеж		1,6	1:2
Пров.		Косенков		10.11.78		Лист	Листов 1	
Т.контр		Юшкова		11.11.78				
Н.контр		Сидорова		11.11.78		Укркоммуннипроект гор. Харьков		
Утв.		Лапа		11.11.78				

Копировал Формат 11

Формат	Зона	Поз	Обозначение	Наименование	Кол	Примечание
				Документация		
11			ОН 164 05 04 000 СБ	Сборочный чертеж	1	
				Детали		
11		1	ОН 164.05.04.001	Опора	1	
11		2	ОН 164.05.04.002	Ребро	1	

Подпись и дата | Взам. инв. № | Инв. № дубл. | Подпись и дата | Инв. № подл.

Изм	Лист	№ докум	Подпись	Дата	ОН 164.05.04.000	Лит	Лист	Листов
Разраб.		Александров		10.11.78	Кронштейн			1
Пров.		Косенков		10.11.78				
Н.контр		Сидорова		11.11.78		Укркоммуннипроект гор. Харьков		
Утв.		Лапа		11.11.78				

Копировал: Формат 11

ОН 164.00.04.001

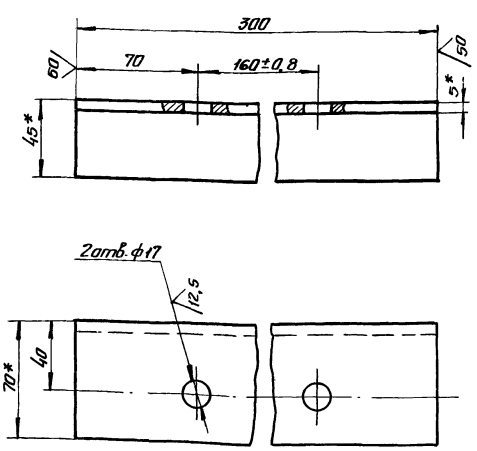

1.* Размеры для справок.
2. Неуказанные предельные отклонения размеров: отверстий – по Л7, валов – по В7, остальных – по См7.

Изм	Лист	№ докум.	Подпись	ОН 164.05.04.001	Лит.	Масса	Масшт
Разраб.		Василевская		10.11.78	Опора	1,32	1:2
Пров.		Косенков		10.11.78		Лист	Листов 1
Т.контр		Юшкова		11.11.78			
Н.контр		Сидорова		11.11.78	Уголок Б-70х45х5 ГОСТ 8510-72 Ст3 ГОСТ 535-58	Укркоммуннипроект гор. Харьков	
Утв.		Лапа		11.11.78			

ОН 164.05.04.002

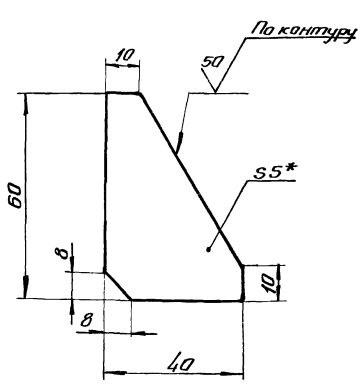

1.* Размер для справок.
2. Неуказанные предельные отклонения размеров: валов – по В7, остальных – по См7.

95
7.546/XI

Подпись и дата | Взам. инв. № | Инв. № дубл. | Подпись и дата | Инв. № подл.

Изм	Лист	№ докум.	Подпись	Дата	ОН 164.05.04.002	Лит	Масса	Масшт
Разраб.		Василевская		10.11.78	Ребро		0,05	1:1
Пров.		Косенков		10.11.78		Лист	Листов 1	
Т.контр		Юшкова		11.11.78				
Н.контр		Сидорова		11.11.78	Лист Б-ПН-5 ГОСТ 19903-74 ВСт3 кп ГОСТ 14637-69*	Укркоммуннипроект г. Харьков		
Утв.		Лапа		11.11.78				

ОН164.06.00.000СБ

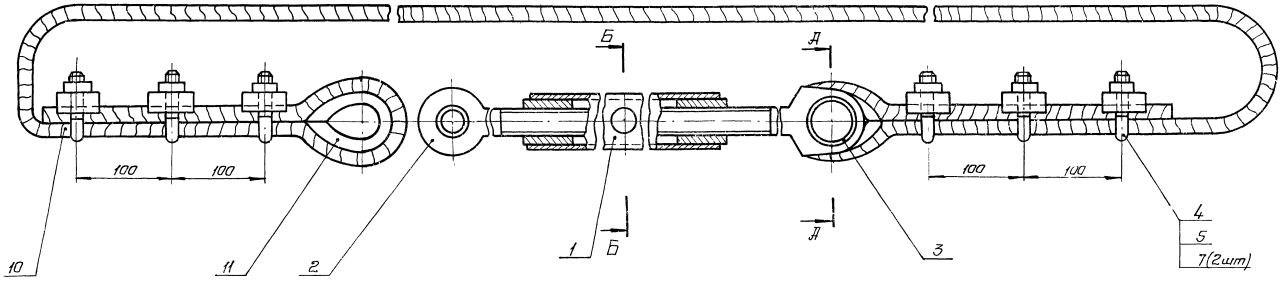

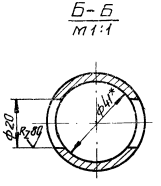

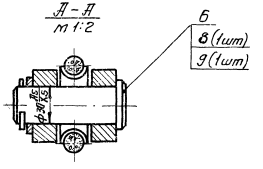

*Размер для справок.

7546/XI

					ОН164.06.00.000 СБ			
Изм.	Лист	№докум.	Подп.	Дата	Канат тяговый	Лит	Масса	Масшт.
Разраз.		Чижик		14.11.78			41,4	1:2,5
Провер.		Косенков		14.11.78	Сборочный чертеж	Лист	Листов	
Т. контр.		Юшкова		13.11.78				
Н. контр.		Сидорова		13.11.78		Укркоммунпроект г. Харьков		
Утв.		Лапа		17.11.78				

96

Копировал Харламова

формат 22

Формат	Зона	Позиц.	Обозначение	Наименование	Кол.	Примеч.
				Документация		
А2			ОН.164.06.00.000СБ	Сборочный чертеж		
				Сборочные единицы		
А4	1		ОН 164.06.01.000	Муфта	1	
				Детали		
А1	2		ОН 164.06.00.001	Винт	1	
А1	3		ОН 164.06.00.002	Винт	1	
А1	4		ОН 164.06.00.003	Планка	6	
А1	5		ОН 164.06.00.004	Скоба	6	
А1	6		ОН 164.06.00.005	Палец	1	
				Стандартные изделия		
	7		Гайка М12.5.016 ГОСТ 5915-70		12	
	8		Шайба 30.02.09 ГОСТ 11371-68		1	
	9		Шплинт 5х50.01 ГОСТ 397-66		1	
	10		Канат-9,5-200-В-Л-О ГОСТ 2688-69			
				L = 75 м	1	25,6 кг
	11		Маущ 40 ГОСТ 2224-72		2	

Изм.	Лист	№ докум.	Подп.	Дата
Разраб.		Чижик		10.11.78
Пров.		Касенков		10.11.78
Т. контр.		Юшкова		13.11.78
Н. контр.		Сидорова		13.11.78
Утв.		Лапа		15.11.78

ОН 164.06.00.000

Канат тяговый

Лит.	Лист	Листов
		1

Укркоммунниипроект г. Харьков

Формат: 11

Формат	Зона	Позиц.	Обозначение	Наименование	Кол.	Примеч.
				Документация		
А1			ОН.164.06.01.000СБ	Сборочный чертеж		
				Детали		
А4	1		ОН 164.06.01.001	Патрубок Труба 40 ГОСТ 3262-75 L = 400	1	1,5 кг
А4	2		ОН 164.06.01.002	Втулка Круг В40 ГОСТ 2590-71 ст.3 ГОСТ 535-58 ℓ = 4,5	2	0,4 кг

Изм.	Лист	№ докум.	Подп.	Дата
Разраб.		Чижик		10.11.78
Пров.		Касенков		10.11.78
Н. контр.		Сидорова		13.11.78
Утв.		Лапа		15.11.78

ОН 164.06.01.000

Муфта

Лит.	Лист	Листов
		1

Укркоммунниипроект г. Харьков

Формат: 11

ОН 164.06.01.000СБ

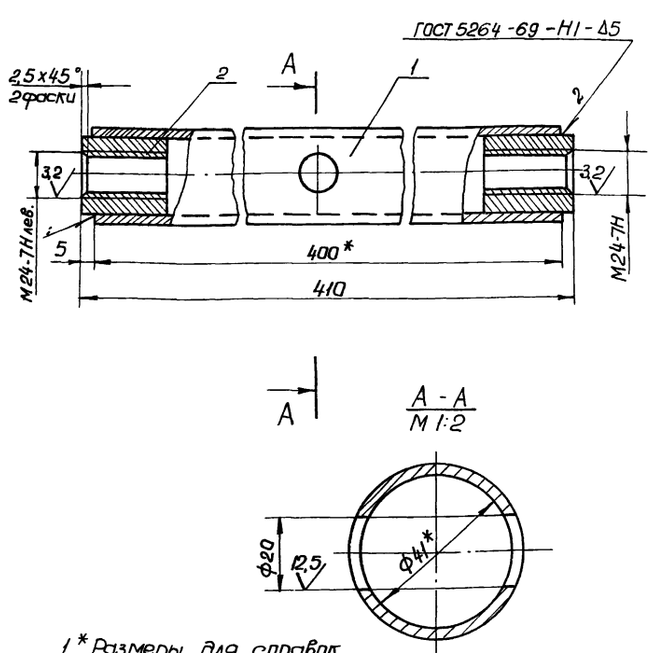

1.* Размеры для справок.
2. Неуказанные предельные отклонения размеров: отверстий - по А1, валов - по В1, остальных - по Сm1.

ОН 164.06.01.000СБ

Изм.	Лист	№ докум.	Подп.	Дата
Разраб.		Чижик		10.11.78
Провер.		Касенков		10.11.78
Т. контр.		Юшкова		13.11.78
Н. контр.		Сидорова		13.11.78
Утв.		Лапа		15.11.78

Муфта
Сборочный чертеж

Лит.	Масса	Масшт.
	2,4	1:2
Лист	Листов 1	

Укркоммунниипроект г. Харьков

ОН 164.06.00.001

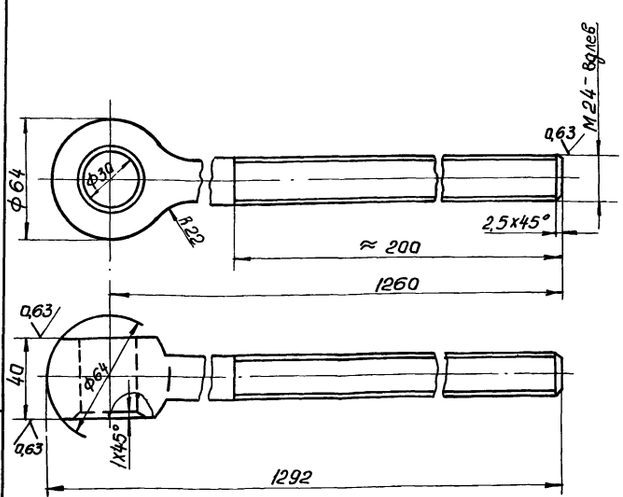

Неуказанные предельные отклонения размеров валов - по В1, остальных - по Сm1.

97
7546/XI

ОН 164.06.00.001

Изм.	Лист	№ докум.	Подп.	Дата
Разраб.		Чижик		10.11.78
Провер.		Касенков		10.11.78
Т. контр.		Юшкова		13.11.78
Н. контр.		Сидорова		13.11.78
Утв.		Лапа		15.11.78

Винт

Сталь 35 ГОСТ 1050-74*

Лит.	Масса	Масшт.
	5,4	1:2
Лист	Листов 1	

Укркоммунниипроект г. Харьков

Инв. № подл. | Подп. и дата | Инв. № дубл. | Взам. инв. № | Подп. и дата

ОН 164.06.00.002

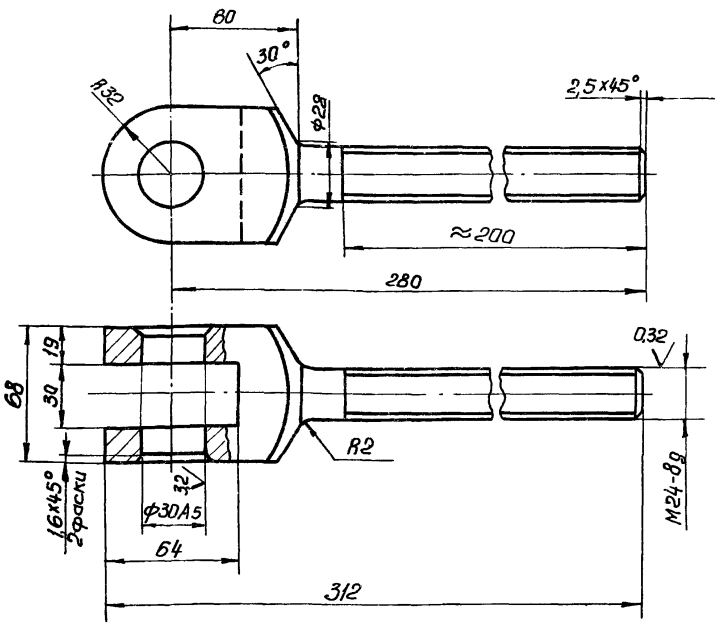

Неуказанные предельные отклонения размеров: отверстий - по А7, валов - по В7, остальных - по СМ7

Изм.	Лист	№докум.	Подп.	Дата	ОН 164.06.00.002			
Разраб.		Чижик		10.11.78	Винт	Лит.	Масса	Масшт.
Провер.		Посенков		10.11.78			2,7	1:2
Т.контр.		Юшкова		13.11.78		Лист	Листов 1	
Н.контр.		Сидорова		13.11.78	Сталь 35 ГОСТ 1050-74*	УкрКоммунниипроект г. Харьков		
Утв.		Лапа		14.11.78				

Копировал

Формат: 11

ОН 164.06.00.003

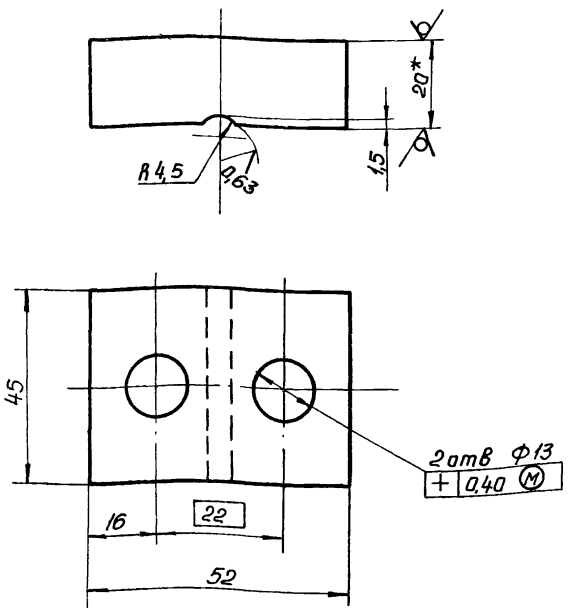

1* Размер для справок

2 Неуказанные предельные отклонения размеров. Валов - по В7, остальных - по СМ7.

Изм.	Лист	№докум.	Подпись	Дата	ОН 164.06.00.003.			
Разраб.		Чижик		10.11.78	Планка	Лит.	Масса	Масшт.
Пров.		Посенков		10.11.78			0,3	1:1
Т.контр.		Юшкова		13.11.78		Лист	Листов 1	
Н.контр.		Сидорова		13.11.78	Лист 5-ПН-2а ГОСТ 19903-74 В СТ 3кп ГОСТ 14637-69*	УкрКоммунниипроект г. Харьков		
Утв.		Лапа		14.11.78				

Инв.№ подл. | Подп. и дата | Взам. инв.№ | Инв.№ дубл. | Подп. и дата

Формат: 11

ТП 902-2-356

ОН 164.06.00.004

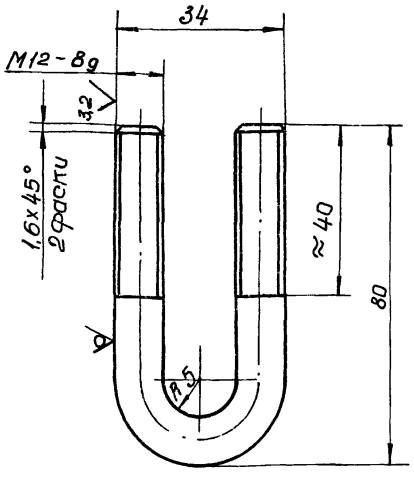

Неуказанные предельные отклонения размеров: валов - по В7, остальных - по СМ7.

Изм.	Лист	№докум.	Подп.	Дата	ОН 164.06.00.004			
Разраб.		Чижик		10.11.78	Скоба	Лит.	Масса	Масшт.
Провер.		Посенков		10.11.78			0,5	1:1
Т.контр.		Юшкова		13.11.78		Лист	Листов 1	
Н.контр.		Сидорова		13.11.78	Круг В12 ГОСТ 2590-71 Ст3 ГОСТ 535-58	УкрКоммунниипроект г. Харьков		
Утв.		Лапа		14.11.78				

Инв.№ подл. | Подп. и дата | Взам. инв.№ | Инв.№ дубл. | Подп. и дата

ОН 164.06.00.005

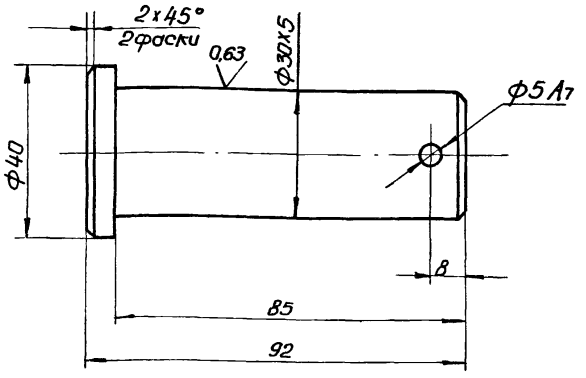

Неуказанные предельные отклонения размеров: валов - по В7, остальных - по СМ7.

98

7546/XI

Изм.	Лист	№докум.	Подп.	Дата	ОН 164.06.00.005			
Разраб.		Чижик		10.11.78	Палец	Лит.	Масса	Масшт.
Провер.		Посенков		10.11.78			0,5	1:1
Т.контр.		Юшкова		13.11.78		Лист	Листов 1	
Н.контр.		Сидорова		13.11.78	Сталь 35 ГОСТ 1050-74*	УкрКоммунниипроект г. Харьков		
Утв.		Лапа		14.11.78				

Инв.№ подл. | Подп. и дата | Взам. инв.№ | Инв.№ дубл. | Подп. и дата

ОН164.07.00.000СБ

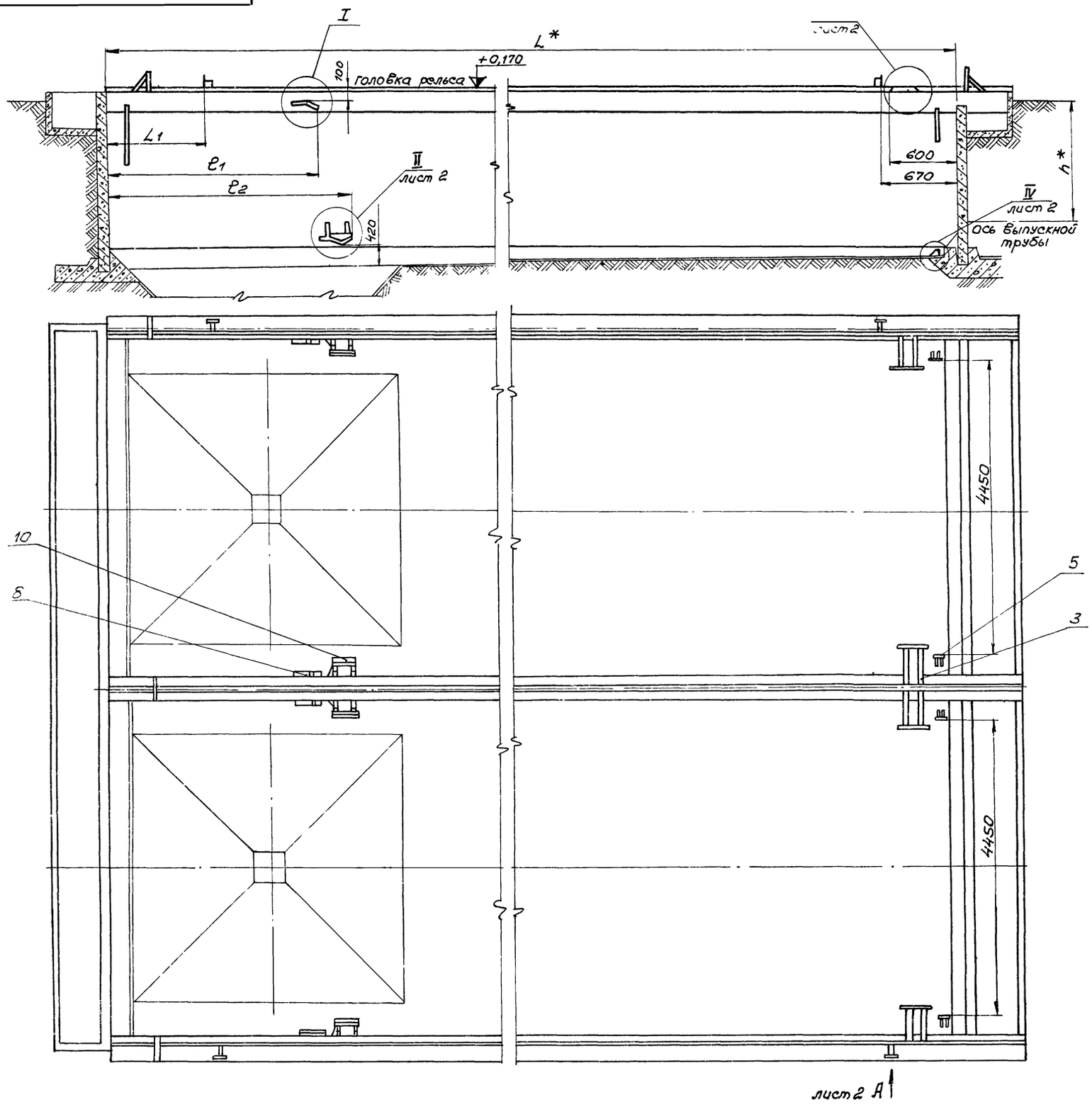

Обозначение	Тип отстойника		Размеры, мм					
			L*	h*	L1	L2 лист 2	e1	e2
ОН164.07.00.000	Первичный	I	27000	3000	2450	275	2780	3400
-01		II	24000	2000	2450	400	2780	3400
-02	Вторичный	III	27000	3000	3940	255	3260	4750
-03		IV	27000	2000	3940	345	3260	4750

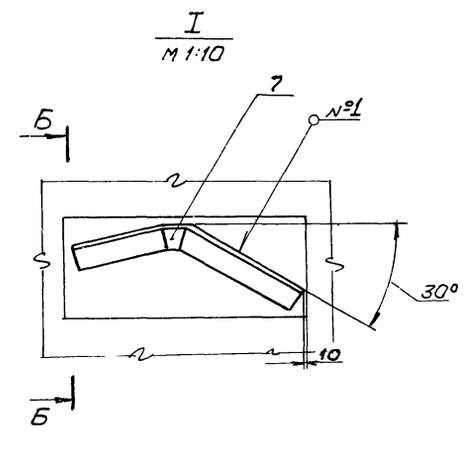

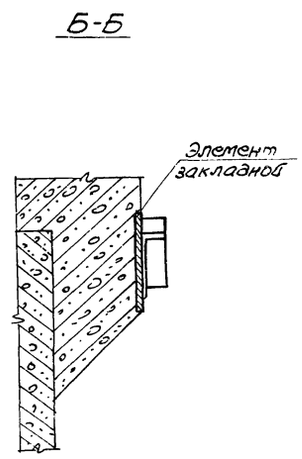

1. * Размеры для справок
2. Неуказанные предельные отклонения размеров отверстий - по А7, валов - по В7, остальных - по СМ7
3. Сварные швы по ГОСТ 5264-69, кроме указанных особо
4. Размеры детали поз. 14 уточнить при монтаже
5. Кронштейны и отбойники привариваются к закладным элементам, указанным в строительной части.

99
7546/XI

Изм.	Лист	№ докум.	Подпись	Дата	ОН164.07.00.000СБ			
Разраб.		Александров		10.11.78	Установка отбойников и конечных выключателей в отстойниках. Сборочный чертеж.	Лит.	Масса	Масштаб
Провер.		Косенков		10.11.78			—	1:50
Т.контр.		Юшкова		13.11.78		Лист 1	Листов 2	
Н.контр.		Сидорова		13.11.78		УКРКОММУННИИПРОЕКТ г.Харьков		
Утв.		Лапа		14.11.78				

IV
М 1:5 лист 1

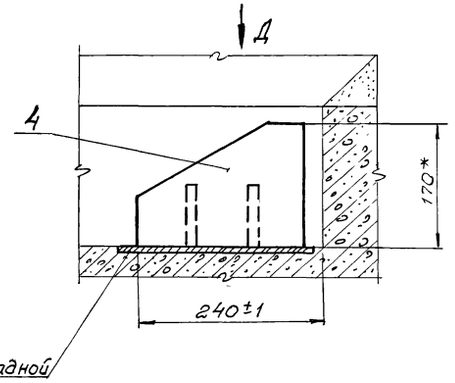

Вид А лист 1
М 1:10

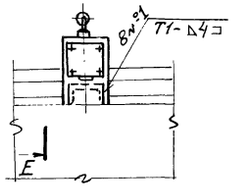

Е-Е

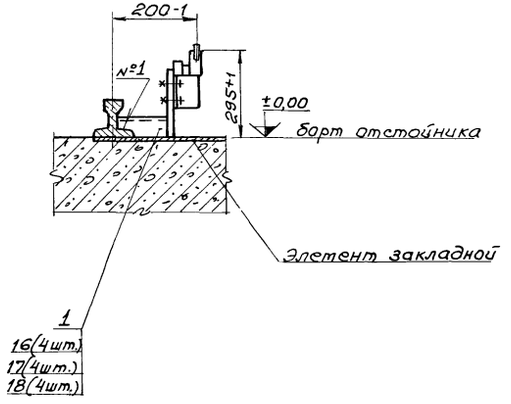

Вид Д

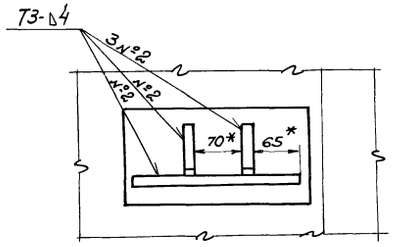

III лист 1
М 1:10

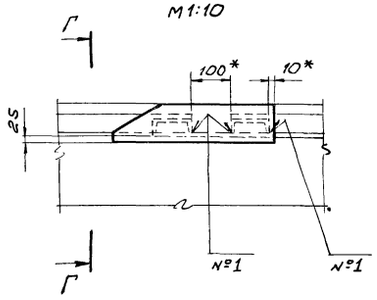

II лист 1
М 1:10

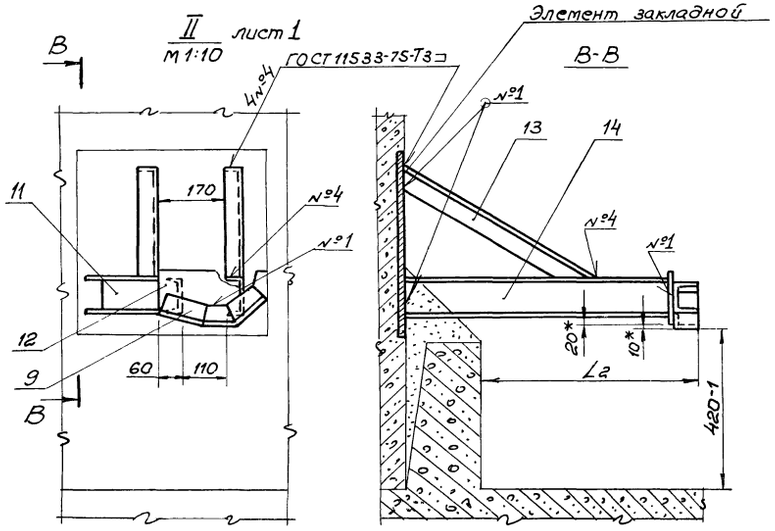

Г-Г
М 1:10

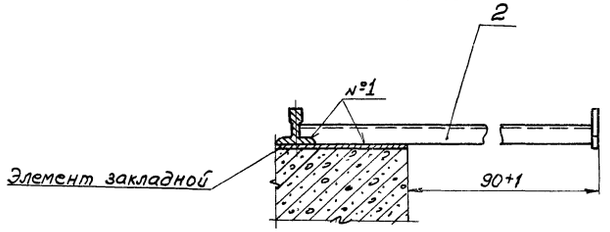

Формат	Зона	Поз.	Обозначение	Наименование	Кол.	Примечание
				Документация		
22			ОН 164.07.00.000СБ	Сборочный чертеж		
				Сборочные единицы		
11		1	ОН 164.07.01.000	Кронштейн	4	
11		2	ОН 164.07.02.000	Лыжа	2	
		3	-01	Лыжа	2	
11		4	ОН 164.07.03.000	Стойка	2	
		5	-01	Стойка	2	
				Детали		
11		7	ОН 164.07.00.001	Отбойник	2	
		8	-01	Отбойник	2	
11		9	ОН 164.07.00.002	Лыжа	2	
		10	-01	Лыжа	2	
11		11	ОН 164.07.00.003	Направляющая	4	
11		12	ОН 164.07.00.004	Пластина	4	
11		13	ОН 164.07.00.005	Растяжка	8	

Изм.	Лист	№ докум.	Подпись	Дата
Разраб.	Александров			10.11.76
Провер.	Косенков			10.11.76
Т. контр.	Юшкова			02.11.76
Н. контр.	Сидорова			02.11.76
Утв.	Лапа			04.11.76

ОН 164.07.00.000

Установка отбойников и конечных выключателей

Лит.	Лист	Листов
	1	3

УКРКОММУННИИПРОЕКТ г. Харьков

Формат: 11

Формат	Зона	Поз.	Обозначение	Наименование	Кол.	Примечание
				Стандартные изделия		
		16		Болт М6×35.58.019 ГОСТ 7798-70	16	
		17		Гайка М6.5.019 ГОСТ 5915-70	16	
		18		Шайба 6.65Г.019 ГОСТ 6402-70	16	
			Переменные данные	для исполнений		
				ОН 164.07.00.000		
				Детали		
Б4		14	ОН 164.07.00.006	Балка Швеллер 10 ГОСТ 8240-72 Ст.3 ГОСТ 535-58 L = 702 В7	2	
				ОН164.07.00.000-01		
				Детали		
		14	ОН 164.07.00.006-01	Балка Швеллер 10 ГОСТ 8240-72 Ст.3 ГОСТ 535-58 L = 827 В7	2	

Инв.№ подл. | Подпись и дата | Взам. инв.№ | Инв.№ дубл. | Подпись и дата

Изм	Лист	№ докум.	Подпись	Дата

ОН 164.07.00.000

Лист 2

Формат	Зона	Поз.	Обозначение	Наименование	Кол.	Примечание
				ОН 164.07.00.000-02		
				Детали		
		14	ОН 164.07.00.006-02	Балка Швеллер 10 ГОСТ 8240-72 Ст.3 ГОСТ 535-58 L = 682 В7	2	
				ОН 164.07.00.000-03		
				Детали		
		14	ОН 164.07.00.006-03	Балка Швеллер 10 ГОСТ 8240-72 Ст.3 ГОСТ 535-58 L = 772 В7	2	
			Остальные различия ОН 164.07.00.000, ОН 164.07.00.000-02 и по сборочному чертежу	исполнений ОН164.07.00.000-01, ОН164.07.00.000-03		

Изм.	Лист	№ докум.	Подпись	Дата

ОН 164.07.00.000

Лист 3

ОН 164.07.00.001

√(·/)

ОН 164.07.00.001-изображено,
ОН 164.07.00.001-01-зеркальное отражение

Развертка

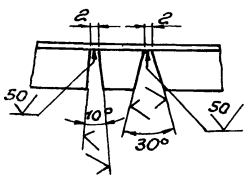

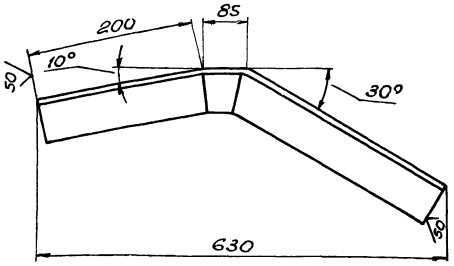

1 Длина развертки L=656мм.

2 Неуказанные предельные отклонения размеров: валов - по В7, остальных - по СТ7.

101

7546/XI

Инв.№ подл. | Подпись и дата | Взам. инв.№ | Инв.№ дубл. | Подпись и дата

Изм.	Лист	№ докум.	Подпись	Дата
Разраб.	Александров			10.11.76
Провер.	Косенков			10.11.76
Т. контр.	Юшкова			02.11.76
Н. контр.	Сидорова			13.11.76
Утв.	Лапа			17.11.76

ОН 164.07.00.001

Отбойник верхний

Лит.	Масса	Масштаб
	3,7	1:5
Лист	Листов 1	

Б-63×63×6 ГОСТ 8509-72 / Швеллер 10 ГОСТ Ст.3 ГОСТ 535-58

УКРКОММУННИИПРОЕКТ г. Харьков

ОН 164.07.00.002

Развертка

ОН 164.07.00.002-изображено
ОН 164.07.00.002-01-зеркальное отражение.

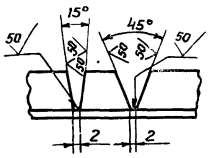

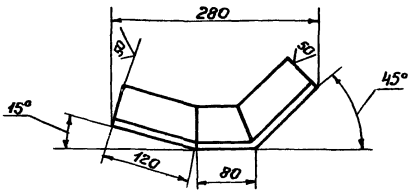

1. Длина развертки L=320мм
2. Неуказанные предельные отклонения размеров: валов - по B_7, остальных - по CM_7.

Изм.	Лист.	№ докум.	Подпись	Дата
Разраб.		Александров		10.11.78
Провер.		Косенков		10.11.78
Т.контр.		Юшкова		13.11.78
Н.контр.		Сидорова		13.11.78
Утв.		Лапа		14.11.78

ОН 164.07.00.002

Лыжа

Лит.	Масса	Масштаб
	1,8	1:10
Лист	Листов 1	

Уголок Б-63×63×6 ГОСТ 8509-72 / Ст.3 ГОСТ 535-58

Укрколхозпроект г. Харьков.

Копировал Абраменко Формат II

ОН 164.07.00.003

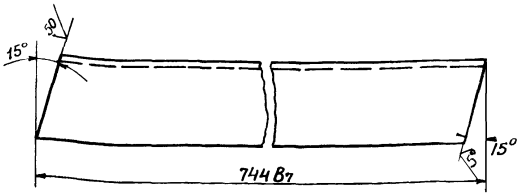

Изм.	Лист.	№ докум.	Подпись	Дата
Разраб.		Александров		10.11.78
Провер.		Косенков		10.11.78
Т.контр.		Юшкова		13.11.78
Н.контр.		Сидорова		13.11.78
Утв.		Лапа		14.11.78

ОН 164.07.00.003

Направляющая

Лит.	Масса	Масштаб
	6,2	1:2
Лист	Листов 1	

Швеллер 10 ГОСТ 8240-72 / Ст 3 ГОСТ 535-58

Укрколхозпроект г. Харьков.

Копировал Абраменко Формат 11

Инв.№ подл. | Подпись и дата | Взам. инв.№ | Инв.№ дубл. | Подпись и дата

ОН 164.07.00.004

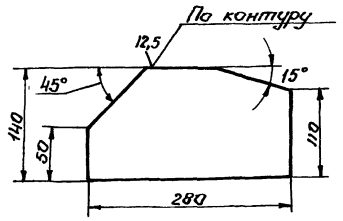

Неуказанные предельные отклонения размеров: валов - по B_7, остальных - по CM_7.

Изм.	Лист.	№ докум.	Подпись	Дата
Разраб.		Александров		10.11.78
Провер.		Косенков		10.11.78
Т.контр.		Юшкова		13.11.78
Н.контр.		Сидорова		13.11.78
Утв.		Лапа		14.11.78

ОН 164.07.00.004

Пластина

Лит.	Масса	Масштаб
	2,4	1:5
Лист	Листов 1	

Лист Б-ПН-10 ГОСТ 19903-74 / ВСт3кп ГОСТ 14637-69

Укрколхозпроект г. Харьков.

ОН 164.07.00.005

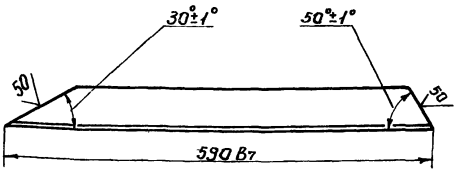

102
7546/XI

Изм.	Лист.	№ докум.	Подпись	Дата
Разраб.		Александров		10.11.78
Провер.		Косенков		10.11.78
Т.контр.		Юшкова		13.11.78
Н.контр.		Сидорова		
Утв.		Лапа		

ОН 164.07.00.005

Растяжка

Лит.	Масса	Масштаб
	2.0	1:5
Лист	Листов 1	

Уголок Б-56×56×5 ГОСТ 8509-72 / Ст3 ГОСТ 535-58

Укрколхозпроект г. Харьков

Инв.№ подл. | Подпись и дата | Взам. инв.№ | Инв.№ дубл. | Подпись и дата

Формат	Зона	Поз.	Обозначение	Наименование	Кол	Примечан
				Документация		
II			ОН 164.07.01.000 СБ	Сборочный чертеж		
				Детали		
II		1	ОН 164.07.01.001	Балка	1	
II		2	ОН 164.07.01.002	Планка	1	

Изм	Лист	№ докум.	Подпись	Дата
Разраб.		Александров		11.11.78
Провер.		Косенков		11.11.78
Н. контр.		Сидорова		13.11.78
Утв.		Лапа		14.11.78

ОН 164.07.01.000

Кронштейн

Лит | Лист | Листов 1

МЖКХ-УССР Укркоммунниипроект г. Харьков.

Формат 11

ОН 164.07.01.000 СБ

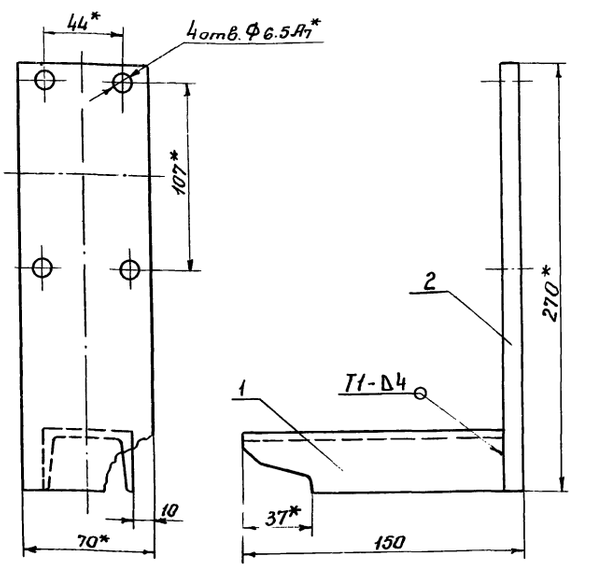

1.* Размеры для справок.
2. Неуказанные предельные отклонения размеров: валов-по B_7, остальных-по CM_7
3. Сварные швы по ГОСТ 5264-69

Изм	Лист	№ докум.	Подпись	Дата
Разраб.		Александров		10.11.78
Провер.		Косенков		10.11.78
Т. контр.		Юшкова		13.11.78
Н. контр.		Сидорова		13.11.78
Утв.		Лапа		14.11.78

ОН 164.07.01.000 СБ

Кронштейн Сборочный чертеж.

Лит.	Масса	Масштаб
	2.0	1:2

Лист | Листов 1

МЖКХ-УССР Укркоммунниипроект г. Харьков.

Формат 11

Инв. № подл. | Подпись и дата | Взам. инв. № | Инв. № дубл. | Подпись и дата

ОН 164.07.01.001

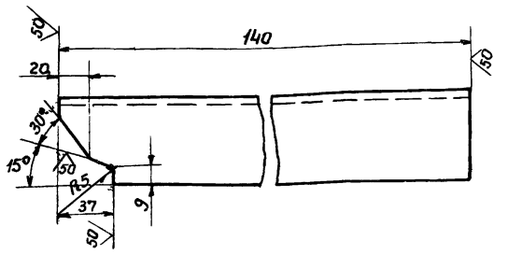

Неуказанные предельные отклонения размеров: валов-по B_7, остальных-по CM_7.

ОН 164.07.01.001

Изм	Лист	№ докум.	Подпись	Дата
Разраб.		Александров		10.11.78
Провер.		Косенков		10.11.78
Т. контр.		Юшкова		13.11.78
Н. контр.		Сидорова		13.11.78
Утв.		Лапа		14.11.78

Балка

Лит.	Масса	Масштаб
	0.7	1:5

Лист | Листов 1

Швеллер 5 ГОСТ 8240-72 / Ст 3 ГОСТ 535-58

МЖКХ УССР Укркоммунниипроект г. Харьков

ОН 164.07.01.002

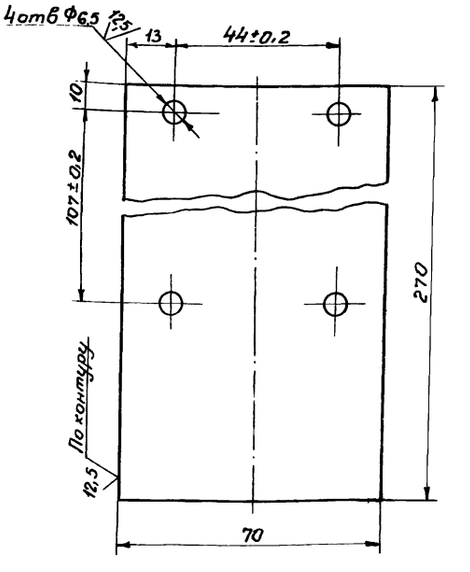

Неуказанные предельные отклонения размеров: отверстий-по A_7, валов-по B_7, остальных-по CM_7.

103
7546/XI

ОН 164.07.01.002

Изм	Лист	№ докум.	Подпись	Дата
Разраб.		Александров		10.11.78
Провер.		Косенков		10.11.78
Т. контр.		Юшкова		13.11.78
Н. контр.		Сидорова		13.11.78
Утв.		Лапа		14.11.78

Планка.

Лит	Масса	Масшт.
	1,2	1:1

Лист | Листов 1

Лист Б-ПН-10 ГОСТ 19903-74 / ВСт3кп ГОСТ 14637-69

МЖКХ-УССР Укркоммунниипроект г. Харьков

Инв. № подл. | Подпись и дата | Взам. инв. № | Инв. № дубл. | Подпись и дата

Формат	Зона	Поз.	Обозначение	Наименование	Кол.	Примечание
				Документация		
II			ОН164.07.02.000СБ	Сборочный чертеж		
				Детали		
II		1	ОН 164.07.02.001	Балка	2	
II		2	ОН 164.07.02.002	Планка	1	
			Различия исполнений ОН 164 07 02 000 и ОН164.07.02.000-01-по сборочному чертежу			

Изм.	Лист	№ докум.	Подп.	Дата	ОН. 164.07.02.000		
Разраб.		Александров		11.11.78	Лыжа	Лист	Листов 1
Провер.		Косенков		11.11.78		1	
Н.контр.		Сидорова		11.11.78		Укркоммунниипроект г. Харьков.	
Утв.		Лапа		11.11.78			

Копировал Харамченко Формат II

ОН164.07.02.000СБ

ОН 164.06.02.000-изображено,
ОН 164.06.02.000-01-зеркальное отражение

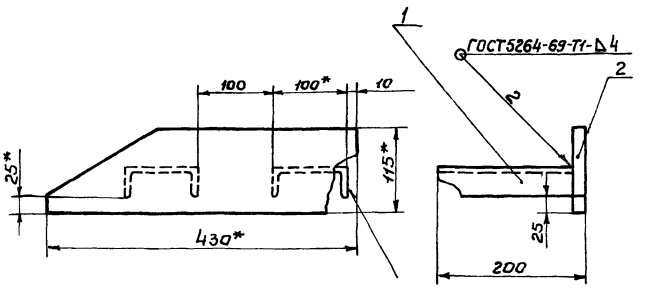

1.* Размеры для справок.
2. Неуказанные предельные отклонения размеров: отверстий-по A_1, валов-по B_1 остальных-по CM_1.

Изм.	Лист	№ докум.	Подпись	Дата	ОН 164.07.02.000 СБ			
Разраб.		Александров		11.11.78	Лыжа	Лит	Масса	Масшт.
Провер.		Косенков		11.11.78	Сборочный чертеж		3,9	1:5
Т.контр.		Юшкова		13.11.78		Лист	Листов 1	
Н.контр.		Сидорова		13.11.78		Укркоммунниипроект г. Харьков		
Утв.		Лапа		14.11.78				

Копировал Харамченко Формат II

Инв.№подл. | Подпись и дата | Взам.инв.№ | Инв.№дубл. | Подпись и дата

ОН164.07.02.001

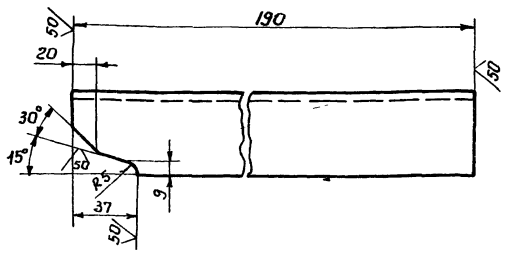

Неуказанные предельные отклонения размеров: валов-по B_1, остальных-по CM_1

Изм.	Лист	№ докум.	Подпись	Дата	ОН. 164.07.02.001			
Разраб.		Александров		11.11.78	Балка	Лит	Масса	Масшт.
Провер.		Косенков		11.11.78			1,2	1:5
Т.контр.		Юшкова		12.11.78		Лист	Листов 1	
Н.контр.		Сидорова		13.11.78	Швеллер 10 ГОСТ 8240-72 Ст3 ГОСТ 535-58	Укркоммунниипроект г. Харьков		
Утв.		Лапа		14.11.78				

ОН164.07.02.002

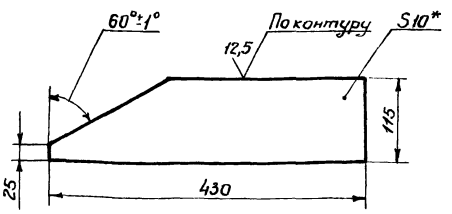

1.* Размер для справок.
2. Неуказанные предельные отклонения размеров: валов-по B_1, остальных-по CM_1

104
7546/XI

Изм.	Лист	№ докум.	Подпись	Дата	ОН 164.07.02.002			
Разраб.		Александров		11.11.78	Планка	Лит	Масса	Масшт.
Провер.		Косенков		11.11.78			1,4	1:5
Т.контр.		Юшкова		12.11.78		Лист	Листов 1	
Н.контр.		Сидорова		13.11.78	Лист Б-ПН-10 ГОСТ 19903-74 ВСт3кп ГОСТ 14637-69*	Укркоммунниипроект гор. Харьков		
Утв.		Лапа		14.11.78				

Инв.№подл. | Подпись и дата | Взам.инв.№ | Инв.№дубл. | Подпись и дата

Формат	Зона	Поз.	Обозначение	Наименование	Кол.	Примечание
				Документация		
11			ОН 164.07.03.000СБ	Сборочный чертеж		
				Детали		
11		1	ОН 164.07.03.001	Лист	1	
11		2	ОН 164.07.03.002	Ребро	2	
			Различия исполнений ОН 164.07.03.000 и ОН 164.07.03.000-01- по сборочному чертежу			

Изм.	Лист	№ докум.	Подпись	Дата
Разраб.		Литвинюк		13.11.78
Провер.		Косенков		13.11.78
Н. контр.		Сидорова		13.11.78
Утв.		Лапа		14.11.78

ОН 164.07.03.000

Стойка

Лит.	Лист	Листов
		1

УкрКоммунниипроект г. Харьков

Формат: 11

ОН 164.07.03.000СБ

ОН 164.07.03.000 – изображено
ОН 164.07.03.000-01 – зеркальное отражение

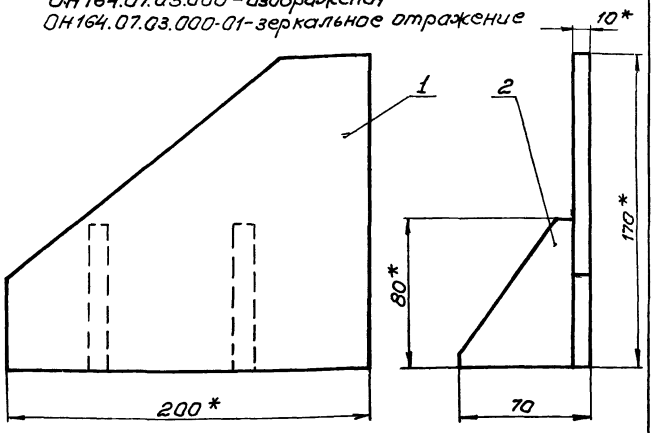

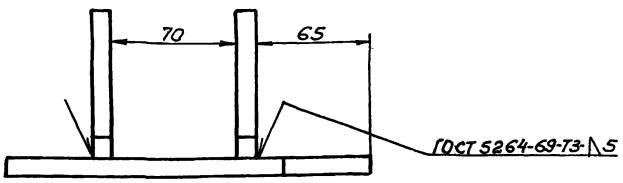

1.* Размеры для справок.
Неуказанные предельные отклонения размеров: отверстий – по А7; валов – по В7; остальных – по СМ7.

Изм.	Лист	№ докум.	Подпись	Дата
Разраб.		Литвинюк		13.11.78
Провер.		Косенков		13.11.78
Т. контр.		Юшкова		13.11.78
Н. контр.		Сидорова		13.11.78
Утв.		Лапа		14.11.78

ОН 164.07.03.000СБ

Стойка. Сборочный чертеж.

Лит.	Масса	Масштаб
	1,4	1:2
Лист	Листов: 1	

УкрКоммунниипроект г. Харьков

Копировал Качаманова Формат: 11

Инв. № подл. | Подпись и дата | Взам. инв. № | Инв. № дубл. | Подпись и дата

ОН 164.07.03.001

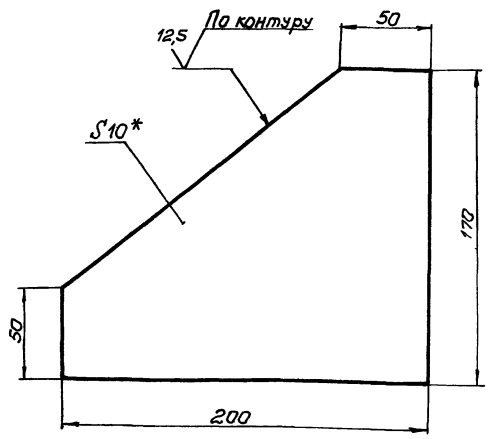

1.* Размер для справок.
2. Неуказанные предельные отклонения размеров валов – по В7; остальных – по СМ7.

Изм.	Лист	№ докум.	Подпись	Дата
Разраб.		Литвинюк		13.11.78
Провер.		Косенков		13.11.78
Т. контр.		Юшкова		13.11.78
Н. контр.		Сидорова		13.11.78
Утв.		Лапа		14.11.78

ОН 164.07.03.001

Лист

Лит.	Масса	Масштаб
	0,6	1:2
Лист	Листов 1	

Б-ПН-10 ГОСТ 19903-74
Лист В Ст 3кп ГОСТ 14637-69*

УкрКоммунниипроект г. Харьков

ОН 164.07.03.002

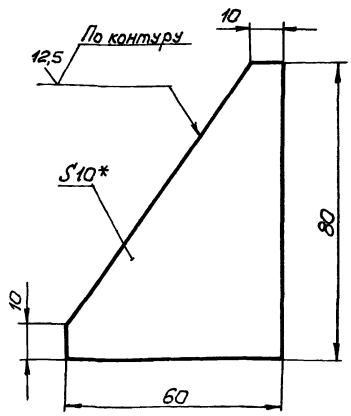

1.* Размер для справок.
2. Неуказанные предельные отклонения размеров валов – по В7; остальных – по СМ7.

105
7546/XI

Изм.	Лист	№ докум.	Подпись	Дата
Разраб.		Литвинюк		13.11.78
Провер.		Косенков		13.11.78
Т. контр.		Юшкова		13.11.78
Н. контр.		Сидорова		13.11.78
Утв.		Лапа		14.11.78

ОН 164.07.03.002

Ребро.

Лит.	Масса	Масштаб
	0,4	1:1
Лист	Листов: 1	

Б-ПН-10 ГОСТ 19903-74
Лист В Ст 3кп ГОСТ 14637-69*

УкрКоммунниипроект г. Харьков

Инв. № подл. | Подпись и дата | Взам. инв. № | Инв. № дубл. | Подпись и дата

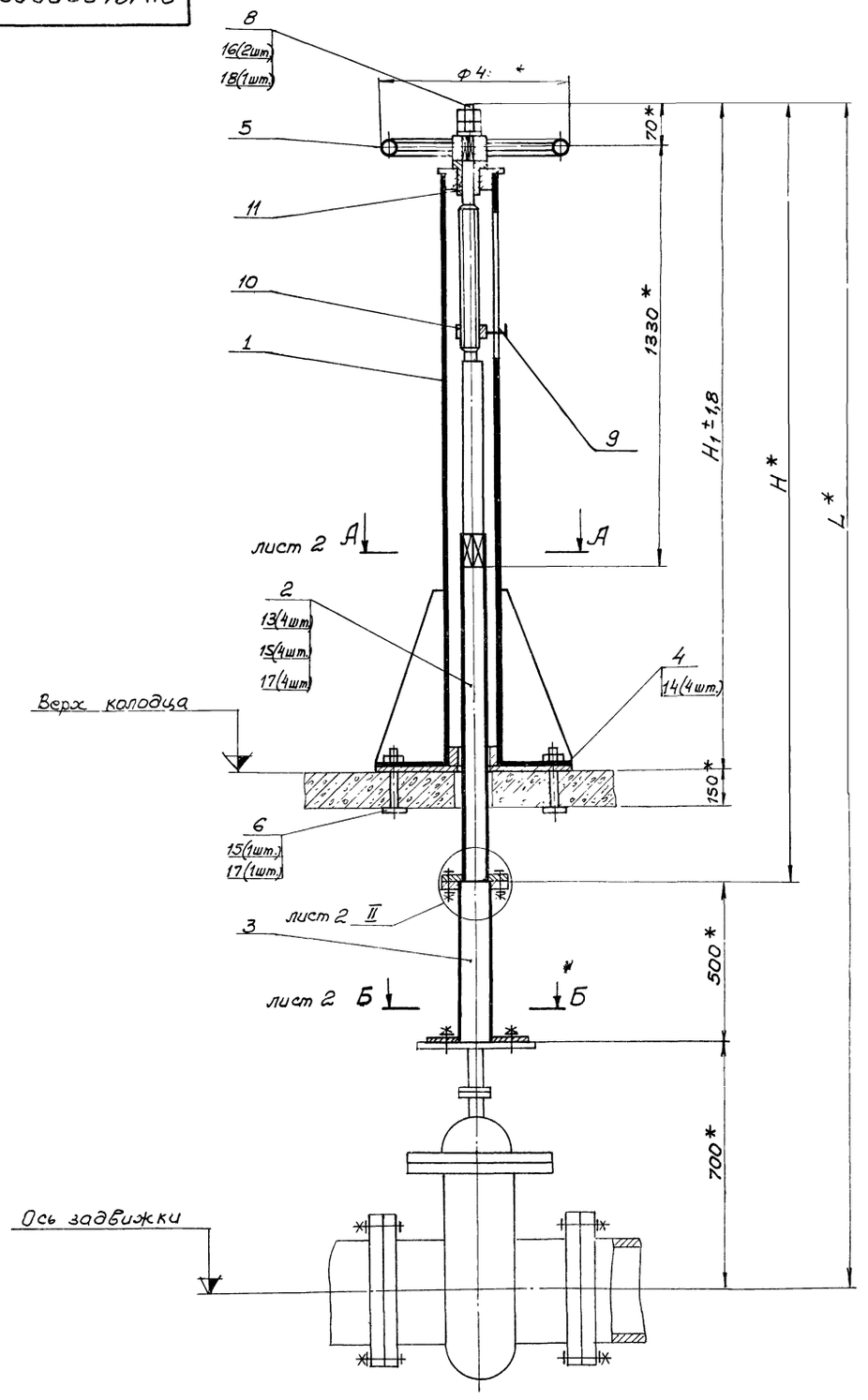

Стстойники	Тип	Обозначение
Первичные	I	ОН.191.00.00.000-01
	II	ОН.191.00.00.000-03
Вторичные	III	ОН 191.00.00.000-04
	IV	ОН 191.00.00.000-02
Для всех типоразмеров		ОН 191.00.00.000

Обозначение	Тип задвижки	Отметки, м ось задвижки	Отметки, м верх колодца	Размеры, мм H*	Размеры, мм H1	Размеры, мм L*	Масса, кг
ОН 191.00.00.000	30ч6бр	-1,960	-0,3	1490	1030	2690	75,1
-01		-3,260	-1,35	3040	2330	4240	106
-02		-3,790	-1,8	3650	2860	4850	115,2
-03		-4,490	-2,25	4600	3560	5800	136,2
-04		-4,890	-2,8	4830	3940	6030	141,8

Техническая характеристика

Максимальное усилие на маховике, кгс — 20
Ход, мм — 200
Ру, кгс/см² — 6,10
Тип привода — ручной

Технические требования

1.* Размеры для справок.
2. Регулировку установки колонки и направляющей произвести с помощью набора прокладок поз. 12.

196
7546/XI

				ОН 191.00.00.000СБ	
Изм. Лист.	№ докум.	Подпись	Дата	Колонка управления с ручным приводом. Сборочный чертеж.	Лит. / Масса / Масштаб: См. табл. / —
Разраб.	Василевская		12.11.78		
Провер.	Косенков		10.11.78		
Т.контр.	Юшкова		13.11.78		Лист: 1 Листов: 2
Н.контр.	Сидорова		11.11.78		УКРКОММУННИИПРОЕКТ г. Харьков
Утв.	Лапа		13.11.78		

Формат 2

А-А лист 1
м 1:5

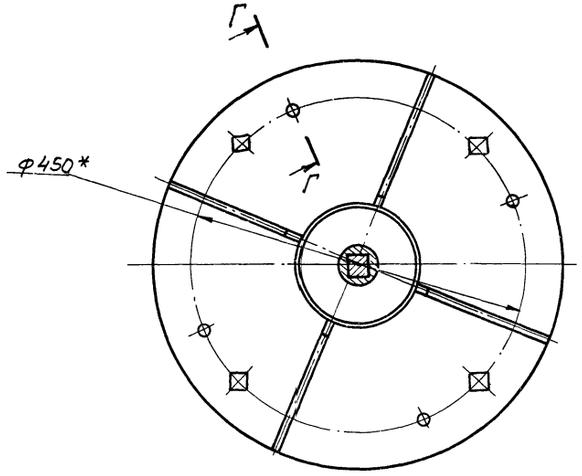

Г-Г повернуто
м 1:2

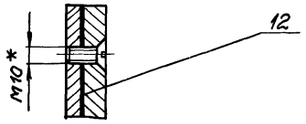

II лист 1
м 1:2

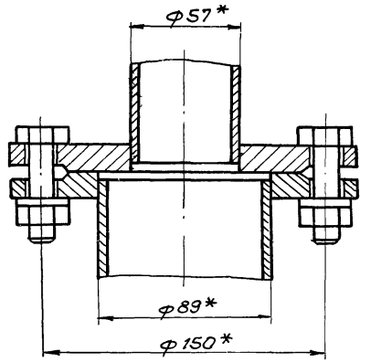

Б-Б лист 1
м 1:5

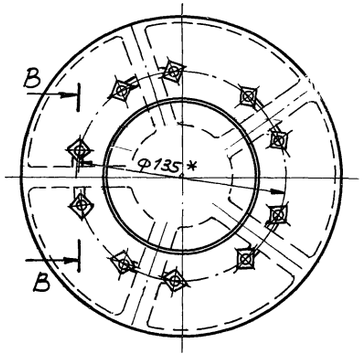

В-В
м 1:2

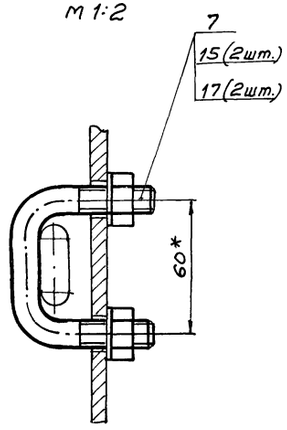

107
7546/XI

Изм.	Лист	№ докум.	Подп.	Дата	ОН 191.00.00.000СБ	Лист
						–

Инв. № подл.	Подп. и дата	Взам. инв. №	Инв. № дубл.	Подп. и дата

Формат	Зона	Поз.	Обозначение	Наименование	Кол на исполн —	01	02	03	04	Примечан.
				Сборочные единицы						
11		1	ОН.191.01.00.000	Колонка	1					
			-01	Колонка		1				
			-02	Колонка			1			
			-03	Колонка				1		
			-04	Колонка					1	
11		2	ОН.191.02.00.000	Штанга	1					
			-01	Штанга		1				
			-02	Штанга			1			
			-03	Штанга				1		
			-04	Штанга					1	
11		3	ОН.191.03.00.000	Опора	1	1	1	1	1	
11		4	ОН.191.04.00.000	Направляющая	1	1	1	1	1	
11		5	ОН.191.05.00.000	Штурвал	1	1	1	1	1	
11		6	ОН.191.06.00.000	Болт фундаментный	4	4	4	4	4	

Изм	Лист	№ докум	Подп	Дата	ОН 191 00 00 000	Лист 2

Формат 11

Инв. № подл.	Подп. и дата	Взам. инв. №	Инв. № дубл.	Подп. и дата

Форм.	Зона	Поз.	Обозначение	Наименование	Кол на исполн. —	01	02	03	04	Примечан.
				Документация						
22			ОН.191.00.00.000СБ	Сборочный чертеж	X	X	X	X	X	
12			ОН.191.00.00.000ВС	Ведомость спецификаций	X	X	X	X	X	
12			ОН.191.00.00.000ВП	Ведомость покупных изделий	X	X	X	X	X	

Изм	Лист	№ докум.	Подп.	Дата	ОН. 191. 00. 00. 000			
Разраб.		Васильевская		10.11.78	Колонка управления с ручным приводом	Лит	Лист 1	Листов 4
Провер.		Косенков		10.11.78		Укркоммунниипроект г. Харьков		
Т.контр.		Юшкова		13.11.78				
Н.контр.		Сидорова		11.11.78				
Утв.		Лапа		11.11.78				

Копировал Абрамченко

Формат 11

Инв. № подл.	Подп. и дата	Взам. инв. №	Инв. № дубл.	Подп. и дата

Форм.	Зона	Поз.	Обозначение	Наименование	Кол на исполн. —	01	02	03	04	Примечан
				Гайки 10СТ5915-70						
		15		М16.5.016	18	18	18	18	18	
		16		М24.5.016	2	2	2	2	2	
				Шайбы ГОСТ11371-68						
		17		16.01.05	18	18	18	18	18	
		18		24.01.05	1	1	1	1	1	

Инв. № подл.	Подп. и дата	Взам. инв. №	Инв. № дубл.	Подп. и дата

Формат	Зона	Поз.	Обозначение	Наименование	Кол на исполн —	01	02	03	04	Примечан
				Детали						
11		7	ОН 191.00.00.001	Скоба	5	5	5	5	5	
12		8	ОН 191.00.00.002	Вал	1	1	1	1	1	
11		9	ОН.191.00.00.003	Стрелка	1	1	1	1	1	
11		10	ОН.191.00.00.004	Указатель	1	1	1	1	1	
11		11	ОН.191.00.00.005	Втулка	1	1	1	1	1	
11		12	ОН.191.00.00.006	Прокладка	4	4	4	4	4	
				Стандартные изделия						
		13		Болт М16×50.58.016 ГОСТ 7798-70	4	4	4	4	4	
		14		Винт М10×20.58.016 ГОСТ 17475-72	4	4	4	4	4	

№ строки	Наименование	Обозначение документа на поставку	Поставщик	Кол. на испол 01	02	03	04	Примечание
1.								
2.	Крепежные изделия							
3.								
4.	Болт М 16 х 50. 58. 016	ГОСТ 7798-70		4	4	4	4	
5.								
6.	Винт М 10 х 20. 58. 016	ГОСТ 17475-72		4	4	4	4	
7.								
8.	Гайка М 16. 5. 016	ГОСТ 5915-70		18	18	18	18	
9.	М. 24. 5. 016			2	2	2	2	
10.								
11								
12	Шайба 16. 01. 05	ГОСТ 11371-68		18	18	18	18	
13	24. 01. 05			1	1	1	1	
14								
15								
16								
17								
18								
19								
20								
21								
22								
23								
24								
25								
26								

Изм.	Лист	N докум.	Подп.	Дата
Разраб.		Чижсик		10.11.78
Провер.		Посенков		10.11.78
Т. контр.		Юшкова		13.11.78
Н. контр.		Сидорова		11.11.78
Утв.		Лапа		11.11.78

ОН 191. 00. 00. 000 ВП

Колонка управления с ручным приводам
Ведомость покупных изделий

Лит	Лист	Листов
		1

Укркоммунниипроект г. Харьков

Формат 12

№ строки	Обозначение	Наименование	Куда входит: Обозначение	Кол.	Общее кол.	Примечание
1.						
2	ПН 191. 00. 00. 000	Колонка управления с ручным приводам				
3.	ПН 191. 01. 00. 000	Колонка				
4.	ОН 191. 02. 00. 000	Штанга				
5.	ОН 191. 03. 00. 000	Опора				
6.	ОН 191. 04. 00. 000	Направляющая				
7.	ОН 191. 05. 00. 000	Штурвал				
8.	ОН 191. 06. 00. 000	Болт фундаментный				
9						
10						
11						
12						
13						
14						
15						
16						
17						
18						
19						
20						
21						
22						
23						
24						
25						
26						

7546/X1

Изм.	Лист	N докум.	Подп.	Дата
Разраб.		Чижсик		10.11.78
Прав		Посенков		10.11.78
Т. контр.		Юшкова		13.11.78
Н. конт.		Сидорова		11.11.78
Утв.		Лапа		11.11.78

ОН 191. 00. 00. 000 ВС

Колонка управления с ручным приводам
Ведомость спецификаций

Лит.	Лист	Листов
		1

Укркоммунниипроект г. Харьков

Формат 12

ОН 191.00.00.001

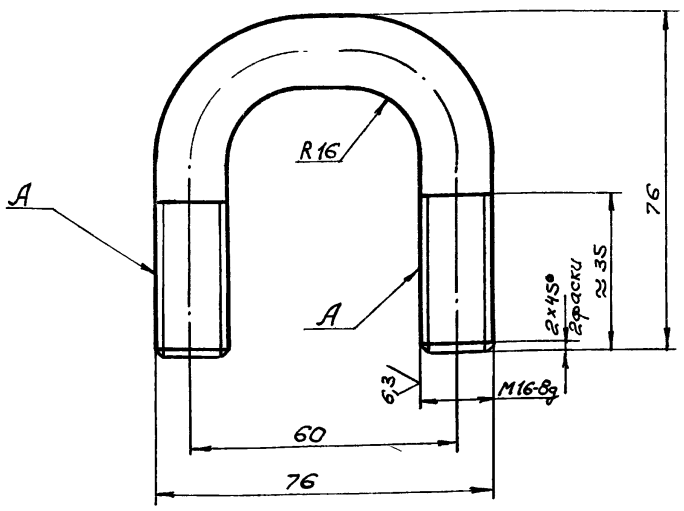

1. Развернутая длина $L = 175$мм.
2. Неуказанные предельные отклонения размеров: валов – по В7, остальных – по СТ7.
3. Покрытие: грунтовка ГФ-020 красно-коричневая, ГОСТ 4056-63, эмаль ПФ-115 светлосерая, IV Ж2, ГОСТ 6465-76, кроме поверхностей А

Изм.	Лист	№ докум.	Подпись	Дата	ОН 191.00.00.001			
Разраб.		Чижик		10.11.78	Скоба	Лит	Масса	Масштаб
Провер.		Косенков		10.11.78			0,3	1:1
Т.контр.		Юшкова		13.11.78		Лист	Листов 1	
Н.контр.		Сидорова		11.11.78	Круг 16 ГОСТ 2590-71 Вст3 ГОСТ 1535-58	укркоммунниипроект г. Харьков		
Утв.		Лапа		11.11.78				

Формат 11

ОН 191.00.00.003

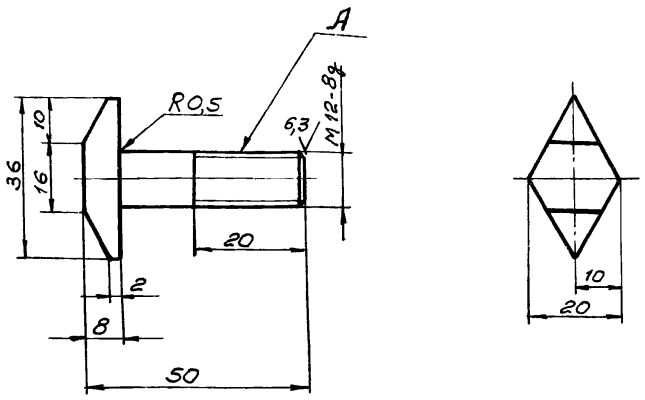

1. Неуказанные предель предельные отклонения размеров: валов – по В7, остальных – по СТ7.
2. Покрытие: грунтовка ГФ-020 красно-коричневая ГОСТ 4056-63; эмаль ПФ-115 светлосерая, IV Ж2 ГОСТ 6465-76.

Изм.	Лист	№ докум.	Подпись	Дата	ОН 191.00.00.003			
Разраб.		Чижик		10.11.78	Стрелка	Лит.	Масса	Масштаб
Провер.		Косенков		10.11.78			0,07	1:1
Т.контр.		Юшкова		13.11.78		Лист	Листов: 1	
Н.контр.		Сидорова		11.11.78	Ст.3 ГОСТ 380-71	укркоммунниипроект г. Харьков		
Утв.		Лапа		11.11.78				

Формат: 11

Инв.№ подл. | Подпись и дата | Взам. инв.№ | Инв.№ дубл. | Подпись и дата

ОН 191.00.00.002

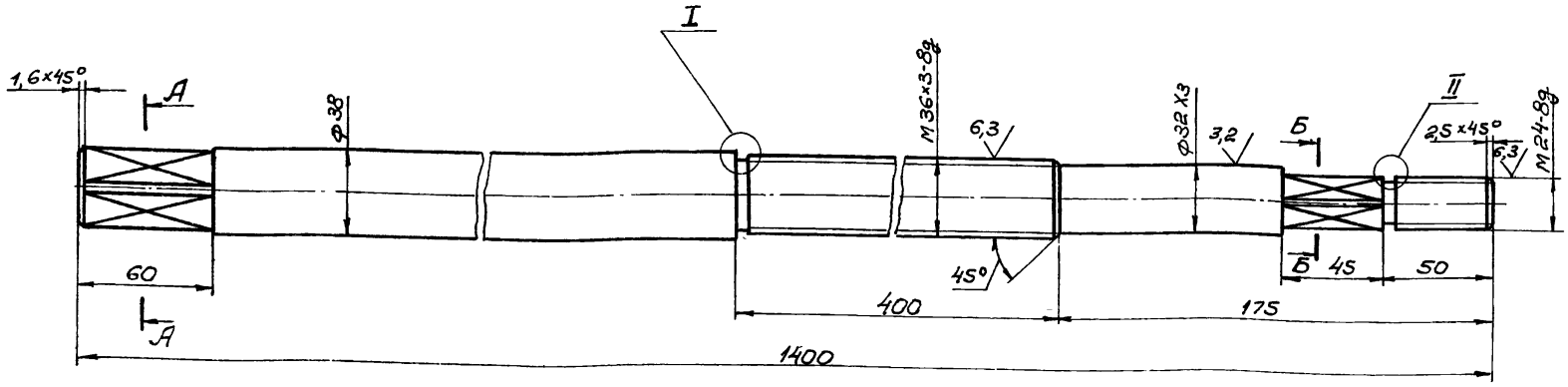

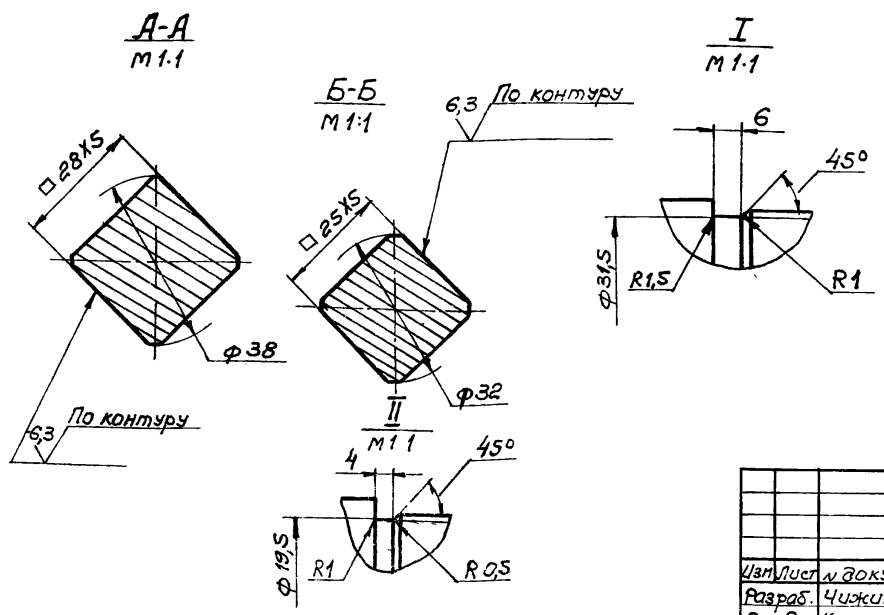

1. HRC 38...42.
2. Неуказанные предельные отклонения размеров: валов – по В7, остальных – по СТ7.

110
7546/XI

Изм.	Лист	№ докум.	Подпись	Дата	ОН 191.00.00.002			
Разраб.		Чижик		10.11.78	Вал	Лит.	Масса	Масштаб
Провер.		Косенков		10.11.78			7,8	1:2
Т.контр.		Юшкова		13.11.78		Лист	Листов: 1	
Н.контр.		Сидорова		11.11.78	Сталь 45 ГОСТ 1050-74	* укркоммунниипроект г. Харьков		
Утв.		Лапа		11.11.78				

ОН191.00.00.004

12,5

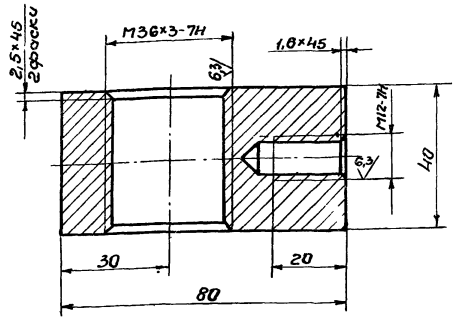

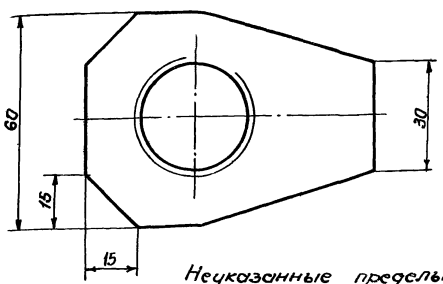

Неуказанные предельные отклонения размеров: валов - по B_7, остальных - по CM_7.

				ОН 191.00.00.004			
Изм	Лист	№ докум.	Подп.	Дата			
Разраб		Чижик		10.11.78	Указатель	Лит.	Масса 0,9 / Масшт 1:1
Провер		Касенков		10.11.78		Лист	Листов 1
Т.контр		Юшкова		13.11.78			
Н.контр		Сидорова		11.11.78	Ст3 ГОСТ 380-71 *	Укркоммунниипроект г. Харьков	
Утв		Лапа		11.11.78			

Формат 11

ОН191.00.00.005

12,5

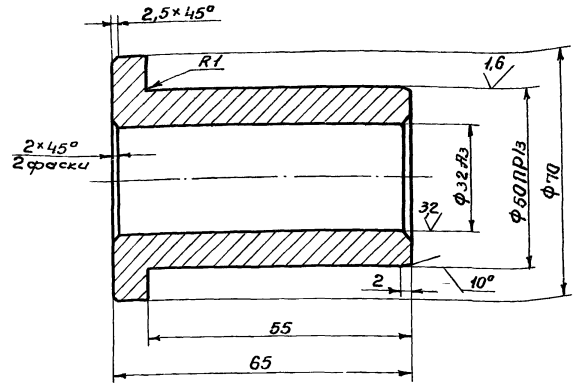

Неуказанные предельные отклонения размеров: валов - по B_7, остальных - по CM_7

				ОН 191.00.00.005			
Изм	Лист	№ докум.	Подп.	Дата			
Разраб		Чижик		10.11.78	Втулка	Лит	Масса 1,05 / Масшт 1:1
Провер		Касенков		10.11.78		Лист	Листов 1
Т.контр		Юшкава		13.11.78			
Н.контр		Сидорова		11.11.78	Бр АЖ9-4 ГОСТ 493-54	Укркоммунниипроект г. Харьков	
Утв		Лапа		11.11.78			

Формат 11

Инв.№ подл. | Подп. и дата | Взам. инв.№ | Инв.№ дубл. | Подп. и дата

ОН191.00.00.006

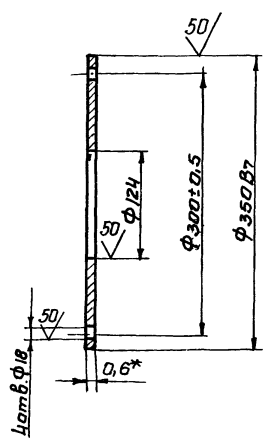

1.* Размер для справок.

2. Неуказанные предельные отклонения размеров: отверстий - по A_7

				ОН191.00.00.006			
Изм	Лист	№ докум.	Подп.	Дата			
Разраб		Чижик		10.11.78	Прокладка	Лит	Масса 0,01 / Масшт 1:4
Провер		Касенков		10.11.78		Лист	Листов 1
Т.контр		Юшкова		13.11.78			
Н.контр		Сидорова		11.11.78	Лист 6-ПН-0,6 ГОСТ 19903-74 / 3-IV-Н-Ст3кп ГОСТ 16523-70	Укркоммунниипроект г. Харьков	
Утв		Лапа		11.11.78			

Формат	Зона	Поз	Обозначение	Наименование	Кол на исполн —	01	02	03	04	Примечан
				Документация						
12			ОН191.01.00.000СБ	Сборочный чертеж	X	X	X	X	X	
				Детали						
11		1	ОН191.01.00.001	Фланец	1	1	1	1	1	
11		2	ОН191.01.00.002	Втулка	1	1	1	1	1	
БЧ		3	ОН191.01.00.003	Стойка						
				Труба 121×5,5 ГОСТ10704-76 / ВСт3СП ГОСТ10706-76						
				L=902 Вт	1					14,1 кг.

Изм	Лист	№ докум.	Подп.	Дата
Разраб.		Чижик		10.11.78
Провер.		Косенков		11.11.78
Т.контр.		Юшкова		13.11.78
Н.контр.		Сидорова		11.11.78
Утв.		Лапа		11.11.78

ОН191.01.00.000

Колонка

Лит	Лист	Листов
	1	2

Укркоммунпроект г. Харьков

Инв. № подл.	Подп. и дата	Взам. инв. №	Инв. № дубл.	Подп. и дата

Формат	Зона	Поз	Обозначение	Наименование	Кол на исполн. 01	02	03	04	Примечан.
БЧ		3	ОН191.01.00.003-01	Стойка					
				Труба 121×5,5 ГОСТ10704-76 / ВСт3СП ГОСТ10706-76	1				
				L=2202 Вт					34,5 кг
			-02	Стойка					
				Труба 121×5,5 ГОСТ10704-76 / ВСт3СП ГОСТ10706-76					
				L=2732 Вт		1			42,7 кг
			-03	Стойка					
				Труба 121×5,5 ГОСТ10704-76 / ВСт3СП ГОСТ10706-76					
				L=3432 Вт			1		53,9 кг
			-04	Стойка					
				Труба 121×5,5 ГОСТ10704-76 / ВСт3СП ГОСТ10706-76					
				L=3812 Вт				1	59,5 кг
11		4	ОН191.01.00.004	Ребро	4				
			-01			4	4		
			-02					4	4

Изм	Лист	№ докум	Подп.	Дата

ОН191.01.00.000

Лист 2

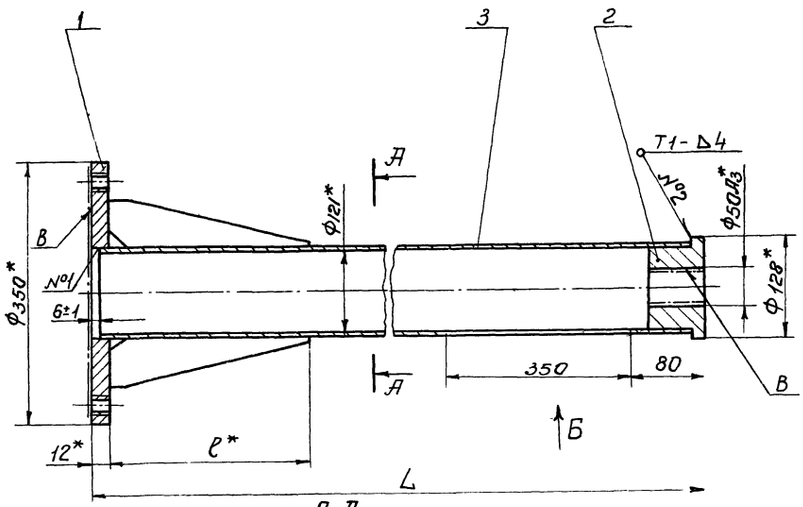

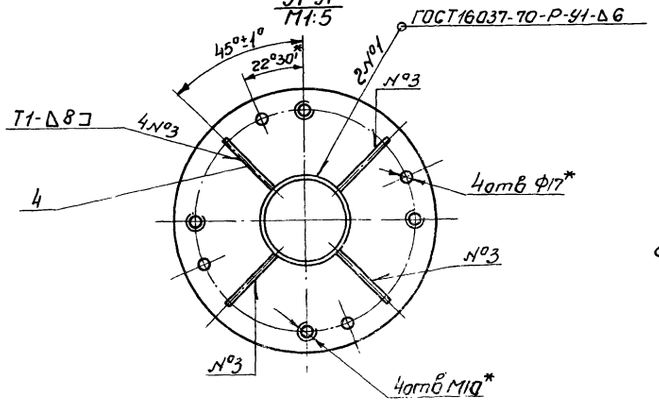

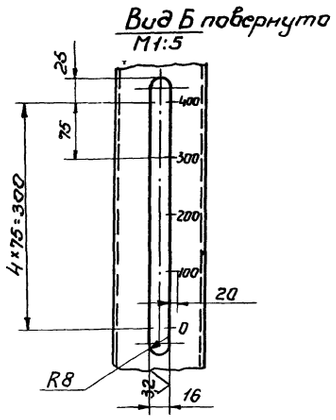

Обозначение	Размеры мм L	ℓ*	Масса кг
ОН191 01 00 000	922	300	29 4
-01	2222	700	51.8
-02	2758	700	60 0
-03	3458	1000	72,5
-04	3832	1000	78.2

1.* Размеры для справок
2. Неуказанные предельные отклонения размеров: отверстий - по A_7, валов - по B_7, остальных - по CM_7.
3. Сварные швы по ГОСТ 5264-69, кроме указанных особо.
4. Покрытие грунтовка ГФ-020 красно-коричневая ГОСТ 4056-63, эмаль ПФ-115 светлосерая IV Ж ГОСТ 6465-76, кроме поверхностей В.
5. После покрытия нанести риски и размеры, указывающие степень открытия задвижки, эмаль ПФ-115 коричневая IV Ж2 ГОСТ 6465-76. Шрифт ПО-10 ГОСТ 2930-62

112

7546/XI

Изм	Лист	№ докум	Подп.	Дата
Разраб.		Чижик		10.11.78
Провер.		Косенков		10.11.78
Т.контр.		Юшкова		13.11.78
Н.контр.		Сидорова		11.11.78
Утв.		Лапа		11.11.78

ОН191.01.00.000СБ

Колонка

Сборочный чертеж

Лит.	Масса	Масшт.
	см. табл.	

Лист | Листов 1

Укркоммунпроект г. Харьков

ОН 191.01.00.001

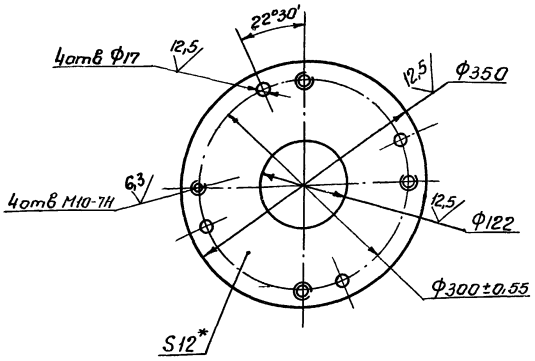

1* Размер для справок
2. Неуказанные предельные отклонения размеров: отверстий - по A_7, валов - по B_7, остальных - по CM_7

				ОН 191.01.00.001			
				Фланец	Лит.	Масса 7,5	Масшт. 1:5
Изм.	Лист	№докум.	Подп.	Дата			
Разраб.		Чижик		10.11.78	Лист	Листов 1	
Провер.		Косенков		10.11.78			
Т.контр.		Юшкова		13.11.78			
Н.контр.		Сидорова		11.11.78	Лист Б-ПН-12 ГОСТ 19903-74 / ВСт3КП ГОСТ 14637-69*	Укрколхозпроект г. Харьков	
Утв.		Лапа		11.11.78			

ОН 191.01.00.002

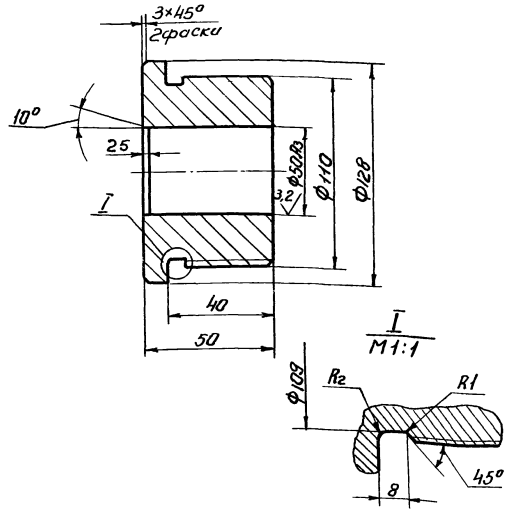

Неуказанные предельные отклонения размеров. отверстий - по A_7, валов - по B_7, остальных - по CM_7

				ОН 191.01.00.002			
				Втулка	Лит.	Масса 6,2	Масшт. 1:2
Изм.	Лист	№докум.	Подп.	Дата			
Разраб.		Чижик		10.11.78	Лист	Листов 1	
Провер.		Косенков		10.11.78			
Т.контр.		Юшкова		13.11.78			
Н.контр.		Сидорова		11.11.78	Ст3 ГОСТ 380-71 *	Укрколхозпроект	
Утв.		Лапа		11.11.78			

Инв.№подл. | Подп. и дата | Взам.инв.№ | Инв.№дубл. | Подп. и дата

Формат

ОН 191.01.00.004

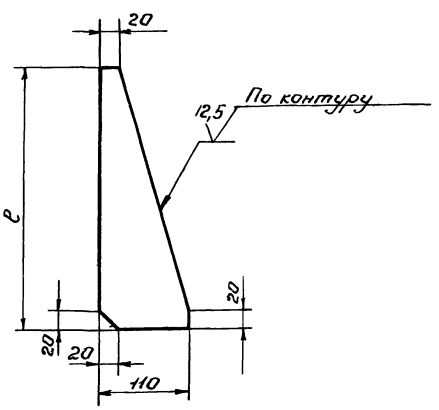

Обозначение	ℓ, мм	Масса кг.
ОН191.01.00.004	300	1,6
-01	700	3,5
-02	1000	4,9

1 Неуказанные предельные отклонения размеров: валов - по B_7, остальных - по CM_7

				ОН 191.01.00.004			
				Ребро	Лит.	Масса см. табл.	Масшт.
Изм.	Лист	№докум.	Подп.	Дата			
Разраб.		Чижик		10.11.78	Лист	Листов 1	
Провер.		Косенков		10.11.78			
Т.контр.		Юшкова		13.11.78			
Н.контр.		Сидорова		11.11.78	Лист Б-ПН-10 ГОСТ 19903-74 / ВСт3КП ГОСТ 14637-69*	Укрколхозпроект г. Харьков	
Утв.		Лапа		11.11.78			

Поз.	Обозначение	Наименование	Под на испол. 01	02	03	04	Примечание
		Документация					
12	ОН 191 02 00 000СБ	Сборочный чертеж	Х	Х	Х	Х	
		Детали					
11	ОН. 191. 02. 00. 001	Фланец	1	1	1	1	
11	ОН. 191. 02. 00. 002	Втулка	1	1	1	1	
54	ОН. 191. 02. 00. 003	Стойка					
		Труба 57х3 гост 10704-76 / В ст 3сп гост 10706-76	1				
		L = 1308 7		1			

ОН. 191. 02. 00. 000

Штанга

Изм. Лист. № докум. Подп. Дата

Разраб. Васильевская 10.11.78

Провер. Посенков 10.11.78

Т. контр. Юшкова 13.11.78

Н. контр. Сидарова 11.11.78

Утв. Лапа 11.11.78

Лит. Лист Листов 2

Укркоммунниипроект г. Харьков

Формат А1

Поз.	Обозначение	Наименование	Под на испол. 01	02	03	04	Примечание
54	ОН. 191. 02. 00. 003-01	Стойка					
		Труба 57х3 гост 10704-76 / В ст 3сп гост 10706-76					
		L = 1680 В7	1				6,72 кг
	-02	Стойка					
		Труба 57х3 гост 10704-76 / В ст 3сп гост 10706-76		1			9,16 кг
		L = 2290 В7					
	-03	Стойка					
		Труба 57х3 гост 10704-76 / В ст 3сп гост 10706-76			1		12,9 кг
		L = 3240 В7					
	-04	Стойка					
		Труба 57х3 гост 10704-76 / В ст 3сп гост 10706-76				1	13,88 кг
		L = 3470 В7					

ОН 191 02 00 000

Лит. 2

Инв. № подл. | Подп. и дата | Взам. инв. № | Инв. № дубл. | Подп. и дата

Изм. Лист № докум. Подп. Дата

Формат А1

ОН. 191. 02. 00. 000СБ

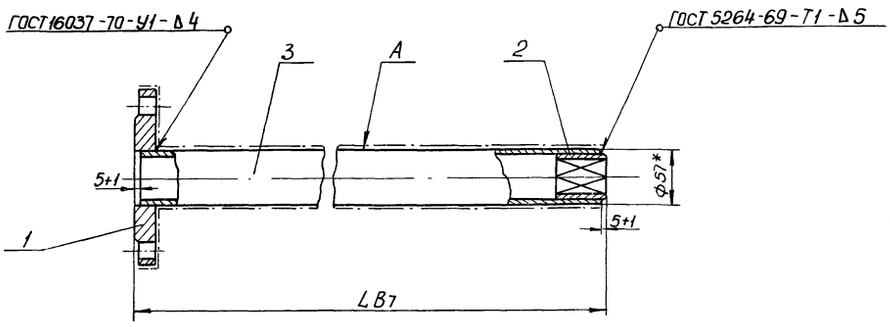

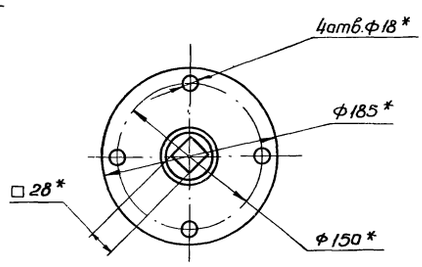

1.* Размеры для справок.

2. Покрытие поверхности А:
грунтовка ГФ-020 красно-коричневая ГОСТ 4056-63,
эмаль ПФ-115 светло-серая IV. ж2 ГОСТ 6465-76.

Обозначение	L, мм	Масса, кг
ОН. 191. 02. 00. 000	140	3,0
-01	1690	9,2
-02	2300	11,7
-03	3250	15,4
-04	3480	16,4

114
7546/х1

ОН. 191. 02. 00 000 СБ

Штанга
Сборочный чертеж

Изм.	Лист	№ докум.	Подп.	Дата
Разраб.		Васильевская		10.11.78
Прав		Посенков		10.11.78
Т. контр.		Юшкова		11.11.78
Н. контр.		Сидарова		11.11.78
Утв.		Лапа		11.11.78

Лит.	Масса	Масшт.
	См. табл.	—
Лист	Листов 1	

Укркоммунниипроект г. Харьков

ОН 191 02 00 001

12,5

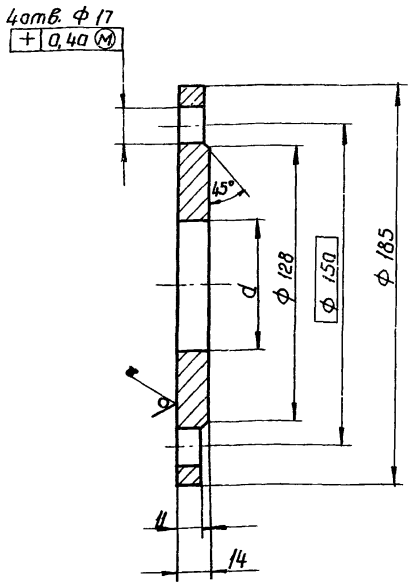

Обозначение	d, мм	Масса, кг
ОН 191.02.00 001	58	1,9
-01	90	2,1

Неуказанные предельные отклонения размеров: отверстий - по А7, валов - по В7, остальных - по СМ7

Изм.	Лист	N докум.	Подп.	Дата
Разраб.		Васильевская		10.XI.78
Пров.		Посенков		10.11.78
Т. контр.		Юшкова		13.11.78
Н. контр.		Сидорова		11.11.78
Утв.		Лапа		11.11.78

ОН. 191. 02. 00. 001

Фланец

Лит.	Масса	Масшт.
	1,9	1:2
Лист	Листов 1	

Лист Б-ПН-16 ГОСТ 19903-74
Вст 3сп 14637-69*

Укркоммунниипроект г. Харьков

Формат: 11

ОН 191 02 00 002

12,5

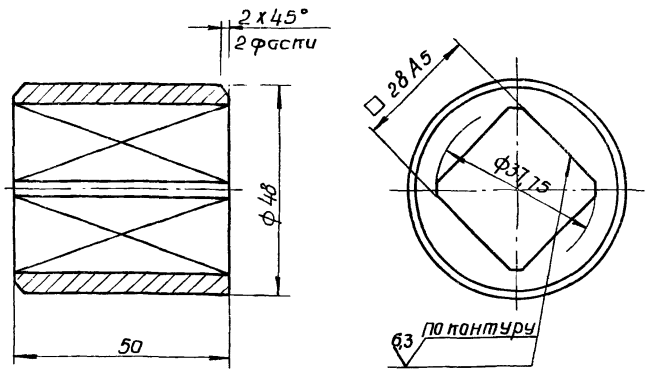

Неуказанные предельные отклонения размеров; валов - по В7, остальных - по СМ7.

Изм.	Лист	N докум.	Подп.	Дата
Разраб.		Васильевская		10.XI.78
Провер.		Посенков		10.11.78
Т. контр.		Юшкова		13.11.78
Н. контр.		Сидорова		11.11.78
Утв.		Лапа		11.11.78

ОН. 191. 02. 00. 002

Втулка

Лит.	Масса	Масшт.
	0,6	1:1
Лист	Листов 1	

Ст. 3 ГОСТ 380-71*

Укркоммунниипроект г. Харьков

Копировал: Качманова

Формат: 11

Подп. и дата | Инв. N дубл. | Взам. инв. N | Подп. и дата | Инв. N подл.

ОН. 191. 03. 00. 000. СБ

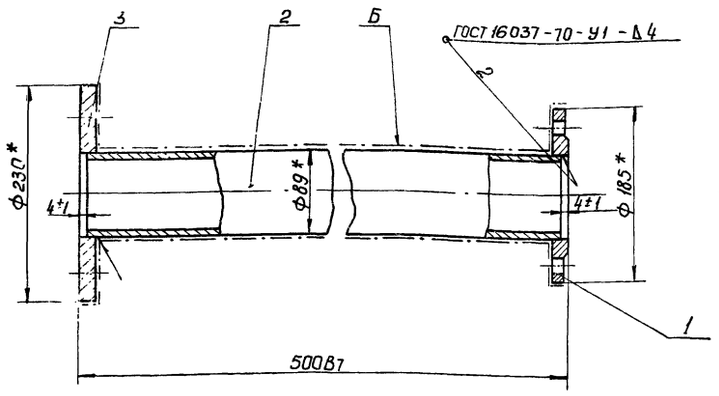

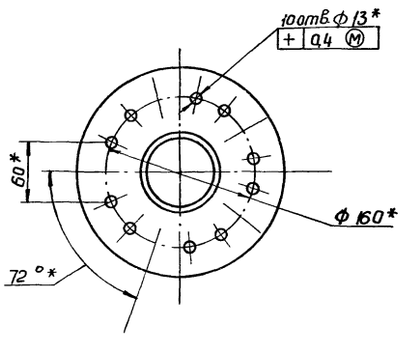

Вид А

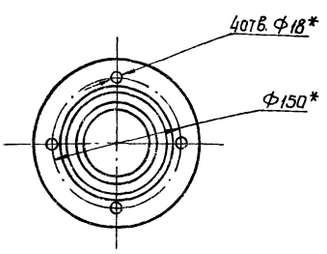

1.* Размеры для справок.
2. Покрытие поверхности А:
грунтовка ГФ-020 красно-коричневая ГОСТ 4056-63,
эмаль ПФ-115 светлосерая, IV Жг ГОСТ 6465-76

Изм.	Лист	N докум.	Подп.	Дата	ОН. 191. 03. 00. 000. СБ	Лит.	Масса	Масшт.
Разраб.		Василевская		10.XI.78	Опора		11,2	1:4
Пров.		Косенков		10.11.78	Сборочный чертёж	Лист	Листов 1	
Т.контр.		Юшкова		13.11.78				
Н.контр.		Сидорова		11.11.78		Укркоммунниипроект г. Харьков		
Утв.		Лапа		11.11.78				

Формат 12

Формат	Зона	Поз.	Обозначение	Наименование	Кол	Примеч
				Документация		
12			ОН. 191. 03. 00. 000 СБ	Сборочный чертёж		
				Детали		
11		1	ОН. 191. 02. 00. 001-01	Фланец	1	
64		2	ОН. 191. 03. 00. 002	Стойка		
				Труба 89х4 ГОСТ 10704-76 / В ст3сп ГОСТ 10706-76		
				L = 492 Вт	1	3,5 кг
11		3	ОН. 191. 03. 00. 003	Фланец	1	

Изм.	Лист	N докум.	Подп.	Дата	ОН. 191. 03. 00. 000	Лит.	Лист	Листов
Разраб.		Чижик		10.11.78	Опора			1
Пров.		Косенков		10.11.78		Укркоммунниипроект г. Харьков		
Т.контр.		Юшкова		13.11.78				
Н.контр.		Сидорова		11.11.78				
Утв.		Лапа		11.11.78				

ОН. 191. 03. 00. 003

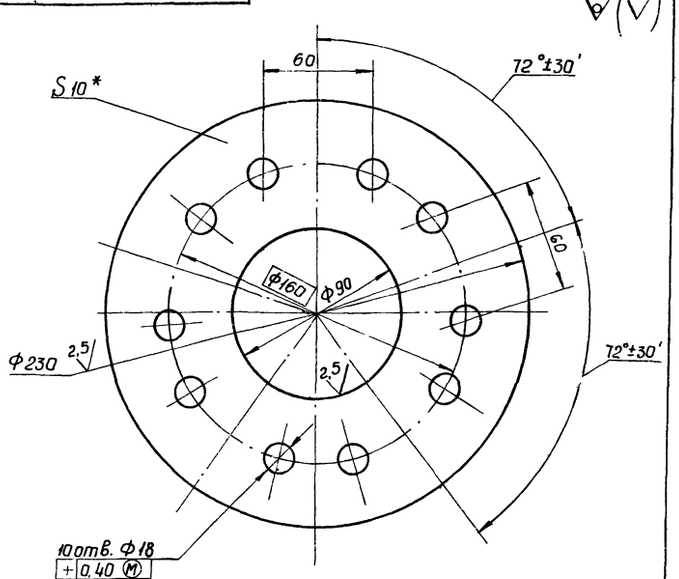

1.* Размер для справок.
2. Неуказанные предельные отклонения размеров: отверстий - по А7, валов - по В7, остальных - по СМ7.

116
7546/XI

Изм.	Лист	N докум.	Подп.	Дата	ОН. 191. 03. 00. 003	Лит.	Масса	Масшт.
Разраб.		Чижик		10.11.78	Фланец		5,5	1:2
Пров.		Косенков		10.11.78		Лист	Листов 1	
Т.контр.		Юшкова		13.11.78				
Н.контр.		Сидорова		11.11.78	Лист 5-ПН-10 ГОСТ 19903-74 / 8 п 3 кп ГОСТ 14637-69*	Укркоммунниипроект г. Харьков		
Утв.		Лапа		11.11.78				

Подп. и дата | Инв. N дубл. | Взам. инв. N | Подп. и дата | Инв. N подл.

Формат	Зона	Позиц	Обозначение	Наименование	Кол	Примечан
				Документация		
12			ОН 191 04 00 000 СБ	Сборочный чертеж		
				Детали		
11		1	ОН 191. 04. 00. 001	Банка	1	
12		2	ОН 191. 04. 00. 002	Фланец	1	

Изм.	Лист	N докум.	Подп.	Дата
Разраб.		Литвинюк		10.11.78
Пров.		Косенков		10.11.78
Т. контр.		Юшкова		13.11.78
Н. контр.		Сидорова		11.11.78
Утв.		Лапа		11.11.78

ОН 191. 04. 00. 000

Направляющая

Лит.	Лист	Листов
		1

УКРКОММУННИИПРОЕКТ г. Харьков

Формат: 11

ОН 191 04 00 001

12,5

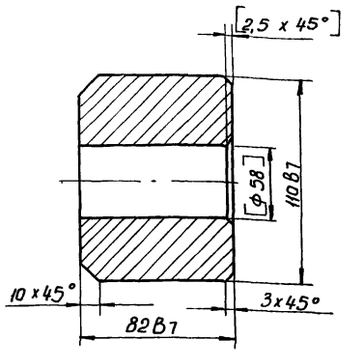

1. Размеры в скобках после сборки
2. Неуказанные предельные отклонения размеров: отверстий - по А7; остальных - по СМ7

Изм.	Лист	N докум.	Подп.	Дата
Разраб.		Литвинюк		10.11.78
Провер.		Косенков		10.11.78
Т. контр.		Юшкова		13.11.78
Н. контр.		Сидорова		11.11.78
Утв.		Лапа		11.11.78

ОН 191. 04. 00. 001

Банка

Ст. 3 ГОСТ 380 - 71 *

Лит	Масса	Масшт.
	5,3	1:2

Лист | Листов 1

УКРКОММУННИИПРОЕКТ г. Харьков

Формат: 11

ОН 191 04 00 000 СБ

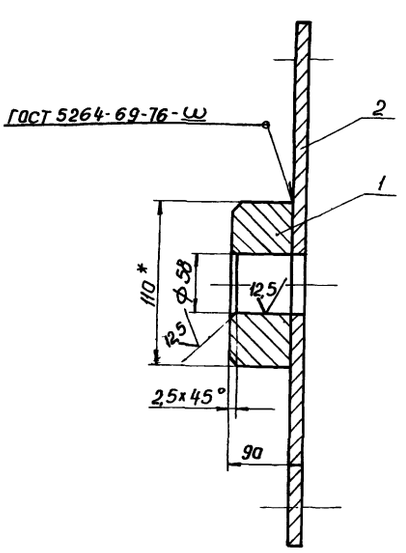

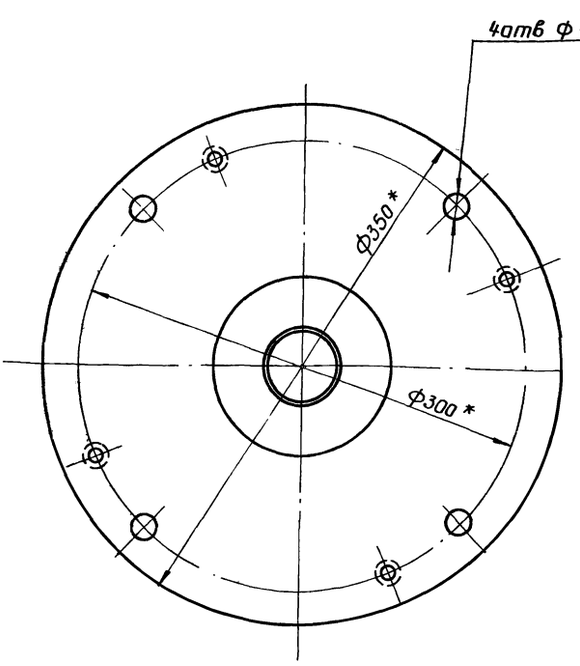

1.* Размеры для справок
2. Неуказанные предельные отклонения размеров отверстий - по А7, остальных - по СМ7.

117
7546/XI

Изм.	Лист	N докум.	Подп.	Дата
Разраб.		Литвинюк		10.11.78
Провер.		Косенков		10.11.78
Т. контр.		Юшкова		13.11.78
Н. контр.		Сидорова		11.11.78
Утв.		Лапа		11.11.78

ОН. 191.04. 00. 000. СБ.

Направляющая

Сборочный чертёж

Лит.	Масса	Масшт.
	19,0	1:2

Лист | Листов 1

УКРКОММУННИИПРОЕКТ г. Харьков

ОН 191.04.00.002

12,5 (√)

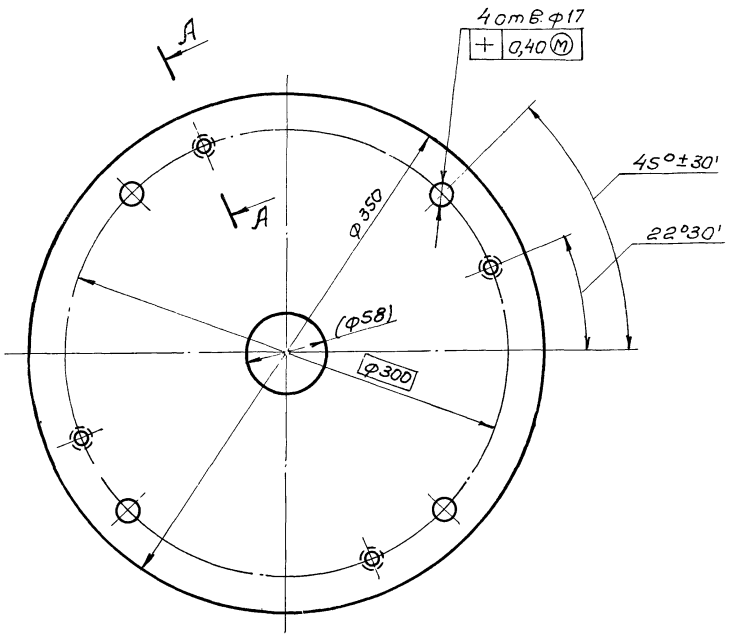

А–А повернуто
М1:1

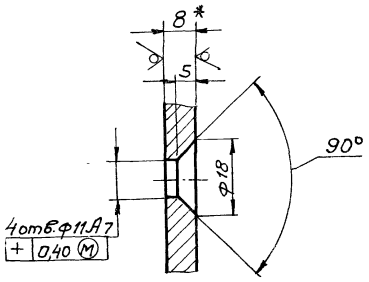

1.* Размер для справок
2. Размер в скобках после сборки.
3. Неуказанные предельные отклонения размеров: отверстий - по А7, валов - по В7, остальных - по СМ7.

Изм.	Лист	N докум.	Подпись	Дата
Разраб.		Литвинюк		10.11.78
Провер.		Косенков		10.11.78
Т.контр.		Юшкова		13.11.78
Н.контр.		Сидорова		11.11.78
Утв.		Лапа		11.11.78

ОН 191.04.00.002

Фланец

Лит.	Масса	Масштаб
	19,0	1:2,5
Лист	Листов: 1	

Лист Б-ПН-8 ГОСТ 19903-74 / ВСт3 кп ГОСТ 14637-69

Укркоммунниипроект г. Харьков

Копировал: Качманова

Формат: 12

118

7546/XI

Формат	Зона	Позиц	Обозначение	Наименование	Кол	Примеч
				Документация		
А2			ОН 191. 05. 00. 000 СБ	Сборочный чертеж		
				Детали		
А4		1	ОН. 191. 05. 00 001	Втулка	1	
А4		2	ОН. 191. 05. 00. 002	Обруч		
				Труба 32 ГОСТ 3262-75		
				L = 1288 В7	1	4,1 кг
А4		3	ОН. 191. 05. 00. 003	Спица		

Изм.	Лист	№ докум.	Подп.	Дата	ОН. 191. 05. 00. 000		
Разраб.		Чижик		10.11.78	Штурвал	Лит.	Лист	Листов 1
Пров.		Посенков		10.11.78				
Т.контр.		Юшкова		23.11.78				
Н.контр.		Сидорова		11.11.78		укрпаммуннииипроект г. Харьков		
Утв.		Лапа		11.11.78				

Формат: А1

ОН 191 05 00 000 СБ

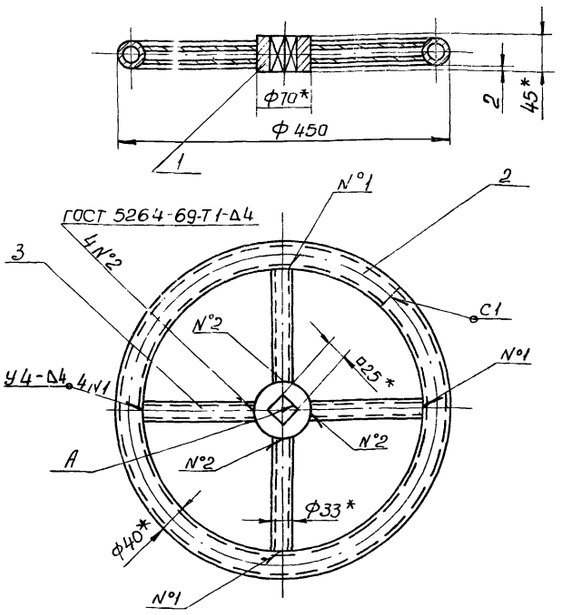

1.* Размеры для справок.
2. Неуказанные предельные отклонения размеров: валов - по В7, остальных - по СМ1
3. Сварные швы по ГОСТ 16037-70, кроме указанных особо
4. Покрытие: грунтовка ГФ-020 красно-коричневая ГОСТ 4056-63 эмаль ПФ-115 светло-серая IV Ж2. ГОСТ 6465-76, кроме поверхности А

Изм.	Лист	№ докум.	Подп.	Дата	ОН 191 05. 00. 000 СБ			
Разраб.		Чижик		10.11.78	Штурвал Сборочный чертёж	Лит.	Масса	Масшт.
Пров.		Посенков		10.11.78			5,9	1:5
Т.контр.		Юшкова		23.11.78		Лист	Листов 1	
Н.контр.		Сидорова		11.11.78		укрпаммуннииипроект г. Харьков		
Утв.		Лапа		11.11.78				

Формат А1

ОН. 191. 05. 00. 001

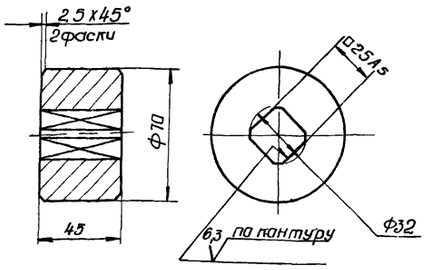

Неуказанные предельные отклонения размеров валов - по В7, остальных - по СМ1.

Изм.	Лист	№ докум.	Подп.	Дата	ОН. 191. 05. 00. 001			
Разраб.		Чижик		10.11.78	Втулка	Лит.	Масса	Масшт.
Пров.		Посенков		10.11.78			0,95	1:2
Т.контр.		Юшкова		23.11.78		Лист	Листов 1	
Н.контр.		Сидорова		11.11.78	Ст 3 ГОСТ 380-71 *	укрпаммуннииипроект г. Харьков		
Утв.		Лапа		11.11.78				

ОН. 191. 05. 00. 003

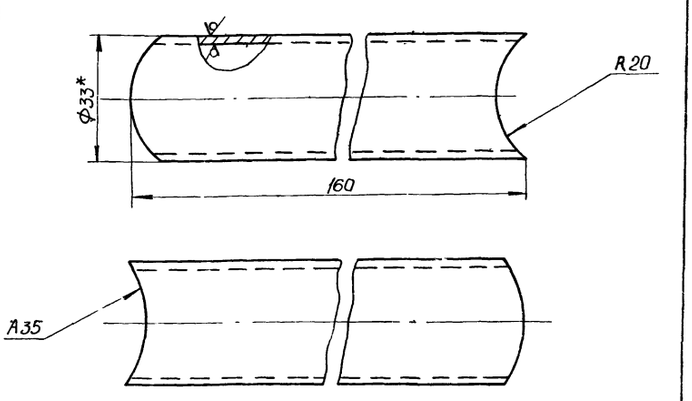

1.* Размер для справок
2. Неуказанные предельные отклонения размеров - по СМ1

119

7546/XI

Изм.	Лист	№ докум.	Подп.	Дата	ОН 191 05 00 003			
Разраб.		Чижик		10.11.78	Спица	Лит.	Масса	Масшт.
Пров.		Посенков		10.11.78			0,4	1:1
Т.контр.		Юшкова		23.11.78		Лист	Листов 1	
Н.контр.		Сидорова		11.11.78	Труба 25 ГОСТ 3262-75	укрпаммуннииипроект г. Харьков		
Утв.		Лапа		11.11.78				

Формат	Зона	Поз.	Обозначение	Наименование	Кол.	Примеч.
				Документация		
11			ОН191.06.00.000СБ	Сборочный чертеж		
				Детали		
Г		1	ОН191.06.00.001	Планка	1	
Ц4		2	ОН191.06.00.002	Ось		
				Круг В1бГОСТ2590-71 / Ст3ГОСТ535-58		
				L = 210 Вт	1	0.4кг

ОН191.06.00.000

Изм.	Лист	№ докум.	Подп.	Дата	ОН 191.06.00.000			
Разраб.		Чижик		10.11.78	Болт фундаментный	Лит.	Лист.	Листов 1
Провер.		Косенков		10.11.78				
Т.контр.		Юшкова		13.11.78		Укрколлумниипроект г. Харьков		
Н.контр.		Сидорова		11.11.78				
Утв.		Лапа		11.11.78				

Копировал Абраменко Формат А1

ОН191.06.00.000СБ

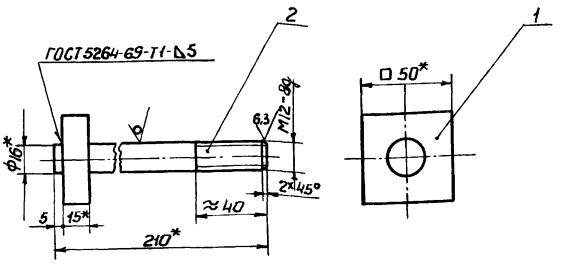

1. Размеры для справок.
2. Неуказанные предельные отклонения размеров: валов-по B_7, остальных-по CM_7.

Изм.	Лист	№ докум.	Подп.	Дата	ОН 191.06.00.000СБ			
Разраб.		Авдеева		10.11.78	Болт фундаментный	Лит.	Масса	Масшт.
Провер.		Косенков		10.11.78	Сборочный чертеж		0,6	1:2
Т.контр.		Юшкова		13.11.78		Лист	Листов 1	
Н.контр.		Сидорова		11.11.78		Укрколлумниипроект г. Харьков.		
Утв.		Лапа		11.11.78				

Копировал Абраменко Формат А1

Подп. и дата | Взам. инв. № | Инв. № дубл. | Подп. и дата

ОН191.06.00.001

12,5 V(V)

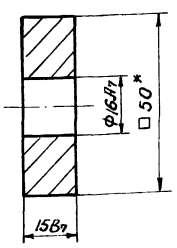

Размер для справок.

Изм.	Лист	№ докум.	Подп.	Дата	ОН 191.06.00.001			
Разраб.		Чижик		10.11.78	Планка	Лит.	Масса	Масш.
Провер.		Косенков		10.11.78			0,2	1:1
Т.контр.		Юшкова		13.11.78		Лист	Листов 1	
Н.контр.		Сидорова		11.11.78	Ст3ГОСТ380-71	Укрколлумниипроект г. Харьков.		
Утв.		Лапа		11.11.78				

gost.e-ecolog.ru