ТИПОВОЙ ПРОЕКТ
902-2-330

ОТСТОЙНИКИ КАНАЛИЗАЦИОННЫЕ ГОРИЗОНТАЛЬНЫЕ С МЕХАНИЗИРОВАННЫМ УДАЛЕНИЕМ ОСАДКА

АЛЬБОМ X

Электротехническая часть

7546/X
цена 1 22

КФ ЦИТП Инв. №7546/X

gost.e-ecolog.ru

ЦЕНТРАЛЬНЫЙ ИНСТИТУТ ТИПОВОГО ПРОЕКТИРОВАНИЯ
ГОССТРОЯ СССР
КИЕВСКИЙ ФИЛИАЛ
г Киев 57, ул Эжена Потье, № 12
72
Заказ № 587 инв № 7546/I тираж 550
Сдано в печать 31 I 1980г цена 1-22

ТИПОВОЙ ПРОЕКТ
902-2-330
ОТСТОЙНИКИ КАНАЛИЗАЦИОННЫЕ ГОРИЗОНТАЛЬНЫЕ С МЕХАНИЗИРОВАННЫМ УДАЛЕНИЕМ ОСАДКА

АЛЬБОМ X

СОСТАВ ПРОЕКТА

АЛЬБОМ I ПОЯСНИТЕЛЬНАЯ ЗАПИСКА
АЛЬБОМ II ТЕХНОЛОГИЧЕСКАЯ ЧАСТЬ

АРХИТЕКТУРНО-СТРОИТЕЛЬНАЯ ЧАСТЬ

АЛЬБОМ III ТИП I ПЕРВИЧНЫЙ ОТСТОЙНИК ЧЕТЫРЕХСЕКЦИОННЫЙ L=27м; h=3м ИЗ СБОРНОГО ЖЕЛЕЗОБЕТОНА
АЛЬБОМ IV ТИП I ПЕРВИЧНЫЙ ОТСТОЙНИК ДВУХСЕКЦИОННЫЙ L=27м; h=3м ИЗ СБОРНОГО ЖЕЛЕЗОБЕТОНА
АЛЬБОМ V ТИП II ПЕРВИЧНЫЙ ОТСТОЙНИК ЧЕТЫРЕХСЕКЦИОННЫЙ L=24м; h=2м ИЗ СБОРНОГО ЖЕЛЕЗОБЕТОНА
АЛЬБОМ VI ТИП II ПЕРВИЧНЫЙ ОТСТОЙНИК ДВУХСЕКЦИОННЫЙ L=24м; h=2м ИЗ СБОРНОГО ЖЕЛЕЗОБЕТОНА
АЛЬБОМ VII ТИП III ВТОРИЧНЫЙ ОТСТОЙНИК ЧЕТЫРЕХСЕКЦИОННЫЙ L=27м; h=3м ИЗ СБОРНОГО ЖЕЛЕЗОБЕТОНА
АЛЬБОМ VIII ТИП IV ВТОРИЧНЫЙ ОТСТОЙНИК ЧЕТЫРЕХСЕКЦИОННЫЙ L=27м; h=2м ИЗ СБОРНОГО ЖЕЛЕЗОБЕТОНА
АЛЬБОМ IX ТИП I-IV ПЕРВИЧНЫЕ И ВТОРИЧНЫЕ ОТСТОЙНИКИ ИЗ МОНОЛИТНОГО ЖЕЛЕЗОБЕТОНА
АЛЬБОМ X ЭЛЕКТРОТЕХНИЧЕСКАЯ ЧАСТЬ
АЛЬБОМ XI НЕСТАНДАРТИЗИРОВАННОЕ ОБОРУДОВАНИЕ
АЛЬБОМ XII ЗАКАЗНЫЕ СПЕЦИФИКАЦИИ
АЛЬБОМ XIII СМЕТЫ кн. 1,2

РАЗРАБОТАН
ПРОЕКТНЫМ ИНСТИТУТОМ
„УкркоммунНИИпроект"

Директор института Ю.Д. Матяш
Главный инженер проекта С.Б. Козловская

УТВЕРЖДЕН
И ВВЕДЕН В ДЕЙСТВИЕ
„УкркоммунНИИпроектом"
ПРИКАЗ № 315 от 15.06.1979г.

7546/X

Ведомость чертежей основного комплекта

Форм	Лист	Наименование	Примечан (стр)
22Г	1	Типы I ÷ IV Общие данные	2
22Г	2	Тип I. Первичный отстойник L=27м Тип II. Первичный отстойник L=24м	3
		Тип III. Вторичный отстойник L=27м Тип IV. Вторичный отстойник L=27м	
		Принципиальная схема управления электродвигателем привода тележки скребкового	
		механизма	
-"-	3	Тип I. Первичный отстойник L=27м. Кабельно-трубный журнал на 5ти листах.	4
-"-	4	Тип I. Первичный отстойник L=27м. Тип II. Первичный отстойник L=24м.	5
		Кабельно-трубный журнал на 5ти листах.	
-"-	5	Тип II. Первичный отстойник L=24м. Кабельно-трубный журнал на 5ти листах	6
-"-	6	Тип II. Первичный отстойник L=24м. Тип III, IV. Вторичные отстойники L=27м	7
		Кабельно-трубный журнал на 5ти листах.	
-"-	7	Тип III, IV. Вторичные отстойники L=27м. Кабельно-трубный журнал на 5ти листах.	8
-"-	8	Тип I. Первичный отстойник L=27м. Кабельная разводка. План, разрезы.	9
-"-	9	Тип II. Первичный отстойник L=24м. Кабельная разводка. План, разрезы.	10
-"-	10	Тип III, IV. Вторичные отстойники L=27м. Кабельная разводка. План, разрезы.	11
-"-	11	Тип I, II. Первичные отстойники L=27м, L=24м. Тип III, IV. Вторичные отстойники L=27м.	12
		Помещение привода тележки скребкового механизма. Электроосвещение.	
22Г/2	12	Тип I, II. Первичные отстойники L=27м, L=24м. Тип III, IV. Вторичные отстойники L=27м.	13
		Шкаф управления электродвигателем привода тележки скребкового механизма.	
		Общий вид.	
-"-	13	Тип I, II. Первичные отстойники L=27м, L=24м Тип III, IV. Вторичные отстойники L=27м.	13
		Шкаф управления электродвигателем привода тележки скребкового механизма.	
		Схема соединений.	
-"-	14	Тип I, II. Первичные отстойники L=27м, L=24м. Тип III, IV. Вторичные отстойники L=27м.	14
		Шкаф управления электродвигателем привода тележки скребкового механизма.	
		Технические данные электрооборудования. Таблица.	
-"-	15	Тип I, II. Первичные отстойники L=27м, L=24м. Тип III, IV. Вторичные отстойники L=27м.	14
		Шкаф управления электродвигателем привода тележки скребкового механизма.	
		Перечень надписей. Таблица.	

Ведомость основных комплектов

Обозначение	Наименование	Примечан.
	Пояснительная записка	Альбом I
	Технологическая часть	Альбом II
	Архитектурно-строительная часть	
	Тип I Первичный отстойник четырехсекционный, L=27м,	Альбом III
	h=3м из сборного железобетона.	
	Тип I. Первичный отстойник двухсекционный L=27м	Альбом IV
	h=3м из сборного железобетона.	
	Тип II. Первичный отстойник четырехсекционный L=24м	Альбом V
	h=2м из сборного железобетона.	
	Тип II. Первичный отстойник двухсекционный L=24м	Альбом VI
	h=2м из сборного железобетона.	
	Тип III. Вторичный отстойник четырехсекционный L=27м	Альбом VII
	h=3м из сборного железобетона.	
	Тип IV. Вторичный отстойник четырехсекционный L=27м	Альбом VIII
	h=3м из сборного железобетона.	
	Тип I. Первичные и вторичные отстойники из монолитного	Альбом IX
	железобетона	
	Электротехническая часть	Альбом X
	Нестандартизированное оборудование	Альбом XI
	Заказные спецификации	Альбом XII
	Сметы	Альбом XIII

7546/X 2

Проект разработан в соответствии с действующими нормами и правилами и предусматривает мероприятия, обеспечивающие взрывную, взрывопожарную и пожарную безопасность при эксплуатации здания.

Гл инженер проекта /Козловская С.Б./

Изм	Лист	№ докум	Подпись	Дата
Нач отд		Журавель		
Гл.инж.пр		Козловская		
Гл.спец		Коновалова		
Рук гр		Кривой		
Проект		Целюба		
Провер		Кривой		

ТП 902-2-330 эл

Отстойники канализационные горизонтальные с механизированным удалением осадка

Тип I, II. Первичные отстойники L=27м; L=24м.
Тип III, IV. Вторичные отстойники L=27м

Лит.	Лист	Листов
Р	1	15

Общие данные

МЖКХ - УССР
Укркоммуннипроект
г. Харьков

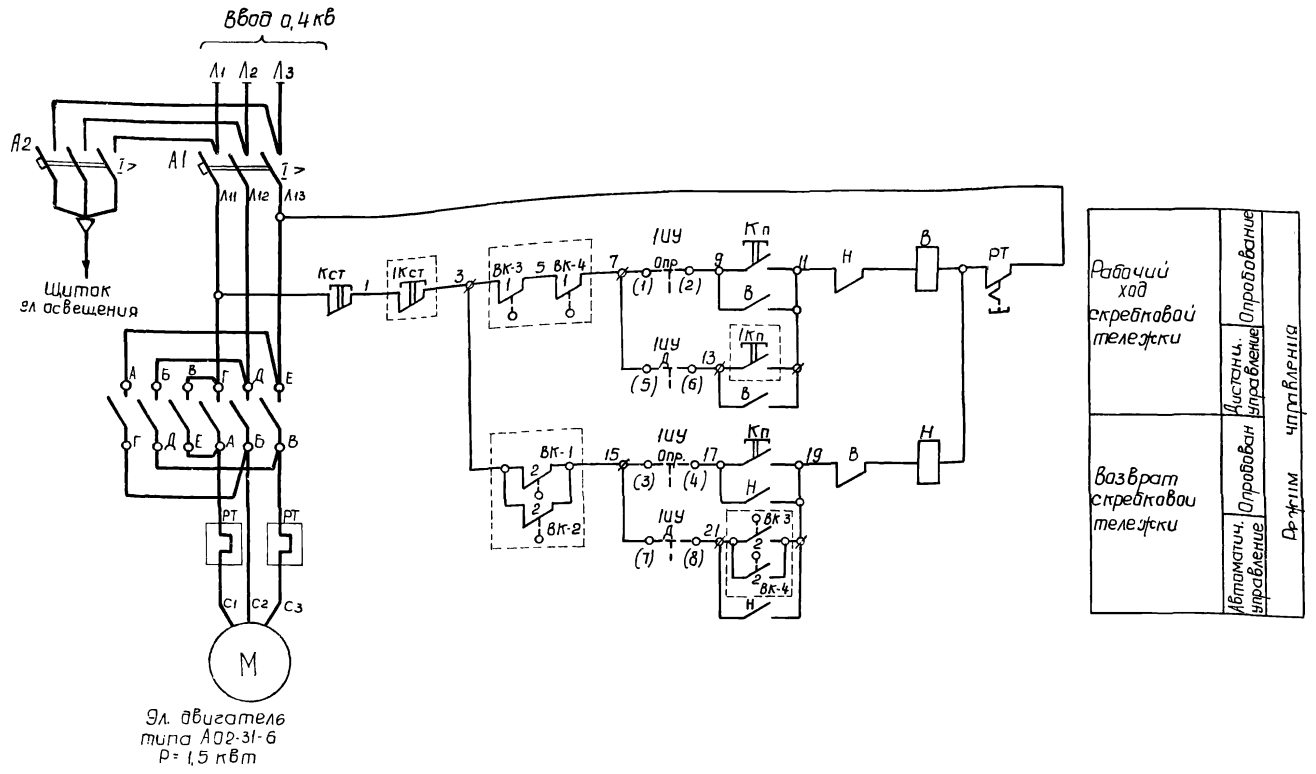

Перечень аппаратуры

NN п/п	Обознач. по схеме	Наименование	Тип	Технические данные	Кол	Примечан
		Шкаф управления				
1	А1	Автоматический выключатель	АЕ 2013 - 10	I р =5А	1	
2	А2	То же	АЕ 2033 - 10	I р = 20А	1	
3	В,Н	Пускатель магнитный	ПМЕ - 114	Кат ~380 В ТРН-10, Н.Э. 4А	1	
4	1ИУ	Переключатель универсальный	УП5312-С29		1	
5	К	Кнопка управления	ПКЕ 112-3У3		1	
		По месту				
1	1К	Кнопка управления	ПКЕ 722-2У3		1	
		У отстойника				
1	ВК1÷ВК4	Конечный выключатель	ВК-200 АУ2		4	

Примечание:

Контакты путевых выключателей тележки скребкового механизма изображены в промежуточном положении.

Схема расположения конечных выключателей

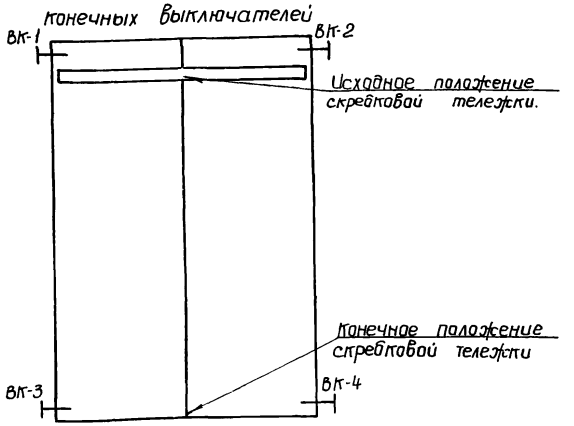

Диаграмма работы универсального переключателя 1ИУ

УП5312 - С29				
		Дистанционное	0	Опробование
NN секций	NN контакт	45°	0	45°
I	1-2			X
II	3-4			X
III	5-6	X		
IV	7-8	X		

Диаграмма замыкания контактов путевых выключателей тележки.

Обознач. контакт	NN конт.	Положение тележки: Исходное	Промежут.	Конечное
ВК-1, ВК-2	1			
	2			
ВК-3, ВК-4	1			
	2			

7546/X 3

Изм	Лист	N докум	Подп	Дата
Нач отд	Журавель			
Гл инж пр	Козловская			
Гл спец	Коновалова			
Рук гр	Кривой			
Проект	Целюба			
Провер	К...			

ТП 902-2-330 эл

Отстойники канализационные горизонтальные с механизированным удалением осадка

Тип I. Первичный отстойник L=27 м
Тип II. Первичный отстойник L=24 м
Тип III. Вторичный отстойник L=27 м
Тип IV. Вторичный отстойник L=27 м

Принципиальная схема управления эл. двигателем привода тележки скребкового механизма

Лит.	Лист	Листов
Р	2	

МЖКХ-УССР
УКРКОММУННИИПРОЕКТ
г. Харьков

согласовано:

инв. № п/п | подпись и дата

Марк. № кабеля	Направление кабелей: Откуда	Куда	По проекту: Марка кабеля	Число и сечение жил	Из них: рад.	рез.	Длина (м)	Труба: d (мм)	Длина	Способ прокладки	Маркировка жил контрольных кабелей	Фактически проложено: Марка кабелей	Число и сечение жил	Длина (м)
		I тип 2 секции												
		Кабели 0,4 кВ												
1	Ввод	Шкаф управления электродвигателем привода тележки скребкового механизма									Марка, сечение, длина и способ прокладки решается при привязке проекта			
2	Шкаф управления электродвигателем привода тележки скребкового механизма	Электродвигатель привода тележки скребкового механизма	АВВГ	3×4+1×2,5	4	–	4	25	3	По стене в трубе, в полу в трубе				
3	——— » ———	Щиток электроосвещения	АВВГ	3×4+1×2,5	4		5			по стене на скобах				
		Контрольные кабели												
10	Шкаф управления электродвигателем привода тележки скребкового механизма	Кнопка управления электродвигателем привода тележки скребкового механизма	АКВВБ	5×2,5	4	1	8	25	3	по стене в трубе, в траншее,	1, 3, 11; 13			
11	——— » ———	Конечный выключатель ВК-1	АКВВБ	4×2,5	2	2	20	25	3	——— » ———	3; 15			
12	——— » ———	Конечный выключатель ВК-2	АКВВБ	4×2,5	2	2	25	25	3	——— » ———	3; 15			
13	——— » ———	Конечный выключатель ВК-3	АКВВБ	5×2,5	4	1	41	25	3	——— » ———	3; 5, 19; 21			
14	——— » ———	Конечный выключатель ВК-4	АКВВБ	5×2,5	4	1	44	25	3	——— » ———	7; 5; 19; 21			
		I тип. 4 секции												
		Отстойники NN 1,2												
		Кабели 0,4 кВ												
1	Ввод	Шкаф управления электродвигателем привода тележки скребкового механизма									Марка, сечение, длина и способ прокладки решается при привязке проекта			
2	Шкаф управления электродвигателем привода тележки скребкового механизма	Электродвигатель привода тележки скребкового механизма	АВВГ	3×4+1×2,5	4	–	4	25	3	по стене в трубе, в полу в трубе				
3	——— » ———	Щиток электроосвещения	АВВГ	3×4+1×2,5	4	–	5	–	–	по стене на скобах				
		Контрольные кабели												
10	Шкаф управления электродвигателем привода тележки скребкового механизма	Кнопка управления электродвигателем привода тележки скребкового механизма	АКВВБ	5×2,5	4	1	8	25	3	по стене в трубе, в траншее	1, 3; 11; 13			
11	——— » ———	Конечный выключатель ВК-1	АКВВБ	4×2,5	2	2	20	25	3	——— » ———	3; 5			

7546/X 4

Изм	Лист	№документа	Подпись	Дата
Нач отд		Журавель		
Гл инж пр		Козловская		
Гл спец		Коновалова		
Рук гр		Кривой		
Проект.		Целюба		
Проверил		Кривой		

ТП 902-2-330 эл

Отстойники канализационные горизонтальные с механизированным удалением осадка

Тип I
Первичный отстойник
L=27м

Лит	Лист	Листов
Р	3	

Кабельно-трубный журнал на 5 листах

МЖКХ-УССР Укркоммунниипроект г. Харьков

Согласовано:

Инв. № подл. | Подпись и дата

Марк. кабеля №	Направление кабелей		По проекту								Фактически проложено			
	Откуда	Куда	Марка кабеля	Число и сечение жил	Из них рад.	Из них рез.	Длина (м)	Труба Ø(мм)	Труба Длина	Способ прокладки	Маркировка жил контрольных кабелей	Марка кабелей	Число и сечение жил	Длина (м)
12	Шкаф управления электродвигателем привода тележки скребкового механизма	Конечный выключатель ВК-2	АКВВБ	4×2,5	2	2	25	25	8	По стене в трубе, в траншее	3; 5			
13	——— » ———	Конечный выключатель ВК-3	АКВВБ	5×2,5	4	1	41	25	3	——— » ———	3; 5; 19; 21			
14	——— » ———	Конечный выключатель ВК-4	АКВВБ	5×2,5	4	1	44	25	28	——— » ———	7; 5; 19; 21			
	Отстойники NN 3, 4													
	Кабели 0,4 кВ													
1	Шкаф управления электродвигателем привода тележки скребкового механизма отстойников NN 1,2	Шкаф управления электродвигателем привода тележки скребкового механизма отстойников NN 3,4	АВВГ	3×4+1×2,5	4	—	28	25	3	по стене в трубе, в траншее				
2	Шкаф управления электродвигателем привода тележки скребкового механизма отстойников NN 3, 4	Электродвигатель привода тележки скребкового механизма	АВВГ	3×4+1×2,5	4	—	4	25	3	по стене в трубе, в полу в трубе				
3	——— » ———	Щиток электроосвещения	АВВГ	3×4+1×2,5	4	—	5	—	—	по стене на скобах				
	Контрольные кабели													
10	Шкаф управления электродвигателем привода тележки скребкового механизма отстойников NN 3,4	Кнопка управления электродвигателем привода тележки скребкового механизма	АКВВБ	5×2,5	4	1	8	25	3	по стене в трубе, в траншее	1; 3; 11; 13			
11	——— » ———	Конечный выключатель ВК-1	АКВВБ	4×2,5	2	2	20	25	8	——— » ———	3; 15			
12	——— » ———	Конечный выключатель ВК-2	АКВВ	4×2,5	2	2	25	25	3	——— » ———	3; 15			
13	——— » ———	Конечный выключатель ВК-3	АКВВБ	5×2,5	4	1	41	25	28	——— » ———	3; 5; 19; 21			
14	——— » ———	Конечный выключатель ВК-4	АКВВБ	5×2,5	4	1	44	25	3	——— » ———	7; 5; 19; 21			
	II тип 2 секции													
	Кабели 0,4 кВ													
1	Ввод	Шкаф управления электродвигателем привода тележки скребкового механизма									Марка, сечение, длина и способ прокладки решается при привязке проекта			
2	Шкаф управления электродвигателем привода тележки скребкового механизма	Электродвигатель привода тележки скребкового механизма	АВВГ	3×4+1×2,5	4	—	4	25	3	по стене в трубе, в полу в трубе				
3	——— » ———	Щиток электроосвещения	АВВГ	3×4+1×2,5	4	—	5	—	—	по стене на скобах				
	Контрольные кабели													
10	Шкаф управления электродвигателем привода тележки скребкового механизма	Кнопка управления электродвигателем привода тележки скребкового механизма	АКВВБ	5×2,5	4	1	8	25	3	по стене в трубе, в траншее	1; 3; 11; 13			

7546/X 5

Изм.	Лист	№ докумета	Подпись	Дата	ТП 902-2-330 2А
Нач. отд		Журавель			Отстойники канализационные горизонтальные с механизированным удалением осадка
Гл. инж. пр		Козловская			тип I. Первичный отстойник L=27м; тип II. Первичный отстойник L=24м
Гл. спец.		Коновалова			Лит. Р; Лист 4; Листов
Рук. групп		Кривой			Кабельно-трубный журнал на 5 листах
Проект		Целюба			МЖКХ-УССР Укркоммунниципроект Горьков
Копиров		Кононенко			

Согласовано:

Инв. № подл. | Подпись и дата

Марк. № кабеля	Направление кабелей: Откуда	Куда	По проекту: Марка кабеля	Число и сечение жил	Из них: раб.	рез.	Длина (м)	Труба: d(мм)	Длина	Способ прокладки	Маркировка жил контрольных кабелей	Фактически проложено: Марка кабелей	Число и сечение жил	Длина (м)
11	Шкаф управления электродвигателем привода тележки скребкового механизма	Конечный выключатель ВК-1	АКВВБ	4×2,5	2	2	20	25	3	по стене в трубе, в траншее	3; 15			
12	——— » ———	Конечный выключатель ВК-2	АКВВБ	4×2,5	2	2	25	25	3	——— » ———	3; 15			
13	——— » ———	Конечный выключатель ВК-3	АКВВБ	5×2,5	4	1	38	25	3	——— » ———	3; 5; 19; 21			
14	——— » ———	Конечный выключатель ВК-4	АКВВБ	5×2,5	4	1	41	25	3	——— » ———	7; 5; 19; 21			

II тип 4 секции

Отстойники №№1,2

Кабели 0,4 кВ

1	Ввод	Шкаф управления электродвигателем привода тележки скребкового механизма									Марка, сечение, длина и способ прокладки решается при привязке проекта			
2	Шкаф управления электродвигателем привода тележки скребкового механизма	Электродвигатель привода тележки скребкового механизма	АВВГ	3×4+1×2,5	4	—	4	25	3	по стене в трубе, в полу в трубе				
3	——— » ———	Щиток электроосвещения	АВВГ	3×4+1×2,5	4	—	5	—	—	по стене на скобах				

Контрольные кабели

10	Шкаф управления электродвигателем привода тележки скребкового механизма	Кнопка управления электродвигателем привода тележки скребкового механизма	АКВВБ	5×2,5	4	1	8	25	3	по стене в трубе, в траншее	1; 3; 11; 13			
11	——— » ———	Конечный выключатель ВК-1	АКВВБ	4×2,5	2	2	20	25	3	——— » ———	3; 15			
12	——— » ———	Конечный выключатель ВК-2	АКВВБ	4×2,5	2	2	25	25	8	——— » ———	3; 15			
13	——— » ———	Конечный выключатель ВК-3	АКВВБ	5×2,5	4	1	38	25	3	——— » ———	3; 5; 19; 21			
14	——— » ———	Конечный выключатель ВК-4	АКВВБ	5×2,5	4	1	41	25	25	——— » ———	7; 5; 19; 21			

Отстойники №№3,4

Кабели 0,4кВ

1	Шкаф управления электродвигателем привода тележки скребкового механизма отстойников №№1,2	Шкаф управления электродвигателем привода тележки скребкового механизма отстойников №№3,4	АВВГ	3×4+1×2,5	4	—	28	25	3	по стене в трубе, в траншее				
2	Шкаф управления электродвигателем привода тележки скребкового механизма отстойников №№3,4	Электродвигатель привода тележки скребкового механизма	АВВГ	3×4+1×2,5	4	—	4	25	3	по стене в трубе, в полу в трубе				
3	——— » ———	Щиток электроосвещения	АВВГ	3×4+1×2,5	4	—	5	—	—	по стене на скобах				

7546/X 6

Согласовано:

Инв. № подл. | Подпись и дата

Изм.	Лист	№ документа	Подпись	Дата
Нач. отд.		Журавель		
Гл. инж. пр.		Козловская		
Гл. спец.		Коновалова		
Рук. груп.		Кривой		
Проект.		Целюба		
Провер.		Кривой		

ТП 902-2-330 ЭЛ

Отстойники канализационные горизонтальные с механизированным удалением осадка

Тип II Первичный отстойник L=24м

Лит.	Лист	Листов
Р	5	

Кабельно-трубный журнал на 5 листах

МЖКХ УССР Укркоммунниипроект г. Харьков

Маркир. № кабеля	Направление кабелей: Откуда	Куда	По проекту: Марка кабелей	Число и сечение жил	Из них раб.	рез.	Длина (м)	Труба а (мм)	Длина (м)	Способ прокладки	Маркировка жил контрольных кабелей	Фактически проложено: Марка кабелей	Число и сечение жил	Длина (м)
	Контрольные кабели													
10	Шкаф управления электродвигателем привода тележки скребкового механизма	Кнопка управления электродвигателем привода тележки скребкового механизма	АКВВБ	5×2,5	5	2	8	25	3		1; 3; 11; 13			
11	——— » ———	Конечный выключатель ВК-1	АКВВБ	4×2,5	2	2	20	25	8	——— » ———	3; 15			
12	——— » ———	Конечный выключатель ВК-2	АКВВБ	4×2,5	2	2	25	25	3	——— » ———	3; 15			
13	——— » ———	Конечный выключатель ВК-3	АКВВБ	5×2,5	4	1	38	25	28	——— » ———	3; 5; 19; 21			
14	——— » ———	Конечный выключатель ВК-4	АКВВБ	5×2,5	4	1	41	25	3	——— » ———	7; 5; 19; 21			
	III, IV тип 4 секции													
	Отстойники NN 1, 2													
	Кабели 0,4 кв													
1	Ввод	Шкаф управления электродвигателем привода тележки скребкового механизма									Марка, сечение, длина и способ прокладки решается при привязке проекта			
2	Шкаф управления электродвигателем привода тележки скребкового механизма	Электродвигатель привода тележки скребкового механизма	АВВГ	3×4+1×2,5	4	–	4	25	3	По стене в трубе, в полу в трубе				
3	——— » ———	Щиток электроосвещения	АВВГ	3×4+1×2,5	4	–	5	–	–	по стене на скобах				
	Контрольные кабели													
10	Шкаф управления электродвигателем привода тележки скребкового механизма	Кнопка управления электродвигателем привода тележки скребкового механизма	АКВВБ	5×2,5	4	1	8	25	3	по стене в трубе, в траншее	1; 3; 11; 13			
11	——— » ———	Конечный выключатель ВК-1	АКВВБ	4×2,5	2	2	20	25	3	——— » ———	3; 15			
12	——— » ———	Конечный выключатель ВК-2	АКВВБ	4×2,5	2	2	25	25	8	——— » ———	3; 15			
13	——— » ———	Конечный выключатель ВК-3	АКВВБ	5×2,5	4	1	41	25	3	——— » ———	3; 5; 19; 21			
14	——— » ———	Конечный выключатель ВК-4	АКВВБ	5×2,5	4	1	44	25	28	——— » ———	7; 5; 19; 21			
	Отстойники NN 3, 4													
	Кабели 0.4 кв													
1	Шкаф управления электродвигателем привода тележки скребкового механизма отстойников NN 1, 2	Шкаф управления электродвигателем привода тележки скребкового механизма отстойников NN 3, 4	АВВГ	3×4+1×2,5	4		28	25	3	по стене в трубе, в траншее				

согласовано:

инв. № п. дл. | подпись и дата

7546/X 7

Изм.	Лист	№ докум.	Подпись	Дата
Нач. отд.		Жиравель		
Гл. инж. пр.		Козловская		
Гл. спец.		Коновалова		
Рук. гр.		Кривой		
Проект.		Целюба		
Провер.		Кривой		

ТП 902-2-330 ЭЛ

Отстойники канализационные горизонтальные с механизированным удалением осадка

Тип II Первичный отстойник L=24м
Тип III, IV. Вторичные отстойники

Лит.	Лист	Листов
Р	6	

Кабельно-трубный журнал на 5 листах

МЖКХ-УССР Укркоммунниипроект г. Харьков

Марк. № кабеля	Направление кабелей		По проекту								Фактически проложено			
	Откуда	Куда	Марка кабеля	Число и сечение жил	Из них раб.	Из них рез.	Длина (м)	Труба d(мм)	Труба длина	Способ прокладки	Маркировка жил контрольных кабелей	Марка кабеля	Число и сечение жил	Длина (м)
2	Шкаф управления электродвигателем привода тележки скребкового механизма отстойников №№3,4	Электродвигатель привода тележки скребкового механизма	АВВГ	3×4+1×2,5	4	—	4	25	3	по стене в трубе, в полу в трубе				
3	—— » ——	Щиток электроосвещения	АВВГ	3×4+1×2,5	4	—	5	—	—	по стене на скобах				
	Контрольные кабели													
10	Шкаф управления электродвигателем привода тележки скребкового механизма	Кнопка управления электродвигателем привода тележки скребкового механизма	АКВВБ	5×2,5	4	1	8	25	3	по стене в трубе, в траншее	1; 3; 11; 13			
11	—— » ——	Конечный выключатель ВК-1	АКВВБ	4×2,5	2	2	20	25	8	—— » ——	3; 15			
12	—— » ——	Конечный выключатель ВК-2	АКВВБ	4×2,5	2	2	25	25	3	—— » ——	3; 15			
13	—— » ——	Конечный выключатель ВК-3	АКВВБ	5×2,5	4	1	41	25	28	—— » ——	3; 5; 19; 21			
14	—— » ——	Конечный выключатель ВК-4	АКВВБ	5×2,5	4	1	44	25	3	—— » ——	7; 5; 19; 21			

7546/Х 8

Изм.	Лист	№ документа	Подпись	Дата
Нач. отд.		Журавель		
Гл. инж. пр.		Козловская		
Гл. спец.		Коновалова		
Рук. груп.		Кривой		
Проект.		Целюба		
Провер.		Кривой		

ТП 902-2-330 Ал

Отстойники канализационные горизонтальные с механизированным удалением осадка

Тип III, IV. Вторичные отстойники L=27м

Лит.	Лист	Листов
Р	7	

Кабельно-трубный журнал на 5 листах

Минжилкомхоз УССР Укркоммунниипроект г. Харьков

Согласовано:

Инв. № подл. | Подпись и дата

Тип I

Компоновка из 2х секций

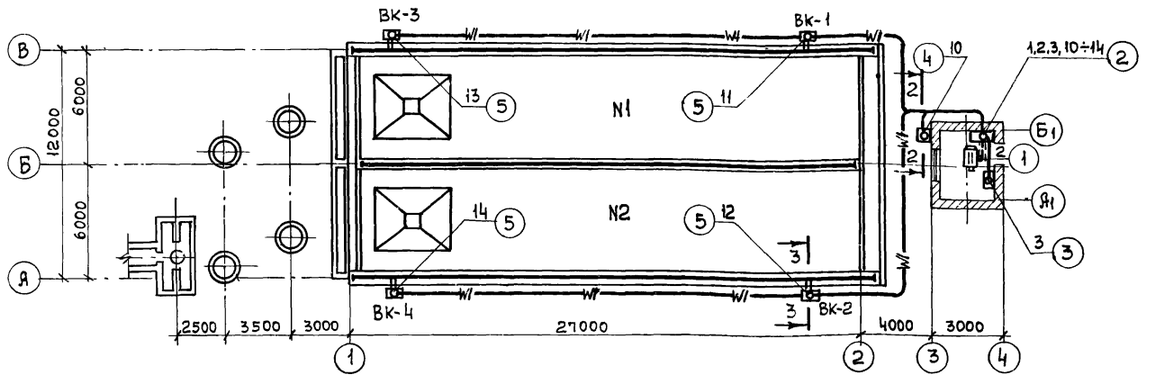

Компоновка из 4х секций

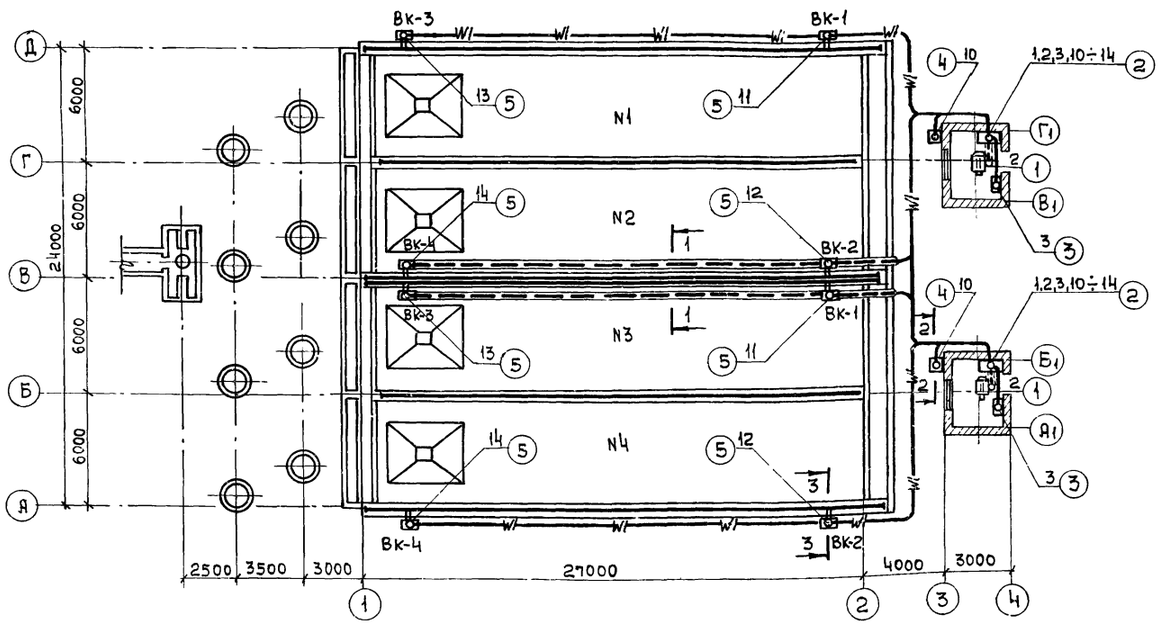

1. Кабельный журнал см. листы 903÷907
2. Перечень эл.оборудования дан для 2х секций.

1-1

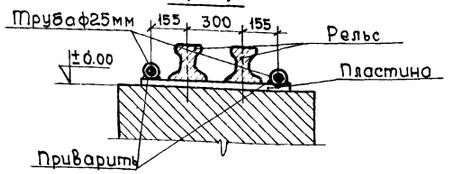

2-2

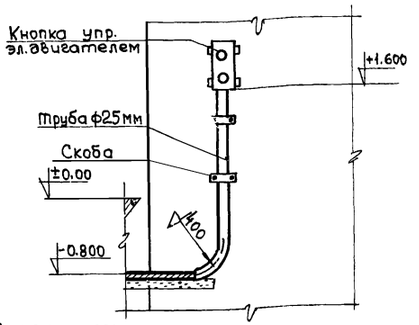

3-3

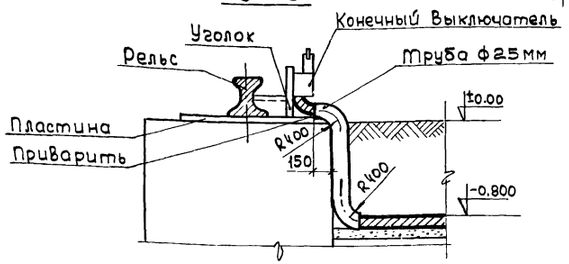

Перечень эл.оборудования

Номера позиций	Наименование	Тип	Ед. изм.	Кол.	Примечан
1	Эл.двигатель	АО231-6	шт.	1	
2	Шкаф управления эл.двигателем	Лист30-12	—"—	1	
3	Щиток эл.освещения	ЩОГ-3	—"—	1	
4	Кнопка управления эл.двигателем	ПКЕ722-2У3	—"—	1	
5	Конечный выключатель	ВК200-АУ2	—"—	4	

7546/Х 9

				ТП 902-2-330 эл	
				Отстойники канализационные горизонтальные с механизированным удалением осадка	
Изм.	Лист	№документа	Подпись	Дата	
Нач.отд		Ж.равель			Тип I Первичный отстойник L=27м
Гл.инж.пр		Кязговская			Лит. Р; Лист 8; Листов
Гл.спец		Коновалова			
Рук.груп		Кривой			Кабельная разводка План, разрезы.
Проект		Целюба			МЖКХ-УССР Укркоммунниипроект

Согласовано:

Инв.№ подл. | Подпись и дата

Тип II

Компоновка из 2х секций

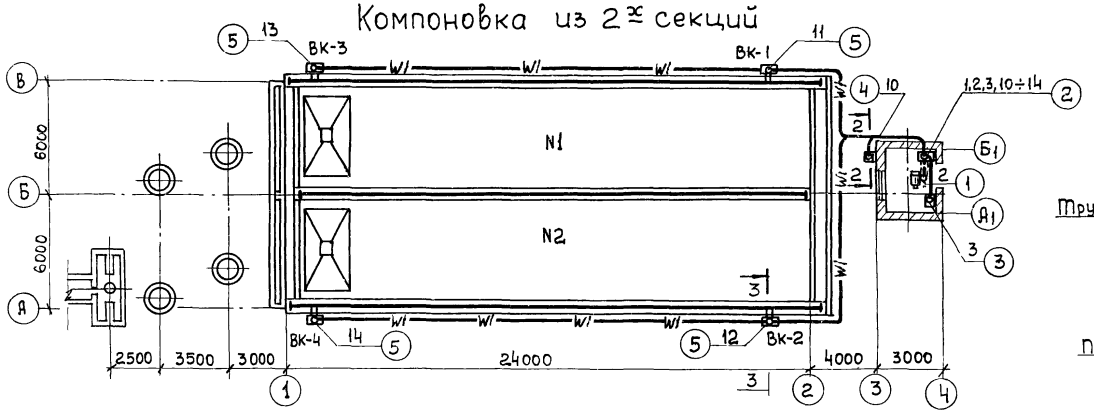

Компоновка из 4х секций

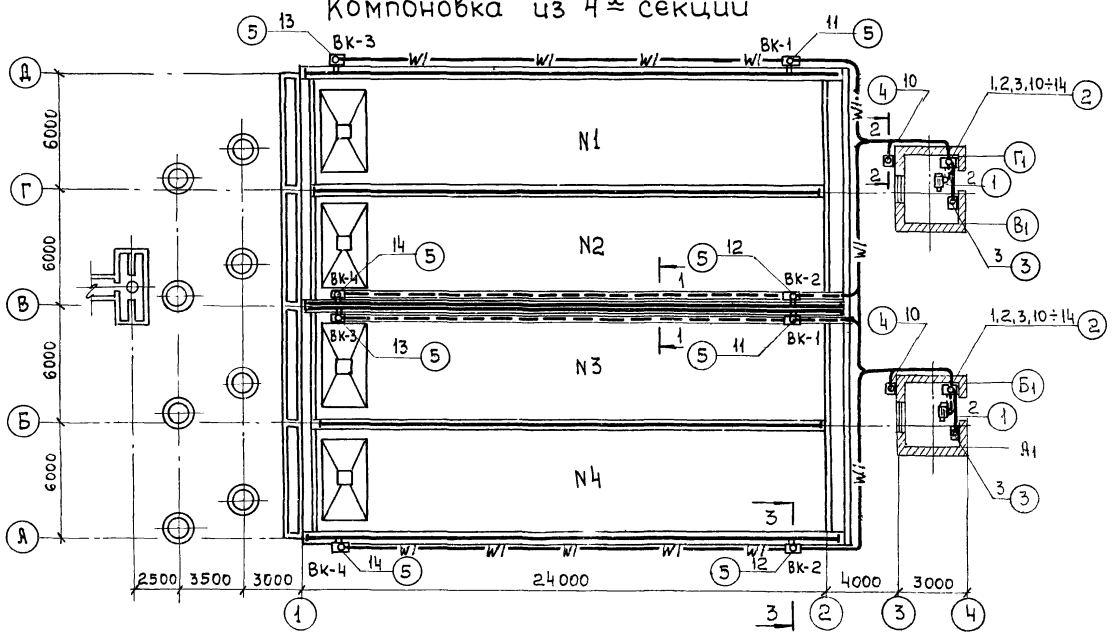

1. Кабельный журнал см. листы ЭО-3 ÷ ЭО-7
2. Перечень эл. оборудования дан для 2х секций.

1 - 1

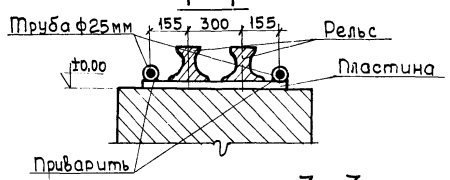

2 - 2

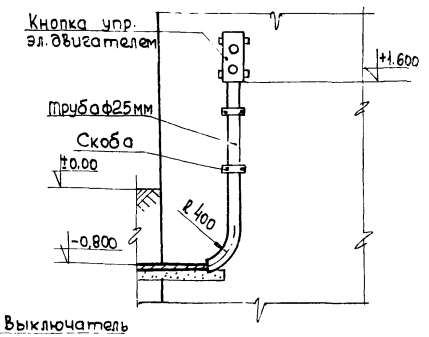

3 - 3

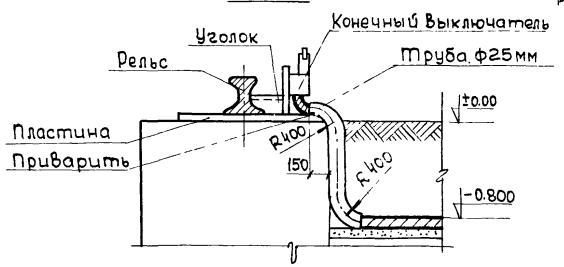

Перечень эл оборудования

Номера позиций	Наименавание	Тип	Ед изм	Кол	Примечан
1	Эл. двигатель	А02-31-6	шт	1	
2	Шкаф управления эл. двигателем	лист ЭО-12	-"-	1	
3	Щиток эл. освещения	ЩОГ-3	-"-	1	
4	Кнопка управления эл двигателем	ПКЕ722-2У3	-"-	1	
5	Конечный Выключатель	ВК200-АУ2	-"-	4	

7546/X 10

Изм	Лист	№ документа	Подпись	Дата
Нач отдела		Журавель		
Гл инж по		Козловская		
Гл спец		Коновалова		
Рук груп		Кривой		
Проект		Целюба		

ТП 902-2-330 эл

Отстойники канализационные горизонтальные с механизированным удалением осадка.

Тип II. Первичный отстойник L: 24м

Лит.	Лист	Листов
Р	9	

Кабельная разводка
План Разрезы.

согласовано:

инв. № п. дл. | подпись и дата

Тип III

Компоновка из 4х секций

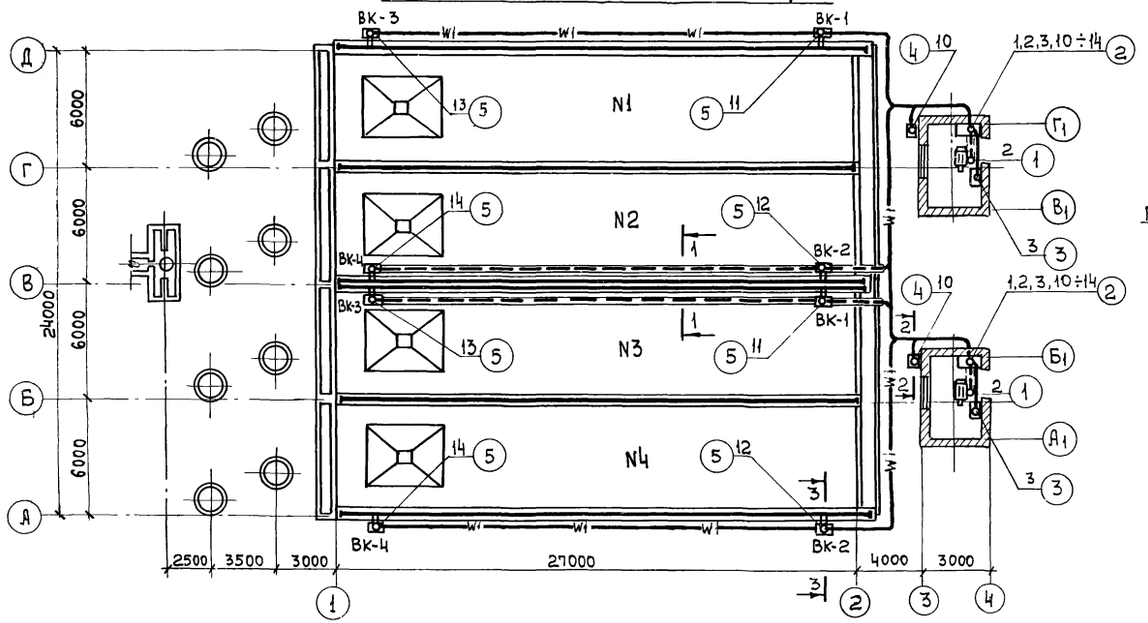

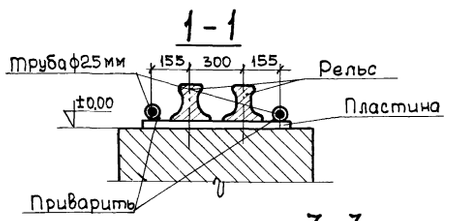

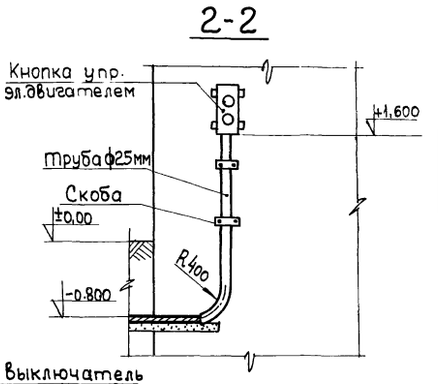

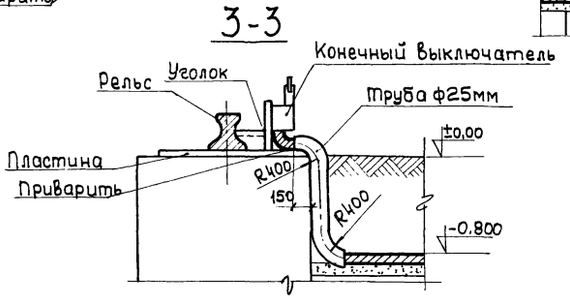

Тип IV

Компоновка из 4х секций

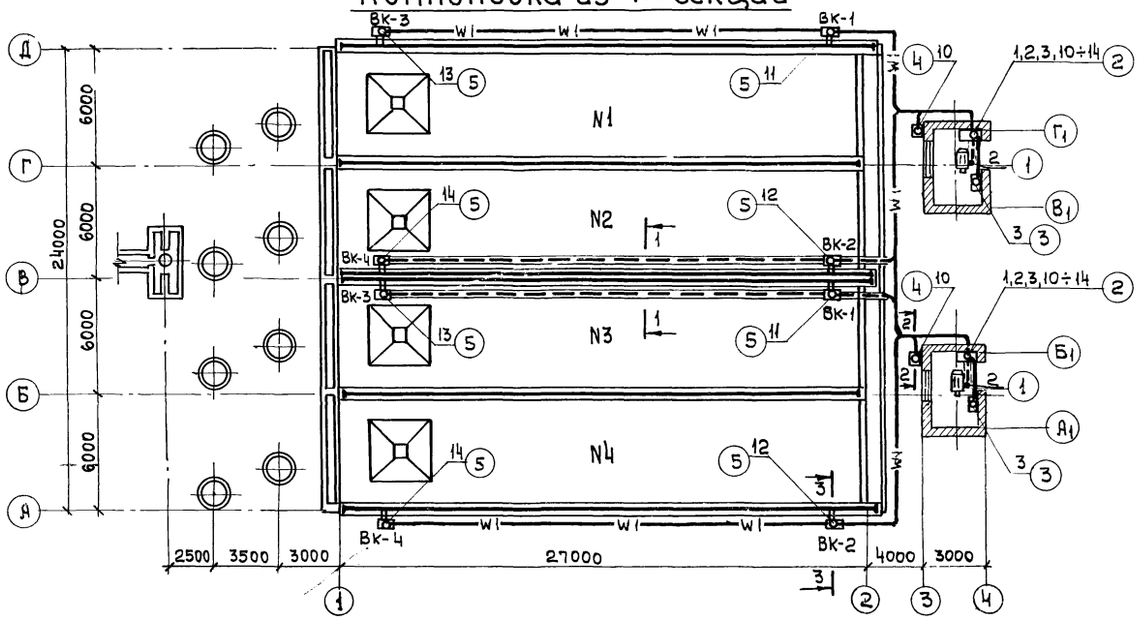

Перечень эл. оборудования

Номера позиций	Наименование	Тип	Ед. изм.	Кол.	Примечание
1	Эл. двигатель	АО231-6	шт.	1	
2	Шкаф управления эл. двигателем	Лист 90-12	-»-	1	
3	Щиток эл. освещения	ЩОГ-3	-»-	1	
4	Кнопка управления эл. двигателем	ПКЕ122-2У3	-»-	1	
5	Конечный выключатель	ВК200-АУ2	-»-	4	

1. Кабельный журнал см. листы 903÷907 :
2. Перечень эл. оборудования дан для 2х секций.

7546/X 11

					ТП 902-2-330 ЭЛ
					Отстойники канализационные горизонтальные с механизированным удалением осадка
Изм.	Лист	№документа	Подпись	Дата	
Нач. отд		Журавель			Тип III, IV. Вторичные отстойники L=27м
Гл. инж. пр		Козловская			
Гл. спе		Коновалова			
Рук. гр		Кривой			Кабельная разводка. План, разрезы.
Проект		Целюба			
Провер		Кривой			

Лит.	Лист	Листов
Р	10	

МЖКХ-УССР Укркоммунниипроект г. Харьков

Согласовано:

Инв. № подл. | Подпись и дата

Разрез 1-1
м 1:50

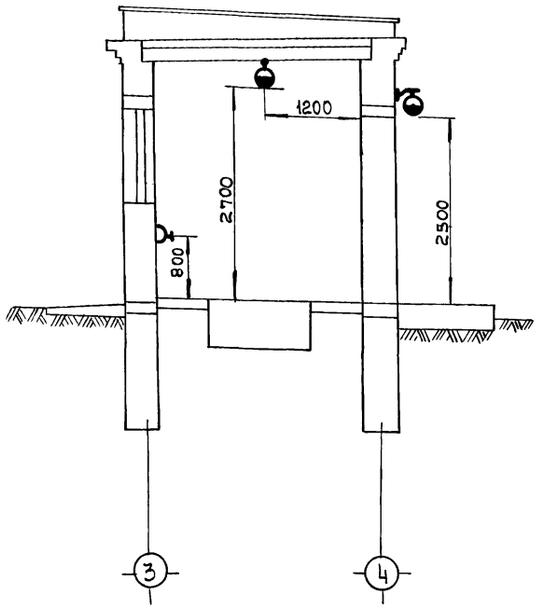

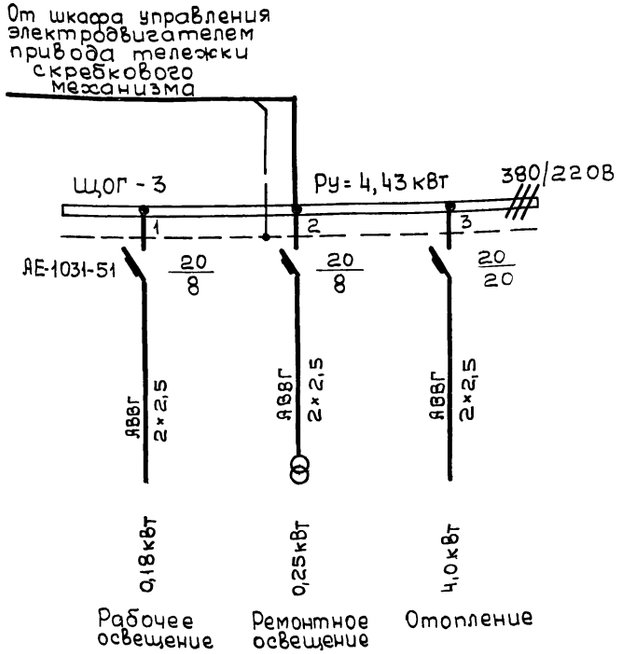

Спецификация

Обозн. на плане	Наименование	Тип	К-во	Примеч
	Щиток на 3 выключателя АЕ-1031-51 из них: 20А-1шт; 8А-2шт.	ЩОГ-3	1 шт.	
	Ящик с однофазным понижающим тр-ром 250ВА, 220/36В	ЯТП-0,25	1шт.	
	Светильник уплотненный	НСП03-60	3 шт.	
К	Кронштейн настенный	У-114	1шт.	
	Лампа накаливания - 60 Вт	Б220-60	3шт.	
	Лампа переносная с гибким шнуром 25 Вт, 36 В		1шт.	
Р	Розетка защищенная с заземляющим контактом - 250В	У-94-0	4 шт.	
	Выключатель однополюсный брызгозащищенный - 6А		1 шт.	
	Выключатель однополюсный защищенный - 6А		2шт.	
	Кабель с алюмин. жилами с поливинилхлоридной изоляц. сеч. 2×2,5	АВВГ	25м	
	То же, сеч. 3×2,5		4м	
	Электрорадиатор ~220В, Р=1кВт	„Иссык-Куль"	4шт.	

План
м 1:50

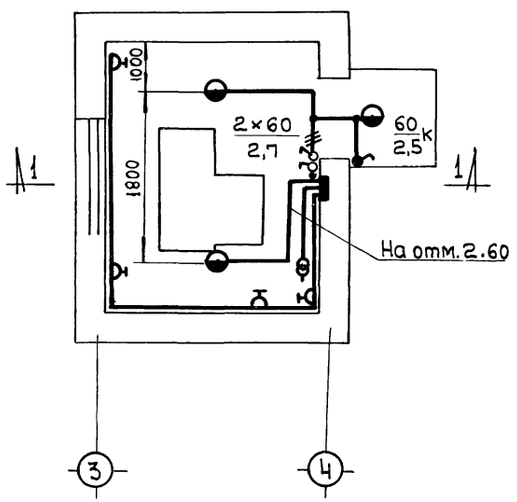

Примечания:

1. Осветительную проводку выполнить кабелем АВВГ открыто на скобах.
2. Для зануления осветительной арматуры использовать рабочий нулевой провод.
3. Для электроотопления помещения привода используются электрорадиаторы типа „Иссык-Куль".

7546/х 12

				ТП 902-2-330 эл
				Отстойники канализационные горизонтальные с механизированным удалением осадка
Нач. отд.	Жигравель			Тип I, II. Первичные отстойники L=27, L=24м. Тип III, IV. Вторичные отстойники L=27м
Гл. инж. пр.	Коз. эвская			
Гл. спец.	Конвалова			
Рук. груп.	Осмельницкая			Помещение привода тележки скребкового механизма. Электроосвещение
Проектир.	Виленский			
Проверил	Эмель чик			

Лит.	Лист	Листов
Р	11	

Мжкх-усср
Укркоммунниипроект г. Харьков

Инв. № подл. | Подпись и дата | Взам. инв. №

Согласовано:

Вид спереди
Дверь не показана

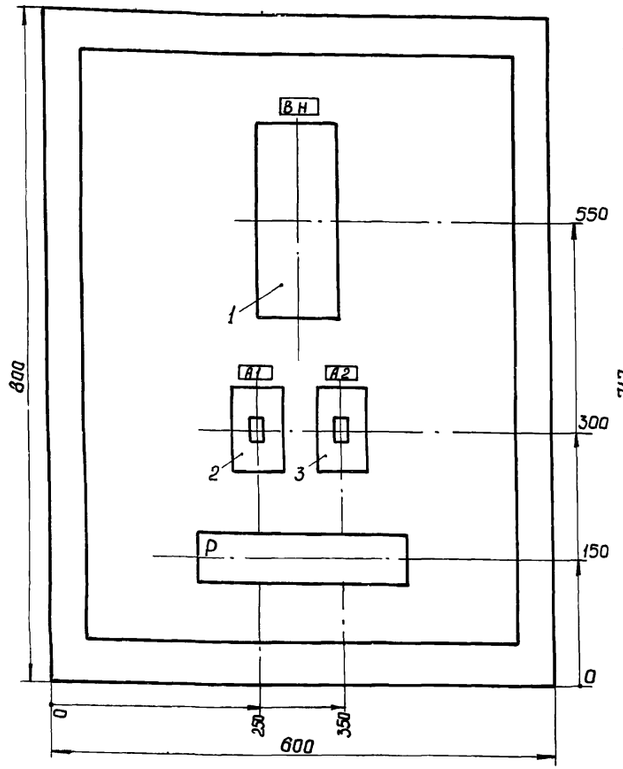

Дверь шкафа
Вид спереди

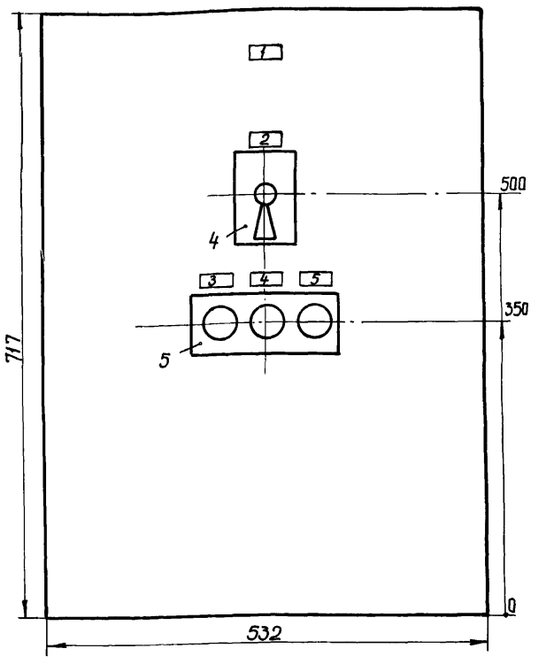

1 Глубина шкафа - 360 мм

2 Технические данные эл. оборудования - таблица лист ЭО-14

3 Перечень надписей - таблица лист ЭО-15

4 Схема соединений - лист ЭО-13

Изм	Лист	№ докум.		Отстойники канализационные горизонтальные с механизированным удалением осадка			
Нач. отд.	Журавлев			Тип I. Первичный отстойник L=27м	Лит.	Лист	Листов
Гл. инж. пр.	Тюловская			Тип II. Первичный отстойник L=24м			
Гл. спец.	Павловлова			Тип III, IV. Вторичные отстойники L=27м	Р	12	
Рук. гр.	Кривой			Шкаф управления электродвигателем привода тележки скребкового механизма. Общий вид.	мжкх-УССР укркоммунниипроект г. Харьков		
Проект	Целюба						
Провер.	Кривой						

согласовано:

инв. № подл. | подпись и дата

Шкаф со снятой дверью (вид спереди)

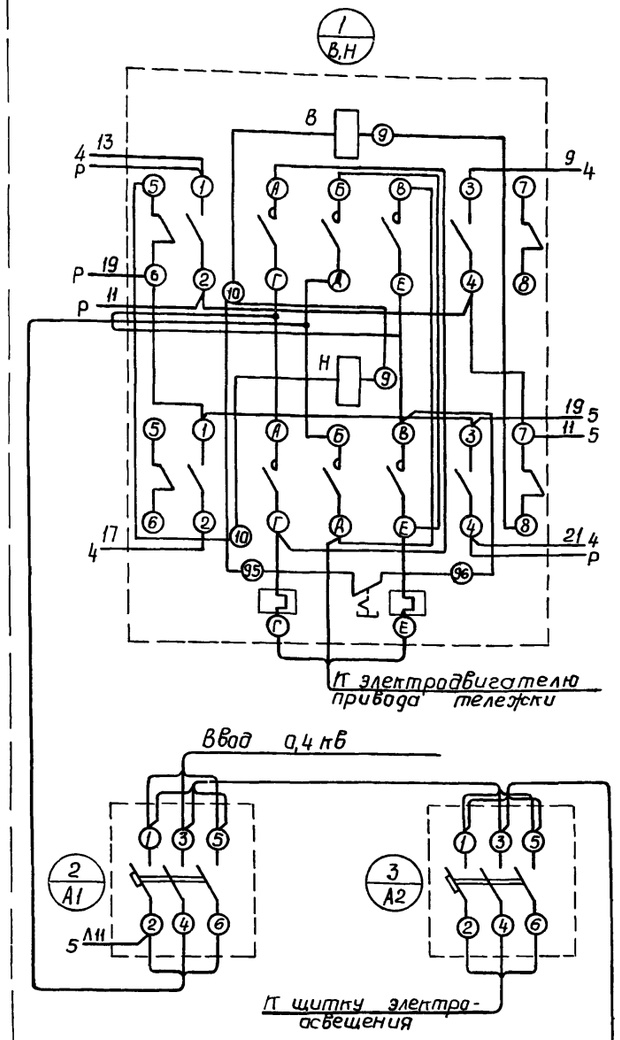

Дверь шкафа (вид сзади)

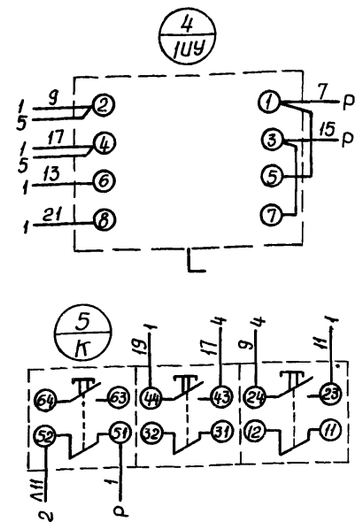

13
7546/X

10 Кнопка управления электродвигателем привода тележки

11 Концевый выключатель ВГ-1

14 Концевый выключатель ВГ-4

12 Концевый выключатель ВГ-2

13 Концевый выключатель ВГ-3

Изм	Лист	№ докум.	Подп.	Дата	ТП 902-2-330 эл			
Нач. отд.	Журавлев				Отстойники канализационные горизонтальные с механизированным удалением осадка			
Гл. инж. пр.	Тюловская				Тип I. Первичный отстойник L=27м Тип II. Первичный отстойник L=24м Тип III. Вторичный отстойник L=27м Тип IV. Вторичный отстойник L=27м	Лит.	Лист	Листов
Гл. спец.	К. Павлова					Р	13	
Рук. гр.	Кривая				Шкаф управления эл. двигателем привода тележки скребкового механизма. Схема соединений.	мжкх-УССР укркоммунниипроект г. Харьков		
Проект	Целюба							
Провер.	Кривой							

Позиция	Панель	Обозначение по схеме	Наименование	Кол	Тип	Номинальные данные цепей			Данные по заказу и дополнительные технические данные	Примечание
						Главной		Упр		
						И, В	I, А	U, В		
1		В, Н	Пускатель магнитный	1	ПМЕ-114	~380	10	~380	ТРН-10, нэ 4А	
2		А1	Автоматический выключатель	1	АЕ 2013-10	~380	10	—	Iр = 5А	
3		А2	То же	1	АЕ2033-10	~380	25	—	Iр = 20А	
4		1иу	Переключатель универсальный	1	УП5312-С29	—	—	—	с револьверной рукояткой	
5		К	Кнопка управления	1	ПКЕ112-3У3	—	—	—		

Панель	Надпись	Обозначение по схеме	Место надписи	текст надписи	Примечание
	1		табличка	Скребковая тележка	
	2	1иу	—»—	Выбор режима управления	
			на ключе	дистанц.– О – опробов	
	3	К	табличка	Рабочий ход	
	4	К	—»—	Возврат	
	5	К	—»—	Стоп	

Изм	Лист	№ документа	Подпись	Дата
Нач отд		Журавель		
Гл инж пр		Козловская		
Гл спец		Коновалова		
Рук гр		Кривой		
Проект		Целюба		
Провер		Кривой		

Отстойники канализационные горизонтальные с механизированным удалением осадка

Тип I Первичный отстойник L=27м
Тип II Первичный отстойник L=24м
Тип III Вторичный отстойник L=27м
Тип IV Вторичный отстойник L=27м

Шкаф управления эл двигателем привода тележки скребкового механизма. Технические данные эл оборудования

Лит	Лист	Листов
Р	14	

мжкх- усср
Укркоммунниипроект
г. Харьков

Изм	Лист	№ документа	Подпись	Дата
Нач отд		Журавель		
Гл инж пр		Козловская		
Гл спец		Коновалова		
Рук гр		Кривой		
Проект		Целюба		
Провер		Кривой		

ТП 902-2-330 эл

Отстойники канализационные горизонтальные с механизированным удалением осадка

Тип I Первичный отстойник L=27м
Тип II Первичный отстойник L=24м
Тип III Вторичный отстойник L=27м
Тип IV Вторичный отстойник L=27м

Шкаф управления эл двигателем привода тележки скребкового механизма. Перечень надписей

Лит	Лист	Листов
Р	15	

мжкх- усср
Укркоммунниипроект
г Харьков

(14)

7546/х

Согласовано:

Инв. № подл. | Подпись и дата

gost.e-ecolog.ru