# ТИПОВОЙ ПРОЕКТ

## 902-2-330

# ОТСТОЙНИКИ КАНАЛИЗАЦИОННЫЕ ГОРИЗОНТАЛЬНЫЕ С МЕХАНИЗИРОВАННЫМ УДАЛЕНИЕМ ОСАДКА

## АЛЬБОМ IX

### Архитектурно-строительная часть

Тип I-IV первичные и вторичные отстойники из монолитного железобетона

gost.e-ecolog.ru

7546/IX 4-8-29

КФ ЦИТП Инв. № 7546/IX

ЦЕНТРАЛЬНЫЙ ИНСТИТУТ ТИПОВОГО ПРОЕКТИРОВАНИЯ
ГОССТРОЯ СССР
КИЕВСКИЙ ФИЛИАЛ
г.Киев-57, ул.Эжена Потье, № 12
Заказ № 586 инв № 7546/IX тираж 550
Сдано в печать 31.I 1980 цена 8-29

# ТИПОВОЙ ПРОЕКТ
# 902-2-330
## ОТСТОЙНИКИ КАНАЛИЗАЦИОННЫЕ ГОРИЗОНТАЛЬНЫЕ С МЕХАНИЗИРОВАННЫМ УДАЛЕНИЕМ ОСАДКА

# АЛЬБОМ IX

## СОСТАВ ПРОЕКТА


АЛЬБОМ I ПОЯСНИТЕЛЬНАЯ ЗАПИСКА
АЛЬБОМ II ТЕХНОЛОГИЧЕСКАЯ ЧАСТЬ

АРХИТЕКТУРНО-СТРОИТЕЛЬНАЯ ЧАСТЬ

АЛЬБОМ III ТИП I ПЕРВИЧНЫЙ ОТСТОЙНИК ЧЕТЫРЕХСЕКЦИОННЫЙ L=27м; h=3м ИЗ СБОРНОГО ЖЕЛЕЗОБЕТОНА
АЛЬБОМ IV ТИП I ПЕРВИЧНЫЙ ОТСТОЙНИК ДВУХСЕКЦИОННЫЙ L=27м; h=3м ИЗ СБОРНОГО ЖЕЛЕЗОБЕТОНА
АЛЬБОМ V ТИП II ПЕРВИЧНЫЙ ОТСТОЙНИК ЧЕТЫРЕХСЕКЦИОННЫЙ L=24м; h=2м ИЗ СБОРНОГО ЖЕЛЕЗОБЕТОНА
АЛЬБОМ VI ТИП II ПЕРВИЧНЫЙ ОТСТОЙНИК ДВУХСЕКЦИОННЫЙ L=24м; h=2м ИЗ СБОРНОГО ЖЕЛЕЗОБЕТОНА
АЛЬБОМ VII ТИП III ВТОРИЧНЫЙ ОТСТОЙНИК ЧЕТЫРЕХСЕКЦИОННЫЙ L=27м; h=3м ИЗ СБОРНОГО ЖЕЛЕЗОБЕТОНА
АЛЬБОМ VIII ТИП IV ВТОРИЧНЫЙ ОТСТОЙНИК ЧЕТЫРЕХСЕКЦИОННЫЙ L=27м; h=2м ИЗ СБОРНОГО ЖЕЛЕЗОБЕТОНА
АЛЬБОМ IX ТИП I-IV ПЕРВИЧНЫЕ И ВТОРИЧНЫЕ ОТСТОЙНИКИ ИЗ МОНОЛИТНОГО ЖЕЛЕЗОБЕТОНА
АЛЬБОМ X ЭЛЕКТРОТЕХНИЧЕСКАЯ ЧАСТЬ
АЛЬБОМ XI НЕСТАНДАРТИЗИРОВАННОЕ ОБОРУДОВАНИЕ
АЛЬБОМ XII ЗАКАЗНЫЕ СПЕЦИФИКАЦИИ
АЛЬБОМ XIII СМЕТЫ кн. 1.2



РАЗРАБОТАН
ПРОЕКТНЫМ ИНСТИТУТОМ
„Укркоммунниипроект"

УТВЕРЖДЕН
И ВВЕДЕН В ДЕЙСТВИЕ
„Укркоммунниипроектом"
ПРИКАЗ № 315 ОТ 15.06.1979г.

Директор института Ю.Д. Матяш
Главный инженер проекта С.Б. Козловская


7546/8

# Содержание альбома


| Наименование | Марка листа | №№ стр. |
|---|---|---|
| Титульный лист | — | 1 |
| Обложка | — | 2 |
| Содержание альбома | — | 3 |
| Содержание альбома | — | 4 |
| Общие данные (заглавный лист) начало | КЖ-1 | 5 |
| Общие данные (заглавный лист) окончание | КЖ-2 | 6 |
| Тип I. Первичный отстойник четырехсекционный. Планы на отм. 0.000. Разрез 1-1 | КЖ-3 | 7 |
| Тип I. Первичный отстойник четырехсекционный. Разрезы 2-2, 3-3. | КЖ-4 | 8 |
| Тип I. Первичный отстойник двухсекционный. План на отм. 0.000. Разрез 1-1. | КЖ-5 | 9 |
| Тип I. Первичный отстойник двухсекционный Разрезы 2-2, 3-3. | КЖ-6 | 10 |
| Тип II. Первичный отстойник четырехсекционный. Планы на отм. 0.000. Разрез 1-1. | КЖ-7 | 11 |
| Тип II. Первичный отстойник четырехсекционный. Разрезы 2-2, 3-3. | КЖ-8 | 12 |
| Тип II. Первичный отстойник двухсекционный. Планы на отм. 0.000. Разрез 1-1. | КЖ-9 | 13 |
| Тип II. Первичный отстойник двухсекционный. Разрезы 2-2, 3-3. | КЖ-10 | 14 |
| Тип III. Вторичный отстойник четырехсекционный. Планы на отм. 0.000. Разрез 1-1. | КЖ-11 | 15 |
| Тип III. Вторичный отстойник четырехсекционный. Разрезы 2-2, 3-3. | КЖ-12 | 16 |
| Тип IV. Вторичный отстойник четырехсекционный. Планы на отм. 0.000. Разрез 1-1 | КЖ-13 | 17 |
| Тип IV. Вторичный отстойник четырехсекционный. Разрезы 2-2, 3-3. | КЖ-14 | 18 |
| Тип I, II, III, IV. Первичные и вторичные отстойники. Узлы и детали. | КЖ-15 | 19 |
| Тип I. Первичный отстойник четырехсекционный. Фрагмент опалубочного плана на отм. 0.000. | КЖ-16 | 20 |
| Тип I. Первичный отстойник четырехсекционный. Фрагмент опалубочного плана на отм.-3.700 | КЖ-17 | 21 |
| Тип I. Первичный отстойник четырехсекционный. Опалубочные чертежи. Разрезы. | КЖ-18 | 22 |
| Тип I. Первичный отстойник четырехсекционный Днище. Армирование. План раскладки нижних сеток. | КЖ-19 | 23 |
| Тип I. Первичный отстойник четырехсекционный Днище. Армирование. План раскладки верхних сеток. | КЖ-20 | 24 |
| Тип I. Первичный отстойник четырехсекционный. Днище. Армирование. Сечения. | КЖ-21 | 25 |
| Тип I. Первичный отстойник четырехсекционный. Днище. Армирование бункерной части. | КЖ-22 | 26 |
| Тип I. Первичный отстойник четырехсекционный Стены. Армирование. Схема раскладки сеток. | КЖ-23 | 27 |
| Тип I. Первичный отстойник четырехсекционный. Армирование. Спецификация марок арматурных изделий. Выборка стали на 1 элемент. | КЖ-24 | 28 |
| Тип I. Первичный отстойник двухсекционный. Фрагмент опалубочного плана на отм. 0.000. | КЖ-25 | 29 |
| Тип I. Первичный отстойник двухсекционный. Фрагмент опалубочного плана на отм. -3.810 | КЖ-26 | 30 |
| Тип I. Первичный отстойник двухсекционный. Опалубочные чертежи. Разрезы. | КЖ-27 | 31 |
| Тип I. Первичный отстойник двухсекционный. Днище. Армирование. План раскладки верхних и нижних сеток. | КЖ-28 | 32 |
| Тип I. Первичный отстойник двухсекционный. Днище. Армирование. Сечения. | КЖ-29 | 33 |
| Тип I. Первичный отстойник двухсекционный. Днище. Армирование бункерной части | КЖ-30 | 34 |
| Тип I. Первичный отстойник двухсекционный. Стены. Армирование. Схема раскладки сеток. | КЖ-31 | 35 |
| Тип I. Первичный отстойник двухсекционный. Армирование. Спецификация марок арматурных изделий. Выборка стали на 1 элемент. | КЖ-32 | 36 |
| Тип I. Первичный отстойник двух и четырехсекционный. Стены. Армирование. Узлы, сечения. | КЖ-33 | 37 |
| Тип I. Первичный отстойник двух и четырехсекционный. Стены и днище. Армирование. Конструкция сеток. | КЖ-34 | 38 |
| Тип I. Первичный отстойник двух и четырехсекционный. Стены и днище. Армирование. Ведомость арматуры. Конструкция сеток. | КЖ-35 | 39 |
| Тип II. Первичный отстойник четырехсекционный. Фрагмент опалубочного плана на отм. 0.000. | КЖ-36 | 40 |
| Тип II. Первичный отстойник четырехсекционный. Фрагмент опалубочного плана на отм. -3.080 | КЖ-37 | 41 |
| Тип II. Первичный отстойник четырехсекционный. Опалубочные чертежи. Сечения. | КЖ-38 | 42 |
| Тип II. Первичный отстойник четырехсекционный. Днище. Армирование. План раскладки нижних сеток. | КЖ-39 | 43 |
| Тип II. Первичный отстойник четырехсекционный. Днище. Армирование. План раскладки верхних сеток | КЖ-40 | 44 |
| Тип II. Первичный отстойник четырехсекционный. Днище. Армирование. Сечения. | КЖ-41 | 45 |
| Тип II. Первичный отстойник четырехсекционный. Днище. Армирование бункерной части. | КЖ-42 | 46 |
| Тип II. Первичный отстойник четырехсекционный. Стены. Армирование. Схема раскладки сеток. | КЖ-43 | 47 |
| Тип II. Первичный отстойник четырехсекционный. Армирование. Спецификация марок арматурных изделий. Выборка стали на 1 элемент. | КЖ-44 | 48 |
| Тип II. Первичный отстойник двухсекционный. Фрагмент опалубочного плана на отм 0,000 | КЖ-45 | 49 |
| Тип II. Первичный отстойник двухсекционный. Фрагмент опалубочного плана на отм. -3,080 | КЖ-46 | 50 |
| Тип II. Первичный отстойник двухсекционный. Опалубочные чертежи. Сечения. | КЖ-47 | 51 |
| Тип II. Первичный отстойник двухсекционный. Днище. Армирование. План раскладки верхний и нижних сеток | КЖ-48 | 52 |
| Тип II. Первичный отстойник двухсекционный. Днище. Армирование. Сечения. | КЖ-49 | 53 |
| Тип II. Первичный отстойник двухсекционный. Днище. Армирование бункерной части. | КЖ-50 | 54 |
| Тип II. Первичный отстойник двухсекционный. Стены. Армирование. Схема раскладки сеток. | КЖ-51 | 55 |
| Тип II. Первичный отстойник двухсекционный. Армирование. Спецификация марок арматурных изделий. Выборка стали на 1 элемент. | КЖ-52 | 56 |
| Тип II. Первичный отстойник двух и четырехсекционный. Стены. Армирование. Узлы и сечения | КЖ-53 | 57 |
| Тип II. Первичный отстойник двух и четырехсекционный. Стены и днище. Армирование. Конструкция сеток. | КЖ-54 | 58 |
| Тип II. Первичный отстойник двух и четырехсекционный. Стены и днище. Армирование. Ведомость арматуры. Конструкция сеток. | КЖ-55 | 59 |


7546/IX 3

| Изм. | Лист | № докум. | Подпись | Дата |
|---|---|---|---|---|
| Провер. | | Зантберг | | |
| Инженер | | Харченко | | |
| Рук. гр. | | Зантберг | | |
| Гл. спец. | | Браславский | | |
| ГИП | | Козловская | | |
| Нач. отд. | | Пичахчи | | |

ТП 902-2-330

КЖ

Отстойники канализационные горизонтальные с механизированным удалением осадка.

Тип I; II; III; IV. Первичные и вторичные отстойники из монолитного железобетона.

| Лит. | Лист | Листов |
|---|---|---|
| Р | 5/н | |

Содержание альбома (начало)

МЖКХ-УССР Укркоммунниипроект г. Харьков

# Содержание альбома


| Наименование | Марка листа | №№ стр. |
|---|---|---|
| Тип III. Вторичный отстойник четырехсекционный Фрагмент опалубочного плана на отм. 0.000 | КЖ-56 | 60 |
| Тип III. Вторичный отстойник четырехсекционный. Фрагмент опалубочного плана на отм. - 4.200 | КЖ-57 | 61 |
| Тип III. Вторичный отстойник четырехсекционный. Опалубочные чертежи. Сечения. | КЖ-58 | 62 |
| Тип III. Вторичный отстойник четырехсекционный. Днище. Армирование. План раскладки нижних сеток | КЖ-59 | 63 |
| Тип III. Вторичный отстойник четырехсекционный. Днище. Армирование. План раскладки верхних сеток | КЖ-60 | 64 |
| Тип III. Вторичный отстойник четырехсекционный. Днище. Армирование. Сечения. | КЖ-61 | 65 |
| Тип III Вторичный отстойник четырехсекционный Днище. Армирование бункерной части. | КЖ-62 | 66 |
| Тип III. Вторичный отстойник четырехсекционный. Стены. Армирование. Схема раскладки сеток. | КЖ-63 | 67 |
| Тип III. Вторичный отстойник четырехсекционный. Стены. Армирование. Узлы и сечения. | КЖ-64 | 68 |
| Тип III. Вторичный отстойник четырехсекционный. Армирование. Спецификация марок арматурных изделий. Выборка стали на один элемент. | КЖ-65 | 69 |
| Тип III. Вторичный отстойник четырехсекционный. Стены и днище. Армирование. Конструкция сеток. | КЖ-66 | 70 |
| Тип III. Вторичный отстойник четырехсекционный. Стены и днище. Армирование. Ведомость арматуры. Конструкция сеток | КЖ-67 | 71 |
| Тип IV. Вторичный отстойник четырехсекционный. Фрагмент опалубочного плана на отм. 0.000 | КЖ-68 | 72 |
| Тип IV. Вторичный отстойник четырехсекционный. Фрагмент опалубочного плана на отм. - 3,200. | КЖ-69 | 73 |
| Тип IV. Вторичный отстойник четырехсекционный. Опалубочные чертежи. Разрезы. | КЖ-70 | 74 |
| Тип IV. Вторичный отстойник четырехсекционный. Днище. Армирование. План раскладки нижних сеток. | КЖ-71 | 75 |
| Тип IV. Вторичный отстойник четырехсекционный. Днище. Армирование. План раскладки верхних сеток. | КЖ-72 | 76 |
| Тип IV. Вторичный отстойник четырехсекционный. Днище. Армирование. Сечения. | КЖ-73 | 77 |
| Тип IV. Вторичный отстойник четырехсекционный. Днище. Армирование бункерной части. | КЖ-74 | 78 |
| Тип IV. Вторичный отстойник четырехсекционный. Стены. Армирование. Схема раскладки сеток. | КЖ-75 | 79 |
| Тип IV. Вторичный отстойник четырехсекционный. Стены. Армирование. Узлы и сечения | КЖ-76 | 80 |
| Тип IV. Вторичный отстойник четырехсекционный. Армирование. Спецификация марок арматурных изделий. Выборка стали на один элемент. | КЖ-77 | 81 |
| Тип IV. Вторичный отстойник четырехсекционный. Стены и днище. Армирование. Конструкция сеток. | КЖ-78 | 82 |
| Тип IV. Вторичный отстойник четырехсекционный. Стены и днище. Армирование. Конструкция сеток. | КЖ-79 | 83 |
| Тип I, II, III, IV. Первичные и вторичные отстойники Соединительные детали МС1÷МС8. Упоры У1-У5. | КЖ-80 | 84 |
| Тип I. Первичный отстойник четырехсекционный. Маркировочные схемы рельсовых путей под скребковый механизм. | КЖ-81 | 85 |
| Тип I. Первичный отстойник двухсекционный. Маркировочные схемы рельсовых путей под скребковый механизм. | КЖ-82 | 86 |
| Тип II. Первичный отстойник четырехсекционный. Маркировочные схемы рельсовых путей под скребковый механизм. | КЖ-83 | 87 |
| Тип II. Первичный отстойник двухсекционный. Маркировочные схемы рельсовых путей под скребковый механизм. | КЖ-84 | 88 |
| Тип III. Вторичный отстойник четырехсекционный. Маркировочные схемы рельсовых путей под скребковый механизм. | КЖ-85 | 89 |
| Тип IV. Вторичный отстойник четырехсекционный. Маркировочные схемы рельсовых путей под скребковый механизм. | КЖ-86 | 90 |
| Тип I. Первичный отстойник четырехсекционный. План опор на отм. -1.910. План расположения колодцев и распределительной чаши. | КЖ-87 | 91 |
| Тип I. Первичный отстойник двухсекционный. План опор на отм. -1.910. План расположения колодцев и распределительной чаши. | КЖ-88 | 92 |
| Тип II. Первичный отстойник четырехсекционный План опор на отм. -1.890. План расположения колодцев и распределительной чаши. | КЖ-89 | 93 |
| Тип II. Первичный отстойник двухсекционный План опор на отм -1.890. План расположения колодцев и распределительной чаши. | КЖ-90 | 94 |
| Тип III. Вторичный отстойник четырехсекционный. План опор на отм.-1.910. План расположения колодцев и распределительной чаши | КЖ-91 | 95 |
| Тип IV. Вторичный отстойник четырехсекционный План опор на отм.-1.910. План расположения колодцев и распределительной чаши. | КЖ-92 | 96 |
| Тип I, II; Первичные отстойники двух и четырехсекционные. Распределительная чаша. Опалубочный и арматурный планы. | КЖ-93 | 97 |
| Тип I, II. Первичные отстойники двух и четырехсекционные. Распределительная чаша. Опалубочный чертеж и армирование. Сечения 1-1÷5-5. | КЖ-94 | 98 |
| Тип III, IV. Вторичные отстойники четырехсекционные. Распределительная чаша. Опалубочный и арматурный планы. | КЖ-95 | 99 |
| Тип III, IV. Вторичные отстойники четырехсекционные. Распределительная чаша. Опалубочный чертеж и армирование. Сечения 1-1÷5-5 | КЖ-96 | 100 |
| Тип I. Первичные отстойники двух и четырехсекционные. Конструкция колодцев КИ-1÷КИ-4; КО-1÷КО-4 | КЖ-97 | 101 |
| Тип II. Первичные отстойники двух и четырехсекционные Конструкция колодцев КИ-1÷КИ-4; КО-1÷КО-4. | КЖ-98 | 102 |
| Тип III. Вторичный отстойник четырехсекционный. Конструкция колодцев КИ-1÷КИ-4; КО-1÷КО-4. | КЖ-99 | 103 |
| Тип IV. Вторичный отстойник четырехсекционный. Конструкция колодцев КИ-1÷КИ-4; КО-1÷КО-4 | КЖ-100 | 104 |
| Тип I, II, III, IV. Первичные и вторичные отстойники. Помещение привода скребкового механизма. План на отм 0.000, Разрезы 1-1÷2-2; Фасады. План кровли | КЖ-101 | 105 |
| Тип I, II, III, IV Первичные и вторичные отстойники. Помещение привода скребкового механизма. Маркировочные схемы фундаментов и плит покрытия. | КЖ-102 | 106 |
| Тип I, III. Первичные и вторичные отстойники. Закладные детали МН-1÷МН-4 | КЖ-103 | 107 |
| Тип II; IV. Первичные и вторичные отстойники. Закладные детали МН-1÷МН-4 | КЖ-104 | 108 |


4

| Изм. | Лист | № докум. | Подпись | Дата |
|---|---|---|---|---|
| Провер. | | Зантберг | | |
| Инженер | | Харченко | | |
| Рук. гр. | | Зантберг | | |
| Гл. спец. | | Браславский | | |
| ГИП | | Козловская | | |
| Нач. отд. | | Пичахчи | | |

ТП 902-2-330

КЖ

Отстойники канализационные горизонтальные с механизированным удалением осадка.

Тип I; II; III; IV. Первичные и вторичные отстойники из монолитного железобетона

| Лит. | Лист | Листов |
|---|---|---|
| Р | 6/н | |

Содержание альбома /окончание/

МЖКХ - УССР Укркоммунпроект г. Харьков

7546/IX

# Сводная спецификация железобетонных изделий

| Марка | Обозначение | Наименование | Кол. | Примечание |
|---|---|---|---|---|
| **Сборные железобетонные конструкции** | | | | |
| Тип I, II, III, IV. Первичные и вторичные отстойники четырехсекционные | | | | |
| П-1а | ИС-01-04 В.2 кж-105 | Плита перекрытия | 8 | 0,34т |
| Тип I, II. Горизонтальный отстойник двухсекционный | | | | |
| П-1а | ИС-01-04 В.2 кж-105 | Плита перекрытия | 4 | 0,34т |
| Тип I. Первичный отстойник четырехсекционный. Распределительная чаша. Опоры под трубопроводы и колодцы. Помещение привода скребкового механизма. | | | | |
| КОП-1-1 | серия 3.900-2 вып.5 | Кольцо опорное | 8 | 0.05т |
| КСП-1-1 | —"— | Кольцо стеновое | 4 | 0,13т |
| КСП-2-1 | —"— | —"— | 8 | 0,13т |
| КС15-1-1 | —"— | —"— | 12 | 0,66т |
| КС15-2-1 | —"— | —"— | 4 | 1,0т |
| ПП15-1-2а | —"— кж-97 | Плита перекрытия | 8 | 0.69т |
| ПД15-1-1 | —"— | Плита днища | 1 | 0,94т |
| ФС-4 | серия 1.116-1 вып.1 | Блоки бетонное для стен и подвалов | 4 | 1.3т |
| ФСЧ-8 | —"— | —"— | 137 | 0,42т |
| ФСН-4 | —"— | —"— | 16 | 0.31т |
| П-1 | Серия 1.141-1 вып.10 | Плита покрытия ПС-30-12 | 6 | 1,08т |
| БУ-13 | Серия 1.139-1 вып.1 | Перемычка БУ-13 | 6 | 0,085т |
| БУ-19 | —"— | —"— БУ-19 | 6 | 0,13т |
| Тип I. Первичный отстойник двухсекционный. Распределительная чаша. Опоры под трубопроводы и колодцы. Помещение привода скребкового механизма. | | | | |
| КОП-1-1 | Серия 3.900-2 вып.5 | Кольцо опорное | 4 | 0,05т |
| КСП-1-1 | —"— | Кольцо стеновое | 2 | 0,13т |
| КСП-2-1 | —"— | —"— | 4 | 0,13т |
| КС15-1-1 | —"— | —"— | 6 | 0,66т |
| КС15-2-1 | —"— | —"— | 2 | 1,0т |
| ПП15-1-2а | —"— кж-97 | Плита перекрытия | 4 | 0,69т |
| ПД15-1-1 | —"— | Плита днища | 1 | 0,94т |
| ФС-4 | серия 1.116-1 вып.1 | Блоки бетонные для стен подвалов | 6 | 1,3т |
| ФСЧ-8 | —"— | —"— | 25 | 0,42т |
| ФСН-4 | —"— | —"— | 8 | 0,31т |
| Марка | Обозначение | Наименование | Кол. | Примеч. |
| П-1 | Серия 1.141-1 вып.10 | Плита покрытия ПС-30-12 | 3 | 1.08т |
| БУ-13 | Серия 1.139-1 вып.1 | Перемычка БУ-13 | 3 | 0,085т |
| БУ-19 | —"— | —"— БУ-19 | 3 | 0,13т |
| | | | | |

Типовой проект разработан в соответствии действующими нормами и правилами и предусматривает мероприятия, обеспечивающие взрывную, взрывопожарную и пожарную безопасность при эксплуатации сооружения.

Главный инженер проекта Козловская

| Марка | Обозначение | Наименование | Кол. | Примеч. |
|---|---|---|---|---|
| Тип II. Первичный отстойник четырехсекционный. Распределительная чаша. Опоры под трубопроводы и колодцы. Помещение привода скребкового механизма. | | | | |
| КОП-1-1 | Серия 3.900-2 вып.5 | Кольцо опорное | 8 | 0,05т |
| КСП-1-1 | —"— | Кольцо стеновое | 4 | 0,13т |
| КСП-1-2 | —"— | —"— | 4 | 0,13т |
| КС15-1-1 | —"— | —"— | 12 | 0,66т |
| КС15-2-1 | —"— | —"— | 4 | 1,0т |
| ПП15-1-2а | —"— кж-98 | Плита перекрытия | 8 | 0,69т |
| ПД15-1-1 | —"— | Плита днища | 8 | 0,94т |
| ФС-4 | серия 1.116-1 вып.1 | Блоки бетонные для стен подвалов | 12 | 1,3т |
| ФСЧ-8 | —"— | —"— | 50 | 0,42т |
| ФСН-4 | —"— | —"— | 16 | 0,31т |
| П-1 | Серия 1.141-1 вып.10 | Плита покрытия ПС-30-12 | 6 | 1,08т |
| БУ-19 | Серия 1.139-1 вып.1 | Перемычка БУ-19 | 6 | 0,13т |
| БУ-13 | —"— | —"— БУ-13 | 6 | 0,085т |
| Тип II. Первичный отстойник двухсекционный. Распределительная чаша. Опоры под трубопроводы и колодцы. Помещение привода скребкового механизма. | | | | |
| КОП-1-1 | Серия 3.900-2 вып.5 | Кольцо опорное | 4 | 0.05т |
| КСП-1-1 | —"— | Кольцо стеновое | 2 | 0,13т |
| КСП-1-2 | —"— | —"— | 2 | 0,13т |
| КС15-1-1 | —"— | —"— | 6 | 0,66т |
| КС15-2-1 | —"— | —"— | 2 | 1,0т |
| ПП15-1-2а | —"— кж-98 | Плита перекрытия | 4 | 0,69т |
| ПД15-1-1 | —"— | Плита днища | 4 | 0,94т |
| ФС-4 | Серия 1.116-1 вып.1 | Блоки бетонные для стен подвалов | 6 | 1,3т |
| ФСЧ-8 | —"— | —"— | 25 | 0,42т |
| ФСН-4 | —"— | —"— | 8 | 0,31т |
| П-1 | Серия 1.141-1 вып.10 | Плита покрытия ПС-30-12 | 3 | 1,08т |
| БУ-13 | Серия 1.139-1 вып.1 | Перемычка БУ-13 | 3 | 0,085т |
| БУ-19 | —"— | —"— БУ-19 | 3 | 0,13т |
| | | | | |
| Тип III. Вторичный отстойник четырехсекционный. Распределительная чаша. Опоры под трубопроводы и колодцы. Помещение привода скребкового механизма. | | | | |
| ФС-4 | Серия 1.116-1 В.1 | Блоки стен подвалов | 12 | 1,3т |
| ФСЧ-8 | —"— | —"— | 39 | 0,415т |
| ФСН-4 | —"— | —"— | 8 | 0,305т |
| КСП-1-1 | Серия 3.900-2 В.5 | Кольцо стеновое | 12 | 0,13т |
| КОП-1-1 | —"— | Кольцо опорное | 8 | 0,05т |

| Марка | Обозначение | Наименование | Кол. | Приме- |
|---|---|---|---|---|
| КС15-1-1 | 3.900-2 В.5 | Кольцо стеновое | 12 | 0,66т |
| КС15-2-1 | —"— | —"— | 4 | 1,0т |
| КСП-2-1 | —"— | Кольцо стеновое | 8 | 0,38т |
| ПП15-1-2а | —"— кж-99 | Плита перекрытия | 8 | 0,69т |
| ПД15-1-1 | 3.900-2 В.5 | Плита днища | 8 | 0.94т |
| ПС-30-12 | Серия 1.141-1 В.10 | Плита покрытия | 6 | 1.08т |
| БУ-13 | Серия 1.139-1 В.1 | Перемычка | 6 | 0,0 |
| БУ-19 | —"— | —"— | 6 | 0,13т |
| Тип IV. Вторичный отстойник четырехсекционный Распределительная чаша. Опоры под трубопроводы и колодцы. Помещение привода скребкового механизма. | | | | |
| КОП-1-1 | Серия 3.900-2 вып.5 | Кольцо опорное | 8 | 0,05т |
| КСП-1-1 | —"— | Кольцо стеновое | 12 | 0,13т |
| КСП-2-1 | —"— | —"— | 4 | 0,38- |
| КС15-1-1 | —"— | —"— | 12 | 0,66т |
| КС15-2-1 | —"— | —"— | 4 | 1.0т |
| ПП15-1-1а | —"— кж-100 | Плита перекрытия | 8 | 0,69т |
| ПД 15-1-1 | —"— | Плита днища | 8 | 0,94т |
| ФС-4 | Серия 1.116-1 вып.1 | Блоки бетонные для стен подвалов | 4 | 1.3т |
| ФСЧ-8 | —"— | —"— | 47 | 0,42т |
| ФСН-4 | —"— | —"— | 16 | 0,31т |
| П-1 | Серия 1.141-1 вып.10 | Плита покрытия ПС-30-12 | 6 | 1.08т |
| БУ-13 | Серия 1.139-1 вып.1 | Перемычка БУ-13 | 6 | 0,085т |
| БУ-19 | —"— | —"— БУ-19 | 6 | 0,13т |
| | | | | |

7546/IX 5

| Изм. | Лист | № докумен. | Подпись | Дата |
|---|---|---|---|---|
| Проверил | | Зантберг | | |
| Инженер | | Цаканян | | |
| Рук. гр. | | Зантберг | | |
| Гл. спец. | | Браславский | | |
| ГИП | | Козловская | | |
| Нач. отд. | | Пичахчи | | |

**ТП 902-2-330** кж

Отстойники канализационные горизонтальные с механизированным удалением осадка.

Тип I, II, III, IV. Первичные и Вторичные отстойники из монолитного железобетона

| Лит. | Лист | Листов |
|---|---|---|
| Р | 1 | 104 |

Общие данные (заглавный лист) начало.

Минкоммунстрой УССР Укркоммунниипроект г. Харьков

# Сводная спецификация железобетонных и стальных конструкций

## Монолитные железобетонные конструкции

### Тип I, II, III, IV. Первичный и вторичный отстойник четырехсекционный

| Марка | Обозначение | Наименование | Кол. | Примеч. |
|---|---|---|---|---|
| | КЖ-16 ÷ КЖ-24 КЖ-36 ÷ КЖ-44; КЖ-56 ÷ КЖ-65; КЖ-68-КЖ-77 | Горизонтальный отстойник | 1 | |
| | КЖ-93 ÷ КЖ-96 | Распределительная чаша | 1 | |
| ФОМ-1 | КЖ-102 | Помещение привода скребкового механизма ФОМ-1 | 2 | |

### Тип I, II; Первичный отстойник двухсекционный

| | | | | |
|---|---|---|---|---|
| | КЖ-25÷КЖ-33; КЖ-45÷КЖ-54 | Горизонтальный отстойник | 1 | |
| | КЖ-93 ÷ КЖ-96 | Распределительная чаша | 1 | |
| | КЖ-102 | Помещение привода скребкового механизма ФОМ-1 | 1 | |

## Стальные конструкции

### Тип I, III. Первичный и вторичный отстойник четырехсекционный

| | | | | |
|---|---|---|---|---|
| МС-1 | КЖ-80 | Соединительные элементы МС-1 | 8 | |
| МС-2 | КЖ-80 | —"— МС-2 | 8 | |
| МС-3 | КЖ-80 | —"— МС-3 | 8 | |
| МС-4 | КЖ-80 | —"— МС-4 | 8 | |
| МС-7 | КЖ-80 | —"— МС-7 | 8 | |
| МС-8 | КЖ-80 | —"— МС-8 | 16 | |
| У-1 | КЖ-80 | Упор У-1 | 4 | |
| У-2 | КЖ-80 | Упор У-2 | 4 | |
| У-3 | КЖ-80 | Упор У-3 | 2 | |
| ППГ-12 | Серия 1.459-2 В.4 | Ограждение переходных площадок | 4 | |

### Тип I. Первичный отстойник двухсекционный

| | | | | |
|---|---|---|---|---|
| МС-1 | КЖ-80 | Соединительные элементы МС-1 | 4 | |
| МС-2 | КЖ-80 | —"— МС-2 | 4 | |
| МС-3 | КЖ-80 | —"— МС-3 | 4 | |
| МС-4 | КЖ-80 | —"— МС-4 | 4 | |
| МС-7 | КЖ-80 | —"— МС-7 | 4 | |
| МС-8 | КЖ-80 | —"— МС-8 | 8 | |
| У-1 | КЖ-80 | Упор У-1 | 4 | |
| У-2 | КЖ-80 | Упор У-2 | 2 | |
| ППГ-12 | Серия 1.459-2 В.4 | Ограждение переходных площадок | 2 | |
| | | | | |

| Марка | Обозначение | Наименование | Кол. | Примеч |
|---|---|---|---|---|
| **Тип II, IV. Первичный и вторичный отстойник четырехсекционный** | | | | |
| МС-3 | КЖ-80 | Соединительные элементы МС-3 | 8 | |
| МС-4 | КЖ-80 | —"— МС-4 | 8 | |
| МС-5 | КЖ-80 | —"— МС-5 | 8 | |
| МС-6 | КЖ-80 | —"— МС-6 | 8 | |
| МС-7 | КЖ-80 | —"— МС-7 | 8 | |
| МС-8 | КЖ-80 | —"— МС-8 | 16 | |
| У-3 | КЖ-80 | Упор У-3 | 2 | |
| У-4 | КЖ-80 | Упор У-4 | 4 | |
| У-5 | КЖ-80 | Упор У-5 | 4 | |
| ППГ-12 | Серия 1.459-2 В.4 | Ограждение переходных площадок | 4 | |
| **Тип II Первичный отстойник двухсекционный** | | | | |
| МС-3 | КЖ-80 | Соединительные элементы МС-3 | 4 | |
| МС-4 | КЖ-80 | —"— МС-4 | 4 | |
| МС-5 | КЖ-80 | —"— МС-5 | 4 | |
| МС-6 | КЖ-80 | —"— МС-6 | 4 | |
| МС-7 | КЖ-80 | —"— МС-7 | 4 | |
| МС-8 | КЖ-80 | —"— МС-8 | 8 | |
| У-4 | КЖ-80 | Упор У-4 | 4 | |
| У-5 | КЖ-80 | Упор У-5 | 2 | |
| ППГ-12 | Серия 1.459-2 В.4 | Ограждение переходных площадок | 2 | |

## Ведомость примененных и ссылочных материалов

| Обозначение | Наименование | Примечание |
|---|---|---|
| Серия 3.900-2 В.5 | Унифицированные сборные железобетонные конструкции водопроводных и канализационных емкостных сооружений. | |
| Серия ис-01-04 В.2 | Унифицированные сборные железобетонные непроходные каналы для прокладки трубопроводов и кабелей. | |
| Серия 1.141-1 В.10 | Плиты перекрытий железобетонные многопустотные; панели с круглыми пустотами длиной 298см, шириной 149см и 119см; армирование сетками с рабочей арматурой из стали класса А-III. | |

| Обозначение | Наименование | Примечание |
|---|---|---|
| серия 1.139-1 В.1 | Перемычки железобетонные сборные для жилых и общественных зданий | |
| серия 1.116-1 В.1 | Блоки бетонные для стен подвалов. | |
| Серия 3.400-6 | Унифицированные закладные детали сборных железобетонных конструкций инженерных сооружений. промышленных предприятий. | |
| серия 1.459-2 В.4 | Стальные лестницы, переходные площадки, ограждения | |
| Серия 3.901-5 | Сальники набивные Ду-50-1400мм для пропуска труб через стены | |
| | | |

7546/IX 6

| | | | | |
|---|---|---|---|---|
| Изм. | Лист | №докумен. | Подпись | Дата |
| Проверил | | Зантберг | | |
| Инженер | | Цаканян | | |
| Рук.груп. | | Зантберг | | |
| Гл.спец. | | Браславский | | |
| ГИП | | Козловская | | |

ТП 902-2-330 КЖ

Отстойники канализационные горизонтальные с механизированным удалением осадка

Тип I, II, III, IV. Первичные и вторичные отстойники из монолитного железобетона

| Лит. | Лист | Листов |
|---|---|---|
| Р | 2 | |

Общие данные. (Заглавный лист) окончание

Госстрой СССР Укркоммунниипроект г. Харьков

## 1 – 1

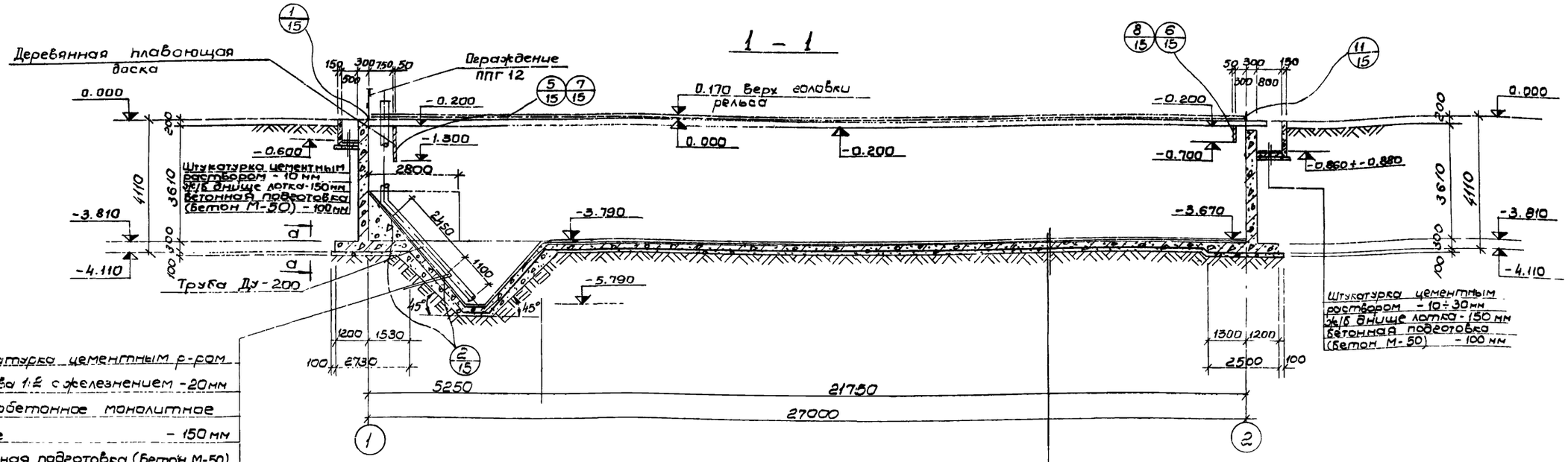


Штукатурка цементным р-ром состава 1:2 с железнением – 20мм
Железобетонное монолитное днище – 150 мм
Бетонная подготовка (бетон М-50)
Утрамбованный грунт

## План на отм. 0.000

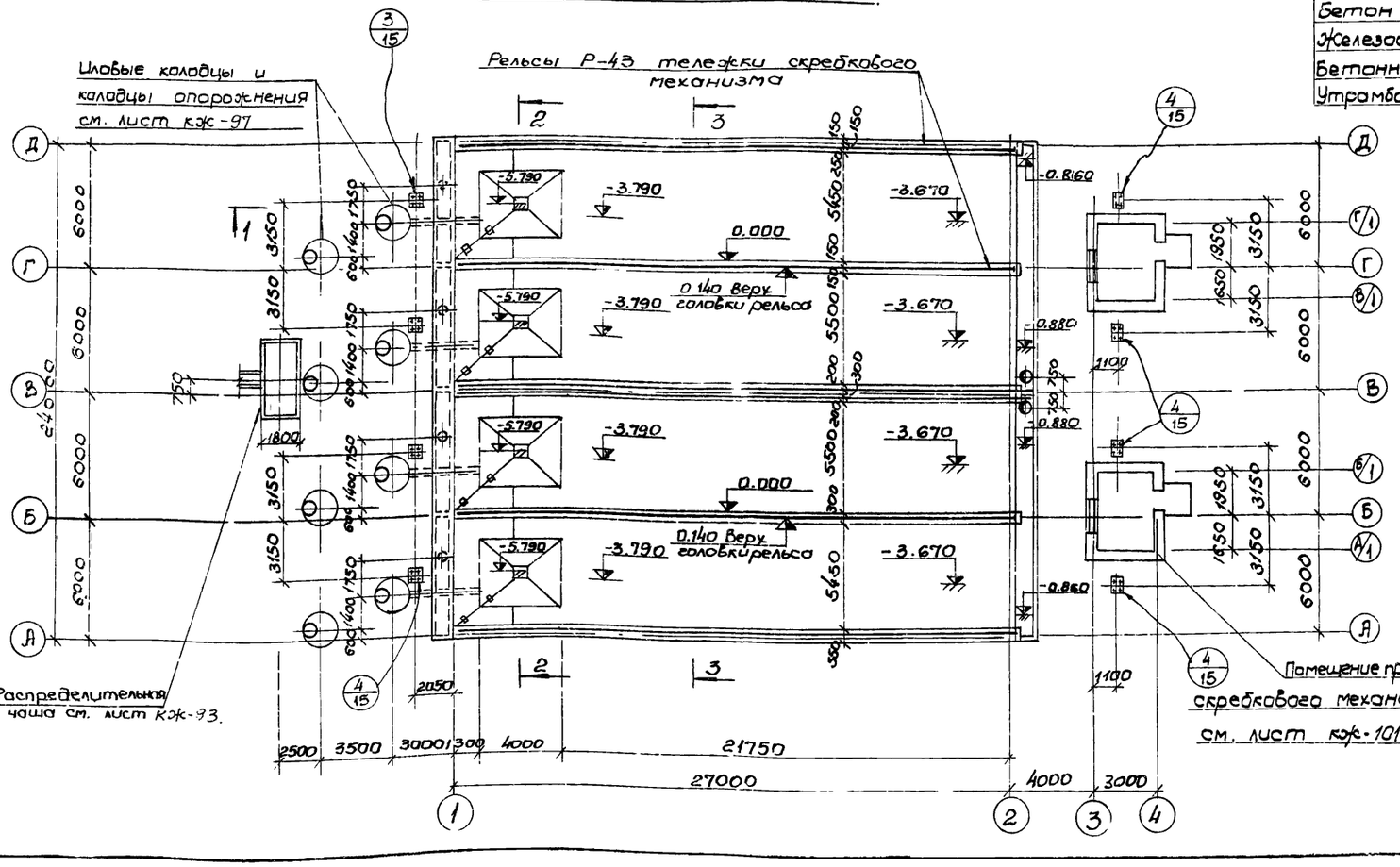


Штукатурка цементным р-ром состава 1:2 с железнением – 10мм
Бетон по уклону (М-50) – 10 – 180 мм
Железобетонное монолит. днище – 150 мм
Бетонная подготовка (бетон М-50) – 100 мм
Утрамбованный грунт

## по а-а

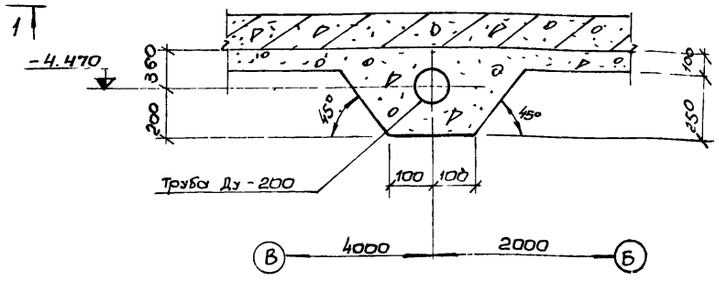


1. Данный лист комплектен с листами КЖ-4; КЖ-16÷КЖ-18
2. Общие примечания см. лист КЖ-4.

7546/IX 7

| Изм. | Лист | № докумен. | Подпись | Дата |
|---|---|---|---|---|
| Провер. | | Зантбере | | |
| Инжен. | | Мандрыка | | |
| Рук. гр. | | Зантбере | | |
| Гл. спец. | | Брославская | | |
| ГИП | | Козловская | | |
| Нач. тд | | Сичахчи | | |

**ТП 902-2-330** КЖ

Отстойники канализационные горизонтальные с механизированным удалением осадка

Тип I Первичный отстойник четырехсекционный L=27м, h=3 из монолитного железобетона

| Лит. | Лист | Листов |
|---|---|---|
| Р | 3 | |

План на отм. 0.000
Разрез 1-1

МЭКХ – УССР
Укркоммунниипроект г. Харьков

## 2-2

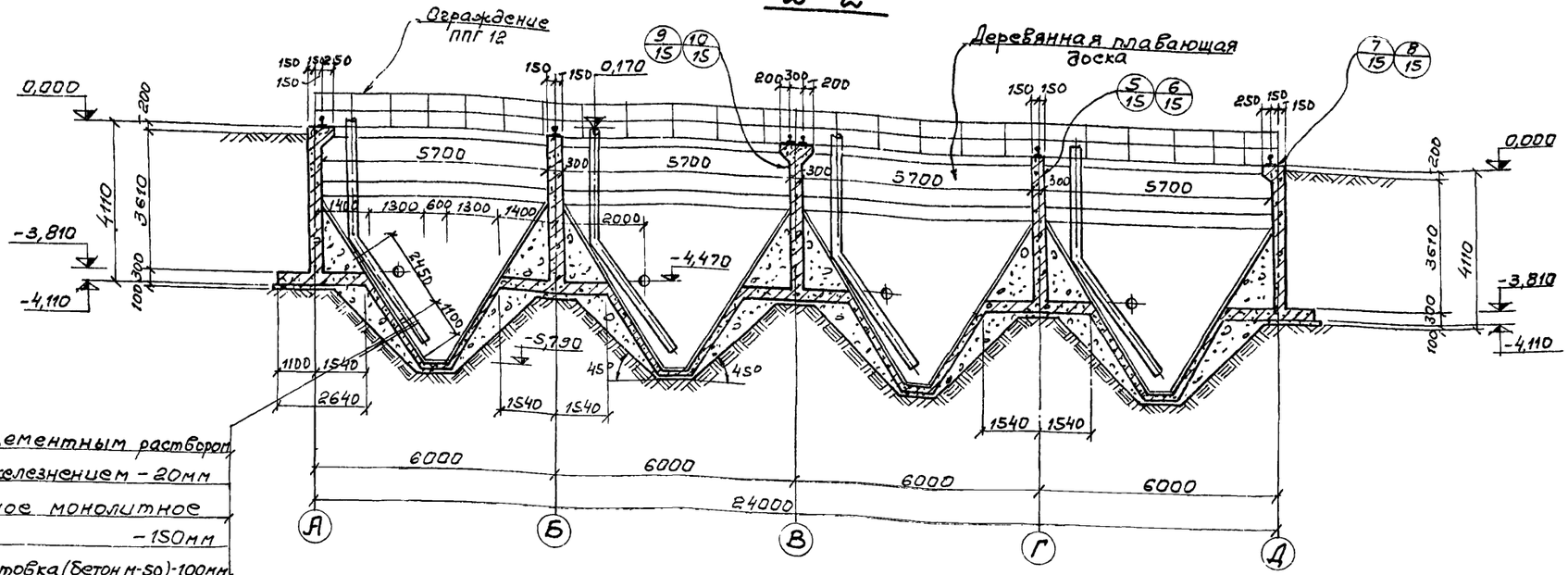


Штукатурка цементным раствором состава 1:2 с железнением – 20мм
Железобетонное монолитное днище. – 150мм
Бетонная подготовка (бетон м-50)-100мм
Утрамбованный грунт

## 3-3

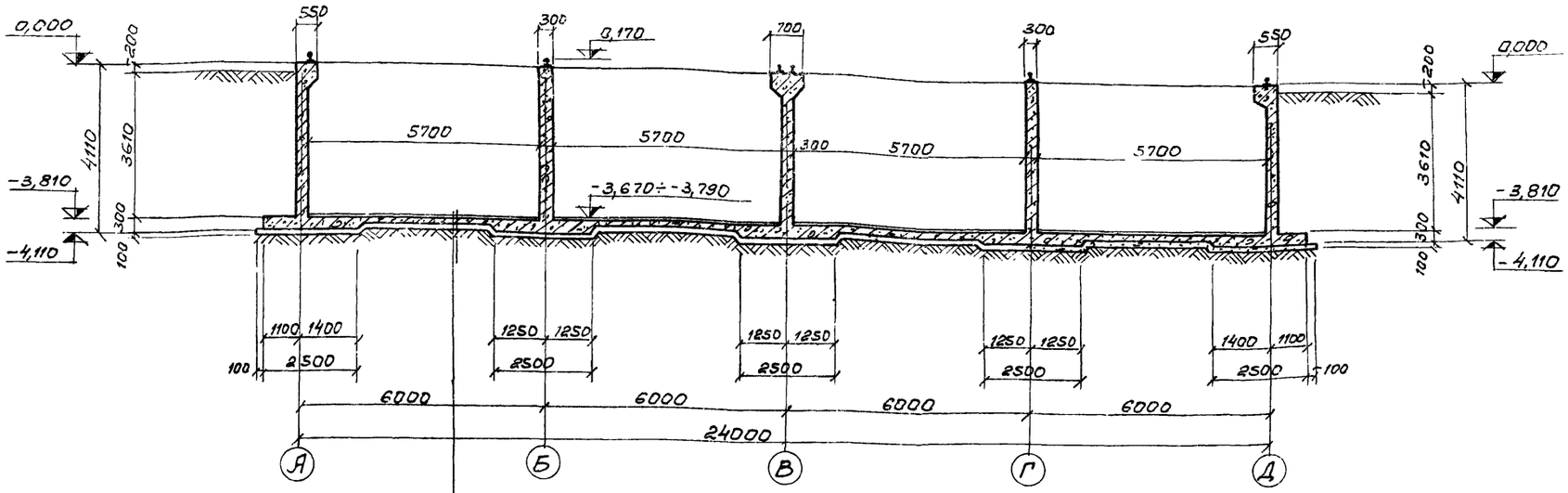


Штукатурка цементным раствором состава 1:2 с железнением – 10мм
Бетон по уклону (м-50)-10÷130мм
Железобетонное монолитное днище – 150мм
Бетонная подготовка (бетон м-50)-100мм
Утрамбованный грунт

1. За условную отметку 0,000 принят верх борта отстойника, что соответствует абсолютной отметке
2. Внутреннюю к воде поверхность монолитных стен оштукатурить цементным раствором состава 1:2 толщиной 20мм с железнением.
3. Вертикальные поверхности лотков затираются цементно-песчаным раствором.
4. После монтажа и рихтовки рельс под скребковый механизм по мостикам выполняется пол из цементно-песчаной стяжки толщиной 20мм.
5. Трубы расположенные под днищем отстойника, уложить при бетонировании днища и устройстве подготовки отстойника.
6. В разрезе 1-1 условно не показаны колодцы и распределительная чаша.
7. Данный лист комплектен с листами КЖ-3; КЖ-16; КЖ-18.

7546/IX 8

| Изм. | Лист | № документа | Подпись | Дата |
|---|---|---|---|---|
| Проверил | | Зантберг | | |
| Инженер | | Мандрика | | |
| Рук. гр. | | Зантберг | | |
| Гл. спец. | | Браславский | | |
| ГИП | | Козловская | | |
| Нач. отд. | | Личаччи | | |

**ТП 902-2-330** КЖ

Отстойники канализационные горизонтальные с механизированным удалением осадка.

Тип I. Первичный отстойник четырехсекционный L=27м h=3м из монолитного железобетона

| Лит. | Лист | Листов |
|---|---|---|
| Р | 4 | |

**Разрезы 2-2; 3-3.**

МЖКХ-УССР Укркоммунниипроект г. Харьков

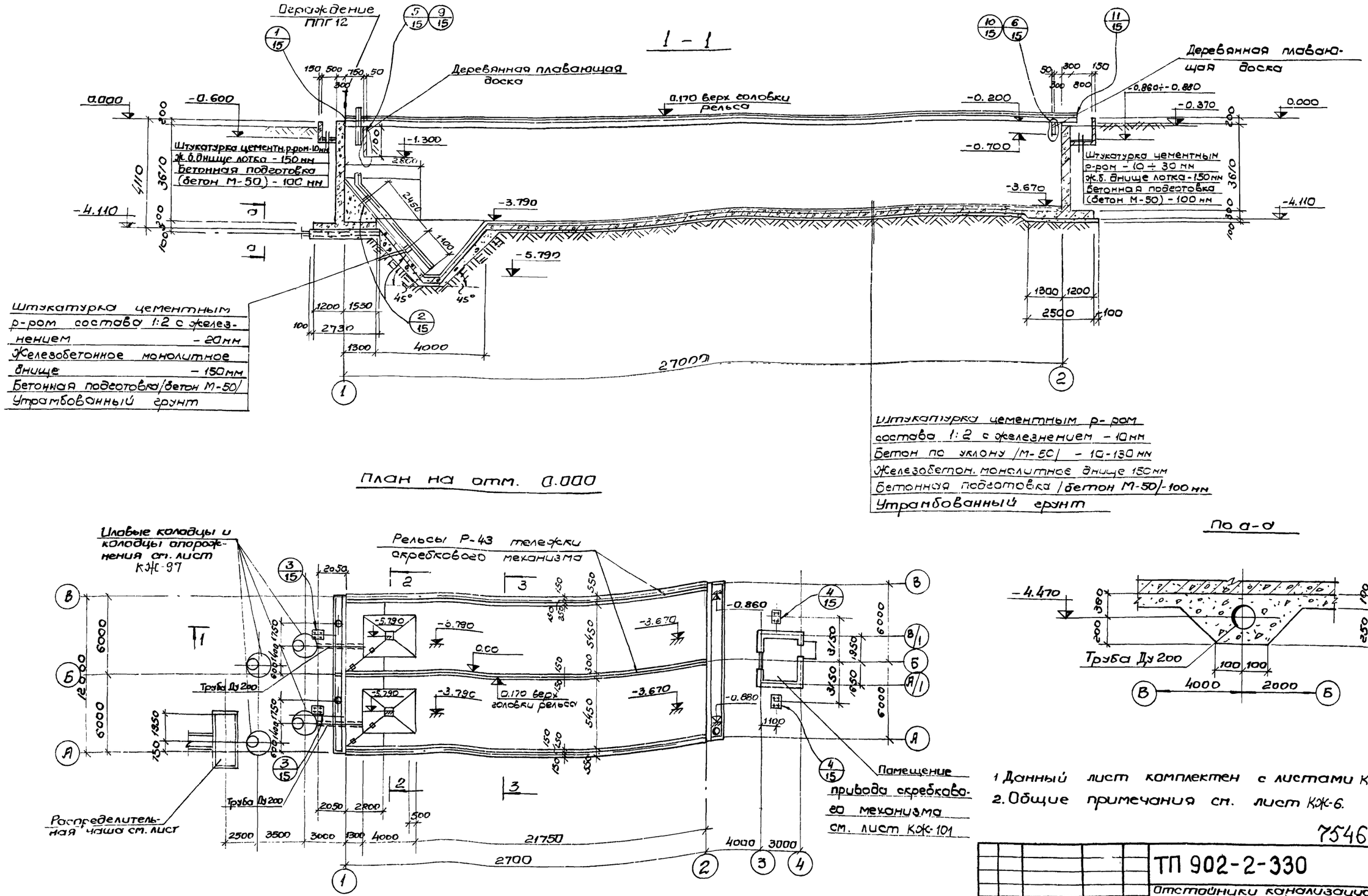


1 Данный лист комплектен с листами КЖ-6; КЖ-25; КЖ-27

2. Общие примечания см. лист КЖ-6.

7546/IX 9

| Изм | Лист | N документа | Подпись | Дата |
|---|---|---|---|---|
| Провер. | | Зантберг | | |
| Ст. техн | | Мандрыка | | |
| Рук. гр. | | Зантберг | | |
| Гл. спец. | | Браславский | | |
| ЕИП | | Казловская | | |
| Нач. отд. | | Пичахчи | | |

ТП 902-2-330

КЖ

Отстойники канализационные горизонтальные с механизированным удалением осадка

Тип I Первичный, отстойник двухсекционный L=27 м, h=3 из монолитного железобетона

| Лит | Лист | Листов |
|---|---|---|
| Р | 5 | |

План на отм 0.000

Разрез 1-1

МЖКХ - УССР
Укркоммунниипроект
г. Харьково

## 2 - 2

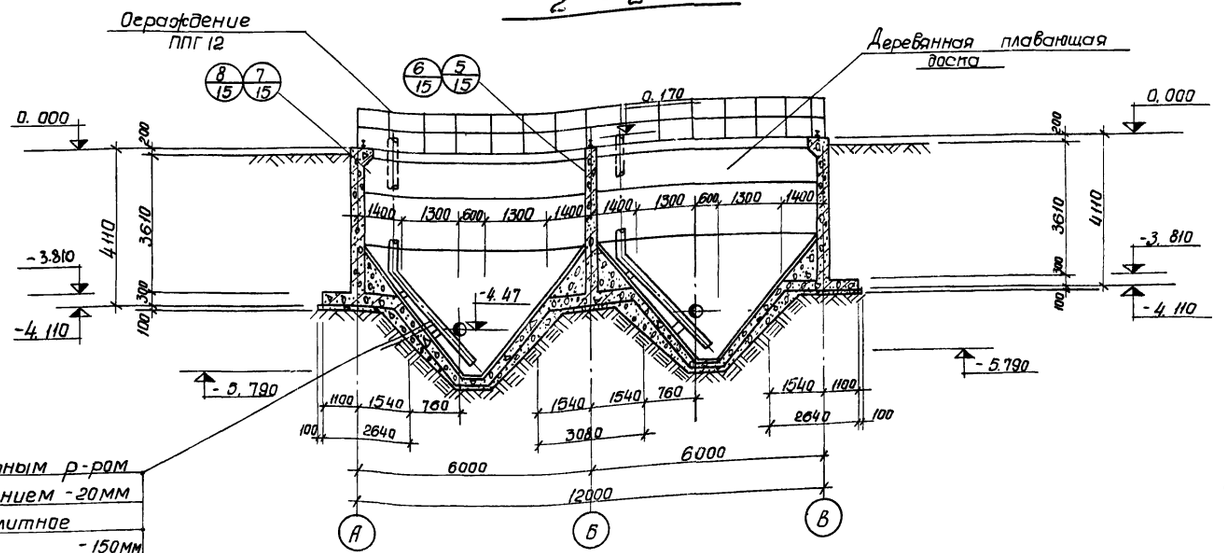


Штукатурка цементным р-ром состава 1:2 с железнением - 20мм
Железобетонное монолитное днище - 150мм
Бетонная подготовка /бетон М-150/
Утрамбованный грунт

## 3 - 3

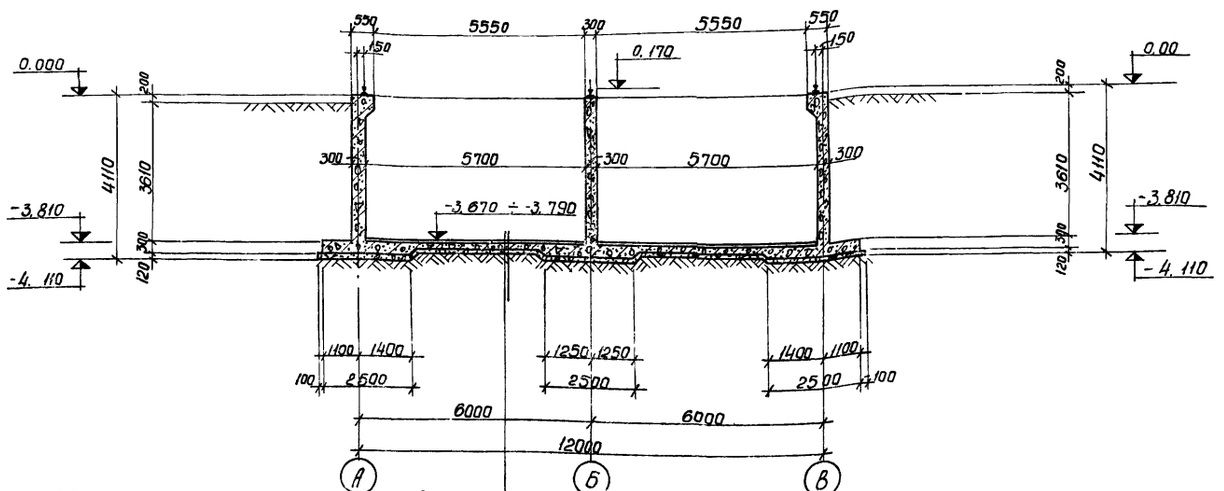


Штукатурка цементным раствором состава 1:2 с железнением - 10 мм
Бетон по уклону (М-50) - 10-130 мм
Железобетонное металлическое днище - 150мм
Бетонная подготовка /Бетон М-50/ - 100мм
Утрамбованный грунт

1. За условную отметку 0.000 принят верх борта отстойника, что соответствует абсолютной отметке
2. Внутреннюю к воде поверхность монолитных стен оштукатурить цементным раствором состава 1:2 толщиной 20мм с железнением.
3. Вертикальные поверхности лотков затираются цементно-песчаным раствором.
4. После монтажа и рихтовки рельс под скребковый механизм по мостикам выполняется пол из цементно-песчаной стяжки толщиной 20 мм
5. Трубы, расположенные под днищем отстойника, уложить при бетонировании днища и устройстве подготовки отстойника.
6. В разрезе 1-1 условно не показаны колодцы и распределительная чаша.
7. Данный лист комплектен с листами КЖ-5

7546/IX 10

| Изм. | Лист | Документ | Подпись | Дата | ТП 902-2-330 КЖ | | | |
|---|---|---|---|---|---|---|---|---|
| Провер. | | Зантберг | | | Отстойники канализационные горизонтальные с механизированным удалением осадка. | | | |
| Ст.техн. | | Мандрика | | | Тип I. Первичный отстойник двухсекционный L=27м, h=3м из монолитного железобетона. | Лит | Лист | Листов |
| Рук.гр. | | Зантберг | | | | | 6 | |
| Гл.спец. | | Браславский | | | Разрезы 2-2; 3-3 | МЖКХ-УССР УКРКОММУННИИПРОЕКТ г. Харьков | | |
| ГИП | | Козловская | | | | | | |
| Нач.отд. | | Пичахчи | | | | | | |

1-1

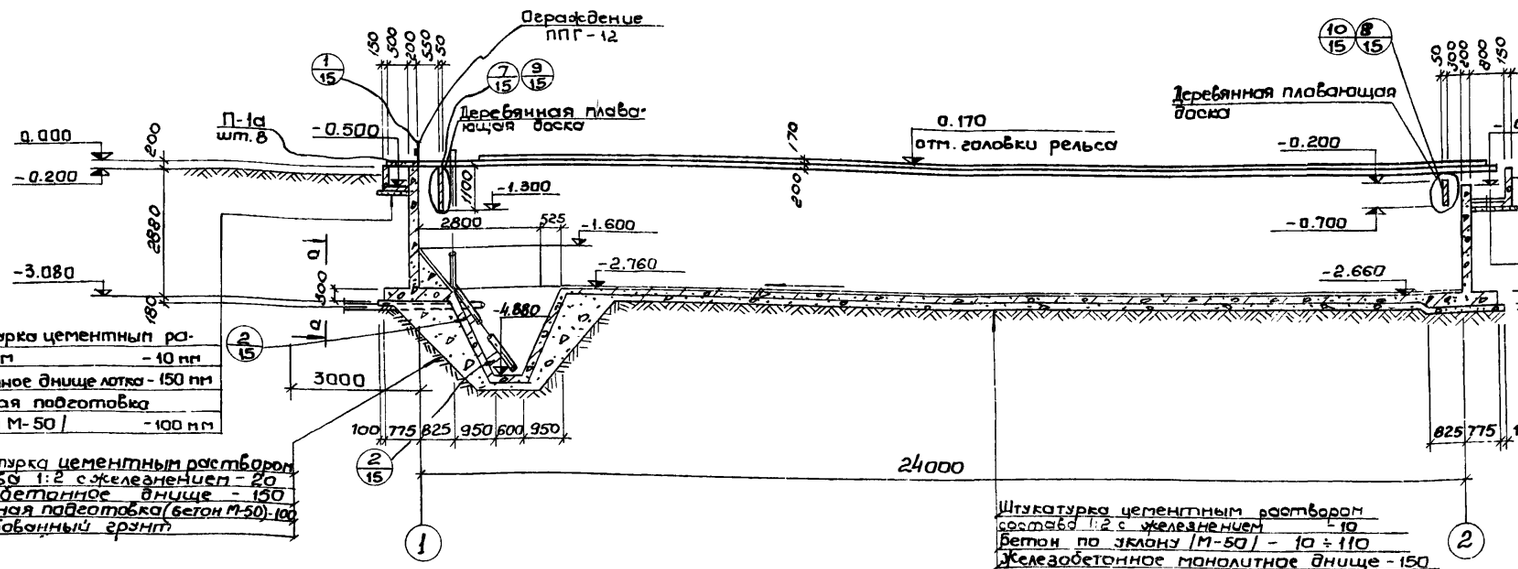


а-а

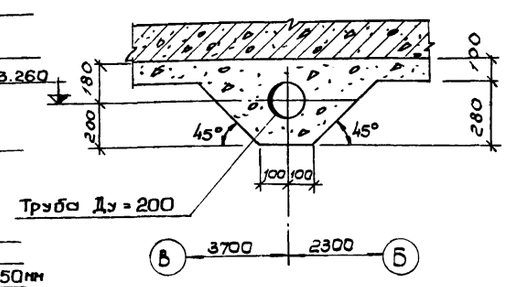


План на отм. 0.000

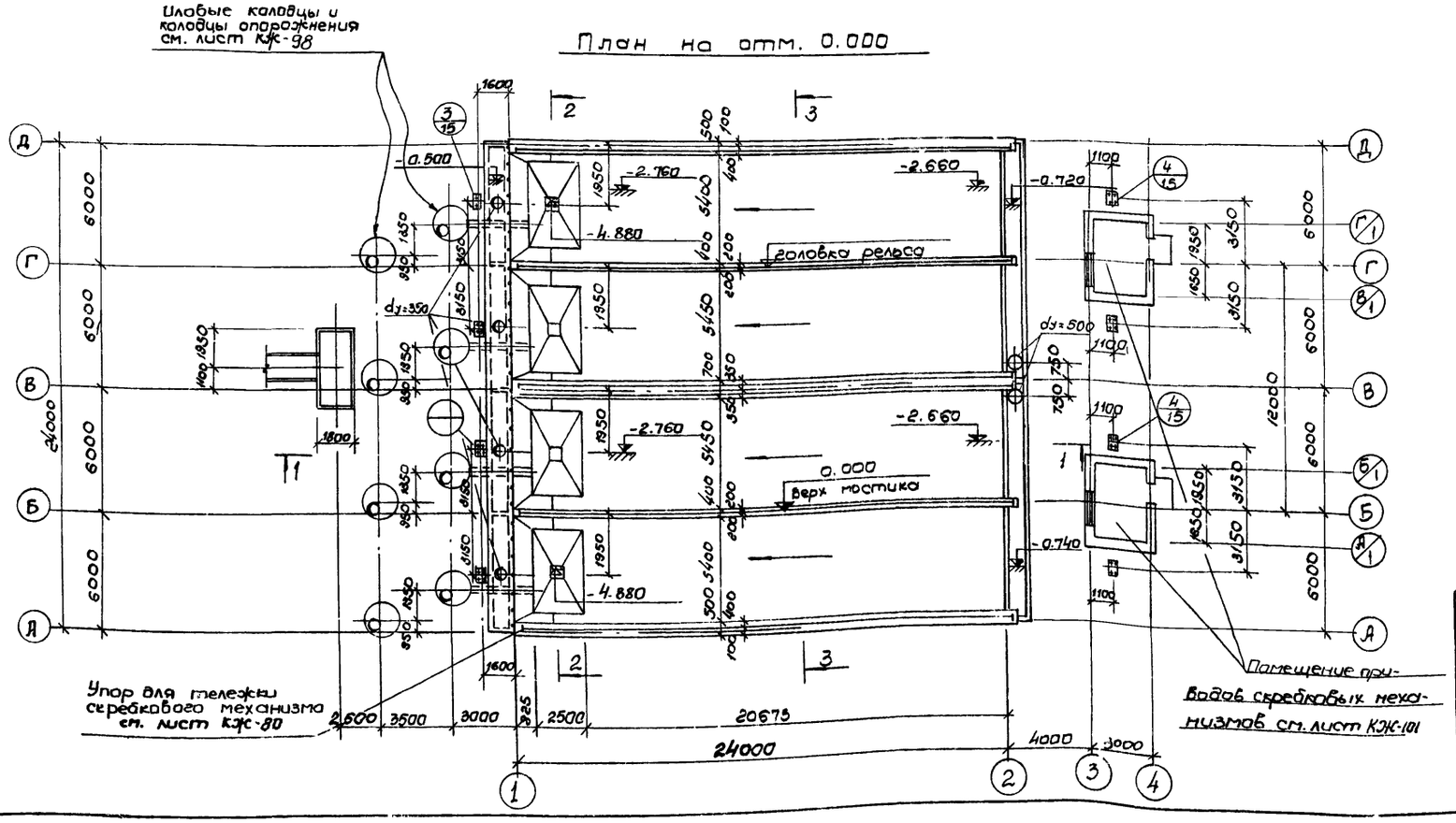


1. За условную отметку 0.000 принят верх борта отстойника, что соответствует абсолютной отметке ☐.
2. Внутреннюю к воде поверхность монолитных стен оштукатурить цементным раствором состава 1:2, толщиной 20 мм с железнением.
3. Вертикальные поверхности лотков затираются цементно-песчаным раствором.
4. После монтажа и рихтовки рельс под скребковый механизм, по мостикам выполняется пол из цементно-песчаной стяжки толщиной 20мм.
5. Трубы расположенные под днищем отстойника уложить при бетонировании днища и устройстве подготовки отстойника.
6. В разрезе 1-1 условно не показаны колодцы и распределительная чаша.
7. Данный лист комплектен с листами КЖ-8; КЖ-36÷КЖ-38

7546/IX 11

| | | | | | |
|---|---|---|---|---|---|
| Изм. | Лист | № документа | Подпись | Дата | ТП 902-2-330 КЖс |
| Провер. | | Зантберг | | | Отстойники канализационные горизонтальные с механизированным удалением осадка |
| Инжен. | | Цаканян | | | Тип II. Первичный отстойник четырехсекционный L=24м, h=2м из монолитного железобетона. |
| Рук.гр. | | Зантберг | | | Лит. Р; Лист 7; Листов |
| Гл.спец. | | Бакловский | | | План на отм 0.000 |
| ГИП | | Козловский | | | Разрез 1-1 |
| Нач.отд. | | Пичакчи | | | Госкомитет УССР по делам строительства Укркоммунниипроект г. Харьков |

## 2-2

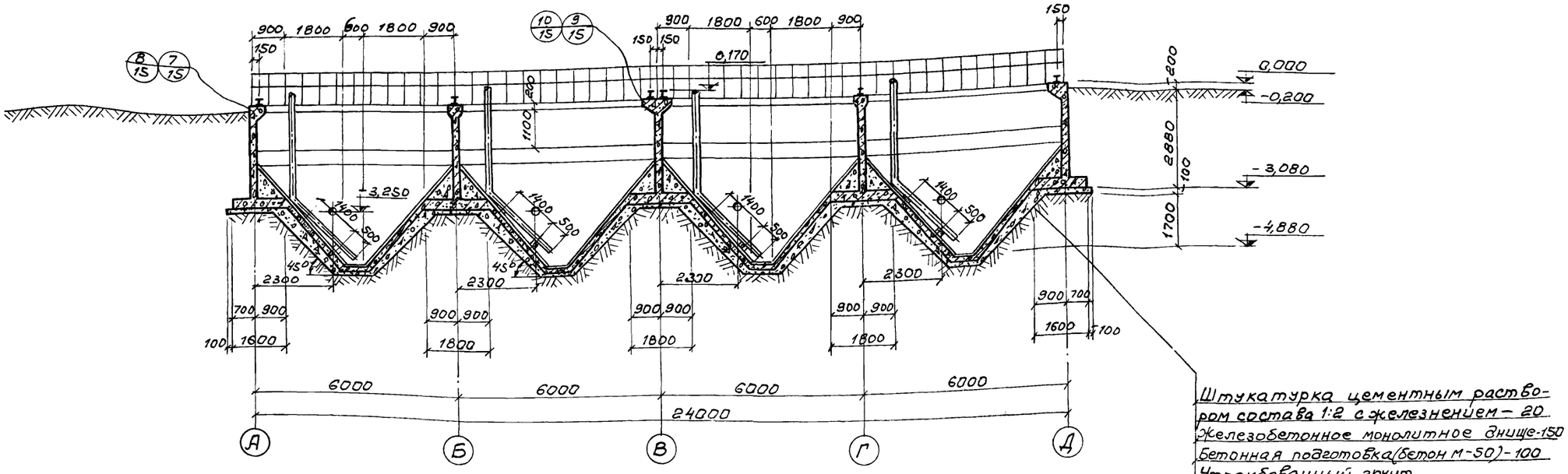


## 3-3

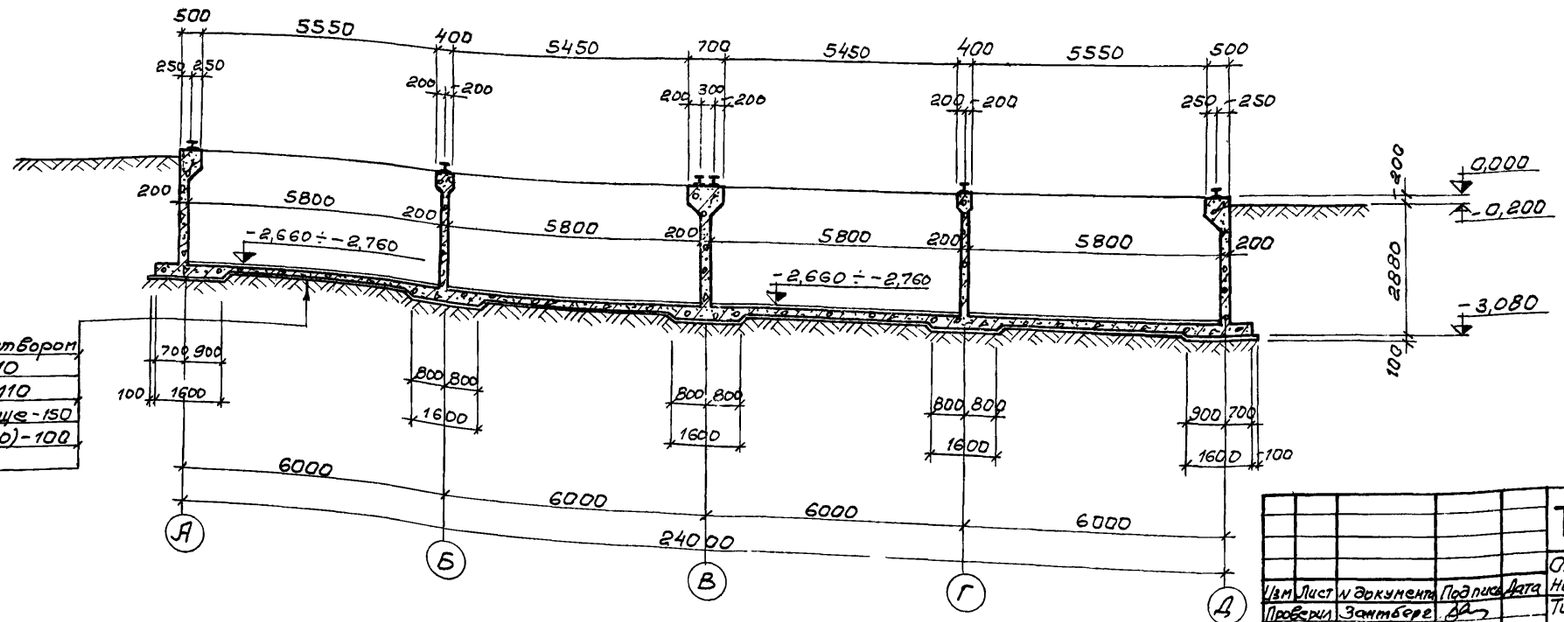


1. Данный лист комплектен с листами КЖ-7; КЖ-36 ÷ КЖ-38.
2. Общие примечания см. лист КЖ-7.

7546/IX 12

| | | | | | | |
|---|---|---|---|---|---|---|
| | | | | | ТП 902-2-330 КЖС | |
| | | | | | Отстойники канализационные горизонтальные с механизированным удалением осадка | |
| Изм. | Лист | N документа | Подпись | Дата | Тип II. Первичный отстойник четырехсекционный L=24м h=2м из монолитного железобетона | Лит. Р; Лист 8; Листов |
| Проверил | | Зантберг | | | | |
| Инженер | | Цаканян | | | | |
| Рук.гр. | | Зантберг | | | Разрез 2-2; 3-3. | МЖКХ-УССР Укркоммунниипроект г. Харьков |
| Гл.спец. | | Браславский | | | | |
| ГИП | | Козловская | | | | |
| Начотд | | Пичахчи | | | | |

## 1 - 1

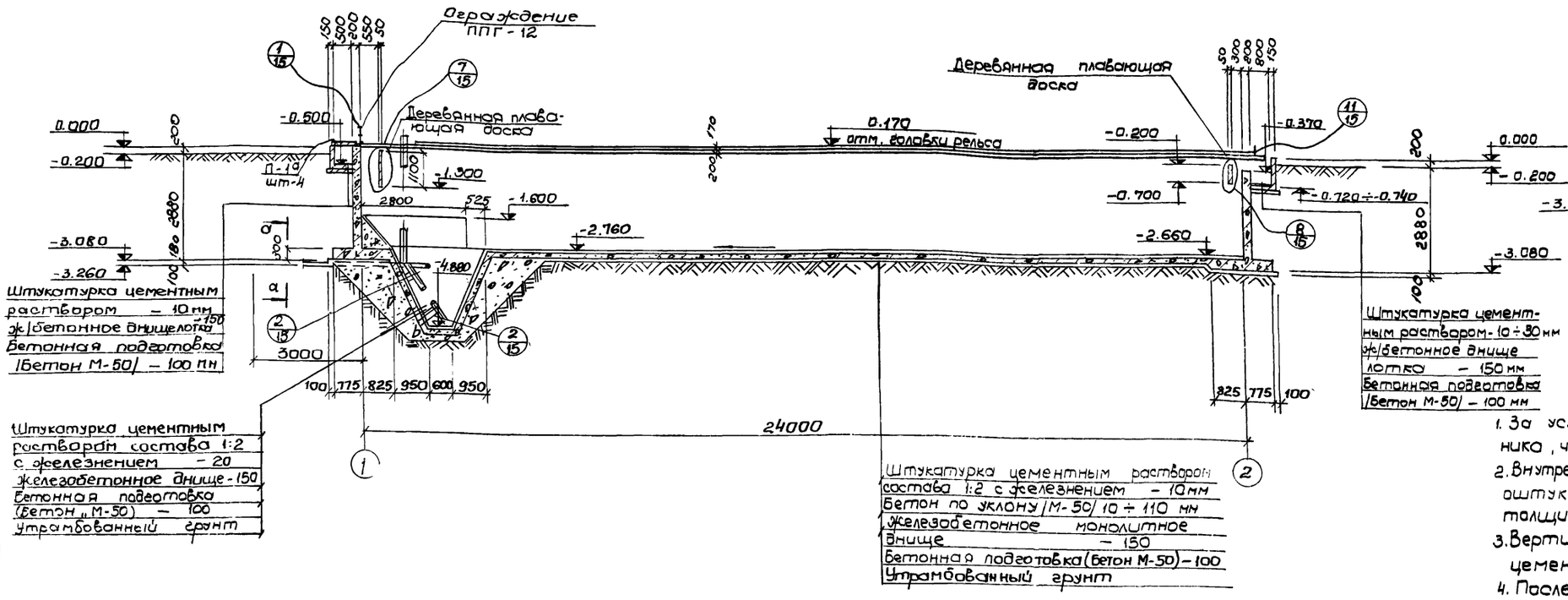


## а - а

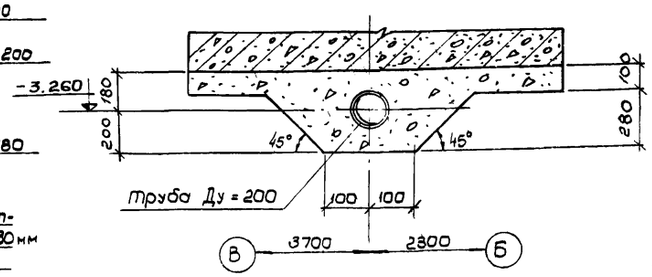


1. За условную отметку 0.000 принят верх борта отстойника, что соответствует абсолютной отметке
2. Внутреннюю к воде поверхность монолитных стен оштукатурить цементным раствором состава 1:2, толщиной 20 мм с железнением.
3. Вертикальные поверхности лотков затираются цементно-песчаным раствором.
4. После монтажа и рихтовки рельс под скребковый механизм, по мостикам выполняется пол из цементно-песчаной стяжки толщиной 20мм.
5. Трубы расположенные под днищем отстойника уложить при бетонировании днища и устройстве подготовки отстойника.
6. В разрезе 1-1 условно не показаны колодцы и распределительная чаша.
7. Данный лист комплектен с листами КЖ-10; КЖ-45; КЖ-47.

## План на отм. 0.000

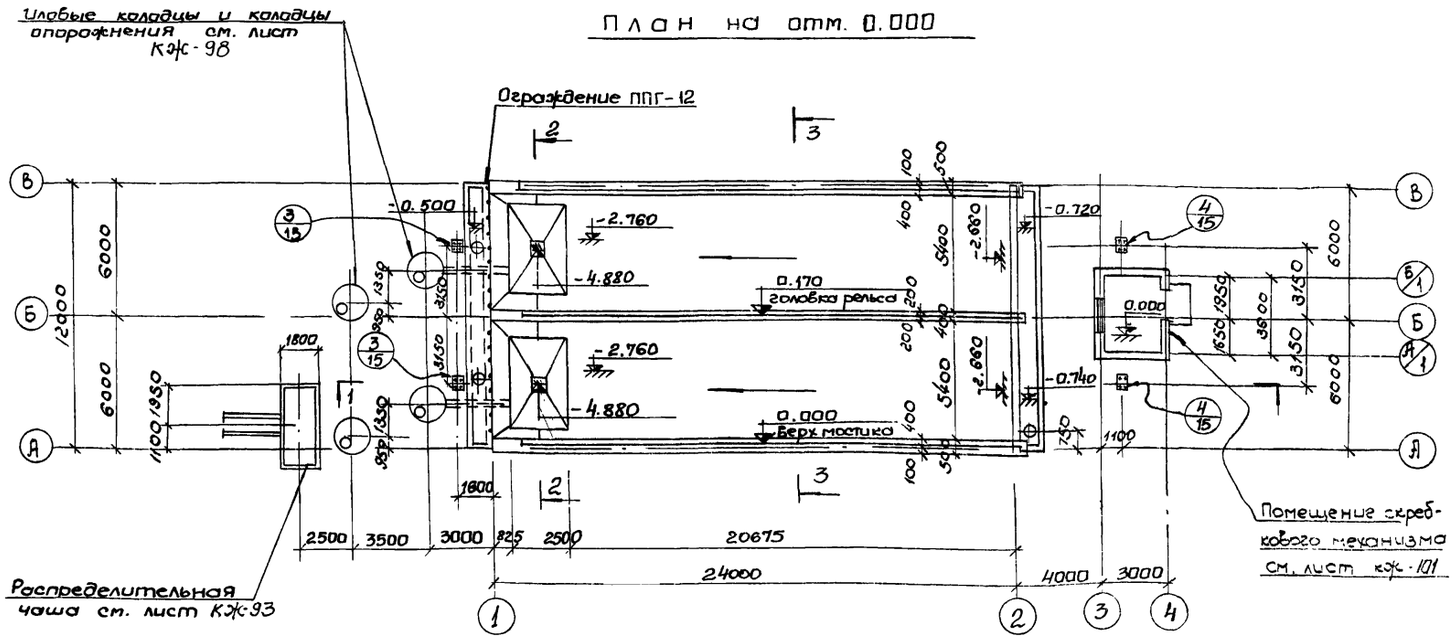


7546/IX 13

| Изм | Лист | N документа | Подпись | Дата | ТП 902-2-330 КЖ | | | |
|---|---|---|---|---|---|---|---|---|
| | | | | | Отстойники канализационные горизонтальные с механизированным удалением осадка | | | |
| Инжен. | | Цаканян | | | Тип II Первичный отстойник двухсекционный L=24м, H=2м из монолитного железобетона | Лит | Лист | Листов |
| Рук. гр. | | Зантберг | | | | Р | 9 | |
| Гл. спец. | | Браславский | | | План на отм. 0.000 Разрез 1-1 | МЖКХ - УССР Укркоммунниипроект г. Харьков | | |
| ГИП | | Козловская | | | | | | |
| Нач. отд. | | Пичахчи | | | | | | |

## 2-2

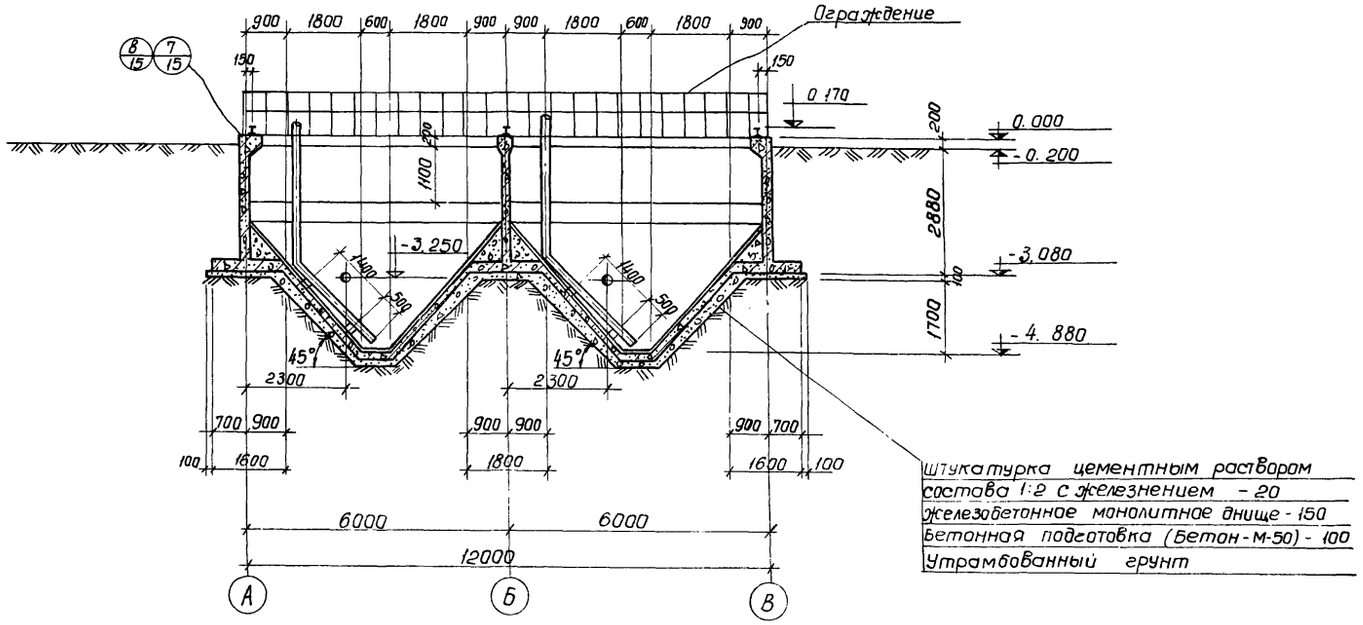


## 3-3

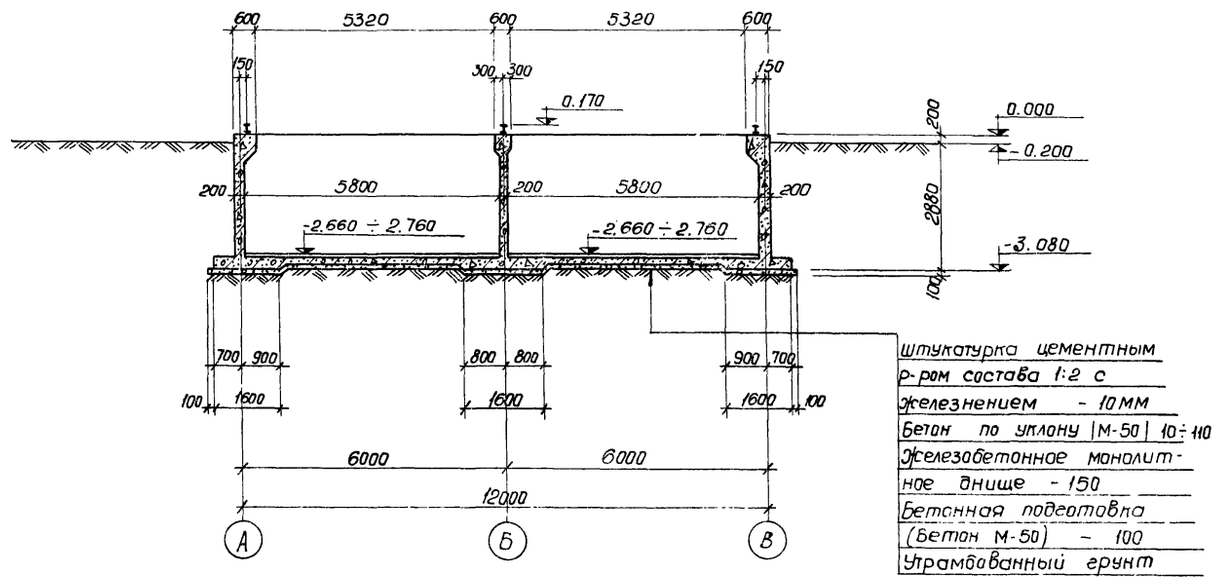


1. Данный лист комплектен с листами КЖ-9.
2. Общие примечания см. лист КЖ-9.

7546/IX 14

| Изм. | Лист | № документ | Подпись | Дата | ТП 902-2-330 КЖ | | |
|---|---|---|---|---|---|---|---|
| | | | | | Отстойники канализационные горизонтальные с механизированным удалением осадка | | |
| Провер. | | Зантберг | | | Тип II. Первичный отстойник двухсекционный L=24м; h=2м из монолитного железобетона | Лит | Лист | Листов |
| Инженер | | Цаканян | | | | Р | 10 | |
| Рук. гр. | | Зантберг | | | | | | |
| Гл. спец. | | Браславский | | | Разрез 2-2; 3-3 | МЖКХ-УССР укркоммунниипроект г. Харьков | | |
| ГИП | | Козловская | | | | | | |
| Нач. отд. | | Пичахчи | | | | | | |

## 1 - 1

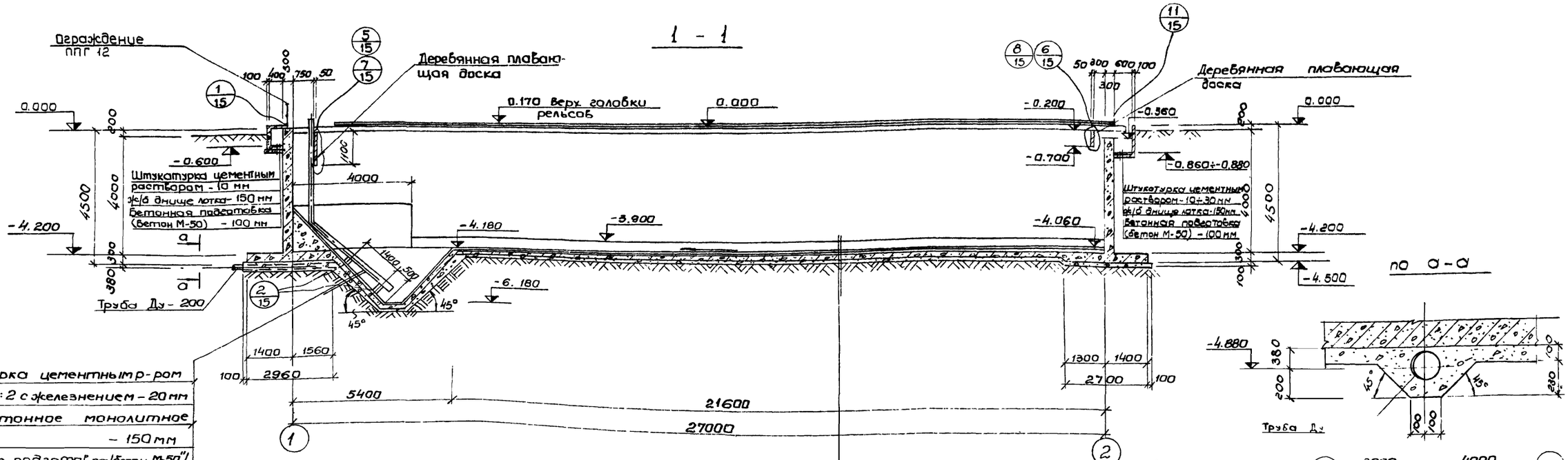


## по а-а




## План на отм. 0.000

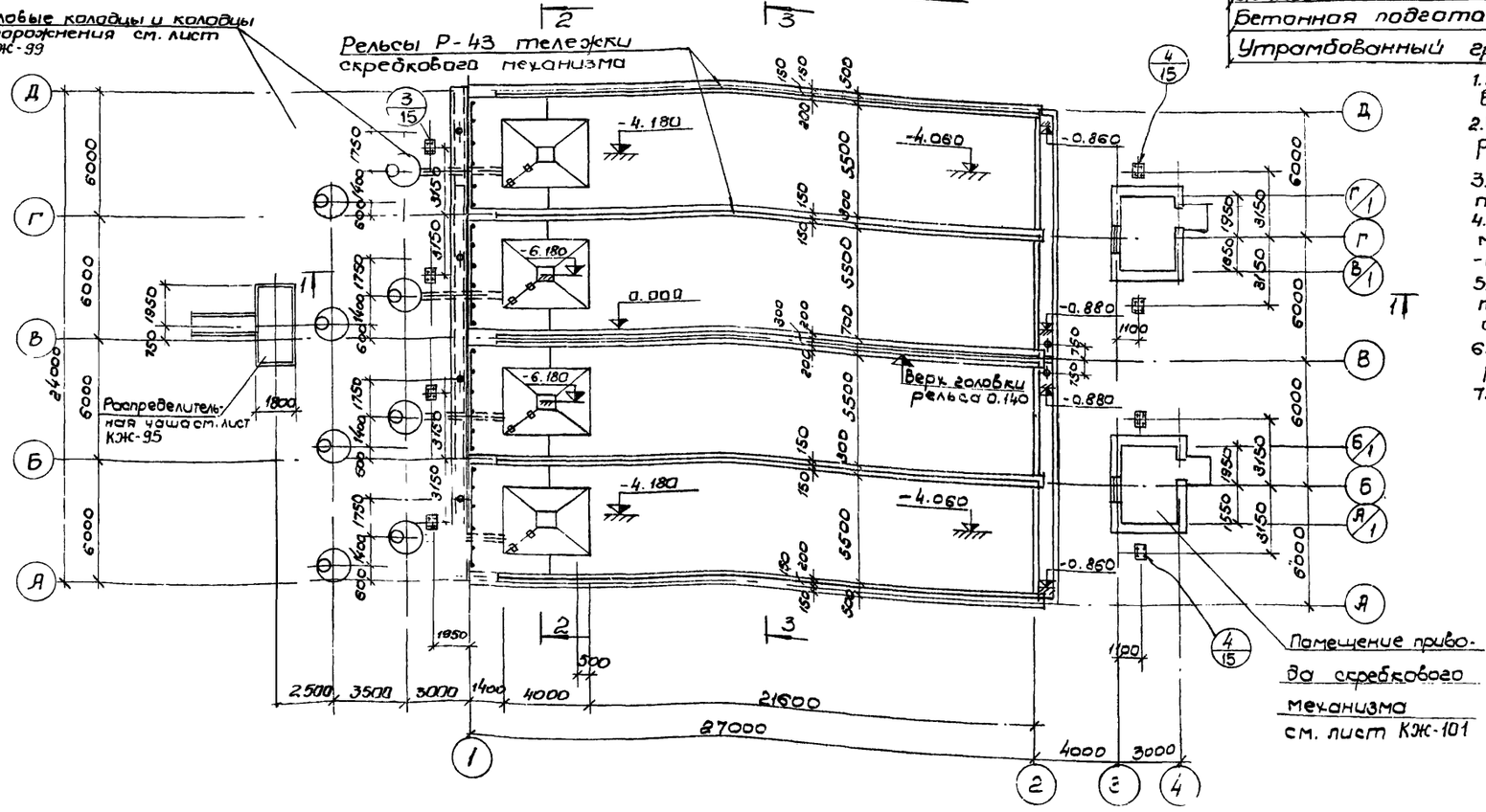


1. За отметку 0.000 принят верх борта отстойника, что соответствует абсолютной отметке ____
2. Внутреннюю к воде поверхность стен оштукатурить цементным раствором состава 1:2 толщиной 20 мм с железнением
3. Вертикальные поверхности лотков затираются цементно песчаным раствором.
4. После монтажа и рихтовки рельс под скребковый механизм, по мастикам выполняется пол и цементно-песчаной стяжки толщиной 20 мм
5. Трубы, расположенные под днищем отстойника, уложить при бетонировании днища и устройстве подготовки отстойника.
6. В разрезе 1-1 условно не показаны колодцы и распределительная чаша
7. Длинный лист комплектен с листами КЖ-12; КЖ-56÷КЖ-58

7546/IX 15

| | | | | | | | |
|---|---|---|---|---|---|---|---|
| | | | | | ТП 902-2-330 КЖ | | |
| | | | | | Отстойники канализационные горизонтальные с механизированным удалением осадка | | |
| Изм. | Лист | № документа | Подпись | Дата | Тип III. Вторичный отстойник четырехсекционный L=27м h=3м из монолитного железобетона | Лит | Лист | Листов |
| Ст. техн. | | Мандрыка | | | | Р | 11 | |
| Рук. гр. | | Зантберг | | | План на отм 0.000 Разрез 1-1 | МЖКХ УССР Укркоммунниипроект г. Харьков | | |
| Гл. спец. | | Ярославский | | | | | | |
| ГИП | | Козловский | | | | | | |
| Нач. отд. | | Пичахчи | | | | | | |

## 2–2

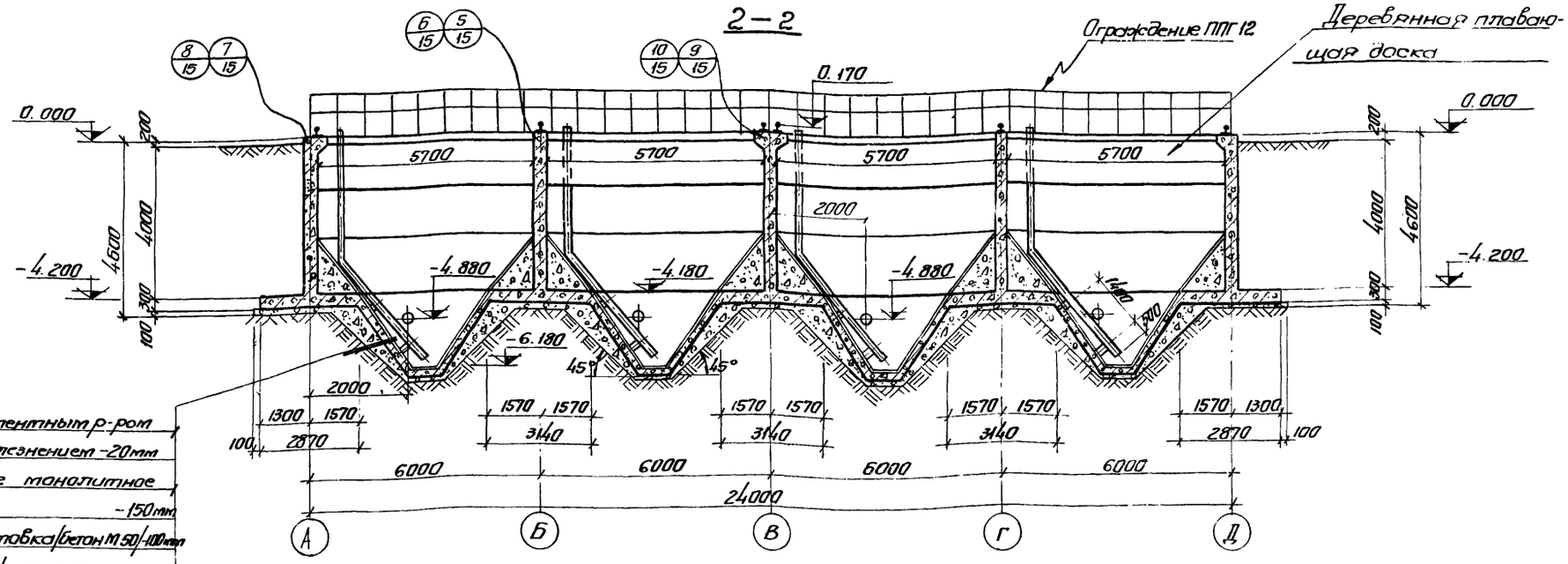


Штукатурка цементным р-ром состава 1:2 с железнением -20мм
Железобетонные монолитное днище -150мм
Бетонная подготовка/бетон М50/-100мм
Утрамбованный грунт

## 3–3

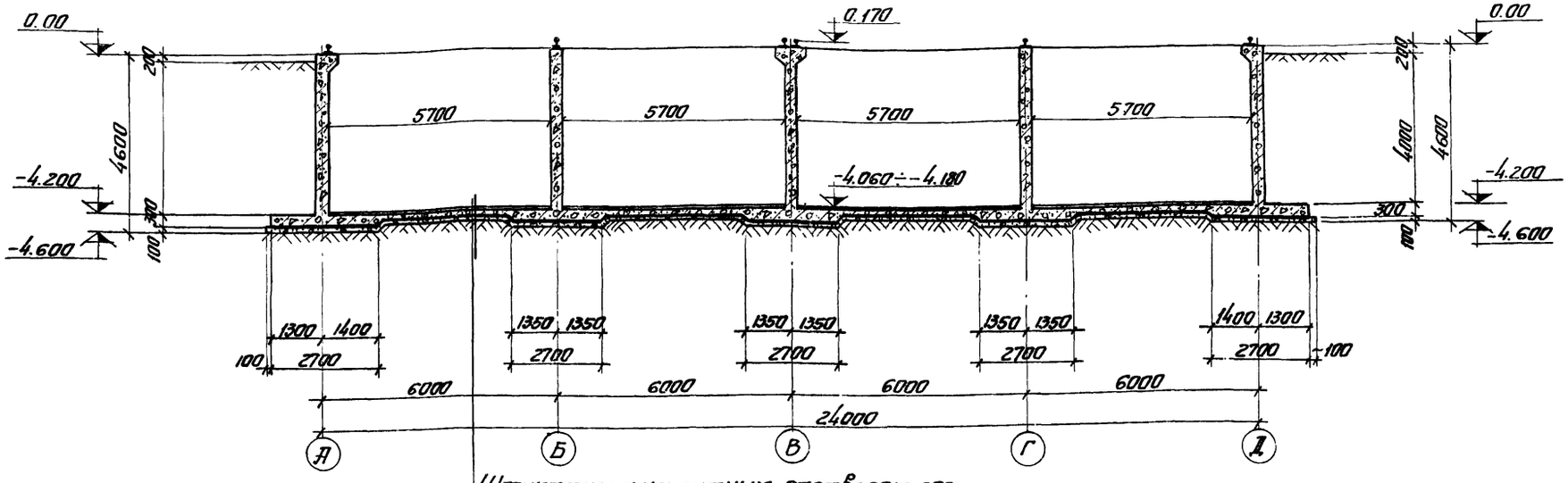


Штукатурка цементным раствором состава 1:2 с железнением - 10 мм.
Бетон по уклону /М-50/ 10÷130мм.
железобетонное днище - 150мм.
Бетонная подготовка /бетон М 50/ - 100м
Утрамбованный грунт.

1. Данный лист комплектен с листами КЖ-11; КЖ-56÷КЖ-58
2. Общие примечания см. лист КЖ-11.

7546/IX 16

| | | | | | | |
|---|---|---|---|---|---|---|
| | | | | | ТП 902-2-330 КЖ | |
| | | | | | Отстойники канализационные горизонтальные с механизированным удалением осадка | |
| Изм. | Лист | № докум. | Подпись | Дата | Тип III. Вторичный отстойник четырехсекционный L=27м h=3м из монолитного железобетона | Лит. Р / Лист 12 / Листов |
| Провер. | Зантберг | | | | | |
| Ст.техн. | Мандрыка | | | | | |
| Рук.гр. | Зантберг | | | | | |
| Гл.спец. | Браславский | | | | Разрез 2-2; 3-3 | МЖКХ-УССР Укркоммунниипроект г. Харьков |
| ГИП | Козловская | | | | | |
| Нач.сто | Личахчи | | | | | |

## 1-1

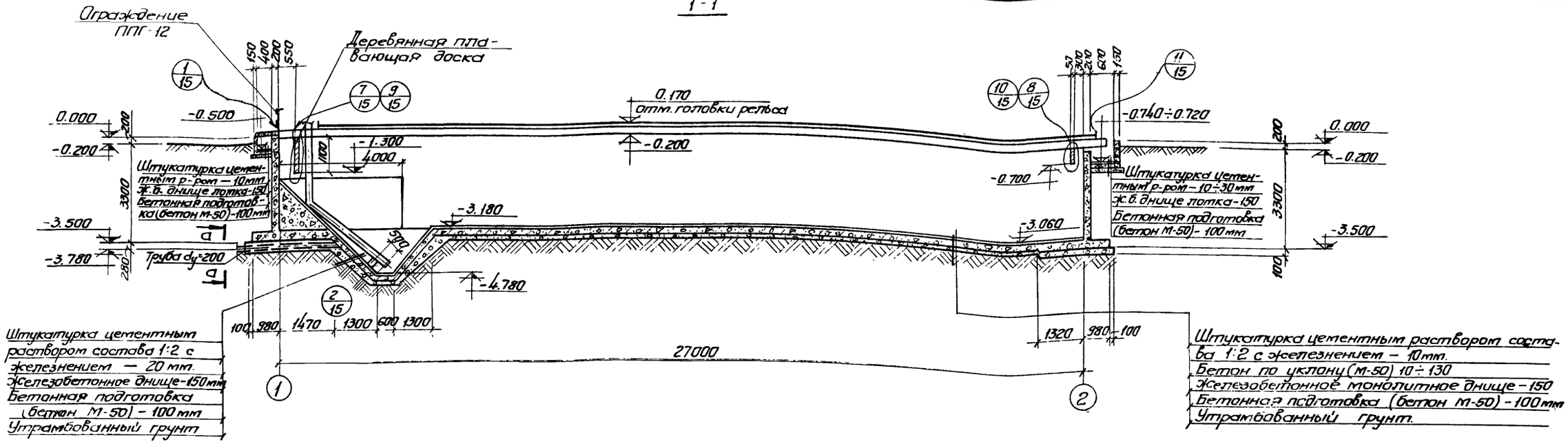


План на отм. 0.000

По а-а

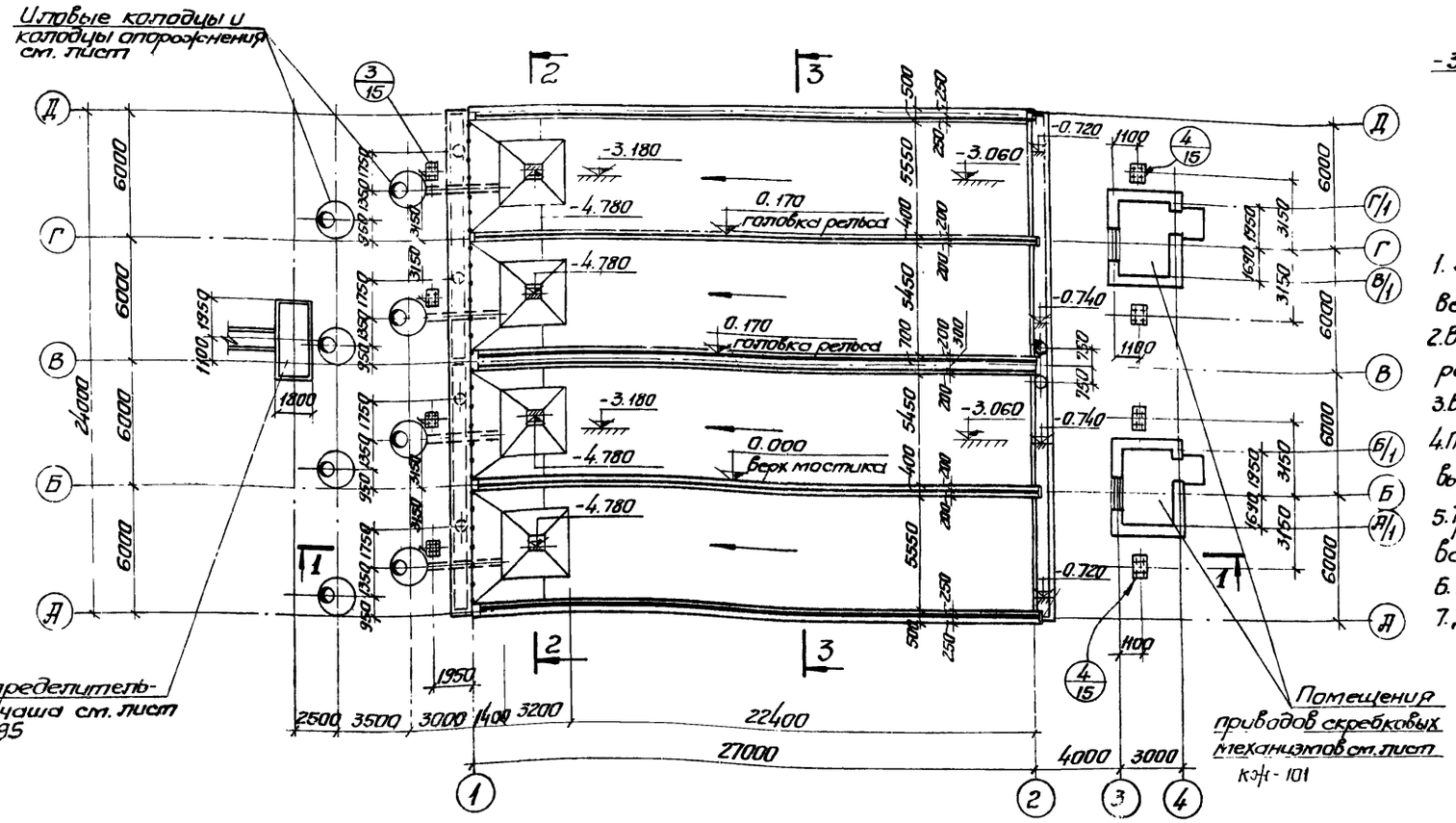


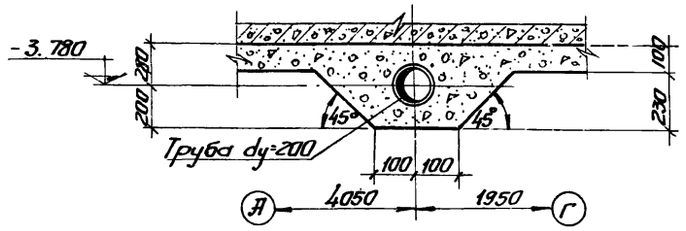


1. За условную отметку 0.000 принят верх борта отстойника что соответствует абсолютной отм. ☐
2. Внутреннюю к воде поверхность монолитных стен оштукатурить цементным раствором состава 1:2 толщ. 20мм с железнением.
3. Вертикальные поверхности лотков затирают цементно-песчаным раствором.
4. После монтажа и рихтовки рельс под скребковый механизм по мостикам выполняется пол из цементно-песчаной стяжки толщиной 20мм.
5. Трубы, расположенные под днищем отстойника уложить при бетонировании днища и устройстве подготовки отстойника.
6. В разрезе 1-1 условно не показаны колодцы и распределительная чаша
7. Данный лист комплектен с листами. КЖ-14; КЖ-68÷КЖ-70

7546/IX 17

| | | | | | | | |
|---|---|---|---|---|---|---|---|
| | | | | | ТП 902-2-330 КЖС | | |
| | | | | | Отстойники канализационные горизонтальные с механизированным удалением осадка | | |
| Изм. | Лист | № док. | Подпись | Дата | Тип IV Вторичный отстойник четырехсекционный L=27м h=2м из монолитного железобетона | Лит | Лист | Листов |
| Провер. | Зантберг | | | | | Р | 13 | |
| Инженер | Цаканян | | | | | | | |
| Рук. гр. | Зантберг | | | | | | | |
| Гл. спец. | Браславская | | | | План на отм 0.000 Разрез 1-1 | Укркоммунииипроект г. Харьков | | |
| ГИП | Казловская | | | | | | | |
| Нач. отд. | | | | | | | | |

## 2-2

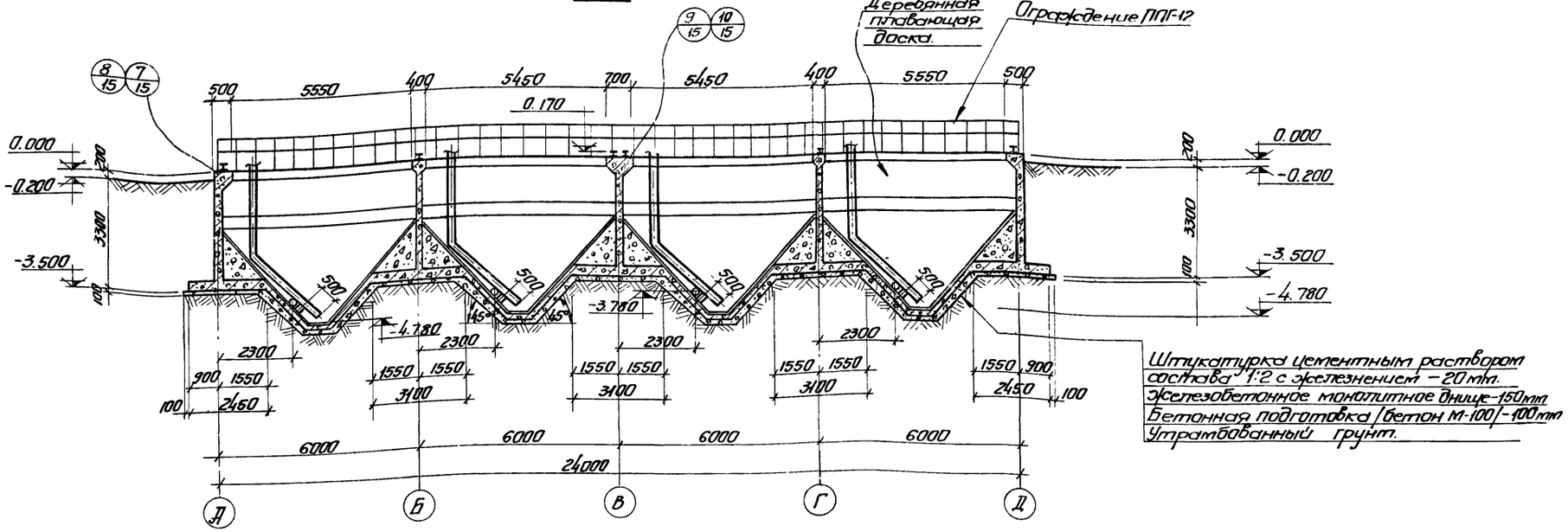


## 3-3

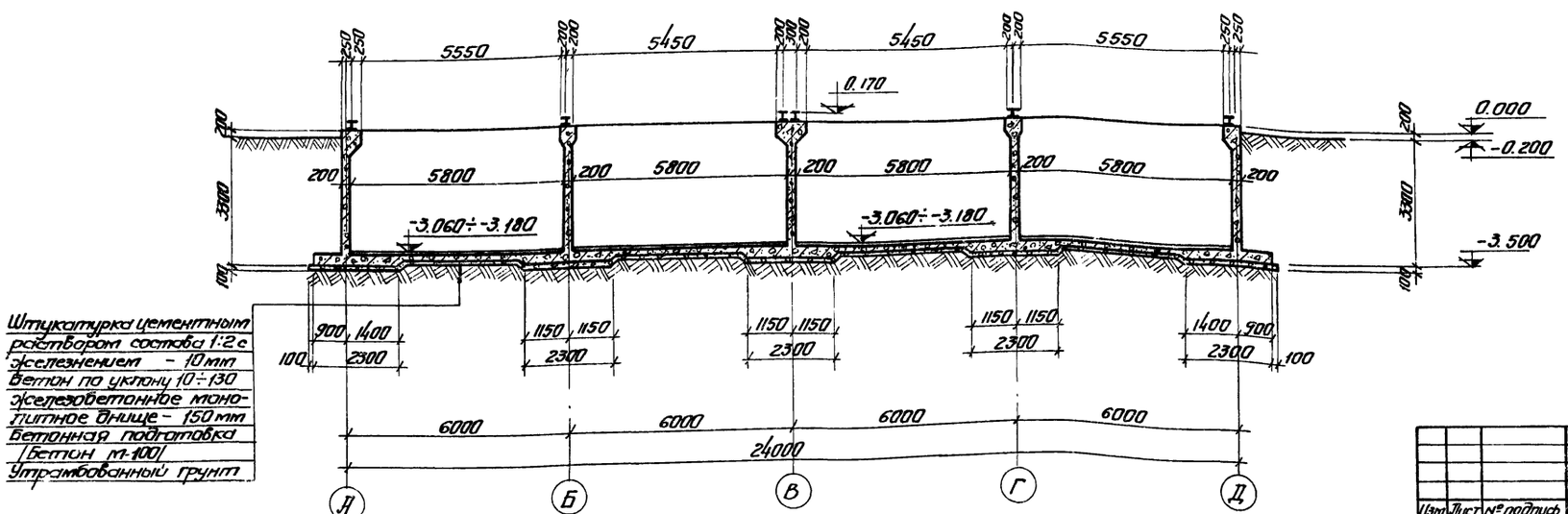


1. Данный лист комплектен с листами КЖ-13.
2. Общие примечания см. лист КЖ-13.

7546/IX 18

| | | | | | | |
|---|---|---|---|---|---|---|
| | | | | | ТП 902-2-330 КЖс | |
| Изм. | Лист | № подпись | Подпись | Дата | Отстойники канализационные горизонтальные с механизированным удалением осадка | |
| Провер. | | Заинтерг. | | | Тип IV. Вторичный отстойник четырехсекционный L=27 м h=2 м из монолитного железобетона | Лит. Р / Лист 14 / Листов |
| Инженер | | Цаканян | | | | |
| Рук. гр. | | Заинтерг. | | | | |
| Гл. спец. | | Браславский | | | Разрез 2-2; 3-3 | Укркоммунпроект г. Харьков |
| ГИП | | Коэловская | | | | |
| Нач. отд. | | Пичахчи | | | | |

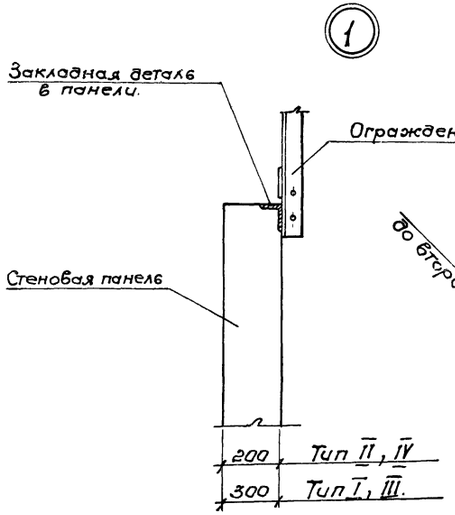


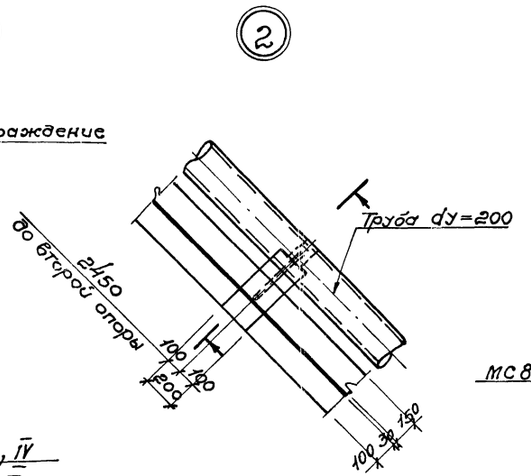


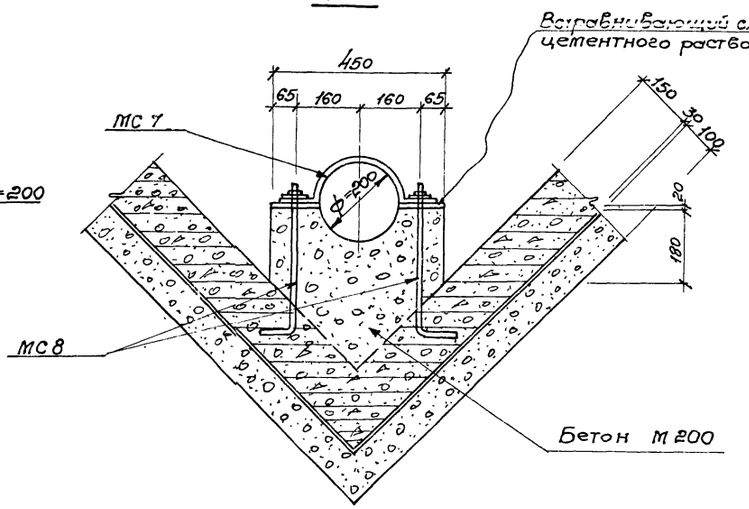


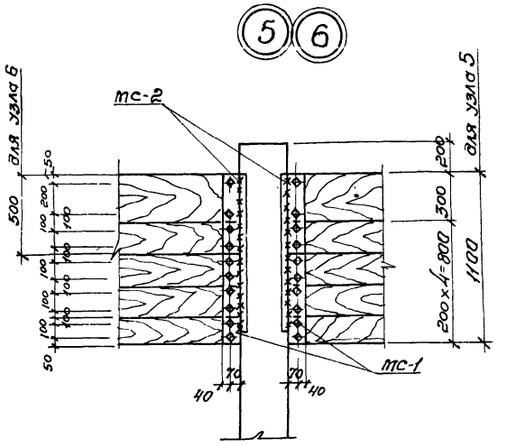


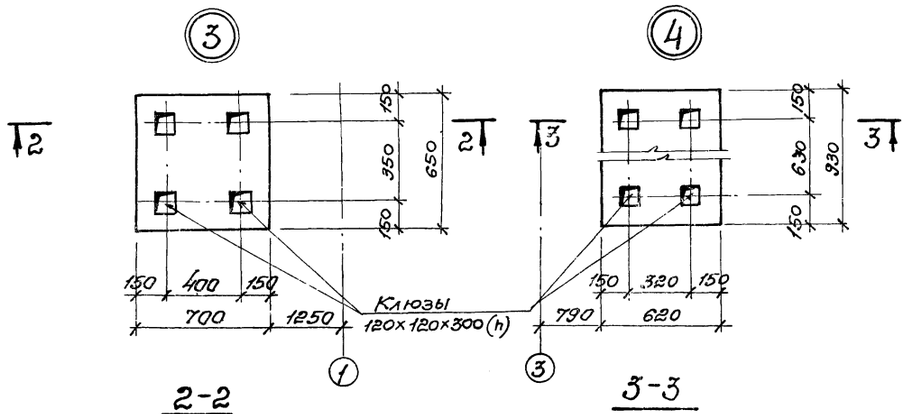


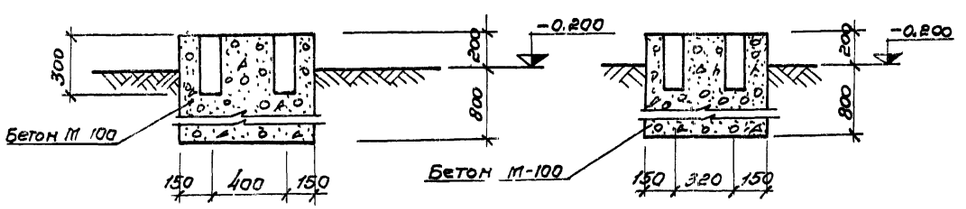


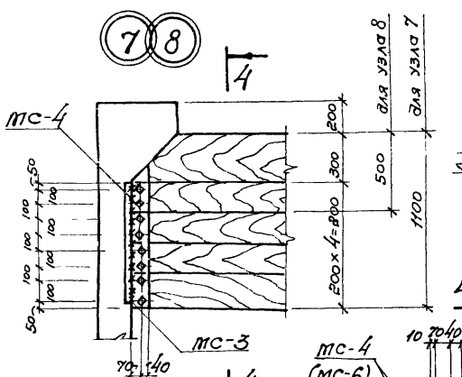


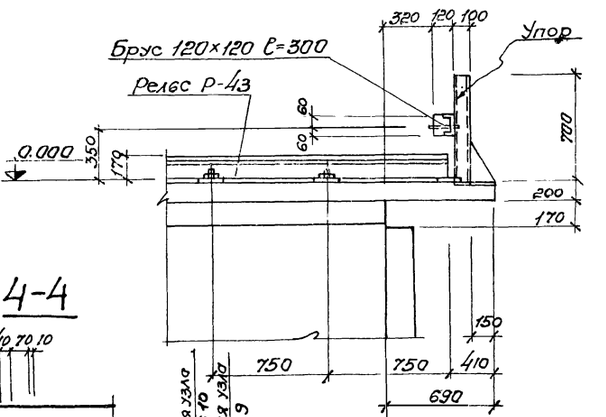


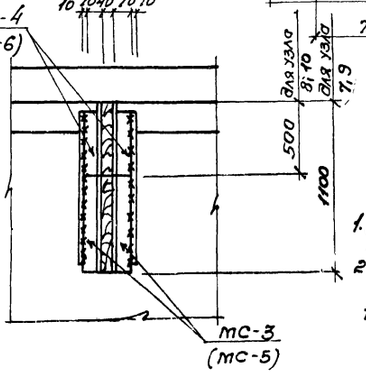


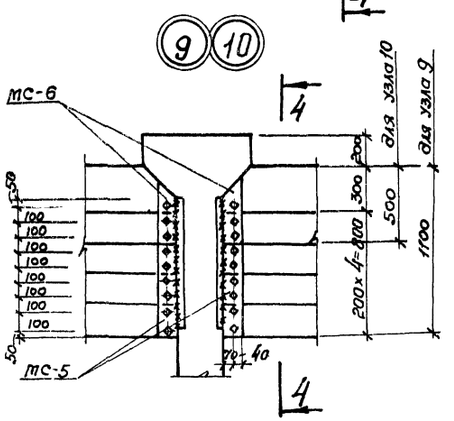


1. Данный лист комплектен с листами КЖ-2 ÷ КЖ-14
2. Сварку производить электродами типа Э42 ГОСТ 9467-75, толщина сварного шва h=6 мм.

7546/1X 19

| | | | | | |
|---|---|---|---|---|---|
| | | | | ТП 902-2-330 КЖ | |
| Изм. | Лист | № докумен. | Подпись | Дата | Отстойники канализационные горизонтальные с механизированным удалением осадка. |
| Провер. | | Зантберг | | | Тип I, II, III, IV. Первичные и вторичные отстойники из монолитного железобетона. |
| Инжен. | | Харченко | | | |
| Рук. гр. | | Зантберг | | | |
| Гл. спец. | | Брославский | | | Узлы 1–11, сечения |
| ГИП | | Козловская | | | |
| Нач. отд. | | Пичахчи | | | |

| Лит | Лист | Листов |
|---|---|---|
| Р | 15 | |

МЖКХ УССР Укркоммунниипроект г. Харьков.

## Фрагмент опалубочного плана на отм. 0.000

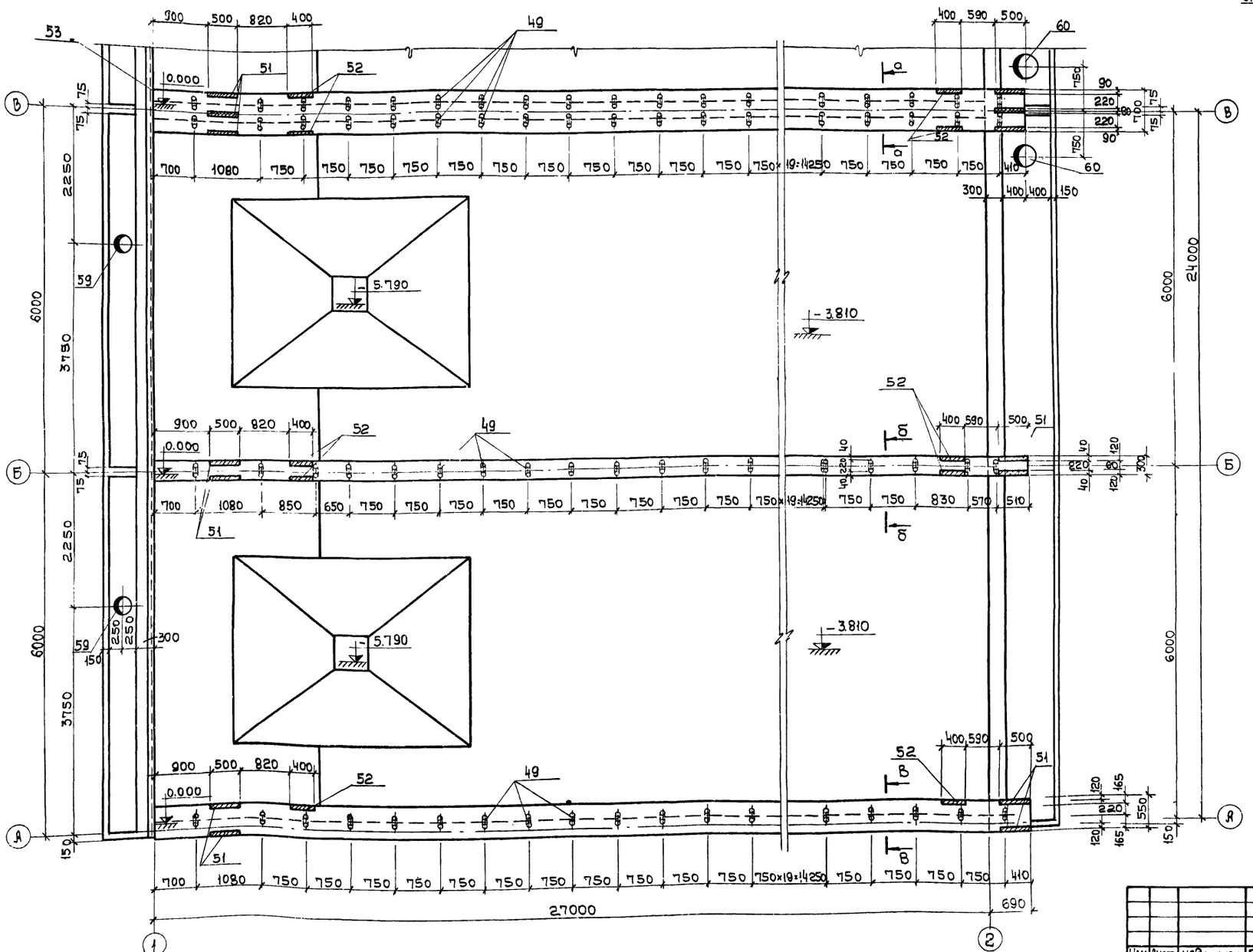
53
51
52
49
60
59
5.790
-3.810
0.000
700 1080 750 750 750

## Фрагмент опалубочного плана на отм. -3.810.

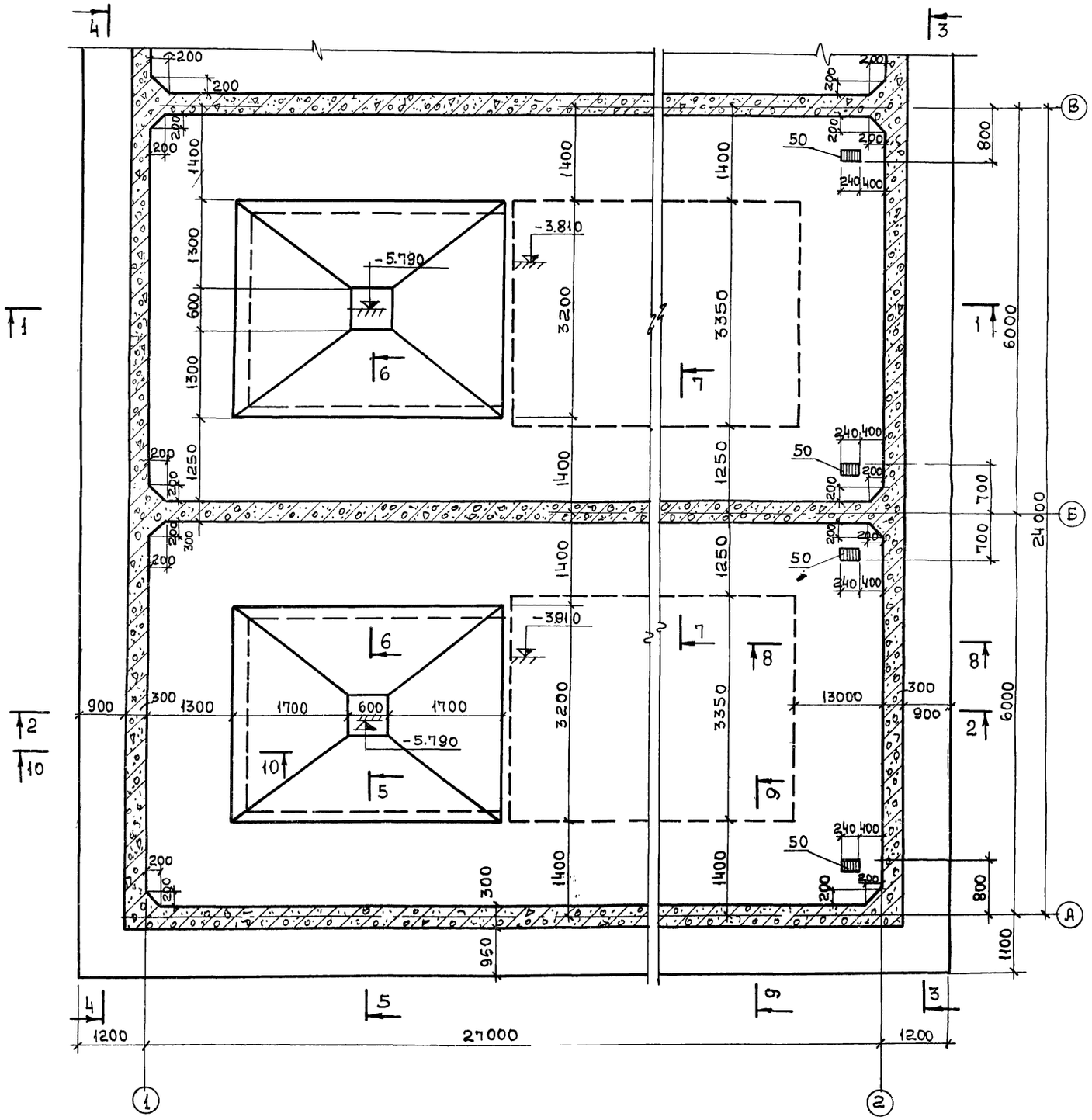


### 7-7

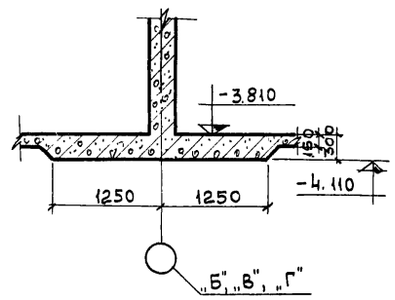


### 8-8

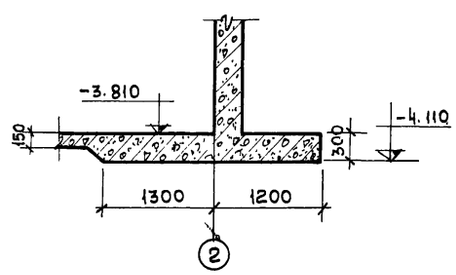


### 9-9

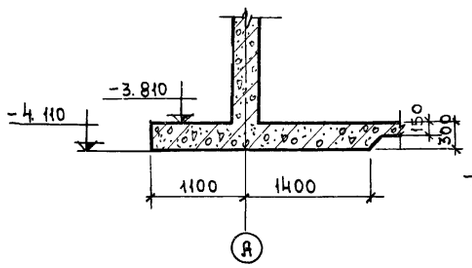


### 10-10

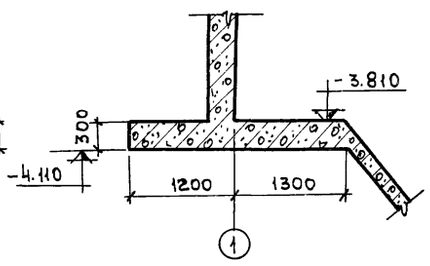


1. Данный лист комплектен с листами КЖ-16; КЖ-18
2. Общие примечания см. лист КЖ-16

7546/IX 21

| | | | | | | | |
|---|---|---|---|---|---|---|---|
| | | | | | ТП 902-2-330 КЖ | | |
| | | | | | Отстойники канализационные горизонтальные с механизированным удалением осадка | | |
| Изм. | Лист | № документа | Подпись | Дата | Тип I. Первичный отстойник четырехсекционный L=27м, h=3 м из монолитного железобетона | Лит. | Лист | Листов |
| Проверил | | Зантберг | | | | Р | 17 | |
| Инж. | | Харченко | | | Фрагмент опалубочного плана на отм. -3.810 | Мжкх-УССР Укркоммунниипроект г. Харьков | | |
| Рук. груп | | Зантберг | | | | | | |
| Гл. спец. | | Браславский | | | | | | |
| Г и П | | Козловская | | | | | | |
| Нач. отд. | | Пичахчи | | | | | | |

## 1-1

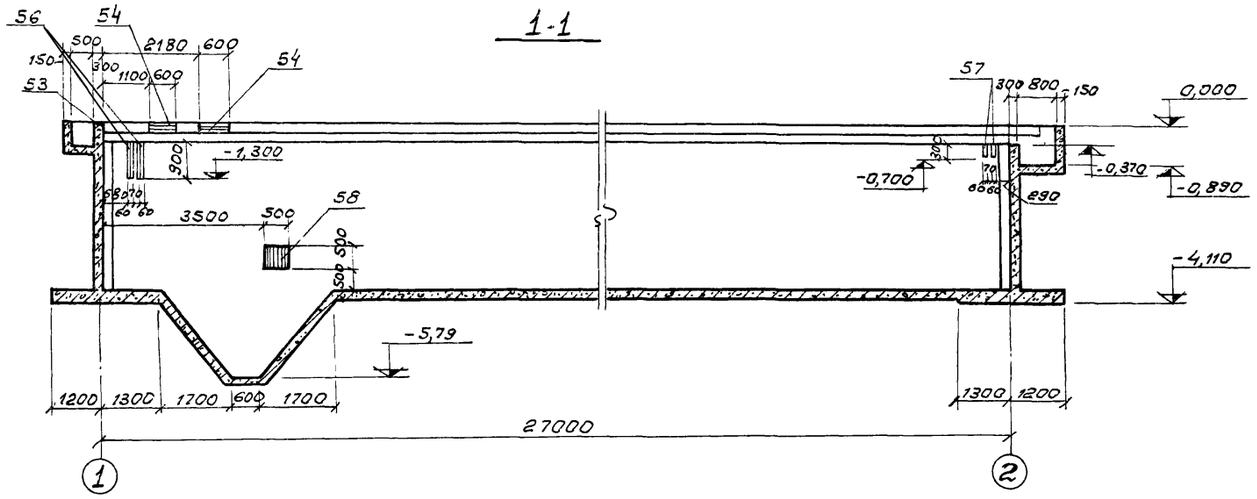


## 3-3

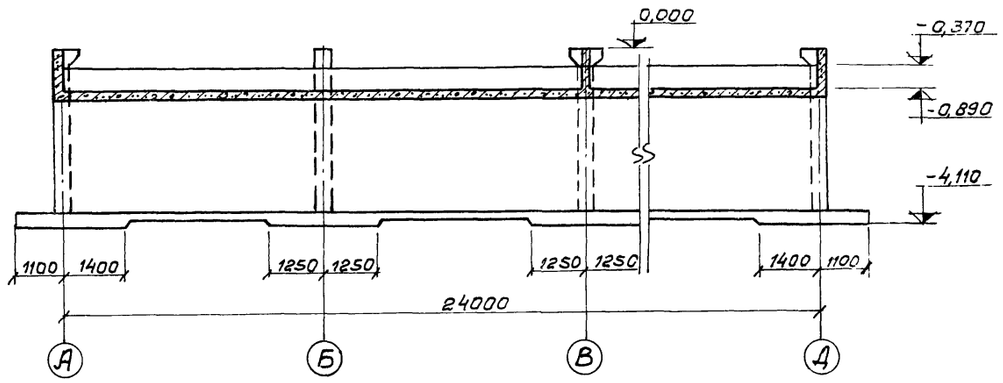


## 2-2

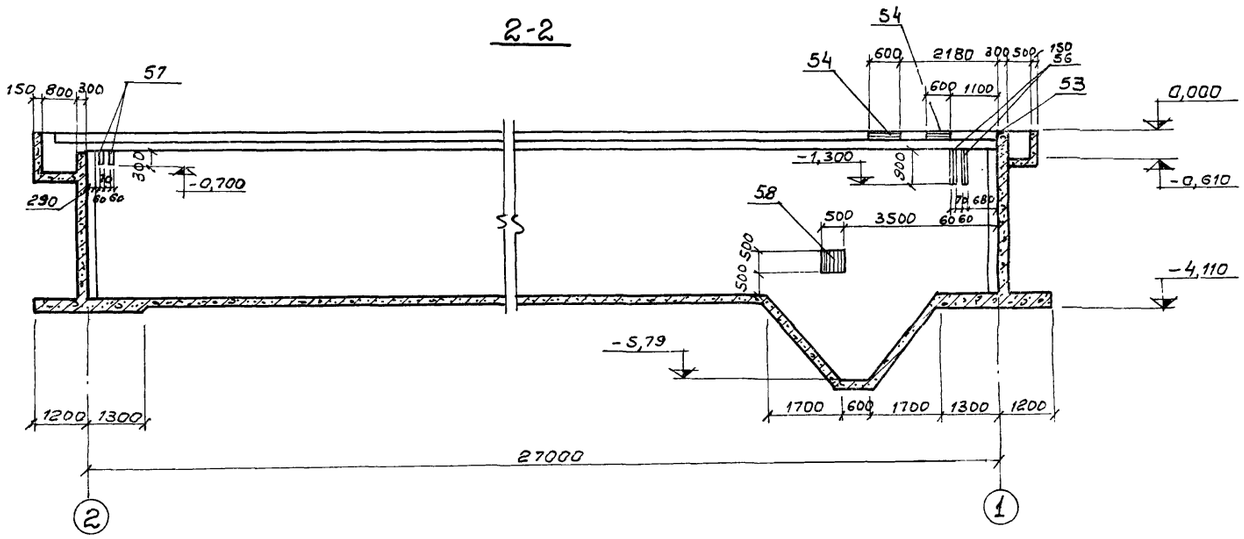


## 4-4

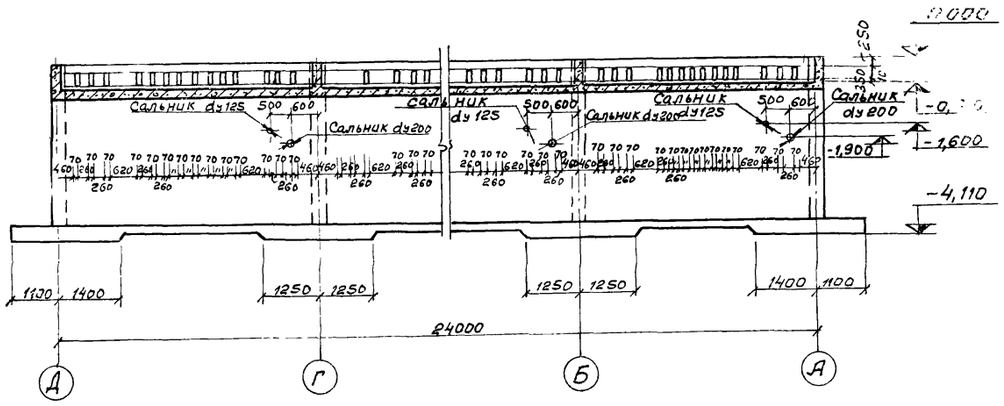
0,000
250
Сальник dy125
500
600
Сальник dy200
Сальник dy125
500
600
Сальник dy200
Сальник dy125
500
600
Сальник dy200
-0,
-1,600
-1,900
-4,110
70
70
70

# План раскладки нижних сеток

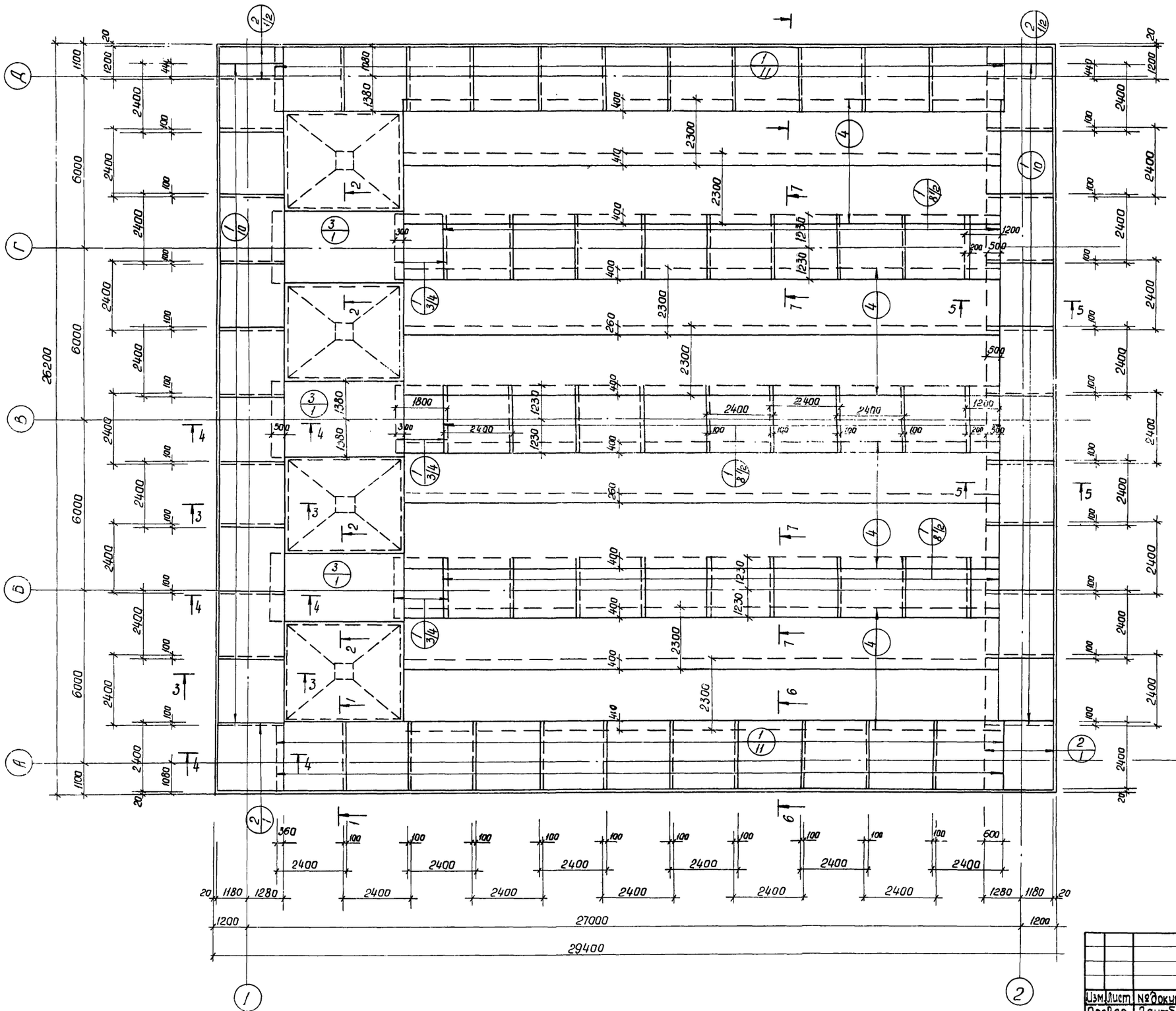


1. Разбивка сеток в нерабочем направлении дана по осям крайних стержней, в рабочем направлении по габариту сетки.
2. Данный лист комплектен с листами пж-16 ÷ пж-18; пж-21; пж-24

7546/IX 23

| | | | | | | |
|---|---|---|---|---|---|---|
| | | | | | ТП 902-2-330 пж | |
| Изм. | Лист | № докумен. | Подпись | Дата | Отстойники канализационные горизонтальные с механизированным удалением осадка. | |
| Провер. | | Зантберг | | | Тип I. Первичный отстойник четырехсекционный L=27м h=3м из монолитного железобетона | Лит: Р; Лист: 19; Листов: |
| Гл. техн. | | Шепеленко | | | | |
| Рук. гр. | | Зантберг | | | | |
| Гл. спец. | | Браславский | | | Днище. Армирование. План раскладки нижних сеток | мжкх-усср укркоммунниипроект г. Харьков |
| ГИП | | Козловский | | | | |
| Нач. отд. | | Пичахчи | | | | |

# План раскладки верхних сеток

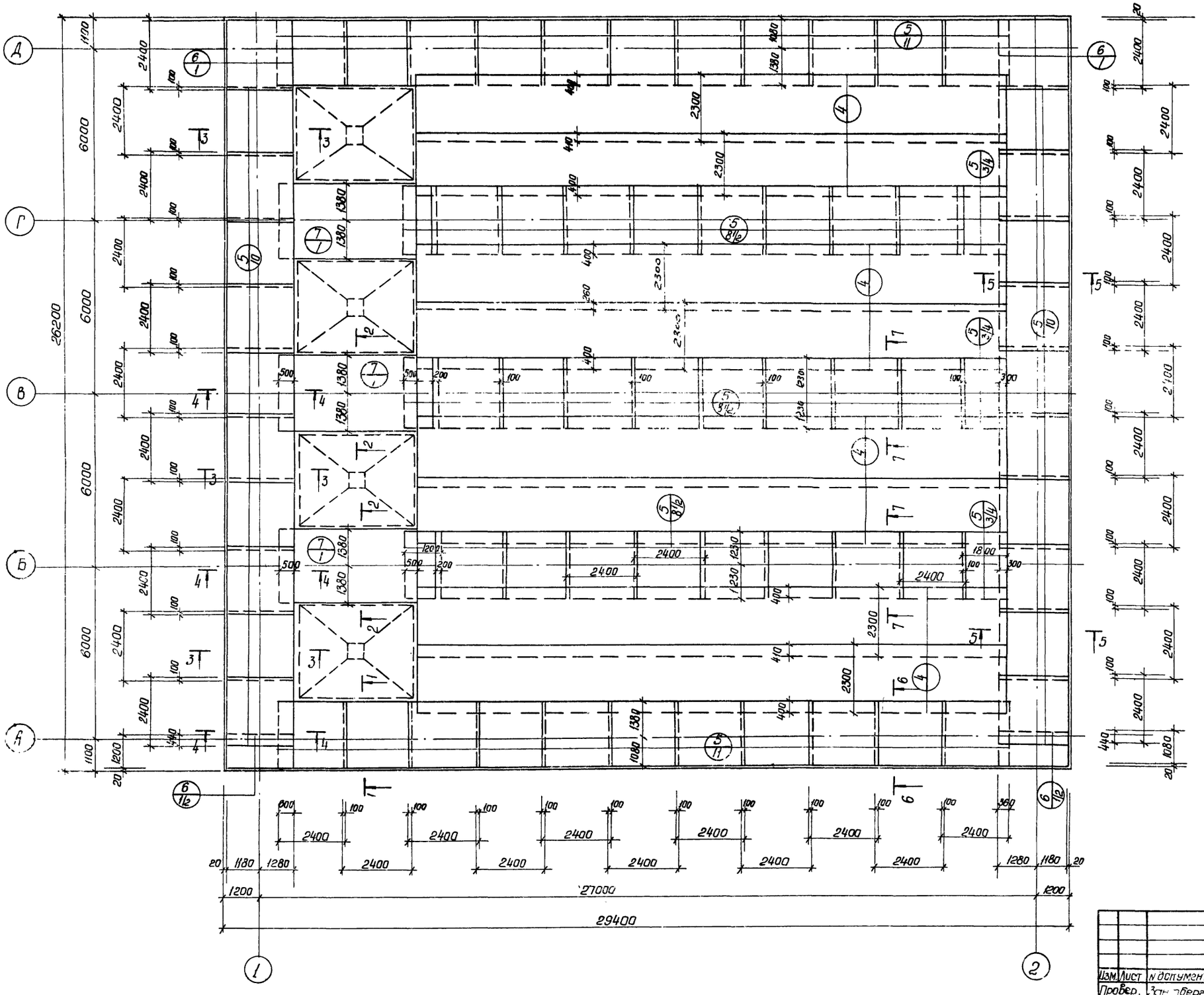


1. Разбивка сеток в нерабочем направлении дана по осям крайних стержней, в рабочем направлении по габариту сетки.
2. Данный лист комплектен с листами кж-16 ÷ кж-18; кж-21; кж-24.

7546/IX 24

| | | | | | | | | |
|---|---|---|---|---|---|---|---|---|
| | | | | | ТП 902-2-330 | | | |
| | | | | | кж | | | |
| Изм. | Лист | N документ | Подпись | Дата | Отстойники канализационные горизонтальные с механизированным удалением осадка | | | |
| Провер. | | Зантберг | | | Тип I Первичный отстойник четырехсекционный L=27м, h=3м из монолитного железобетона. | Лит. | Лист | Листов |
| Ст.инж. | | Ляунзон | | | | Р | 20 | |
| Рук.гр. | | Зантберг | | | | | | |
| Гл.спец. | | Браславский | | | Днище. Армирование. План раскладки верхних сеток | Мжкх-УССР Укркоммуннииппроект г. Харьков | | |
| ГИП | | Козловская | | | | | | |

## 1 - 1

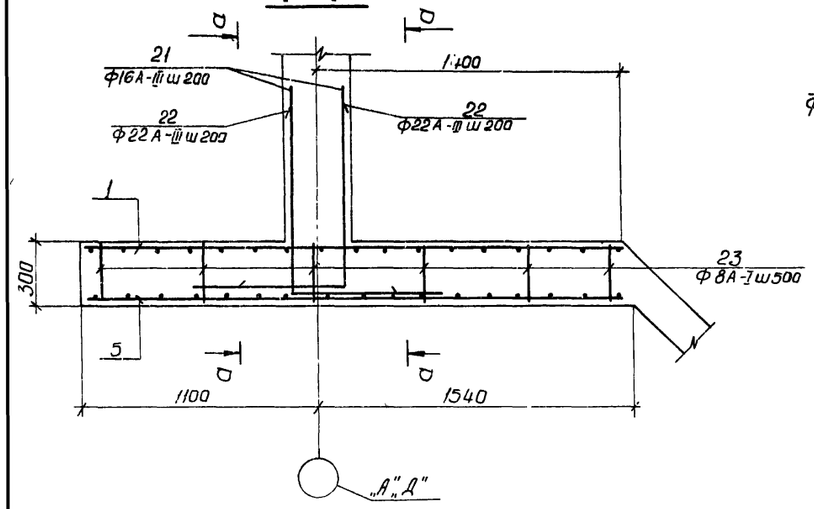


## а - а

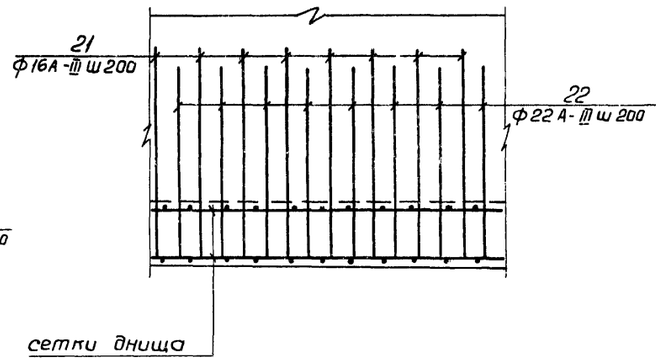


## 2 - 2

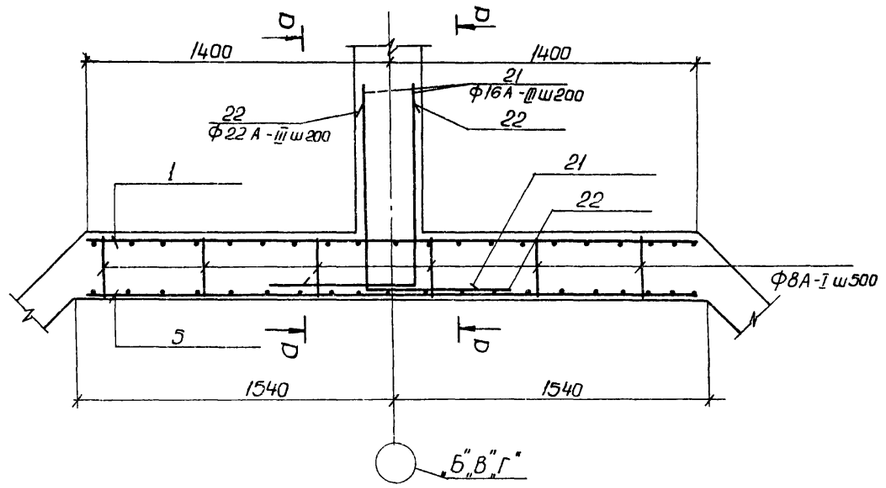


## 3 - 3

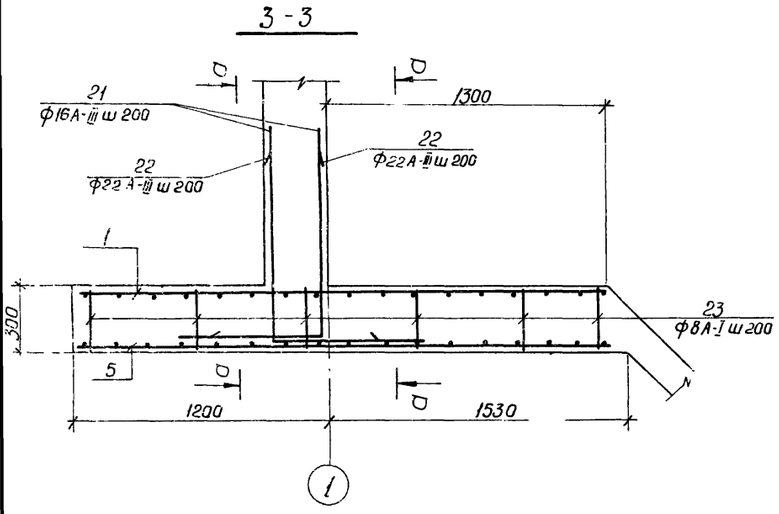


## 4 - 4

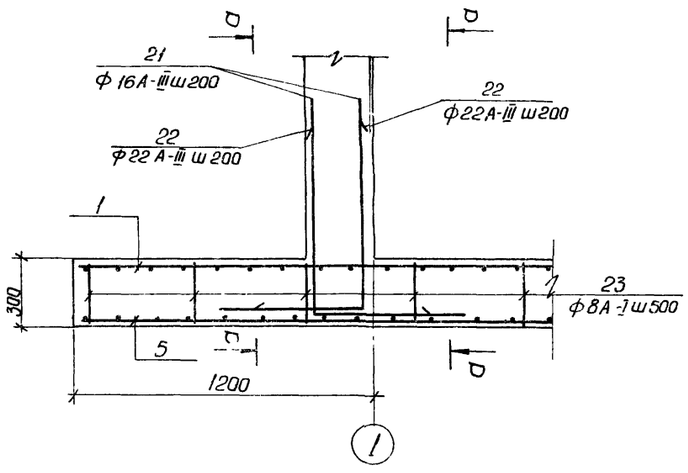


## 5 - 5

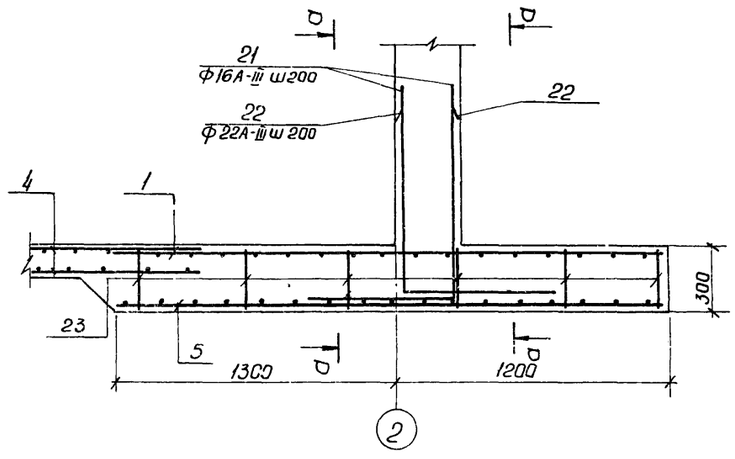


## 6 - 6

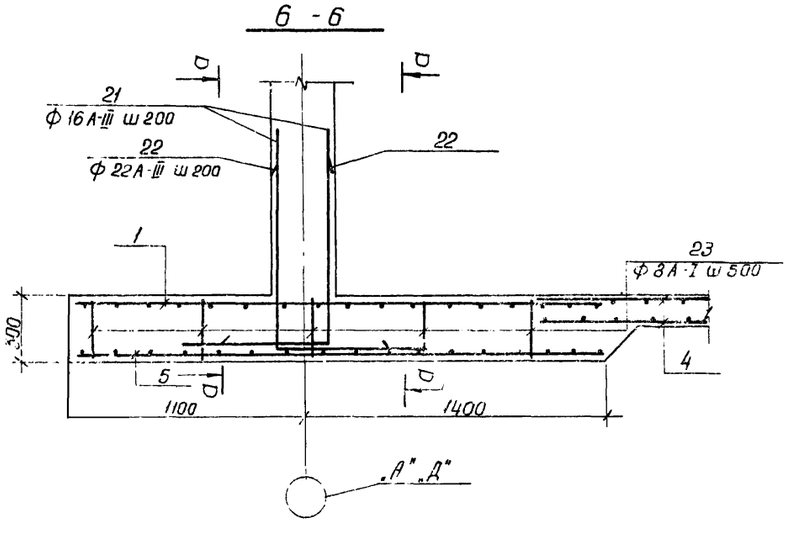


## 7 - 7

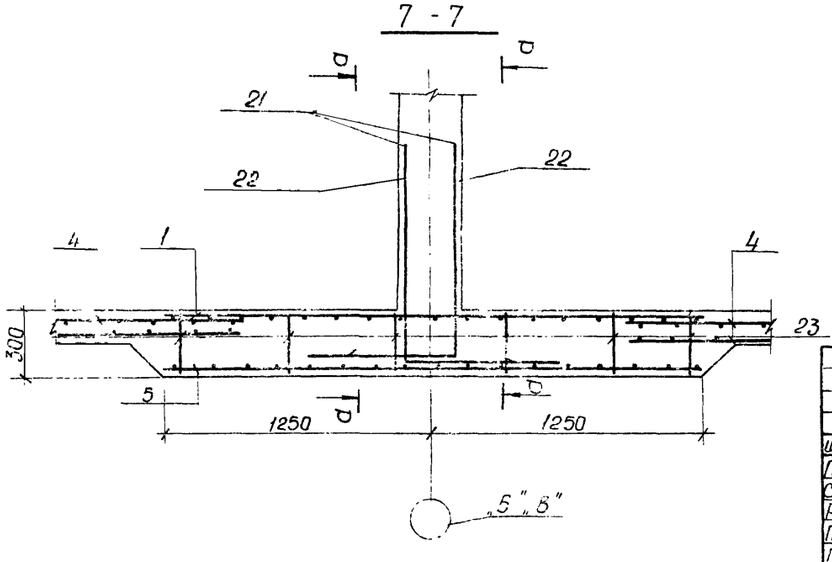


1. Данный лист комплектен с листами. кэк-19, кэк-20 кэк-24

7546/IX 25

| | | | | | | | |
|---|---|---|---|---|---|---|---|
| | | | | | ТП 902-2-330 кэк | | |
| | | | | | Отстойники канализационные горизонтальные с механизированным удалением осадка. | | |
| Изм. | Лист | N докум. | Подп. | Дата | Тип 1. Первичный отстойник четырехсекционный L=21м, h=3м из монолитного железобетона | Лит | Лист | Листов |
| Провер. | | Зантберг | | | | Р | 21 | |
| Ст.инж. | | Ляунзан | | | | | | |
| Рук. гр. | | Зантберг | | | Днище Армирование. Сечения 1-1 ÷ 7-7 | МЖКХ-УССР Укркоммунниипроект г. Харьков | | |
| Гл. спец. | | Браславский | | | | | | |
| ГИП | | Назловская | | | | | | |
| Нач. отд. | | Пахчи | | | | | | |

## 2 - 2

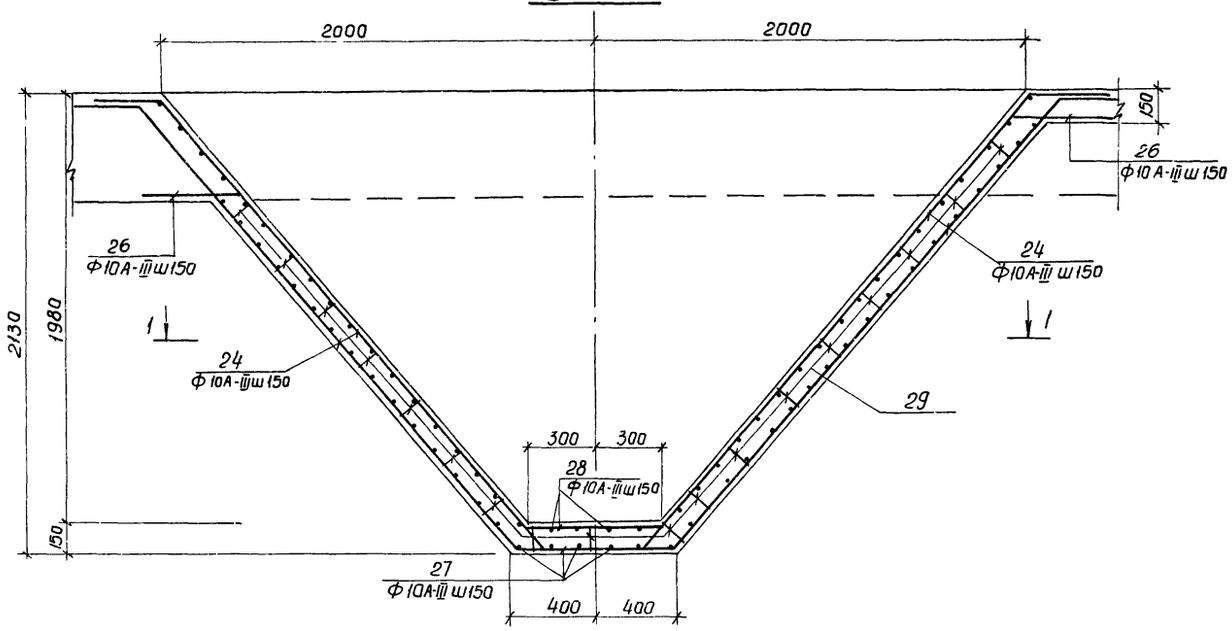


## 3 - 3

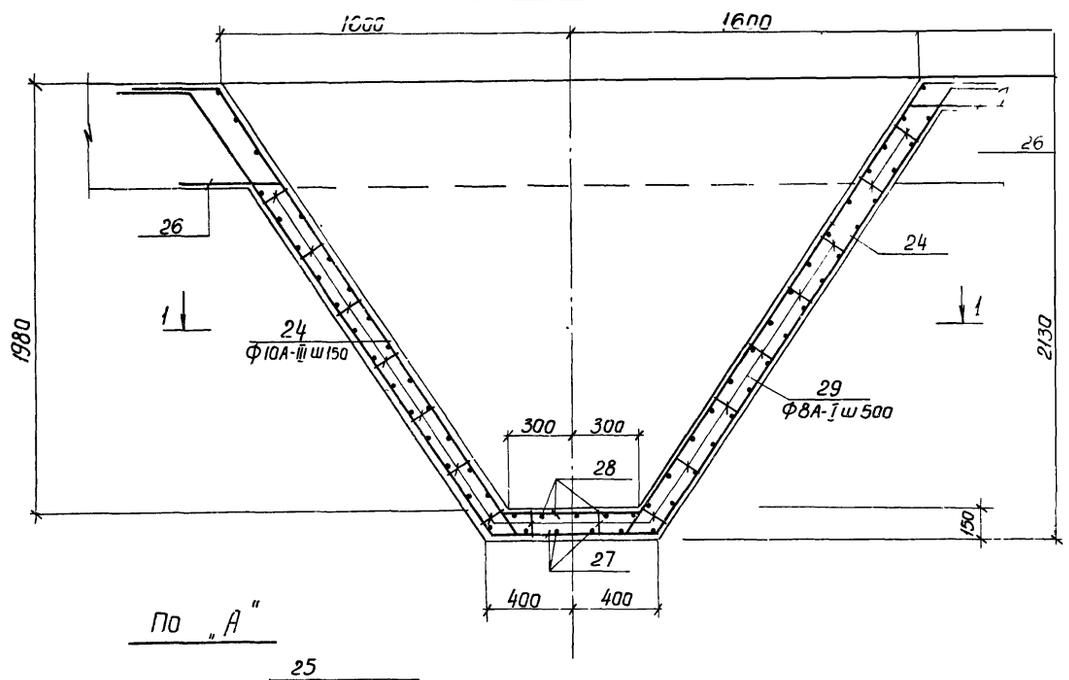


## По „А"

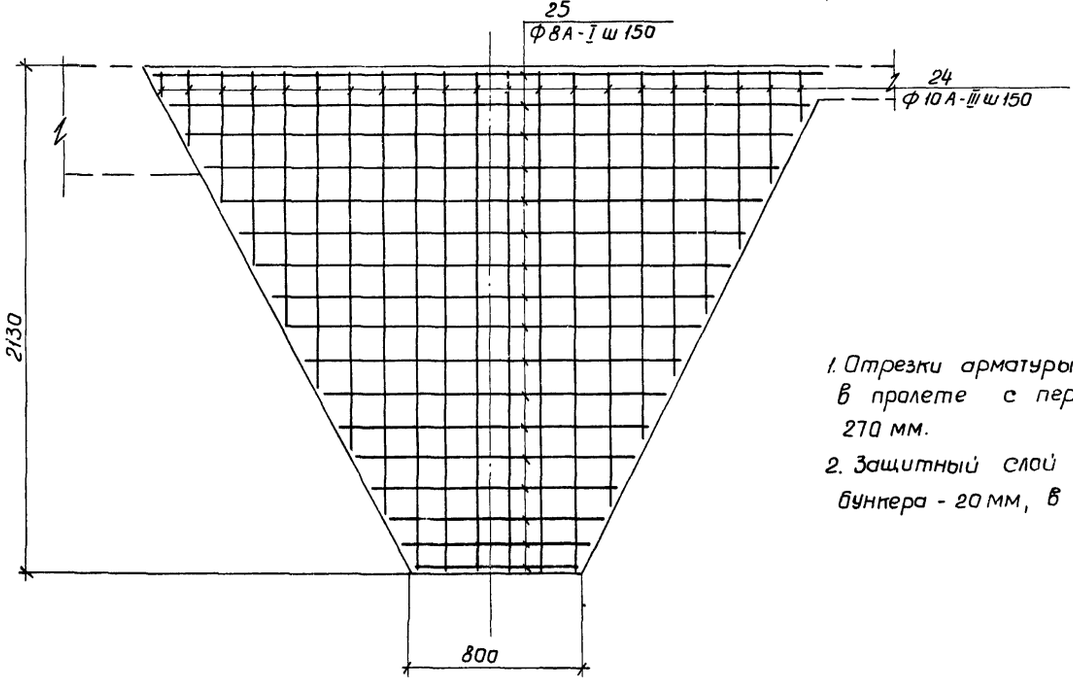


## 1 - 1

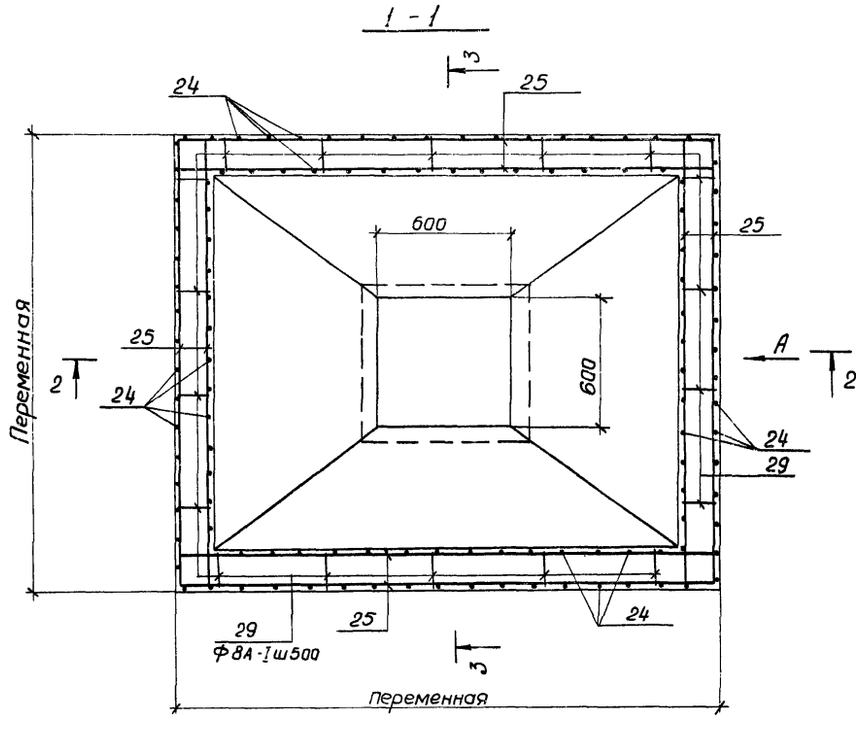


1. Отрезки арматуры поз. 25 стыкуются в пролете с перепуском не менее 270 мм.
2. Защитный слой бетона в стенках бункера - 20 мм, в днище - 35 мм.

7546/IX 26

| | | | | | | | |
|---|---|---|---|---|---|---|---|
| | | | | | ТП 902-2-330 | | |
| | | | | | Отстойники нонализационные горизонтальные с механизированным удалением осадка. | | |
| Изм. | Лист | N документ. | Подпись | Дата | Тип I. Первичный отстойник четырехсекционный $L_c$=27м, h=3м из монолитного железобетона | Лит | Лист | Листов |
| Провер. | | Зантберг | | | | Р | 22 | |
| Ст. инж. | | Лаунзан | | | | | | |
| Рук. гр. | | Зантберг | | | | | | |
| Гл. спец. | | Браславский | | | Днище. Армирование бункерной части. | МЖКХ-УССР Укркоммунниипроект г. Харьков | | |
| ГИП | | Лозовская | | | | | | |
| Нач. отд. | | Пичахчи | | | | | | |

## 1-1, 4-4

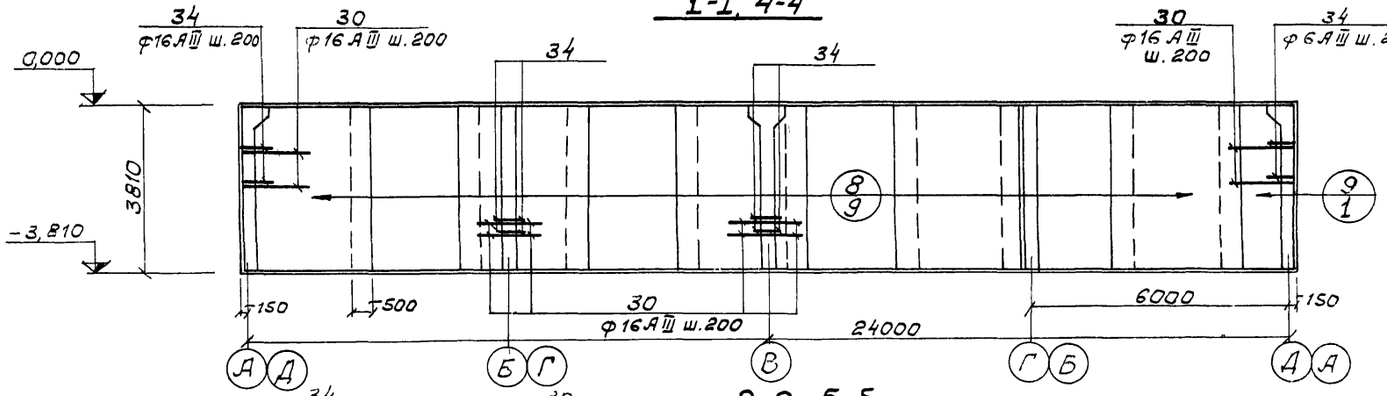


## 2-2, 5-5

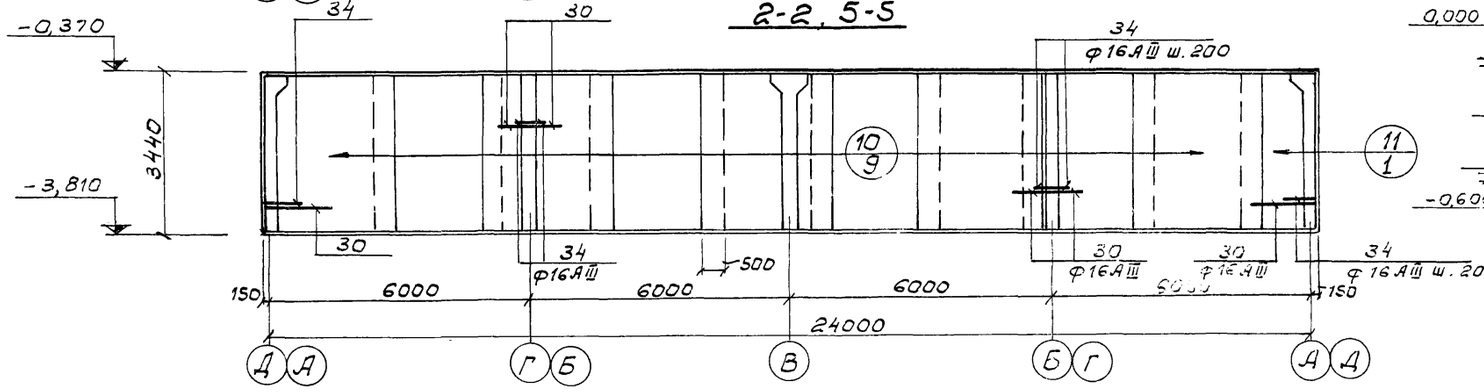


## 7-7

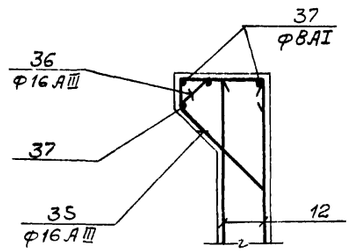


## 8-8

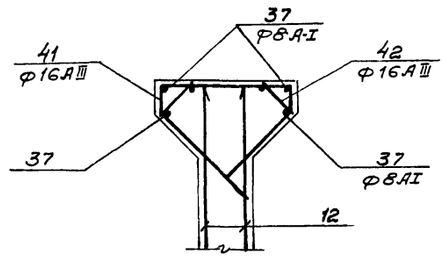


## 9-9

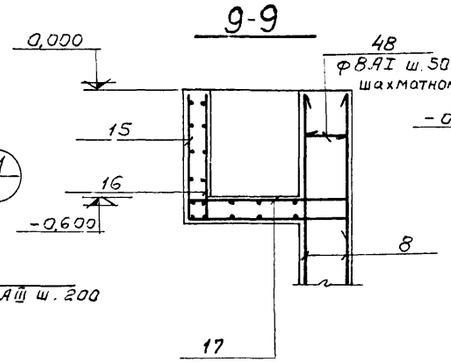


## 10-10

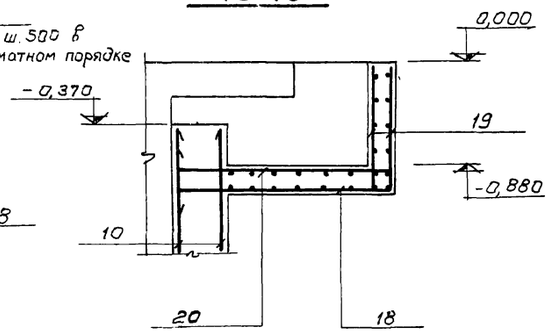


## 3-3, 6-6

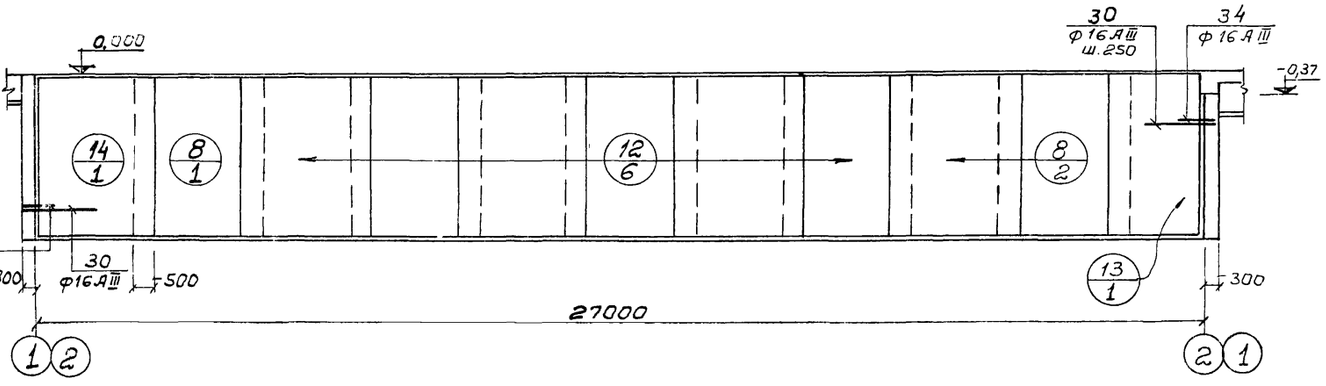


## План

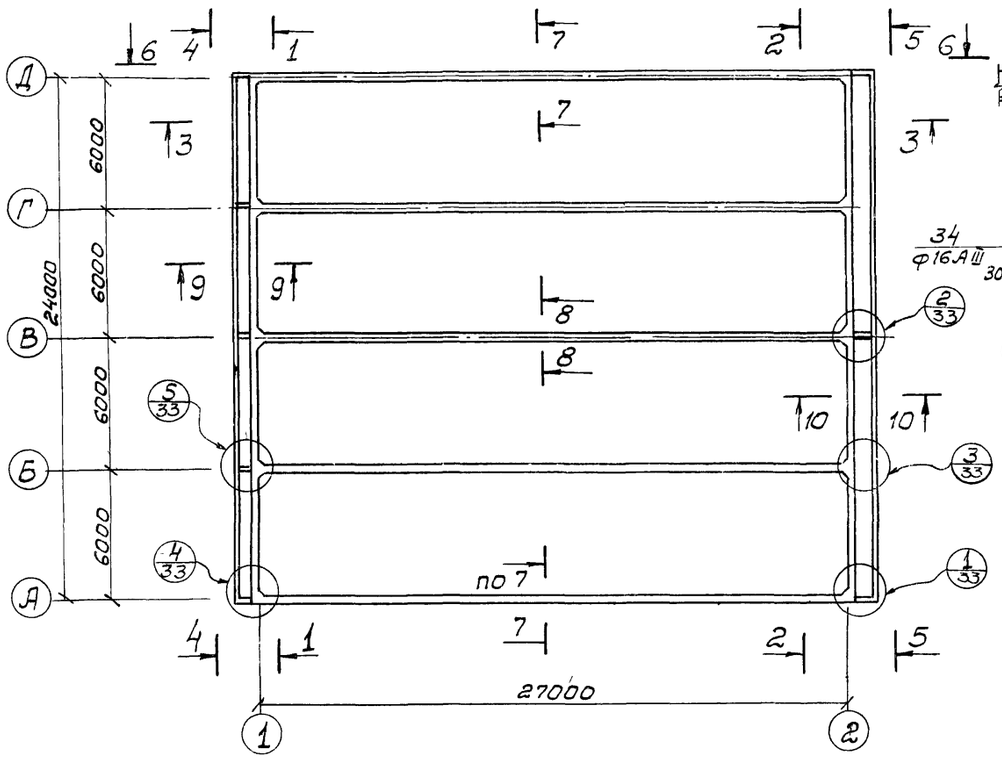


7546/IX 27

| | | | | | | | |
|---|---|---|---|---|---|---|---|
| | | | | | ТП 902-2-330 КЭЧ | | |
| | | | | | Отстойники канализационные горизонтальные с механизированным удалением осадка. | | |
| Изм. | Лист | № документа | Подпись | Дата | | | |
| Проверил | | Мининко Ба | | | Тип I. Первичный отстойник четырехсекционный L=27м H=3м из монолитного железобетона | Лит. | Лист 23 | Листов |
| Инженер | | Чумак | | | | Р | | |
| Рук. гр. | | Зантберг | | | | | | |
| Гл. спец. | | Браславский | | | Стены. Армирование. Схема раскладки сеток. Сечения 1-1 ÷ 10-10. | МЖКХ-УССР Укркоммунпроект г. Харьков | | |
| ГИП | | Казловский | | | | | | |
| Нач. отд. | | Пичахчи | | | | | | |

## Спецификация марок арматурных изделий.

| Форм. | Зона | Поз. | Обозначения | Наименование | Кол. | Примеч. |
|---|---|---|---|---|---|---|
| | | | | Сборочные единицы и детали | | |
| | | 1 | КЖ-34 | Сетка арматурная С-1 | 70 | |
| | | 2 | КЖ-34 | —— —— С-2 | 3 | |
| | | 3 | КЖ-34 | —— —— С-3 | 3 | |
| | | 4 | ГОСТ 8478-66 | Сетка 150/150/7/7 2300 ГОСТ8478-66 | 326.9 | п. м |
| | | 5 | КЖ-34 | Сетка арматурная С-4 | 70 | |
| | | 6 | КЖ-34 | —— " —— С-5 | 3 | |
| | | 7 | КЖ-34 | —— " —— С-6 | 3 | |
| | | 8 | КЖ-34 | —— " —— С-7 | 48 | |
| | | 9 | КЖ-34 | —— " —— С-8 | 2 | |
| | | 10 | КЖ-34 | —— " —— С-9 | 18 | |
| | | 11 | КЖ-34 | —— " —— С-10 | 2 | |
| | | 12 | КЖ-34 | —— " —— С-11 | 60 | |
| | | 13 | КЖ-34 | —— " —— С-12 | 10 | |
| | | 14 | КЖ-34 | —— " —— С-13 | 10 | |
| | | 15 | КЖ-35 | —— " —— С-14 | 4 | |
| | | 16 | КЖ-35 | —— " —— С-15 | 4 | |
| | | 17 | КЖ-35 | —— " —— С-16 | 4 | |
| | | 18 | КЖ-35 | —— " —— С-17 | 4 | |
| | | 19 | КЖ-35 | —— " —— С-8 | 4 | |
| | | 20 | КЖ-35 | —— " —— С-19 | 4 | |
| | | 21÷49 | КЖ-24 | Стержи одиночные | | |
| | | 50 | Серия 3400-6 | Изделие закладное МН2-7 | 8 | |
| | | 51 | —— " —— | —— " —— МН1-6 | 22 | |
| | | 52 | —— " —— | —— " —— МН1-4 | 16 | |
| | | 53 | —— " —— | —— " —— МН4-13 | 24.2 | п. м |
| | | 54 | —— " —— | —— " —— МН4-8 | 16 | |
| | | 55 | КЖ-103 | —— " —— МН-1 | 4 | |
| | | 56 | КЖ-103 | —— " —— МН-2 | 6 | |
| | | 57 | КЖ-103 | —— " —— МН-3 | 6 | |
| | | 58 | КЖ-103 | —— " —— МН-4 | 5 | |
| | | 59 | Серия 3.901-5 | Сальник dy=400 L=200мм | 4 | 47.4 кг |
| | | 60 | —— " —— | Сальник dy=600 L=200мм | 2 | 83.0 кг |
| | | 61 | —— " —— | Сальник dy=125 L=200мм | 4 | 11.7 кг |
| | | 62 | —— " —— | Сальник dy=200 L=200мм | 4 | 28.2 кг |
| | | | | Материалы | | |
| | | | | Бетон „М-200" | 415.4 | м³ |

## Ведомость стержней на один элемент.

| Марка эл-та | Поз. | Эскиз или сечение | Ф мм | Длина мм | Кол. |
|---|---|---|---|---|---|
| | 21 | 750 500 | 16А III | 1250 | 1830 |
| | 22 | 660 660 | 22А III | 1320 | 1830 |
| | 23 | 200 270 200 270 200 | 8А-I | 1240 | 1995 |
| | 24 | перем 350 | 10А III | в ср 1730 | 768 |
| | 25 | общ. длина | 8А-I | в общ м 2160.0 | |
| | 26 | 350 350 | 10А III | 700 | 384 |
| | 27 | 350 750 350 | 10А-III | 1450 | 48 |
| | 28 | 350 650 350 | 10А III | 1350 | 40 |
| | 29 | 200 200 120 120 200 | 8А-I | 940 | 1708 |
| | 30 | 1060 260 | 16А III | 1320 | 400 |
| | 31 | 300 1000 | 8А I | 1420 | 74 |
| | 32 | 1250 300 | 8А-I | 1670 | 42 |
| | 33 | 1000 | 8А-I | 1120 | 12 |
| | 34 | 1080 160 100 45° | 16А-III | 1400 | 320 |
| | 35 | 520 170 700 560 45° | 16А III | 1950 | 138 |

| Марка эл-та | Поз. | Эскиз или сечение | Ф мм | Длина мм | Кол. |
|---|---|---|---|---|---|
| | 36 | 330 260 700 560 45° | 16А III | 1850 | 138 |
| | 37 | п.м. | 8А I | п.м. 378.0 | |
| | 38 | 1070 | 14А III | 1070 | 40 |
| | 39 | 310 170 250 230 | 8А-I | 960 | 4 |
| | 40 | 360 170 300 230 | 8А-I | 1060 | 4 |
| | 41 | 220 170 170 100 100 45° | 16А III | 2510 | 67 |
| | 42 | 360 280 45° 260 700 100 | 16А III | 2280 | 68 |
| | 43 | 570 170 230 510 | 8А-I | 1480 | 8 |
| | 44 | 330 170 270 230 | 8А-I | 1000 | 8 |
| | 45 | 720 300 | 8А-I | 1140 | 32 |
| | 46 | 720 | 8А-I | 840 | 8 |
| | 47 | 378 | 16А-III | 3780 | 40 |
| | 48 | 350 | 8А-I | 370 | 1295 |
| | 49 | 200 80 120 | 20А-I | 620 | 216 |

## Выборка стали на один элемент, кг.

| Марка эл-та | Арматурные изделия | | | | | | | | | | | Закладные изделия | | | | | | | | | | | | Всего |
|---|---|---|---|---|---|---|---|---|---|---|---|---|---|---|---|---|---|---|---|---|---|---|---|---|
| | Арматурная сталь ГОСТ 5781-75 | | | | | | | | | | | Профильная сталь | | | | Арматурная сталь ГОСТ 5781-75 | | | | | | | Итого | |
| | Класс А-I | | | | | Класс А-III | | | | | | | | | | Класс А-III | | | Класс А-III | | | | | |
| | Ф мм | | | | Итого | Ф мм | | | | | Итого | | | | | Ф мм | | | Ф мм | | | | | |
| | 6 | 7 | 8 | 20 | | 8 | 10 | 14 | 16 | 22 | | L50×5 | δ6 | δ8 | δ10 | 12 | | | 8 | 10 | | | | |
| | 792.0 | 3121.5 | 5482,3 | 334.8 | 9731.0 | 1193.5 | 719.6 | 4173,2 | 33420,3 | 15255,0 | 54761,0 | 92.0 | 0.96 | 168.0 | 278.0 | 32.0 | | | 15,9 | 17.4 | | | 610,5 | 65105,5 |

1. Данный лист комплектен с листами. КЖ-22; КЖ-23; КЖ-33
2. В выборке стали на 1 элемент не учтен расход стали на сальники.

7546/IX 28

| Изм. | Лист | № докум. | Подп. | Дата |
|---|---|---|---|---|
| Провер. | Зантберг | | | |
| Ст. инж. | Ляунзон | | | |
| Рук. гр. | Зантберг | | | |
| Гл. спец. | Браславский | | | |
| ГНП | Козловская | | | |
| Нач. отд. | Пичахчи | | | |

ТП 902-2-330

Отстойники канализационные горизонтальные с механизированным удалением осадка

Тип Т. Первичный отстойник четырехсекционный L=27м h=3м из монолитного железобетона.

| Лит | Лист | Листов |
|---|---|---|
| Р | 24 | |

Стены и днище. Армирование. Спецификация. Выборки

МЖКХ УССР Укркоммунниипроект г. Харьков

## Опалубочный план на отм. 0.000

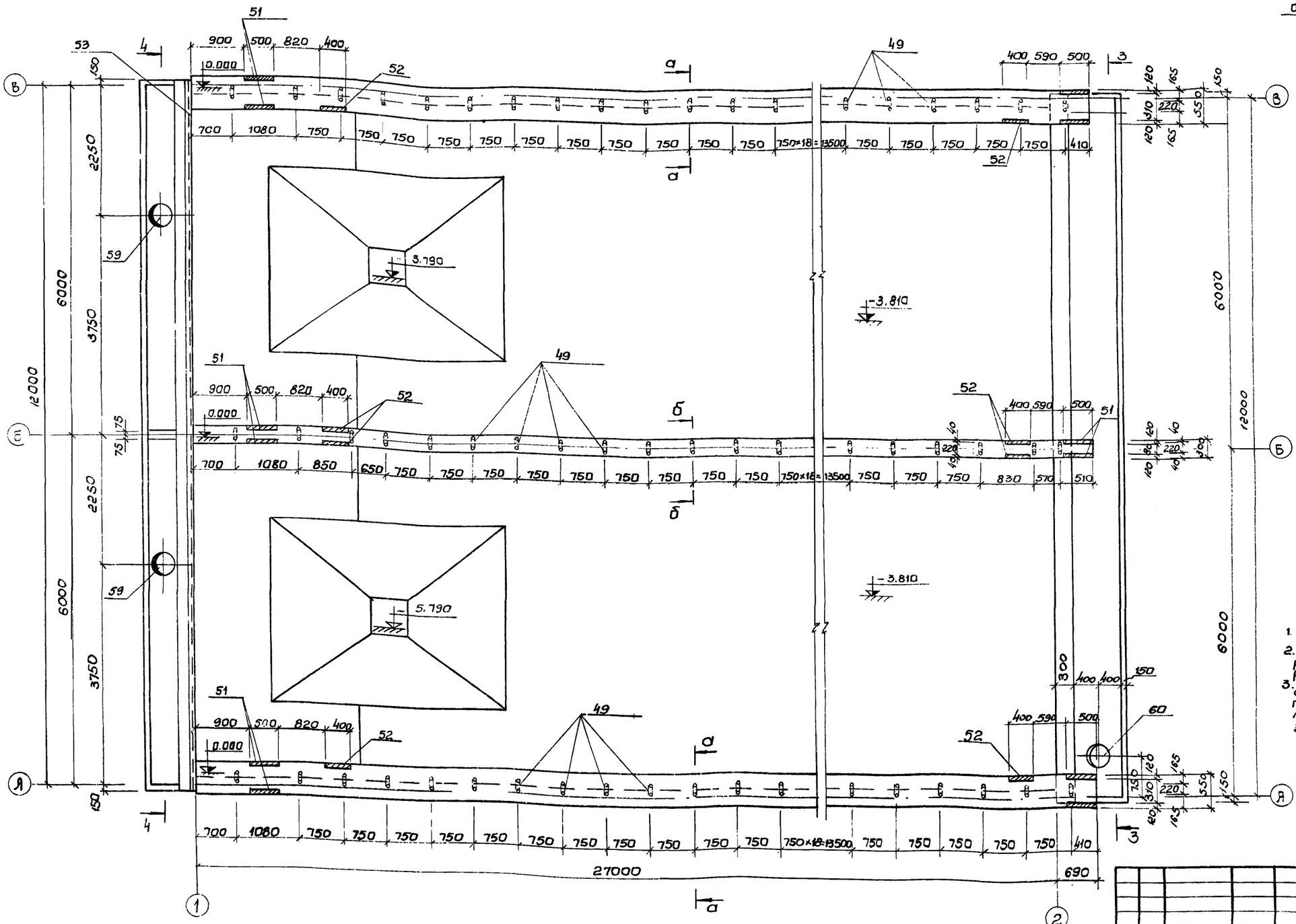


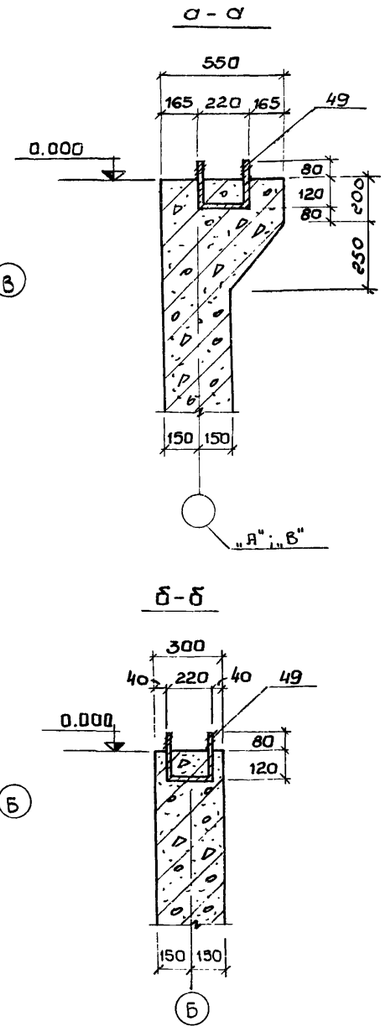


1. Данный лист комплектен с листами КЖ26; КЖ27
2. В местах пропуска сальников арматуру вырезать по месту и концы приварить к корпусу сальника.
3. Марку бетона по прочности, морозостойкости и водонепроницаемости при бетонировании стен, днища и лотков принять по пояснительной записке.

7546/IX 29

| | | | | | |
|---|---|---|---|---|---|
| Изм | Лист | №документа | Подпись | Дата | |
| Провер. | Зантберг | | | | |
| Ст. техн. | Шепеленко | | | | |
| Рук. гр. | Зантберг | | | | |
| Гл. спец. | Браславский | | | | |
| СИП | Козловская | | | | |
| Нач. отд. | Пичахчи | | | | |

# ТП 902-2-330

КЖ

Отстойники канализационные горизонтальные механизированным удалением осадка

Тип I Первичный отстойник двухсекционный L=27м; h=3м из монолитного железобетона

| Лит | Лист | Листов |
|---|---|---|
| Р | 25 | |

Опалубочный план на отм. 0.000

МЖКХ УССР Укркоммунниипроект г. Харьков.

# Фрагмент опалубочного плана на отм. -3.810

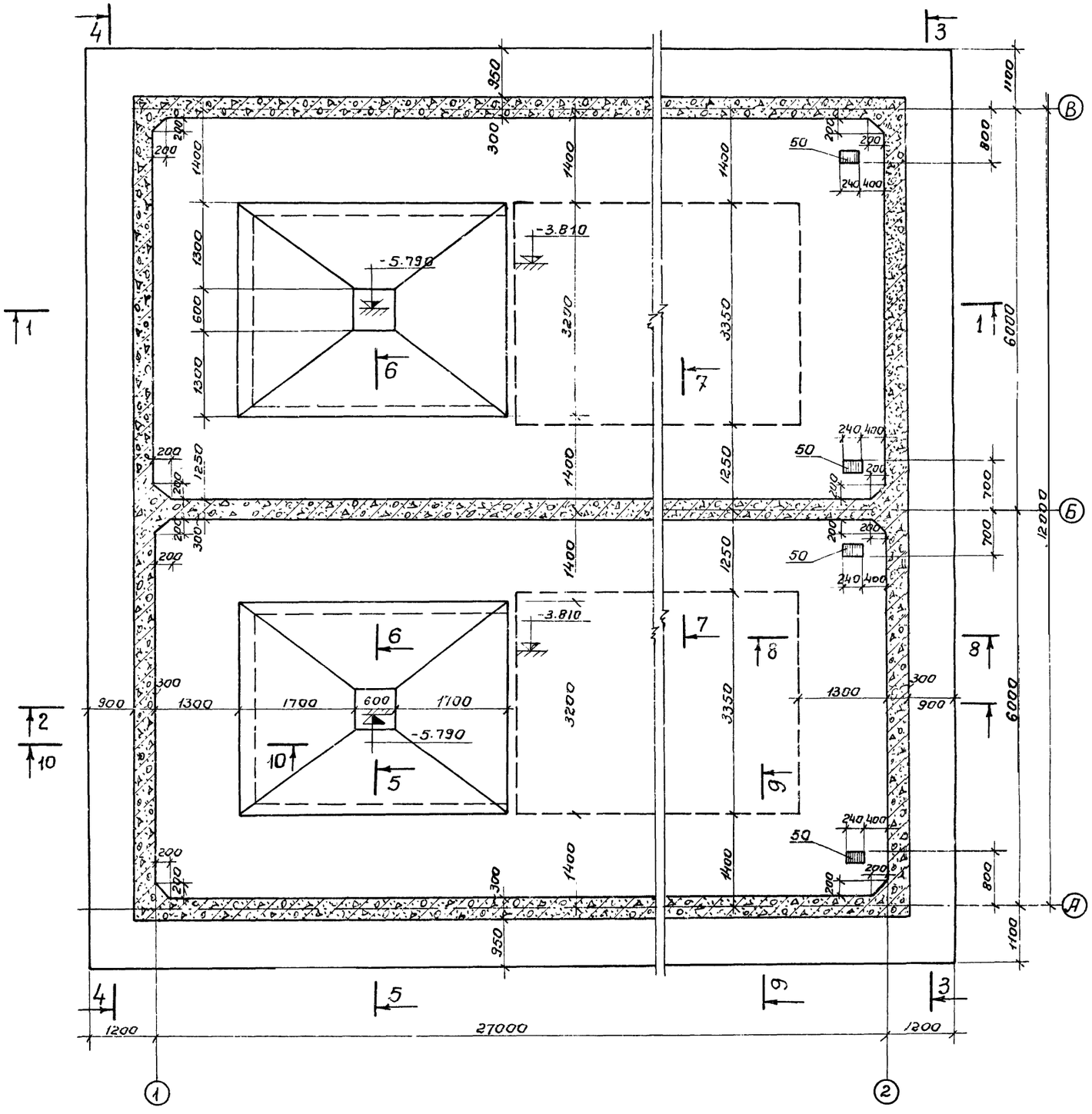


## 7-7

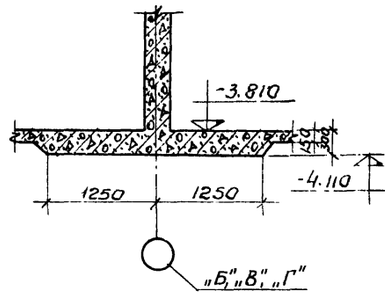


## 8-8

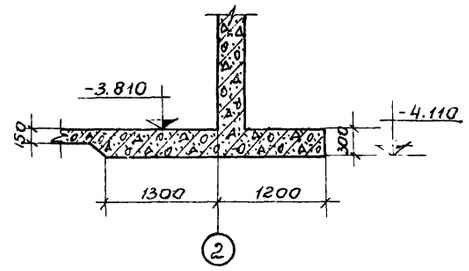


## 9-9

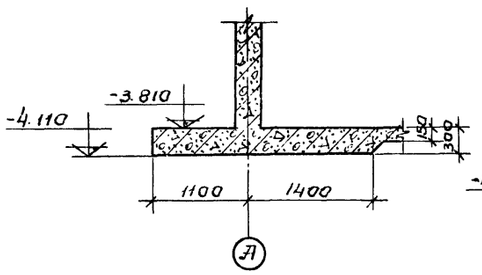


## 10-10

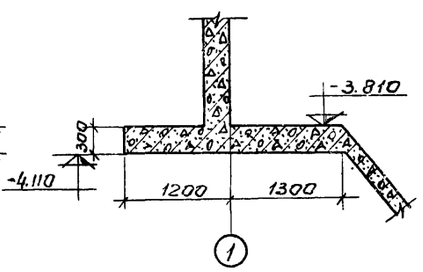


1. Данный лист комплектен с листами КЖ-25; КЖ-27; КЖ-32
2. Общие примечания см. лист КЖ 25

7546/IX 30

| | | | | | | | | |
|---|---|---|---|---|---|---|---|---|
| | | | | | | ТП902-2-330 КЖ | | |
| | | | | | | Отстойники канализационные горизонтальные с механизированным удалением осадка | | |
| Изм. | Лист | № докум. | Подп. | Дата | | Тип I Первичный отстойник двухсекционный L=27м H=3м из монолитного железобетона. | Лит | Лист | Листов |
| Провер. | | Зантберг | | | | | Р | 26 | |
| Инжен. | | Харченко | | | | | | | |
| Рук. гр. | | Зантберг | | | | | | | |
| Гл. спец. | | Брославский | | | | Фрагмент опалубочного плана на отм. -3.810 | МЖКХ-УССР Укркоммунниипроект г. Харьков. | | |
| ГИП | | Козловская | | | | | | | |
| Нач. отд. | | Пичахчи | | | | | | | |

## 1-1

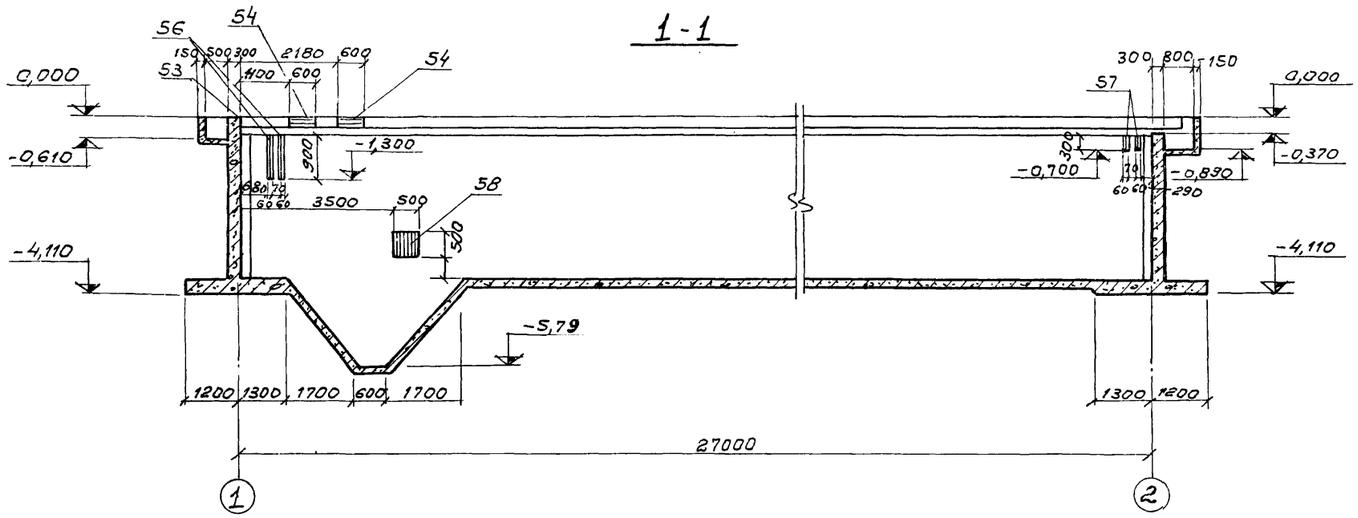


## 3-3

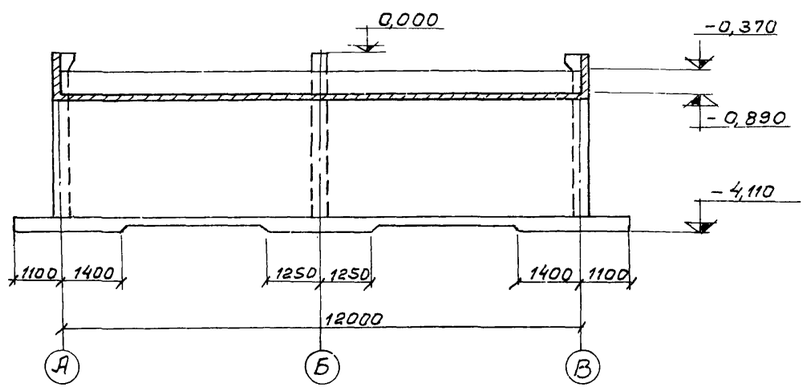


## 2-2

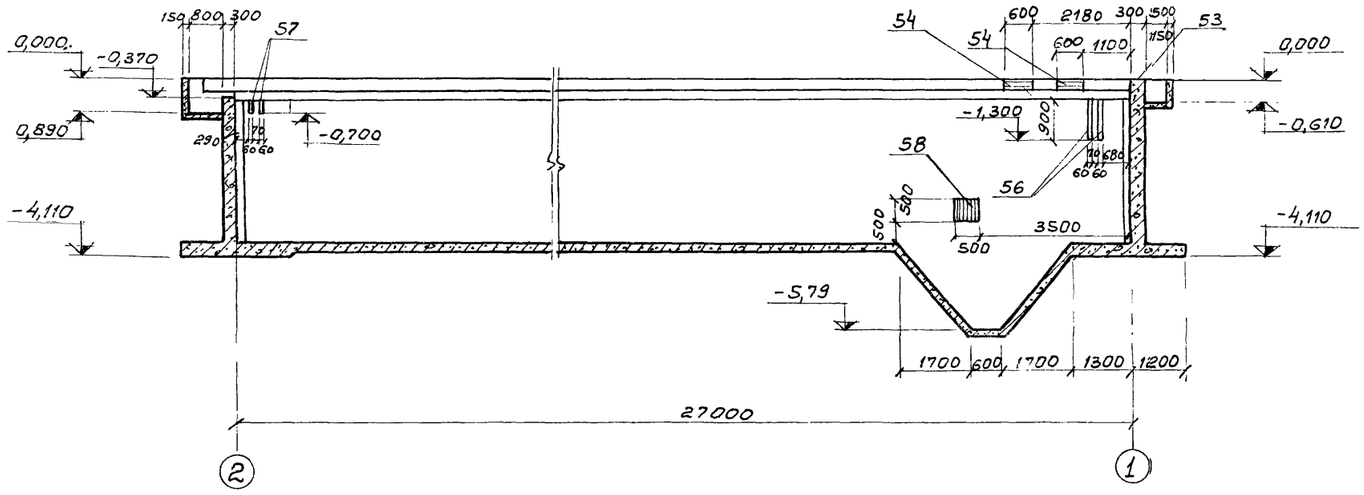


## 4-4

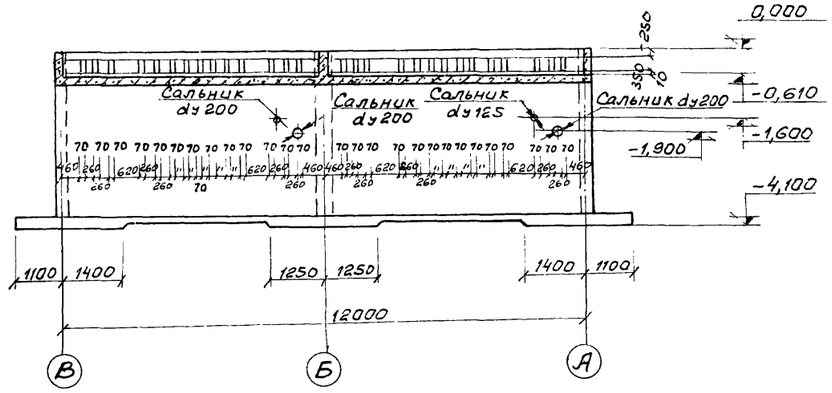


## 5-5

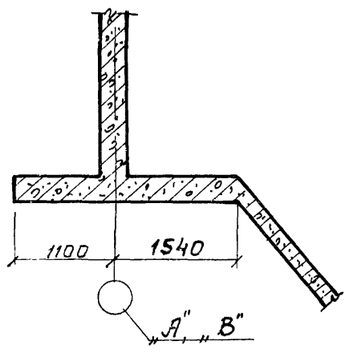


## 6-6

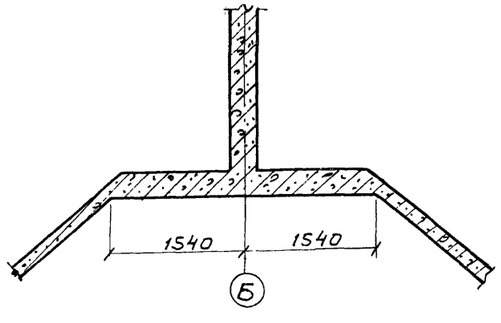


1. Данный лист комплектен с листами КЖ-25; КЖ-26; КЖ-32.
2. Марку бетона по прочности, морозостойкости и водонепроницаемости при бетонировании стен днища и лотков принять по пояснительной записке.
3. В местах пропуска сальников, арматуру вырезать по месту и концы приварить к корпусу сальников.
4. Толщина защитного слоя бетона принята: для стен - 20мм; лотков - 15мм; днища со стороны грунта - 35мм.

7546/IX 31

| | | | | | | |
|---|---|---|---|---|---|---|
| | | | | ТП 902-2-330 КЖ | | |
| | | | | Отстойники канализационные горизонтальные с механизированным удалением осадка. | | |
| Изм. | Лист | № докумен. | Подпись | Дата | | |
| Проверил | | Зантберг | | | Тип I. Первичный отстойник двухсекционный L=27м, h=3м из монолитного железобетона | Лит. Р; Лист 27; Листов |
| Инженер | | Харченко | | | | |
| Рук. гр. | | Зантберг | | | | |
| Гл. спец. | | Браславский | | | Опалубочные чертежи. Разрезы 1-1 ÷ 6-6. | Госстрой УССР УКРКОММУННИИПРОЕКТ г. Харьков |
| ГИП | | Козловская | | | | |
| Нач. отд. | | Личачи | | | | |

## План раскладки нижних сеток

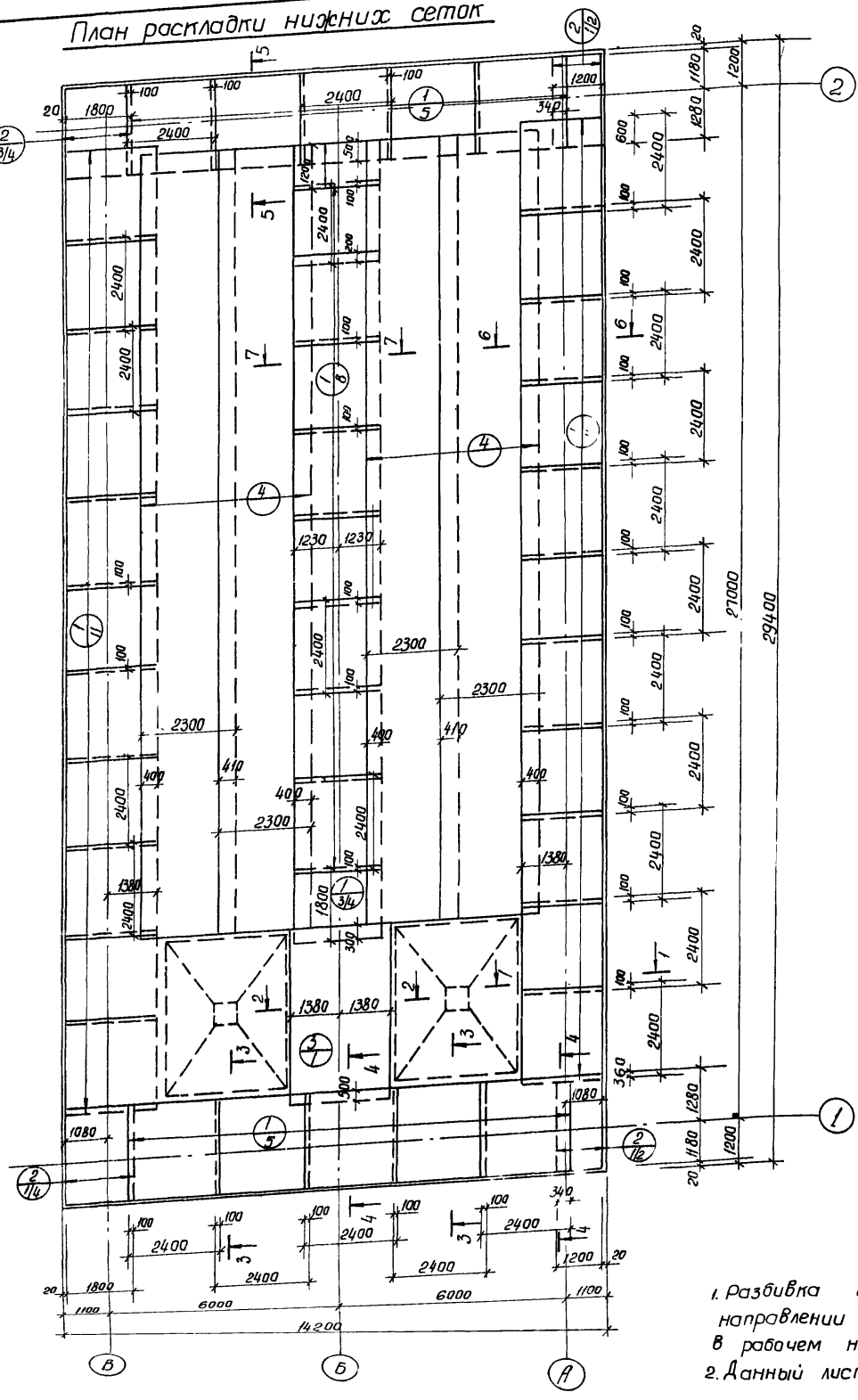


## План раскладки верхних сеток

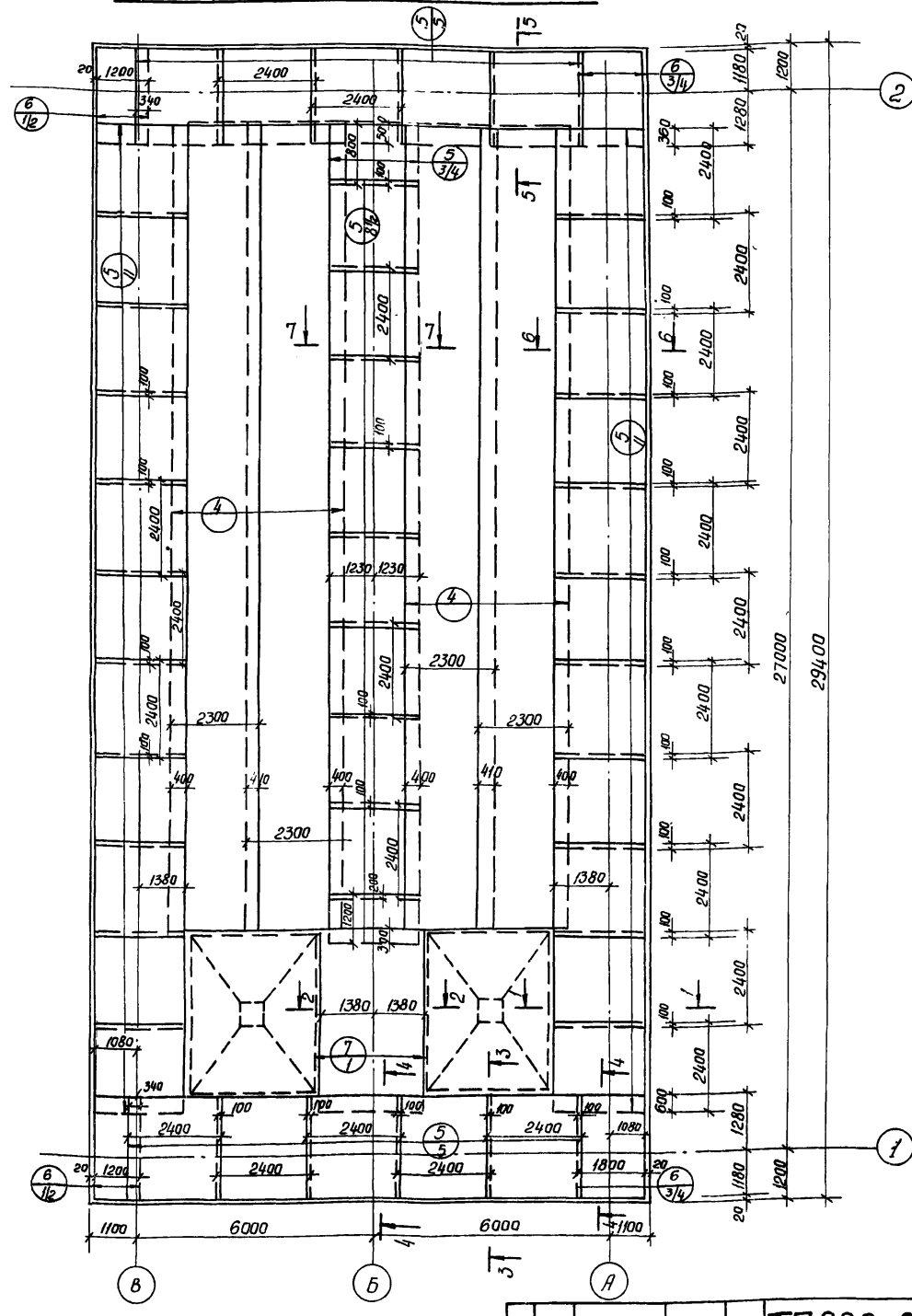


1. Разбивка сеток в нерабочем направлении дана по осям крайних стержней, в рабочем направлении по габариту сетки.
2. Данный лист комплектен с листами: кж-29; кж-32.

7546/IX 32

| Изм | Лист | N документ | Подп. | Дата |
|---|---|---|---|---|
| Провер. | | Зантберг | | |
| Ст. инж. | | Ляунзон | | |
| Рук. гр. | | Зантберг | | |
| Гл. спец. | | Браславский | | |
| ГИП | | Козловская | | |

**ТП 902-2-330** кж

Отстойники канализационные горизонтальные с механизированным удалением осадка.

Тип I. Первичный отстойник двухсекционный L=27м, h=3м из монолитного железобетона.

Днище. Армирование. План раскладки верхних и нижних сеток

| Лит | Лист | Листов |
|---|---|---|
| Р | 28 | |

МЖКХ-УССР
УКРКОММУННИИПРОЕКТ
г. Харьков

## 1 - 1

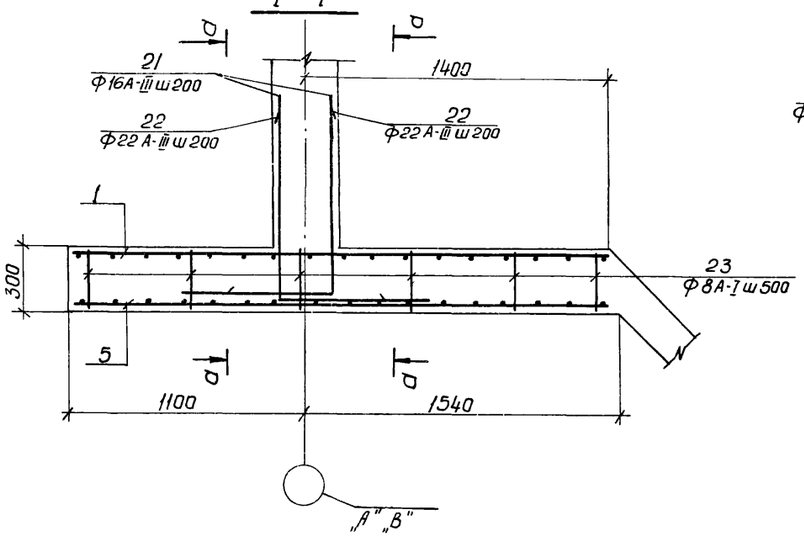


## а - а

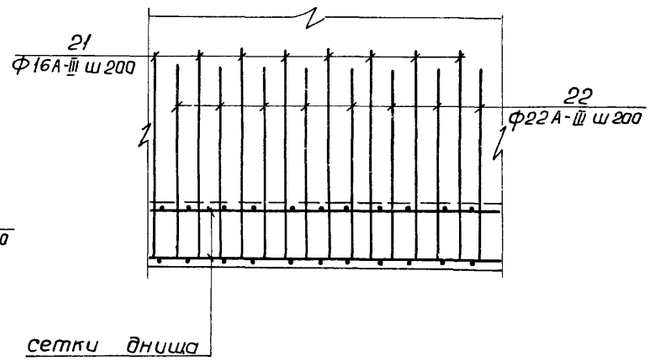


## 2 - 2

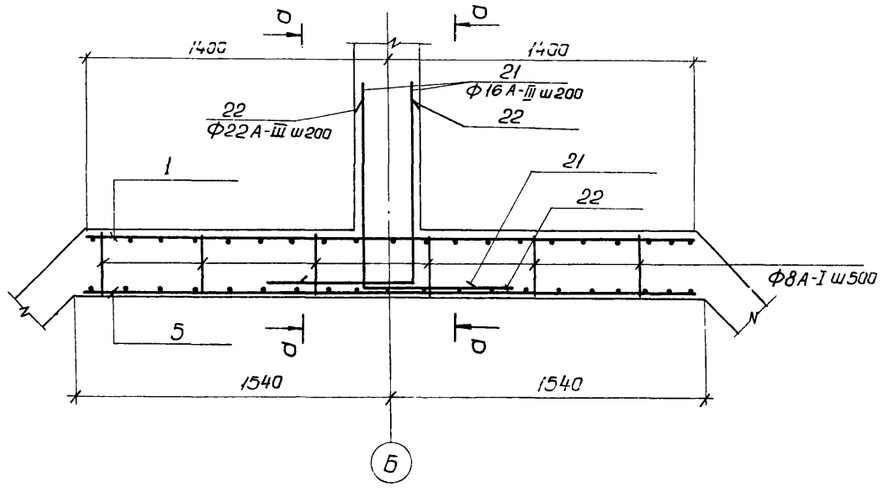


## 3 - 3

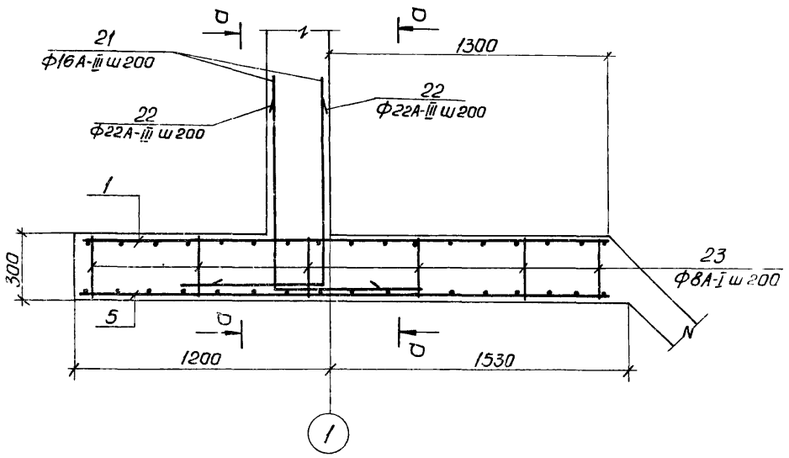


## 4 - 4

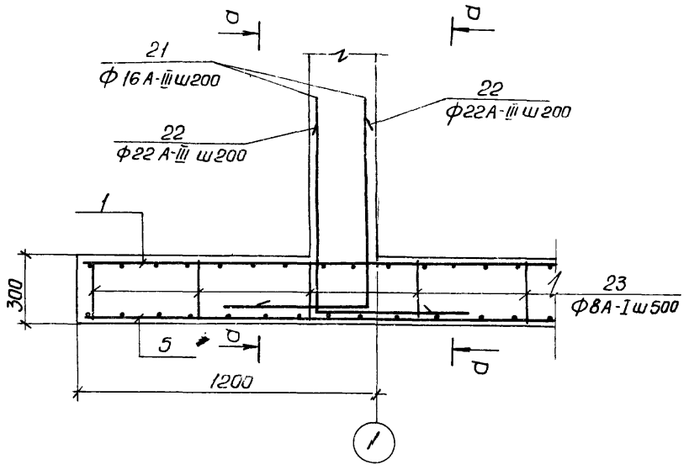


## 5 - 5

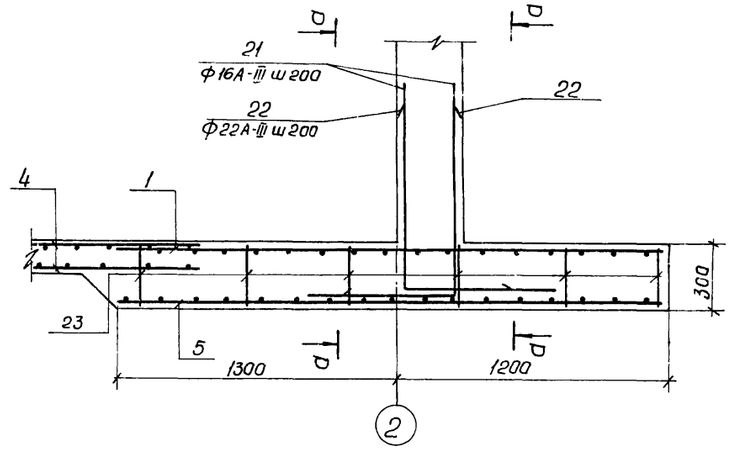


## 6 - 6

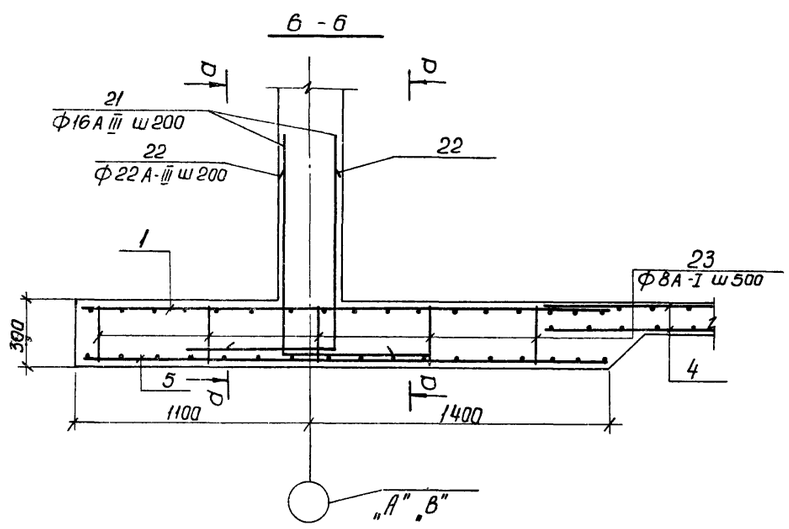


## 7 - 7

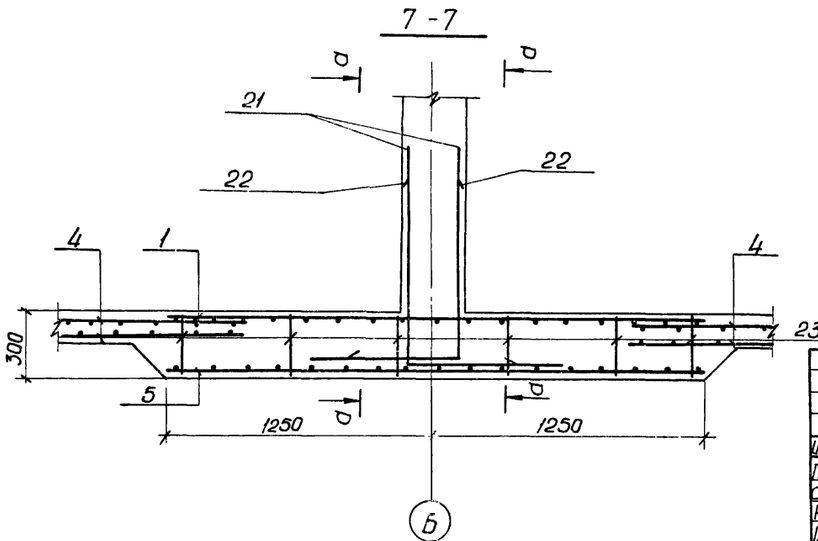


1. Данный лист комплектен с листами. КЖ-28; КЖ-32

7546/IX 33

| | | | | | | |
|---|---|---|---|---|---|---|
| | | | | | ТП 902-2-330 | КЖ |
| | | | | | Канализационные горизонтальные отстойники с механизированным удалением осадка | |
| Изм. | Лист | № докум. | Подп. | Дата | | |
| Провер. | | Зантберг | | | Тип I. Первичный отстойник двухсекционный L=27м, h=3м из монолитного железобетона. | Лит. Р; Лист 29; Листов |
| Ст. инж. | | Лянзон | | | | |
| Рук. гр. | | Зантберг | | | | |
| Гл. спец. | | Браславский | | | Днище. Армирование. Сечения 1-1 ÷ 7-7. | Минкоммунстрой УССР Укркоммунниипроект г. Харьков |
| ГИП | | Лозовская | | | | |
| Нач. отд. | | Пичахчи | | | | |

## 2 - 2

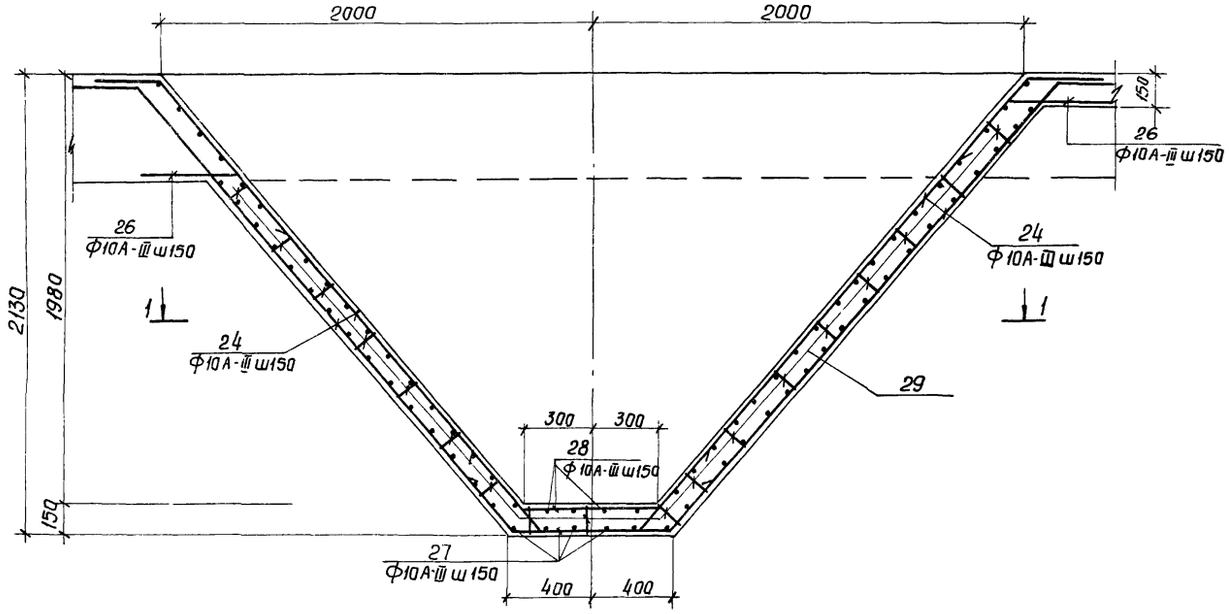


## 3 - 3

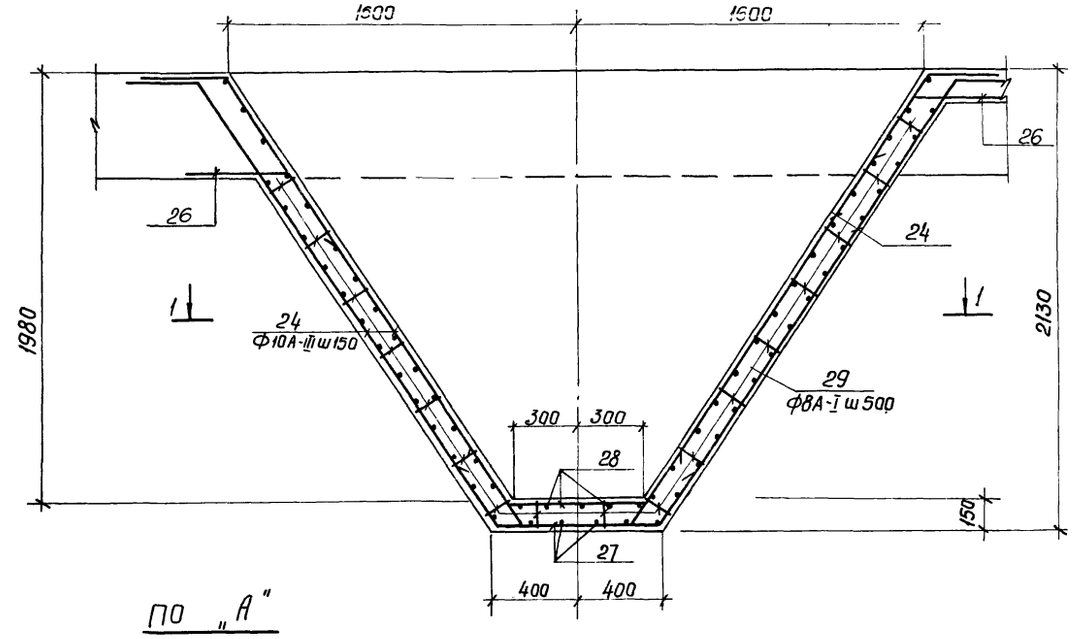


## 1 - 1

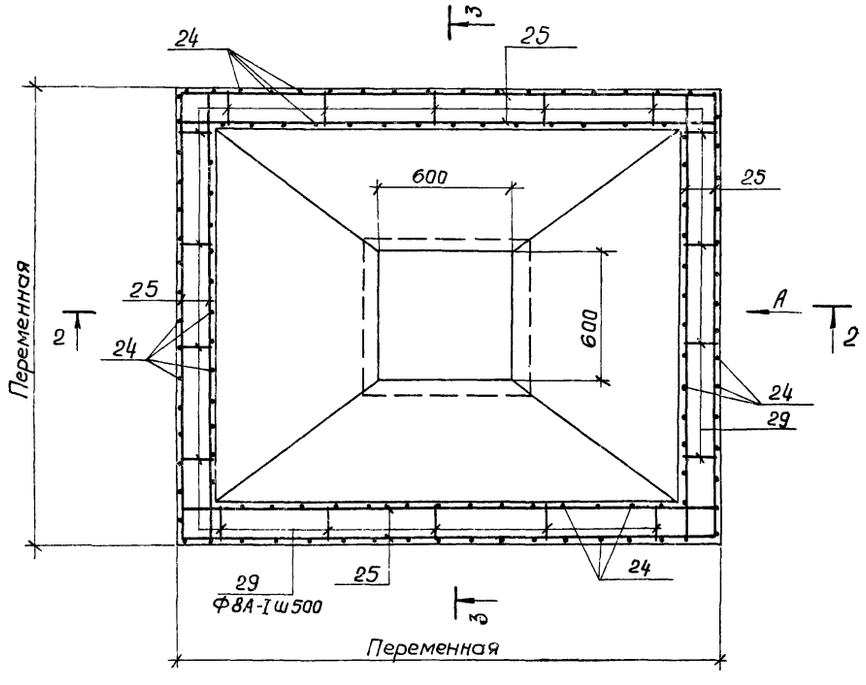


## ПО „А"

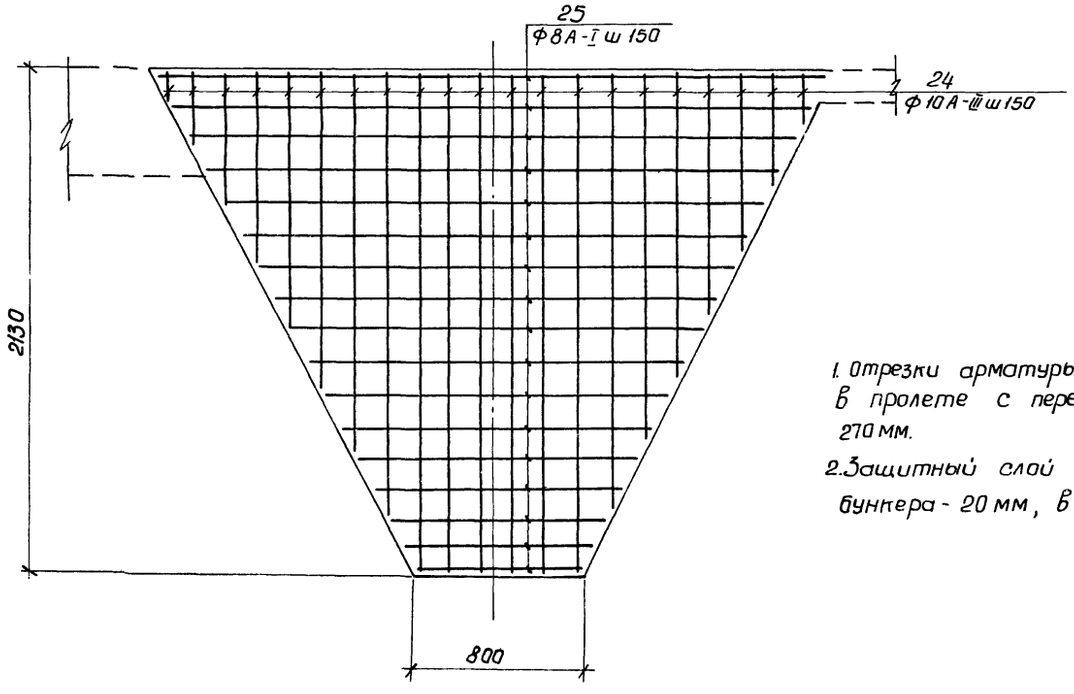


1. Отрезки арматуры поз. 25 стыкуются в пролете с перепуском не менее 270 мм.
2. Защитный слой бетона в стенках бункера - 20 мм, в днище 35мм.

7546/IX 34

| | | | | | | | |
|---|---|---|---|---|---|---|---|
| | | | | | ТП 902-2-330 | | |
| | | | | | Отстойники канализационные горизонтальные с механизированным удалением осадка | | |
| Изм. | Лист | № документ | Подпись | Дата | Тип I. Первичный отстойник двухсекционный L=27м, h=3м из монолитного железобетона | Лит | Лист | Листов |
| Провер. | | Зантберг | | | | Р | 30 | |
| Ст. инж. | | Арунзон | | | | | | |
| Рук. гр. | | Зантберг | | | | | | |
| Гл. спец. | | Браславский | | | Днище. Армирование бункерной части. | Минжкх-УССР Укрпроммунниипроект г. Харьков | | |
| ГИП | | Козловская | | | | | | |
| Нач. отд. | | Пичахчи | | | | | | |

## 1-1 ; 2-2.

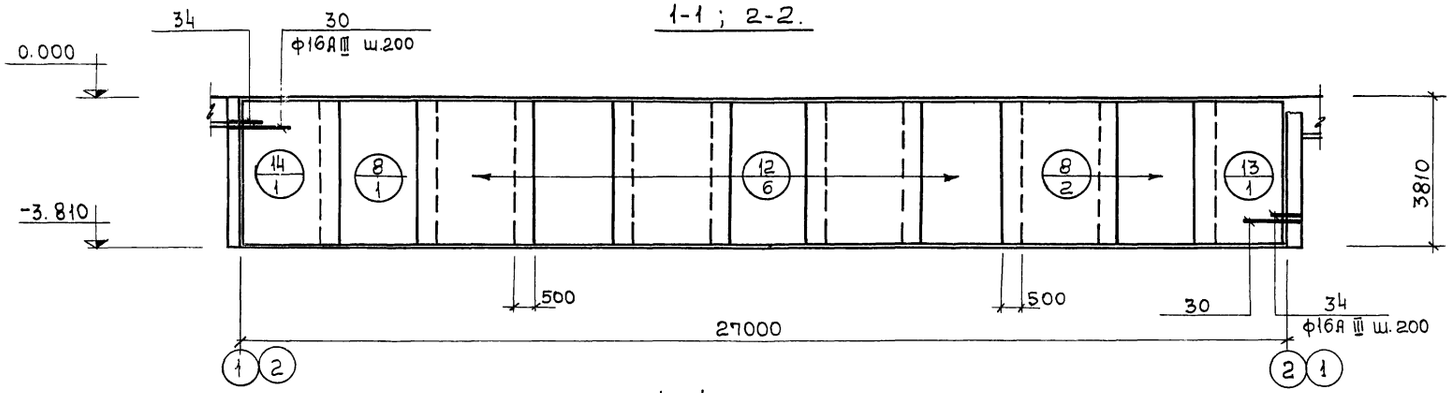


## 5-5; 6-6

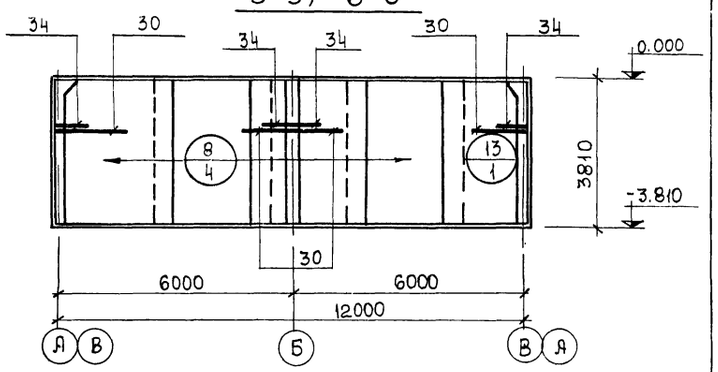


## 3-3 ; 4-4

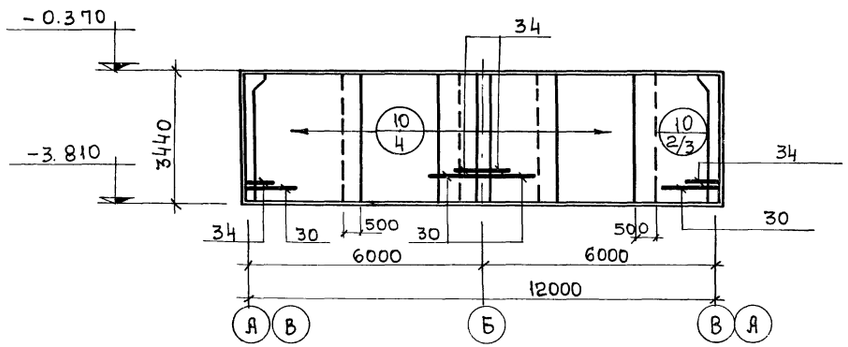


## 7-7

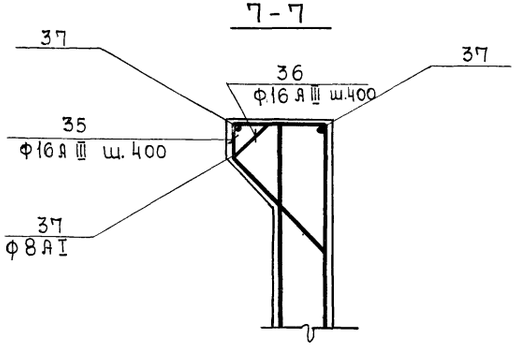


## 8-8

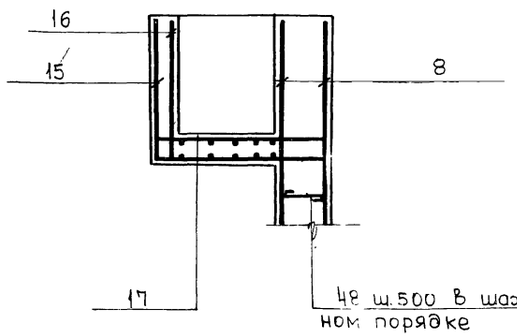


## План

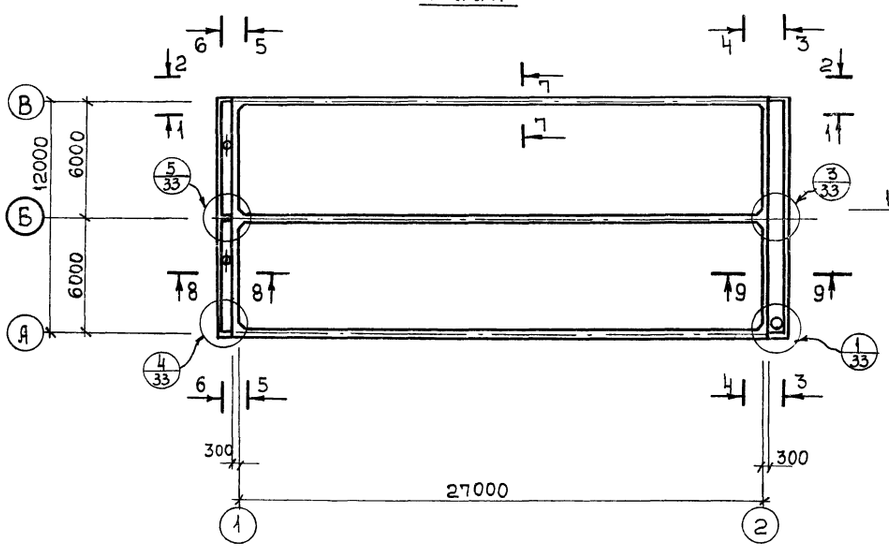


## 9-9

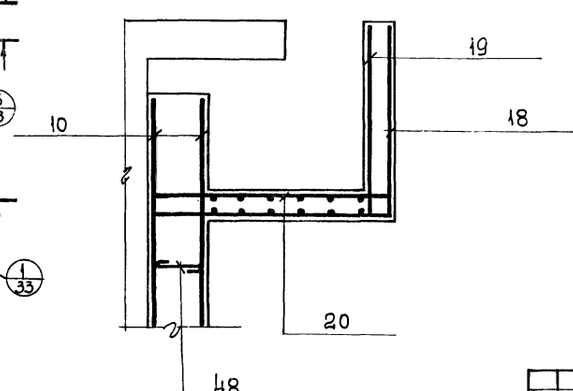


1. Данный лист комплектен с листами КЖ-32÷КЖ-33
2. В местах пропуска сальников арматуру вырезать по месту и приварить к корпусу сальника.

7546/IX 35

| | | | | | |
|---|---|---|---|---|---|
| | | | | ТП 902-2-330 Кзс | |
| | | | | Отстойники канализационные горизонтальные с механизированным удалением осадка | |
| Изм. | Лист | №докумен. | Подпись | Дата | |
| Проверил | | Миненкова | | | Тип I. Первичный отстойник двухсекционный L=27м, H=3м из монолитного железобетона |
| Инженер | | Чумак | | | |
| Рук. гр. | | Зантберг | | | |
| Гл. спец. | | Браславский | | | Стены. Армирование. Схема раскладки сеток. Сечения 1-1 ÷ 9-9. |
| ГИП | | Козловская | | | |
| Нач. отд. | | Пичахчи | | | |

| Лит. | Лист | Листов |
|---|---|---|
| Р | 31 | |

мжкх-УССР
Укркоммунниипроект
г. Харьков

## Спецификация марок арматурных изделий

| Формат | Зона | Поз. | Обозначения | Наименование | Кол. | Примеч. |
|---|---|---|---|---|---|---|
| | | | | Сборочные единицы и детали | | |
| | | 1 | КЖ-38 | Сетка арматурная С-1 | 42 | |
| | | 2 | КЖ-38 | —— " —— С-2 | 3 | |
| | | 3 | КЖ-38 | —— " —— С-3 | 1 | |
| | | 4 | ГОСТ 8478-66 | Сетка 150/150/7/7 2300 ГОСТ 8478-66 | 163.4 | п.м |
| | | 5 | КЖ-38 | Сетка арматурная С-4 | 42 | |
| | | 6 | КЖ-38 | —— " —— С-5 | 3 | |
| | | 7 | КЖ-38 | —— " —— С-6 | 1 | |
| | | 8 | КЖ-38 | —— " —— С-7 | 26 | |
| | | 10 | КЖ-38 | —— " —— С-9 | 10 | |
| | | 12 | КЖ-38 | —— " —— С-11 | 36 | |
| | | 13 | КЖ-38 | —— " —— С-12 | 8 | |
| | | 14 | КЖ-38 | —— " —— С-13 | 6 | |
| | | 15 | КЖ-39 | —— " —— С-14 | 2 | |
| | | 16 | КЖ-39 | —— " —— С-15 | 2 | |
| | | 17 | КЖ-39 | —— " —— С-16 | 2 | |
| | | 18 | КЖ-39 | —— " —— С-17 | 2 | |
| | | 19 | КЖ-39 | —— " —— С-18 | 2 | |
| | | 20 | КЖ-39 | —— " —— С-19 | 2 | |
| | | 21÷40 | КЖ-39 | Стержни одиночные | | |
| | | 44÷49 | КЖ-39 | Стержни одиночные | | |
| | | 50 | Серия 3.400-6 | Изделие закладное МИ2-7 | 4 | |
| | | 51 | —— " —— | —— " —— МИ1-6 | 12 | |
| | | 52 | —— " —— | —— " —— МИ1-4 | 8 | |
| | | 53 | —— " —— | —— " —— МИ4-13 | 12.2 | п.м |
| | | 54 | —— " —— | —— " —— МИ4-6 | 8 | |
| | | 55 | КЖ-103 | —— " —— МН-1 | 4 | |
| | | 56 | КЖ-103 | —— " —— МН-2 | 2 | |
| | | 57 | КЖ-103 | —— " —— МН-3 | 6 | |
| | | 58 | КЖ-103 | —— " —— МН-4 | 3 | |
| | | 59 | Серия 3.901-5 | Сальник dy=400 L=200мм | 2 | 47.4 кг |
| | | 60 | —— " —— | Сальник dy=600 L=200мм | 1 | 83.0 кг |
| | | 61 | —— " —— | Сальник dy=125 L=200мм | 2 | 11.7 кг |
| | | 62 | —— " —— | Сальник dy=200 L=200мм | 2 | 28.2 кг |
| | | | | Материалы | | |
| | | | | Бетон „М-200" | 223.5 | м³ |

## Ведомость стержней на 1 элемент

| Марка эл-та | Поз. | Эскиз или сечение | ф мм | Длина мм | Кол. |
|---|---|---|---|---|---|
| | 21 | 750 500 | 16АIII | 1250 | 1290 |
| | 22 | 660 660 | 22АIII | 1320 | 1290 |
| | 23 | 200 270 200 270 200 | 8АI | 1240 | 1075 |
| | 24 | перем. 350 | 10АIII | Сер. 1780 | 384 |
| | 25 | общ. длина | 8АI | общ.м 1080.0 | |
| | 26 | 350 350 | 10АIII | 700 | 192 |
| | 27 | 350 750 350 | 10АIII | 1450 | 24 |
| | 28 | 350 650 350 | 10АIII | 1350 | 20 |
| | 29 | 200 120 120 200 200 | 8АI | 940 | 854 |
| | 30 | 1060 260 | 16АIII | 1320 | 240 |
| | 31 | 300 1000 | 8АI | 1420 | 40 |
| | 32 | 1250 300 | 8АI | 1670 | 28 |
| | 33 | 1000 | 8АI | 1120 | 12 |
| | 34 | 1080 160 160 45° | 16АIII | 1400 | 160 |

| Марка эл-та | Поз. | Эскиз или сечение | ф мм | Длина мм | Кол. |
|---|---|---|---|---|---|
| | 35 | 520 170 560 700 45° | 16АIII | 1950 | 138 |
| | 36 | 330 260 700 560 45° | 16АIII | 1850 | 138 |
| | 37 | п.м | 8АI | п.м 378.0 | – |
| | 38 | 1070 | 14АIII | 1070 | 16 |
| | 39 | 310 170 250 230 | 8АI | 960 | 4 |
| | 40 | 170 360 300 230 | 8АI | 1060 | 4 |
| | 44 | 330 170 270 230 | 8АI | 1000 | 4 |
| | 45 | 220 300 | 8АI | 1140 | 16 |
| | 46 | 720 | 8АI | 840 | 8 |
| | 47 | 378 | 16АIII | 378.0 | 24 |
| | 48 | 350 | 8АI | 370 | 735 |
| | 49 | 200 220 80 120 | 20АI | 620 | 108 |

## Выборка стали на один элемент, кг

| Марка эл-та | Арматурные изделия | | | | | | | | | | | Закладные изделия | | | | | | | | | | | | Всего |
|---|---|---|---|---|---|---|---|---|---|---|---|---|---|---|---|---|---|---|---|---|---|---|---|---|
| | Арматурная сталь ГОСТ 5781-75 | | | | | | | | | | | Профильная сталь | | | | Арматурная сталь | | | | | | | Итого | |
| | Класс А-I | | | | | Класс А-III | | | | | | | | | | Класс А-II | | | Класс А-III | | | | | |
| | ф мм | | | | Итого | ф мм | | | | | Итого | | | | | ф мм | | | ф мм | | | | | |
| | 6 | 7 | 8 | 20 | | 8 | 10 | 14 | 16 | 22 | | 150х5 | δ6 | δ8 | δ10 | 12 | | | 8 | 10 | | | | |
| | 479.5 | 1560.5 | 2412.6 | 167.4 | 4620.0 | 600.6 | 533.5 | 2230.9 | 19765.3 | 7724.2 | 30854.5 | 46.4 | 0.96 | 72.9 | 261.0 | 16.0 | | | 6.3 | 8.2 | | | 411.76 | 35886.3 |

1. Данный лист комплектен с листами КЖ-28÷КЖ-35
2. В выборке стали на 1 элемент не учтен расход стали на сальники.

7546/IX 36

| Изм | Лист | N документа | Подпись | Дата |
|---|---|---|---|---|
| Провер. | | Зантберг | | |
| Ст. инж. | | Ляунзон | | |
| Рук. гр. | | Зантберг | | |
| Гл. спец. | | Браславский | | |
| ЕИП | | Козловская | | |
| Нач. отд. | | Пичахчи | | |

**ТП 902-2-330**

КЖ

Отстойники канализационные горизонтальные с механизированным удалением осадка

Тип I. Первичный отстойник двухсекционный L=27м, h=3м из монолитного железобетона

| Лит | Лист | Листов |
|---|---|---|
| Р | 32 | |

Стены и днище. Армирование. Спецификации. Выборки.

МЖКХ-УССР Укркоммуннипроект г. Харьков

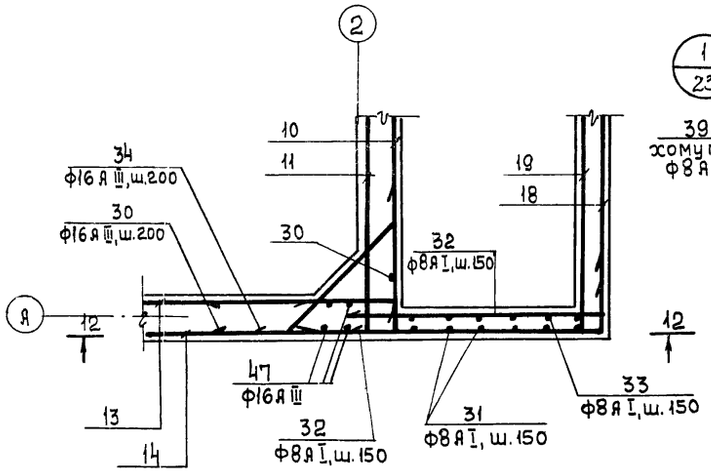


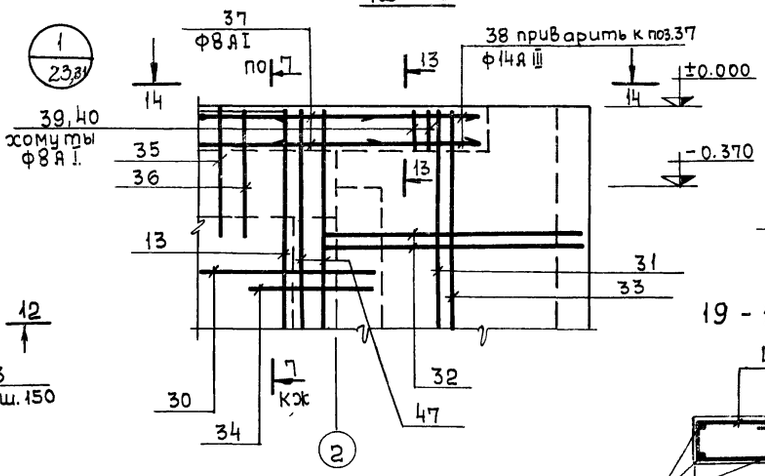


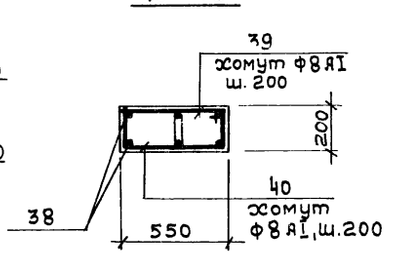


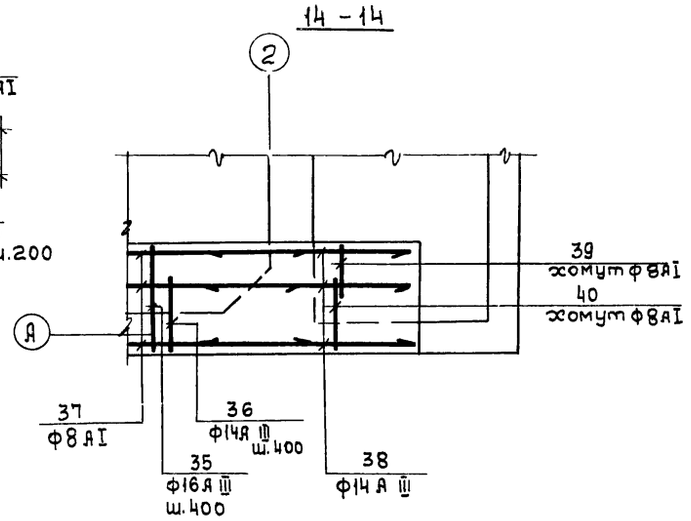


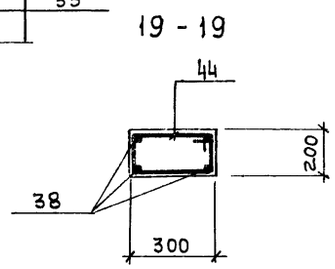


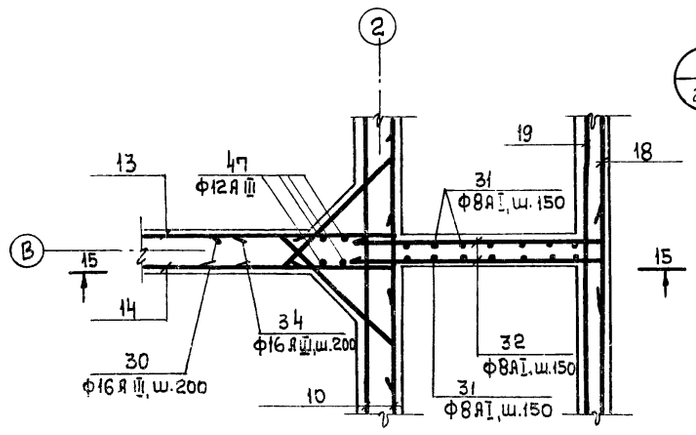


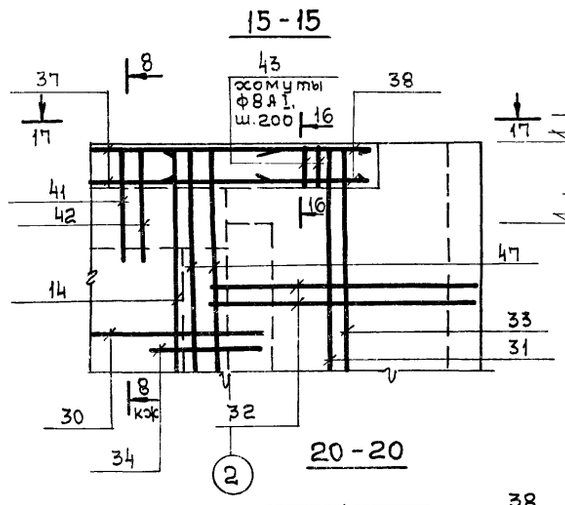


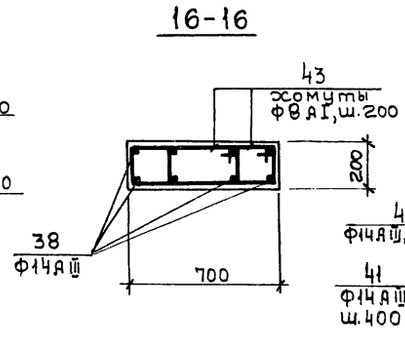


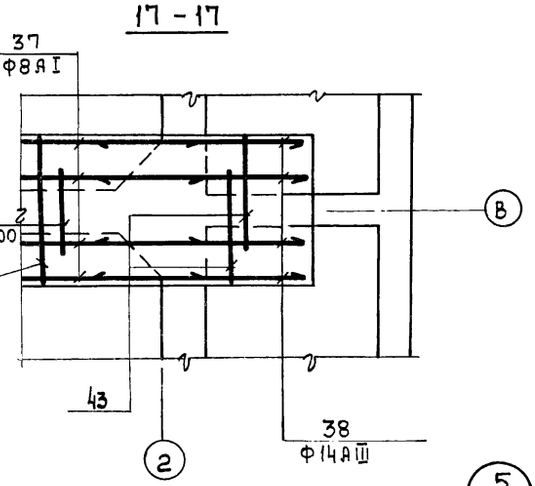


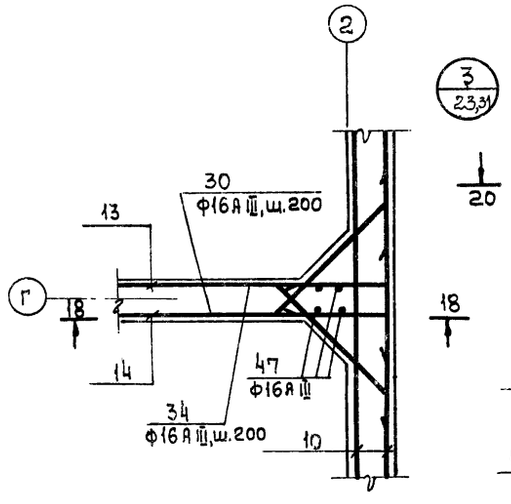


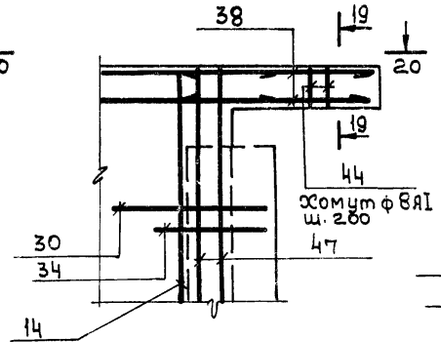


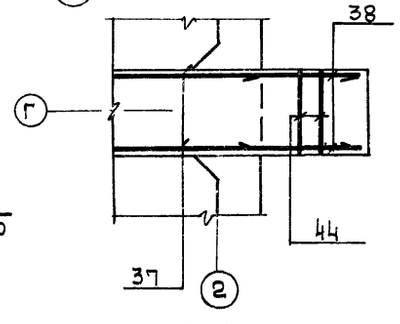


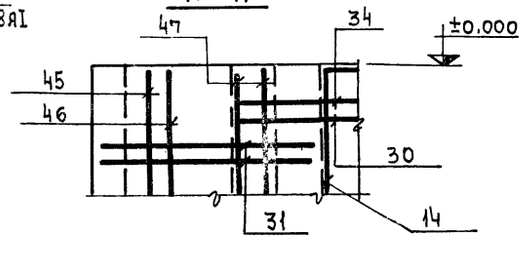


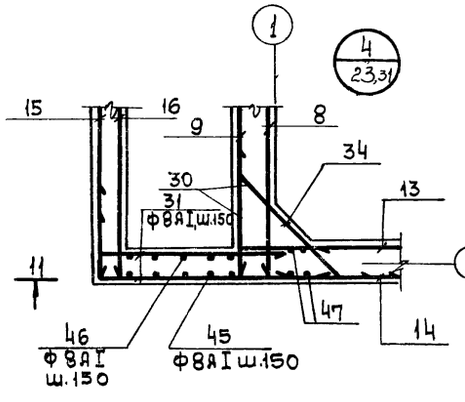


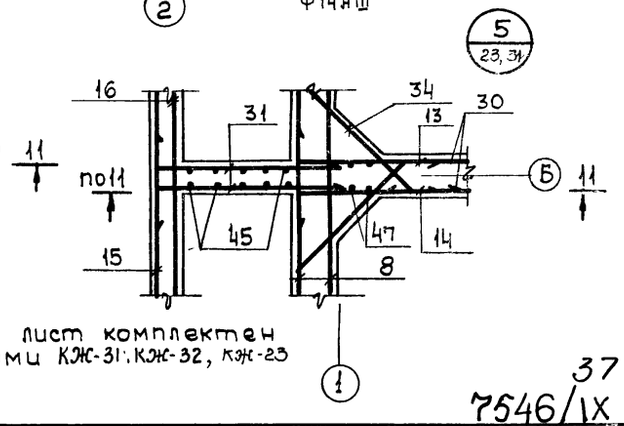


1. Данный лист комплектен с листами КЖ-31, КЖ-32, КЖ-23

37
7546/IX

| | | | | |
|---|---|---|---|---|
| Изм. | Лист | № документа | Подпись | Дата |
| Проверил | | Мининкова | | |
| Инженер | | Цумак | | |
| Рук. гр. | | Зантберг | | |
| Гл. спец. | | Браславский | | |
| ГИП | | Козловская | | |
| Нач. отд. | | Пичахчи | | |

**ТП 902-2-330** КЖ

Отстойники канализационные горизонтальные с механизированным удалением осадка

Тип I. Первичный отстойник из четырехсекционный L=27м, H=3м из монолитного железобетона

| Лит. | Лист | Листов |
|---|---|---|
| Р | 33 | |

Стены. Армирование. Узлы и сечения

МЖКХ-УССР Укркоммунниипроект г. Харьков

## С-1, (С-2)

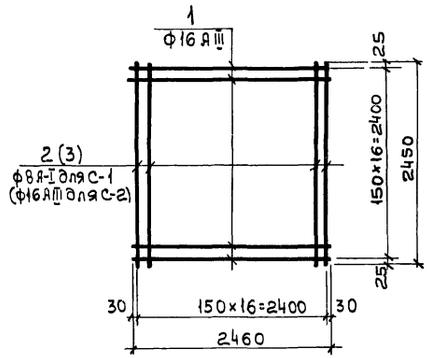


## С-3, (С-6)

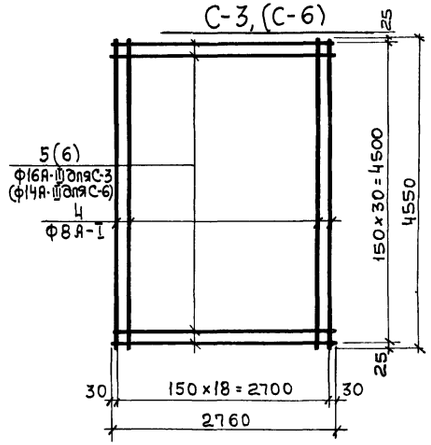


## С-4, (С-5)

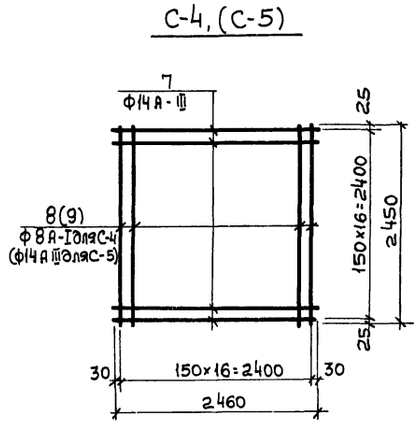


## С-7

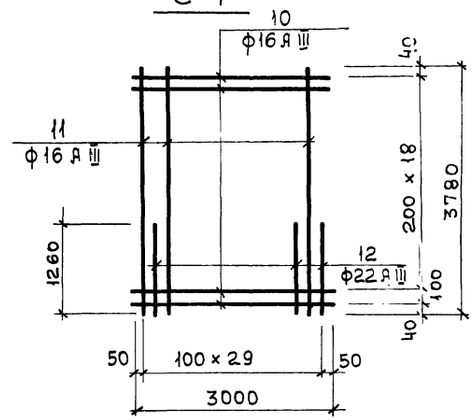


## С-8

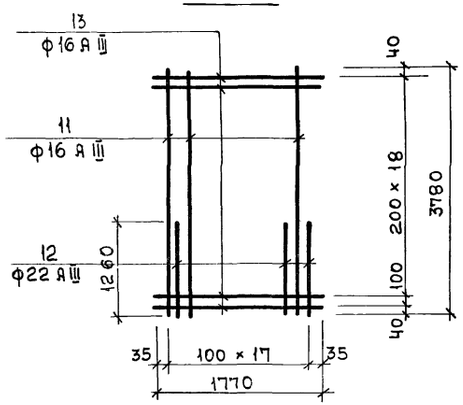


## С-9

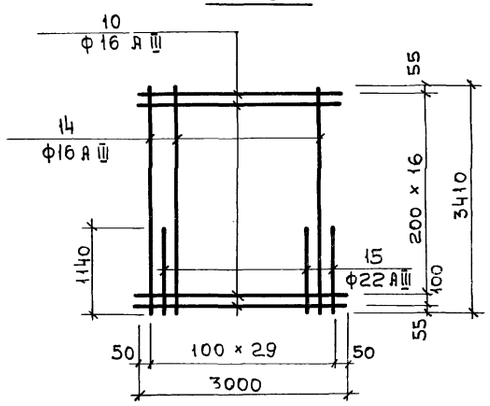


## С-10

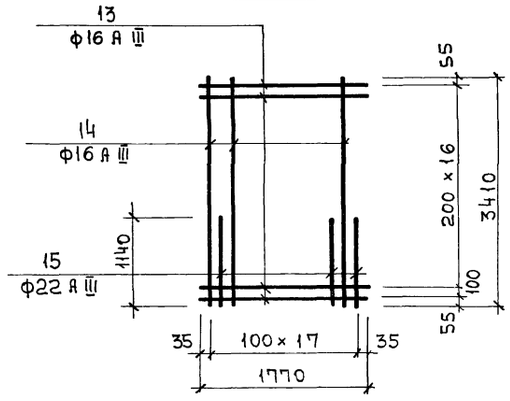


## С-11

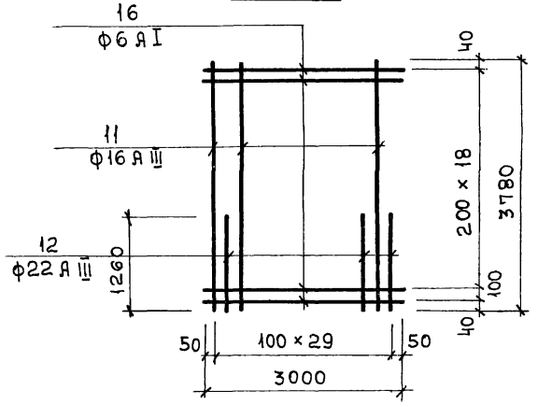


## С-12

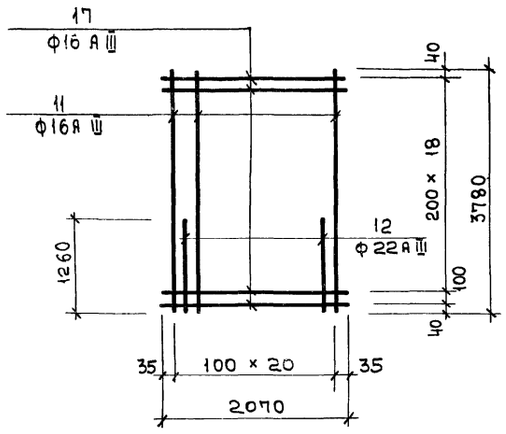


## С-13

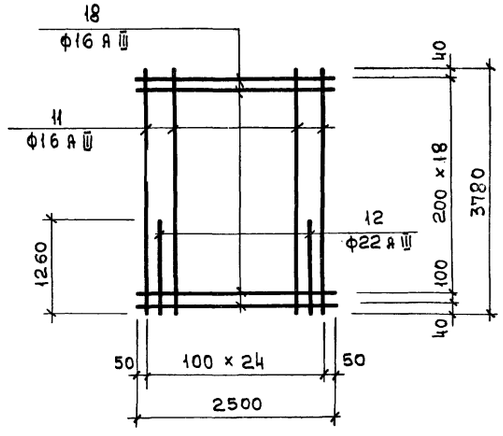


1. Каркасы и сетки изготавливать при помощи контактной точечной сварки в соответствии с ГОСТ 10922-75 „Арматура и закладные детали сварные для железобетонных конструкций. Технические требования и методы испытаний".
2. Для обеспечивания точной разбивки арматуры каркасы и сетки изготовлять в кондукторах.
3. Все размеры даны по осям стержней.
4. Данный лист комплектен с листами КЖ-28 - КЖ-31

38

7546/1х

| | | | | | | | | |
|---|---|---|---|---|---|---|---|---|
| | | | | | ТП 902-2-330 КЖ | | | |
| | | | | | Отстойники канализационные горизонтальные с механизированным удалением осадка | | | |
| Изм. | Лист | № документа | Подпись | Дата | тип I. Первичный отстойник двух и четырехсекционный L=27м, H=3м из монолитного железобетона | Лит. | Лист | Листов |
| Проверил | | Мининкова | | | | Р | 34 | |
| Инженер | | Чумак | | | | | | |
| Рук. гр. | | Зантберг | | | | | | |
| Гл. спец. | | Браславский | | | Стены и днище. Армирование конструкция сеток С1÷С13 | мжкх-УССР Укркоммунниипроект г. Харьков | | |
| ГИП | | Козловская | | | | | | |
| Нач. отд. | | Пичахчи | | | | | | |

## С-14

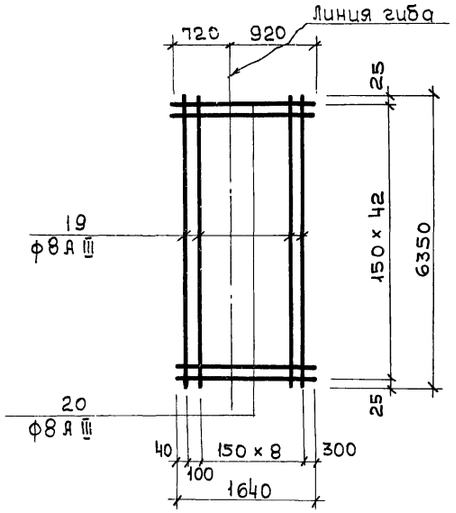


## С-15

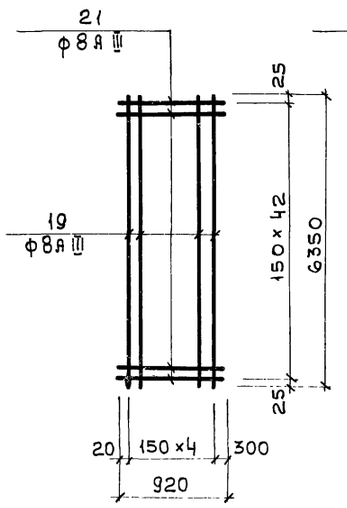


## С-16

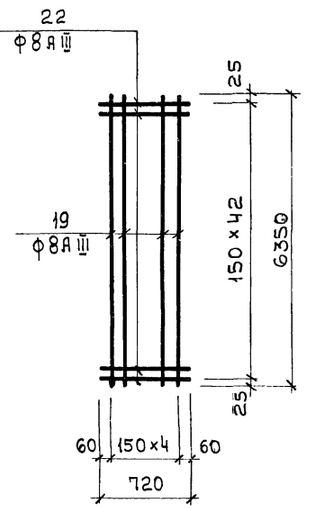


## С-17

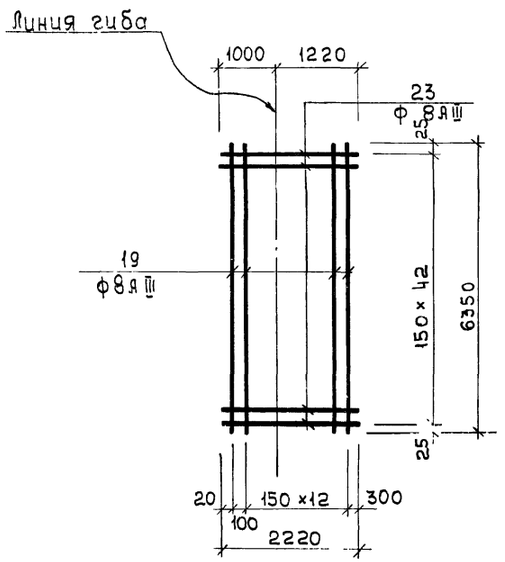


## С-18

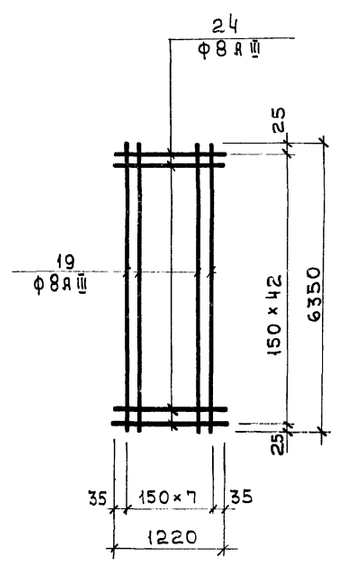


## С-19

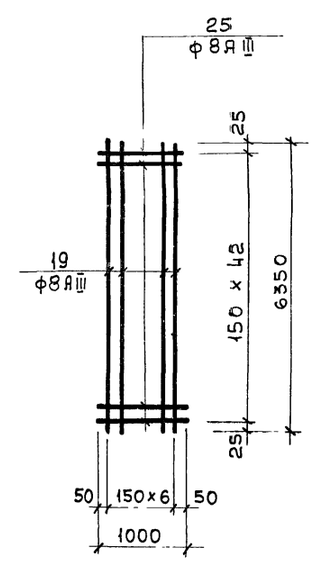


## Ведомость арматуры на 1 элемент

| Марка эл-та | Поз. | Эскиз или сечение | ф мм | Длина мм | Кол. шт. |
|---|---|---|---|---|---|
| С-1 | 1 | 2460 | 16 А III | 2460 | 17 |
| | 2 | 2450 | 8 А I | 2450 | 17 |
| С-2 | 1 | 2460 | 16 А III | 2460 | 17 |
| | 3 | 2450 | 16 А III | 2450 | 17 |
| С-3 | 4 | 4550 | 8 А I | 4550 | 19 |
| | 5 | 2760 | 16 А III | 2760 | 31 |
| С-4 | 7 | 2460 | 14 А III | 2460 | 17 |
| | 8 | 2450 | 8 А I | 2450 | 17 |
| С-5 | 7 | 2460 | 14 А III | 2460 | 17 |
| | 9 | 2450 | 14 А III | 2450 | 17 |
| С-6 | 4 | 4550 | 8 А I | 4550 | 19 |
| | 6 | 2760 | 14 А III | 2760 | 31 |
| С-7 | 10 | 3000 | 16 А III | 3000 | 20 |
| | 11 | 3780 | 16 А III | 3780 | 15 |
| | 12 | 1260 | 22 А III | 1260 | 15 |
| С-8 | 11 | 3780 | 16 А III | 3780 | 9 |
| | 12 | 1260 | 22 А III | 1260 | 9 |
| | 13 | 1770 | 16 А III | 1770 | 20 |
| С-9 | 10 | 3000 | 16 А III | 3000 | 18 |
| | 14 | 3410 | 16 А III | 3410 | 15 |
| | 15 | 1140 | 22 А III | 1140 | 15 |
| С-10 | 13 | 1770 | 16 А III | 1770 | 18 |
| | 14 | 3410 | 16 А III | 3410 | 9 |
| | 15 | 1140 | 22 А III | 1140 | 9 |
| 1 | 2 | 3 | 4 | 5 | 6 |

| 1 | 2 | 3 | 4 | 5 | 6 |
|---|---|---|---|---|---|
| С-11 | 11 | 3780 | 16 А III | 3780 | 15 |
| | 12 | 1260 | 22 А III | 1260 | 15 |
| | 16 | 3000 | 6 А I | 3000 | 20 |
| С-12 | 11 | 3780 | 16 А III | 3780 | 11 |
| | 12 | 1260 | 22 А III | 1260 | 10 |
| | 17 | 2070 | 16 А III | 2070 | 20 |
| С-13 | 11 | 3780 | 16 А III | 3780 | 13 |
| | 12 | 1260 | 22 А III | 1260 | 12 |
| | 18 | 2500 | 16 А III | 2500 | 20 |
| С-14 | 19 | 8450 | 18 А III | 8450 | 10 |
| | 20 | 1640 | 8 А III | 1640 | 43 |
| С-15 | 19 | 8450 | 8 А III | 8450 | 5 |
| | 21 | 920 | 8 А III | 920 | 43 |
| С-16 | 19 | 8450 | 8 А III | 8450 | 5 |
| | 22 | 720 | 8 А III | 720 | 43 |
| С-17 | 19 | 8450 | 8 А III | 8450 | 14 |
| | 23 | 2220 | 8 А III | 2220 | 43 |
| С-18 | 19 | 8450 | 8 А III | 8450 | 8 |
| | 24 | 1220 | 8 А III | 1220 | 43 |
| С-19 | 19 | 8450 | 8 А III | 8450 | 7 |
| | 25 | 1000 | 8 А III | 1000 | 43 |

1. Каркасы и сетки изготовлять при помощи контактной точечной сварки в соответствии с ГОСТ 10922-75 „Арматура и закладные детали сварные для железобетонных конструкций. Технические требования и методы испытаний".
2. Для обеспечения точной разбивки арматуры каркасы и сетки изготовлять в кондукторах.
3. Все размеры даны в осях стержней.
4. Данный лист комплектен с листами КЖ-28; КЖ-31

39

7546/IX

| Изм. | Лист | № докум. | Подпись | Дата |
|---|---|---|---|---|
| Провер. | | Мининкова | | |
| Инженер | | Чумак | | |
| Рук. гр. | | Зантберг | | |
| Гл. спец. | | Браславский | | |
| ГИП | | Козловская | | |
| Нач. отд. | | Гинзбург | | |

**ТП 902-2-330** КЖ

Отстойники канализационные горизонтальные с механизированным удалением осадка

Тип I. Первичный отстойник двух- и четырехсекционный L=27, H=3м из монолитного железобетона

| Лит. | Лист | Листов |
|---|---|---|
| Р | 35 | |

Стены и днище. Армирование конструкция сеток С-14 ÷ С-19. Ведомость арматуры

МЖКХ-УССР
Укркоммунниипроект
г. Харьков

# Фрагмент опалубочного плана на отм. 0,000

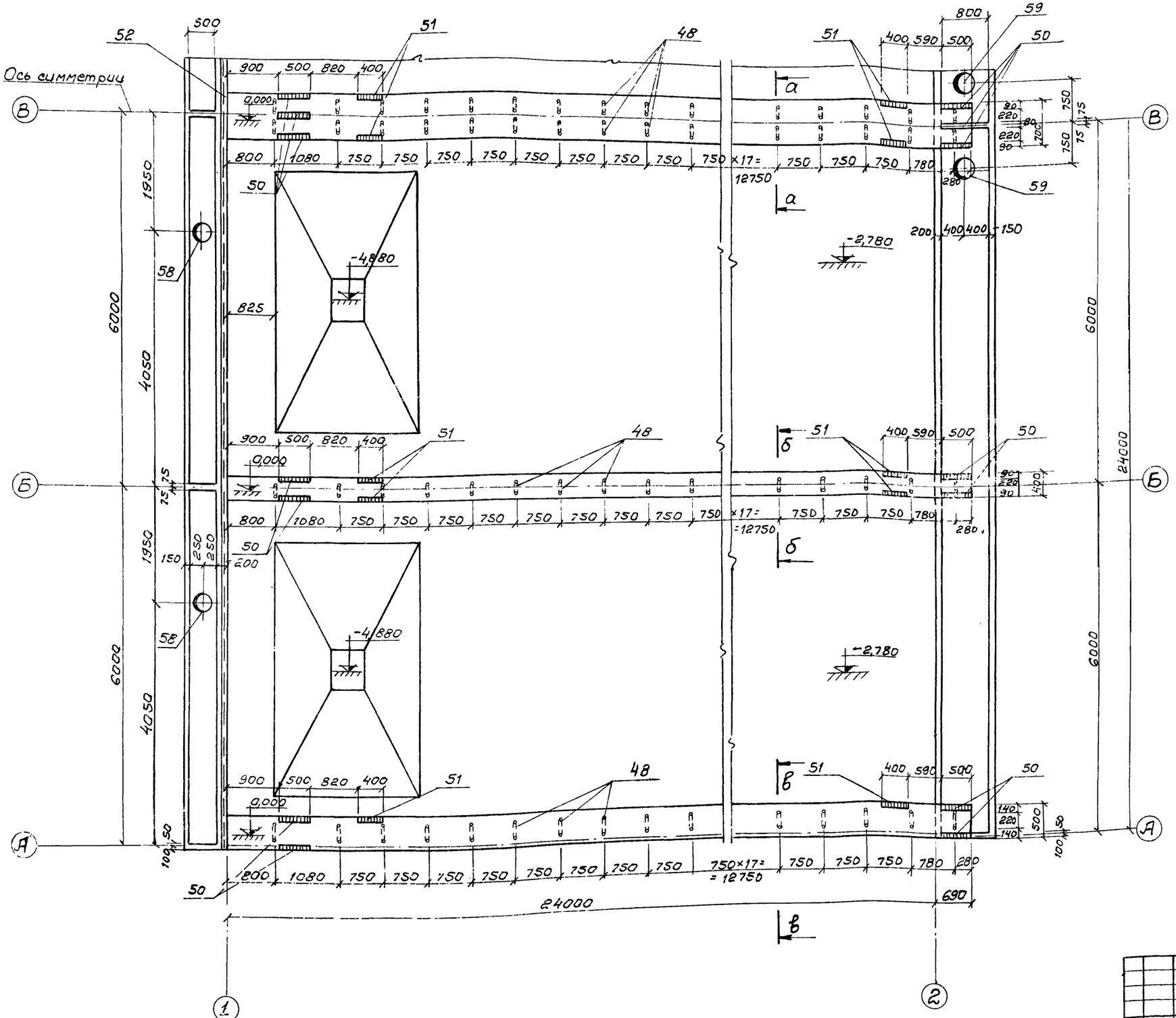


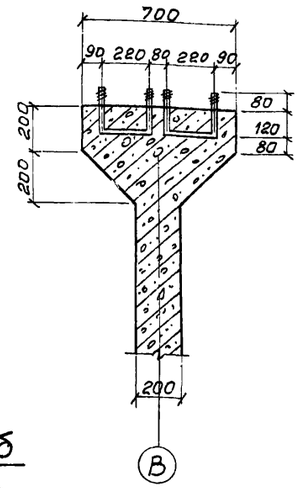


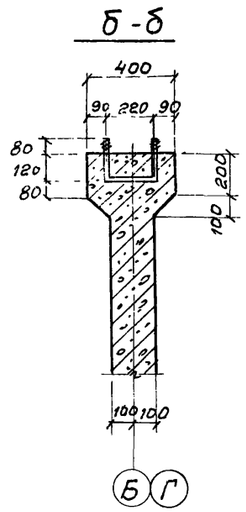


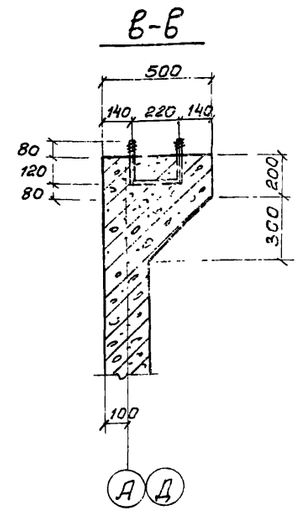


1. Данный лист комплектен с листами КЖ-37; КЖ-38; КЖ-44.
2. Марку бетона по прочности, морозостойкости и водонепроницаемости при бетонировании стен днища и лотков принять по пояснительной записке
3. В местах пропуска сальников арматуру вырезать по месту и концы приварить к корпусу сальника.

7546/IX 40

| | | | | | | |
|---|---|---|---|---|---|---|
| | | | | | ТП 902-2-330 КЖс | |
| | | | | | Отстойники канализационные горизонтальные с механизированным удалением осадка | |
| Изм. | Лист | № документа | Подпись | Дата | | |
| Проверил | | Зантберг | | | Тип II. Первичный отстойник четырехсекционный L=24м. h=2м из монолитного железобетона | Лит. Р; Лист 36; Листов |
| Инженер | | Муценко | | | | |
| Рук. гр. | | Зантберг | | | | |
| Гл. спец. | | Браславский | | | Фрагмент опалубочного плана на отм. 0,000. Сечения: а-а; б-б; в-в. | МЖКХ УССР Укркоммунниипроект г. Харьков |
| ГИП | | Козловская | | | | |
| Нач. отд. | | Личачич | | | | |

## Фрагмент опалубочного плана на отм. -3.080

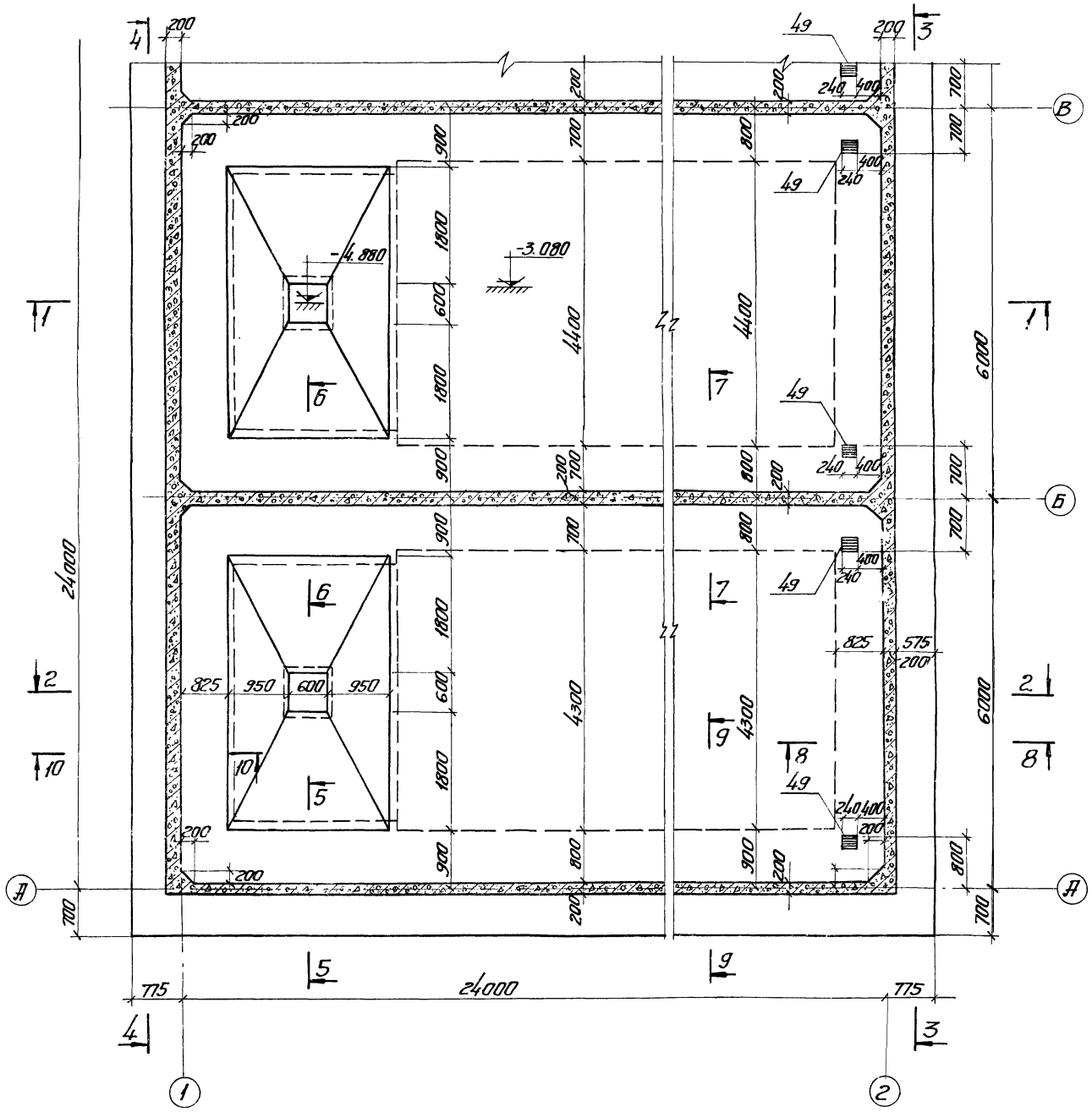


### 7-7

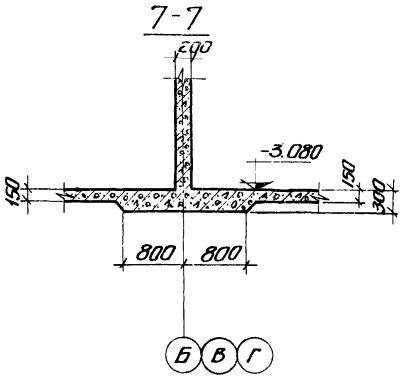


### 8-8

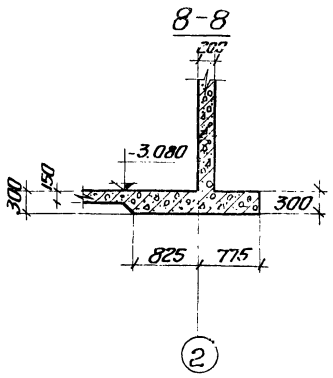


### 9-9

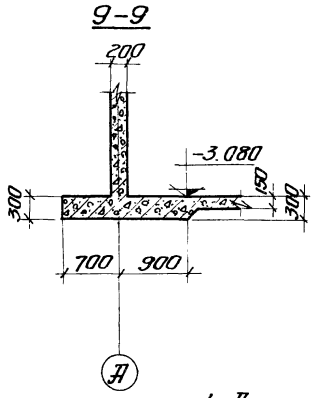


### 10-10

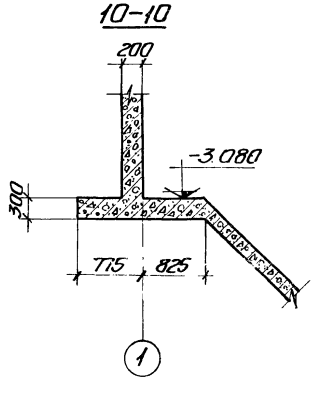


1. Данный лист комплектен с листами КЖ-37.
2. Общие примечания см. лист КЖ-37.

41

7546/IX

| | | | | | | |
|---|---|---|---|---|---|---|
| | | | | | ТП 902-2-330 | КЖ |
| | | | | | Отстойники канализационные горизонтальные с механизированным удалением осадка | |
| Изм. | Лист | № докум. | Подпись | Дата | | |
| Провер. | | Зантберг | | | Тип II. Первичный отстойник четырехсекционный L=24м h=2м из монолитного железобетона | Лит. Р; Лист 37; Листов |
| Инж. | | Муценко | | | | |
| Рук. гр. | | Зантберг | | | | |
| Гл. спец. | | Брестовский | | | Фрагмент опалубочного плана на отм. -3.080 Сечения 7-7 ... 10-10 | МЖКХ УССР Укркоммунниипроект г. Харьков |
| ГИП | | Козловская | | | | |
| Нач. отд. | | Пичахчи | | | | |

## 1-1

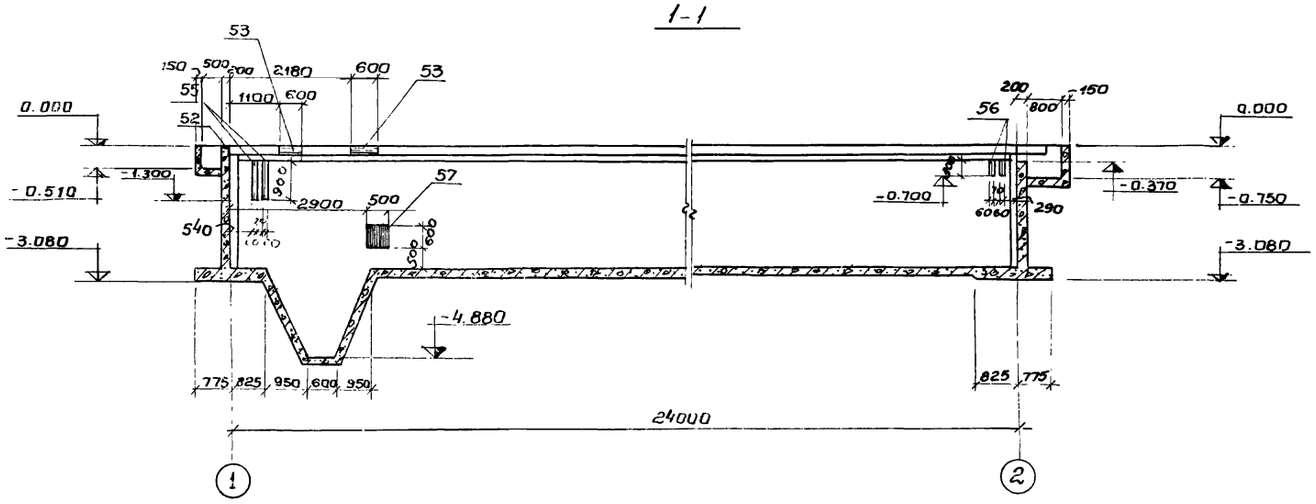


## 3-3

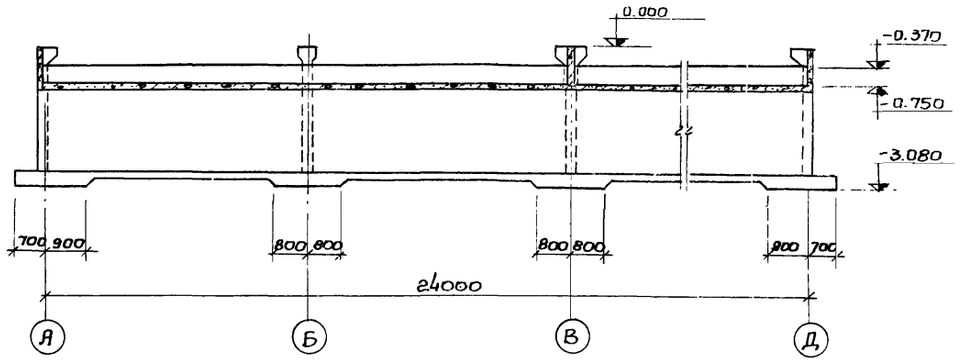


## 2-2

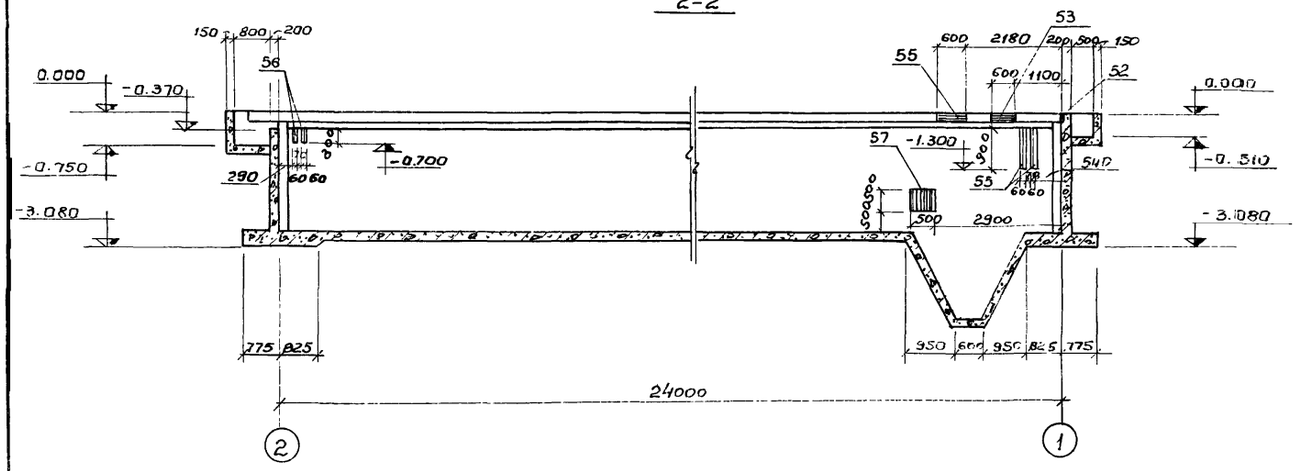


## 4-4

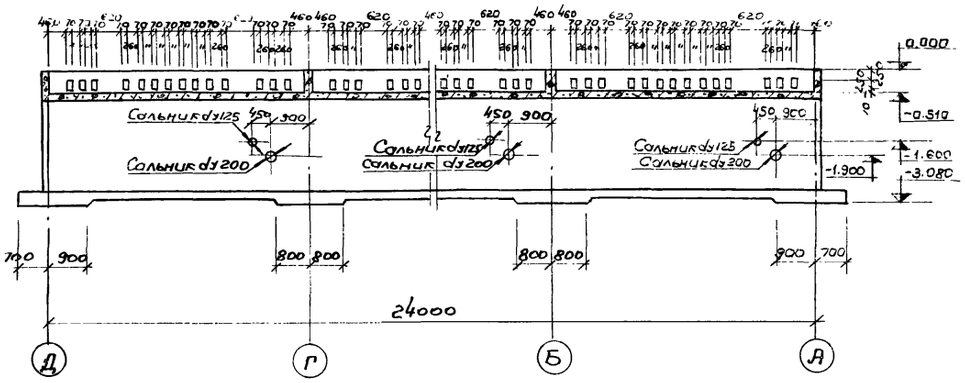


1. Данный лист комплектен с листами КЖ-36, КЖ-37; КЖ-44.
2. Марку бетона по прочности; морозостойкости и водонепроницаемости при бетонировании стен, днища и лотков принять по пояснительной записке.
3. В местах пропуска сальников арматуру вырезать по месту и концы приварить к корпусу сальников.
4. Толщина защитного слоя бетона принята: для стен и лотков - 15мм; днища со стороны грунта - 35мм

## 5-5

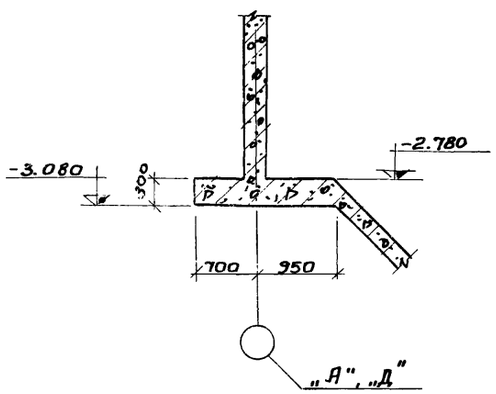


## 6-6

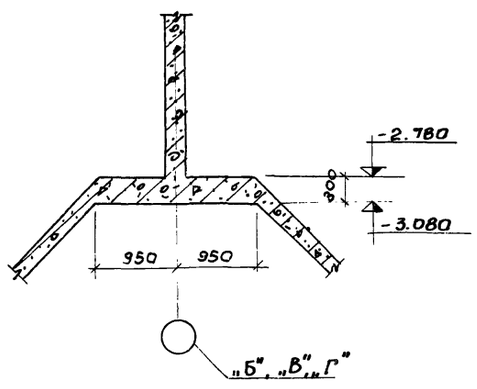


7546/IX 42

| Изм. | Лист | № документа | Подпись | Дата |
|---|---|---|---|---|
| Провер. | | Зантберг | | |
| Инж. | | Харченко | | |
| Рук. гр. | | Зантберг | | |
| Гл. спец. | | Брословский | | |
| ГИП | | Казловская | | |
| Нач. отд. | | Пичахчи | | |

# ТП 902-2-330 КЖС

Отстойники канализационные горизонтальные с механизированным удалением осадка

Тип II Первичный отстойник четырёхсекционный L = 24м, h = 2м, из монолитного железобетона

Спалубочные чертежи Разрезы 1-1 ÷ 6-6

| Лит | Лист | Листов |
|---|---|---|
| Р | 38 | |

МЖКХ-УССР Укркоммунниипроект г. Харьков

# План раскладки нижних сеток

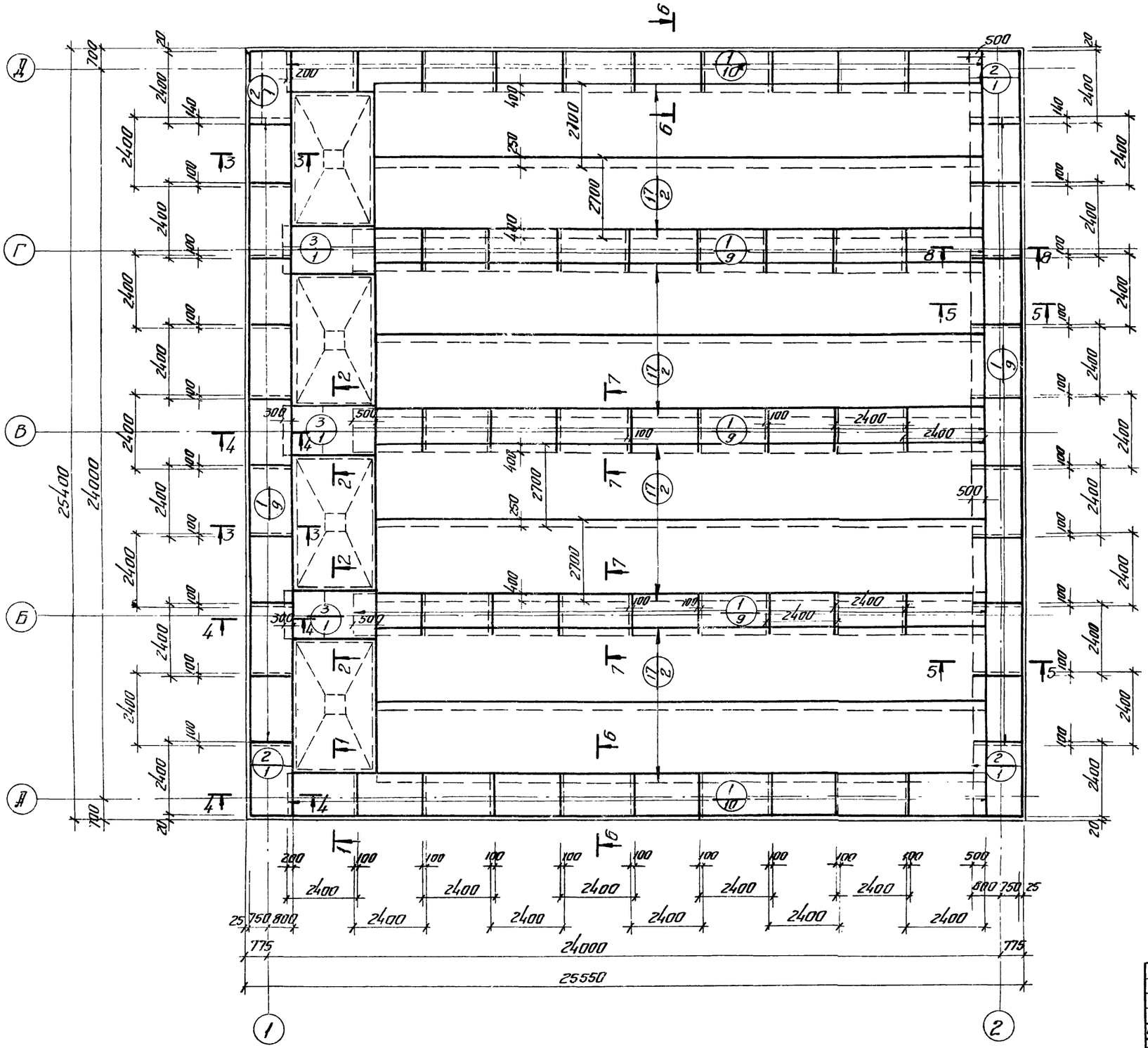


1. Разбивка сеток в не рабочем направлении дана по осям крайних стержней, в рабочем направлении по габариту сетки.
2. Данный лист комплектен с листами. КЖС-41; КЖС-44

43

7546/IX

| | | | | | | |
|---|---|---|---|---|---|---|
| | | | | | ТП 902-2-330 | |
| | | | | | Отстойники канализационные горизонтальные с механизированным удалением осадка | |
| Изм. | Лист | № докум. | Подпись | Дата | | |
| Провер. | | Зантберг | | | Тип II. Первичный отстойник четырехсекционный L=24м h=2м из монолитного железобетона | Лист: Р; Листов: 39 |
| Ст.инж. | | Лунзон | | | | |
| Рук.гр. | | Зантберг | | | | |
| Гл.спец. | | Брасловский | | | Днище. Армирование. План раскладки нижних сеток | Мэжкх-усср Укркоммунниипроект г. Харьков |
| ГИП | | Казловский | | | | |
| Нач.отд. | | Личахчи | | | | |

# План раскладки верхних сеток

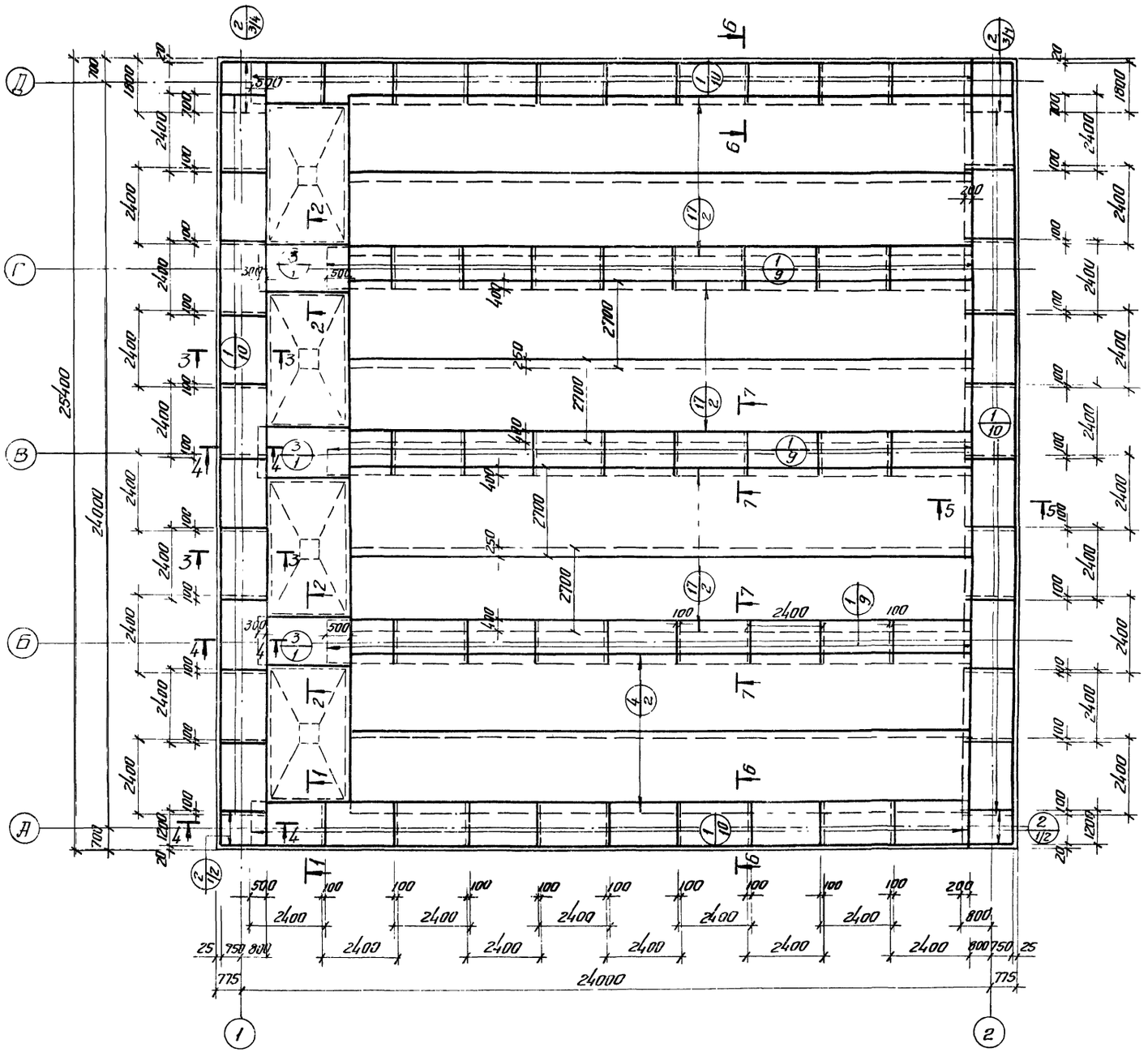


1. Разбивка сеток в нерабочем направлении дана по осям крайних стержней, в рабочем по габариту сетки.
2. Данный лист комплектен с листами КЖС-41, КЖС-44

44

7546/IX

| | | | | | | |
|---|---|---|---|---|---|---|
| | | | | | ТП 902-2-330 КЖС | |
| | | | | | Отстойники канализационные горизонтальные с механизированным удалением осадка | |
| Изм. | Лист | № докум. | Подпись | Дата | Тип II. Первичный отстойник четырехсекционный L=24м h=2м из монолитного железобетона | Лит. / Лист / Листов: Р / 40 / |
| Провер. | | Зантберг | | | | |
| Ст. инж. | | Пряшоч | | | | |
| Рук. груп. | | Зантберг | | | | |
| Гл. спец. | | Братолюбский | | | Днище. Армирование. План раскладки верхних сеток. | МЖКХ УССР Укркоммунниипроект г. Харьков |
| ГИП | | Казлевская | | | | |
| Нач. отд. | | Пряшоч | | | | |

1-1

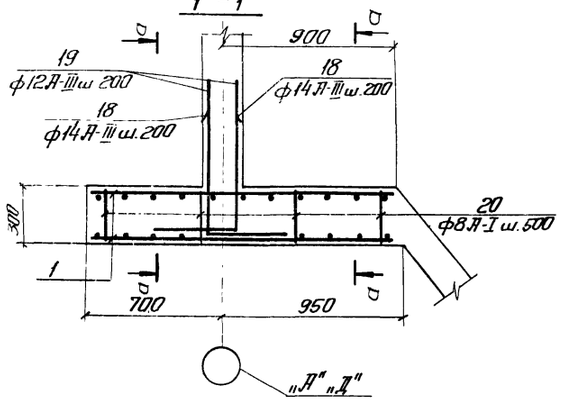


а-а

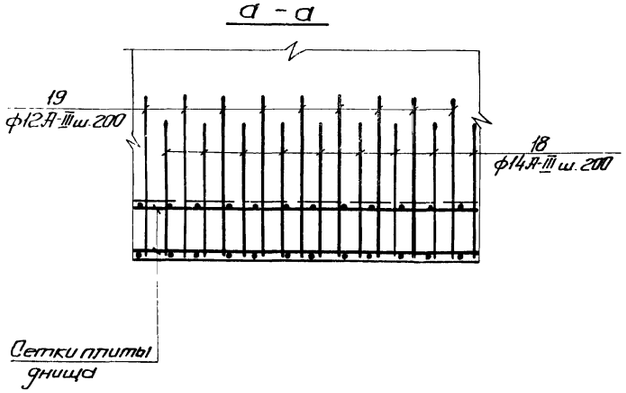


2-2

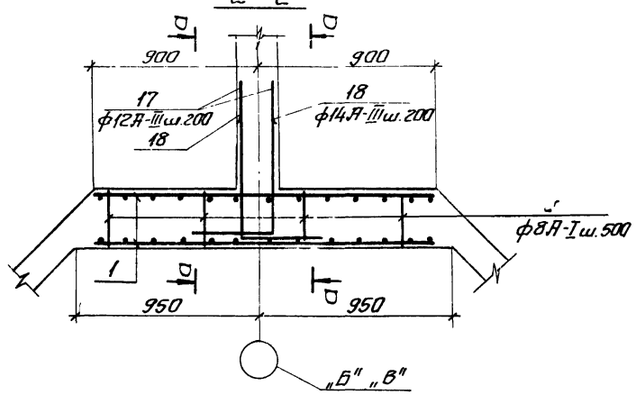


3-3

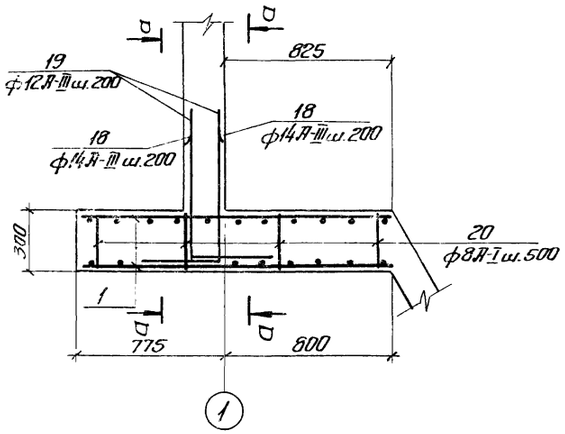


4-4

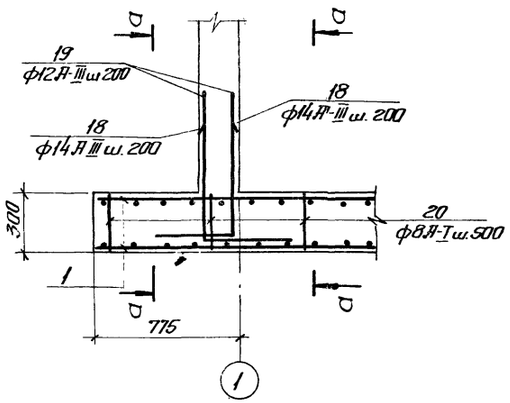


5-5

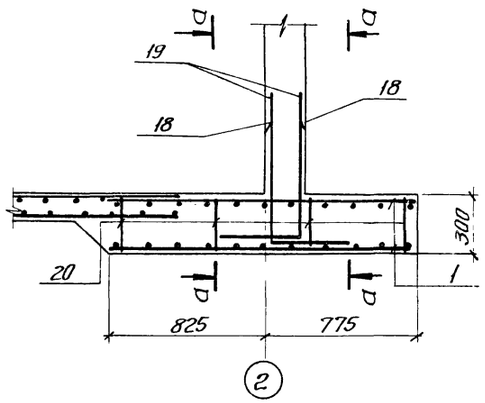


6-6

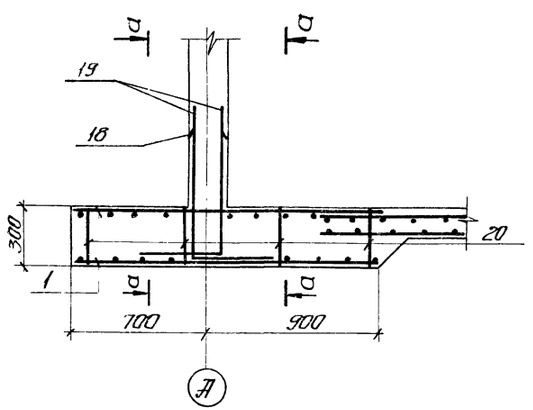


7-7

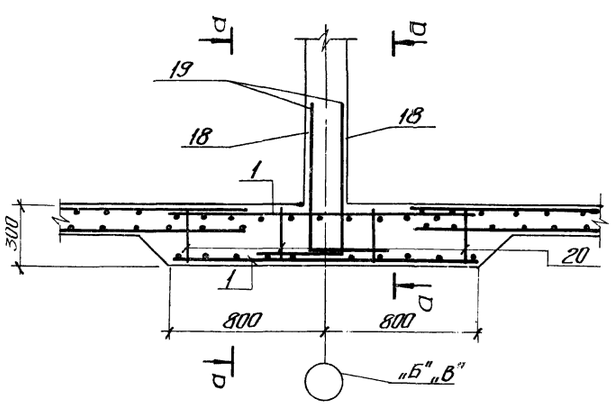


1. Данный лист комплектен с листами НЭК-39; НЭК-40, НЭК-44

45

7546/IX

| | | | | | | | |
|---|---|---|---|---|---|---|---|
| | | | | | ТП 902-2-330 НЭК | | |
| | | | | | Отстойники канализационные горизонтальные с механизированным удалением осадка | | |
| Изм. | Лист | № докум. | Подпись | Дата | Тип II. Первичный отстойник четырехсекционный L=24м, h=2м из монолитного железобетона | Лит | Лист | Листов |
| Провер. | | Зантберг | | | | Р | 41 | |
| Ст. инж. | | Пяунзон | | | | | | |
| Рук. гр. | | Зантберг | | | | | | |
| Гл. спец. | | Брославский | | | Днище. Армирование. Сечения 1-1 ÷ 7-7 | МЭСКХ-УССР Укркоммунниипроект г. Харьков | | |
| ГИП | | Козловская | | | | | | |
| Нач. отд. | | Пичахчи | | | | | | |

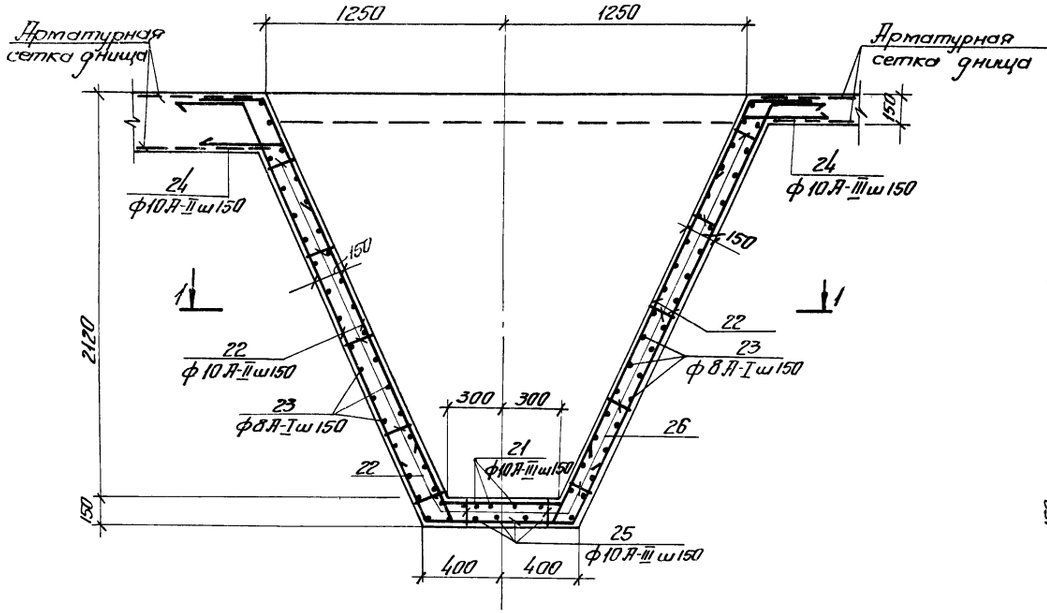


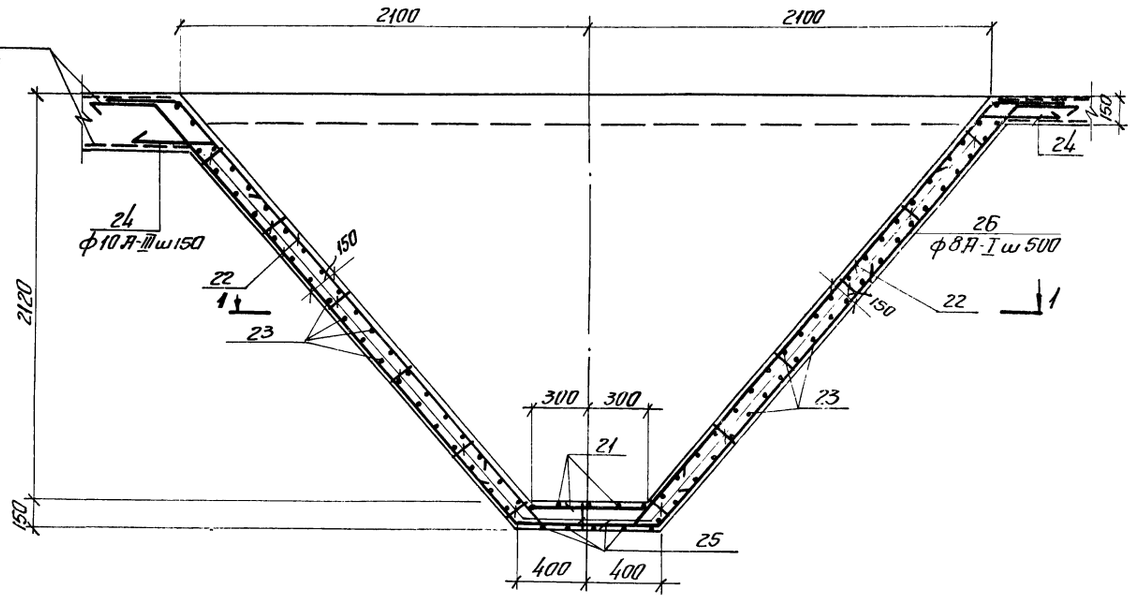


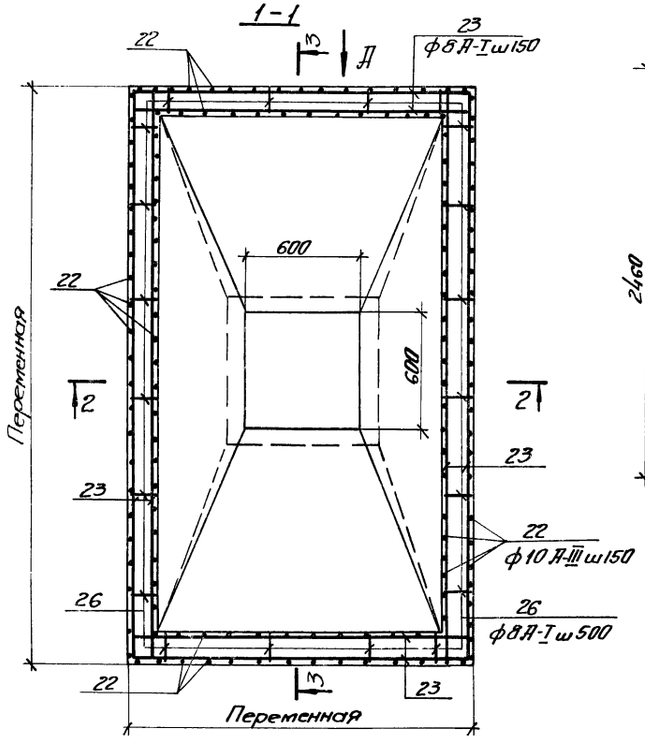


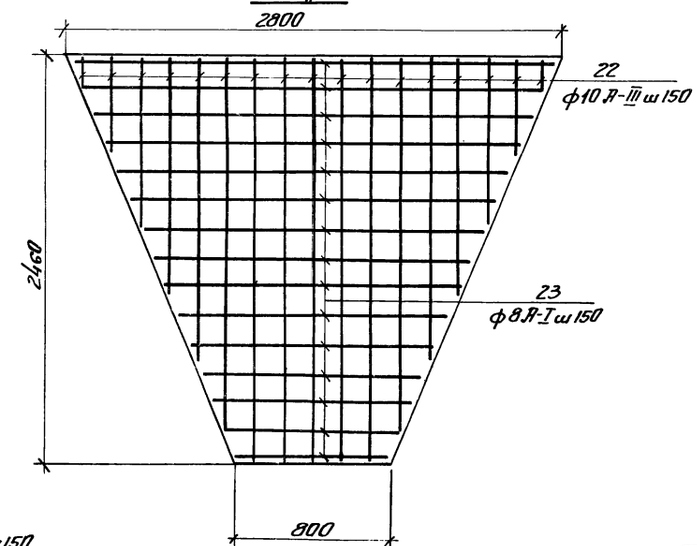


1. Отрезки арматуры поз. 23 стыкуются в пролете с перепуском не менее 270 мм.
2. Защитный слой бетона в стенках бункера – 20 мм, в днище – 35 мм.

7546/IX 46

| Изм. | Лист | № докум. | Подпись | Дата | ТП 902-2-330 кж | | | |
|---|---|---|---|---|---|---|---|---|
| | | | | | Отстойники канализационные горизонтальные с механизированным удалением осадка | | | |
| Провер. | | Зантберг | | | Тип II. Первичный отстойник четырехсекционный L=24м h=2м из монолитного железобетона | Лит | Лист | Листов |
| Ст. инж. | | Ляунзон | | | | Р | 42 | |
| Рук. гр. | | Зантберг | | | | | | |
| Гл. спец. | | Браславский | | | Днище. Армирование бункерной части. | МЖКХ-УССР Укркоммуннииппроект г. Харьков | | |
| ГНП | | Козловская | | | | | | |
| Нач. отд. | | Пичахчи | | | | | | |

## 1-1 ; 4-4

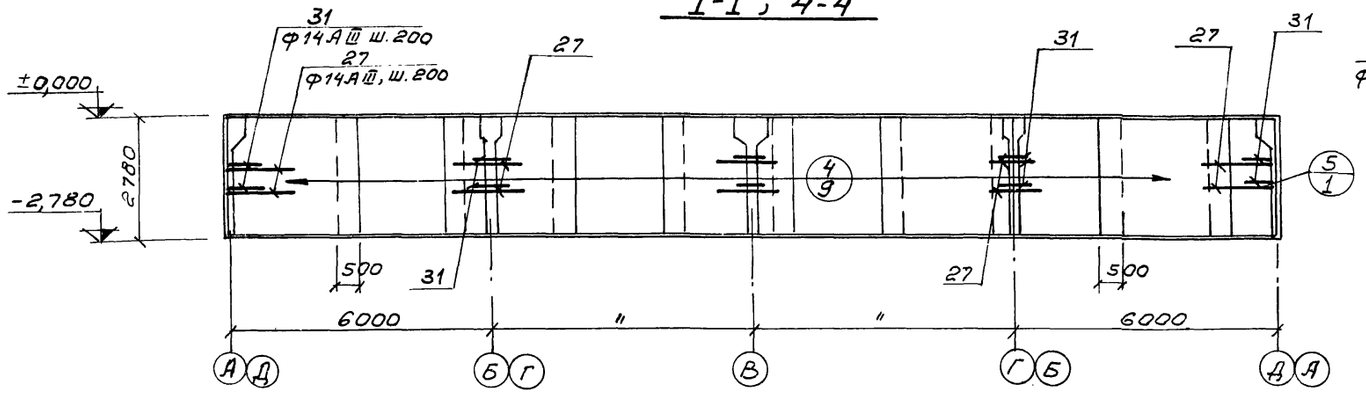


## 2-2; 5-5

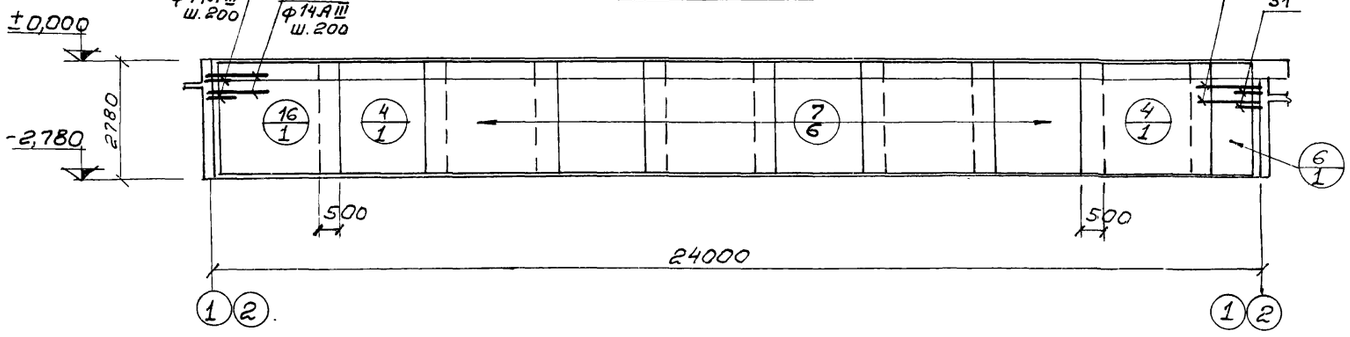


## 7-7

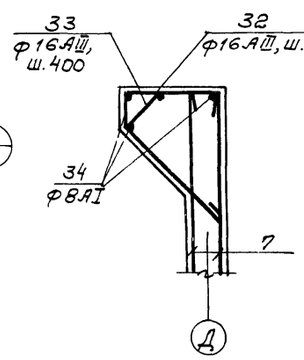


## 8-8

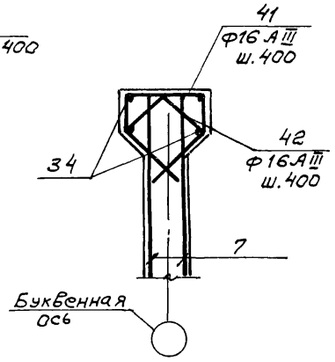


## 9-9

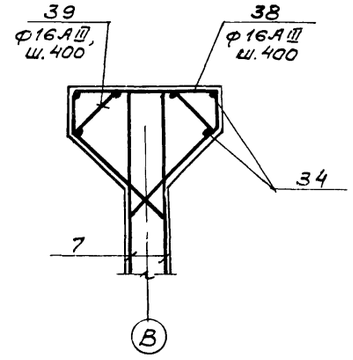


## 10-10

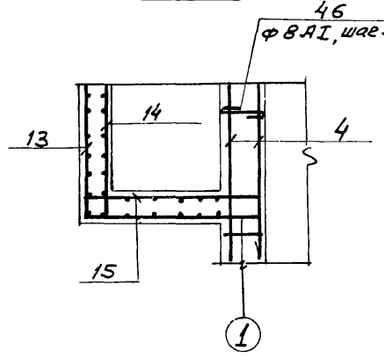


## 11-11

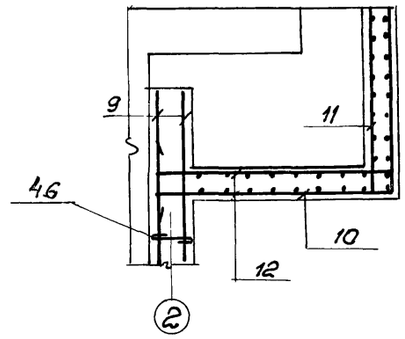


## 3-3; 6-6

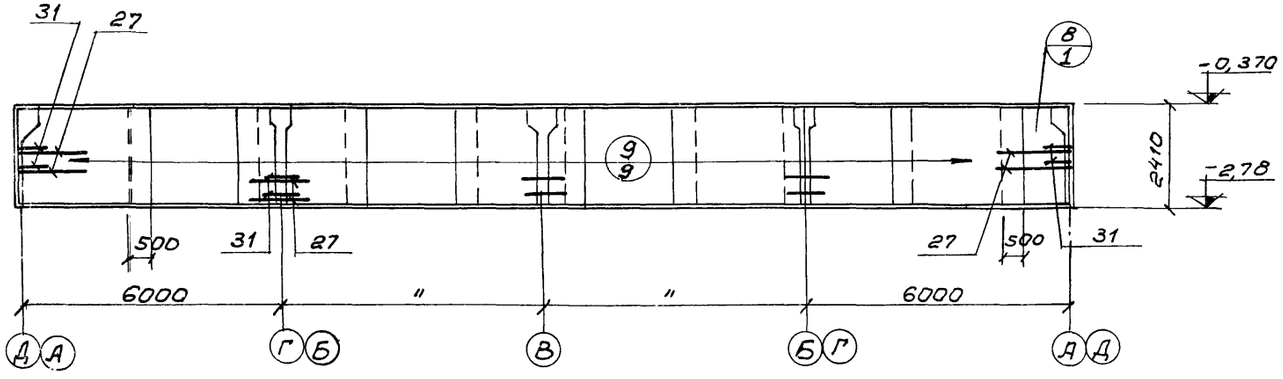


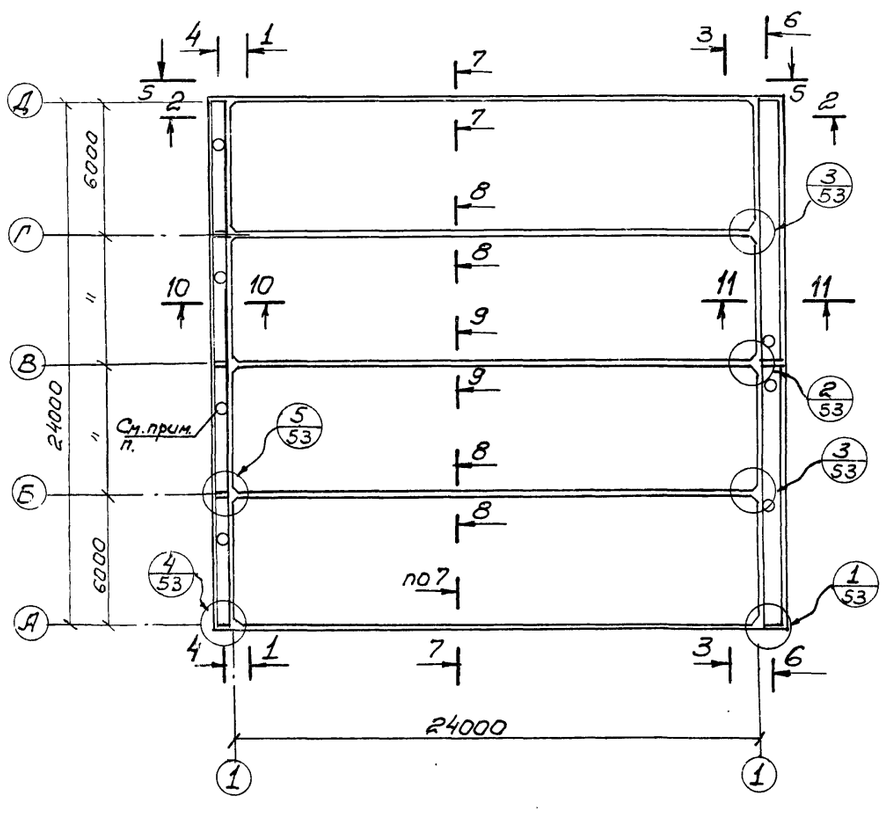


7546/IX 47

| | | | | | |
|---|---|---|---|---|---|
| | | | | | ТП 902-2-330 КЖ |
| | | | | | Отстойники канализационные горизонтальные с механизированным удалением осадка |
| Изм. | Лист | № документа | Подпись | Дата | |
| Проверил | | Минийко Ва | | | Тип II. Первичный отстойник четырехсекционный L=24м. h=2м из монолитного железобетона |
| Инженер | | Золотько | | | |
| Рук. гр. | | Зантберг | | | |
| Гл. спец. | | Браславский | | | Стены. Армирование. Схема раскладки стен. Сечения 1-1 – 11-11 |
| ГИП | | Козловская | | | |
| Нач. отд. | | Пичахчи | | | |

| Лит. | Лист | Листов |
|---|---|---|
| Р | 43 | |

МЖКХ УССР Укркоммунниипроект г. Харьков

## Спецификация марок арматурных изделий

| | Обозначение | Наименование | Кол. | Примеч. |
|---|---|---|---|---|
| | | Сборочные единицы и детали | | |
| 1 | КЖС – 54 | Сетка арматурная С-1 | 132 | |
| 2 | КЖС – 54 | —"— С-2 | 7 | |
| 3 | КЖС – 54 | —"— С-3 | 6 | |
| 4 | КЖС – 54 | Сетка арматурная С-4 | 38 | |
| 5 | КЖС – 54 | Сетка арматурная С-5 | 2 | |
| 6 | КЖС – 54 | —"— С-6 | 10 | |
| 7 | КЖС – 54 | —"— С-7 | 60 | |
| 8 | КЖС – 54 | —"— С-8 | 2 | |
| 9 | КЖС – 54 | —"— С-9 | 18 | |
| 10 | КЖС – 54 | —"— С-10 | 4 | |
| 11 | КЖС – 55 | —"— С-11 | 4 | |
| 12 | КЖС – 55 | —"— С-12 | 4 | |
| 13 | КЖС – 55 | —"— С-13 | 4 | |
| 14 | КЖС – 55 | —"— С-14 | 4 | |
| 15 | КЖС – 55 | —"— С-15 | 4 | |
| 16 | КЖС – 55 | —"— С-16 | 10 | |
| 17 | ГОСТ 8478-66 | Сетка $\frac{150/150/7/7}{2700}$ ГОСТ 8478 | 320,0 | п.м. |
| 18÷48 | КЖС – | Стержни одиночные | | |
| 49 | Серия 3.400-6 | Изделие закладное МИ2-7 | 8 | |
| 50 | —"— | —"— МИ1-6 | 22 | |
| 51 | —"— | —"— МИ1-4 | 16 | |
| 52 | —"— | —"— МИ4-13 | 24,2 | п.м. |
| 53 | —"— | —"— МИ4-7 | 16 | |
| 54 | КЖС – 108 | —"— МН-1 | 4 | |
| 55 | КЖС – 108 | —"— МН-2 | 6 | |
| 56 | КЖС – 108 | —"— МН-3 | 6 | |
| 57 | КЖС – 108 | —"— МН-4 | 5 | |
| 58 | Серия 3.901-5 | Сальник dy=350 L=200мм | 4 | 28,7кг |
| 59 | —"— | Сальник dy=500 L=200мм | 2 | 43,7кг |
| 60 | —"— | Сальник dy=200 L=200мм | 4 | 15,7кг |
| 61 | —"— | Сальник dy=125 L=200 | 2 | 7,0кг |
| | | Материалы: | | |
| | | Бетон М„200" | 259,2 | м³ |

## Ведомость стержней на один элемент

| Марка эл-та | Поз. | Эскиз или сечение | ф мм | Длина мм | Кол. |
|---|---|---|---|---|---|
| Днище | 18 | 450 / 450 | 14А-III | 900 | 1680 |
| | 19 | 550 / 400 | 12А-III | 950 | 1680 |
| | 20 | 270, 200, 200, 200, 200 | 8А-I | 1240 | 288 |
| | 21 | 350 / 650 / 350 | 10А-III | 1350 | 40 |
| | 22 | от 150÷2460 / 350 | 10А-III | ℓ ср. 1650 | 720 |
| | 23 | Общ. длина | 8А-I | ℓ общ. 331000 | – |
| | 24 | 350 / 350 | 10А-III | 700 | 360 |
| | 25 | 350 / 750 / 350 | 10А-III | 1450 | 48 |
| | 26 | 200, 200, 120, 200 | 8А-I | 940 | 1840 |
| Стены | 27 | 900 / 300 | 14А-III | 1200 | 280 |
| | 28 | 860 / 240 | 8А-I | 1220 | 68 |
| | 29 | 240 / 1170 | 8А-I | 1530 | 42 |
| | 30 | 860 | 8А-I | 980 | 18 |
| | 31 | 200 / 850 / 200 | 14А-III | 1250 | 224 |

| Марка эл-та | Поз. | Эскиз или сечение | ф мм | Длина мм | Кол. |
|---|---|---|---|---|---|
| Стены | 32 | 170, 470, 560, 700 | 16А-III | 1900 | 122 |
| | 33 | 300, 300, 560, 700 | 16А-III | 1860 | 122 |
| | 34 | Общ. длина | 8А-I | 580800 | – |
| | 35 | 1070 | 14А-III | 1070 | 28 |
| | 36 | 260, 170, 260, 230 | 8А-I | 860 | 8 |
| | 37 | 360, 170, 360, 230 | 8А-I | 1060 | 8 |
| | 38 | 670, 170, 640, 640, 170 | 16А-III | 2290 | 61 |
| | 39 | 300, 300, 640, 640 | 16А-III | 2180 | 61 |
| | 40 | 530, 170, 470, 230 | 8А-I | 1400 | 8 |
| | 41 | 370, 170, 430, 430, 170 | 16А-III | 1570 | 122 |
| | 42 | 320, 320, 430, 430 | 16А-III | 1460 | 122 |
| | 43 | 430, 170, 370, 230 | 8А-I | 1240 | 8 |
| | 44 | 620 | 8А-I | 740 | 20 |
| | 45 | 620, 240 | 8А-I | 980 | 20 |
| | 46 | 240, 250 | 8А-I | 370 | 2352 |
| | 47 | 2750 | 12А-III | 2750 | 40 |
| | 48 | 200, 220, 80, 120 | 20А-I | 620 | 186 |

## Выборка стали на один элемент, кг.

| Марка эл-та | Арматурные изделия: Арматурная сталь ГОСТ 5781-75, Класс А-I, ф мм: 6 | 7 | 8 | 20 | Итого | Класс А-III, ф мм: 8 | 10 | 12 | 14 | 16 | Итого | Закладные изделия: Профильная сталь: ∫6 | ∫8 | ∫10 | 150×5 | Арматурная сталь ГОСТ 5781-75, Класс А-II, ф мм: 12 | | | Класс А-III, ф мм: 8 | 10 | | Итого | Всего |
|---|---|---|---|---|---|---|---|---|---|---|---|---|---|---|---|---|---|---|---|---|---|---|---|
| | 1762,7 | 3606,4 | 1634,0 | 190,2 | 7193,3 | 964,0 | 3618,8 | 6936,4 | 4687,8 | 1762,7 | 17969,7 | 0,96 | 168,0 | 278,0 | 92,0 | 32,0 | | | 15,9 | 17,4 | | 610,46 | 25719,46 |

1. Данный лист комплектен с листами КЖ-39 ÷ КЖ-44
2. В выборке стали на 1 элемент не учтен расход стали на сальники.

7546/IX 48

| Изм. | Лист | №документа | Подпись | Дата |
|---|---|---|---|---|
| Проверил | | Зантберг | | |
| Ст. инж. | | Ляунзон | | |
| Рук. гр. | | Зантберг | | |
| Гл. спец. | | Браславский | | |
| ГИП | | Козловская | | |
| Нач. отд. | | Пичахчи | | |

**ТП 902-2-330** КЖ

Отстойники канализационные горизонтальные с механизированным удалением осадка.

Тип II. Первичный отстойник четырехсекционный L=27м h=2м из монолитного железобетона

Стены, днище, армирование. Спецификации.

| Лит. | Лист | Листов |
|---|---|---|
| Р | 44 | |

МЖКХ-УССР Укркоммунниипроект г. Харьков

## Фрагмент опалубочного плана на отм. 0.000

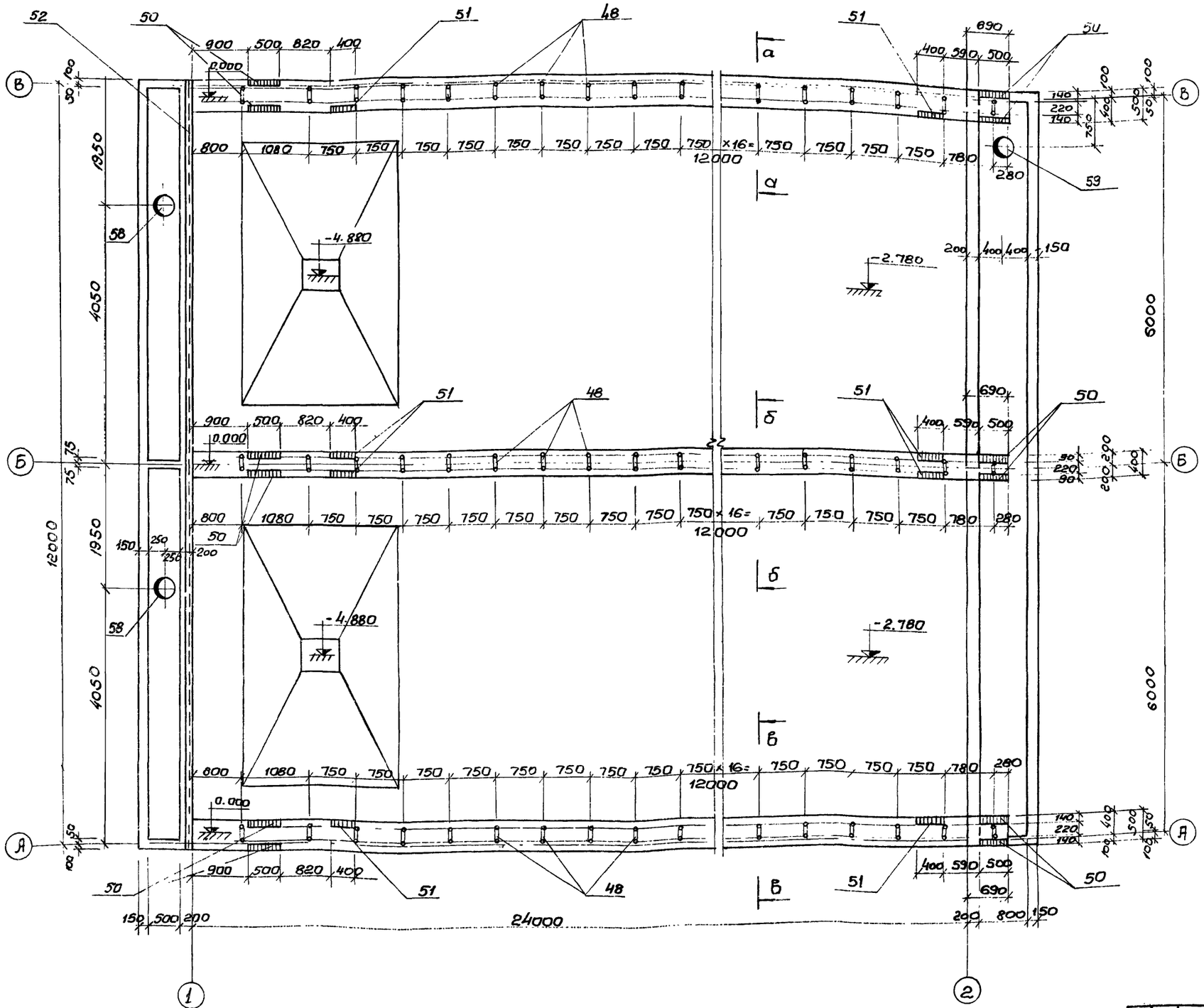


а - а [в - в зеркально]

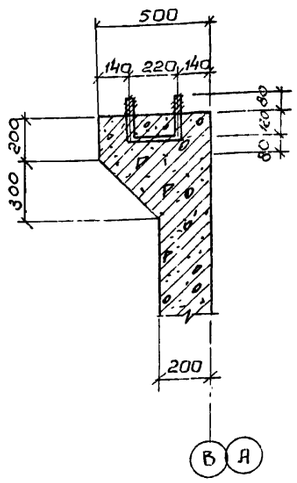

б - б

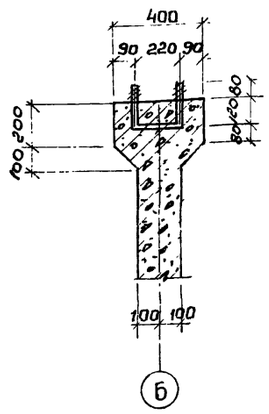

1. Данный лист комплектен с листами КЖ-46, КЖ-47.
2. Марку бетона по прочности; морозостойкости и водонепроницаемости при бетонировании стен, днища и лотков принять по пояснительной записке.
3. В местах пропуска сальников арматуру вырезать по месту и концы приварить к корпусу сальника.

7546/IX 49

| | | | | | |
|---|---|---|---|---|---|
| | | | | | ТП 902-2-330 КЖ |
| | | | | | Отстойники канализационные горизонтальные с механизированным удалением осадка |
| Изм | Лист | № документа | Подпись | Дата | |
| Инжен. | | Муценко | | | Тип II Первичный отстойник двухсекционный L=24м; h=2м из монолитного железобетона |
| Рук. гр. | | Зантберг | | | Лит: Р; Лист: 45; Листов: |
| Гл. спец. | | Браславская | | | Фрагмент опалубочного плана на отм. 0.000 Сечения: а-а; б-б; в-в. |
| ГИП | | Козловская | | | Мжкх - УССР Укркоммунниипроект г. Харьков |
| Нач. отд. | | Пичахчи | | | |

# Фрагмент опалубочного плана на отм. -3,080

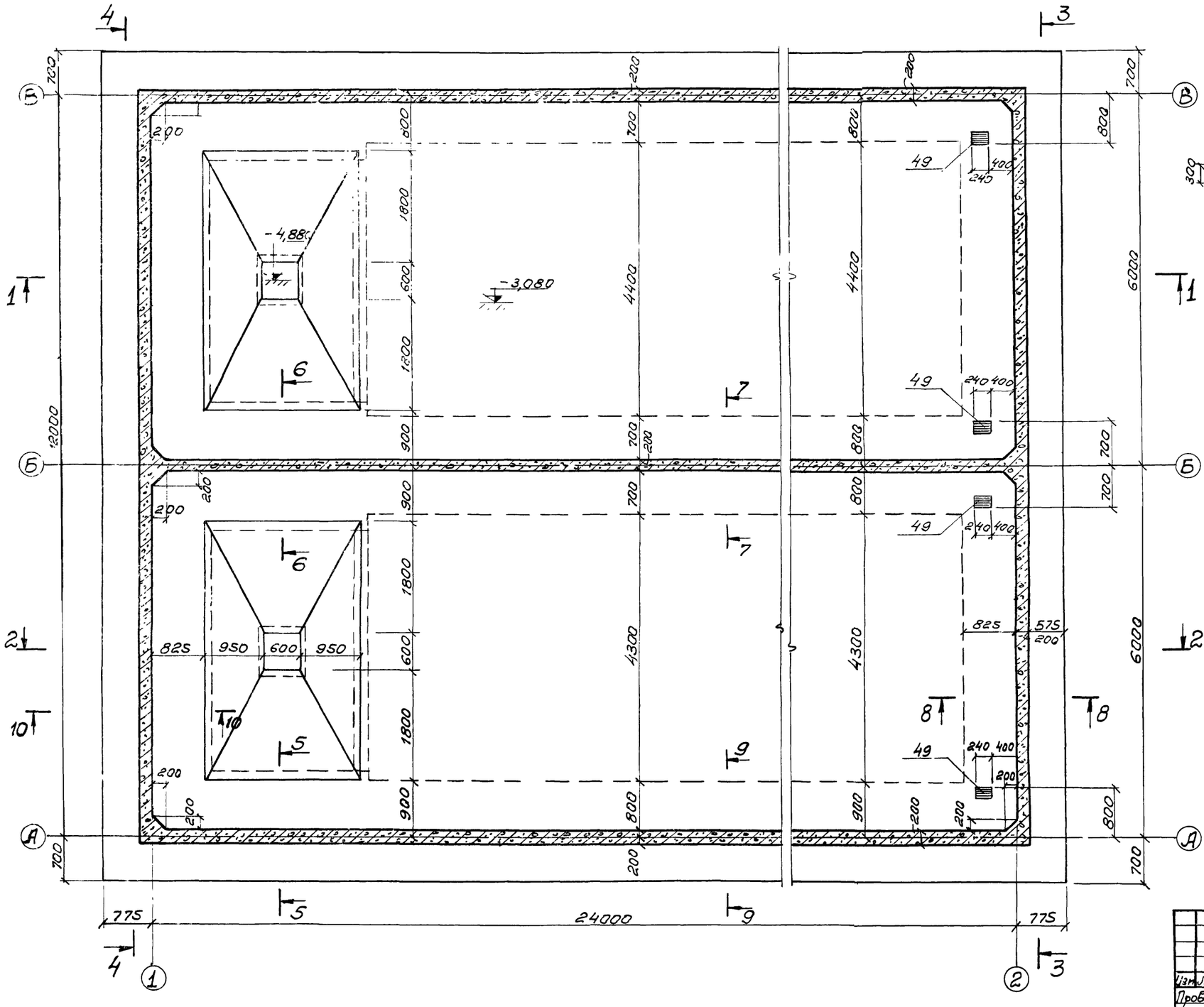


7-7

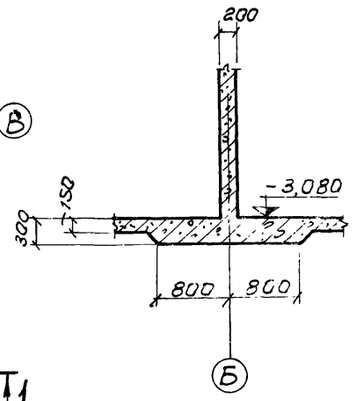


8-8

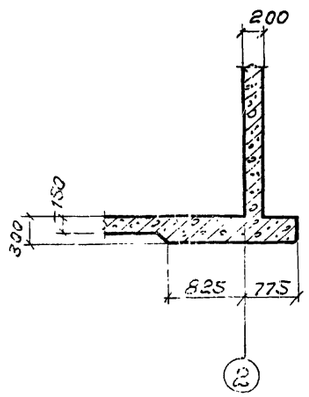


9-9




10-10




1. Данный лист комплектен с листами КЖ-45, КЖ-47
2. Общие примечания см. лист КЖ-45.

7546/1X 50

| | | | | | | | |
|---|---|---|---|---|---|---|---|
| | | | | | ТП 902-2-330 КЖС | | |
| | | | | | Отстойники канализационные горизонтальные с механизированным удалением осадка. | | |
| Изм. | Лист | № документа | Подпись | Дата | Тип II. Вторичный отстойник двухсекционный L=24м. h=2м. из монолитного железобетона | Лит. | Лист | Листов |
| Проверил | | Зантберг | | | | Р | 46 | |
| Ст. техн. | | Шепеленко | | | | | | |
| Рук. гр. | | Зантберг | | | | | | |
| Гл. спец. | | Браславский | | | Фрагмент опалубочного плана на отм. -3,080. Сечения 7-7÷10-10. | МЖКХ-УССР Укркоммунниипроект г. Харьков | | |
| ГИП | | Козловская | | | | | | |
| Нач. отд. | | Пучахчи | | | | | | |

## 1-1

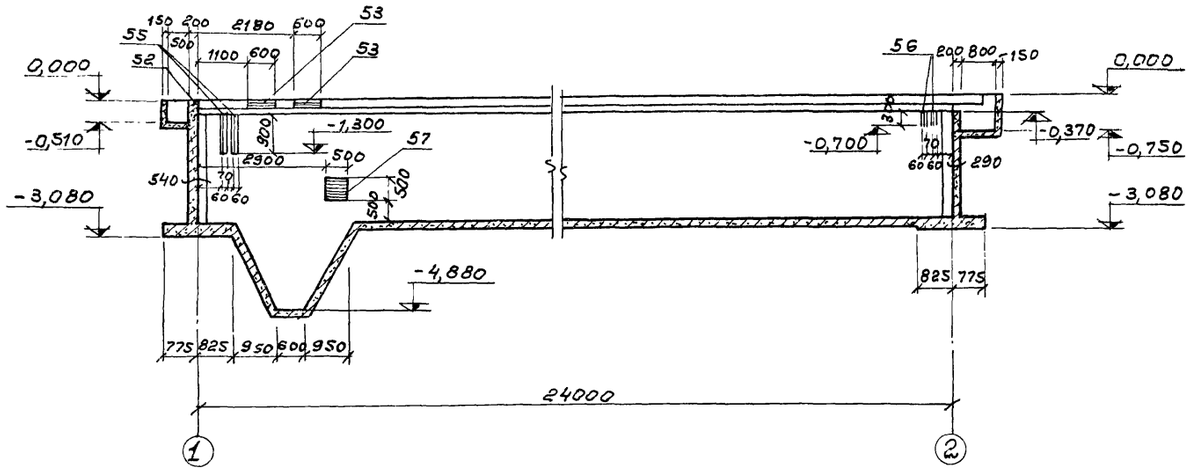


## 3-3

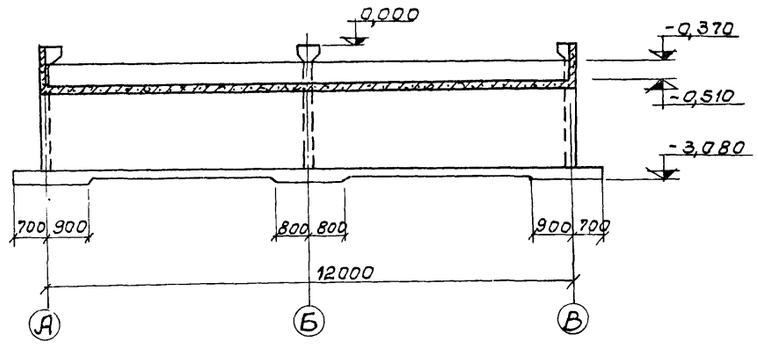


## 2-2

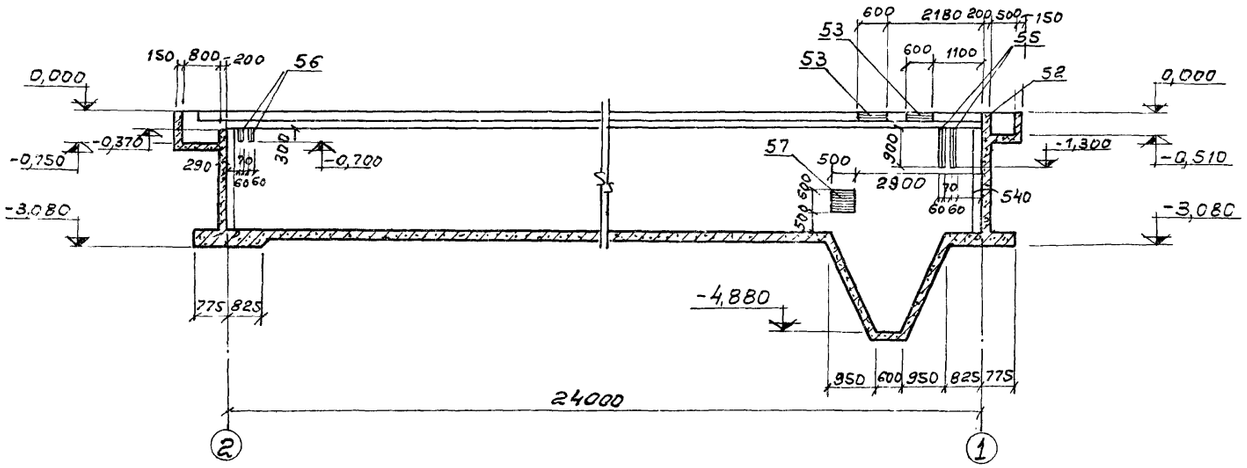


## 4-4

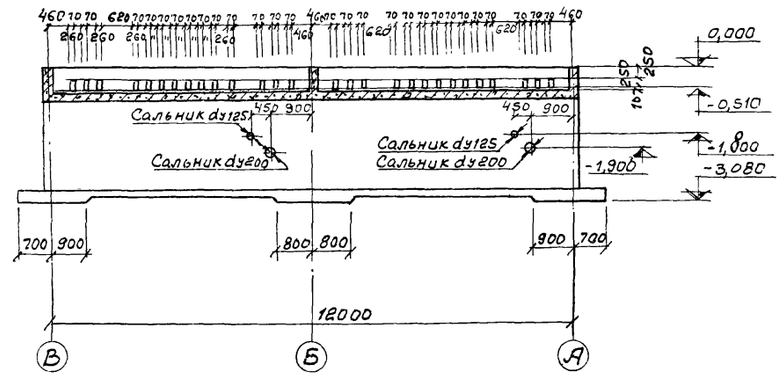


## 5-5

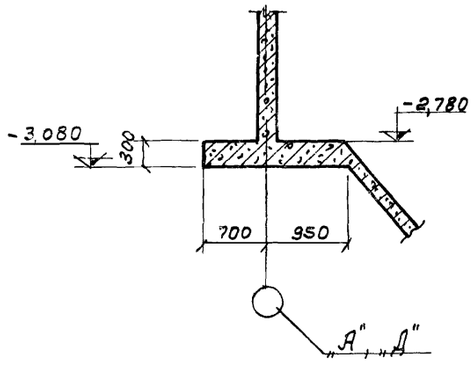


## 6-6

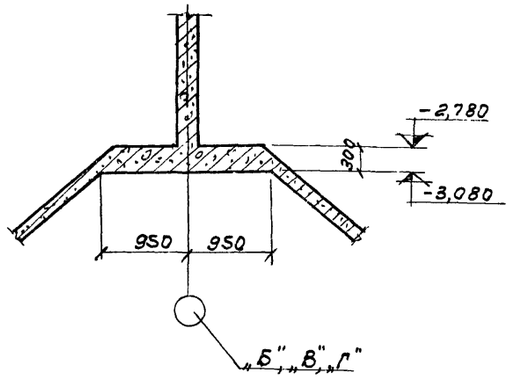


1. Данный лист комплектен с листами КЖ-45; КЖ-46; КЖ-52.
2. Марку бетона по прочности, морозостойкости и водонепроницаемости при бетонировании стен, днища и лотков принять по пояснительной записке.
3. В местах пропуска сальников арматуру вырезать по месту и концы приварить к корпусу сальников.
4. Толщина защитного слоя бетона принята: для стен и лотков - 15мм; днища со стороны грунта - 35мм.

7546/IX 51

| | | | | | | |
|---|---|---|---|---|---|---|
| | | | | | ТП 902-2-330 КЖ | |
| | | | | | Отстойники канализационные горизонтальные с механизированным удалением осадка | |
| Изм. | Лист | № документа | Подпись | Дата | | |
| Проверил | | Зантберг | | | Тип II. Первичный отстойник двухсекционный L=24м, h=2м из монолитного железобетона | Лит. Р; Лист 47; Листов |
| Инженер | | Харченко | | | | |
| Рук.гр. | | Зантберг | | | | |
| Гл.спец. | | Браславский | | | Опалубочные чертежи. Разрезы 1-1÷6-6. | МЖКХ УССР Укркоммунниипроект г. Харьков |
| ГИП | | Козловская | | | | |
| Нач.отд. | | Пичахчи | | | | |

## План раскладки нижних сеток

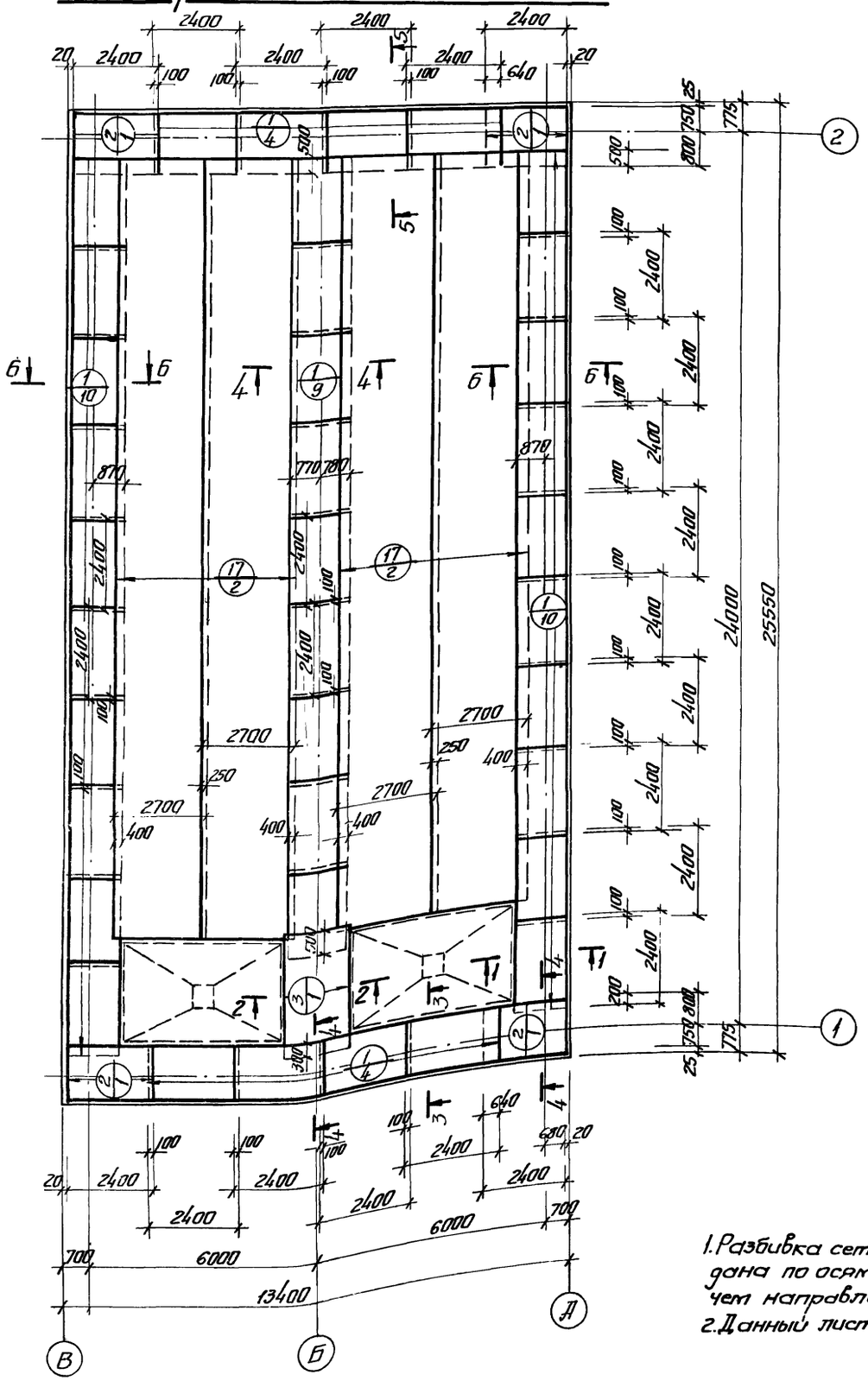


## План раскладки верхних сеток.

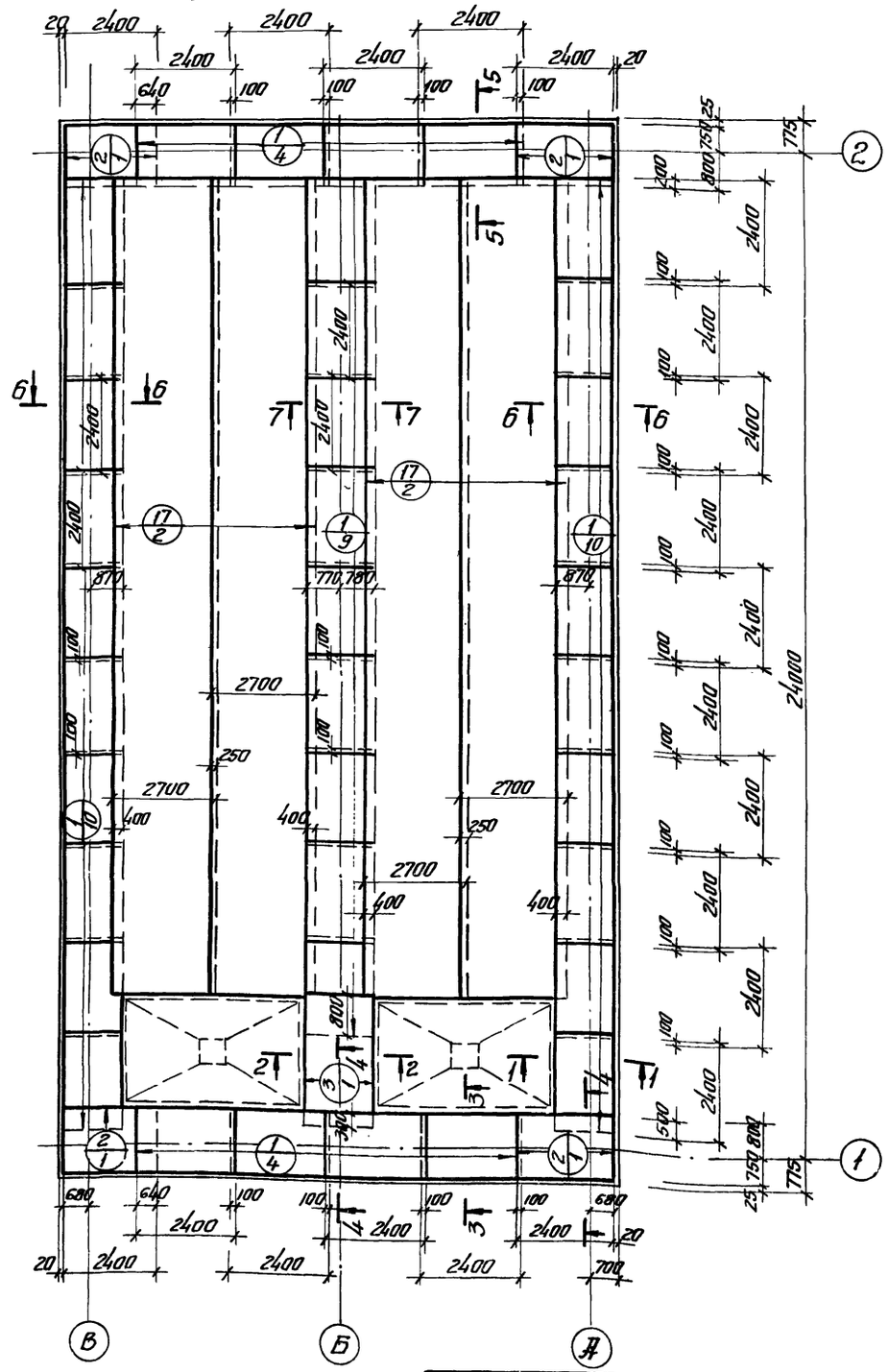


1. Разбивка сеток в нерабочем направлении дана по осям крайних стержней, в рабочем направлении по габариту сетки.
2. Данный лист комплектен с листами КЖ-49; КЖ-52

7546/IX 52

| | | | | | | | |
|---|---|---|---|---|---|---|---|
| | | | | | ТП 902-2-330 | | |
| | | | | | | КЖ | |
| Изм. | Лист | № докум. | Подпись | Дата | Отстойники канализационные горизонтальные с механизированным удалением осадка | | |
| Провер. | | Зантберг | | | Тип II. Первичный отстойник двухсекционный L=24м h=2м из монолитного железобетона | Лит. | Лист | Листов |
| Ст. инж. | | Ляунсон | | | | Р | 48 | |
| Рук. гр. | | Зантберг | | | | | | |
| Гл. спец. | | Браславский | | | Днище. Армирование. План раскладки нижних и верхних сеток. | МЭСКХ УССР Укркоммуннииппроект г. Харьков | | |
| ГИП | | Козловская | | | | | | |
| Нач. отд. | | Пичахчи | | | | | | |

## 1-1

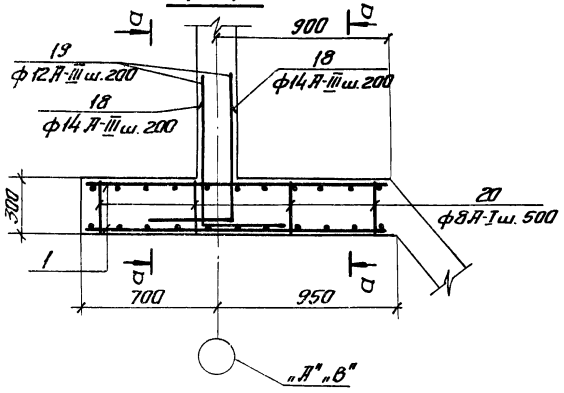


## а-а

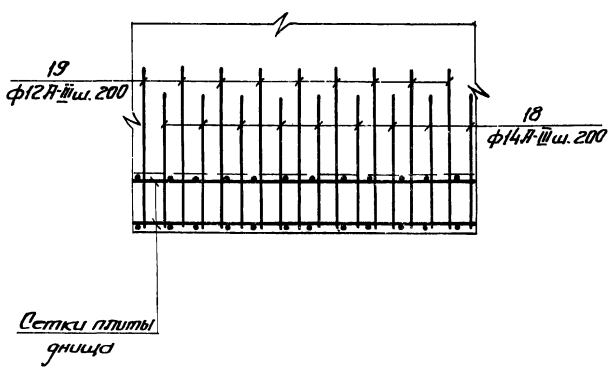


## 2-2

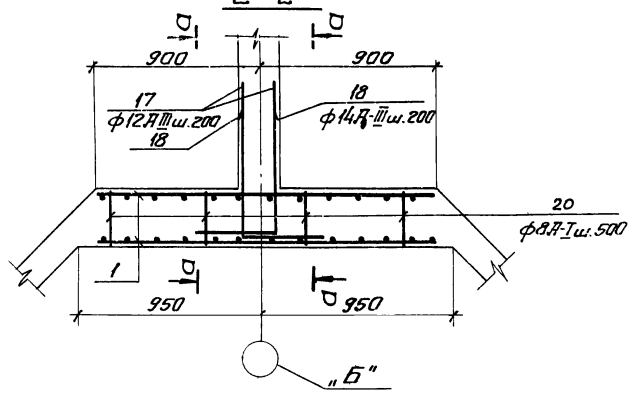


## 3-3

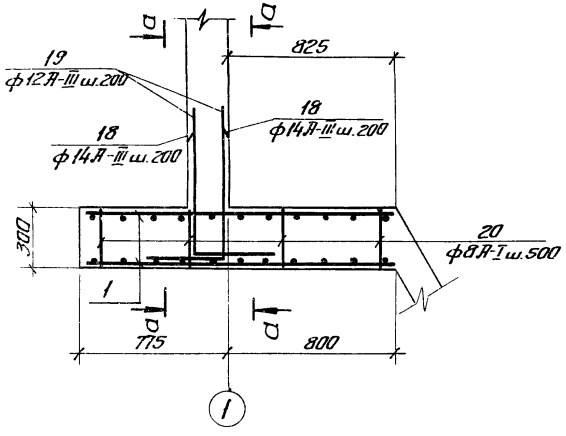


## 4-4

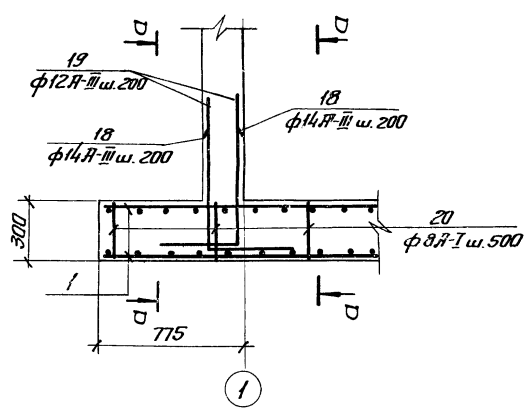


## 5-5

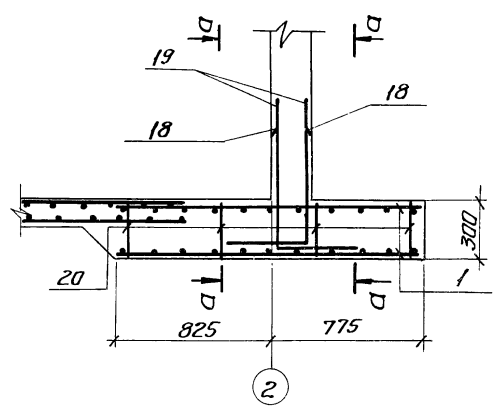


## 6-6

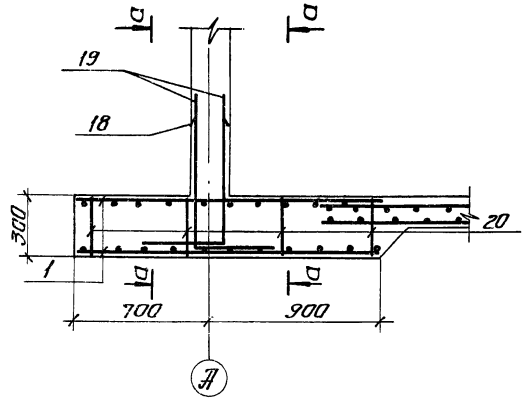


## 7-7

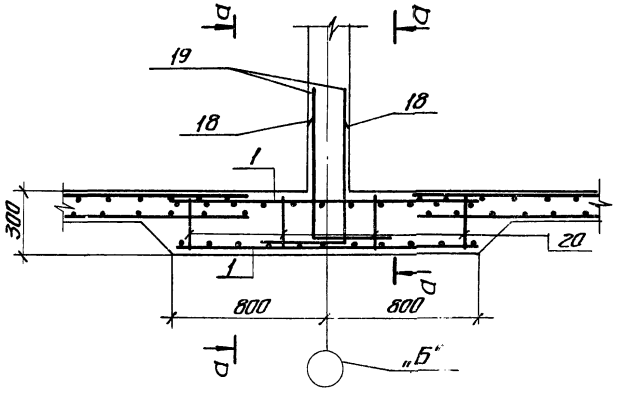


1. Данный лист комплектен с листами КЖ-48; КЖ-52;

7546/1х 53

| | | | | | | |
|---|---|---|---|---|---|---|
| | | | | | ТП 902-2-330 КЖС | |
| | | | | | Отстойники канализационные горизонтальные с механизированным удалением осадка | |
| Изм. | Лист | № докум. | Подпись | Дата | Тип II. Первичный отстойник двухсекционный L=24 м, h=2 м из монолитного железобетона | Лит: Р; Лист: 49; Листов: |
| Провер. | | Зантберг | | | | |
| Ст. инж. | | Пауизон | | | | |
| Рук. гр. | | Зантберг | | | Днище. Армирование. Сечения 1-1 ÷ 7-7 | Госстрой УССР Укркоммунпроект г. Харьков |
| Гл. спец. | | Брославский | | | | |
| ГИП | | Казловская | | | | |
| Нач. отд. | | Пичахчи | | | | |

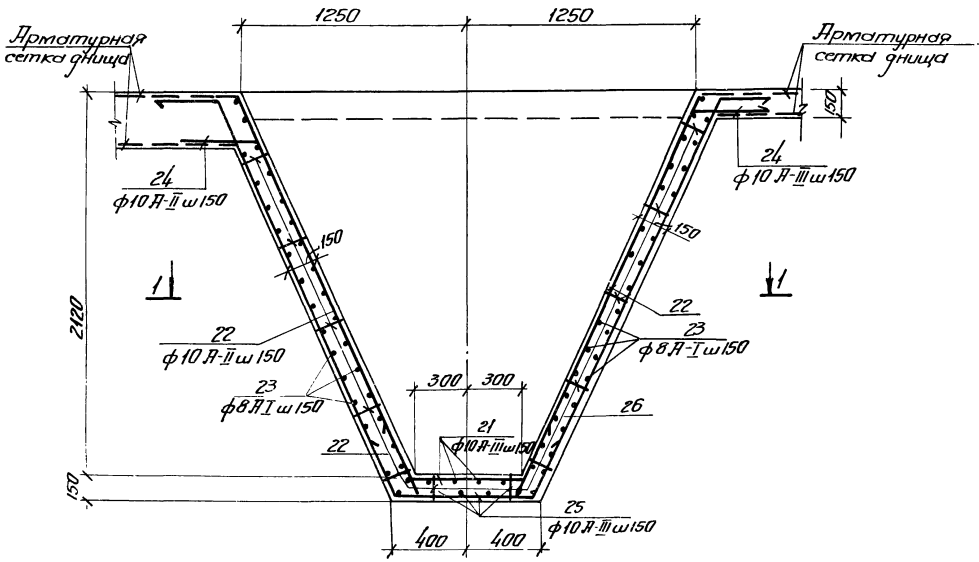


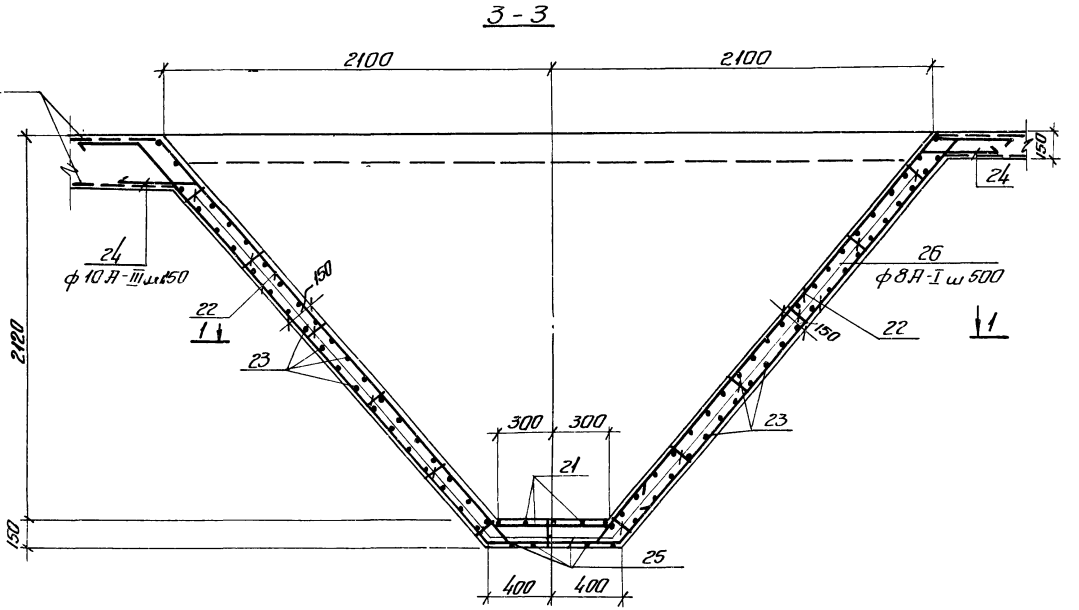


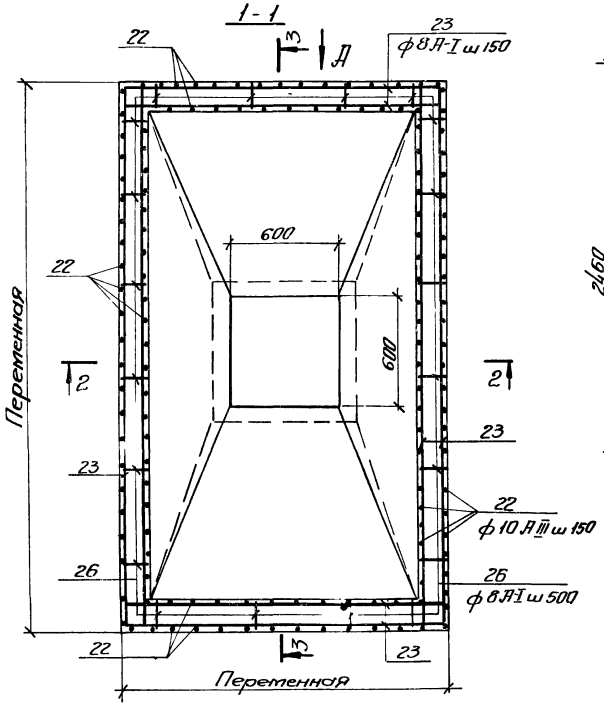


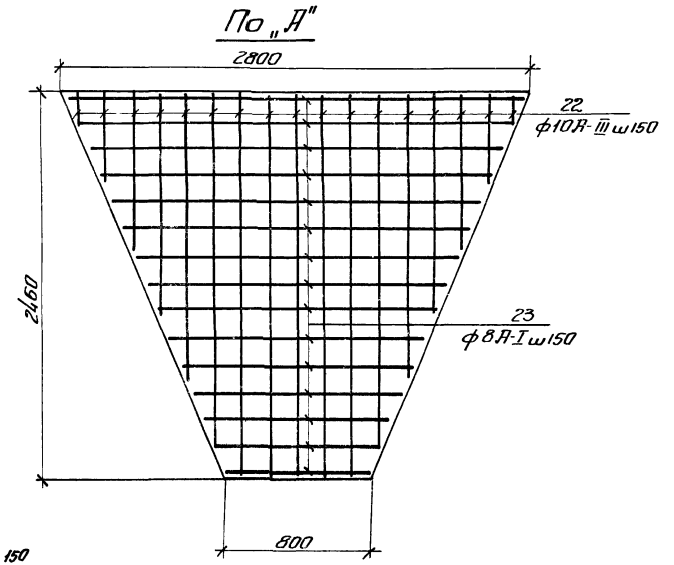


1. Отрезки арматуры поз. 23 стыкуются в пролете с перепуском не менее 270 мм.
2. Защитный слой бетона в стенках бункера – 20 мм, в днище – 35 мм

54

7546/IX

| | | | | | | | | |
|---|---|---|---|---|---|---|---|---|
| | | | | | ТП902-2-330 | | | |
| | | | | | Отстойники канализационные горизонтальные с механизированным удалением осадка | | | |
| Изм | Лист | № докум. | Подпись | Дата | | | | |
| Провер. | | Зантберг | | | Тип II. Первичный отстойник двухсекционный L=24 м l=2 м. из монолитного железобетона. | Лит. | Лист | Листов |
| Ст. инж. | | Ляунзон | | | | Р | 50 | |
| Рук. гр. | | Зантберг | | | | | | |
| Гл. спец. | | Браславский | | | Днище. Армирование бункерной части. | Мжкх-УССР Укркоммунниипроект г. Харьков | | |
| ГИП | | Козловская | | | | | | |
| Нач отд | | Пичахчи | | | | | | |

## 1-1; 4-4

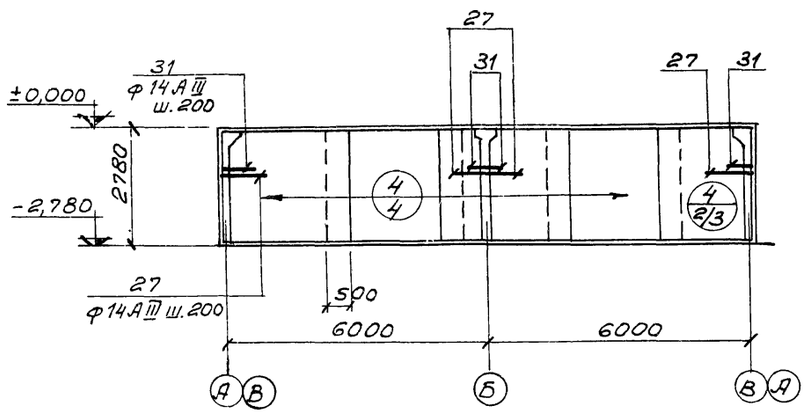


## 2-2; 5-5

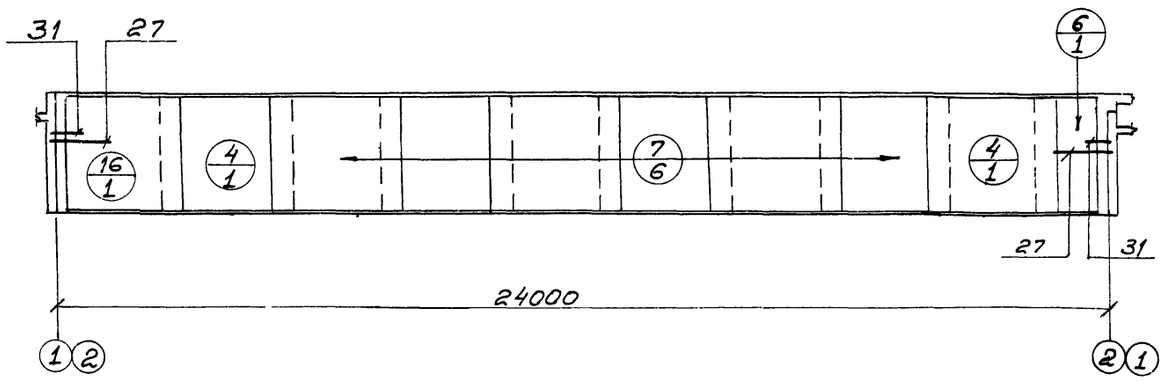


## 3-3; 6-6

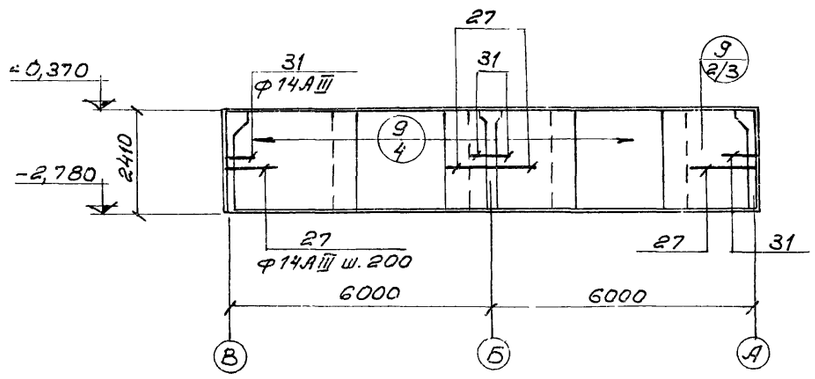


## 7-7

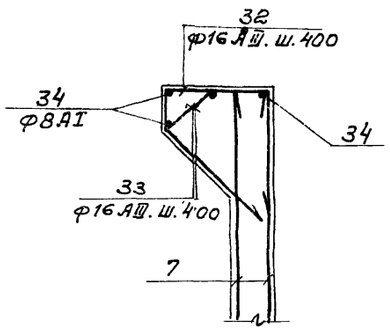


## 8-8

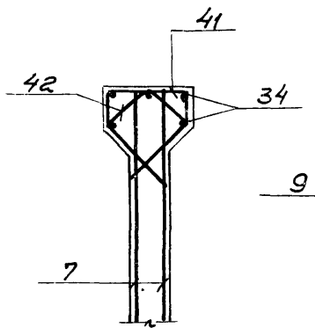


## 9-9

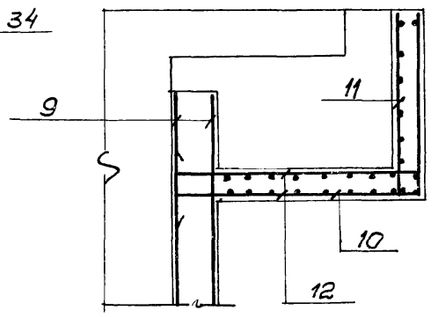


## План

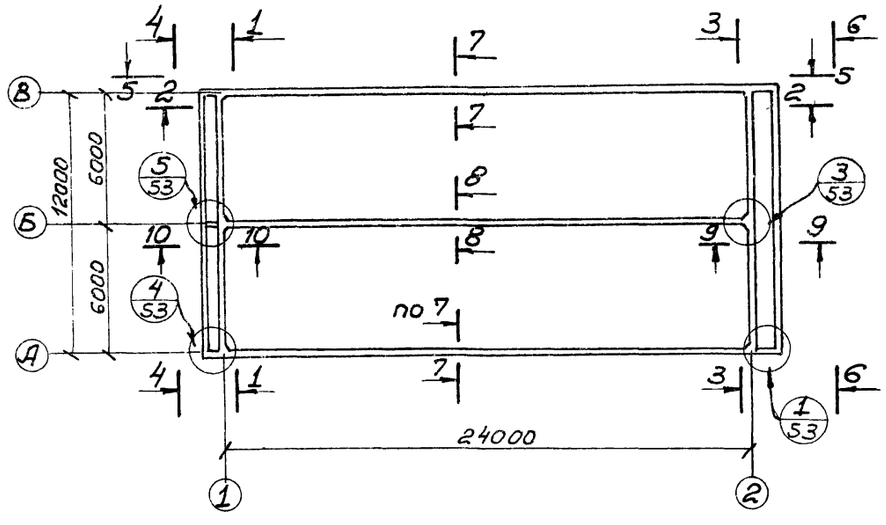


## 10-10

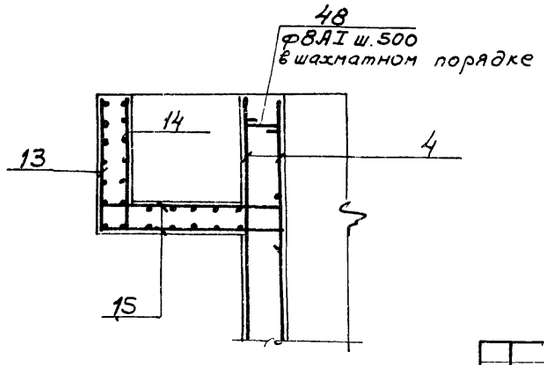


7546/IX 55

| | | | | | | | |
|---|---|---|---|---|---|---|---|
| | | | | | | ТП 902-2-330 | |
| Изм. | Лист | № документа | Подпись | Дата | | Отстойники канализационные горизонтальные с механизированным удалением осадка. | |
| Проверил | | Мининкова | | | | Тип II. Первичный отстойник двухсекционный L=24м; h=2м. из монолитного железобетона | Лит. Р; Лист 51; Листов |
| Инженер | | Золотько | | | | | |
| Рук. гр. | | Зантберг | | | | | |
| Гл. спец. | | Браславский | | | | Стены. Армирование. Схема раскладки сеток. Сечения 1-1 ÷ 10-10. | Госстрой СССР Укркоммунниипроект г. Харьков |
| Гл. инж. пр. | | Козловская | | | | | |
| Нач. отд. | | Личахчи | | | | | |

## Спецификация марок арматурных изделий

| Формат | Зона | Поз. | Обозначение | Наименование | Кол. | Примеч. |
|---|---|---|---|---|---|---|
| | | | | | | |
| | | | | Сборочные единицы | | |
| | | | | и детали | | |
| | | 1 | КЖС — 54 | Сетка арматурная С-1 | 74 | |
| | | 2 | КЖС — 54 | ——— » ——— С-2 | 8 | |
| | | 3 | КЖС — 54 | ——— » ——— С-3 | 2 | |
| | | 4 | КЖС — 54 | ——— » ——— С-4 | 22 | |
| | | 6 | КЖС — 54 | ——— » ——— С-6 | 6 | |
| | | 7 | КЖС — 54 | ——— » ——— С-7 | 36 | |
| | | 9 | КЖС — 54 | ——— » ——— С-9 | 10 | |
| | | 10 | КЖС — 54 | ——— » ——— С-10 | 2 | |
| | | 11 | КЖС — 55 | ——— » ——— С-11 | 2 | |
| | | 12 | КЖС — 55 | ——— » ——— С-12 | 2 | |
| | | 13 | КЖС — 55 | ——— » ——— С-13 | 2 | |
| | | 14 | КЖС — 55 | ——— » ——— С-14 | 2 | |
| | | 15 | КЖС — 55 | ——— » ——— С-15 | 2 | |
| | | 16 | КЖС — 55 | ——— » ——— С-16 | 6 | |
| | | 17 | ГОСТ 8478-66 | Сетка 150/150/7/7 2700 ГОСТ 8478 | 160 | п.м. |
| | | 18;37 | КЖС — 52 | Стержни одиночные | | |
| | | 41-48 | КЖ — 52 | стержни одиночные | | |
| | | 49 | Серия 3.400-6 | изделие закладное МИ2-7 | 4 | |
| | | 50 | ——— » ——— | ——— » ——— МИ1-6 | 12 | |
| | | 51 | ——— » ——— | ——— » ——— МИ1-4 | 8 | |
| | | 52 | ——— » ——— | ——— » ——— МИ4-13 | 12,2 | п.м. |
| | | 53 | ——— » ——— | ——— » ——— МИ4-7 | 8 | |
| | | 54 | КЖС — 104 | ——— » ——— МН-1 | 4 | |
| | | 55 | КЖС — 104 | ——— » ——— МН-2 | 2 | |
| | | 56 | КЖС — 104 | ——— » ——— МН-3 | 6 | |
| | | 57 | КЖС — 104 | ——— » ——— МН-4 | 3 | |
| | | 58 | Серия 3.901-5 | Сальник dy=350 L=200мм | 2 | 28,7кг |
| | | 59 | ——— » ——— | Сальник dy=500 L=200мм | 1 | 43,7кг |
| | | 60 | ——— » ——— | Сальник dy=200 L=200мм | 2 | 15,7кг |
| | | 61 | ——— » ——— | Сальник dy=125 L=200мм | 2 | 7,0кг |
| | | | | Материалы | | |
| | | | | Бетон „М200" | 156,5 | м³ |

## Ведомость стержней на один элемент

| Марка эл-та | Поз. | Эскиз или сечение | Ф мм | Длина мм | Кол. |
|---|---|---|---|---|---|
| | 18 | 450 \| 450 | 14А-III | 900 | 960 |
| | 19 | 550 \| 400 | 12А-III | 950 | 960 |
| | 20 | 270 200 270 200 | 8А-I | 1240 | 150 |
| | 21 | 350 650 350 | 10А-III | 1350 | 20 |
| | 22 | от 150 ÷ 2460 350 | 10А-III | ср. 1650 | 360 |
| | 23 | общ. длина | 8А-I | общ. 141160 | — |
| | 24 | 350 350 | 10А-III | 700 | 180 |
| | 25 | 350 750 350 | 10А-III | 1450 | 24 |
| | 26 | 200 220 120 200 | 8А-I | 940 | 920 |
| | 27 | 900 300 | 14А-III | 1200 | 115 |
| | 28 | 860 \| 240 | 8А-I | 1220 | 42 |
| | 29 | 270 1170 | 8А-I | 1530 | 24 |
| | 30 | 860 | 8А-I | 980 | 12 |

| Марка эл-та | Поз. | Эскиз или сечение | Ф мм | Длина мм | Кол |
|---|---|---|---|---|---|
| | 31 | 200 850 200 | 14А-III | 1250 | 115 |
| | 32 | 170 470 170 200 560 | 16А-III | 1900 | 122 |
| | 33 | 300 300 200 560 | 16А-III | 1860 | 122 |
| | 34 | п. м. | 8А-I | п. м. 360.0 | — |
| | 35 | 1070 | 14А-III | 1070 | 18 |
| | 36 | 170 260 200 | 8А-I | 860 | 8 |
| | 37 | 170 360 300 230 | 8А-I | 1060 | 8 |
| | 41 | 170 370 430 170 | 16А-III | 1570 | 61 |
| | 42 | 300 300 430 430 | 16А-III | 1460 | 61 |
| | 43 | 170 Ø30 370 230 | 8А-I | 1240 | 8 |
| | 44 | 620 | 8А-I | 740 | 8 |
| | 45 | 620 \| 240 | 8А-I | 980 | 16 |
| | 46 | 200 350 | 8А-I | 370 | 1350 |
| | 47 | 2750 | 12А-III | 2750 | 8 |
| | 48 | 200 220 80 120 | 20А-I | 620 | 93 |

## Выборка стали на один элемент, кг

| Марка эл-та | Арматурные изделия | | | | | | | | | | | | Закладные изделия | | | | | | | | Всего |
|---|---|---|---|---|---|---|---|---|---|---|---|---|---|---|---|---|---|---|---|---|---|
| | Арматурная сталь ГОСТ 5781-75 | | | | | | | | | | | | Профильная сталь | | | | Арматурная сталь ГОСТ 5781-75 | | | | |
| | Класс А-I | | | | | | Класс А-III | | | | | | | | | | Класс А-I | | Класс А-III | | |
| | Ф мм | | | | | Итого | Ф мм | | | | | Итого | L50×5 | δ6 | δ8 | δ10 | Ф мм | | Ф мм | | Итого |
| | 6 | 7 | 8 | 20 | | | 8 | 10 | 12 | 14 | 16 | | | | | | 12 | | 8 | 10 | |
| | 442,7 | 1803,2 | 575,6 | 63,5 | | 3885,0 | 474,6 | 2095,3 | 3624,6 | 1882,0 | 1037,5 | 9114,0 | 46,4 | 0,96 | 72,9 | 261,0 | 16,0 | | 6,3 | 8,2 | 411,76 | 13410,76 |

1. Данный лист комплектен с листами
2. В выборке стали на элемент не учтен расход стали на закладные.

56

7546/IX

| Изм. | Лист | № документа | Подпись | Дата |
|---|---|---|---|---|
| Ст. инж. | | Ляцензон | | |
| Рук. гр. | | Зантберг | | |
| Гл. спец. | | Браславский | | |
| ГИП | | Козловская | | |
| Нач. отд. | | Пичахчи | | |

**ТП 902-2-330** КЖ

Отстойники канализационные горизонтальные с механизированным удалением осадка

Тип II. Первичный отстойник двухсекционный L=27м h=2м из монолитного железобетона.

Стены, днище, армирование. Спецификации

| Лит. | Лист | Листов |
|---|---|---|
| Р | 52 | |

МЖКХ УССР Укркоммунниипроект г. Харьков

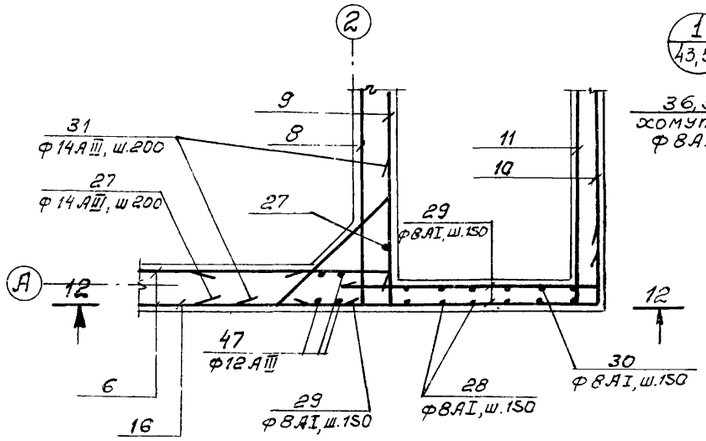


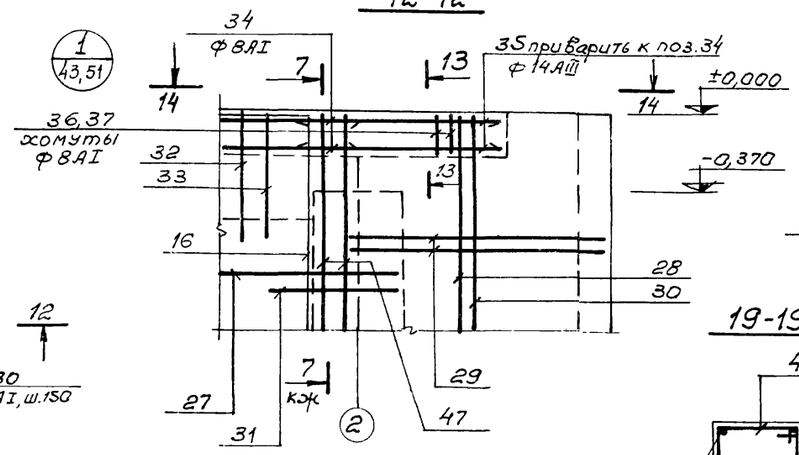


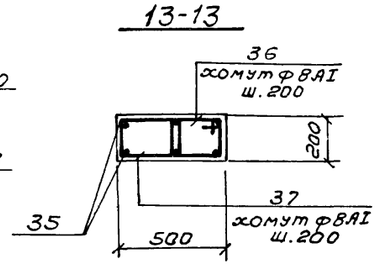


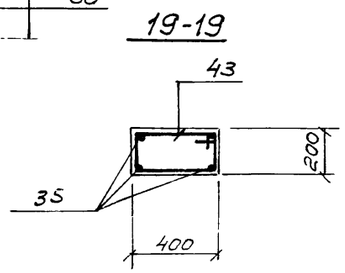


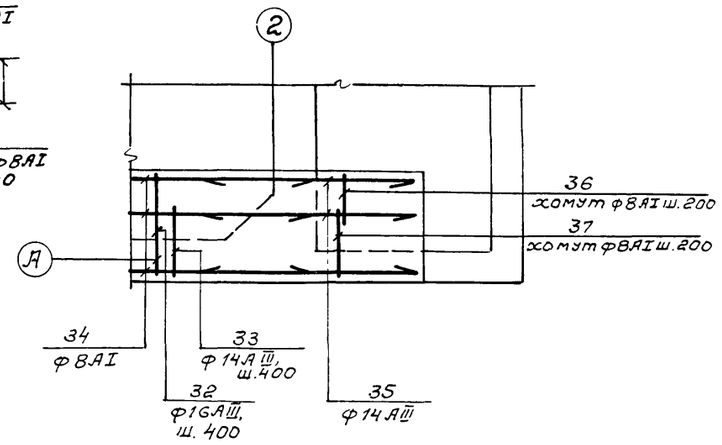





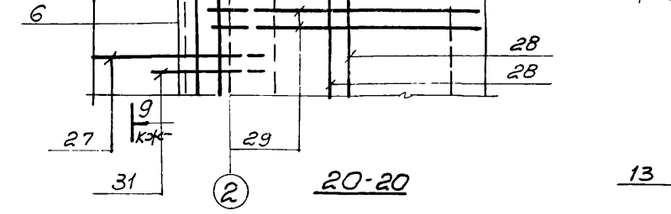


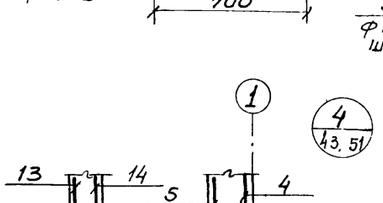


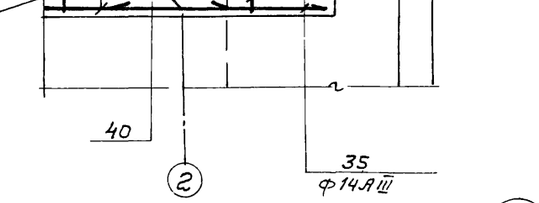


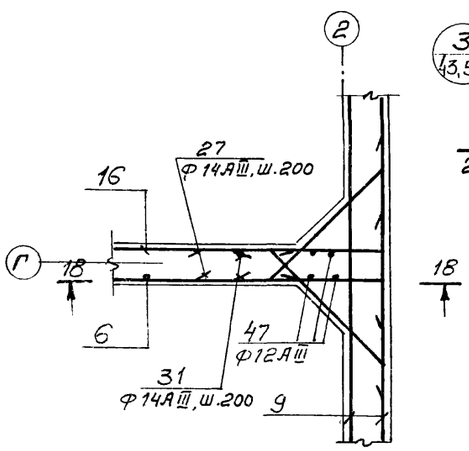


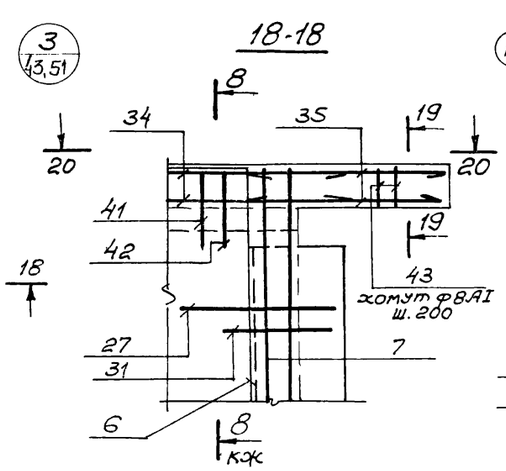


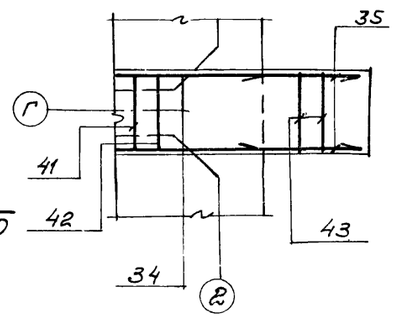


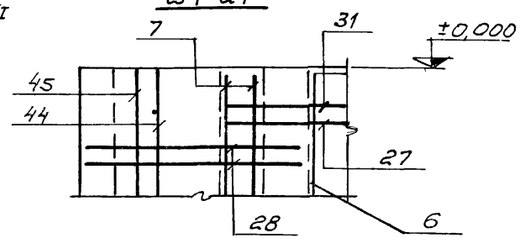





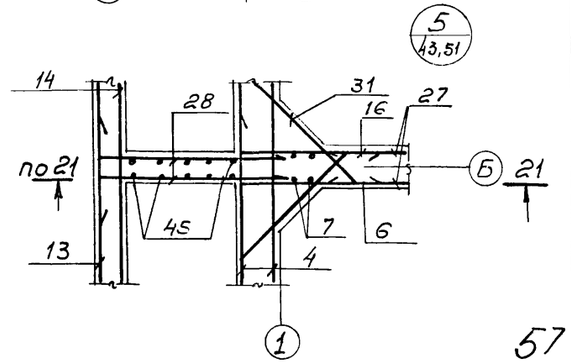




7546/IX

| | | | | | |
|---|---|---|---|---|---|
| | | | | ТП 902-2-330 | КЖ |
| | | | | Отстойники канализационные горизонтальные с механизированным удалением осадка. | |
| Изм. | Лист | № документа | Подпись | Дата | Тип II. Первичный отстойник двух- и четырехсекционный L=24м h=2м из монолитного железобетона. | Лит. | Лист | Листов |
| Проверил | | Мининкова | | | | Р | 53 | |
| Инженер | | Золотько | | | Стены. Армирование. Узлы и сечения. | МЖКХ-УССР Укркоммунниипроект г. Харьков | | |
| Рук. гр. | | Зантберг | | | | | | |
| Гл. спец. | | Браславский | | | | | | |
| ГИП | | Козловская | | | | | | |
| Нач. отд. | | Пичахчи | | | | | | |

## С-1

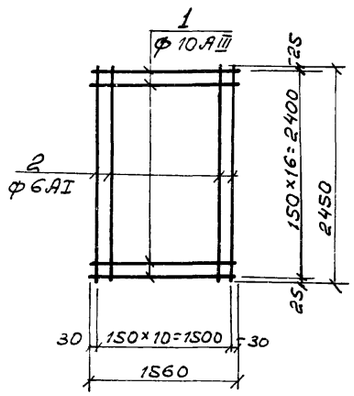


## С-2

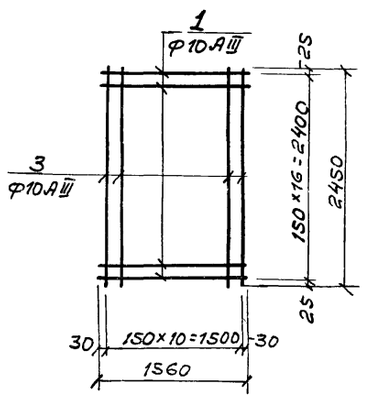


## С-3

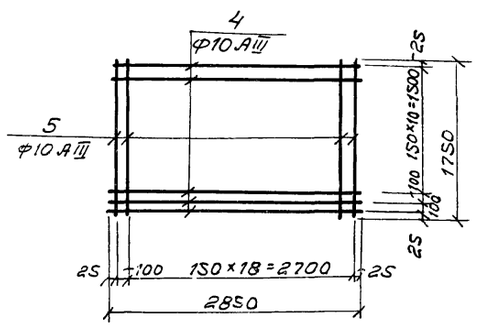


## С-4

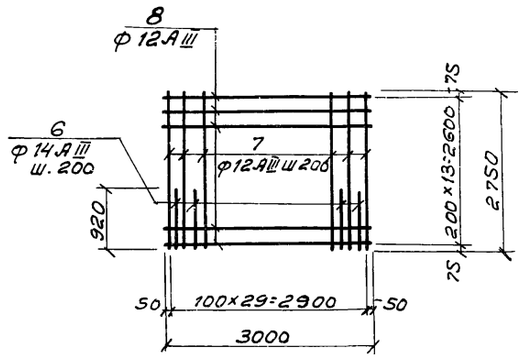


## С-5

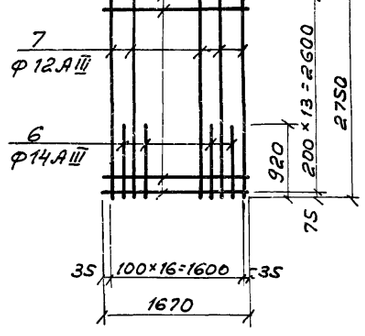


## С-6

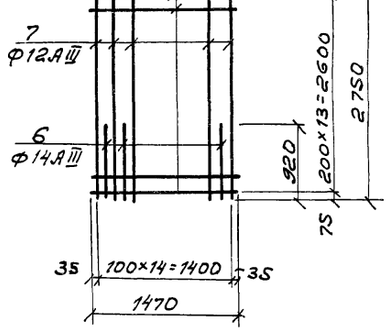


## С-7

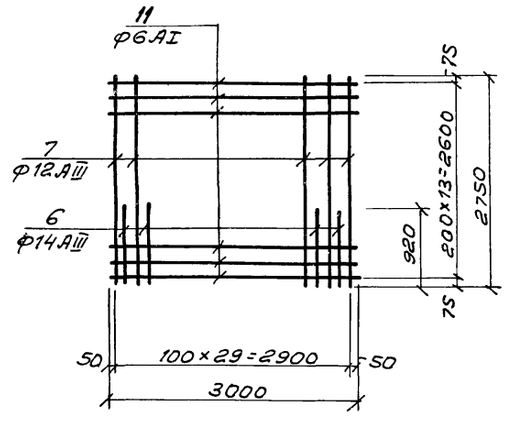


## С-8

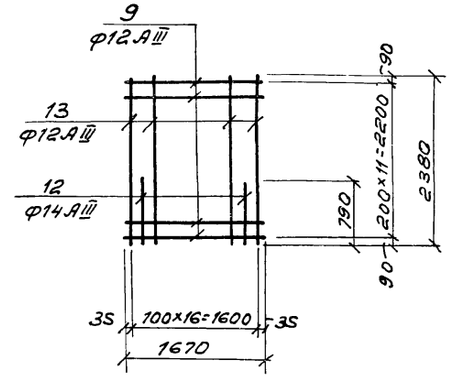


## С-9

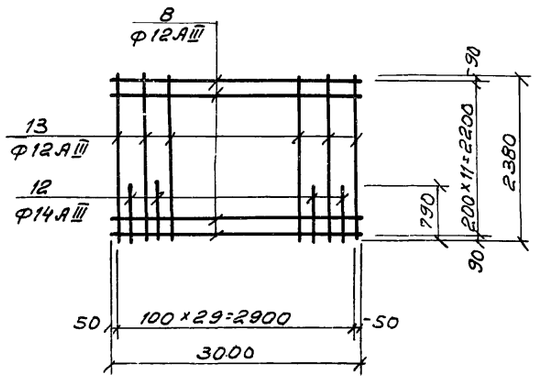


## С-10

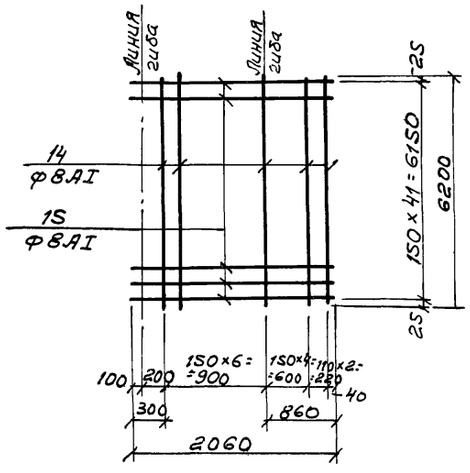


1. Каркасы и сетки изготовлять при помощи контактной точечной сварки в соответствии с ГОСТ 10922-75 „Арматура и закладные детали сварные для железобетонных конструкций. Технические требования и методы испытаний."
2. Для обеспечения точной разбивки арматуры каркасы и сетки изготовлять в кондукторах.
3. Все размеры даны по осям стержней.
4. Данный лист комплектен с листами КЖ-39÷КЖ-51.

58

7546/IX

| | | | | | | |
|---|---|---|---|---|---|---|
| | | | | | ТП902-2-330 КЖС | |
| | | | | | Отстойники канализационные горизонтальные с механизированным удалением осадка. | |
| Изм. | Лист | № документ | Подпись | Дата | | |
| Проверил | | Мининкова | | | Тип II. Первичный отстойник двух и четырехсекционный L=24м, h=2м из монолит. железобетона | Лит. Р; Лист 54; Листов |
| Инженер | | Золотько | | | | |
| Рук. гр. | | Зантберг | | | | |
| Гл. спец. | | Браславский | | | Стены и днище. Армирование Конструкции сеток С-1÷С-10 | МЖКХ-УССР Укркоммунниипроект г. Харьков |
| ГИП | | Козловская | | | | |
| Нач. отд. | | Пичахчи | | | | |

## С-11

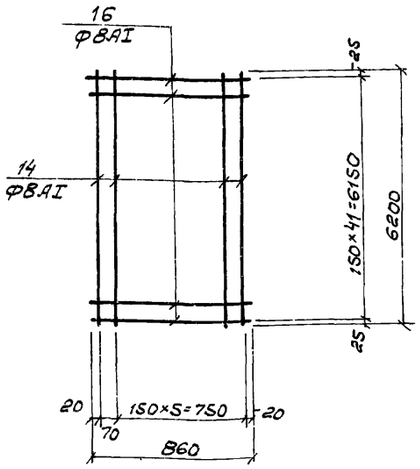


## С-12

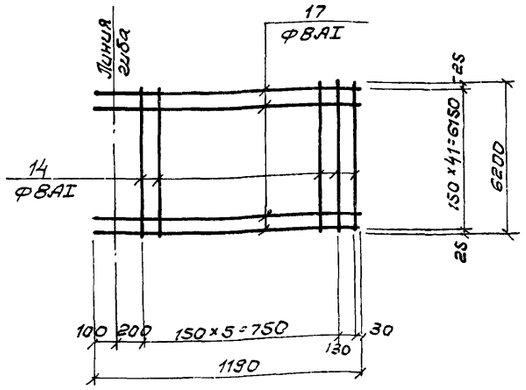


## С-13

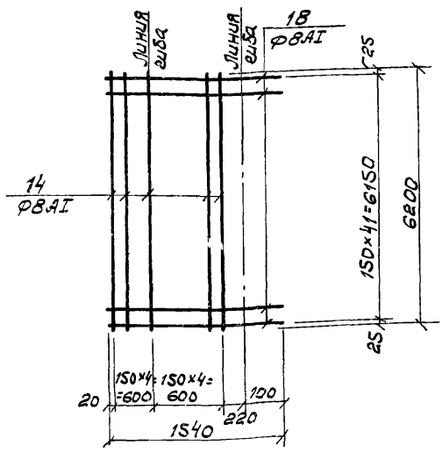


## С-14

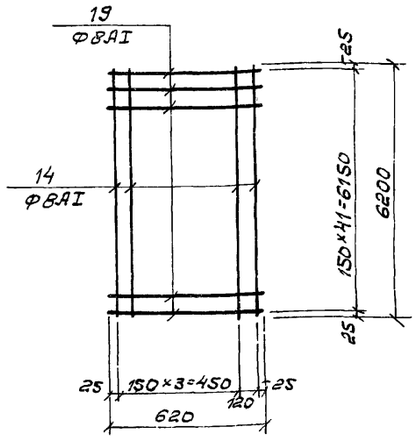


## С-15

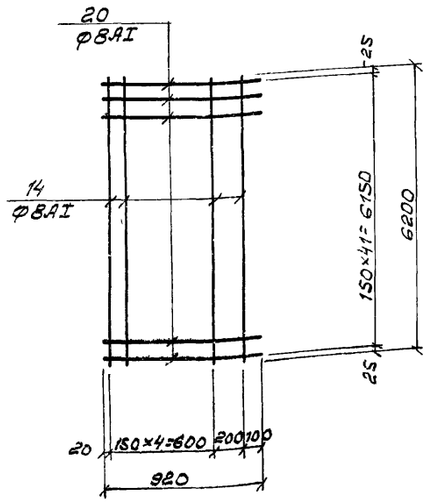


## С-16

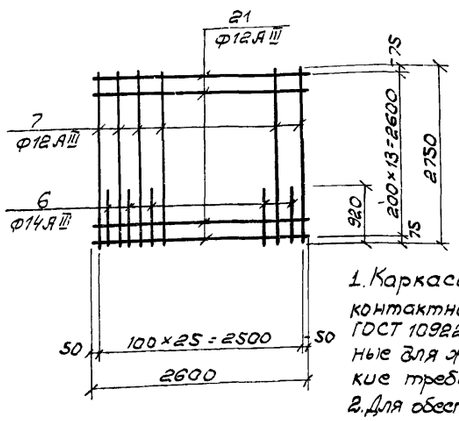


## Ведомость стержней на один элемент

| Марка элта | Поз. | Эскиз | ф мм | Длина мм | Кол. |
|---|---|---|---|---|---|
| 1 | 2 | 3 | 4 | 5 | 6 |
| С-1 | 1 | ——— | 10AIII | 1560 | 17 |
| | 2 | ——— | 6AI | 2450 | 11 |
| С-2 | 1 | ——— | 10AIII | 1560 | 17 |
| | 3 | ——— | 10AIII | 2450 | 11 |
| С-3 | 4 | ——— | 10AIII | 2850 | 11 |
| | 5 | ——— | 10AIII | 1750 | 20 |
| С-4 | 6 | ——— | 14AIII | 920 | 16 |
| | 7 | ——— | 12AIII | 2750 | 14 |
| | 8 | ——— | 12AIII | 3000 | 14 |
| С-5 | 6 | См. выше | 14AIII | 920 | 8 |
| | 7 | ——"—— | 12AIII | 2750 | 9 |
| | 9 | ——— | 12AIII | 1670 | 14 |
| С-6 | 6 | См. выше | 14AIII | 920 | 7 |
| | 7 | ——"—— | 12AIII | 2750 | 8 |
| | 10 | ——— | 12AIII | 1470 | 14 |
| С-7 | 6 | См. выше | 14AIII | 920 | 14 |
| | 7 | ——"—— | 12AIII | 2750 | 16 |
| | 11 | ——— | 6AI | 3000 | 14 |
| С-8 | 9 | См. выше | 12AIII | 1670 | 12 |
| | 12 | ——— | 14AIII | 790 | 8 |
| | 13 | ——— | 12AIII | 2380 | 9 |
| С-9 | 8 | См. выше | 12AIII | 3000 | 12 |
| | 12 | ——"—— | 14AIII | 790 | 14 |
| | 13 | ——"—— | 12AIII | 2380 | 16 |

| 1 | 2 | 3 | 4 | 5 | 6 |
|---|---|---|---|---|---|
| С-10 | 14 | ——— | 8AIII | 6200 | 13 |
| | 15 | ——— | 8AIII | 2060 | 42 |
| С-11 | 14 | См. выше | 8AIII | 6200 | 7 |
| | 16 | ——— | 8AIII | 860 | 42 |
| С-12 | 14 | См. выше | 8AIII | 6200 | 7 |
| | 17 | ——— | 8AIII | 1190 | 42 |
| С-13 | 14 | См. выше | 8AIII | 6200 | 9 |
| | 18 | ——— | 8AIII | 1540 | 42 |
| С-14 | 14 | См. выше | 8AIII | 6200 | 5 |
| | 19 | ——— | 8AIII | 620 | 42 |
| С-15 | 14 | См. выше | 8AIII | 6200 | 6 |
| | 20 | ——— | 8AIII | 920 | 42 |
| С-16 | 6 | См. выше | 14AIII | 920 | 12 |
| | 7 | ——"—— | 12AIII | 2750 | 14 |
| | 21 | ——— | 12AIII | 2600 | 14 |

1. Каркасы и сетки изготовлять при помощи контактной точечной сварки в соответствии с ГОСТ 10922-75 „Арматура и закладные детали сварные для железобетонных конструкций. Технические требования и методы испытаний."
2. Для обеспечения точной разбивки арматуры каркасы и сетки изготовлять в кондукторах.
3. Все размеры даны по осям стержней.
4. Данный лист комплектен с листами КЖ-39÷КЖ-51.

7546/IX 59

| Изм. | Лист | № документа | Подпись | Дата |
|---|---|---|---|---|
| Проверил | | Мининкова | | |
| Инженер | | Золотько | | |
| Рук. гр. | | Зантберг | | |
| Гл. спец. | | Браславская | | |
| ГИП | | Козловская | | |
| Нач. отд. | | Пичахчи | | |

**ТП902-2-330** КЖС

Отстойники канализационные горизонтальные с механизированным удалением осадка

Тип II. Первичный отстойник двух и четырехсекционный L=24м; h=2м из монолитного железобетона.

Стены и днище. Армирование.

Ведомость арматуры.

Конструкция сеток С-11÷С-16.

| Лит. | Лист | Листов |
|---|---|---|
| Р | 55 | |

мжкх-усср
укркоммунниипроект
г. Харьков

# Фрагмент опалубочного плана на отм. 0.000

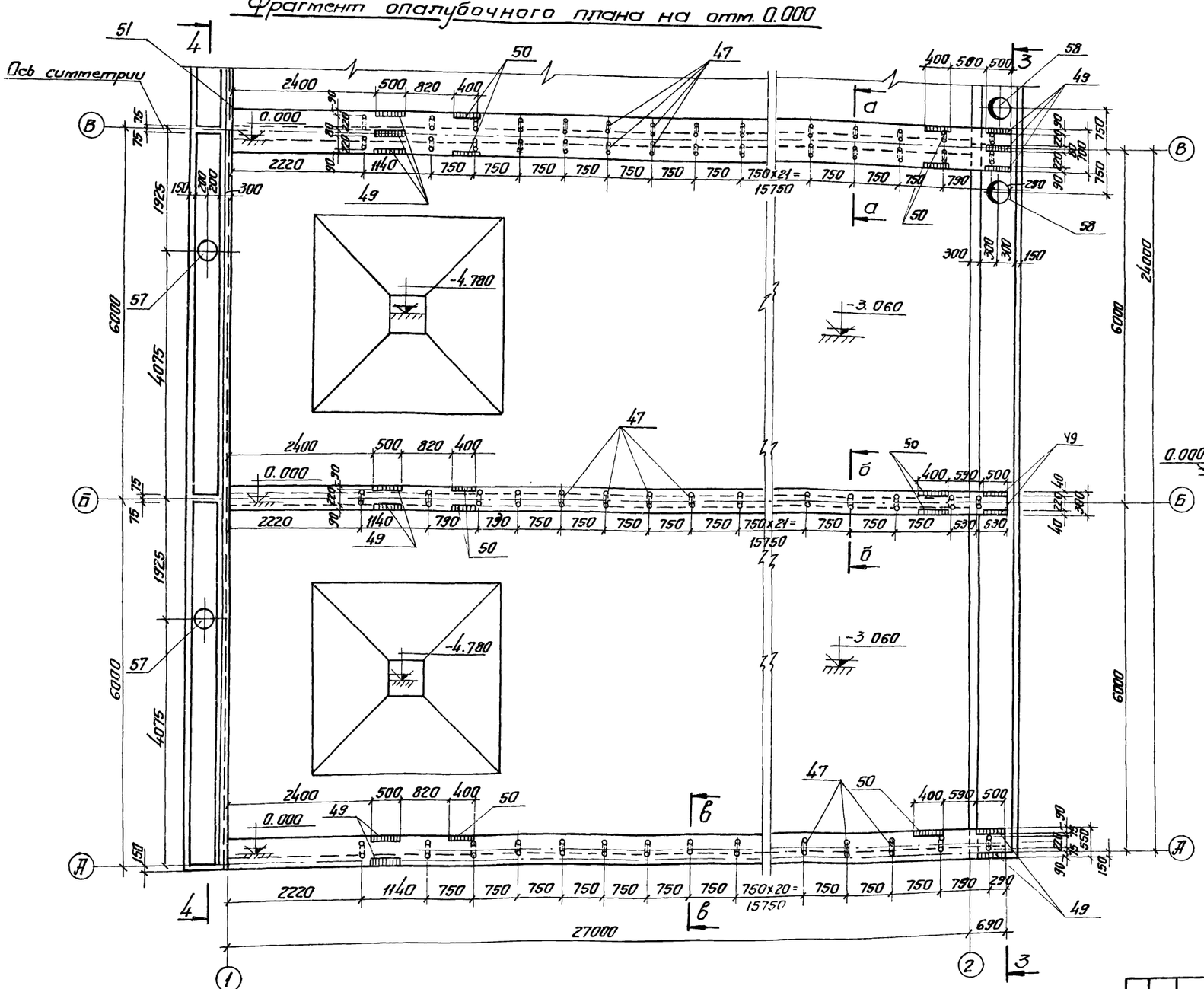


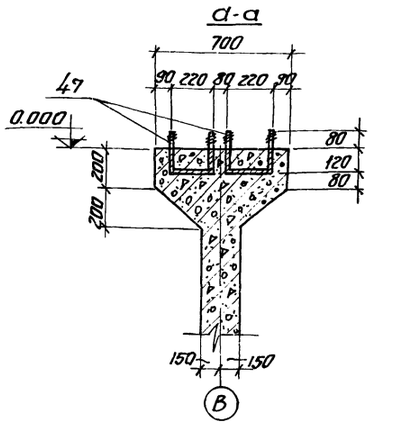


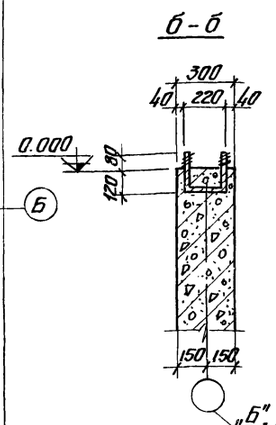


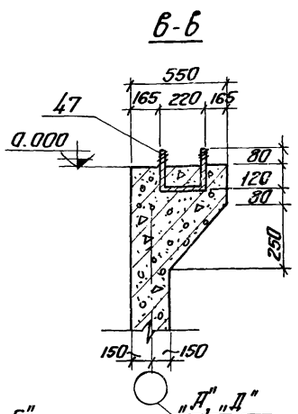


1. Марку бетона по прочности, водонепроницаемости, морозостойкости при бетонировании стен, днища и лотков принять по пояснительной записке.
2. В местах пропуска сальников арматуру вырезать по месту и концы приварить к корпусу сальников.
3. Толщину защитного слоя бетона принять для стен - 20 мм; лотков - 15 мм; днища со стороны грунта - 35 мм.

7546/IX 60

| | | | | | | | | |
|---|---|---|---|---|---|---|---|---|
| | | | | | ТП902-2-330 | | | |
| Изм. | Лист | № докум. | Подпись | Дата | Отстойники канализационные горизонтальные с механизированным удалением осадка | | | |
| Провер. | | Зантберг | | | Тип III Вторичный отстойник четырехсекционный L=27 м h=3 м из монолитного железобетона | Лит | Лист | Листов |
| Инженер | | Харченко | | | | Р | 56 | |
| Рук. гр. | | Зантберг | | | | | | |
| Гл. спец. | | Браславский | | | Фрагмент опалубочного плана на отм. 0.000 | МЖКХ-УССР Укркоммунниипроект г. Харьков | | |
| ГИП | | Козловская | | | | | | |
| Нач. отд. | | Пичахчи | | | | | | |

## Фрагмент опалубочного плана на отм.-4,200

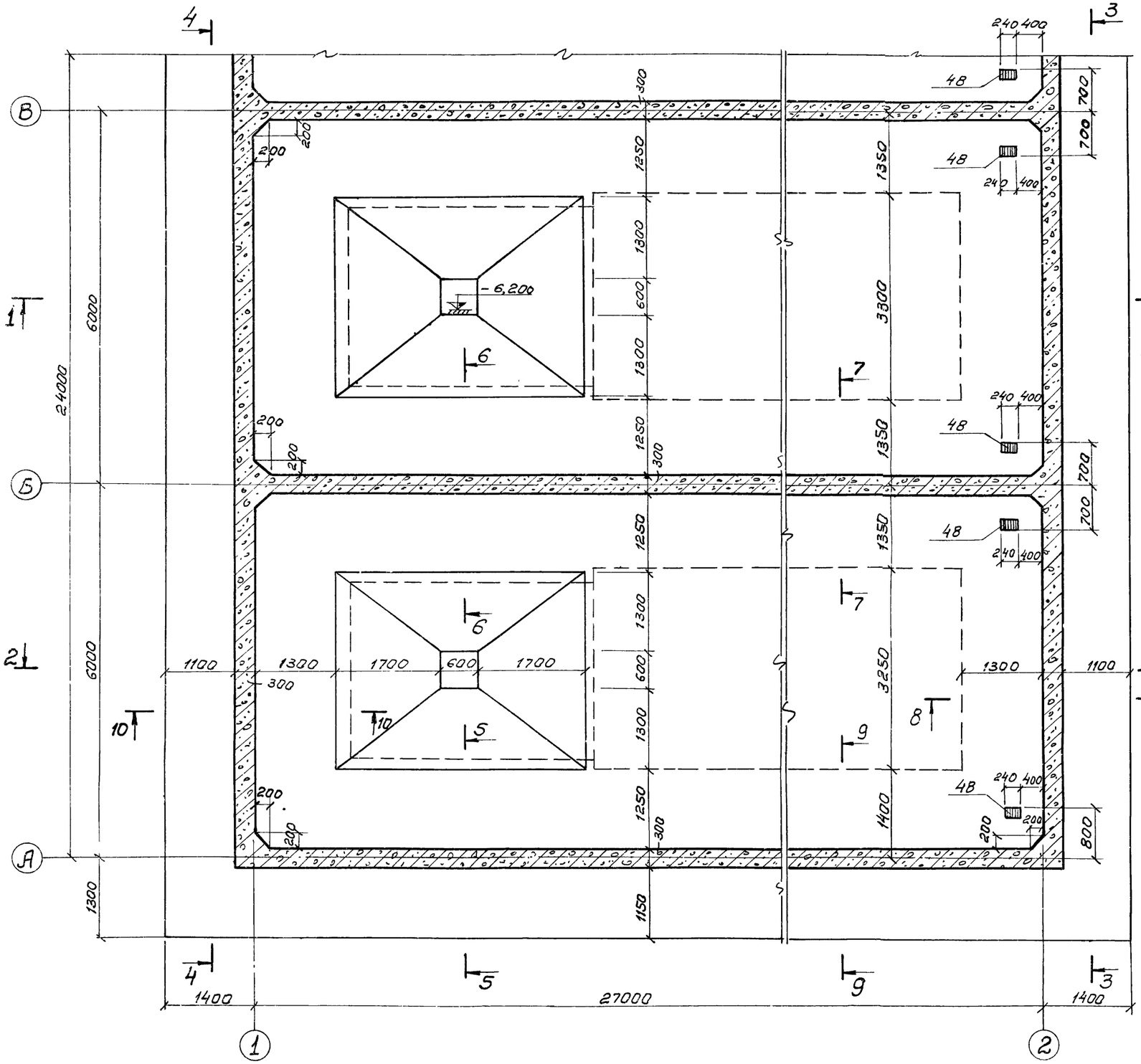


### 7-7

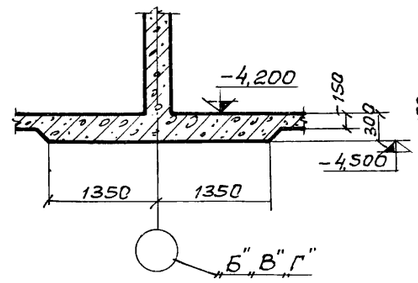


### 8-8

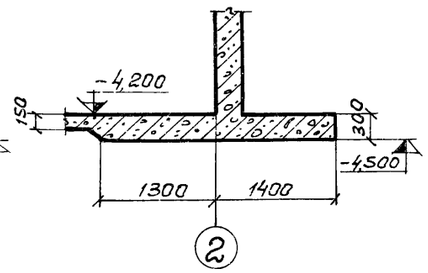


### 9-9

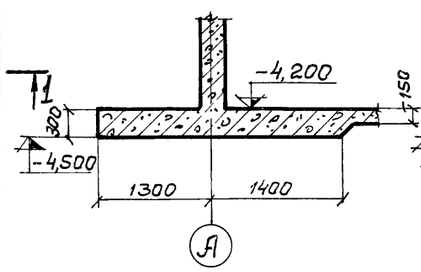


### 10-10

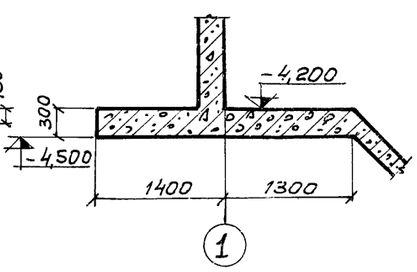


1. Данный лист комплектен с листами КЖ-56; КЖ-65.
2. Общие примечания см. лист КЖ-56.

7546/IX 61

| | | | | | | |
|---|---|---|---|---|---|---|
| | | | | | ТП 902-2-330 КЖ | |
| | | | | | Отстойники канализационные горизонтальные с механизированным удалением осадка | |
| Изм. | Лист | № документа | Подпись | Дата | | |
| Проверил | | Зантберг | | | Тип III. Вторичный отстойник четырехсекционный L=27м, h=3м из монолитного железобетона | Лит. Р; Лист 57; Листов |
| Ст. техн. | | Шепеленко | | | | |
| Рук. гр. | | Зантберг | | | | |
| Гл. спец. | | Браславский | | | Фрагмент опалубочного плана на отм.-4,200. Сечения 7-7 ÷ 10-10. | Госкомитет УССР по делам строительства Укркоммунниипроект г. Харьков |
| ГИП | | Козловская | | | | |
| Нач. отд. | | Личачки | | | | |

## 1-1

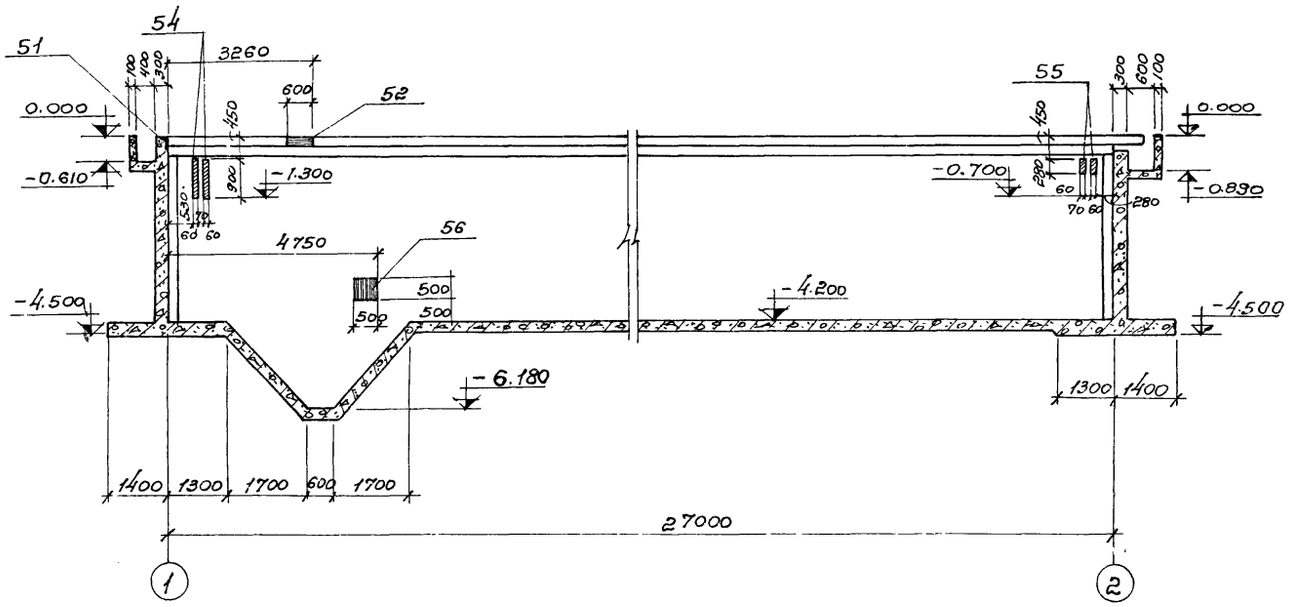


## 2-2

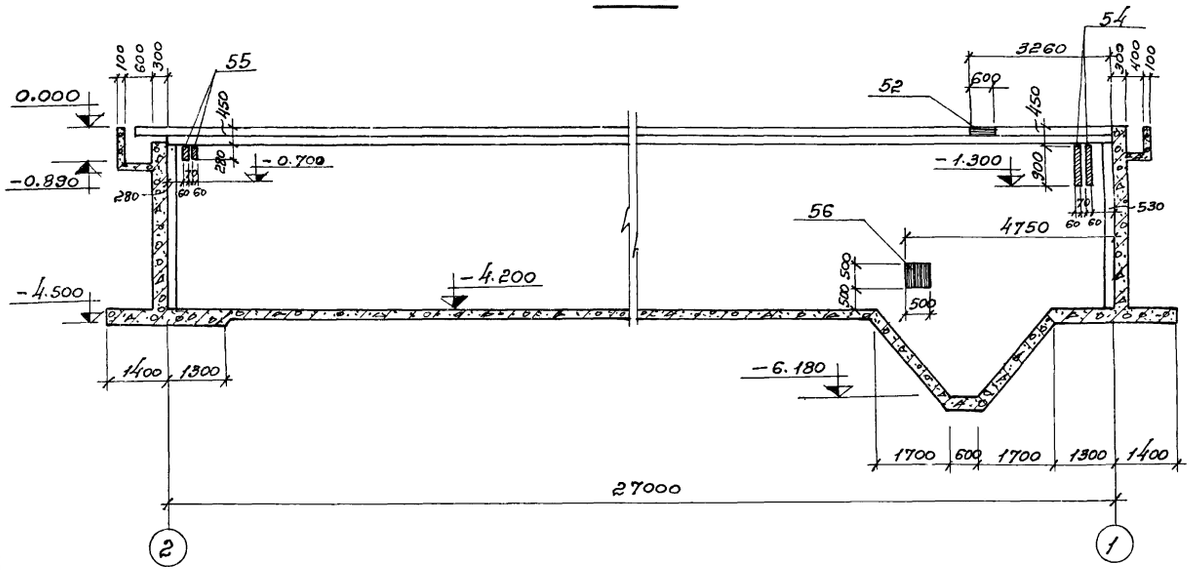


## 3-3

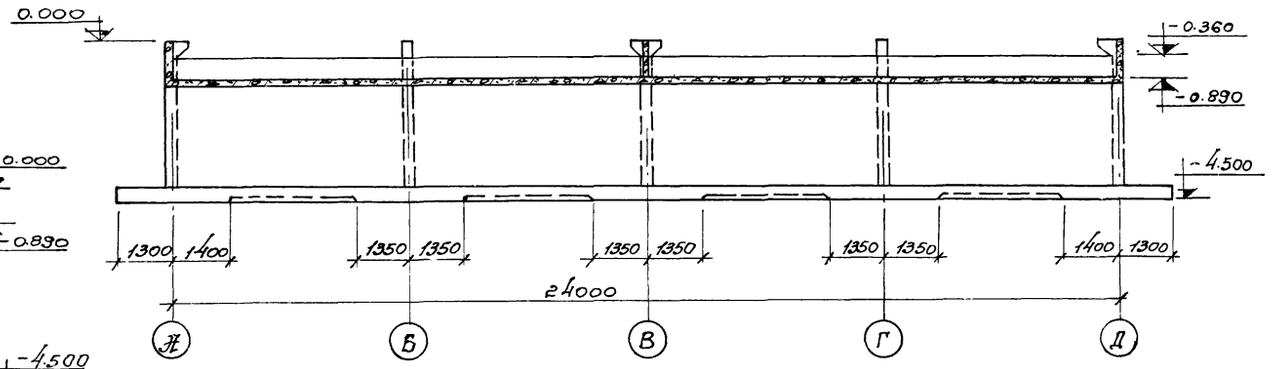


## 4-4

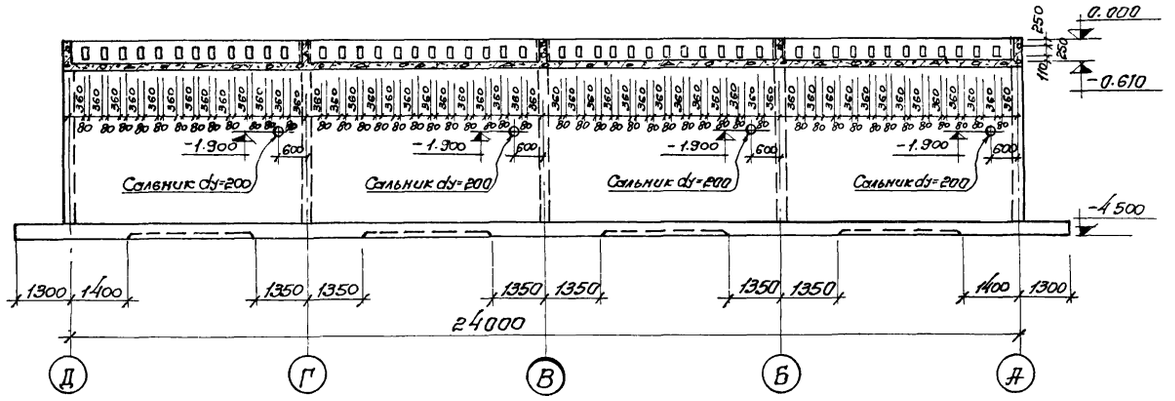


## 5-5

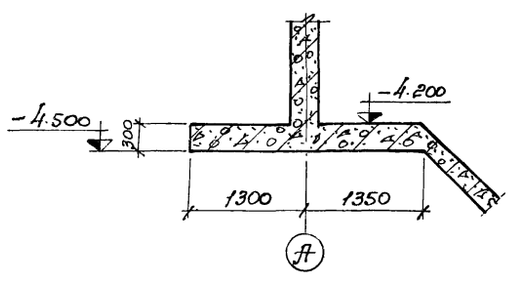


## 6-6

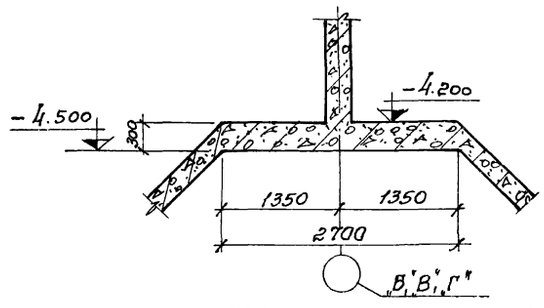


1. Данный лист комплектен с листами КЖ-56; КЖ-57.
2. Марку бетона по прочности, водонепроницаемости и морозостойкости при бетонировании стен, днища и лотков принять по пояснительной записке.
3. При пуске сальников арматуру вырезать по месту и концы приварить к корпусу сальников.
4. Толщину защитного слоя бетона принять для стен – 20мм; лотков – 15мм; для днища со стороны грунта – 35мм.

7546/IX 62

| Изм. | Лист | № докумен. | Подпись | Дата |
|---|---|---|---|---|
| Ст. техник | | Шепеленко | | |
| Рук. гр. | | Зентберг | | |
| Гл. спец. | | Браславский | | |
| ГИП | | Козловская | | |
| Нач. отд | | Пучахчи | | |

**ТП 902-2-330** КЖ

Отстойники канализационные горизонтальные с механизированным удалением осадка.

Тип III. Вторичный отстойник четырехсекционный L=27м, h=3м из монолитного железобетона.

| Лит. | Лист | Листов |
|---|---|---|
| Р | 58 | |

Разрезы 1-1÷6-6.

МЖКХ-УССР Укркоммунниипроект г. Харьков

# План раскладки нижних сеток

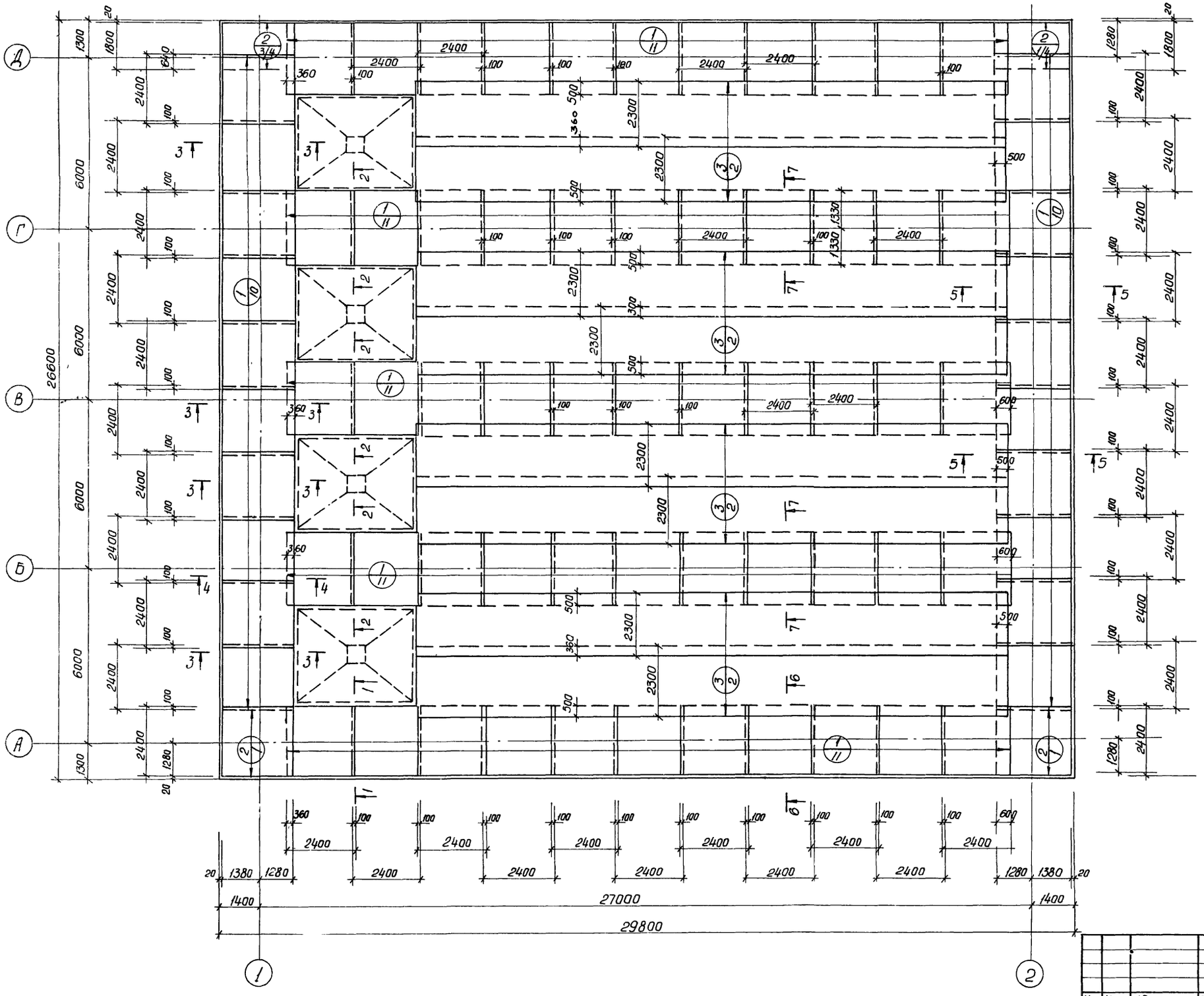


1. Данный лист комплектен совместно с листами. КЖ-61; КЖ-65
2. Разбивка сеток в нерабочем направлении дана по осям крайних стержней, в рабочем направлении по габариту сетки.

7546/IX 63

ТП 902-2-330 КЖ

Отстойники канализационные горизонтальные с механизированным удалением осадка

| Изм. | Лист | N документ | Подпись | Дата |
|---|---|---|---|---|
| Провер. | | Зантберг | | |
| Ст. инж. | | Ляуэзан | | |
| Рук. гр. | | Зантберг | | |
| Гл. спец. | | Ярославский | | |
| ГИП | | Козловская | | |
| Нач. отд. | | Личачи | | |

Тип III. Вторичный отстойник четырехсекционный L=27м, h=3м из монолитного железобетона.

| Лит | Лист | Листов |
|---|---|---|
| Р | 59 | |

Днище. Армирование. План раскладки нижних сеток.

МЖКХ - УССР
Укркоммунниипроект
г. Харьков

# План раскладки верхних сеток

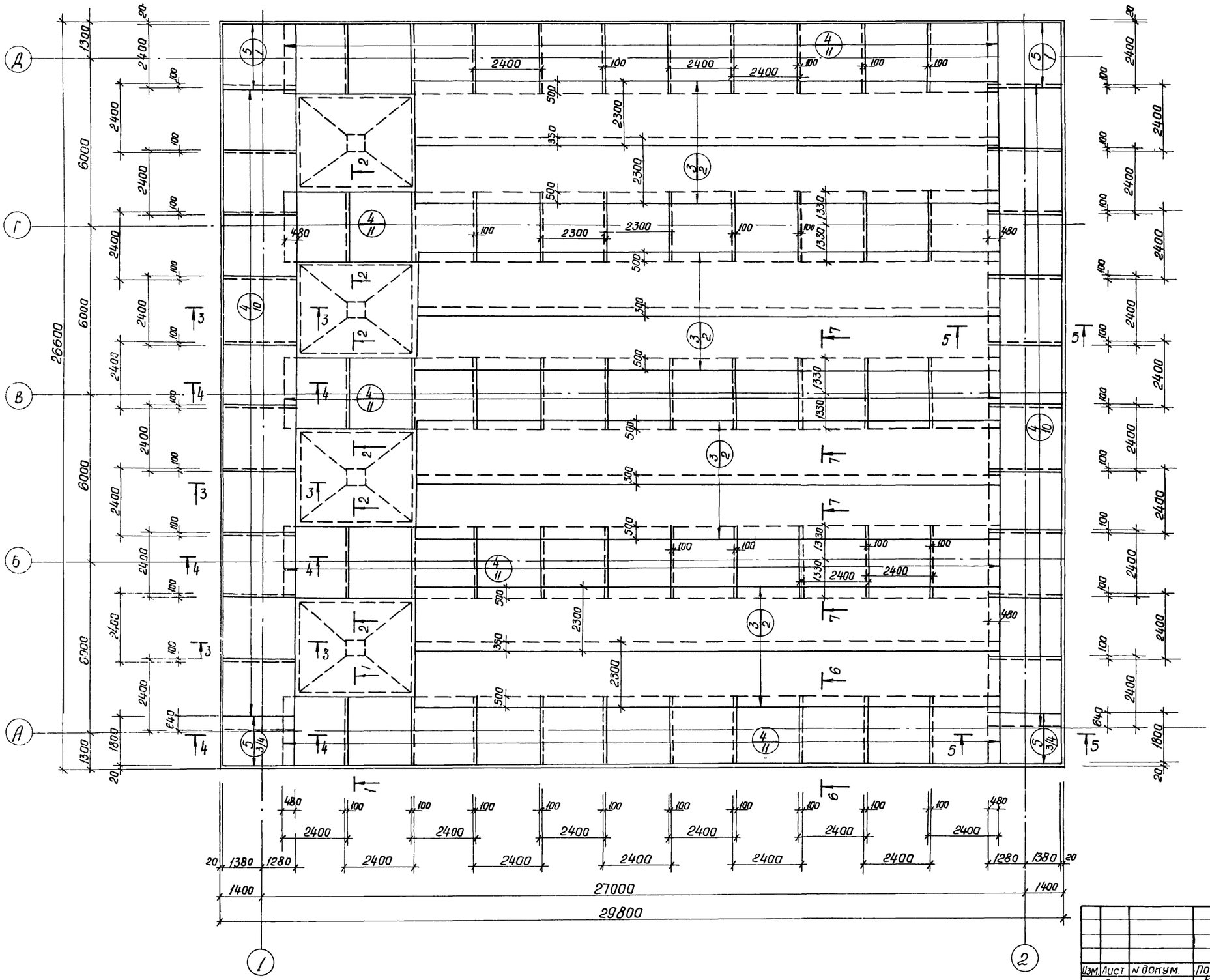


1. Данный лист комплектен с листами. КЖ-61; КЖ-65
2. Разбивка сеток в нерабочем направлении дана по осям крайних стержней, в рабочем направлении по габариту сетки.

7546/IX 64

| | | | | | | | | |
|---|---|---|---|---|---|---|---|---|
| | | | | | ТП 902-2-330 | | | |
| | | | | | Отстойники канализационные горизонтальные с механизированным удалением осадка | | | |
| Изм. | Лист | N докум. | Подп. | Дата | | | | |
| Провер. | | Зантберг | | | Тип III. Вторичный отстойник четырехсекционный L=27м, h=3м из монолитного железобетона. | Лит | Лист | Листов |
| Ст. инж. | | Ляунзан | | | | Р | 60 | |
| Рук. гр. | | Зантберг | | | | | | |
| Гл. спец. | | Браславский | | | Днище. Армирование. План раскладки верхних сеток. | МЖКХ-УССР укркоммунниипроект г. Харьков | | |
| ГИП | | Козловская | | | | | | |
| Нач. отд. | | Пучахчи | | | | | | |

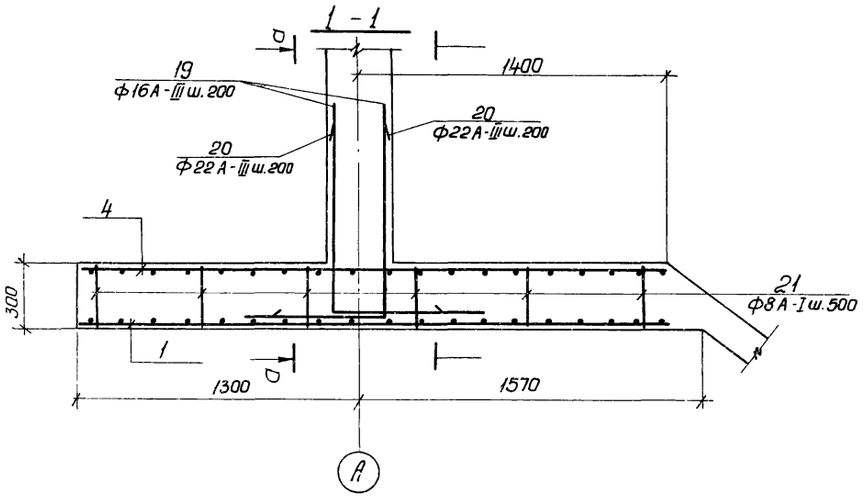


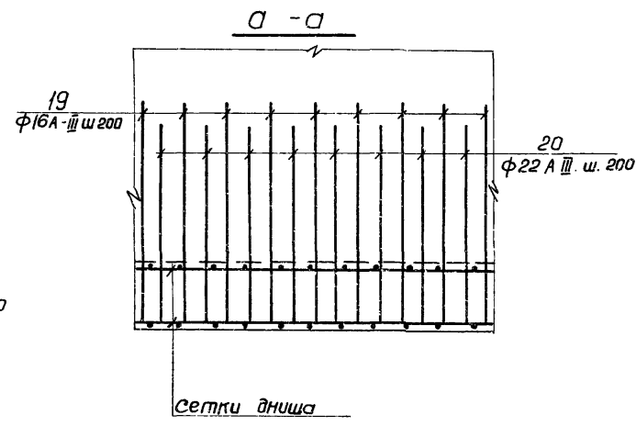


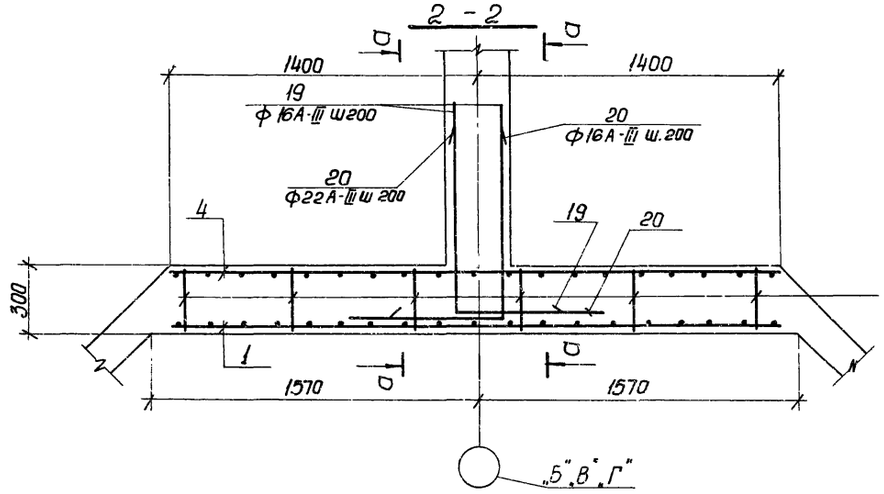


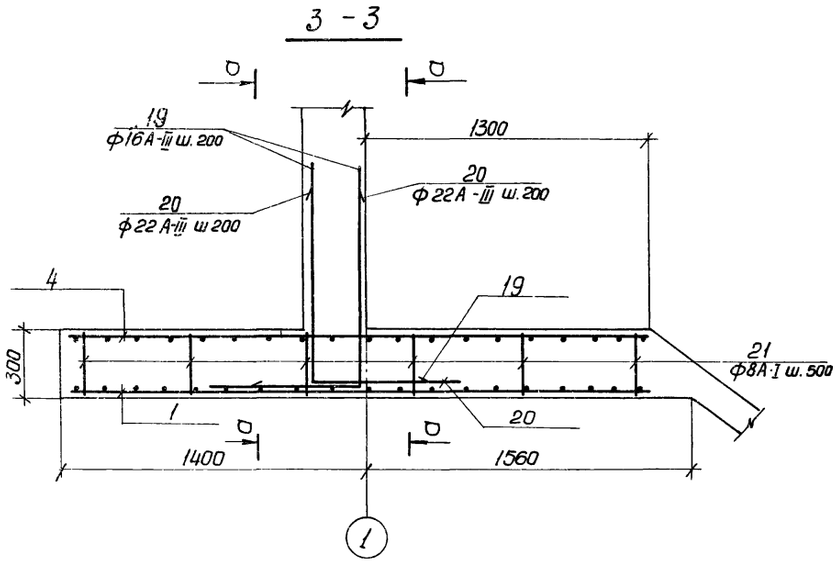


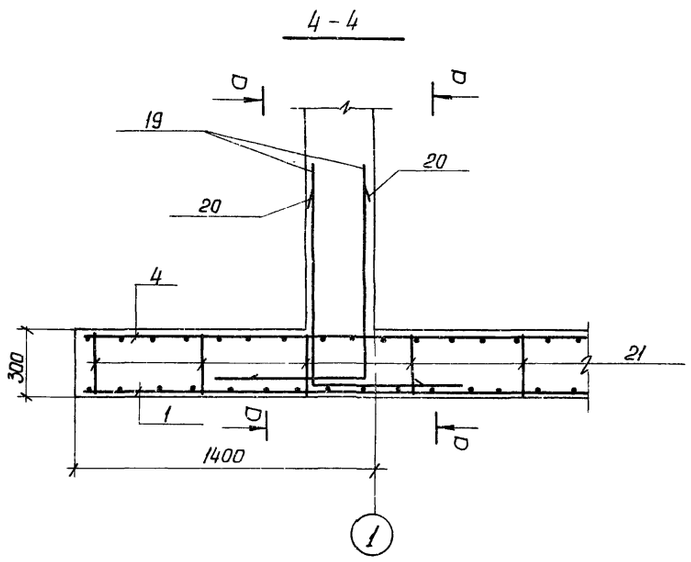


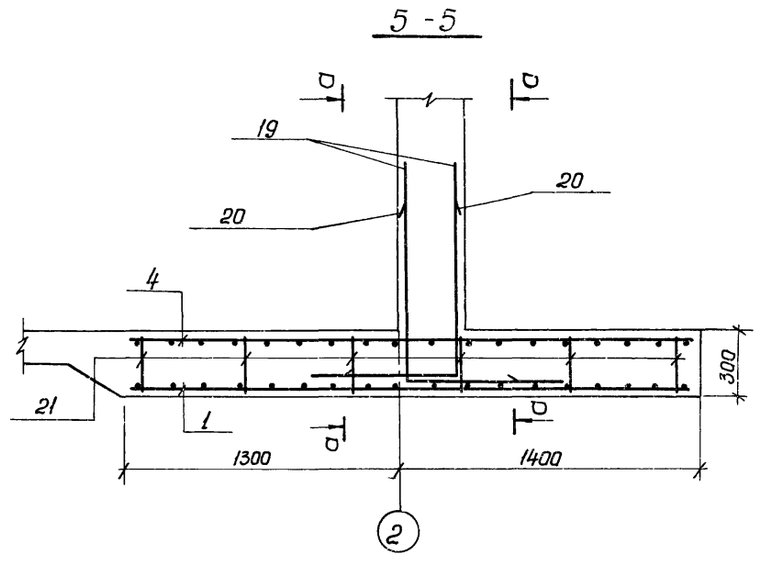


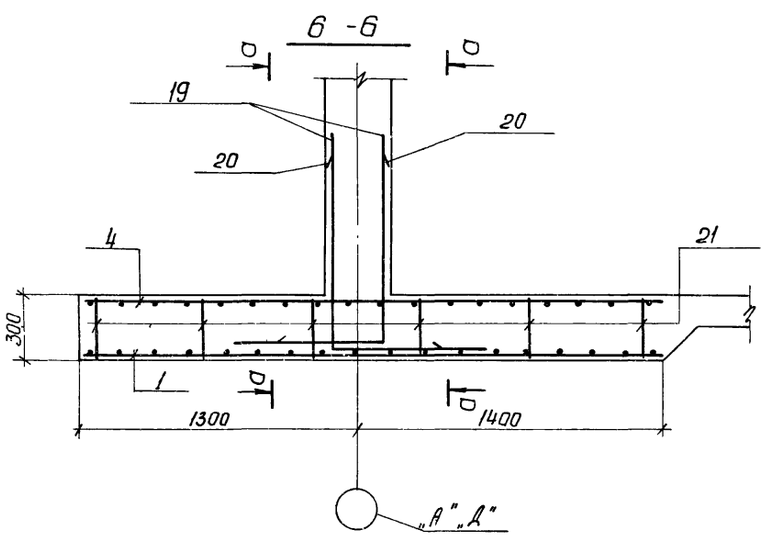


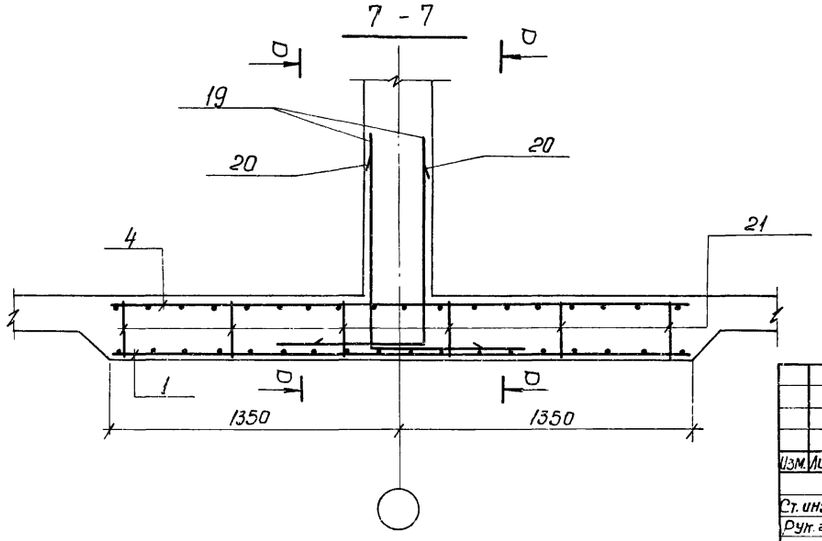


1. Данный лист комплектен с листами КЖ-59; КЖ-60; КЖ-65.

7546/IX 65

| | | | | | | | |
|---|---|---|---|---|---|---|---|
| | | | | | ТП 902-2-330 КЖ | | |
| Изм. | Лист | №документ | Подпись | Дата | Отстойники канализационные горизонтальные с механизированным удалением осадка | | |
| | | | | | Тип III. Вторичный отстойник четырехсекционный L=27м, h=3м из монолитного железобетона | Лит | Лист | Листов |
| Ст. инж. | | Лаунзан | | | | Р | 61 | |
| Рук. гр. | | Зантберг | | | | | | |
| Гл. спец. | | Брасловский | | | Днище. Армирование Сечение 1-1 ÷ 7-7 | МЖКХ-УССР Укркоммунниипроект г. Харьков | | |
| ГИП | | Козловская | | | | | | |
| Нач. отд. | | Пичахчи | | | | | | |

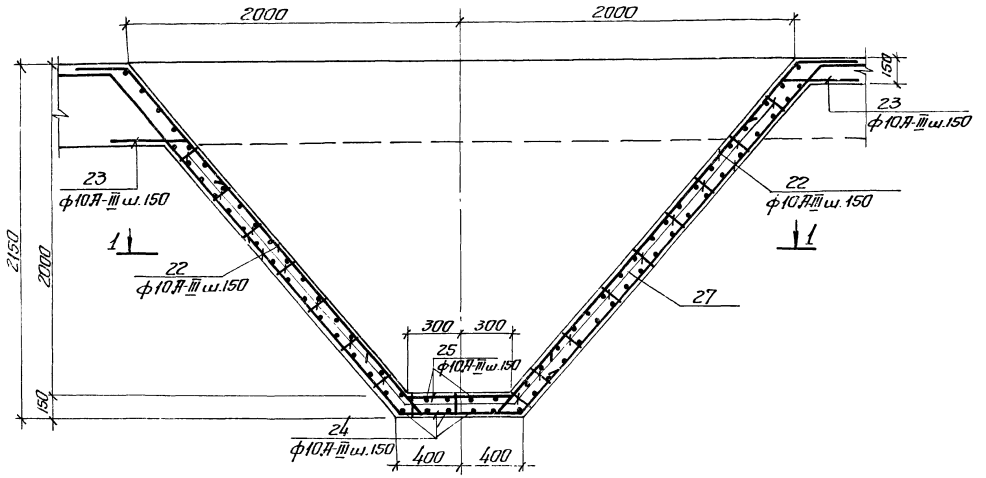


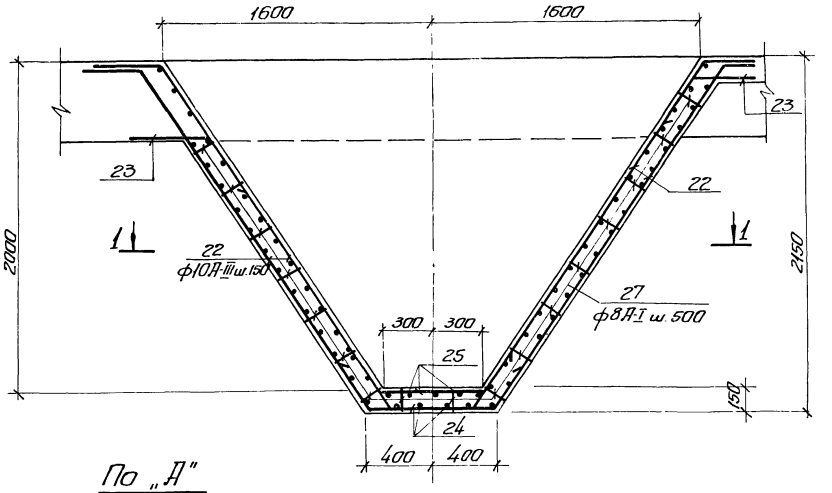


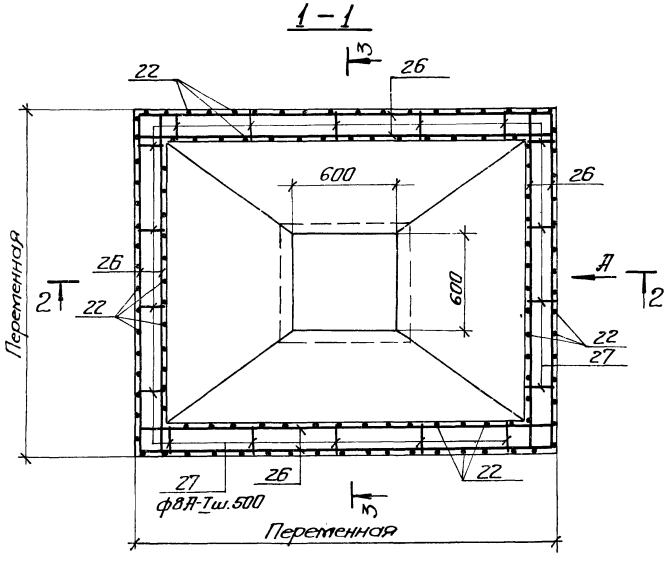


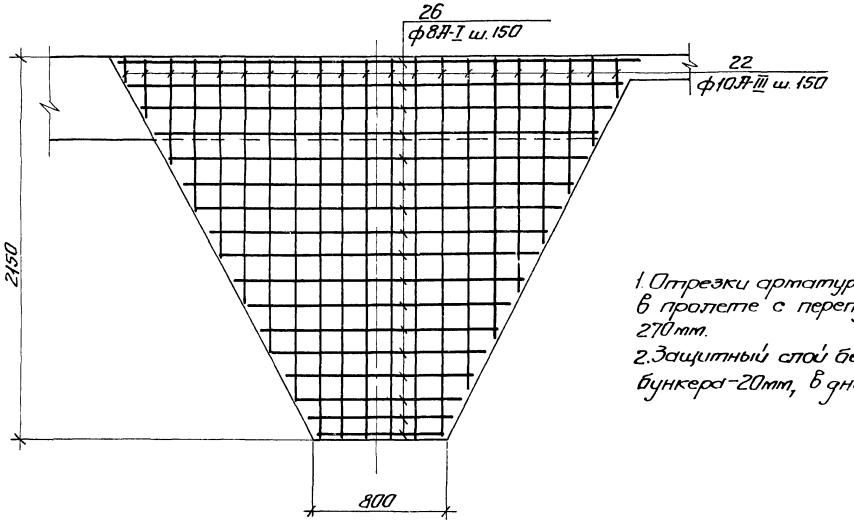


1. Отрезки арматуры поз 26 стыкуются в пролете с перепуском не менее 270 мм.
2. Защитный слой бетона в стенках бункера - 20 мм, в днище 35 мм.

7546/IX 66

| | | | | | | | | |
|---|---|---|---|---|---|---|---|---|
| | | | | | ТП 902-2-330 | | | |
| Изм. | Лист | № Докум. | Подпись | Дата | Отстойники канализационные горизонтальные с механизированным удалением осадка | | | |
| Провер. | | Зантберг | | | Тип III. Вторичный отстойник четырехсекционный L=27 м h=3 м из монолитного железобетона | Лит. | Лист | Листов |
| Ст. инж. | | Ляунзон | | | | Р | 62 | |
| Рук. гр. | | Зантберг | | | | | | |
| Гл. спец. | | Браславский | | | Днище. Армирование бункерной части | МЖКХ-УССР Укркоммунпроект г. Харьков | | |
| ГИП | | Козловская | | | | | | |
| Нач. отд. | | Пичахчи | | | | | | |

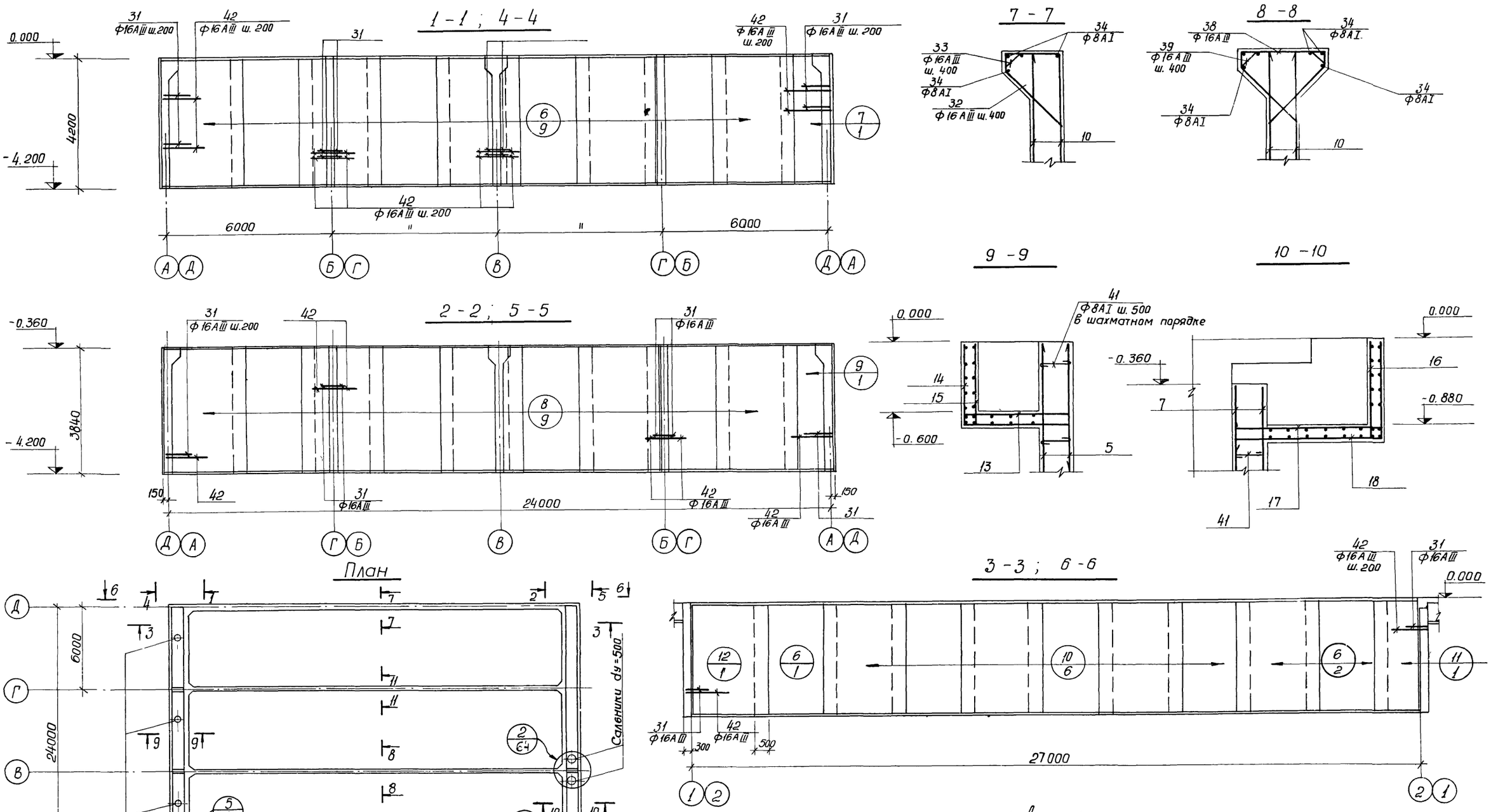


1. Данный лист комплектен с листами КЖ-65
2. В месте пропуска салбников арматуру вырезать по месту и приварить к корпусу салбника.

7546/IX 67

| | | | | | ТП 902-2-330 | | | |
|---|---|---|---|---|---|---|---|---|
| | | | | | | | | КЖ |
| Изм. | Лист | N документ | Подпись | Дата | Отстойники канализационные горизонтальные с механизированным удалением осадка | | | |
| Провер. | | Мининкова | | | Тип III. Вторичный отстойник четырехсекционный L=27м; h=3м из монолитного железобетона. | Лит. | Лист | Листов |
| Ст.инж. | | Москаленко | | | | Р | 63 | |
| Рук.гр. | | Зантберг | | | | | | |
| Гл.спец. | | Браславский | | | Стены. Армирование. Схемы раскладки сеток. Сечения 1-1 ÷ 11-11 | МЖКХ-УССР Укркоммунниипроект г. Харьков | | |
| ГИП | | Козловская | | | | | | |
| Нач.отд. | | Пичахчи | | | | | | |

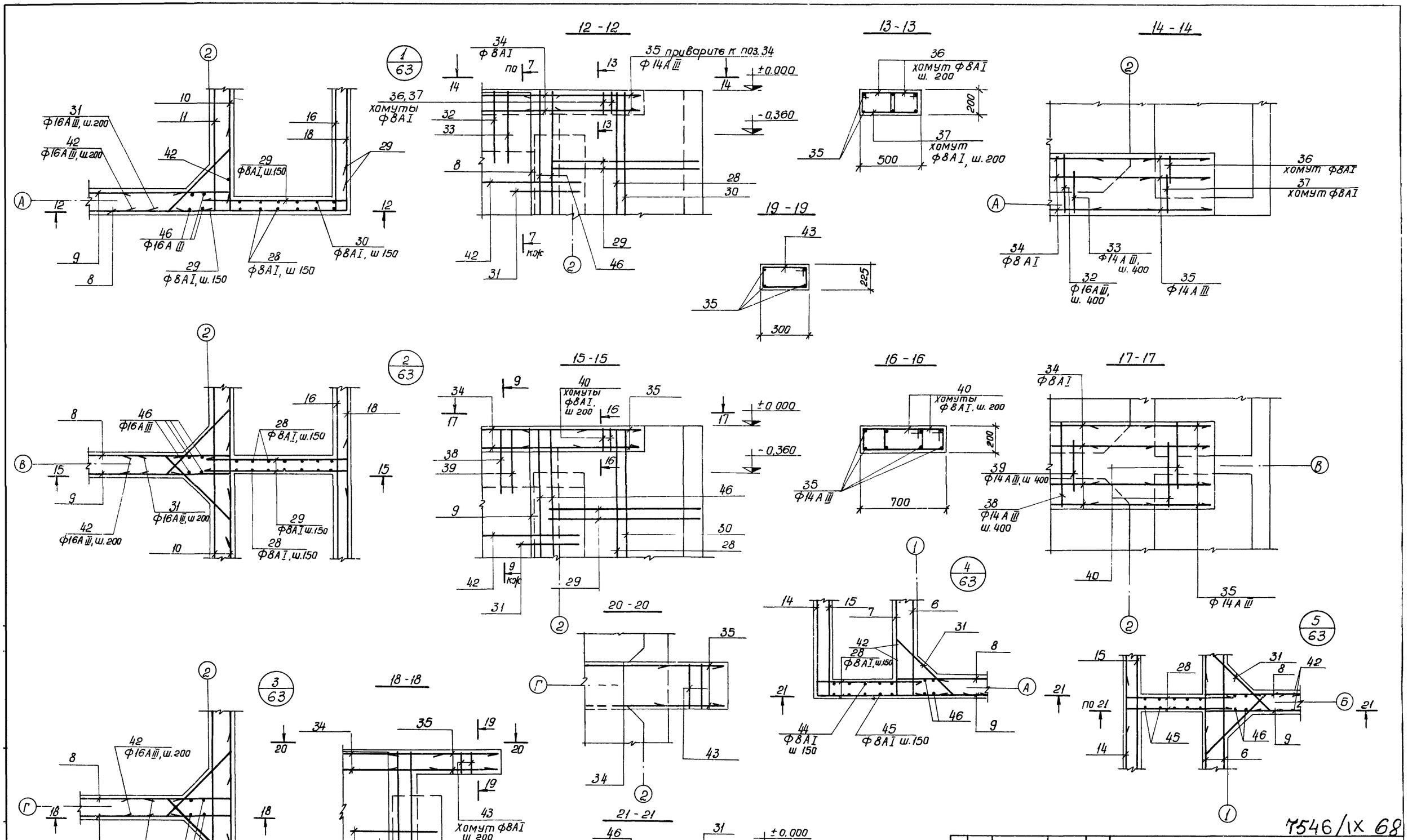


| | | | | | | | | |
|---|---|---|---|---|---|---|---|---|
| | | | | | ТП 902-2-330 | | | |
| | | | | | Отстойники канализационные горизонтальные с механизированным удалением осадка | | | |
| Изм. | Лист | N документ | Подпись | Дата | | | | |
| Провер. | | Мининкова | | | Тип III. Вторичный отстойник четырехсекционный L=27м, h=3м из монолитного железобетона | Лит | Лист | Листов |
| Ст.инж. | | Москаленко | | | | Р | 64 | |
| Рук.гр. | | Зантберг | | | | | | |
| Гл.спец. | | Браславский | | | Стены. Армирование | Мжкх-УССР укркоммунниипроект г. Харьков | | |
| ГИП | | Козловская | | | Узлы. Сечения. | | | |
| Нач.отд. | | Пичахчи | | | | | | |

## Спецификация марок арматурных изделий

| Формат | Зона | Поз. | Обозначение | Наименование | Кол. | Примечание |
|---|---|---|---|---|---|---|
| | | | | Сборочные единицы и детали | | |
| | | 1 | КЖ-66 | Сетка арматурная С-1 | 75 | |
| | | 2 | КЖ-66 | —"— С-2 | 4 | |
| | | 3 | ГОСТ 8478-66 | Сетка 150/150/7/7 2300 ГОСТ 8478-66 | 334.4 | п.м. |
| | | 4 | КЖ-66 | Сетка арматурная С-3 | 75 | |
| | | 5 | КЖ-66 | —"— С-4 | 4 | |
| | | 6 | КЖ-66 | —"— С-5 | 48 | |
| | | 7 | КЖ-66 | —"— С-6 | 2 | |
| | | 8 | КЖ-66 | —"— С-7 | 18 | |
| | | 9 | КЖ-66 | —"— С-8 | 2 | |
| | | 10 | КЖ-66 | —"— С-9 | 60 | |
| | | 11 | КЖ-66 | —"— С-10 | 10 | |
| | | 12 | КЖ-66 | —"— С-11 | 10 | |
| | | 13 | КЖ-67 | —"— С-12 | 4 | |
| | | 14 | КЖ-67 | —"— С-13 | 4 | |
| | | 15 | КЖ-67 | —"— С-14 | 4 | |
| | | 16 | КЖ-67 | —"— С-15 | 4 | |
| | | 17 | КЖ-67 | —"— С-16 | 4 | |
| | | 18 | КЖ-67 | —"— С-17 | 4 | |
| | | 19÷47 | КЖ-67 | Стержни одиночные- | | |
| | | 48 | Серия 3 400-6 | Изделие закладное МН2-7 | 8 | |
| | | 49 | —"— | —"— МН1-6 | 22 | |
| | | 50 | —"— | —"— МН1-4 | 16 | |
| | | 51 | —"— | —"— МН4-13 | 24.2 | п.м. |
| | | 52 | —"— | —"— МН4-7 | 16 | |
| | | 53 | КЖ-103 | —"— МН-1 | 4 | |
| | | 54 | КЖ-103 | —"— МН-2 | 6 | |
| | | 55 | КЖ-103 | —"— МН-3 | 6 | |
| | | 56 | КЖ-103 | —"— МН-4 | 5 | |
| | | 57 | Серия 3.901-5 | Сальник $d_y$=350 L=200мм | 4 | 28.7 кг |
| | | 58 | —"— | Сальник $d_y$=500 L=200мм | 2 | 43.7 кг |
| | | 59 | —"— | Сальник $d_y$=200 L=200мм | 4 | 15.7 кг |
| | | | | Материалы: | | |
| | | | | Бетон „М 200" | 546.0 | $м^3$ |

## Ведомость стержней на один элемент

| Марка эл-та | Поз. | Эскиз или сечение | ф мм | Длина мм | Кол. |
|---|---|---|---|---|---|
| | 19 | 750 500 | 16АIII | 1250 | 1830 |
| | 20 | 650 660 | 22АIII | 1320 | 1830 |
| | 21 | 200 270 270 200 200 | 8АI | 1240 | 2106 |
| | 22 | 150÷2650 250 | 10АIII | $e_{ср.}$ 1750 | 800 |
| | 23 | 350 350 | 10АIII | 700 | 400 |
| | 24 | 350 750 350 | 10АIII | 1450 | 48 |
| | 25 | 350 650 350 | 10АIII | 1350 | 40 |
| | 26 | п.м. | 8АI | п.м. 1406.0 | — |
| | 27 | 200 120 120 200 200 | 8АI | 940 | 1548 |
| | 28 | 1000 240 | 8АI | 1360 | 70 |
| | 29 | 970 240 | 8АI | 1330 | 36 |
| | 30 | 1000 | 8АI | 1120 | 10 |
| | 31 | 200 850 200 45° | 16АIII | 1250 | 340 |
| | 32 | 470 170 560 700 | 16АIII | 1900 | 138 |

| Марка эл-та | Поз. | Эскиз или сечение | ф мм | Длины мм | Кол. |
|---|---|---|---|---|---|
| | 33 | 300 300 700 560 | 16АIII | 1860 | 138 |
| | 34 | п.м. | 8АI | — | 330.0 |
| | 35 | 1070 | 14АIII | 1070 | 28 |
| | 36 | 260 170 260 230 | 8АI | 860 | 4 |
| | 37 | 360 170 300 230 | 8АI | 1060 | 4 |
| | 38 | 670 170 170 640 640 | 16АIII | 2290 | 68 |
| | 39 | 300 300 300 640 640 | 16АIII | 2180 | 68 |
| | 40 | 530 170 470 230 | 8АI | 1400 | 8 |
| | 41 | 250 | 8АI | 370 | 2550 |
| | 42 | 900 300 | 16АIII | 1200 | 340 |
| | 43 | 330 170 270 230 | 8АI | 1000 | 8 |
| | 44 | 620 | 8АI | 740 | 8 |
| | 45 | 620 240 | 8АI | 980 | 32 |
| | 46 | 4170 | 16АIII | 4170 | 40 |
| | 47 | 200 220 80 120 | 20АI | 620 | 198 |

## Выборка стали на один элемент в кг.

| Марка эл-та | Арматурные изделия | | | | | | | | | | | | Закладные изделия | | | | | | | | | | | Итого | Всего |
|---|---|---|---|---|---|---|---|---|---|---|---|---|---|---|---|---|---|---|---|---|---|---|---|---|---|
| | Арматурная сталь ГОСТ 5781-75 | | | | | | | | | | | | Профильная сталь | | | | Арматурная сталь ГОСТ 5781-75 | | | | | | | | |
| | Класс А-I | | | | | Класс А-III | | | | | | | | | | | Класс А-I | | Класс А-III | | | | | | |
| | ф мм | | | | | ф мм | | | | | | | | | | | ф мм | | ф мм | | | | | | |
| | 6 | 7 | 8 | 20 | | 8 | 10 | 14 | 16 | 18 | 22 | | б6 | б8 | б10 | L50x5 | 12 | | 8 | 10 | | | | | |
| | 879.1 | 3193.5 | 5779.0 | 306.9 | 10158,5 | 915.2 | 1083.2 | 36.0 | 35518,9 | 7331.0 | 16092,0 | 60976,3 | 0.96 | 168.0 | 278.0 | 92.0 | 32.0 | | 15.9 | 17.4 | | | | 604.3 | 71739,1 |

1. Данный лист комплектен с листами КЖ-60÷КЖ-64.
2. В выборке стали на 1 элемент не учтен расход стали на сальники.

69
7546/IX

| Изм. | Лист | № докум. | Подпись | Дата |
|---|---|---|---|---|
| Провер. | | Зантберг | | |
| Ст.инж. | | Ляунзон | | |
| Рук.гр. | | Зантберг | | |
| Гл.спец. | | Браславский | | |
| ГИП | | Козловская | | |
| Нач.отд. | | Пичахчи | | |

ТП 902-2-330

КЖ

Отстойники канализационные горизонтальные с механизированным удалением осадка

Тип III. Вторичный отстойник канализационный L=27м h=3м из монолитного железобетона

Стены. Днище. Армирование. Спецификация

| Лит | Листов |
|---|---|
| Р | 65 |

МЖКХ-УССР
Укркоммунниипроект
г. Харьков

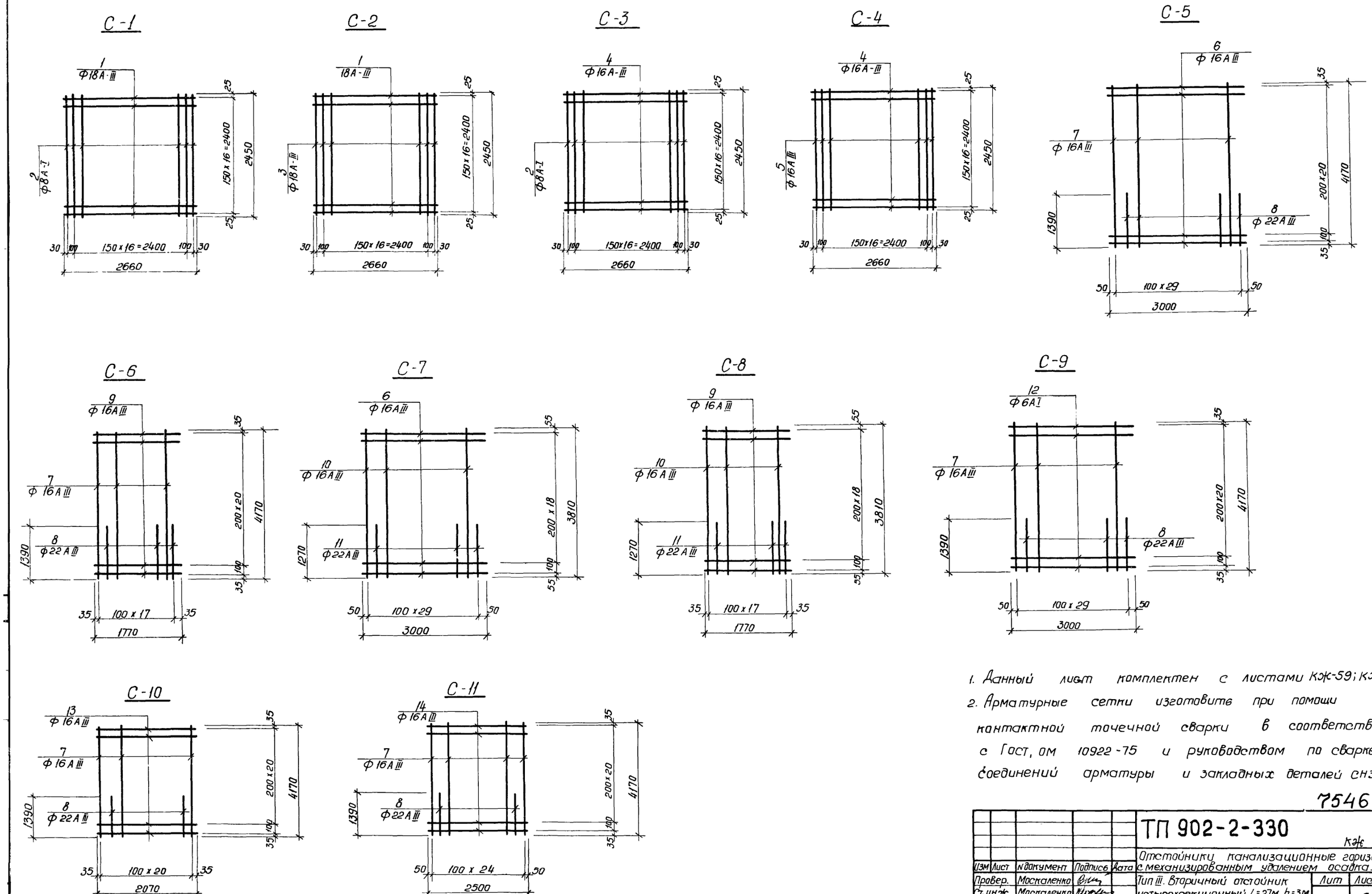


1. Данный лист комплектен с листами КЖ-59; КЖ-60; КЖ-63
2. Арматурные сетки изготовить при помощи контактной точечной сварки в соответствии с ГОСТ, ОМ 10922-75 и руководством по сварке соединений арматуры и закладных деталей СН393-69.

7546/IX70

| | | | | | | | | |
|---|---|---|---|---|---|---|---|---|
| | | | | | ТП 902-2-330 | | | |
| | | | | | КЖ | | | |
| Изм | Лист | N документ | Подпись | Дата | Отстойники канализационные горизонтальные с механизированным удалением осадка. | | | |
| Провер. | | Москаленко | | | Тип III. Вторичный отстойник четырехсекционный L=27м, h=3м из монолитного железобетона | Лит | Лист | Листов |
| Ст. инж. | | Москаленко | | | | Р | 66 | |
| Рук. гр. | | Зантберг | | | | | | |
| Гл. спец. | | Браславский | | | Стены и днище. Армирование. Конструкция сеток С-1÷С-11 | МЖКХ-УССР УКРКОММУННИИПРОЕКТ г. Харьков | | |
| ГИП | | Козловская | | | | | | |
| Нач. отд. | | Пичахчи | | | | | | |

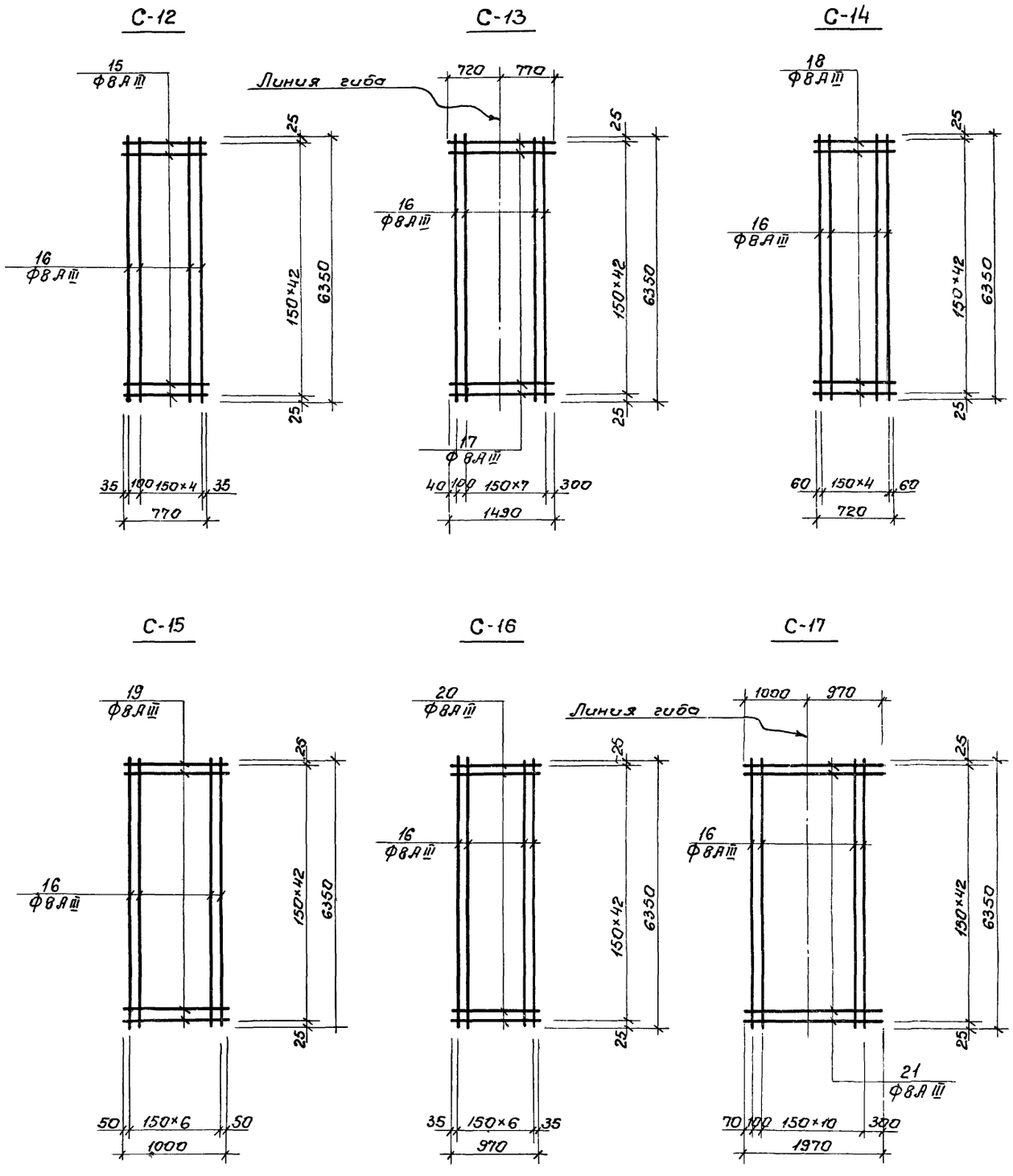


## Ведомость арматуры на 1 элемент

| Марка эл-та | Поз | Эскиз или сечение | Ф мм | Длина мм | Кол шт. |
|---|---|---|---|---|---|
| С-1 | 1 | — | 18АIII | 2660 | 17 |
| | 2 | — | 8АI | 2450 | 19 |
| С-2 | 1 | — | 18АIII | 2660 | 17 |
| | 3 | — | 18АIII | 2450 | 19 |
| С-3 | 2 | — | 8АI | 2450 | 19 |
| | 4 | — | 16АIII | 2660 | 17 |
| С-4 | 4 | — | 16АIII | 2660 | 17 |
| | 5 | — | 16АIII | 2450 | 19 |
| С-5 | 6 | — | 16АIII | 3000 | 22 |
| | 7 | — | 16АIII | 4170 | 15 |
| | 8 | — | 22АIII | 1390 | 15 |
| С-6 | 7 | — | 16АIII | 4170 | 9 |
| | 8 | — | 22АIII | 1390 | 9 |
| | 9 | — | 16АIII | 1770 | 22 |
| С-7 | 6 | — | 16АIII | 3000 | 20 |
| | 10 | — | 16АIII | 3810 | 15 |
| | 11 | — | 22АIII | 1270 | 15 |
| С-8 | 9 | — | 16АIII | 1770 | 20 |
| | 10 | — | 16АIII | 3810 | 9 |
| | 11 | — | 22АIII | 1270 | 9 |
| 1 | 2 | 3 | 4 | 5 | 6 |

| 1 | 2 | 3 | 4 | 5 | 6 |
|---|---|---|---|---|---|
| С-9 | 7 | — | 16АIII | 4170 | 15 |
| | 8 | — | 22АIII | 1390 | 15 |
| | 12 | — | 6АI | 3000 | 22 |
| С-10 | 7 | — | 16АIII | 4170 | 11 |
| | 8 | — | 22АIII | 1390 | 10 |
| | 13 | — | 16АIII | 2070 | 22 |
| С-11 | 7 | — | 16АIII | 4170 | 13 |
| | 8 | — | 22АIII | 1390 | 12 |
| | 14 | — | 16АIII | 2500 | 22 |
| С-12 | 15 | — | 8АIII | 770 | 43 |
| | 16 | — | 8АIII | 6350 | 6 |
| С-13 | 16 | — | 8АIII | 6350 | 9 |
| | 17 | — | 8АIII | 1490 | 43 |
| С-14 | 16 | — | 8АIII | 6350 | 5 |
| | 18 | — | 8АIII | 720 | 43 |
| С-15 | 16 | — | 8АIII | 6350 | 7 |
| | 19 | — | 8АIII | 1000 | 43 |
| С-16 | 16 | — | 8АIII | 6350 | 7 |
| | 20 | — | 8АIII | 970 | 43 |
| С-17 | 16 | — | 8АIII | 6350 | 12 |
| | 21 | — | 8АIII | 1970 | 43 |

1. Данный лист комплектен с листами КЖ-60; КЖ-63
2. Арматурные сетки изготовить при помощи контактной точечной сварки в соответствии с ГОСТом 10922-75 и руководством по сварке соединений арматуры и закладных деталей СН 393-69

7546/IX 71

| Изм | Лист | № докум. | Подп. | Дата |
|---|---|---|---|---|
| Проект. | | Мининкова | | |
| Ст. инж. | | Москаленко | | |
| Рук. гр. | | Зантберг | | |
| Гл. спец. | | Браславская | | |
| ГНП | | Козловская | | |
| Нач. отд. | | Пичахчи | | |

ТП 902-2-330

КЖ

Отстойники канализационные горизонтальные с механизированным удалением осадка

Тип III. Вторичный отстойник четырехсекционный L=27м h=3м из монолитного железобетона.

Стены и днище. Армирование. Ведомость арматуры. Конструкция сеток С 17-4 С-17

| Лит | Лист | Листов |
|---|---|---|
| Р | 67 | |

МЖКХ-УССР
Укркоммунниипроект
г. Харьков

# Фрагмент опалубочного плана на отм. 0.000

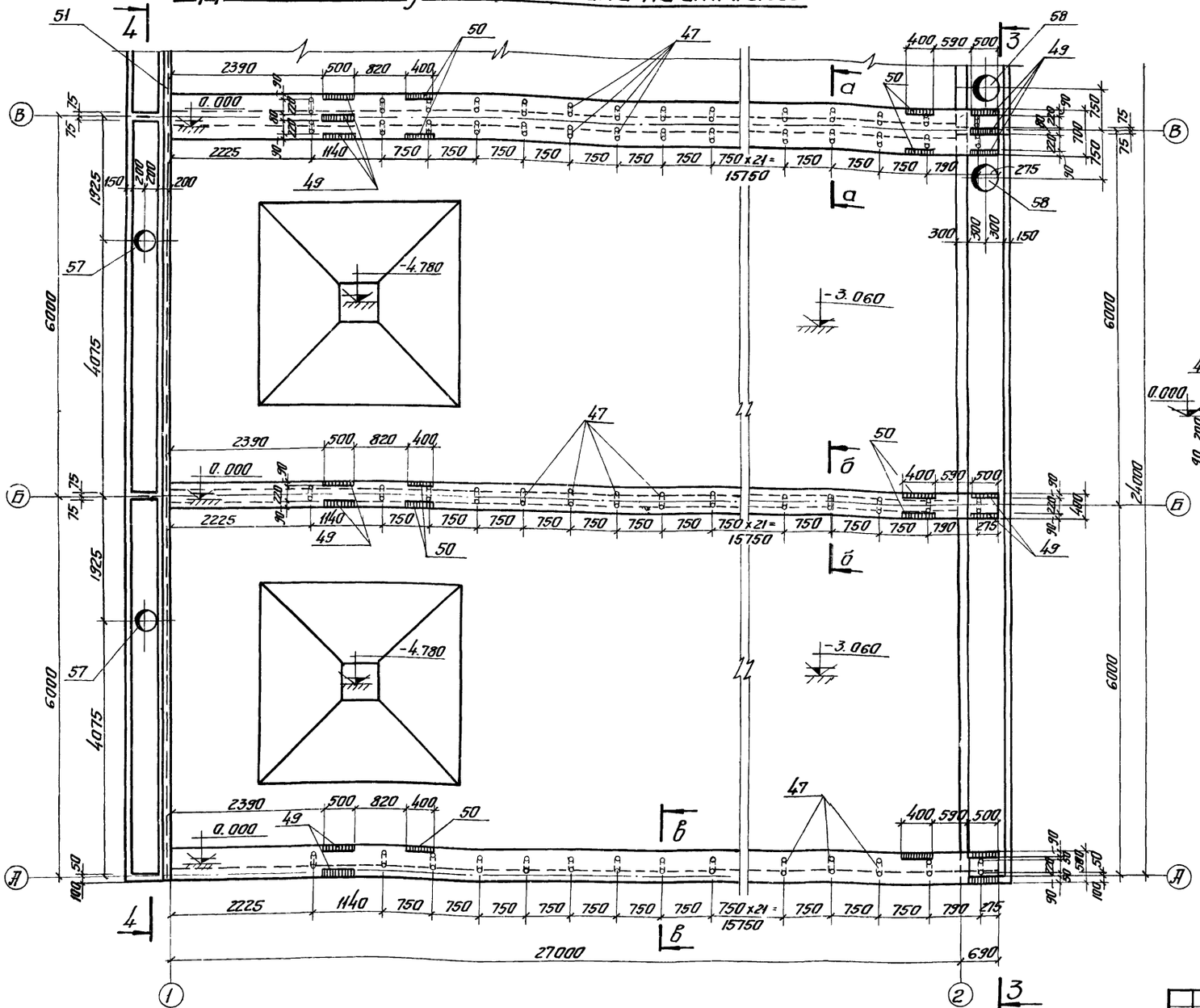


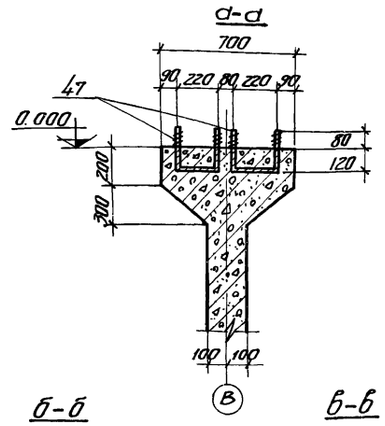


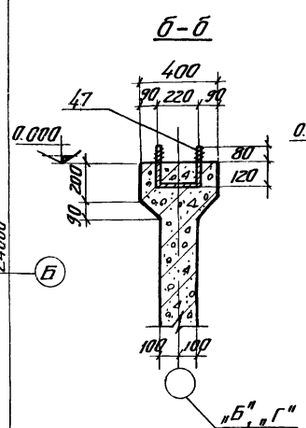


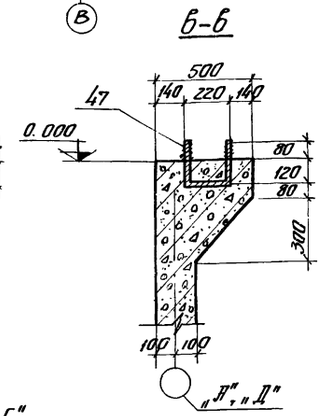


1. Марку бетона по прочности, водонепроницаемости, морозостойкости при бетонировании стен, днища и лотков принять по пояснительной записке.
2. В местах пропуска сальников арматуру вырезать по месту и концы приварить к корпусу сальников.
3. Толщину защитного слоя бетона принять: для стен и лотков – 15 мм; для днища со стороны грунта – 35 мм.

72

7546/IX

| | | | | | | | |
|---|---|---|---|---|---|---|---|
| | | | | | ТП 902-2-330 | КЭК | |
| | | | | | Отстойники канализационные горизонтальные с механизированным удалением осадка | | |
| Изм. | Лист | № докум. | Подпись | Дата | Тип III. Вторичный отстойник четырехсекционный L=27м, h=2м из монолитного железобетона | Лит | Лист | Листов |
| Провер. | | Зантберг | | | | Р | 68 | |
| Инж. | | Харченко | | | | | | |
| Рук. гр. | | Зантберг | | | | | | |
| Гл. спец. | | Брастовская | | | Фрагмент опалубочного плана на отм. 0.000 | Госкх-УССР Укркоммунниипроект г. Харьков | | |
| ГИП | | Хазтовская | | | | | | |
| Нач. отд. | | Личахчи | | | | | | |

## Фрагмент опалубочного плана на отм. -3.200

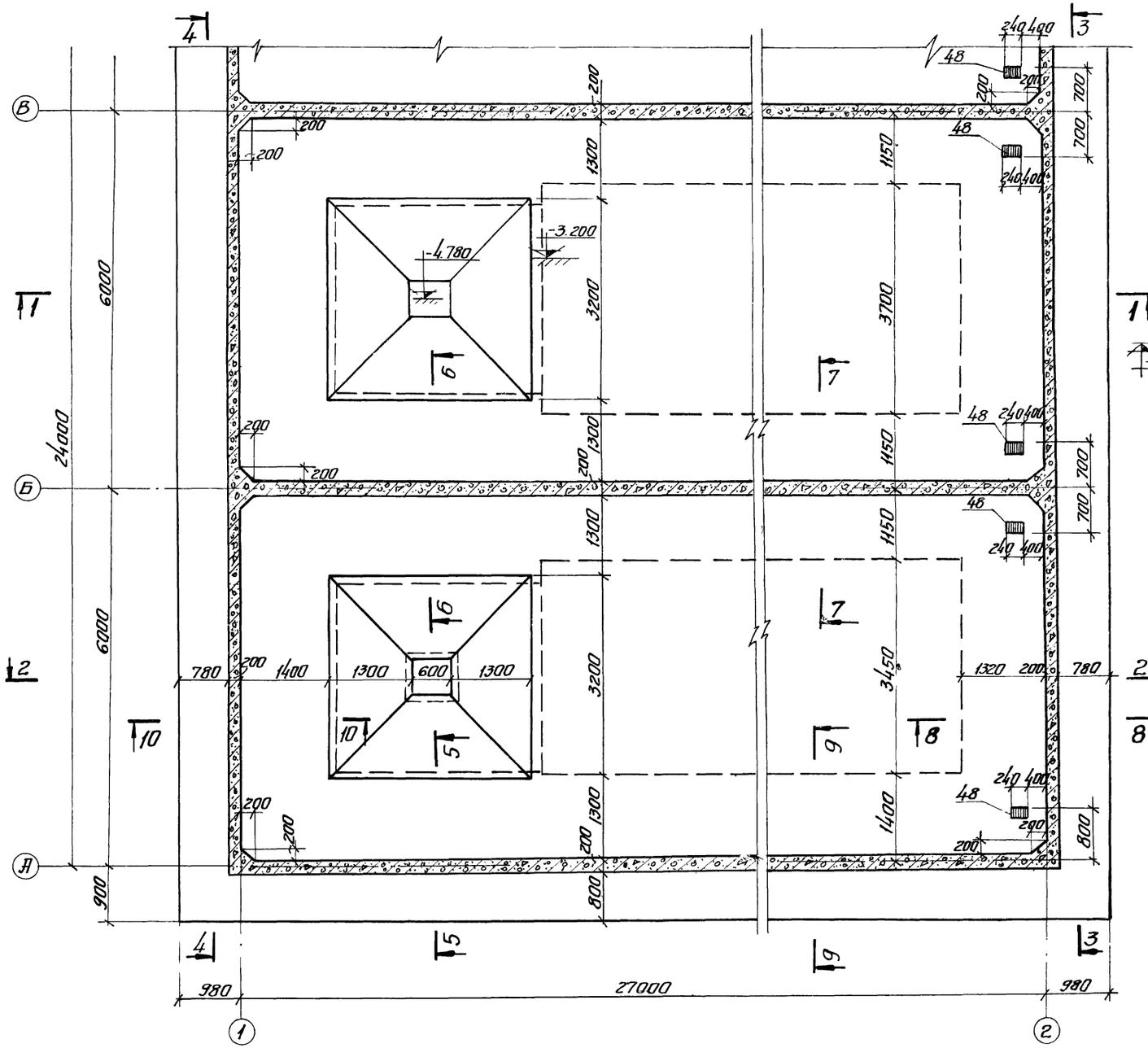


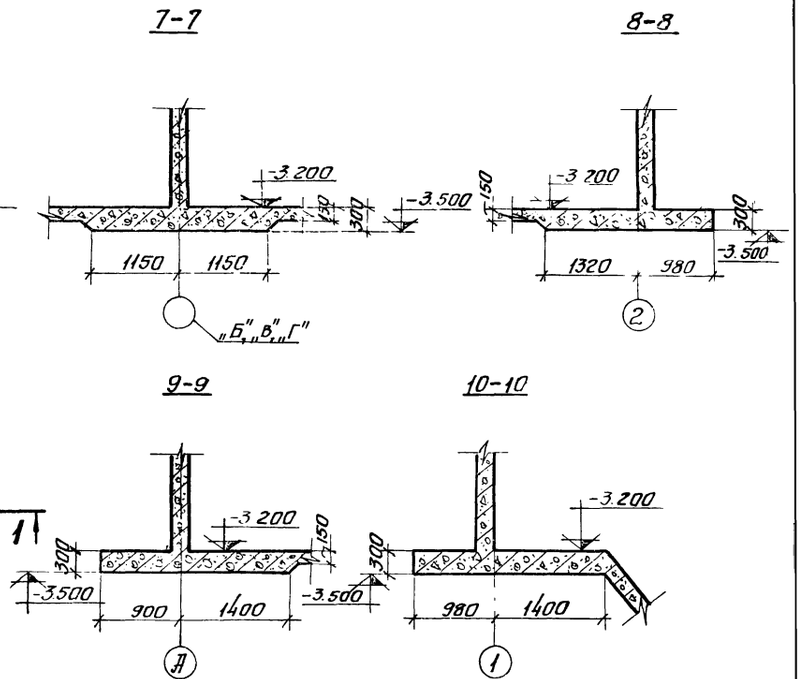


1. Данный лист комплектен с листами КЖ-68 КЖ-
2. Общие примечания см лист КЖ-68.

73

7546/IX

| | | | | | |
|---|---|---|---|---|---|
| | | | | ТП 902-2-330 | КЖ |
| Изм. | Лист | № докум. | Подпись | Дата | Отстойники канализационные горизонтальные с механизированным удалением осадка |
| Провер. | | Зантберг | | | Тип IV Вторичный отстойник четырехсекционный L=27м h=2м из монолитного железобетона |
| Инженер | | Харченко | | | |
| Рук. гр. | | Зантберг | | | |
| Гл. спец. | | Браславский | | | Фрагмент опалубочного плана на отм. -3.200 Сечения 7-7 ÷ 10-10 |
| ГИП | | Козловская | | | |
| Нач. отд. | | Пичахчи | | | |

| Лит | Лист | Листов |
|---|---|---|
| Р | 69 | |

МЖКХ-УССР Укркоммунниипроект г. Харьков

## 1-1

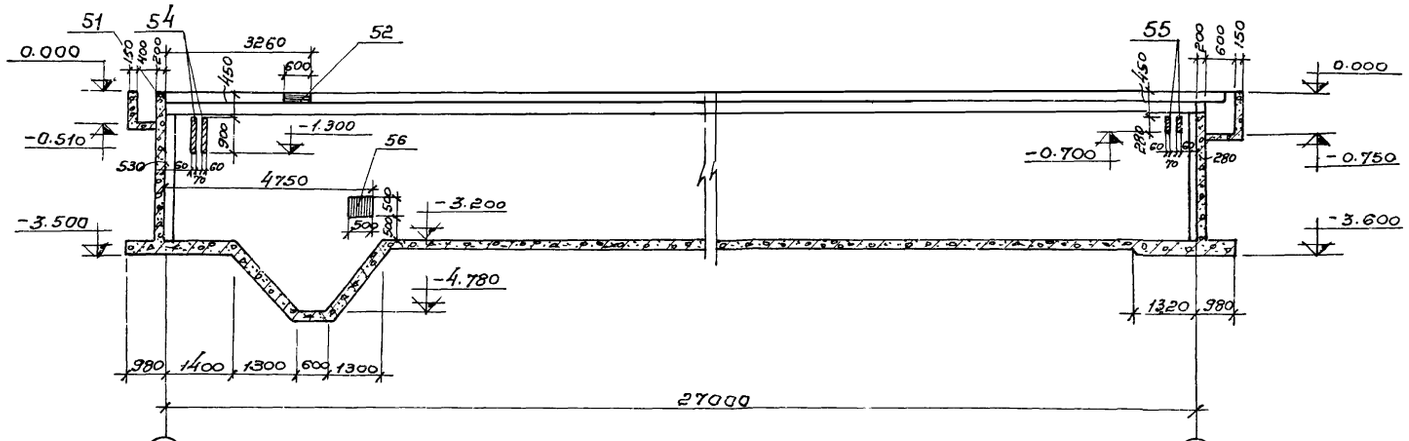


## 2-2

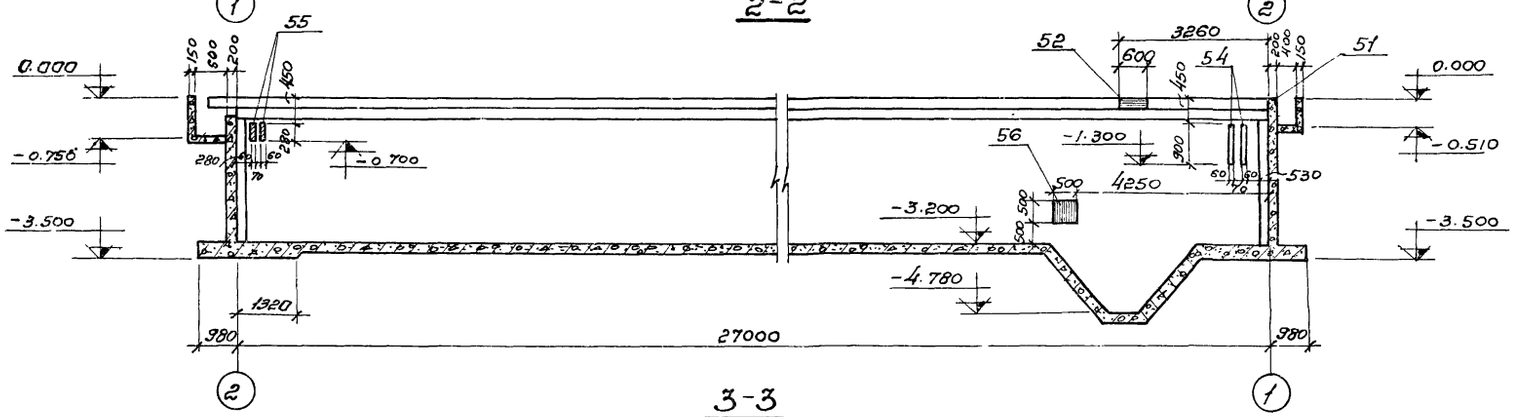


## 3-3

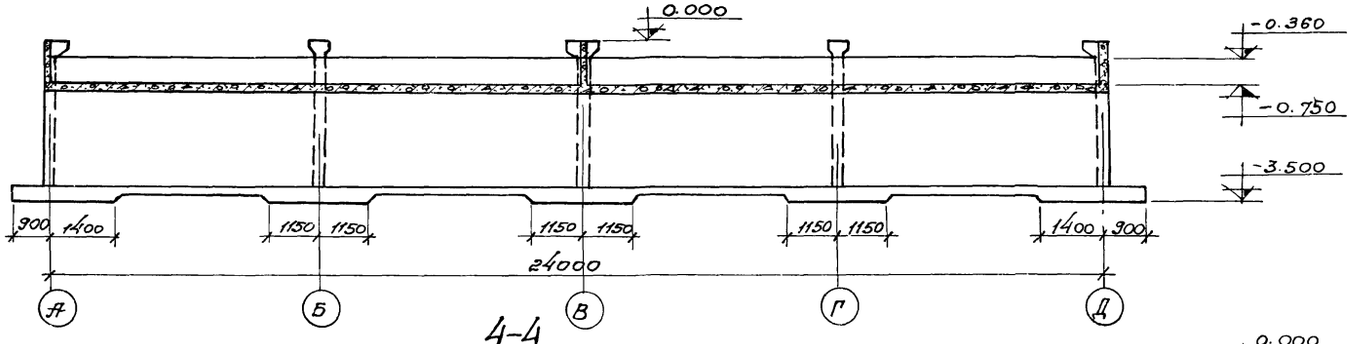


## 4-4

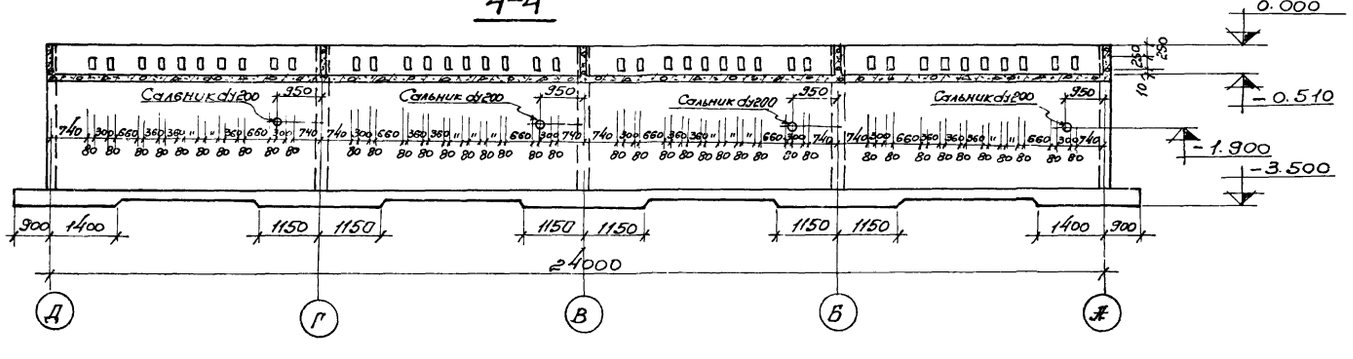


## 5-5

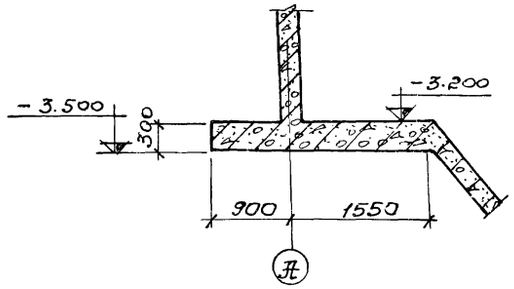


## 6-6

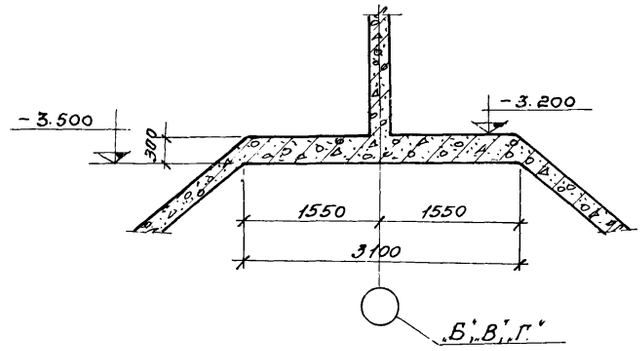


1. Данный лист комплектен с листами КЖ-68; КЖ-69; КЖ-77
2. Марку бетона по прочности, водонепроницаемости и морозостойкости при бетонировании стен, днища и лотков принять по пояснительной записке.
3. При пропуске сальников арматуру вырезать по месту и концы приварить к корпусу сальников.
4. Толщину защитного слоя бетона принять: для стен и лотков – 15мм; для днища со стороны грунта – 35мм.

74

| | | | | | | |
|---|---|---|---|---|---|---|
| | | | | | ТП 902-2-330 КЖ | |
| Изм. | Лист | № докумен. | Подпись | Дата | Отстойники канализационные горизонтальные с механизированным удалением осадка. | |
| Провер. | | Зантберг | | | Тип IV. Вторичный отстойник четырехсекционный L=27м, h=2м из монолитного железобетона. | Лит. Р; Лист 70; Листов |
| Инжен | | Харченко | | | | |
| Рук. гр. | | Зантберг | | | | |
| Гл. спец. | | Браславский | | | Опалубочные чертежи. Разрезы 1-1 ÷ 6-6. | МЖКХ УССР Укркоммунниипроект г. Харьков |
| ГИП | | Козловская | | | | |
| Нач. отд | | Пичахчи | | | | |

7546/IX

# План раскладки нижних сеток.

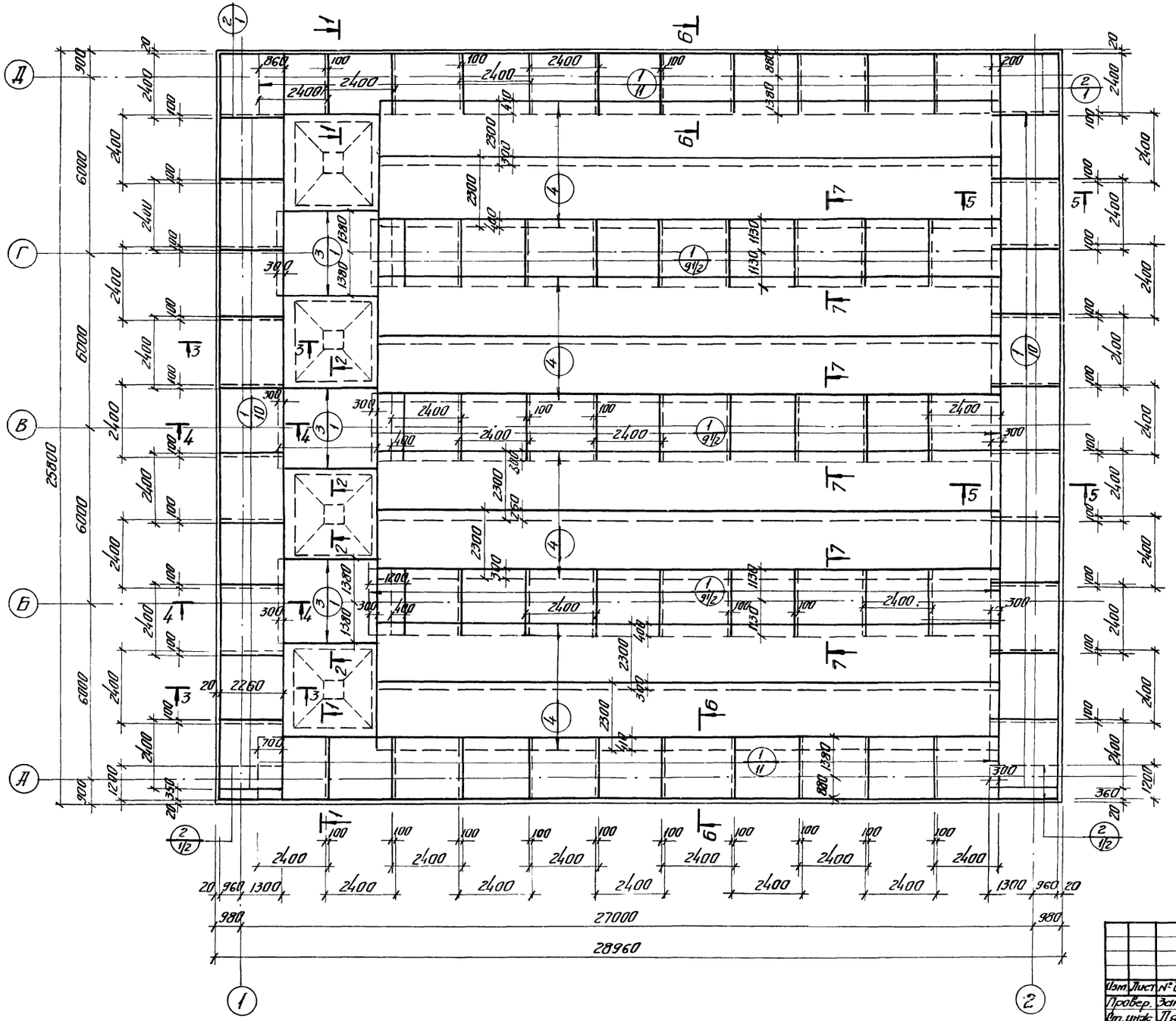


1. Данный лист комплектен с листами КЖ-73; КЖ-77.
2. Разбивка сеток в нерабочем направлении дана по осям крайних стержней, в рабочем направлении по габариту сетки.

7546/IX 75

| | | | | | | | |
|---|---|---|---|---|---|---|---|
| | | | | | ТП 902-2-330 | КЖ | |
| | | | | | Отстойники канализационные горизонтальные с механизированным удалением осадка. | | |
| Изм. | Лист | № докум. | Подпись | Дата | Тип IV Вторичный отстойник четырехсекционный L=27м h=2м из монолитного железобетона | Лит | Лист | Листов |
| Провер. | | Зантберг | | | | Р | 71 | |
| Гл. инж. | | Плунзан | | | | | | |
| Рук. гр. | | Зантберг | | | | | | |
| Гл. спец. | | Браславский | | | Днище. Армирование. План раскладки нижних сеток | Минск-УССР Укркоммунпроект г. Харьков | | |
| ГИП | | Козловский | | | | | | |
| Нач. отд. | | Личахчи | | | | | | |

# План раскладки верхних сеток.

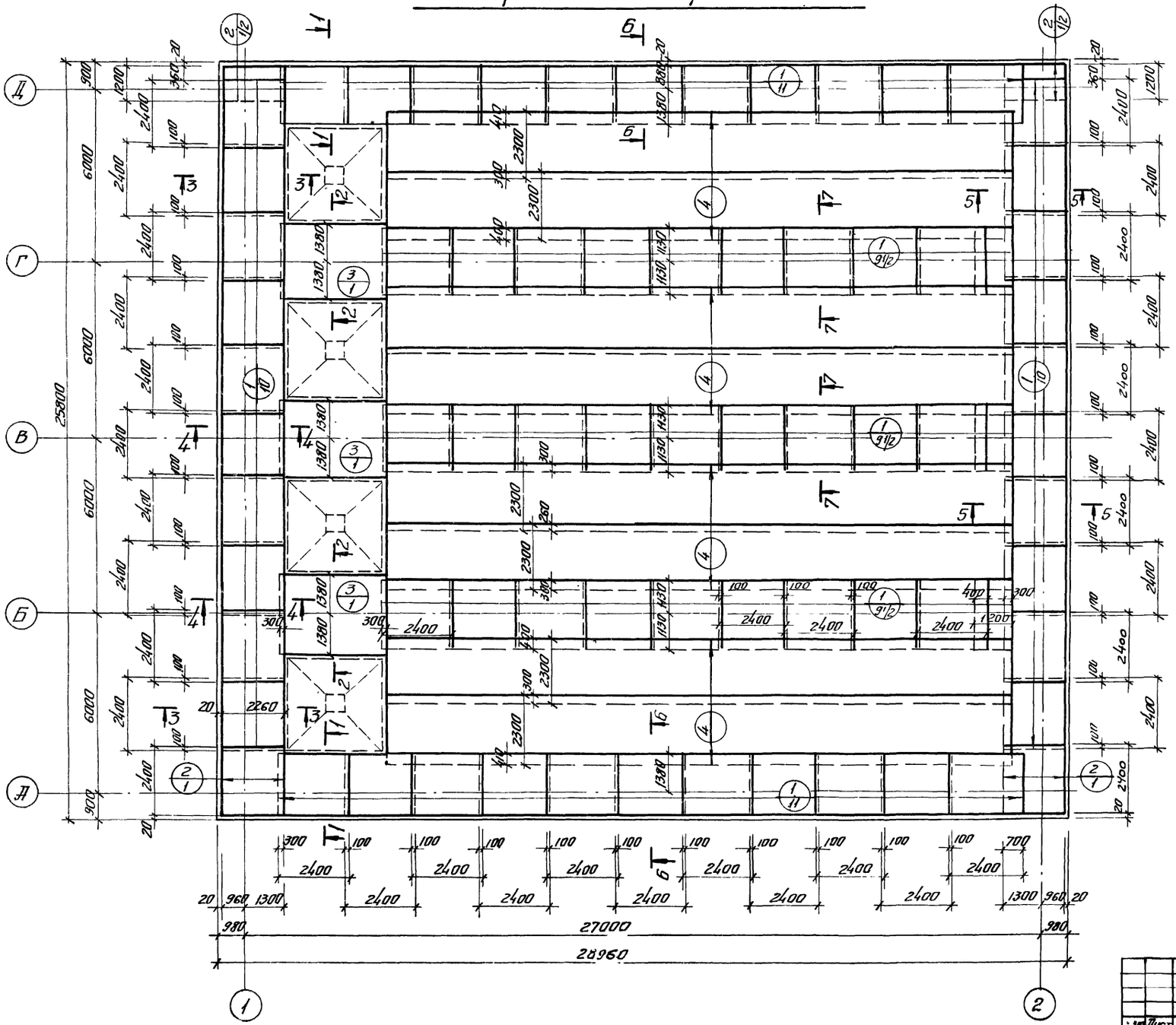


1. Данный лист комплектен с листами КЖ-73÷КЖ-77
2. Разбивка сеток в нерабочем направлении дана по осям крайних стержней; в рабочем направлении – по габариту сетки.

76

7546/IX

| | | | | | | | |
|---|---|---|---|---|---|---|---|
| | | | | ТП 902-2-330 | | | |
| Изм. | Лист | № докум. | Подпись | Дата | Отстойники канализационные горизонтальные с механизированным удалением осадка | | |
| Провер. | Зантберг | | | | Тип IV. Вторичный отстойник четырехсекционный L=27м h=2м из монолитного железобетона | Лит. | Лист | Листов |
| Ст. инж. | Ляунзон | | | | | Р | 72 | |
| Рук. гр. | Зантберг | | | | Днище. Армирование. План раскладки верхних сеток | МЖКХ УССР Укркоммунпроект | | |
| Гл. спец. | Браславский | | | | | | | |
| ГИП | Козловская | | | | | | | |
| Нач. отд. | Пичахчи | | | | | | | |

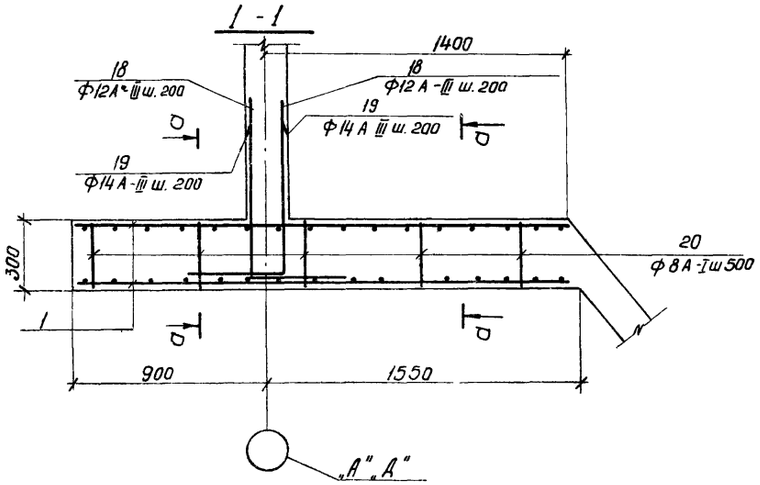


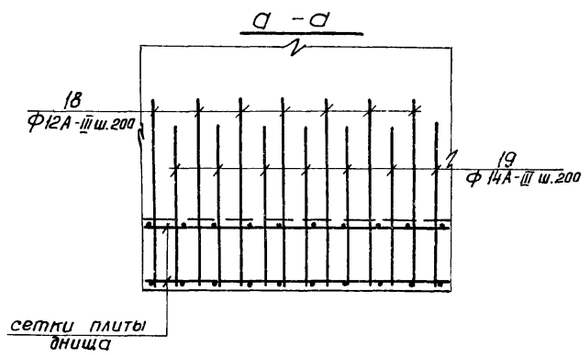


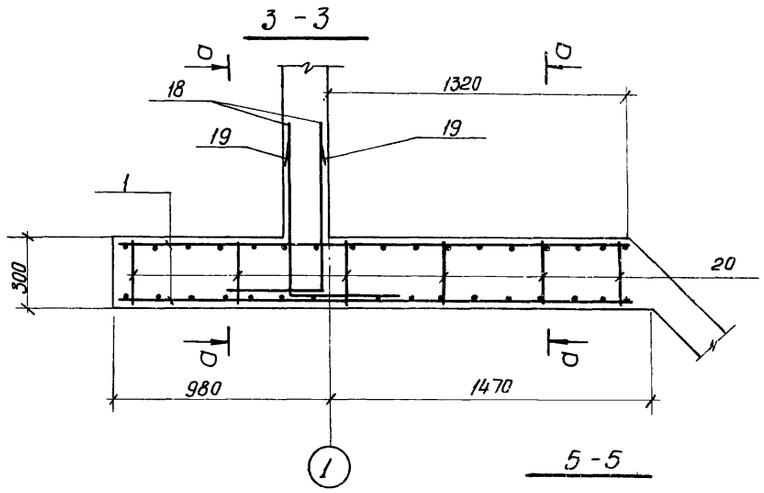


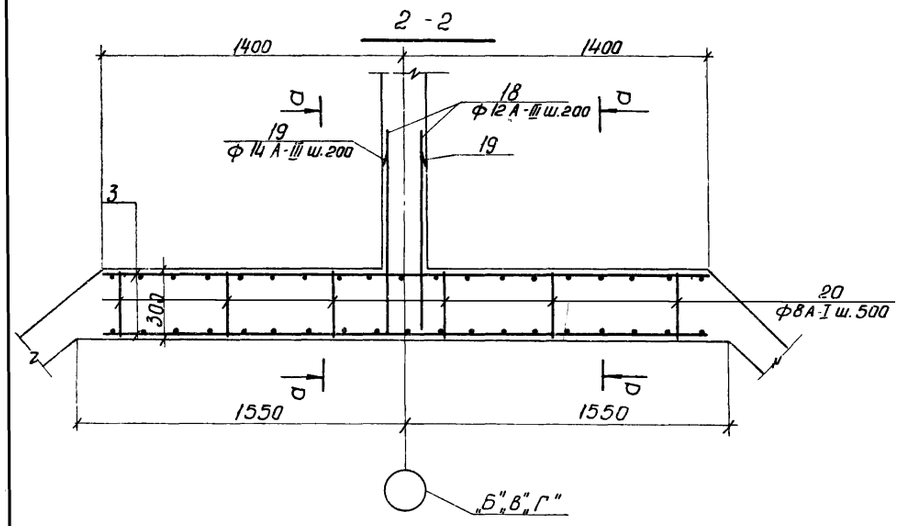


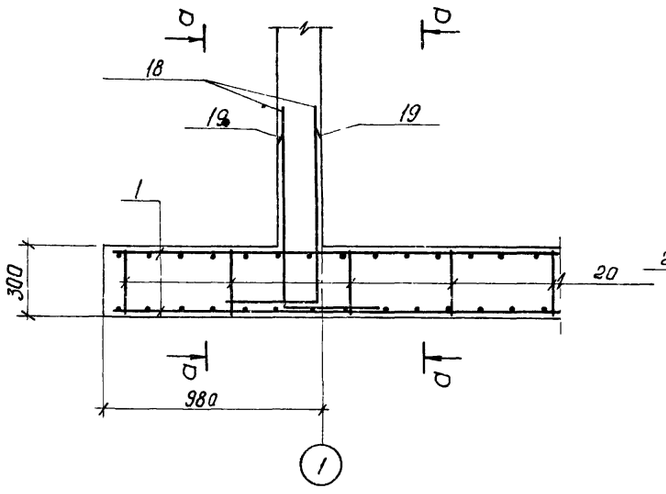


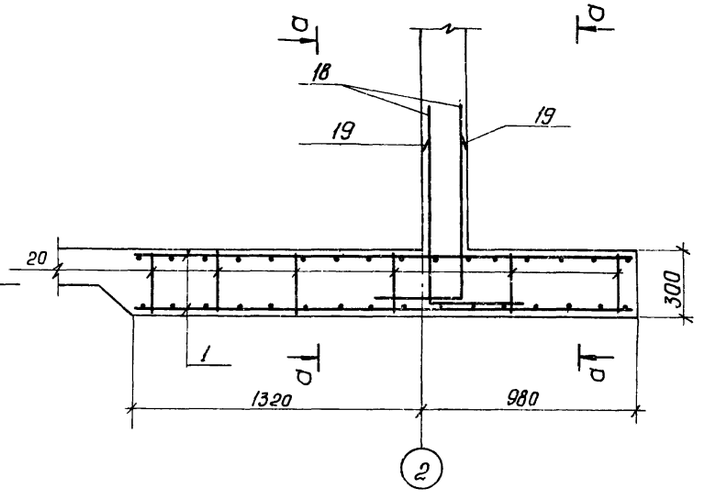


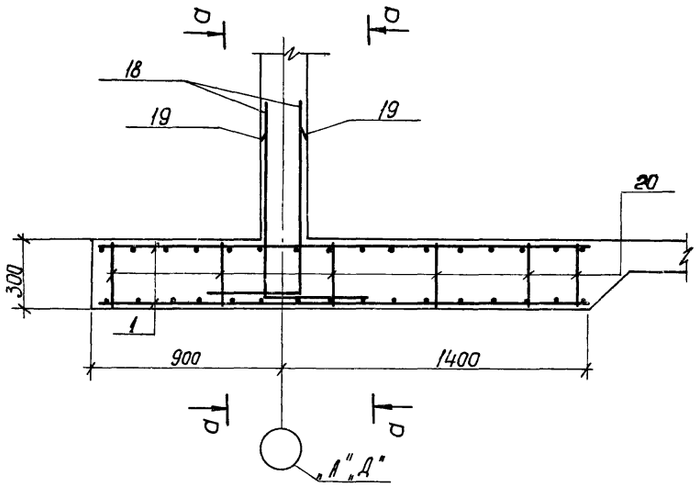


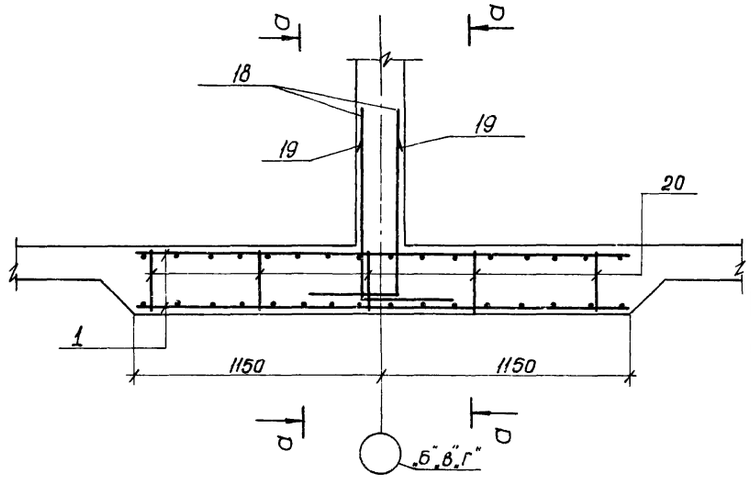


1. Данный лист комплектен с листом. КЖ-71; КЖ-72.

7546/IX 77

| | | | | | | | |
|---|---|---|---|---|---|---|---|
| | | | | | ТП 902-2-330 Кж | | |
| | | | | | Отстойники канализационные горизонтальные с механизированным удалением осадка. | | |
| Изм. | Лист | Документ | Подпись | Дата | Тип IV. Вторичный отстойник четырехсекционный $L_1$=27м, h=2м из монолитного железобетона | Лит | Лист | Листов |
| Ст.инж. | | Лаунзан | | | | Р | 73 | |
| Рук.гр. | | Зантберг | | | | | | |
| Гл.спец. | | Браславский | | | Днище. Армирование. Сечения 1-1 ÷ 7-7 | Минжилкоммунстроя УССР Укркоммунниипроект г. Харьков | | |
| ГИП | | Казлавская | | | | | | |
| Нач.отд. | | Пичахчи | | | | | | |

## 2-2

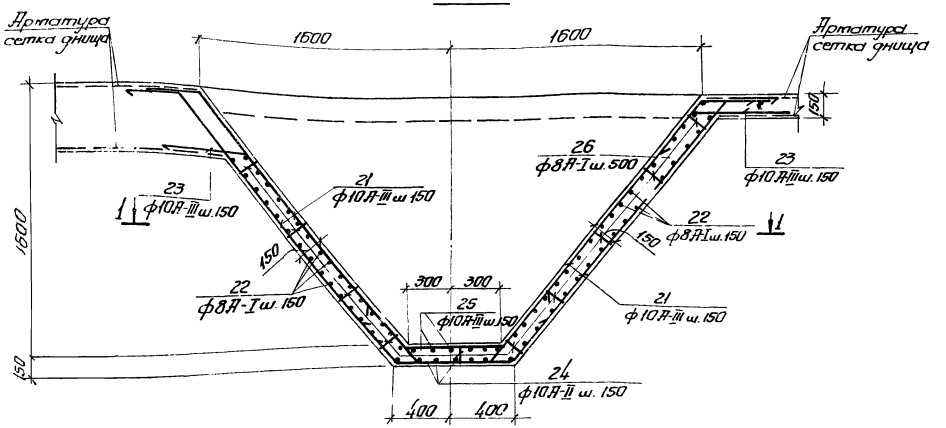


## По „А"

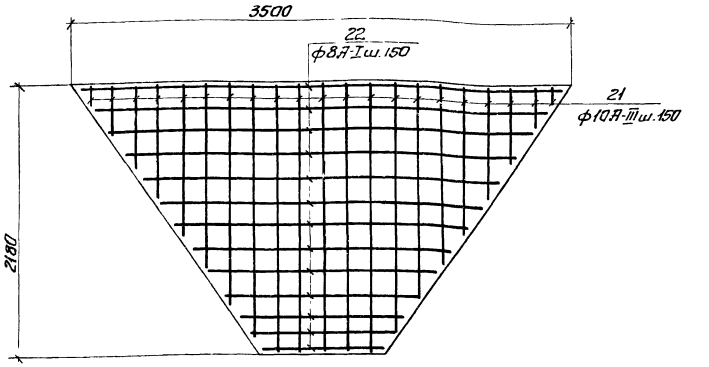


## По „Б"

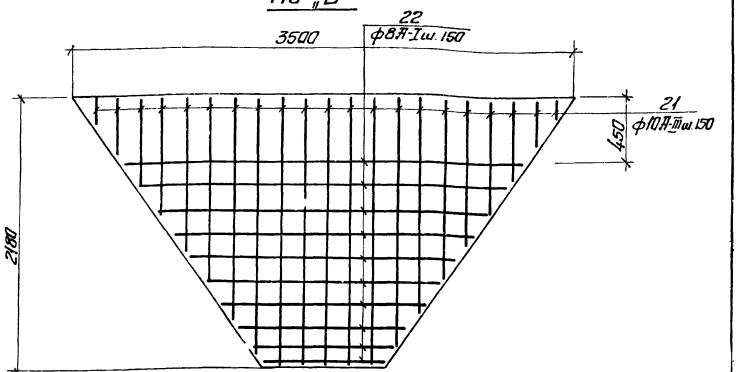


## 1-1

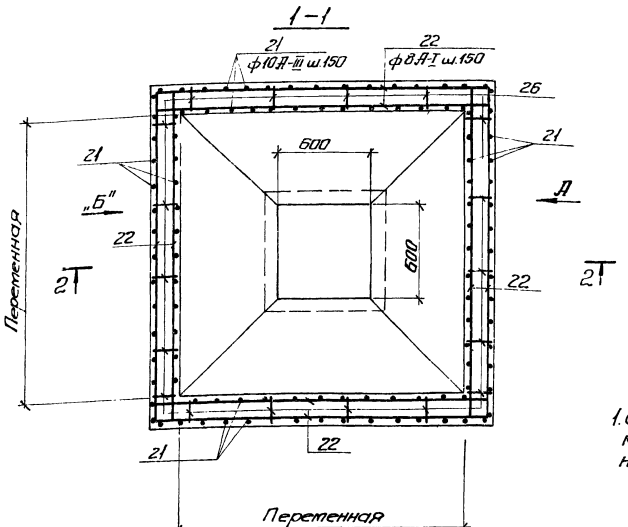


1. Отрезки арматуры поз. 22 стыкуются в пролете с перепуском не менее 270 мм.

78

7546/IX

| | | | | | | | | |
|---|---|---|---|---|---|---|---|---|
| | | | | | ТП 902-2-330 | | | |
| Изм. | Лист | № докум. | Подпись | Дата | Отстойники канализационные горизонтальные с механизированным удалением осадка | | | |
| Провер. | | Зантберг | | | Тип IV. Вторичный отстойник Четырехсекционный L=27 m h=2 m из монолитного железобетона. | Лит | Лист | Листов |
| Ст. инж. | | Ляунзон | | | | Р | 74 | |
| Рук. гр. | | Зантберг | | | | | | |
| Гл. спец. | | Браславский | | | Днище. Армирование бункерной части. | Мжсх. усер Укркоммуннипроект г. Харьков | | |
| ГИП | | Козловская | | | | | | |
| Нач. отд. | | Пичахчи | | | | | | |

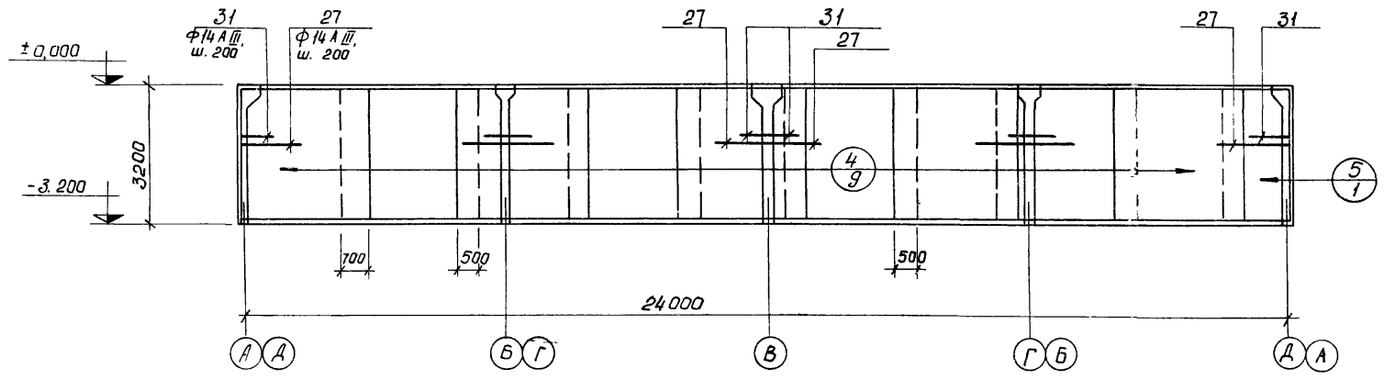


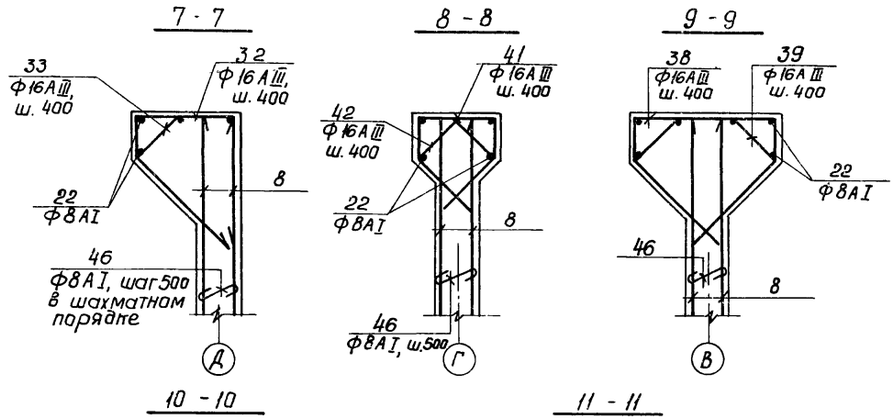


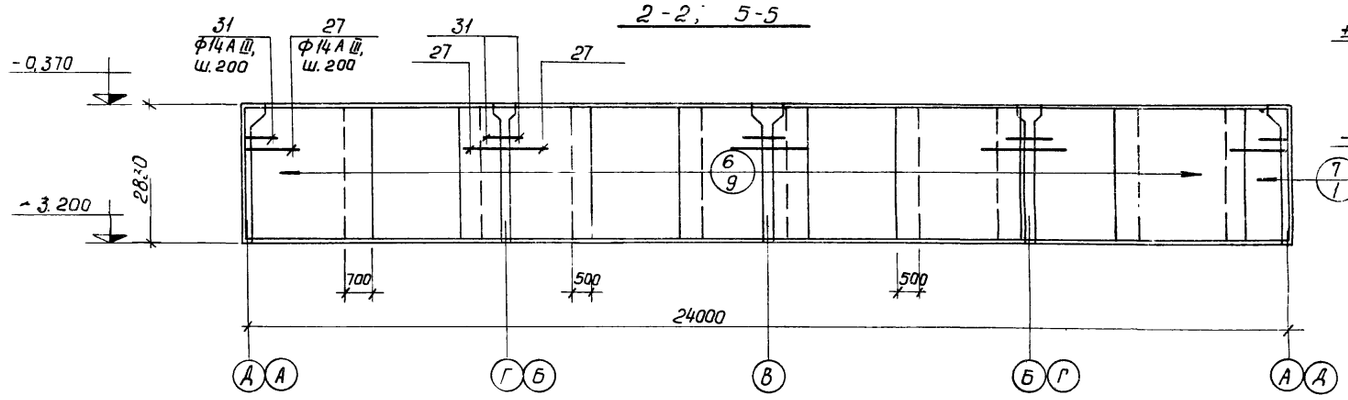


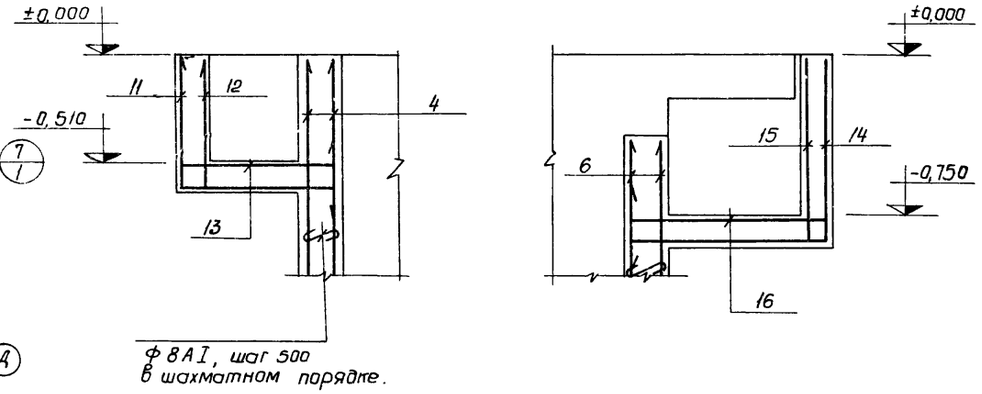


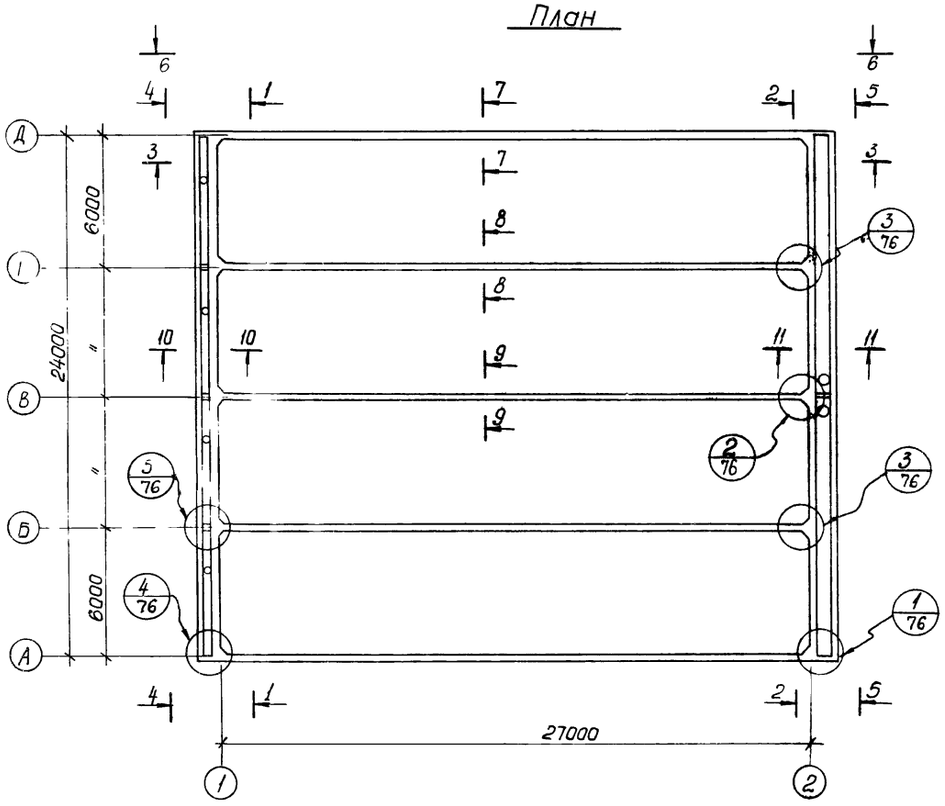


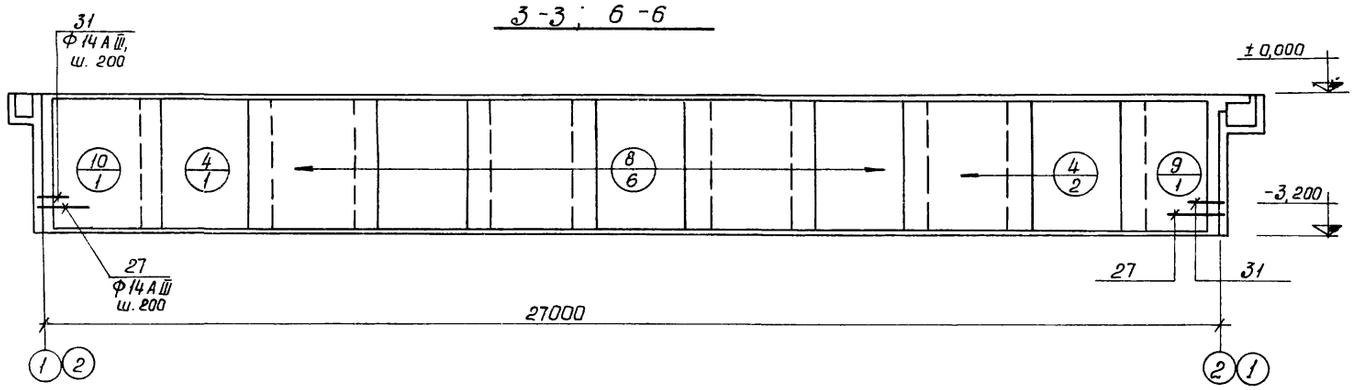


1. Данный лист комплектен с листами КЖ-76; КЖ-77
2. В местах пропуска сальников арматуру вырезать по месту и приварить к корпусу сальника.

7546/IX 79

| | | | | | |
|---|---|---|---|---|---|
| | | | | | ТП 902-2-330 КЖ |
| Изм. | Лист | N документ | Подпись | Дата | Отстойники канализационные горизонтальные с механизированным удалением осадка. |
| Провер. | | Мининкова | | | Тип IV. Вторичный отстойник четырехсекционный L=27м, h=2м из монолитного железобетона. |
| Ст.инж. | | Золотько | | | |
| Рук.гр. | | Зантберг | | | |
| Гл.спец. | | Браславский | | | Стены. Армирование. Схема раскладки сеток Сечения 1-1 ÷ 11-11 |
| ГИП | | Козловская | | | |
| Нач.отд. | | Пичахчи | | | |

| Лит. | Лист | Листов |
|---|---|---|
| Р | 75 | |

МЖКХ-УССР
УКРКОММУННИИПРОЕКТ
г. Харьков

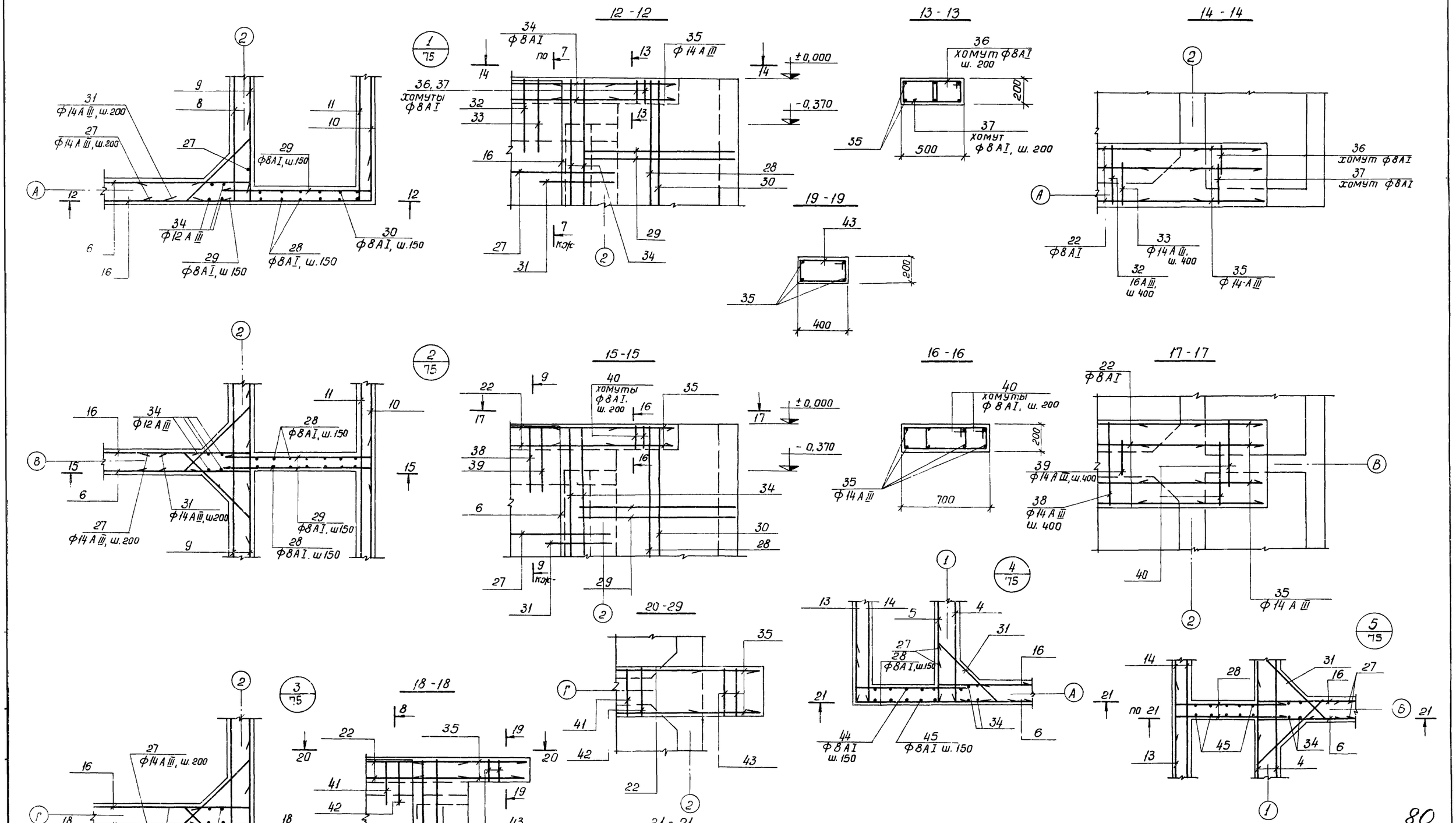


1 Данный лист комплектен с листами КЖ-75; КЖ-77.

| | | | | | | | | |
|---|---|---|---|---|---|---|---|---|
| | | | | | ТП 902-2-330 | | | |
| | | | | | Отстойники канализационные горизонтальные с механизированным удалением осадка | | | |
| Изм | Лист | Nдокумент | Подпись | Дата | Тип IV. Вторичный отстойник четырехсекционный L=27м, h=2м из монолитного железобетона. | Лит | Лист | Листов |
| Провер | | Мининкова | | | | Р | 76 | |
| Ст. инж | | Золотько | | | | | | |
| Рук гр. | | Зантберг | | | | | | |
| Гл спец | | Браславский | | | Стены Армирование. Узлы Сечения 12-12 ÷ 21-21 | МЖКХ-УССР укркоммунниипроект г. Харьков | | |
| ГИП | | Козловская | | | | | | |
| Нач отд. | | Пичахчи | | | | | | |

7546/IX

## Спецификация марок арматурных изделий

| Формат | Зона | Поз. | Обозначение | Наименование | Кол. | Примеч. |
|---|---|---|---|---|---|---|
| | | | | | | |
| | | | | Сборочные единицы и детали | | |
| | | 1 | КЖс-78 | Сетка арматурная С-1 | 141 | |
| | | 2 | КЖс-78 | —»— С-2 | 6 | |
| | | 3 | КЖс-78 | —»— С-3 | 6 | |
| | | 4 | КЖс-78 | —»— С-4 | 48 | |
| | | 5 | КЖс-78 | —»— С-5 | 2 | |
| | | 6 | КЖс-78 | —»— С-6 | 18 | |
| | | 7 | КЖс-78 | —»— С-7 | 2 | |
| | | 8 | КЖс-78 | —»— С-8 | 60 | |
| | | 9 | КЖс-78 | —»— С-9 | 10 | |
| | | 10 | КЖс-78 | —»— С-10 | 10 | |
| | | 11 | КЖс-79 | —»— С-11 | 3 | |
| | | 12 | КЖс-79 | —»— С-12 | 3 | |
| | | 13 | КЖс-79 | —»— С-13 | 3 | |
| | | 14 | КЖс-79 | —»— С-14 | 3 | |
| | | 15 | КЖс-79 | —»— С-15 | 3 | |
| | | 16 | КЖс-79 | —»— С-16 | 3 | |
| | | 17 | ГОСТ 8478-66 | сетка $\frac{150/150/7/7}{2300}$ ГОСТ 8478-66 | 33,6 | п.м. |
| | | 18÷47 | КЖс-77 | Стержни одиночные | | |
| | | 48 | Серия 3.400-6 | Изделие закладное МЦе-7 | 8 | |
| | | 49 | —»— | —»— МЦ1-6 | 22 | |
| | | 50 | —»— | —»— МЦ1-4 | 16 | |
| | | 51 | —»— | —»— МЦ4-13 | 24,2 | п.м. |
| | | 52 | —»— | —»— МЦ4-7 | 16 | |
| | | 53 | КЖс-104 | —»— МН-1 | 4 | |
| | | 54 | КЖс-104 | —»— МН-2 | 6 | |
| | | 55 | КЖс-104 | —»— МН-3 | 6 | |
| | | 56 | КЖс-104 | —»— МН-4 | 5 | |
| | | 57 | Серия 3.901-5 | Сальник dy=300 L=200мм | 4 | 23,2кг |
| | | 58 | | Сальник dy=400 L=200мм | 2 | 29,3кг |
| | | 59 | | Сальник dy=200 L=200мм | 4 | 15,7кг |
| | | | | | | |
| | | | | Материалы: | | |
| | | | | Бетон „М200" | 303,1 | м³ |

## Ведомость стержней на один элемент

| Марка эл-та | Поз. | Эскиз или сечение | Ф мм | Длина мм | Кол. |
|---|---|---|---|---|---|
| | 18 | 850 400 | 12АIII | 1250 | 1830 |
| | 19 | 750 400 | 14АIII | 1150 | 1830 |
| | 20 | 270 200 270 200 200 | 8АI | 1140 | 1340 |
| | 21 | 150÷2130 150 | 10АIII | ср. 1490 | 704 |
| | 22 | Общ. длина | 8АI | п.м. 1650.0 | — |
| | 23 | 350 350 | 10АIII | 700 | 352 |
| | 24 | 350 750 350 | 10АIII | 1450 | 48 |
| | 25 | 350 650 350 | 10АIII | 1350 | 40 |
| | 26 | 120 200 120 200 200 | 8АI | 940 | 1576 |
| | 27 | 900 300 | 14АIII | 1200 | 340 |
| | 28 | 860 240 | 8АI | 1220 | 70 |
| | 29 | 1030 240 | 8АI | 1390 | 36 |
| | 30 | 860 | 8АI | 980 | 12 |
| | 31 | 200 850 200 | 14АIII | 1250 | 256 |
| | 32 | 470 170 560 700 | 16АIII | 1900 | 122 |

| Марка эл-та | Поз. | Эскиз или сечение | Ф мм | Длина мм | Кол. |
|---|---|---|---|---|---|
| | 33 | 300 300 700 560 | 16АIII | 1860 | 122 |
| | 34 | 3170 | 12АIII | 3170 | 40 |
| | 35 | 1070 | 14АIII | 1070 | 28 |
| | 36 | 260 170 230 200 | 8АI | 860 | 8 |
| | 37 | 360 170 230 300 | 8АI | 1060 | 8 |
| | 38 | 670 170 45° 170 640 640 | 16АIII | 2290 | 61 |
| | 39 | 360 300 300 640 640 | 16АIII | 2180 | 61 |
| | 40 | 330 170 470 230 | 8АI | 1400 | 8 |
| | 41 | 370 170 430 170 430 45° | 16АIII | 1570 | 122 |
| | 42 | 300 300 430 430 | 16АIII | 1460 | 122 |
| | 43 | 430 170 370 230 | 8АI | 1240 | 8 |
| | 44 | 620 | 8АI | 740 | 8 |
| | 45 | 620 240 | 8АI | 980 | 32 |
| | 46 | 250 | 8АI | 370 | 2352 |
| | 47 | 200 180 120 220 | 20АI | 620 | 198 |

## Выборка стали на один элемент, кг

| Марка эл-та | Арматурные изделия: Арматурная сталь ГОСТ 5781-75, Класс А-I, Ф мм: 6 | 7 | 8 | 20 | Итого | Класс А-III, Ф мм: 8 | 10 | 12 | 14 | 16 | 22 | Итого | Закладные изделия: Профильная сталь: δ6 | δ8 | δ10 | 150×5 | Арматурная сталь ГОСТ 5781-75, Класс А-I, Ф мм: 12 | Класс А-III, Ф мм: 8 | 10 | Итого | Всего |
|---|---|---|---|---|---|---|---|---|---|---|---|---|---|---|---|---|---|---|---|---|---|
| | 679,3 | 3208,8 | 4699,4 | 368,3 | 8955,8 | 855,0 | 879,9 | 1761,1 | 10971,4 | 19629,9 | 66562 | 40715,5 | 0,96 | 168,0 | 278,0 | 92,0 | 32,0 | 15,9 | 17,4 | 610,5 | 50319,8 |

1. Данный лист комплектенс листами КЖ-72 ÷ КЖ-76.
2. В Выборке стали на 1 элемент не учтен расход стали на сальники.

7546/IX 81

| Изм. | Лист | № документа | Подпись | Дата |
|---|---|---|---|---|
| Ст. инж. | | Лаунзон | | |
| Рук. гр. | | Зантберг | | |
| Гл. спец. | | Брасловский | | |
| Гип | | Козловская | | |
| Нач. отд. | | Пинаскин | | |

**ТП 902-2-330** КЖс

Отстойники канализационные горизонтальные с механизированным удалением осадка.

Тип IV. Вторичный отстойник четырехсекционный L=24м каж на монолитного железобетона.

Стены. Днище. Армирование. Спецификации.

| Лит. | Лист | Листов |
|---|---|---|
| Р | 77 | |

ЦИКЖ-УССР Укркоммунпроект г. Харьков

## С-1

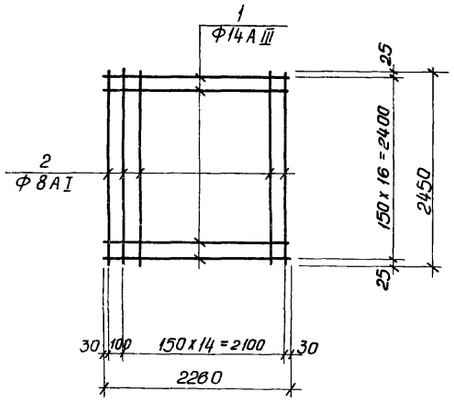


## С-2

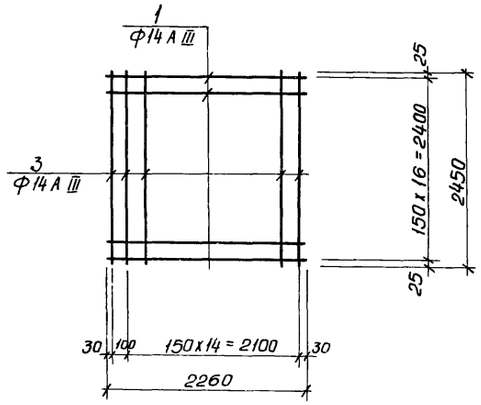


## С-3

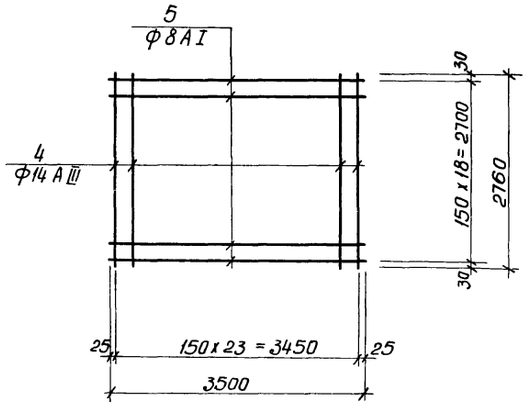


## С-4

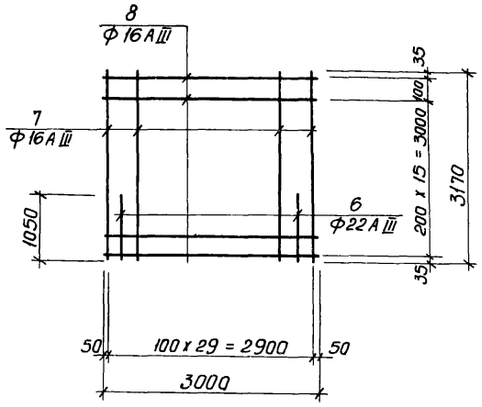


## С-5

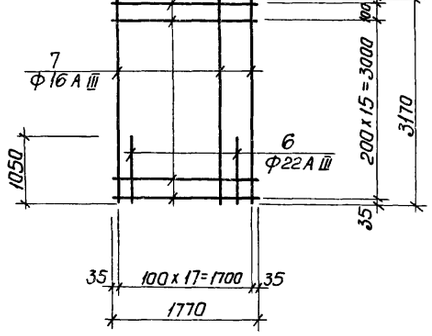


## С-6

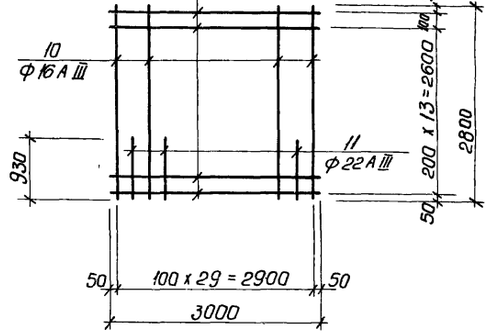


## С-7

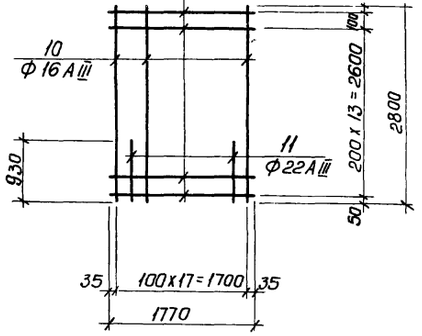


## С-8

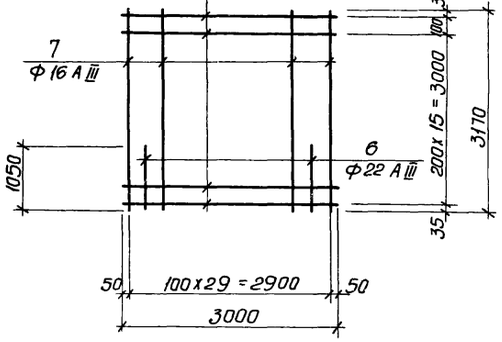


## С-9

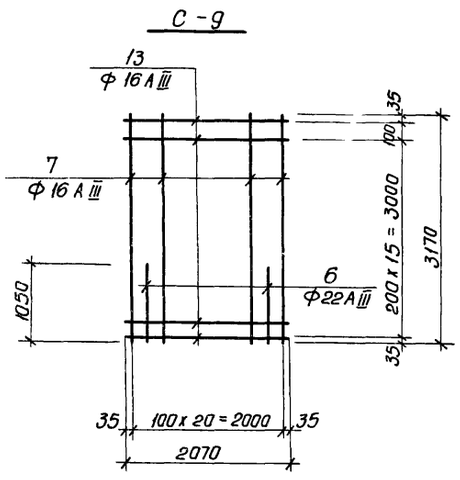


## С-10

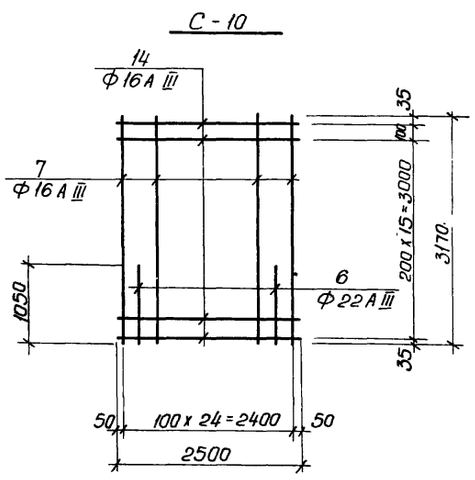


1. Данный лист комплектен с листами КЖ-72; КЖ-73; КЖ-76
2. Арматурные сетки изготовить при помощи контактной точечной сварки в соответствии с ГОСТ, ам 10922-75 и руководством по сварке соединений арматуры и закладных деталей СН 393-69.

82

7546/1Х

| | | | | | |
|---|---|---|---|---|---|
| | | | | ТП 902-2-330 Кже | |
| | | | | Отстойники канализационные горизонтальные с механизированным удалением осадка. | |
| Изм. | Лист | № документ | Подпись | Дата | Тип IV. Вторичный отстойник четырехсекционный L=27м, h=2м из монолитного железобетона | Лит | Лит | Листов |
| Провер. | | Мининкова | | | | Р | 78 | |
| Ст. инж. | | Залатева | | | | | | |
| Рук. гр. | | Зантберг | | | | | | |
| Гл. спец. | | Браславский | | | Стена и днище Армирование конструкция сеток С-1 ÷ С-10 | Госкомитет УССР по делам строительства Укркоммунниипроект г. Харьков | | |
| ГИП | | Козловская | | | | | | |
| Нач. отд. | | Пичахчи | | | | | | |

С-11

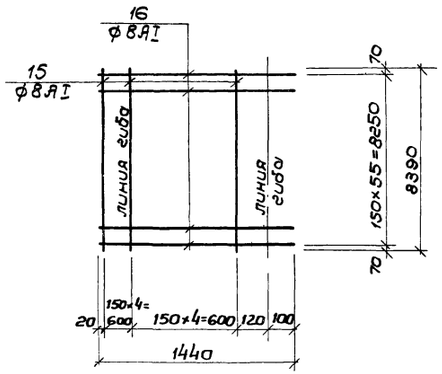


С-12

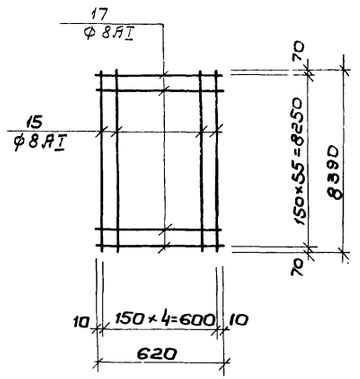


С-13

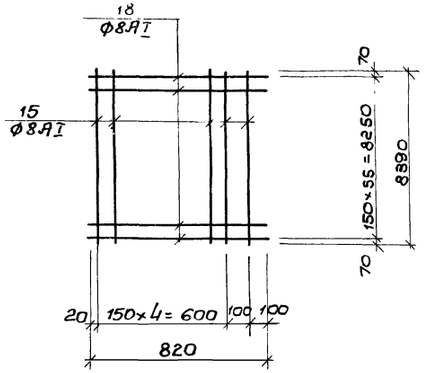


С-14

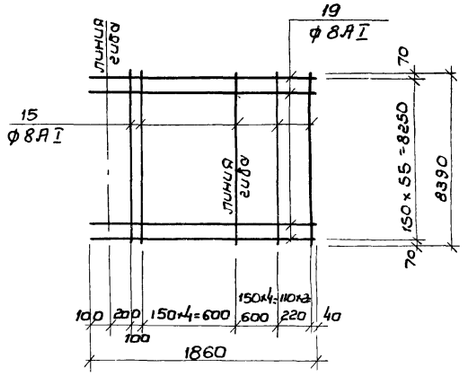


С-15

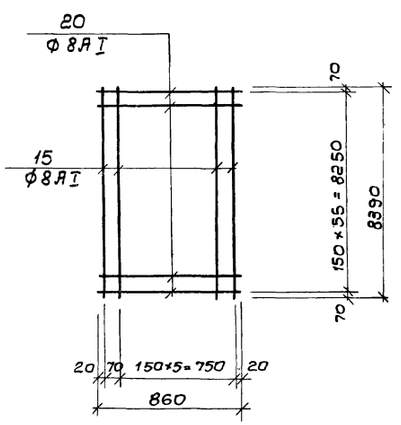


С-16

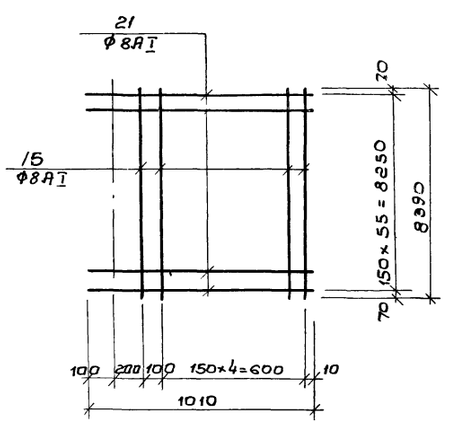


Ведомость арматуры на один элемент

| Марка эл-та | Поз. | Эскиз или сечение | ф мм | Длина мм | Кол. шт. |
|---|---|---|---|---|---|
| 1 | 2 | 3 | 4 | 5 | 6 |
| С-1 | 1 | ——— | 14АIII | 2260 | 17 |
| | 2 | ——— | 8АI | 2450 | 16 |
| С-2 | 1 | См. выше | 14АIII | 2260 | 17 |
| | 3 | ——— | 14АIII | 2450 | 16 |
| С-3 | 4 | ——— | 14АIII | 2760 | 24 |
| | 5 | ——— | 8АI | 3500 | 19 |
| С-4 | 6 | ——— | 22АIII | 1050 | 15 |
| | 7 | ——— | 16АIII | 3170 | 15 |
| | 8 | ——— | 16АIII | 3000 | 17 |
| С-5 | 6 | См. выше | 22АIII | 1050 | 9 |
| | 7 | ——"—— | 16АIII | 3170 | 9 |
| | 9 | ——— | 16АIII | 1770 | 17 |
| С-6 | 8 | См. выше | 16АIII | 3000 | 15 |
| | 10 | ——— | 16АIII | 2800 | 15 |
| | 11 | ——— | 22АIII | 930 | 15 |
| С-7 | 9 | См. выше | 16АIII | 1770 | 15 |
| | 10 | ——"—— | 16АIII | 2800 | 9 |
| | 11 | ——"—— | 22АIII | 930 | 9 |
| С-8 | 6 | См. выше | 22АIII | 1050 | 15 |
| | 7 | ——"—— | 16АIII | 3170 | 15 |
| | 12 | ——— | 6АI | 3000 | 17 |

| 1 | 2 | 3 | 4 | 5 | 6 |
|---|---|---|---|---|---|
| С-9 | 6 | см. выше | 22АIII | 1050 | 10 |
| | 7 | ——"—— | 16АIII | 3170 | 11 |
| | 13 | ——— | 16АIII | 2070 | 17 |
| С-10 | 6 | См. выше | 22АIII | 1050 | 12 |
| | 7 | ——"—— | 16АIII | 3170 | 13 |
| | 14 | ——— | 16АIII | 2500 | 17 |
| С-11 | 15 | ——— | 8АIII | 8390 | 9 |
| | 16 | ——— | 8АIII | 1440 | 56 |
| С-12 | 15 | см. выше | 8АIII | 8390 | 5 |
| | 17 | ——— | 8АIII | 620 | 56 |
| С-13 | 15 | см. выше | 8АIII | 8390 | 6 |
| | 18 | ——— | 8АIII | 820 | 56 |
| С-14 | 15 | См. выше | 8АIII | 8390 | 12 |
| | 19 | ——— | 8АIII | 1860 | 56 |
| С-15 | 15 | см. выше | 8АIII | 8390 | 7 |
| | 20 | ——— | 8АIII | 860 | 56 |
| С-16 | 15 | см. выше | 8АIII | 8390 | 6 |
| | 21 | ——— | 8АIII | 1010 | 56 |

1. Данный лист комплектен с листами КЖ-75

7546/1X 83

ТП 902-2-330

КЖ

Отстойники канализационные горизонтальные с механизированным удалением осадка.

Типу Вторичный отстойник четырехсекционный: L=27м; H=2м из монолитного железобетона

Стены и днище. Армирование. Ведомость арматуры конструкция сеток С-11÷С-16

| Изм. | Лист | №документа | Подпись | Дата |
|---|---|---|---|---|
| Провер. | | Минникова | | |
| Гл. инж. | | Золотько | | |
| Рук. гр. | | Зинтберг | | |
| Гл. спец. | | Брославский | | |
| ГИП | | Козловская | | |
| Нач. отд. | | Пичахчи | | |

| Лит | Лист | Листов |
|---|---|---|
| Р | 79 | |

Минжилкомхоз УССР Укркоммунниипроект г. Харьков

## МС-1

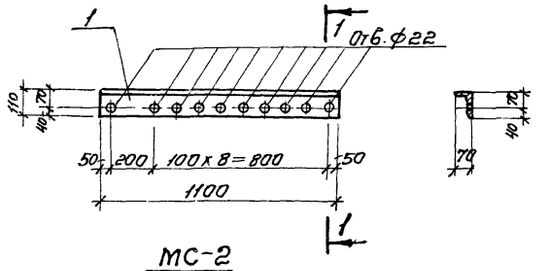


## МС-2

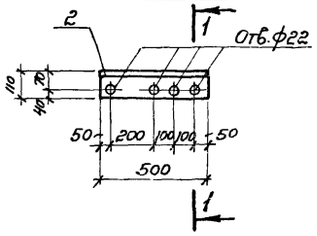


## МС-3

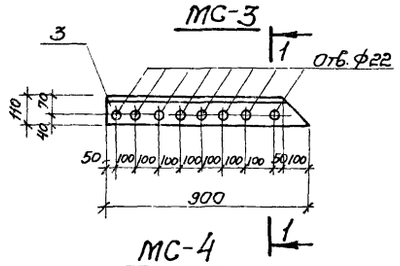


## МС-4

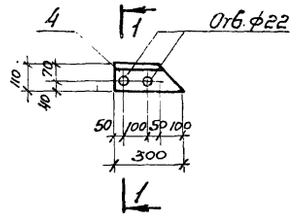


## МС-5

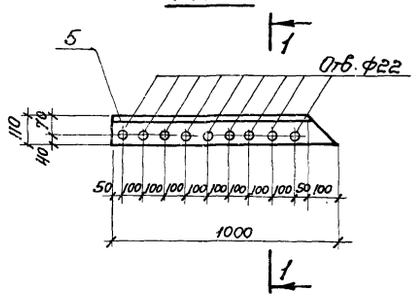


## МС-6

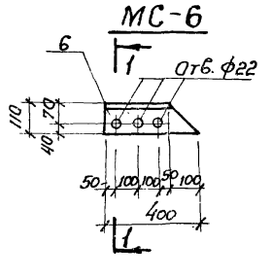


## МС-7

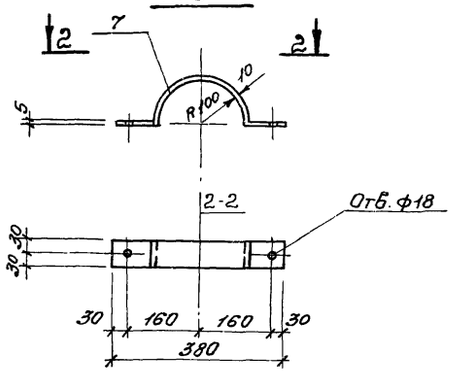


## МС-8

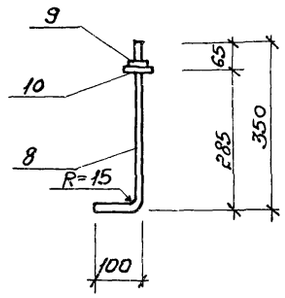


## У-1, У-2

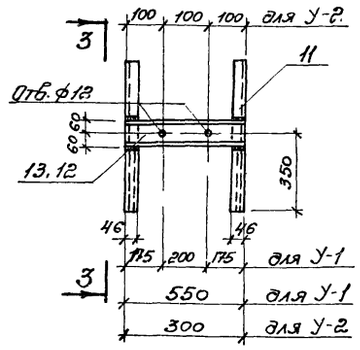


## 3-3

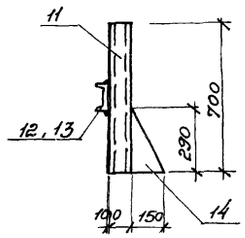


## У 3

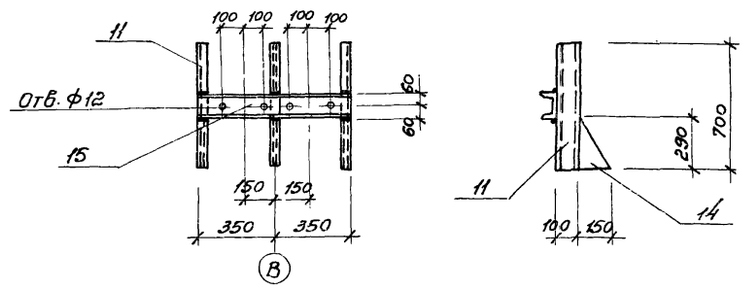


## У-4; У-5

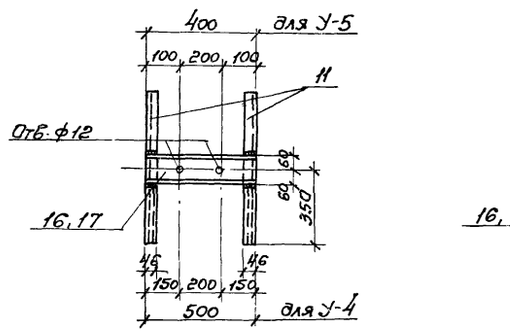


## Спецификация металла на одну марку.

| Марка эл-та | № поз | Эскиз | Длина мм | Кол. шт. Т | Кол. шт. Н | Масса, кг поз. | Масса, кг всех | Масса, кг марки | Примечан. |
|---|---|---|---|---|---|---|---|---|---|
| МС-1 | 1 | L110×70×8 | 1100 | 1 | | 12,1 | 12,1 | 12,1 | |
| МС-2 | 2 | L110×70×8 | 500 | 1 | | 5,5 | 5,5 | 5,5 | |
| МС-3 | 3 | L110×70×8 | 900 | 1 | | 9,8 | 9,8 | 9,8 | |
| МС-4 | 4 | L110×70×8 | 300 | 1 | | 3,3 | 3,3 | 3,3 | |
| МС-5 | 5 | L110×70×8 | 1000 | 1 | | 10,9 | 10,9 | 10,9 | |
| МС-6 | 6 | L110×70×8 | 400 | 1 | | 4,4 | 4,4 | 4,4 | |
| МС-7 | 7 | −60×10 | 550 | 1 | | 2,6 | 2,6 | 2,6 | |
| МС-8 | 8 | Анкер ф16А-I | 450 | 1 | | 0,71 | 0,72 | 0,76 | |
| | 9 | Гайка М16 | — | 1 | | 0,034 | 0,034 | | |
| | 10 | Шайба М16 | — | 1 | | 0,01 | 0,61 | | |
| У-1 | 11 | [ 10 | 700 | 2 | | 6,0 | 12,0 | 24,7 | |
| | 12 | [ 12 | 550 | 1 | | 5,7 | 5,7 | | |
| | 14 | −150×8 | 290 | 2 | | 3,5 | 7,0 | | |
| У-2 | 11 | [ 10 | 700 | 2 | | 6,0 | 12,0 | 22,1 | |
| | 13 | [ 12 | 300 | 1 | | 3,1 | 3,1 | | |
| | 14 | −150×8 | 290 | 2 | | 3,5 | 7,0 | | |
| У-3 | 11 | [ 10 | 700 | 3 | | 6,0 | 18,0 | 32,3 | |
| | 14 | −150×8 | 290 | 2 | | 3,5 | 7,0 | | |
| | 15 | [ 12 | 700 | 1 | | 7,3 | 7,3 | | |
| У-4 | 11 | [ 10 | 700 | 2 | | 6,0 | 12 | 24,2 | |
| | 14 | −150×8 | 290 | 2 | | 3,5 | 7,0 | | |
| | 16 | [ 12 | 500 | 1 | | 5,2 | 5,2 | | |
| У-5 | 11 | [ 10 | 700 | 2 | | 6,0 | 12 | 23,2 | |
| | 14 | −150×8 | 290 | 2 | | 3,5 | 7,0 | | |
| | 17 | [ 12 | 400 | 1 | | 4,2 | 4,2 | | |

1. Данный лист комплектен с листами КЖ-15; КЖ-2÷КЖ-14
2. Сварку производить электродами Э42 ГОСТ 9467-75.
   Толщина сварного шва h=6мм.

7546/IX 84

| | | | | |
|---|---|---|---|---|
| Изм. | Лист | №докумен | Подпись | Дата |
| Провер. | | Зантберг | | |
| Инжен. | | Харченко | | |
| Рук. гр. | | Зантберг | | |
| Гл. спец. | | Браславский | | |
| ГИП | | Коцловская | | |
| Нач. отд. | | Пичахчи | | |

**ТП 902-2-330** КЖ

Отстойники канализационные горизонтальные с механизированным удалением осадка.

Тип I, II, III, IV. Первичные и вторичные отстойники из монолитного железобетона.

| Лит. | Лист | Листов |
|---|---|---|
| Р | 80 | |

Соединительные детали. МС-1 ÷ МС-8 Узлы У-1 ÷ У-5

МЖКХ УССР Укркоммунниипроект г. Харьков.

## Маркировочная схема рельсового пути по оси „Д"

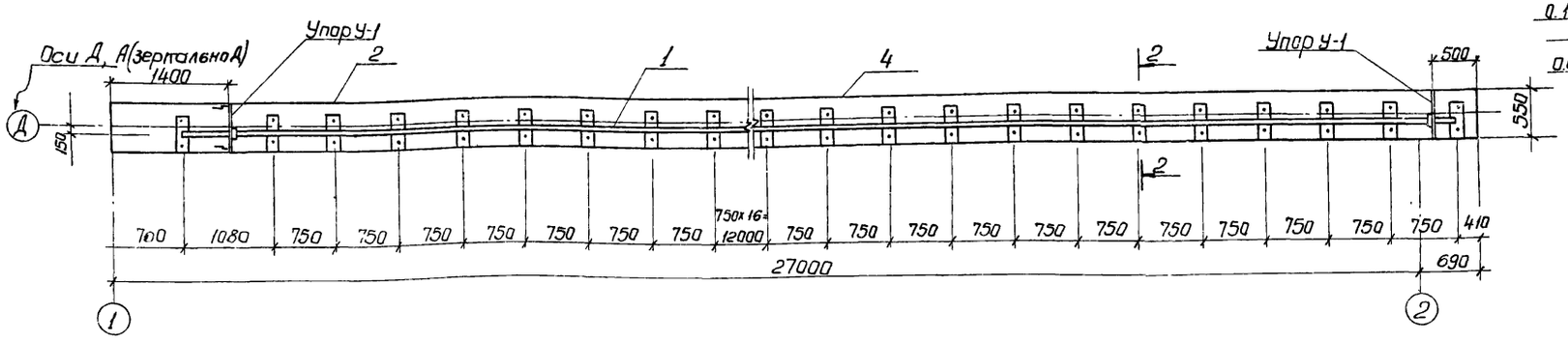


## Маркировочная схема рельсового пути по оси „Г"

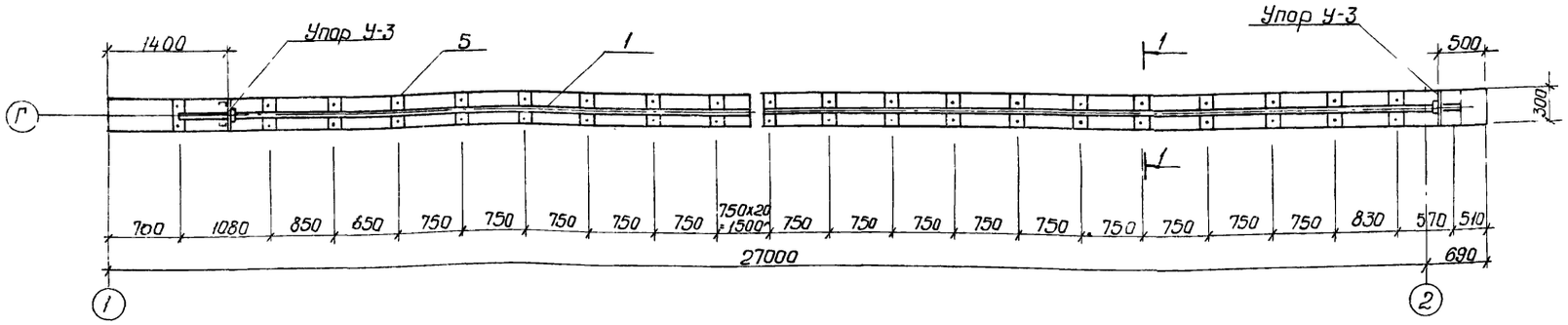


## Маркировочная схема рельсового пути по оси „В"

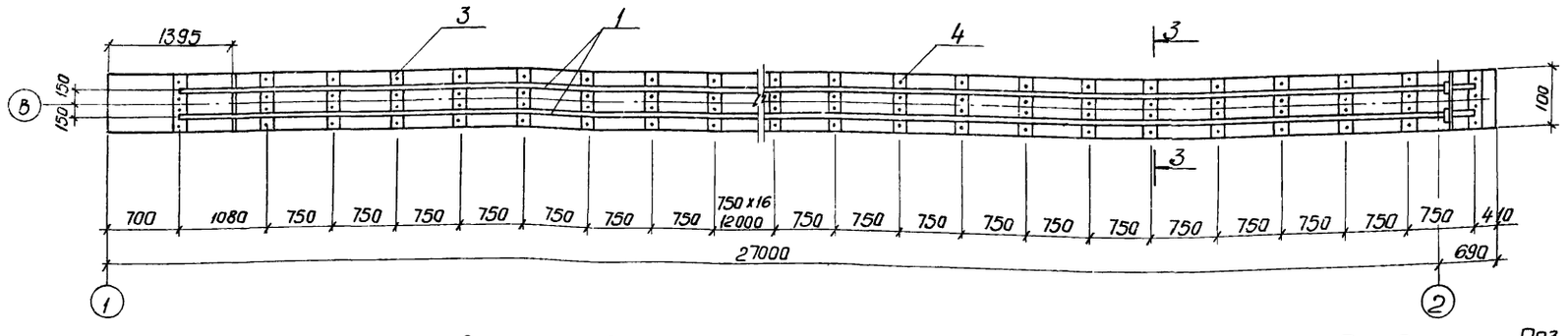


## Фрагмент плана рельсового пути по оси В

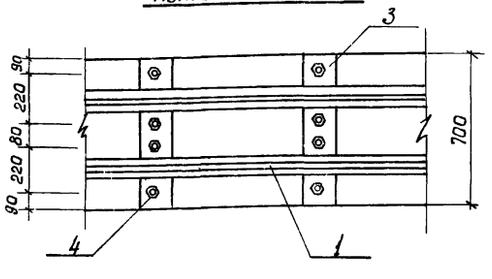


## Фрагмент плана рельсового пути по оси Г

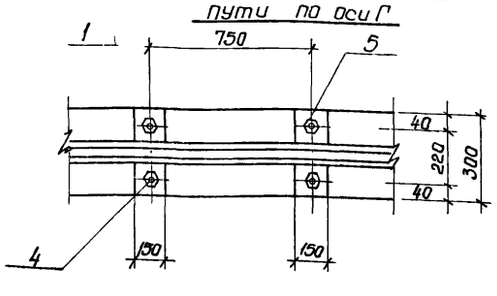


## Поз. 2

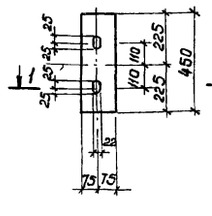


## Поз. 3

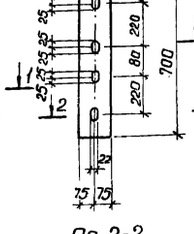


## Поз. 5

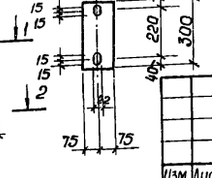


## По 1-1




## По 2-2

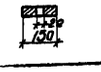


## 1-1

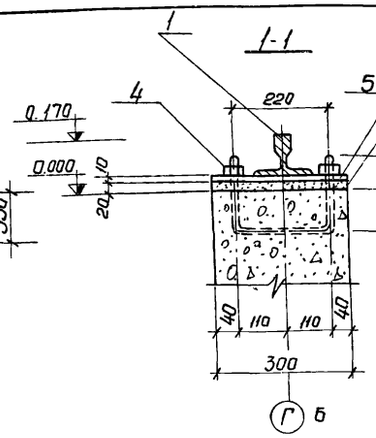


## 2-2

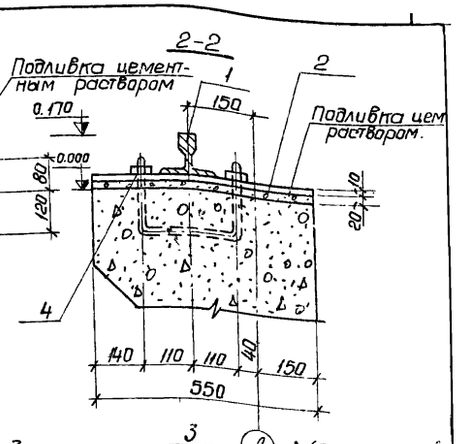


## 3-3

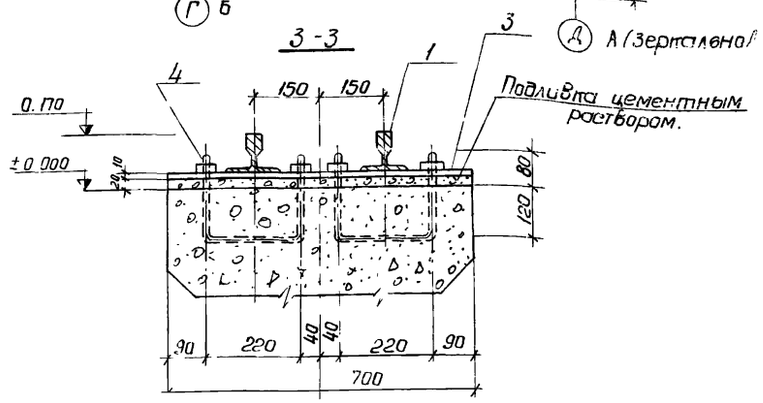


## Спецификация стали

| Наим. | NN поз. | Сечение | Длина мм | К-во шт. | Масса, кг | | |
|---|---|---|---|---|---|---|---|
| | | | | | 1 шт. | Всех | Общий |
| Рельсовый путь под стреловый механизм | 1. | Рельс Р-43 | 159280 | – | – | 7120,7 | 8131,1 |
| | 2. | Подкладка 150х10 | 450 | 74 | 5,3 | 392,2 | |
| | 3. | Подкладка 150 х 10 | 700 | 37 | 8,3 | 307,1 | |
| | 4. | Гайка М-20 с шайбой | – | 450 | 0,09 | 40,5 | |
| | 5. | Подкладка 150х10 | 300 | 82 | 3,3 | 270,6 | |

## Примечания

1. Данный лист комплектен с листами КЖС-3; КЖС-4
2. Рельсы укладываются в виде плетей длиной 26,62м
3. Расход стали на упоры см. лист КЖС-80.

7546/IX 85

**ТП 902-2-330**

КЖС

Отстойники канализационные горизонтальные с механизированным удалением осадка

Тип I. Первичный отстойник четырехсекционный L=27м, h=3м из монолитного железобетона.

Маркировочные схемы рельсовых путей под стреловый механизм

| Изм. | Лист | N документ | Подпись | Дата |
|---|---|---|---|---|
| Провер. | | Зантберг | | |
| Инженер | | Коптев | | |
| Рук. гр. | | Зантберг | | |
| Гл. спец. | | Браславский | | |
| ГИП | | Козловская | | |
| Нач. отд. | | Пичахчи | | |

| Лит. | Лист | Листов |
|---|---|---|
| Р | 81 | |

КЖКХ-УССР
Укркоммунниипроект
г. Харьков

## Маркировочная схема рельсового пути по оси „В"

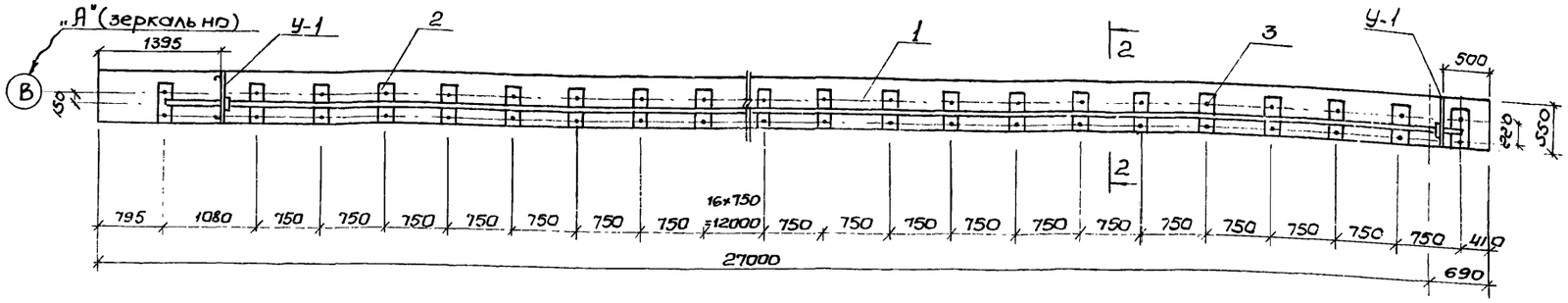


## Маркировочная схема рельсового пути по оси „Б"

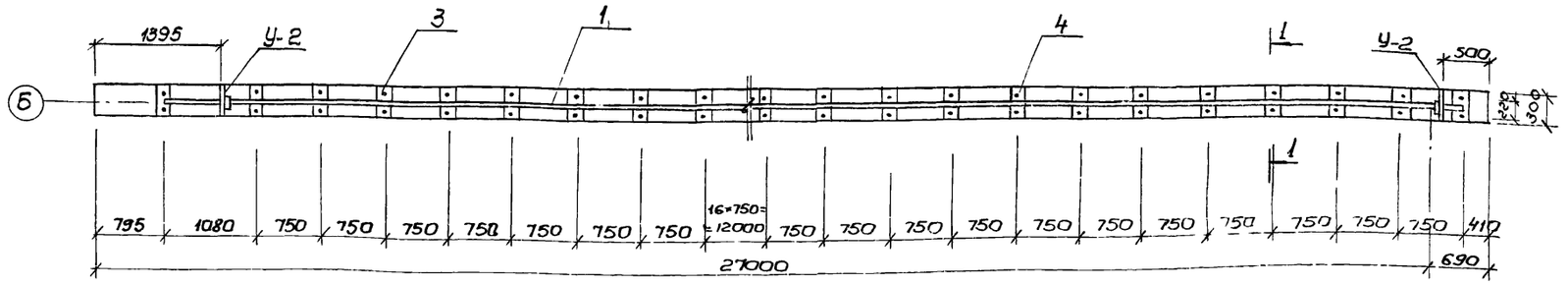


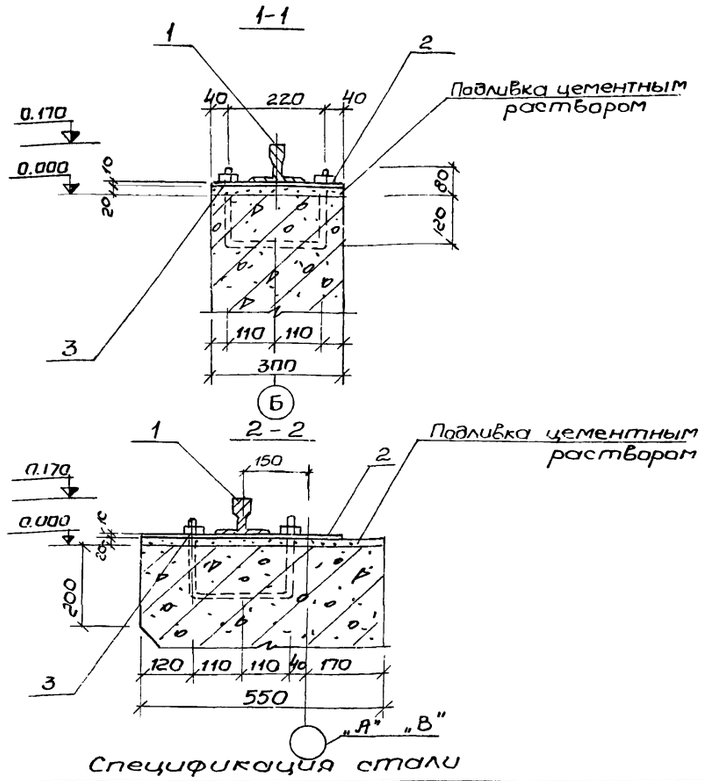


### Спецификация стали

| Наимен. | NN поз | Сечение | Длина мм | К-во шт | Масса, кг 1 шт. | Масса, кг всех | Масса, кг Общий |
|---|---|---|---|---|---|---|---|
| Рельсовый путь под скребковый механизм | 1 | Рельс Р-43 | 78 | — | — | 3482.0 | 4029.4 |
| | 2 | Подкладка-150×10 | 450 | 74 | 5.3 | 392.2 | |
| | 3 | Гайка М20 с шайбой | — | 288 | 0.09 | 25.9 | |
| | 4 | Подкладка-150×10 | 300 | 37 | 3.5 | 129.5 | |

### Фрагмент плана рельсового пути по оси „В"

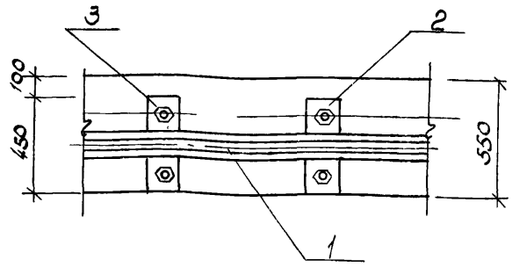


### Фрагмент плана рельсового пути по оси „Б"

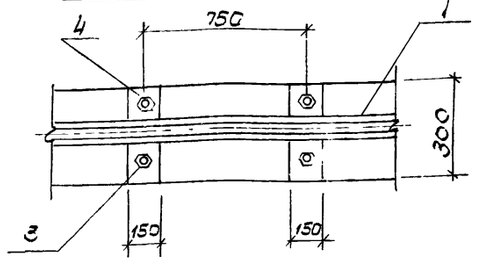


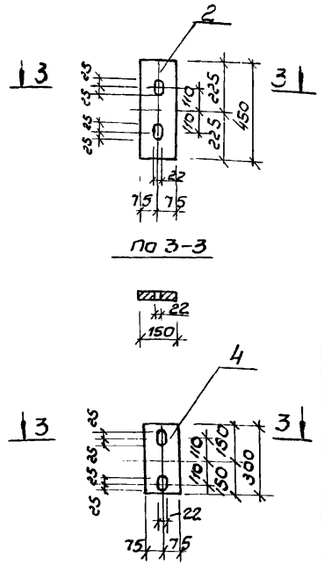


1. Данный лист комплектен с листами КЖ-5; КЖ-6.
2. Рельсы укладываются в виде плетей длиной 26.62м
3. Расход стали на упоры см. лист КЖ-80

7546/IX 86

| Изм. | Лист | N документа | Подпись | Дата |
|---|---|---|---|---|
| Провер. | | Зантберг | | |
| Инж. | | Коптев | | |
| Рук. гр. | | Зантберг | | |
| Гл. спец. | | Браславский | | |
| ГИП | | Козловская | | |
| Нач. отд. | | Пичахчи | | |

# ТП 902-2-330

КЖ

Отстойники канализационные горизонтальные с механизированным удалением осадка

Тип I Первичный отстойник двухсекционный L=27м, h=3м из монолитного железобетона

| Лит | Лист | Листов |
|---|---|---|
| Р | 82 | |

Маркировочные схемы рельсовых путей под скребковый механизм

МЖКХ-УССР
УКРКОММУННИЦПРОЕКТ
г. Харьков

## Маркировочная схема рельсового пути по оси „Д", „А" (зеркально)

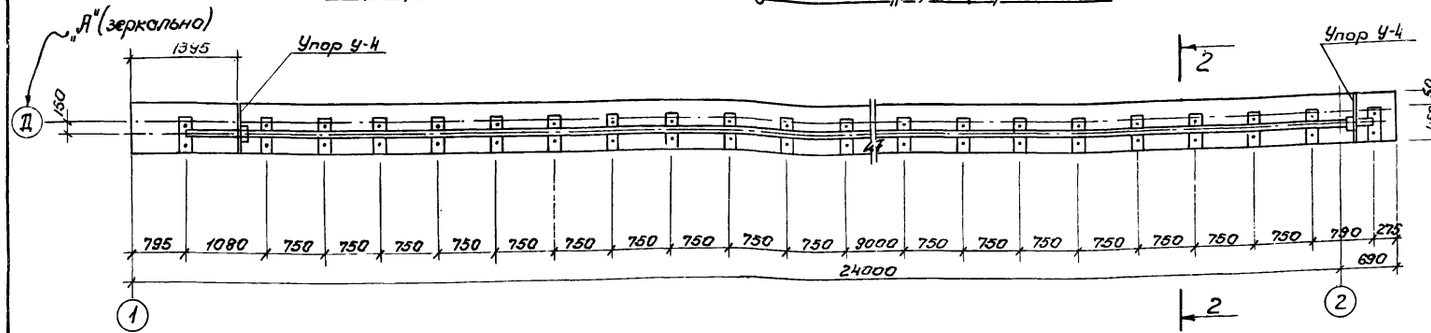


## Маркировочная схема рельсового пути по оси „Г."

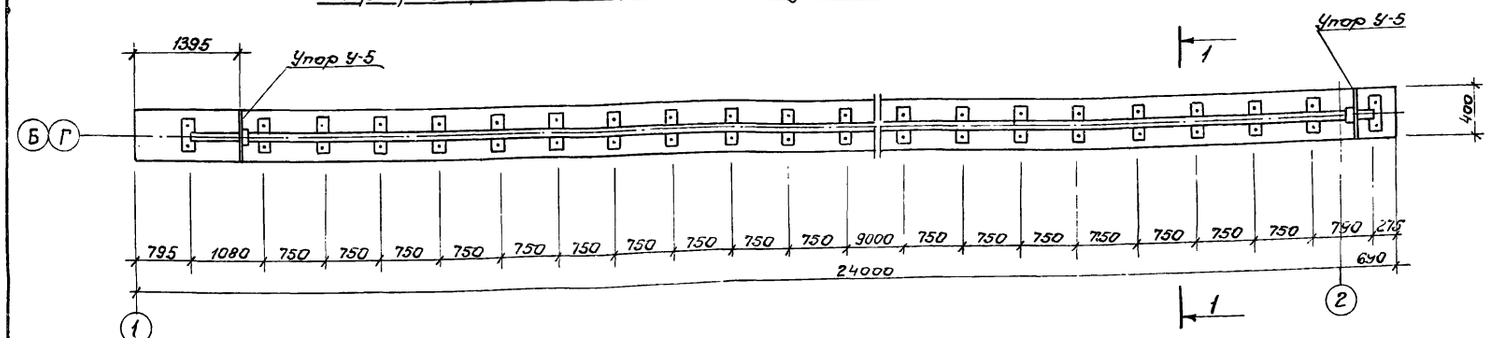


## Маркировочная схема рельсового пути по оси „В"

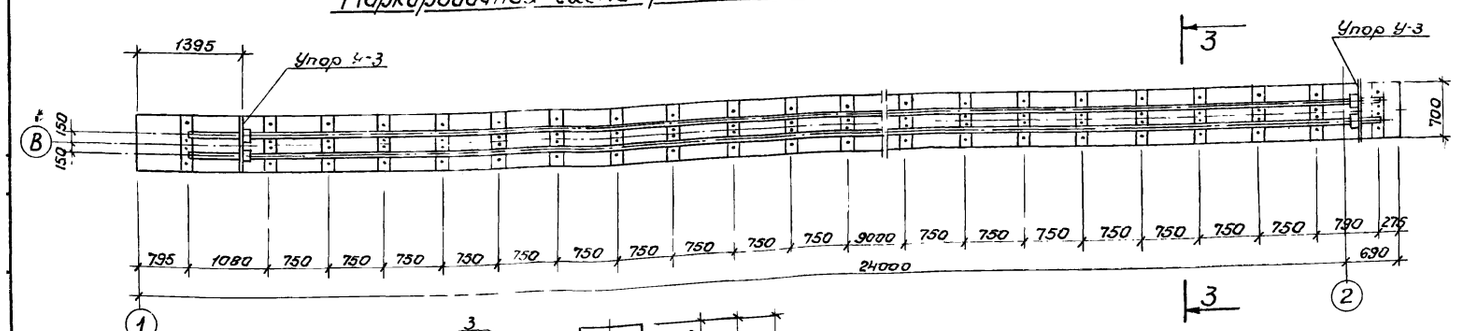


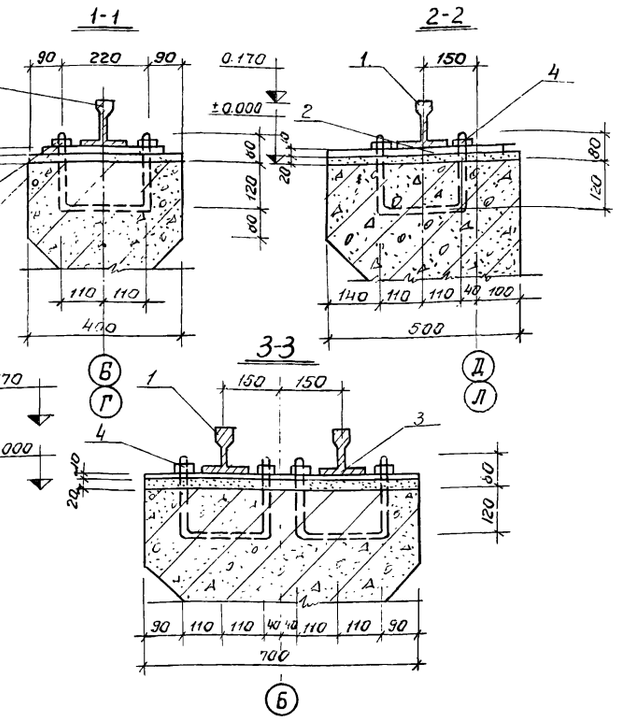


## Спецификация стали

| Наименов. | №№ поз. | Сечение | Длина мм | Кол-во шт | Масса кг 1шт. | Масса кг Всех | Масса кг Общий |
|---|---|---|---|---|---|---|---|
| Рельсовый путь под скребковый механизм | 1 | Рельс Р-43 | 133980 | | | 5983.0 | |
| | 2 | Подкладка 150×10 | 450 | 60 | 5,3 | 318.0 | |
| | 3 | Подкладка 150×10 | 700 | 30 | 8,25 | 247.5 | 6790,9 |
| | 4 | Гайка М-20 с шайбой | | 360 | 0,09 | 32.4 | |
| | 5 | Подкладка - 150×10 | 300 | 60 | 3,5 | 210.0 | |

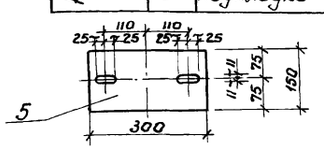


1. Данный лист комплектен с листами КЖ-2,3
2. Рельсы укладываются в виде плетей L=23м
3. Расход стали на упоры см. лист КЖ-31.

## Фрагмент плана рельсового пути по оси „В"

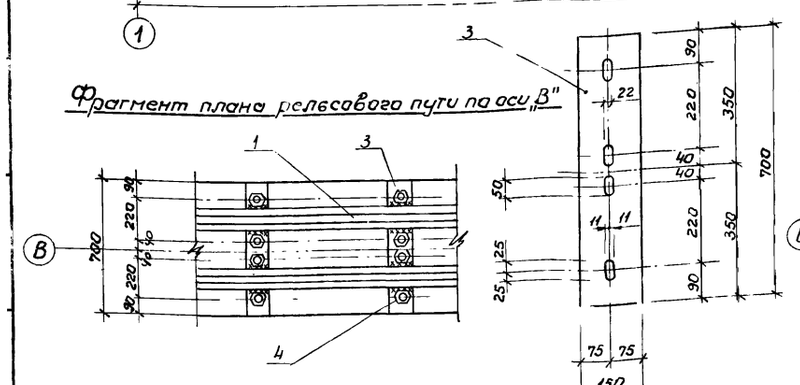


## Фрагмент плана рельсового пути по оси „Г."

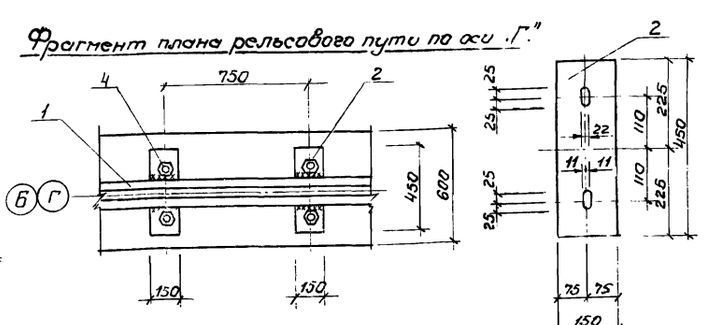


7546/IX 87

| Изм. | Лист | № докум. | Подп. | Дата |
|---|---|---|---|---|
| Провер | | Зантберг | | |
| Ст.техн | | Теличко | | |
| Рук.груп | | Зантберг | | |
| Гл.спец. | | Браславский | | |
| ГИП | | Козловская | | |
| Нач.отд. | | Пичахчи | | |

# ТП 902-2-330

КЖ

Отстойники канализационные горизонтальные с механизированным удалением осадка.

Тип II. Первичный отстойник четырехсекционный L=24м h=2м из монолитного железобетона.

Маркировочные схемы рельсовых путей для скребкового механизма.

| Лит | Лист | Листов |
|---|---|---|
| Р | 83 | |

МЖКХ-УССР Укркоммуннипроект г. Харьков.

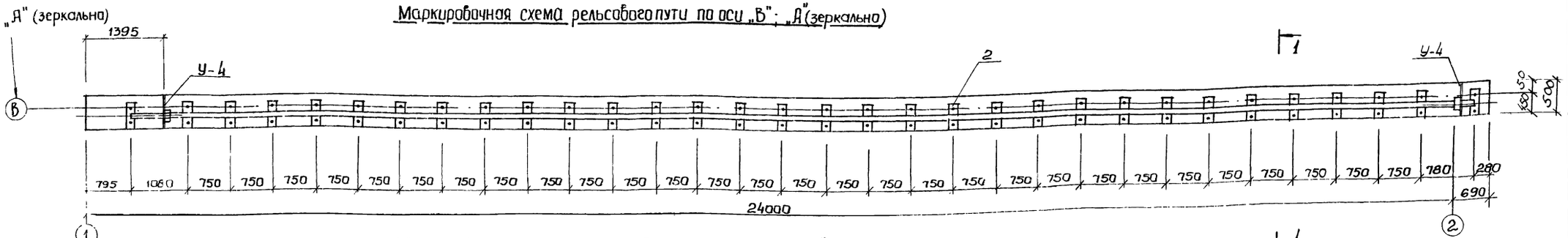


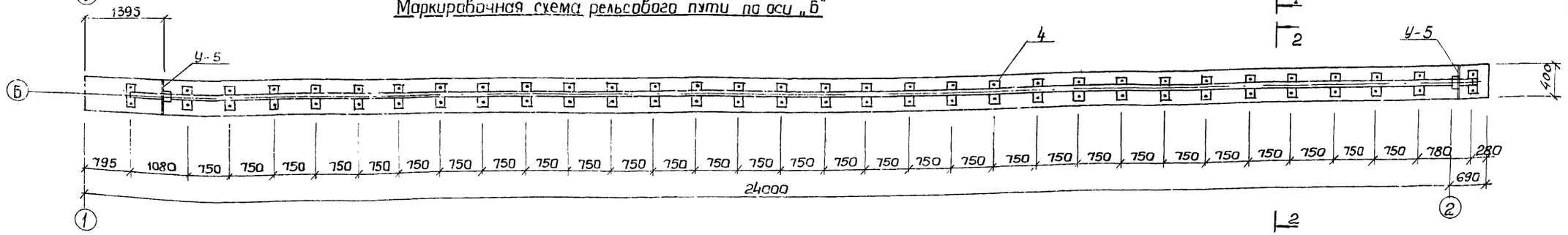


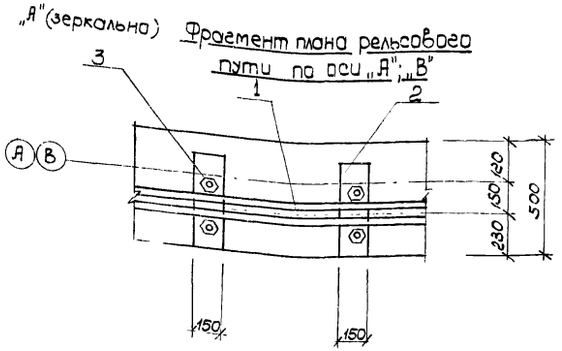


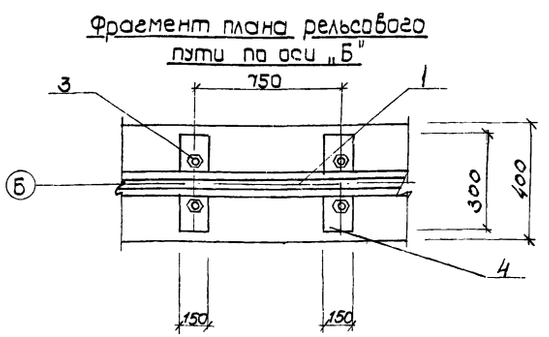


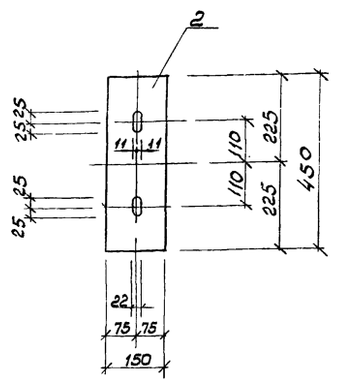


Спецификация стали

| Наименов. | N N поз. | Сечение | длина мм | кол-во шт | масса кг 1шт | масса кг всех | масса кг Общий |
|---|---|---|---|---|---|---|---|
| Рельсовый путь под скребковый механизм | 1 | Рельс Р-43 | 69.0 | — | — | 3081.0 | 3549,5 |
| | 2 | Подкладка-150×10 | 450 | 64 | 5.3 | 339.2 | |
| | 3 | Гайка М-20 с шайбой | — | 192 | 0.09 | 17,28 | |
| | 4 | Подкладка-150×10 | 300 | 32 | 3.5 | 112.0 | |

Данный лист комплектен с листами КЖ-9; КЖ-10
Рельсы укладываются в виде плетей длиной 23м
Расход стали на упоры см. лист КЖ-80

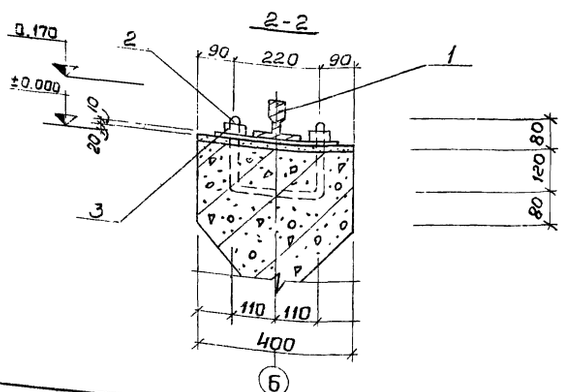


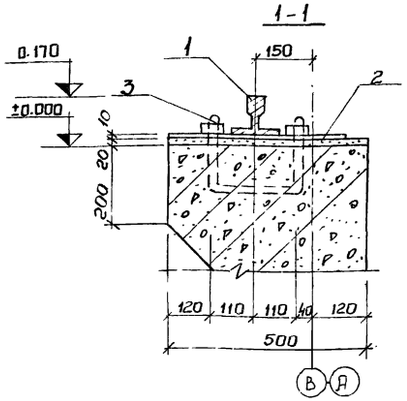


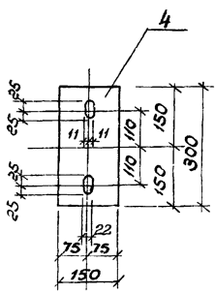


7546/IX 88

| Изм | Лист | N документа | Подпись | Дата |
|---|---|---|---|---|
| Провер. | | Зантберг | | |
| Ст. техн. | | Теличко | | |
| Рук. гр. | | Зантберг | | |
| Гл. спец. | | Браславский | | |
| ГИП | | Козловская | | |
| Нач. отд. | | Пичахчи | | |

# ТП 902-2-330

КЖ

Отстойники канализационные горизонтальные с механизированным удалением осадка

Тип II. Первичный отстойник двухсекционный L=27м; H=2м из монолитного железобетона

Маркировочные схемы рельсовых путей для скребкового механизма

| Лит | Лист | Листов |
|---|---|---|
| Р | 84 | |

МЖКХ - УССР
Укркоммунипроект
г. Харьков

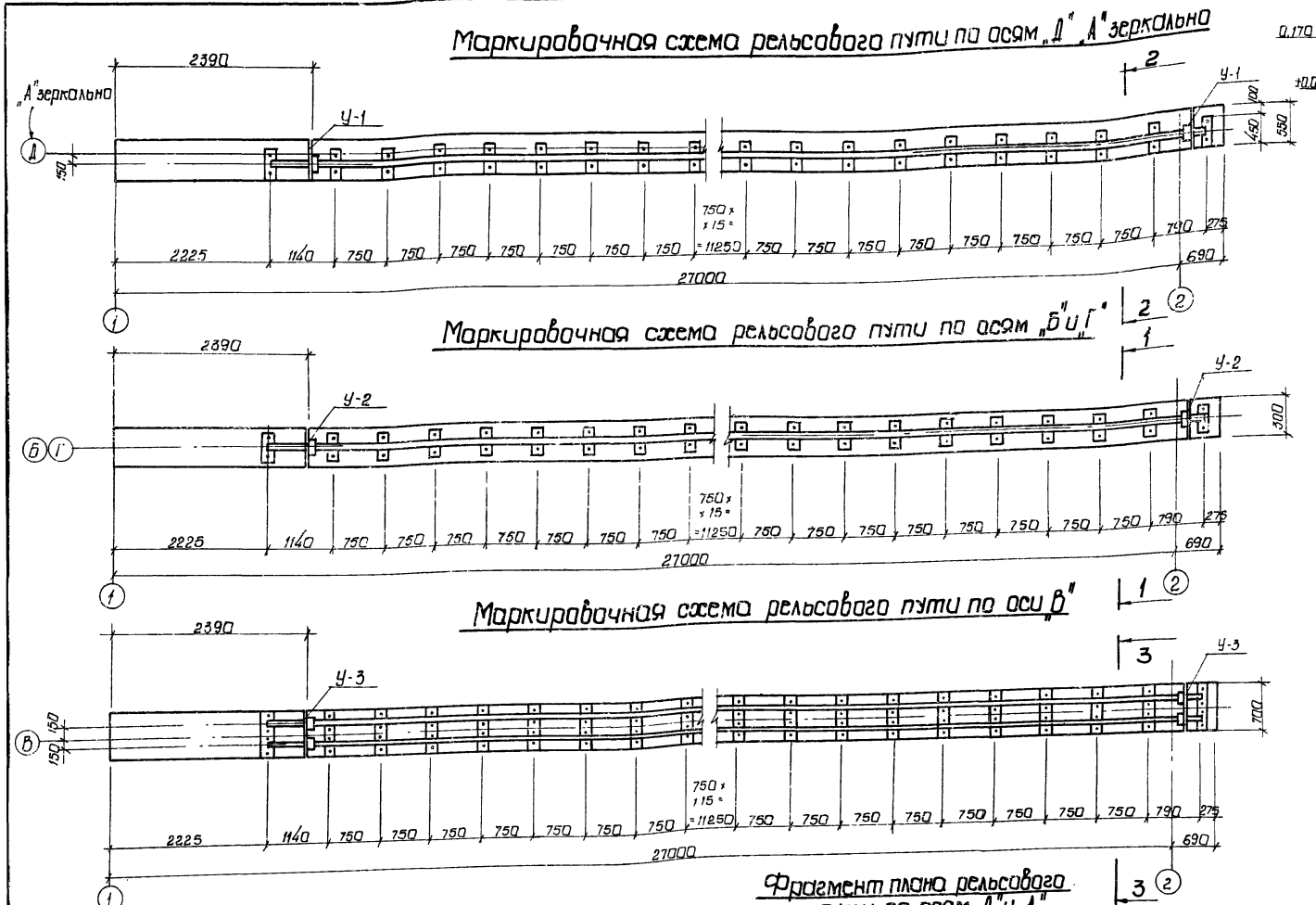
Маркировочная схема рельсового пути по осям „Д" „А" зеркально


Маркировочная схема рельсового пути по осям „Б" и „Г"


Маркировочная схема рельсового пути по оси „В"


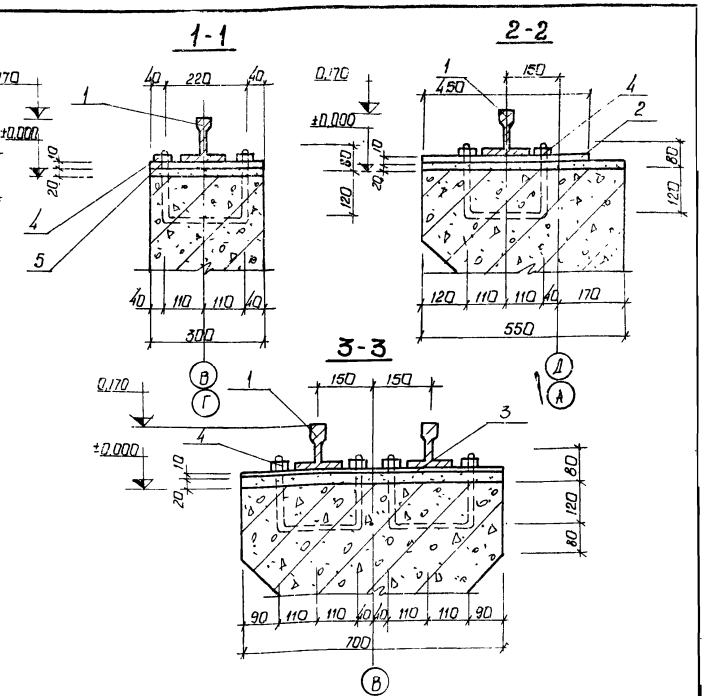


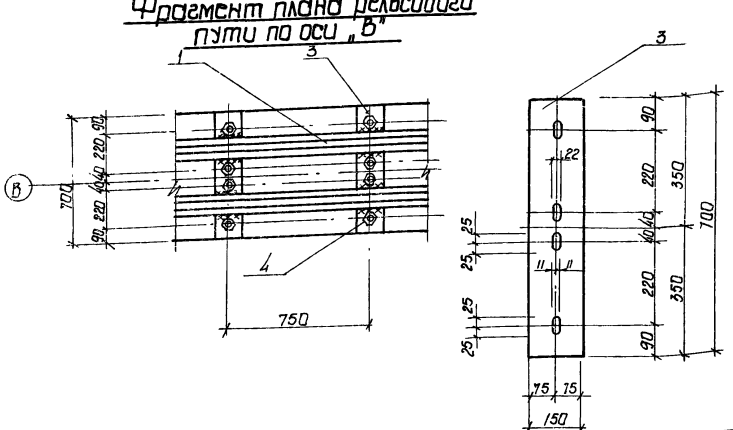
Фрагмент плана рельсового пути по оси „В"


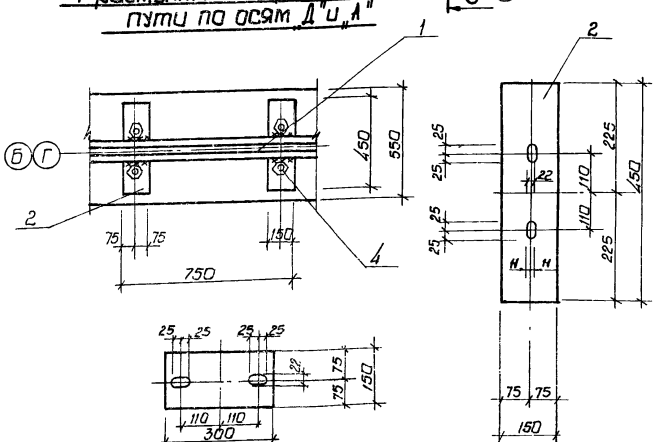
Фрагмент плана рельсового пути по осям „Д" и „А"


## Спецификация стали

| Наименов. | №№ поз. | Сечение | Длина мм | Кол-во шт. | Масса кг 1 шт | Масса кг Всех | Масса кг Общий |
|---|---|---|---|---|---|---|---|
| Рельсовый путь под скребковый механизм | 1 | Рельс Р-43 | 204,0 | — | — | 9108,6 | 9969,3 |
| | 2 | Подкладка - 150×10 | 450 | 74 | 5,3 | 259,0 | |
| | 3 | Подкладка - 150×10 | 700 | 37 | 8,3 | 307,1 | |
| | 4 | Гайка М-20 с шайбой | — | 396 | 0,09 | 35,64 | |
| | 5 | Подкладка - 150×10 | 300 | 74 | 3,5 | 259 | |

1. Данный лист комплектен с листами КЖ-11; КЖ-12.
2. Рельсы укладываются в виде плетей L=23м.
3. Расход стали на упоры см. лист КЖ

7546/IX 89

| Изм. | Лист | № докум. | Подпись | Дата |
|---|---|---|---|---|
| Провер. | | Зантберг | | |
| Ст.техн. | | Теличко | | |
| Рук.гр. | | Зантберг | | |
| Гл.спец. | | Браславский | | |
| ГИП | | Козловская | | |
| Нач.отд. | | Пичахчи | | |

# ТП 902-2-330

КЖ

Отстойники канализационные горизонтальные с механизированным удалением осадка

Тип III. Вторичный четырехсекционный отстойник L=27, h=3м из монолитного железобетона

Маркировочные схемы рельсовых путей для скребкового механизма

| Лит. | Лист | Листов |
|---|---|---|
| Р | 85 | |

МЖКХ - УССР
Укркоммунниипроект
г. Харьков

## Маркировочная схема рельсового пути по осям „Д", „А" зеркально

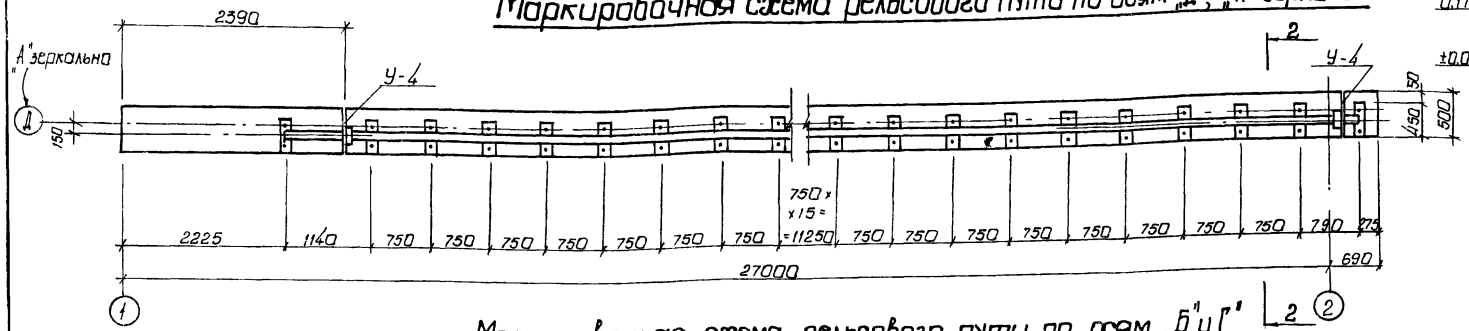


## Маркировочная схема рельсового пути по осям „Б" и „Г"

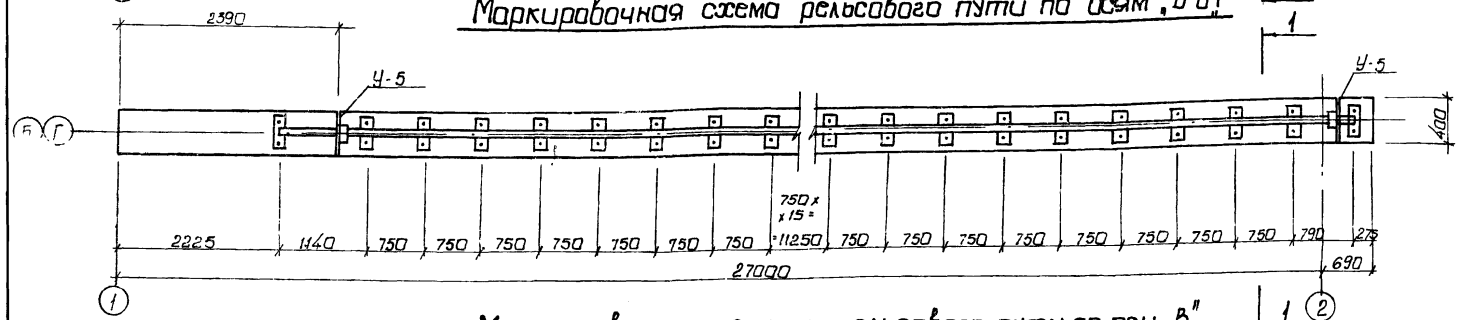


## Маркировочная схема рельсового пути по оси „В"

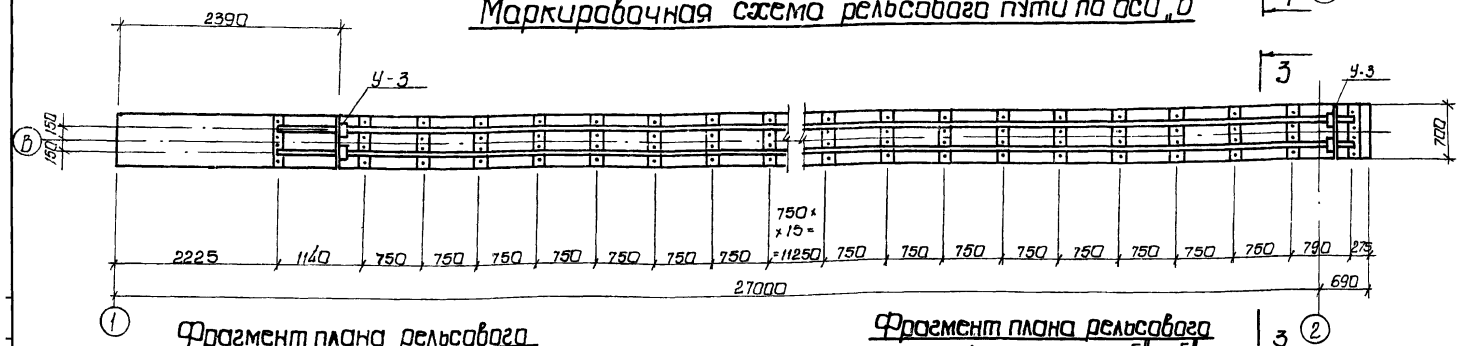


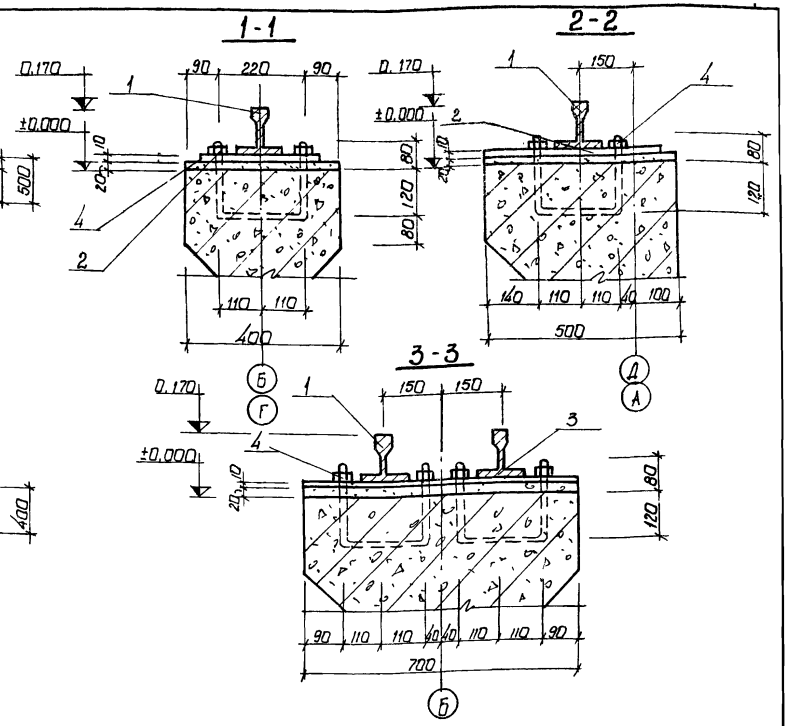


## Фрагмент плана рельсового пути по оси „В"

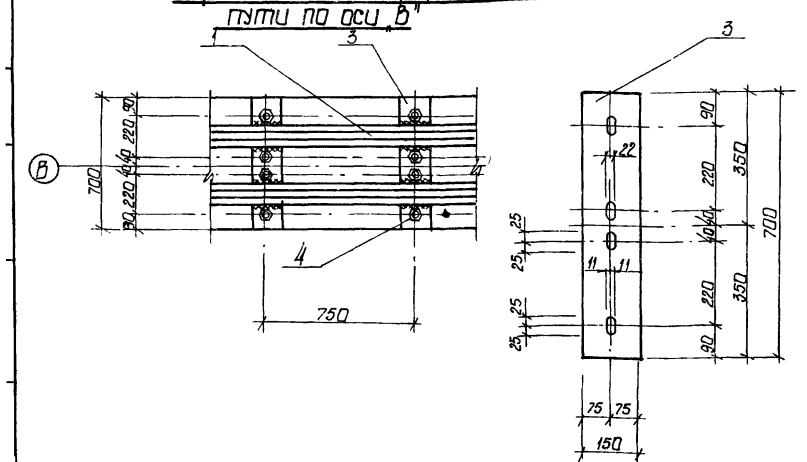


## Фрагмент плана рельсового пути по осям „Б" и „Г"

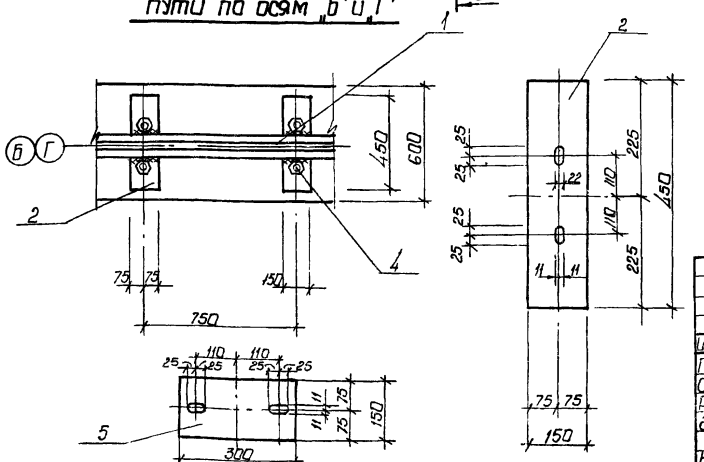


## Спецификация стали

| Наименов | №№ поз. | Сечение | Длина мм | Кол-во шт. | Масса кг 1 шт. | Масса кг Всех | Масса кг Общий |
|---|---|---|---|---|---|---|---|
| Рельсовый путь под скребковый механизм | 1 | Рельс Р-43 | 204,0 | — | — | 9108 | 9969,3 |
| | 2 | Подкладка – 150 × 10 | 450 | 74 | 5,3 | 259,0 | |
| | 3 | Подкладка – 150 × 10 | 700 | 37 | 8,3 | 307,1 | |
| | 4 | Гайка М-20 с шайбой | — | 396 | 0,09 | 35,64 | |
| | 5 | Подкладка – 150 × 10 | 300 | 74 | 3,5 | 259 | |

1. Данный лист комплектен с листами КЖ-13; КЖ-14
2. Рельсы укладываются в виде плетей L=23 м
3. Расход стали на упоры см. лист КЖ-80

90
7546/IX

| Изм | Лист | № докум | Подпись | Дата |
|---|---|---|---|---|
| Провер. | | Зантберг | | |
| Ст. техн. | | Теличко | | |
| Рук. груп. | | Зантберг | | |
| Гл. спец. | | Браславский | | |
| ГИП | | Козловская | | |
| Нач. отд. | | Пичахчи | | |

# ТП 902-2-330

КЖ

Отстойники канализационные горизонтальные с механизированным удалением осадка

Тип IV. Вторичный четырехсекционный отстойник L=27, h=2 м из монолитного железобетона

| Лит. | Лист | Листов |
|---|---|---|
| Р | 86 | |

Маркировочные схемы рельсовых путей для скребкового

МЭКХ - УССР
Укркоммунниипроект

## План опор на отм -1.910

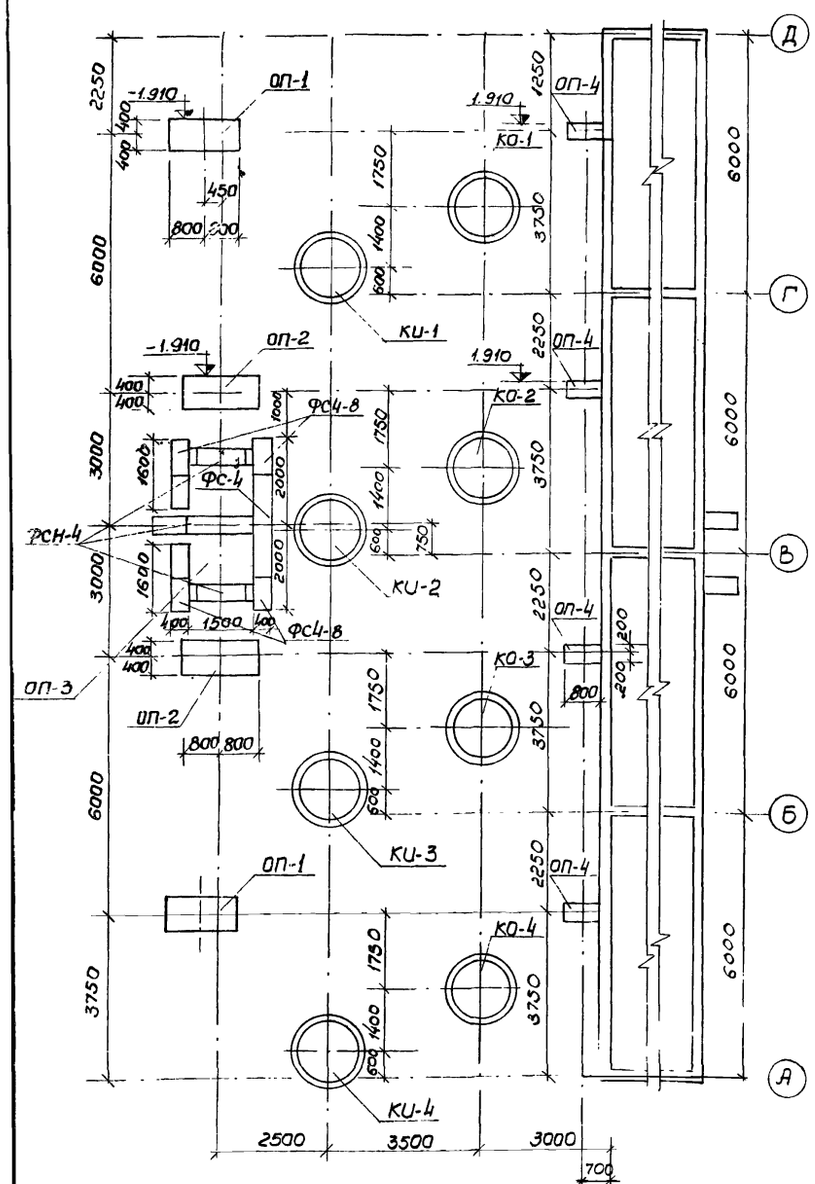


## План расположения колодцев и распределительной чаши

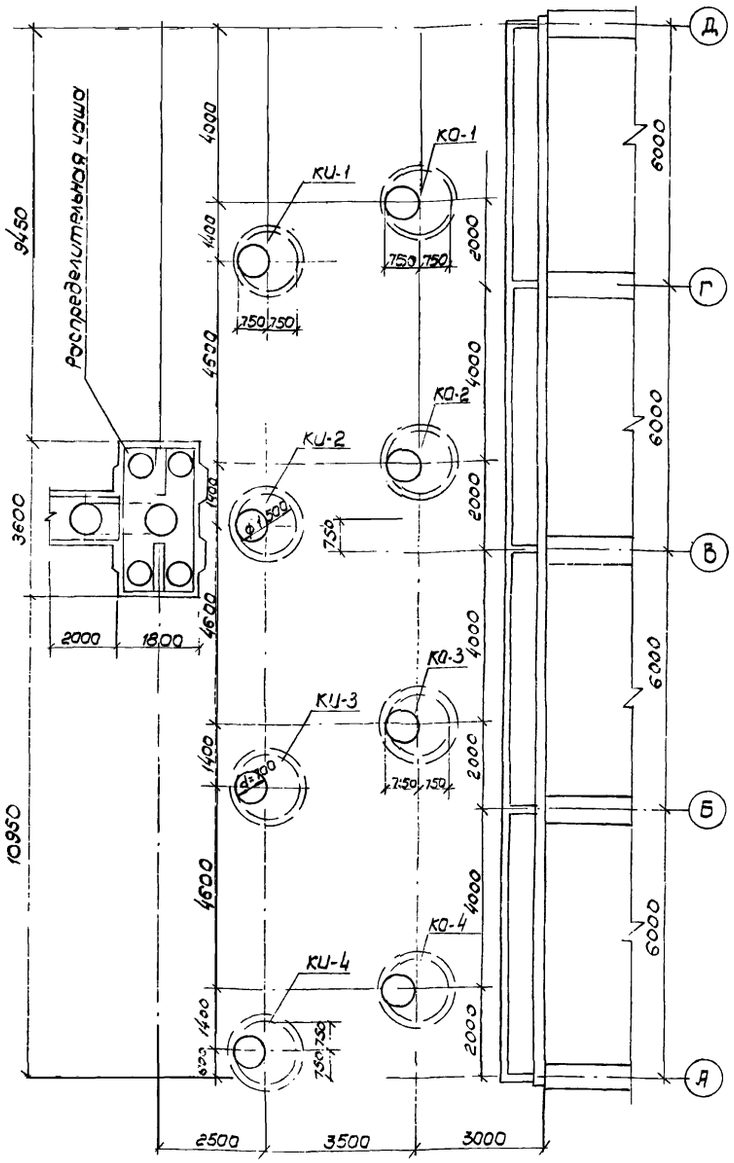


## Разрез 1-1

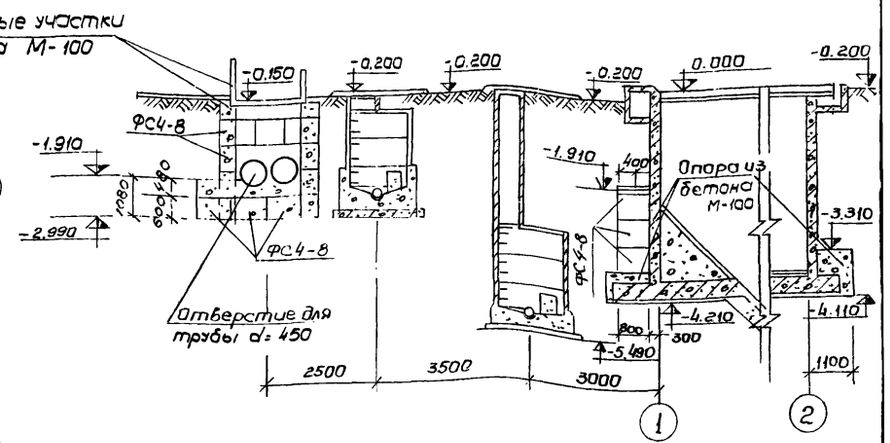


## Опора ОП-2 План (М 1:50)

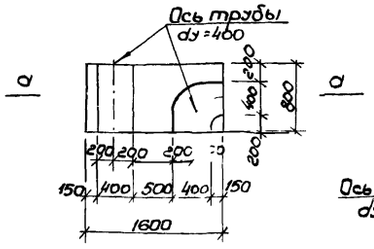


## Опора ОП-1 План (М 1:50)

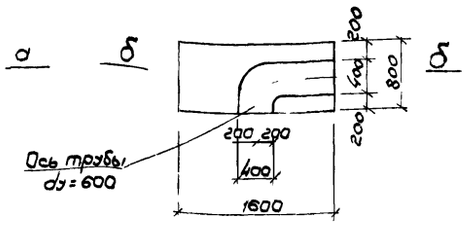


## По а-а

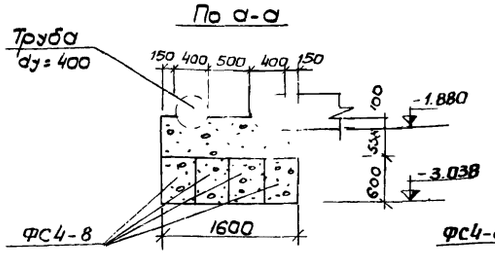


## По б-б

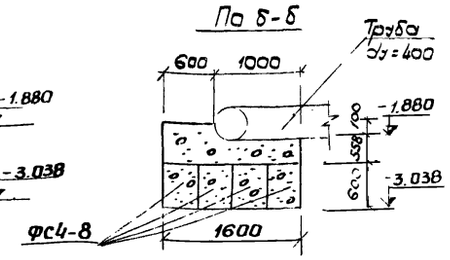


### Примечания

1. Данный лист комплектен с листом КЖ-3.
2. Блоки под опоры укладываются на цементном растворе М-50
3. Расход бетона М-100 на монолитные участки опор 7 $m^3$

91

7546/IX

## Спецификация железобетонных и бетонных элементов

| Марка | Обозначение | Наименование | Кол | Примечание |
|---|---|---|---|---|
| | | Опора ОП-1 | | |
| ФС4-8 | 1.116-1 Выпуск 1 | Блоки бетонные для стен подвалов | 4 | 0.42т |
| | | Опора ОП-2 | | |
| ФС4-8 | 1.116-1 Выпуск 1 | Блоки бетонные для стен подвалов | 4 | 0.42т |

| Марка | Обозначение | Наименование | Кол | Примечание |
|---|---|---|---|---|
| | | Опора ОП-3 | | |
| ФС4 | 1.116-1 Выпуск 1 | Блоки бетонные для стен подвалов | 4 | 1.3т |
| ФС4-8 | —— " —— | —— " —— | 31 | 0.42т |
| | | Опора ОП-4 | | |
| ФС4-8 | 1.116-1 Выпуск 1 | Блоки бетонные для стен подвалов | 3 | 0.42т |

| Изм | Лист | № документа | Подпись | Дата |
|---|---|---|---|---|
| Инжен. | | Коптев | | |
| Рук. гр. | | Зантберг | | |
| Гл. спец. | | Браславский | | |
| ГИП | | Козловская | | |
| Нач. отд. | | Пичахчи | | |

# ТП 902-2-330

КЖ

Отстойники канализационные горизонтальные с механизированным удалением осадка

Тип I Первичный отстойник четырехсекционный L=27м h=3м из монолитного железобетона

| Лит | Лист | Листов |
|---|---|---|
| Г | 87 | |

План опор на отм. -1.910
План расположения колодцев и распределительной чаши

МЖКХ-УССР
Укркоммунниипроект
г. Харьков

## План опор на отм. -1.910

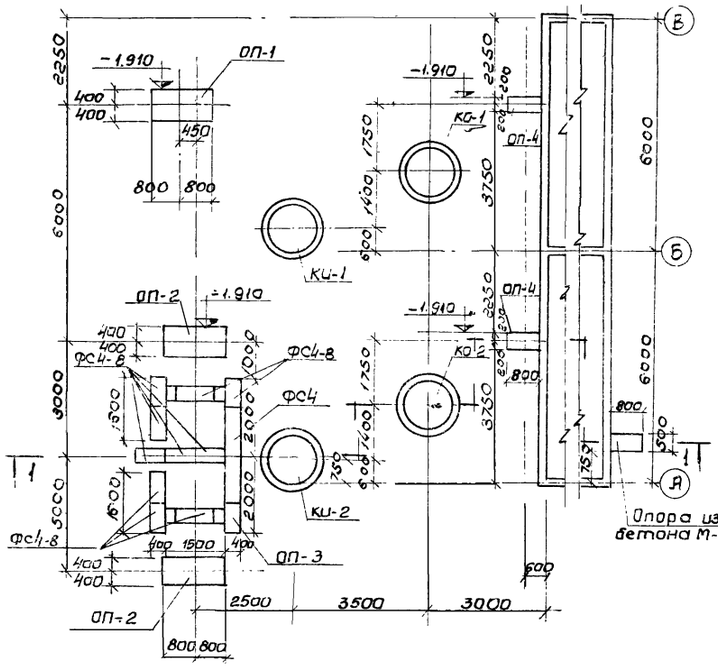


## План расположения колодцев и распределительной чаши

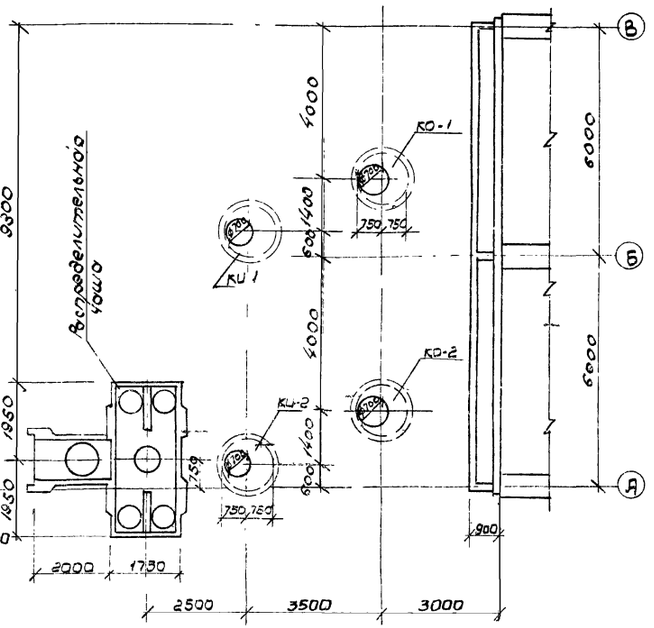


## Разрез 1-1

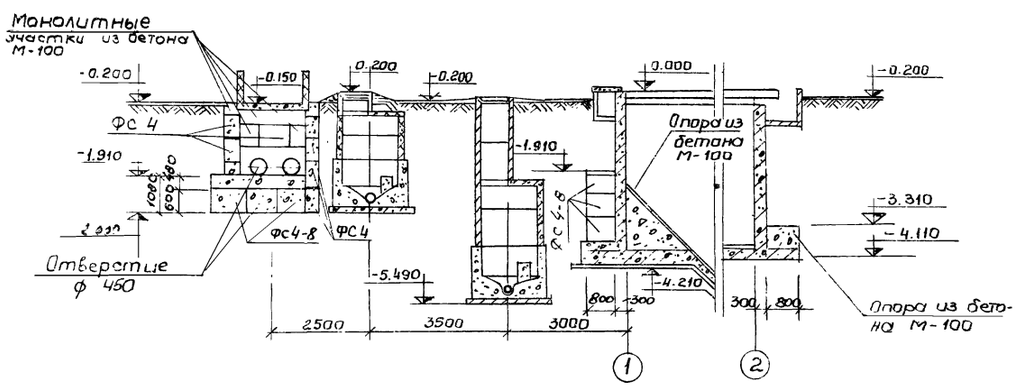


## Спецификация железобетонных и бетонных элементов

| Марка | Обозначение | Наименование | Кол | Примечание |
|---|---|---|---|---|
| | | Опора ОП-1 | | |
| ФС4-8 | 1.116-1 в.1 | Блоки бетонные для стен подвалов | 4 | 0.42т |
| | | Опора ОП-2 | | |
| ФС4-8 | 1.116-1 в.1 | Блоки бетонные для стен подвалов | 4 | 0.42т |
| | | Опора ОП-3 | | |
| ФС4-8 | 1.116-1 в.1 | —"— —"— | 31 | 0.42т |
| ФС-4 | —"— —"— | Блоки бетонные для стен подвалов | 4 | 1.3т |
| | | Опора ОП-4 | | |
| ФС4-8 | —"— —"— | Блоки бетонные для стен подвалов | 3 | 0.42т |

## Опора ОП-2

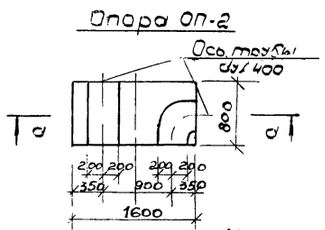


## Опора ОП-1

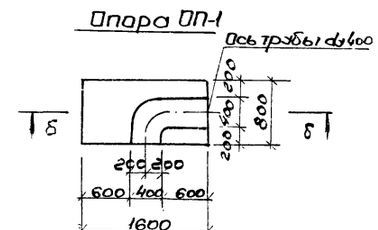


## а-а

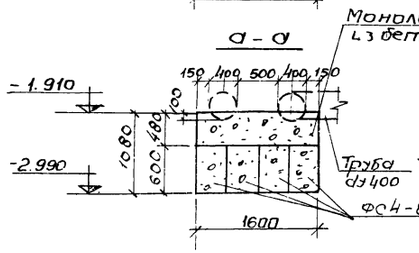


## б-б

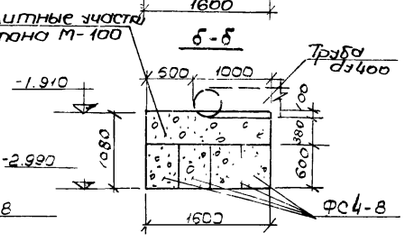


1. Данный лист комплектен с листами КЖ-5.
2. Блоки под опоры укладывать на цементном растворе М-50.
3. Расход бетона на монолитные участки из бетона М-100 $V = 5.3 м^3$

7546/IX 92

| | | | | | | |
|---|---|---|---|---|---|---|
| | | | | | ТП 902-2-330 | КЖ |
| Изм. | Лист | №документа | Подпись | Дата | Отстойники канализационные вертикальные стальные с механизированным удалением | |
| Инжен. | Харченко | | | | Тип I Первичный отстойник двухсекционный L=27м, h=3м из монолитного железобетона | Лит Р; Лист 88; Листов |
| Рук. гр. | Зантберг | | | | | |
| Гл. спец. | Брославская | | | | План опор на отм. -1.910 План расположения колодцев и распределительной чаши. | МЖКХ-УССР Укркоммунниипроект г. Харьков |
| ВИП | Козловская | | | | | |
| Нач. отд. | Ручкина | | | | | |

## План опор на отм. -1.900

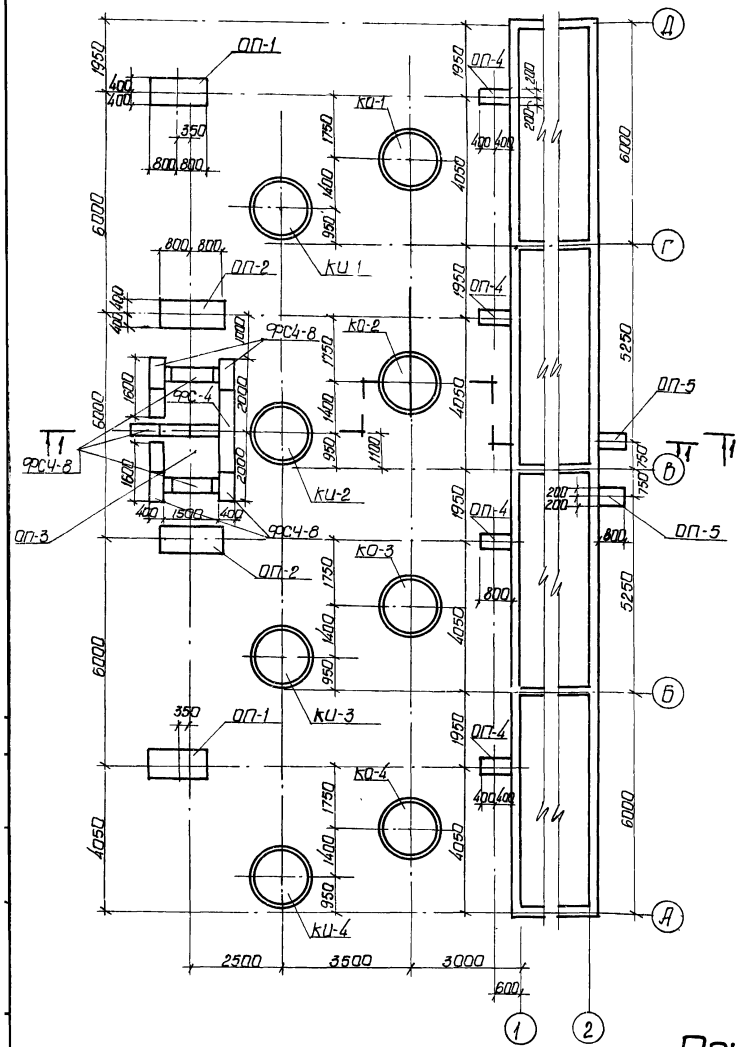


## План расположения колодцев и распределительной чаши

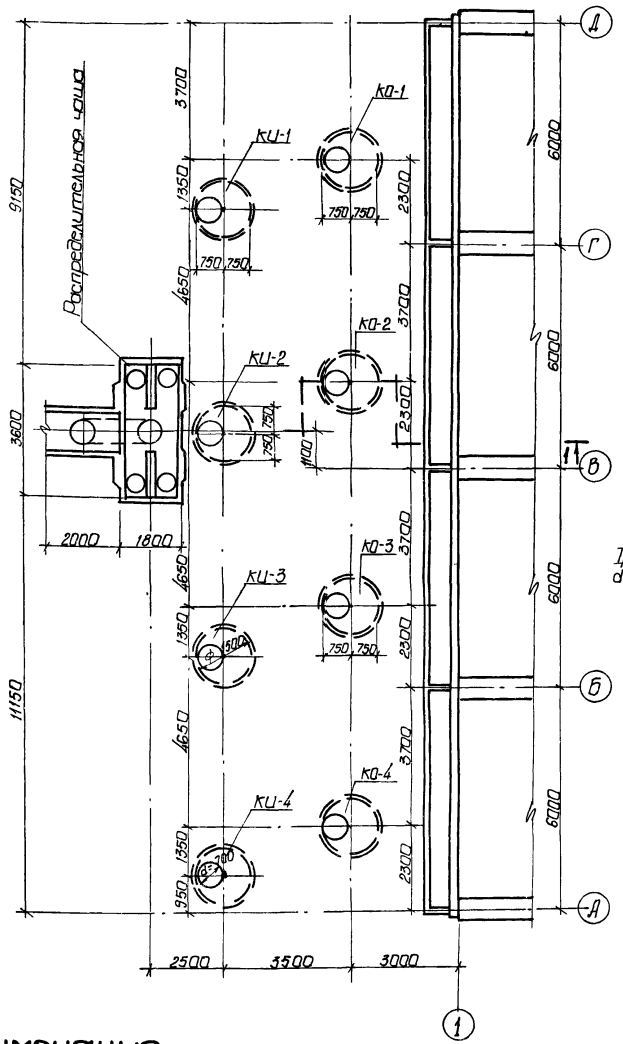


## Разрез 1-1

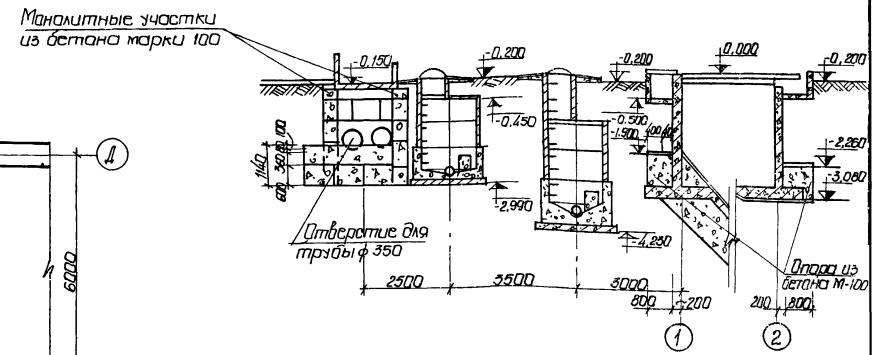


## Опора ОП-2 План

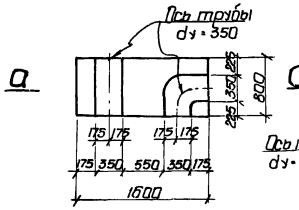


## Опора ОП-1 План

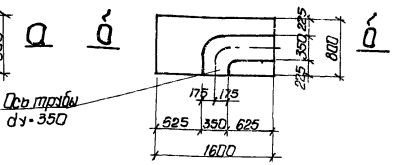


## По а-а

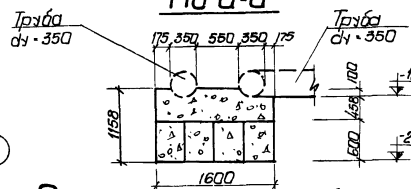


## По б-б

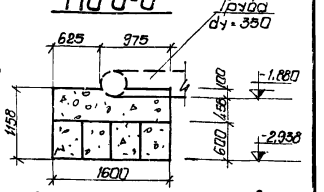


## Спецификация железобетонных и бетонных элементов

| Марка | Обозначение | Наименование | Кол. | Примечание |
|---|---|---|---|---|
| | | Опора ОП-1 | | |
| ФСЧ-8 | 1.116-1 Выпуск 1 | Блоки бетонные для стен подвалов | 4 | 0,42т |
| | | Опора ОП-2 | | |
| ФСЧ-8 | 1.116-1 Выпуск 1 | Блоки бетонные для стен подвалов | 4 | 0,42т |
| | | Опора ОП-3 | | |
| ФС-4 | 1.116-1 Выпуск 1 | Блоки бетонные для стен подвалов | 4 | 1,3т |
| ФСЧ-8 | — " — | — " — | 31 | 0,42т |

7546/IX 93

## Примечания

1. Данный лист комплектен с листом КЖ-7.
2. Блоки под опоры укладываются на цементном растворе М-50.
3. Расход бетона М-100 на монолитном участке опор V=7м³

| Изм. | Лист | N докум. | Подпись | Дата |
|---|---|---|---|---|
| Провер. | | Зантберг | | |
| Инженер | | Коптев | | |
| Рук. гр. | | Зантберг | | |
| Гл. спец. | | Браславский | | |
| ГИП | | Козловская | | |
| Нач. отд. | | Пичахчи | | |

**ТП 902-2-330**

КЖ

Отстойники канализационные горизонтальные с механизированным удалением осадка

Тип II. Первичный отстойник 4-х секционный L=24м, h=2м из монолитного железобетона

| Лит. | Лист | Листов |
|---|---|---|
| Р | 89 | |

План опор на отм. -1.890
План расположения колодцев и распределительной чаши

МЖКХ - УССР
Укркоммунниипроект г. Харьков

## План опор на отм. -1.900

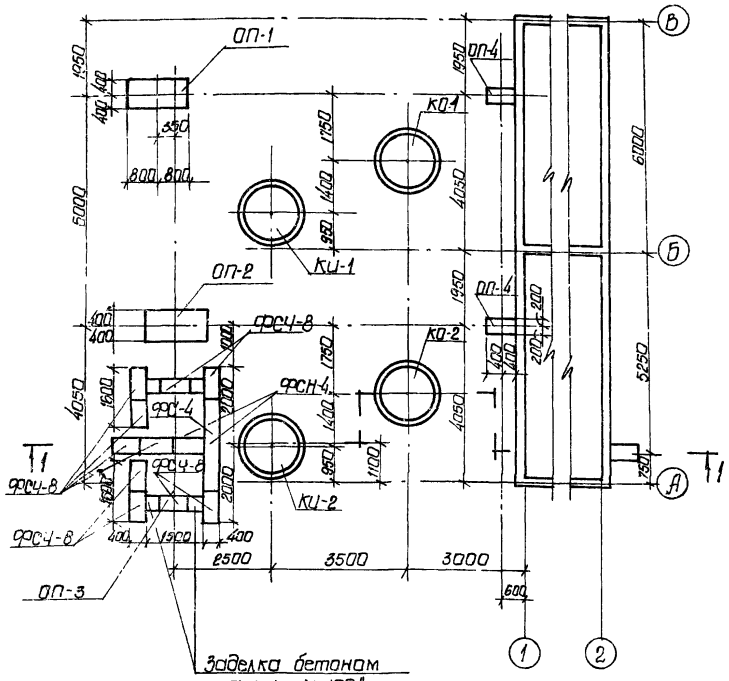


## План расположения колодцев и распределительной чаши

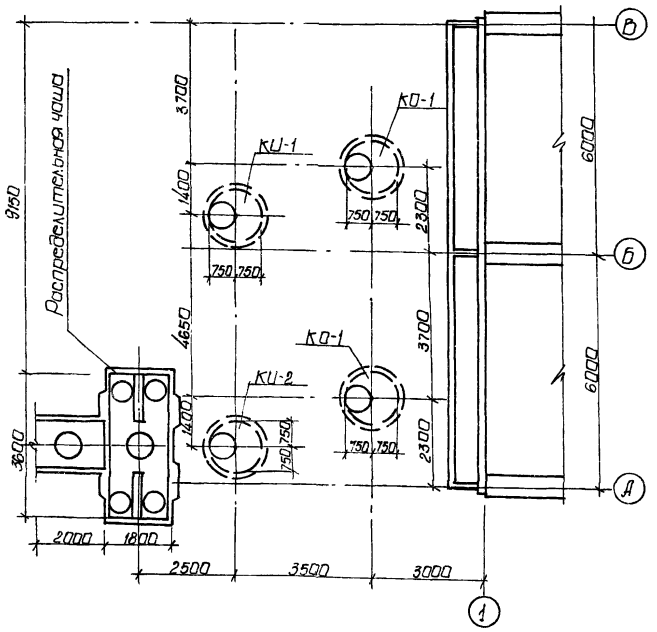


## Разрез 1-1

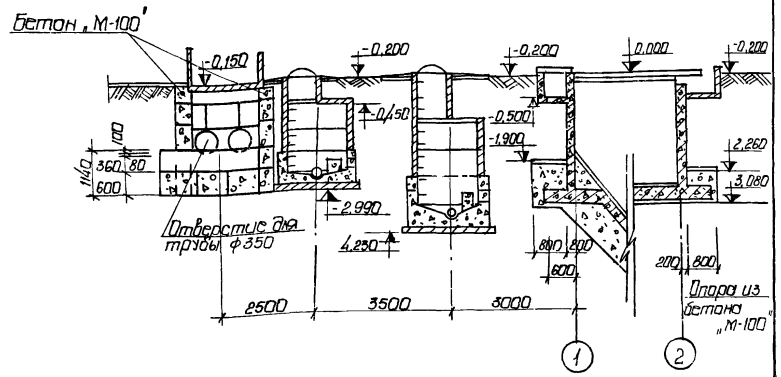


## Опора ОП-2 План

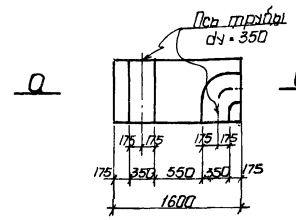


## Опора ОП-1 План

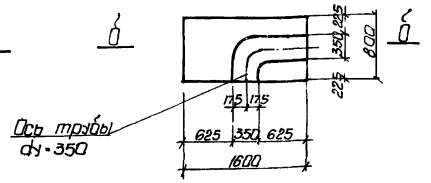


## По а-а

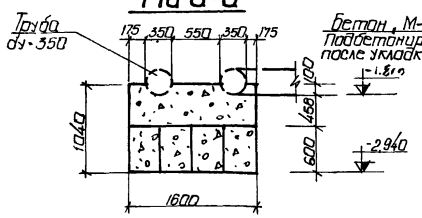


## По б-б

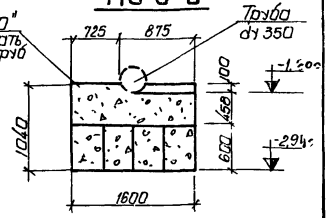


## Спецификация железобетонных и бетонных элементов

| Марка | Обозначение | Наименование | Кол. | Примечание |
|---|---|---|---|---|
| | | Опора ОП-1 | | |
| ФРС4-8 | Серия 1.116-1 Выпуск 1 | Блоки бетонные для стен подвалов | 4 | 0.42 |
| | | Опора ОП-2 | | |
| ФРС4-8 | Серия 1.116-1 Выпуск 1 | Блоки бетонные для стен подвалов | 4 | 0.42 |
| | | Опора ОП-3 | | |
| ФРС-4 | Серия 1.116-1 Выпуск 1 | Блоки бетонные для стен подвалов | 5 | 1.30 |
| ФРС4-8 | — " — | — " — | 28 | 0.42 |

## Примечания

1. Данный лист комплектен с листом КЖС-9
2. Блоки под опоры укладываются на цементном растворе М-50
3. Расход бетона М-100 на монолитные участки опор V=5 м³

7546/IX 94

| | | | | | |
|---|---|---|---|---|---|
| | | | | ТП 902-2-330 | КЖС |
| | | | | Отстойники канализационные горизонтальные с механизированным удалением осадка | |
| Изм. | Лист | N докум. | Подпись | Дата | |
| Провер. | Зонтберг | | | Тип II. Первичный отстойник двухсекционный L=24м h=2м из монолитного железобетона | Лит. Р; Лист 90; Листов |
| Инженер | Каптев | | | | |
| Рук. гр. | Зонтберг | | | | |
| Гл. спец. | Ярославский | | | | |
| ГИП | Козловская | | | План опор на отм. -1.900 План расположения колодцев и распред. чаши | г. Харьков |
| Нач. отд. | Линович | | | | |

## Маркировочный план опор на отм.-1.900

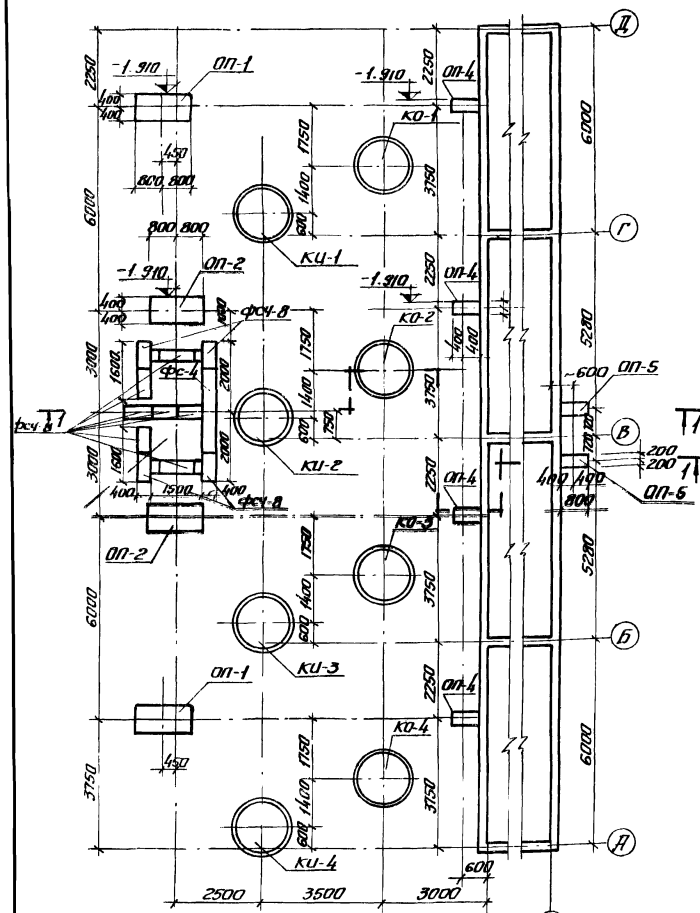


## План расположения колодцев и распределительной чаши.

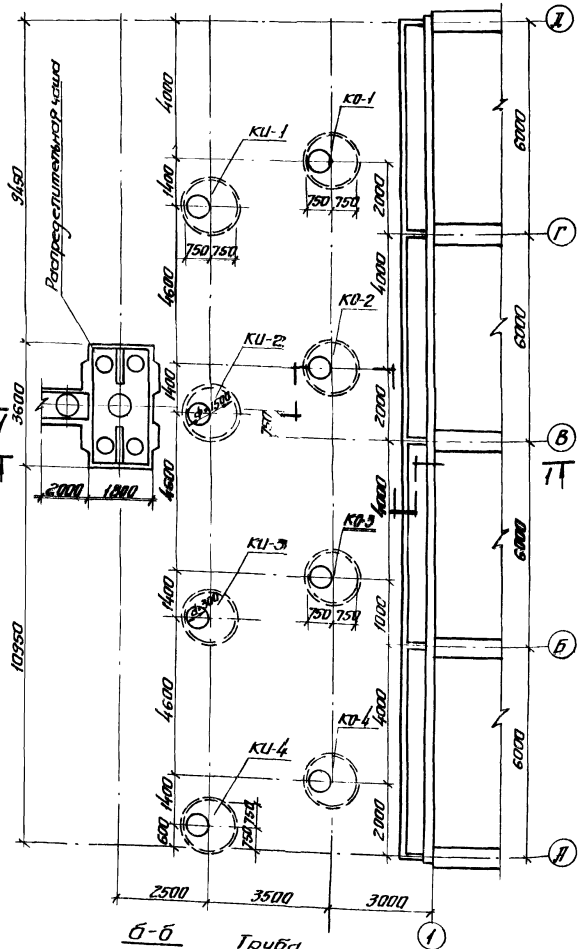


## Разрез 1:1

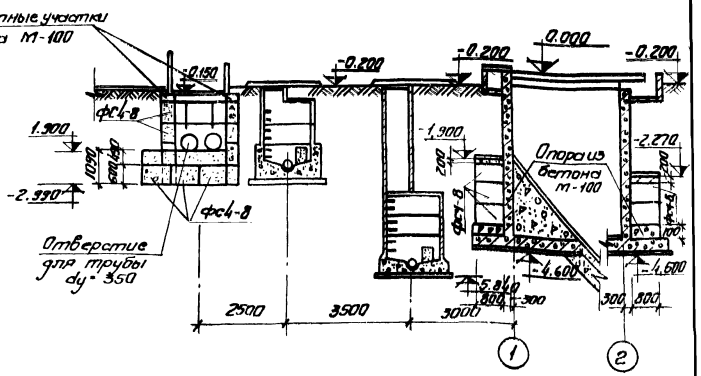


## Спецификация железобетонных и бетонных элементов

| Марка | Обозначение | Наименование | Кол. | Примечание. |
|---|---|---|---|---|
| | | Опора ОП-1 | | |
| фс4-8 | 1.116-1 Выпуск-1 | Блоки бетонные для стен подвалов | 4 | 0,42т |
| | | Опора ОП-2 | | |
| фсч-8 | 1.116-1 Выпуск-1 | Блоки бетонные для стен подвалов | 4 | 0,42т |
| | | Опора ОП-3 | | |
| фс-4 | 1.116-1 Выпуск-1 | Блоки бетонные для стен подвалов | 4 | 1.3т |
| фсч-8 | —"— | —"— | 33 | 0.42т |
| | | Опора ОП-4 | | |
| фс4-8 | 1.116-1 Выпуск1 | Блоки бетонные для стен подвалов | 3 | 0.42т |
| | | Опора ОП-5 | | |
| фсч-8 | 1.116-1 Выпуск1 | Блоки бетонные для стен подвалов | 2 | 0.42т |

1. Данный лист комплектен с листом Кж-11
2. Блоки под опоры укладываются на цементном растворе М-50.
3. Расход бетона М-100 на монолитные участки опор V=7м³.

По а-а

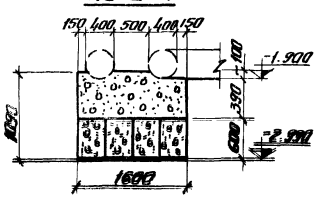


Опора ОП-2
План

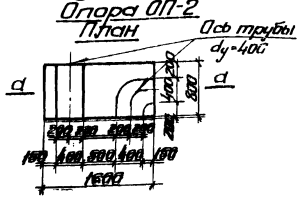


б-б

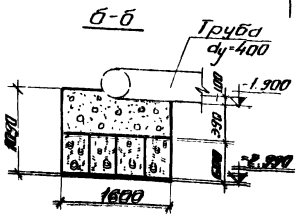


Опора ОП-1
План. М1:50

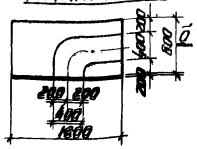


7546/IX 95

| Изм. | Лист | № докум. | Подпись | Дата |
|---|---|---|---|---|
| Провер. | | Зантберг | | |
| Инженер | | Коптев | | |
| Рук. гр. | | Зантберг | | |
| Гл. спец. | | Браславский | | |
| ГИП | | Козловская | | |
| Нач. отд. | | Пичакчи | | |

ТП 902-2-330

Кж

Отстойники канализационные горизонтальные с механизированным удалением осадка

Тип III. Вторичный отстойник четырехсекционный L=27м, h=3м из монолитного железобетона

План опор на отм. -1,9

План расположения колодцев и распределительной чаши

| Лит. | Лист. | Листов |
|---|---|---|
| Р | 91 | |

МЖКХ-УССР
Укркоммунниипроект
г. Харьков

## План опор на отм. -2.010

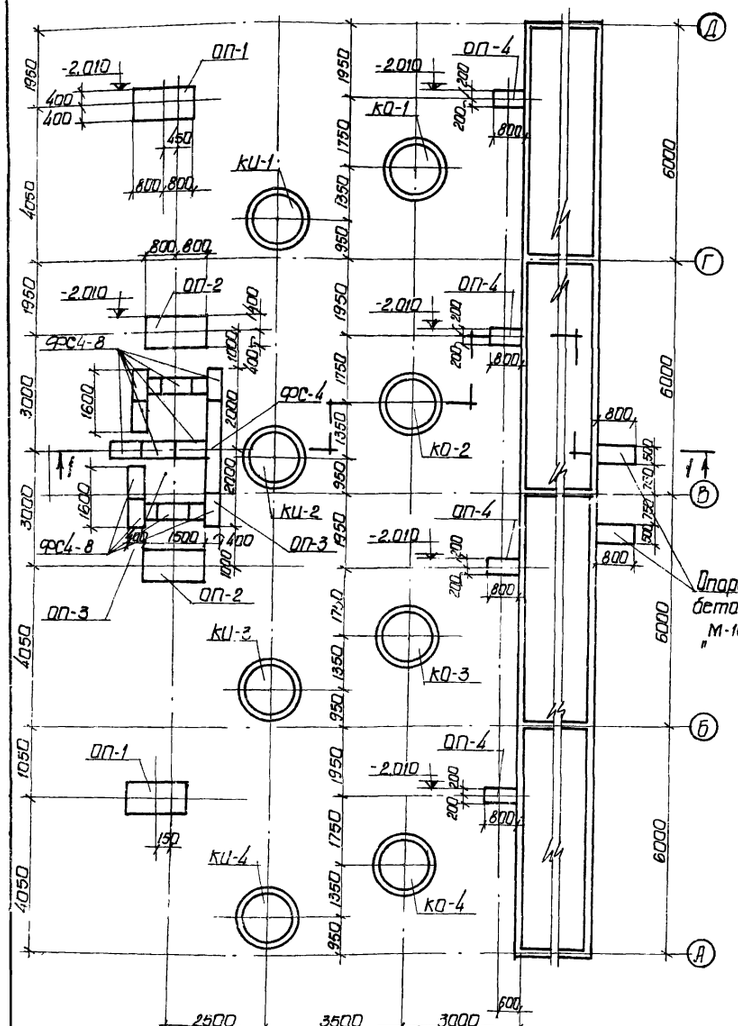


## План расположения колодцев и распределительной чаши

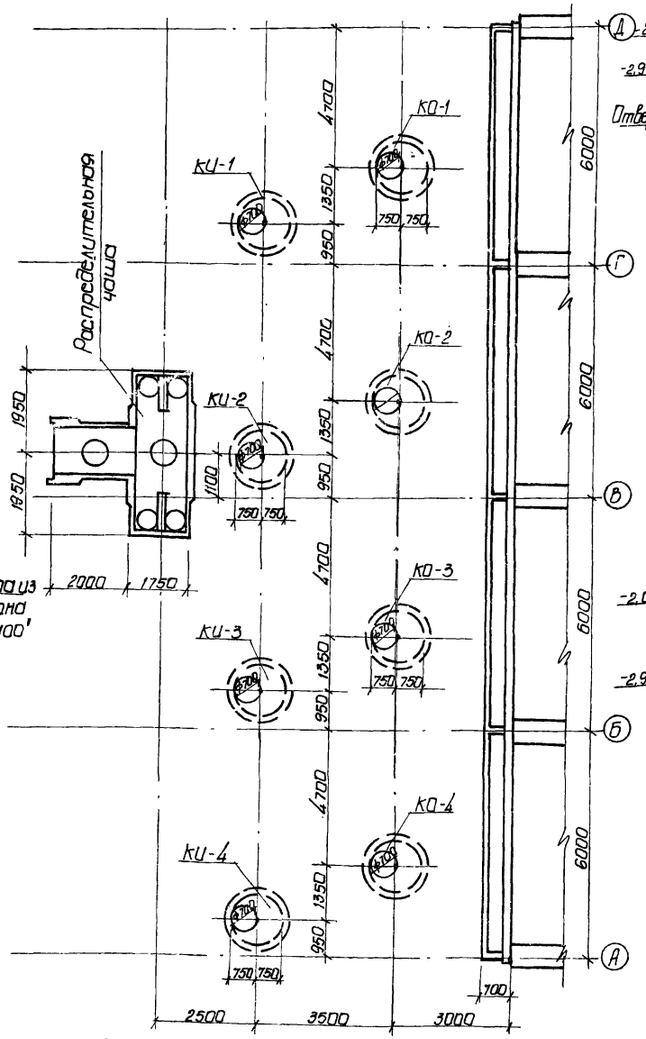


## Разрез 1-1

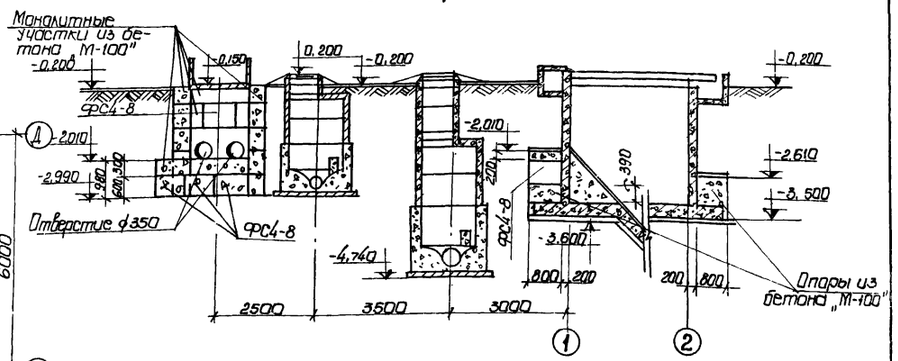


## Опора ОП-1

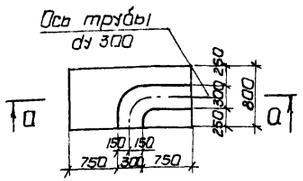


## Опора ОП-2

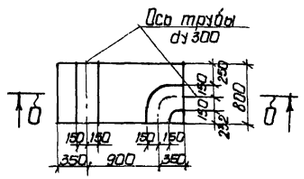


## а-а

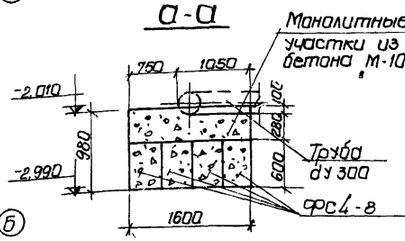


## б-б

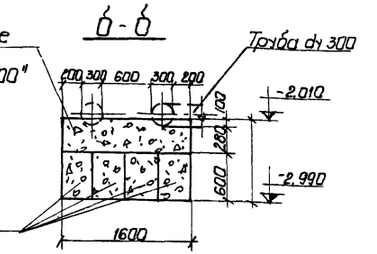


1. Данный лист комплектен с листами КЖ-13
2. Блоки под опоры укладывать на цементном растворе „М-50".
3. Расход бетона на монолитные участки V = 64 м³.

## Спецификация железобетонных и бетонных элементов

| Марка | Обозначение | Наименование | Кол. | Примеч. | Марка | Обозначение | Наименование | Кол. | Примеч. |
|---|---|---|---|---|---|---|---|---|---|
| | | Опора ОП-1 | | | | | Опора ОП-3 | | |
| ФС4-8 | 1.116-1 в.1 | Блоки бетонные для стен подвалов | 4 | 0,42т | ФС4-8 | 1.116-1 в.1 | Блоки бетонные для стен подвалов | 31 | 0,42т |
| | | Опора ОП-2 | | | ФС-4 | ——"—— ——"—— | ——"—— ——"—— | 4 | 1,3т |
| ФС4-8 | 1.116-1 в.1 | Блоки бетонные для стен подвалов | 4 | 0,42т | | | Опора ОП-4 | | |
| | | | | | ФС4-8 | 1.116-1 в.1 | Блоки бетонные для стен подвалов | 1 | 0,42т |

7546/IX 96

| | | | | | | |
|---|---|---|---|---|---|---|
| | | | | | ТП 902-2-330 | КЖ |
| Изм. | Лист | №докум. | Подпись | Дата | Отстойники канализационные горизонтальные с механизированным удалением осадка | |
| | | | | | Тип IV. Первичный отстойник четырехсекционный 2·24 м, h·2 м из монолитного железобетона | Лит. Р; Лист 92; Листов |
| Инженер | Ларченко | | | | План опор на отм. -2.010. План расположения колодцев и распределительной чаши | Укркоммунниипроект г. Харьков |
| Рук. гр. | Зантфер | | | | | |
| Гл. спец. | Ярославский | | | | | |
| ГИП | Космовская | | | | | |
| Нач. отд. | Пичахчи | | | | | |

## Опалубочный план распределительной чаши.

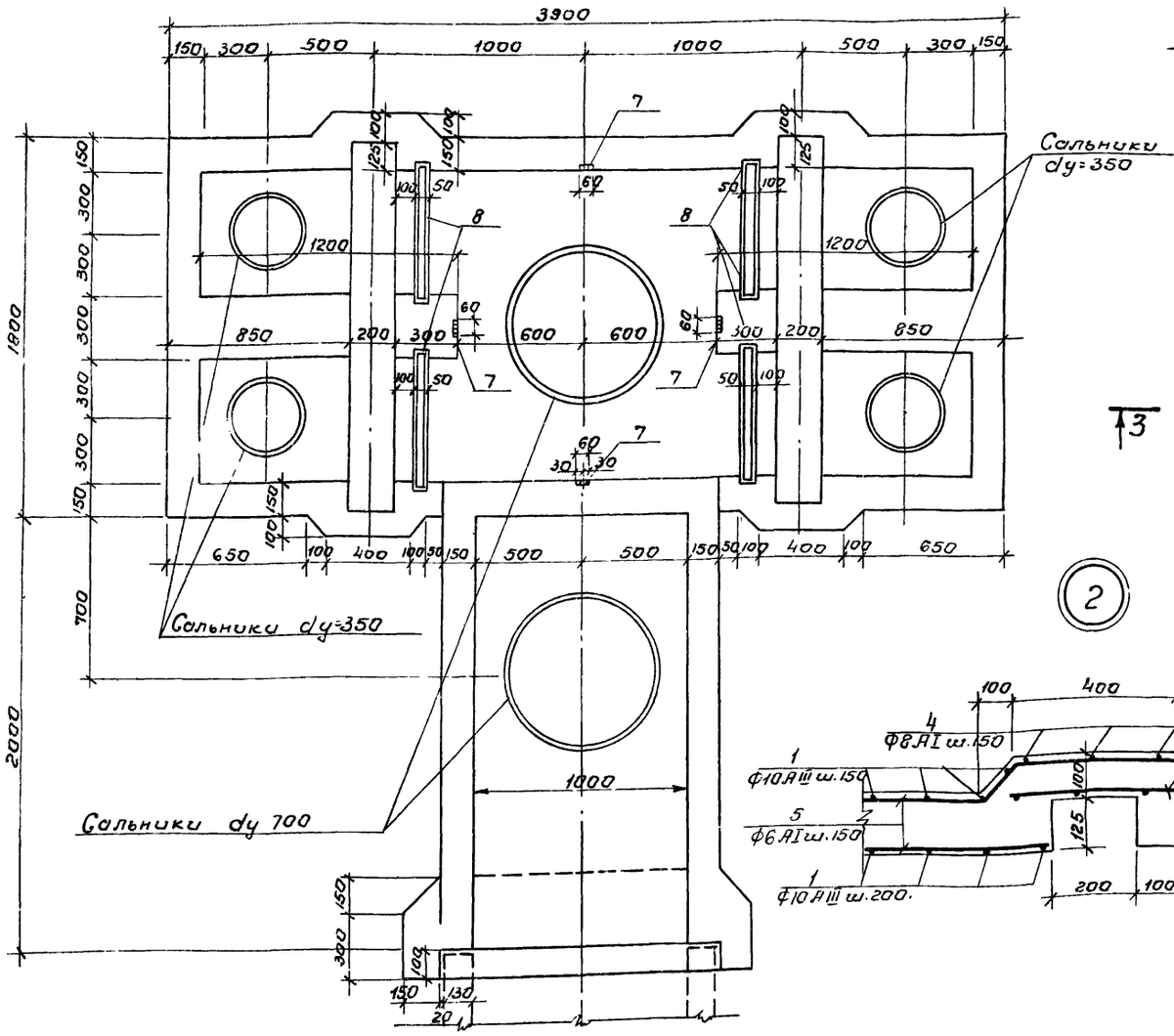


## Арматурный план распределительной чаши.

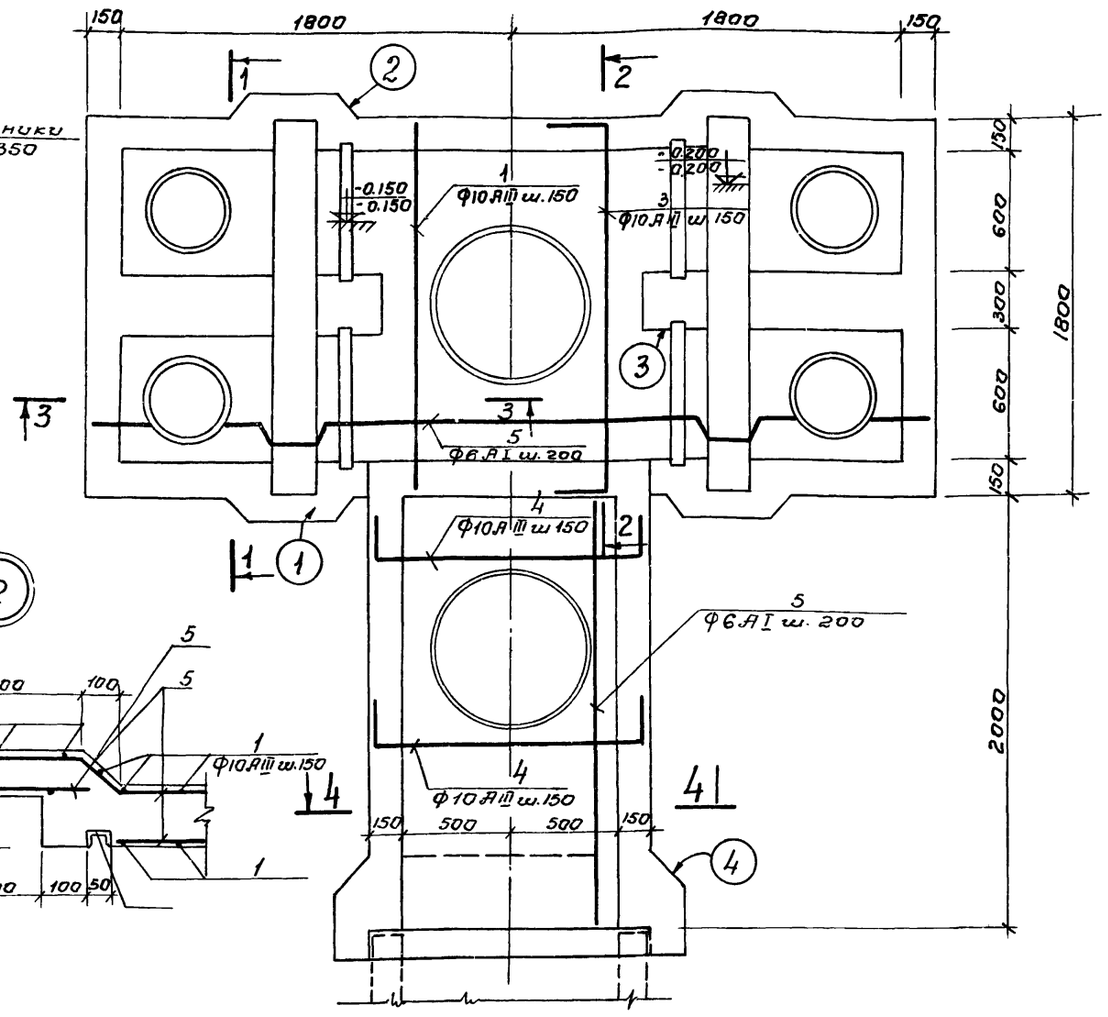





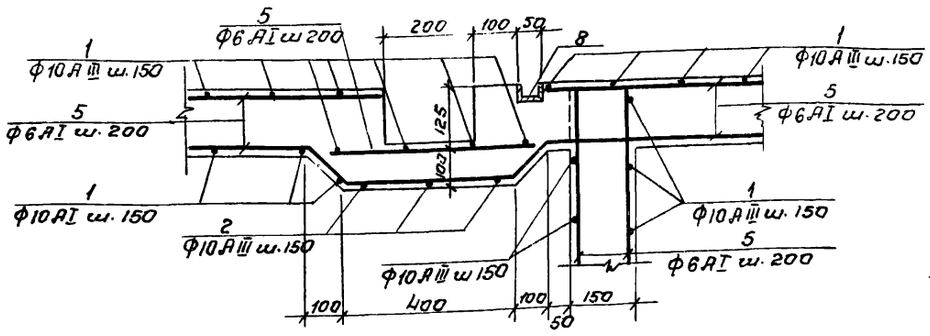


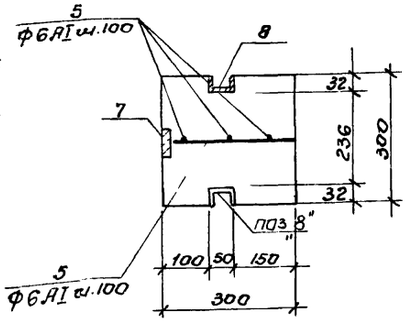


1. Данный лист комплектен с листами. КЖ-94
2. Распределительную чашу выполнять из бетона М-200, В-4. Бетон по морозостойкости принять по пояснительной записке.
3. Арматуру днища чаши в местах прохода сальников вырезать по месту и приварить к корпусу сальника.

97
7546/IX

| | | | | | | | |
|---|---|---|---|---|---|---|---|
| | | | | | ТП 902-2-330 КЖС | | |
| | | | | | Отстойники канализационные горизонтальные с механизированным удалением осадка | | |
| Изм. | Лист | №докум. | Подп. | Дата | | | |
| Провер. | | Зайнтберг | | | Тип I, II. Первичные отстойники L=27м h=3м и L=24м h=2м из монолитного железобетона. | Лит. | Лист | Листов |
| Инжен. | | Харченко | | | | Р | 93 | |
| Рук.гр. | | Зайнтберг | | | | | | |
| Гл.спец. | | Браславский | | | Распределительная чаша. Опалубочный и арматурный планы | МЖКХ УССР Укркоммунниипроект г. Харьков | | |
| ГИП | | Козловская | | | | | | |
| Нач.отд. | | Пичакчи | | | | | | |

## 1-1

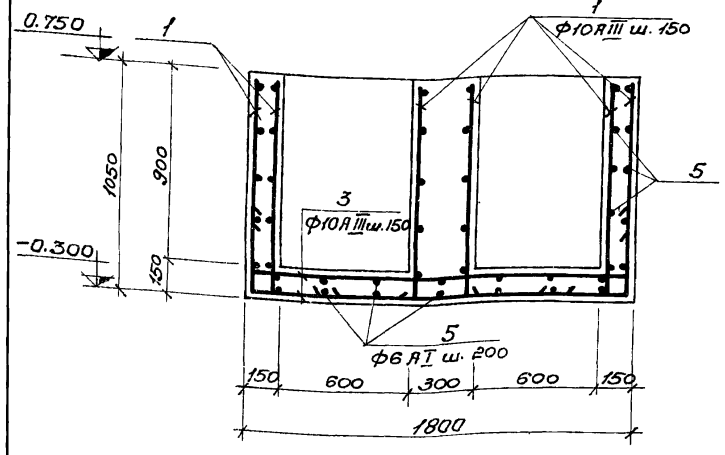


## 3-3

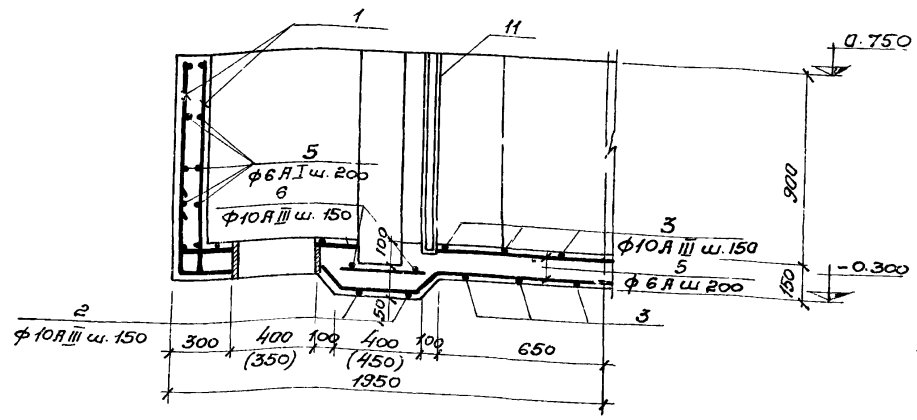


## Спецификация сборочных единиц и деталей.

| Формат | Зона | Поз. | Обозначение | Наименование | К-во | Прим. |
|---|---|---|---|---|---|---|
| | | | | Распределительная чаша | | |
| | | | | Сборочные единицы и детали. | | |
| | | 1-6 | К9К-94 | Стержни одиночные | | |
| | | 7 | 3.400-6 | Изделие закладное МН1-2 | 4 | |
| | | 8 | К9К-94 | Изделие закладное МН 1 | 4 | |
| | | 9 | 3.901-5 | Сальники ду400 (ду-3) | 2 | 29.3 кг (28.7 кг) |
| | | 10 | 3.901.5 | Сальники ду800 (ду=700) | 2 | 65.0 кг (56.6 кг) |
| | | | | Материалы | | |
| | | | | Бетон М-200 | 4.2 | м³ |

## МН-1

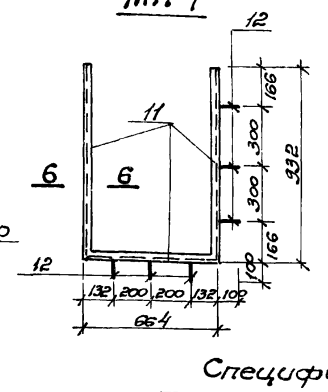


## Ведомость стержней на один элемент.

| Марка эл-та | Поз. | Эскиз или сечение | ф мм | Длина мм | Кол. |
|---|---|---|---|---|---|
| Распределительная чаша | 1 | 1000 150 | 10АIII | 1150 | 232 |
| | 2 | 150 1900 150 | 10АIII | 2200 | 4 |
| | 3 | 150 1700 150 | 10АIII | 2050 | 30 |
| | 4 | 150 1250 150 | 10АIII | 1550 | 28 |
| | 5 | | 6АI | п.м. | 210 |
| | 6 | 150 1550 150 | 10АIII | 1850 | 8 |

## 2-2

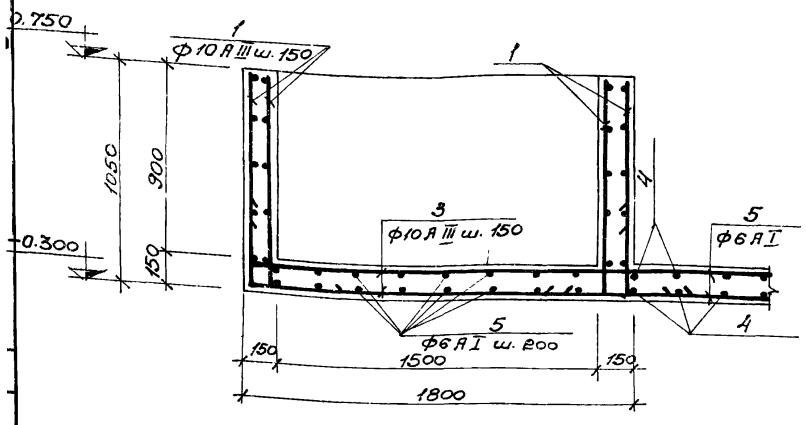


## 6-6

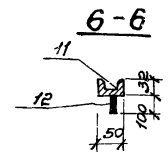


## 4-4

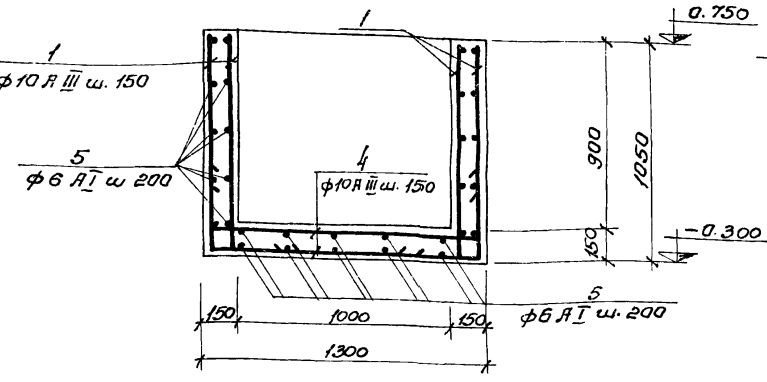


## 5-5

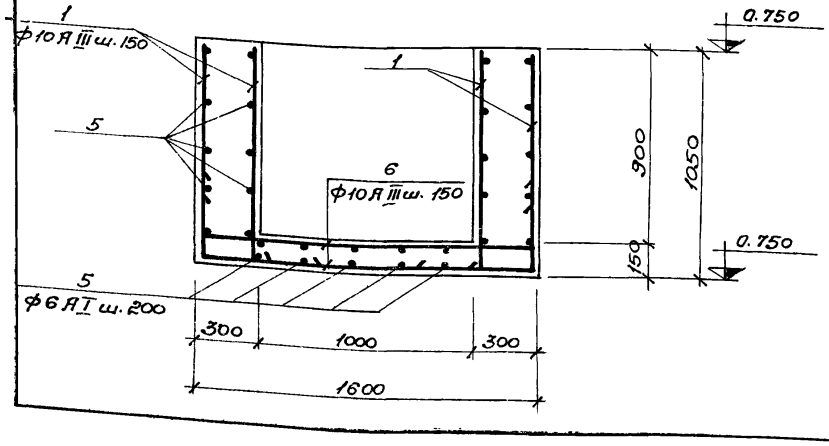


## 4

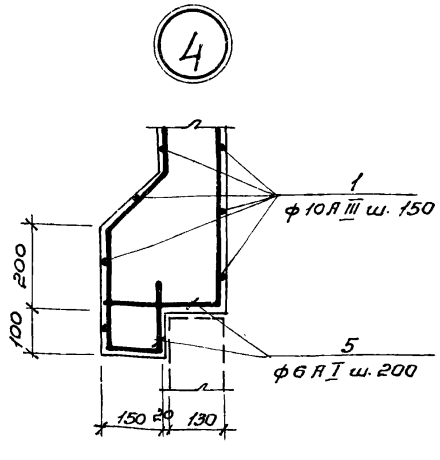


## Спецификация металла на одну марку.

| Марка эл-та | N поз. | Эскиз | Длина мм | К-во шт. Т | К-во шт. Н | Масса, кг Поз. | Масса, кг Всех | Масса, кг Марк. | Прим. |
|---|---|---|---|---|---|---|---|---|---|
| МН-1 | 11 | С5 | — | п.м 2.53 | | 12,24 | | 12,6 | |
| | 12 | 100 ф8АIII | 150 | 6 | | 0.06 | 0.4 | | |

## Выборка стали на один элемент.

| Марка эл-та | Арматурные изделия: Арматурная сталь ГОСТ 5781-75, Класс АI, ф мм 6 | Итого | Класс АIII, ф мм 10 | Итого | Закладные изделия: Профильная сталь С5 | Арматурная сталь, Класс АIII, ф мм 8 | Итого | Всего |
|---|---|---|---|---|---|---|---|---|
| Распределительная чаша | 46.6 | 46.6 | 248.8 | 248.8 | 295.4 | 48.8 | 15.8 | 15.3 | 79.3 | 374.7 |

1. Закладную деталь МН1-2, раму щитового затвора МН1 и сальники заложить во время бетонирования чаши.
2. Арматуру днища чаши в местах прохода сальников вырезать и приварить к корпусу сальника.
3. В выборке стали на один элемент не учтен расход стали на сальники.
4. Отметки и размеры в скобках даны для типа II.

98

7546/IX

| Изм. | Лист | № докумен. | Подпись | Дата |
|---|---|---|---|---|
| Провер. | | Зантберг | | |
| Инженер. | | Харченко | | |
| Рук. гр. | | Зантберг | | |
| Гл. спец. | | Браславский | | |
| ГИП | | Козловская | | |
| Нач. отд. | | Пичахчи | | |

**ТП 902-2-330** К9К

Отстойники канализационные горизонтальные с механизированным удалением осадка.

Тип I, II. Первичный отстойник из монолитного железобетона

| Лит. | Лист | Листов |
|---|---|---|
| Р | 94 | |

Распределительная чаша. Спланировочный чертеж и армирование. Сечения 1-1÷5-5.

МЖКХ УССР Укркоммунниипроект г. Харьков

## Опалубочный план распределительной чаши.

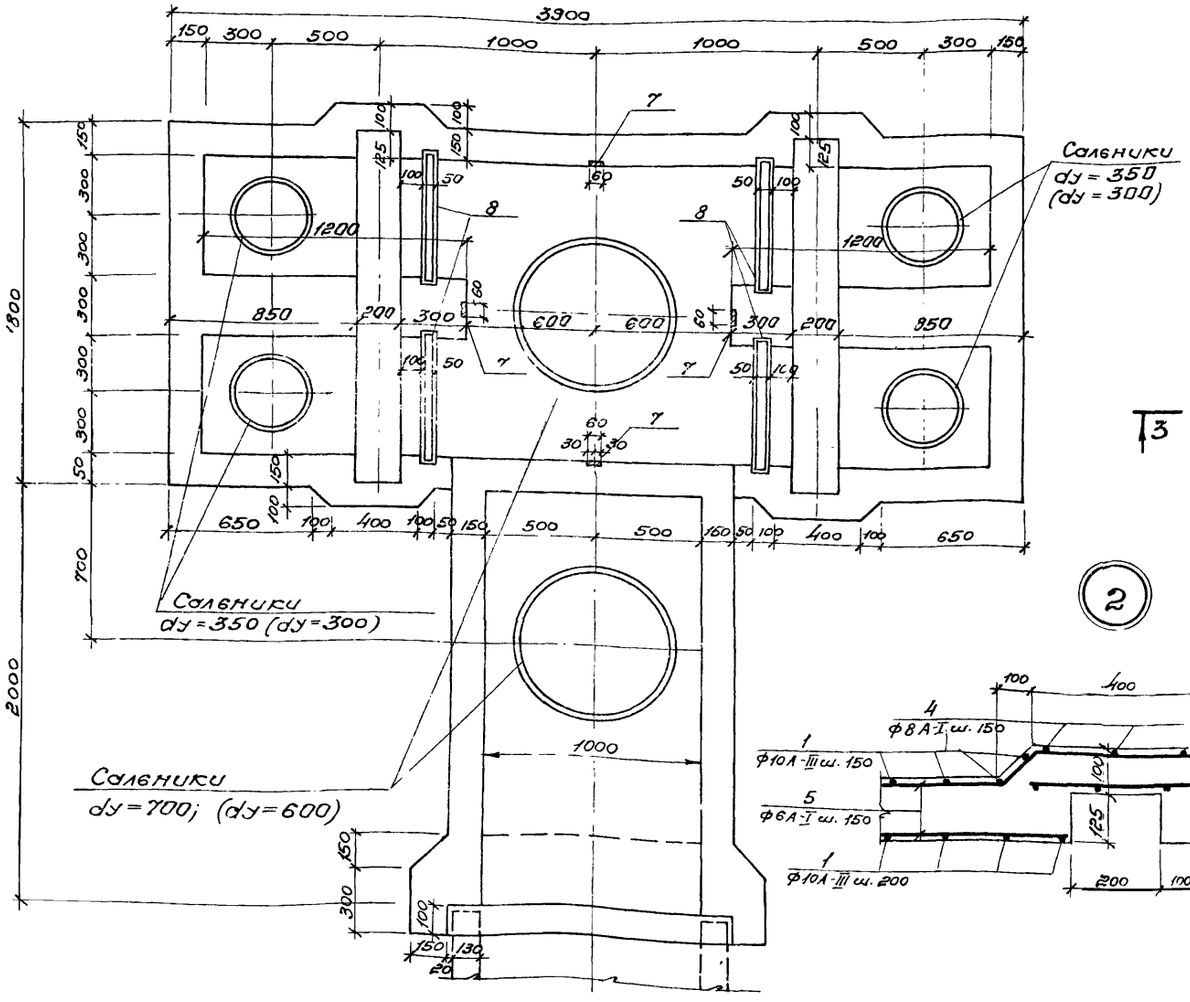


## Арматурный план распределительной чаши.

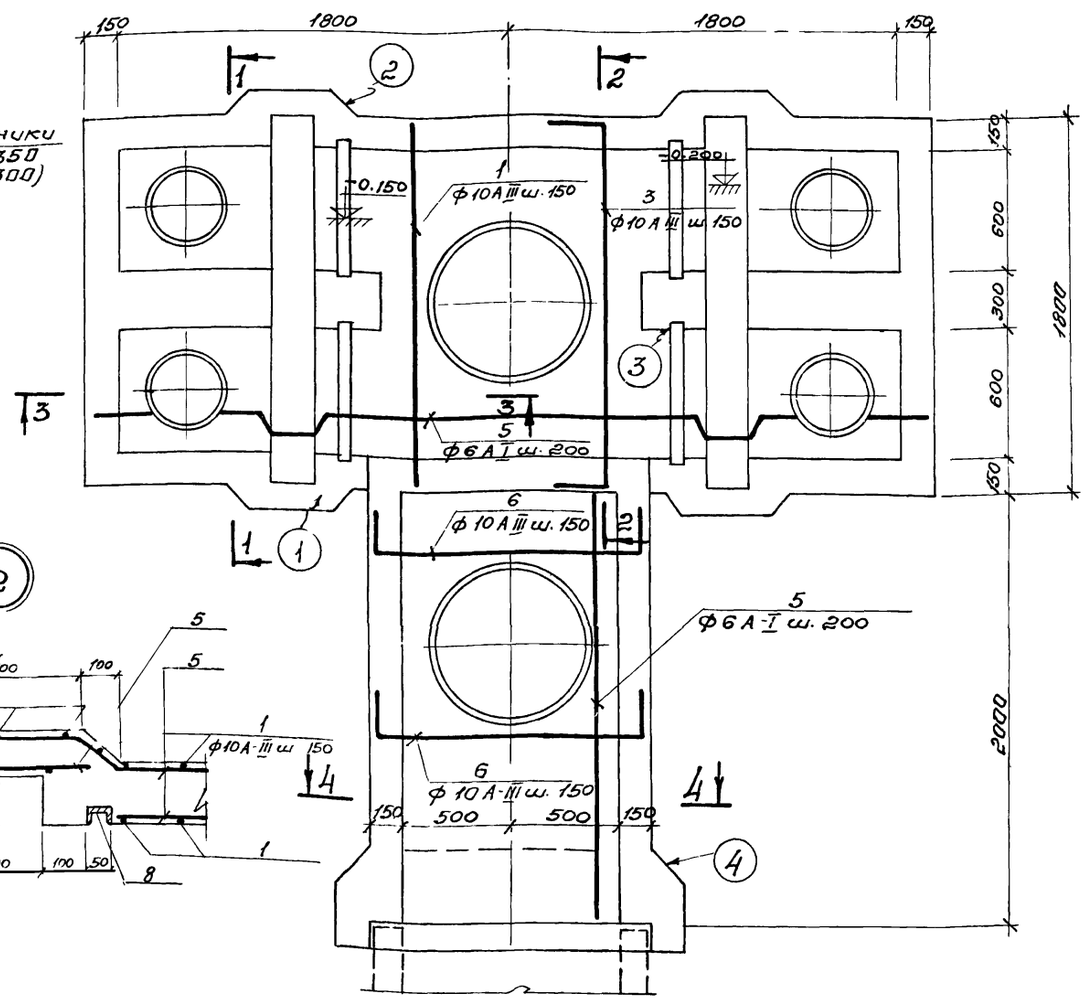





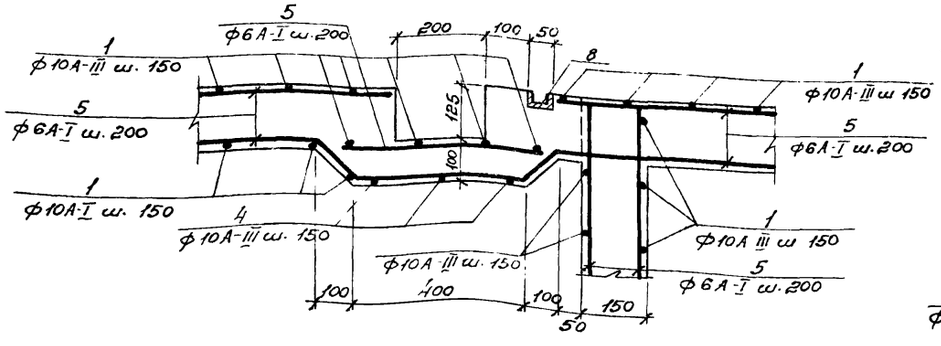


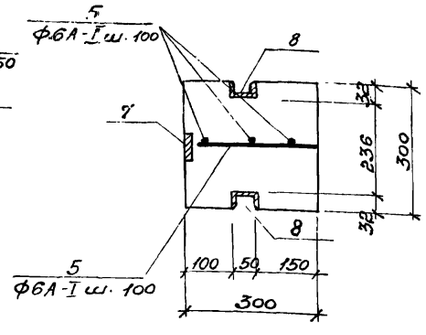


1. Данный лист комплектен с листами КЖ-96
2. Распределительную чашу выполнять из бетона М-200, В-4. Бетон по морозостойкости принять по пояснительной записке.
3. Арматуру днища чаши в местах прохода солевиков вырезать по месту и приварить к корпусу солевика.
4. Размеры и отметки в скобках даны для типа IV.

7546/IX 99

| | | | | | | |
|---|---|---|---|---|---|---|
| | | | | | ТП 902-2-330 КЖ | |
| Изм. | Лист | №докумен. | Подпись | Дата | Отстойники канализационные горизонтальные с механизированным удалением осадка. | |
| Провер. | | Зантберг | | | Тип III; IV. Вторичный отстойник из монолитного железобетона | Лит. Р; Лист 95; Листов |
| Инжен | | Харченко | | | | |
| Рук. гр. | | Зантберг | | | | |
| Гл. спец. | | Браславский | | | Распределительная чаша. Опалубочный и арматурный план. | МЖКХ УССР Укркоммунниипроект г. Харьков. |
| ГИП | | Козловская | | | | |
| Нач. отд. | | Пичахчи | | | | |

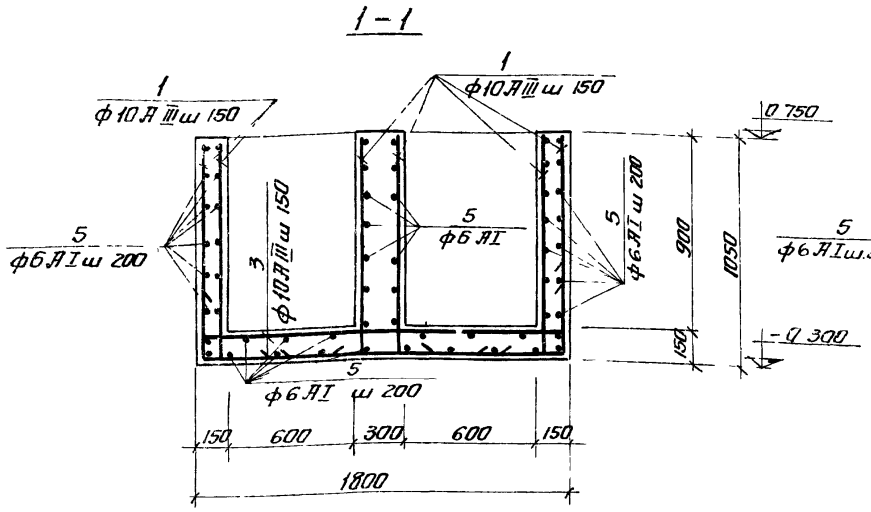


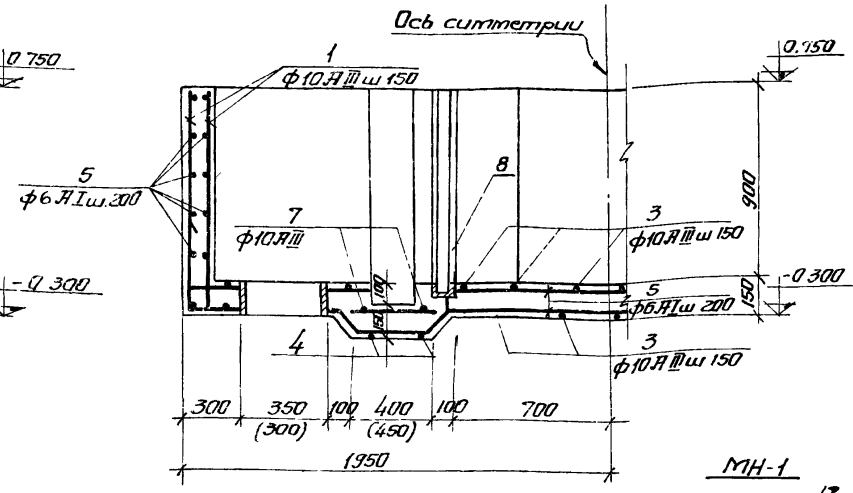


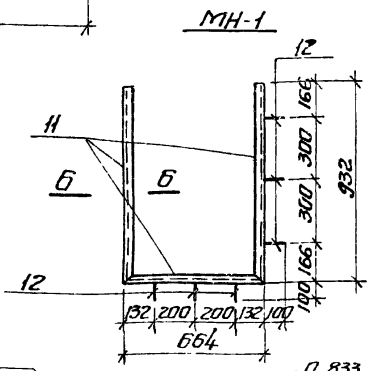


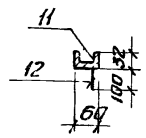


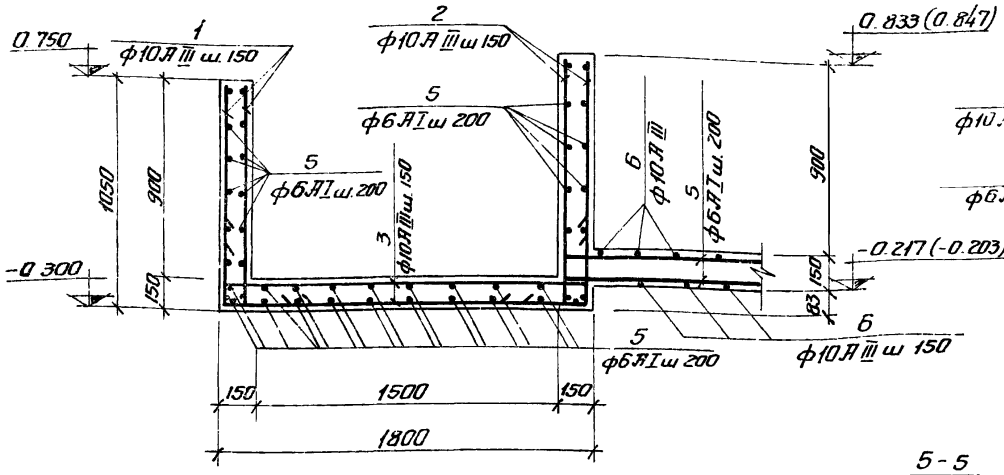


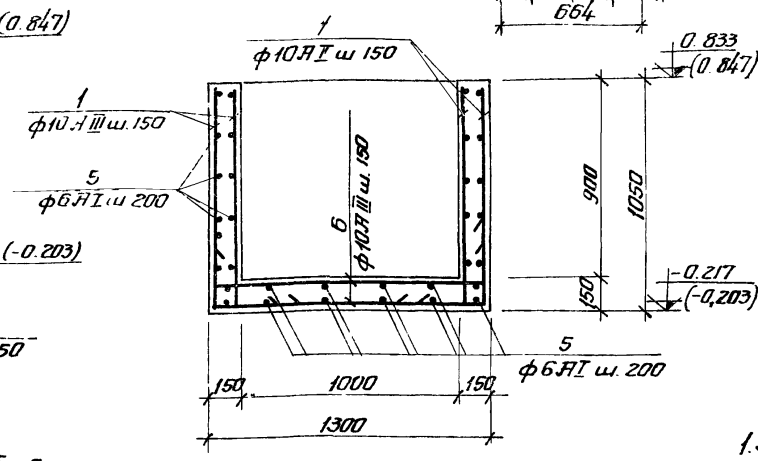


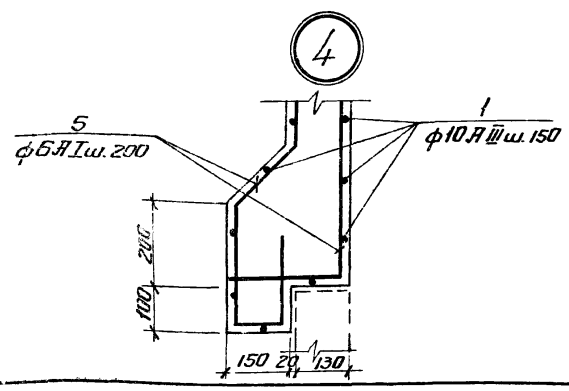


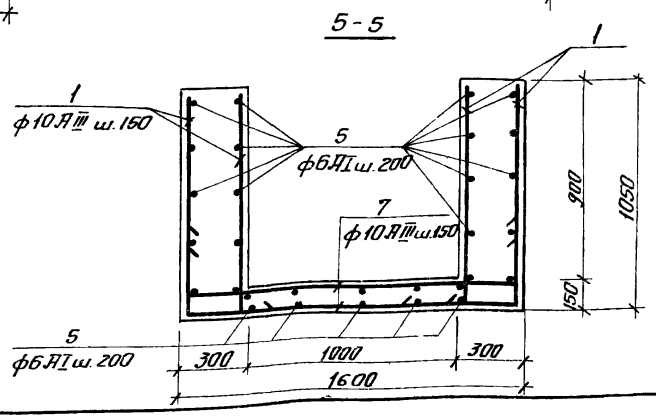


3. В выборке стали на один элемент не учтен расход стали на сальники.
4. Размеры и отметки в скобках даны для типа IV.

## Спецификация сборочных единиц и деталей

| Формат | Зона | Поз. | Обозначение | Наименование | Кол | Примеч. |
|---|---|---|---|---|---|---|
| | | | | Распределительная чаша. | | |
| | | | | Сборочные единицы и детали | | |
| | | 1-6 | кж-96 | Стержни одиночные | | |
| | | 7 | 3.400-6 | Изделие закладное МН1-2 | 4 | |
| | | 8 | кж-96 | Изделие закладное МН-1 | 4 | |
| | | 9 | 3.901-5 | Сальники dy350 (dy300) | 2 | 28,7 кг (23,2 кг) |
| | | 10 | 3.901-5 | Сальники dy700 (dy600) | 2 | 56,6 кг (48 кг) |
| | | | | Материал | | |
| | | | | Бетон М200 | 4,2 | $м^3$ |

## Ведомость стержней на один элемент

| Марка эл-та | Поз. | Эскиз или сечение | ф мм | Длина мм | Кол. |
|---|---|---|---|---|---|
| Распределительная чаша | 1 | 1000 150 | 10АIII | 1150 | 208 |
| | 2 | 1083 150 | 10АIII | 1233 | 24 |
| | 3 | 150 1750 150 | 10АIII | 2050 | 30 |
| | 4 | 150 1900 150 | 10АIII | 2200 | 4 |
| | 5 | ——— | 6АI | п.м. | 210 |
| | 6 | 150 1250 150 | 10АIII | 1550 | 28 |
| | 7 | 150 1550 150 | 10АIII | 1850 | 4 |

## Спецификация металла на одну марку

| Марка эл-та | № поз. | Эскиз | Длина мм | К-во шт т | К-во шт н | Масса кг Поз | Масса кг Всех | Масса кг Марка | Прим. |
|---|---|---|---|---|---|---|---|---|---|
| МН-1 | 11 | [5 | — | п.м. 2.53 | — | 12.24 | — | 12.6 | |
| | 12 | 50 100 ф8АIII | 150 | 6 | | 0.06 | 0.4 | | |

## Выборка стали на один элемент.

| Марка эл-та | Арматурные изделия: Арматурная сталь ГОСТ 5761-75, Класс АI, ф мм 6 | 8 | Итого | Класс АIII, ф мм 10 | | Итого | Итого | Закладные изделия: Профильная сталь [5 | б=8 | Арматурная сталь Класс АIII, ф мм 8 | | Итого | Всего |
|---|---|---|---|---|---|---|---|---|---|---|---|---|---|
| Распределительная чаша | 46.6 | | 46.6 | 240.4 | | 240.4 | 287 | 48.8 | 15.2 | 15.3 | | 79.3 | 319.7 |

1. Закладную деталь МН1-2, раму щитового затвора и сальники заложить во время бетонирования чаши.
2. Арматуру днища чаши в местах прохода сальников вырезать по месту и приварить к корпусу сальника.

100

7546/IX

| Изм. | Лист | № докум. | Подпись | Дата |
|---|---|---|---|---|
| Провер. | | Зантберг | | |
| Инженер | | Харченко | | |
| Рук. гр. | | Зантберг | | |
| Гл. спец. | | Браславский | | |
| ГИП | | Козловская | | |
| Нач. отд. | | Пичахчи | | |

# ТП 902-2-330

кж

Отстойники канализационные горизонтальные с механизированным удалением осадка

Тип III, IV Вторичный отстойник четырехсекционный из монолитного железобетона

Распределительная чаша. Опалубочный чертеж и армирование. Сечения 1-1÷5-5

| Лит | Лист | Листов |
|---|---|---|
| Р | 96 | |

МЖКХ-УССР Укркоммунниипроект г. Харьков

## КU1÷КU-4

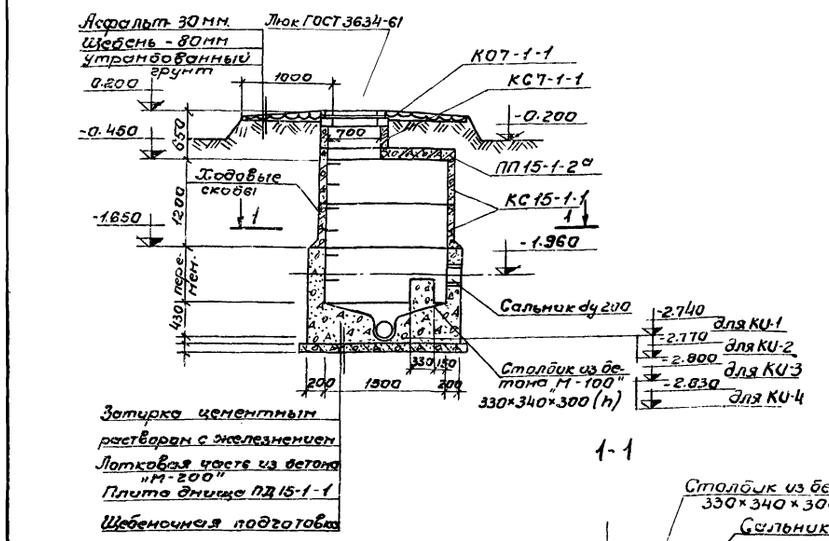


1-1

## Плита перекрытия ПП15-1-2а

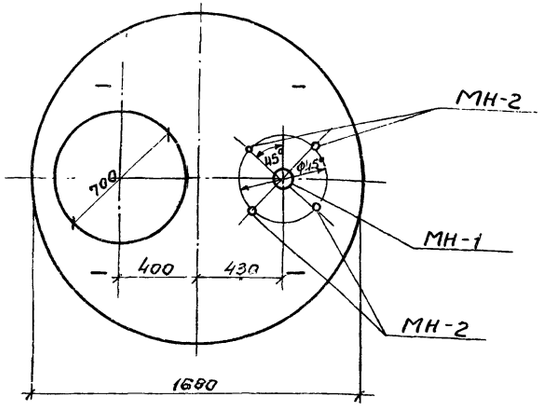


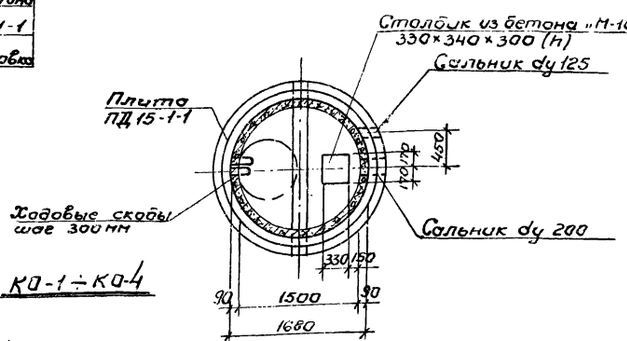


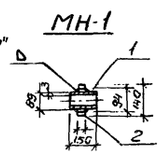


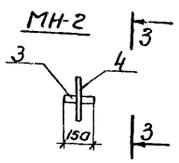


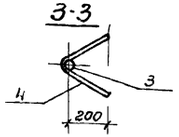


2-2

## КО-1÷КО-4

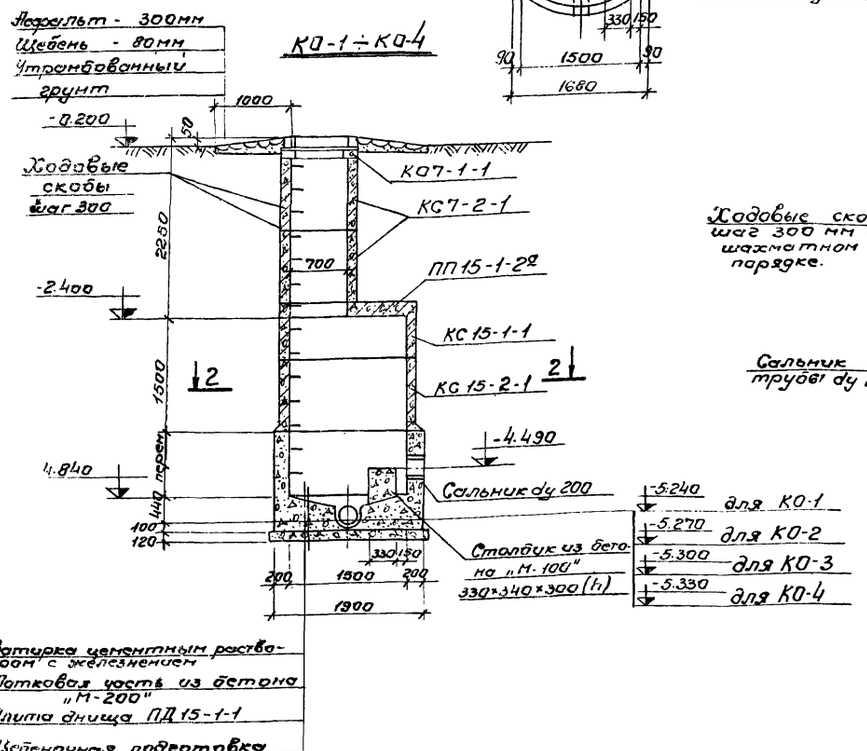


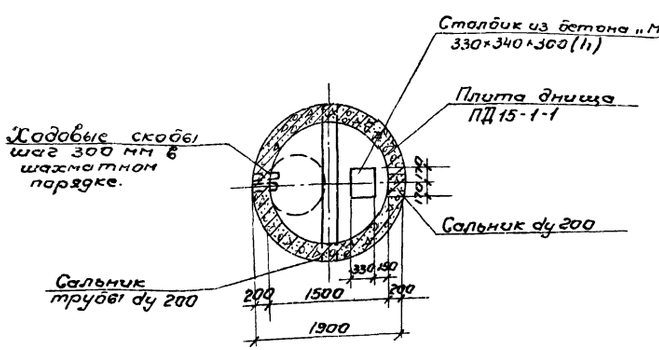


## Спецификация сборных железобетонных элементов на один колодец.

| Марка | Обозначение | Наименование. | Кол. | Примечание |
|---|---|---|---|---|
| | | КU-1 ÷ КU-4 | | |
| КО7-1-1 | Серия 3.900-2 в. 5 | Кольцо опорное | 1 | 0.05т |
| КС7-1-1 | —"— | Кольцо стеновое | 1 | 0.13т |
| КС15-1-1 | —"— | Кольцо стеновое | 2 | 0.60м |
| ПП15-1-2а | —"— | Плита перекрытия | 1 | 0.69м |
| ПД15-1-1 | —"— | Плита днища | 1 | 0.94т |
| | | КО-1 ÷ КО-4 | | |
| КО7-1-1 | Серия 3.900-2 в. 5 | Кольцо опорное | 1 | 0.05т |
| КС7-2-1 | —"— | Кольцо стеновое | 2 | 0.13т |
| КС15-1-1 | —"— | Кольцо стеновое | 1 | 0.66т |
| ПП15-1-2а | —"— | Плита перекрытия | 1 | 0.69т |
| ПД15-1-1 | —"— | Плита днища | 1 | 0.94т |
| КС15-2-1 | —"— | Кольцо стеновое | 1 | 1.0т |

## Спецификация металла на одну марку

| Марка эл-та | № позиц. | Эскиз | Длина мм | К-во шт. т | К-во шт. н | Масса, кг. Поз. | Масса, кг. Всех | Масса, кг. Марки | Примечания |
|---|---|---|---|---|---|---|---|---|---|
| МН-1 | 1 | Труба 89×3 | 150 | 1 | | 0.95 | 0.95 | 1.0 | ГОСТ 10704-63 Ст.3 |
| | 2 | Ребро Ф140×Ф94×10 | 440 | 1 | | 0.5 | 0.5 | | ГОСТ 380-71 |
| МН-2 | 3 | Газовая труба dy=20 | 150 | 1 | | 0.23 | 0.23 | 0.47 | ГОСТ 3262-62 |
| | 4 | Ф8А III | 600 | 1 | | 0.24 | 0.24 | | ГОСТ 5781-75 |

## Выборка закладных деталей на один элемент

| Марка эл-та | Марка детали | К-во шт. | Масса кг. 1шт. | Масса кг. Всех | Примечание |
|---|---|---|---|---|---|
| Плита ПП15-1-2а | МН-1 | 1 | 1.0 | 1.0 | |
| | МН-2 | 4 | 0.47 | 1.9 | |

1. Данный лист комплектен с листами КЖ-87; КЖ-88
2. Лотковая часть выполняется из бетона М-200, В-4 устройство лотка осуществляется по специальным шаблонам.
3. Все сборные элементы устанавливаются на цементном растворе М-50
4. Для спуска в колодец по боковым стенкам горловины и рабочей части предусмотрены скобы, устанавливаемые в шахматном порядке с расстоянием по вертикали и горизонтали 300 мм
5. Расход бетона на монолитные стены и лотковую часть колодца $V_{КU}=2.3м^3$; $V_{КО}=2.3м^3$

101

7546/IX

| Изм. | Лист | № документ | Подп. | Дата |
|---|---|---|---|---|
| Провер. | | Зантберг | | |
| Инженер | | Харченко | | |
| Рук. груп | | Зантберг | | |
| Гл. спец. | | Браславский | | |
| ГНП | | Козловская | | |
| Нач. отд. | | Пичахчи | | |

**ТП902-2-330**

КЖ

Отстойники канализационные горизонтальные с механизированным удалением осадка.

Тип I. Первичный отстойник двух и четырехсекционный L=27м h=3м из монолитного железобетона.

| Лит | Лист | Листов |
|---|---|---|
| Р | 97 | |

Конструкция колодцев. КU-1÷КU-4; КО-1÷КО-4

МЖКХ-УССР Укркоммунниипроект г. Харьков.

## КУ-1 ÷ КУ-4

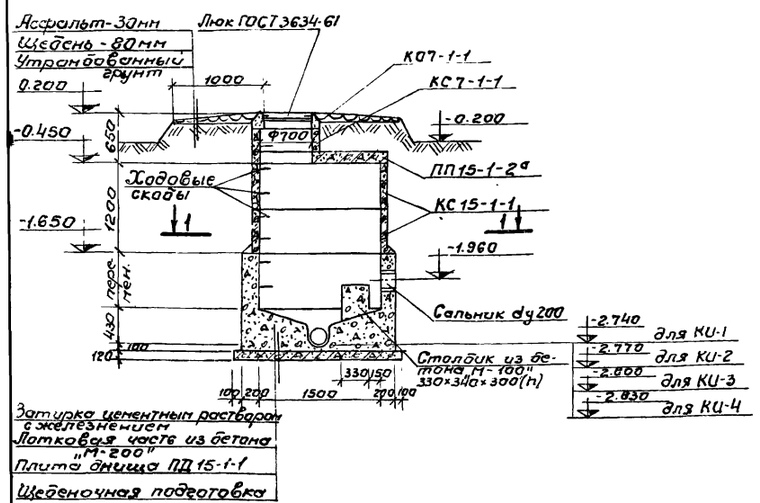


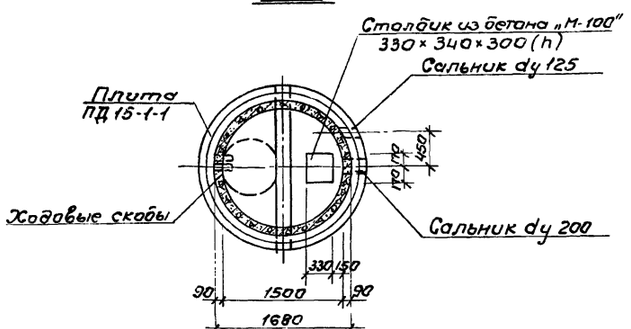


## КО-1 ÷ КО-4

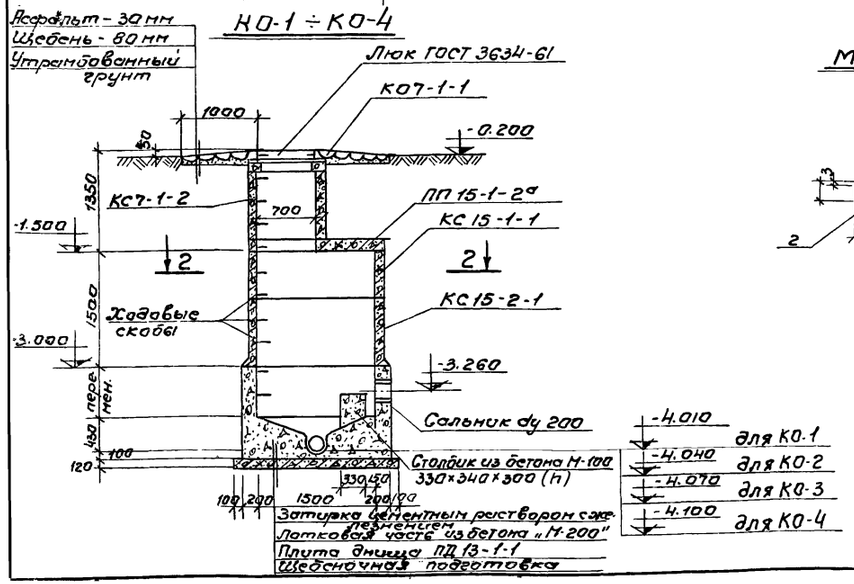


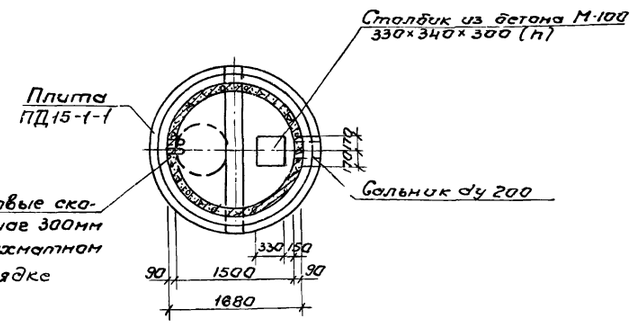


## МН-1

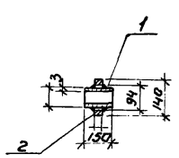


## МН-2

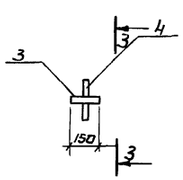


## 3-3

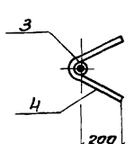


## Плита перекрытия ПП15-1-2а

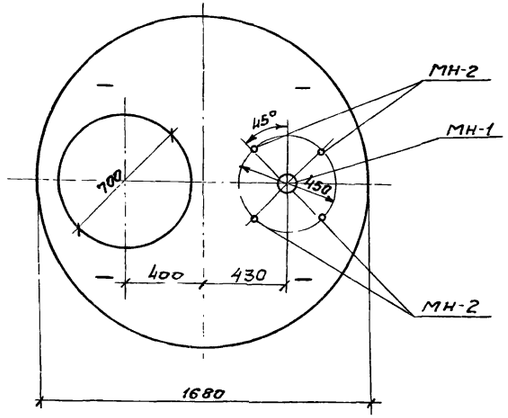


## Спецификация сборных железобетонных элементов на один колодец.

| Марка | Обозначение | Наименование | Кол. | Примечание. |
|---|---|---|---|---|
| | | КУ-1 ÷ КУ-4 | | |
| КО7-1-1 | Серия 3.900-2 в. 5 | Кольца опорное | 1 | 0.05т |
| КС7-1-1 | —"— | Кольцо стеновое | 1 | 0.13т |
| КС15-1-1 | —"— | Кольцо стеновое | 2 | 0.66т |
| ПП15-1-2а | —"— | Плита перекрытия | 1 | 0.69т |
| ПД15-1-1 | —"— | Плита днища | 1 | 0.94т |
| | | КО-1 ÷ КО-4 | | |
| КО7-1-1 | Серия 3.900-2 в.5 | Кольцо опорное | 1 | 0.05т |
| КС7-1-2 | —"— | Кольцо стеновое | 1 | 0.13т |
| КС15-1-1 | —"— | Кольцо стеновое | 1 | 0.66т |
| ПП15-1-2а | —"— | Плита перекрытия | 1 | 0.69т |
| ПД15-1-1 | —"— | Плита днища | 1 | 0.94т |
| КС15-2-1 | —"— | Кольцо стеновое | 1 | 1.0т |

## Спецификация металла на одну марку

| Марка эл-та | № позиц. | Эскиз | Длина мм | К-во шт. т | К-во шт. н. | Масса, кг Поз. | Масса, кг Всего | Марки | Примечан. |
|---|---|---|---|---|---|---|---|---|---|
| МН-1 | 1 | Труба 89×3 | 150 | 1 | | 0.95 | 0.95 | 1.0 | ГОСТ 10704-63 |
| | 2 | Ребро ф140×ф94×10 | 440 | 1 | | 0.5 | 0.5 | | ГОСТ 380-71 Ст.3 |
| МН-2 | 3 | Газовая труба dy=20 | 150 | 1 | | 0.23 | 0.23 | 0.47 | ГОСТ 3262-62 |
| | 4 | ф8 А III | 600 | 1 | | 0.24 | 0.24 | | ГОСТ 5781-75 |

## Выборка отправочных марок на одно изделие

| Марка изделия | Марка детали | К-во шт | Масса, кг 1 шт | Масса, кг Всех | Стандарт лист проект |
|---|---|---|---|---|---|
| Плита ПП15-1-2а | МН-1 | 1 | 1.0 | 1.0 | КЖ-98 |
| | МН-2 | 4 | 0.47 | 1.9 | КЖ-98 |

1. Данный лист комплектен с листами КЖ-89; КЖ-90.
2. Лотковая часть выполняется из бетона М-200, В-4; устройство лотка осуществляется по специальным шаблонам.
3. Все сборные элементы устанавливаются на цементном растворе М-50
4. Для спуска в колодец по боковым стенкам горловины и рабочей части предусмотрены скобы, устанавливаемые в шахматном порядке с расстоянием по вертикали и горизонтали 300мм
5. Расход бетона на монолитные стены и лотковую часть колодца $V_{КУ}=2.3м^3$; $V_{КО}=2.3м^3$

102

7546 /IX

| | | | | |
|---|---|---|---|---|
| Изм. | Лист | №докум. | Подп. | Дата |
| Провер. | | Зантберг | | |
| Инжен. | | Харченко | | |
| Рук. груп. | | Зантберг | | |
| Гл.спец. | | Браславский | | |
| ГИП | | Козловский | | |
| Нач.отд. | | Пичахчи | | |

**ТП 902-2-330** Кжк

Отстойники канализационные горизонтальные с механизированным удалением осадка.

Тип II. Первичный отстойник двух и четырехсекционный L=24м h=2м из монолитного железобетона.

| Лит. | Лист | Листов |
|---|---|---|
| Р | 98 | |

Конструкция колодцев КУ-1÷КУ-4; КО-1÷КО-4

МЖКХ УССР Укркоммунниипроект г. Харьков

## КИ-1 ÷ КИ-4

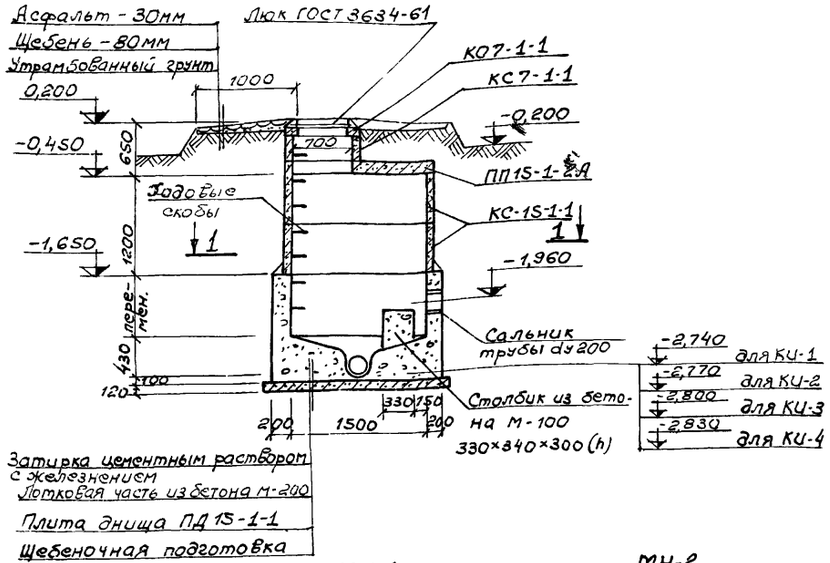


## Плита перекрытия ПП 15-1-2А

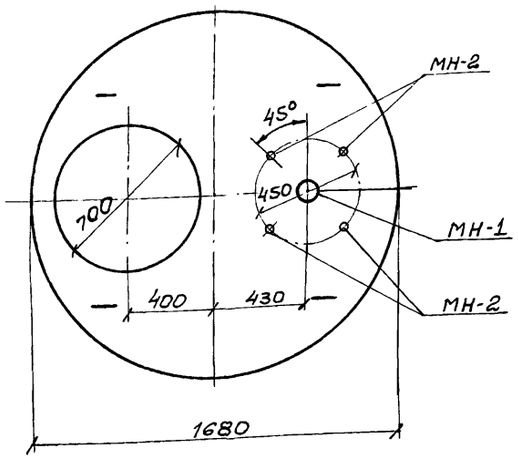


## Спецификация сборных железобетонных элементов на один колодец

| Марка | Обозначение | Наименование | Кол | Примечание |
|---|---|---|---|---|
| | | КИ-1 ÷ КИ-4 | | |
| КО7-1-1 | Серия 3.900-2 в.5 | Кольцо опорное | 1 | 0,05т. |
| КС7-1-1 | —"— | Кольцо стеновое | 1 | 0,13т. |
| КС15-1-1 | —"— | Кольцо стеновое | 2 | 0,66т |
| ПП15-1-24 | —"— | Плита перекрытия | 1 | 0,69т |
| ПД15-1-1 | —"— | Плита днища | 1 | 0,94т |
| | | КО-1 ÷ КО-4 | | |
| КО7-1-1 | Серия 3.900-2 в.5 | Кольцо опорное | 1 | 0,05т |
| КС7-1-1 | —"— | Кольцо стеновое | 2 | 0,13т |
| КС15-1-1 | —"— | Кольцо стеновое | 1 | 0,66т. |
| ПП15-1-24 | —"— | Плита перекрытия | 1 | 0,69т. |
| ПД15-1-1 | —"— | Плита днища | 1 | 0,94т |
| КС15-2-1 | —"— | Кольцо стеновое | 1 | 1,0т |
| КС7-2-1 | —"— | Кольцо стеновое | 2 | 0,33т |

## Спецификация металла на одну марку

| Марка эл-та | № позиц. | Эскиз | Длина мм | К-во шт. Т | К-во шт. Н | Масса, кг Поз. | Масса, кг Всех | Масса, кг Марки | Примечание |
|---|---|---|---|---|---|---|---|---|---|
| МН-1 | 1 | Труба 89×3 | 150 | 1 | | 0,95 | 0,95 | 1,0 | ГОСТ 10704-.. Ст 3. ГОСТ 380-.. |
| | 2 | Ребро ф140×ф94×10 | 440 | 1 | | 0,5 | 0,5 | | |
| МН-2 | 3 | Газовая труба dy 20 | 150 | 1 | | 0,23 | 0,23 | 0,47 | ГОСТ 3262-.. |
| | 4 | ф 8 А III | 600 | 1 | | 0,24 | 0,24 | | ГОСТ 5781-75 |

## Выборка закладных деталей на один элемент

| Марка эл-та | Марка детали | К-во шт. | Масса, кг 1 шт. | Масса, кг Всех | Примечан. |
|---|---|---|---|---|---|
| ПП15-1-2а | МН-1 | 1 | 1,0 | 1,0 | |
| | МН-2 | 4 | 0,47 | 1,9 | |

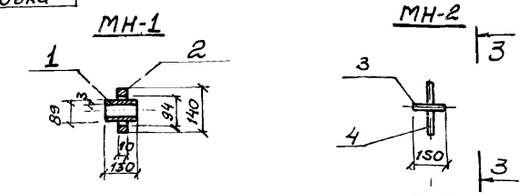





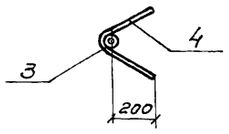


## 1-1

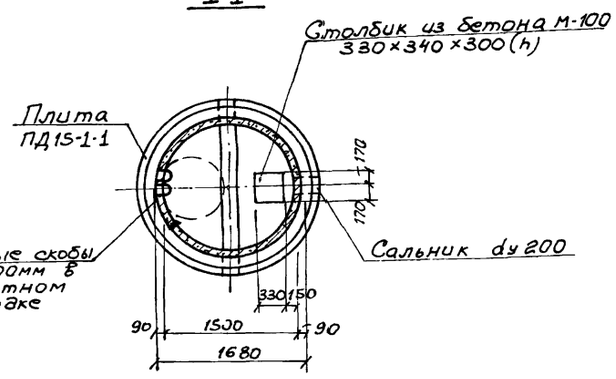


## 2-2

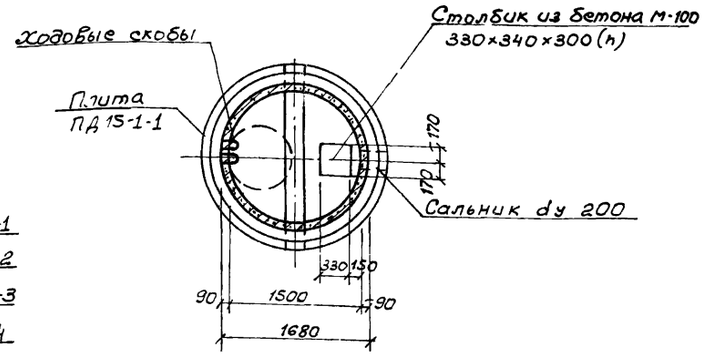


## КО-1 ÷ КО-4




1. Данный лист комплектен с листами КЖ-91.
2. Лотковая часть выполняется из бетона М-200. Устройство лотка осуществляется по специальным шаблонам.
3. Все сборные элементы устанавливаются на цементном растворе М-50.
4. Для спуска в колодец по боковым стенкам горловины и рабочей части предусмотрены скобы, устанавливаемые в шахматном порядке с расстоянием по вертикали и горизонтали 300мм.

103

5. Расход бетона на монолитные стены и лотковую часть $V_{КИ} = 2,3 м^3$; $V_{КО} = 2,3 м^3$.

| Изм. | Лист | № документа | Подпись | Дата |
|---|---|---|---|---|
| Инженер | | Харченко | | |
| Рук. гр. | | Зантберг | | |
| Гл. спец. | | Браславский | | |
| ГИП | | Коловская | | |
| Нач. отд | | Пичахчи | | |

# ТП 902-2-330 КЖ

Отстойники канализационные горизонтальные с механизированным удалением осадка.

Тип III. Вторичный отстойник четырехсекционный L=27м; h=3м. из монолитного железобетона

Конструкция колодцев КИ-1 ÷ КИ-4; КО-1 ÷ КО-4

| Лит. | Лист | Листов |
|---|---|---|
| Р | 99 | |

МЖКХ-УССР
УкрКоммунниипроект
г. Харьков

7546/1Х

## КU-1 ÷ КU-4

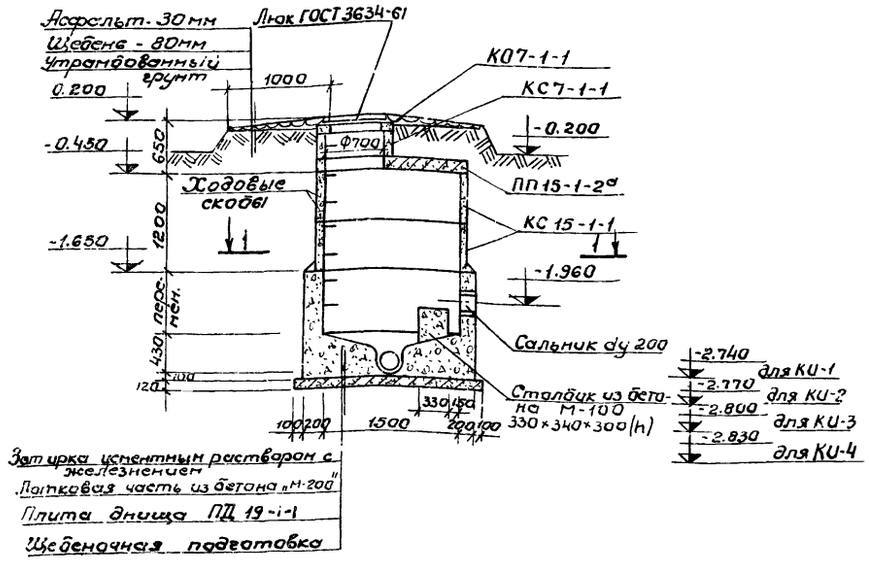


## Плита перекрытия ПП 15-1-2

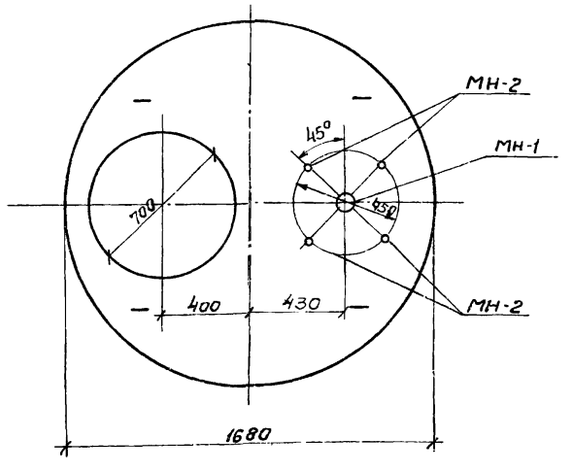


## МН-1

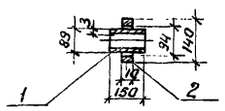

## МН-2

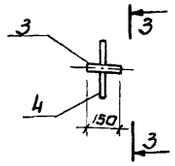

## 3-3



## 1-1

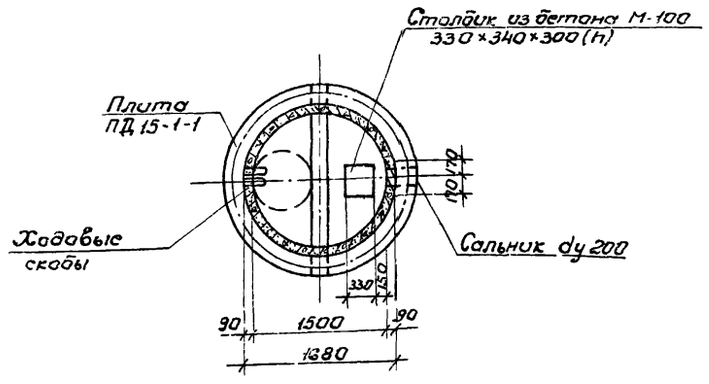


## КО-1 ÷ КО-4

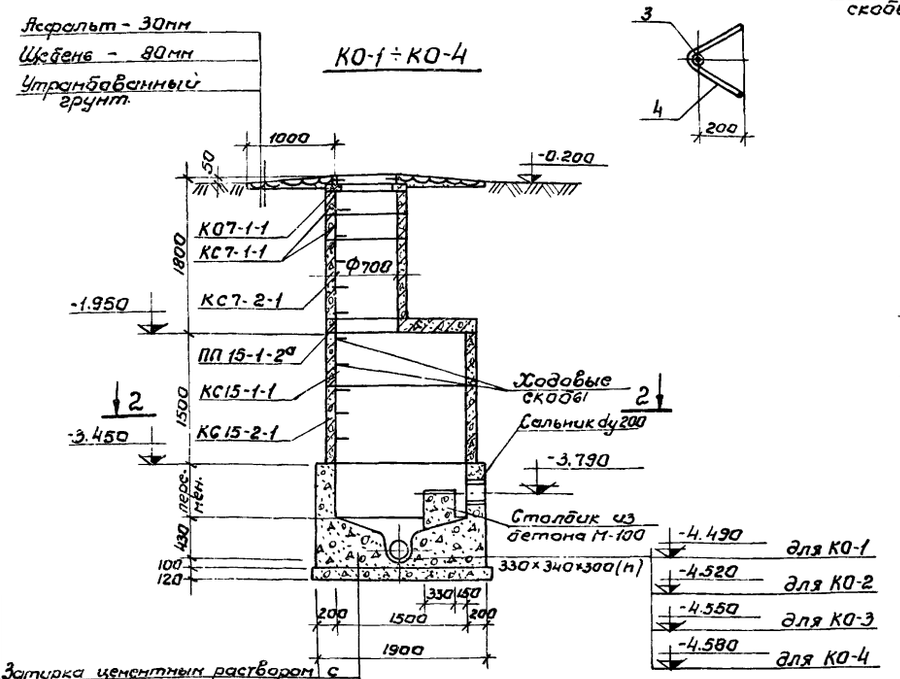


## 2-2

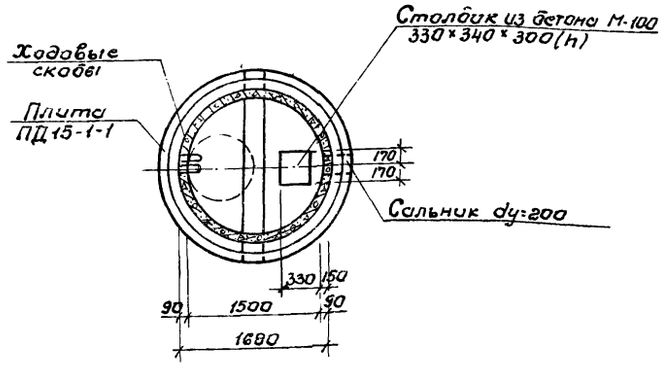


## Спецификация сборных железобетонных элементов на один колодец.

| Марка | Обозначение | Наименование | Кол. | Примечание |
|---|---|---|---|---|
| | | КU-1 ÷ КU-4 | | |
| КО7-1-1 | Серия 3.900-2 в.5 | Кольцо опорное | 1 | 0.05т |
| КС7-1-1 | —"— | Кольцо стеновое | 1 | 0.13т |
| КС15-1-1 | —"— | Кольцо стеновое | 2 | 0.66т |
| ПП15-1-2а | —"— | Плита перекрытия | 1 | 0.69т |
| ПД15-1-1 | —"— | Плита днища | 1 | 0.94т |
| | | КО-1 ÷ КО-4 | | |
| КО7-1-1 | Серия 3.900-2 в.5 | Кольцо опорное | 1 | 0.05т |
| КС7-1-1 | —"— | Кольцо стеновое | 2 | 0.13т |
| КС15-1-1 | —"— | Кольцо стеновое | 1 | 0.66т |
| ПП15-1-2а | —"— | Плита перекрытия | 1 | 0.69т |
| ПД15-1-1 | —"— | Плита днища | 1 | 0.94т |
| КС15-2-1 | —"— | Кольцо стеновое | 1 | 1.0т |
| КС7-2-1 | | Кольцо стеновое | 1 | 0.38т |

## Спецификация металла на одну марку.

| Марка эл-та | № позиции | Эскиз | Длина мм | К-во шт т | К-во шт н | Масса, кг Поз. | Масса, кг Всех | Масса, кг Марки | Примечан. |
|---|---|---|---|---|---|---|---|---|---|
| МН-1 | 1 | Труба 89×3 | 150 | 1 | | 0.95 | 0.95 | 1.0 | ГОСТ 10704-63 |
| | 2 | Ребро Ф140×Ф94×10 | 440 | 1 | | 0.5 | 0.5 | | Ст.3 ГОСТ 380-71 |
| МН-2 | 3 | Газовая труба dy 20 | 150 | 1 | | 0.23 | 0.23 | 0.47 | ГОСТ 3262-62 |
| | 4 | Ф8А III | 600 | 1 | | 0.24 | 0.24 | | ГОСТ 5781-75 |

## Выборка отправочных марок на одно изделие.

| Марка изделия | Марка детали | К-во шт. | Масса, кг 1шт | Масса, кг Всех | Стандарт лист проект |
|---|---|---|---|---|---|
| Плита ПП 15-1-2а | МН-1 | 1 | 1.0 | 1.0 | КЖ-100 |
| | МН-2 | 4 | 0.47 | 1.9 | КЖ-100 |

1. Данный лист комплектен с листами. КЖ-92.
2. Лотковая часть выполняется из бетона М-200, В-4 Устройство лотка осуществляется по специальным шаблонам.
3. Все сборные элементы осуществляются на цементном растворе М-50.
4. Для спуска в колодец по боковым стенкам горловины и рабочей части предусмотрены скобы, устанавливаемые в шахматном порядке с расстоянием по вертикали и горизонтали 300мм
5. Расход бетона на монолитные стены и лотковую часть колодца $V_{ки} = 23 м^3$; $V_{ко} = 2,3 м^3$

7546/IX 104

| Изм. | Лист. | №документ | Подпись | Дата |
|---|---|---|---|---|
| Провер. | | Зантберг. | | |
| Инженер | | Харченко | | |
| Рук.гр. | | Зантберг | | |
| Гл.спец. | | Браславский | | |
| ГИП | | Козловская | | |
| Нач.отд. | | Пичахчи | | |

**ТП902-2-330** КЖ

Отстойники канализационные горизонтальные с механизированным удалением осадка.

Тип IV. Вторичный отстойник четырехсекционный L=27м h=2м из монолитного железобетона.

| Лит | Лист | Листов |
|---|---|---|
| Р | 100 | |

Конструкция колодцев КU-1÷КU-4; КО-1÷КО-4

МЖКХ УССР Укркоммуннипроект г.Харьков.

Гравий (ГОСТ 8268-74*), втопленный в битумную мастику
3 слоя рубероида РКМ-350Б (ГОСТ 10923-76)
на битумной мастике МБК-Г-75 (ГОСТ 2889-67)
Цементная стяжка – 20 мм
Утеплитель – пенобетон $\gamma$ = 500 кг/см³ – 100 мм
Пароизоляция – обмазка горячим битумом
Сборные железобетонные плиты – 220 мм

## Разрез 1-1

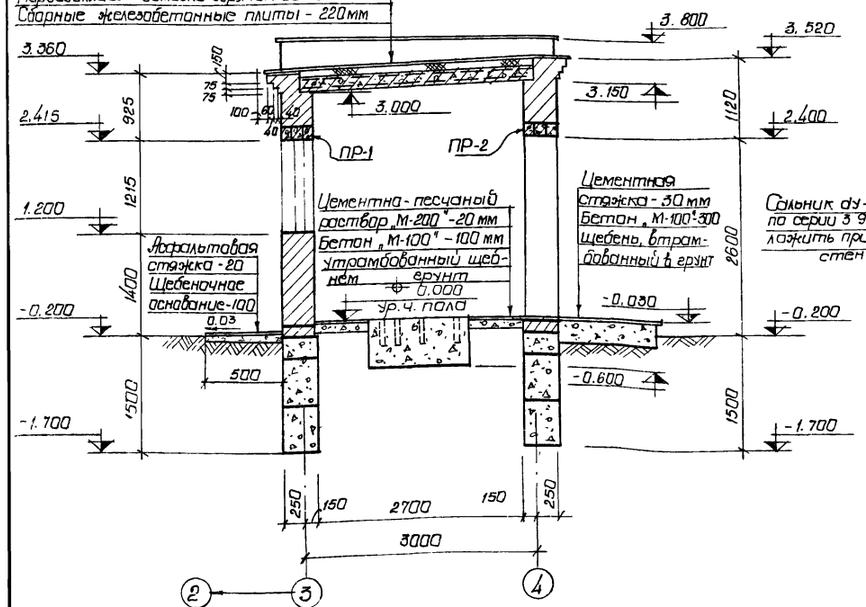


## Разрез 2-2

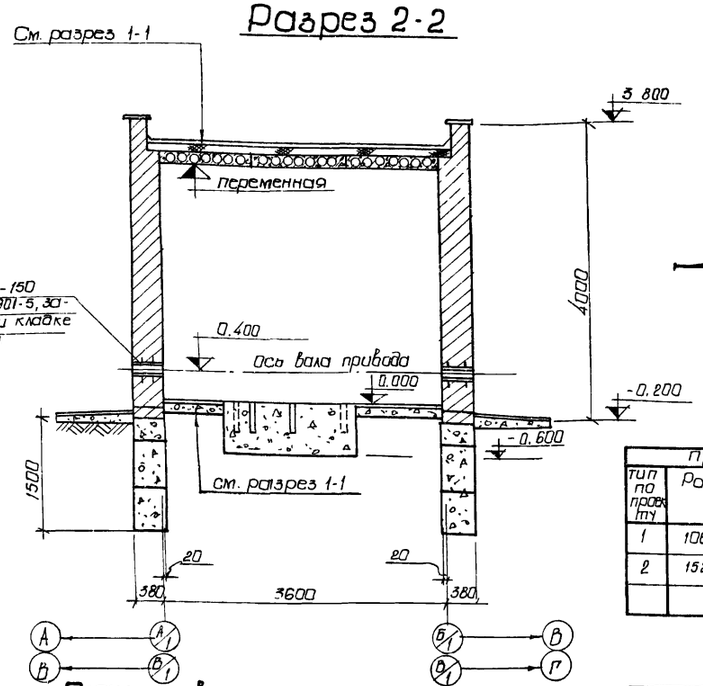


## Фасад Б/1 (Г/1) – А/1 (В/1)

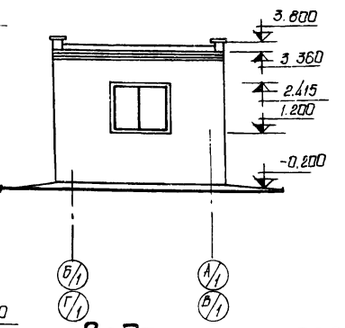


## Фасад А/1 (В/1) – Б/1 (Г/1)

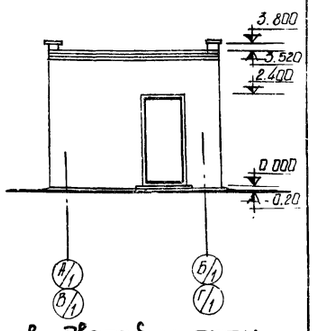


## План кровли

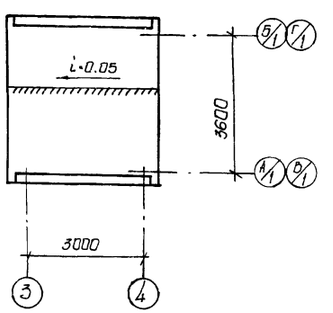


## План на отм. 0.000

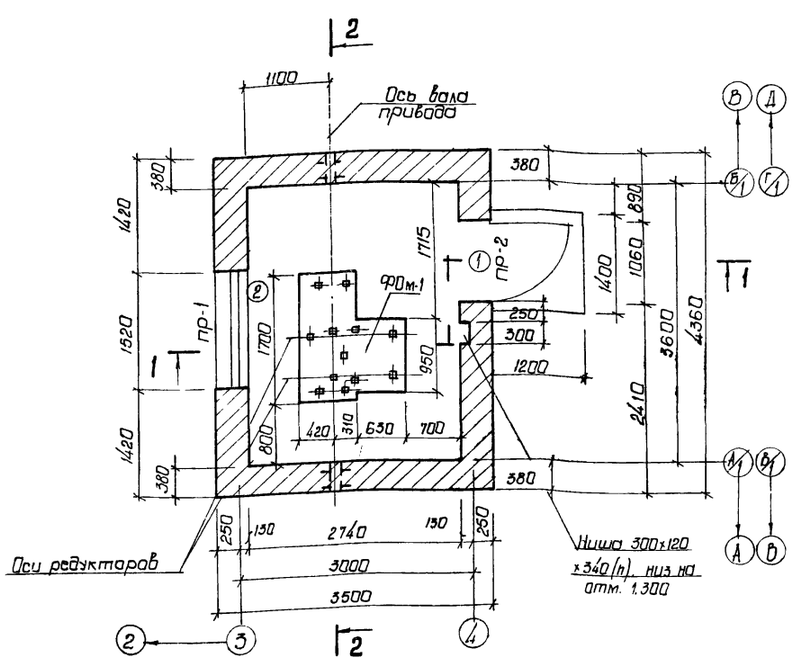


## Ведомость проемов дверей и окон

| Проемы | | | Элементы заполнения проема | | |
|---|---|---|---|---|---|
| Тип по проекту | Размер в кладке в × h мм | Кол-мест | Марка | Обозначение | Кол |
| 1 | 1060 × 2400 | 1 | Д 53-п | ГОСТ 14624-69 | 1 |
| 2 | 1520 × 1215 | 1 | ВС1-94 | ГОСТ 12506-67 | 1 |
| | | | | | |

## Ведомость перемычек

| Перемычки | | | Элементы перемычки | | |
|---|---|---|---|---|---|
| Тип по проекту | Схема сечения | Кол. мест | Марка | Обозначение | Кол |
| ПР-1 | 380 / 220 | 1 | БУ-19 | Серия 1.139-1 | 3 |
| ПР-2 | 380 / 220 | 1 | БУ-13 | Серия 1.139-1 | 3 |

## Ведомость отделки помещений

| Наименование или экспликат. номер помещения | Потолок | | Стены и перегородки | | Отделка низа стен и перегородок | |
|---|---|---|---|---|---|---|
| | Штукатурка или затирка | Окраска | Штукатурка или затирка | Окраска или облицовка | Окраска или облицовка | Высота в мм |
| Помещение привода | Затирка | Клеевая побелка | Штукатурка кирпичных стен | Клеевая окраска светлых тонов | — | — |
| | | | | | | |

1. За отм. 0.000 принят уровень чистого пола помещения привода, что соответствует абсолютной отметке
2. Кладку стен выполнять из полнотелого красного кирпича „М-75" на растворе „М-25"
3. Перемычки укладываются на цементном растворе состава 1:2 толщиной 30 мм.
4. Горизонтальная гидроизоляция стен выполняется из цементного раствора состава 1:2 толщиной 30 мм на отметке – 0.030.
5. Наружная отделка кладку стен выполнять под расшивку швов, цоколь и откосы оштукатурить цементным раствором. Окна и двери окрасить масляной краской за 2 раза.
6. Вокруг здания устраивается асфальтовая отмостка шириной 0,5 м.

105

М546/IX

| Изм | Лист | № докум. | Подпись | Дата |
|---|---|---|---|---|
| Провер. | | Зантберг | | |
| Ст. техн. | | Шепеленко | | |
| Рук. груп | | Зантберг | | |
| Гл. спец. | | Браславский | | |
| ГИП | | Козловская | | |
| Нач. отд. | | Пичахчи | | |

# ТП 902-2-330

Отстойники канализационные горизонтальные с механизированным удалением осадка

Тип I, II, III, IV Первичные и вторичные отстойники из монолитного железобетона

| Лит. | Лист | Листов |
|---|---|---|
| Р | 101 | |

Помещение привода скребкового механизма. План на отм. 0.000. Разрезы 1-1, 2-2, Фасады. План кровли.

МЖКХ - УССР
Укркоммунниипроект
гор Харьков

## Маркировочная схема фундаментов

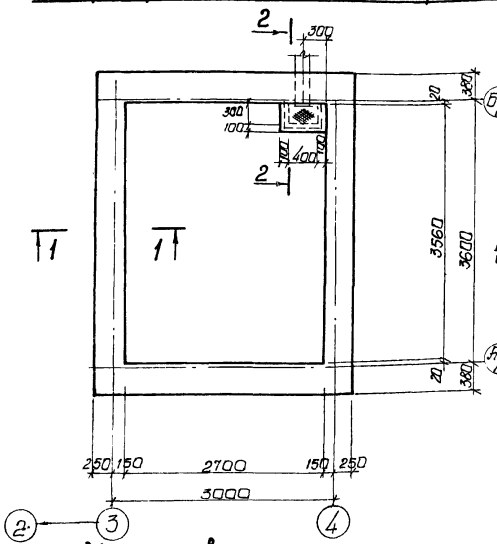


## 1-1

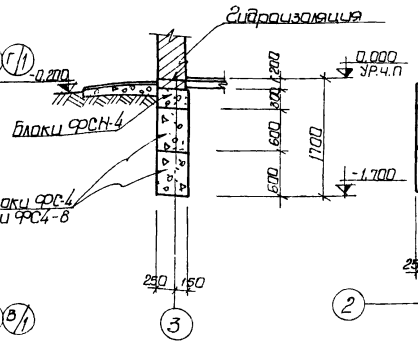


## Раскладка по оси А/1 (В/1)

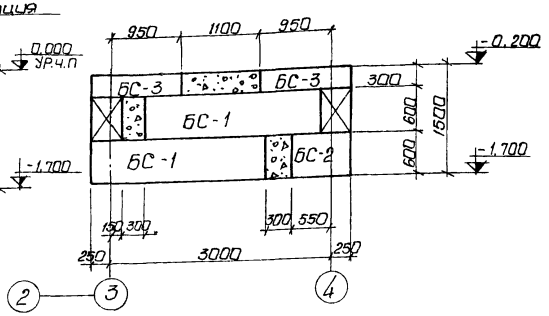


## Спецификация элементов к маркировочным схемам, расположенным на листе

| Марка | Обозначение | Наименование | Кол | Прим |
|---|---|---|---|---|
| | | Маркировочная схема фундаментных блоков | | |
| БС-1 | Серия 1.116-1 в.1 | Блок ФС-4 | 8 | 1,3т |
| БС-2 | —"— | —"— ФС4-8 | 6 | 0,415т |
| БС-3 | —"— | —"— ФСН-4 | 8 | 0,305т |
| | | Маркировочная схема плит покрытия | | |
| П-1 | Серия 1.141-1 в.10 | Плита ПС30-12 | 3 | 1,080т |

Выборка отправочных марок на 1 изделие

| Марка изделия | Марка элем. | К-во шт. | | Масса в кг | | Стандарт или лист проекта |
|---|---|---|---|---|---|---|
| | | Т | Н | 1шт | Всех | |
| Приямок | МИ4-13 | 1пм | — | — | 4,2 | Серия 3.400-6 |

## Раскладка по оси 3 (4)

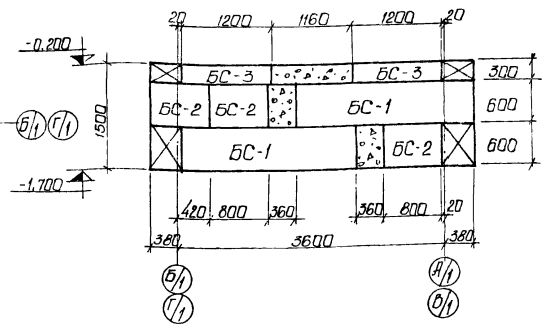


## 4-4

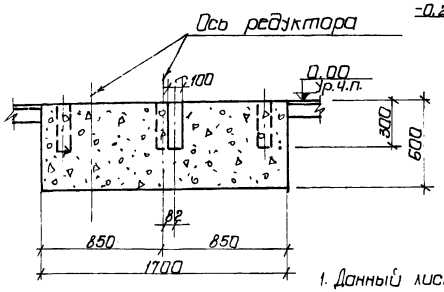


## 2-2

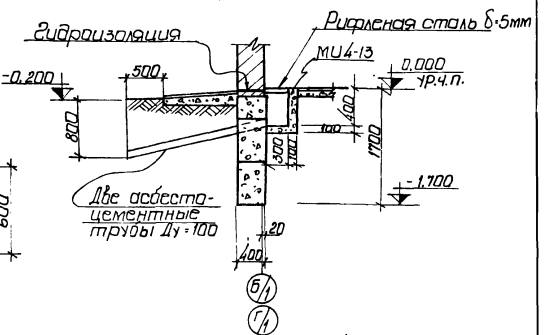


## Маркировочная схема плит покрытия

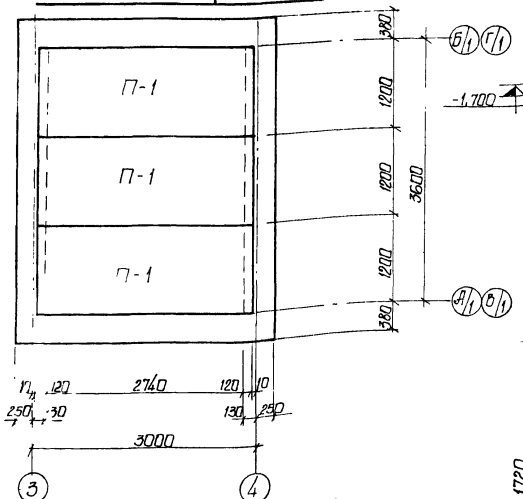


## План ФОм-1

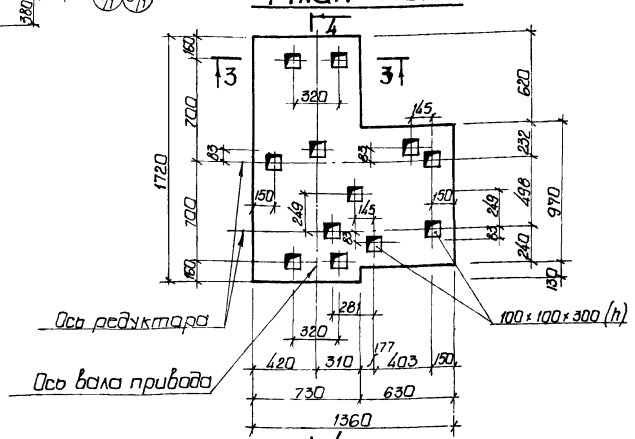


## 3-3

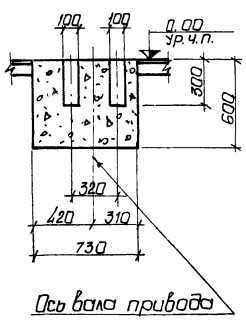


## Раскладка по оси Б/1 (Г/1)

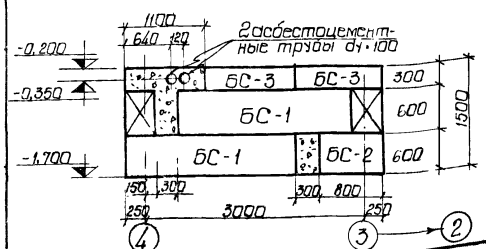


1. Данный лист комплектен с листом КЖ-101
2. Под ленточные фундаменты выполнить песчаную подушку толщиной 100м
3. Кладку фундаментных блоков вести на растворе „М-50" с перевязкой вертикальных швов не менее 300 мм.
   Участки между блоками заполнить бетоном „М-100".
4. Указания по монтажу плит покрытия дан. в серии 1.141-1 в.10
   Швы между плитами покрытия заполнить мелкозернистым бетоном, соответствующим по марке и по плотности бетону плит покрытия.
5. Фундамент ФОм-1 и приямок выполнять из бетона „М-100"
6. Расход бетона „М-100" на монолитные участки фундаментов фундамент ФОм-1 = 1,1 м³ приямок V = 0,10 м³.
7. Расход рифленой стали δ=5мм на перекрытие приямка – 106 / 16 ..

7546/IX

| Изм | Лист | № докум | Подпись | Дата |
|---|---|---|---|---|
| Провер | | Зантберг | | |
| Ст.техн | | Шепеленко | | |
| Рук гр | | Зантберг | | |
| Гл.спец. | | Браславский | | |
| ГИП | | Козловская | | |
| Нач.отд. | | Пичахчи | | |

# ТП 902-2-330

КЖ

Отстойники канализационные горизонтальные с механизированным удалением осадка

Тип I, II, III, IV. Первичные и вторичные отстойники из монолитного железобетона

Помещение привода скребкового механизма

Маркировочные схемы фундаментов плит покрытия

| Лит | Лист | Листов |
|---|---|---|
| Р | 102 | |

МЖКХ - УССР
Укркоммунниипроект
г. Харьков

МН-1

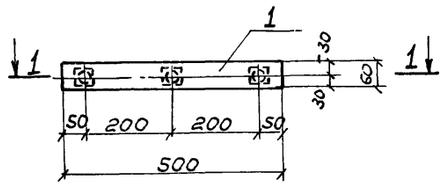


1-1

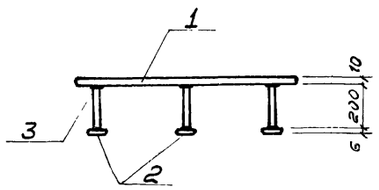


МН-2

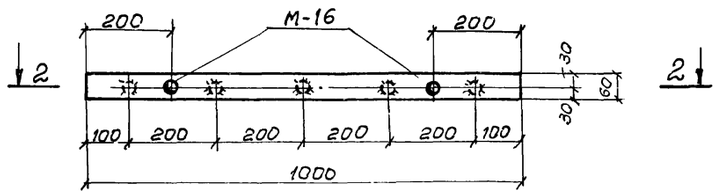


2-2

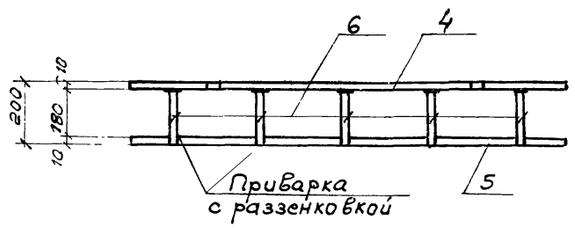


МН-3

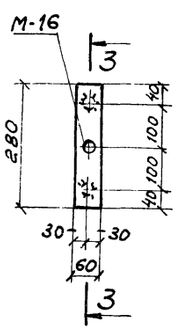


3-3

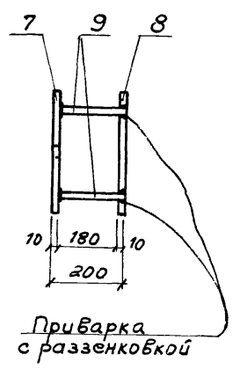


МН-4

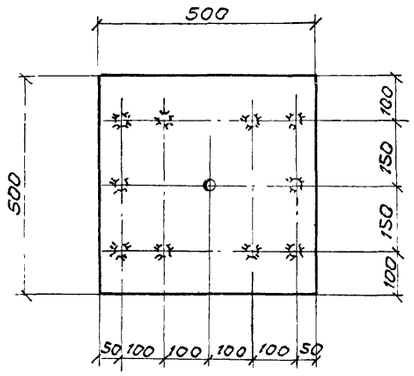


4-4

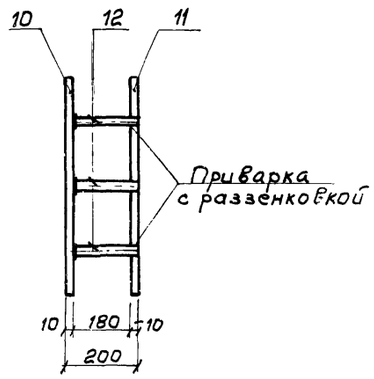


Спецификация металла на одну марку

| Марка эл-та | N поз. | Эскиз | Длина мм | Кол шт. Т | Кол шт. Н | Масса в кг Поз | Масса в кг всех | Масса в кг марки | Примечание |
|---|---|---|---|---|---|---|---|---|---|
| МН-1 | 1 | -60×10 | 500 | 1 | | 2,36 | 2,36 | 2,84 | |
| | 2 | -40×6 | 40 | 3 | | 0,08 | 0,24 | | |
| | 3 | ф8АIII | 200 | 3 | | 0,08 | 0,24 | | |
| МН-2 | 4 | -60×10 | 1000 | 1 | | 4,71 | 4,71 | 9,82 | |
| | 5 | -60×10 | 1000 | 1 | | 4,71 | 4,71 | | |
| | 6 | ф8АIII | 190 | 5 | | 0,08 | 0,4 | | |
| МН-3 | 7 | 60×10 | 280 | 1 | | 1,32 | 1,32 | 2,8 | |
| | 8 | -60×10 | 280 | 1 | | 1,32 | 1,32 | | |
| | 9 | ф8АIII | 190 | 2 | | 0,08 | 0,16 | | |
| МН-4 | 10 | -500×10 | 500 | 1 | | 19,65 | 19,65 | 41,0 | |
| | 11 | -500×10 | 500 | 1 | | 19,65 | 19,65 | | |
| | 12 | ф10АIII | 190 | 10 | | 0,17 | 1,7 | | |

1. Данный лист комплектен с листом КЖ-38, КЖ-47
2. Все сварные швы h=6мм электроды КЖ-70 типа Э42.

7546/IX 107

| | | | | | |
|---|---|---|---|---|---|
| | | | | | ТП 902-2-330 КЖ |
| | | | | | Отстойники канализационные горизонтальные с механизированным удалением осадка |
| Изм. | Лист | N документа | Подпись | Дата | |
| Проверил | | Зантберг | | | Тип II, тип IV Первичные и вторичные отстойники из монолитного железобетона |
| Ст.техн. | | Шепеленко | | | |
| Рук.гр | | Зантберг | | | |
| Гл.спец. | | Браславский | | | Опалубочные чертежи Закладные детали МН-1 ÷ МН-4 |
| ГИП | | Козловская | | | |
| Нач.отд | | Пичахчи | | | |

| Лит | Лист | Листов |
|---|---|---|
| Р | 103 | |

мжкх-УССР
УКРКОММУННИИПРОЕКТ
г.Харьков

## МН-1

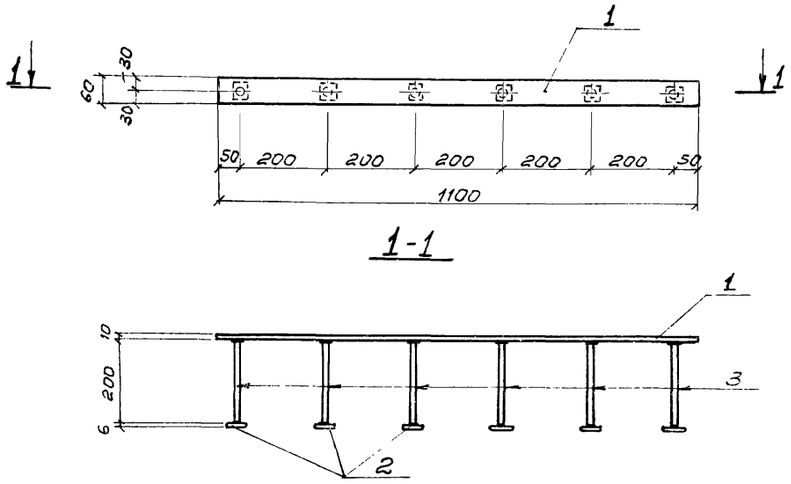


## МН-3

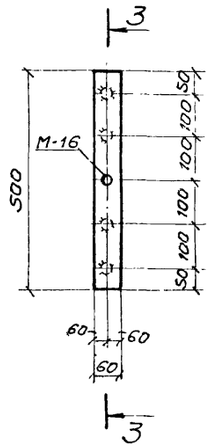


## 3-3

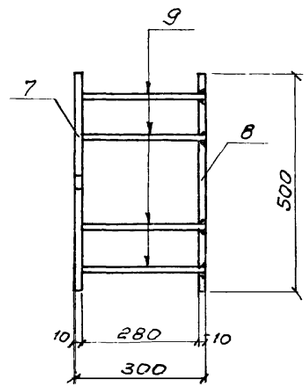


## МН-4

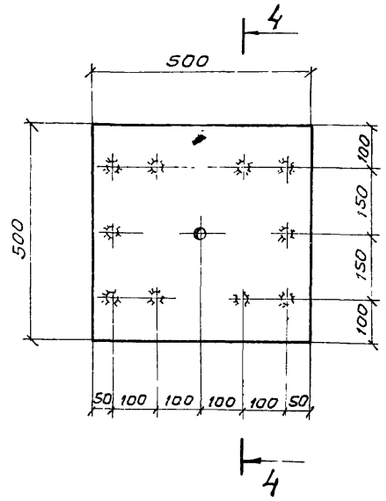


## 4-4

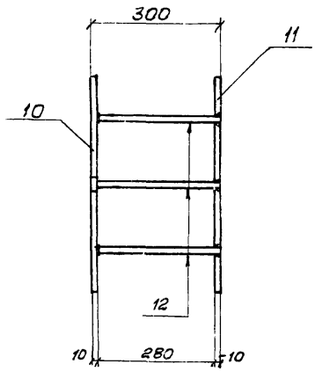


## МН-2

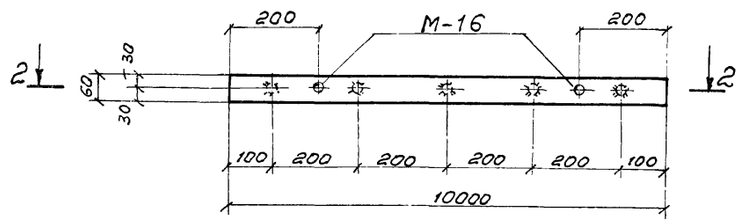


## 2-2

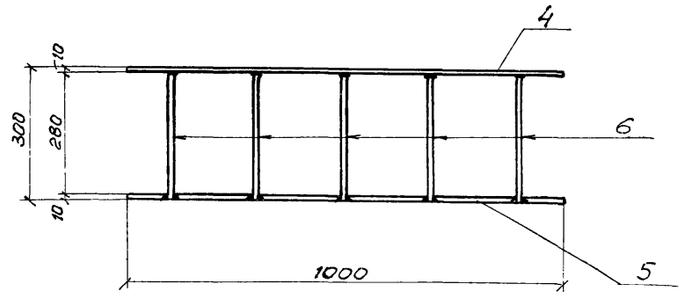


## Спецификация металла на одну марку

| Марка элемента | N поз. | Эскиз | Длина мм | Кол. шт. Т | Кол. шт. Н | Масса в кг Поз. | Масса в кг Всех | Масса в кг Марки | Примечание |
|---|---|---|---|---|---|---|---|---|---|
| МН-1 | 1 | -60×10 | 1100 | 1 | | 5,18 | 5,18 | 6,18 | |
| | 2 | -40×6 | 40 | 6 | | 0,08 | 0,5 | | |
| | 3 | ф 8 А III | 200 | 6 | | 0,08 | 0,5 | | |
| МН-2 | 4 | -60×10 | 1000 | 1 | | 4,71 | 4,71 | 9,97 | |
| | 5 | -60×10 | 1000 | 1 | | 4,71 | 4,71 | | |
| | 6 | ф 8 А III | 290 | 5 | | 0,11 | 0,55 | | |
| МН-3 | 7 | -60×10 | 500 | 1 | | 2,4 | 2,4 | 5,24 | |
| | 8 | -60×10 | 500 | 1 | | 2,4 | 2,4 | | |
| | 9 | ф 8 А III | 290 | 4 | | 0,11 | 0,44 | | |
| МН-4 | 10 | -500×10 | 500 | 1 | | 19,65 | 19,65 | 41,00 | |
| | 11 | -500×10 | 500 | 1 | | 19,65 | 19,65 | | |
| | 12 | ф 10 А III | 290 | 10 | | 0,17 | 1,7 | | |

1. Данный лист комплектек с листами КЖ-18; КЖ-27; КЖ-58
2. Все сварные швы h=6мм электроды типа Э42.

7546/IX (108)

| | | | | | |
|---|---|---|---|---|---|
| | | | | | ТП 902-2-330 КЖ |
| | | | | | Отстойники канализационные горизонтальные с механизированным удалением осадка |
| Изм. | Лист | № документа | Подпись | Дата | |
| Проверил | | | | | Тип I, тип III. Первичные и вторичные отстойники из монолитного железобетона. Опалубочные чертежи. Закладные детали МН-1 ÷ МН-4 |
| Ст техн | Шепеленко | | | | Лит Р; Лист 104; Листов |
| Рук гр | Зантберг | | | | |
| Гл.спец. | Браславский | | | | МЖКХ-УФАР Укркоммунниипроект г.Харьков |
| ГИП | Козловская | | | | |
| Нач.отд. | Пичахчи | | | | |

gost.e-ecolog.ru