ТИПОВОЙ ПРОЕКТ
902-2-330

ОТСТОЙНИКИ КАНАЛИЗАЦИОННЫЕ ГОРИЗОНТАЛЬНЫЕ С МЕХАНИЗИРОВАННЫМ УДАЛЕНИЕМ ОСАДКА

АЛЬБОМ VIII

Архитектурно-строительная часть

Тип IV вторичный отстойник четырехсекционный $L=27$м; $h=2$м из сборного железобетона

7546/VIII
цена 3-80

КФ ЦИТП Инв. №7546/VIII

gost.e-ecolog.ru

ЦЕНТРАЛЬНЫЙ ИНСТИТУТ ТИПОВОГО ПРОЕКТИРОВАНИЯ
ГОССТРОЯ СССР
КИЕВСКИЙ ФИЛИАЛ
г. Киев-57 ул. Эжена Потье № 12

70
Заказ № 596 инв № 7546/VIII тираж 550
Сдано в печать 31 I 1980 цена 3-80

ТИПОВОЙ ПРОЕКТ
902-2-330
ОТСТОЙНИКИ КАНАЛИЗАЦИОННЫЕ ГОРИЗОНТАЛЬНЫЕ С МЕХАНИЗИРОВАННЫМ УДАЛЕНИЕМ ОСАДКА

АЛЬБОМ VIII

СОСТАВ ПРОЕКТА

АЛЬБОМ I ПОЯСНИТЕЛЬНАЯ ЗАПИСКА
АЛЬБОМ II ТЕХНОЛОГИЧЕСКАЯ ЧАСТЬ

АРХИТЕКТУРНО-СТРОИТЕЛЬНАЯ ЧАСТЬ

АЛЬБОМ III ТИП I ПЕРВИЧНЫЙ ОТСТОЙНИК ЧЕТЫРЕХСЕКЦИОННЫЙ L=27м; h=3м ИЗ СБОРНОГО ЖЕЛЕЗОБЕТОНА
АЛЬБОМ IV ТИП I ПЕРВИЧНЫЙ ОТСТОЙНИК ДВУХСЕКЦИОННЫЙ L=27м; h=3м ИЗ СБОРНОГО ЖЕЛЕЗОБЕТОНА
АЛЬБОМ V ТИП II ПЕРВИЧНЫЙ ОТСТОЙНИК ЧЕТЫРЕХСЕКЦИОННЫЙ L=24м; h=2м ИЗ СБОРНОГО ЖЕЛЕЗОБЕТОНА
АЛЬБОМ VI ТИП II ПЕРВИЧНЫЙ ОТСТОЙНИК ДВУХСЕКЦИОННЫЙ L=24м; h=2м ИЗ СБОРНОГО ЖЕЛЕЗОБЕТОНА
АЛЬБОМ VII ТИП III ВТОРИЧНЫЙ ОТСТОЙНИК ЧЕТЫРЕХСЕКЦИОННЫЙ L=27м; h=3м ИЗ СБОРНОГО ЖЕЛЕЗОБЕТОНА
АЛЬБОМ VIII ТИП IV ВТОРИЧНЫЙ ОТСТОЙНИК ЧЕТЫРЕХСЕКЦИОННЫЙ L=27м; h=2м ИЗ СБОРНОГО ЖЕЛЕЗОБЕТОНА
АЛЬБОМ IX ТИП I-IV ПЕРВИЧНЫЕ И ВТОРИЧНЫЕ ОТСТОЙНИКИ ИЗ МОНОЛИТНОГО ЖЕЛЕЗОБЕТОНА
АЛЬБОМ X ЭЛЕКТРОТЕХНИЧЕСКАЯ ЧАСТЬ
АЛЬБОМ XI НЕСТАНДАРТИЗИРОВАННОЕ ОБОРУДОВАНИЕ
АЛЬБОМ XII ЗАКАЗНЫЕ СПЕЦИФИКАЦИИ
АЛЬБОМ XIII СМЕТЫ кн. 1,2.

РАЗРАБОТАН
ПРОЕКТНЫМ ИНСТИТУТОМ
„УкркоммунНИИпроект"

Директор института
Главный инженер проекта

УТВЕРЖДЕН
И ВВЕДЕН В ДЕЙСТВИЕ
„УкркоммунНИИпроектом"
приказ N 315 от 15.06. 1979г.

Ю.Д. Матяш
С.Б. Козловская

7546/VIII

Содержание альбома

Наименование	Марка листа	NN стр.
Обложка		1
титульный лист		2
Содержание альбома		3
Общие данные (заглавный лист)	кэс-1	4
План на отм. 0.000. Разрез 1-1	кэс-2	5
Разрезы 2-2, 3-3.	кэс-3	6
Узлы 1-7, сечения	кэс-4	7
Узлы 8-11.	кэс-5	8
Маркировочная схема стеновых панелей Виды 1-1 ÷ 5-5	кэс-6	9
Маркировочные схемы мостиков, лотков, плит перекрытия лотков. Сечения 6-6; 10-10	кэс-7	10
Маркировочные схемы стеновых панелей, лотков и мостиков. Узлы 1÷7	кэс-8	11
Маркировочные схемы стеновых панелей, лотков и мостиков. Узлы 8÷10	кэс-9	12
Монолитный участок УМ-1. Опалубочные чертежи и армирование	кэс-10	13
Монолитный участок УМ-2. Опалубочные чертежи армирование	кэс-11	14
Монолитный участок УМ-3. Опалубочные чертежи и армирование	кэс-12	15
Монолитные участки УМ-4 - УМ-6 Опалубочные чертежи и армирование	кэс-13	16
Монолитный участок УМ-5 Опалубочный чертеж и армирование	кэс-14	17
Опалубочные чертежи и армирование монолитных участков УМ-1÷УМ-6. Ведомость стержней на один элемент	кэс-15	18
Опалубочные чертежи и армирование монолитных участков УМ1÷УМ-6 Спецификация марок арматурных изделий на 1 элемент. Выборка стали	кэс-16	19
Днище, фрагмент опалубочного плана Сечения 1-1 ÷ 8-8	кэс-17	20
Днище. Армирование. План раскладки нижних сеток.	кэс-18	21
Днище. Армирование. План раскладки верхних сеток.	кэс-19	22
Днище. Армирование. План раскладки каркасов.	кэс-20	23
Днище. Армирование. Сечения 1-1 ÷ 8-8	кэс-21	24
Днище. Армирование. Узлы 1÷6	кэс-22	25
Днище. Армирование бункерной частей.	кэс-23	26
Днище: Армирование. Спецификации	кэс-24	27
Опалубочные чертежи стеновых панелей ПК1-30-1^{а}; ПК1-30-1^{б}; ПК1-30-2^{а}; ПК1-30-2^{б}; ПКУ1-30-1^{а}; ПКУ1-30-2^{а} ÷ ПКУ1-30-2^{б}	кэс-25	28
Плиты мостиков ПТ-1^{а} ÷ ПТ-1^{г}; ПТ-2 ÷ ПТ 2б Опалубочные чертежи и армирование	кэс-26	29
Плиты мостиков ПТ-3 ÷ ПТ-3б; ПТ-4. Плита перекрытия П-1^{а}. Опалубочные чертежи и армирование.	кэс-27	30
Опалубочные чертежи и армирование сборных железобетонных лотков ЛТ1 ÷ ЛТ4	кэс-28	31
Днище. Армирование. Сетки С-1 ÷ С-7. КП-1 ÷ КП-2	кэс-29	32
Лотки, мостики. Плиты перекрытий лотков Конструкция сеток С-8 ÷ С-18 и каркасов КР-1 ÷ КР-2	кэс-30	33
Монолитные участки УМ-1 ÷ УМ-6. Стеновые панели. Лотки Закладные детали МН1 ÷ МН-7	кэс-31	34
Соединительные детали МС1 ÷ МС9	кэс-32	35
Маркировочные схемы рельсовых путей под скребковый механизм	кэс-33	36
План опор на отм. -2,010. План расположения колодцев и распределительной чаши.	кэс-34	37
Распределительная чаша. Опалубочный и арматурный планы.	кэс-35	38
Распределительная чаша. Опалубочные чертежи и армирование. Сечения 1-1 ÷ 4-4	кэс-36	39
Конструкция колодцев КИ-1 ÷ КИ-4 КО-1 ÷ КО-4	кэс-37	40
Помещение привода скребкового механизма План на отм. 0.000. Разрезы 1-1 ÷ 2-2. Фасады. План кровли.	кэс-38	41
Помещение привода скребкового механизма. Маркировочные схемы фундаментов и плит покрытия	кэс-39	42

Вариант с угловым сопряжением стен на герметиках.

Наименование альбома	Марка листа	NN стр.
Маркировочная схема стеновых панелей. Виды по 1-1 ÷ 5-5.	кэс-40	43
Опалубочные чертежи панелей.	кэс-41	44
Опалубочные чертежи панелей.	кэс-42	45
Армирование стеновых панелей.	кэс-43	46
Армирование панелей. Спецификация марок арматурных изделий на 1 элемент	кэс-44	47
Армирование панелей. Спецификация марок арматурных изделий на 1 элемент	кэс-45	48
Армирование панелей. Сетки и каркасы панелей.	кэс-46	49

7546/VIII 3

Изм.	Лист	№ докум.	Подпись	Дата	ТП 902-2-330 кэс
					Отстойники канализационные горизонтальные с механизированным удалением осадка
Инженер		Коптев			Тип IV. Первичный отстойник 4-х секционный L=27м h=3м из сборного ж/б.
Рук. груп.		Зантберг			Содержание альбома
Гл. спец.		Брославский			Лит. Р; Лист 6; Листов 14
ГИП		Козловская			МЖКХ-УССР Укркоммунниипроект г. Харьков
Нач. отд.		Пичахчи			

Сводная спецификация железобетонных и стальных конструкций.

Марка	Обозначение	Наименование	Кол.	Примеч.
Сборные железобетонные конструкции.				
Горизонтальные отстойники.				
ПС-1	Серия 3.900-2 вып.2 КЖ-25	Стеновая панель ПК1-30-1а	15	1.1m
ПС-2	—"— КЖ-25	—"— ПК1-30-1б	3	3.18m
ПС-3	—"— вып. 7 КЖ-25	Угловая стеновая панель ПКУ1-30-1а	6	3.18m
ПС-4	—"— вып.2 КЖ-25	Стеновая панель ПК1-30-2а	15	3.18m
ПС-5	—"— вып.7 КЖ-25	Угловая стеновая панель ПКУ1-30-2а	2	3.18m
ПС-6	—"— КЖ-25	—"— ПКУ-1-30-2б	4	3.18m
ПС-7	—"— КЖ-25	—"— ПКУ-1-30-2в	4	3.18m
ПС-8	—"— КЖ-25	—"— ПКУ-1-30-2г	4	3.18m
ПТ-1	КЖ-26	Плита мостика ПТ-1	12	0.9m
ПТ-1а	КЖ-	—"— ПТ-1а	12	0.9m
ПТ-1б	КЖ	—"— ПТ-1б	2	0.9m
ПТ-1в	КЖ	—"— ПТ-1в	2	0.9m
ПТ-1г	КЖ	—"— ПТ-1г	2	0.9m
ПТ-1д	КЖ	—"— ПТ-1д	2	0.9m
ПТ-2	КЖ	—"— ПТ-2	1	1.1m
ПТ-2а	КЖ	—"— ПТ-2а	1	1.1m
ПТ-2б	КЖ-26	—"— ПТ-2б	2	1.1m
ПТ-3	КЖ-27	—"— ПТ-3	6	1.0m
ПТ-3а	КЖ-27	—"— ПТ-3а	1	1.0m
ПТ-3б	КЖ-27	—"— ПТ-3б	1	1.0m
ПТ-4	КЖ-27	—"— ПТ-4	1	1.3m
ЛТ-1	КЖ-28	Панель лотка ЛТ-1	4	1.9m
ЛТ-2	КЖ-28	—"— ЛТ-2	2	2.3m
ЛТ-3	КЖ-28	—"— ЛТ-3	1	2.8m
ЛТ-4	КЖ-28	—"— ЛТ-4	1	2.8m
ФС5-8	Серия 1.116-1 вып. 1	Блоки стен подвалов	25	0.52m
П-1а	Серия ИС-01-04 вып.2 КЖ-27	Плита перекрытия	8	0.54m
Распределительная чаша. Опоры под трубопроводы и колодцы. Помещение привода скрепкового механизма.				
КО7-1-1	Серия 3.900-2 вып.5	Кольцо опорное	8	0.05m
КС7-1-1	—"—	Кольцо стеновое	12	0.13m
КС7-2-1	—"—	—"—	4	0.38m
КС15-1-1	—"—	—"—	12	0.66m
КС15-2-1	—"—	—"—	4	1.0m
ПП15-1-1а	—"— КЖ-37	Плита перекрытия	8	0.69m
ПД15-1-1	—"—	Плита днища	8	0.94m

Марка	Обозначение	Наименование.	Кол.	Примеч.
ФС-4	Серия 1.116-1 вып. 1	Блоки бетонные для стен подвалов	4	1.3m
ФС4-8	—"—	—"—	47	0.42m
ФСН-4	—"—	—"—	16	0.31m
П-1	Серия 1.141-1 вып. 10	Плита покрытия ПС-30-12	6	1.08m
БУ-13	Серия 1.139-1 вып. 1	Перемычка БУ-13	6	0.085m
БУ-19	—"—	—"— БУ-19	6	0.13m
Монолитные железобетонные конструкции.				
Горизонтальные отстойники				
Ум-1	КЖ-10	Монолитный участок Ум-1	1	
Ум-2	КЖ-11	—"— Ум-2	3	
Ум-3	КЖ-12	—"— Ум-3	1	
Ум-4	КЖ-13	—"— Ум-4	1	
Ум-5	КЖ-14	—"— Ум-5	3	
Ум-6	КЖ-13	—"— Ум-6	1	
Узел-1	КЖ-8	Стыки панелей	35	
Узел-2	КЖ-8	—"—	35	
Узел-6	КЖ-8	Монолитная стенка лотка	2	
Узел-7	КЖ-8	—"—	3	
Узел-8	КЖ-9	—"—	2	
Узел-9	КЖ-9	—"—	1	
Распределительная чаша. Опоры под трубопроводы и колодцы. Помещение привода скрепкового механизма.				
Распред чаша	КЖ-35, КЖ-36		1	
Фон-1	КЖ-39		2	
Стальные элементы.				
Горизонтальные отстойники				
МС-1	КЖ-32	Соединительные элементы МС-1	6	
МС-2	КЖ-32	—"— МС-2	10	
МС-3	КЖ-32	—"— МС-3	10	
МС-4	КЖ-32	—"— МС-4	6	
МС-5	КЖ-32	—"— МС-5	4	
МС-6	КЖ-32	—"— МС-6	8	
МС-7	КЖ-32	—"— МС-7	360	
МС-8	КЖ-32	—"— МС-8	6	
МС-9	КЖ-32	—"— МС-9	8	
ППГ-12	Серия 1.459-2 вып 4	Ограждение переходных площадок.	4	
У-1	КЖ-32	Упор У-1	4	
У-2	КЖ-32	Упор У-2	4	
У-3	КЖ-32	Упор У-3	2	

Типовой проект разработан в соответствии с действующими нормами и правилами и предусматривает мероприятия, обеспечивающие взрывную, взрывопожарную и пожарную безопасность при эксплуатации сооружения.

Главный инженер проекта Козловская.

Ведомость примененных и ссылочных документов.

Обозначение.	Наименование	Примечан.
Серия 3.900-2 вып. 2	Унифицированные сборные железобетонные конструкции водопроводных и канализационных емкостных сооружений.	
—"— вып. 5	—"—	
—"— вып. 7	—"—	
Серия ИС-01-04 вып.2	Унифицированные сборные жел бет. непроходные каналы для прокладки трубопроводов и кабелей.	
Серия 3.400-6	Унифицированные закладные детали сборных железобетонных конструкций инженерных сооружений промышленных предприятий.	
Серия 1.459-2 вып.4	Стальные лестницы, переходные площадки и ограждения	
Серия 1.116-1 вып. 1	Блоки бетонные для стен подвалов.	
Серия 1.141-1 вып. 10	Панели перекрытия железобетонные многопустотные. панели с круглыми пустотами дл.298см шириной 149 и 119 см армированные сетками с рабочей арматурой из стали класса А III	
Серия 1.139-1 вып. 1	Перемычки железобетонные сборные для жилых и общественных зданий.	
Серия 3.901-5	Сальники набивные Ø 50÷100мм для пропуска труб через стены.	

Вариант с сопряжением стен на герметиках
Сводная спецификация железобетонных конструкций.

Марка	Обозначение	Наименование	Кол.	Примеч
Горизонтальные отстойники.				
ПС-1	Серия 3.900-2 в.2 КЖ-41	Стеновая панель ПК1-30-1а	15	3.18m
ПС-2	—"— КЖ-41	—"— ПК1-30-1б	3	3.18m
ПС-3	—"— КЖ-41	—"— ПК1-30-1в	6	3.18m
ПС-4	—"— КЖ-41	—"— ПК1-30-2а	10	3.18m
ПС-5	—"— КЖ-41	—"— ПК1-30-2б	2	3.18m
ПС-6	—"— КЖ-41	—"— ПК1-30-2в	4	3.18m
ПС-7	—"— КЖ-41	—"— ПК1-30-2г	4	3.18m
ПС-8	—"— КЖ-41	—"— ПК1-30-2д	4	3.18m
ПС-9	—"— КЖ-42	—"— ПК1-30-2е	1	3.18m
ПС-10	—"— КЖ-42	—"— ПК1-30-2ж	1	3.18m
ПС-11	—"— КЖ-42	—"— ПК1-30-1г	3	3.18m
ПС-12	—"— КЖ-42	—"— ПК1-30-1д	3	3.18m
ПС-13	—"— КЖ-42	—"— ПК1-30-2и	1	3.18m
ПС-14	—"— КЖ-42	—"— ПК1-30-2к	1	3.18m
ПС-15	—"— КЖ-42	—"— ПК1-30-2л	1	3.18m
ПС-16	—"— КЖ-42	—"— ПК1-30-2м	1	3.18m
ПС-17	—"— КЖ-42	—"— ПК1-30-2н	1	3.18m
ПС-18	—"— КЖ-42	—"— ПК1-30-2п	1	3.18m
ПС-19	—"— КЖ-42	—"— ПК1-30-2р	3	3.18m
ПС-20	—"— КЖ-42	—"— ПК1-30-2с	3	3.18m

7546/VIII 4

Изм.	Лист	Nдокум.	Подп.	Дата
Провер.		Зантберг		
Ст.техн.		Шепеленко		
Рук.гр.		Зантберг		
Гл.спец.		Браславская		
ГНП		Козловская		
Нач.отд.		Пичахчи		

ТП 902-2-330

КЖ

Отстойники канализационные горизонтальные с механизированным удалением осадка.

Тип IV. Вторичный отстойник четырехсекционный L=27м h=3м из сборного железобетона.

Лит	Листов	Листов
Р	1	

Общие данные. (Заглавный лист)

МЖКХ-УССР Укркоммунниипроект г. Харьков

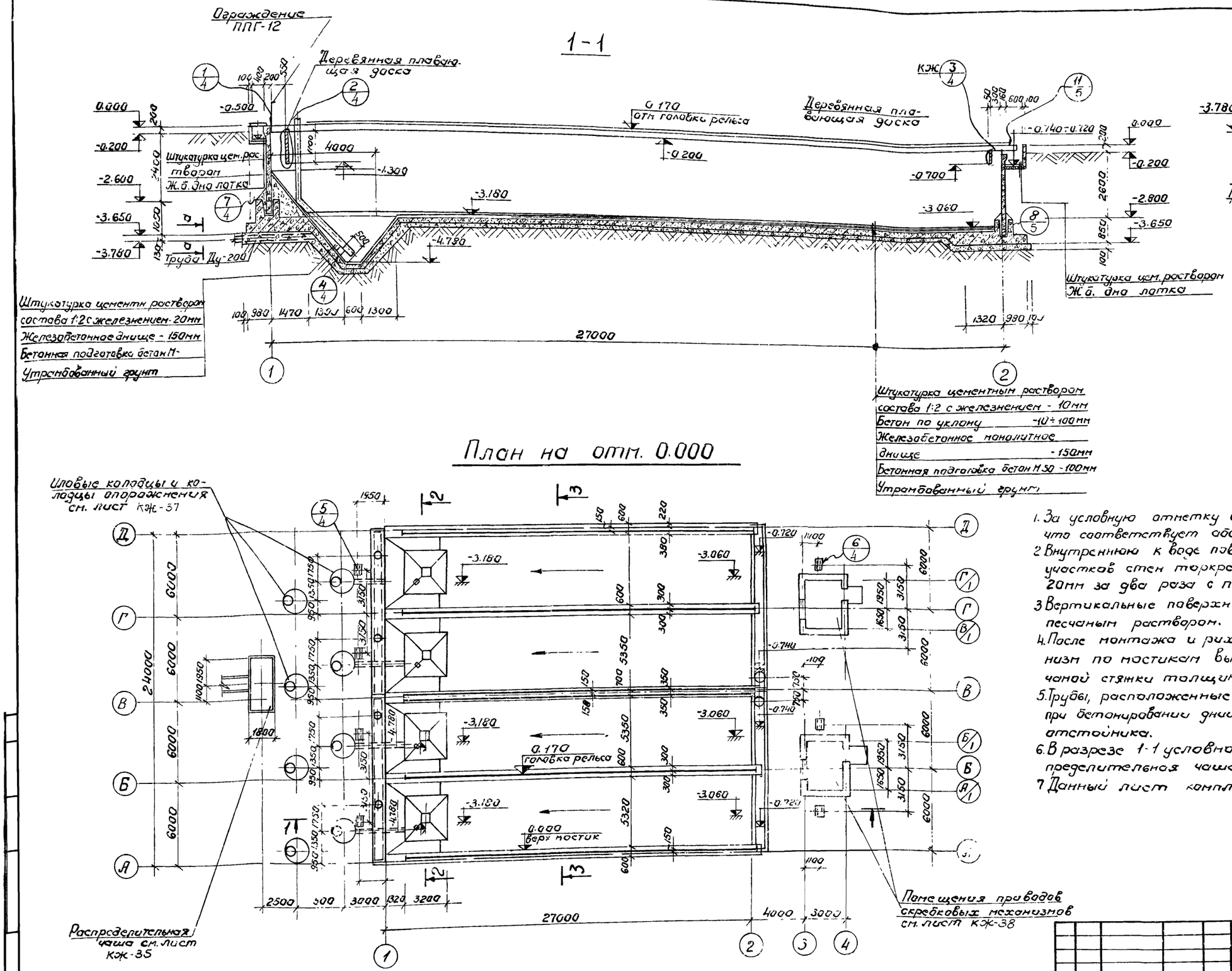

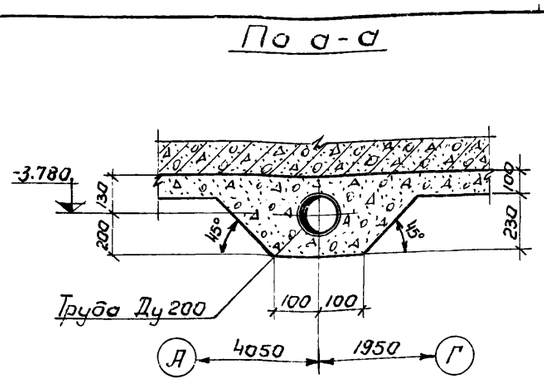

1. За условную отметку 0.000 принят верх блока отстойника, что соответствует абсолютной отм. ▭
2. Внутреннюю к воде поверхность стыков и монолитных участков стен торкретировать цементным раствором 20мм за два раза с последующей затиркой.
3. Вертикальные поверхности лотков затираются цементно-песчаным раствором.
4. После монтажа и рихтовки рельс под скребковый механизм по мостикам выполняется пол из цементно-песчаной стяжки толщиной 20мм
5. Трубы, расположенные под днищем отстойника уложить при бетонировании днища и устройстве подготовки отстойника.
6. В разрезе 1-1 условно не показаны колодцы и распределительная чаша.
7. Данный лист комплектен с листами. КЖ-3

7540/VIII 5

Изм	Лист	№ докумен	Подпись	Дата	ТП 902-2-330 КЖ		
					Отстойники канализационные горизонтальны с механизированным удалением осадка.		
Ст инж		Ляунзон			Тип IV Вторичный отстойник четырехсекционный L=27м h=2м из сборного железобетона	Лит. Р	Лист 2	Листо
Рук груп		Зантберг					
Гл спец		Брасловский			План на отм 0.000 Разрез 1-1	МЖКХ УССР Укркоммунниипроек. г. Харьков	
ГИП		Козловская					
Нач отд		Пичахчи					

2-2

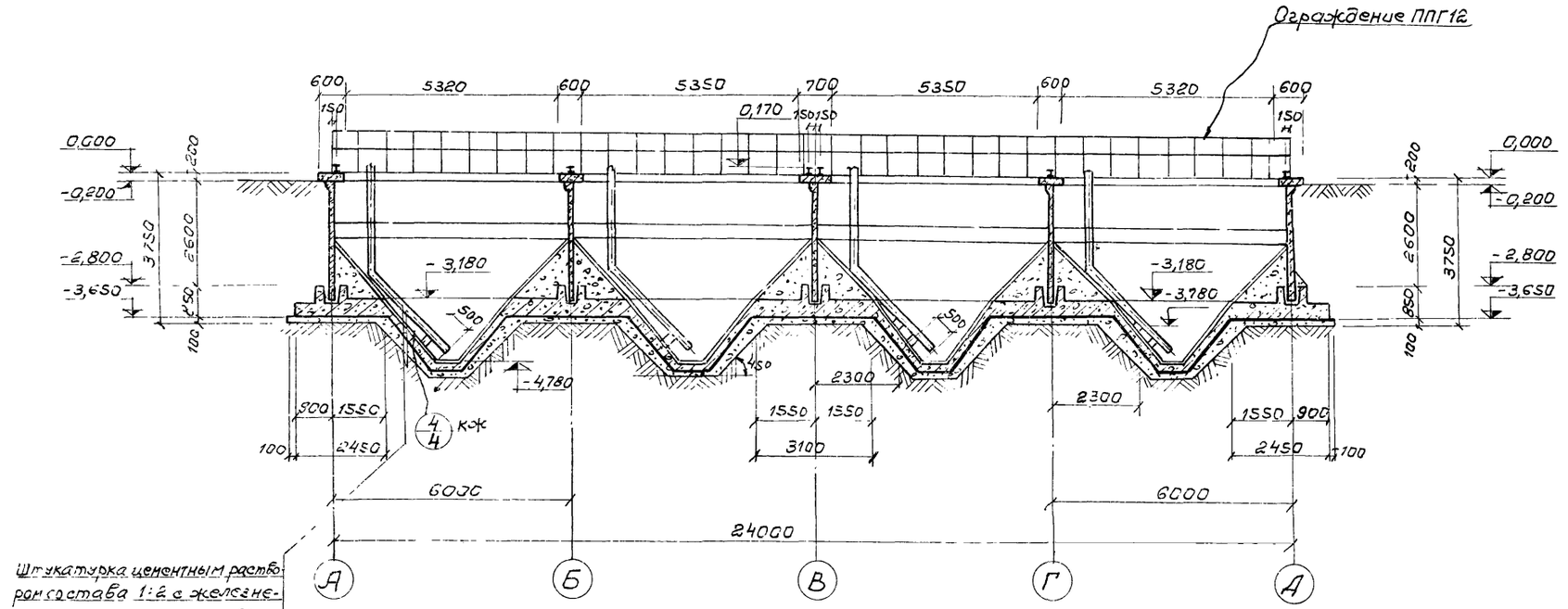

Штукатурка цементным раствором состава 1:2 с железнением — 20мм
Железобетонное днище - 150мм
Бетонная подготовка/бетон М 50/
Утрамбованный грунт

3-3

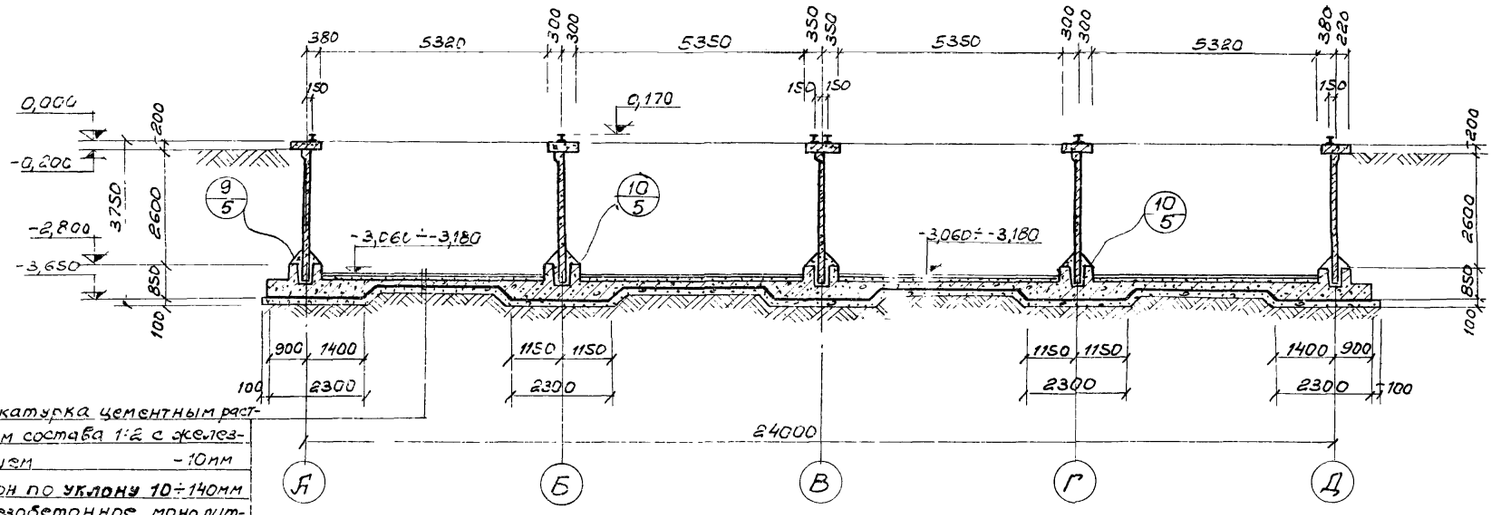

Штукатурка цементным раствором состава 1:2 с железнением — 10мм
Бетон по **уклону** 10÷140мм
Железобетонное монолитное днище — 150мм
Бетонная подготовка/бетон М 50/
Утрамбованный грунт

1. Данный лист комплектен с листами КЖ-2, КЖ-6, КЖ-7
2. Общие примечания см. лист КЖ-2

7546/VIII 6

					ТП 902-2-330	М.Ж.К.
					Отстойники канализационные горизонтальные с механизированным удалением осадка	
Изм.	Лист	№ документа	Подпись	Дата	Тип IV. Вторичный отстойник четырехсекционный L=27м h=2м из сборного железобетона	Лит. / Лист / Листов
Проверил		Зантберг				Р / 3 / 7
Ст. инж.		Лаунзон			Разрез 2-2÷3-3.	МЖКХ-УССР Укркоммунниипроект г. Харьков
Рук. гр.		Зантберг				
Гл. спец.		Браславский				
ГИП		Ковлс Есхая				
Нач. отд.		Пичахчи				

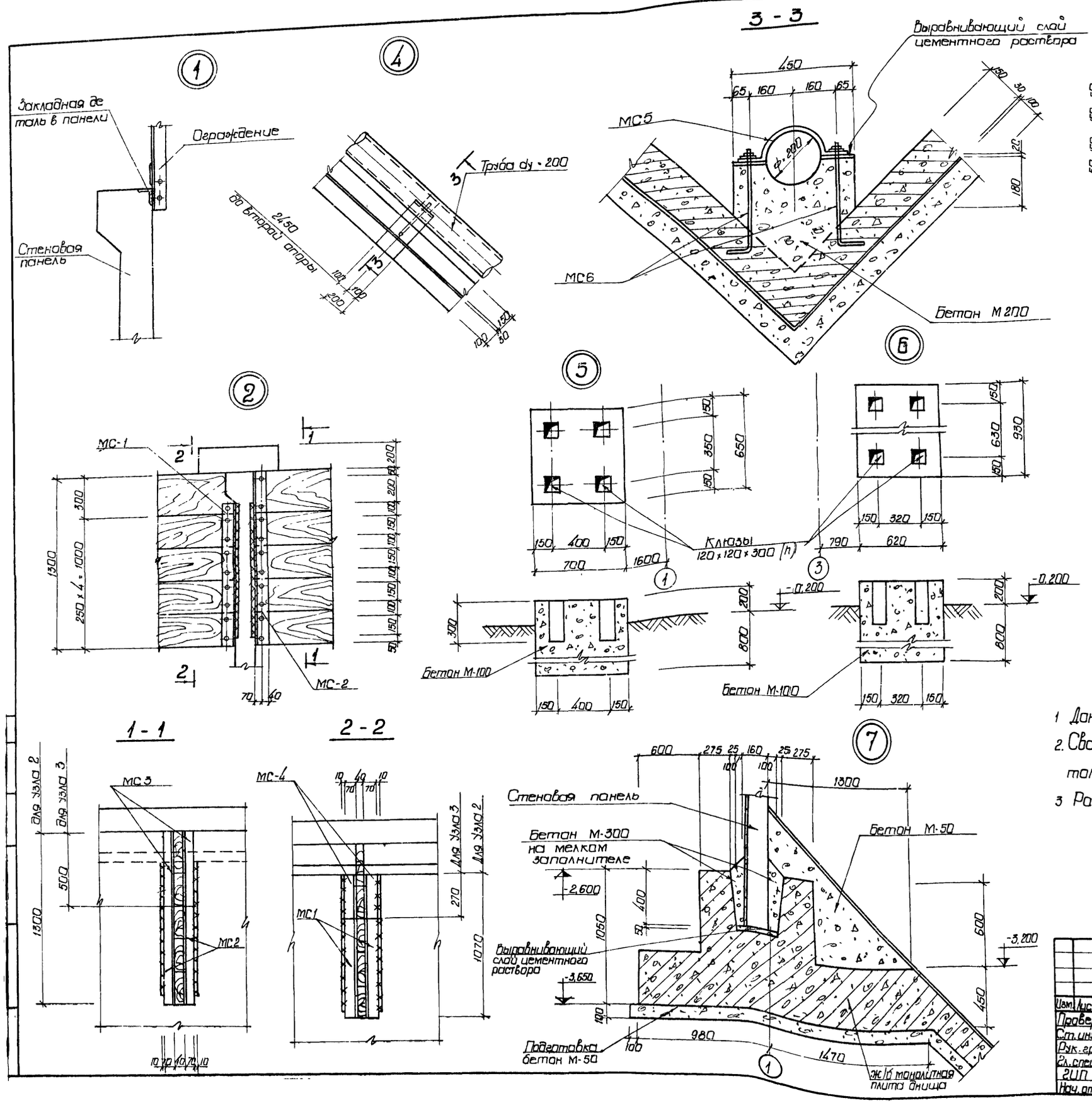

Выборка отправочных марок на одно изделие

Наименов детали	Марка	Кол-во		Масса кг		Серия или ГОСТ
		Т	Н	Марки	Всех	
Узел 2	МС 1	2		11,7	23,4	кж-32
	МС 2	2		14,3	28,6	кж-32
Узел 3	МС 3	2		5,5	11,0	кж-32
	МС 4	2		3,0	6,0	кж-32
Узел 4	МС 5	1		2,6	2,6	кж-32
	МС 6	2		0,76	1,52	кж-32

1 Данный лист комплектен с листами кж-2, кж-3

2. Сварку производить электродами Э42 ГОСТ 9467-75 толщина сварного шва h=6мм

3 Расход досок δ=40мм на отстойник V=1,7м³

7546/VIII 7

Изм.	Лист	N докум.	Подпись	Дата
Провер.	Зантберг			
Ст. инж.	Москаленко			
Рук. гр.	Зантберг			
Гл. спец.	Браславский			
ГИП	Козловская			
Нач. отд.	Пичахчи			

ТП 902-2-330

кж

Отстойники канализационные горизонтальные с механизированным удалением осадка

Тип IV. Вторичный отстойник четырехсекционный L=27м, h=2м из сборного железобетона

Лит.	Лист	Листов
Р	4	

Узлы 1-7, Сечения

МЖКХ - УССР Укркоммунниипроект г. Харьков

8

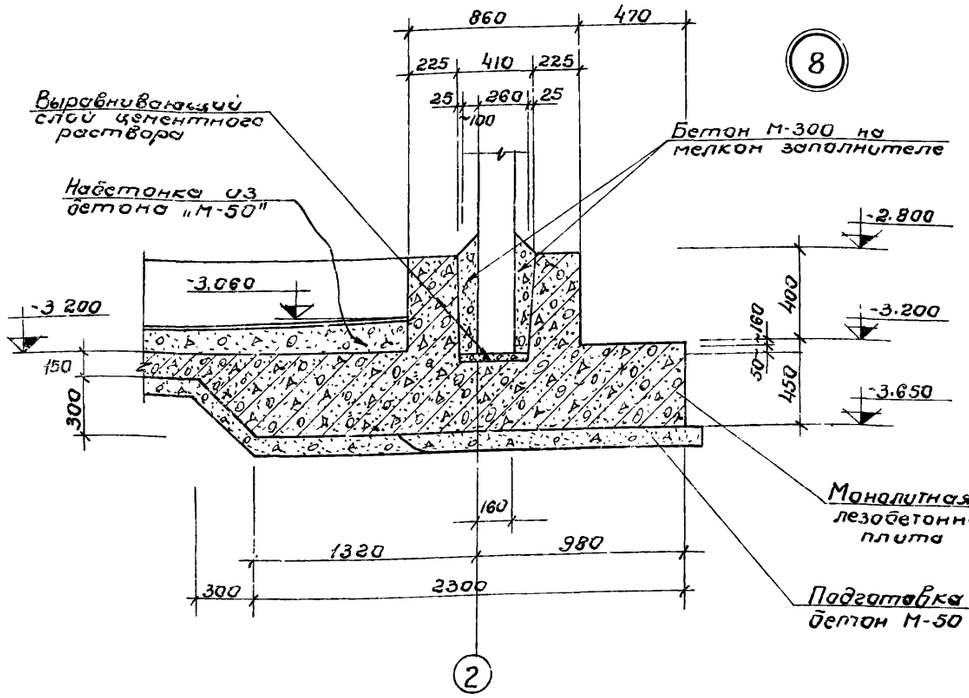

10

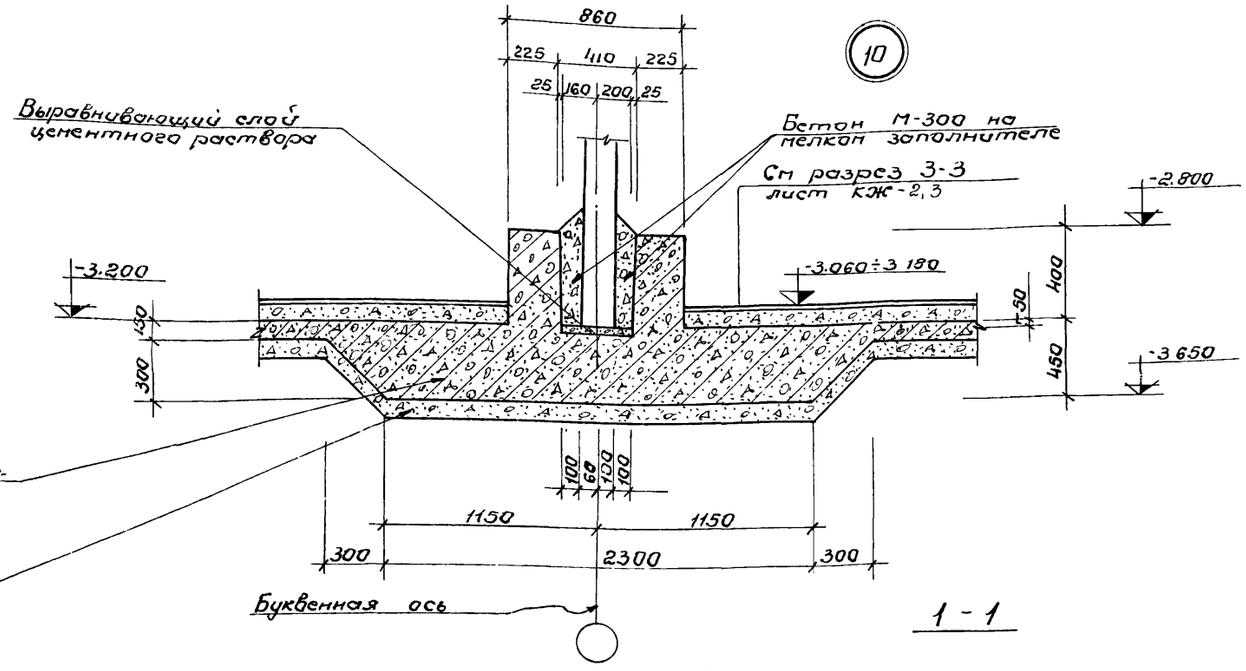

1 - 1

9

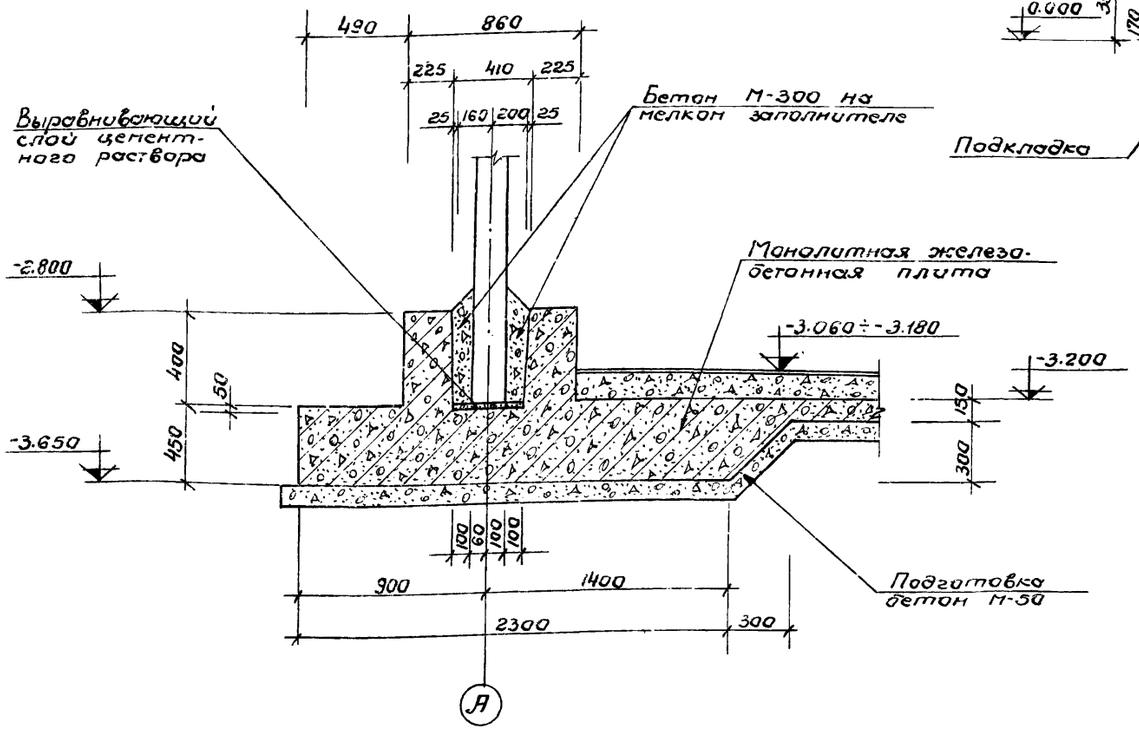

11

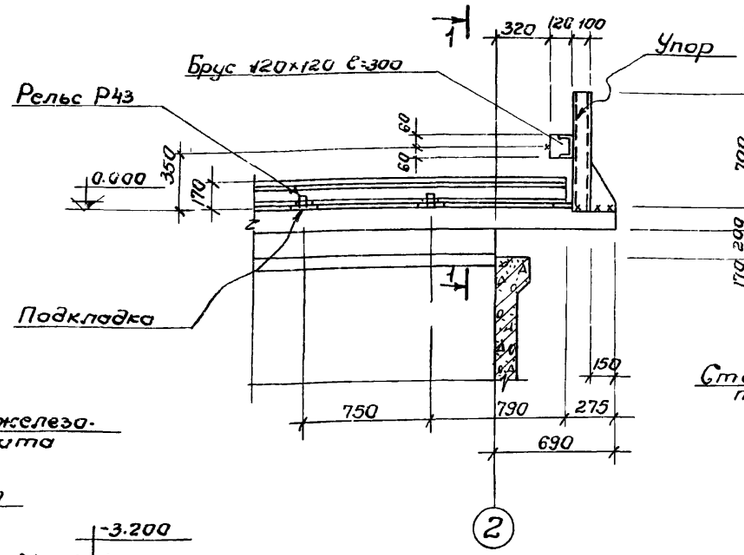

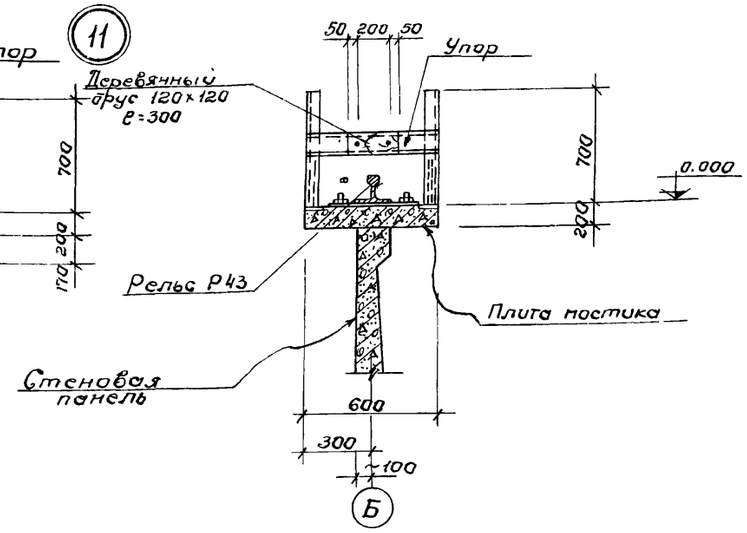

1. Данный лист комплектен с листами. КЖ-2, КЖ-3

7546/VIII 8

					ТП 902-2-330 КЖ	
					Отстойники канализационные горизонтальные с механизированным удалением осадка.	
Изм.	Лист	№докум.	Подп.	Дата	Тип IV Вторичный отстойник четырехсекционный L=27м h=2м из сборного железобетона	Лит. Р / Лист 5 / Листов
Ст.инж.		Москаленко				
Рук.груп.		Зантарая			Узлы 8-11	МЖКХ УССР Укркоммунниипроект г. Харьков.
Гл.спец.		Браславский				
ГИП		Козловская				
Нач.отд.		Пичахчи				

Маркировочная схема панелей

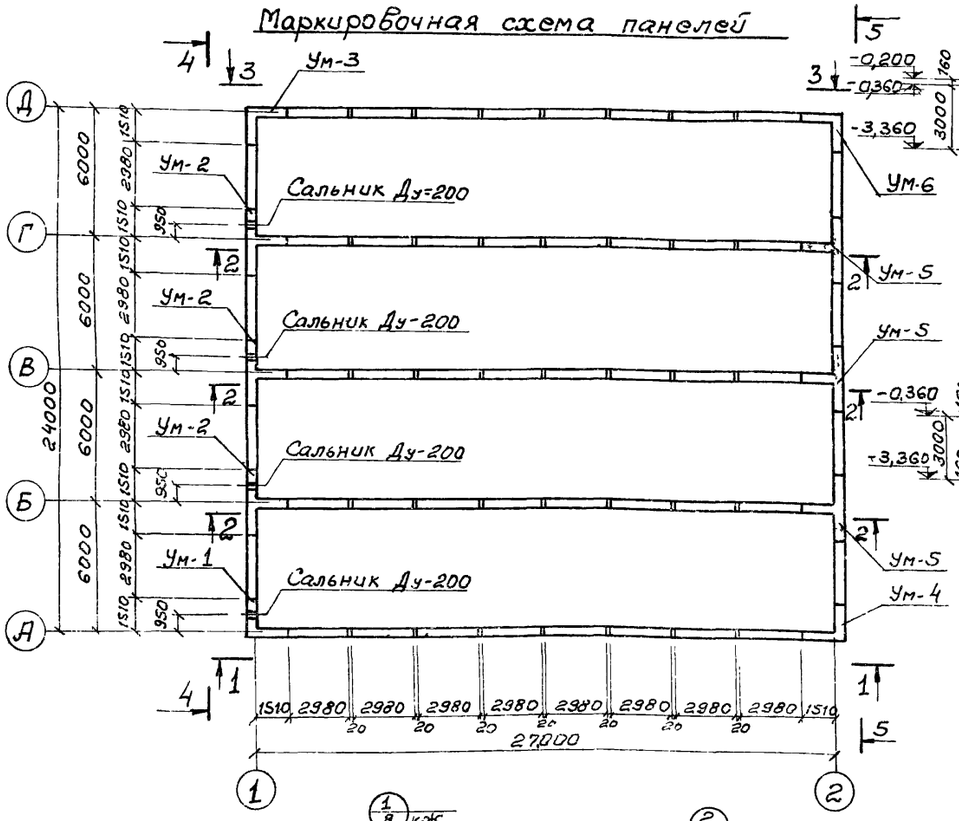

Вид по 3-3

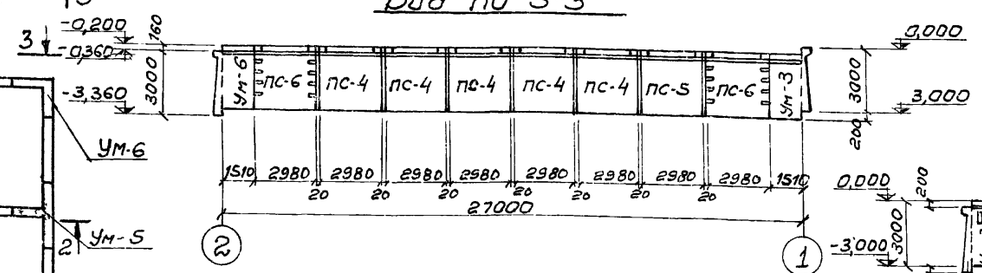

Вид по 4-4

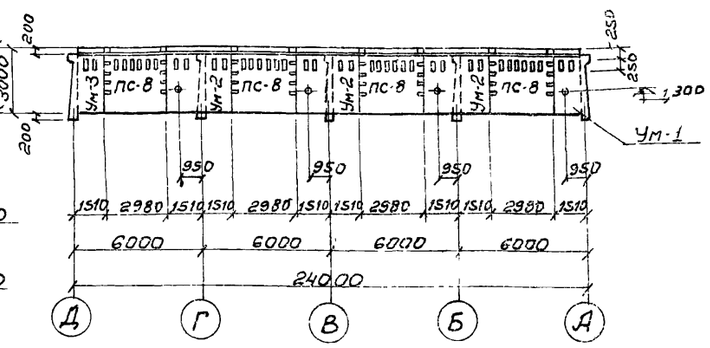

Вид по 5-5

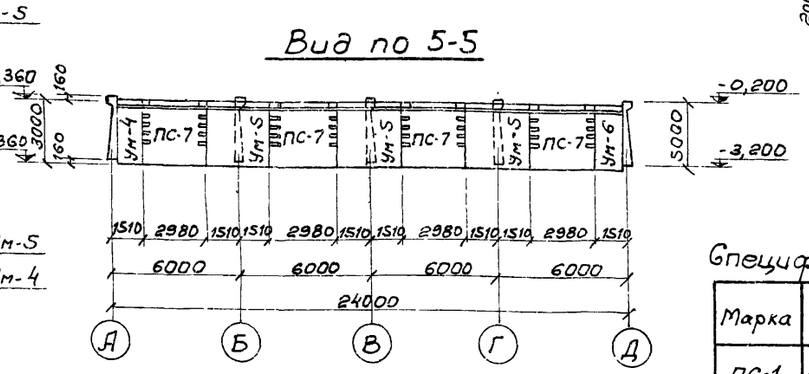

Вид по 1-1

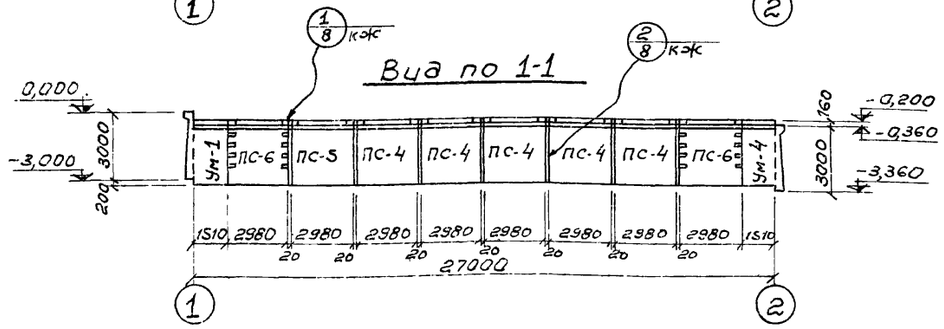

Вид по 2-2

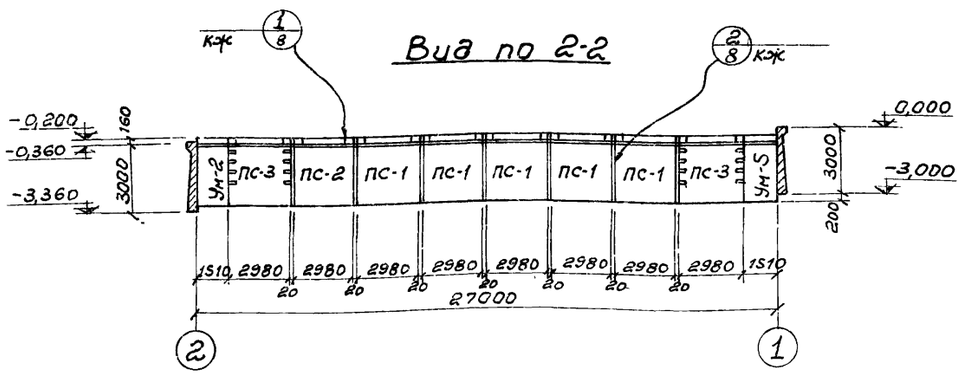

1. Данный лист комплектен с листами КЖС-2, КЖС-3
2. Общие указания по монтажу панелей, заделке стыков и отделке см. пояснительную записку и серию 3.900-2 в. 2 и 7.

Спецификация элементов к маркировочной схеме

Марка	Обозначение	Наименование	Кол.	Примеч
ПС-1	Серия 3.900-2 в. 2 КЖС-25	Стеновая панель ПК1-30-1А	15	3,18т
ПС-2	—//— КЖС-25	Стеновая панель ПК1-30-1Б	3	3,18т
ПС-3	—//— в. 7 КЖС-25	Угловая стеновая панель ПКУ1-30-1А	6	3,18т
ПС-4	—//— в. 2 КЖС-25	Стеновая панель ПК1-30-2А	15	3,18т
ПС-5	—//— в. 7 КЖС-25	Угловая стеновая панель ПКУ1-30-2А	2	3,18т
ПС-6	—//— КЖС-25	Угловая стеновая панель ПКУ1-30-2Б	4	3,18т
ПС-7	—//— КЖС-25	Угловая стеновая панель ПКУ1-30-2В	4	3,18т
ПС-8	—//— КЖС-25	Угловая стеновая панель ПКУ1-30-2Г	4	3,18т
Ум-1	КЖС-10	Монолитный участок	1	
Ум-2	КЖС-11	Монолитный участок	3	
Ум-3	КЖС-12	Монолитный участок	1	
Ум-4	КЖС-13	Монолитный участок	1	
Ум-5	КЖС-14	Монолитный участок	3	
Ум-6	КЖС-13	Монолитный участок	1	

7546/VIII 9

Изм.	Лист	N документа	Подпись	Дата
Проверил		Зантберг		
Инженер		Цаканян		
Рук. гр.		Зантберг		
Гл. спец.		Браславский		
ГИП		Козловская		
Нач. отд.		Пичахчи		

ТП 902-2-330 КЖС

Отстойники канализационные горизонтальные с механизированным удалением осадка

Тип IV [illegible] тройник четы[illegible] из сборного

Маркировочная схема панелей. Вид по 1-1

Лит [illegible] Листов [illegible]

Укркоммунпроект

Маркировочная схема плит мостиков.

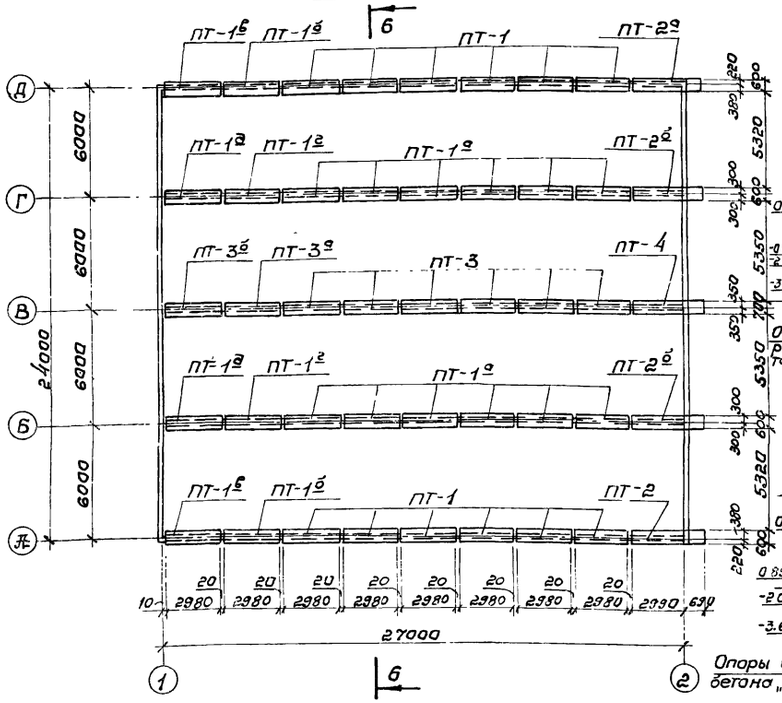

6-6

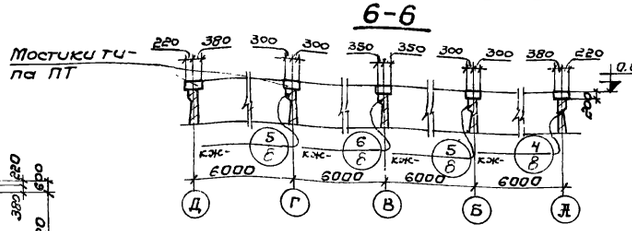

7-7

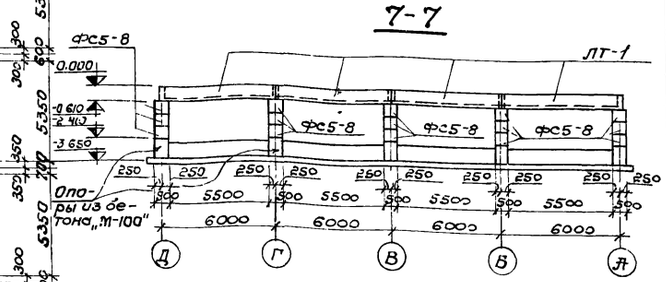

8-8

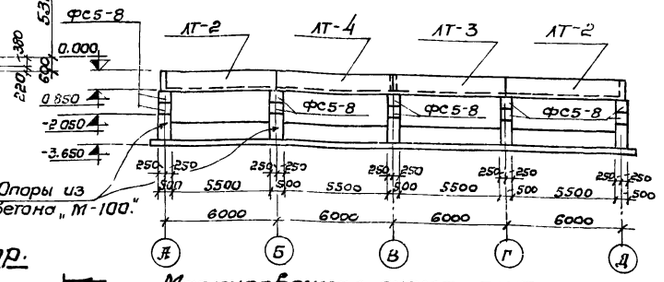

Маркировочная схема лотков и опор.

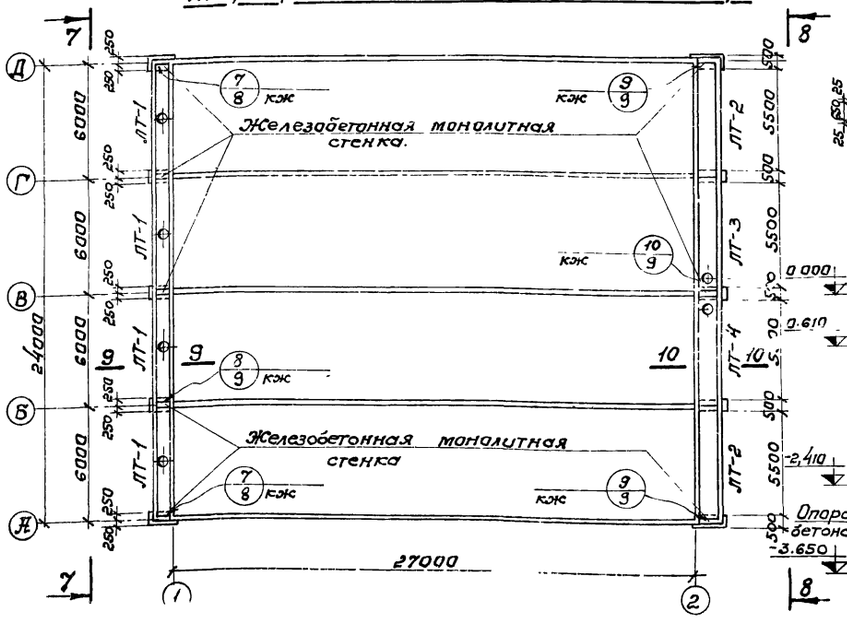

Маркировочная схема плит перекрытия лотков.

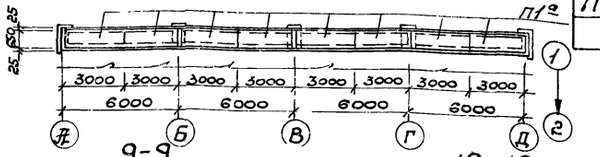

9-9

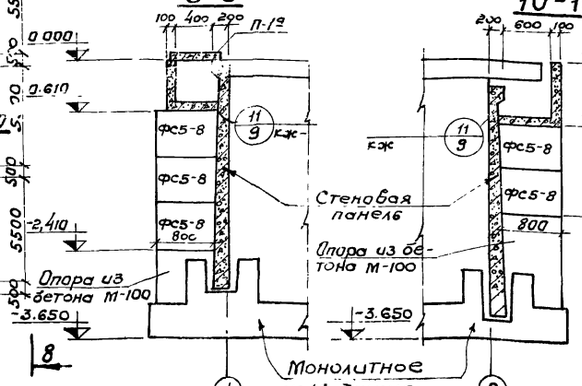

10-10

Спецификация элементов к маркировочным схемам, расположенным на листе.

Марка	Обозначение	Наименование	Кол.	Примечание
		Маркировочная схема мостиков.		
ПТ-1	КЖЕ-26	Плита мостика ПТ-1	12	0.9т
ПТ-1а	КЖЕ-26	Плита мостика ПТ-1а	12	0.9т
ПТ-1б	КЖЕ-26	Плита мостика ПТ-1б	2	0.9т
ПТ-1в	КЖЕ-26	Плита мостика ПТ-1в	2	0.9т
ПТ-1г	КЖЕ-26	Плита мостика ПТ-1г	2	0.9т
ПТ-1д	КЖЕ-26	Плита мостика ПТ-1д	2	0.9т
ПТ-2	КЖЕ-26	Плита мостика ПТ-2	1	1.1т
ПТ-2а	КЖЕ-26	Плита мостика ПТ-2а	1	1.1т
ПТ-2б	КЖЕ-26	Плита мостика ПТ-2б	2	1.1т
ПТ-3	КЖЕ-27	Плита мостика ПТ-3	6	1.0т
ПТ-3а	КЖЕ-27	Плита мостика ПТ-3а	1	1.0т
ПТ-3б	КЖЕ-27	Плита мостика ПТ-3б	1	1.0т
ПТ-4	КЖЕ-27	Плита мостика ПТ-4	1	1.3т
		Маркировочная схема лотков и опор		
ЛТ-1	КЖЕ-28	Панель лотка ЛТ-1	4	1,9т
ЛТ-2	КЖЕ-28	Панель лотка ЛТ-2	2	2,8т
ЛТ-3	КЖЕ-28	Панель лотка ЛТ-3	1	2,8т
ЛТ-4	КЖЕ-28	Панель лотка ЛТ-4	1	2,8т
ФС5-8	Серия 1.116-1 6.1	Блоки стен подвалов	25	0.52т
		Маркировочная схема плит перекрытия лотков		
П-1а	Серия ИС-01-04 6.2 КЖЕ-27	Плита перекрытия	8	0.34т

1. Данный лист комплектен с листами КЖЕ-2, КЖЕ-3
2. Швы между плитами мостиков заполнить мелкозернистым бетоном, соответствующим по марке и плотности бетону плит мостиков.
3. Расход бетона „М-100" на монолитные опоры V= 4,5 м³.

7546/VIII 10

ТП 902-2-330 КЖЕ

Отстойники канализационные горизонтальные с механизированным удалением осадка

Тип IV. Вторичный отстойник четырехсекционный L=27м; h=2м из сборного железобетона.

Маркировочные схемы мостиков, лотков и плит перекрытий. Сечения 6-6 ÷ 10-10.

Изм.	Лист	№ документа	Подпись	Дата
Проверил		Зантберг		
Инженер.		Харченко		
Рук. гр.		Зантберг		
Гл. спец.		Брославский		
ГИП		Головская		
Нач. отд.		Пичахчи		

Лит.	Лист	Листов
Р	7	

МЖКХ УССР Укркоммунниипроект г. Харьков

Инв. № подл. | Подпись и дата | Взам. инв. №

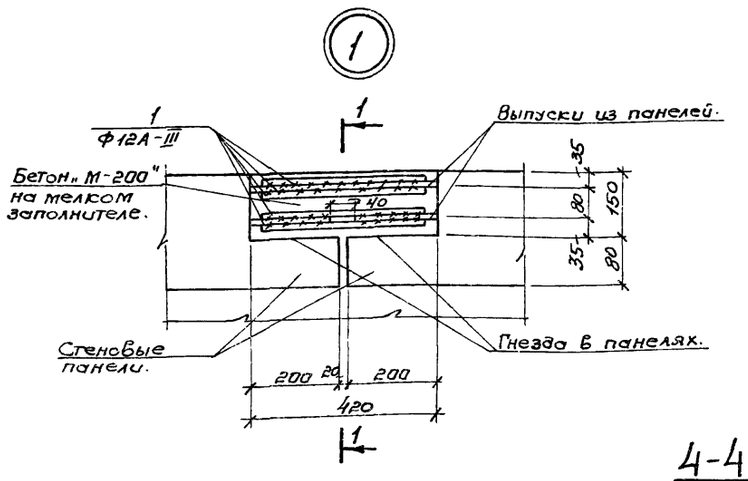

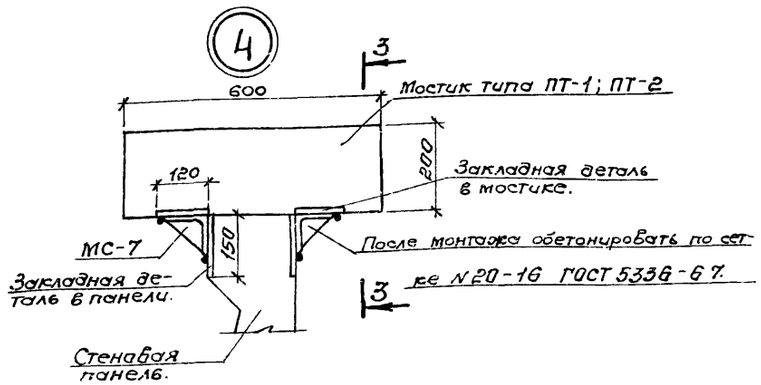

Ведомость стержней на один элемент.

	Поз	Эскиз или сечение	ф мм	Длина мм	К-во
Узел 1	1	370	12А-III	370	8
Узел 6	2	50 540	8А-I	620	6
	3	580	8А-I	580	5

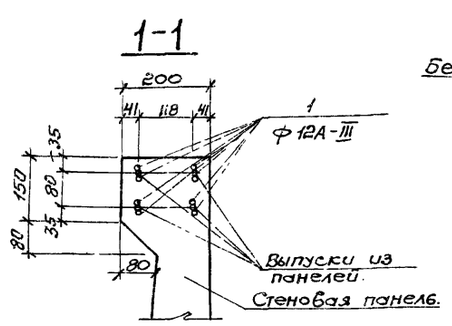

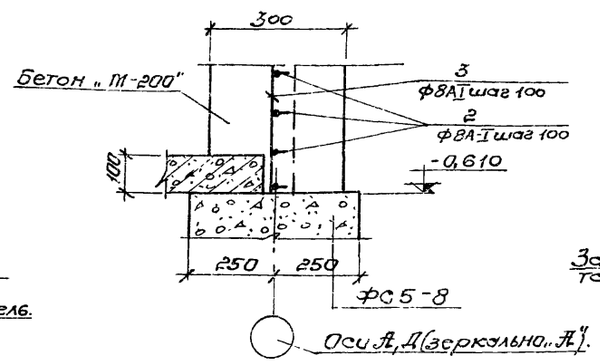

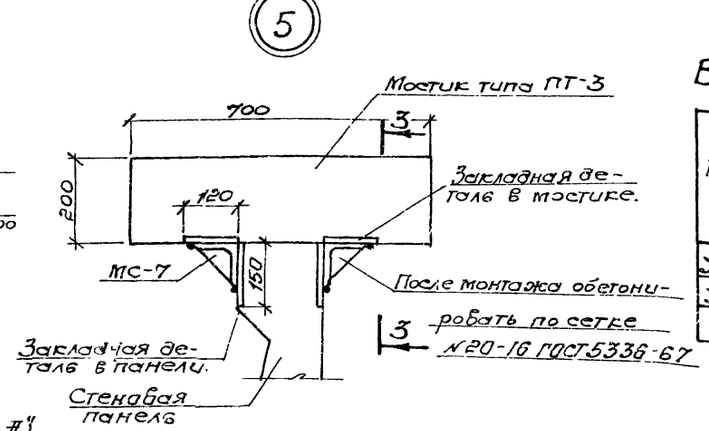

Выборка стали на один элемент, кг

Марка эл-та	Арматурные изделия. Арматурная сталь по ГОСТ 5781-75. Класс А-I, ф мм				Класс А-III, ф мм					Всего
	8			Итого	12	14			Итого	
Узел 1					2,61				2,61	2,61
Узел 6	2,65			2,65						2,65

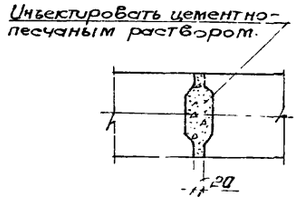

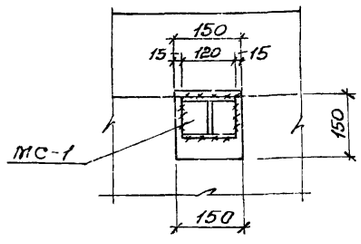

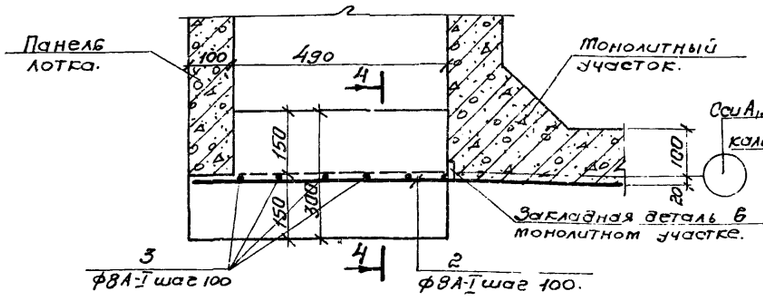

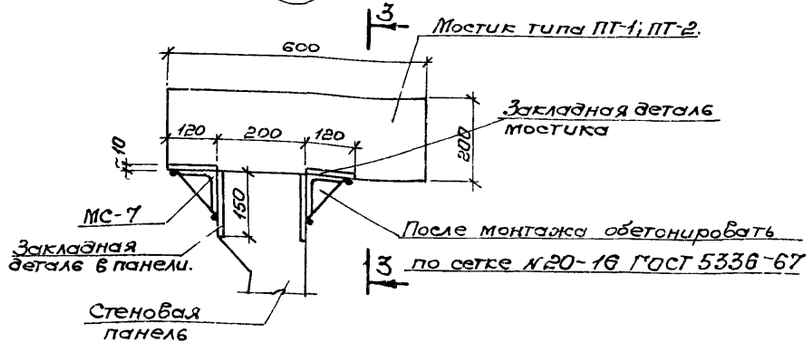

Детали соединения стержней арматуры сваркой встык с круглыми накладками.

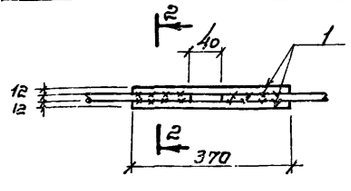

2-2

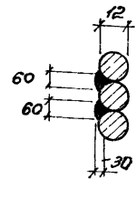

1. Данный лист комплектен с листами КЖ-6, КЖ-7
2. Выпуски арматуры стеновых панелей свариваются между собой накладками из арматурных стержней класса А-III.
3. При соединении стержней сваркой необходимо соблюдать соосность стыкуемых стержней.
4. Для сварных соединений стержней арматуры класса А-III следует применять электроды типа Э42А-Ф; Э50А-Ф или Э55-Ф.

7546/VIII 11

Изм.	Лист	№ докумен.	Подпись	Дата	ТП 902-2-330 КЖ
					Отстойники канализационные горизонтальные с механизированным удалением осадка.
Провер.		Зантберг			Тип IV. Вторичный отстойник четырехсекционный L=27м; h=2м из сборного железобетона. Лит. Р; Лист 3; Листов
Инжен.		Левина			
Рук. гр.		Зантберг			
Гл. спец.		Браславский			Маркировочные схемы панелей, мостиков и лотков. Узлы 1÷6. Сечения 1-1÷4-4
ГИП		Козловская			МЖКХ УССР Укркоммунниипроект г. Харьков
Нач. отд.		Пичахчи			

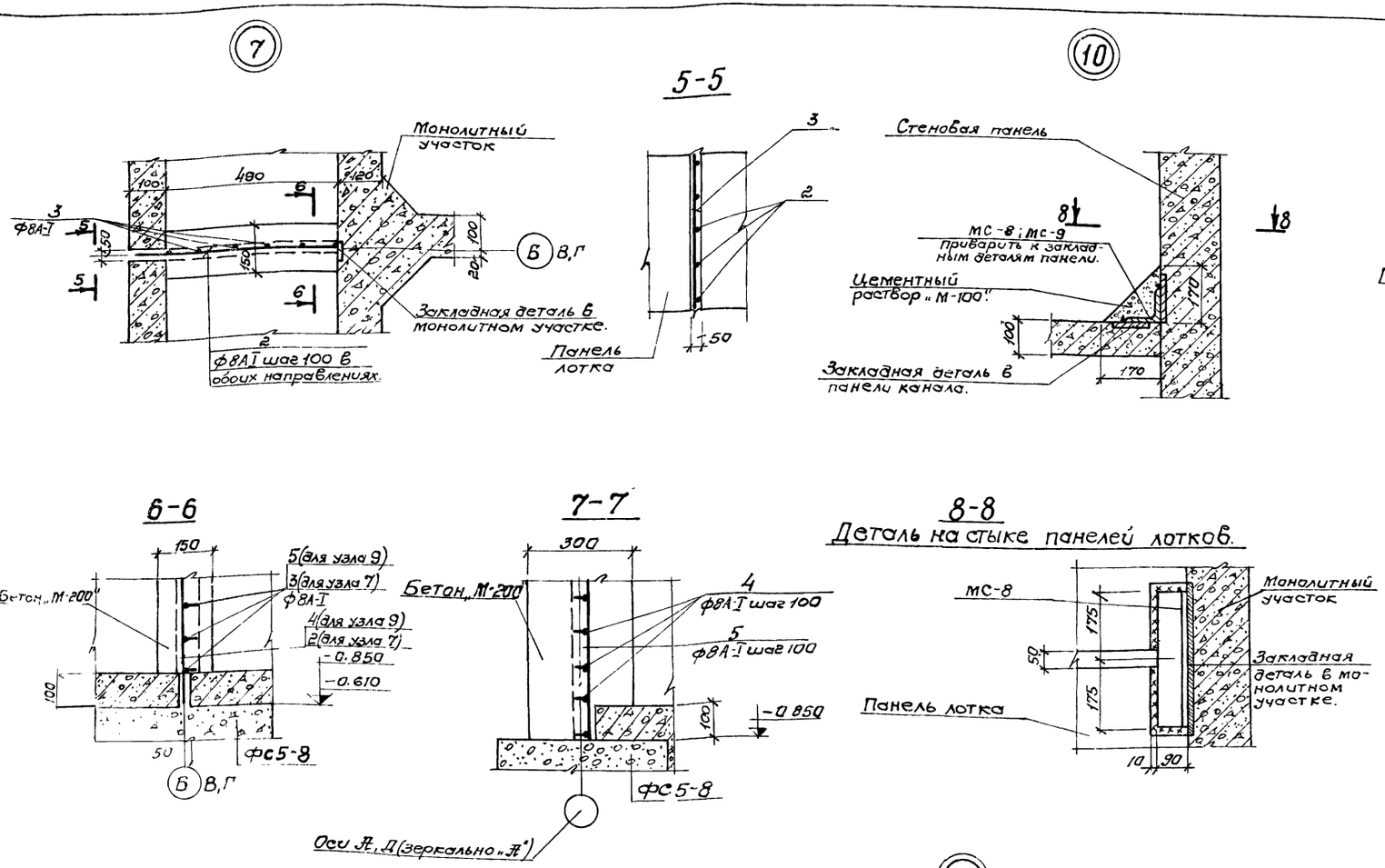

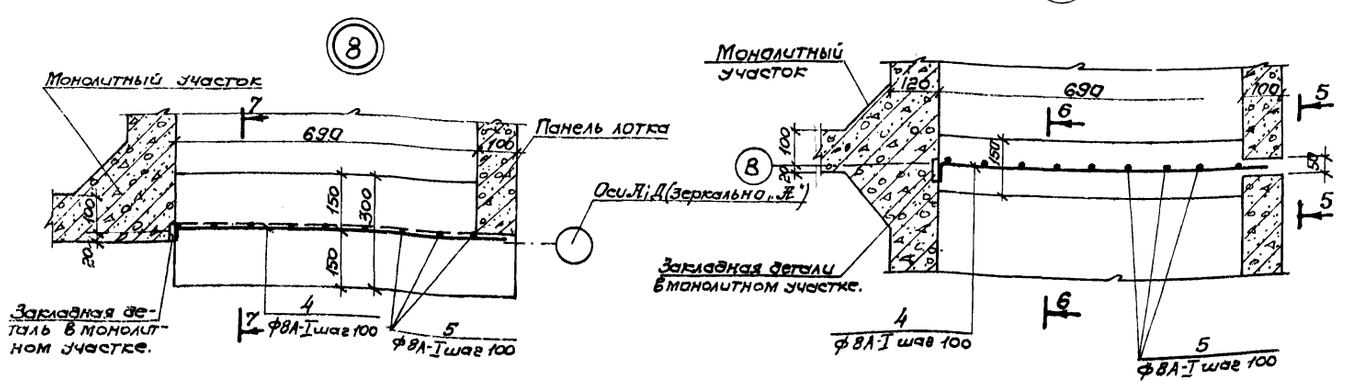

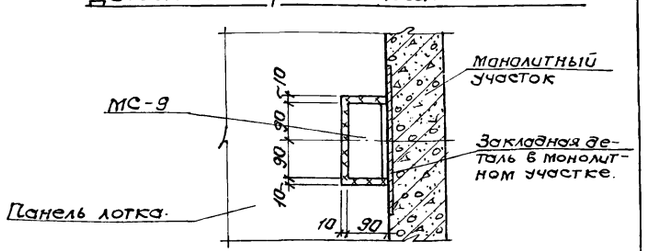

Ведомость стержней на один элемент:

	Поз	Эскиз или сечение	ф мм	Длина мм	К-во
Узел 7	2	570	8А-I	620	6
	3	580	8А-I	580	5
Узел 8	4	770	8А-I	820	8
	5	830	8А-I	830	7
Узел 9	4	770	8А-I	820	8
	5	830	8А-I	830	7

Выборка стали на один элемент, кг

Марка эл-та	Арматурные изделия. Арматурная сталь по ГОСТ 5781-75. Класс А-I. ф мм: 8					Итого	
Узел 7	2,65					2,65	2,65
Узел 8	5,00					5.00	5.00
Узел 9	5,00					5.00	5.00

1. Данный лист комплектен с листами КЖ-7, КЖ-32

2. Монолитные железобетонные стенки в лотках выполняются из бетона „М-200". Расход бетона на монолитные стенки: Узел 6 - 0.09м³; Узел 7 - 0,04м³; Узел 8 - 0,18м³; Узел 9 - 0,08м³.

3. Сварные швы выполнять электродами Э-42А; толщина шва 6мм по катету.

7546/VIII 12

Изм	Лист	№ документа	Подпись	Дата	ТП 902-2-330 — КЖ
Провер.		Зантберг			Отстойники канализационные горизонтальные с механизированным удалением осадка.
Инжен.		Левина			Тип IV. Вторичный отстойник четырехсекционный L=27м; h=2м из сборного железобетона.
Рук. гр.		Зантберг			Лит. Р; Лист 9; Листов
Гл. спец.		Браславский			Маркировочная схема панелей, мостиков и лотков. Узлы „7"+„10". Сечения 6-6+8-8
ГИП		Розловская			МЖКХ УССР Укркоммунниипроект г. Харьков
Нач. отд.		Пичахчи			

Монолитный участок Ум1.

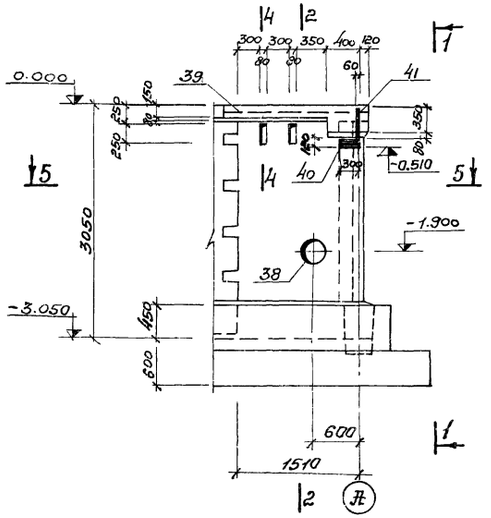

1-1

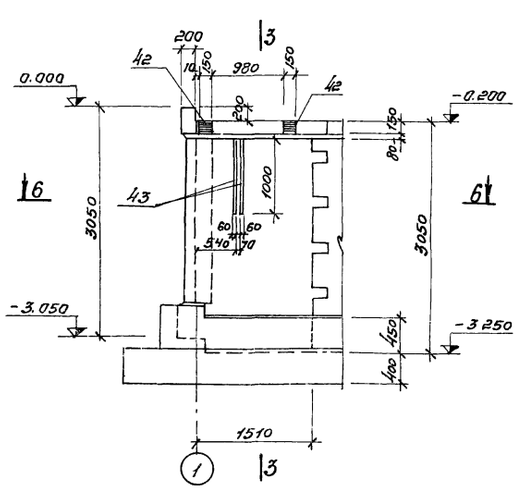

2-2;3-3

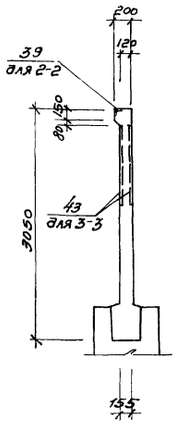

5-5

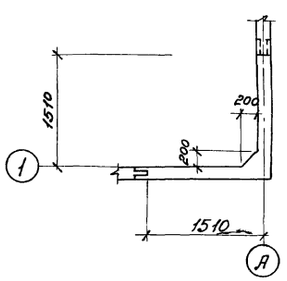

4-4

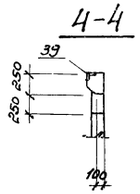

2-2 /Армирование/

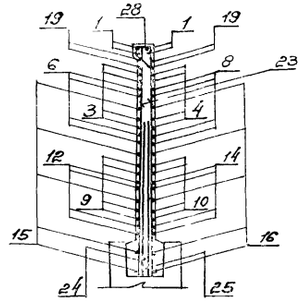

5-5 /Армирование/

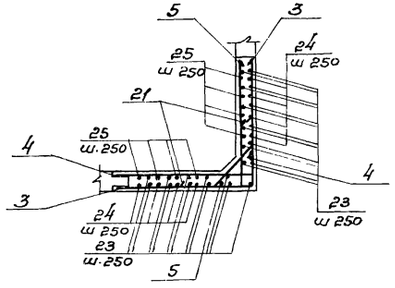

3-3 /Армирование/

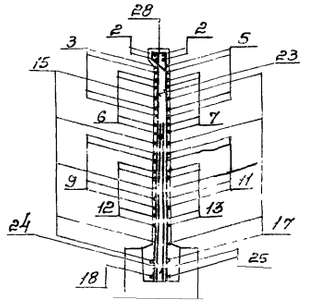

Монолитный участок Ум1. /Армирование/

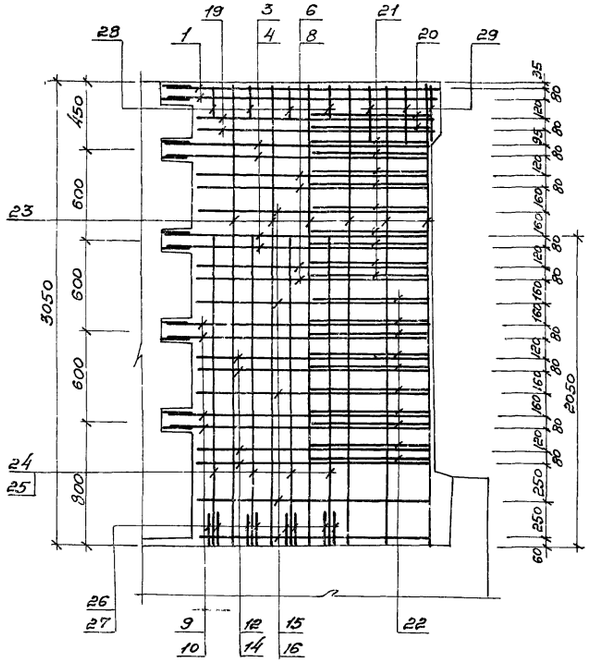

1-1 /Армирование/

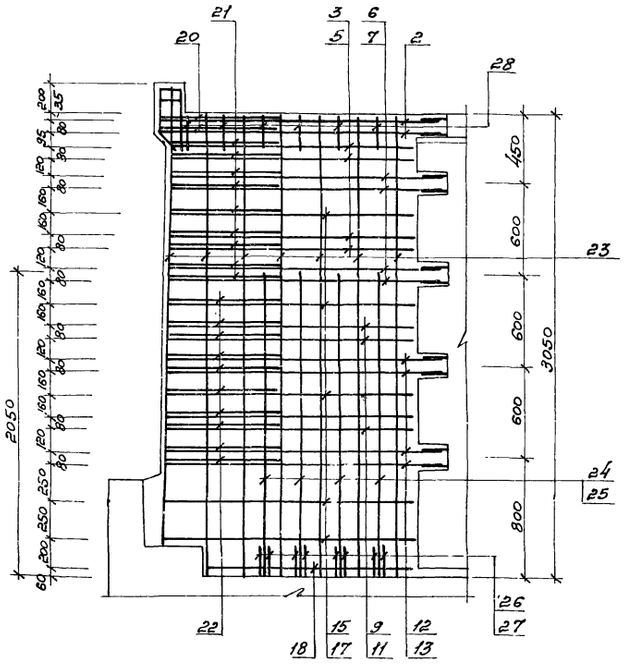

6-6 /Армирование/

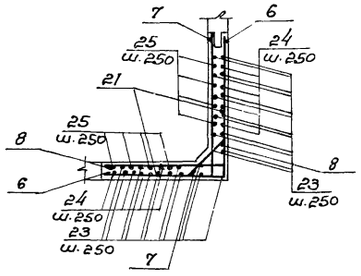

Дополнительное артирование.

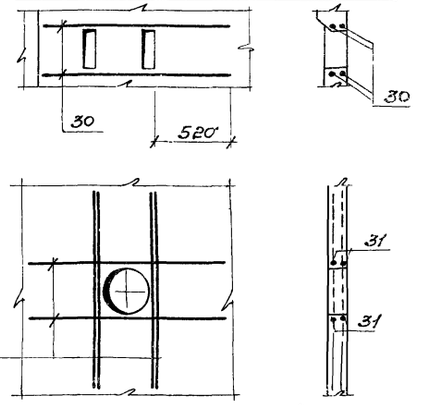

7546/VIII 13

1. Данный лист комплектен с листами КЖС-6, КЖ-15, КЖ-16
2. Общие примечания см лист КЖС-13

Изм.	Лист	№ докумен.	Подпись	Дата
Провер.		Зантберг		
Инженер.		Юровский		
Рук. гр.		Зантберг		
Гл. спец.		Браславский		
ГИП		Ковловская		
Нач. отд.		Личахчи		

ТП 902-2-330 КЖС

Отстойники канализационные горизонтальные с механизированным удалением осадка.

Тип IV. Вторичный отстойник четырехсекционный L=27 м h=2 м из сборного железобетона.

Монолитный участок Ум-1. Опалубочные чертежи и армирование.

Лит.	Лист	Листов
Р	10	

МЖКХ УССР Укркоммунниипроект г. Харьков

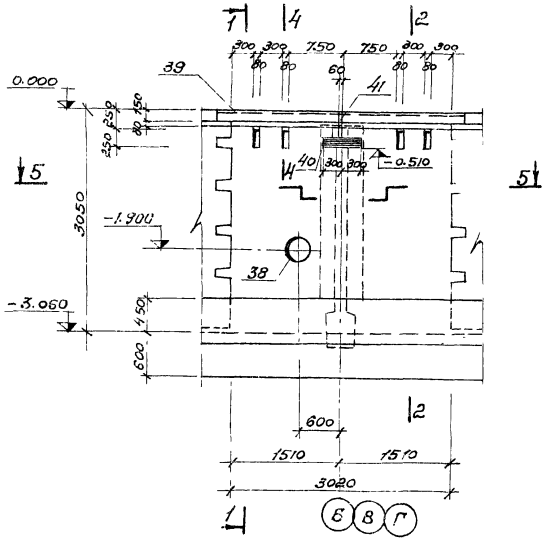
Монолитный участок Ум2

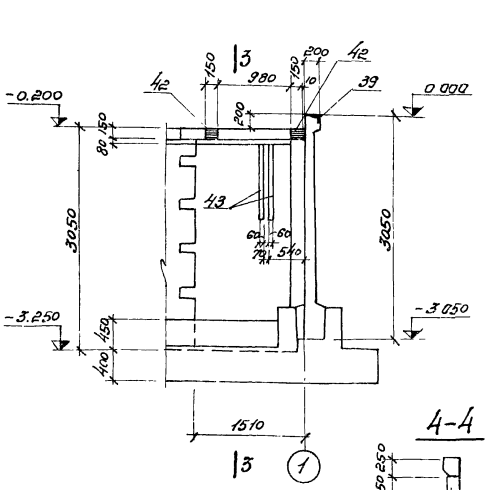
1-1

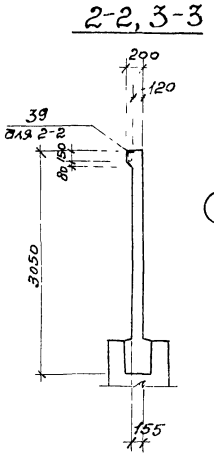
2-2, 3-3

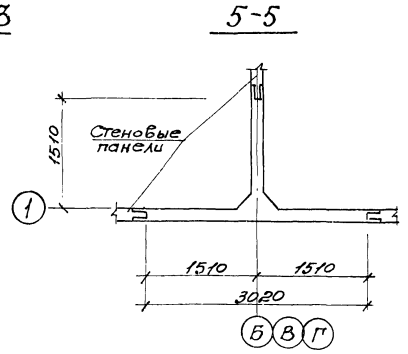
5-5

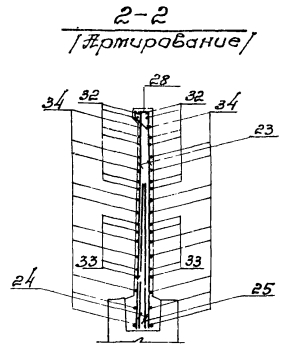
2-2
/Армирование/

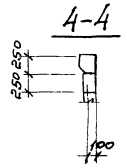
4-4

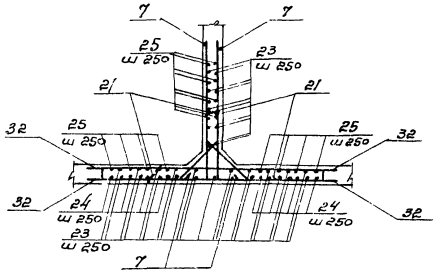
5-5
/Армирование/

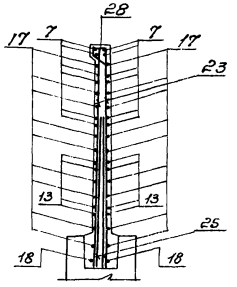
3-3
/Армирование/

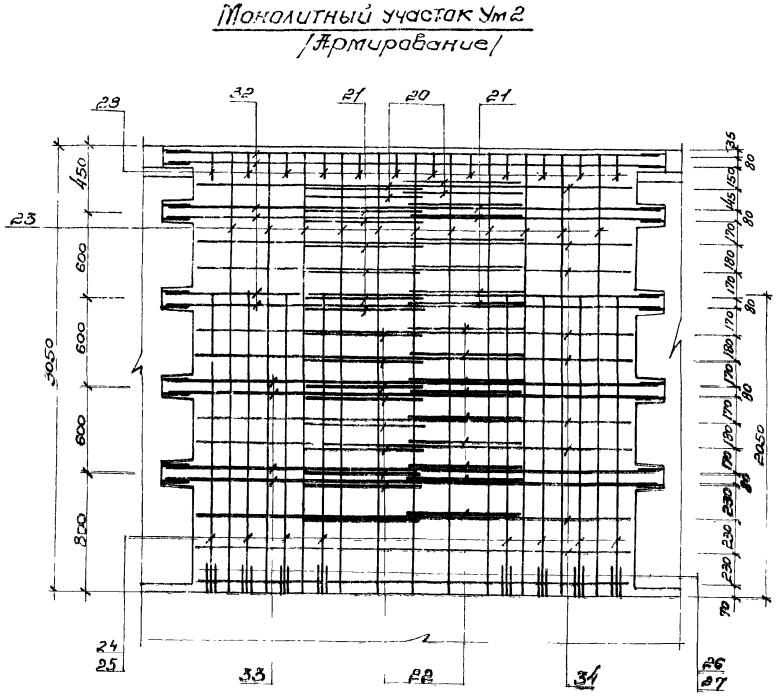
Монолитный участок Ум2
/Армирование/

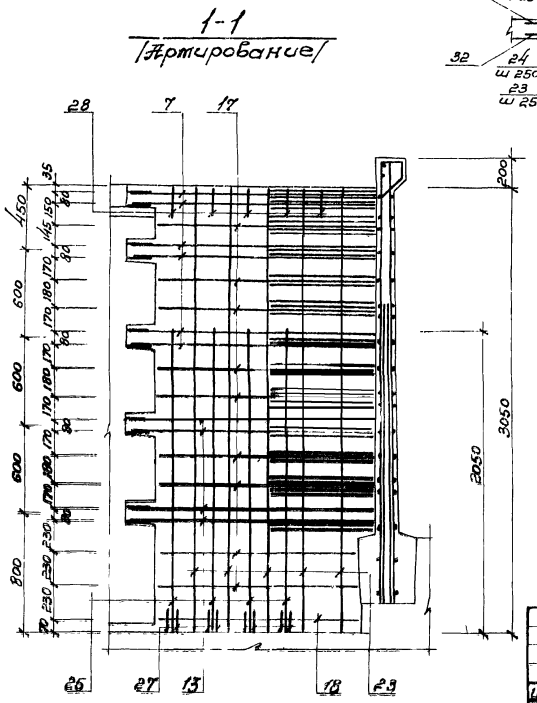
1-1
/Армирование/

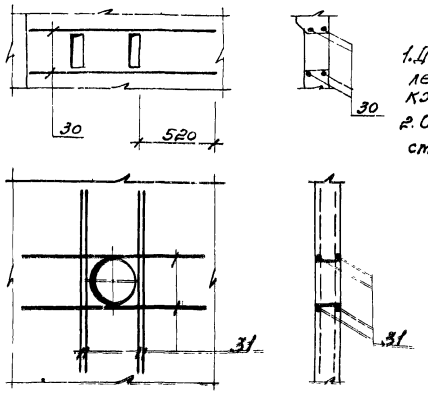
Дополнительное армирование.

1. Данный лист комплектен с листами КЖ-6, КЖ-15, КЖ-16
2. Общие примечания см. лист КЖ-13

7546/VIII 14

				ТП 902-2-330			
				Отстойники канализационные горизонтальные с механизированным удалением осадка			
Изм.	Лист	Кдокум.	Подпись	Дата			
Провер.	Зантберг			Тип IV. Вторичный отстойник четырехсекционный L=27m h=2m из сборного железобетона.	Лит.	Лист	Листов
Инжен.	Юровский				Р	11	
Рук. гр.	Зантберг						
Гл. спец.	Браславский			Монолитный участок Ум2. Опалубочные чертежи и армирование.	МЖКХ-УССР Укркоммунниипроект г. Харьков.		
ГИП	Козловская						
Нач. отд.	Пичахчи						

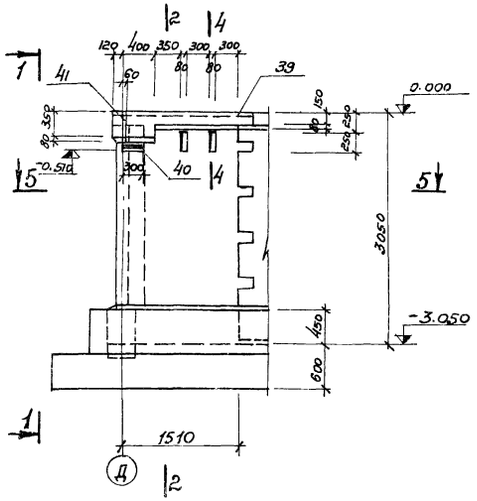
Монолитный участок Ум3.

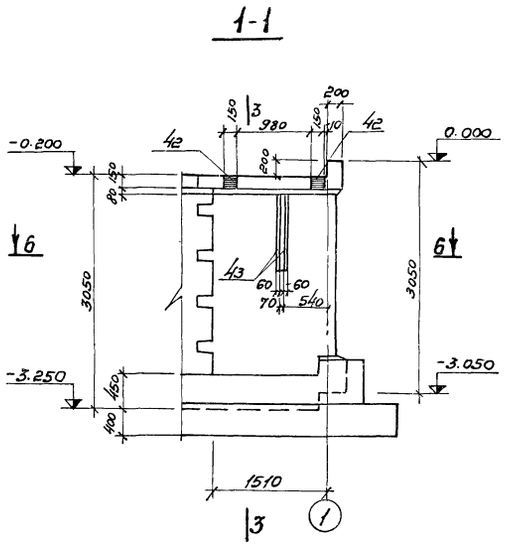
1-1

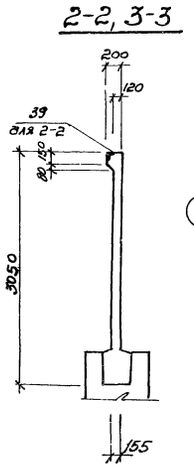
2-2, 3-3

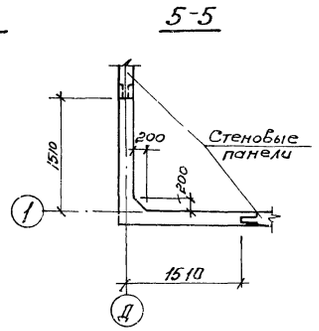
5-5

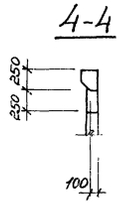
4-4

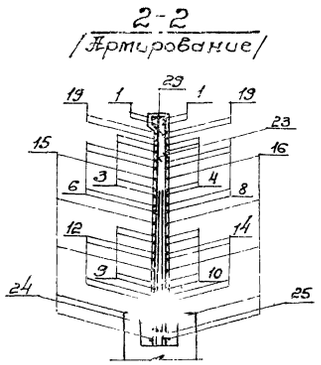
2-2
/Армирование/

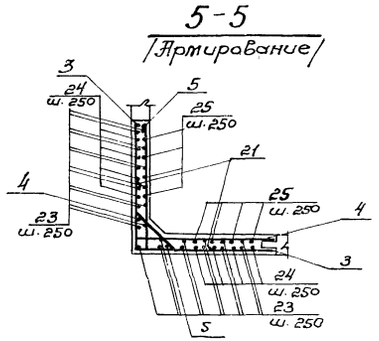
5-5
/Армирование/

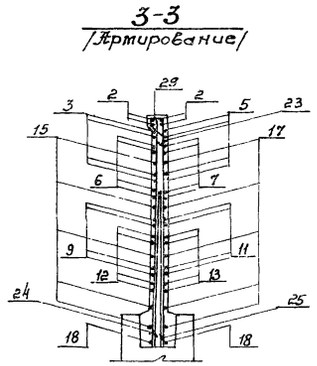
3-3
/Армирование/

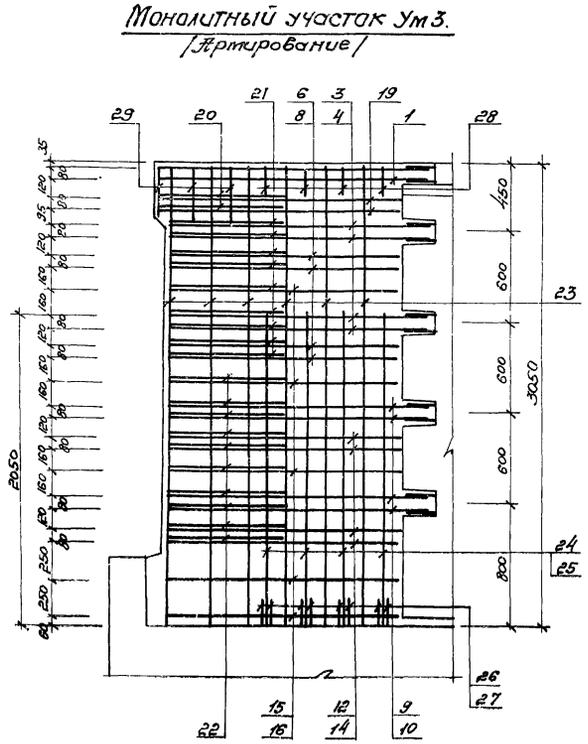
Монолитный участок Ум3.
/Армирование/

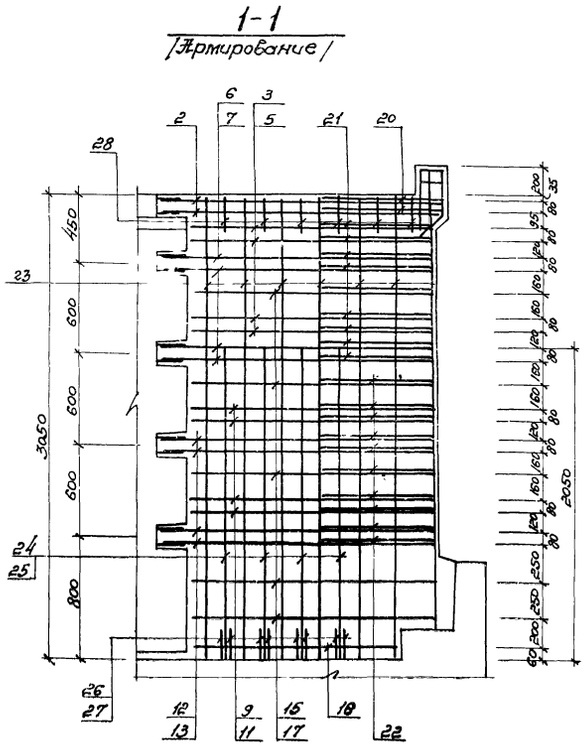
1-1
/Армирование/

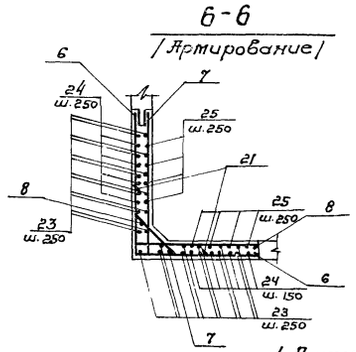
6-6
/Армирование/

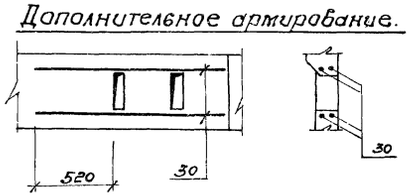
Дополнительное армирование.

1. Данный лист комплектен с листами КЖ-6, КЖ-15 КЖ-16

2. Общие примечания см. лист КЖ-13

7546/VIII 15

				ТП 902-2-330			
				Отстойники канализационные горизонтальные с механизированным у[illegible]			
Изм.	Лист	№ докум.	Подпись	Дата			
Провер.	Зантберг			Тип IV Вторичный отстойник четырехсекционный L=27m h=2m изсборного железобетона	Лит	Лист	Листов
Инжен.	Юровский				Р	12	
Рук. гр.	Зантберг						
Гл. спец.	Браславский			Монолитный участок Ум-3. Опалубочные чертежи и армирование	МЖКХ УССР Укркоммуниипроект г. Харьков		
ГИП							
Нач. отд.	[illegible]						

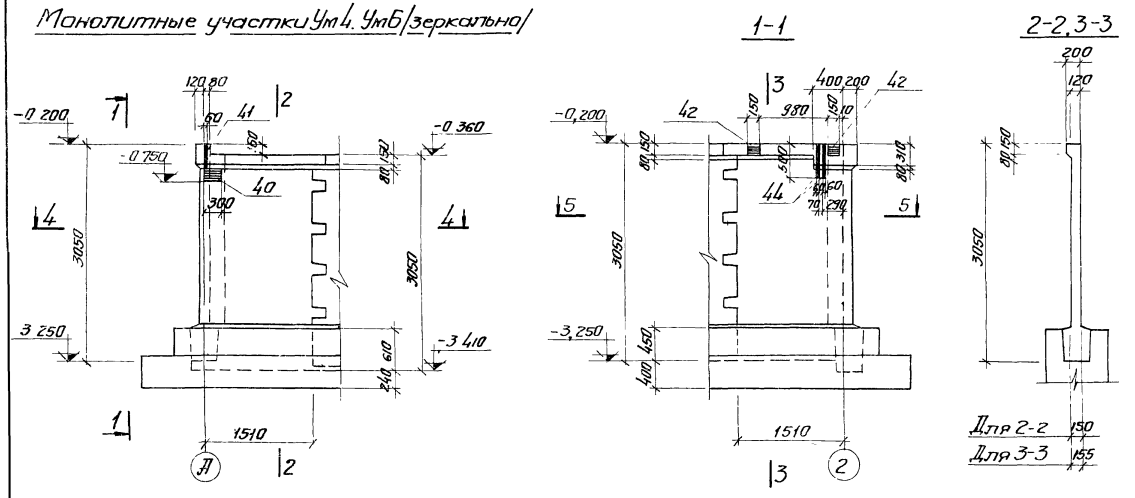
Монолитные участки Ум4. Ум6/зеркально/

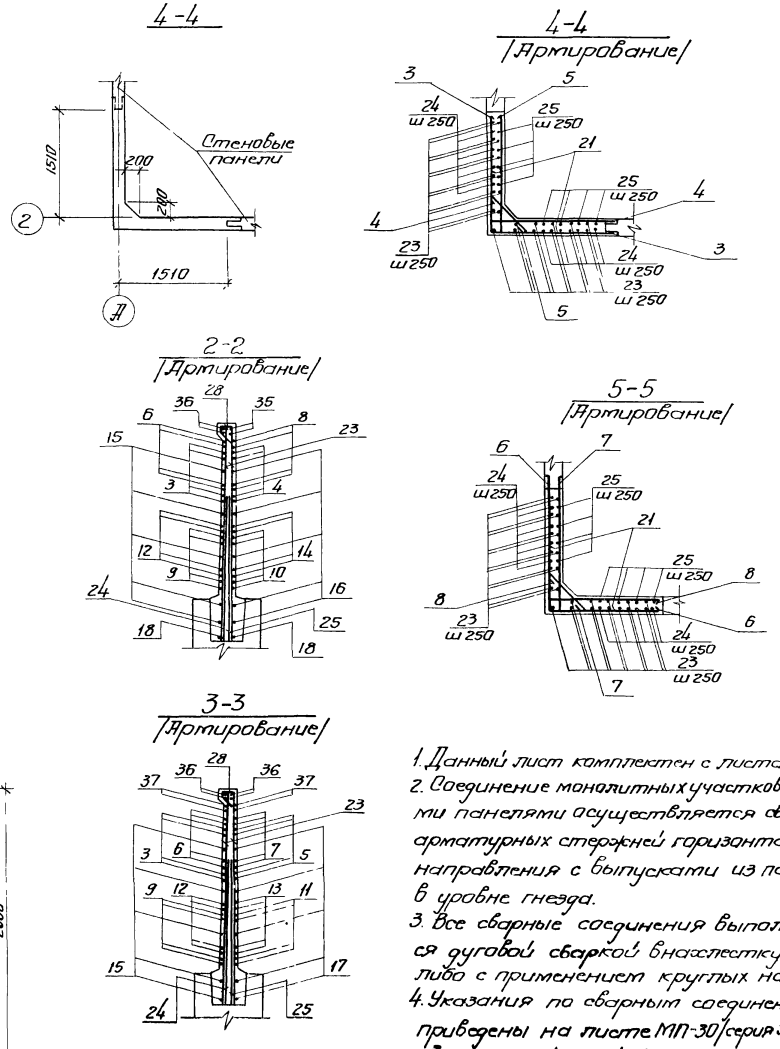

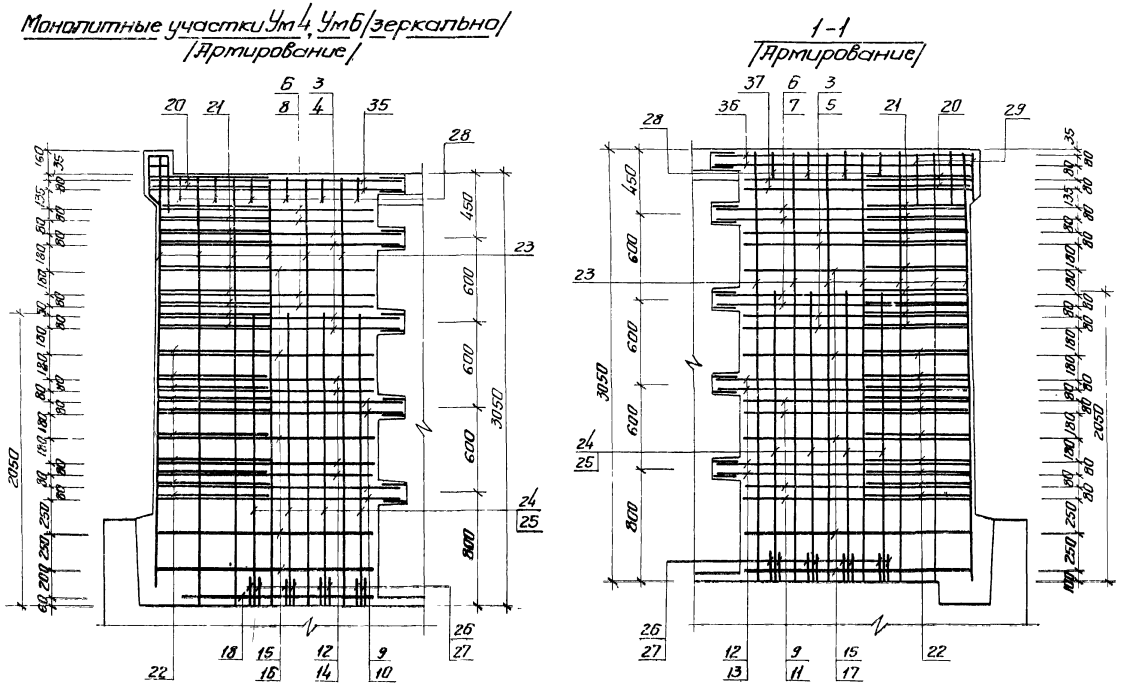
Монолитные участки Ум4, Ум6/зеркально/
/Армирование/

1. Данный лист комплектен с листами кж-6, кж-13
2. Соединение монолитных участков с угловыми панелями осуществляется сваркой арматурных стержней горизонтального направления с выпусками из панелей в уровне гнезда.
3. Все сварные соединения выполняются дуговой сваркой внахлестку либо с применением круглых накладок.
4. Указания по сварным соединениям приведены на листе МП-30/серия 3.900-2 в.7/
5. Защитный слой бетона для рабочей арматуры 20мм.

7546/VIII 16

					ТП 902-2-330		
Изм.	Лист	№ докум.	Подпись	Дата	Отстойники канализационные горизонтальные с механизированным удалением осадка		
Проверил		Зантберг			Тип IV. Вторичный отстойник четырехсекционный L=27м h=2м из сборного железобетона	Лит	Лист	Листов
Инж.		Юрьевский				Р	13	
Рук. гр.		Зантберг			Монолитные участки Ум4, Ум6. Опалубочные чертежи и армирование.	Укркоммунниипроект г. Харьков		
Гл. спец.		Брасловский						
ГИП		Козловская						
Нач. отд.		Пичахчи						

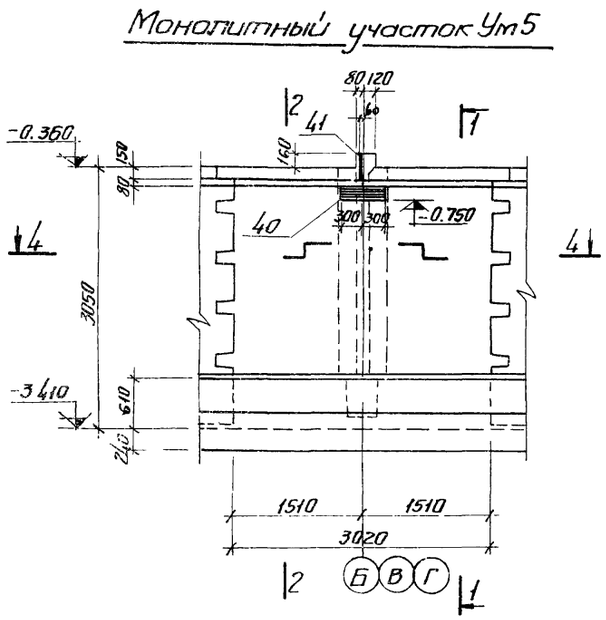
Монолитный участок Ум5

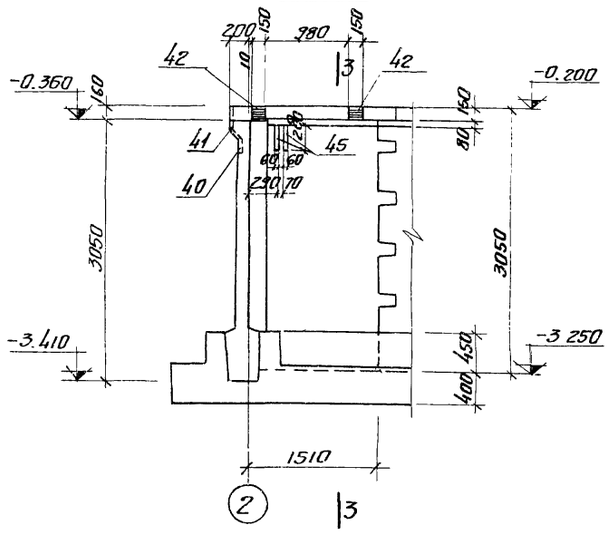
1-1

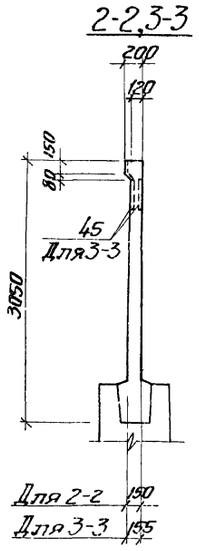
2-2,3-3

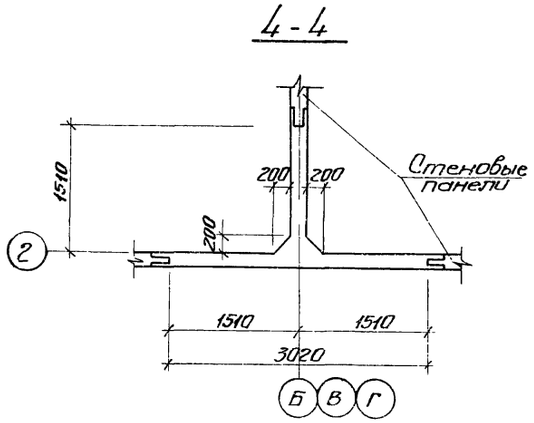
4-4

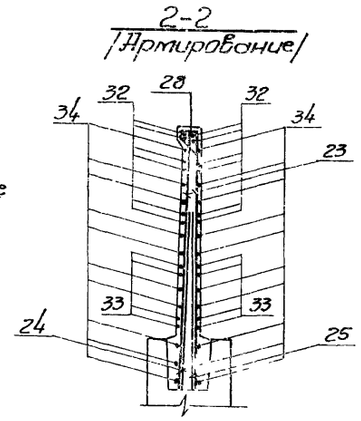
2-2
/Армирование/

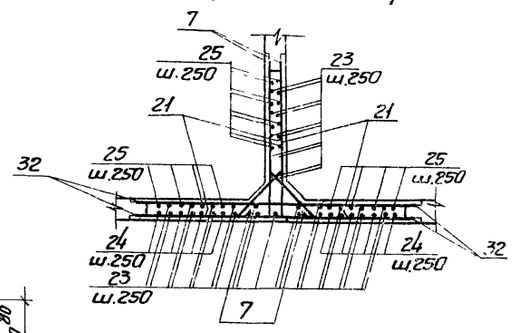
4-4
/Армирование/

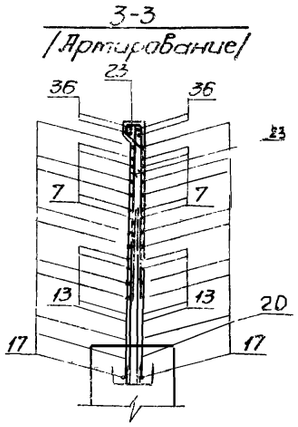
3-3
/Армирование/

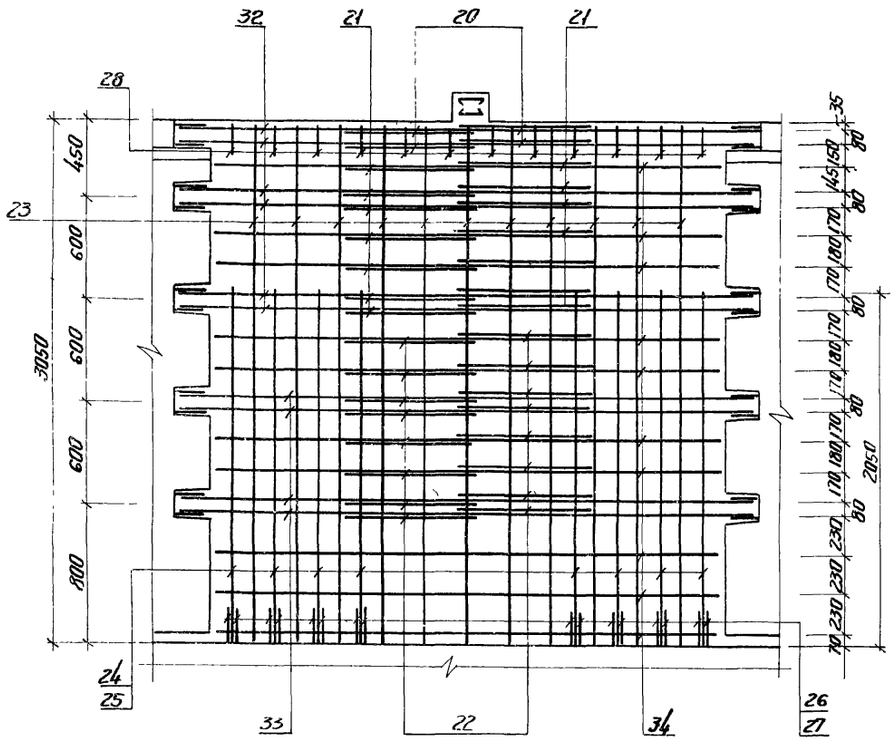
Монолитный участок Ум5
/Армирование/

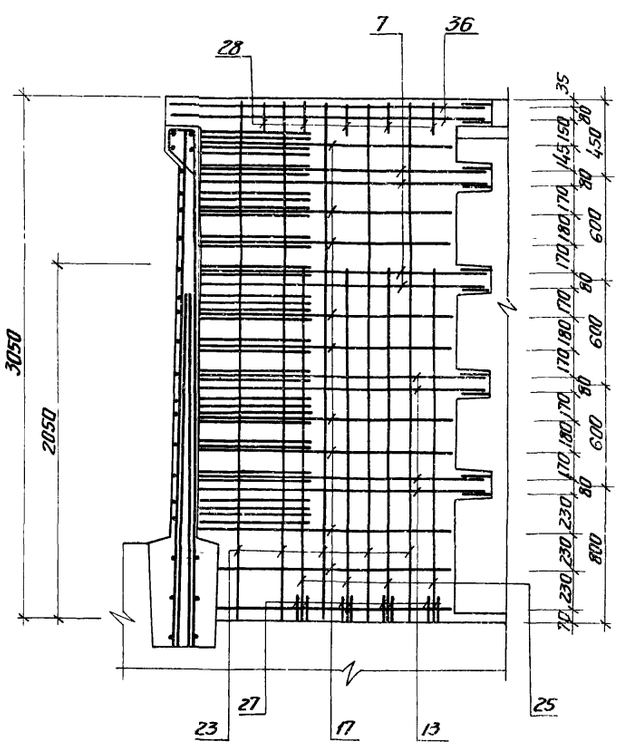
1-1
/Армирование/

1. Данный лист комплектен с листами. кж-6, кж-15, кж-16
2. Общие примечания с лист кж-13

7546/VIII 17

Изм.	Лист	№ докум.	Подпись	Дата	ТП 902-2-330 кж-8
Проверил		Зантберг			Отстойники канализационные горизонтальные с механизированным удалением осадка
Инж.		Юровского			Тип IV Вторичный отстойник четырехсекционный L=27м h=2м из сборного железобетона
Рук. гр.		Зантберг			Лит. Р; Лист 14; Листов
Гл. спец.		Браславский			Монолитный участок Ум5 Опалубочные чертежи и армирование
ГИП		Козловский			МЖКХ УССР Укркоммунниипроект г. Харьков
Нач. отд.		Пичахчи			

Ведомость стержней на 1 элемент

Марка эл-та	Поз	Эскиз или сечение	ф мм	Длина мм	Кол
Ум 1	1	160 \ 1790	12 AIII	1950	4
	2	300 \ 1870	12 AIII	2170	4
	3	1720 \ 1600	12 AIII	3320	4
	4	1720 \ 350	12 AIII	2070	4
	5	350 \ 1600	12 AIII	1950	4
	6	1520 \ 1800	12 AIII	3320	4
	7	350 \ 1800	12 AIII	2150	4
	8	1520 \ 350	12 AIII	1870	4
	9	1740 \ 1620	10 AIII	3360	4
	10	1740 \ 250	10 AIII	1990	4
	11	250 \ 1620	10 AIII	1870	4
	12	1540 \ 1820	10 AIII	3360	4
	13	250 \ 1820	10 AIII	2070	4
	14	1540 \ 250	10 AIII	1790	4
	15	1520÷1550 \ 1600-1630	10 AIII	ср 3150	5
	16	1520÷1550 \ 250	10 AIII	ср 1785	5
	17	250 \ 1590-1630	10 AIII	ср 1860	5
	18	—	10 AIII	1370	2
	19	1590 \ 200	10 AIII	1790	4
	20	45° 340 640 340 45°	12 AIII	1320	2
	21	45° 340 520 340 45°	12 AIII	1200	9
	22	45° 250 550 250 45°	10 AIII	1050	10
	23	—	8 AIII	3030	23
	24	—	20 AIII	2050	8
	25	—	14 AIII	2050	8
	26	—	20 AIII	190	16
	27	—	14 AIII	130	16
	28	45° 200 110 240 160	6 AT	750	10
	29	45° 200 340 440 160	6 AT	1150	3
	30	—	14 AIII	1260	4
	31	—	14 AIII	1340	12
Ум 2	7	От выше	12 AIII	2150	12
	13	—"—	10 AIII	2070	8
	17	—"—	10 AIII	ср 1860	18
	18	—"—	10 AIII	1370	2
	20	—"—	12 AIII	1320	4
	21	—"—	12 AIII	1200	12
	22	—"—	10 AIII	1050	18
	23	—"—	8 AIII	3030	33

Марка эл-та	Поз	Эскиз или сечение	ф мм	Длина мм	Кол
Ум 2	24	От выше	20 AIII	2050	8
	25	—"—	14 AIII	2050	16
	26	—"—	20 AIII	190	16
	27	—"—	14 AIII	130	32
	28	—"—	6 AT	750	17
	30	—"—	14 AIII	1260	8
	31	—"—	14 AIII	1340	12
	32	—	12 AIII	3380	12
	33	—	10 AIII	3380	8
	34	—	10 AIII	2980	20
Ум 3	1	От выше	12 AIII	1950	4
	2	—"—	12 AIII	2170	4
	3	—"—	12 AIII	3320	4
	4	—"—	12 AIII	2070	4
	5	—"—	12 AIII	1950	4
	6	—"—	12 AIII	3320	4
	7	—"—	12 AIII	2150	4
	8	—"—	12 AIII	1870	4
	9	—"—	10 AIII	3360	4
	10	—"—	10 AIII	1990	4
	11	—"—	10 AIII	1870	4
	12	—"—	10 AIII	3360	4
	13	—"—	10 AIII	2070	4
	14	—"—	10 AIII	1790	4
	15	—"—	10 AIII	ср 3150	5
	16	—"—	10 AIII	ср 1785	5
	17	—"—	10 AIII	ср 1860	5
	18	—"—	10 AIII	1370	2
	19	—"—	10 AIII	1790	4
	20	—"—	12 AIII	1320	2
	21	—"—	12 AIII	1200	9
	22	—"—	10 AIII	1050	10
	23	—"—	8 AIII	3030	23
	24	—"—	20 AIII	2050	8
	25	—"—	14 AIII	2050	8
	26	—"—	20 AIII	190	16
	27	—"—	14 AIII	130	16
	28	—"—	6 AT	750	10
	29	—"—	6 AT	1150	3

Марка эл-та	Поз	Эскиз или сечение	ф мм	Длина мм	Кол
Ум 3	30	См. выше	14 AIII	1260	4
Ум 4, Ум 6	3	См. выше	12 AIII	3320	4
	4		12 AIII	2070	4
	5		12 AIII	1950	4
	6		12 AIII	3320	4
	7		12 AIII	2150	4
	8		12 AIII	1870	4
	9		10 AIII	3360	4
	10		10 AIII	1990	4
	11		10 AIII	1870	4
	12		10 AIII	3360	4
	13		10 AIII	2070	4
	14		10 AIII	1790	4
	15		10 AIII	ср 3160	5
	16		10 AIII	ср 1785	5
	17		10 AIII	ср 1860	5
	18		10 AIII	1370	2
	20		12 AIII	1320	2
	21		12 AIII	1200	9
	22		10 AIII	1050	10
	23		8 AIII	3030	23
	24		20 AIII	2050	8
	25		14 AIII	2050	8
	26		20 AIII	190	16
	27		14 AIII	130	16
	28		6 AT	750	10
	29		6 AT	1150	3
	35	300 \ 1790	12 AIII	2090	4
	36	160 \ 1870	12 AIII	2030	4
	37	200 \ 1670	10 AIII	1870	4

7546/VIII 18

Изм.	Лист	№ докум.	Подпись	Дата	ТП 902-2-330 КЖ
Провер.		Зантберг			Отстойники канализационные горизонтальные с механизированным удалением осадка
Инж.		Яровский			Тип IV Вторичный отстойник четырехсекционный L=27м h=2м из сборного железобетона
Рук. гр.		Зантберг			Монолитные участки Ум 1÷Ум 4; Ум 6 Ведомость стержней на 1 элемент
Гл. спец.		Ярославский			
ГИП		Козловский			
Нач. отд.		Пичахчи			

Лит	Лист	Листов
Р	15	

МЖКХ УССР Укркоммунпроект г. Харьков

Ведомость стержней на один элемент.

Марка эл-та	Поз	Эскиз или сечение	ф мм	Длина мм	Кол
Ум 5	7	См выше	12 А III	2150	8
	13	—"—	10 А III	2070	8
	17	—"—	10 А III	ср 1860	20
	20	—"—	12 А III	1320	4
	21	—"—	12 А III	1200	14
	22	—"—	10 А III	1050	16
	23	—"—	8 А III	3030	31
	24	—"—	20 А III	2050	8
	25	—"—	14 А III	2050	16
	26	—"—	20 А III	190	16
	27	—"—	14 А III	130	32
	28	—"—	6 А I	750	17
	32	—"—	12 А III	3380	12
	33	—"—	10 А III	3380	8
	34	—"—	10 А III	2980	20
	36	—"—	12 А III	2030	4
		—"—			

Спецификация арматурных изделий на 1 элемент.

Формат	Зона	Поз	Обозначение	Наименование	Кол	Примечание
				Ум 1		
				Сборочные единицы и детали		
		1÷31	КЖ-15	Стержни одиночные		
		38	Серия 3.901-5	Сальник Ду-200	1	15.7 кг
		39	Серия 3 400-6	Изделие закладное МИ4-13	1,8	м
		40	—"—	Изделие закладное МИ2-6	1	
		41	—"—	Изделие закладное МИ1-2	0.5	м
		42	КЖ-31	Изделие закладное МН1	2	
		43	КЖ-31	Изделие закладное МН2	2	
				Материалы:		
				Бетон „М200"	1.38	м³
				Ум 2		
				Сборочные единицы и детали		
		7,13 17,18	КЖ-15	Стержни одиночные		
		20÷28 30÷34	КЖ-15	Стержни одиночные		
		38	Серия 3.901-5	Сальник Ду 200	1	15.7 кг
		39	Серия 3.400-6	Изделие закладное МИ4-13	3.4	м
		40	—"—	Изделие закладное МИ2-6	2	
		41	—"—	Изделие закладное МИ1-2	0.5	м
		42	КЖ—31	Изделие закладное МН1	2	
		43	КЖ—31	Изделие закладное МН-2	2	
				Материалы		
				Бетон М200	2,07	м³

Формат	Зона	Поз	Обозначение	Наименование	Кол	Примечание
				Ум 3		
				Сборочные единицы и детали		
		1-30	КЖ-15	Стержни одиночные		
		39	Серия 3.400-6	Изделие закладное МИ4-13	1.8	м
		40	—"—	Изделие закладное МИ2-6	1	
		41	—"—	Изделие закладное МИ1-2	0.5	м
		42	КЖ-31	Изделие закладное МН1	2	
		43	КЖ-31	Изделие закладное МН2	2	
				Материалы:		
				Бетон М200	1.38	м
				Ум 4, Ум 6		
				Сборочные единицы и детали		
		3-18 20÷29	КЖ-15	Стержни одиночные		
		35÷37	КЖ-15	Стержни одиночные		
		40	Серия 3, 400-6	Изделие закладное МИ2-6	1	
		41	—"—	Изделие закладное МИ1-2	0,5	м
		42	КЖ-31	Изделие закладное МН1	2	
		44	КЖ-31	Изделие закладное МН3	2	
				Материалы		
				Бетон М 200		
				Ум 5		
				Сборочные единицы и детали		
		3÷18 20÷29	КЖ-16	Стержни одиночные		
		35÷37	КЖ-16	Стержни одиночные		
		40	Серия 3.400-6	Изделие закладное МИ2-6	2	
		41	Серия 3.400-6	Изделие закладное МИ1-2	0.5	м
		42	КЖ-31	Изделие закладное МН1	2	
		45	КЖ-31	Изделие закладное МН4	2	
				Материалы		
				Бетон „М200"	2.07	м³

Выборка стали на 1 элемент

Марка элемента	Арматурные изделия: Арматурная сталь ГОСТ 5781-75, Класс А-I, ф мм 6	Итого	Класс А-III, ф мм 8	10	12	14	20	Итого	Всего	Закладные изделия: Профильная сталь 150×5	б6	б8	б10	Арматурная сталь ГОСТ 5781-75, Класс А-I, ф мм 10	Класс А-III, ф мм 8	10	Итого	Всего
Ум 1	2.5	2.5	27.8	69.5	79.8	47.5	48.6	273.2	275.7	6.8	—	4.7	25.9	0.3	1.3	1.0	40.0	315.7
Ум 2	2.8	2.8	40.0	98.3	77.5	75.8	48.6	340.2	343.0	12.9	—	7.5	25.9	0.6	2.0	1.3	50.2	393.2
Ум 3	2 5	2.5	27.8	69.5	79.8	30.1	48.6	255.8	258 3	6.8	—	4.7	25.9	0.3	1.3	1 0	40.0	298.3
Ум 4	2.5	2.5	27.8	65.1	135.3	22.2	48.6	299.0	301 5	—	0.5	4.7	11.8	0.3	0 5	0.8	18.6	320.1
Ум 5	2.8	2.8	37.1	97.6	79.2	44.4	48.6	306 9	309.7	—	—	7.5	12.4	0 6	0.5	0.7	21.7	331.4
Ум 6	2.5	2.5	27.8	65.1	135.3	22.2	48.6	299 0	301 5	—	0 5	4.7	11.8	0.3	0.5	0.8	18.6	320.1

1. Данный лист комплектен с листами КЖ-10÷КЖ-14
2. В выборке стали на один элемент не учтен расход стали на сальники

7546/VIII 19

Изм	Лист	№ докум	Подпись	Дата
Проверил		Зантберг		
Ст. инж.		Лаунзон		
Рук. гр.		Зантберг		
Гл. спец.		Браславский		
ГНП		Козловская		
Нач. отд.		Гича чи		

ТП 902-2-330

КЖ

Отстойники канализационные горизонтальные с механизированным удалением осадка

Тип IV. Вторичный отстойник четырехсекционный С-2/...2г из сборного железобетона

Лит	Лист	Листов
Р	16	

Монолитные участки Ум 1 ÷ Ум 6 Спецификация

МЖКХ-УССР Укркоммуннипроект г. Харьков

Опалубочный план днища

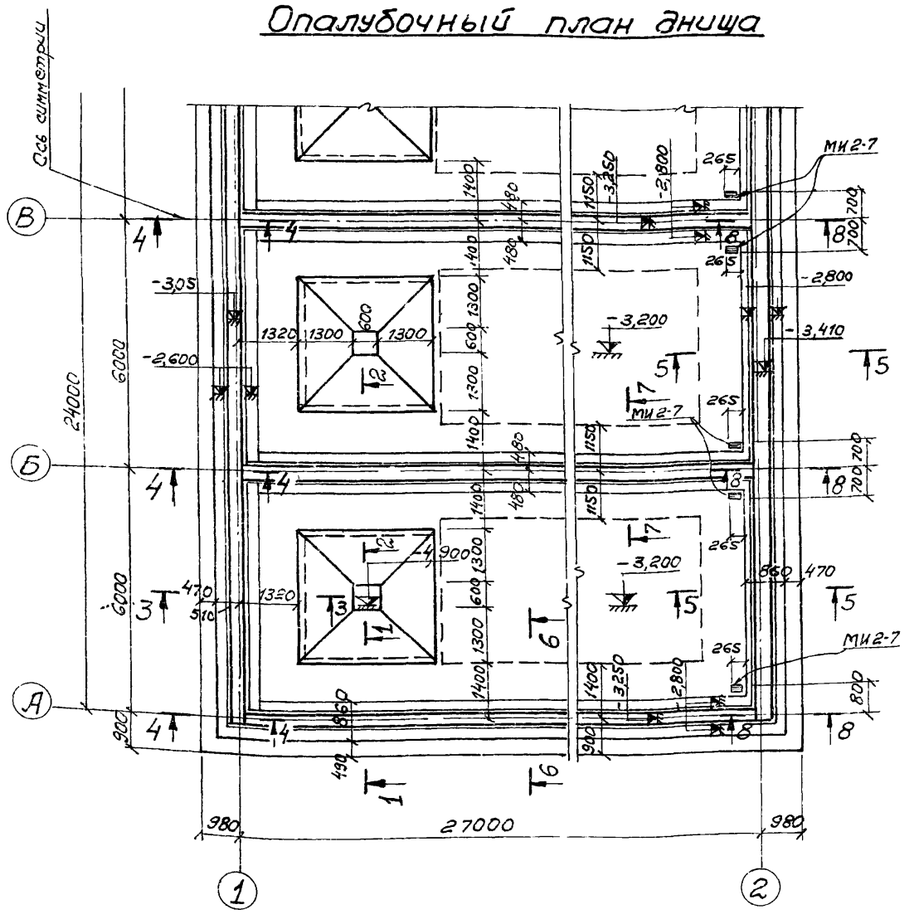

4-4

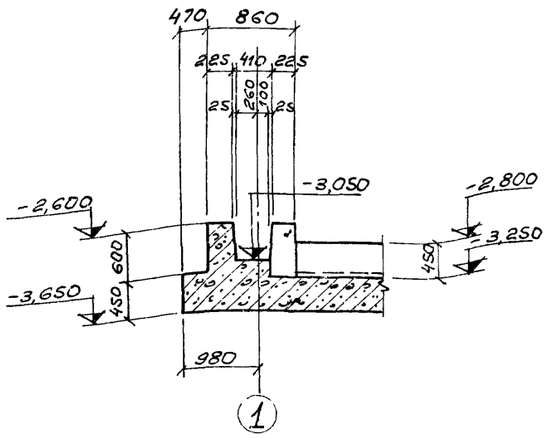

5-5

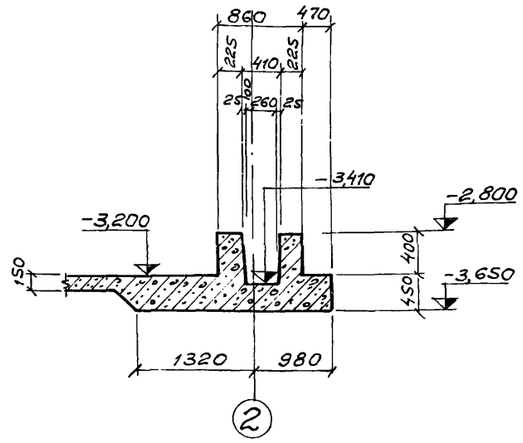

6-6

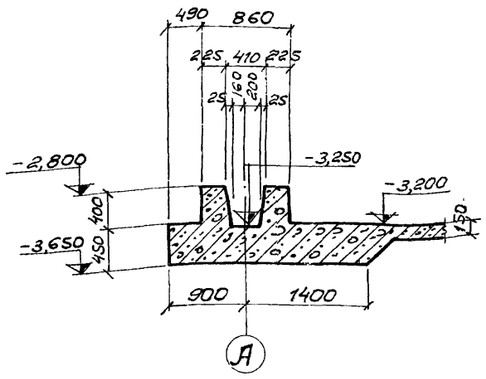

7-7

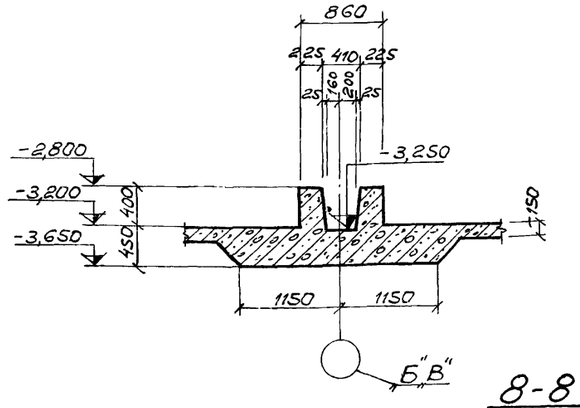

8-8

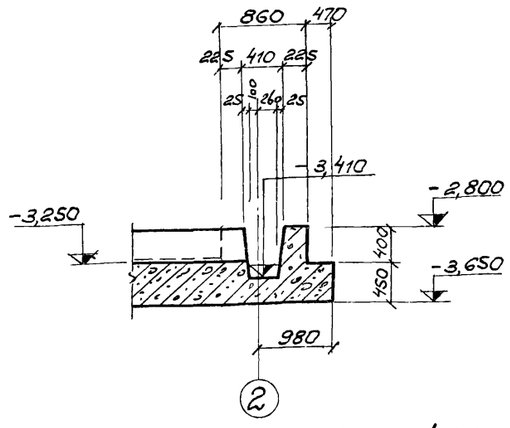

1-1

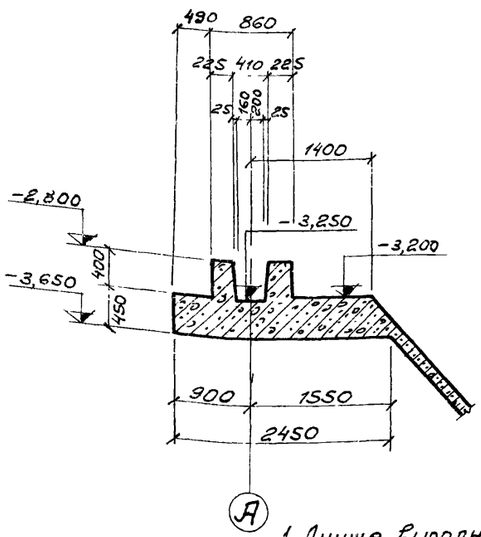

2-2

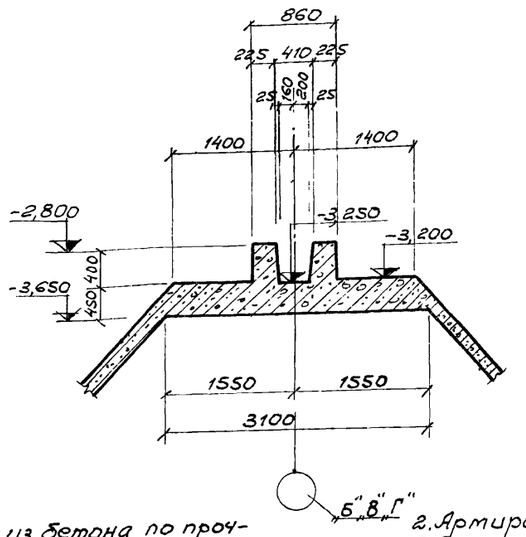

3-3

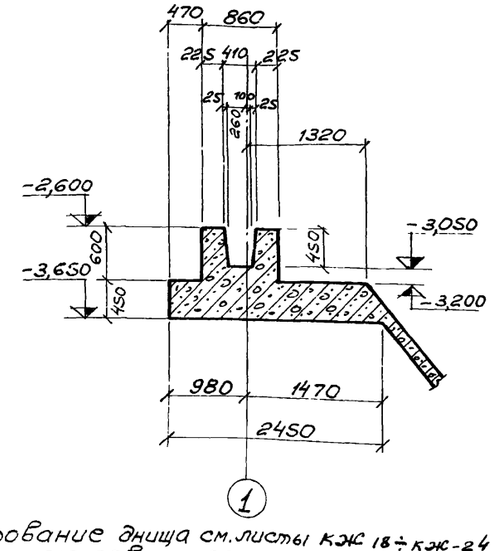

1. Днище выполнять из бетона по прочности „М-200", по плотности „В-4"; по морозостойкости: при t=-20°„ Мрз-100", при t=-30°„ Мрз-150".

2. Армирование днища см. листы КЖ 18 ÷ КЖ-24

3. Внутреннюю поверхность паза выполнять только в деревянной опалубке.

7546/VIII 20

					ТП 902-2-330	КЖс
					Отстойники канализационные горизонтальные с механизированным удалением осадка.	
Изм.	Лист	№ документа	Подпись	Дата	Тип IV Вторичный отстойник четырехсекционный L=27м h=2м из сборного железобетона	Лит. / Лист / Листов: Р / 17 /
Проверил		Зантберг			Днище. Фрагмент опалубочного плана. Сечения 1-1÷8-8.	МЖКХ-УССР Укркоммунниипроект г. Харьков
Ст. инж.		Ляунзон				
Рук. гр.		Зантберг				
Гл. спец.		Браславский				
ГИП		Козловская				
Нач. отд.		Пичахчи				

План раскладки нижних сеток

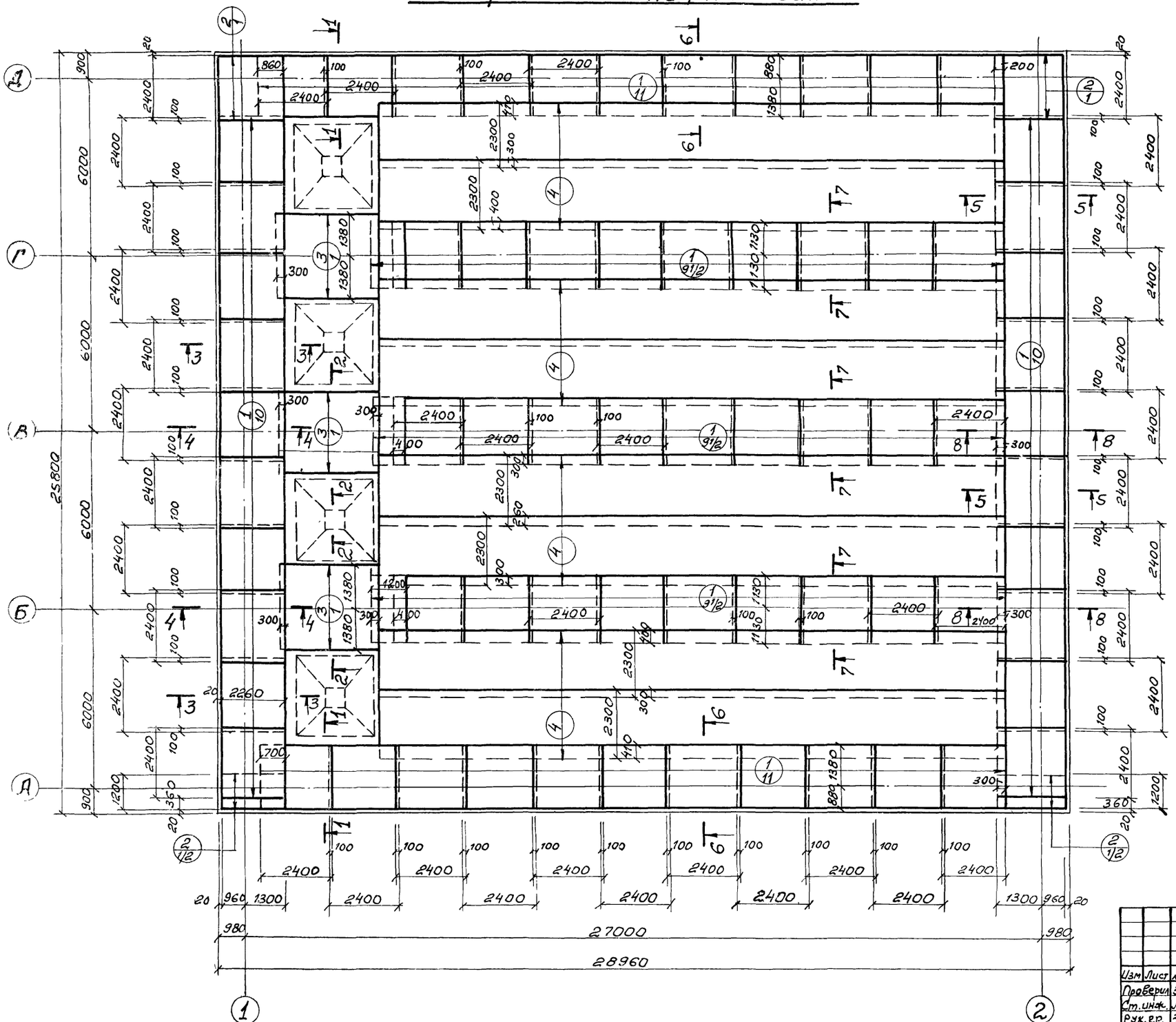

1. Данный лист комплектен с листами КЖ-17, КЖ-21, КЖ-24
2. Разбивка сеток в нерабочем направлении дана по осям крайних стержней, в рабочем направлении по габариту сетки.

7546/VIII 21

					ТП 902-2-330 КЖ	
					Отстойники канализационные горизонтальные с механизированным удалением осадка.	
Изм.	Лист	№ документа	Подпись	Дата	Тип IV Вторичный отстойник четырехсекционный L=27м h=2м из сборного железобетона.	Лит. Р; Лист 18; Листов
Проверил		Зантберг				
Ст. инж.		Лаунзон				
Рук. гр.		Зантберг				
Гл. спец.		Браславский			Днище	
ГИП		Козловский			Армирование. План раскладки нижних сеток.	Госстрой УССР Укрсоммунпроект г. Харьков
Нач. отд.		Пичахчи				

План раскладки верхних сеток

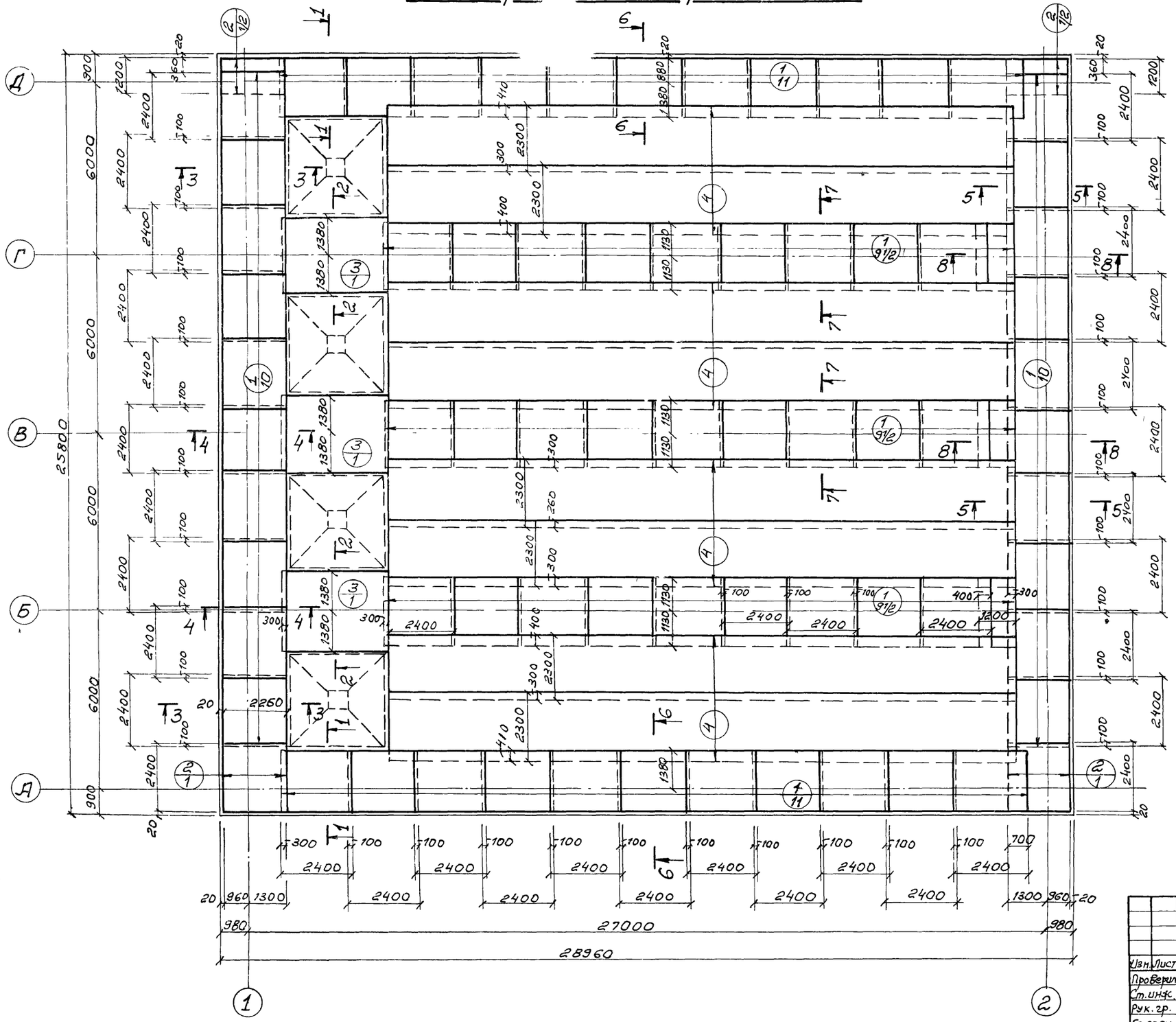

1. Данный лист комплектен с листами КЖС-17 ÷ КЖС-24
2. Разбивка сеток в нерабочем направлении дана по осям крайних сетей; в рабочем направлении - по габариту сетки.

7546/VIII 22

					ТП 902-2-330	КЖС
					Отстойники канализационные горизонтальные с механизированным удалением осадка.	
Изм.	Лист	№ документа	Подпись	Дата	Тип IV. Вторичный отстойник четырехсекционный L=27м h=2м' из сборного железобетона.	Лит. / Лист / Листов: Р / 19 /
Проверил		Зантберг				
Ст. инж.		Лаунзон				
Рук. гр.		Зантберг				
Гл. спец.		Браславский			Днище. Армирование. План раскладки верхних сеток.	МЖКХ-УССР Укркоммунниипроект г. Харьков
ГИП		Козловская				
Нач. отд.		Личакчи				

План раскладки каркасов.

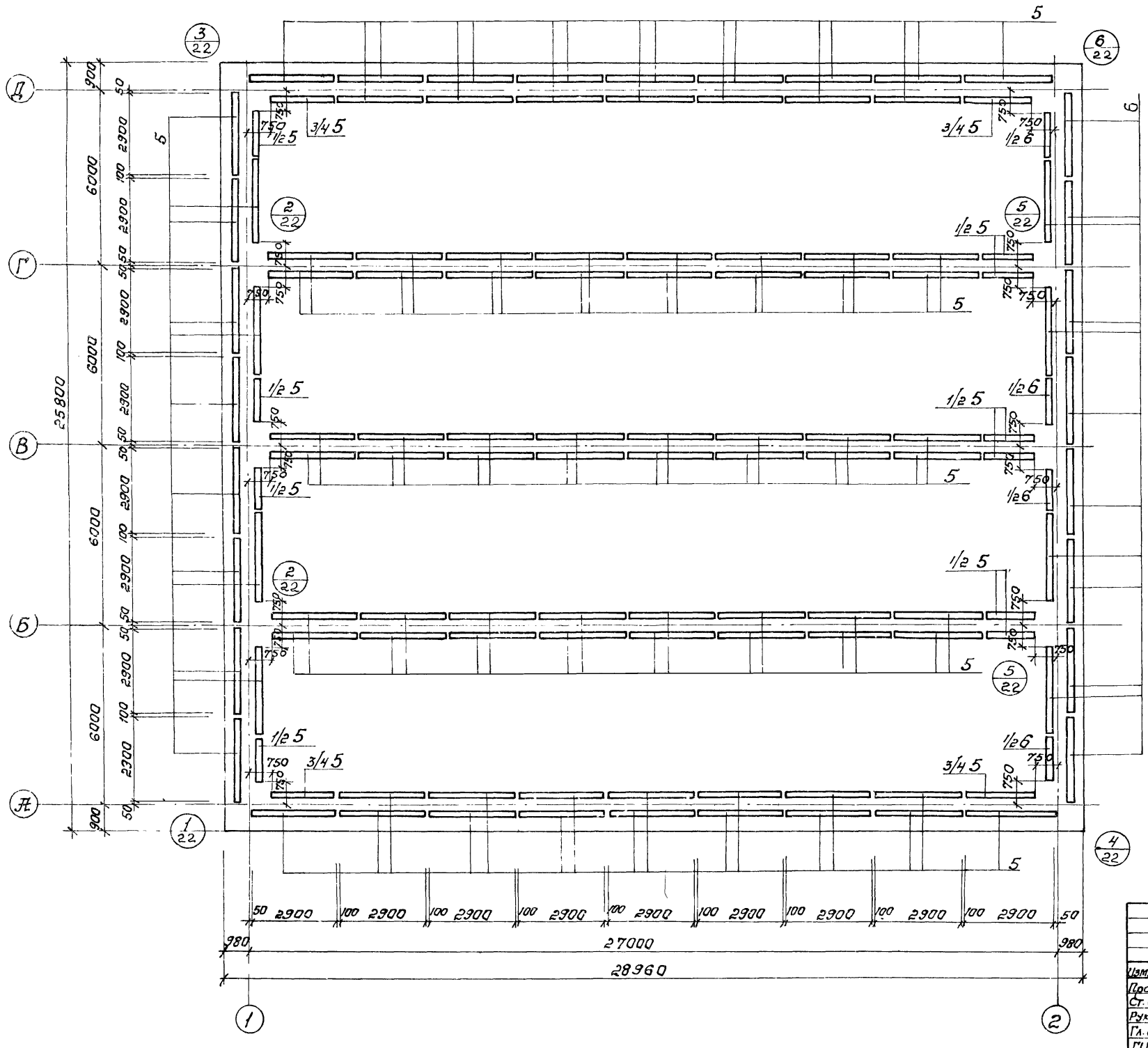

1. Данный лист комплектен с листами кж-17, кж-22, кж-24

7546/VIII 23

Изм.	Лист	N докумен.	Подпись	Дата	ТП 902-2-330 кж
					Отстойники канализационные горизонтальные с механизированным удалением осадка.
Провер.	Зантберг				Тип IV. Вторичный отстойник четырехсекционный L=27 м h=2 м из сборного железобетона.
Ст. инж.	Ляунзон				Лит. Р; Лист 20; Листов
Рук. гр.	Зантберг				
Гл. спец.	Браславский				Днище. Армирование. План раскладки каркасов.
ГИП	Козловская				МЖКХ УССР Укркоммунниипроект г. Харьков
Нач. отд.	Пичахчи				

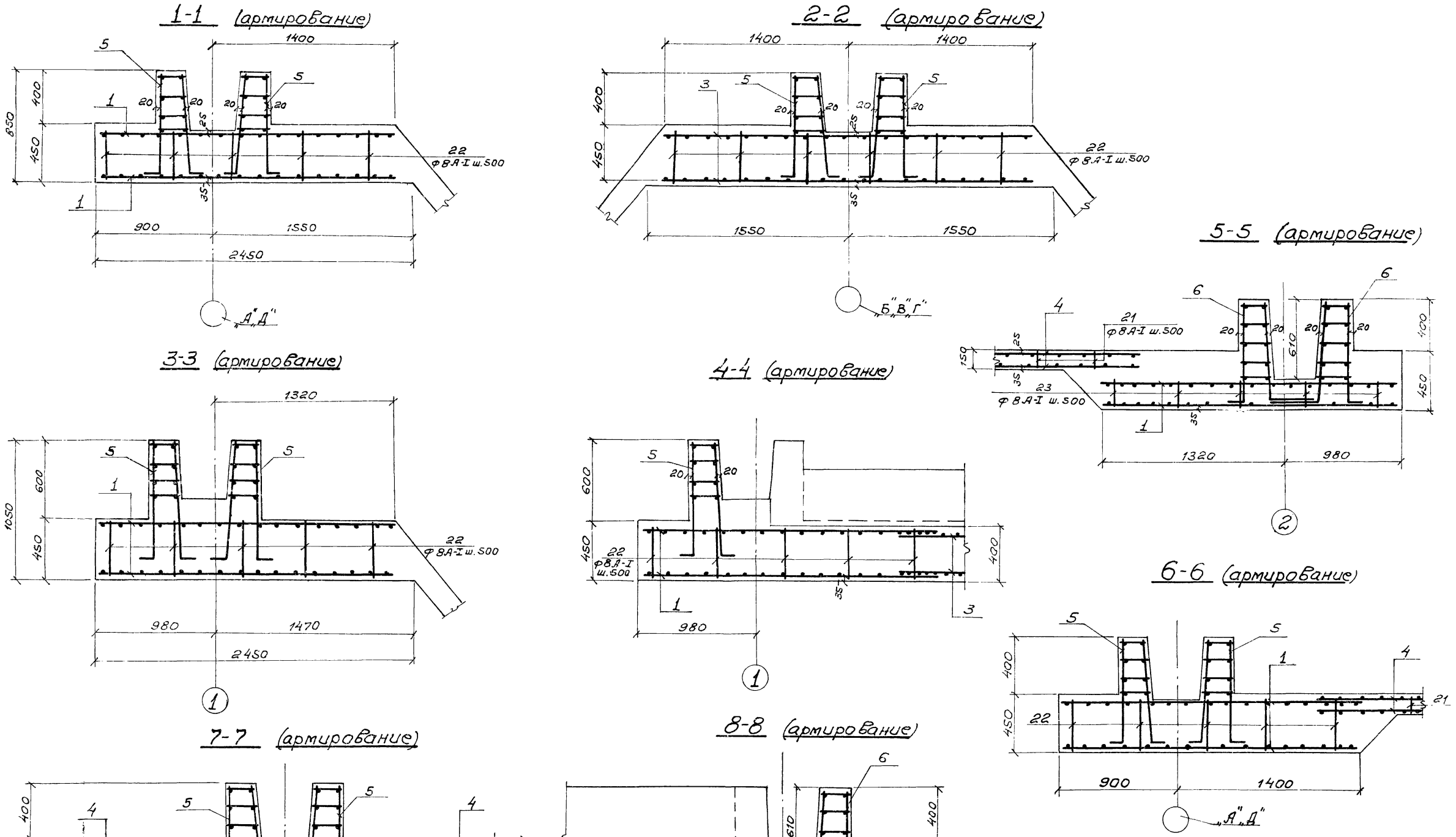

7546/VIII 24

					ТП 902-2-330
					Отстойники канализационные горизонтальные с механизированным удалением осадка
Изм.	Лист	№ документа	Подпись	Дата	
Проверил		Зантберг			Тип IV. Вторичный отстойник четырехсекционный L=27м; h=2м из сборного железобетона.
Ст. инж.		Ляунзон			
Рук. гр.		Зантберг			
Гл. спец.		Браславский			Днище. Армирование. Сечение 1-1÷8-8.
ГИП		Козловская			
Нач. отд.		Пичахчи			

Лит.	Лист	Листов
Р	21	

МЖКХ-УССР
УКРКОММУННИИПРОЕКТ
г. Харьков

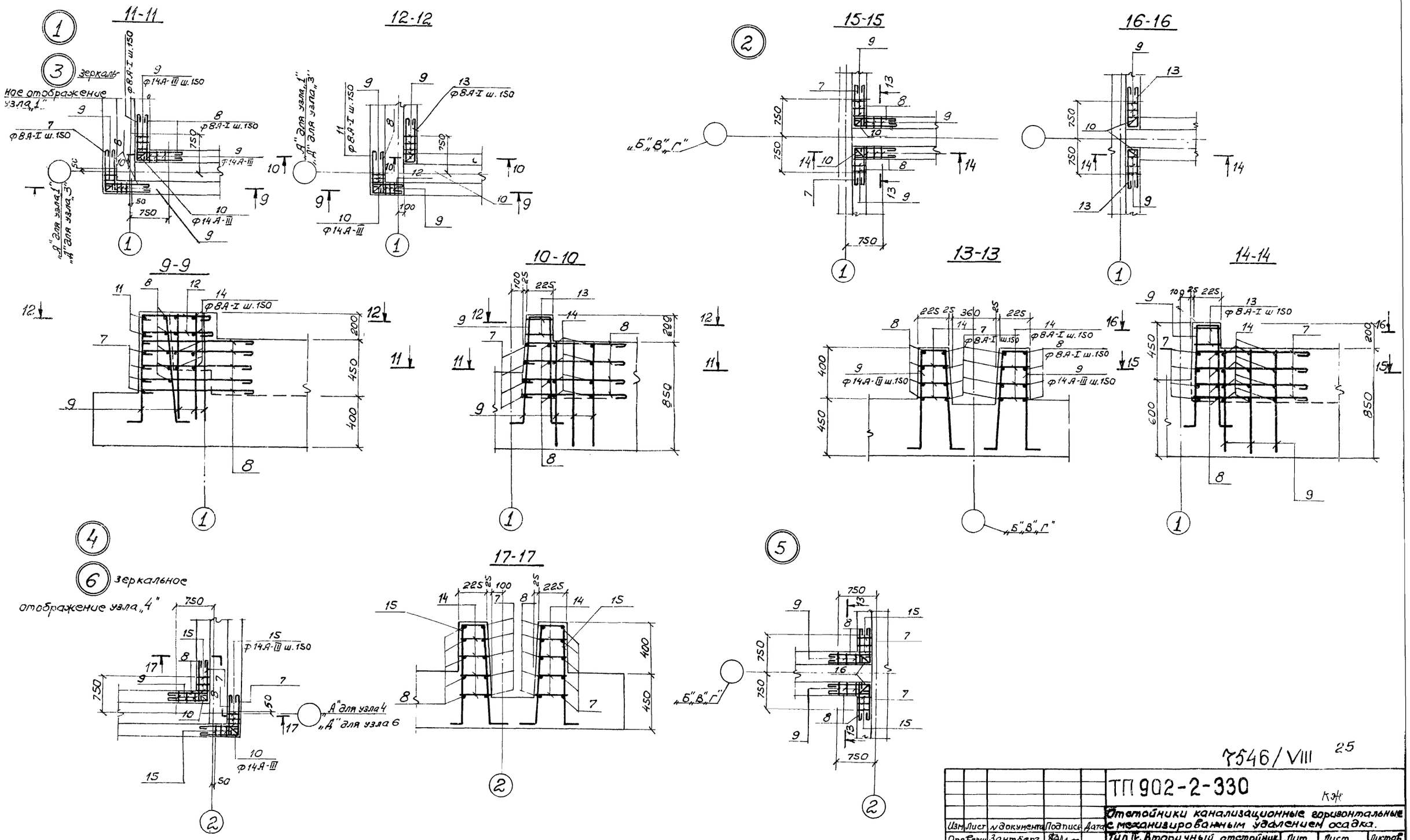

1. Расположение узлов в плане см. лист КЖ-20

7546/VIII 25

					ТП 902-2-330 КЖ
Изм.	Лист	№ документа	Подпись	Дата	Отстойники канализационные горизонтальные с механизированным удалением осадка.
Проверил		Зантберг			Тип IV. Вторичный отстойник четырехсекционный L=27м h=2м из сборного железобетона.
Ст.инж.		Ляунзон			Лит. Р; Лист 22; Листов
Рук. гр.		Зантберг			
Гл.спец.		Браславский			Днище. Армирование. Узлы 1÷5.
ГИП		Козловская			МЖК. УССР УКРКОММУННИИПРОЕКТ г.Харьков
Нач.о.д.		Пи ахчи			

2-2

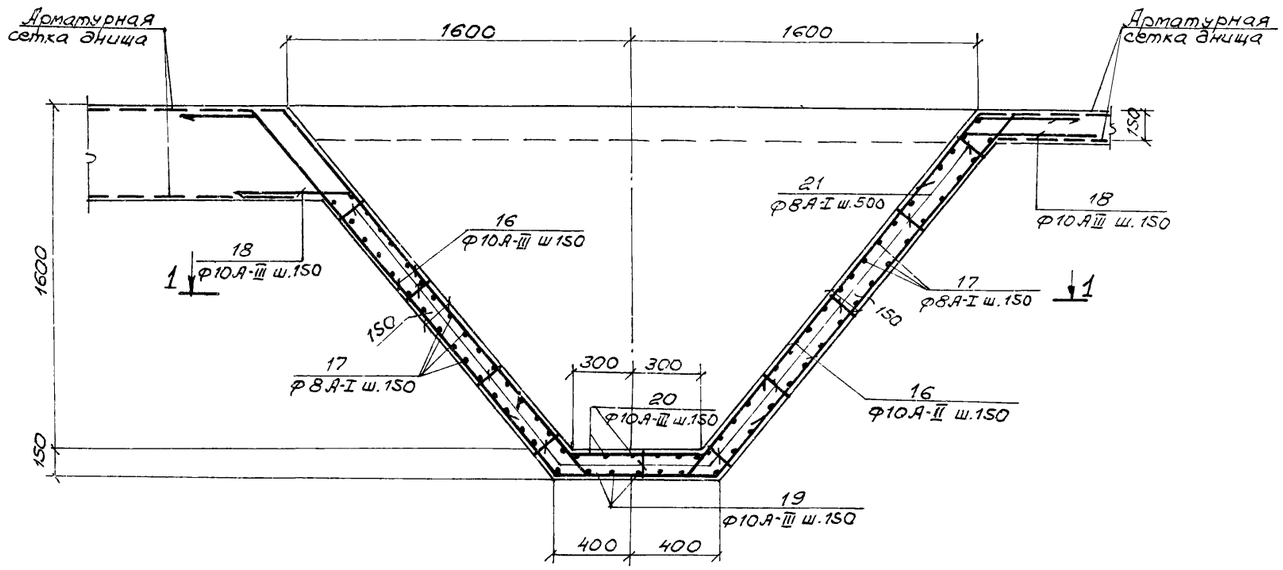

1-1

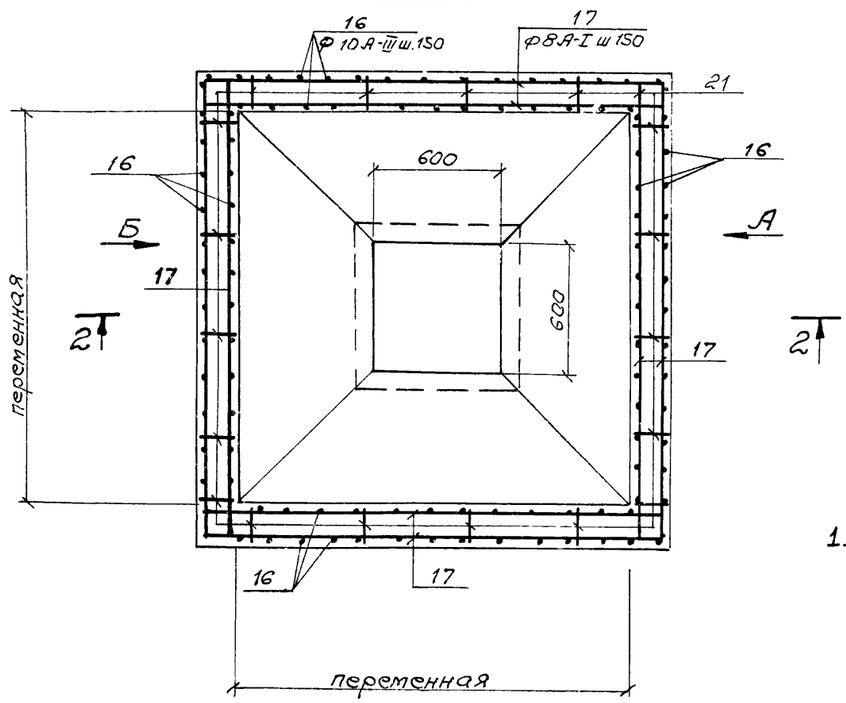

по „А"

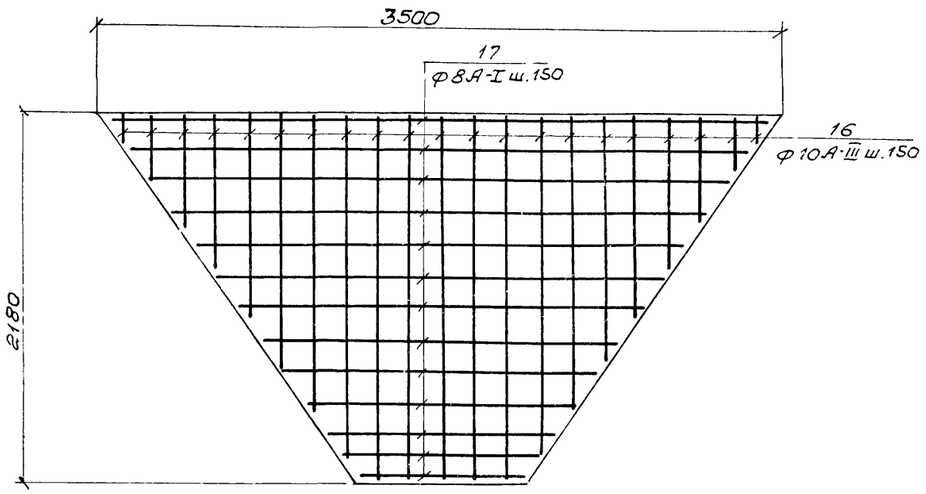

по „Б"

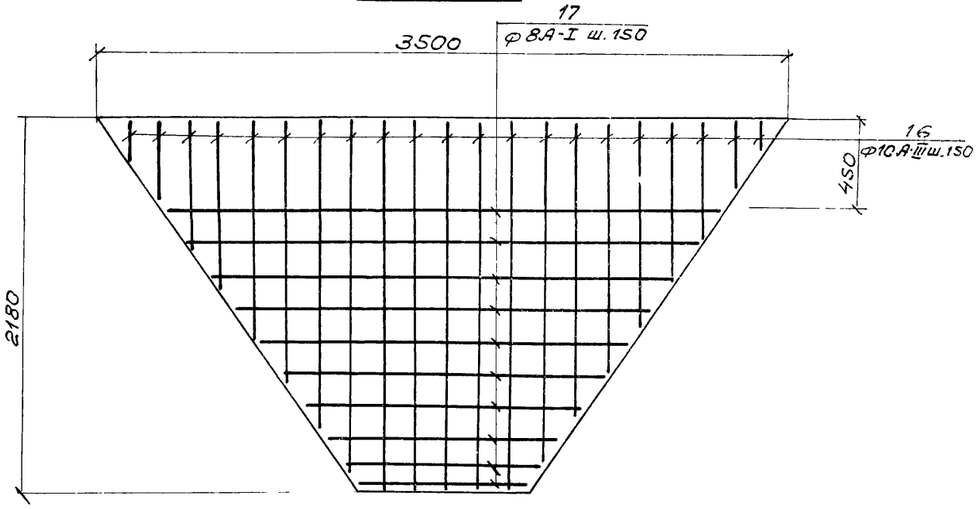

1. Отрезки арматуры поз. 17 стыкуются в пролете с перепуском, не менее 270мм.

7545/VIII 26

					ТП902-2-330 КЖе			
					Отстойники канализационные горизонтальные с механизированным удалением осадка.			
Изм.	Лист	№ докумен.	Подпись	Дата	Тип IV. Вторичный отстойник четырехсекционный L=27м. h=2м. из сборного железобетона.	Лит.	Лист	Листов
Проверил		Зантберг				Р	23	
Ст.инж.		Лаунзон						
Рук.гр.		Зантберг						
Гл.спец.		Браславский			Днище Армирование бункерной части.	МЖКХ-УССР УКРКОММУННИИПРОЕКТ г.Харьков		
ГИП		Козловская						
Нач.отд.		Пичахчи						

Ведомость стержней на 1 элемент.

Марка эл-та	Поз.	Эскиз или сечение	ф мм	Длина мм	Кол.
Днище	7	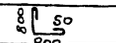	8А-I	1700	84
	8	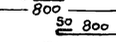	8А-I	900	174
	9		14А-III	1990	90
	10	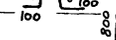	14А-III	2080	20
	11	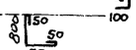	8А-I	1480	4
	12	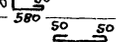	8А-I	680	4
	13	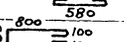	8А-I	2090	16
	14	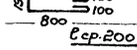	8А-I	lср. 200	412
	15	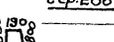	14А-III	2130	30
	16	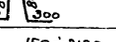	10А-III	lср. 1490	704
	17	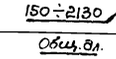	8А-I	п.м. 1026,0	—
	18	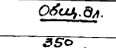	10А-III	700	352
	19	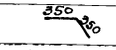	10А-III	1450	48
	20	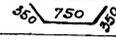	10А-III	1350	40
	21	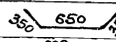	8А-I	940	1576
	22	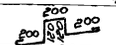	8А-I	1500	1340
	23		8А-I	1080	260

Спецификация марок арматурных изделий.

Формат	Зона	Поз.	Обозначение	Наименование	Кол.	Прим.
				Сборочные единицы и детали.		
		1	КЖС-29	Сетка арматурная С-1	141	
		2	КЖС-29	—"— С-2	6	
		3	КЖС-29	—"— С-3	6	
		4	ГОСТ 8478-66	Сетка 150/150/7/7 2300 ГОСТ 8478-66	336	п.м
		5	КЖС-29	Каркас пространственный КП-1	100	
		6	КЖС-29	Каркас пространственный КП-2	14	
		7÷23	КЖС-29	Стержни одиночные		
		24	Серия 3.400-6	Изделие закладное МИ2-7	8	
				Материалы:		
				Бетон „М 200"	270,7	м³

Выборка стали на один элемент.

Марка эл-та	Арматурные изделия										Закладные изделия						Всего
	Арматурная сталь ГОСТ 5781-75										Профильная сталь				Арм. сталь Класс А-III		
	Класс А-I				Класс А-III												
	ф мм			Итого	ф мм					Итого					ф мм		Итого
	7	8			10	14					88				8		
Днище	3208,8	6408,0		9616,8	2152,1	11173,1				133251	21.6				3,2		24.8
																	22966,7

1. Данный лист комплектен с листами КЖС-18÷КЖС-23

7546/VIII 27

					ТП 902-2-330 КЖС		
					Отстойники канализационные горизонтальные с механизированным удалением осадка.		
Изм.	Лист	№ докум.	Подпись	Дата	Тип IV. Вторичный отстойник четырехсекционный L=27м; h=2м из сборного железобетона.	Лит.	Лист	Листов
Провер.		Зантберг				Р	24	
Ст. инж.		Лаумзон						
Рук. гр.		Зантберг						
Гл. спец.		Брославский			Днище. Армирование. Спецификации.	МЖКХ УССР Укркоммунниипроект г. Харьков		
ГИП		Кьяловская						
Нач. отд.		Пичахчи						

ПК1-30-1а; ПК1-30-2а

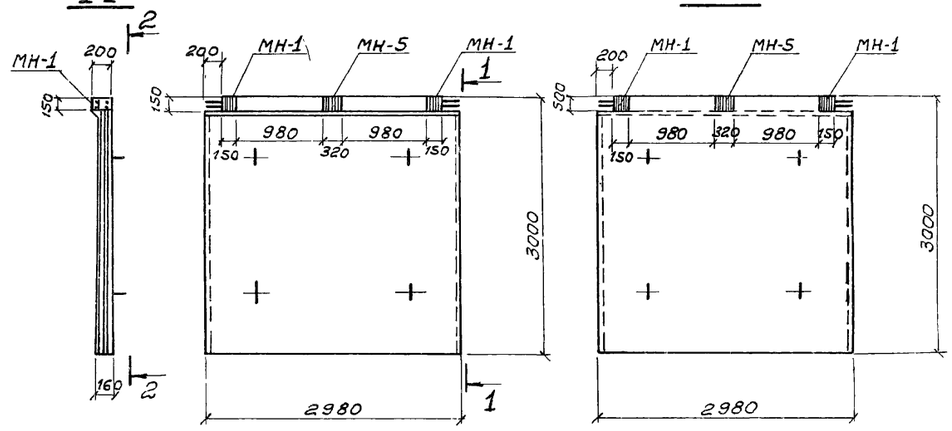

ПК1-30-1б; ПК1-30-2б

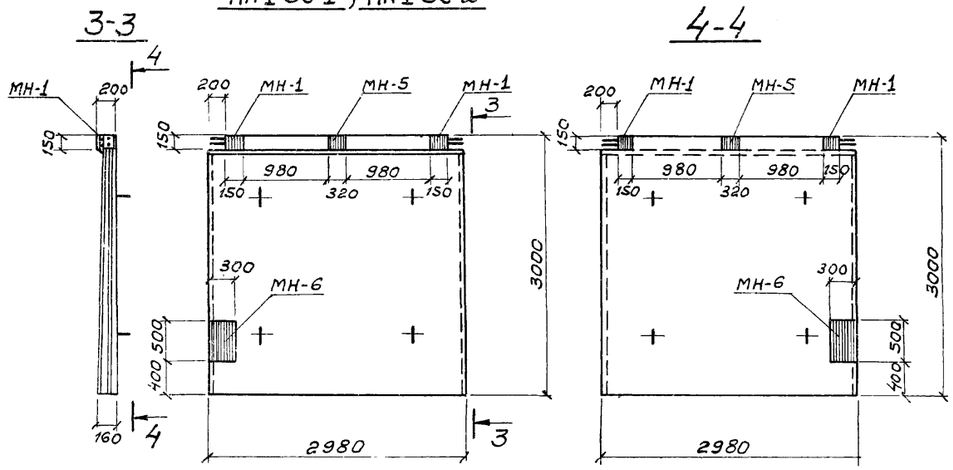

ПКУ1-30-1а; ПКУ1-30-2а

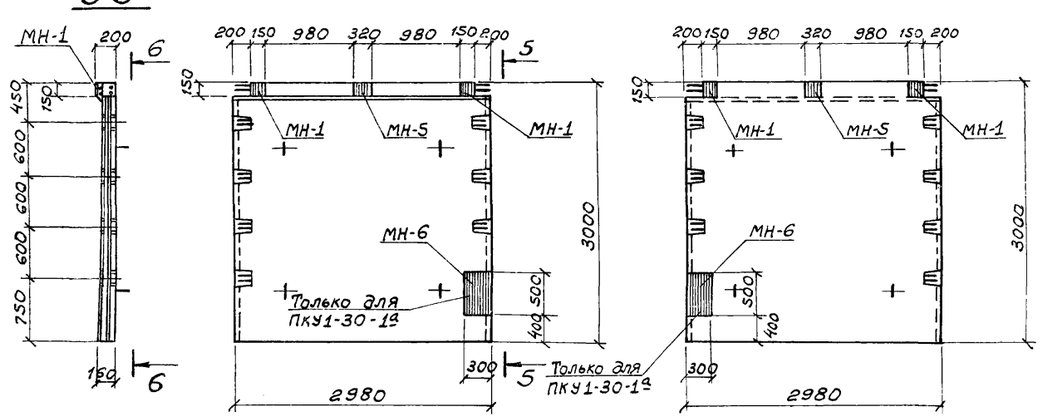

ПКУ1-30-2б

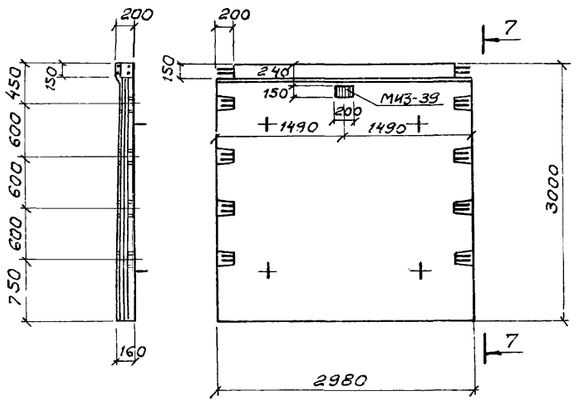

ПКУ1-30-2в

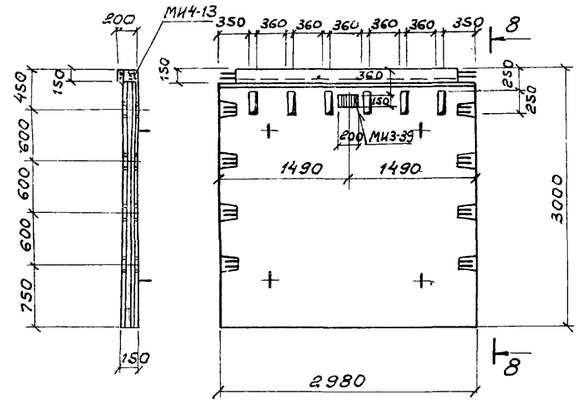

Выборка отправочных марок на одно изделие

Наименов. изделия	Марка	Кол-во т	Кол-во н	Масса кг Марки	Масса кг Всех	Серия или ГОСТ
ПК1-30-1а	МН-1	2		4,0	8,0	КЖС-31
	МН-5	1		8,26	8,26	КЖС-31
ПК1-30-1б	МН-1	2		4,0	8,0	КЖС-31
	МН-5	1		8,26	8,26	КЖС-31
	МН-6	1		24,1	24,1	КЖС-31
ПК1-30-2а	МН-1	2		4,0	8,0	КЖС-31
	МН-5	1		8,26	8,26	КЖС-31
ПК1-30-2б	МН-1	2		4,0	8,0	КЖС-31
	МН-5	1		8,26	8,26	КЖС-31
	МН-6	1		24,1	24,1	КЖС-31
ПКУ1-30-1а	МН-1	2		4,0	8,0	КЖС-31
	МН-5	1		8,26	8,26	КЖС-31
	МН-6	1		24,1	24,1	КЖС-31
ПКУ1-30-2а	МН-1	2		4,0	8,0	КЖС-31
	МН-5	1		8,26	8,26	КЖС-31
ПКУ1-30-2б	МИ3-39	1		2,8	2,8	3.400-6
ПКУ1-30-2в	МИ3-39	1		2,8	2,8	3.400-6
	МИ4-13	2,55 п.м.		4,2	10,7	3.400-6

1. Данный лист комплектен с листом КЖС-6
2. Стеновые панели с индексами отличаются от типовых по серии 3.900-2 вып. 2,7 наличием дополнительных закладных элементов и отверстий.

7546/VIII 28

Изм.	Лист	№ докумен.	Подпись	Дата	ТП902-2-330 КЖ		
					Отстойники канализационные горизонтальные с механизированным удалением осадка.		
Провер.		Зантберг			Тип IV. Вторичный отстойник четырехсекционный L=27м; h=2м из сборного железобетона.	Лит.	Лист	Листов
Ст. техник		Шелеленко				Р	25	
Рук. груп.		Зантберг			Опалубочные чертежи панелей ПК1-30-1а; ПК1-30-2а; ПК1-30-2б; ПКУ1-30-1а; ПКУ1-30-2а; ПКУ1-30-2б; ПКУ1-30-2в	МЖКХ-УССР УКРКОММУННИИПРОЕКТ г. Харьков	
Гл. спец.		Брасловский					
ГИП		Козловская					
Нач. отд.		Пичахчи					

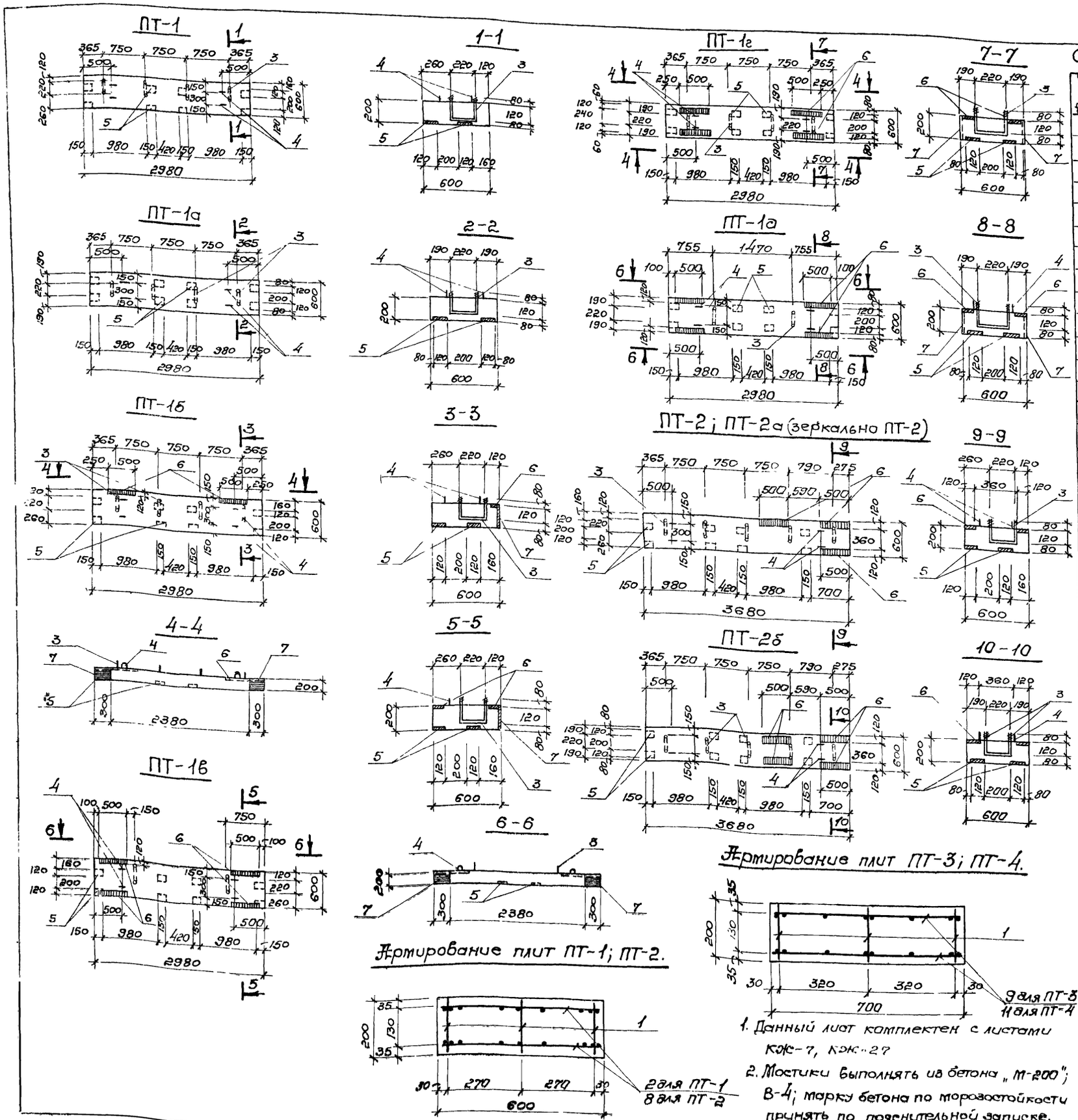

1. Данный лист комплектен с листами КЖ-7, КЖ-27
2. Мостики выполнять из бетона „М-200"; В-4; марку бетона по морозостойкости принять по пояснительной записке.

Спецификация марок арматурных изд. на 1 элемент

Формат	Зона	Позиция	Обозначение	Наименование	Кол.	Примечание
				ПТ-1; ПТ-1а		
				Сборочные единицы и детали		
		1	КЖ-30	Каркас плоский КР-2	3	
		2	КЖ-30	Сетка арматурная С-14	2	
		3;4	КЖ-27	Стержни одиночные		
		5	3 400-6	Изделие закладное МИ2-4	8	
				Материалы		
				Бетон марки 200	0,36	$м^3$
				ПТ-1б		
				Сборочные единицы и детали		
		1	КЖ-30	Каркас плоский КР-2	3	
		2	КЖ-30	Сетка арматурная С-14	2	
		3;4	КЖ-27	Стержни одиночные		
		5	3 400-6	Изделие закладное МИ2-4	8	
		6	—"—	Изделие закладное МИ1-6	2	
		7	—"—	Изделие закладное МИ4-10	2	
				Материалы		
				Бетон марки 200	0,36	$м^3$
				ПТ-1в		
				Сборочные единицы и детали		
		1	КЖ-30	Каркас плоский КР-2	3	
		2	КЖ-30	Сетка арматурная С-14	2	
		3;4	КЖ-27	Стержни одиночные		
		5	3.400-6	Изделие закладное МИ2-4	8	
		6	—"—	Изделие закладное МИ1-6	4	
		7	—"—	Изделие закладное МИ4-10	2	
				Материалы		
				Бетон марки 200	0,36	$м^3$
				ПТ-1г		
				Сборочные единицы и детали		
		1	КЖ-30	Каркас плоский КР-2	3	
		2	КЖ-30	Сетка арматурная С-14	2	
		3;4	КЖ-27	Стержни одиночные		
		5	3.400-6	Изделие закладное МИ2-4	8	
		6	—"—	Изделие закладное МИ1-6	4	
		7	—"—	Изделие закладное МИ4-10	4	
				Материалы		
				Бетон марки 200	0,36	$м^3$

7546/VIII 20

Изм.	Лист	№ документа	Подпись	Дата
Проверил		Зантберг		
Инженер		Цаканян		
Рук. гр.		Зантберг		
Гл. спец.		Браславский		
ГИП		Козловский		
Нач. отд.		Пичахчи		

ТП 902-2-330 КЖ

Отстойники канализационные горизонтальные с механизированным удалением осадка.

Тип IV. Вторичный отстойники четырехсекционный L=27м; h=2м из сборного железобетона.

Лит.	Лист	Листов
Р	26	

Плиты мостиков ПТ-1÷ПТ-1а; ПТ-2÷ПТ-2а. Опалубочные чертежи и армирование.

МЖКХ-УССР УКРКОММУННИИПРОЕКТ г. Харьков

ПТ-3

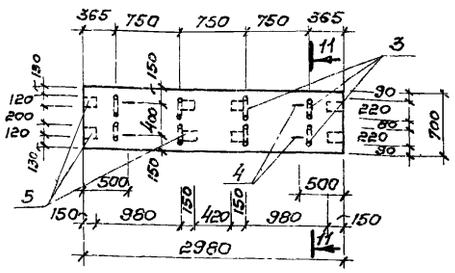

11-11

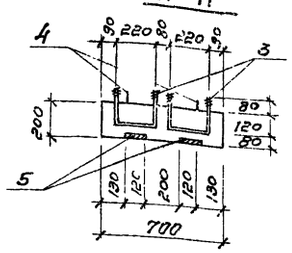

ПТ-3а

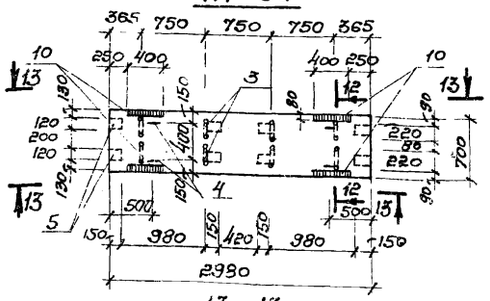

12-12

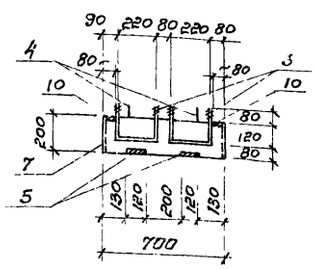

13-13

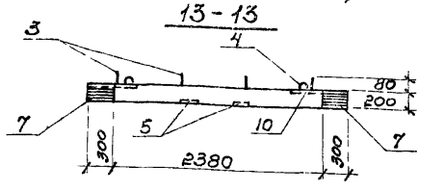

14-14

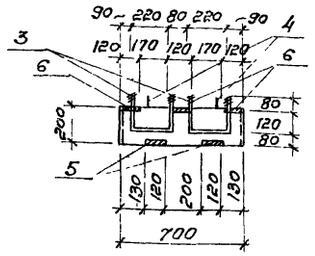

ПТ-3б

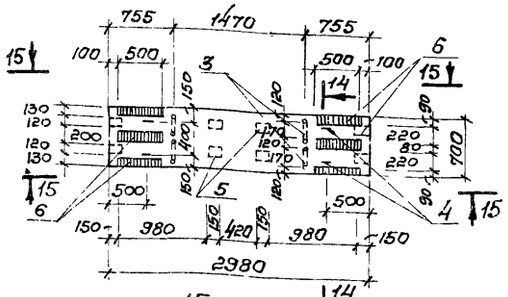

16-16

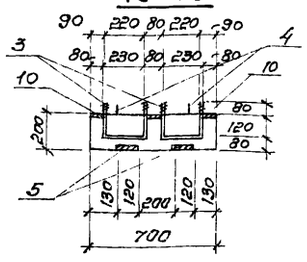

15-15

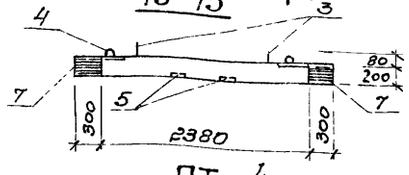

П-1а 17-17

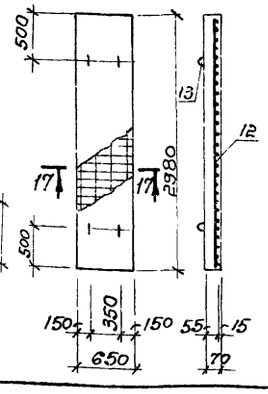

ПТ-4

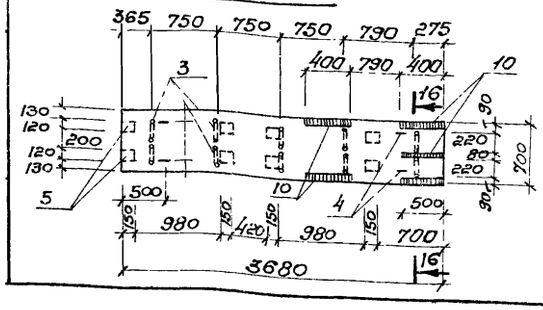

Спецификация марок арматурных изделий на 1 элемент.

Формат	Зона	Позиция	Обозначение	Наименование	Кол.	Примечание
				ПТ-1а		
				Сборочные единицы и детали		
		1	КЖС-30	Каркас плоский КР-2	3	
		2	КЖС-30	Сетка арматурная С-14	2	
		3;4	КЖС-27	Стержни одиночные		
		5	3.400-6	Изделие закладное МИ2-4	8	
		6	——"——	Изделие закладное МИ1-6	4	
		7	——"——	Изделие закладное МИ4-10	4	
				Материалы		
				Бетон марки 200	0,36	м³
				ПТ-2; ПТ-2а		
				Сборочные единицы и детали		
		1	КЖС-30	Каркас плоский КР-2	3	
		8	КЖС-30	Сетка арматурная С-15	2	
		3;4	КЖС-27	Стержни одиночные		
		5	3.400-6	Изделие закладное МИ2-4	8	
		6	——"——	Изделие закладное МИ1-6	3	
				Материалы		
				Бетон марки 200	0,44	м³
				ПТ-2б		
				Сборочные единицы и детали		
		1	КЖС-30	Каркас плоский КР-2	3	
		8	КЖС-30	Сетка арматурная С-15	2	
		3;4	КЖС-27	Стержни одиночные		
		5	3.400-6	Изделие закладное МИ2-4	8	
		6	——"——	Изделие закладное МИ1-6	4	
				Материалы		
				Бетон марки 200	0,44	м³
				ПТ-3		
				Сборочные единицы и детали		
		1	КЖС-30	Каркас плоский КР-2	3	
		9	КЖС-30	Сетка арматурная С-16	2	
		3;4	КЖС-27	Стержни одиночные		
		5	3.400-6	Изделие закладное МИ2-4	8	
				Материалы		
				Бетон марки 200	0,42	м³

Формат	Зона	Позиция	Обозначение	Наименование	Кол.	Примечание
				ПТ-3а		
				Сборочные единицы и детали		
		1	КЖС-30	Каркас плоский КР-2	3	
		9	КЖС-30	Сетка арматурная С-16	2	
		3;4	КЖС-27	Стержни одиночные		
		5	3.400-6	Изделие закладное МИ2-4	8	
		10	——"——	Изделие закладное МИ1-4	4	
		7	——"——	Изделие закладное МИ4-10	4	
				Материалы		
				Бетон марки 200	0,42	м³
				ПТ-3б		
				Сборочные единицы и детали		
		1	КЖС-30	Каркас плоский КР-2	3	
		9	КЖС-30	Сетка арматурная С-16	2	
		3;4	КЖС-27	Стержни одиночные		
		5	3.400-6	Изделие закладное МИ2-4	8	
		6	——"——	Изделие закладное МИ1-6	6	
		7	——"——	Изделие закладное МИ4-10	4	
				Материалы		
				Бетон марки 200	0,46	м³
				ПТ-4		
				Сборочные единицы и детали		
		1	КЖС-30	Каркас плоский КР-2	3	
		11	КЖС-30	Сетка арматурная С-17	2	
		3;4	КЖС-27	Стержни одиночные		
		5	3.400-6	Изделие закладное МИ2-4	8	
		10	——"——	Изделие закладное МИ1-4	5	
				Материалы		
				Бетон марки 200	0,52	м³
				П-1а		
				Сборочные единицы и детали		
		12		Сетка арматурная С-18	1	
		13	УС-01-04. Вып 2 лист 54	Изделие закладное М-5	4	
				Материалы		
				Бетон марки 200	0,14	м³

Выборка стали на один элемент, кг.

Марка элемента	Арматурные изделия: Арматурная сталь ГОСТ: Класс AI: Ø мм 6	8	16	20	Итого	Класс AIII: Ø мм 8	Итого	Закладные изделия: Профильная сталь 8=8	8=10	Армат. сталь ГОСТ: Класс AI Ø мм 10	Класс AII Ø мм 10	12	Класс AIII Ø мм 10	Итого	Всего
ПТ-1; ПТ-1а	—	10,4	4,6	6,1	21,1	23,3	23,3	8,8	—	—	4,0	—	—	12,8	57,2
ПТ-1б	—	10,4	4,6	6,1	21,1	23,3	23,3	16,4	9,4	—	4,0	2,4	0,6	32,8	77,2
ПТ-1в	—	10,4	4,6	3,1	18,1	23,3	23,3	24,0	9,4	—	4,0	2,4	1,2	41,0	82,4
ПТ-1г	—	10,4	4,6	6,1	21,1	23,3	23,3	24,0	18,8	—	4,0	4,8	1,2	52,8	97,2
ПТ-1а	—	10,4	4,6	3,1	18,1	23,3	23,3	24,0	18,8	—	4,0	4,8	1,2	52,8	94,2
ПТ-2; ПТ-2а	—	10,4	4,6	7,7	22,7	26,6	26,6	20,2	—	—	4,0	—	0,9	25,1	74,4
ПТ-2б	—	10,4	4,6	7,7	22,7	26,6	26,6	24,0	—	—	4,0	—	1,2	29,2	78,5
ПТ-3	—	10,4	4,6	12,3	27,3	22,5	22,5	8,8	—	—	4,0	—	—	12,8	62,6
ПТ-3а	—	10,4	4,6	12,3	27,3	22,5	22,5	24,0	18,8	—	4,0	4,8	1,2	52,8	102,6
ПТ-3б	—	10,4	4,6	6,1	21,1	22,5	22,5	31,6	18,8	—	4,0	4,8	1,8	61,0	104,6
ПТ-4	—	10,4	4,6	15,3	30,3	28,0	28,0	22,8	—	—	4,0	—	1,5	28,3	86,6
П-1а	4,8	—	—	—	4,8	5,1	5,1	—	—	3,6	—	—	—	3,6	13,5

Ведомость стержней на один элемент.

Марка элемента	Поз	Эскиз или сечение	Ø мм	Длина мм	Кол
ПТ-1; ПТ-1а; ПТ-1б; ПТ-1г	3	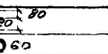	20 AI	620	4
	4	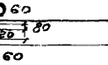	16 AI	720	4
ПТ-1б; ПТ-1а	3	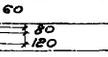	20 AI	620	2
	4	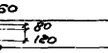	16 AI	720	4
ПТ-2; ПТ-2а ПТ-2б	3	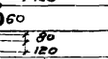	20 AI	620	5
	4	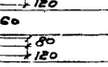	16 AI	720	4
ПТ-3; ПТ-3а	3		20 AI	620	8
	4	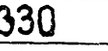	16 AI	720	4
ПТ-3б	3	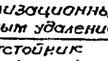	20 AI	620	4
	4	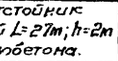	16 AI	720	4
ПТ-4	3	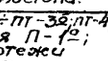	20 AI	620	10
	4	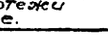	16 AI	720	4

7546/VIII

ТП 9С2-2-330 кжс

Отстойники канализационные горизонтальные с механизированным удалением осадка.

Изм.	Лист	№ докумета	Подпись	Дата
Проверил		Зантберг		
Инженер		Цаканян		
Рук. гр.		Зантберг		
Гл. спец.		Браславский		
ГИП		Козловская		
Нач. отд.		Пичахчи		

Тип IV. Вторичный отстойник четырехсекционный L=27м; h=2м из сборного железобетона.

Лит.	Лист	Листов
р	27	

Плиты мостиков ПТ-3÷ПТ-3б, ПТ-4, Плита перекрытия П-1а; Опалубочные чертежи и армирование.

ТЖКХ УССР Укркоммунниипроект г. Харьков

ЛТ-1

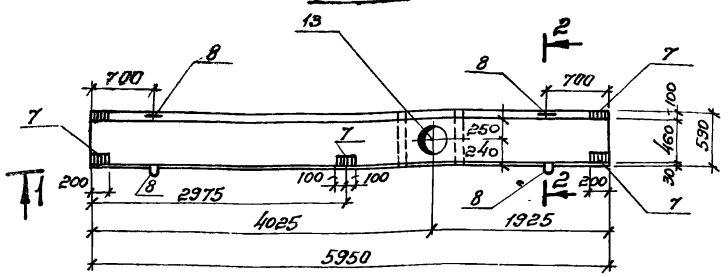

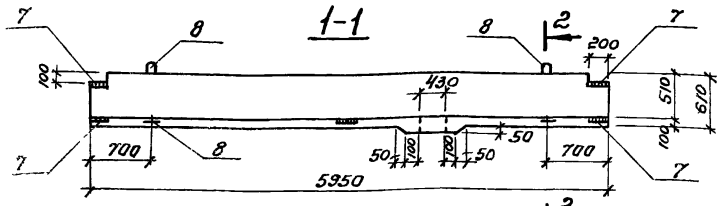

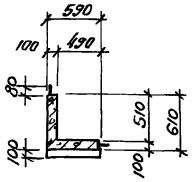

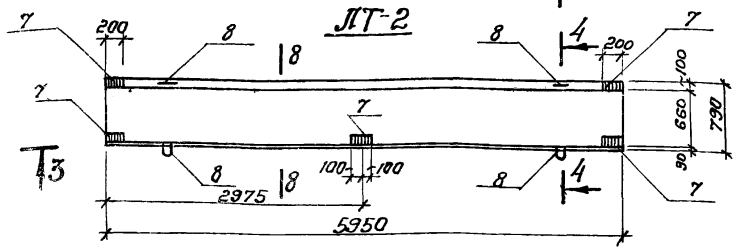

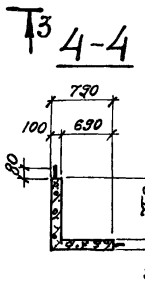

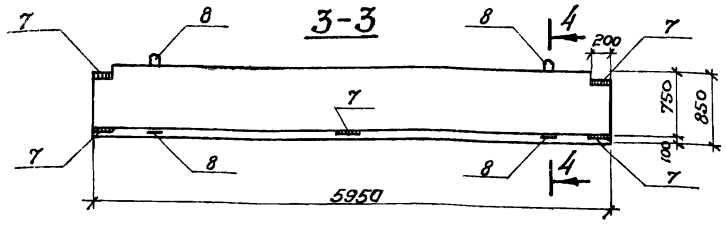

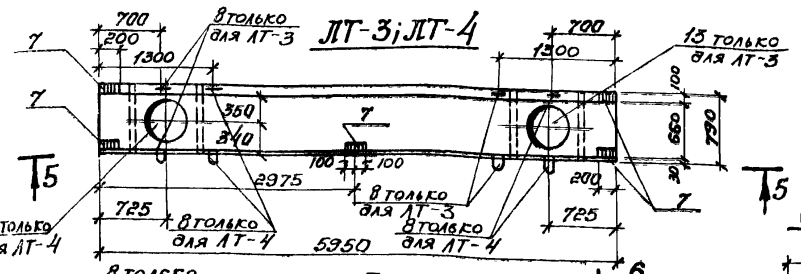

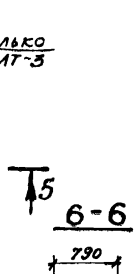

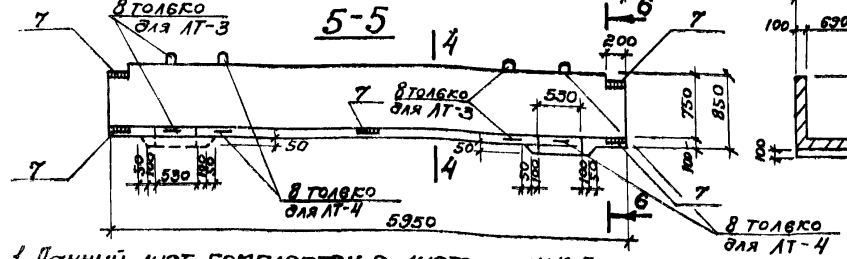

1. Данный лист комплектен с листами КЖ-7
2. Лотки выполнять из бетона „М-200"; В-4.
3. В выборке стали на 1 элемент не учтен расход стали на сальники.
4. В местах пропуска сальников арматуру лотка вырезать по месту.

Деталь заделки сальника для труб dy=300мм dy=400мм

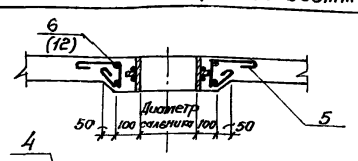

2-2 (армирование)

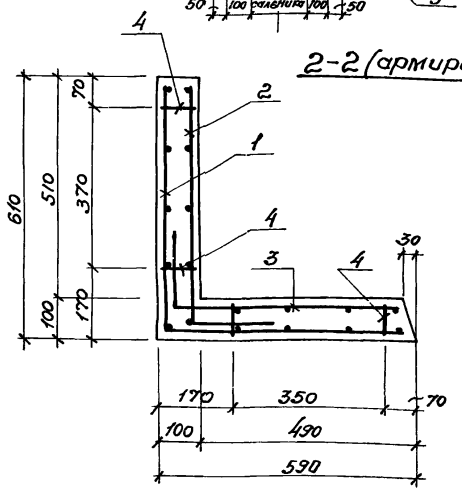

4-4 (армирование)

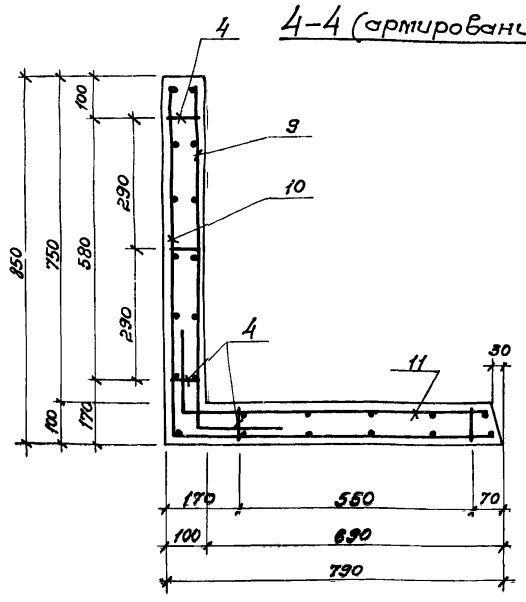

Ведомость стержней на один элемент

Марка	Поз.	Эскиз или сечение	ф мм	Длина мм	Кол.
ЛТ-1	5	40 250 210 150 80	6А-I	870	12
	6		18А-III	2050	2
	8	100 440 60 100 440 60	16А-I	1340	4
ЛТ-3;ЛТ-4	5	40 250 210 150 80	6А-I	870	14
	12		18А-III	2380	2
	8	100 440 60 100 440 60	16А-I	1340	4
ЛТ-2	8	100 440 60 100 440 60	16А-I	1340	4

Формат	Зона	Позиция	Обозначение	Наименование	Кол-во	Примечание
				ЛТ-1		
				Сборочные единицы и детали		
		1	КЖС-30	Сетка арматурная С-8	1	
		2	КЖС-30	Сетка арматурная С-9	1	
		3	КЖС-30	Сетка арматурная С-10	1	
		4	КЖС-30	Каркас К-1	4	
		5,6,8	КЖС-28	Одиночные стержни		
		7	КЖС-31	Закладная деталь МН-7	5	
		13	3.901-5	Сальник dy=300	1	23,2кг
				Материалы.		
				Бетон марки 200	0,7	м³
				ЛТ-2		
				Сборочные единицы и детали		
		9	КЖС-30	Сетка арматурная С-11	1	
		10	КЖС-30	Сетка арматурная С-12	1	
		11	КЖС-30	Сетка арматурная С-13	1	
		4	КЖС-30	Каркас К-1	5	
		7	КЖС-31	Закладная деталь МН-7	5	
		8	КЖС-28	Одиночные стержни	4	
				Материалы		
				Бетон марки 200	1м³	
				ЛТ-3; ЛТ-4		
				Сборочные единицы и детали		
		9	КЖС-30	Сетка арматурная С-11	1	
		10	КЖС-30	Сетка арматурная С-12	1	
		11	КЖС-30	Сетка арматурная С-13	1	
		4	КЖС-30	Каркас К-1	5	
		5,8,12	КЖС-28	Отдельные стержни		
		7	КЖС-31	Закладная деталь МН-7	5	
		13	3.901-5	Сальник dy=400	1	29,3кг
				Материалы		
				Бетон марки 200	1	м³

Выборка стали на 1 элемент.

Марка элемента	Арматурные изделия							Закладные изделия				Итого	Всего
	Арматурная сталь ГОСТ 5781-75							Профильная сталь	Арм сталь ГОСТ 5781-75				
	Класс А-I				Класс А-II				Класс А-III				
	ф мм			Итого	ф мм		Итого		ф мм				
	6	8	16		8	18		8-8	10				
ЛТ-1	2,81	23,2	8,5	34,0	81,4	8,2	89,6	6,3	0,4			6,7	130
ЛТ-2	—	29,0	8,5	37,5	102,6	—	102,6	6,3	0,4			6,7	146,8
ЛТ-3; ЛТ-4	2,7	29,0	8,5	40,2	102,6	9,5	112,1	6,3	0,4			6,7	159,0

ТП 902-2-330 КЖ

Отстойники канализационные горизонтальные с механизированным удалением осадка.

Изм.	Лист	№ докумен.	Подпись	Дата
Провер.	Зантарев			
Инжен.	Коптев			
Рук. гр.	Зантарев			
Гл. спец.	Ярославский			
ГИП	Колодовская			
Нач. отд.	Пичахчи			

Тип IV. Вторичный отстойник четырехсекционный L=27м; h=2м из сборного железобетона.

Лит. Р | Лист 28 | Листов

Опалубочные чертежи и армирование сборных железобетонных лотков ЛТ-1 ÷ ЛТ-4

МЖКХ-УССР УКРКОММУННИИПРОЕКТ г. Харьков

7546/VIII 31

С-1

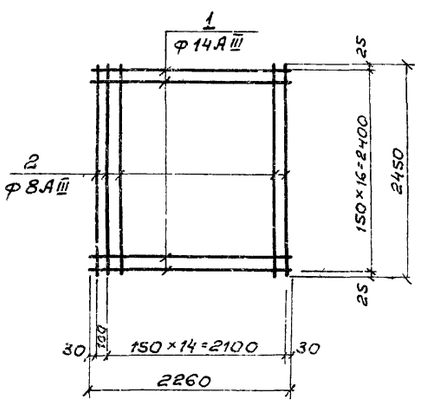

С-2

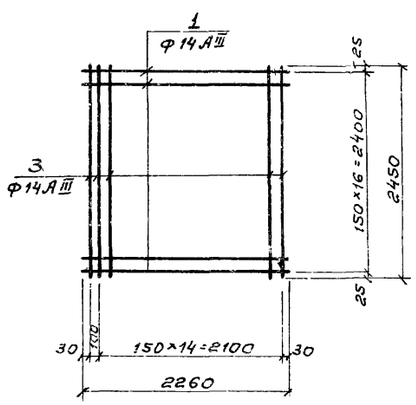

С-3

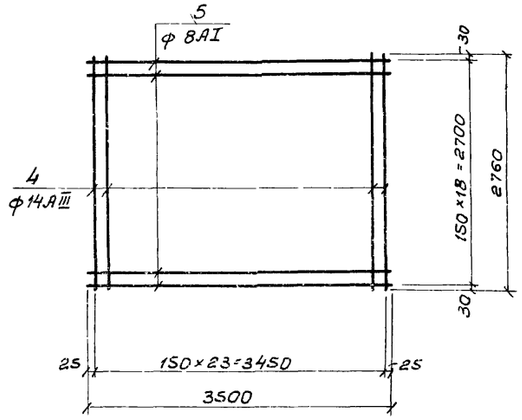

Ведомость стержней на один элемент

Марка эл-та		поз.	Эскиз	ф мм	Длина мм	Кол.
С-1		1		14А-III	2260	17
		2		8А-I	2450	150
С-2		1		14А-III	2260	17
		3		14А-III	2450	15
С-3		4		14А-III	2760	24
		5		8А-I	3500	19
Каркас КП-1	С-4	6		14А-III	900	20
		7		8А-I	3150	4
	С-5	7		8А-I	3150	4
		8		10А-III	900	20
		Отд. стержни	10		8А-I	ср. 240	80
Каркас КП-2	С-6	7		8А-I	3150	5
		9		14А-III	3150	20
	С-7	7		8А-I	3150	5
		8		10А-III	900	20
		Отд. стержни	10		8А-I	ср. 240	100

КП-1

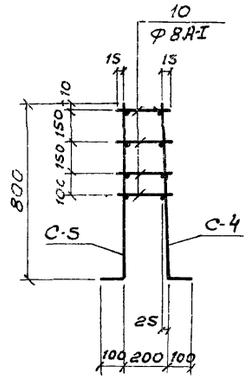

С-4

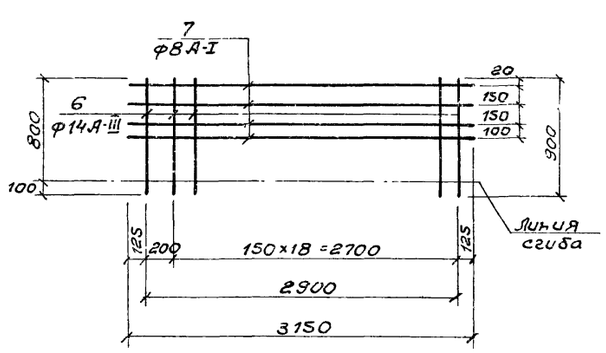

С-5

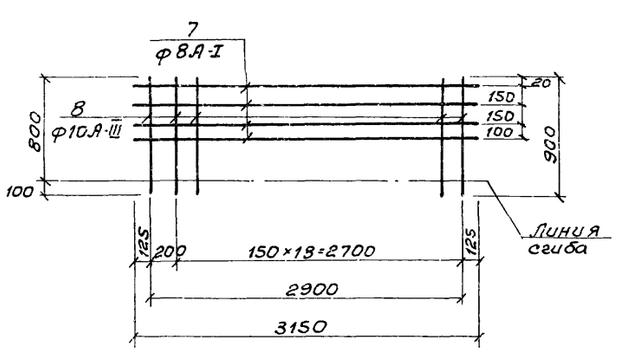

КП-2

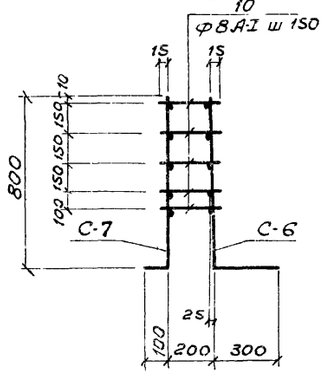

С-6

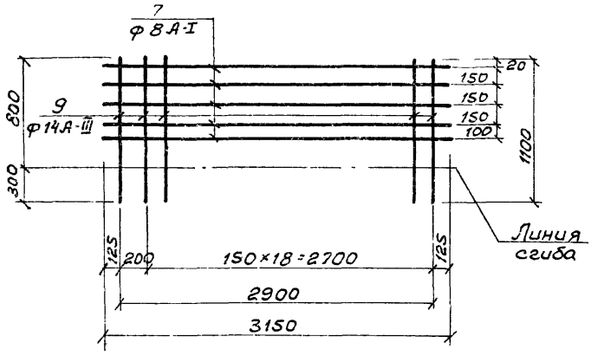

С-7

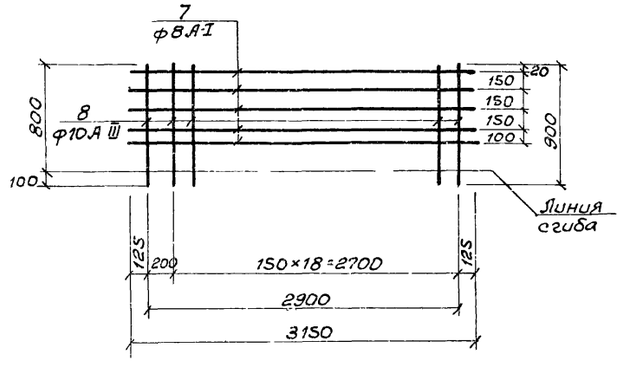

1. Каркасы и сетки изготовлять при помощи контактной точечной сварки в соответствии с ГОСТ 10922-75„ Арматура и закладные детали сварные для железобетонных конструкций Технические требования и методы испытаний"
2. Для обеспечения точной разбивки арматуры каркасы и сетки изготовлять в кондукторах
3. Все размеры даны по осям стержней.

7546/VIII 32

Изм.	Лист	№ документа	Подпись	Дата
Проверил		Лаунзон		
Ст. техн.		Шелеленко		
Рук. гр.		Зантберг		
Гл. спец.		Браславский		
ГИП		Козловская		
Нач. отд.		Пичахчи		

ТП 902-2-330 Кэ

Отстойники канализационные горизонтальные с механизированным удалением осадка.

Тип IV Вторичный отстойник четырехсекционный L=27,0м Н=2,0м из сборного железобетона.

Днище. Армирование. Сетки С-1÷С-7. Каркасы КП-1÷КП-2.

Лит	Лист	Листов
Р	29	

МЖКХ-УССР
УКРКОММУННИИПРОЕКТ
г. Харьков

С-8

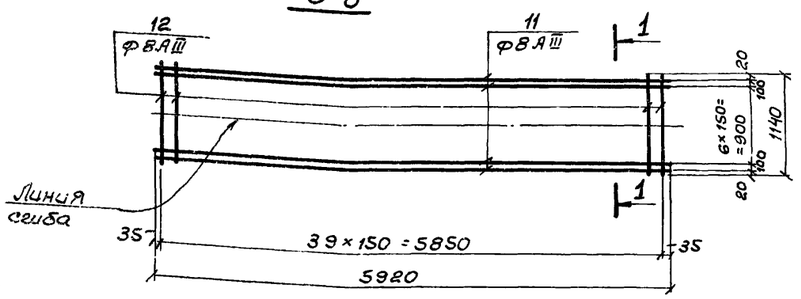

С-9

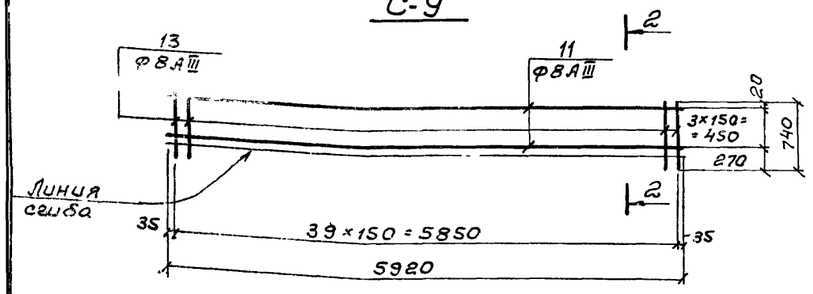

С-10

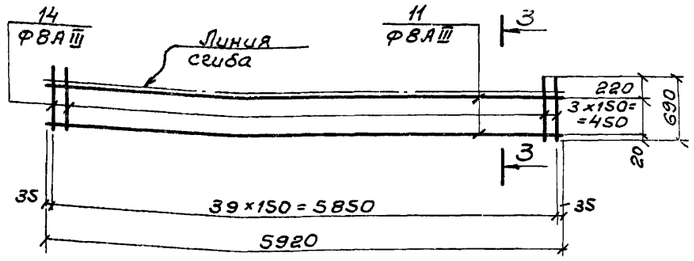

С-11

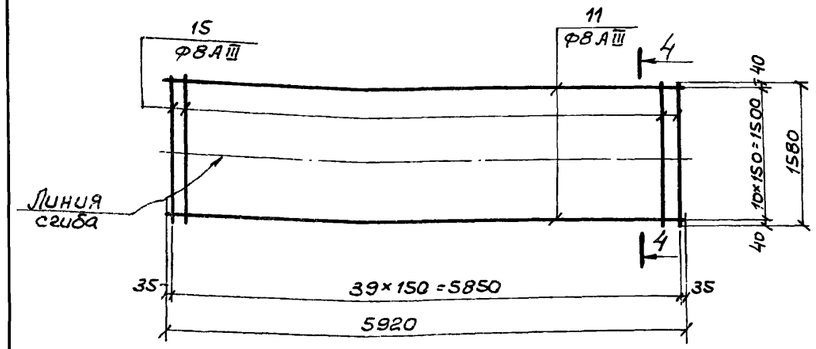

КР-1

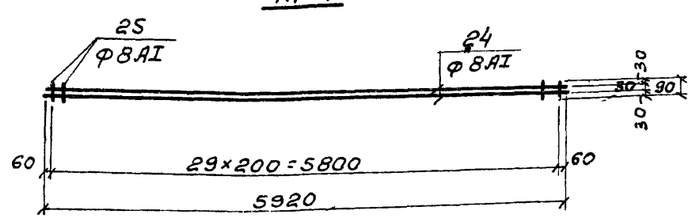

1-1

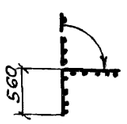

С-12

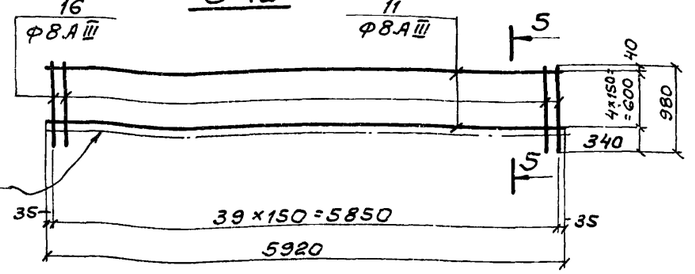

5-5

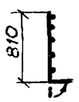

2-2

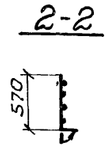

С-13

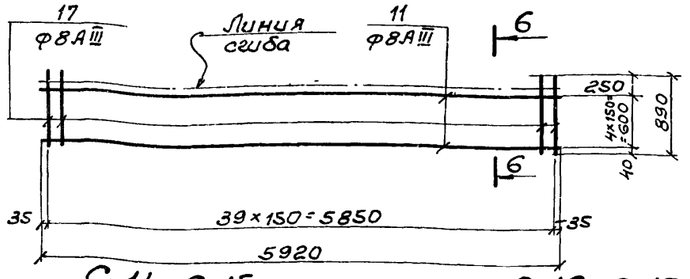

6-6

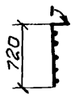

С-14; С-15

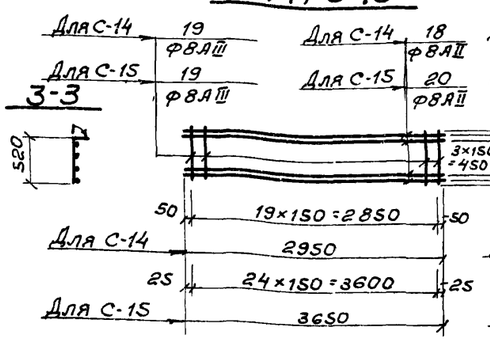

С-16; С-17

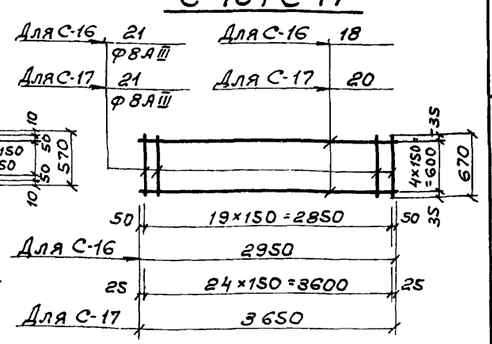

С-18

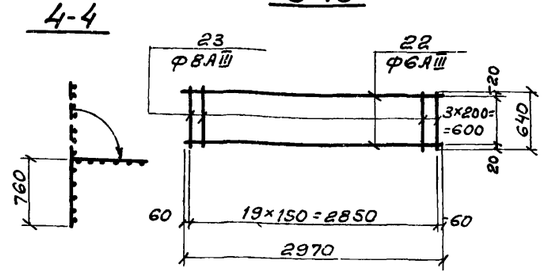

КР-2

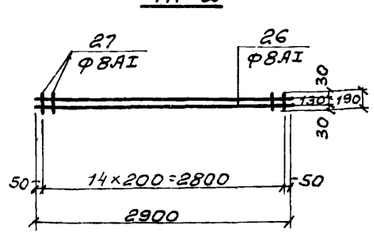

1. Каркасы и сетки изготовлять при помощи контактной точечной сварки в соответствии с ГОСТ 10922-75 „Арматура и закладные детали сварные для железобетонных конструкций Технические требования и методы испытаний"
2. Для обеспечения точной разбивки арматуры, каркасы и сетки изготовлять в кондукторах
3. Все размеры даны по осям стержней.
4. Данный лист комплектен с листами КЖ-26, КЖ-27

Ведомость стержней на один элемент

Марка элемента	Поз.	Эскиз или сечение	Ф мм	Длина мм	кол
С-8	11		8АIII	5920	9
	12		8АIII	1140	40
С-9	11		8АIII	5920	4
	13		8АIII	740	40
С-10	11		8АIII	5920	4
	14		8АIII	690	40
С-11	11		8АIII	5920	10
	15		8АIII	1580	40
С-12	11		8АIII	5920	5
	16		8АIII	980	40
С-13	11		8АIII	5920	5
	17		8АIII	890	40
С-14	18		8АIII	2950	6
	19		8АIII	570	20
С-15	20		8АIII	3650	6
	19		8АIII	570	25
С-16	18		8АIII	2950	5
	21		8АIII	670	20
С-17	20		8АIII	3650	5
	21		8АIII	670	25
С-18	22		6АI	2970	4
	23		8АIII	640	20
КР-1	24		8АI	5920	2
	25		8АI	90	30
КР-2	26		8АI	2900	2
	27		8АI	190	15

7546/VIII

Изм.	Лист	№ документа	Подпись	Дата
Проверил		Зантберг		
Инженер		Коптев		
Рук. груп		Зантберг		
Гл. спец		Брославский		
ГИП		Ковловская		
Нач. отд		Пичахчи		

ТП 902-2-330 КЖ

Отстойники канализационные горизонтальные с механизированным удалением осадка.

Тип IV. Вторичный отстойник четырехсекционный L=27,0м, h=2м из сборного железобетона

Лотки, мостики, плиты перекрытий лотков. Конструкция сегмок С-8 ÷ С-18, каркасов К-1; К-2

Лит	Лист	
Р	30	

МЖКХ-УССР УКРКОММУННИИПРОЕКТ г. Харьков

МН-1

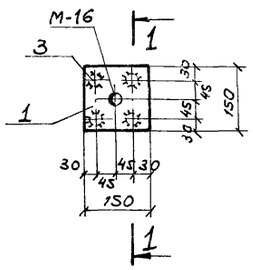

1-1

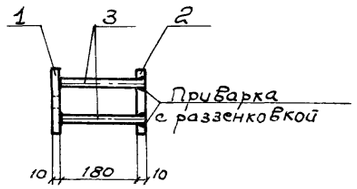

МН-2

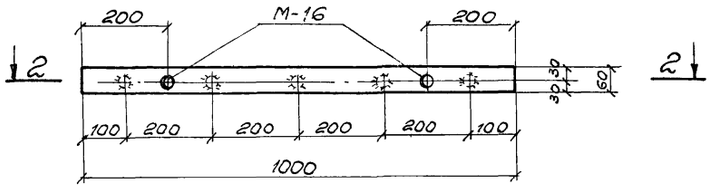

2-2

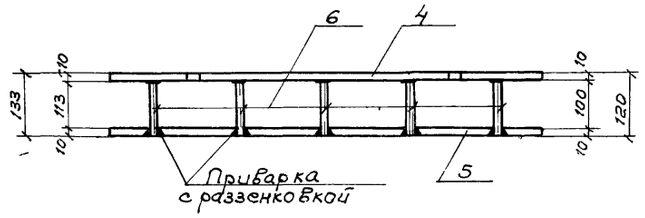

МН-3

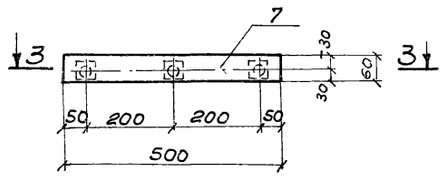

3-3

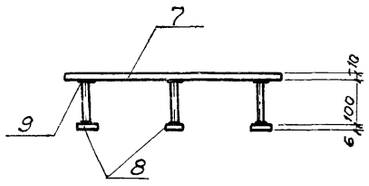

МН-4

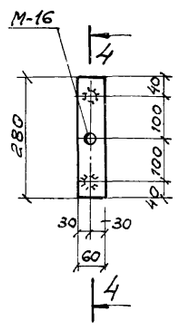

4-4

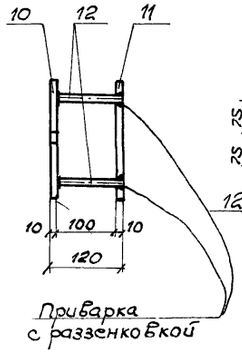

МН-5

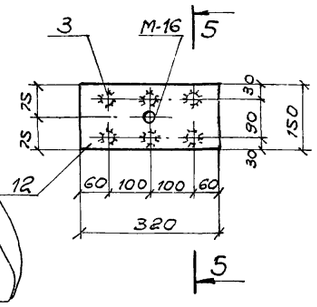

5-5

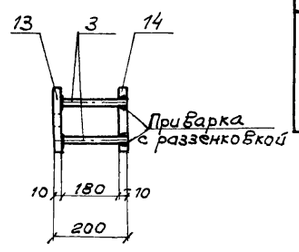

МН-6

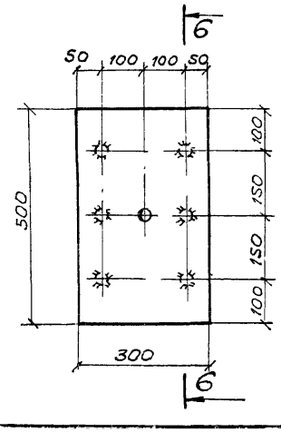

6-6

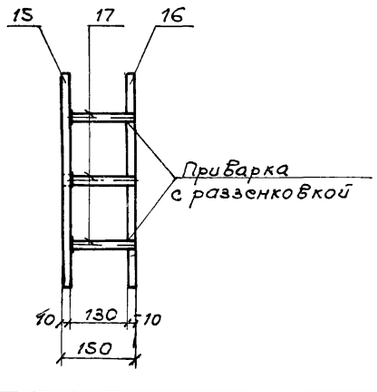

МН-7

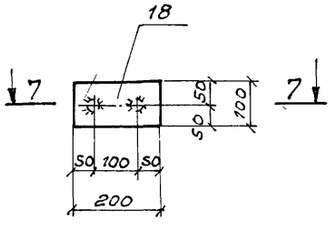

7-7

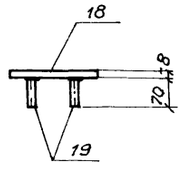

Спецификация металла на одну марку.

Марка элемента	№ позиции	Эскиз	Длина мм	К-во шт. Т	К-во шт. Н	Масса в кг		Марки	Примечания
МН-1	1	-150×10	150	1		1,77	1,77	4,00	
	2	-150×10	150	1		1,77	1,77		
	3	ф10 AIII	190	4		0,12	0,48		
МН-2	4	-60×10	1000	1		4,71	4,71	9,62	
	5	-60×10	1000	1		4,71	4,71		
	6	ф8 AIII	107ср	5		0,04	0,20		
МН-3	7	-60×10	500	1		2,36	2,36	2,72	
	8	-40×6	40	3		0,08	0,24		
	9	ф8 AIII	100	3		0,04	0,12		
МН-4	10	-60×10	280	1		1,32	1,32	2,74	
	11	-60×10	280	1		1,32	1,32		
	12	ф8 AIII	110	2		0,05	0,10		
МН-5	13	-150×10	320	1		3,77	3,77	8,26	
	14	-150×10	320	1		3,77	3,77		
	3	ф10 AIII	190	6		0,12	0,72		
МН-6	15	-300×10	500	1		11,78	11,78	24,10	
	16	-300×10	500	1		11,78	11,78		
	17	ф10 AIII	140	6		0,09	0,54		
МН-7	18	-100×8	200	1		1,26	1,26	1,34	
	19	ф10 AIII	70	2		0,04	0,08		

1. Данный лист комплектен с листами КЖ-25, КЖ-28
2. Сварку стержней встык производить под слоем флюса, остальных стержней-электродами Э-50А.
3. Электродуговая сварка выполняется в соответствии с ГОСТ 10922-75 „Арматура и закладные детали сварные для железобетонных конструкций"

7546/VIII 34

Изм.	Лист	№ документа	Подпись	Дата	ТП 902-2-330 КЖ			
					Отстойники канализационные горизонтальные с механизированным удалением осадка			
Проверил		Зантберг			Тип IV. Первичный отстойник четырехсекционный L=27м; h=3м из сборного железобетона.	Лит	Лист	Листов
Инженер		Муценко				Р	31	
Рук. груп		Зантберг						
Гл. спец.		Браславский			Монолитные участи УМ-1÷УМ-6, стеновые панели, лотки. Закладные детали МН-1÷МН-7	МЖКХ УССР УКРКОММУННИИПРОЕКТ г. Харьков		
ГИП		Козловская						
Нач. отд.		Пичахчи						

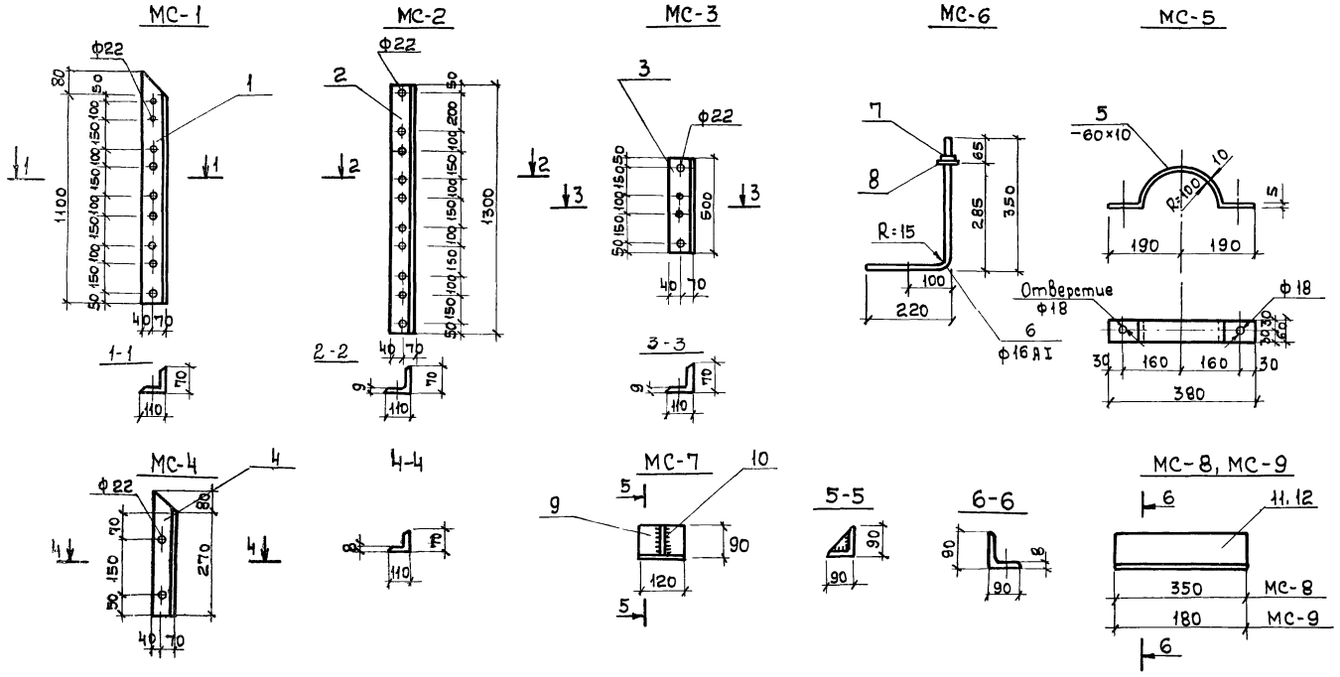

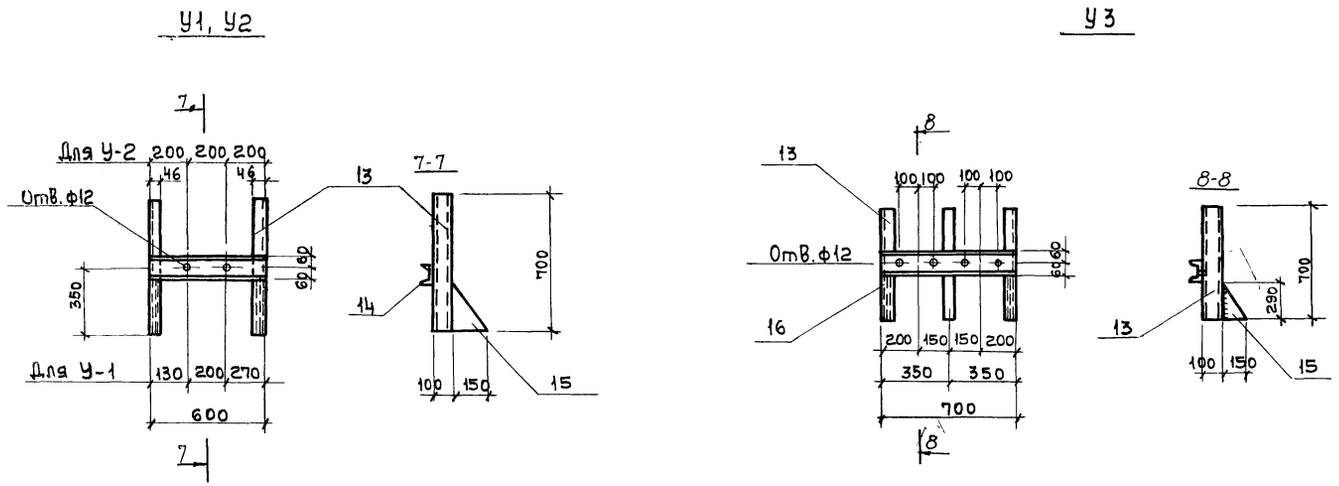

Спецификация металла на одну марку

Марка элемента	N позиции	Эскиз	Длина мм	К-во шт. Т	К-во шт. Н	Масса в кг Поз.	Масса в кг Всех.	Масса в кг Марки	Примечания
МС-1	1	L110×70×9	1180	1		11,7	11,7	11,7	
МС-2	2	L110×70×9	1300	1		14,3	14,3	14,3	
МС-3	3	L110×70×9	500	1		5,5	5,5	5,5	
МС-4	4	L110×70×9	350	1		3,0	3,0	3,0	
МС-5	5	−60×10	550	1		2,6	2,6	2,6	
МС-6	6	Анкер ф16А	570	1		0,9	0,9	1	
	7	Гайка М16	—	1		0,034	0,034		
	8	Шайба 16	—	1		0,01	0,01		
МС-7	9	L 90×8	120	1		1,31	1,31	1,8	
	10	L 90×8	90	1		0,49	0,49		
МС-8	11	L 90×8	350	1		3,82	3,82	3,82	
МС-9	12	L 90×8	180	1		1,96	1,96	1,96	
У1	13	[10	700	2		6,0	12	25,2	
	14	[12	600	1		6,2	6,2		
	15	−150×8	290	2		3,5	7,0		
У2	13	[10	700	2		6,0	12,0	25,2	
	14	[12	600	1		6,2	6,2		
	15	−150×8	290	2		3,5	7,0		
У3	13	[10	700	2		6,0	12,0	26,3	
	15	−150×8	290	2		3,5	7,0		
	16	[12	700	1		7,3	7,3		

Примечания

1. Данный лист комплектен с листами кж-4, кж-8
2. Сварку производить электродами Э-42 по ГОСТ 9467-75. Толщину сварных швов принять равной 6мм.

7546/VIII 35

Изм.	Лист	№ документа	Подпись	Дата
Проверил		Зантберг		
Инжен.		Коптев		
Рук. гр.		Зантберг		
Гл. спец.		Браславский		
ГИП		Козловская		
Нач. отд.		Пичахчи		

ТП 902-2-330 кж

Отстойники канализационные горизонтальные с механизированным удалением осадка

Тип IV. Вторичный отстойник четырехсекционный L=27, h=2м из сборного железобетона

Соединительные детали МС1 ÷ МС9

Лит.	Лист	Листов
Р	82	

МЖКХ - УССР Укркоммунниипроект г. Харьков

Маркировочная схема рельсового пути по осям „Д" „А" зеркально

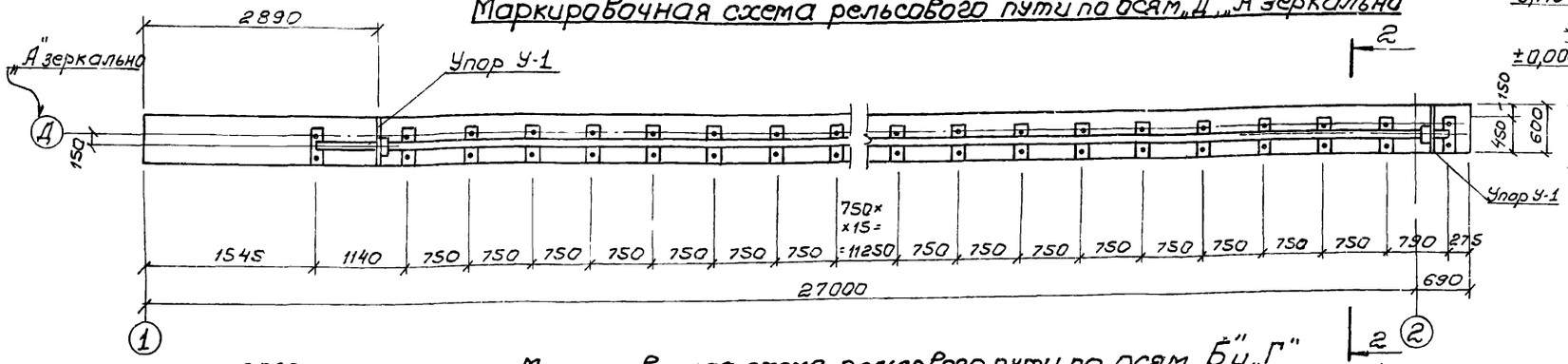

Маркировочная схема рельсового пути по осям „Б" и „Г"

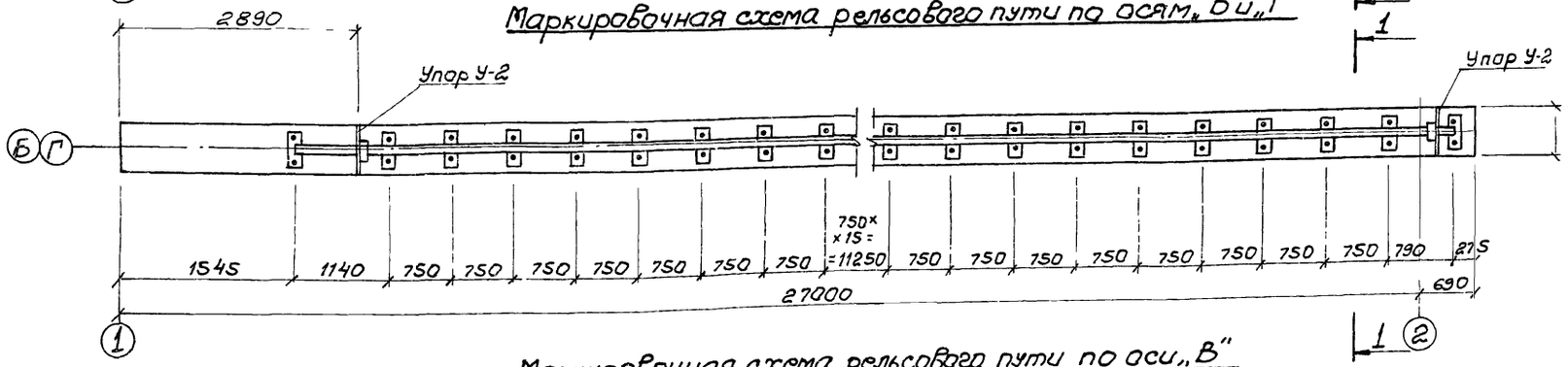

Маркировочная схема рельсового пути по оси „В"

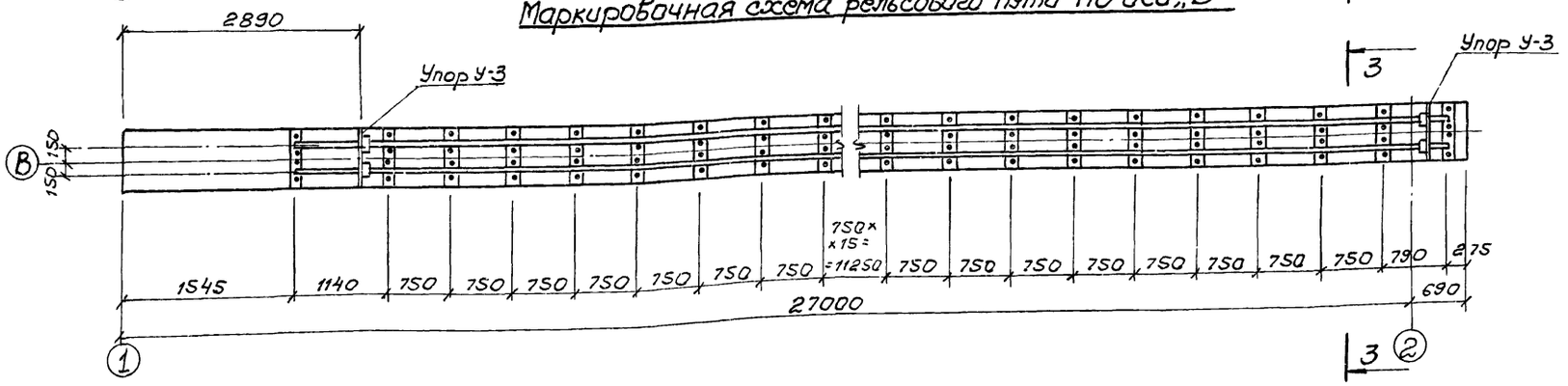

Фрагмент плана рельсового пути по оси „В"

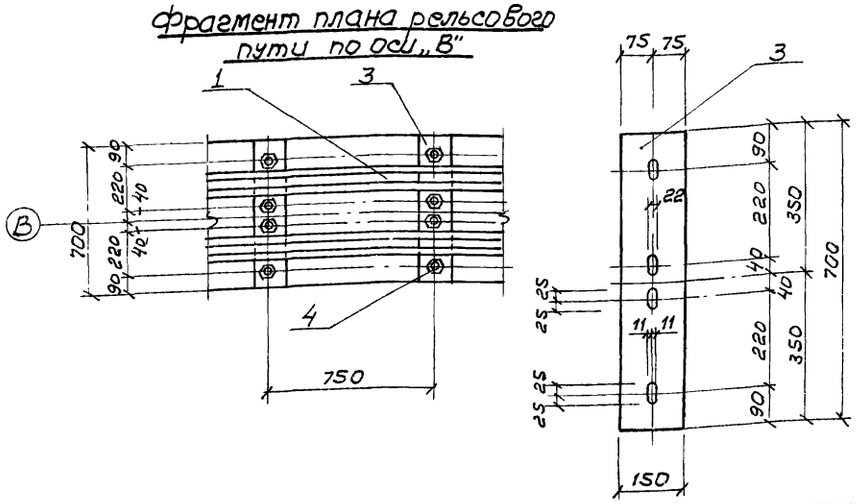

Фрагмент плана рельсового пути по осям „Б" и „Г"

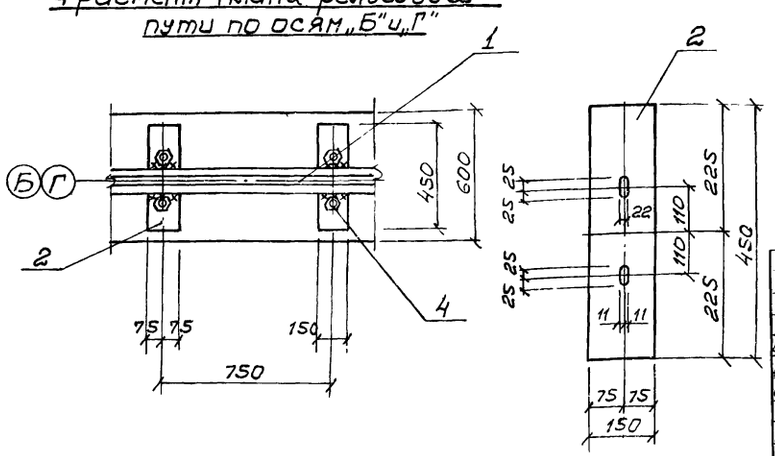

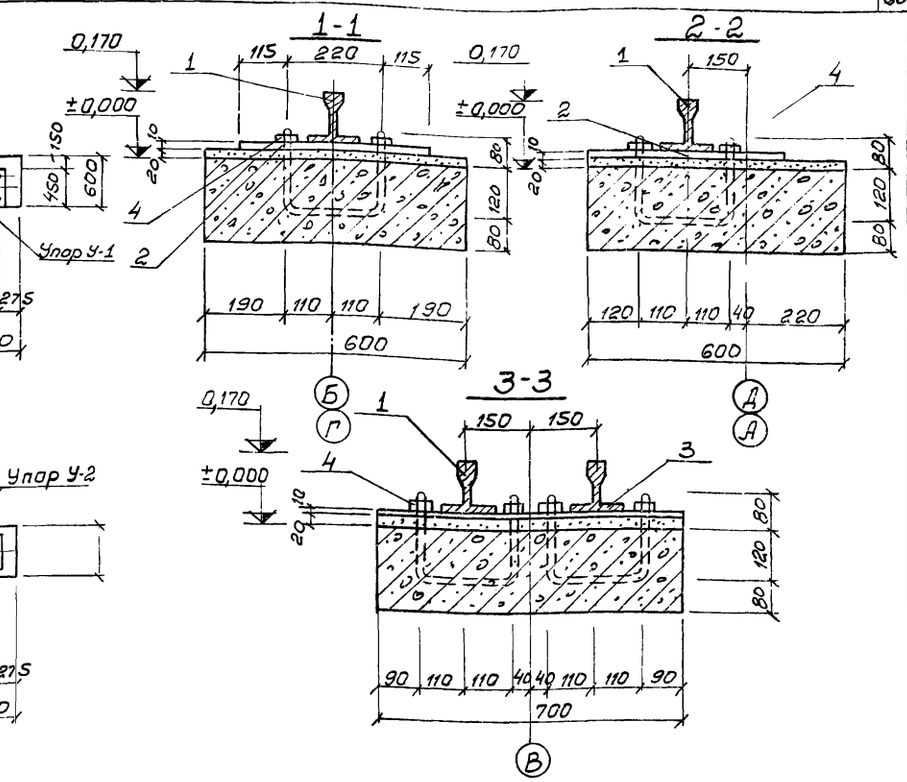

Спецификация стали

Наименов.	№№ поз.	Сечение	Длина мм	Кол-во шт.	Масса кг 1 шт.	Масса кг Всех	Масса кг Общий
Рельсовый путь под скребковый механизм	1	Рельс Р-43	15520	—	—	6930,5	7889,71
	2	Подкладка 150×10	450	132	5,3	699,6	
	3	Подкладка 150×10	750	32	8,25	264,0	
	4	Гайка М-20 с шайбой	—	396	0,09	35,64	

1. Данный лист комплектен с листами КЖС-2, КЖС-32
2. Рельсы укладываются в виде плетей $L=23$м.
3. Расход стали на упоры см лист КЖС-32

7546/VIII 36

Изм.	Лист	№ документа	Подпись	Дата
Проверил		Зантберг		
Ст. техн.		Теличко		
Рук. гр.		Зантберг		
Гл. спец.		Браславский		
ГИП		Козловская		
Нач. отд.		Пичах 44		

ТП 902-2-330 КЖ

Отстойники канализационные горизонтальные с механизированным удалением осадка

Тип IV. Вторичный четырехсекционный отстойник $L=27$м $h=2$м из сборного железобетона

Лит.	Лист	Листов
Р	33	

Маркировочные схемы рельсовых путей для скребкового механизма.

МЖКХ УССР Укркоммунниипроект г. Харьков

План опор на отм. -2.010

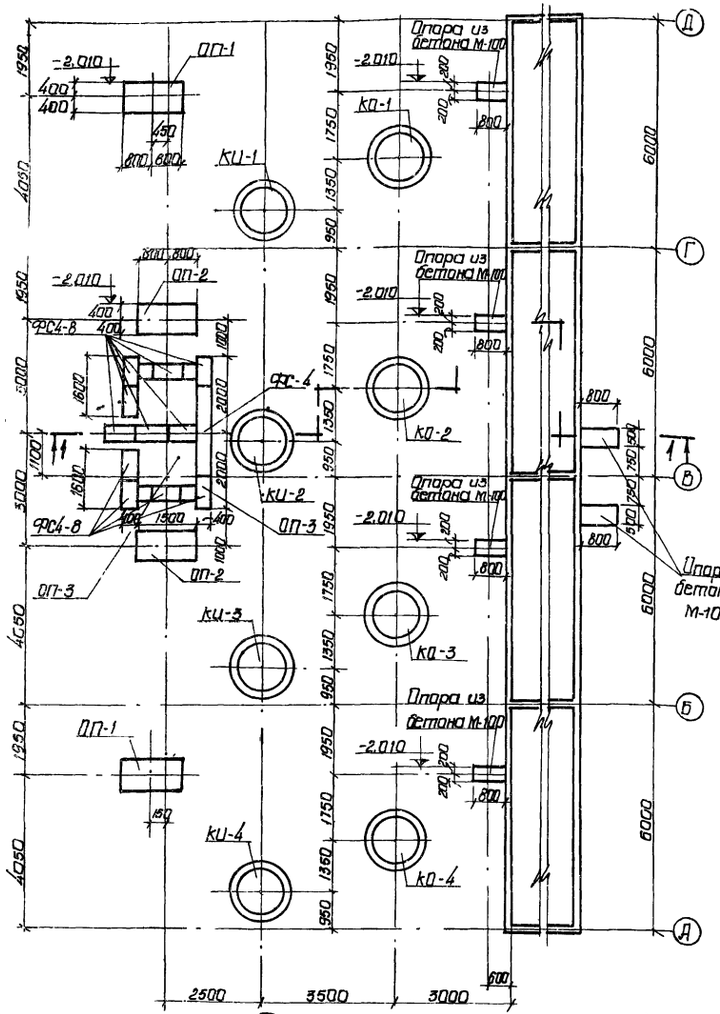

План расположения колодцев и распределительной чаши

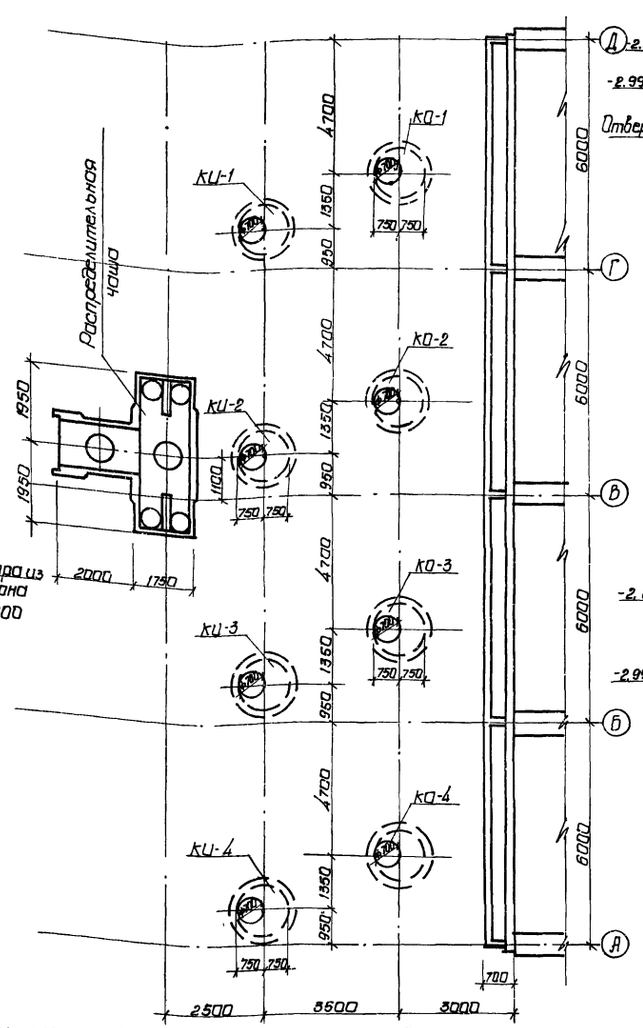

Разрез 1-1

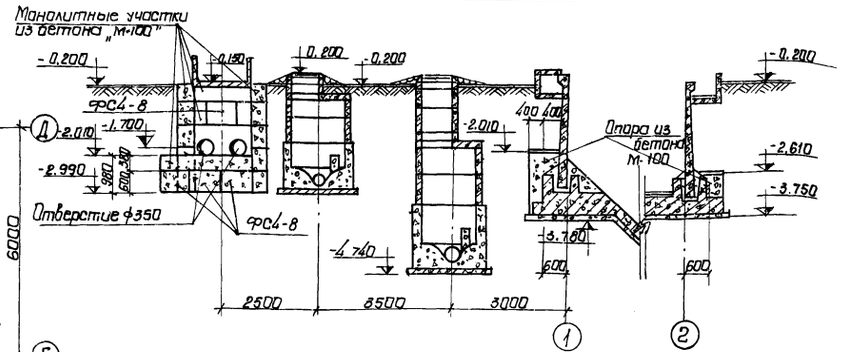

Опора ОП-1

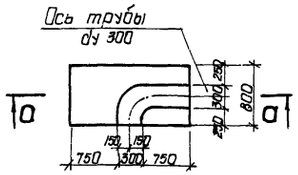

Опора ОП-2

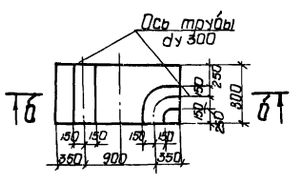

а-а

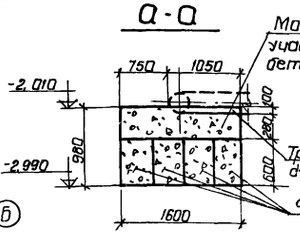

б-б

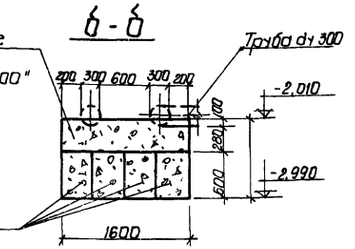

1. Данный лист комплектен с листами КЖ-2, КЖ-35÷КЖ-37
2. Блоки под опоры укладывать на цементном растворе „М-50"
3. Расход бетона на монолитные участки V=6,4 м³.

Спецификация железобетонных и бетонных элементов

Марка	Обозначение	Наименование	Кол.	Примеч	Марка	Обозначение	Наименование	Кол.	Примеч
		Опора ОП-1					Опора ОП-3		
ФС4-8	Серия 1.116-1 в.1	Блоки бетонные для стен подвалов	4	0,41 т	ФС4-8	Серия 1.116-1 в.1	Блоки бетонные для стен подвалов	31	0,41 т
		Опора ОП-2			ФС-4	—"—	—"—	4	1,3 т
ФС4-8	Серия 1.116-1 в.1	Блоки бетонные для стен подвалов	4	0,41 т					

7546/VIII 37

Изм.	Лист	№ докум.	Подпись	Дата
Провер.		Зантберг		
Инженер		Харченко		
Рук. груп.		Зантберг		
Гл. спец.		Брасловский		
ГИП		Козловская		
Нач. отд.		Пичахчи		

ТП 902-2-330 КЖ

Отстойники канализационные горизонтальные с механизированным удалением осадка

Тип IV Первичный отстойник 4-х секционный L=24м, h=2м из сборного железобетона

Лит.	Лист	Листов
Р	34	

План опор на отм. -2.010. План расположения колодцев и распределительной чаши

МЖКХ-УССР Укркоммуннииproект гор. Харьков

Опалубочный план распределительной чаши

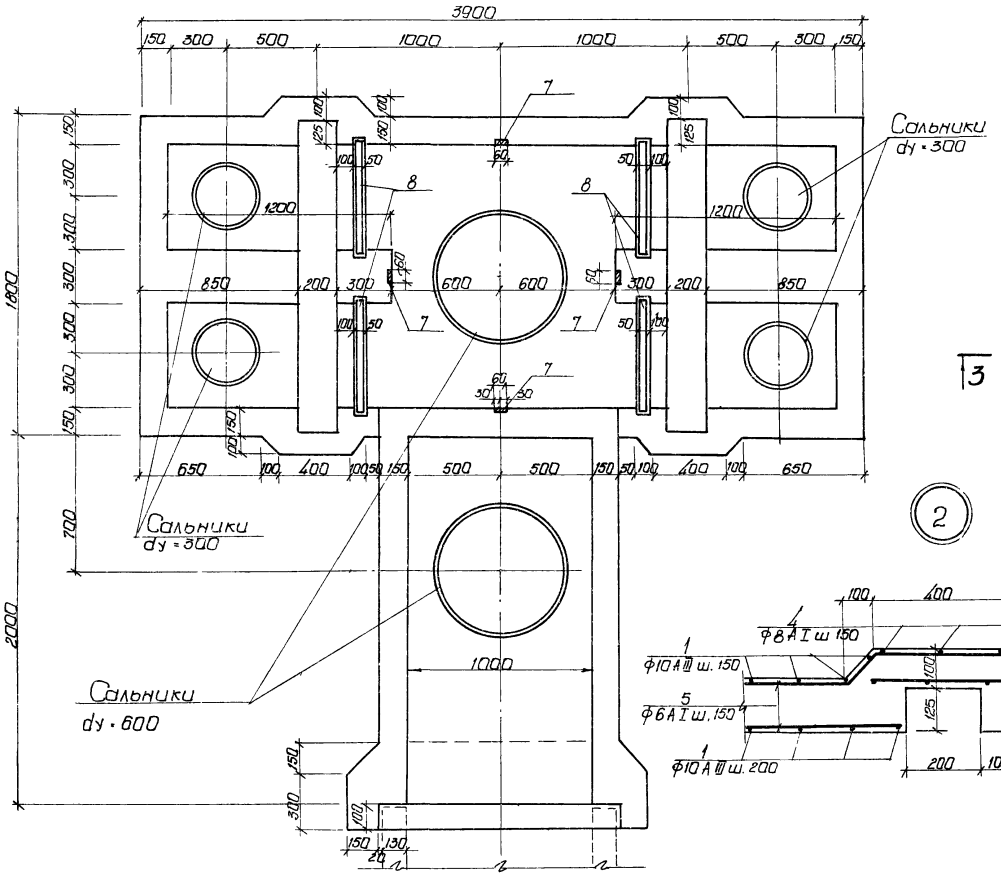

Арматурный план распределительной чаши

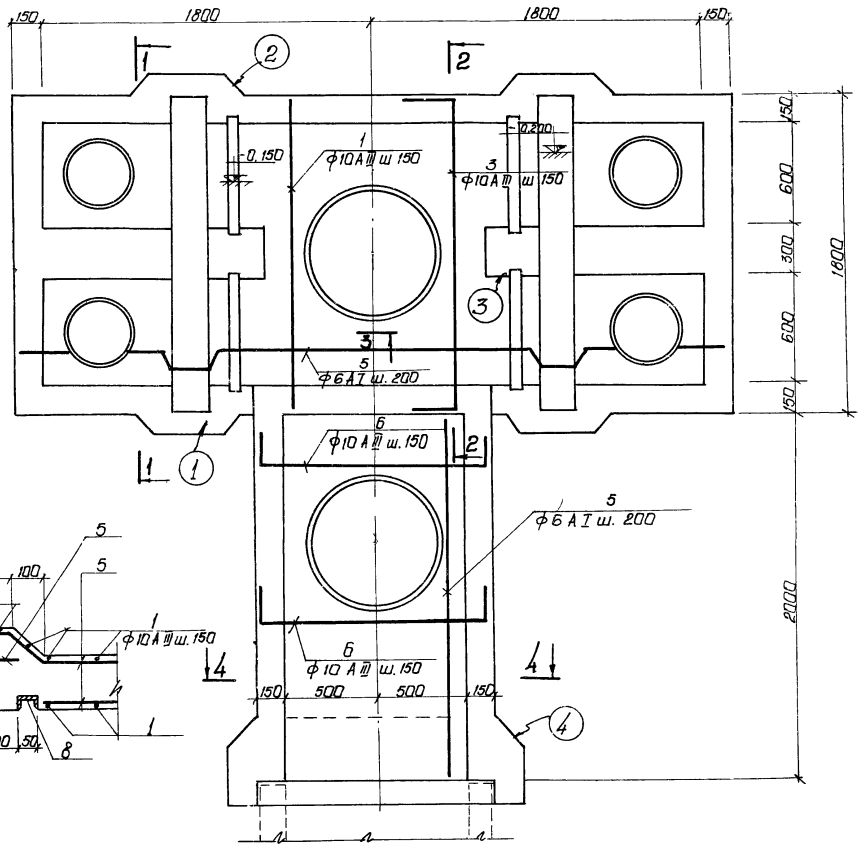

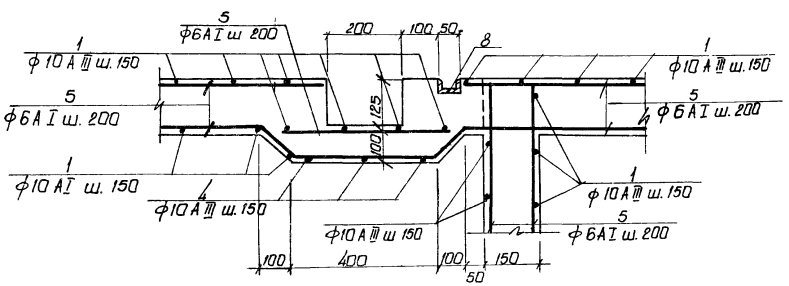

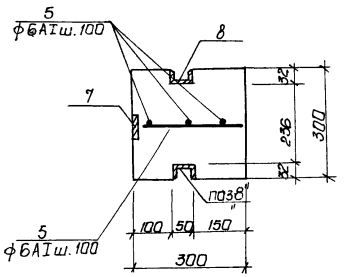

1. Данный лист комплектен с листами КЖ-2, КЖ-3б
2. Распределительную чашу выполнять из бетона М-200, В-4. Бетон по морозостойкости принять по пояснительной записке.
3. Арматуру днища чаши в местах прохода сальников вырезать по месту и приварить к корпусу сальника.

7546/VIII 38

					ТП 902-2-330 КЖ		
					Отстойники канализационные горизонтальные с механизированным удалением осадка		
Изм.	Лист	№ докум.	Подпись	Дата			
Провер.		Зонтберг			Тип IV. Вторичный отстойник четырехсекционный L = 27 м H = 2 м из сборного железобетона	Лит. Р	Лист 35	Листов
Инженер		Харченко						
Рук. арх.		Зонтберг						
Гл. спец.		Ярославский			Распределительная чаша. Опалубочный и арматурный планы	Минск - УССР Укркоммунниипроект г. Харьков		
ГИП		Козаковская						
Нач. отд.		Пичахчи						

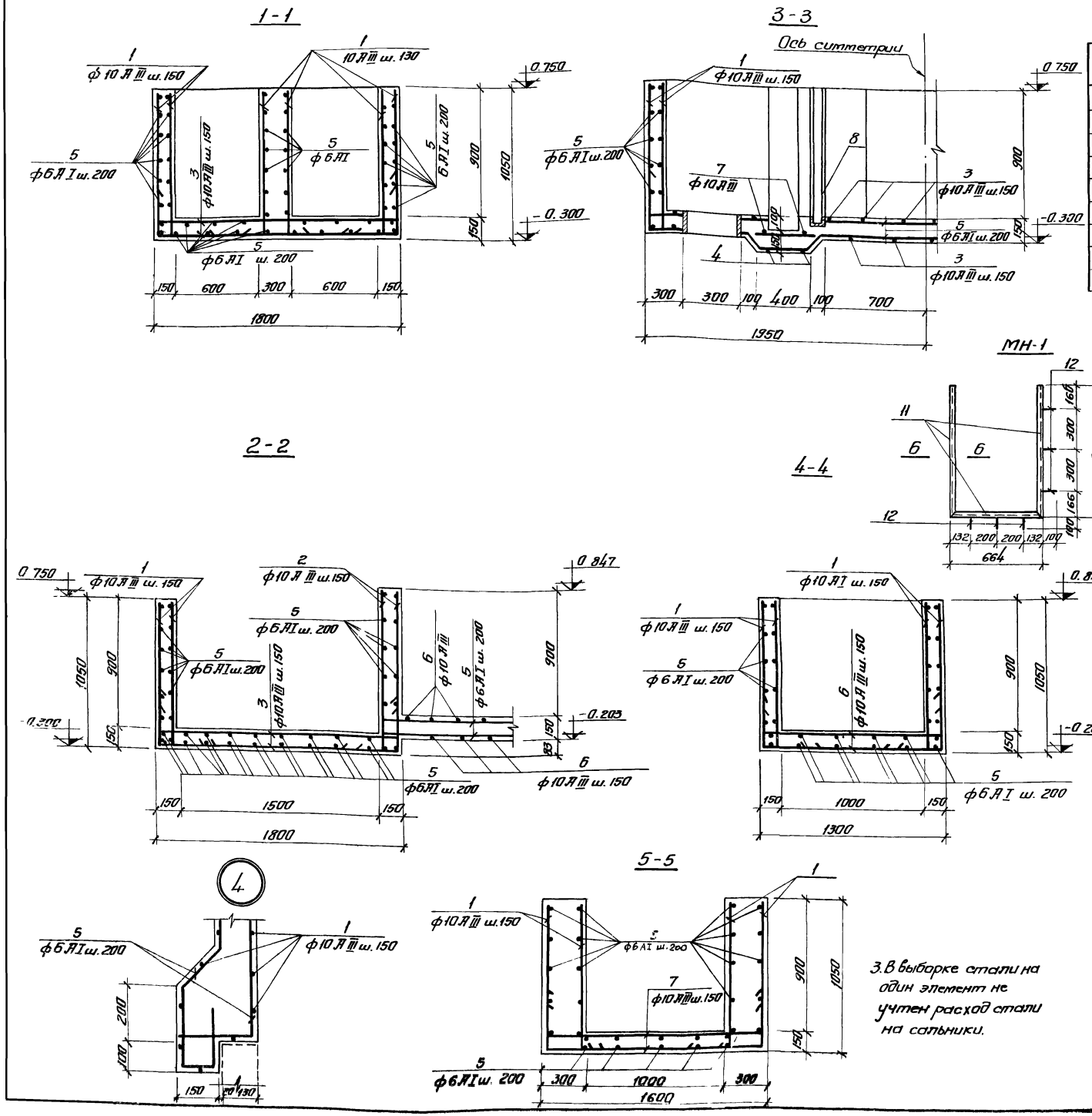

Спецификация сборочных единиц и деталей

Формат	Зона	Поз.	Обозначение	Наименование	Кол.	Примеч
			Распределительная чаша			
				Сборочные единицы и детали		
		1-6	КЖС-36	Стержни одиночные		
		7	3.400-6	Изделие закладное МН1-2	4	
		8	КЖС-36	Изделие закладное МН-1	4	
		9	3.901-5	Сальники d_y 300	2	23.2 кг
		10	3 901-5	Сальники d_y 600	2	48 кг
				Материал	42	$м^3$
				Бетон М 200		

Ведомость стержней на один элемент

Марка эл-та	Поз.	Эскиз или сечение	ф мм	Длина мм	Кол
Распределительная чаша	1	1000 150	10 А III	1150	208
	2	1083 150	10 А III	1233	24
	3	150 1750 150	10 А III	2050	30
	4	150 1900 150	10 А III	2200	4
	5		6 А I	пм	21
	6	150 1250 150	10 А III	1560	28
	7	150 1550 150	10 А III	1850	4

Спецификация металла на одну марку

Марка эл-та	№ поз	Эскиз	Длина мм	К-во шт т	К-во шт н	Масса кг Поз	Масса кг Всех	Масса кг Марка	Примеч
МН-1	11	[5	—	пм 2.53	—	12.24	—	12.6	
	12	50 100 ф8 А III	150	6		0.06	0.4		

Выборка стали на один элемент

Марка эл-та	Арматурные изделия: Арматурная сталь ГОСТ 5781-75, Класс А I, ф мм 6	8	Итого	Класс А III, ф мм 10		Итого	Итого	Закладные изделия: Профильная сталь [5	б=8	Армат. сталь Класс А III, ф мм 8		Итого	Всего
Распределительная чаша	46.6		46.6	240.4		240.4	287	48.8	15.2	15.3		79.3	319.7

1. Закладную деталь МН1-2, раму щитового затвора и сальники заложить во время бетонирования чаши.
2. Арматуру днища чаши в местах прохода сальников вырезать по месту и приварить к корпусу сальника.

3. В выборке стали на один элемент не учтен расход стали на сальники.

7546/VIII 39

Изм	Лист	№ докум.	Подпись	Дата
Провер.		Зантберг		
Инженер		Харченко		
Рук. гр.		Зантберг		
Гл. спец.		Враславский		
ГИП		Козловская		
Нач. отд.		Пичалчи		

ТП 902-2-330 КЖС

Отстойники канализационные горизонтальные с механизированным удалением осадка.

Тип IV. Вторичный отстойник четырехсекционный L=27м, h=2м из сборного железобетона.

Распределительная чаша. Опалубочный чертеж и армирование. Сечение 1-1 ÷ 5-5

Лит	Лист	Листов
Р	36	

МЖКХ-УССР Укркоммунниипроект г. Харьков

КU-1÷КU-4

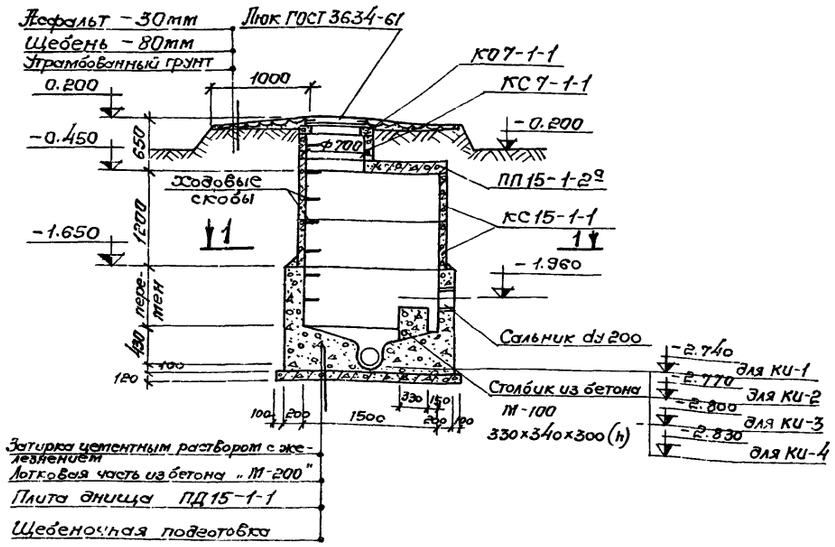

Плита перекрытия ПП15-1-2а

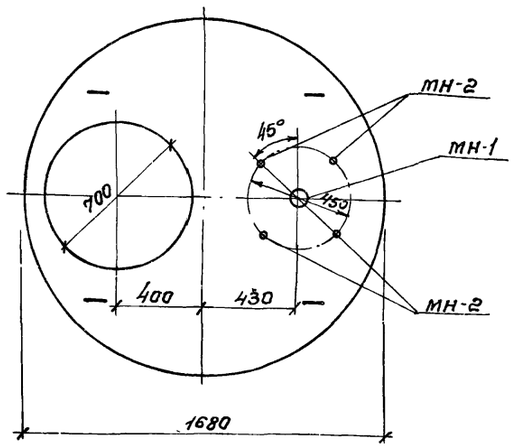

МН-1

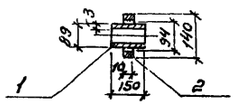

МН-2

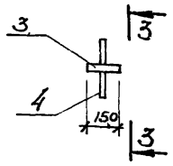

3-3

1-1

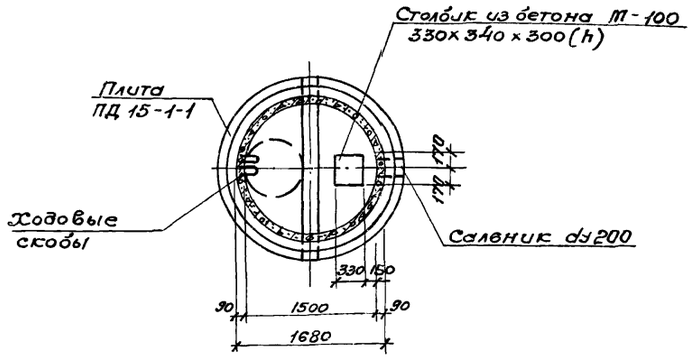

КО-1÷КО-4

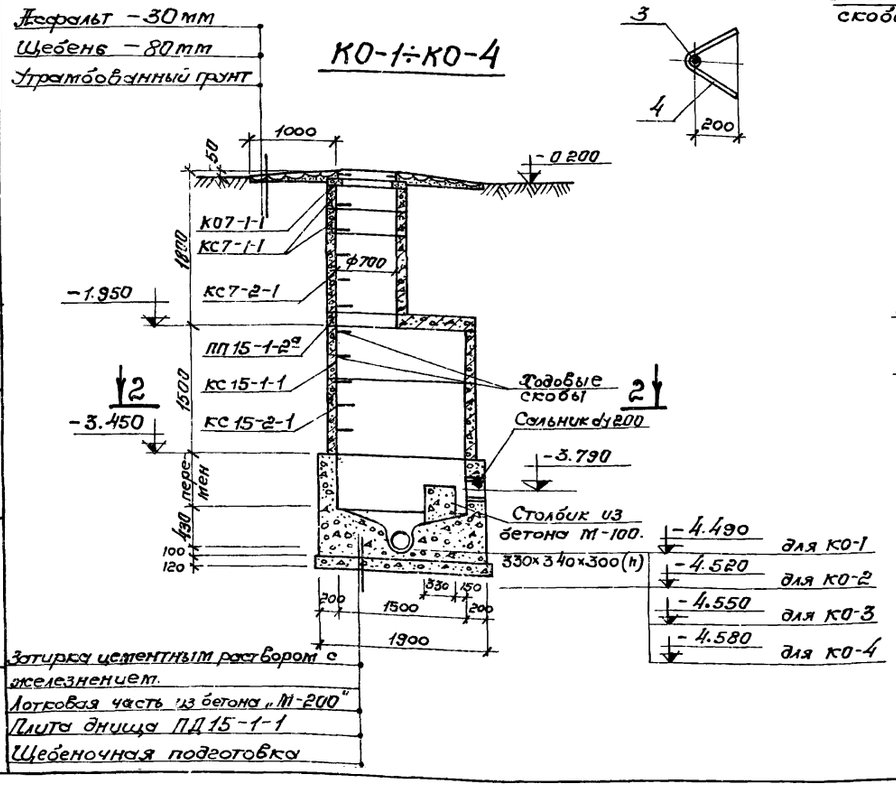

2-2

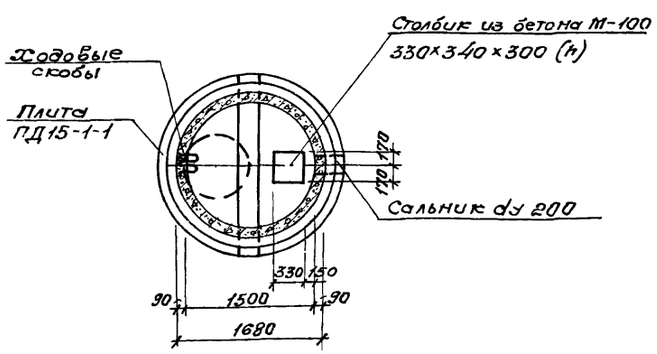

Спецификация сборных железобетонных элементов на один колодец.

Марка	Обозначение	Наименование	Кол	Примечание
		КU-1÷КU-4		
КО7-1-1	Серия 3.900-2 в.5	Кольцо опорное	1	0.05т
КС7-1-1	—"—	Кольцо стеновое	1	0.13т
КС15-1-1	—"—	Кольцо стеновое	2	0.66т
ПП15-1-2а	—"—	Плита перекрытия	1	0.69т
ПД15-1-1	—"—	Плита днища	1	0.94т
		КО-1÷КО-4		
КО7-1-1	Серия 3.900-2 в.5	Кольцо опорное	1	0.05т
КС7-1-1	—"—	Кольцо стеновое	2	0.13т
КС15-1-1	—"—	Кольцо стеновое	1	0.66т
ПП15-1-2а	—"—	Плита перекрытия	1	0.69т
ПД15-1-1	—"—	Плита днища	1	0.94т
КС15-2-1	—"—	Кольцо стеновое	1	1.07т
КС7-2-1		Кольцо стеновое	1	0.38т

Спецификация металла на одну марку

Марка эл-та	№ позиции	Эскиз	Длина мм	К-во шт. т	К-во шт. н	Масса, кг Поз.	Масса, кг Всех	Масса, кг Марки	Примечан.
МН-1	1	Труба 89×3	150	1		0.95	0.95	1.0	ГОСТ 10704-63
	2	Ребро ф140×ф94×10	440	1		0.5	0.5		Ст.3 ГОСТ 380-71
МН-2	3	Газовая труба dу20	150	1		0.23	0.23	0.47	ГОСТ 3262-62
	4	ф8А-III	600	1		0.24	0.24		ГОСТ 5781-75

Выборка отправочных марок на одно изделие

Марка изделия	Марка детали	К-во шт.	Масса, кг 1шт.	Масса, кг Всех	Стандарт, лист, проект
Плита ПП15-1-2а	МН-1	1	1.0	1.0	КЖ-37
	МН-2	4	0.47	1.9	КЖ-37

1. Данный лист комплектен с листами КЖ-2, КЖ-34
2. Лотковая часть выполняется из бетона М-200, В-4. Устройство лотка осуществляется по специальным шаблонам.
3. Все сборные элементы осуществляются на цементном растворе М-50.
4. Для спуска в колодец по боковым стенкам горловины и рабочей части предусмотрены скобы, устанавливаемые в шахматном порядке с расстоянием по вертикали и горизонтали 300мм.
5. Расход бетона на монолитные стены и лотковую часть колодца $V_{КU} = 2.3 м^3$; $V_{КО} = 2.3 м^3$

7546/VIII 40

Изм.	Лист	№ докумен.	Подпись	Дата
Провер.	Зантберг			
Инжен.	Харченко			
Рук. гр.	Зантберг			
Гл. спец.	Браславский			
ГИП	Козловская			
Нач. отд.	Пичахчи			

ТП902-2-330 КЖ

Отстойники канализационные горизонтальные с механизированным удалением осадка.

Тип IV. Вторичный отстойник четырехсекционный L=27м; h=3м из сборного железобетона

Конструкция колодцев КU-1÷КU-4; КО-1÷КО-4

Лит.	Лист	Листов
Р	37	

МЖКХ-УССР УКРКОММУННИИПРОЕКТ г. Харьков

Инв. № подл. | Подпись и дата

Гравий (ГОСТ 8268-74*) втопленный в битумную мастику
Зелая рубероида РКМ-350Б (ГОСТ 10923-76)
На битумной мастике МБК-Г-75 (ГОСТ 2889-67)
Цементная стяжка – 20мм
Утеплитель-пенобетон γ=500 кг/см³ - 100мм
Пароизоляция-обмазка горячим битумом
Сварные железобетонные плиты - 220мм

Разрез 1-1

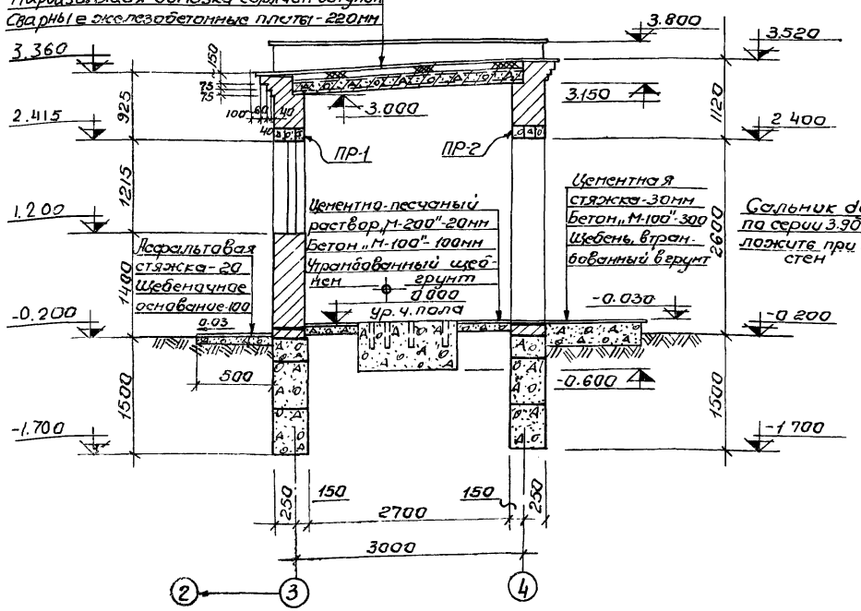

Разрез 2-2

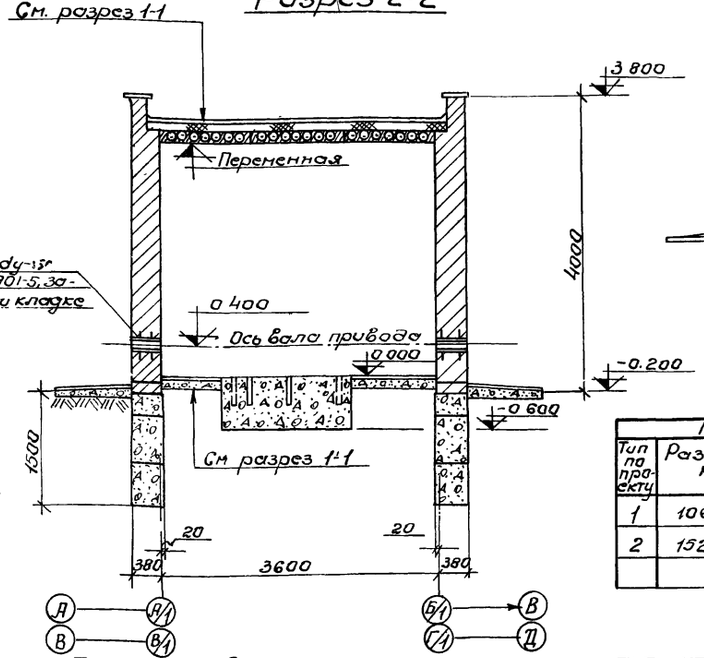

Фасад Б/1(Г/1)-А/1(В/1)

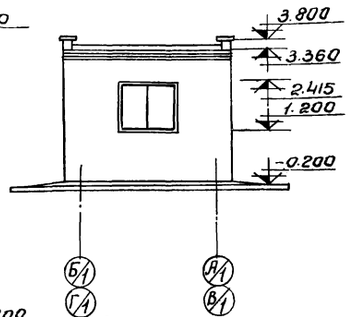

Фасад А/1(В/1)-Б/1(Г/1)

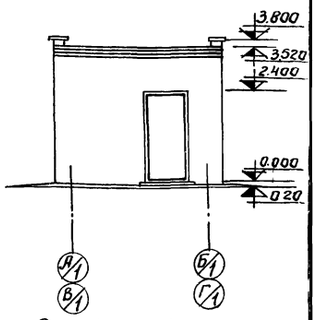

План кровли

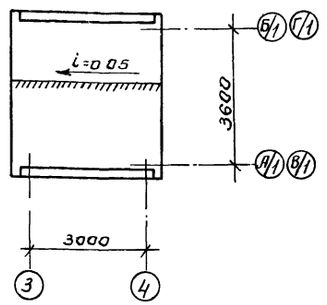

План на отм. 0.000

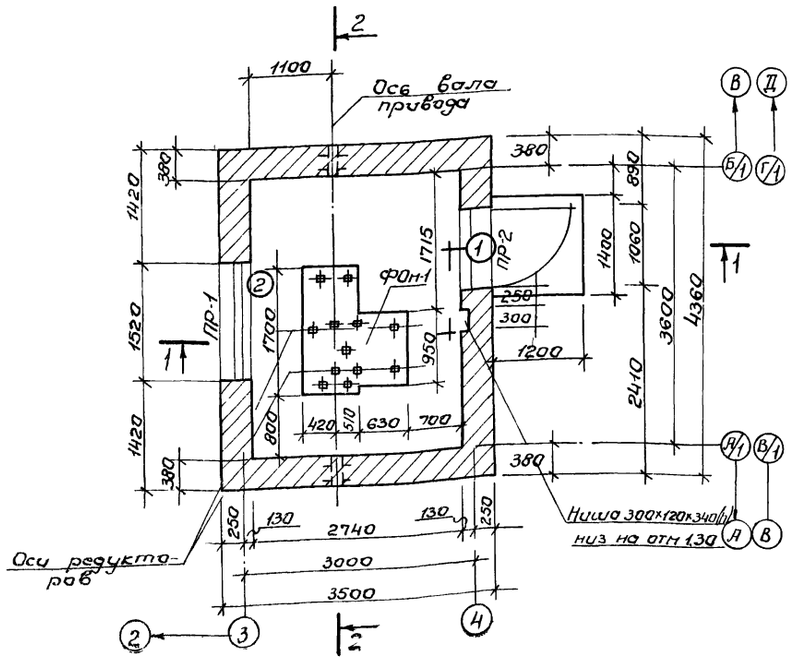

Ведомость проемов дверей и окон

Проемы			Элементы заполнения проема		
Тип по проекту	Размер в кладке в×h мм	Кол. мест	Марка	Обозначение	Кол.
1	1060×2400	1	Д 53-П	ГОСТ 14624-69	1
2	1520×1215	1	ВС1-94	ГОСТ 12506-67	1

Ведомость перемычек.

Перемычки			Элементы перемычки		
Тип по проек	Схема сечения	Кол. мест	Марка	Обозначение	Кол.
ПР-1	380 / 220	1	БУ-19	Серия 1.139-1	3
ПР-2	380 / 220	1	БУ-13	Серия 1.139-1	3

Ведомость отделки помещений

Наименование или экспликн. номер помещения	Потолок		Стены и перегородки		Отделка низа стен и перегородок	
	штукатурка или затирка	Окраска	штукатурка или затирка	Окраска или облицовка	Окраска или облицовка	Высота в мм
Помещение привода	Затирка	Клеевая побелка	штукатурка кирпичных стен	Клеевая окраска светлых	—	—

1. За отм. 0.000 принят уровень чистого пола помещения привода, что соответствует абсолютной отметке
2. Кладку стен выполнять из полнотелого красного кирпича „М-75" на растворе „М-25"
3. Перемычки укладываются на цементном растворе состава 1:2 толщиной 30мм
4. Горизонтальная гидроизоляция стен выполняется из цементного раствора состава 1:2 толщиной 30мм на отметке - 0.030
5. Наружная отделка: кладку стен выполнять под расшивку швов, цоколь и откосы оштукатурить цементным раствором. Окна и двери окрасить масляной краской за 2 раза
6. Вокруг здания устраивается асфальтовая отмостка шириной 0,5м

7546/VIII 41

Изм	Лист	№ докумен.	Подп.	Дата
Провер.		Зантберг		
Ст. техн.		Мандрыка		
Рук. гр.		Зантберг		
Гл. спец.		Браславский		
ГИП		Козловская		
Нач. отд.		Пичахчи		

ТП 902-2-330

Отстойники канализационные горизонтальные с механизированным удалением осадка.

Тип IV. Вторичный отстойник четырехсекционный L=24м; h=2м из сборного железобетона

Лит	Лист	Листов
Р	38	

Помещение привода скребковой механизма. План на отм. 0.000. Разрезы 1-1; 2-2. Фасады. План кровли

МЖКХ-УССР Укркоммунпроект г. Харьков.

Маркировочная схема фундаментов

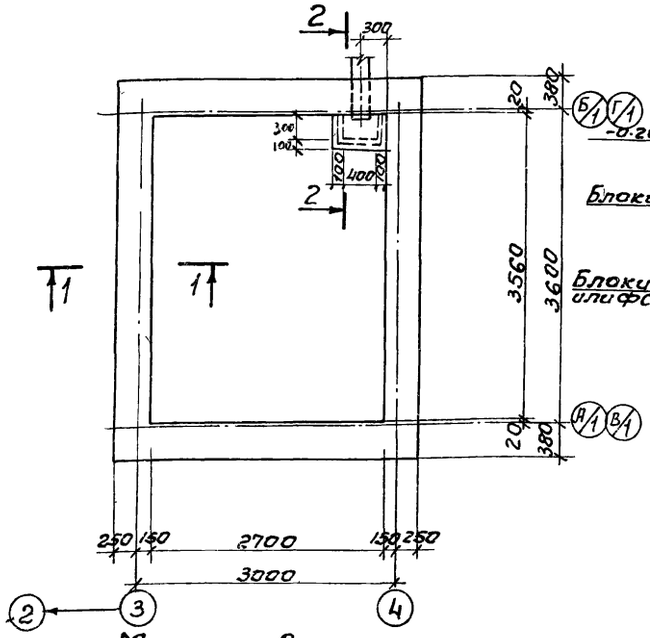

1-1

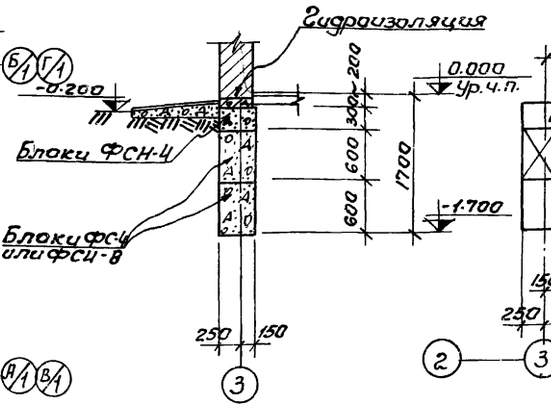

Раскладка по оси А/1(В/1)

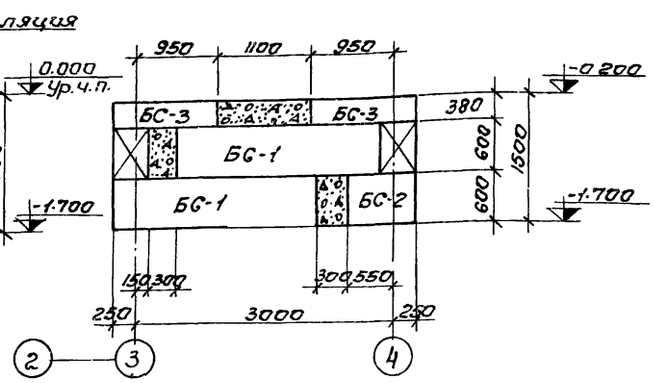

Спецификация элементов к маркировочным схемам, расположенным на листе.

Марка	Обозначение	Наименование	Кол	Прим.
		Маркировочная схема фундаментных блоков		
БС-1	Серия 1.116-1 в.1	Блок ФС-4	8	1,3т
БС-2	——— // ———	—//— ФС4-8	6	0,415т
БС-3	——— // ———	—//— ФСН-4	8	0,305т
		Маркировочная схема плит покрытия		
П-1	Серия 1.141-1 в.10	Плита ПС 30-12	3	1,080т

Выборка отправочных марок на 1 изделие

Марка изделия	Марка элем.	К-во шт Т	К-во шт Н	Масса в кг 1шт	Масса в кг Всех	Стандарт или лист проекта
Прямок	МН4-13	1п.м	—	—	4,2	Серия 3.400-6

Маркировочная схема плит покрытия.

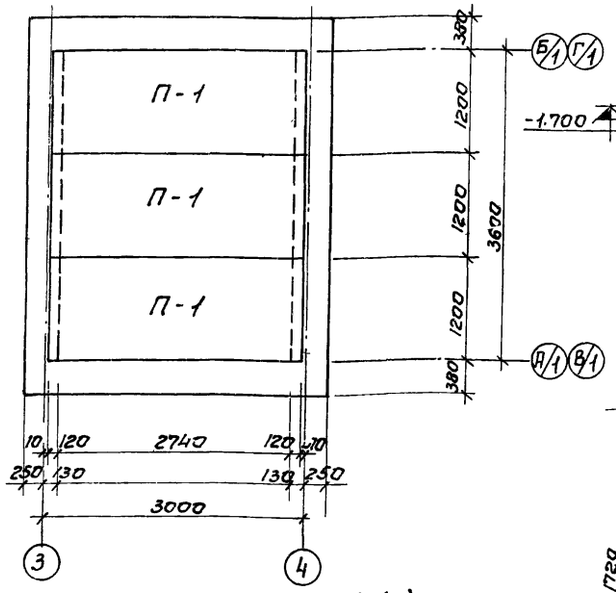

Раскладка по оси Б/1(Г/1)

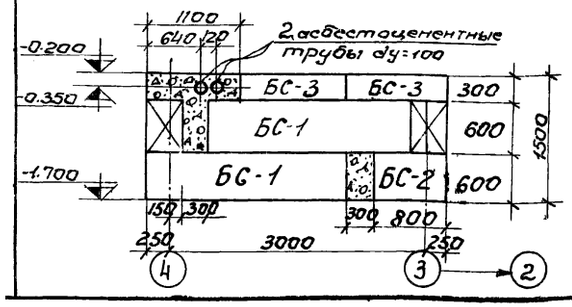

Раскладка по оси 3(4)

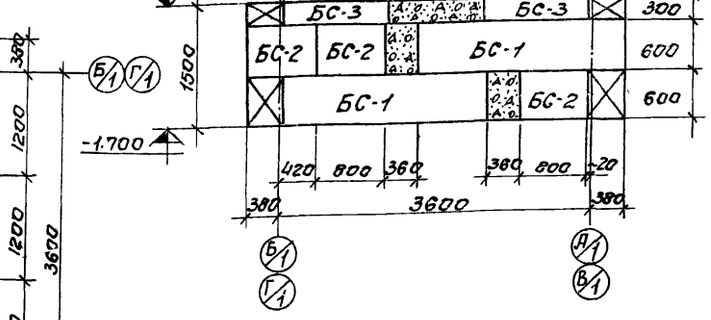

План ФОн-1

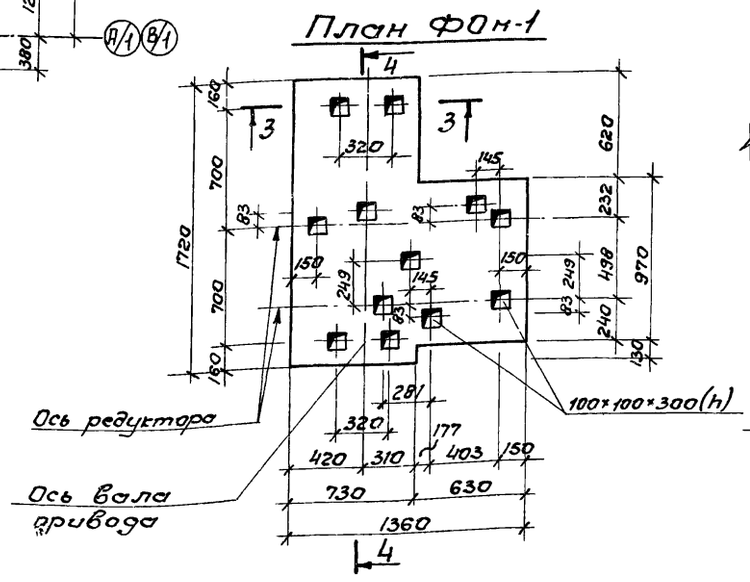

4-4

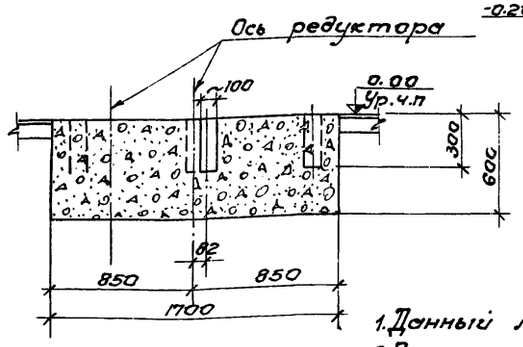

2-2

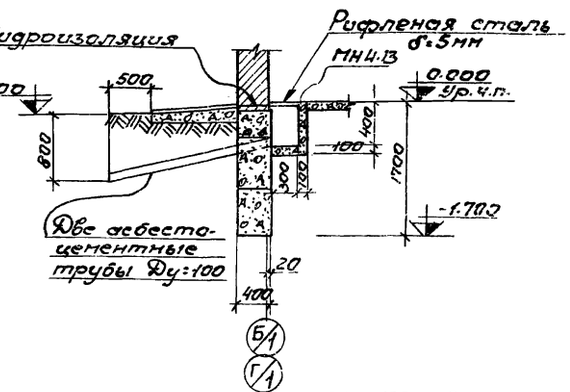

3-3

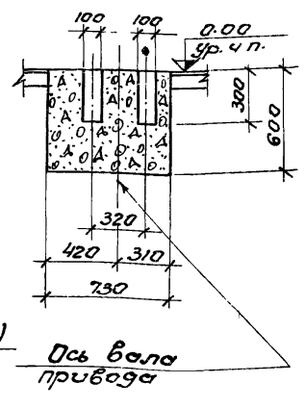

1. Данный лист комплектен с листом КЖ-38
2. Под ленточные фундаменты песчаную подушку толщ 100мм
3. Кладку фундаментных блоков вести на растворе „М-50" с перевязкой вертикальных швов не менее 300мм. Участки между блоками заполнить бетоном „М-100"
4. Указания по монтажу плит покрытия даны в серии 1.141-1. в.10. Швы между плитами покрытия заполнить мелкозернистым бетоном, соответствующим по марке и по плотности бетону плит покрытия.
5. Фундамент ФОн-1 и приямок выполнять из бетона „М-100"
6. Расход бетона „М-100" на монолитные участки фундаментов - фундамент ФОн-1-1,14м³ приямок V=0,18 м³ — 1,76м³
7. Расход рифленой стали δ=5мм на перекрытие приямка - 12,6кг

42

						ТП 902-2-330		
						Отстойники канализационные горизонтальные с механизированным удалением осадка		
Изм.	Лист	№ докум.	Подп.	Дата				
Провер.		Заитберг				Тип IV вторичный отстойник четырехсекционный L=24м; H=2м из сборного железобетона.	Лит.	Лист	Листов
Гл.техн.		Мандрыка					Р	39	
Рук.гр.		Заитберг				Размещение привода скребкового механизма. Маркировочные схемы фундаментов и плит покрытия	МЖКХ-УССР УКРКОММУННИИПРОЕКТ г. Харьков		
Гл.спец.		Браславский							
ГИП		Козловская							
Нач.отд.		Пичахчи							

7546/VIII

Маркировочная схема панелей

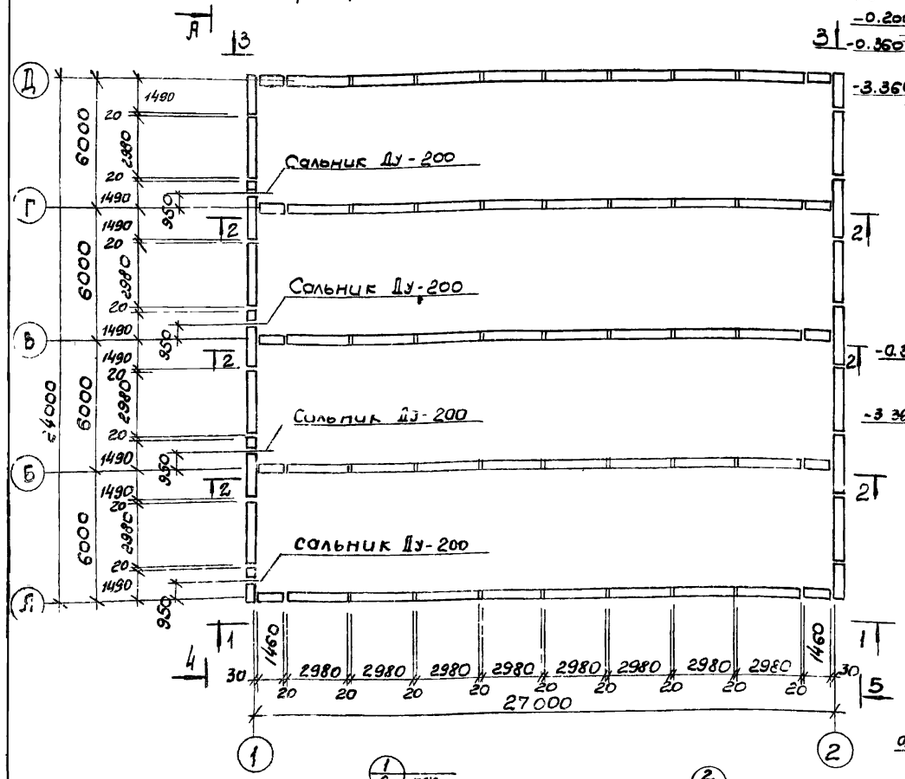

Вид по 3-3

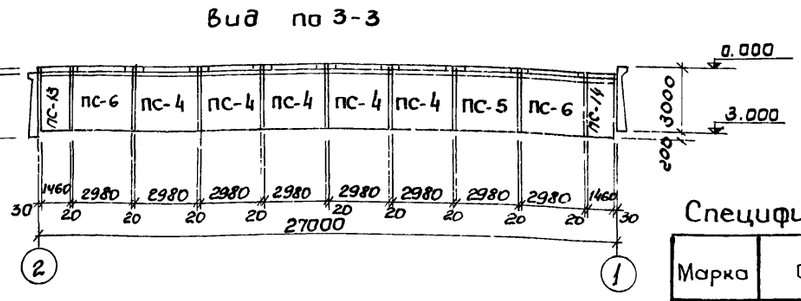

Вид по 5-5

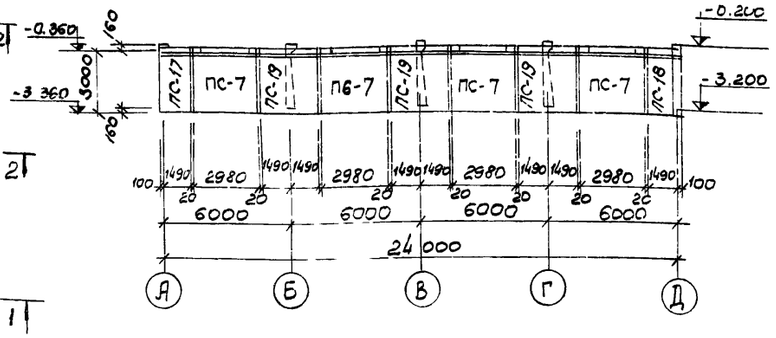

Вид по 4-4

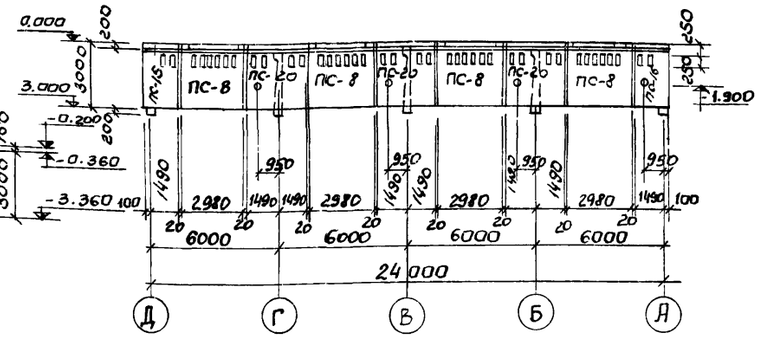

Вид по 1-1

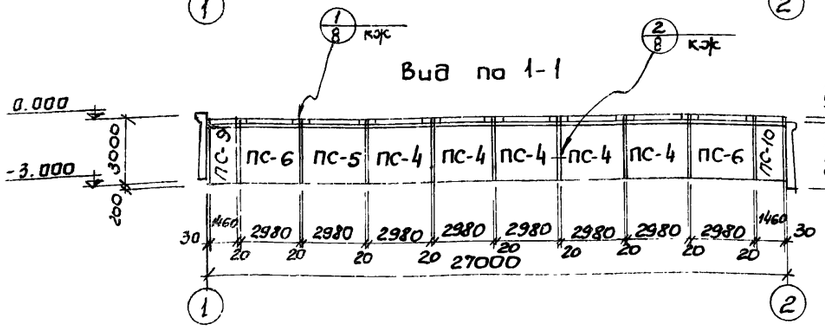

Вид по 2-2

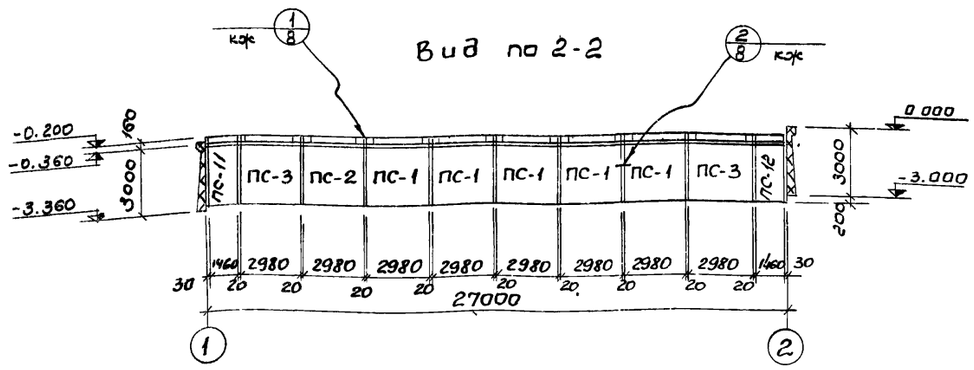

Гибкое уловое сопряжение

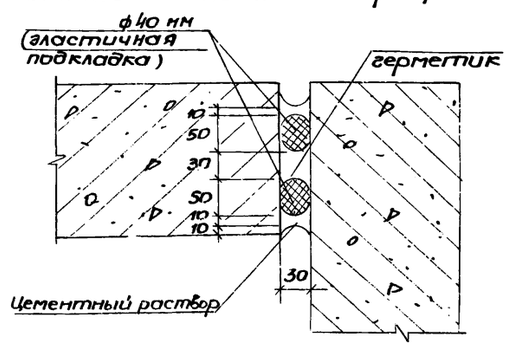

Спецификация элементов к маркировочной схеме

Марка	Обозначение	Наименование	Кол.	Прим.
ПС-1	Серия 3.900-2 в.2 кжс-41	Стеновая панель ПК1-30-1А	15	3.18т
ПС-2	—— " —— кжс-41	Стеновая панель ПК1-30-1Б	3	3.18т
ПС-3	—— " —— в.7 кжс-41	Стеновая панель ПК1-30-1В	6	3.18т
ПС-4	—— " —— в.2 кжс-41	Стеновая панель ПК1-30-2А	10	3.18т
ПС-5	—— " —— в.7 кжс-41	Стеновая панель ПК1-30-2Б	2	3.18т
ПС-6	—— " —— кжс-41	Стеновая панель ПК1-30-2В	4	3.18т
ПС-7	—— " —— кжс-41	Стеновая панель ПК1-30-2Г	4	3.18т
ПС-8	—— " —— кжс-41	Стеновая панель ПК1-30-2Д	4	3.18т
ПС-9	кжс-42	Стеновая панель ПК1-30-2е	1	1.56т
ПС-10	кжс-42	Стеновая панель ПК1-30-2жс	1	1.56т
ПС-11	кжс-42	Стеновая панель ПК1-30-1г	3	1.56т
ПС-12	кжс-42	Стеновая панель ПК1-30-1д	3	1.56т
ПС-13	кжс-42	Стеновая панель ПК1-30-2и	1	1.56т
ПС-14	кжс-42	Стеновая панель ПК1-30-2к	1	1.56т
ПС-15	кжс-42	Стеновая панель ПК1-30-2л	1	1.70т
ПС-16	кжс-42	Стеновая панель ПК1-30-2м	1	1.70т
ПС-17	кжс-42	Стеновая панель ПК1-30-2н	1	1.70т
ПС-18	кжс-42	Стеновая панель ПК1-30-2п	1	1.70т
ПС-19	кжс-42	Стеновая панель ПК1-30-2р	3	3.18т
ПС-20	кжс-42	Стеновая панель ПК1-30-2с	3	3.18т

1. Данный лист комплектен с листами кжс 41,42
2. Общие указания по монтажу панелей, заделке стыков и отделке см. пояснительную записку и серию 3.900-2 в.2 и 7

7546/VIII 43

Изм.	Лист	№ документа	Подпись	Дата
Инжен.		Цаканян		
Рук. гр.		Зантберг		
Гл. спец.		Ярославский		
ГИП		Козловская		
Нач. отд.		Пичахчи		

ТП 902-2-330 кжс

Отстойники канализационные горизонтальные с механизированным удалением осадка

Тип IV Вторичный отстойник четырехсекционный L=27м из сборного железобетона

Лит	Лист	Листов
Р	40	

Маркировочная схема панелей. Виды 1-1+5-5 Вариант с сопряжением стен на герметиках

ГПЖКХ - УССР
Укркоммунпроект
г. Харьков

ПК 1-30-1а; ПК 1-30-2а

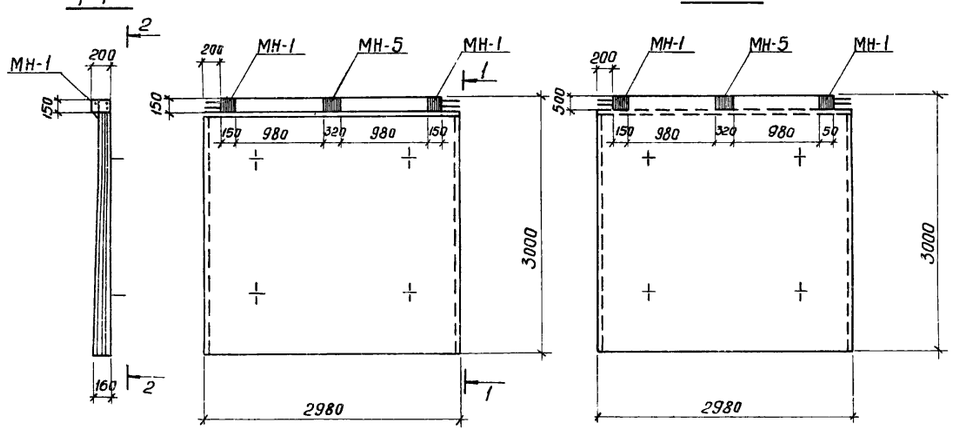

ПК 1-30-1б; ПК 1-30-2б

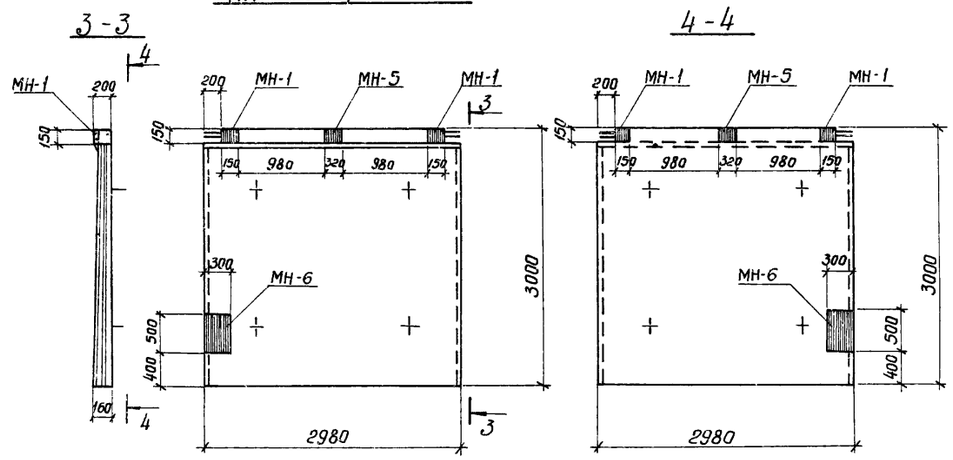

ПК 1-30-1в, ПК 1-30-2в

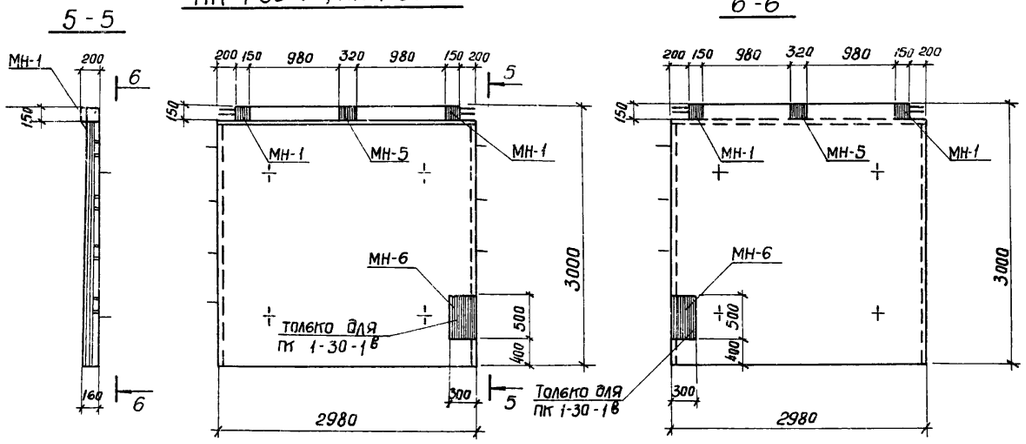

ПК 1-30-2г

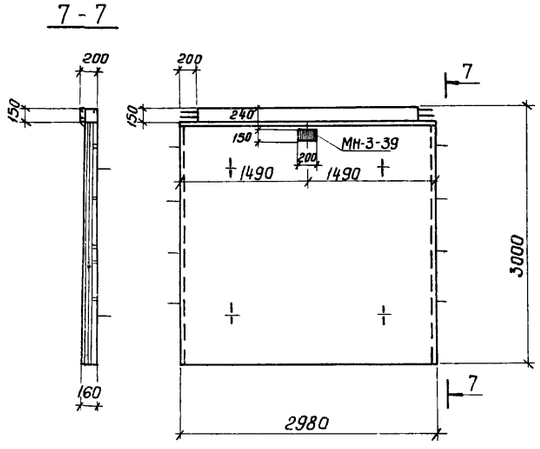

ПК 1-30-2д

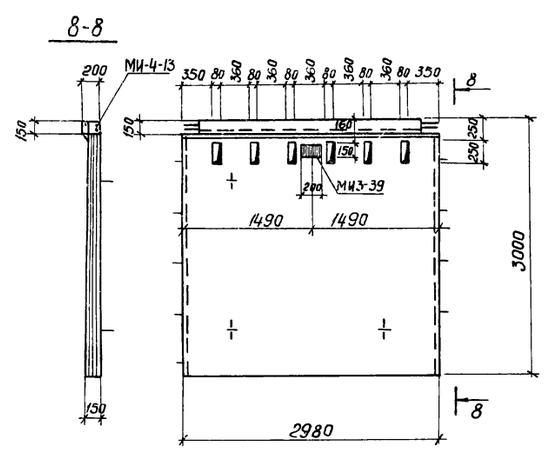

Выборка отправочных марок на одно изделие.

Наименов. изделия	Марка	Кол-во Т	Кол-во Н	Масса кг Марка	Масса кг Всех	Серия или ГОСТ
ПК 1-30-1а	МН-1	2		4.0	8.0	КЖС-31
	МН-5	1		8.26	8.26	КЖС-31
ПК 1-30-1б	МН-1	2		4.0	8.0	КЖС-31
	МН-5	1		8.26	8.26	КЖС-31
	МН-6	1		24.1	24.1	КЖС-31
ПК 1-30-2а	МН-1	2		4.0	8.0	КЖС-31
	МН-5	1		8.26	8.26	КЖС-31
ПК 1-30-2б	МН-1	2		4.0	8.0	КЖС-31
	МН-5	1		8.26	8.26	КЖС-31
	МН-6	1		24.1	24.1	КЖС-31
ПК 1-30-1в	МН-1	2		4.0	8.0	КЖС-31
	МН-5	1		8.26	8.26	КЖС-31
	МН-6	1		24.1	24.1	КЖС-31
ПК 1-30-2в	МН-1	2		4.0	8.0	КЖС-31
	МН-5	1		8.26	8.26	КЖС-31
ПК 1-30-2г	МН3-39	1		2.8	2.8	3.400-6
ПК 1-30-2д	МИ3-39	1		2.8	2.8	3.400-6
	МИ4-13	2.55 п.м.		4.2	10.7	3.400-6

1. Данный лист комплектен с листом КЖС-40
2. Стеновые панели с индексами отличаются от типовых по серии 3.900-2 вып.2; 7 наличием дополнительных закладных элементов и отверстий.

7546/VIII 44

Изм.	Лист	№документ.	Подпись	Дата
Провер.		Зантберг		
Ст. техник		Шепеленко		
Рук. гр.		Зантберг		
Гл. спец.		Брасловский		
ГИП		Назловская		
Нач. отд.		Пичахчи		

ТП 902-2-330 КЖС

Отстойники канализационные горизонтальные с механизированным удалением осадка.

Тип IV Вторичный отстойник четырехсекционный L=27м, h=2м из сборного железобетона

Опалубочные чертежи панелей Вариант с угловым сопряжением стен на герметиках

Лит	Лист	Листов
Р	41	

МЖКХ-УССР Укркоммунниипроект г. Харьков

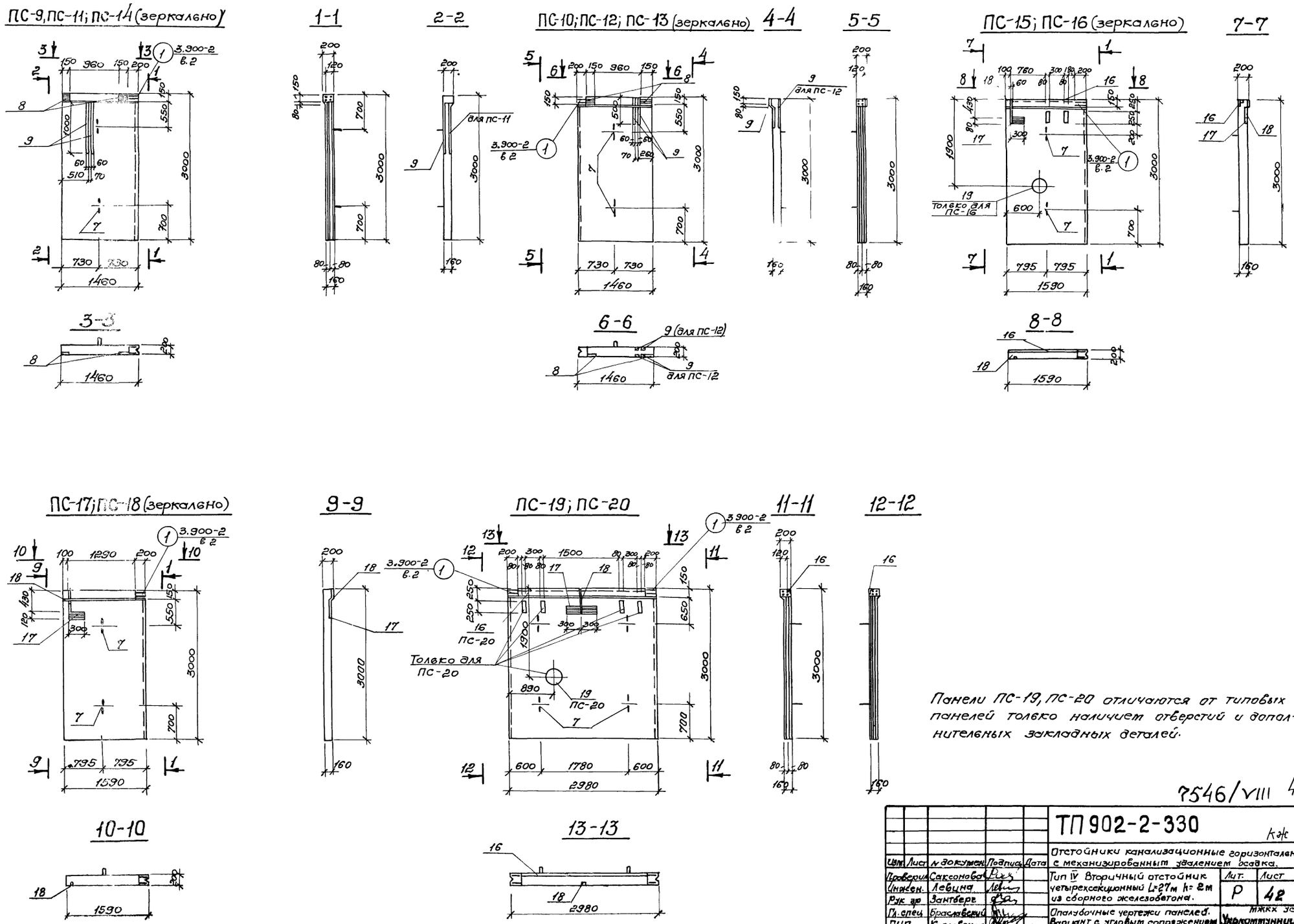

Панели ПС-19, ПС-20 отличаются от типовых панелей только наличием отверстий и дополнительных закладных деталей.

7546/VIII 45

					ТП 902-2-330			
Изм.	Лист	№ докумен.	Подпись	Дата	Отстойники канализационные горизонтальные с механизированным удалением осадка.			
Проверил		Саксонова			Тип IV Вторичный отстойник четырехсекционный L=27м h=2м из сборного железобетона.	Лит.	Лист	Листов
Инжен.		Левина				Р	42	
Рук. гр.		Зантберг						
Гл. спец.		Браславский			Опалубочные чертежи панелей. Вариант с угловым сопряжением стен на герметиках.	МЖКХ УССР Укркоммунниипроект г. Харьков.		
ГИП		Козловская						
Нач. отд.		Пичахчи						

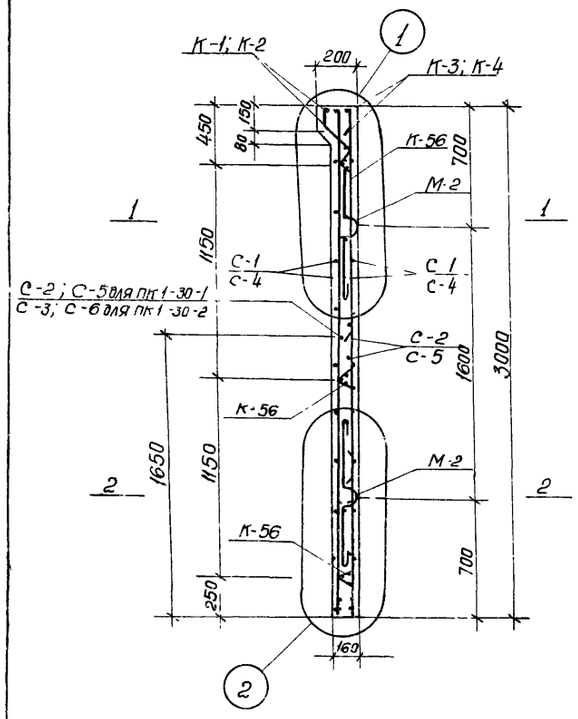

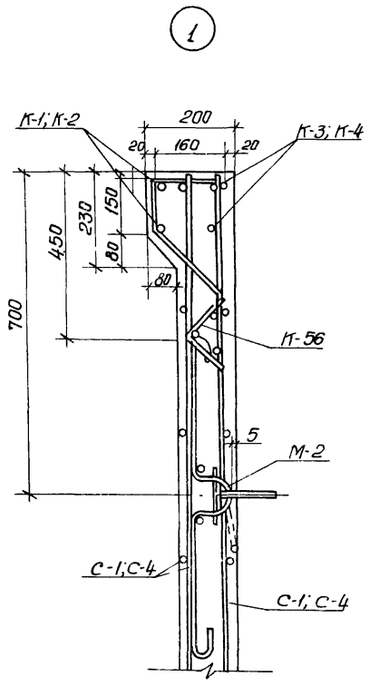

Выборка стали на один элемент, кг

Марка эл-та	Арматурные изделия: Арматурная, сталь ГОСТ 5781-75, Класс А-I, Ф мм: 6				Итого	Класс А-III, Ф мм: 6	8	10	12	14	16	18	20	Итого	Закладные изделия: Прокатная сталь: δ=10	δ6	∠50×5	δ8		Арматурная сталь ГОСТ 5781-75, Класс А-I, Ф мм: 6		14	Класс А-II, Ф мм: 10	12	Класс А-III, Ф мм: 10	8
ПС-1															14,62											1,67	
ПС-2															22,16											2,39	
ПС-3															22,16											2,39	
ПС-4															14,62											1,67	
ПС-5															22,16											2,39	
ПС-6															14,62											1,67	
ПС-7															2,4								0,4				
ПС-8															2,4			9,69					0,4			1,02	
ПС-9	13,97					18,83		9,63	7,98		15,92	10,0		30,64	0,48					2,57				0,96	0,64	
ПС-10	13,97					18,83		9,63	7,98		15,92	10,0		30,64	0,48					2,57				0,96	0,64	
ПС-11	12,92					18,83		9,63	7,98					30,64	0,48					2,57				0,96	0,64	
ПС-12	12,92					18,83		9,63	7,98					30,64	0,48					2,57				0,96	0,64	
ПС-13	13,97					18,83		9,63	7,98		15,92	10,0		30,64	0,48					2,57				0,96	0,64	
ПС-14	13,97					18,83		9,63	7,98		15,92	10,0		30,64	0,48					2,57				0,96	0,64	
ПС-15	16,89					21,19		9,63	7,98		15,92	10,0					12,92	7,5		0,03		2,57	0,6			1,61
ПС-16	16,89					21,19		9,63	7,98		15,92	10,0					12,92	7,5		0,03		2,57	0,6			1,61
ПС-17	16,89					21,19		12,63	7,98		15,92	10,0		30,64	0,48			7,5		0,03		2,57	0,6		0,48	0,49
ПС-18	16,89					21,19		12,63	7,96		15,92	10,0		30,64	0,48			7,5		0,03		2,57	0,6		0,48	0,49
ПС-19																		13,2					0,6			1,0
ПС-20																	12,92	13,2					0,6			2,36

1 – 1
(Для ПС-15; ПС-16; ПС-17; ПС-18)

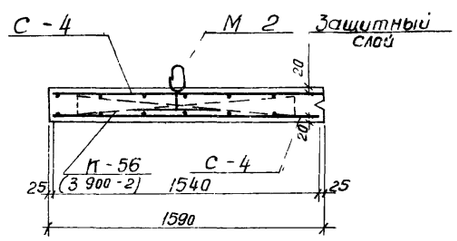

1 – 1
(Для ПС-9; ПС-10; ПС-11; ПС-12; ПС-13; ПС-14)

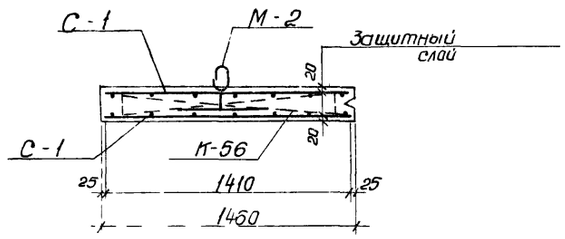

2 – 2
(Для ПС-15; ПС-16; ПС-17; ПС-18)

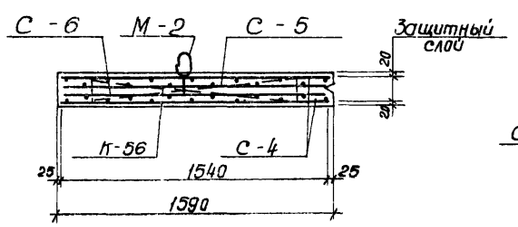

2 – 2
(Для ПС-9; ПС-10; ПС-11; ПС-12; ПС-13; ПС-14)

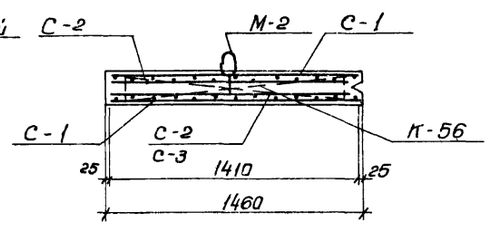

(2)

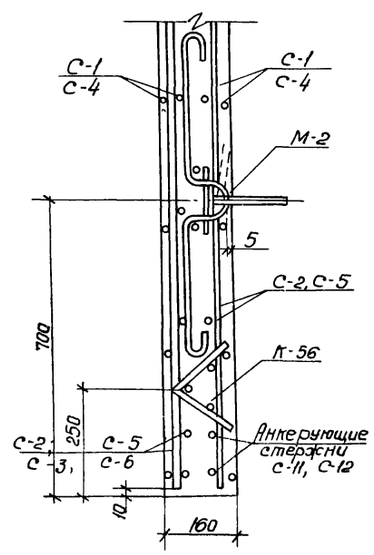

1. Панели выполните из бетона марки М 200, В4, МРЗ приняты по пояснительной записке.

7546/VIII 46

Изм.	Лист	N докумен.	Подпись	Дата
Провер.		Сансонова		
Ст. техн.		Мандрика		
Рук. гр.		Сансонова		
Гл. спец.		Браславский		
ГИП		Казловская		
Нач. отд.		Пичахчи		

ТП 902-2-330 КЖ

Отстойники канализационные горизонтальные с механизированным удалением осадка

Тип IV. Вторичный отстойник четырехсекционный L=27м из сборного железобетона

Армирование панелей. Вариант сопряжением стен на герметиках

Лит	Лист	Листов
Р	43	

МЖКХ УССР Укркоммунниипроект г. Харьков

Спецификация марок арматурных изделий.

Формат	Зона	Позиц.	Обозначение	Наименование	Кол.	Прим.
1	2	3	4	5	6	7
				ПК1-30-2^{с}; ПК1-30-2^{ис}		
				Сборочные единицы и детали		
		1	КЖС-46	——"—— С-1	2	
		2	КЖС-46	——"—— С-2	1	
		3	КЖС-46	——"—— С-3	1	
		4	КЖС-46	Каркас плоский К-3	1	
		5	КЖС-46	——"—— К-4	1	
		6	С 3.900-2 6.2 л. 77	——"—— К-56	3	
		7	——"—— л 88	Изделие закладное М-2	2	
		8	КЖС-31	——"—— МН-1	2	
		9	КЖС-31	——"—— МН-2	2	
				Материалы		
				Бетон марки 200	0,62	м^3
				ПК1-30-1^{г}; ПК1-30-1^{д}		
				Сборочные единицы и детали		
		1	КЖС-46	Сетка арматурная С-1	2	
		2	КЖС-46	——"—— С-2	2	
		4	КЖС-46	Каркас плоский К-3	1	
		5	КЖС-46	——"—— К-4	1	
		6	С 3.900-2 6.2 л. 77	——"—— К-56	3	
		7	——"—— л. 88	Изделие закладное М-2	2	
		8	КЖС-31	——"—— МН-1	2	
		9	КЖС-31	——"—— МН-2	2	
				Материалы		
				Бетон марки 200	0,62	м^3
				ПК1-30-2^{к}; ПК1-30-2^{к}		
				Сборочные единицы и детали		
		1	КЖС-46	Сетка арматурная С-1	2	
		2	КЖС-46	——"—— С-2	1	
		3	КЖС-46	——"—— С-3	1	
		4	КЖС-46	Каркас плоский К-3	1	
		5	КЖС-46	——"—— К-4	1	
		6	3.900-2 6.2 л. 77	——"—— К-56	3	
		7	——"—— л. 88	Изделие закладное М-2	2	
		8	КЖС-31	——"—— МН1	2	
		9	КЖС-31	——"—— МН2	2	
		10	КЖС-31	——"—— МН4	2	
				Материалы		
				Бетон марки 200	0,62	м^3

1	2	3	4	5	6	7
				ПК1-30-2^{л}; ПК1-30-2^{м}		
				Сборочные единицы и детали		
		11	КЖС-46	Сетка арматурная С-4	2	
		12	КЖС-46	——"—— С-5	1	
		13	КЖС-46	——"—— С-6	1	
		14	КЖС-46	Каркас плоский К-1	1	
		15	КЖС-46	——"—— К-2	1	
		6	3.900-2 6.2 л 77	——"—— К-56	3	
		7	——"—— л 88	Изделие закладное М-2	2	
		16	С. 3.400-6	——"—— МИ 4-13	3,4	м
		17	——"——	——"—— МИ2-6	2	
		18	——"——	——"—— МИ1-2	0,5	м
		19	С. 3.901-5	Сальник Ду 200 (ПК1-30-2^{м})	1	15,7кг
				Материалы		
				Бетон марки 200	0,68	м^3
				ПК1-30-2^{н}, ПК1-30-2^{п}		
				Сборочные единицы и детали.		
		11	КЖС-46	Сетка арматурная С-4	2	
		12	КЖС-46	——"—— С-5	1	
		13	КЖС-46	——"—— С-6	1	
		14	КЖС-46	Каркас плоский К-1	1	
		15	КЖС-46	——"—— К-2	1	
		6	3.900-2 6.2 л 71	——"—— К-56	3	
		7	——"—— л 88	Изделие закладное М-2	2	
		18	3.400-6	——"—— МИ1-2	0,5	м
		17	——"——	МИ2-6	1	
				Материалы		
				Бетон марки 200	0,68	м^3
				ПК1-30-2^{р}		
				Сборочные единицы и детали.		
		18	3.400-6	Изделие закладное МИ1-2	2	
		17	——"——	——"—— МИ2-6	2	
				Материалы		
				Бетон марки 200	1,27	м^3
				ПК1-30-2^{с}		
				Сборочные единицы и детали.		
		16	3.400-6	Изделие закладное МИ4-13	3,4	м

1	2	3	4	5	6	7
		17	3.400-6	Изделие закладное МИ2-6	2	
		18	——"——	——"—— МИ1-2	0,5	м
		19	3.901-5	Сальник Ду-200	1	15,7кг
				Материалы		
				Бетон марки 200	1,27	м^3

Данный лист комплектен с листами КЖС-43

7546/VIII 47

				ТП 902-2-330	КЖС
Инв.№ подл.	Подпись и дата	Взам. инв.№		Отстойники канализационные горизонтальные с механизированным удалением осадка.	
Провер.	Савсонова			Тип IV. Вторичный отстойник четырехсекционный L=27м h= из сборного железобетона.	Лит. Р; Лист 44; Листов
Ст. техн.	Мандрикова			Спецификация марок арматурных изделий на элемент. Вариант с сопряжением стен на фермах-К24.	ТЖКХ УССР Укркоммунниипроект в Харькове.
Рук. гр.	Савсонова				
Гл. спец.	Браславский				
ГИП	Козловская				
Нач. отд.	Пичахчи				

Спецификация марок арматурных изделий.

Формат	Зона	Позиц.	Обозначение	Наименование	Кол	Прим.
1	2	3	4	5	6	7
				ПК1-30-1А		
				Сборочные единицы и детали		
			КЖ-31	Изделие закладное МН-1	2	
			КЖ-31	——"—— МН-5	1	
				Материалы		
				Бетон марки 200	1,27	м³
				ПК1-30-1Б		
				Сборочные единицы и детали		
			КЖ-31	Изделие закладное МН 1	2	
			КЖ-31	——"—— МН-5	1	
			КЖ-31	——"—— МН-6	1	
				Материалы		
				Бетон марки 200	1,27	м³
				ПК1-30-1В		
				Сборочные единицы и детали		
			КЖ-31	Изделие закладное МН-1	2	
			КЖ-31	——"—— МН-5	1	
			КЖ-31	——"—— МН-6	1	
				Материалы		
				Бетон марки 200	1,27	м³
				ПК1-30-2А		
				Сборочные единицы и детали		
			КЖ-31	Изделие закладное МН-1	2	
			КЖ-31	——"—— МН-5	1	

1	2	3	4	5	6	7
				Материалы		
				Бетон марки 200	1,27	м³
				ПК1-30-2Б		
				Сборочные единицы и детали		
			КЖ-31	Изделие закладное МН-1	2	
			КЖ-31	——"—— МН-5	1	
			КЖ-31	——"—— МН-6	1	
				Материалы		
				Бетон марки 200	1,27	м³
				ПК1-30-2В		
				Сборочные единицы и детали		
			КЖ-31	Изделие закладное МН-1	2	
			КЖ-31	——"—— МН-5	1	
				Материалы		
				Бетон марки 200	1,27	м³
				ПК1-30-2Г		
				Сборочные единицы и детали		
			С.З. 400-6	Изделие закладное МИ3-39	1	
				Материалы		
				Бетон марки 200	1,27	м³
				ПК1-30-2Д		
				Сборочные единицы и детали		
			С.З. 400-6	Изделие закладное МИ3-39	1	
				——"—— МИ4-13	2,55	п.м.
				Материалы		
				Бетон марки 200	1,27	м³

1. Данный лист комплектен с листами КЖ-41; КЖ-42; КЖ-43.

7546/VIII 48

Изм.	Лист	№ докумен.	Подпись	Дата	ТП 902-2-330 КЖ			
					Отстойники канализационные горизонтальные с механизированным удалением осадка.			
Провер.		Саксонова			Тип IV. Вторичный отстойник четырехсекционный L=27 из сборного железобетона.	Лит.	Лист	Листов
Ст. техн.		Мандрика				Р	45	
Рук. гр.		Саксонова						
Гл. спец.		Браславский			Спецификация марок арматурных изделий на 1 элемент. Вариант с угловым сопряжением стен на герметиках.	МЖКХ УССР Укркоммунниипроект г. Харьков		
ГИП		Козловская						
Нач. отд.		Пичахчи						

С-1

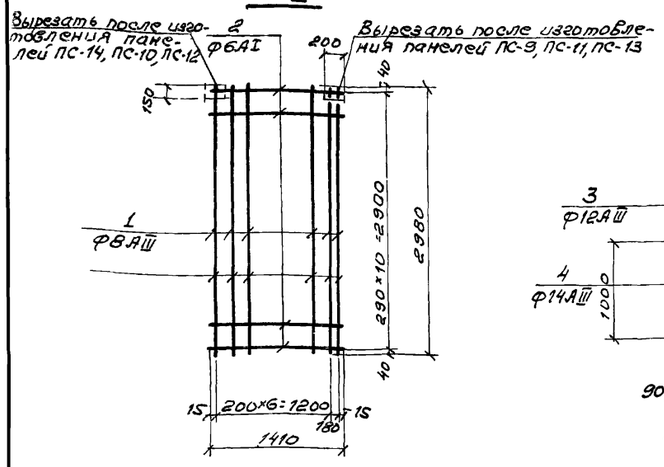

С-2

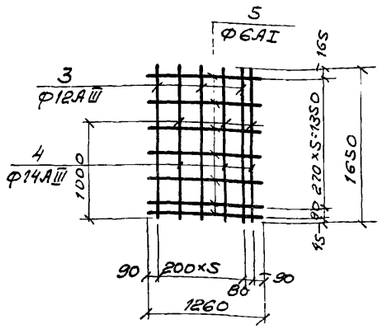

С-3

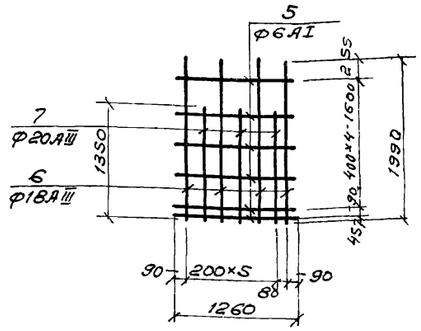

С-4

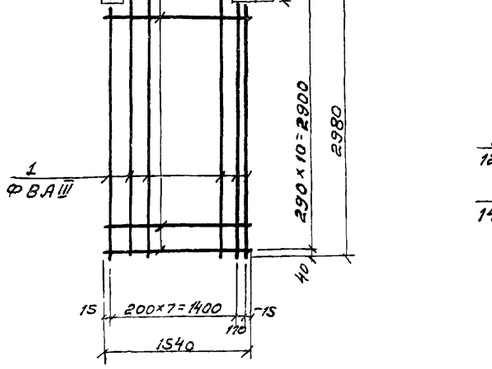

С-5

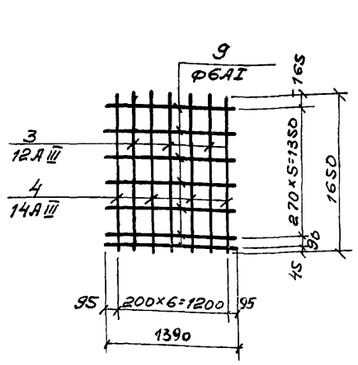

С-6

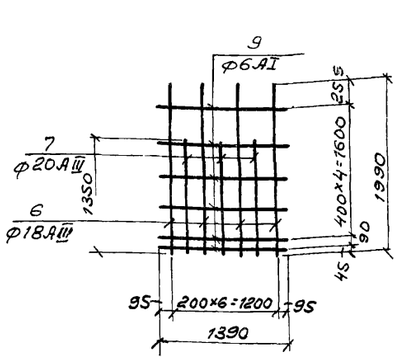

К-1; К-2

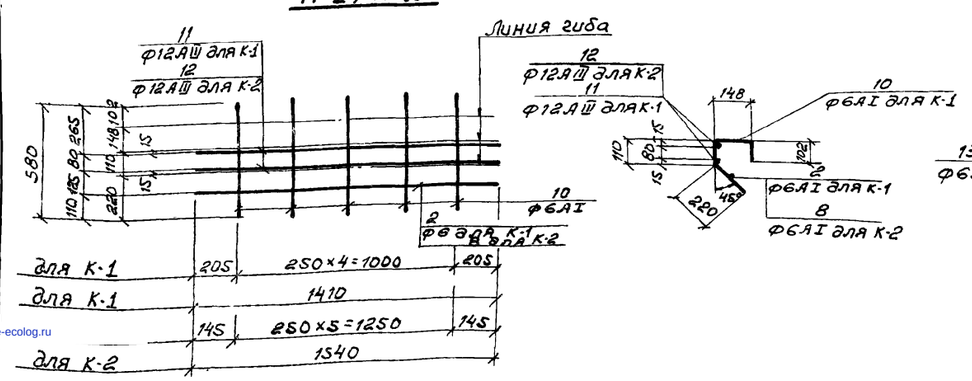

К-3; К-4

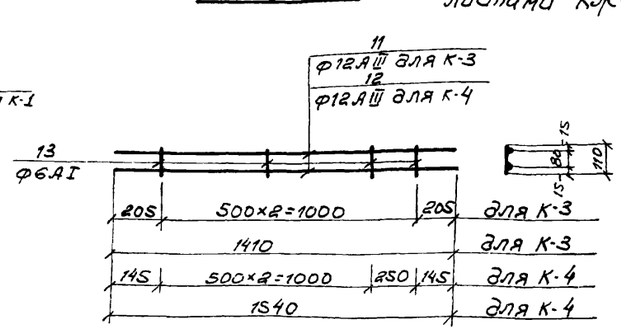

1. Каркасы и сетки изготовлять при помощи контактной сварки в соответствии с ГОСТ 10922-75 „Арматура и закладные детали сварные для железобетонных конструкций. Технические требования и методы испытаний."
2. Для обеспечения точной разбивки арматуры каркасы и сетки изготовлять в кондукторах.
3. Все размеры даны по осям стержней.
4. Данный лист комплектен с листами КЖ-43 ÷ КЖ-45

Ведомость стержней на один элемент

Марка эл-та	Поз.	Эскиз или сечение	Ф мм	Длина мм	Кол.
1	2	3	4	5	6
С-1	1	2980	8АIII	2980	8
	2	1410	6АI	1410	11
С-2	3	1650	12АIII	1650	3
	4	1650	14АIII	1650	4
	5	1260	Ф6АI	1260	7
С-3	5	1260	6АI	1260	6
	6	1990	18АIII	1990	4
	7	1350	20АIII	1350	3
С-4	1	2980	8АIII	2980	9
	8	1540	6АI	1540	11
С-5	3	1650	12АIII	1650	3
	4	1650	14АIII	1650	4
	9	1390	6АI	1390	7
С-6	6	1990	18АIII	1990	4
	7	1350	20АIII	1350	3
	9	1390	6АI	1390	6
К-1	2	1410	6АI	1410	1
	10	110, 148, 102, 220	6АI	580	5
	11	1410	12АIII	1410	2
К-2	8	1540	6АI	1540	1
	10	110, 148, 102, 220	6АI	580	6
	12	1540	12АIII	1540	2
К-3	11	1410	12АIII	1410	2
	13	110	6АI	110	3
К-4	12	1540	12АIII	1540	2
	13		6АI	110	4

7546/VIII (49)

Изм.	Лист	№ документа	Подпись	Дата
Проверил		Саксонова		
Инженер		Лебина		
Рук. гр.		Зантберг		
Гл. спец.		Браславский		
ГИП		Козловская		
Нач. отд.		Личахчи		

ТП 902-2-330 КЖ

Отстойники канализационные горизонтальные с механизированным удалением осадка

Тип IV. Вторичный отстойник четырехсекционный L=27m h=2m из сборного железобетона

Сетки и каркасы стеновых панелей. Вариант с угловым сопряжением стен на герметиках

Лит.	Лист	Листов
Р	46	

МЖКХ-УССР УКРКОММУННИИПРОЕКТ г. Харьков

gost.e-ecolog.ru