ТИПОВОЙ ПРОЕКТ
902-2-330

ОТСТОЙНИКИ КАНАЛИЗАЦИОННЫЕ ГОРИЗОНТАЛЬНЫЕ С МЕХАНИЗИРОВАННЫМ УДАЛЕНИЕМ ОСАДКА

АЛЬБОМ VII

Архитектурно-строительная часть

Тип III вторичный отстойник четырехсекционный $L=27$м; $h=3$м из сборного железобетона

7546/VII
gost.e-ecolog.ru

КФ ЦИТП Инв № 7546/VII

ЦЕНТРАЛЬНЫЙ ИНСТИТУТ ТИПОВОГО ПРОЕКТИРОВАНИЯ
ГОССТРОЯ СССР
КИЕВСКИЙ ФИЛИАЛ
г.Киев-57, ул.Эжена Потье № 12
69
Заказ № 595 инв. № 7546/VII тираж 550
Сдано в печать 31 I 1980 цена 3-88

ТИПОВОЙ ПРОЕКТ
902-2-330

ОТСТОЙНИКИ КАНАЛИЗАЦИОННЫЕ ГОРИЗОНТАЛЬНЫЕ С МЕХАНИЗИРОВАННЫМ УДАЛЕНИЕМ ОСАДКА

АЛЬБОМ VII

СОСТАВ ПРОЕКТА

АЛЬБОМ I ПОЯСНИТЕЛЬНАЯ ЗАПИСКА
АЛЬБОМ II ТЕХНОЛОГИЧЕСКАЯ ЧАСТЬ

АРХИТЕКТУРНО-СТРОИТЕЛЬНАЯ ЧАСТЬ

АЛЬБОМ III ТИП I ПЕРВИЧНЫЙ ОТСТОЙНИК ЧЕТЫРЕХСЕКЦИОННЫЙ $L=27$м; $h=3$м ИЗ СБОРНОГО ЖЕЛЕЗОБЕТОНА
АЛЬБОМ IV ТИП I ПЕРВИЧНЫЙ ОТСТОЙНИК ДВУХСЕКЦИОННЫЙ $L=27$м; $h=3$м ИЗ СБОРНОГО ЖЕЛЕЗОБЕТОНА
АЛЬБОМ V ТИП II ПЕРВИЧНЫЙ ОТСТОЙНИК ЧЕТЫРЕХСЕКЦИОННЫЙ $L=24$м; $h=2$м ИЗ СБОРНОГО ЖЕЛЕЗОБЕТОНА
АЛЬБОМ VI ТИП II ПЕРВИЧНЫЙ ОТСТОЙНИК ДВУХСЕКЦИОННЫЙ $L=24$м; $h=2$м ИЗ СБОРНОГО ЖЕЛЕЗОБЕТОНА
АЛЬБОМ VII ТИП III ВТОРИЧНЫЙ ОТСТОЙНИК ЧЕТЫРЕХСЕКЦИОННЫЙ $L=27$м; $h=3$м ИЗ СБОРНОГО ЖЕЛЕЗОБЕТОНА
АЛЬБОМ VIII ТИП IV ВТОРИЧНЫЙ ОТСТОЙНИК ЧЕТЫРЕХСЕКЦИОННЫЙ $L=27$м; $h=2$м ИЗ СБОРНОГО ЖЕЛЕЗОБЕТОНА
АЛЬБОМ IX ТИП I-IV ПЕРВИЧНЫЕ И ВТОРИЧНЫЕ ОТСТОЙНИКИ ИЗ МОНОЛИТНОГО ЖЕЛЕЗОБЕТОНА
АЛЬБОМ X ЭЛЕКТРОТЕХНИЧЕСКАЯ ЧАСТЬ
АЛЬБОМ XI НЕСТАНДАРТИЗИРОВАННОЕ ОБОРУДОВАНИЕ
АЛЬБОМ XII ЗАКАЗНЫЕ СПЕЦИФИКАЦИИ
АЛЬБОМ XIII СМЕТЫ кн. 1,2.

РАЗРАБОТАН
ПРОЕКТНЫМ ИНСТИТУТОМ
„УкркоммунНИИпроект"

Директор института Ю.Д. Матяш
Главный инженер проекта С.Б. Козловская

УТВЕРЖДЕН
И ВВЕДЕН В ДЕЙСТВИЕ
„УкркоммунНИИпроектом"
ПРИКАЗ № 315 ОТ 15.06. 1979г.

КФ ЦИТП Инв. №7546/VII

Содержание альбома

Наименование	Марка листа	NN стр.
Обложка		1
Титульный лист		2
Содержание альбома		3
Общие данные (Заглавный лист)	КЖС-1	4
План на отм. 0.000. Разрез 1-1	КЖС-2	5
Разрезы 2-2, 3-3.	КЖС-3	6
Узлы 1-7, Сечения	КЖС-4	7
Узлы 8-11.	КЖС-5	8
Маркировочная схема стеновых панелей Виды 1-1 ÷ 5-5	КЖС-6	9
Маркировочные схемы мостиков, лотков, плит перекрытия лотков. Сечения 6-6÷10-10	КЖС-7	10
Маркировочные схемы стеновых панелей, лотков и мостиков. Узлы 1÷7	КЖС-8	11
Маркировочные схемы стеновых панелей, лотков и мостиков. Узлы 8÷11	КЖС-9	12
Монолитный участок УМ-1. Опалубочные чертежи и армирование	КЖС-10	13
Монолитный участок УМ-2 Опалубочные чертежи и армирование	КЖС-11	14
Монолитный участок УМ-3 Опалубочные чертежи и армирование	КЖС-12	15
Монолитные участки УМ-4, УМ-6. Опалубочные чертежи и армирование	КЖС-13	16
Монолитный участок УМ-5 Опалубочный чертеж и армирование	КЖС-14	17
Опалубочные чертежи и армирование монолитных участков УМ-1÷УМ-3. Ведомость стержней на один элемент	КЖС-15	18
Опалубочные чертежи и армирование монолитных участков УМ-4÷УМ-6. Ведомость стержней на один элемент.	КЖС-16	19
Опалубочные чертежи и армирование монолитных участков УМ1÷УМ-6 Спецификация марок арматурных изделий на 1элемент Выборка стали	КЖС-17	20
Днище, фрагмент опалубочного плана Сечения 1-1÷8-8	КЖС-18	21
Днище. Армирование. План раскладки нижних сеток.	КЖС-19	22
Днище. Армирование. План раскладки верхних сеток.	КЖС-20	23
Днище. Армирование. План раскладки каркасов	КЖС-21	24
Днище. Армирование Сечения 1-1 ÷ 8-8.	КЖС-22	25
Днище Армирование. Узлы 1÷6	КЖС-23	26
Днище. Армирование бункерной части	КЖС-24	27
Днище. Армирование. Спецификации	КЖС-25	28
Опалубочные чертежи стеновых панелей ПК1-42-1а; ПК1-42-2а; ПКУ1-42-1а; ПКУ1-42-1б; ПКУ1-42-2а÷ПКУ1-42-2в; ПКУ1-36-2а	КЖС-26	29
Плиты мостиков ПТ-1а÷ПТ-1б; ПТ-2÷ПТ-2б. Опалубочные чертежи и армирование.	КЖС-27	30
Плиты мостиков ПТ-3÷ПТ-3б, ПТ-4. Плита перекрытия П-1а. Опалубочные чертежи и армирование.	КЖС-28	31
Опалубочные чертежи и армирование сборных железобетонных лотков ЛТ1÷ЛТ4	КЖС-29	32
Днище Армирование. Сетки С-1÷С-8 КП-1÷КП-2	КЖС-30	33
Лотки, мостики. Плиты перекрытий лотков конструкция сеток	КЖС-31	34
Монолитные участки УМ-1÷УМ-6. Стеновые панели. Лотки Закладные детали МН-1÷МН-7.	КЖС-32	35
Соединительные детали МС1÷МС9	КЖС-33	36
Маркировочные схемы рельсовых путей под скребковый механизм.	КЖС-34	37
План опор на отм. -1.910. План расположения колодцев и распределительной чаши	КЖС-35	38
Распределительная чаша. Опалубочный и арматурный планы.	КЖС-36	39
Распределительная чаша. Опалубочные чертежи и армирование Сечение 1-1÷5-5	КЖС-37	40
Конструкция колодцев КУ-1÷КУ-4 КО-1÷КО-4	КЖС-38	41
Помещение привода скребкового механизма. План на отм. 0.000. Разрезы 1-1÷2-2. Фасады. План кровли	КЖС-39	42
Помещение привода скребкового механизма. Маркировочные схемы фундаментов и плит покрытия	КЖС-40	43

Вариант с угловым сопряжением стен на герметиках

Наименование альбома	Марка листа	NN стр.
Маркировочная схема стеновых панелей. Виды по 1-1 ÷ 5-5	КЖС-41	44
Опалубочные чертежи панелей	КЖС-42	45
Опалубочные чертежи панелей	КЖС-43	46
Армирование стеновых панелей	КЖС-44	47
Армирование панелей. Спецификация марок	КЖС-45	48
Армирование панелей. Спецификация марок арматурных изделий на 1элемент.	КЖС-46	49
Армирование панелей. Сетки и каркасы панелей.	КЖС-47	50

7546/VII 3

Изм.	Лист	№ докум.	Подпись	Дата
Проверил		Зантберг		
Инженер		Цаканян		
Рук. гр.		Зантберг		
Гл. спец.		Брасловский		
ГИП		Козловская		
Нач. отд.		Пичахчи		

ТП 902-2-330 КЖС

Отстойники канализационные горизонтальные с механизированным удалением осадка

тип III. Вторичный отстойник четырехсекционный L=27, H=3 из сборного железобетона

Лит	Лист	Листов
Р	6/н	

Содержание альбома

Мэжкс-УССР Укркоммунниипроект г. Харьков

Сводная спецификация железобетонных и стальных конструкций.

Марка	Обозначение	Наименование	Кол.	Примечание
Сборные железобетонные конструкции				
Горизонтальный отстойник				
ПК1-42-1[а]	3.900-2 в 2 КЖ-26	Стеновая панель	12	5.75т
ПКУ1-42-1[а]	3.900-2 в 7 КЖ-26	Угловая стеновая панель	9	5.75т
ПКУ1-42-1[б]	——"—— КЖ-26	Угловая стеновая панель	3	5.75т
ПК1-42-2[а]	3.900-2 в 2 КЖ-26	Стеновая панель	8	5.75т
ПКУ1-42-2[а]	3.900-2 в.7 КЖ-26	Угловая стеновая панель	6	5.75т
ПКУ1-42-2[б]	——"—— КЖ-26	Угловая стеновая панель	2	5.75т
ПКУ1-42-2[в]	——"—— КЖ-26	Угловая стеновая панель	4	5.75т
ПКУ1-36-2[а]	3.900-2 в 7 КЖ-26	Угловая стеновая панель	4	4.27т
ПТ-1	КЖ-27	Плита мостика	12	0,9т
ПТ-1[а]	КЖ-27	——"——	12	0.9т
ПТ-1[б]	КЖ-27	——"——	2	0.9т
ПТ-1[в]	КЖ-27	——"——	2	0.9т
ПТ-1[г]	КЖ-27	——"——	2	0.9т
ПТ-1[д]	КЖ-27	——"——	2	0.9т
ПТ-2	КЖ-27	——"——	1	1.1т
ПТ-2[а]	КЖ-27	——"——	1	1.1т
ПТ-2[б]	КЖ-27	——"——	2	1.1т
ПТ-3	КЖ-28	——"——	6	1.0т
ПТ-3[а]	КЖ-28	——"——	1	1.0т
ПТ-3[б]	КЖ-28	——"——	1	1.0т
ПТ-4	КЖ-28	——"——	1	1.3т
ЛТ-1	КЖ-29	Панель лотка	4	1.9т
ЛТ-2	КЖ-29	Панель лотка	2	2.8т
ЛТ-3	КЖ-29	Панель лотка	1	2.8т
ЛТ-4	КЖ-29	Панель лотка	1	2.8т
П-1	ИС-01-04 в 2 КЖ-28	Плита перекрытия	8	0.34т
ФС-5-8	1.116-1 в.1	Блоки стен подвалов	40	0.52т
Распределительная чаша. Опоры под трубопроводы и кольцо. Помещение привода скребкового механизма.				
ФС-4	Серия 1.116-1 в.1	Блоки стен подвалов	12	1.3т
ФСУ-8	——"——	——"——	39	0.415т
ФСН-4	——"——	——"——	8	0.305т
КС7-1-1	Серия 3.900-2 в.5	Кольца стеновое	12	0.13т
КО7-1-1	——"——	Кольцо опорное	8	0.05т
КС15-1-1	3.900-2 в.5	Кольца стеновое	12	0.66т
КС15-2-1	——"——	——"——	4	1.0т
КС7-2-1	——"——	Кольца стеновое	8	0.38т
ПП15-1-2А	——"——	Плита перекрытия	8	0.69т
ПД15-1-1	3.900-2 в.5	Плита днища	8	0.94т
ПС-30-12	Серия 1.141-1 в.10	Плита покрытия	6	1.08т
БУ-13	Серия 1.139-1 в.1	Перемычка	6	0.085т
БУ-19	"	——"——	6	0.13т
Монолитные железобетонные конструкции				
Горизонтальные отстойники.				
УМ-1	КЖ-10	Монолитный участок	1	
УМ-2	КЖ-11	——"——	3	
УМ-3	КЖ-12	——"——	1	
УМ-4	КЖ-13	——"——	1	
УМ-5	КЖ-14	——"——	3	
УМ-6	КЖ-13	——"——	1	
Узел 1	КЖ-8	Стыки панелей	5	
Узел 2	КЖ-8	——"——	9	
Узел 7	КЖ-8	Монолитная стенка лотка	2	
Узел 8	КЖ-9	——"——	1	
Узел 9	КЖ-9	——"——	2	
Узел 10	КЖ-9	——"——	1	
Распределительная чаша. Опоры под трубопроводы. Помещение привода скребкового механизма.				
Распред чаша	КЖ-36, КЖ-37		1	
Фом-1	КЖ-40		2	
Стальные конструкции.				
Горизонтальные отстойники				
МС-1	КЖ-33	Соединительные эл-ты	6	
МС-2	КЖ-33		10	
МС-3	КЖ-33		10	
МС-4	КЖ-33		6	
МС-5	КЖ-33		8	
МС-6	КЖ-33		16	
МС-7	КЖ-33		360	
МС-8	КЖ-33		6	
МС-9	КЖ-33		8	
ППГ-12	Серия 1.459-2. вып. 4	Ограждение переходных площадок	4	
У-1	КЖ-33	Упор У-1	4	
У-2	КЖ-33	Упор У-2	4	
У-3	КЖ-33	Упор У-3	2	

Типовой проект разработан в соответствии с действующими нормами и предусматривает мероприятия, обеспечивающие взрывную взрывопожарную и пожарную безопасность при эксплуатации сооружения.

Главный инженер проекта Козловская.

Ведомость примененных и ссылочных документов.

Обозначение	Наименование	Примечание
Серия 3.900-2 вып.2	Унифицированные сборные железобетонные конструкции водопроводных и канализационных емкостных сооружений	
Серия 3.900-2 вып.5	——"——	
Серия 3.900-2 вып.7	——"——	
Серия ИС-01-04 вып 2	Унифицированные сборные жел бет непроходные каналы для прокладки трубопроводов и кабелей	
Серия 3.400-6	Унифицированные закладные детали сборных железобетонных конструкций инженерных сооружений промышленных предприятий.	
Серия 1.459-2 вып.4	Стальные лестницы, переходные площадки и ограждения	
Серия 1.116-1 вып. 1	Блоки бетонные для стен подвал	
Серия 1.141-1 вып.10	Панели перекрытия железобетонные многопустотные: Панели с круглыми пустотами дл. 298см шириной 99 и 149см, армированные сетками с рабочей арматурой из стали класса А-III	
Серия 1.139-1 вып.1	Перемычки железобетонные сборные для жилых и общественных зданий.	
Серия 3.901-5	Сальники набивные Ду-50÷1400мм для пропуска труб через стены	

Вариант с сопряжением стен на герметиках сводная спецификация сборных железобетонных конструкц

Марка	Обозначение	Наименование	Кол.	Примеч.
Горизонтальные отстойники				
ПС-1	Серия 3.900-2 вып 2 КЖ-42	Стеновая панель ПК1-42-1[а]	12	5.75т
ПС-2	——"—— КЖ-42	——"—— ПК1-42-1[б]	9	5.75т
ПС-3	——"—— КЖ-42	——"—— ПК1-42-1[в]	3	5.75т
ПС-4	——"—— КЖ-42	——"—— ПК1-42-2[а]	8	5.75т
ПС-5	——"—— КЖ-42	——"—— ПК1-42-2[б]	6	5.75т
ПС-6	——"—— КЖ-42	——"—— ПК1-42-2[в]	2	5.75т
ПС-7	——"—— КЖ-42	——"—— ПК1-42-2[г]	4	5.75т
ПС-8	——"—— КЖ-42	——"—— ПК1-36-2[а]	4	4.27т
ПС-9	——"—— КЖ-43	——"—— ПК1-42-2[е]	1	2.82т
ПС-10	——"—— КЖ-43	——"—— ПК1-42-2[ж]	1	2.82т
ПС-11	——"—— КЖ-43	——"—— ПК1-42-1[д]	3	2.82т
ПС-12	——"—— КЖ-43	——"—— ПК1-42-1[г]	3	2.82т
ПС-13	——"—— КЖ-43	——"—— ПК1-42-2[д]	1	2.82т
ПС-14	——"—— КЖ-43	——"—— ПК1-42-2[к]	1	2.82т
ПС-15	——"—— КЖ-43	——"—— ПК1-42-2[л]	1	3.15т
ПС-16	——"—— КЖ-43	——"—— ПК1-42-2[м]	1	3.15т
ПС-17	——"—— КЖ-43	——"—— ПК1-36-2[н]	1	2.34т
ПС-18	——"—— КЖ-43	——"—— ПК1-36-2[п]	1	2.34т
ПС-19	——"—— КЖ-43	——"—— ПК1-36-2[р]	3	4.27т
ПС-20	——"—— КЖ-43	——"—— ПК1-42-2[с]	3	5.75т

7546/VII 4

ТП 902-2-330 КЖС

Отстойники канализационные горизонтальные с механизированным удалением осадка.

Изм.	Лист	№докумен.	Подп.	Дата
Провер.		Зантберг		
Инжен.		Коптев		
Рук.гр.		Зантберг		
Гл.спец.		Брасловский		
ГИП		Козловская		

Тип III. Вторичный отстойник четырехсекционный $L=27м$ $h=3м$ из сборного железобетона.

Лит	Лист	Листов
Р	1	

Общие данные

МЖКХ УССР Укркоммунниипроект

1-1

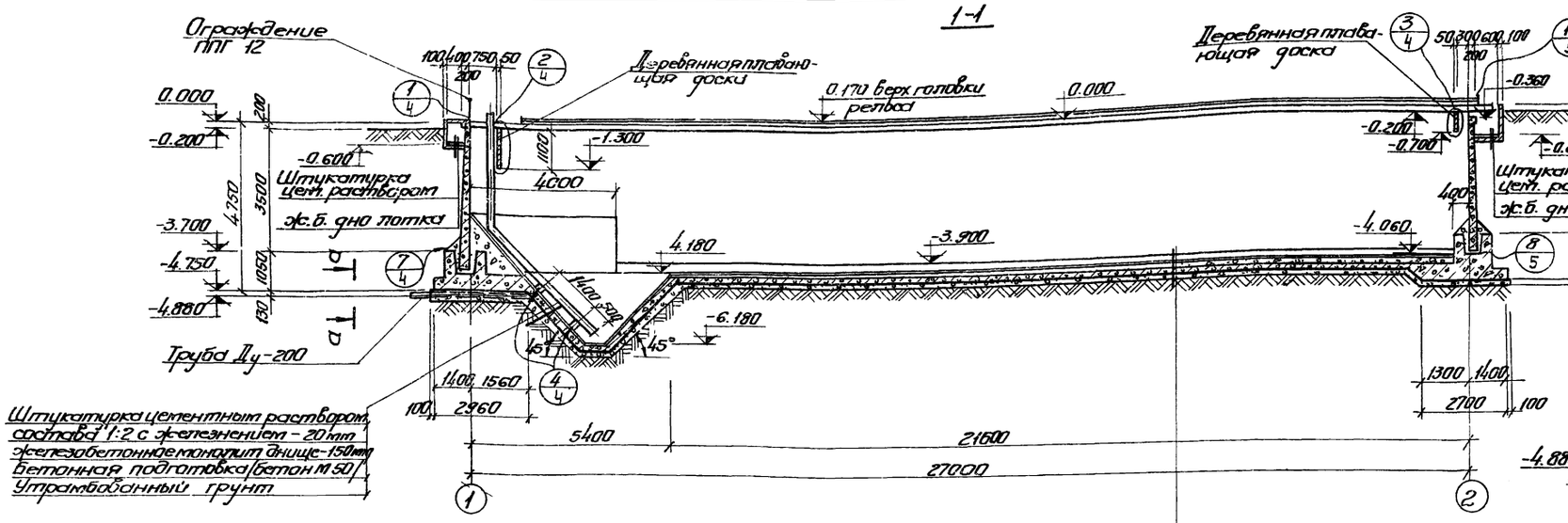

По а-а

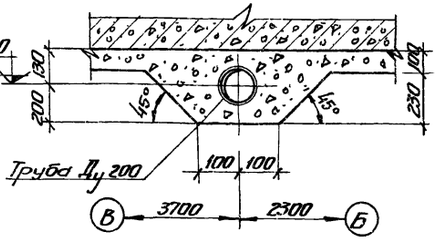

Штукатурка цементным раствором
состава 1:2 с железнением - 10мм
бетон по укону - 10-120мм
железобетонное монолитное днище-150мм
бетонная подготовка /бетон „М150"
Утрамбованный грунт

План на отм. 0.000

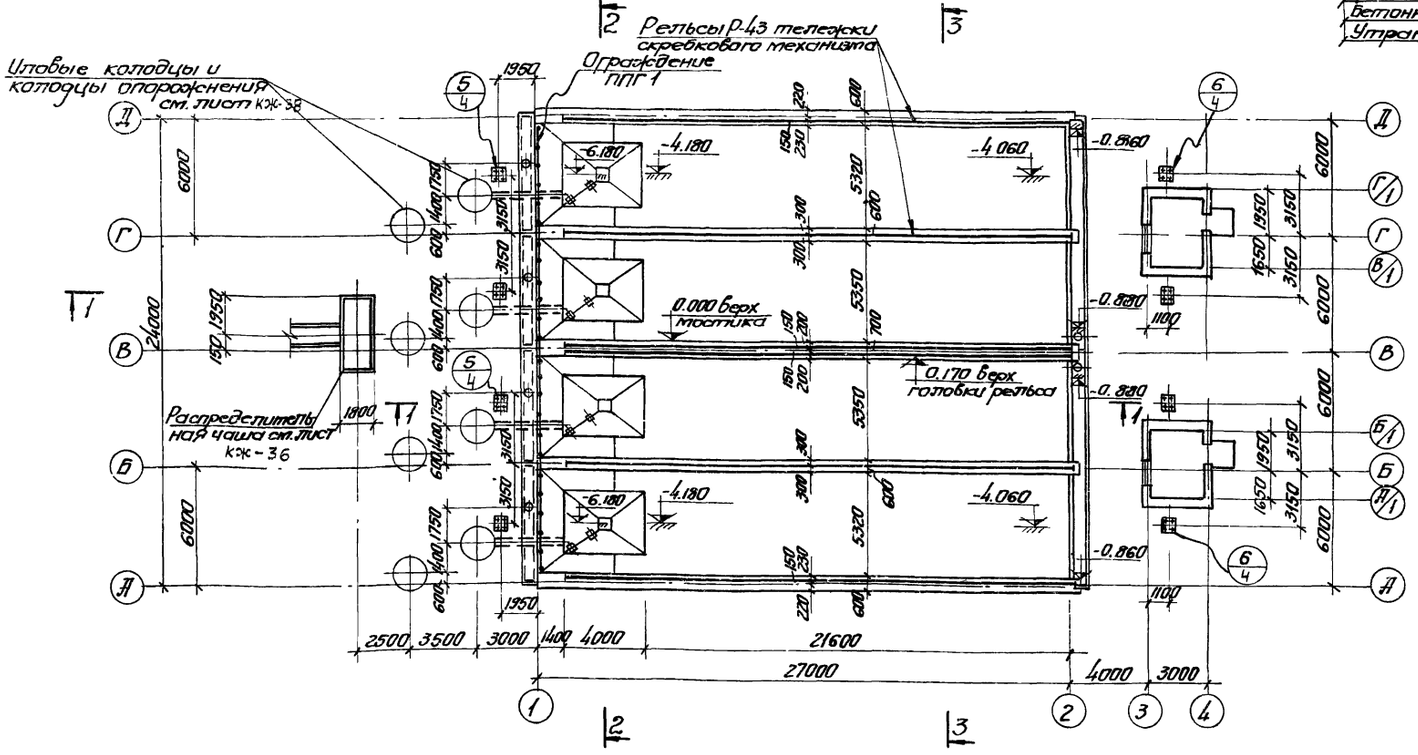

1. За условную отметку 0.00 принят верх борта отстойника, что соответствует абсолютной отметке ____
2. Внутреннюю к воде поверхность стыков и монолитных участков стен торкретировать цементным раствором 20мм за два раза с последующей затиркой
3. Вертикальные поверхности лотков затираются цементно-песчаным раствором.
4. После монтажа и рихтовки рельс под скребковый механизм по мостикам выполняется пол из цементно песчаной стяжки толщиной 20мм
5. Трубы, расположенные под днищем отстойника, уложить при бетонировании днища и устройстве подготовки отстойника.
6. В разрезе 1-1 условно не показаны колодцы и распределительная чаша.
7. Данный лист комплектен с листами КЖ-3

7546/VII 5

					ТП 902-2-330 КЖС	
Изм.	Лист	№ докум.	Подпись	Дата	Отстойники канализационные горизонтальные с механизированным удалением осадка	
Провер.	Зантберг				Тип III. Вторичный отстойник четырехсекционный L=27м h=3м из сборного железобетона	Лит. Р; Лист 2; Листов
Инж.	Юровский					
Рук. гр.	Зантберг					
Гл. спец.	Брастовский				План на отм. 0.000 Разрез 1-1	ГПИ Сантехпроект Укрколхозпроект
ГИП	Казловская					
Нач. отд.	Личахчи					

2-2

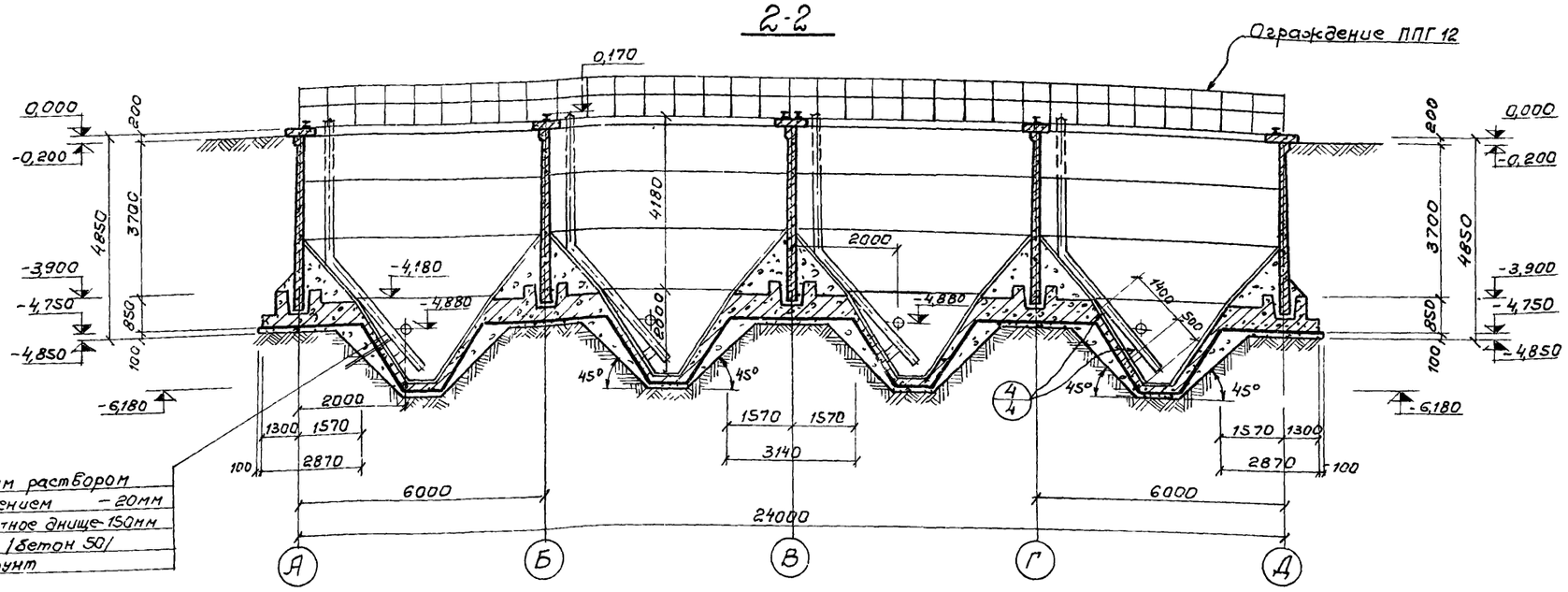

Штукатурка цементным раствором состава 1:2 с железнением – 20мм
Железобетонное монолитное днище-150мм
Бетонная подготовка /бетон 50/
Утрамбованный грунт

3-3

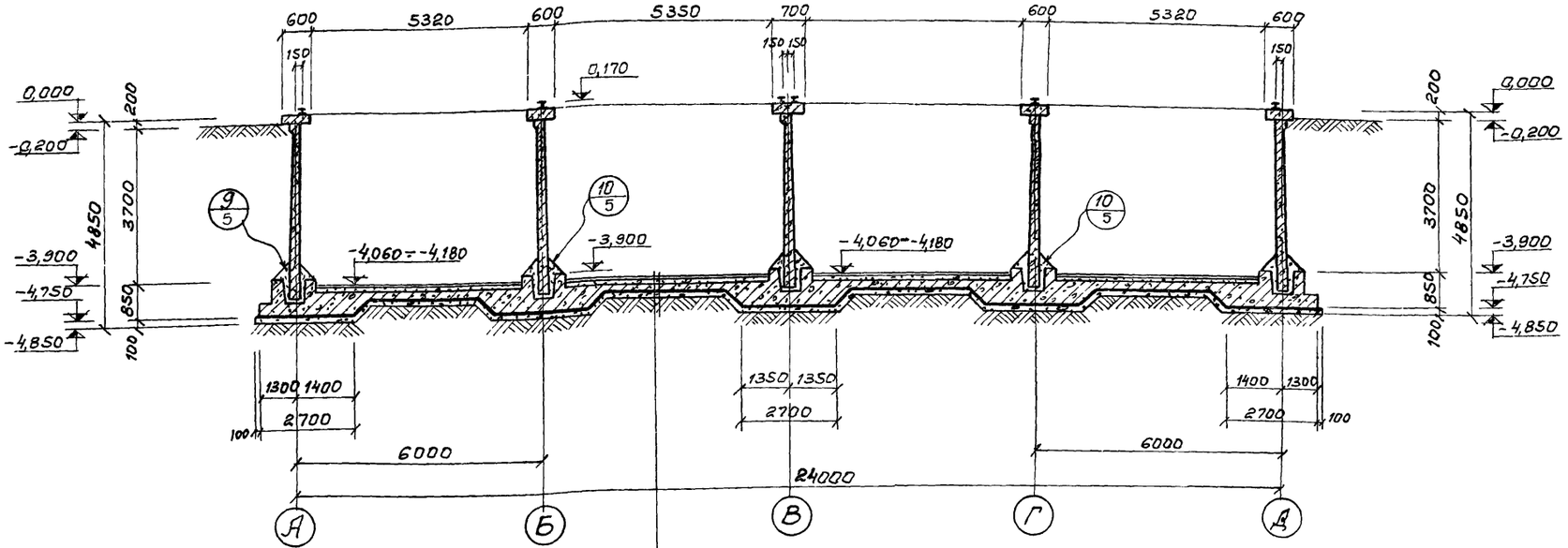

Штукатурка цементным раствором состава 1:2 с железнением – 20мм
Бетон по уклону – 20÷140мм
Железобетонное монолитное днище-150мм
Бетонная подготовка /бетон М 50/
Утрамбованный грунт

1. Данный лист комплектен с листами КЖС-2
2. Общие примечания см. лист КЖС-2

7546/VII 6

					ТП 902-2-330 КЖС.	
					Отстойники канализационные горизонтальные с механизированным удалением осадка	
Изм.	Лист	№ документа	Подпись	Дата	Тип III. Вторичный отстойник четырехсекционный L=27м h=3м из сборного железобетона	Лит. Р; Лист 3; Листов
Проверил		Зантберг				
Инженер		Юровский				
Рук. гр.		Зантберг				
Гл. спец.		Браславский			Разрез 2-2 3-3	МЖКХ-УССР

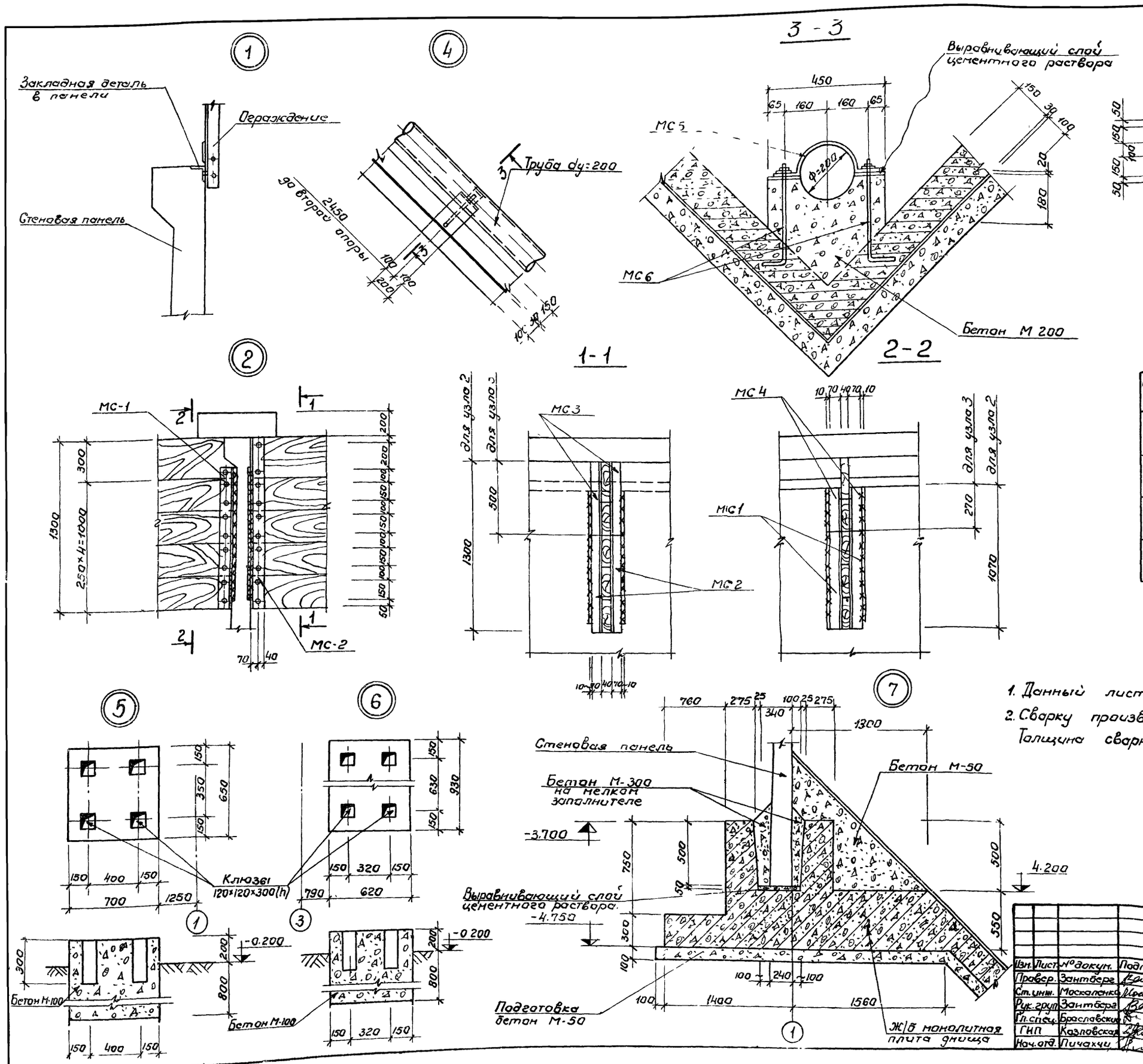

Выборка отправочных марок на одну деталь

Наименов. детали	Марка	Кол-во		Масса кг.		Стандарт. лист проекта
		Т	Н	Марки	Всех	
Узел 2	МС1	2		11.7	23.4	КЖ-33
	МС2	2		14.3	28.6	—"—
Узел 3	МС3	2		5.5	11.0	—"—
	МС4	2		3.0	6.0	—"—
Узел 4	МС5	1		2.6	2.6	—"—
	МС6	2		0.76	1.52	—"—

1. Данный лист комплектен с листами КЖ-2; КЖ-3
2. Сварку производить электродами Э 42 ГОСТ 9467-75 Толщина сварного шва h=6мм.

7546/VII 7

Изм.	Лист	№ докум.	Подпись	Дата
Провер.	Зантберг			
Ст. инж.	Москаленко			
Рук. груп.	Зантберг			
Гл. спец.	Браславский			
ГИП	Козловская			
Нач. отд.	Пичахчи			

ТП 902-2-330

КЖ

Отстойники канализационные горизонтальные с механизированным удалением осадка

Тип III. Вторичный отстойник четырехсекционный L-27м h:3м из сборного железобетона.

Лит	Лист	Листов
Р	4	

Узлы 1÷7, сечения.

МЖКХ-УССР Укркоммуннипроект г. Харьков

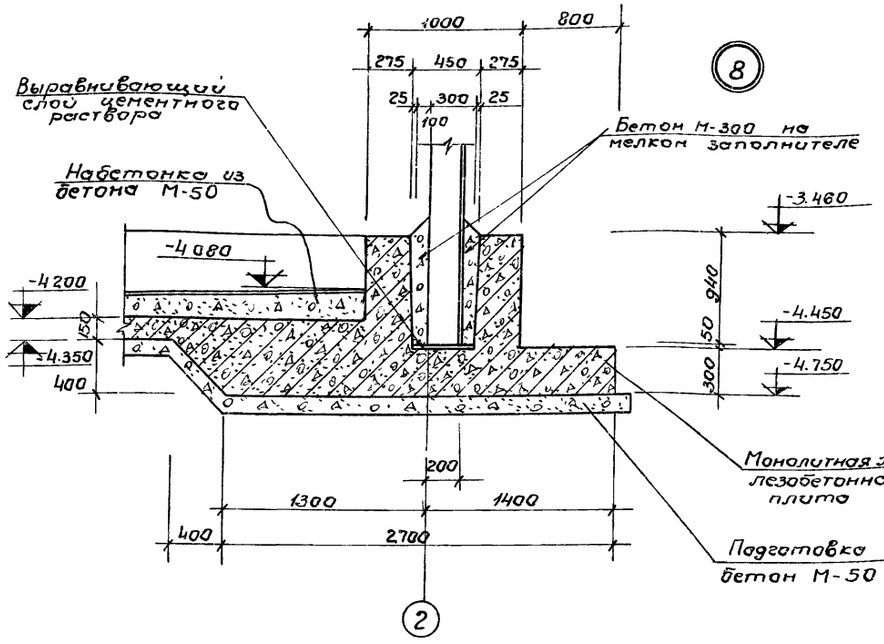

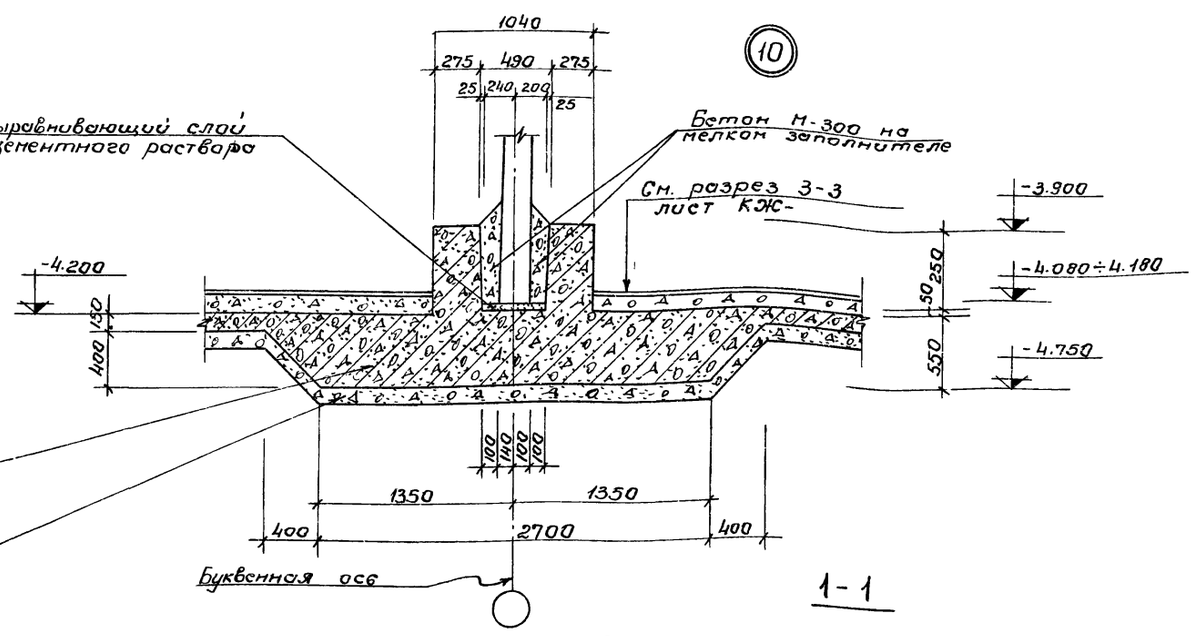

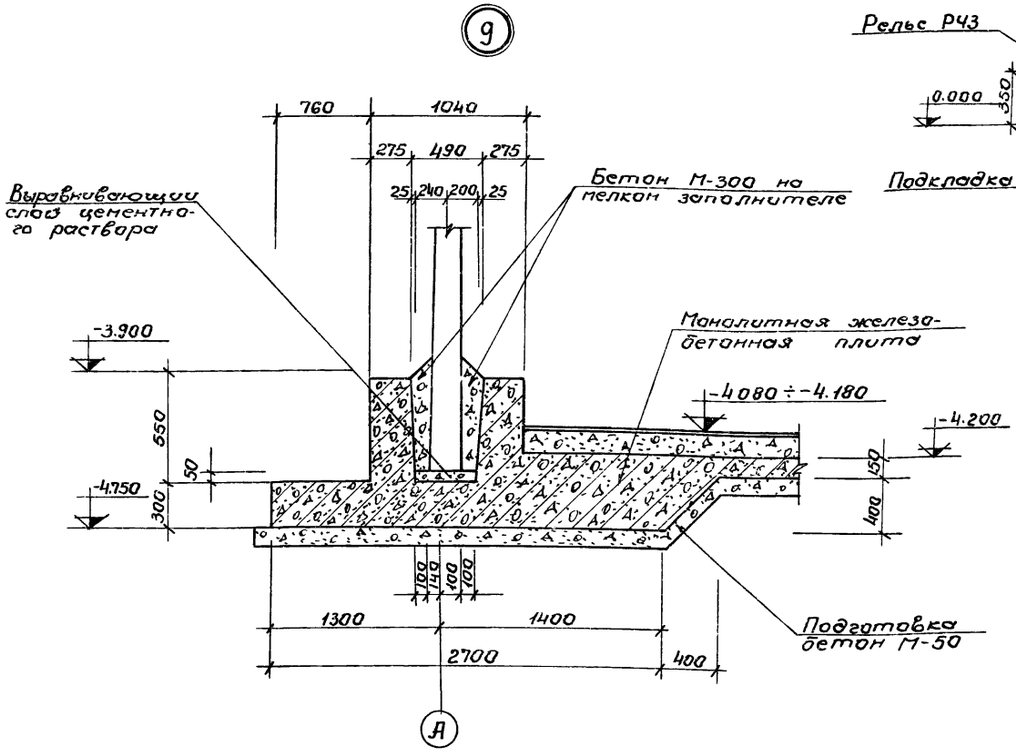

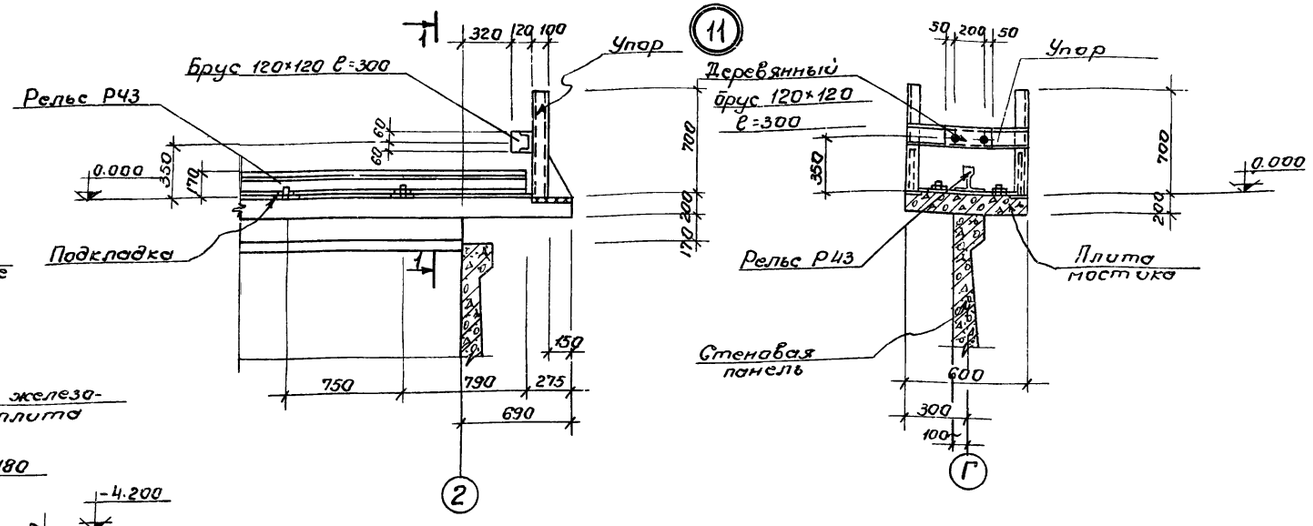

1. Данный лист комплектен с листами. КЖ-2, КЖ-3

7546/VII 8

					ТП 902-2-330 КЖС	
					Отстойники канализационные горизонтальные с механизированным удалением осадка	
Изм.	Лист	№докум.	Подп.	Дата	Тип III. Вторичный отстойник четырехсекционный L=27м B=3м из сборного железобетона.	Лит. Р / Лист 5 / Листов
Ст.инж.	Москаленко				Узлы 8-11	МЖКХ-УССР Укркоммунниипроект г.Харьков
Рук.гр.	Зантберг					
Гл.спец.	Браславский					
ГИП	Козловская					
Нач.отд.	Пичахчи					

Маркировочная схема панелей

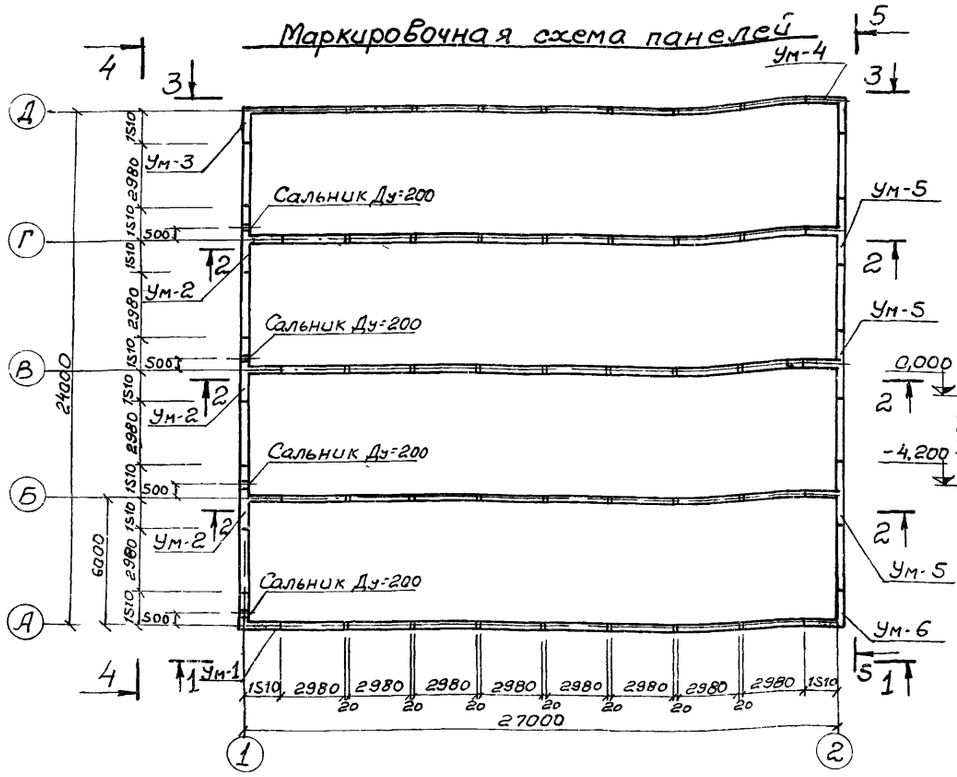

Вид по 3-3

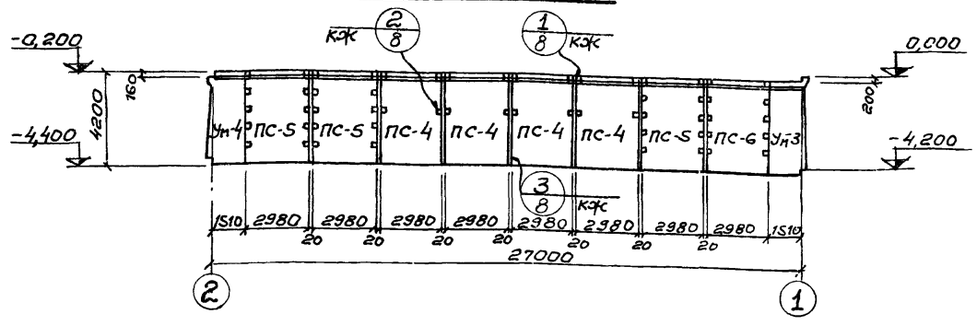

Вид по 4-4

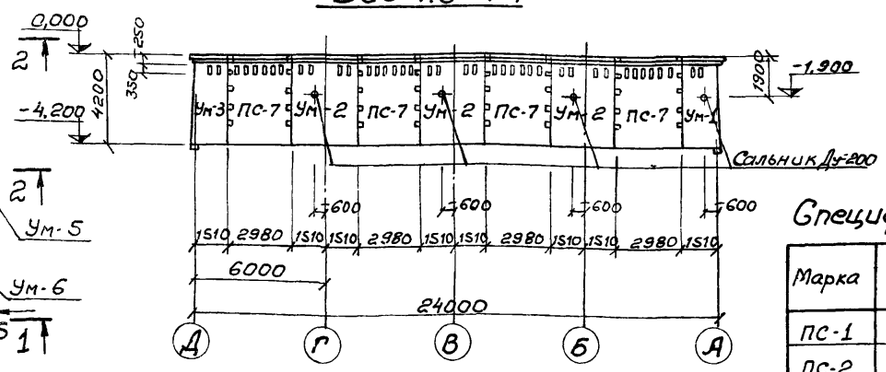

Вид по 1-1

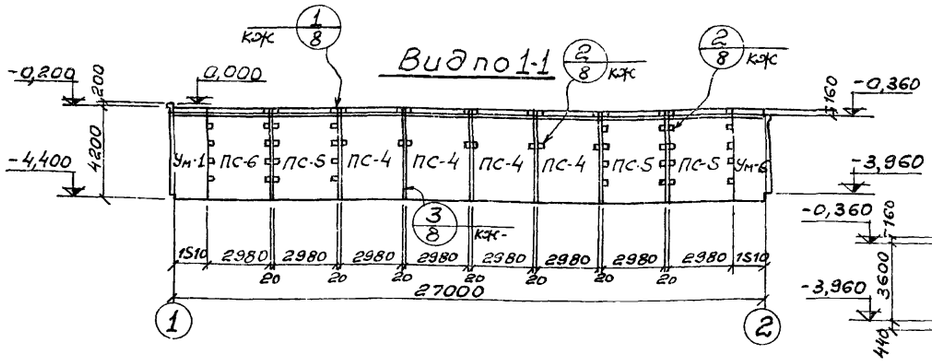

Вид по 5-5

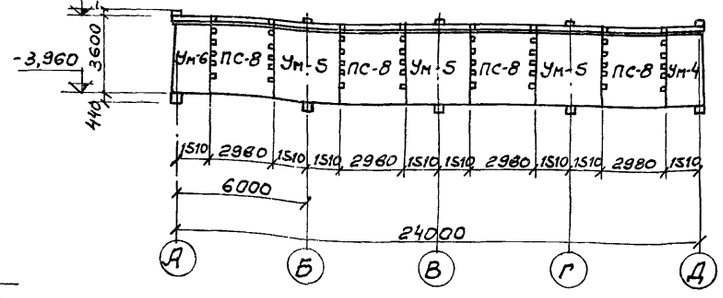

Вид по 2-2

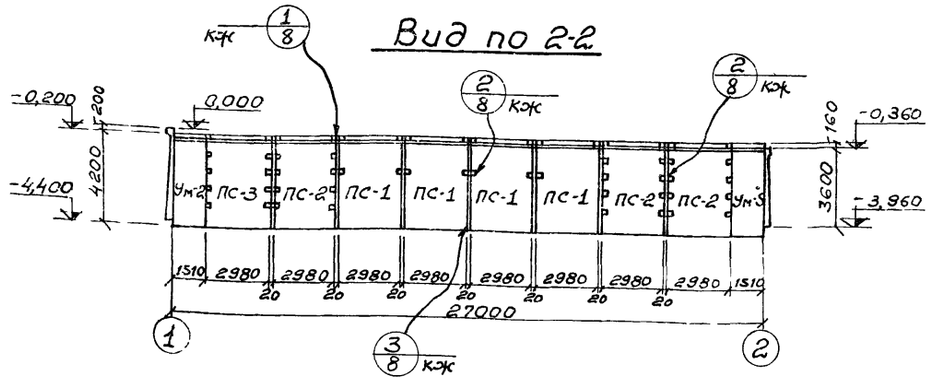

Спецификация элементов к маркировочной схеме

Марка	Обозначение	Наименование	Кол.	Примечания
ПС-1	3.900-2 в.2 кж-	Стеновая панель ПК1-42-1Б	12	5,75т
ПС-2	3.900-2 в.7 кж-	Угловая стеновая панель ПКУ1-42-1А	9	5,75т
ПС-3	——— // ——— кж-	Угловая стеновая панель ПКУ1-42-1Б	3	5,75т
ПС-4	3.900-2 в.2 кж	Стеновая панель ПК1-42-2А	8	5,75т
ПС-5	3.900-2 в.7 кж-	Угловая стеновая панель ПКУ1-42-2А	6	5,75т
ПС-6	——— // ——— кж-	Угловая стеновая панель ПКУ1-42-2Б	2	5,75т
ПС-7	——— // ——— кж-	Угловая стеновая панель ПКУ1-42-2В	4	5,75т
ПС-8	3.900-2 в.7 кж-	Угловая стеновая панель ПКУ1-36-2А	4	4,27т
Ум-1	кж-10	Монолитный участок	1	
Ум-2	кж-11	Монолитный участок	3	
Ум-3	кж-12	Монолитный участок	1	
Ум-4	кж-13	Монолитный участок	1	
Ум-5	кж-14	Монолитный участок	3	
Ум-6	кж-13	Монолитный участок	1	

1. Данный лист комплектен с листами кж-2, кж-3
2. Общие указания по монтажу панелей, заделке стыков и отделке см. пояснительную записку и серию 3.900-2 в. 2 и 7.

7546/VII 9

					ТП 902-2-330 кж
Изм.	Лист	№ документа	Подпись	Дата	Отстойники канализационные горизонтальные с механизированным удалением осадка.
Проверил		Зантберг			Тип III Вторичный отстойник четырехсекционный L=27м, h=3м из сборного железобетона.
Инженер		Юровский			Лит. Р; Лист 6; Листов
Рук. гр.		Зантберг			
Гл. спец.		Браславский			Маркировочная схема панелей. Вид по 1-1 ÷ 5-5
ГИП		Козловская			МЖКХ-УССР Укркоммунниипроект г. Харьков
Нач. отд.		Личаччи			

Маркировочная схема мостиков

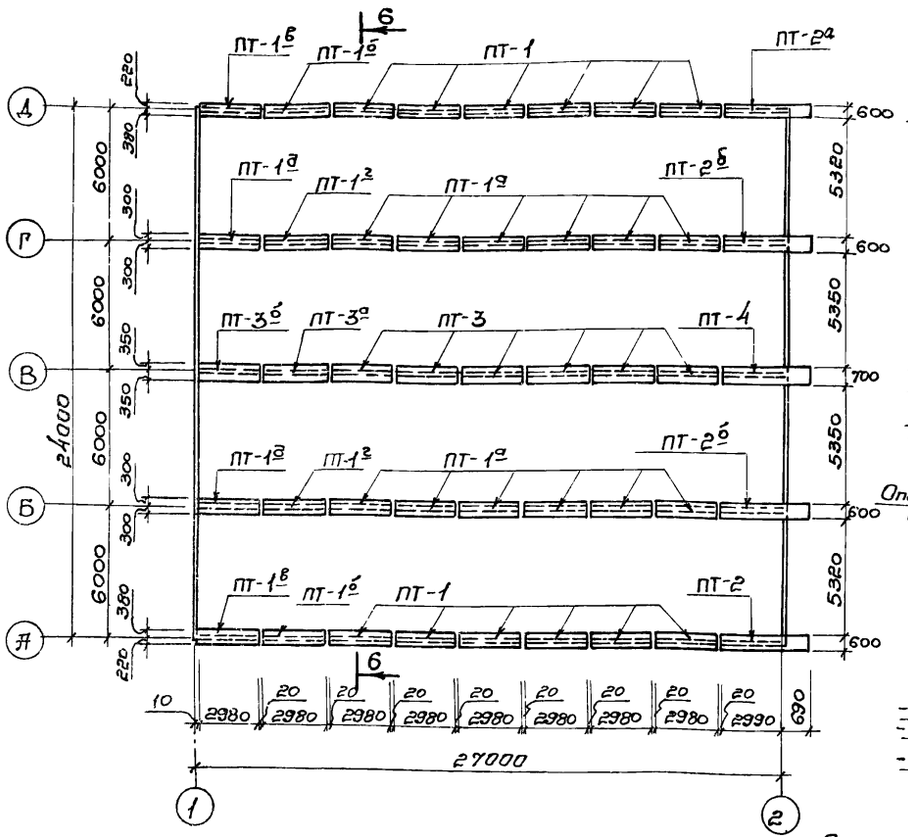

Маркировочная схема лотков и опор.

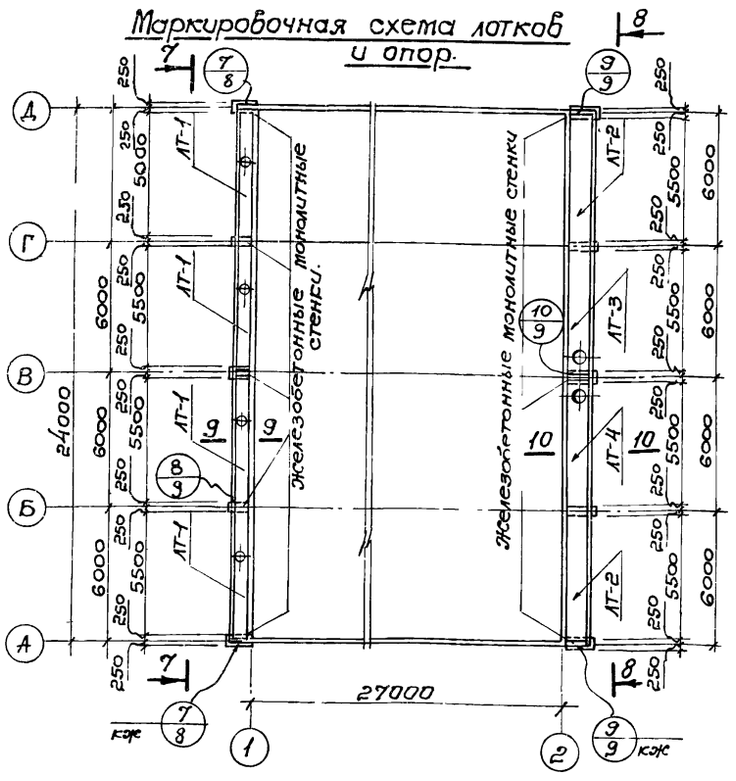

6-6

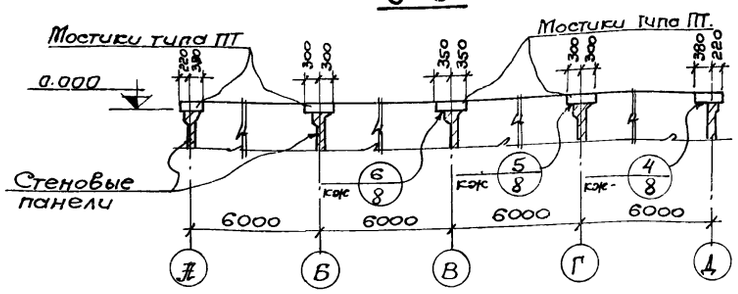

7-7

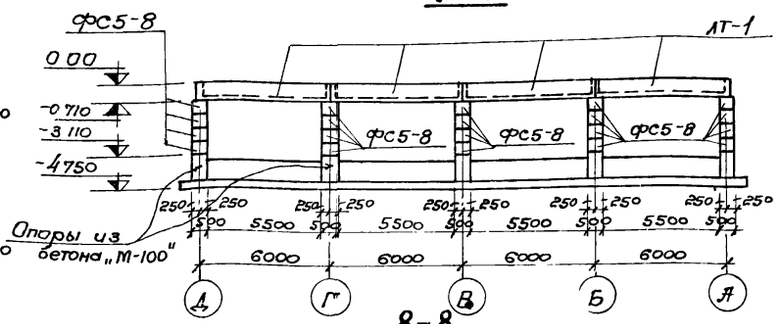

8-8

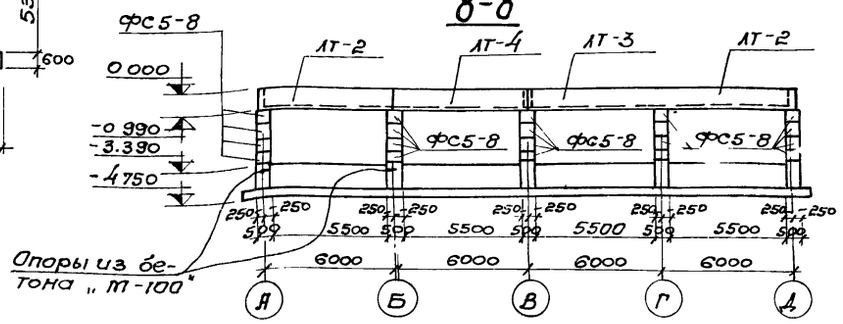

9-9

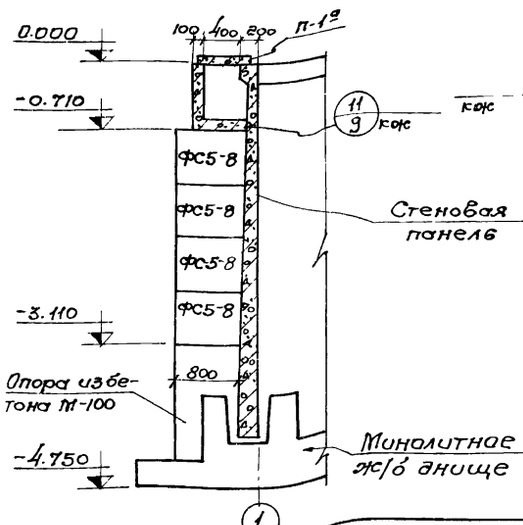

10-10

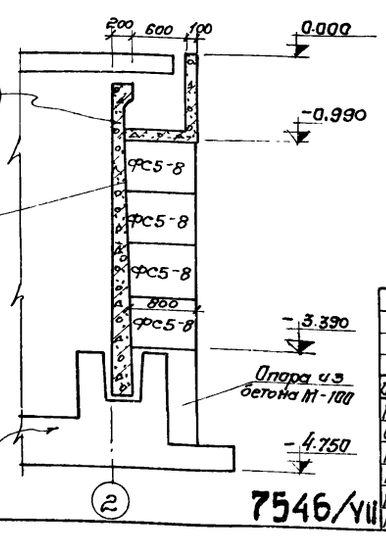

Спецификация элементов к маркировочным схемам расположенных на листе.

Марка	Обозначение	Наименование	Кол.	Примечание
		Маркировочная схема мостиков		
ПТ-1	кэс-27	Плита мостика ПТ-1	12	0,9т
ПТ-1а	кэс-27	Плита мостика ПТ-1а	12	0,9т
ПТ-1б	кэс-27	Плита мостика ПТ-1б	2	0,9т
ПТ-1в	кэс-27	Плита мостика ПТ-1в	2	0,9т
ПТ-1г	кэс-27	Плита мостика ПТ-1г	2	0,9т
ПТ-1д	кэс-27	Плита мостика ПТ-1д	2	0,9т
ПТ-2	кэс-27	Плита мостика ПТ-2	1	1,1т
ПТ-2а	кэс-27	Плита мостика ПТ-2а	1	1,1т
ПТ-2б	кэс-27	Плита мостика ПТ-2б	2	1,1т
ПТ-3	кэс-28	Плита мостика ПТ-3	6	1,0т
ПТ-3а	кэс-28	Плита мостика ПТ-3а	1	1,0т
ПТ-3б	кэс-28	Плита мостика ПТ-3б	1	1,0т
ПТ-4	кэс-28	Плита мостика ПТ-4	1	1,3т
		Маркировочная схема лотков и опор		
ЛТ-1	кэс-29	Панель лотка ЛТ-1	4	1,9т
ЛТ-2	кэс-29	Панель лотка ЛТ-2	2	2,8т
ЛТ-3	кэс-29	Панель лотка ЛТ-3	1	2,8т
ЛТ-4	кэс-29	Панель лотка ЛТ-4	1	2,8т
ФС-5	1.116-1 в.1	Блоки стен подвалов	40	0,52т
		Маркировочная схема плит перекрытия лотков.		
П-1а	ИС-01-04 в.2, кэс-28	Плита перекрытия	8	0,34т

Маркировочная схема плит перекрытия лотков.

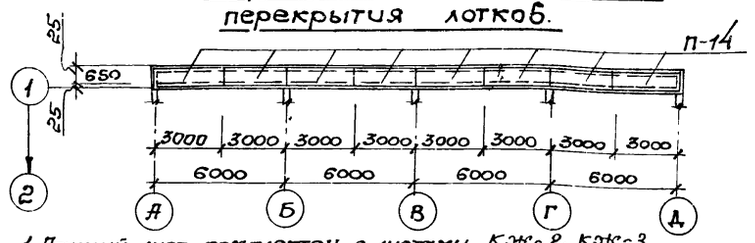

1. Данный лист комплектен с листами КЭС-2, КЭС-3
2. Швы между плитами мостиков заполнить мелкозернистым бетоном, соответствующим по марке и плотности бетону плит мостиков.
3. Расход бетона „М-100" на монолитные опоры V=4,8м³.

10

Изм.	Лист	№ документа	Подпись	Дата
Провер.		Зантберг		
Инжен.		Харченко		
Рук. гр.		Зантберг		
Гл. спец.		Браславский		
ГИП		Козловская		
Нач. отд.		Ничушкин		

ТП 902-2-330

кэс

Отстойники канализационные горизонтальные с механизированным удалением осадка.

Тип III. Вторичный отстойник четырехсекционный L=27м, h=3м из сборного железобетона

Лит.	Лист	Листов
Р	7	

Маркировочные схемы мостиков, лотков, плит перекрытия. Сечения 6-6 ÷ 10-10.

МЖКХ УССР Укркоммунниипроект г. Харьков.

7546/VII

1

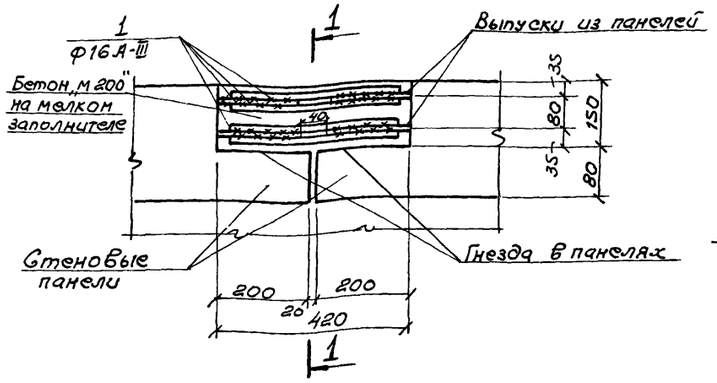

2

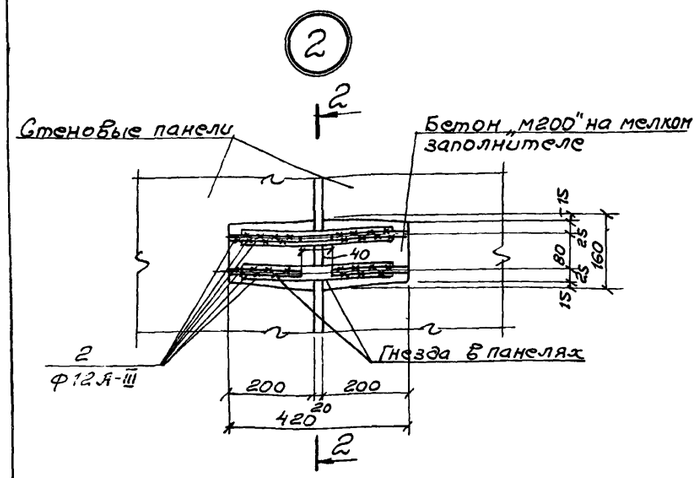

3

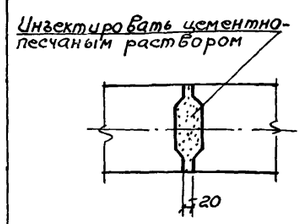

4

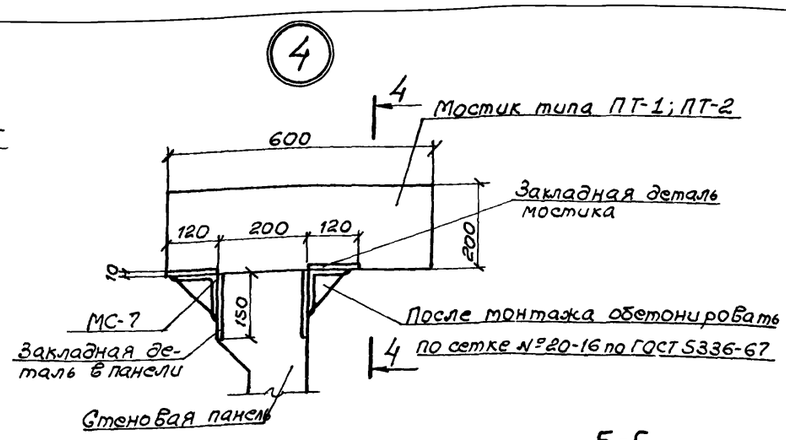

4-4

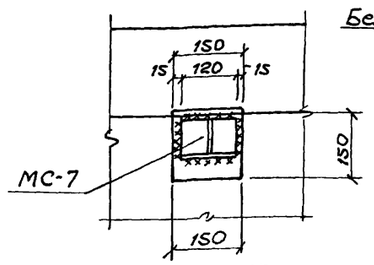

5-5

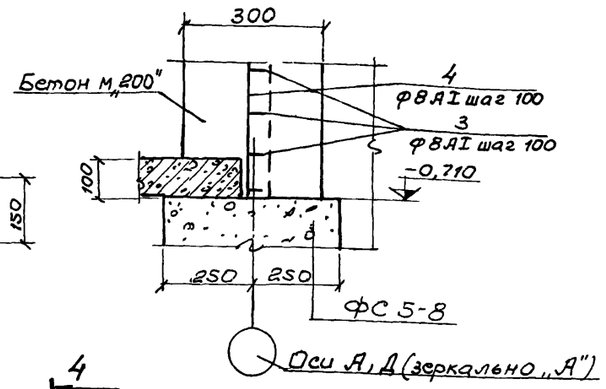

5

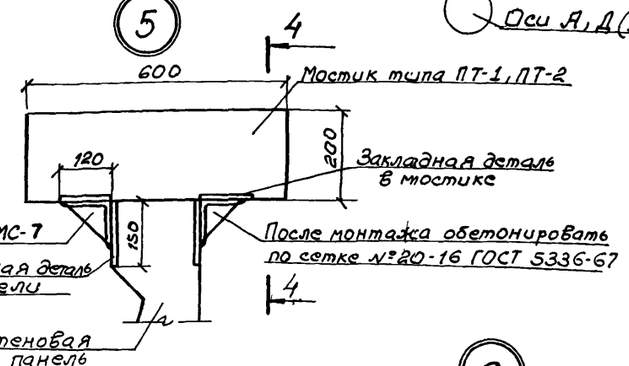

1-1

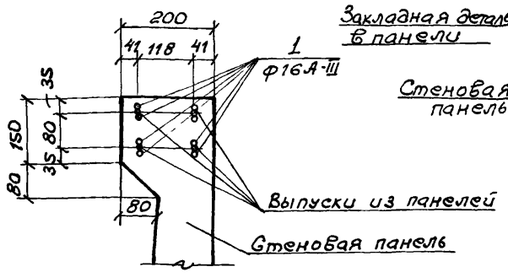

3-3

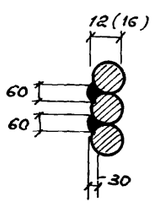

2-2

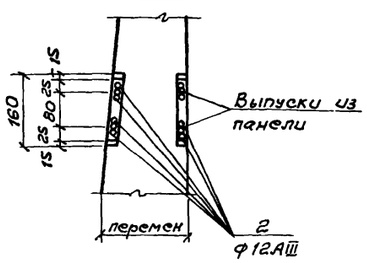

Деталь соединения стержней арматуры сваркой встык с круглыми накладками

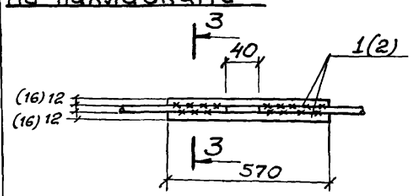

6

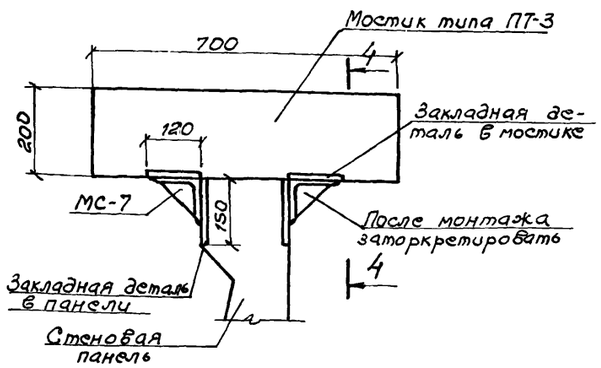

7

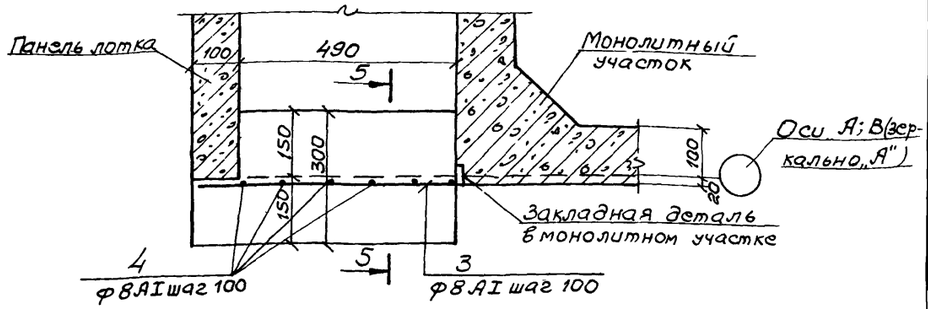

Ведомость стержней на один элемент

	Поз	Эскиз или сечение	Ф мм	Длина мм	К-во
Узел 1	1	370	16АIII	370	8
Узел 2	2	370	12АIII	370	8
Узел 7	3	50 570	8АI	620	7
	4	680	8АI	680	5

Выборка стали на один элемент, кг

Марка эл-та	Арматурные изделия										Всего
	Арматурная сталь по ГОСТ 5781-75*										
	Класс А-I				Класс А-III						
	ФММ			Итого	ФММ					Итого	
	8				12	14	16				
Узел 1							4,72			4,72	4,72
Узел 2					2,63					2,63	2,63
Узел 7	3,10			3,10							3,10

1. Данный лист комплектен с листами КЖ-6, КЖ-7
2. Выпуски арматуры стеновых панелей сваариваются между собой накладками из арматурных стержней класса АIII.
3. При соединении стержней сваркой необходимо соблюдать соосность стыкуемых стержней.
4. Для сварных соединений стержней арматуры класса АIII следует применять электроды типа Э42А-Ф; Э50А-Ф или Э55-Ф.

7546/VII 11

					ТП 902-2-330 КЖ			
Изм.	Лист	№ документа	Подпись	Дата	Отстойники канализационные горизонтальные с механизированным удалением осадка.			
Проверил		Зантберг			Тип III. Вторичный отстойник четырехсекционный L=27м. h=3м. из сборного железобетона.	Лит.	Лист	Листов
Инженер		Левина				Р	8	
Рук. гр.		Зантберг			Маркировочные схемы панелей, мостиков и лотков. Узлы „1"-„6". Сечения 1-1 - 5-5	МЖКХ-УССР УКРКОММУННИИПРОЕКТ г. Харьков		
Гл. спец.		Браславский						
ГИП		Козловская						
Нач. отд.		Пичахчи						

8

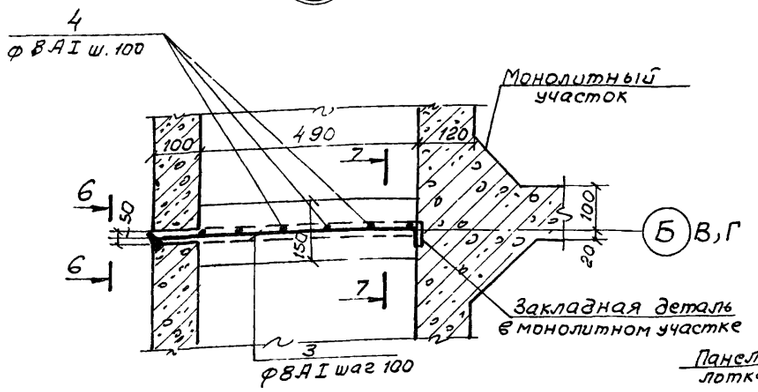

6-6

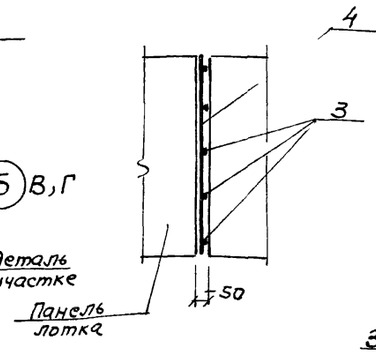

11

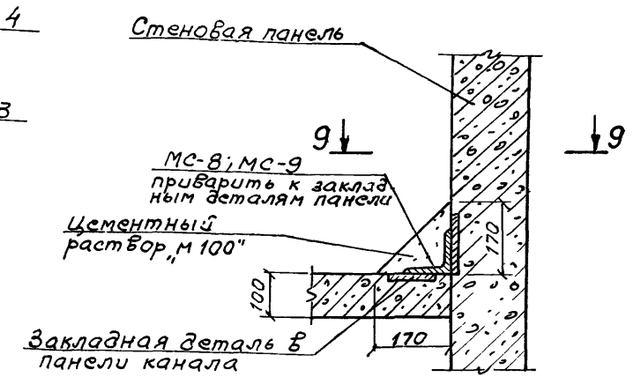

9-9
Деталь на середине панели лотка

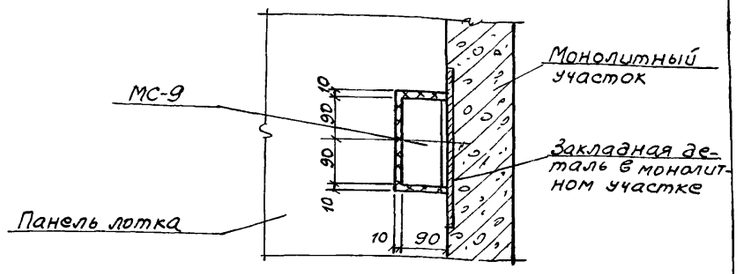

7-7

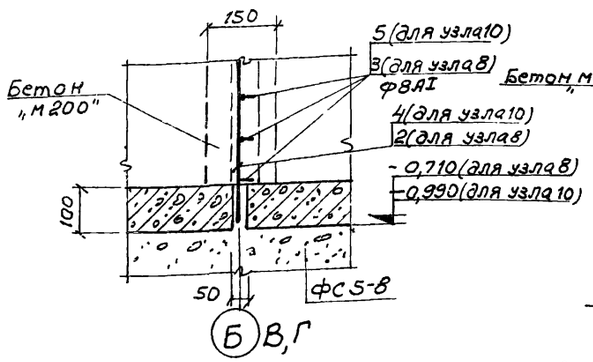

8-8

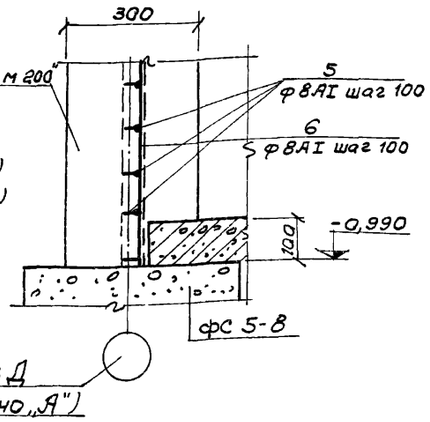

9-9
Деталь на стыке панелей лотков

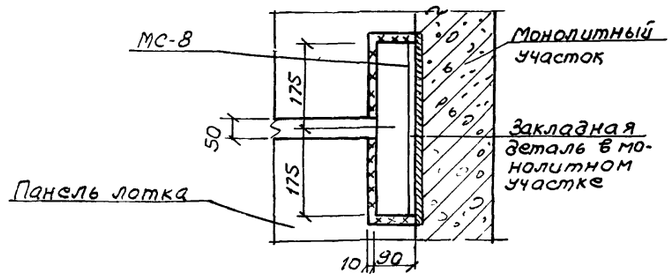

Ведомость стержней на один элемент

	Поз.	Эскиз или сечение	Ф мм	Длина мм	К-во
Узел 8	3	50 570	8AI	620	7
	4	680	8AI	680	5
Узел 9	5	50 770	8AI	820	11
	6	970	8AI	970	8
Узел 10	5	50 770	8AI	820	11
	6	970	8AI	970	5

Выборка стали на один элемент, кг

Марка эл-та	Арматурные изделия: Арматурная сталь по ГОСТ 5781-75, Класс AI, Ф мм: 8	Итого	Всего
Узел 8	3,10	3,10	3,10
Узел 9	6,71	6,71	6,71
Узел 10	6,71	6,71	6,71

9

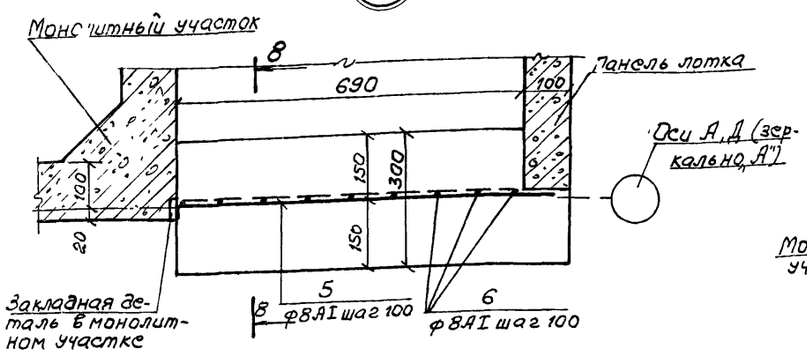

10

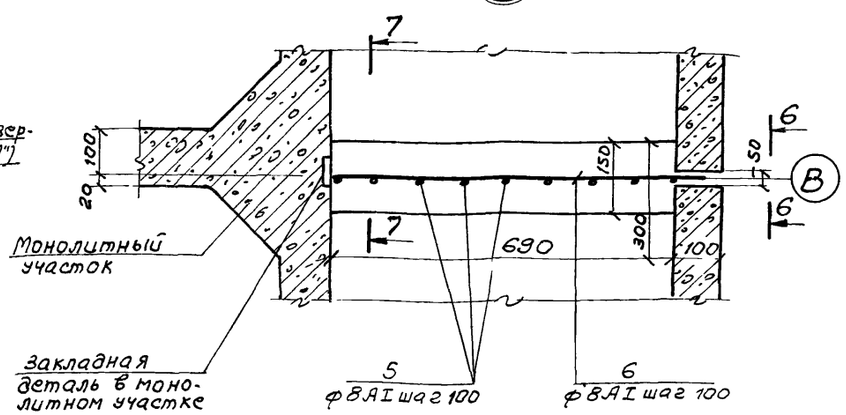

1. Данный лист комплектен с листами КЖ-6, КЖ-7
2. Монолитные железобетонные стенки в лотках выполняются из бетона М „200".
   Расход бетона на монолитные стенки:
   Узел 7-0,1м³; Узел 8-0,05м³; Узел 9-0,21м³; Узел 10-0,09м³.
3. Сварные швы выполнять электродами Э-42А, толщина шва δ=6мм по катету.

12.

7546/VII

Изм.	Лист	№ документа	Подпись	Дата
Проверил		Зантберг		
Инженер		Левина		
Рук. гр.		Зантберг		
Гл. спец.		Браславская		
ГИП		Козловская		
Нач. отд.		Пичахчи		

ТП 902-2-330
КЖ

Отстойники канализационные горизонтальные с механизированным удалением осадка.

Тип III. Вторичный отстойник четырехсекционный L=27м; h=3м. из сборного железобетона.

Маркировочные схемы панелей, мостиков и лотков. Узлы „8"÷„11". Сечения 6-6÷9-9.

Лит.	Лист	Листов
Р	9	

МЖКХ УССР Укркоммунниипроект г. Харьков

Монолитный участок Ум1

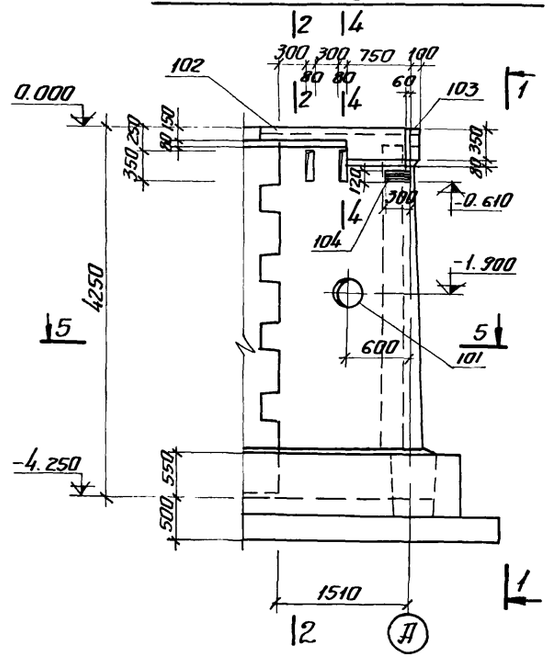

1-1

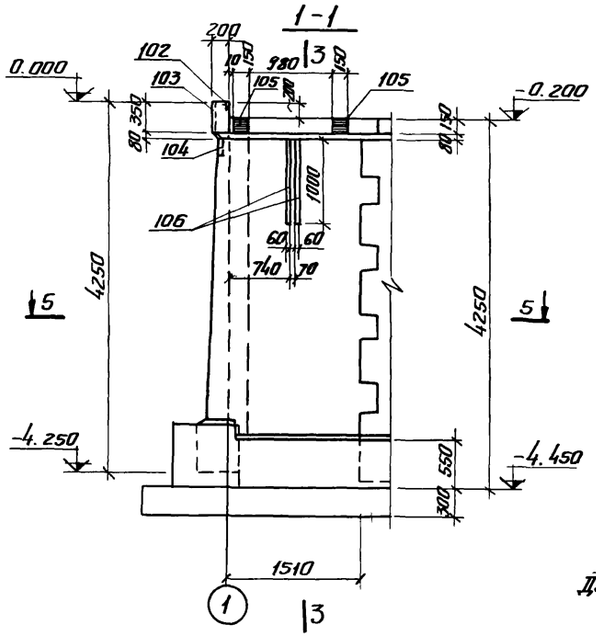

Монолитный участок Ум1

Армирование

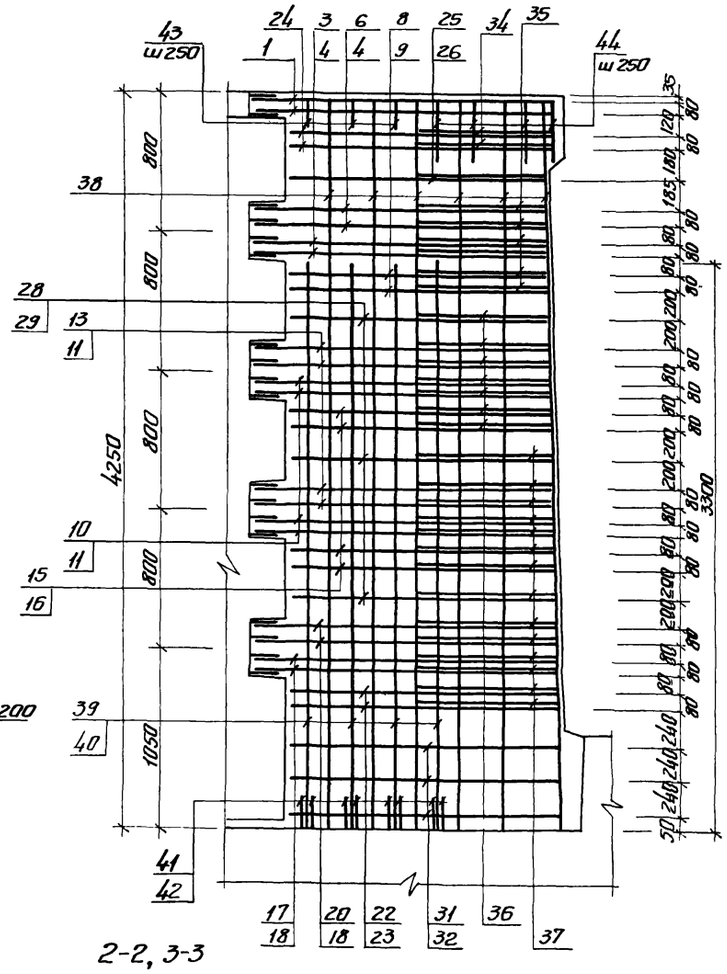

1-1

Армирование

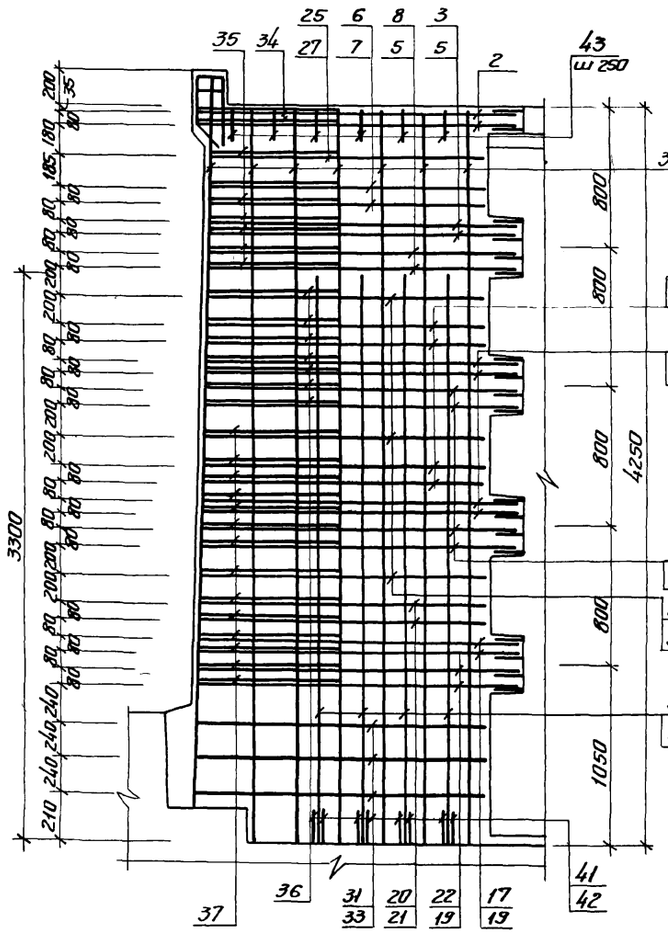

2-2

Армирование

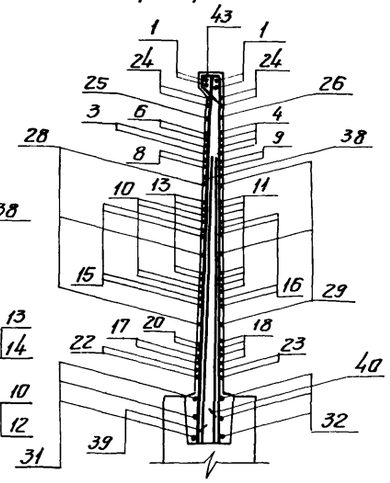

3-3

Армирование

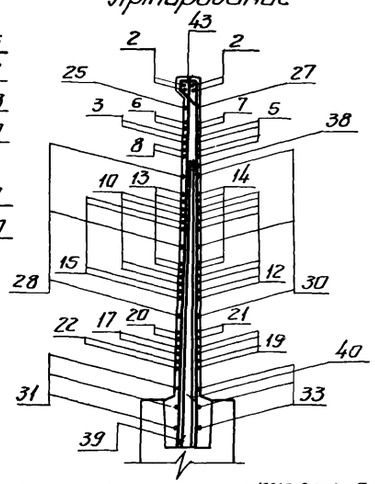

2-2, 3-3

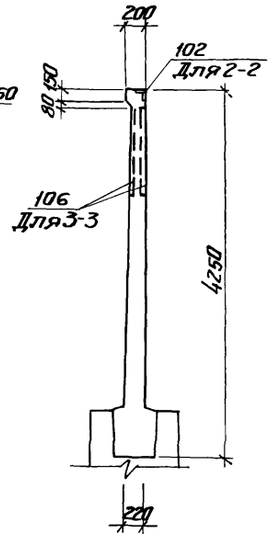

5-5

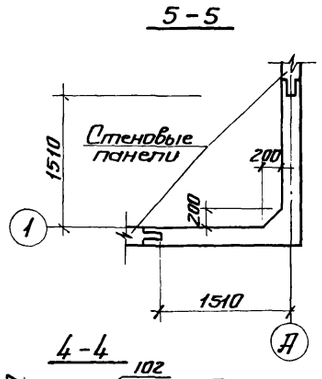

5-5

Армирование

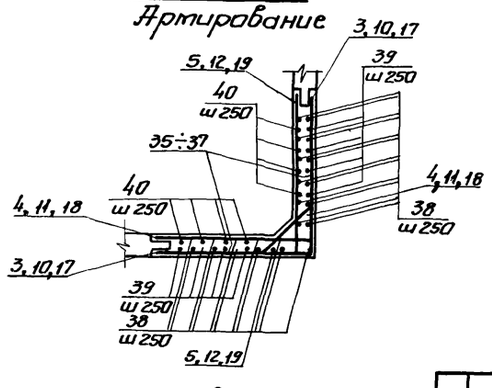

4-4

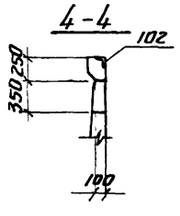

Дополнительное армирование

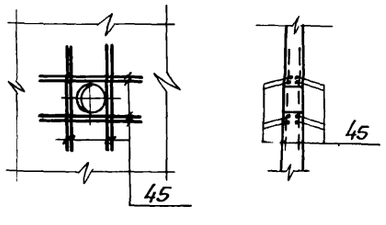

Дополнительное армирование

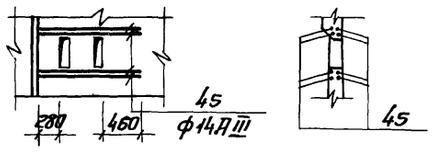

1. Данный лист комплектен с листами КЖС-6, КЖС-15, КЖ-1
2. Приварку арматуры к выпускам из панелей производить внахлестку дуговой сваркой. При стыковании арматуры с выпусками из панелей необходимо соблюдать соосность стыкуемых стержней.
3. Защитный слой бетона для рабочей арматуры 20 мм.

7546/VII 13

					ТП 902-2-330 КЖС	
Изм.	Лист	№ докум.	Подпись	Дата	Оттойники канализационные горизонтальные с механизированным удалением осадка.	
Проверил		Зантберг			Тип III. Вторичный оттойник четырехсекционный L=27 м h=3м из сборного железобетона	Лит. Р; Лист 10; Листов
Инж.		Юровский				
Рук. гр		Зантберг			Монолитный участок Ум-1 Опалубочные чертежи и армирование	МЭККХ-УССР Укркоммунпроект г. Харьков
Гл. спец.		Браславский				
ГИП		Ковтавская				
Нач. отд		Пичахчи				

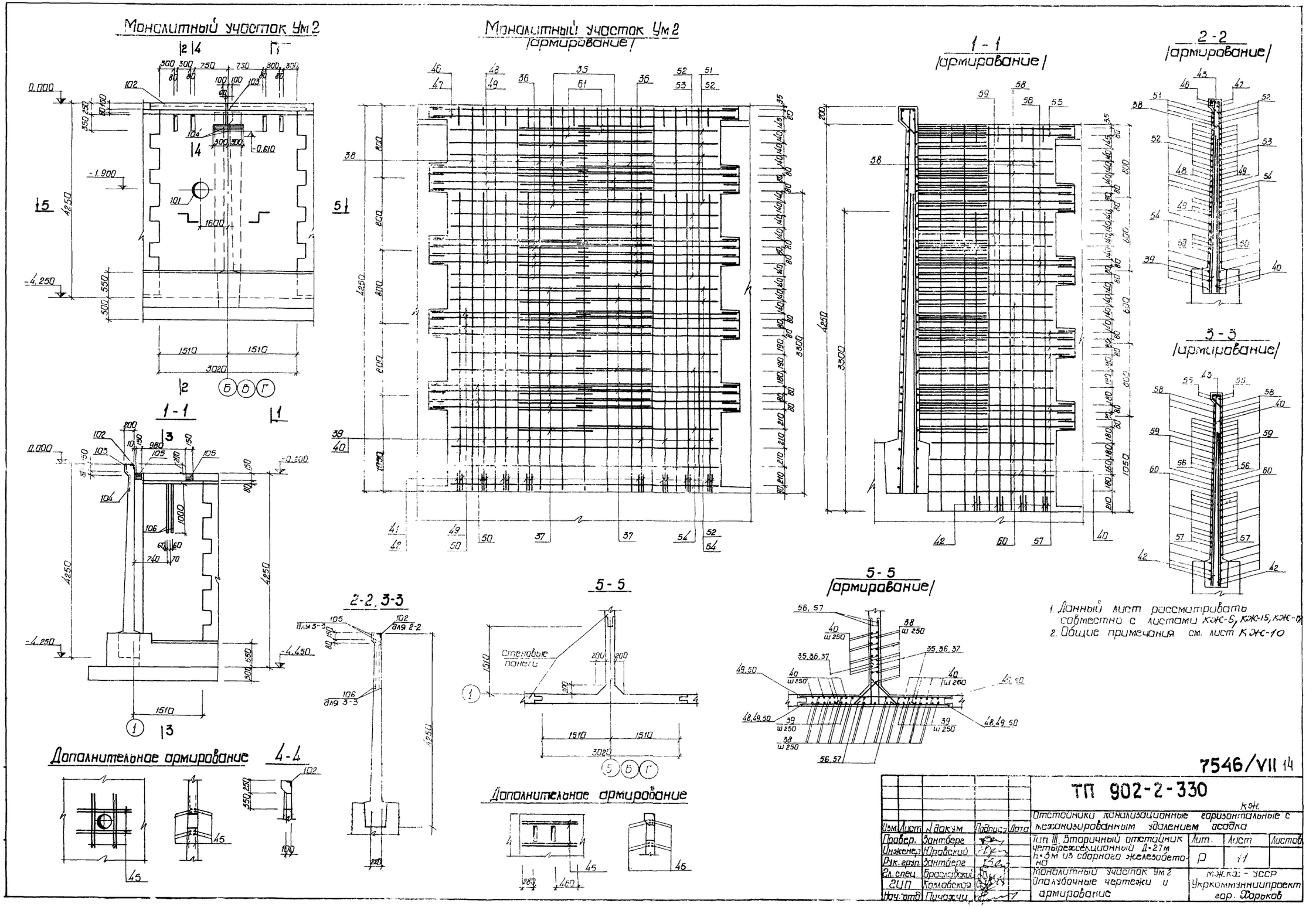
Монолитный участок Ум 2
Монолитный участок Ум 2 /армирование/
1 - 1 /армирование/
2 - 2 /армирование/
3 - 3 /армирование/
1 - 1
2-2, 3-3
5 - 5
5 - 5 /армирование/
Стеновые панели
Дополнительное армирование
4-4
Дополнительное армирование
1. Данный лист рассматривать совместно с листами КЖ-5, КЖ-15, КЖ-17
2. Общие примечания см. лист КЖ-10
7546/VII 14
ТП 902-2-330
КЖ
Отстойники канализационные горизонтальные с механизированным удалением осадка
Тип III. Вторичный отстойник четырехсекционный Д-27м h-3м из сборного железобетона
Монолитный участок Ум 2 Опалубочные чертежи и армирование
Лит. Р
Лист 11
Листов
Изм. Лист № докум. Подпись Дата
Провер. Зантберг
Инженер Юровский
Рук. груп. Зантберг
Гл. спец. Брасловский
ГИП Козловская
Нач. отд. Пичахчи
МЖКХ - УССР
Укркоммунниипроект
гор. Харьков

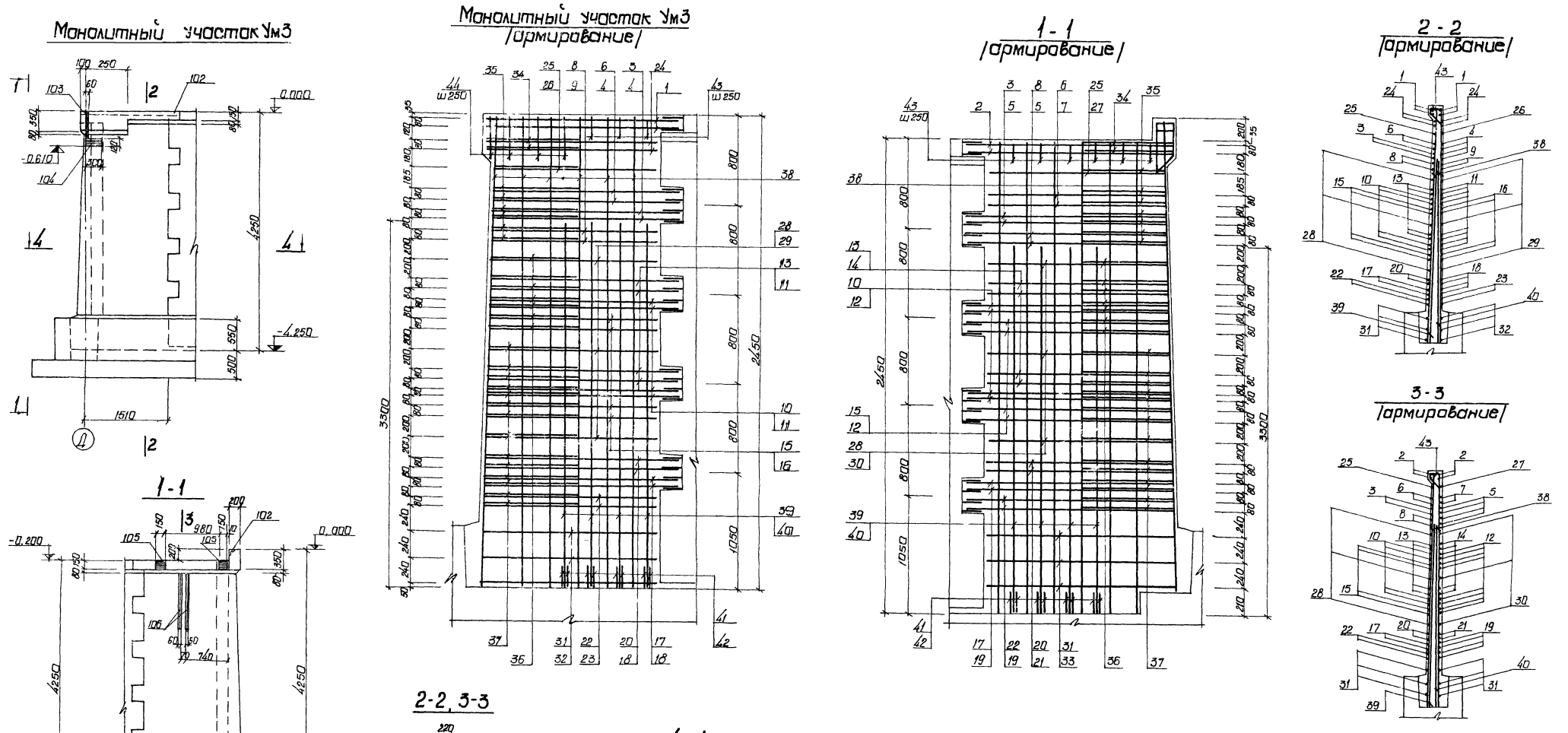
Монолитный участок Ум3
Монолитный участок Ум3 /армирование/
1-1 /армирование/
2-2 /армирование/
3-3 /армирование/
1-1
2-2, 3-3
4-4

1. Данный лист комплектен с листами кж-6, кж-17
2. Общие примечания см лист кж-10

7546/VII 15

					ТП 902-2-330 кж		
Изм	Лист	№ докум.	Подпись	Дата	Отстойники канализационные горизонтальные с механизированным удалением осадка		
Провер.	Зантберг				Тип III. Вторичный отстойник четырехсекционный L=27м h=3м из сборного железобетона	Лит.	Лист	Листов
Инженер	Ювовский					Р	12	
Рук. груп.	Зантберг							
Гл. спец.	Браславский				Монолитный участок Ум3 опалубочные чертежи и армирование.	МЖКХ - УССР Укркоммуннииипроект г. Харьков		
ГИП	Козловская							
Нач. отд.	Пичахчи							

Монолитные участки Ум-4, Ум-6 /зеркально/

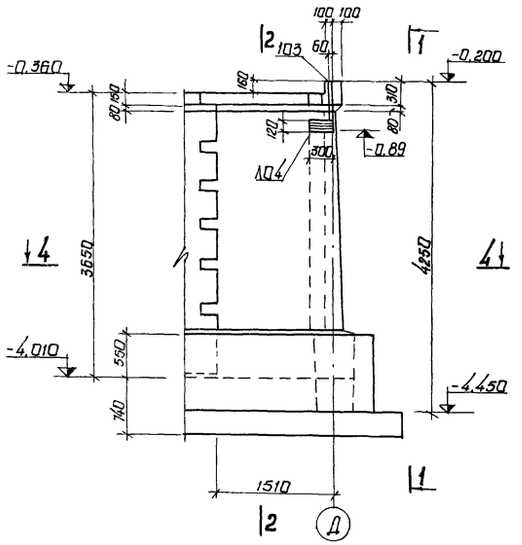

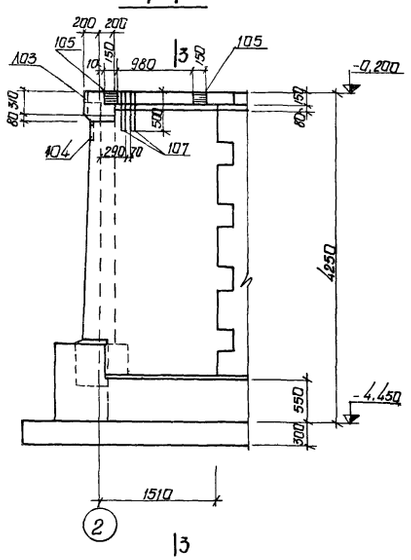

Монолитные участки Ум-4, Ум-6 /зеркально/ /армирование/

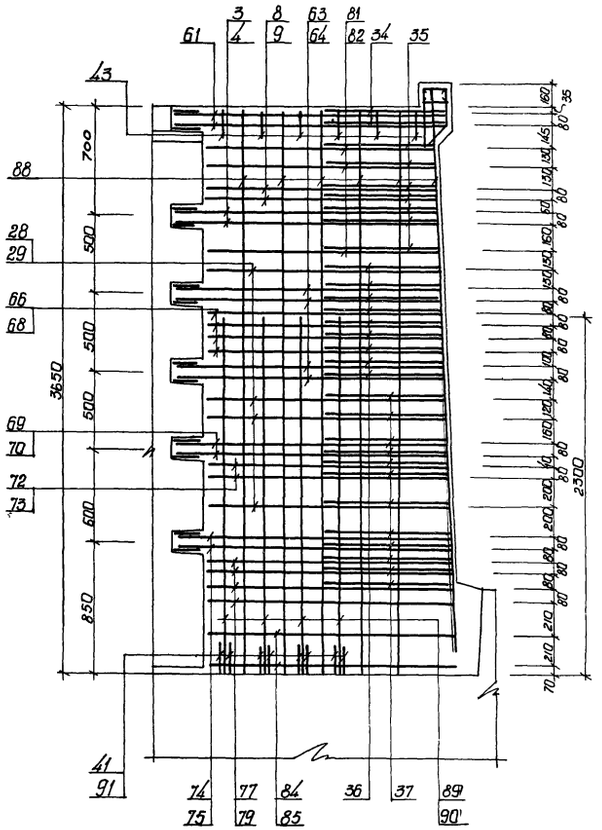

1-1 /армирование/

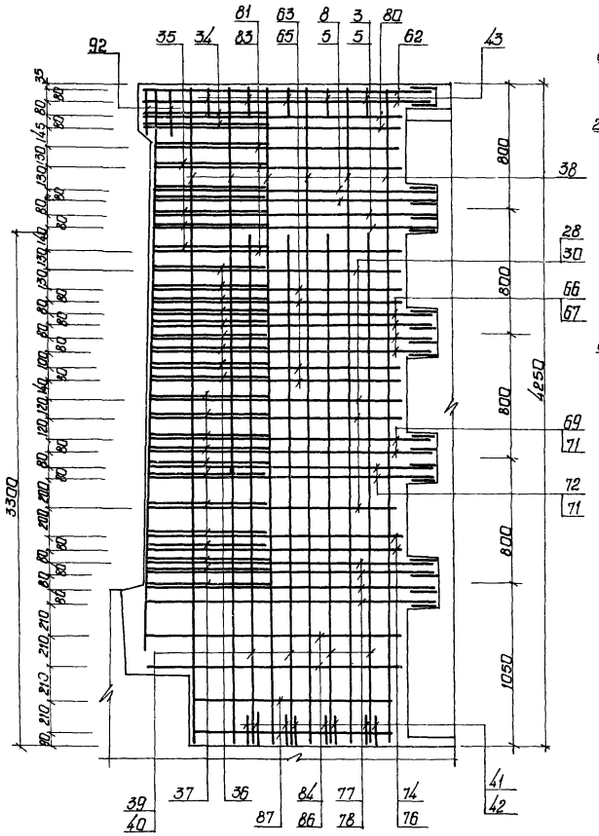

2-2 /армирование/

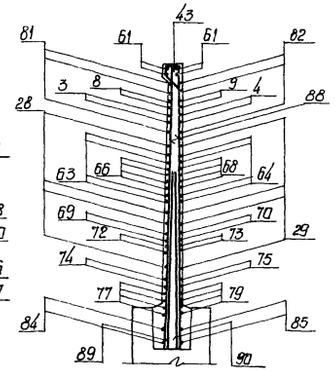

3-3 /армирование/

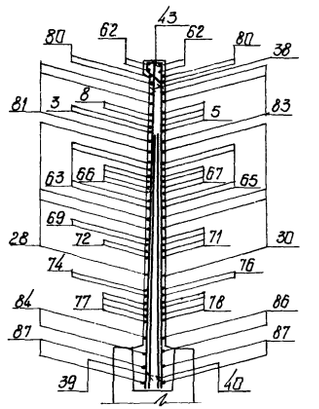

2-2

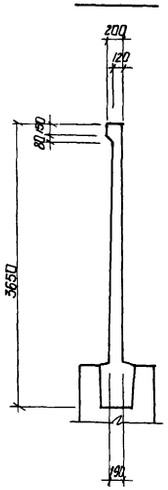

3-3

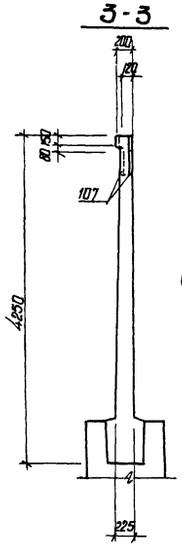

4-4

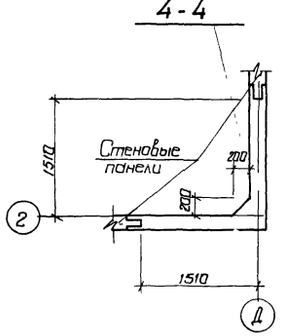

4-4 /армирование/

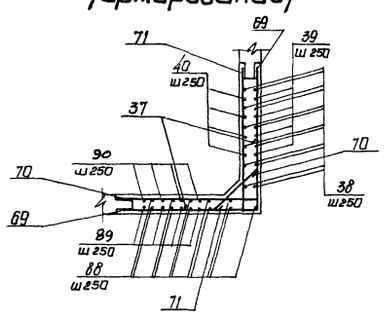

1. Данный лист комплектен с листами КЖС-6
2. Общие примечания см. лист КЖС-10

7546/VII 16

				ТП 902-2-330 КЖС	
				Отстойники канализационные горизонтальные с механизированным удалением осадка	
Изм.	Лист	№ докум.	Подпись	Дата	
Провер.		Зантберг			Тип III. Вторичный отстойник четырехсекционный L=27м H=3м из сборного железобетона. Лит. Р; Лист 13; Листов
Инженер		Яровский			
Рук. арх.		Зантберг			
Гл. спец.		Ярославский			
ГИП		Казловская			Монолитные участки Ум4, Ум6 опалубочные чертежи и армирование. Минжкх - УССР Укркоммунниипроект гор. Харьков
Нач. отд.		Личасчи			

Монолитный участок Ум 5

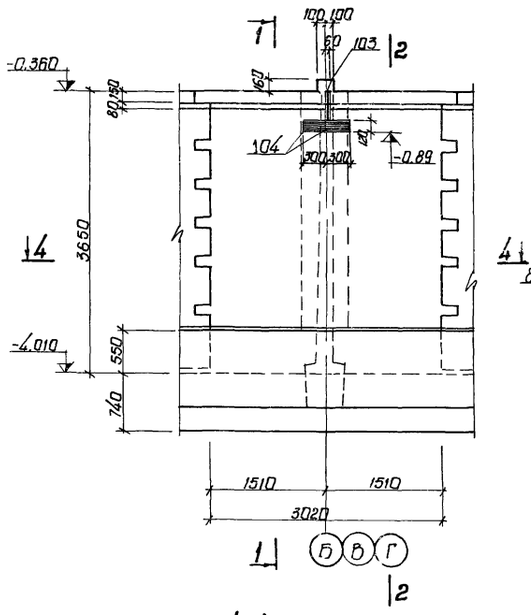

1-1

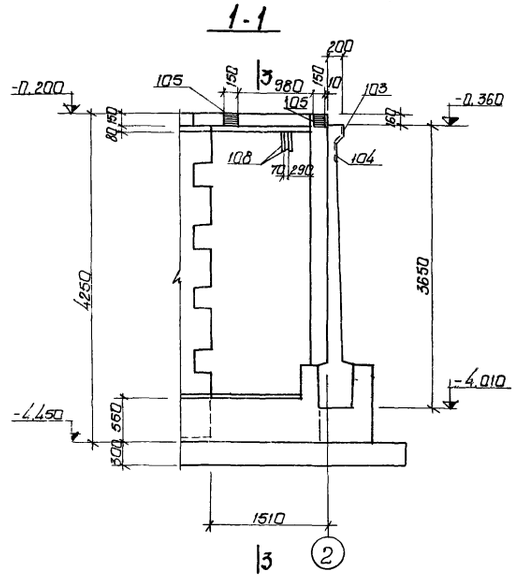

Монолитный участок Ум 5 /армирование/

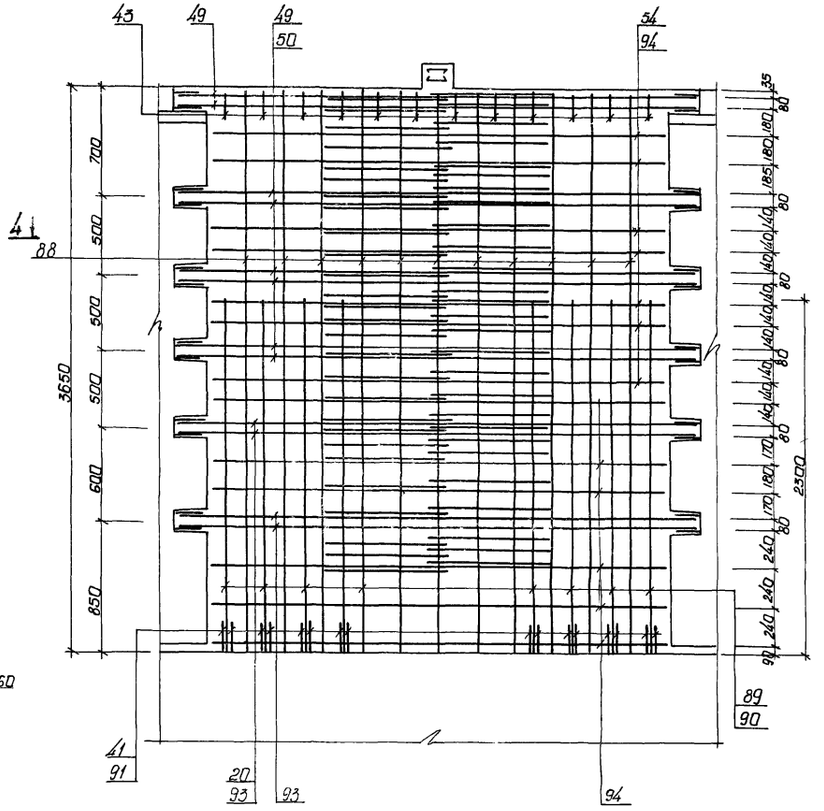

1-1 /армирование/

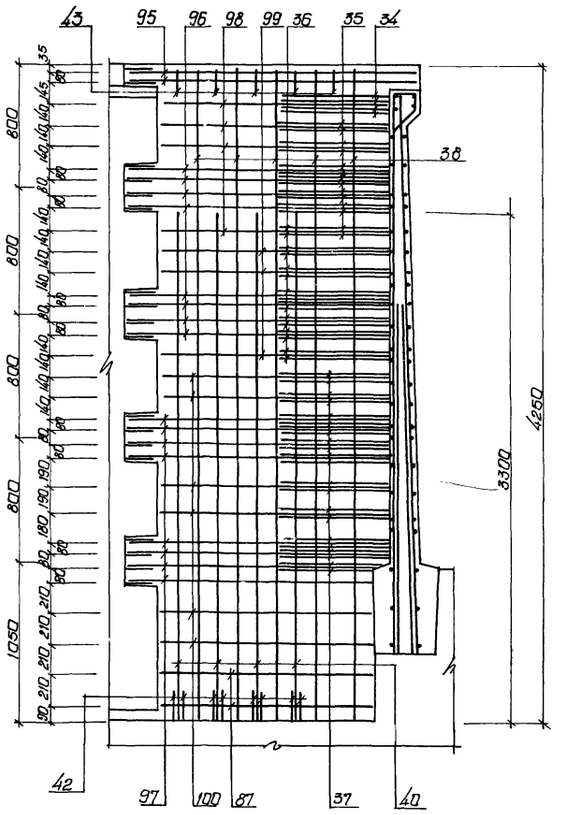

2-2 /армирование/

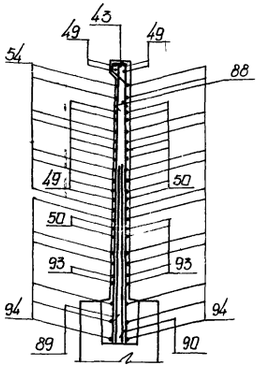

3-3 /армирование/

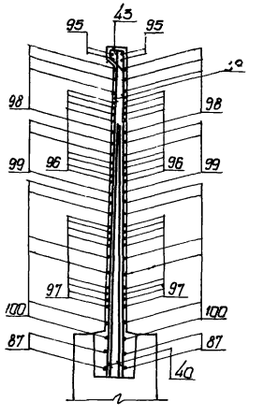

2-2

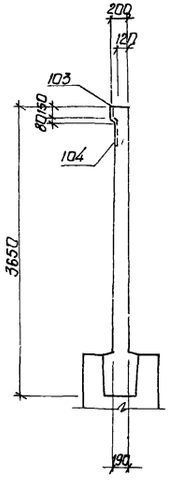

3-3

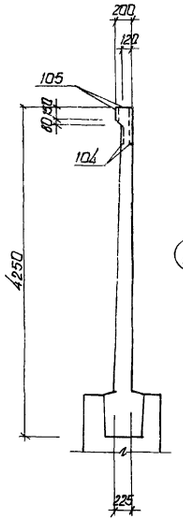

4-4

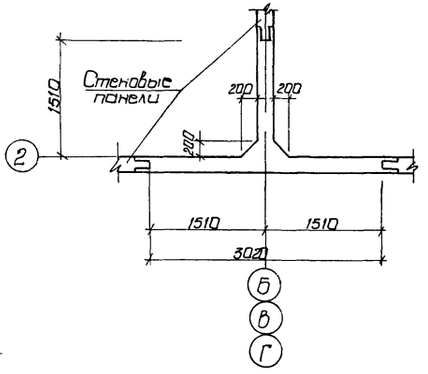

4-4 /армирование/

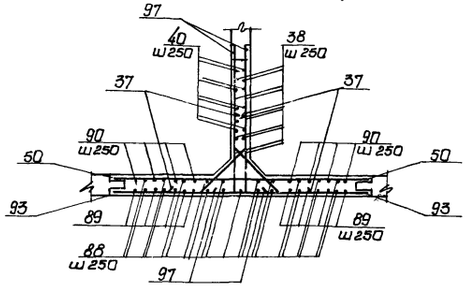

1. Данный лист комплектен с листами КЖС-6, КЖС-16, КЖС-17
2. Общие примечания см. лист КЖС-10

7546/VII 17

				ТП 902-2-330 КЖС		
				Отстойники канализационные горизонтальные с механизированным удалением осадка		
Изм.	Лист	№ докум.	Подпись	Дата	Тип III. Вторичный отстойник четырехсекционный L=27м h=3м из сборного железобетона	Лит. Р / Лист 14 / Листов
Главн.		Зантберг				
Инженер		Юровский				
Рук. арх.		Зантберг				
Гл. спец.		Ярославский			Монолитный участок Ум 5 аполубочные чертежи и армирование	МЖКХ - УССР Укркоммунниипроект гор. Харьков
ГИП		Козловская				
Нач. отд.		Пичахчи				

Ведомость стержней на один элемент.

Марка эл-та	Поз.	Эскиз или сечение	ф мм	Длина мм	Кол.
УМ1	1	160 | 1770	20АIII	1930	4
	2	560 | 1870	20АIII	2430	4
	3	1700 | 1800	18АIII	3500	2
	4	1700 | 470	16АIII	2170	4
	5	470 | 1800	16АIII	2270	4
	6	1700 | 1600	18АIII	3300	2
	7	470 | 1600	16АIII	2020	2
	8	1500 | 1800	18АIII	3300	2
	9	1500 | 470	16АIII	1970	2
	10	1730÷1760 | 1830÷1860	16АIII	ср 3590	2
	11	1730÷1760 | 360	14АIII	ср 2105	4
	12	360 | 1830÷1860	14АIII	ср 2205	4
	13	1730÷1760 | 1630÷1660	16АIII	ср 3390	2
	14	360 | 1630÷1660	14АIII	ср 2006	2
	15	1530÷1560 | 1830÷1860	16АIII	ср 3390	2
	16	1530÷1560 | 360	14АIII	ср 1905	2
	17	1780 | 1880	12АIII	3660	2
	18	1780 | 260	12АIII	2040	4
	19	260 | 1880	12АIII	2140	4
	20	1780 | 1680	12АIII	3460	2
	21	260 | 1680	12АIII	1940	2
	22	1580 | 1880	12АIII	3460	2
	23	1580 | 260	12АIII	1840	2
	24	1570 | 490	18АIII	2060	4
	25	1490 | 1590	18АIII	3080	1
	26	1490 | 500	16АIII	1990	1
	27	500 | 1590	16АIII	2090	1
	28	1520÷1570 | 1620÷1670	16АIII	ср 3190	3
	29	1520÷1570 | 370	14АIII	ср 1915	3
	30	370 | 1620÷1670	14АIII	ср 2015	3
	31	1590÷1610 | 1690÷1710	12АIII	ср 3300	3
	32	1590÷1610 | 200	10АIII	ср 1800	3
	33	200 | 1690÷1710	10АIII	ср 1900	3
	34	45° 120 640 120 45°	18АIII	1480	2
	35	45° 120 520÷570 120 45°	16АIII	ср 1485	7
	36	45° 120 590÷650 120 45°	14АIII	ср 1360	7
	37	45° 120 660÷750 120 45°	12АIII	ср 1225	14
	38	—	10АIII	4230	23
	39	—	22АIII	3300	8
	40	—	18АIII	3300	8
	41	—	22АIII	200	16

Марка эл-та	Поз.	Эскиз или сечение	ф мм	Длина мм	Кол.
УМ1	42	—	18АIII	160	16
	43	45° 100 110 | 240 180	6АI	750	9
	44	45° 100 310 | 440 160	6АI	1150	4
	45	—	14АIII	1200	24
УМ2	34	см. выше	18АIII	1480	4
	35	—"—	16АIII	ср 1485	14
	36	—"—	14АIII	ср 1360	14
	37	—"—	12АIII	ср 1225	26
	38	—"—	10АIII	4230	31
	39	—"—	22АIII	3300	8
	40	—"—	18АIII	3300	16
	41	—"—	22АIII	200	16
	42	—"—	18АIII	160	32
	43	—"—	6АI	750	17
	45	—"—	14АIII	1200	24
	46	—	20АIII	3380	2
	47	—	18АIII	3380	2
	48	—	16АIII	3380	8
	49	—	14АIII	3380	12
	50	—	12АIII	3380	12
	51	—	18АIII	2980	4
	52	—	16АIII	2980	10
	53	—	14АIII	2980	3
	54	—	12АIII	2980	13
	55	570 | 1790	18АIII	2360	4
	56	400 | 1810÷1840	14АIII	ср 2225	16
	57	290 | 1860÷1890	12АIII	ср 2165	16
	58	500 | 1600÷1620	16АIII	ср 2110	8
	59	400 | 1620÷1640	14АIII	ср 2030	6
	60	290 | 1650÷1710	12АIII	ср 1970	16
УМ3	1	см. выше	20АIII	1930	4
	2	—"—	20АIII	2430	4
	3	—"—	18АIII	3500	2
	4	—"—	16АIII	2170	4
	5	—"—	16АIII	2270	4
	6	—"—	18АIII	3300	2
	7	—"—	16АIII	2020	2

Марка эл-та	Поз.	Эскиз или сечение	ф мм	Длина мм	Кол
УМ3	8	см выше	18АIII	3300	2
	9	—"—	16АIII	1970	2
	10	—"—	16АIII	ср 3590	2
	11	—"—	14АIII	ср 2105	4
	12	—"—	14АIII	ср 2205	4
	13	—"—	16АIII	ср 3390	2
	14	—"—	14АIII	ср 2005	2
	15	—"—	16АIII	ср 3390	2
	16	—"—	14АIII	ср 1905	2
	17	—"—	12АIII	3660	2
	18	—"—	12АIII	2040	4
	19	—"—	12АIII	2140	4
	20	—"—	12АIII	3460	2
	21	—"—	12АIII	1940	2
	22	—"—	12АIII	3460	2
	23	—"—	12АIII	1040	2
	24	—"—	18АIII	2060	4
	25	—"—	18АIII	3080	1
	26	—"—	16АIII	1990	1
	27	—"—	16АIII	2090	1
	28	—"—	16АIII	ср 3190	3
	29	—"—	14АIII	ср 1915	3
	30	—"—	14АIII	ср 2015	3
	31	—"—	12АIII	ср 3300	3
	32	—"—	10АIII	ср 1800	3
	33	—"—	10АIII	ср 1900	3

1. Данный лист комплектен с листами КЖ-10÷КЖ-12, КЖ-17

7546/VII

Изм.	Лист	№документ.	Подп.	Дата	
Провер.		Зантберг			
Инженер		Юровский			
Рук.гр.		Зантберг			
Гл.спец.		Браславский			
ГИП		Козловская			
Нач.отд.		Пичкучи			

ТП 902-2-330 КЖ

Отстойники канализационные горизонтальные с механизированным удалением осадка

Тип III Вторичный отстойник четырехсекционный. L=27м, h=3м. из сборного железобетона.

Лит	Лист	Листов
Р	15	

Монолитные участки УМ1÷УМ3. Ведомость стержней на один элемент.

МЖКХ-УССР Укркоммунниипроект г. Харьков

Ведомость стержней на один элемент.

Марка эл-та	Поз.	Эскиз или сечение	Ф мм	Длина мм	Кол.
УМ3	34		18АIII	1590	2
	35	см выше	18АIII	ср 1485	7
	36	—"—	14АIII	1360	7
	37	—"—	12АIII	1225	14
	38	—"—	10АIII	4230	23
	39	—"—	22АIII	3300	8
	40	—"—	18АIII	3300	8
	41	—"—	22АIII	200	16
	42	—"—	18АIII	160	16
	43	—"—	6АI	750	9
	44	—"—	6АI	1150	4
УМ4, УМ6	3	см. выше	18АIII	3500	2
	4	—"—	16АIII	2170	2
	5	—"—	16АIII	2270	4
	8	—"—	18АIII	3300	2
	9	—"—	16АIII	1970	2
	28	—"—	16АIII	ср 3190	4
	29	—"—	14АIII	ср 1345	4
	30	—"—	14АIII	ср 2015	4
	34	—"—	18АIII	1480	2
	35	—"—	16АIII	ср 1485	7
	36	—"—	14АIII	ср 1360	9
	37	—"—	12АIII	ср 1255	12
	38	—"—	10АIII	4230	12
	39	—"—	22АIII	3300	4
	40	—"—	18АIII	3300	4
	41	—"—	22АIII	200	16
	42	—"—	18АIII	160	8
	43	—"—	6АI	750	11
	61	340 \ 1770	14АIII	2110	4
	62	160 \ 1870	20АIII	2030	4
	63	1720÷1740 \ 1610÷1620	16АIII	ср 3345	4
	64	1720÷1740 \ 370	14АIII	ср 2100	4
	65	370 \ 1610÷1620	14АIII	ср 1985	4
	66	1530 \ 1820	16АIII	3350	4
	67	370 \ 1820	14АIII	2190	4
	68	1530 \ 370	14АIII	1900	4
	69	1750 \ 1840	14АIII	3590	2
	70	1750 \ 290	12АIII	2040	2

Марка эл-та	Поз.	Эскиз или сечение	Ф мм	Длина мм	Кол.
УМ4, УМ6	71	290 \ 1840	12АIII	2130	4
	72	1550 \ 1840	14АIII	3390	2
	73	1550 \ 290	12АIII	1840	2
	74	1770 \ 1650	12АIII	3420	2
	75	1770 \ 200	10АIII	1970	2
	76	200 \ 1650	10АIII	1850	2
	77	1580 \ 1860	12АIII	3440	4
	78	290 \ 1860	12АIII	2150	4
	79	1580 \ 290	12АIII	1870	4
	80	490 \ 1670	18АIII	2160	4
	81	1490÷1510 \ 1590÷1600	18АIII	3095	3
	82	1490÷1510 \ 500	16АIII	2000	3
	83	500 \ 1590÷1600	16АIII	2095	3
	84	1590 \ 1670	12АIII	3160	2
	85	1590 \ 200	10АIII	1790	2
	86	200 \ 1670	10АIII	1870	2
	87	——	10АIII	1370	4
	88	——	8АIII	3630	11
	89	——	22АIII	2300	4
	90	——	16АIII	2300	4
	91	——	16АIII	150	8
	92	45° 270 \ 400 \ 160	6АI	1070	2
УМ5	34	см выше	18АIII	1480	4
	35	—"—	16АIII	ср 1485	14
	36	—"—	14АIII	ср 1360	14
	37	—"—	12АIII	ср 1255	22
	38	—"—	10АIII	4230	10
	40	—"—	18АIII	3300	8
	41	—"—	22АIII	200	16
	42	—"—	18АIII	160	16
	43	—"—	6АI	750	17
	49	—"—	14АIII	3380	10
	50	—"—	12АIII	3380	8
	54	—"—	12АIII	2980	7
	88	—"—	8АIII	3630	21
	89	—"—	22АIII	2300	8
	90	—"—	16АIII	2300	8
	91	—"—	16АIII	150	16
	93	——	10АIII	3380	6

Марка эл-та	Поз	Эскиз или сечение	Ф мм	Длина мм	Кол.
УМ5	94	——	10АIII	2980	19
	95	160 \ 1870	18АIII	2030	4
	96	410 \ 1800÷1820	14АIII	ср 2220	16
	97	320 \ 1830÷1860	12АIII	ср 2165	16
	98	500 \ 1590÷1670	16АIII	ср 2130	8
	99	400 \ 1610÷1630	14АIII	ср 2020	6
	100	310 \ 1630÷1650	12АIII	1950	12

1. Данный лист комплектен с листом КЖС-12÷КЖС-14, КЖС-17

7546/VII 19

Изм.	Лист	№ докум.	Подп.	Дата	ТП 902-2-330		
Провер.		Зантберг			Отстойники канализационные горизонтальные с механизированным удалением осадка.		
Инженер		Юравский			Тип III Вторичный отстойник четырехсекционный L=27м H=3м из сборного железобетона	Лит.	Лист 16	Листов
Рук. груп		Зантберг				Р		
Гл. спец.		Ярославский			Монолитные участки УН4÷УН-6. Ведомость стержней на один элемент	МОКХ УССР УКРКОММУННИИПРОЕКТ г. Харьков	
ГИП		Козловская					
Нач. отд.		Пичахчи					

Спецификация марок арматурных изделий на 1 элемент.

Формат	Зона	Поз.	Обозначение	Наименование	Кол.	Примечание
				УМ 1		
				Сборочные единицы и детали		
		1÷45	КЖ-15	Стержни одиночные.		
		101	Серия 3,901-6	Сальник Ду-200	1	15,7кг
		102	Серия 3,400-6	Изделие закладное МН4-13	1,8	м
		103	——"——	Изделие закладное МН1-2	0,5	м
		104	——"——	Изделие закладное МН2-6	1	
		105	КЖ-32	Изделие закладное МН-1	2	
		106	КЖ-32	Изделие закладное МН-2	2	
				Материалы		
				Бетон „М 200"	2,3	м³
				УМ 2		
				Сборочные единицы и детали		
		34÷45	КЖ-15	Стержни одиночные		
		45÷59 60	КЖ-15	Стержни одиночные		
		101	Серия 3,901-6	Сальник Ду-200	1	15,7кг.
		102	Серия 3,400-6	Изделие закладное МН4-13	3,4	м
		103	——"——	Изделие закладное МН1-2	0,5	м

Формат	Зона	Поз.	Обозначения	Наименование	Кол.	Примечание
		104	Серия 3400-6	Изделие закладное МН2-6	2	
		105	КЖ-32	Изделие закладное МН-1	2	
		106	КЖ-32	Изделие закладное МН-2	2	
				Материалы:		
				Бетон „М 200"	3,5	м³
				УМ 3		
				Сборочные единицы и детали		
		1÷44	КЖ-15	Стержни одиночные		
		102	Серия 3.400-6	Изделие закладное МН4-13	1,8	м
		103	——"——	Изделие закладное МН1-2	0,5	м
		104	——"——	Изделие закладное МН2-6	1	
		105	КЖ-32	Изделие закладное МН-1	2	
		106	КЖ-32	Изделие закладное МН-2	2	
				Материалы:		
				Бетон „М200"	2,3	м³
				УМ 4 УМ 6		
				Сборочные единицы и детали		
		3÷5 8,9	КЖ-16	Стержни одиночные		
		28÷30 34÷43	КЖ-16	Стержни одиночные		

Формат	Зона	Поз.	Обозначение	Наименование	Кол.	Примечание
		61-92	КЖ-16	Стержни одиночные		
		103	Серия 3400-6	Изделие закладное МН1-2	0,5	м
		104	——"——	Изделие закладное МН2-6	1	
		105	КЖ-32	Изделие закладное МН-1	2	
		107	КЖ-32	Изделие закладное МН-3	2	
				Материалы:		
				Бетон „М200"	2,3	м³
				УМ 5		
				Сборочные единицы и детали		
		34÷38 40÷43	КЖ-16	Стержни одиночные		
		49÷50 54	КЖ-16	Стержни одиночные		
		88÷91 93÷100	КЖ-16	Стержни одиночные		
		103	Серия 3.400-6.	Изделие закладное МН1-2	0,5	м
		104	——"——	Изделие закладное МН2-6	2	
		105	КЖ-32	Изделие закладное МН-1	2	
		108	КЖ-32	Изделие закладное МН-4	2	
				Материалы:		
				Бетон „М200"	3,5	м³

Выборка стали на 1 элемент кг.

Марка элемента	Арматурные изделия: Арматурная сталь ГОСТ 5781-75: Класс А-I Ф мм 6		Итого	Класс А-III Ф мм 8	10	12	14	16	18	20	22	Итого	Итого	Закладные изделия: Профильная сталь L50×5	δ6	δ8	δ10		Арматурная сталь ГОСТ 5781-75: Класс А-II Ф мм 10		Класс А-III Ф мм 8	10			Итого	Всего
УМ 1	2,5		2,5	—	67,2	65,1	90,2	112,8	131,2	43,6	88,8	598,9	601,8	6,8	—	4,7	25,9		0,3		1,3	1.0			40,0	641.8
УМ 2	2.8		2.8	—	81.3	159.7	174,2	151.6	183,8	16,9	88,8	856,3	859,1	12,9	—	7,5	25,9		0,6		2.0	1,3			50,2	909,3
УМ 3	2.5		2.5	—	67.2	65.1	55.6	112.8	131.2	43,6	88,8	564,3	566,8	6,8	—	4.7	25,9		0.3		1,3	1.0			40,0	606,8
УМ 4	2.3		2.3	15.9	44.1	68.4	95.1	118.0	98,3	20,3	76.8	536,9	539,2	-	0,5	4.7	11,8		0.3		0,5	0,8			18,6	557.8
УМ 5	2.8		2.8	30.1	73.9	120,3	120,5	93,9	85.9	—	9,6	534,2	537,0	—	—	7.5	12.4		0.6		0,5	0.7			21.7	558.7
УМ 6	2.3		2.3	15.9	44.1	68.4	95.1	118.0	98.3	20,3	76,8	536,9	539,2	—	0.5	4.7	11.8		0,3		0.5	0.8			18,6	557.8

1. Данный лист комплектен с листами КЖ-10÷КЖ17
2. В выборке стали на 1 элемент не учтен расход стали на сальники.

7546/VII 20

Изм.	Лист.	№докум.	Подп.	Дата
Провер.		Зантберг		
Ст. инж.		Ляунзон		
Рук. гр.		Зантберг		
Гл. спец.		Браславский		
ГИП		Козловская		
Нач. отд.		Пичахчи.		

ТП 902-2-330 КЖ

Отстойники канализационные горизонтальные с механизированным удалением осадка.

Тип III. Вторичный отстойник четырехсекционный. L=27м, h=3м из сборного железобетона

Лит	Лист	Листов
Р	17	

Монолитные участки УМ-1÷УМ-6 Спецификации.

МЖКХ-УССР Укркоммунниипроект г. Харьков.

Фрагмент опалубочного плана днища

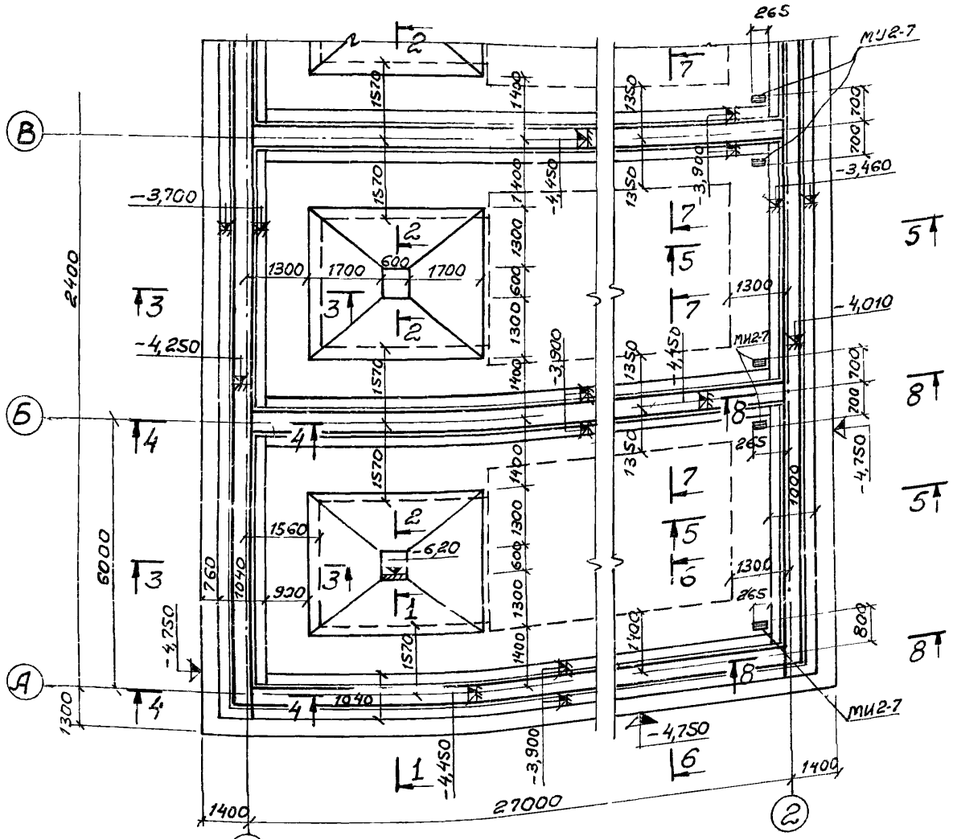

3-3

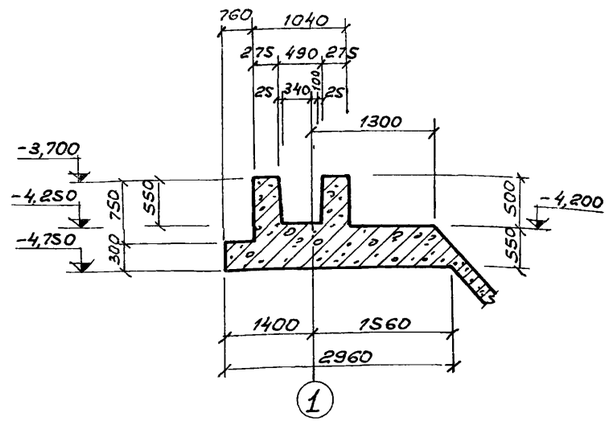

4-4

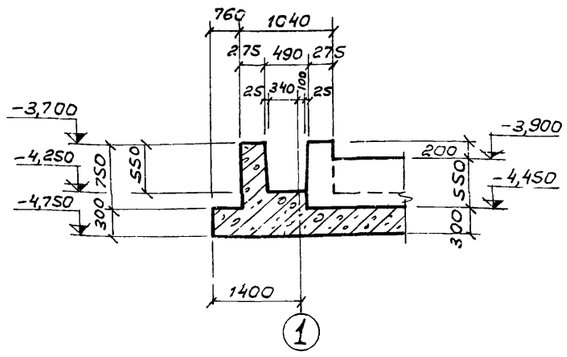

5-5

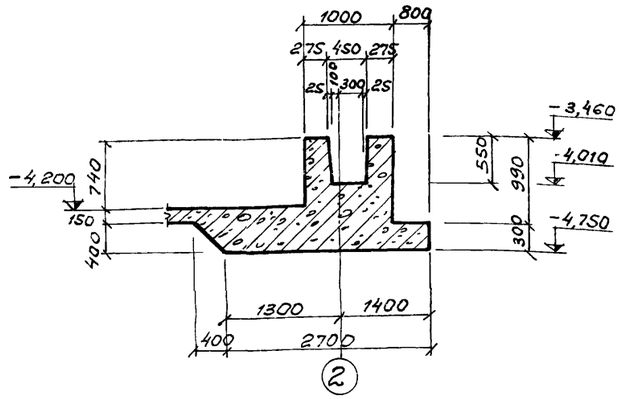

6-6

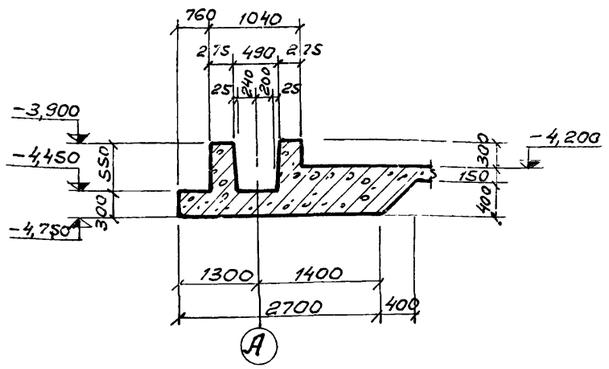

1-1

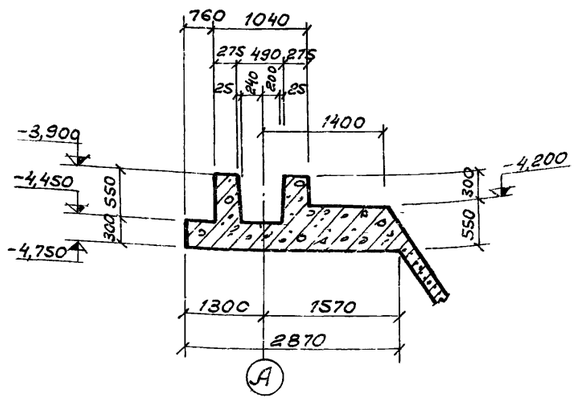

2-2

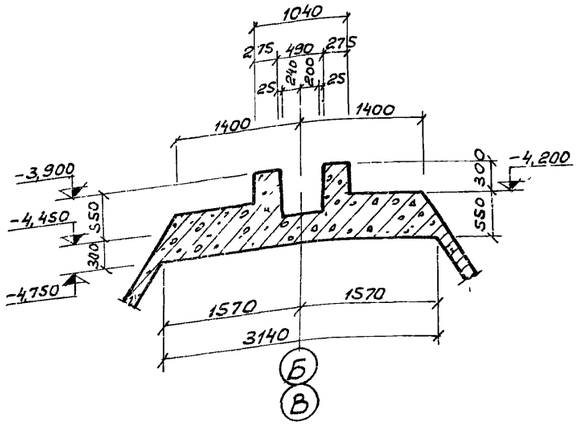

7-7

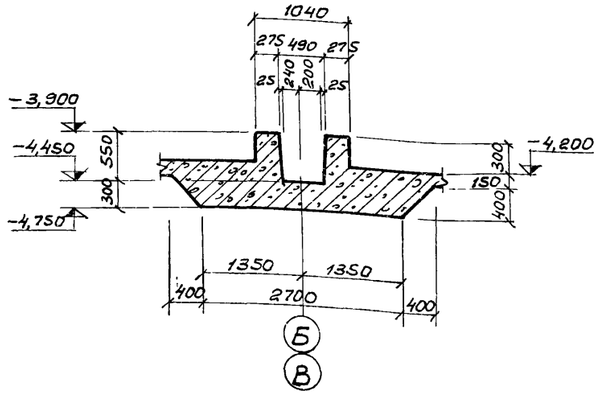

8-8

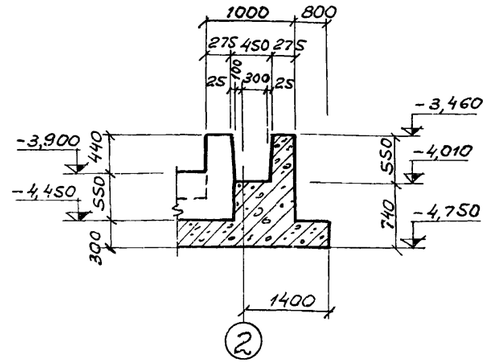

1. Днище выполнять из бетона по прочности „М200", по плотности „В-4", по морозостойкости: при t=-20° „Мрз-100", при t=-30° „Мрз-150."
2. Армирование днища см. листы КЖ-19, КЖ-25
3. Внутреннюю поверхность паза бетонировать только в деревянной опалубке.

7546/VII 21

					ТП 902-2-330 КЖ	
Изм.	Лист	№ документа	Подпись	Дата	Отстойники канализационных горизонтальные с механизированным удалением осадка.	
Проверил		Зантберг			Тип III. Вторичный отстойник четырехсекционный L=27м h=3м из сборного железобетона.	Лит. Р; Лист 18; Листов
Инженер		Юровский				
Рук. груп.		Зантберг				
Гл. спец.		Браславский			Днище. Фрагмент опалубочного плана. Сечения 1-1 ÷ 8-8.	МЖКХ-УССР Укркоммунниипроект г. Харьков
ГИП		Козловская				
Нач. отд.		Пучачч				

План раскладки нижних сеток

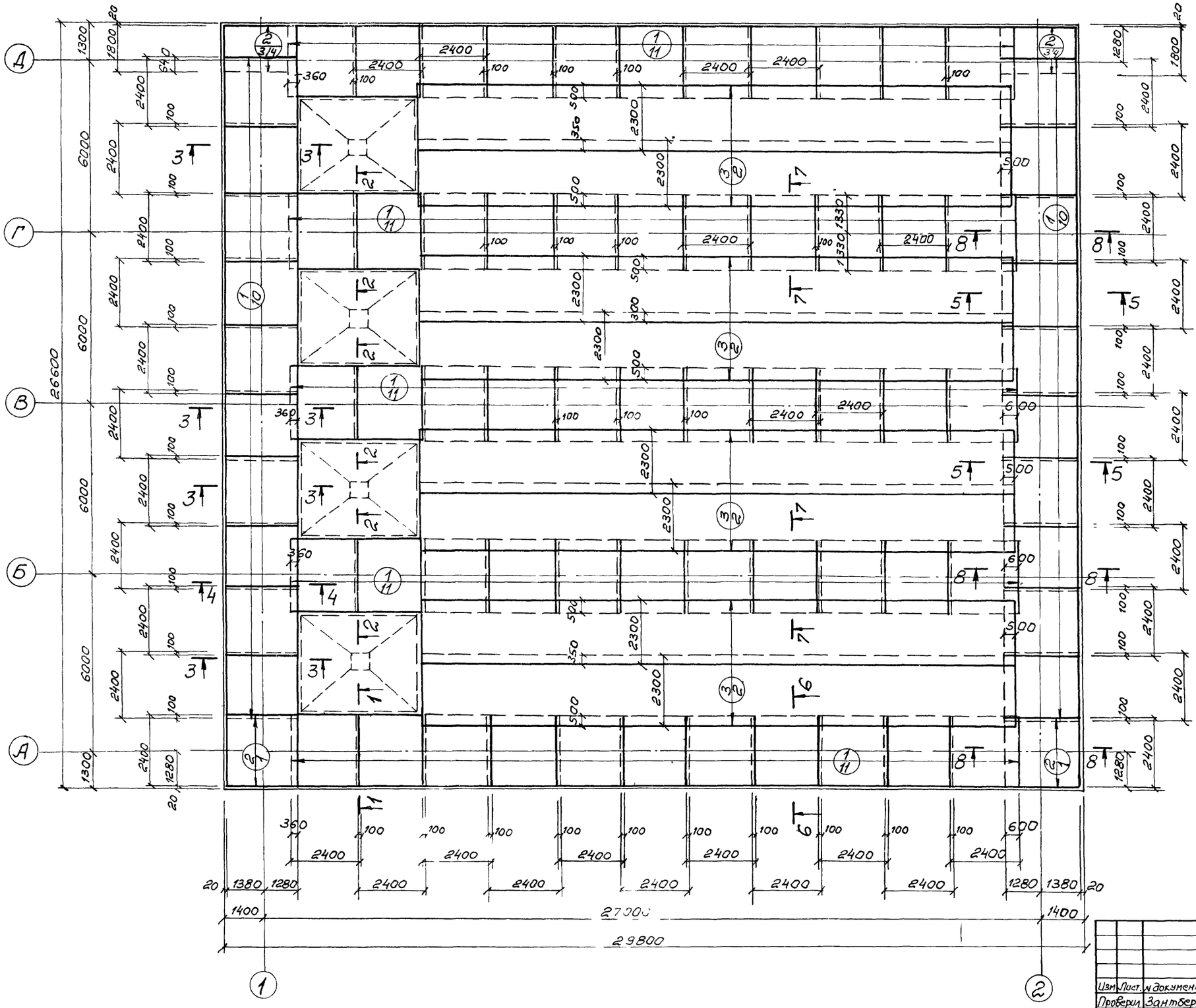

1. Данный лист комплектен с листами КЖС-18, КЖ-22, КЖ-25
2. Разбивка сеток в нерабочем направлении дана по осям крайних стержней, в рабочем направлении - по габариту сетки.

7546/VII 22

ТП 902-2-330 КЖ

Изм.	Лист.	№ документа	Подпись	Дата
Проверил		Зантберг		
Ст. инж.		Лаунзон		
Рук. гр.		Зантберг		
Гл. спец.		Браславский		
ГИП		Козловская		
Нач. отд.		Пичахчи		

Отстойники канализационные горизонтальные с механизированным удалением осадка

Тип III Вторичный отстойник четырехсекционный L=27м h=3м из сборного железобетона.

Лит.	Лист	Листов
Р	19	

Днище. Армирование. План раскладки нижних сеток.

МЖКХ-УССР УКРКОММУННИИПРОЕКТ г. Харьков

План раскладки верхних сеток

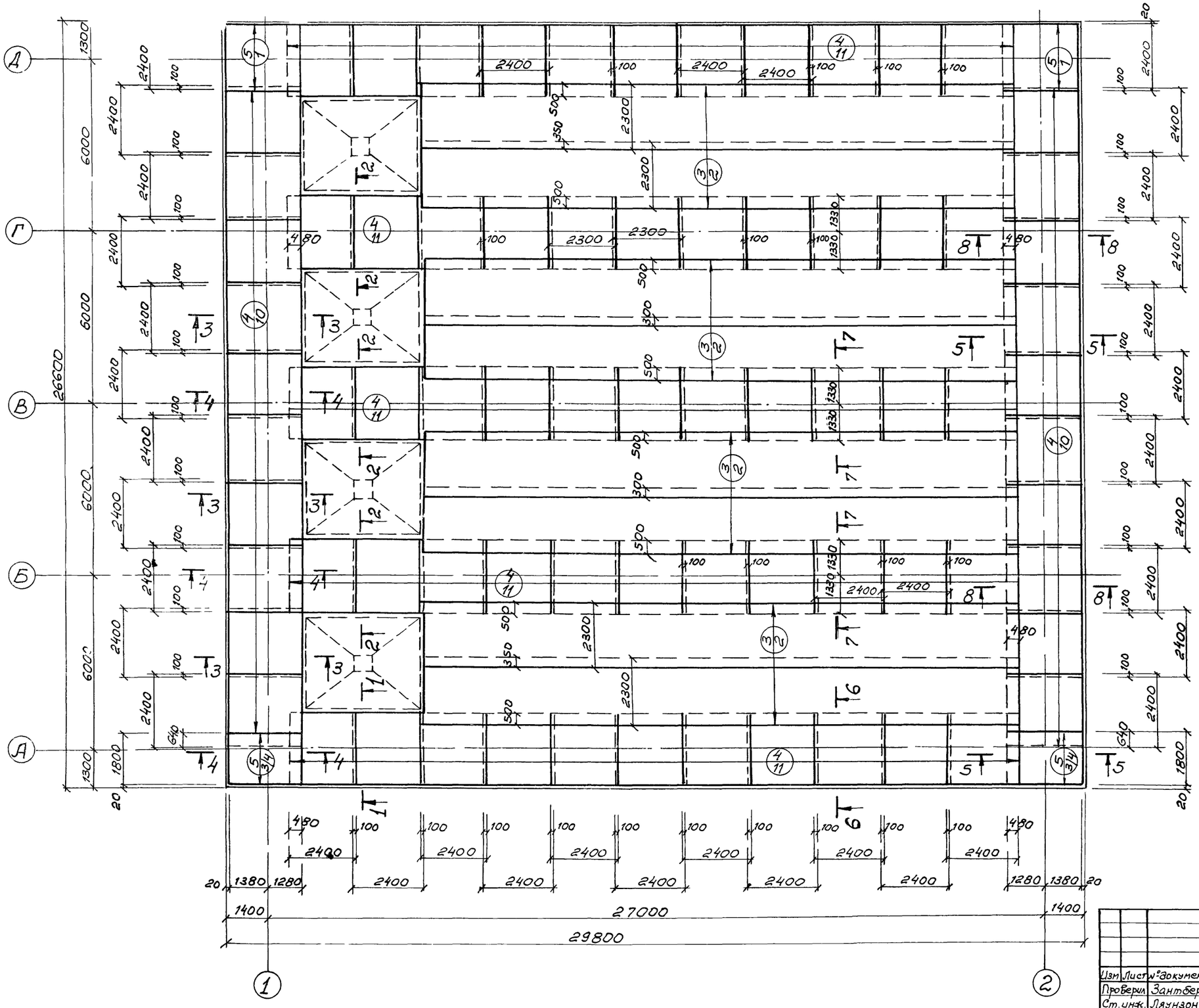

1. Данный лист комплектен с листами КЖ-18, КЖ-22, КЖ-25
2. Разбивка сеток в нерабочем направлении дана по осям крайних стержней, в рабочем направлении-по габариту сетки.

23

7546/VII

					ТП 902-2-330 КЖ		
					Отстойники канализационные горизонтальные с механизированным удалением осадка.		
Изм.	Лист	№ документа	Подпись	Дата			
Проверил		Зантберг			Тип III Вторичный отстойник четырехсекционный L=27м h=3м из сборного железобетона.	Лит.	Лист 20	Листов
Ст.инж.		Ляунзон				Р		
Рук.гр.		Зантберг						
Гл.спец.		Браславский			Днище. Армирование. План раскладки верхних сеток.	МЖКХ-УССР УКРКОММУННИИПРОЕКТ г. Харьков		
ГИП		Козловская						
Нач.отд.		Пичахчи						

План раскладки каркасов

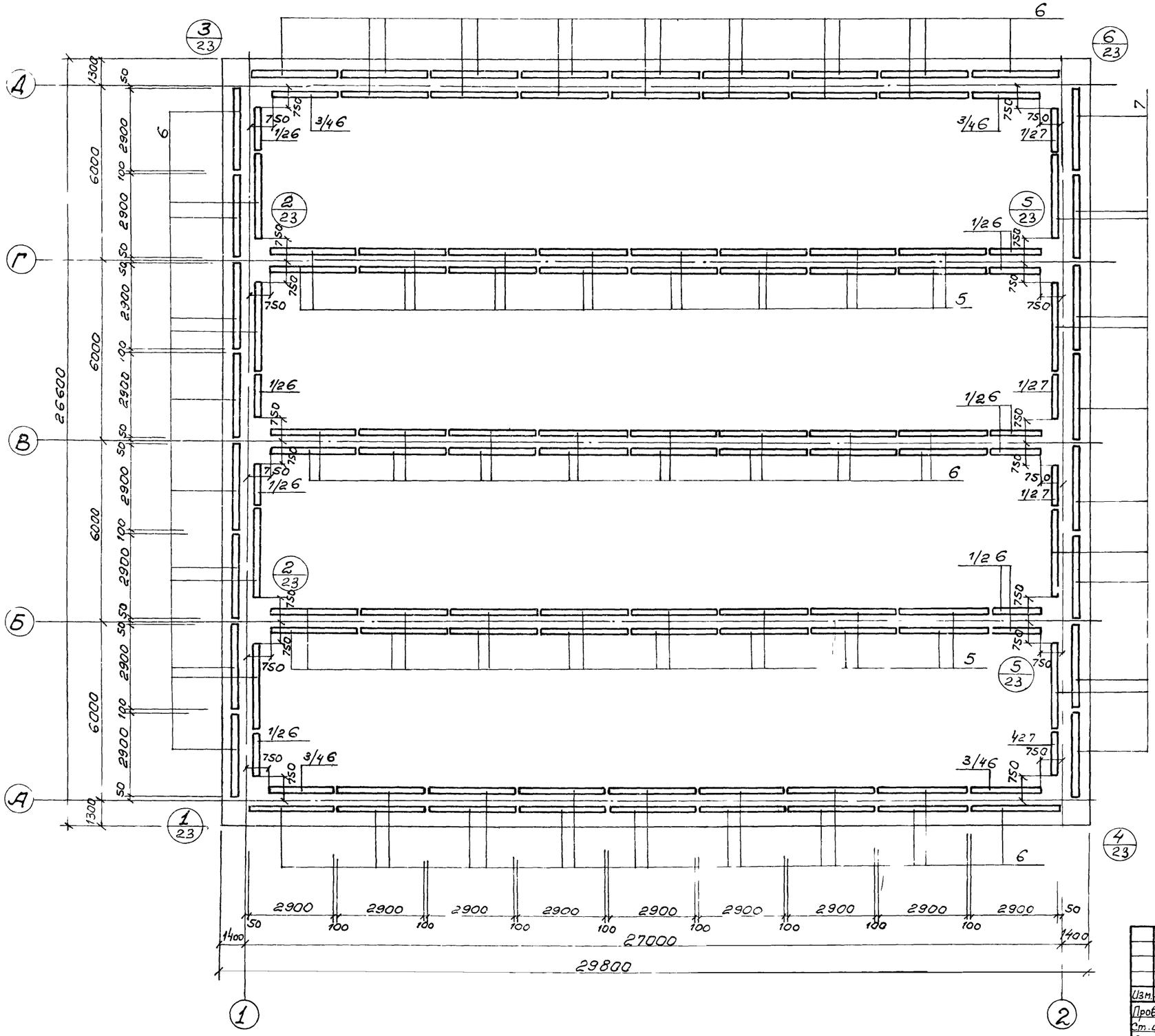

1. Данный лист комплектен с листами КЖС-6, КЖС-22 КЖС-25

24

7546/VII

					ТП 902-2-330 КЖС	
					Отстойники канализационные горизонтальные с механизированным удалением осадка.	
Изм.	Лист	№ документ.	Подпись	Дата	Тип III Вторичный отстойник четырехсекционный L=27м h=3м из сборного железобетона	Лит. / Лист / Листов: Р / 21 /
Проверил		Зантберг				
Ст. инж.		Ляунзон				
Рук. гр.		Зантберг				
Гл. спец.		Браславский			Днище. Армирование. План раскладки каркасов.	МЖКХ-УССР Укркоммунниипроект г. Харьков
ГИП		Козловская				
Нач. отд.		Пичахчи				

1-1 /армирование/

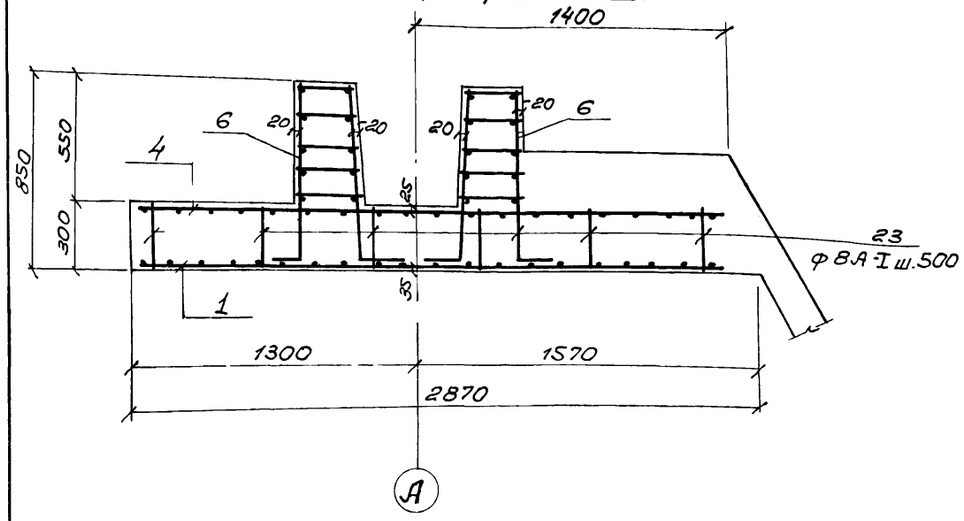

2-2 /армирование/

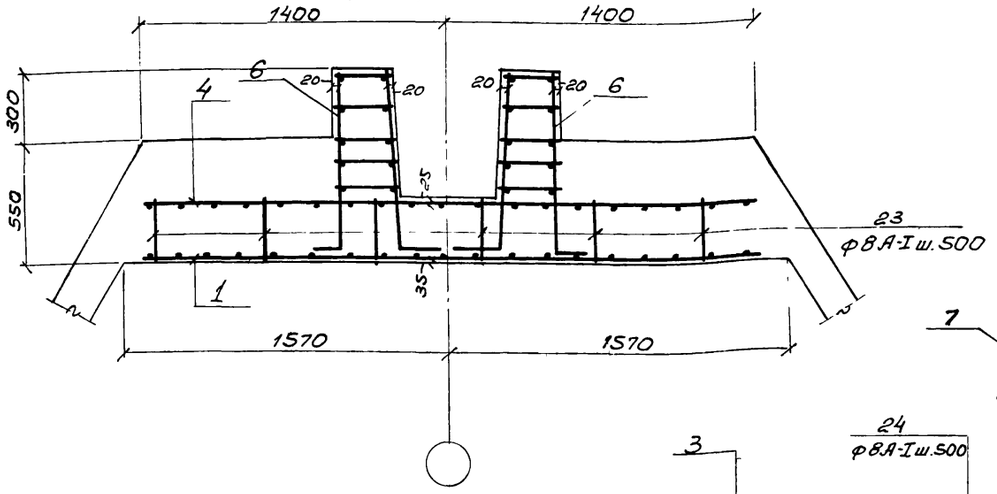

5-5 /армирование/

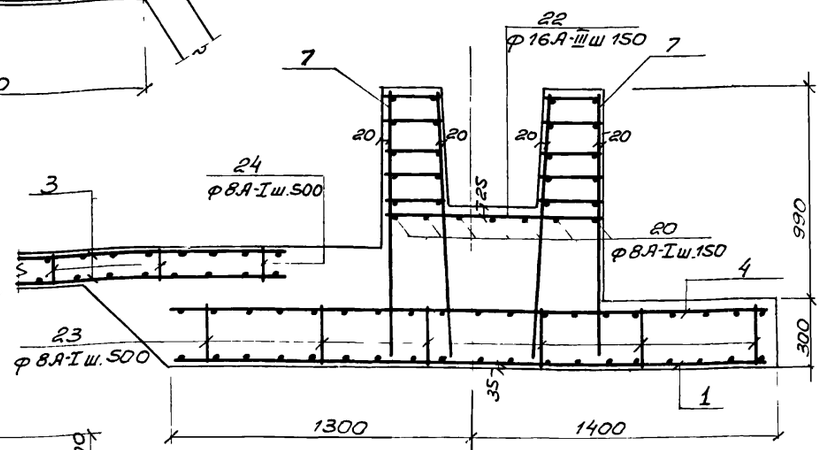

3-3 /армирование/

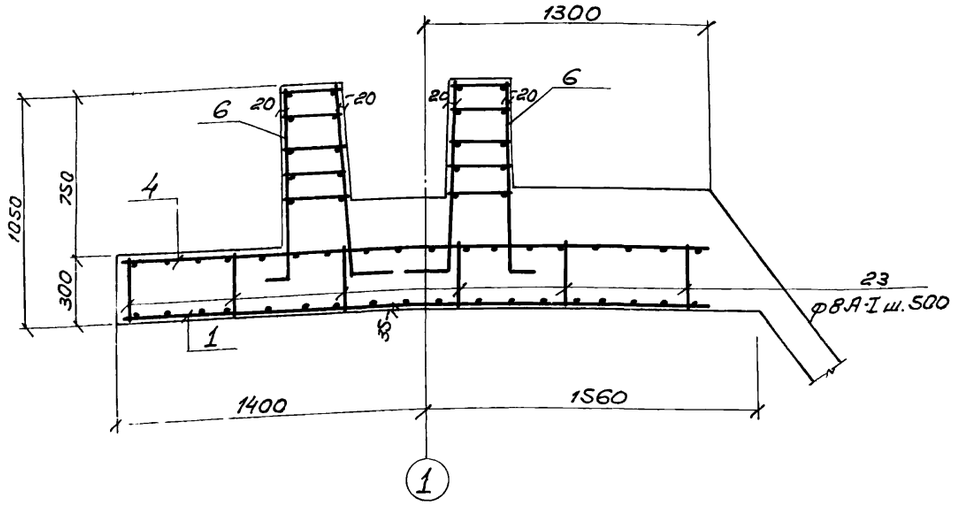

4-4 /армирование/

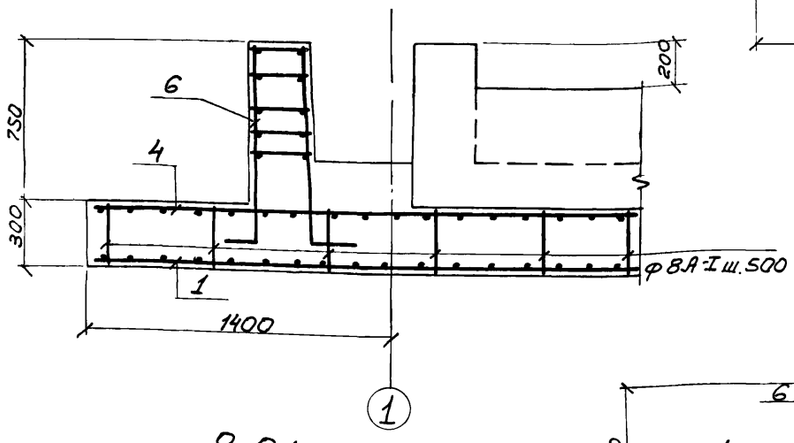

6-6 /армирование/

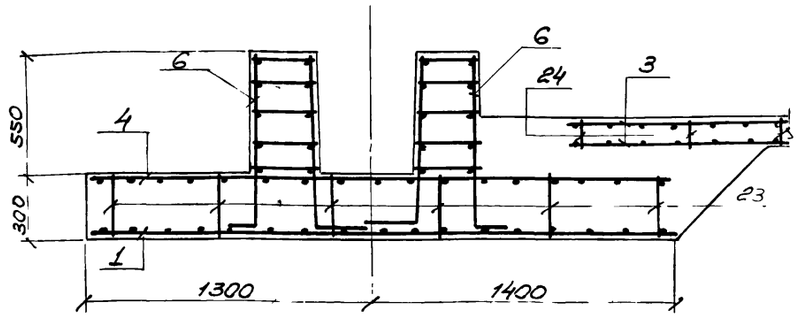

7-7 /армирование/

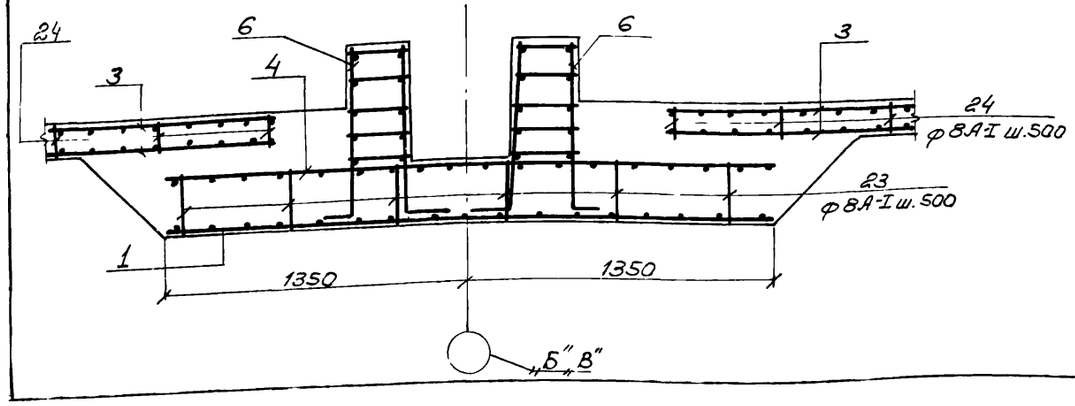

8-8 /армирование/

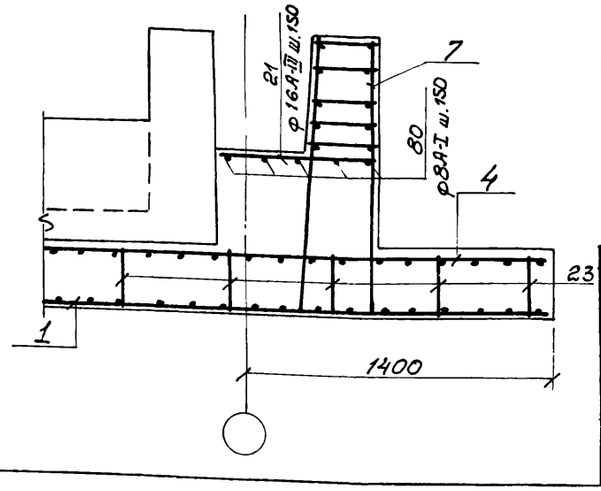

25

7546/VII

ТП 902-2-330

Кзе

Отстойники канализационные горизонтальные с механизированным удалением осадка

Тип III. Вторичный отстойник четырехсекционный L=27м h=3м, и сборного железобетона.

Днище. Армирование. Сечение 1-1÷8-8.

Изм.	Лист	N докум.	Подпись	Дата
Проверил		Зантберг		
Ст.инж.		Лаунзон		
Рук.гр.		Зантберг		
Гл.спец.		Браславский		
ГИП		Козловская		
Нач.отд.		Пичахчи		

Лит.	Лист	Листов
Р	22	

МЖКХ-УССР
УКРКОММУННИИПРОЕКТ
г. Харьков

11-11

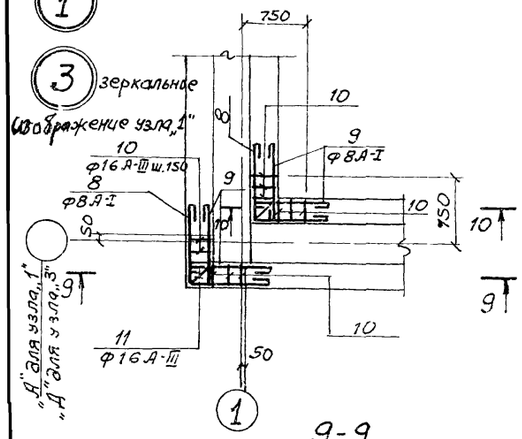

12-12

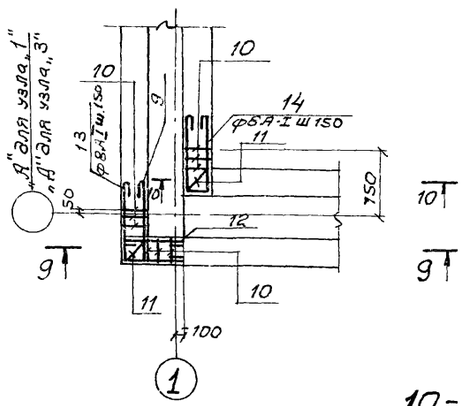

15-15

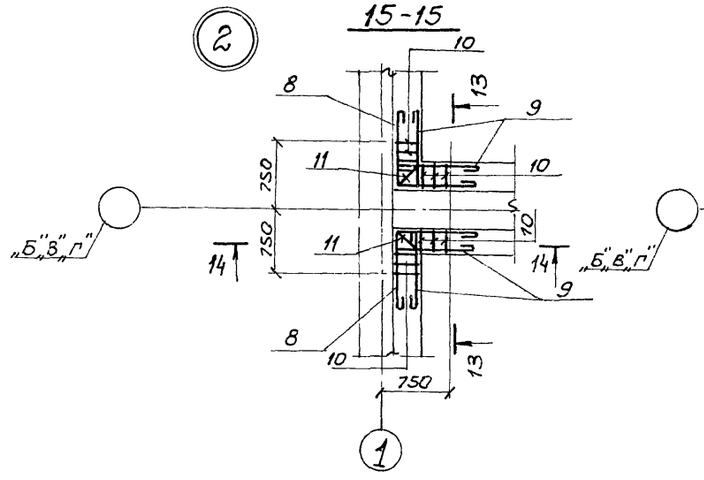

16-16

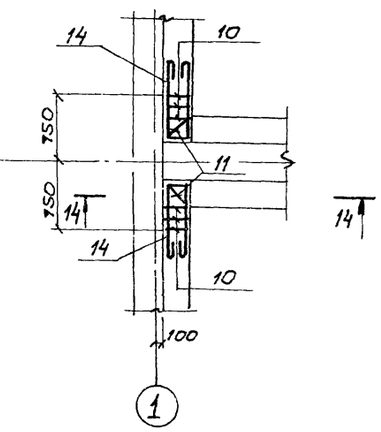

9-9

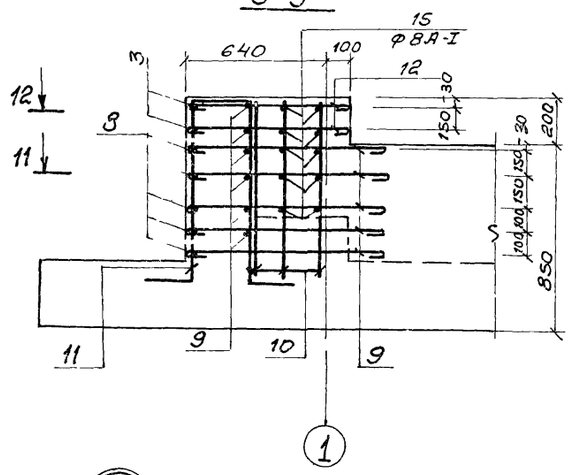

10-10

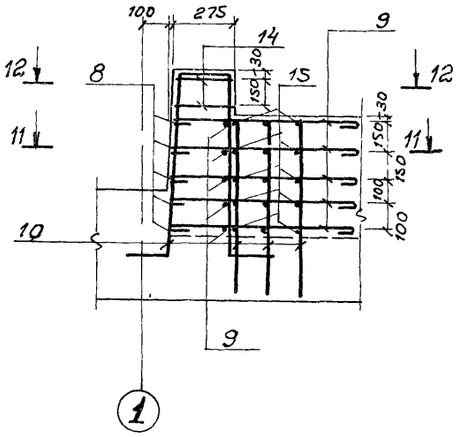

13-13

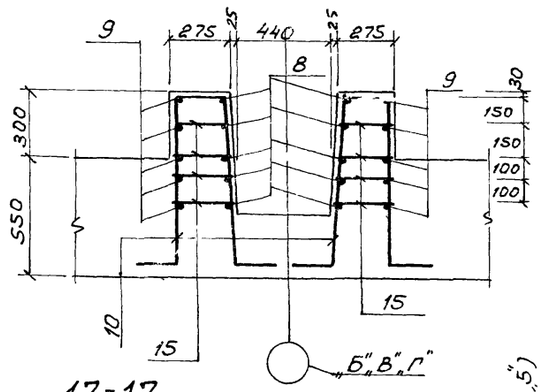

14-14

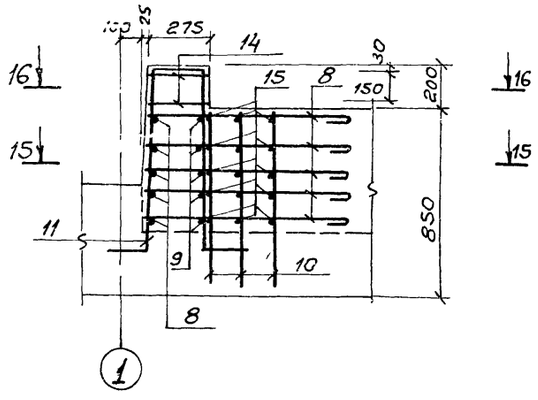

19-19

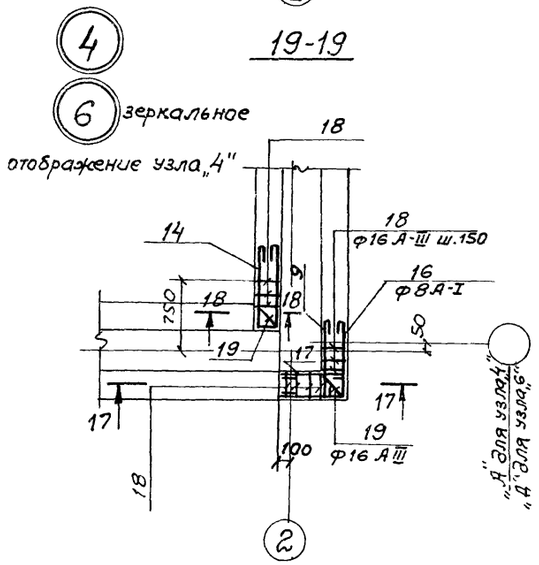

20-20

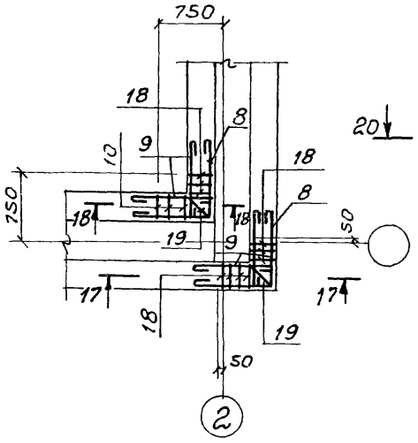

17-17

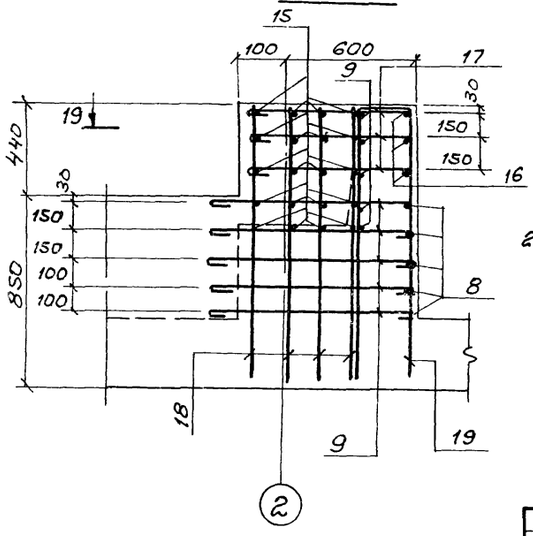

18-18

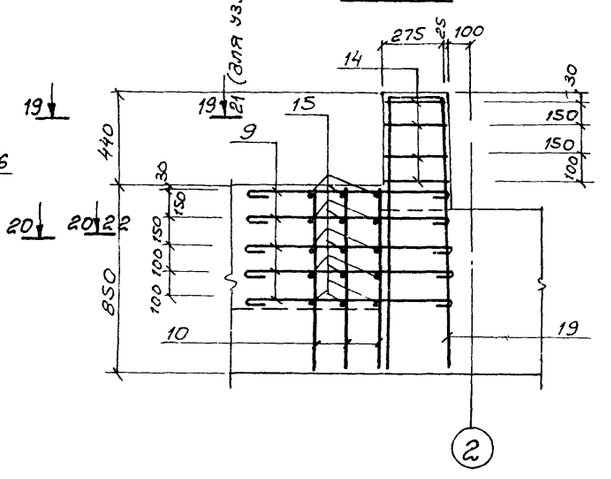

1. Расположение узлов в плане см. лист КЖ-21

7546/VII

					ТП 902-2-330	
					Отстойники канализационные горизонтальные с механизированным удалением осадка.	
Изм.	Лист	№ докум.	Подпись	Дата	Тип III. Вторичный отстойник четырехсекционный L=27м h=3м из сборного железобетона.	Лит. / Лист / Листов: Р / 23 /
Провер.		Зантберг				
Ст. инж.		Ляунзон				
Рук. гр.		Зантберг				
Гл. спец.		Браславский			Днище. Армирование Узлы „1" ÷ „4" 6"	МЖКХ СССР Укркоммунниипроект
ГИП		Козловская				

2-2

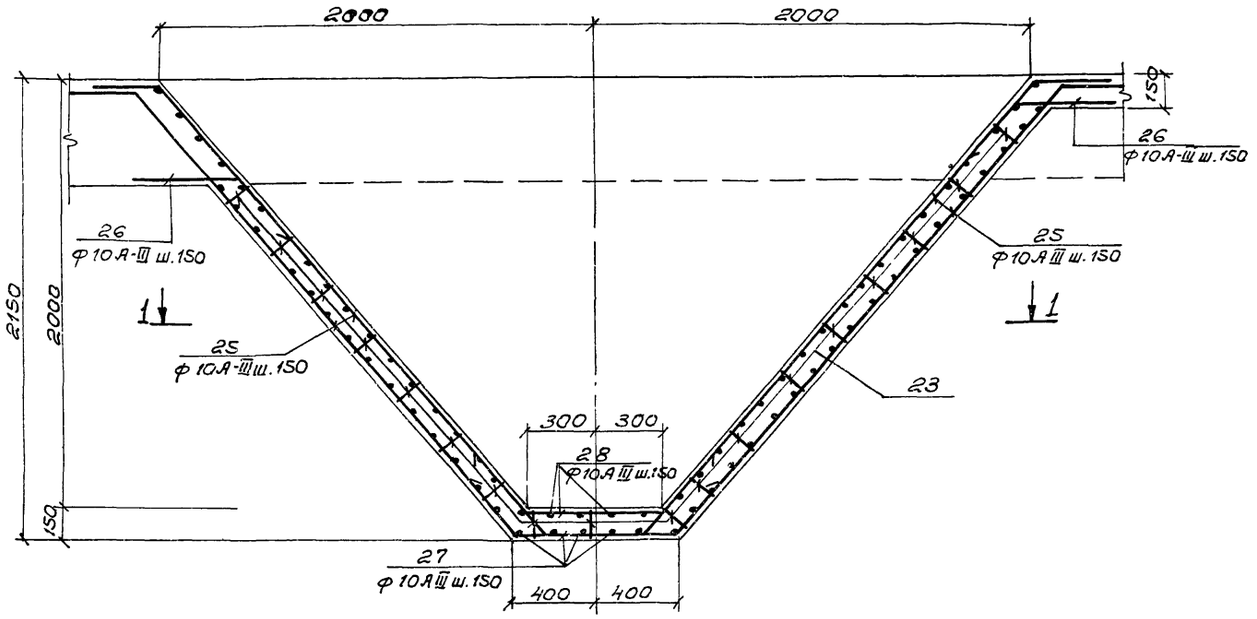

3-3

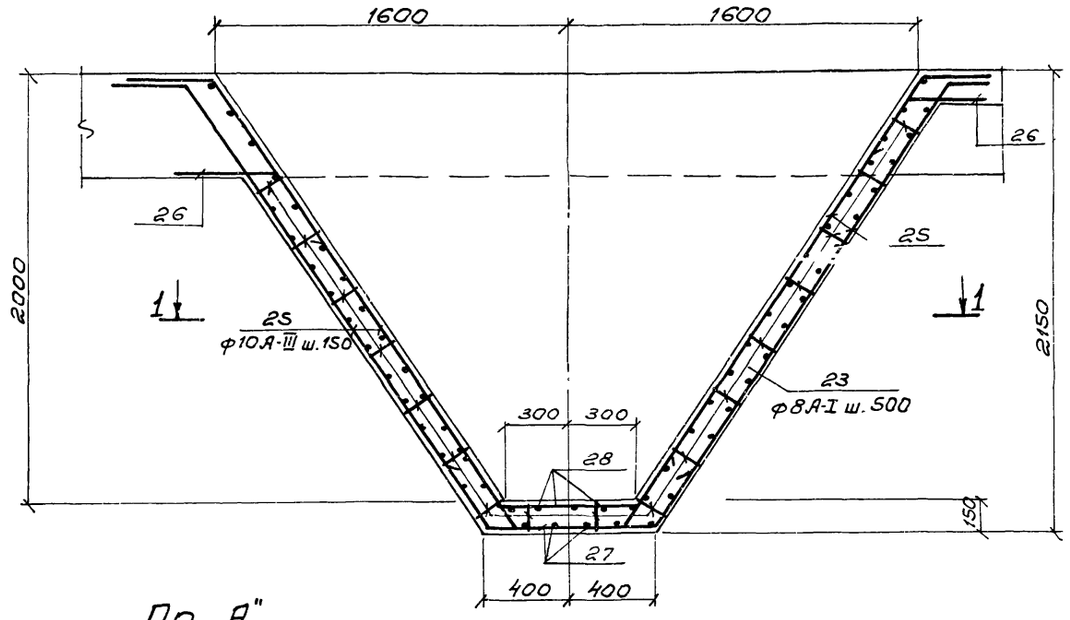

1-1

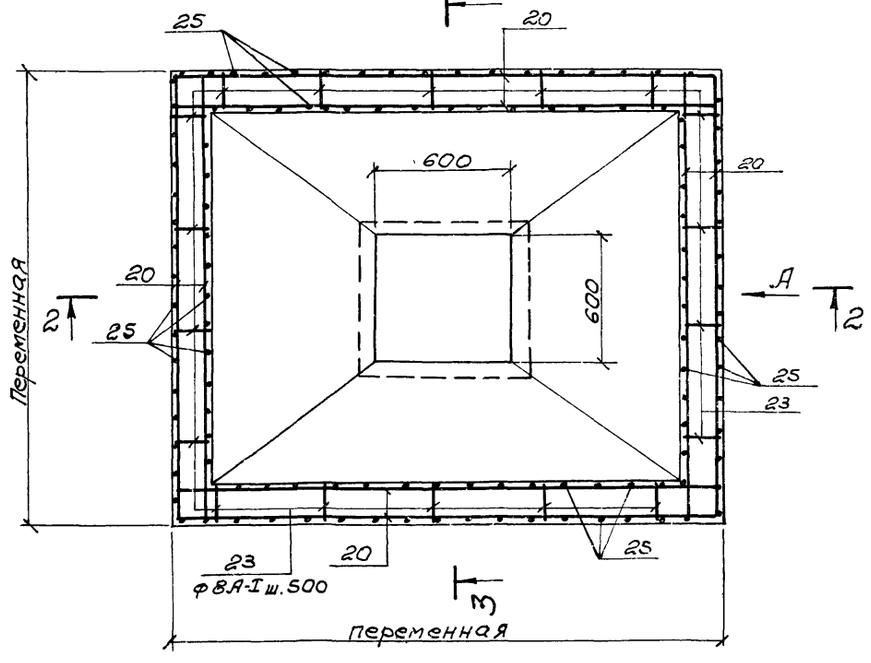

По „А"

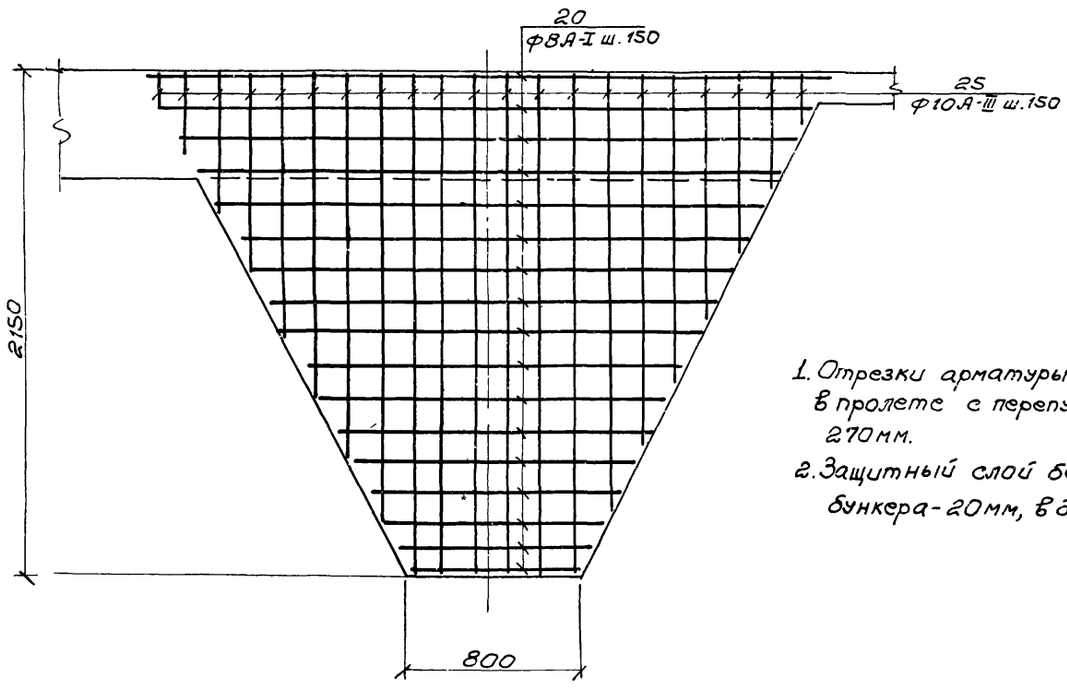

1. Отрезки арматуры поз. 20 стыкуются в пролете с перепуском не менее 270 мм.
2. Защитный слой бетона в стенах бункера - 20 мм, в днище 35 мм.

7546/VII 27

					ТП 902-2-330 КЖ	
					Отстойники канализационные горизонтальные с механизированным удалением осадка	
Изм.	Лист	№ документа	Подпись	Дата		
Проверил		Зантберг			Тип III. Вторичный отстойник четырехсекционный L=27м, h=3м из сборного железобетона.	Лит. Р; Лист 24; Листов
Ст. инж.		Ляунзон				
Рук. гр.		Зантберг				
Гл. спец.		Браславский			Днище. Армирование бункерной части	Минжкх УССР Укркоммунниипроект г. Харьков
ГИП		Козловская				
Нач. отд.		Пичахчи				

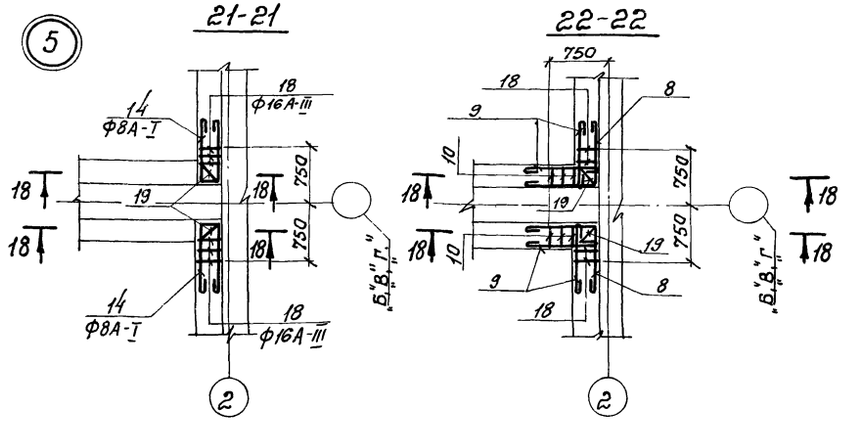

Сечение 18-18 расположено на листе КЖ-

Выборка стали на один элемент /кг/

Марка эл-та	Арматурные изделия									Закладные изделия							Итого	Всего
	Арматурная сталь ГОСТ 5781-75									Профильная сталь				Арм. сталь Класс А-III				
	Класс А-I				Класс А-III													
	Ф мм			Итого	Ф мм				Итого					Ф мм				
	7	8			10	12	16	18		С8				8				
Днище	3193,5	6628,1		9821,6	1118,3	1922,4	10509,5	7331,0	20881,2	21,6				3,2		24.8	30727.6	

Ведомость стержней на 1 элемент

Марка эл-та	Поз.	Эскиз или сечение	Ф мм	Длина мм	Кол.
Днище	8	900 900	8А-I	1900	100
	9	900	8А-I	1000	200
	10	200 230 800 200	16А-III	2230	72
	11	200 200 360 800 200	16А-III	2360	10
	12	690	8А-I	790	4
	13	900 690	8А-I	1690	4
	14	240 900	8А-I	2140	48
	15	900 lср 290	8А-I	lср 290	690
	16	300 650	8А-I	1650	4
	17	650	8А-I	750	4
	18	230 1200 1200	16А-III	2630	38
	19	360 1200 1200	16А-III	2760	10
	20	п м	8А-I	п. м. 1406,0	—
	21	550	16А-III	550	15
	22	950 200	16А-III	950	162
	23	200 200 220 200	8А-I	940	1548
	24	200 200 270 270 200	8А-I	1240	2106
	25	150÷2650 250	10А-III	lср. 1750	800
	26	350 350	10А-III	700	400
	27	350 750 350	10А-III	1450	48
	28	350 650 350	10А-III	1350	40

Спецификация марок арматурных изделий

Формат	Зона	Поз.	Обозначение	Наименование	Кол.	Примечан.
				Сборочные единицы и детали		
		1	КЖ-30	Сетка арматурная С-1	75	
		2	КЖ-30	Сетка арматурная С-2	4	
		3	ГОСТ 8478-66	Сетка 150/150/7/7 / 2300 ГОСТ 8478-66	33+4	
		4	КЖ-30	Сетка арматурная С-3	7,5	
		5	КЖ-30	Сетка арматурная С-4	4	
		6	КЖ-30	Каркас пространственный КП-1	100	
		7	КЖ-30	Каркас пространственный КП-2	14	
		8÷28	КЖ-25	Стержни одиночные	—	
		29	Серия 3.400-6	Изделие закладное МИ2-7	8	
				Материалы:		
				Бетон „М-200"	353,1	м³

28

1. Данный лист комплектен с листами КЖ-19 ÷ КЖ-24

				ТП 902-2-330 КЖ	
Изм.	Лист	№ докумен.	Подпись	Дата	Отстойники канализационные горизонтальные с механизированным удалением осадка.
Ст. инж.	Лаунзон				Тип III. Вторичный отстойник четырехсекционный L=27m h=3m из сборного железобетона.
Рук. гр.	Зантберг				Днище. Армирование. Узел 5. Спецификации.
Гл. спец.	Браславский				
ГИП	Козловская				
Нач. отд.	Пичахчи				

Лит.	Лист	Листов
Р	25	

МЖКХ УССР Укркоммунниипроект г. Харьков

7546/VII

ПК1-42-1а; ПК1-42-2а

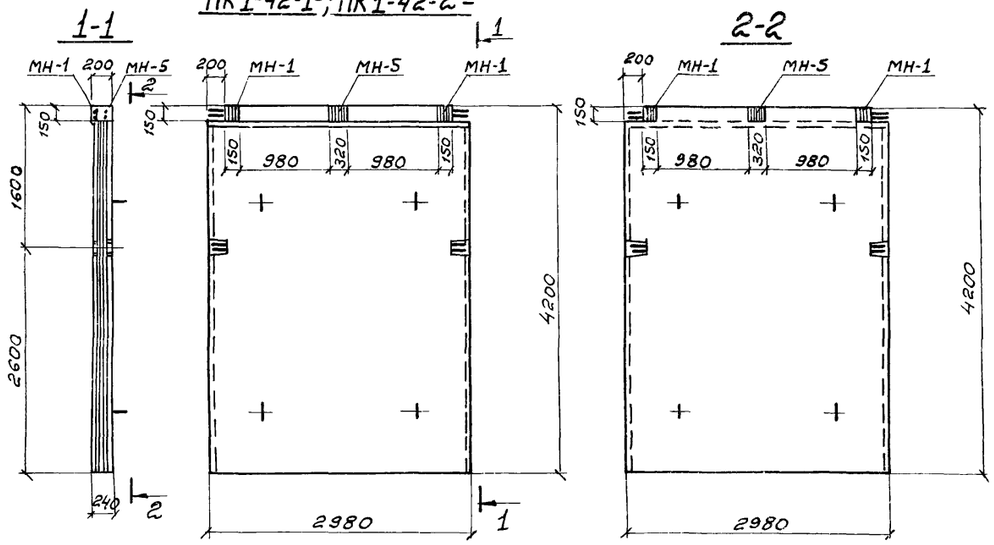

ПКУ1-42-1а; ПКУ1-42-2а

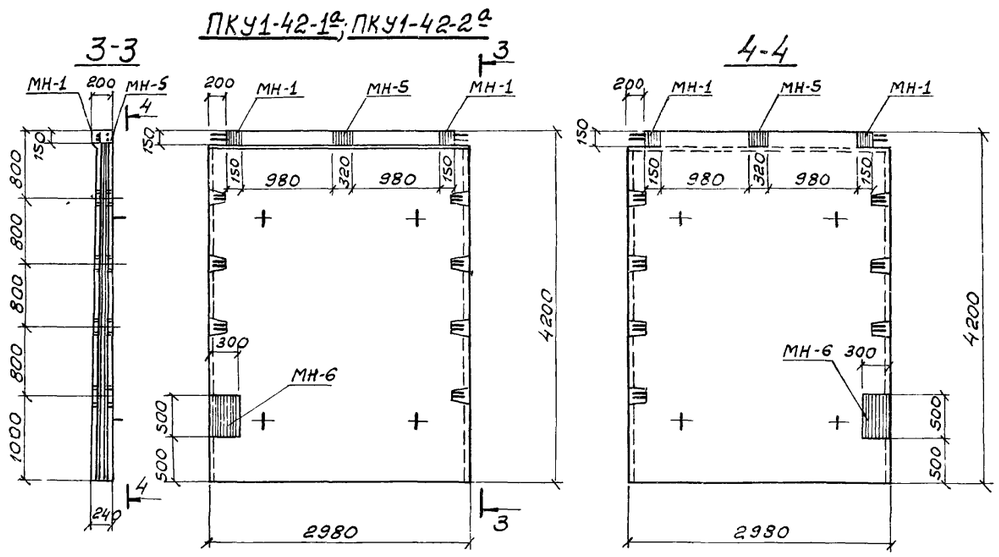

ПКУ1-42-1б; ПКУ1-42-2б

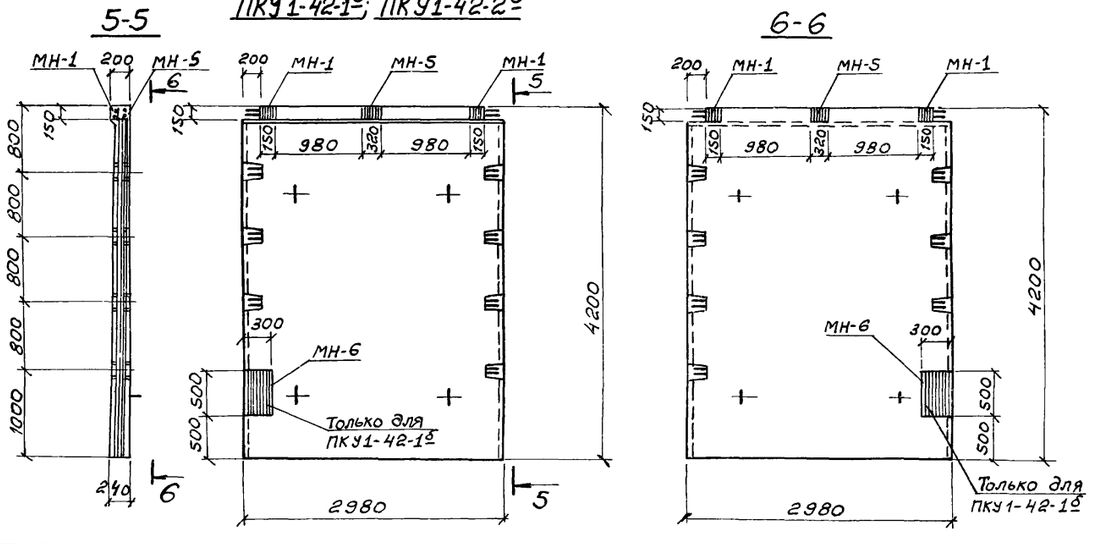

ПКУ1-36-2а

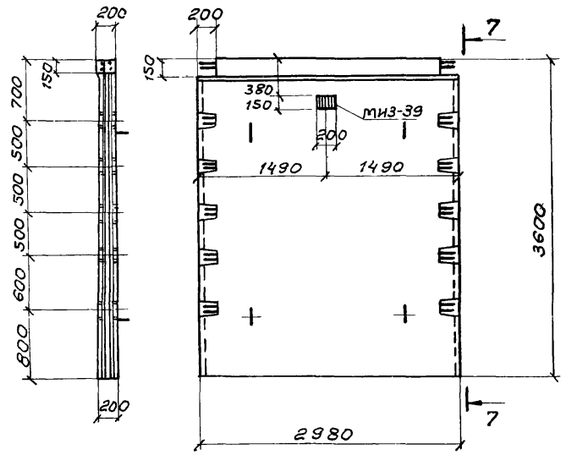

ПКУ1-42-2б

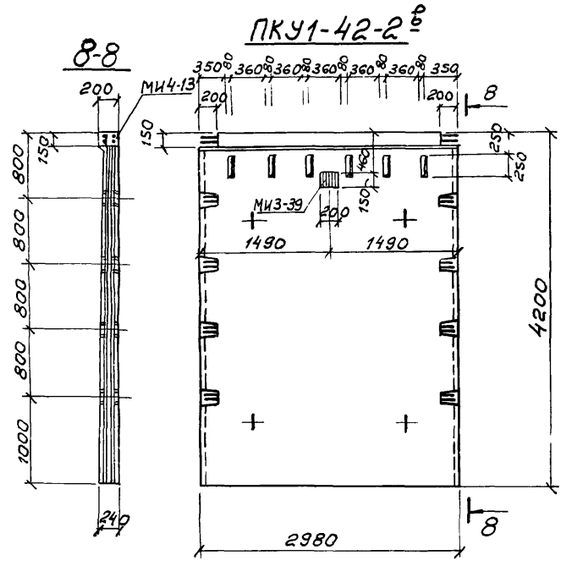

Выборка отправочных марок на одно изделие

Наимен. изделия	Марка	Кол-во т	Кол-во н	Масса, кг Марки	Масса, кг Всех	Серия или ГОСТ
ПК1-42-1а	МН-1	2	—	4,0	8,0	КЖ-32
	МН-5	1	—	8,26	8,26	КЖ-32
ПК1-42-2а	МН-1	2	—	4,0	8,0	КЖ-32
	МН-5	1	—	8,26	8,26	КЖ-32
ПКУ1-42-1а	МН-1	2	—	4,0	8,0	КЖ-32
	МН-5	1	—	8,26	8,26	КЖ-32
	МН-6	1	—	24,10	24,10	КЖ-32
ПКУ1-42-2а	МН-1	2	—	4,0	8,0	КЖ-32
	МН-5	1	—	8,26	8,26	КЖ-32
	МН-6	1	—	24,10	24,10	КЖ-32
ПКУ1-42-1б	МН-1	2	—	4,0	8,0	КЖ-32
	МН-5	1	—	8,26	8,26	КЖ-32
	МН-6	1	—	24,10	24,10	КЖ-32
ПКУ1-42-2б	МН-1	2	—	4,0	8,0	КЖ-32
	МН-6	1	—	24,10	24,10	КЖ-32
ПКУ1-36-2а	МИ3-32	1	—	2,8	2,8	серия 3.400-6
ПКУ1-42-2б	МИ3-39	1	—	2,8	2,8	—"—
	МИ4-13	1	—	12,52	12,52	—"—

1. Данный лист комплектен с листами КЖ-6 ÷ КЖ-9
2. Стеновые панели с индексами отличаются от типовых по серии 3.900-2 вып. 2; 7 наличием дополнительных закладных элементов и отверстий.

29

7546/VII

Изм	Лист	№документа	Подпись	Дата
Проверил		Зантберг		
Ст.техник		Шепеленко		
Рук.гр.		Зантберг		
Гл.спец.		Браславский		
ГИП		Козловская		
Нач.отд.		Пичахчи		

ТП 902-2-330 КЖ

Отстойники канализационные горизонтальные с механизированным удалением осадка

Тип III Вторичный отстойник четырехсекционный L=27м; h=3м из сборного железобетона.

Лит.	Лист	Листов
Р	26	

Опалубочные чертежи панелей ПК1-42-1а; ПК1-42-2а; ПКУ1-42-1а; ПКУ1-42-1б; ПКУ1-42-2а ÷ ПКУ1-42-2б; ПКУ1-36-2а

МЖКХ УССР
УКРКОММУННИИПРОЕКТ
г. Харьков

ПТ-1

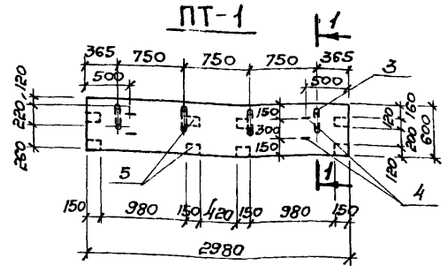

1-1

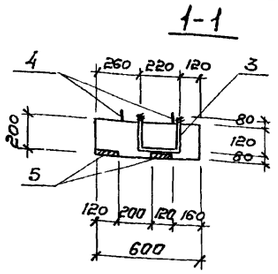

ПТ-1а

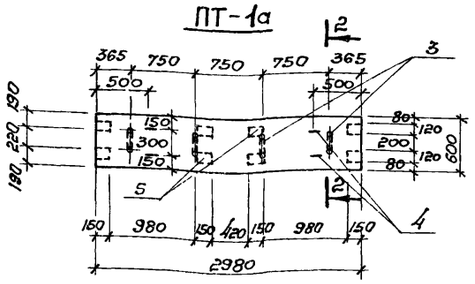

2-2

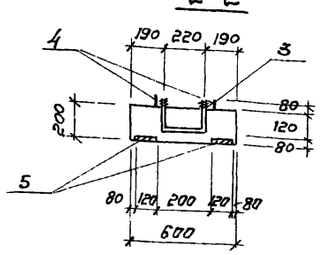

ПТ-1б

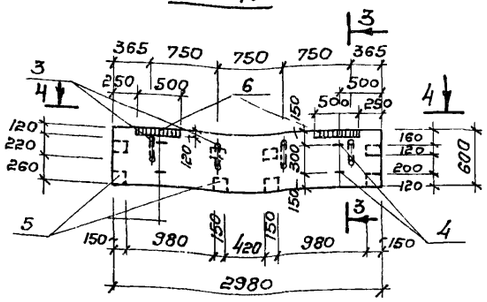

3-3

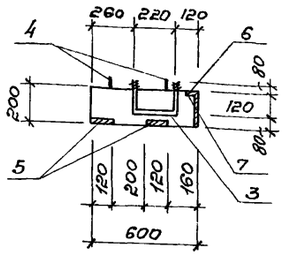

4-4

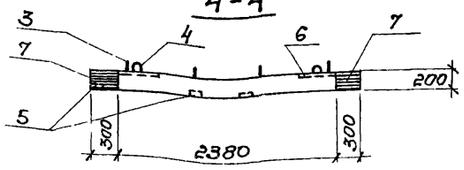

5-5

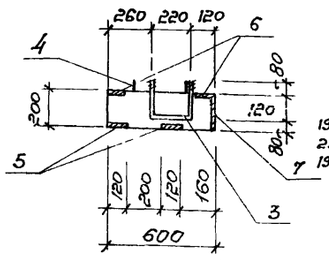

ПТ-1в

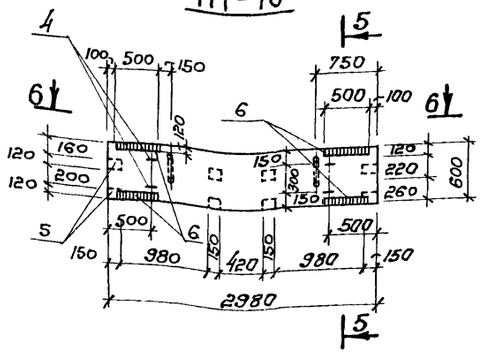

6-6

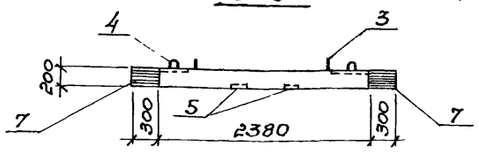

Армирование плит ПТ-1, ПТ-2

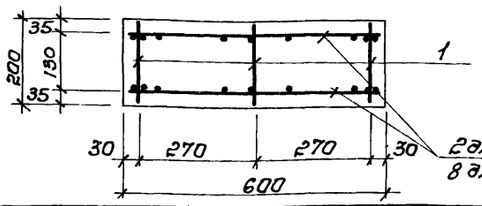

ПТ-1г

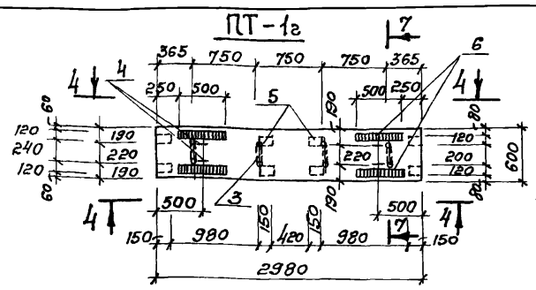

7-7

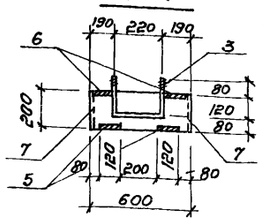

ПТ-1д

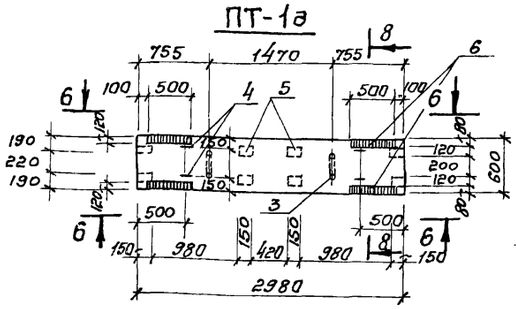

8-8

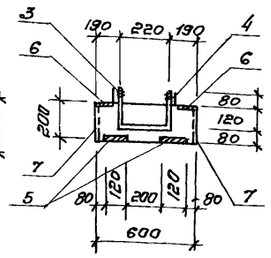

ПТ-2; ПТ-2а (зеркально ПТ-2)

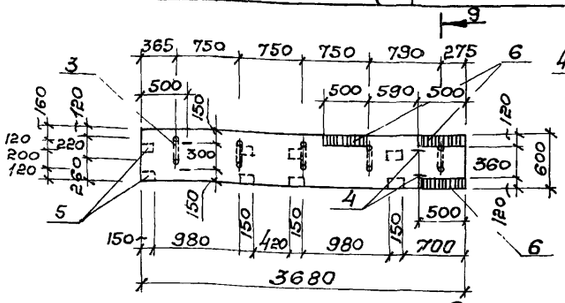

9-9

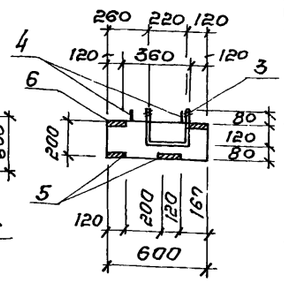

ПТ-2б

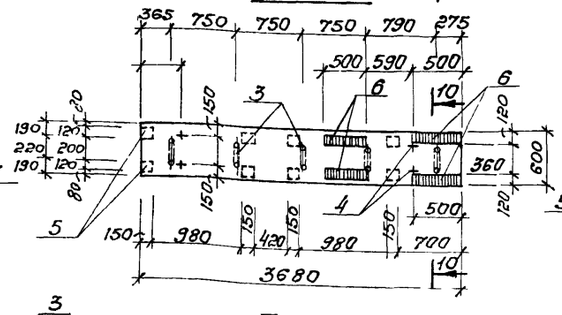

10-10

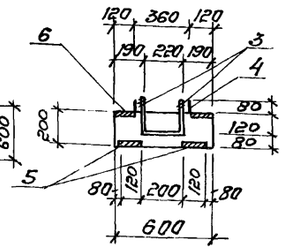

Армирование плит ПТ-3, ПТ-4

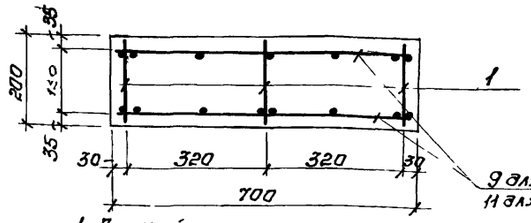

1. Данный лист комплектен с листами КЖ-7, КЖ-28
2. Мостики выполнять из бетона „М-200; В-4; марку бетона по морозостойкости принять по пояснительной записке.

Спецификация марок арматурных изделий на 1 элемент.

Формат	Зона	Позиция	Обозначение	Наименование	Кол.	Примечание
				ПТ-1; ПТ-1а.		
				Сборочные единицы и детали.		
		1	КЖС-31	Каркас плоский КР-2	3	
		2	КЖС-31	Сетка арматурная С-15	2	
		3;4	КЖС-28	Стержни одиночные		
		5	3.400-6	Изделие закладное МИ2-4	8	
				Материалы:		
				Бетон марки 200	0,36	м³
				ПТ-1б		
				Сборочные единицы и детали		
		1	КЖС-31	Каркас плоский КР-2	3	
		2	КЖС-31	Сетка арматурная С-15	2	
		3;4	КЖС-28	Стержни одиночные		
		5	3.400-6	Изделие закладное МИ2-4	8	
		6	—"—	Изделие закладное МИ1-6	2	
		7	—"—	Изделие закладное МИ4-10	2	
				Материалы		
				Бетон марки 200	0,36	м³
				ПТ-1в		
				Сборочные единицы и детали.		
		1	КЖС-31	Каркас плоский КР-2	3	
		2	КЖС-31	Сетка арматурная С-15	2	
		3;4	КЖС-28	Стержни одиночные		
		5	3.400-6	Изделие закладное МИ2-4	8	
		6	—"—	Изделие закладное МИ1-6	4	
		7	—"—	Изделие закладное МИ4-10	2	
				Материалы		
				Бетон марки 200	0,36	м³
				ПТ-1г		
				Сборочные единицы и детали.		
		1	КЖС-31	Каркас плоский КР-2	3	
		2	КЖС-31	Сетка арматурная С-15	2	
		3;4	КЖС-28	Стержни одиночные		
		5	3.400-6	Изделие закладное МИ2-4	8	
		6	—"—	Изделие закладное МИ1-6	4	
		7	—"—	Изделие закладное МИ4-10	4	
				Материалы		
				Бетон марки 200	0,36	м³

7546/VII 30

ТП 902-2-330 КЖС

Отстойники канализационные горизонтальные с механизированным удалением осадка.

Тип III Вторичный отстойник четырехсекционный L=27м, h=3м из сборного железобетона

Плиты мостиков ПТ-1÷ПТ-1г; ПТ-2÷ПТ-2б. Опалубочные чертежи и армирование.

Изм.	Лист	№ документа	Подпись	Дата
Провер.		Зантберг		
Инженер		Цаканян		
Рук. гр.		Зантберг		
Гл. спец.		Брославский		
ГИП		Козловская		
Нач. отд.		Пичахчи		

Лит.	Лист	Листов
Р	27	

МЖКХ УССР
Укркоммунниипроект
г. Харьков

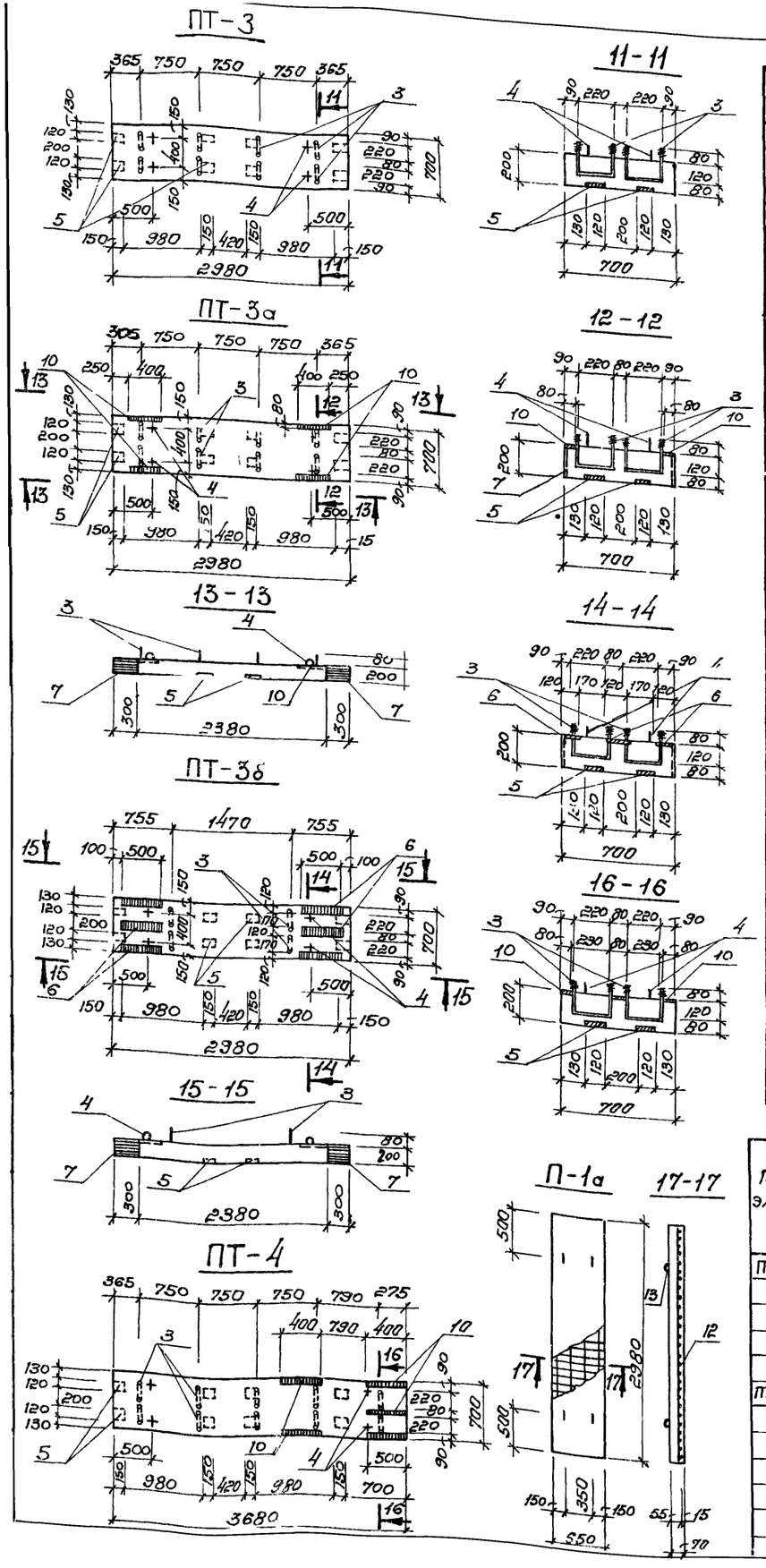

Спецификация марок арматурных изделий на 1 элемент

Формат	Зона	Позиция	Обозначение	Наименование	Кол	Примечание
				ПТ-1а		
				Сборочные единицы и детали		
		1	кж-31	Каркас плоский КР-2	3	
		2	кж-31	Сетка арматурная С-15	2	
		3,4	кж-28	Стержни одиночные		
		5	3.400-6	Изделие закладное МИ2-4	8	
		6	—"—	Изделие закладное МИ1-6	4	
		7	—"—	Изделие закладное МИ4-10	4	
				Материалы		
				Бетон марки 200	0,36	м³
				ПТ-2; ПТ-2а		
				Сборочные единицы и детали.		
		1	кж-31	Каркас плоский КР-2	3	
		8	кж-31	Сетка арматурная С-16	2	
		3,4	кж-28	Стержни одиночные		
		5	3 400-6	Изделие закладное МИ2-4	8	
		6	—"—	Изделие закладное МИ1-6	3	
				Материалы		
				Бетон марки 200	0,44	м³
				ПТ-2б		
				Сборочные единицы и детали		
		1	кж-31	Каркас плоский КР-2	3	
		8	кж-31	Сетка арматурная С-16	2	
		3,4	кж-28	Стержни одиночные		
		5	3 400-6	Изделие закладное МИ2-4	8	
		6	—"—	Изделие закладное МИ1-6	4	
				Материалы		
				Бетон марки 200	0,44	м³
				ПТ-3		
				Сборочные единицы и детали		
		1	кж-31	Каркас плоский КР-2	3	
		9	кж-31	Сетка арматурная С-17	2	
		3,4	кж-28	Стержни одиночные		
		5	3 400-6	Изделие закладное МИ2-4	8	
				Материалы		
				Бетон марки 200	0,42	м³

Формат	Зона	Позиция	Обозначение	Наименование	Кол.	Примечание
				ПТ-3а		
				Сборочные единицы и детали		
		1	кж-31	Каркас плоский КР-2	3	
		9	кж-31	Сетка арматурная С-17	2	
		3,4	кж-28	Стержни одиночные		
		5	3.400-6	Изделие закладное МИ2-4	8	
		10	—"—	Изделие закладное МИ1-4	4	
		7	—"—	Изделие закладное МИ4-10	4	
				Материалы		
				Бетон марки 200	0,42	м³
				ПТ-3б		
				Сборочные единицы и детали.		
		1	кж-31	Каркас плоский КР-2	3	
		9	кж-31	Сетка арматурная С-17	2	
		3,4	кж-28	Стержни одиночные		
		5	3.400-6	Изделие закладное МИ2-4	8	
		6	—"—	Изделие закладное МИ1-6	6	
		7	—"—	Изделие закладное МИ4-10	4	
				Материалы		
				Бетон марки 200	0,42	м³
				ПТ-4		
				Сборочные единицы и детали		
		1	кж-31	Каркас плоский КР-2	3	
		11	кж-31	Сетка арматурная С-18	2	
		3,4	кж-28	Стержни одиночные		
		5	3 400-6	Изделие закладное МИ2-4	8	
		10	—"—	Изделие закладное МИ1-4	5	
				Материалы		
				Бетон марки 200	0,52	м³
				П-1а		
				Сборочные единицы и детали.		
		12	кж-31	Сетка арматурная С-19	1	
		13	ИС-01-04. Вып. 2 лист 54	Изделие закладное М-5	4	
				Материалы		
				Бетон марки 200	0,14	м³

Выборка стали на один элемент, кг

Марка элемента	Арматурные изделия: Арматурная сталь ГОСТ 5781-75, Класс АI, ф мм 6	8	16	20	Итого	Класс АIII, ф мм 8	Итого	Закладные изделия: Профильная сталь δ=8	δ=10	Армат сталь ГОСТ, Класс АI, ф мм 10	Класс АII, ф мм 10	12	Класс АIII, ф мм 10	Итого	Всего
ПТ-1, ПТ-1а	—	10,4	4,6	6,1	21,1	23,3	23,3	8,8	—	—	4,0	—	—	12,8	57,2
ПТ-1б	—	10,4	4,6	6,1	21,1	23,3	23,3	16,4	9,4	—	4,0	2,4	0,6	32,8	77,2
ПТ-1в	—	10,4	4,6	3,1	18,1	23,3	23,3	24,0	9,4	—	4,0	2,4	1,2	41,0	82,4
ПТ-1г	—	10,4	4,6	6,1	21,1	23,3	23,3	24,0	18,8	—	4,0	4,8	1,2	52,8	97,2
ПТ-1д	—	10,4	4,6	3,1	18,1	23,3	23,3	24,0	18,1	—	4,0	4,8	1,2	52,8	94,2
ПТ-2; ПТ-2а	—	10,4	4,6	7,7	22,7	26,6	26,6	20,2	—	—	4,0	—	0,9	25,1	74,4
ПТ-2б	—	10,4	4,6	7,7	22,7	26,6	26,6	24,0	—	—	4,0	—	1,2	29,2	78,5
ПТ-3	—	10,4	4,6	12,3	27,3	22,5	22,5	8,8	—	—	4,0	—	—	12,8	62,6
ПТ-3а	—	10,4	4,6	12,3	27,3	22,5	22,5	24,0	18,8	—	4,0	4,8	1,2	52,8	102,6
ПТ-3б	—	10,4	4,6	6,1	21,1	22,5	22,5	31,6	18,8	—	4,0	4,8	1,8	61,0	104,6
ПТ-4	—	10,4	4,6	15,3	30,3	28,0	28,0	22,8	—	—	4,0	—	1,5	28,3	86,6
П-1а	4,8	—	—	—	4,8	5,1	5,1	—	—	3,6	—	—	—	3,6	13,5

Ведомость стержней на один элемент.

Марка элемента	Поз	Эскиз или сечение	ф мм	Длина мм	Кол.
ПТ-1; ПТ-1а ПТ-1б; ПТ-1г	3	220 120 80	20 AI	620	4
	4	100 100 230 60	16 AI	720	4
ПТ-1в; ПТ-1д	3	120 80	20 AI	620	2
	4	100 100 230 60	16 AI	720	4
ПТ-2; ПТ-2а ПТ-2б	3	80 120	20 AI	620	5
	4	100 100 230 230 60	16 AI	720	4
ПТ-3; ПТ-3а	3	80 120	20 AI	620	8
	4	100 100 230 230 60	16 AI	720	4
ПТ-3б	3	80 120	20 AI	620	4
	4	100 100 230 60	16 AI	720	4
ПТ-4	3	80 120	20 AI	620	10
	4	100 100 230 60	16 AI	720	4

7546/VII

Изм.	Лист.	№ документа	Подпись	Дата
Проверил		Зантберг		
Инжен.		Цаканян		
Рук. гр.		Зантберг		
Гл. спец.		Браславский		
ГИП		Козловская		

ТП 902-2-330 кж 31

Отстойники канализационные горизонтальные с механизированным удалением осадка.

Тип III. Вторичный отстойник четырехсекционный L=27м; h=3м из сборного железобетона.

Плиты мостиков ПТ-3÷ПТ-3б; ПТ-4. Плита перекрытия П-1а. Опалубочные чертежи

Лит.	Лист	Листов
Р	28	

МЖКХ УССР Укркоммунниипроект

ЛТ-1

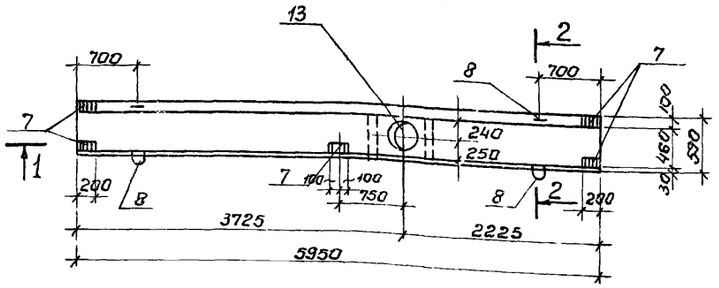

1 - 1

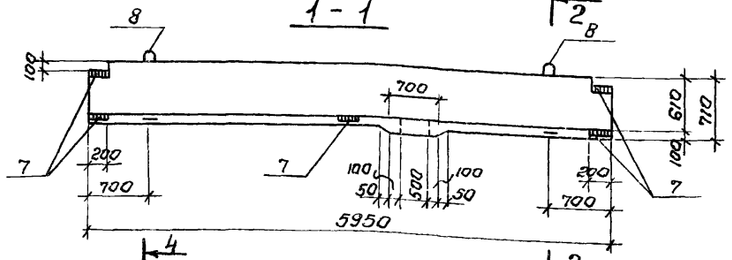

ЛТ-2

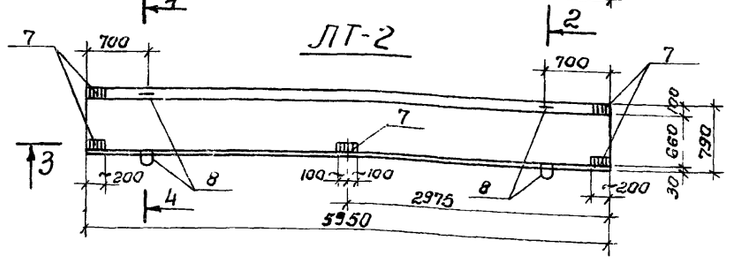

3 - 3

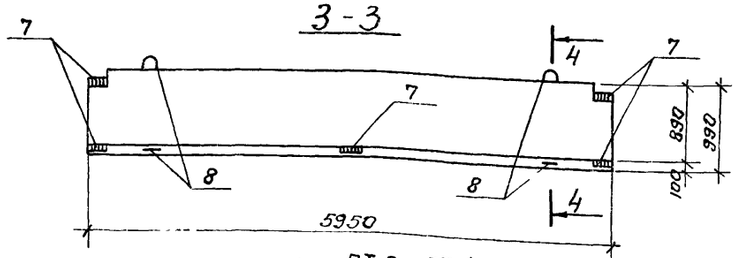

ЛТ-3; ЛТ-4

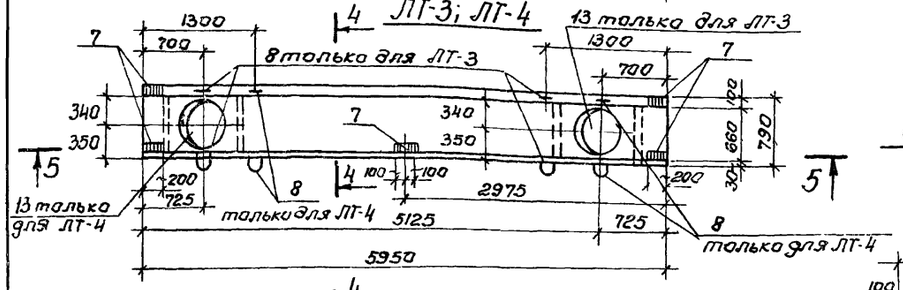

5 - 5

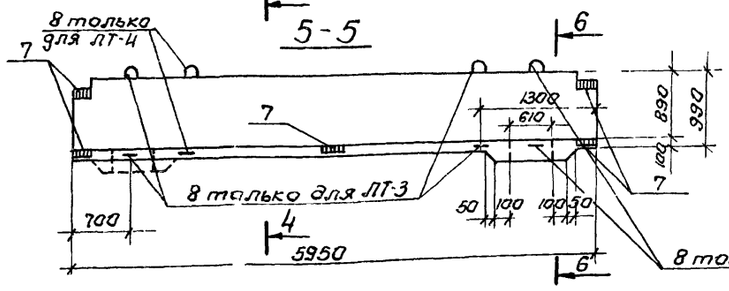

6 - 6

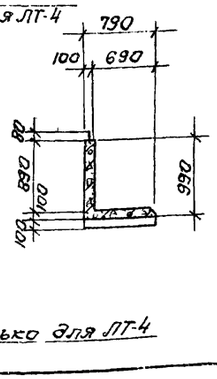

Деталь заделки сальника dy=350мм

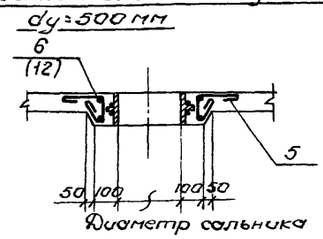

2-2 (армирование)

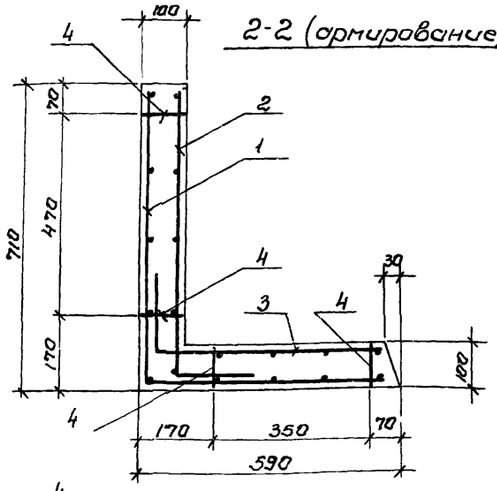

4-4 (армирование)

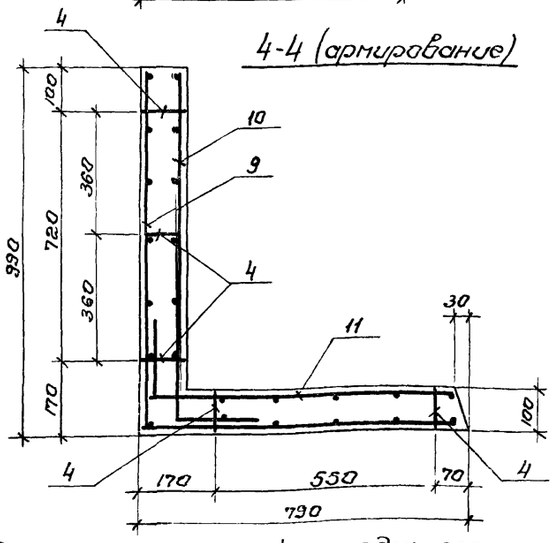

Ведомость стержней на один элемент.

Марка	Поз.	Эскиз или сечение	Ф мм	Длина мм	Кол.
ЛТ-1	5	40, 330, 210, 80, 150	6 AI	870	12
	6	600	16 AIII	2040	2
	8	100, 540, 100, 540, 60	16 AI	1340	4
ЛТ-2	8	См выше	16 AI	1340	4
ЛТ-3	5	40, 350, 210, 80, 150	6 AI	870	14
	8	100, 540, 100, 540, 60	16 AI	1340	4
	12	800	16 AIII	2770	2

Формат	Зона	Позиц.	Обозначение	Наименование	Количество	Примечание
				ЛТ-1		
				Сборочные единицы и детали		
		1	КЖ-31	Сетка арматурная С-9	1	
		2	КЖ-31	// С-10	1	
		3	КЖ-31	// С-11	1	
		4	КЖ-31	Каркас К-1	4	
		5,6,8	КЖ-23	Одиночные стержни		
		7	КЖ-32	Закладная деталь МН-7	5	
		13	Серия 3.901-5	Сальник dy=350	1	47.2кг
				Материалы		
				Бетон марки 200	0,77м³	
				ЛТ-2		
				Сборочные единицы и детали		
		9	КЖ-31	Сетка арматурная С-12	1	
		10	КЖ-31	// С-13	1	
		11	КЖ-31	// С-14	1	
		4	КЖ-31	Каркас К-1	5	
		7	КЖ-32	Закладная деталь МН-7	5	
		8	КЖ-23	Одиночный стержень	4	
				Материалы		
				Бетон марки 200	1,05м³	
				ЛТ-3; ЛТ-4		
				Сборочные единицы и детали		
		9	КЖ-31	Сетка арматурная С-11	1	
		10	КЖ-31	Сетка арматурная С-12	1	
		11	КЖ-31	Сетка арматурная С-13	1	
		4	КЖ-31	Каркас К-1	5	
		5,8,12	КЖ-23	Одиночные стержни		
		7	КЖ-32	Закладная деталь МН-7	5	
		13	Серия 3.901-5	Сальник dy=500	1	71,3кг
				Материалы		
				Бетон марки 200	1,05м³	

Выборка стали на 1 элемент, кг

Марка элемента	Арматурные изделия: Арматурная сталь ГОСТ 5781-75, Класс AI, Ф мм 6	8	16	Итого	Класс AIII, Ф мм 8	16	Итого	Профильная сталь δ=8	Закладные изделия: Арм сталь ГОСТ 5781-75 Класс AIII, Ф мм 10	Итого	Всего
ЛТ-1	2.31	23.2	8.5	34.0	88.6	6.4	95.0	6.3	0.4	6.7	135.7
ЛТ-2	—	29.0	8.5	37.5	114.1	—	114.1	6.3	0.4	6.7	158.3
ЛТ-3; ЛТ-4	2.7	29.0	8.5	40.2	114.1	8.8	122.8	6.3	0.4	6.7	169.7

7546/VII

1. Данный лист комплектен с листам КЖ-7
2. Лотки выполнять из бетона „М-200" В-4
3. В выборке стали на 1 элемент не учтен расход стали на сальники.
4. В местах пропуска сальников, арматуру лотка вырезать по месту.

32

ТП 902-2-330

КЖ

Отстойники канализационные горизонтальные с механизированным удалением осадка.

Тип III Вторичные отстойники четырехсекционные L=27м h=3м из сборного железобетона.

Опалубочные чертежи и армирование сборных железобетонных лотков ЛТ1-ЛТ-4

Изм.	Лист.	№ докум.	Подп.	Дата
Провер.		Зантберг		
Ст. техник		Мандрыка		
Рук. гр.		Зантберг		
Гл. спец.		Брасловский		
ГИП		Козловская		
Нач. отд.		Пичахчи		

Лит.	Лист	Листов
Р	29	

МЖКХ УССР Укркоммунниипроект г. Харьков.

С-1

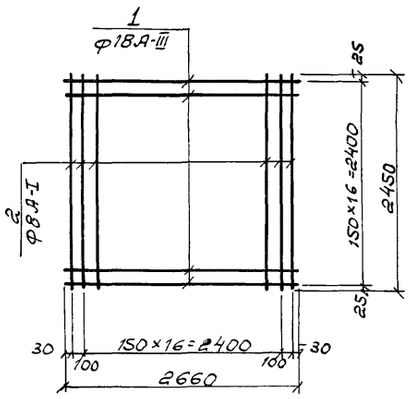

С-2

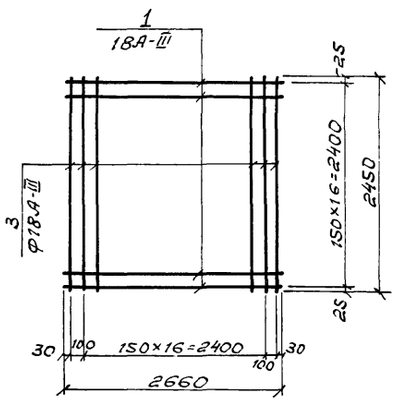

С-3

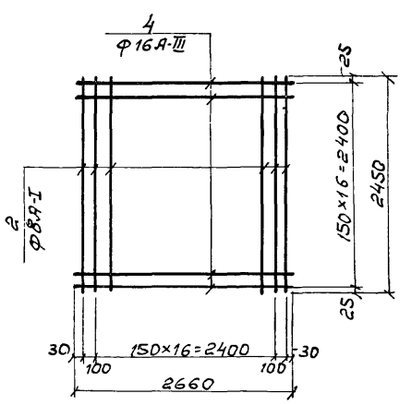

С-4

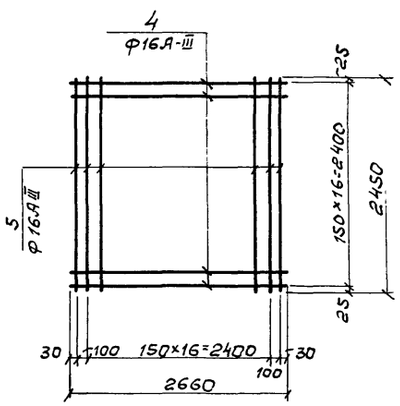

КП-1

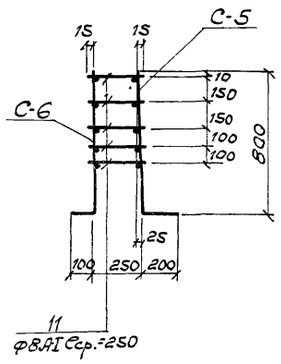

С-5

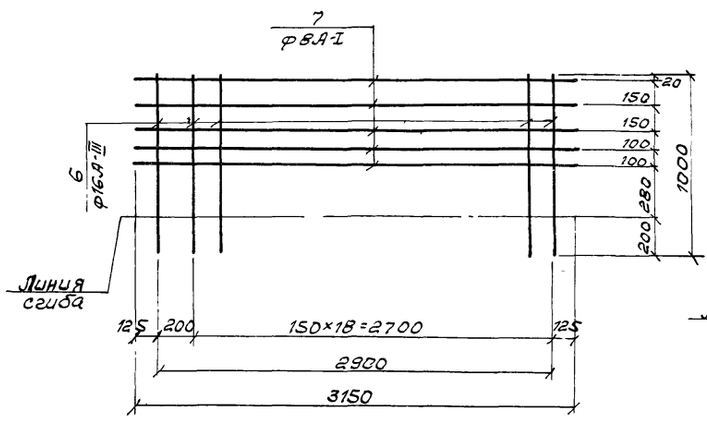

С-6

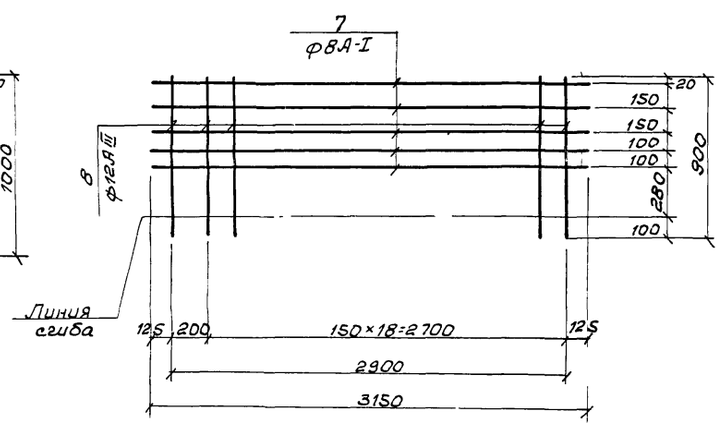

КП-2

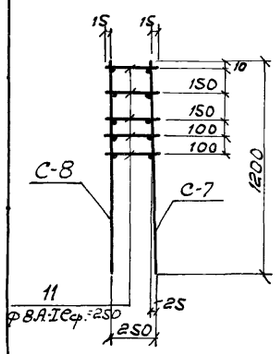

С-7

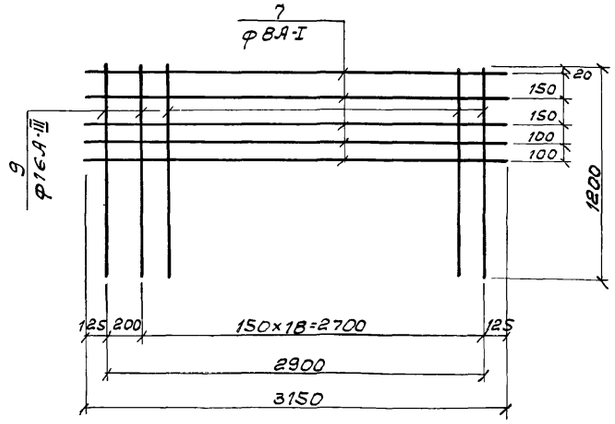

С-8

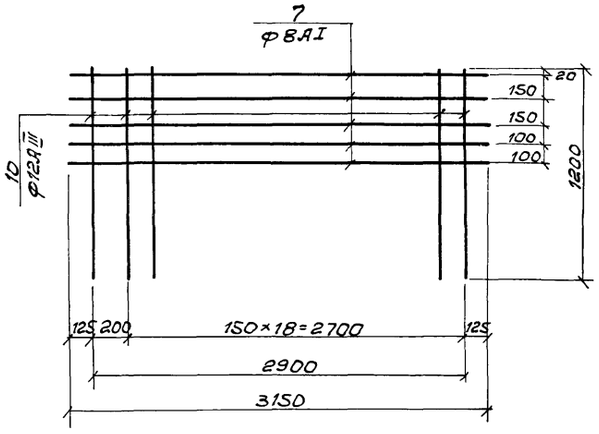

Ведомость стержней на один элемент

Марка эл-та		Поз.	Эскиз	Ф мм	Длина мм	Кол.
С-1		1	—	18А-III	2660	17
		2	—	8А-I	2450	19
С-2		1	—	18А-III	2660	17
		3	—	18А-III	2450	19
С-3		2	—	8А-I	2450	19
		4	—	16А-III	2660	17
С-4		4	—	16А-III	2660	17
		5	—	16А-III	2450	19
Каркас КП-1	С-5	6	—	16А-III	1000	20
		7	—	8А-I	3150	5
	С-6	7	—	8А-I	3150	5
		8	—	12А-III	900	20
	Отд. стержни	11	—	8А-I	Ср. 250	100
Каркас КП-2	С-7	7	—	8А-I	3150	5
		9	—	16А-III	1200	20
	С-8	7	—	8А-I	3150	5
		10	—	12А-III	1200	20
	Отд. стержни	11	—	8А-I	Ср. 250	100

1. При изготовлении сеток применяется контактная точечная сварка.
2. Для обеспечения точечной разбивки арматуры сетки изготавливаются в кондукторах.

7546/VII 33

Изм.	Лист	№ документа	Подпись	Дата
Проверил		Лаунзон		
Ст.техн.		Шепеленко		
Рук.гр.		Зантберг		
Гл.спец.		Браславский		
ГИП		Козловская		
Нач.отд.		Пичахчи		

ТП 902-2-330 КЖ

Отстойники канализационные горизонтальные с механизированным удалением осадка.

Тип III. Вторичный отстойник четырехсекционный L=27м; h=3м. из сборного железобетона.

Днище. Армирование. Конструкция сеток С-1 ÷ С-8.

Лит.	Лист	Листов
Р	30	

МЖКХ-УССР Укркоммунниипроект г. Харьков

С-9

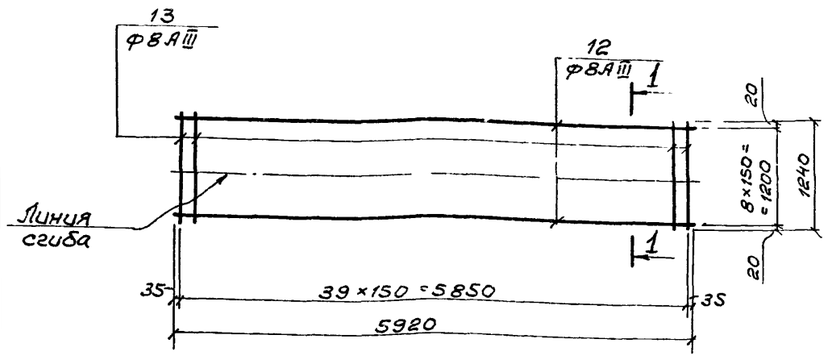

1-1

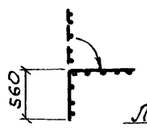

С-13

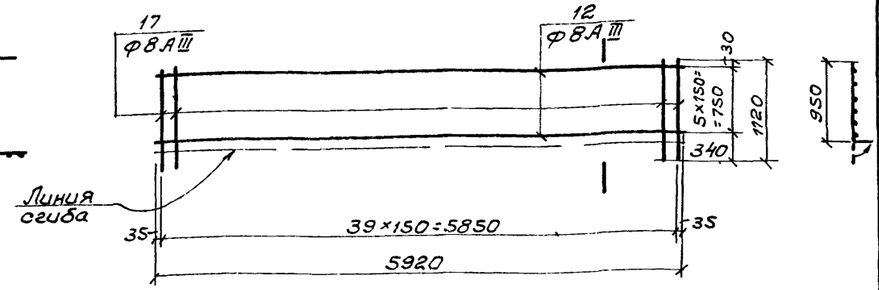

С-10

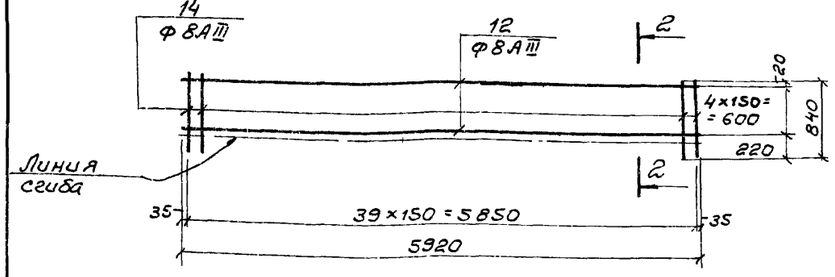

2-2

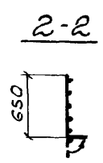

С-14

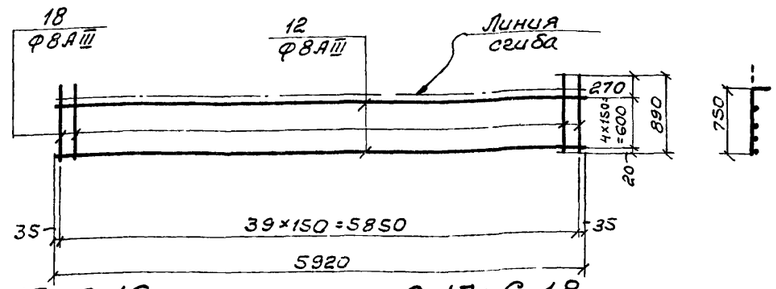

С-11

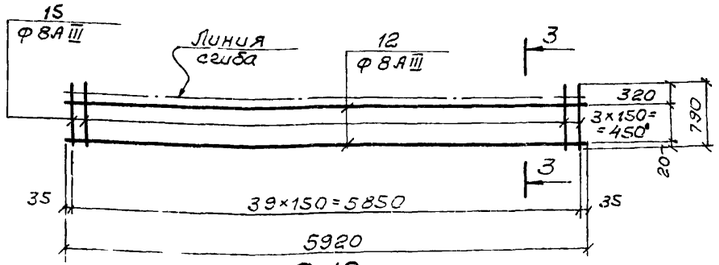

С-15; С-16

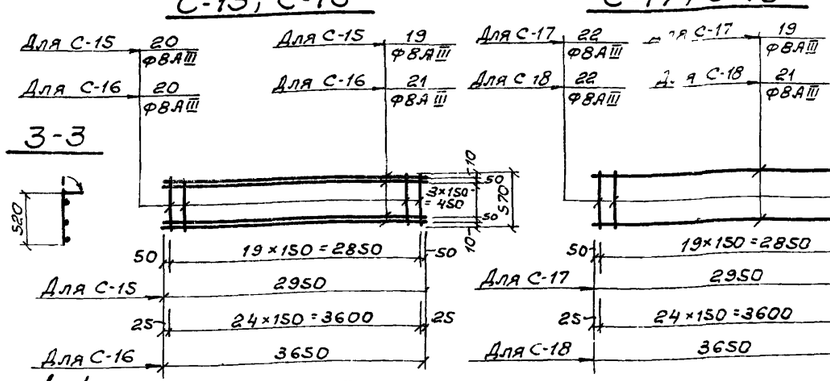

С-17; С-18

С-12

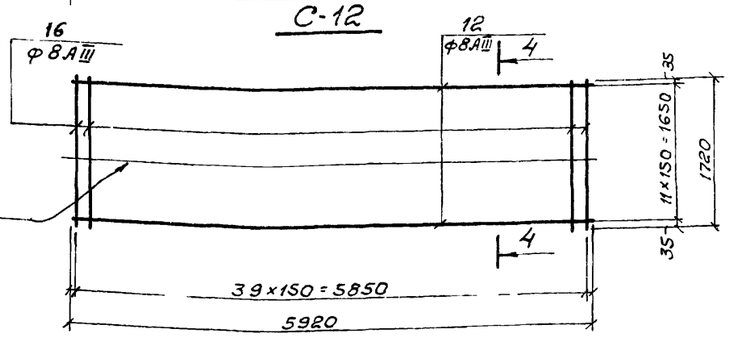

4-4

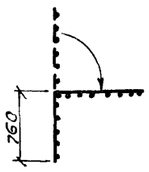

С-19

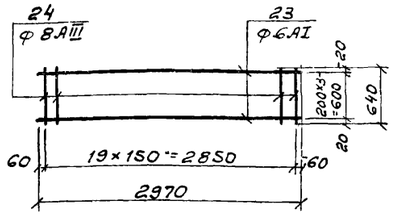

КР-2

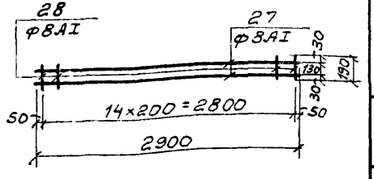

КР-1

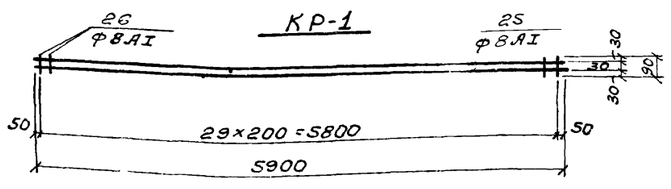

1. Каркасы и сетки изготовлять при помощи контактной точечной сварки в соответствии с ГОСТ 10922-75„Арматура и закладные детали сварные для железобетонных конструкций. Технические требования и методы испытаний."
2. Для обеспечения точной разбивки арматуры каркасы и сетки изготовлять в кондукторах.
3. Все размеры даны по осям стержней.
4. Данный лист комплектен с листами КЖС-27 ÷ КЖС-29

Ведомость стержней на один элемент

Марка элемента	Поз.	Эскиз или сечение	Ф мм	Длина мм	Кол.
С-9	12		8АIII	5920	9
	13		8АIII	1240	40
С-10	12		8АIII	5920	5
	14		8АIII	840	40
С-11	12		8АIII	5920	4
	15		8АIII	790	40
С-12	12		8АIII	5920	12
	16		8АIII	1720	40
С-13	12		8АIII	5920	6
	17		8АIII	1120	40
С-14	12		8АIII	5920	5
	18		8АIII	890	40
С-15	19		8АIII	2950	6
	20		8АIII	570	20
С-16	21		8АIII	3650	6
	20		8АIII	570	20
С-17	19		8АIII	2950	5
	22		8АIII	670	20
С-18	21		8АIII	3650	5
	22		8АIII	670	25
С-19	23		6АI	2970	4
	24		8АIII	640	20
КР-1	25		8АI	5900	2
	26		8АI	90	30
КР-2	27		8АI	2900	2
	28		8АI	190	15

7546/VII

Изм.	Лист	№ документа	Подпись	Дата
Проверил		Зантберг		
Инженер		Коптев		
Рук.гр.		Зантберг		
Гл.спец.		Браславский		
ГИП		Козловская		
Нач.отд.		Пичахчи		

ТП 902-2-330 КЖС 34

Отстойники канализационные горизонтальные с механизированным удалением осадка

Тип III. Вторичный отстойник четырехсекционный L=27,0м; h=3,0м из сборного железобетона.

Лит.	Лист	Листов
Р	31	

Лотки, мостики, плиты перекрытий лотков. Конструкция сеток С-9 ÷ С-19 и каркасов Кр 1, Кр 2.

МЖКХ УССР
УКРКОММУННИИПРОЕКТ
г. Харьков

МН-1

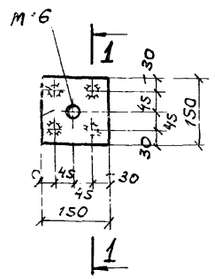

1-1

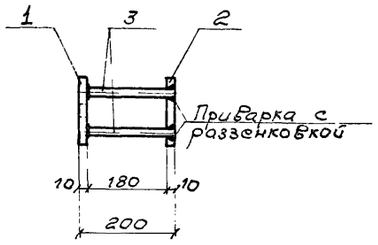

МН-2

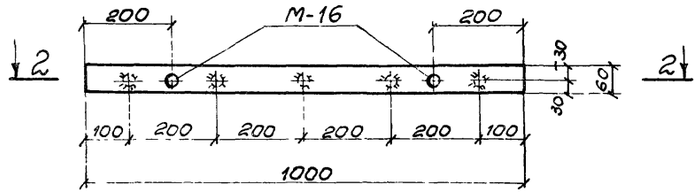

2-2

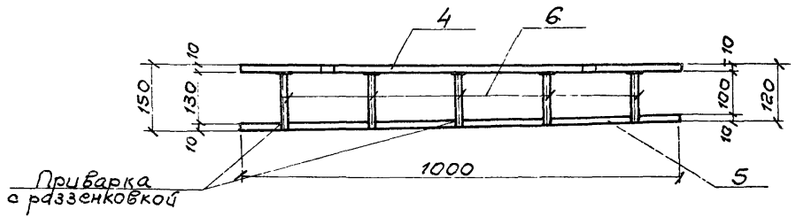

МН-3

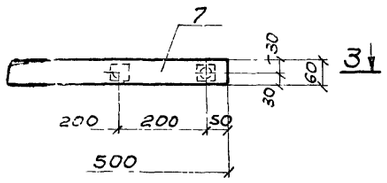

3-3

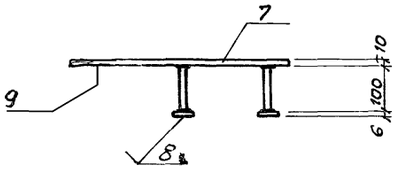

МН-4

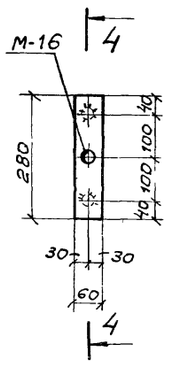

4-4

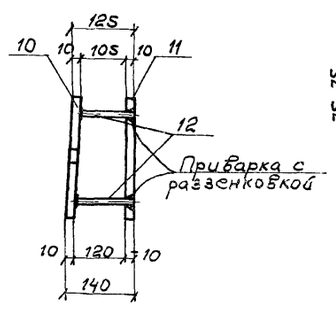

МН-5

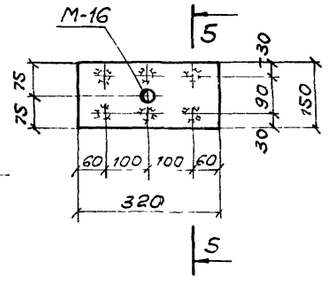

5-5

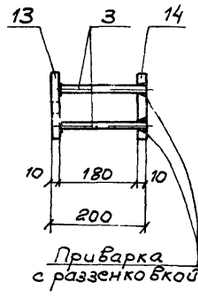

МН-6

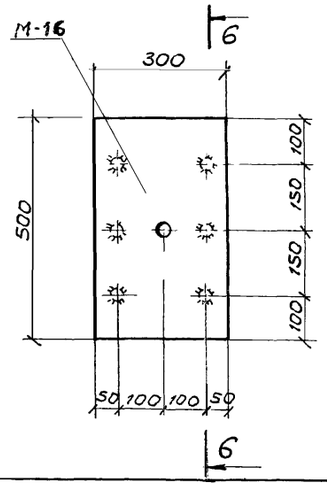

6-6

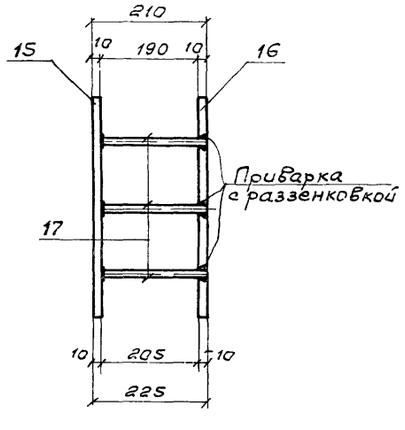

МН-7

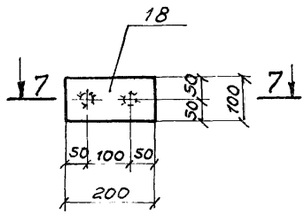

7-7

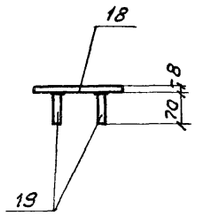

Спецификация металла на одну марку

Марка элемента	№ позиции	Эскиз	Длина мм	К-во шт. Т	К-во шт. Н	Масса в кг поз.	Масса в кг всех	Масса в кг марки	Примечания
МН-1	1	-150×10	150	1		1,77	1,77	4,00	
	2	-150×10	150	1		1,77	1,77		
	3	ф10 АIII	190	4		0,12	0,48		
МН-2	4	-60×10	1000	1		4,71	4,71	9,67	
	5	-60×10	1000	1		4,71	4,71		
	6	ф8 АIII	135ср	5		0,05	0,25		
МН-3	7	-60×10	500	1		2,36	2,36	2,72	
	8	-40×6	40	3		0,08	0,24		
	9	ф8 АIII	100	3		0,04	0,12		
МН-4	10	-60×10	280	1		1,32	1,32	2,74	
	11	-60×10	280	1		1,32	1,32		
	12	ф8 АIII	123ср	2		0,05	0,10		
МН-5	13	-150×10	320	1		3,77	3,77	8,26	
	14	-150×10	320	1		3,77	3,77		
	3	ф10 АIII	190	6		0,12	0,72		
МН-6	15	-300×10	500	1		11,78	11,78	24,10	
	16	-300×10	500	1		11,78	11,78		
	17	ф10 АIII	135ср	6		0,09	0,54		
МН-7	18	-100×8	200	1		1,26	1,26	1,34	
	19	ф10 АIII	70	2		0,04	0,08		

1. Данный лист комплектен с листами КЖ-26 ÷ КЖ-29
2. Сварку стержней встык производить под слоем флюса, остальных стержней – электродами Э-50А.
3. Электродуговая сварка выполняется в соответствии с ГОСТ 10922-75 „Арматура и закладные детали сварные для железобетонных конструкций."

35

7546/VII

Изм.	Лист	№ документа	Подпись	Дата	ТП 902-2-330 КЖ
					Отстойники канализационные горизонтальные с механизированным удалением осадка.
Проверил		Зантберг			Тип III. Вторичный отстойник четырехсекционный L=27м; h=3м. из сборного железобетона. Монолитные участки УМ-1÷УМ-6; Стеновые панели; лотки. Закладные детали МН-1÷МН-7
Инженер		Муценко			
Рук. гр.		Зантберг			
Гл. спец.		Браславский			
ГИП		Козловская			
Нач. отд.		Пичахчи			

Лит.	Лист	Листов
Р	32	

МЖКХ УССР
УКРКОММУННИИПРОЕКТ г. Харьков

МС-1

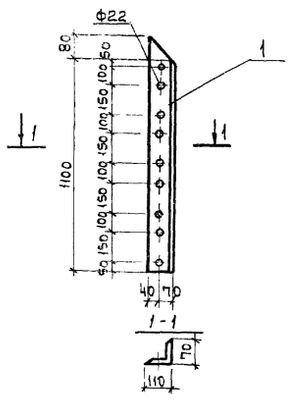

МС-2

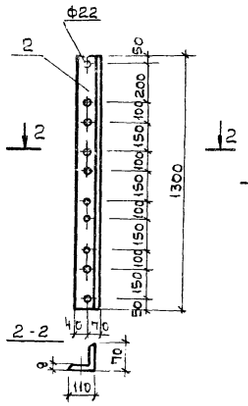

МС-3

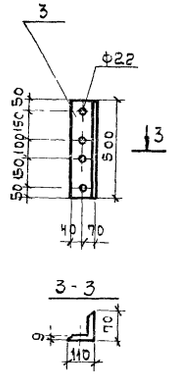

МС-6

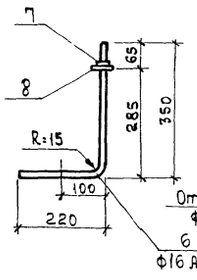

МС-5

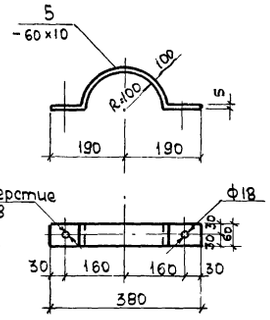

МС-4

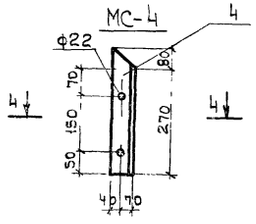

МС-7

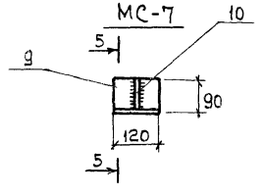

5-5

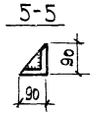

6-6

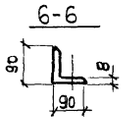

МС-8, МС-9

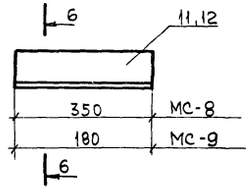

У1, У2

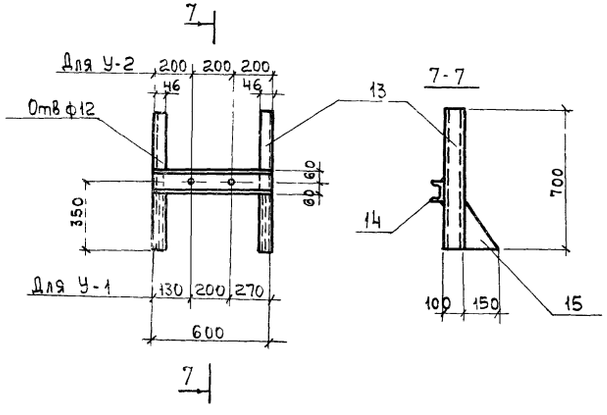

У3

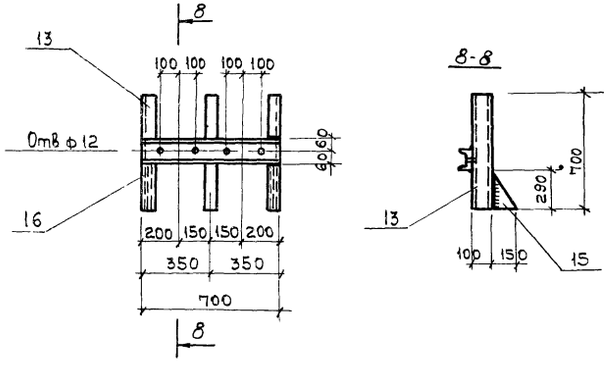

Спецификация металла на одну марку

Марка элемента	N позиции	Эскиз	Длина мм	К-во шт. Т	К-во шт. Н	Масса в кг Поз.	Масса в кг Всех	Масса в кг Марки	Примечания
МС-1	1	L110×70×9	1180	1		11,7	11,7	11,7	
МС-2	2	L110×70×9	1300	1		14,3	14,3	14,3	
МС-3	3	L110×70×9	500	1		5,5	5,5	5,5	
МС-4	4	L110×70×9	350	1		3,0	3,0	3,0	
МС-5	5	-60×10	550	1		2,6	2,6	2,6	
МС-6	6	Анкер ф16А-I	570	1		0,9	0,9	1	
	7	Гайка М16	—	1		0,034	0,034		
	8	Шайба 16	—	1		0,01	0,01		
МС-7	9	L90×8	120	1		1,31	1,31	1,8	
	10	L90×8	90	1		0,49	0,49		
МС-8	11	L90×8	350	1		3,82	3,82	3,82	
МС-9	12	L90×8	180	1		1,96	1,96	1,96	
У1	13	[10	700	2		6,0	12	25,2	
	14	[12	600	1		6,2	6,2		
	15	-150×8	290	2		3,5	7,0		
У2	13	[10	700	2		6,0	12,0	25,2	
	14	[12	600	1		6,2	6,2		
	15	-150×8	290	2		3,5	7,0		
У3	13	[10	700	2		6,0	12,0	26,3	
	15	-150×8	290	2		3,5	7,0		
	16	[12	700	1		7,3	7,3		

Примечания

1. Данный лист комплектен с листами КЖС-2÷КЖС-6, КЖС-34
2. Сварку производить электродами Э-42 по ГОСТ 9467-75. Толщину сварных швов принять равной 6 мм.

7546/VII

ТП 902-2-330

КЖС

Отстойники канализационные горизонтальные с механизированным удалением осадка

Изм.	Лист	№ документа	Подпись	Дата
Проверил		Зантберг		
Инжен.		Коптев		
Рук.гр.		Зантберг		
Гл.спец.		Браславский		
ГИП		Козловская		
Нач.отд		Пичахчи		

Тип III. Вторичный отстойник четырехсекционный L=27, h=3м. из сборнос железобетона.

Лит.	Лист	Листов
Р	33	

Соединительные детали МС1÷МС9

Мжкос-Госстрой

Укркоммунниипроект г. Харьков

Маркировочная схема рельсового пути по осям „Д" „А" зеркально

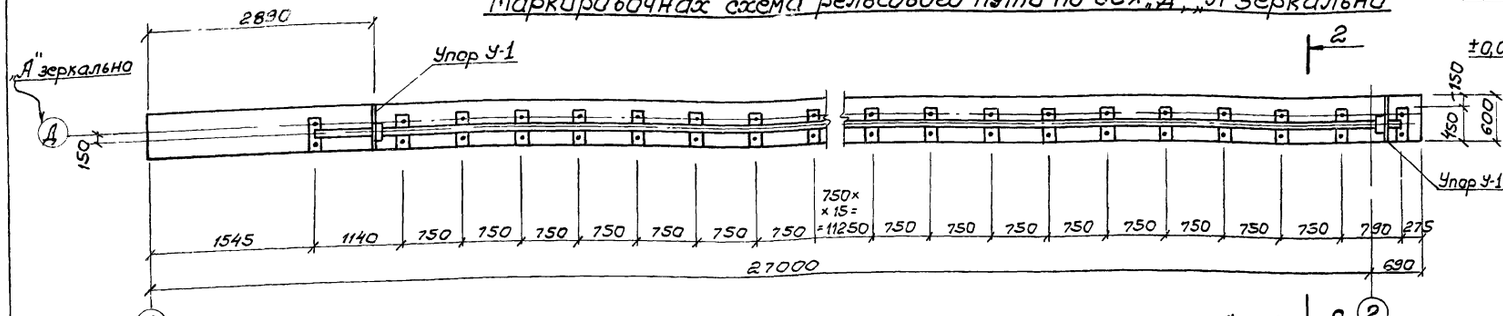

Маркировочная схема рельсового пути по осям „Б" и „Г"

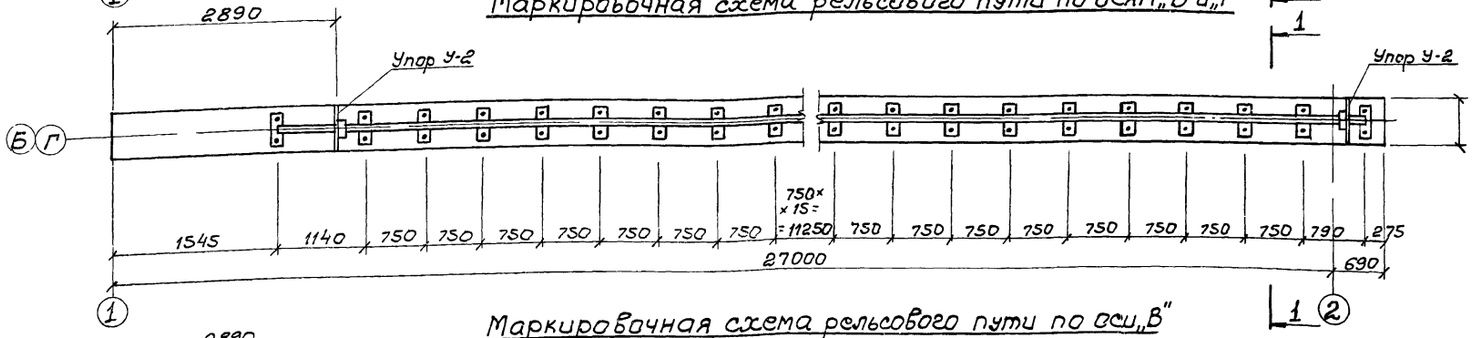

Маркировочная схема рельсового пути по оси „В"

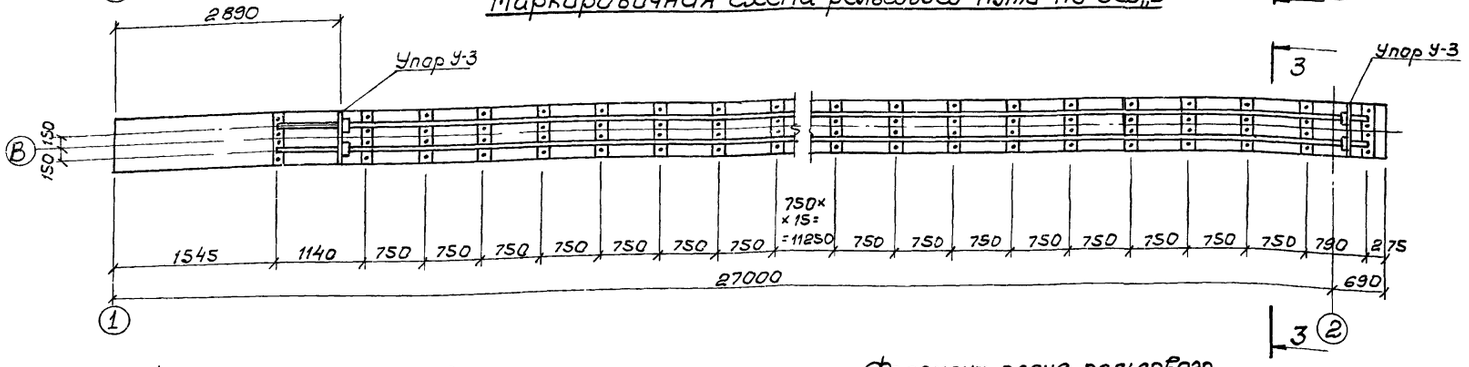

Фрагмент плана рельсового пути по оси „В"

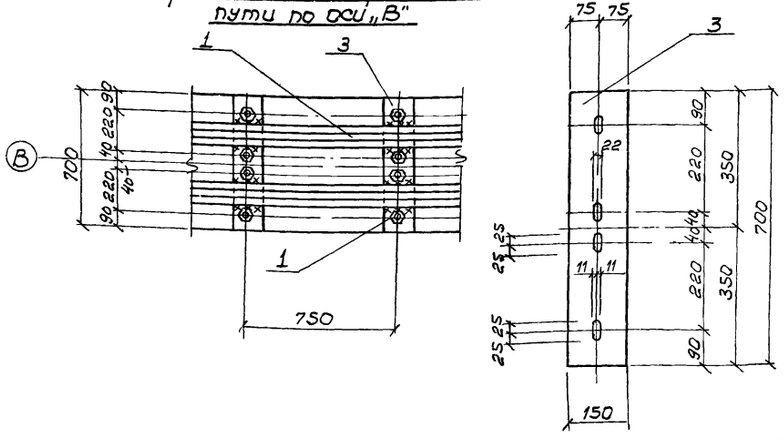

Фрагмент плана рельсового пути по осям „Б" и „Г"

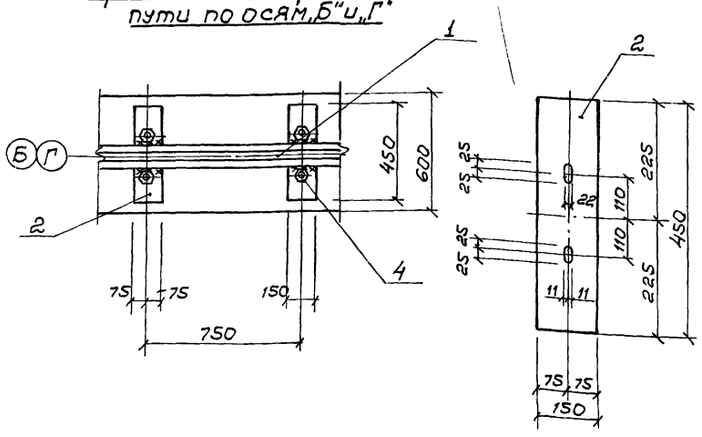

Спецификация стали

Наименов.	№№ поз.	Сечение	Длина мм	Кол-во шт.	Масса кг: 1 шт.	Масса кг: Всех	Масса кг: Общий
Рельсовый путь под скребковый механизм	1	Рельс Р-43	15522о	—	—	6930,5	7889,7
	2	Подкладка 150×10	450	132	5,3	699,6	
	3	Подкладка 150×10	750	32	8,25	264,0	
	4	Гайка М-20 с шайбой	—	396	0,09	35,64	

1. Данный лист комплектен с листами КЖС-2, КЖ-33
2. Рельсы укладываются в виде плетей L=23м
3. Расход стали на упоры см. лист КЖ-33

37

7546/VII

					ТП 902-2-330 КЖ
					Отстойники канализационные горизонтальные с механизированным удалением осадка
Изм.	Лист	№документа	Подпись	Дата	Тип III. Вторичный четырехсекционный отстойник L=27м h=3м из сборного железобетона
Проверил		Зантберг			Маркировочные схемы рельсовых путей для скребкового механизма
Сп. техн.		Телічко			Лит. Р; Лист 34; Листов
Рук. гр.		Зантберг			МЖКХ-УССР УКРКОММУННИИПРОЕКТ г. Харьков
Гл. спец.		Браславский			
ГИП		Козловская			
Нач. отд.		Пичахчи			

Маркировочный план опор на отм.-1910

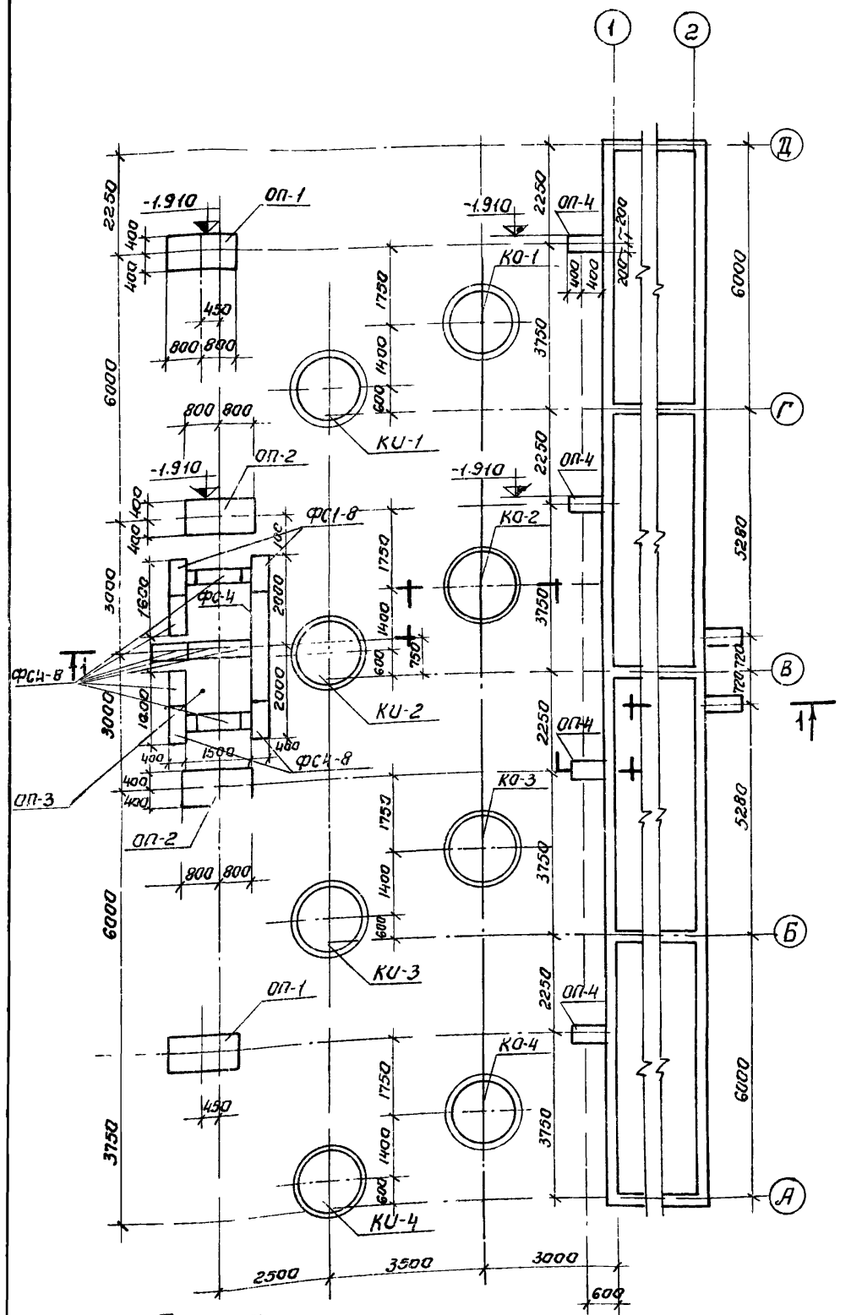

План расположения колодцев и распределительной чаши.

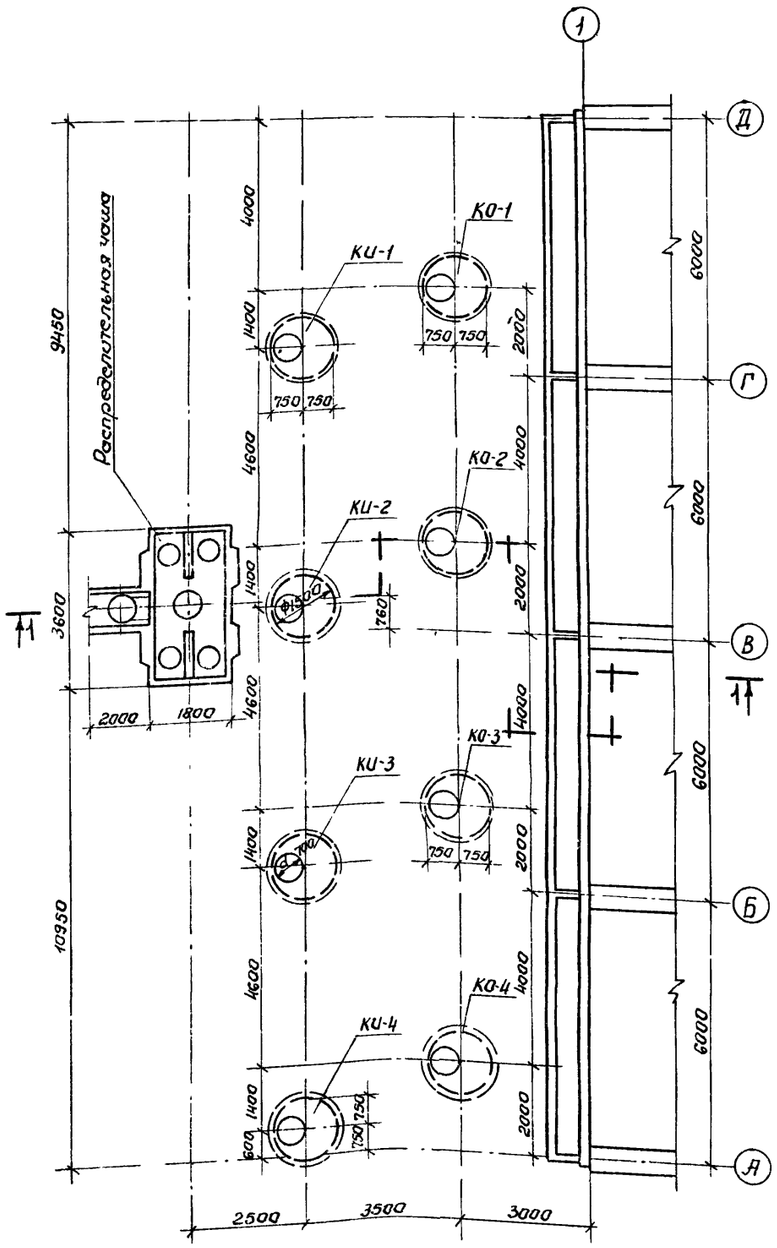

Разрез 1:1

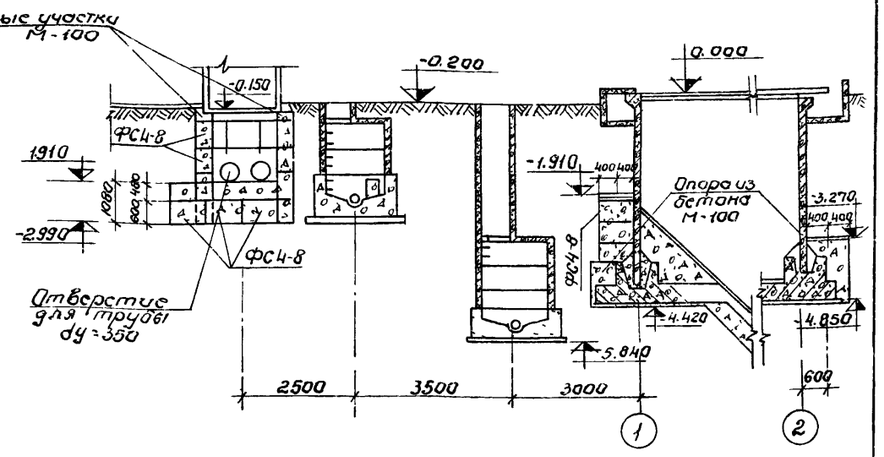

Спецификация сборных железобетонных и бетонных элементов.

Марка	Обозначение	Наименование	Кол.	Примечание
		Опора ОП-1		
ФС4-8	Серия 1.116-1 выпуск 1	Блоки бетонные для стен подвалов	4	0.42т
		Опора ОП-2		
ФС4-8	Серия 1.116-1 выпуск-1	Блоки бетонные для стен подвалов	4	0.42т
		Опора ОП-3		
ФС-4	Серия 1.116-1 выпуск-1	Блоки бетонные для стен подвалов	4	1.3т
ФС4-8	—"—	—"—	31	0.42т
		Опора ОП-4		
ФС4-8	Серия 1.116-1 выпуск-1	Блоки бетонные для стен подвалов	3	0.42т

1. Данный лист комплектен с листом КЖ-2.
2. Блоки под опоры укладываются на цементном растворе М-50
3. Расход бетона М-100 на монолитные участки опор V=7м³

38

7546/VII

По а-а

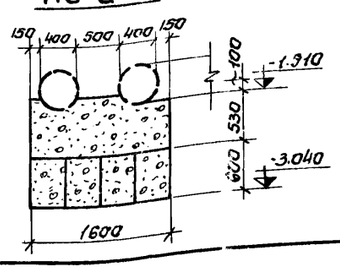

Опора ОП-2

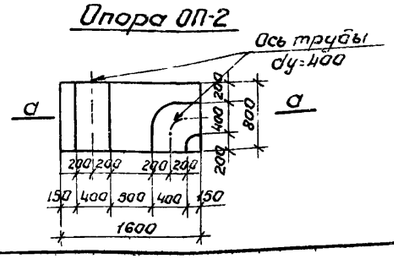

б-б

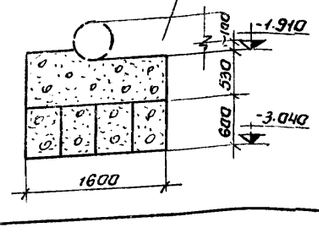

Опора ОП-1

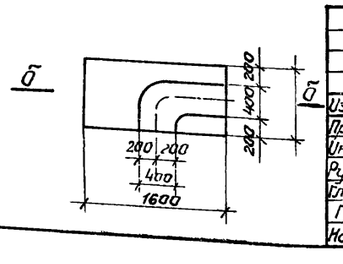

Изм	Лист	№документ	Подпись	Дата
Провер.		Зантберг		
Инженер		Коптев.		
Рук.груп.		Зантберг		
Гл.спец.		Браславский		
ГИП		Козловская		
Нач.отд.		Пичахчи		

ТП 902-2-330

КЖ

Отстойники канализационные горизонтальные с механизированным удалением осадка.

Тип III. Вторичный отстойник четырехсекционный L=27м h=3м из сборного железобетона.

План опор на отм. План расположения колодцев и распределительной чаши.

Лит	Лист	Листов
Р	35	

МЖКХ УССР УКРКОММУННИИПРОЕКТ г. Харьков

Опалубочный план распределительной чаши

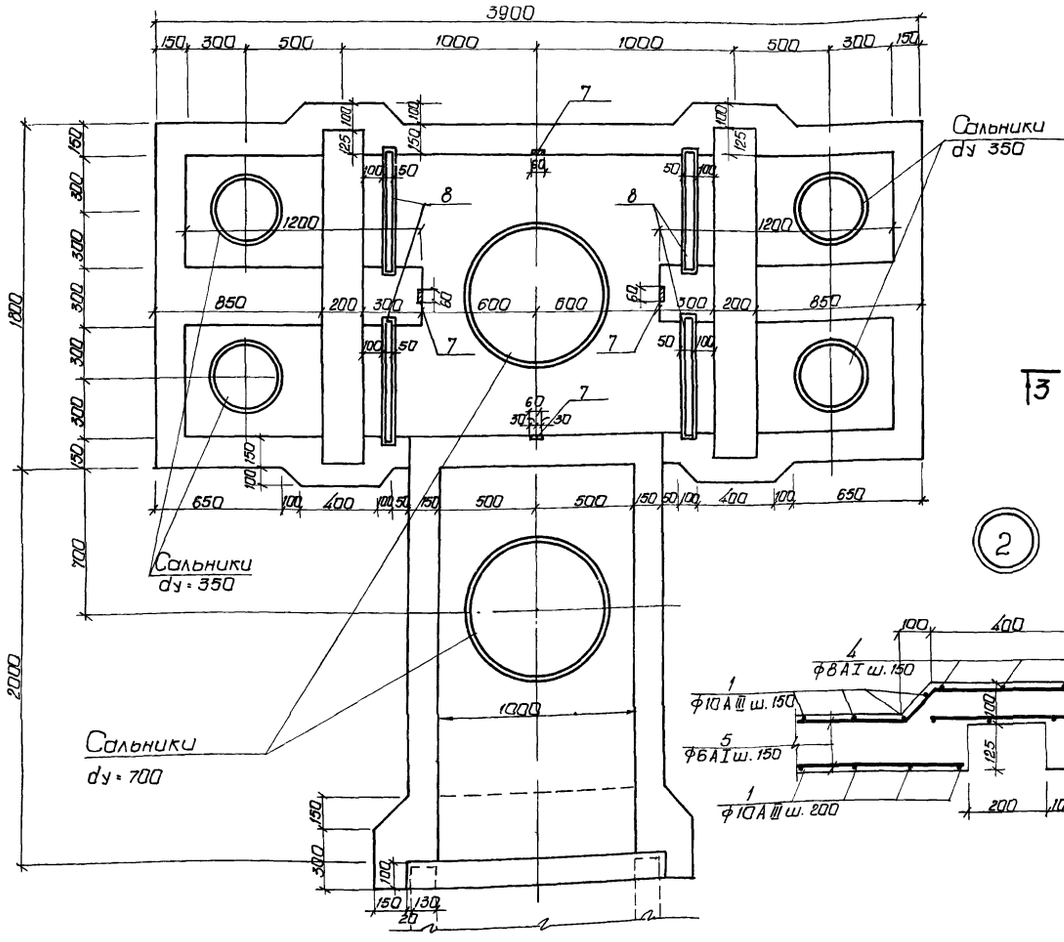

Арматурный план распределительной чаши.

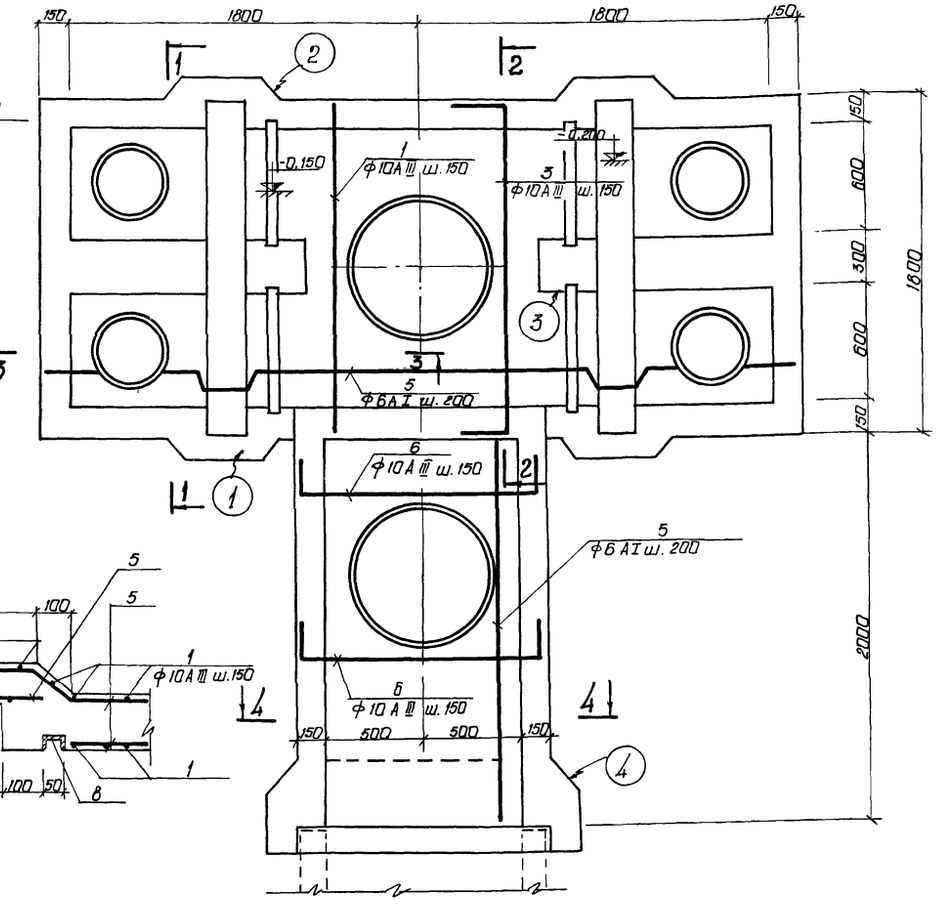

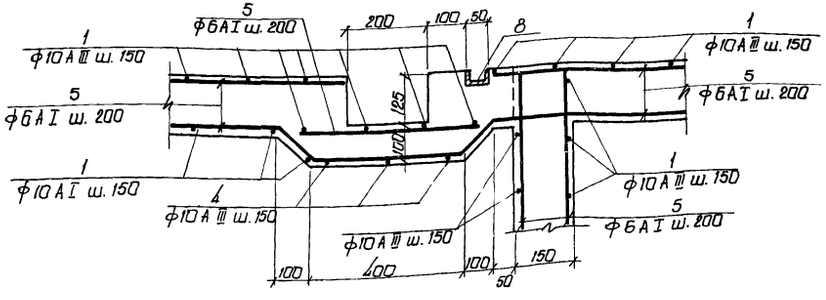

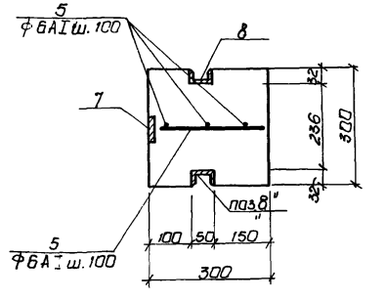

1. Данный лист комплектен с листами КЖ-2, КЖ-3?
2. Распределительную чашу выполнять из бетона М-200, В-4. Бетон по морозостойкости принять по пояснительной записке.
3. Арматуру днища чаши в местах прохода сальников вырезать по месту и приварить к корпусу сальника.

7546/VII

					ТП 902-2-330 КЖС.		
					Отстойники канализационные горизонтальные с механизированным удалением осадка		
Изм.	Лист	№ докум.	Подпись	Дата	Тип III. Вторичный отстойник четырехсекционный L=27м H=3м из сборного железобетона	Лит.	Лист	Листов
Провер.	Зонтберг					Р	36	
Инженер	Гарченко							
Рук.гр.	Зонтберг							
Гл.спец.	Брославский				Распределительная чаша Опалубочный и арматурный планы	МЖКХ - УССР Укркоммунниипроект гор. Харьков		
ГИП	Козловская							
Нач.отд.	Пичугин							

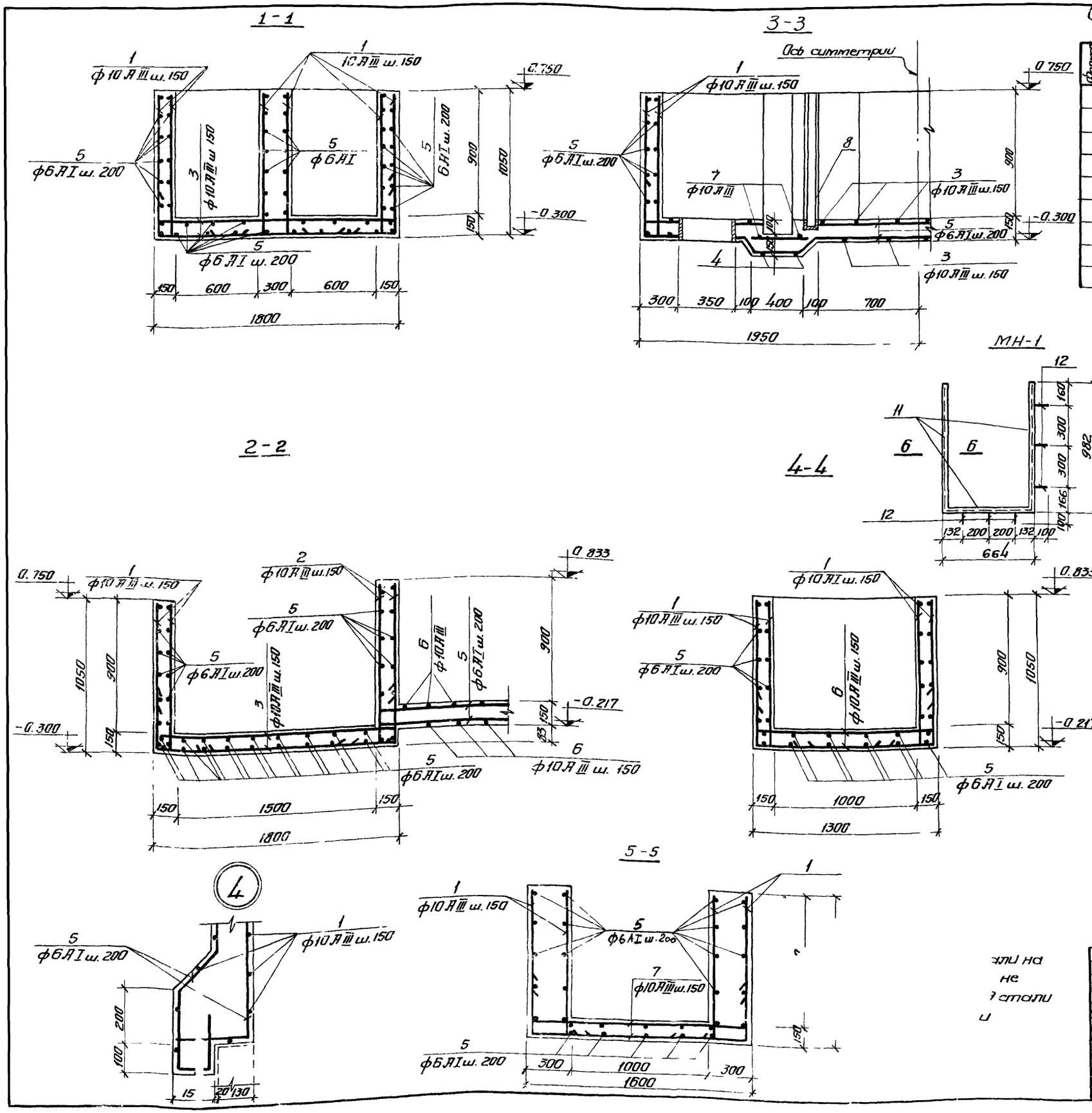

Спецификация сборочных единиц и деталей

Формат	Зона	Поз.	Обозначение	Наименование	Кол.	Примеч.
				Распределительная чаша		
				Сборочные единицы и детали		
		1-6	КЖС-37	Стержни одиночные		
		7	3.400-6	Изделие закладное МН-2	4	
		8	КЖС-37	Изделие закладное МН-1	4	
		9	3.901-5	Сальники dy 350	2	28.7кг
		10	3.901-5	Сальники dy 700	2	56.6кг
				Материал	4.2	$м^3$
				Бетон М200		

Ведомость стержней на один элемент

Марка эл-та	Поз.	Эскиз или сечение	ф мм	Длина мм	Кол
Распределительная чаша	1	1000 150	10 AIII	1150	208
	2	1083 150	10 AIII	1233	24
	3	150 1750 150	10 AIII	2050	30
	4	150 1900 150	10 AIII	2200	4
	5		6 AI	п.м.	210
	6	150 1250 150	10 AIII	1550	28
	7	150 1550 150	10 AIII	1850	4

Спецификация металла на одну марку

Марка эл-та	№ поз.	Эскиз	Длина мм	К-во шт Т	К-во шт Н	Масса кг Поз.	Масса кг Всех	Масса кг Марку	Прим.
МН-1	11	С5	—	пм 2.53	—	12.24	—	12.6	
	12	50 100 ф8 AIII	150	6		0.06	0.4		

Выборка стали на один элемент.

Марка эл-та	Арматурные изделия: Арматурная сталь ГОСТ 5781-75, Класс AI, ф мм 6	8	Итого	Класс AIII, ф мм 10		Итого	Итого	Закладные изделия: Прокатная сталь С5	б=8	Арматурная сталь Класс AIII, ф мм 8		Итого	Всего
Распределительная чаша	46.6		46.6	240.4		240.4	287	48.8	15.2	15.3		79.3	319.7

1. Закладную деталь МН 1-2, раму щитового затвора и сальники заложить во время бетонирования чаши.
2. Арматуру днища чаши в местах прохода сальников вырезать по месту и приварить к корпусу сальника.

7546/VII. 40

Изм.	Лист	№ докум.	Подпись	Дата
Провер.		Зантберг		
Инженер		Харченко		
Рук. груп.		Зантберг		
Гл. спец.		Браславский		
ГИП		Козловская		
Нач. отд.		Пичахчи		

ТП 902-2-330 Кэж

Отстойники канализационные горизонтальные с механизированным удалением осадка.

Тип III. Вторичный отстойник четырехсекционный L=27м, l=3м из сборного железобетона

Распределительная чаша. Опалубочный чертеж и армирование. Сечения 1-1 ÷ 5-5

Лит.	Лист	Листов
Р	37	

МЭКХ УССР Укркоммуниипроект г. Харьков

КИ-1 ÷ КИ-4

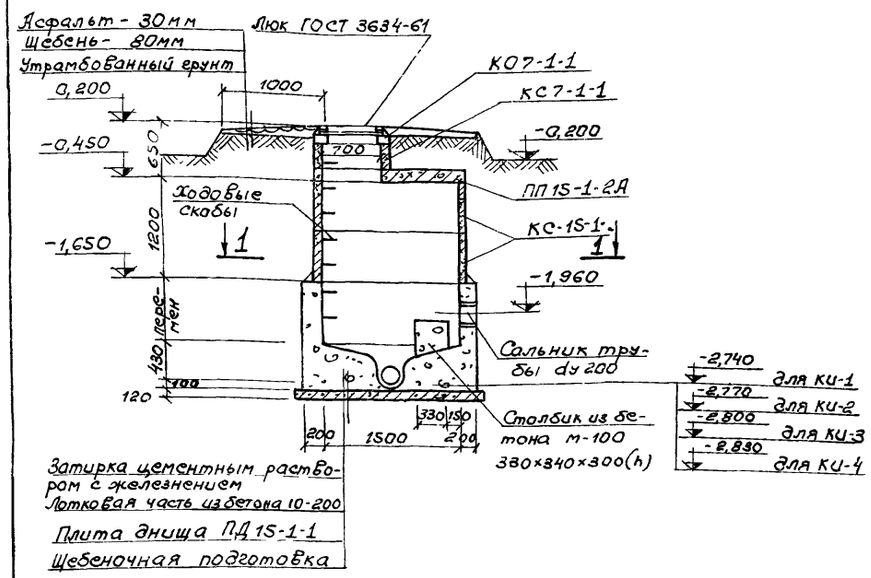

МН-1

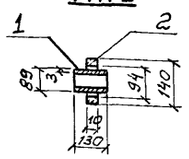

МН-2

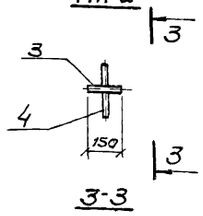

КО-1 ÷ КО-4

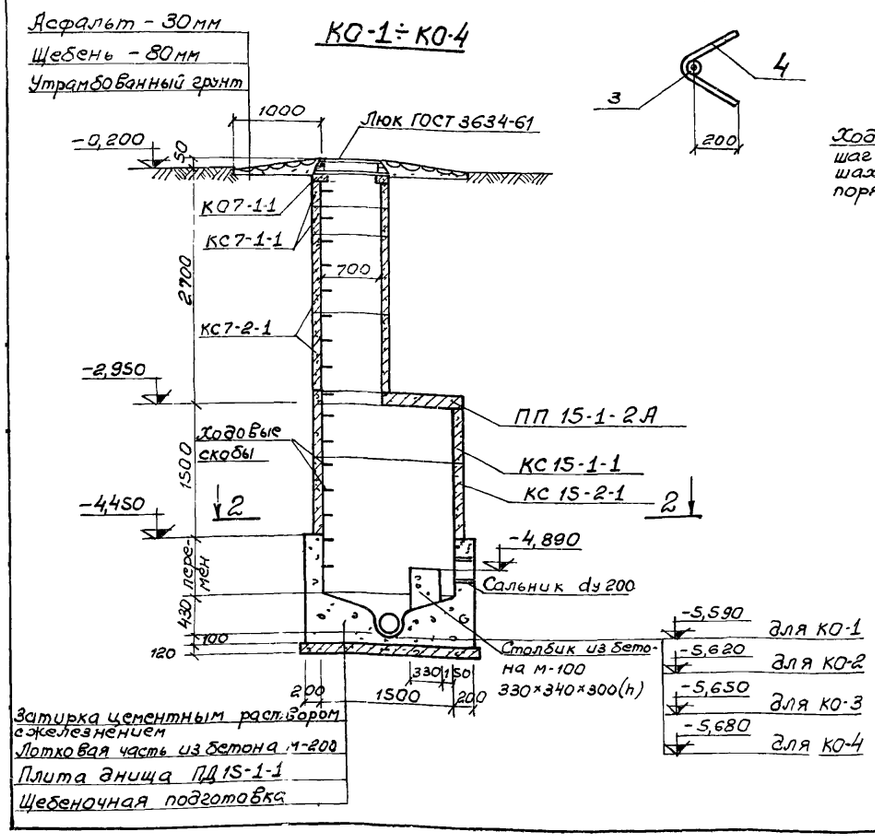

Плита перекрытия ПП15-1-2А

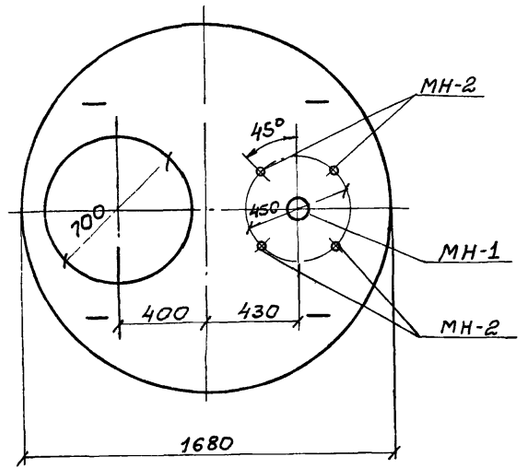

1-1

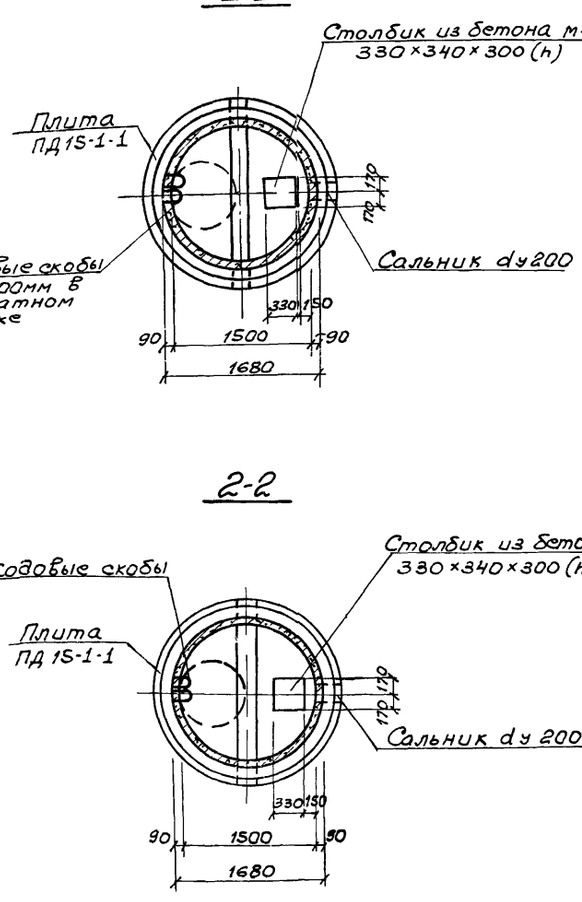

2-2

Спецификация сборных железобетонных элементов на один колодец

Марка	Обозначение	Наименование	Кол.	Примечание
		КИ-1 ÷ КИ-4		
КО7-1-1	Серия 3.900-2 в.5	Кольцо опорное	1	0,05т
КС7-1-1	—"—	Кольцо стеновое	1	0,13т
КС15-1-1	—"—	Кольцо стеновое	2	0,66т
ПП15-1-2А	—"—	Плита перекрытия	1	0,69т
ПД15-1-1	—"—	Плита днища	1	0,94т
		КО-1 ÷ КО-4		
КО7-1-1	Серия 3.900-2 в.5	Кольцо опорное	1	0,05т
КС7-1-1	—"—	Кольцо стеновое	2	0,13т
КС15-1-1	—"—	Кольцо стеновое	1	0,66т
ПП15-1-2А	—"—	Плита перекрытия	1	0,69т
ПД15-1-1	—"—	Плита днища	1	0,94т
КС15-2-1	—"—	Кольцо стеновое	1	1,0т
КС7-2-1	—"—	Кольцо стеновое	2	0,33т

Спецификация металла на одну марку

Марка эл-та	№ позиц	Эскиз	Длина мм	К-во шт. Т	К-во шт. Н	Масса, кг Поз	Масса, кг Всех	Масса, кг Марки	Примечание
МН-1	1	Труба 89×3	150	1		0,95	0,95	1,0	ГОСТ 10704-63
	2	Ребро ф140×0,94×10	440	1		0,5	0,5		Ст.3 ГОСТ 380-
МН-2	3	Газовая труба dу 20	150	1		0,23	0,23	0,47	ГОСТ 3262-
	4	ф8 AIII	600	1		0,24	0,24		ГОСТ 5781-75

Выборка закладных деталей на один элемент

Марка эл-та	Марка детали	К-во шт.	Масса, кг 1 шт.	Масса, кг Всех	Примечание
ПП15-1-2а	МН-1	1	1,0	1,0	КЖ-38
	МН-2	4	0,47	1,9	КЖ-38

1. Данный лист комплектен с листами КЖ-2, КЖ-35
2. Лотковая часть выполняется из бетона м-200. Устройство лотка осуществляется по специальным шаблонам.
3. Все сборные элементы устанавливаются на цементном растворе м-50.
4. Для спуска в колодец по боковым стенкам горловины и рабочей части предусмотрены скобы, устанавливаемые в шахматном порядке с расстоянием по вертикали и горизонтали 300мм.
5. Расход бетона на монолитные схемы и лотковую часть $V_{КИ} = 2,3\ м^3$; $V_{КО} = 23\ м^3$.

41

Изм.	Лист	№ документа	Подпись	Дата	ТП 902-2-330 КЖ			
					Отстойники канализационные горизонтальные с механизированным удалением осадка			
Инженер	Харчелко				Тип III. Вторичный отстойник четырехсекционный L=27м h=3м из сборного железобетона.	Лит.	Лист	Листов
Рук.гр.	Зантберг					Р	38	
Гл.спец.	Браславский				Конструкция колодцев КИ-1÷КИ-4; КО-1÷КО-4.	МЖКХ-УССР УКРКОММУННИИПРОЕКТ г.Харьков		
ГИП	Козловская							
Нач.отд.	Пичахчи							

7546/VII

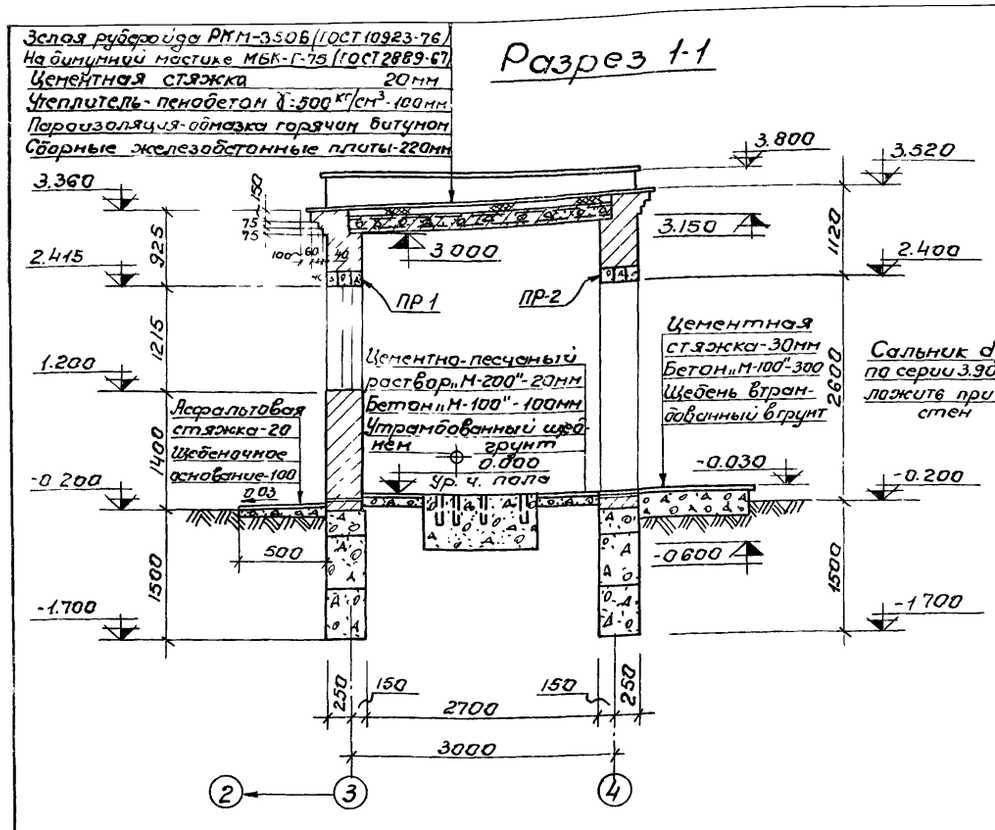

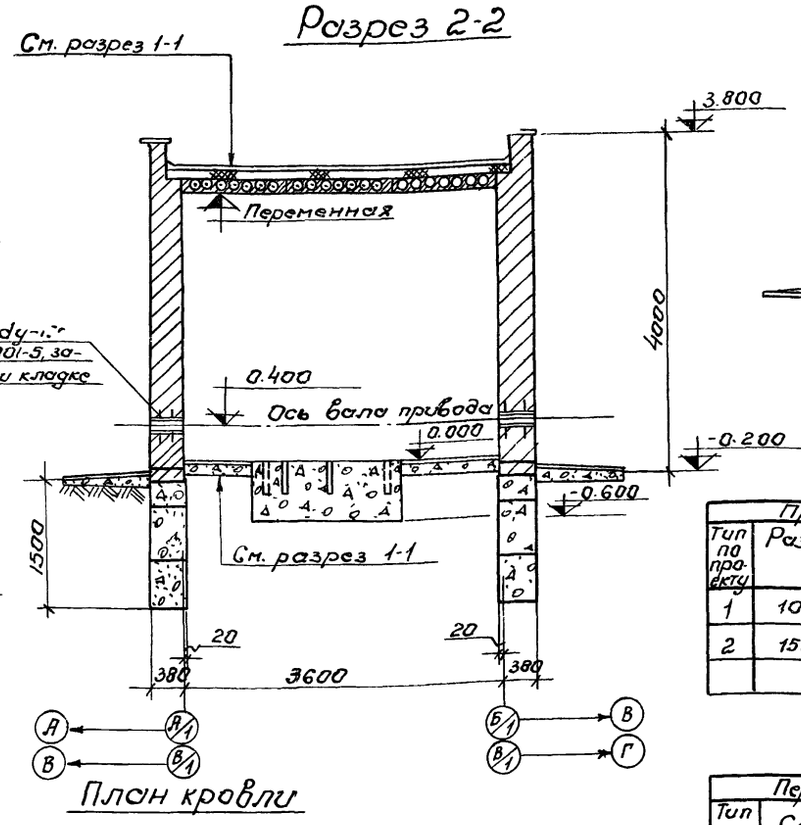

План кровли

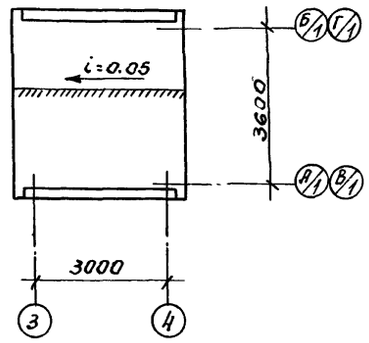

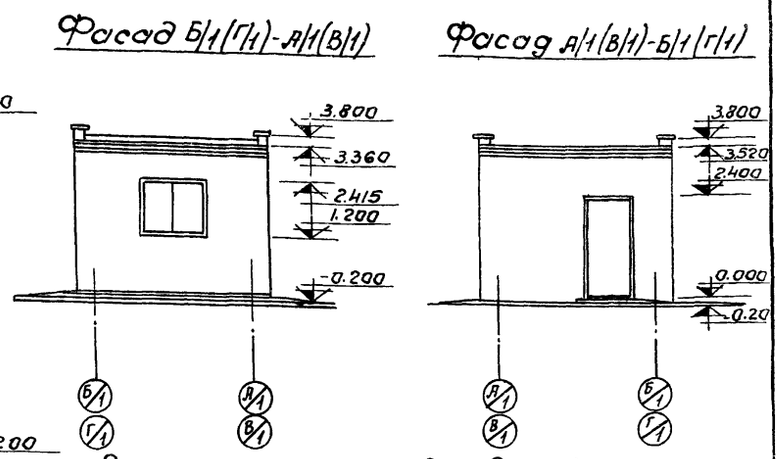

Ведомость проемов дверей и окон

Проемы			Элементы заполнения проема		
Тип по проекту	Размер в кладке в×h мм	Кол. мест	Марка	Обозначение	Кол.
1	1060 × 2400	1	Д 53-П	ГОСТ 14624-69	1
2	1520 × 1215	1	ВС 1-94	ГОСТ 12506-67	1

Ведомость перемычек

Перемычки			Элементы перемычки		
Тип по проек	Схема сечения	Кол мест	Марка	Обозначение	Кол.
ПР-1	380 / 220	1	БУ-19	Серия 1.139-1	3
ПР-2	380 / 220	1	БУ-13	Серия 1.139-1	3

План на отм. 0.000

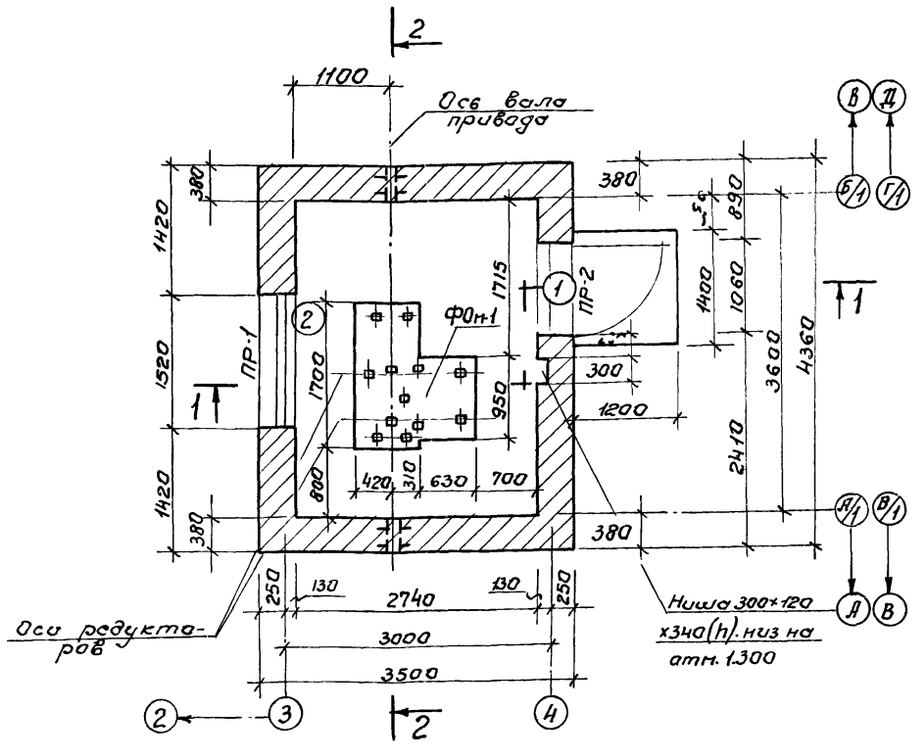

Ведомость отделки помещений

Наименование или эксплик номер помещения	Потолок		Стены и перегородки		Отделка низа стен и перегородок	
	Штукатурка или затирка	Окраска	Штукатурка или затирка	Окраска или облицовка	Окраска или облицовка	Высота в мм
Помещение привода	Затирка	Клеевая побелка	Штукатурка кирпичных стен	Клеевая окраска светлых	—	—

7546/VII

1. За отм 0.000 принят уровень чистого пола помещения привода, что соответствует абсолютной отметке
2. Кладку стен выполнять из полнотелого красного кирпича „М-75" на растворе „М-25"
3. Перемычки укладываются на цементном растворе состава 1:2 толщиной 30мм
4. Горизонтальная гидроизоляция стен выполняется из цементного раствора состава 1:2 толщиной 30мм на отметке -0 030
5. Наружная отделка: кладку стен выполнять под расшивку швов, цоколь и откосы оштукатурить цементным раствором. Окна и двери окрасить масляной краской за 2 раза.
6. Вокруг здания устраивается асфальтовая отмостка шириной 0,5м.

42

Изм.	Лист	№ докум.	Подп.	Дата
Провер.		Зантберг.		
Ст.техн.		Шепеленко		
Рук.груп		Зантберг		
Гл.спец.		Браславский		
ГНП		Козловская		
Нач.отд.		Пачахчи		

ТП 902-2-330

Отстойники канализационные горизонтальные с механизированным удалением осадка.

Тип III. Вторичный отстойник четырехсекционный L=27м; h=3м из сборного железобетона.

Лит	Лист	Листов
Р	39	

Помещение привода скребкового механизма. План на отм. 0.000; Разрезы 1-1; 2-2; Фасады. План кровли

МЖКХ-УССР Укркоммунниипроект г. Харьков

Маркировочная схема фундаментов

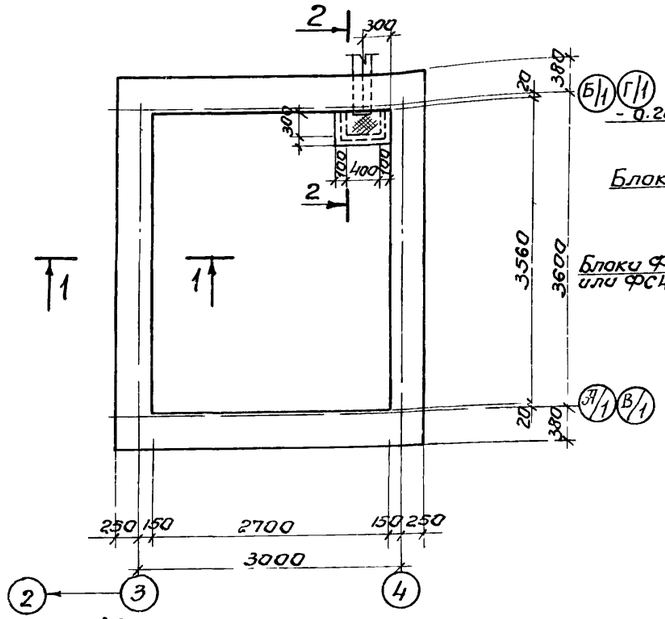

1-1

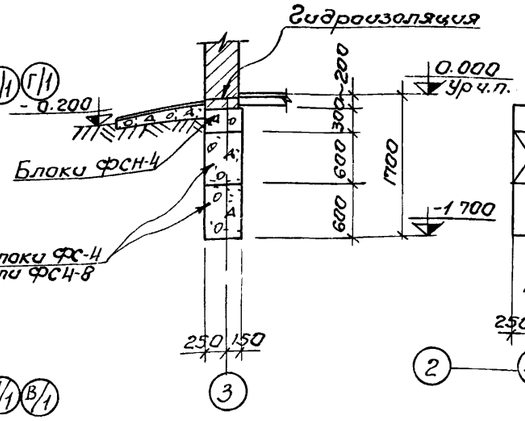

Раскладка по оси АН (В/1)

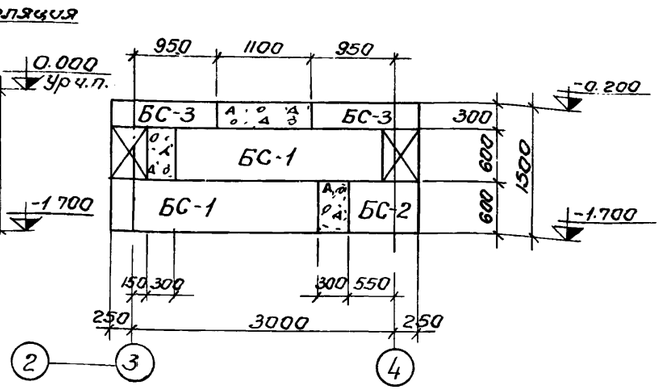

Раскладка по оси 3(4)

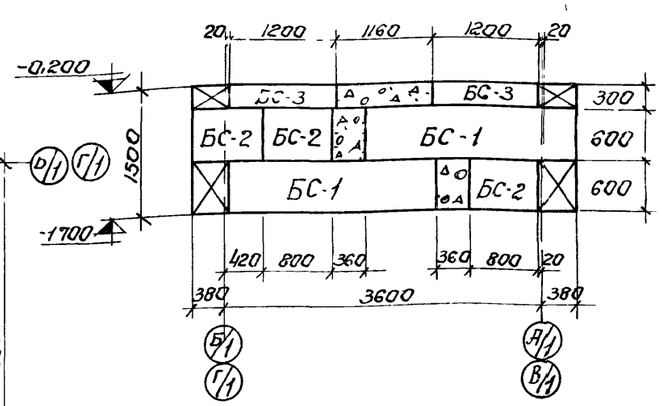

4-4

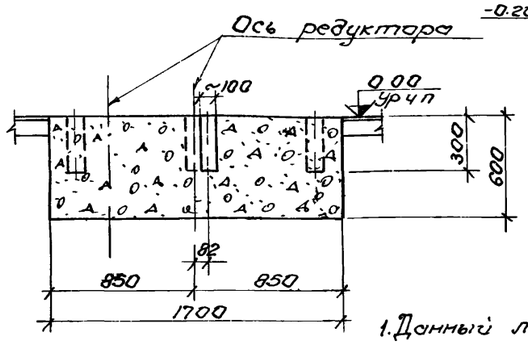

2-2

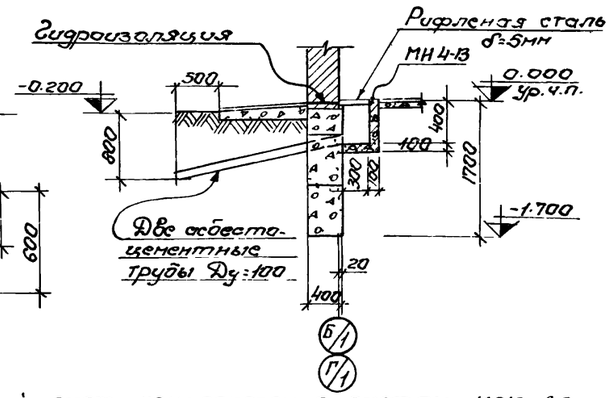

Маркировочная схема плит покрытия

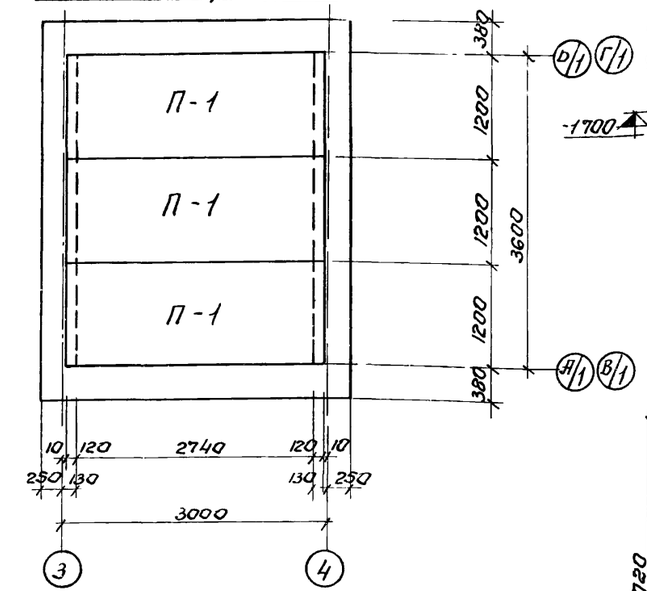

План ФОм-1

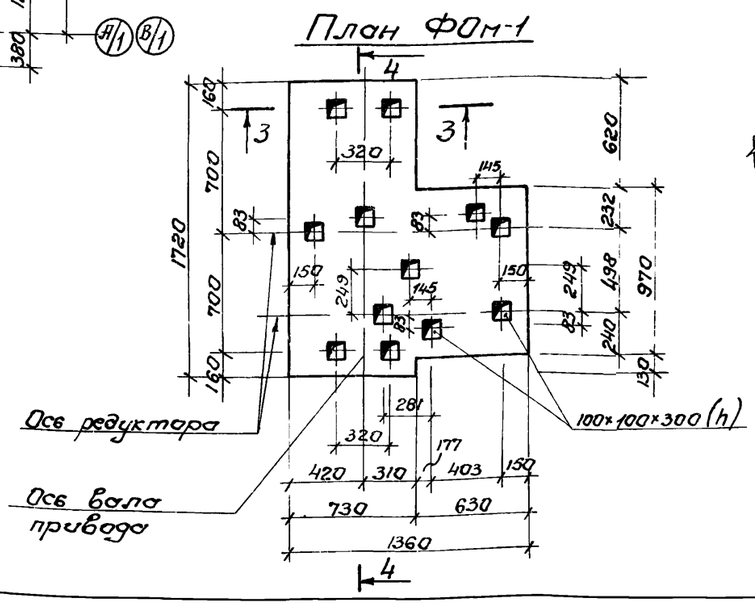

3-3

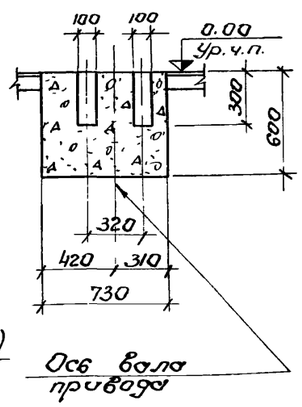

Раскладка по оси Б/1 (Г/1)

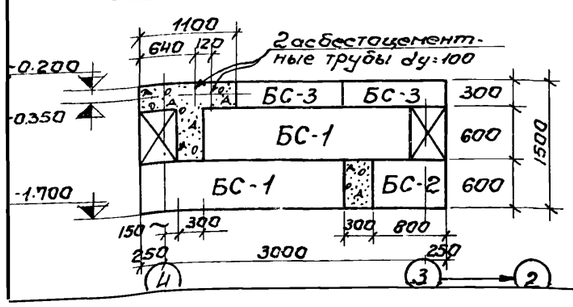

Спецификация элементов к маркировочным схемам, расположенным на листе.

Марка	Обозначение	Наименование	Кол.	Прим.
		Маркировочная схема фундаментных блоков		
БС-1	Серия 1.116-1 в.1	Блок ФС-4	8	1,3т
БС-2	—"—	—"— ФС4-8	6	0,415т
БС-3	—"—	—"— ФСН-4	8	0,305т
		Маркировочная схема плит покрытия		
П-1	Серия 1.141-1 в.10	Плита ПС30-12	3	1,080т

Выборка отправочных марок на 1 изделие

Марка изделия	Марка элем.	К-во шт.		Масса в кг.		Стандарт или лист проекта
		т	н	1шт	Всех	
Приямок	МН4-13	1ПМ	—	—	4.2	Серия 3.400-6

1. Данный лист комплектен с листом КЖ-39
2. Под ленточные фундаменты-песчаную подушку толщиной 100мм
3. Кладку фундаментных блоков вести на растворе „М-50" с перевязкой вертикальных швов не менее 300мм. Участки между блоками заполнить бетоном „М-100"
4. Указания по монтажу плит покрытия даны в серии 1.141-1 В.10. Швы между плитами покрытия заполнить мелкозернистым бетоном, соответствующим по марке и по плотности бетону плит покрытия.
5. Фундамент ФОм-1 и приямок выполнять из бетона „М-100".
6. Расход бетона „М-100" на монолитные участки фундаментов - 1,76м³. Фундамент ФОм-1-1,14м³ приямок V=0,10 м³
7. Расход рифленой стали δ=5мм на перекрытие приямка-12,6кг

Изм.	Лист	№документ	Подпись	Дата
Проверил		Зантберг		
Ст.техник		Шепеленко		
Рук.груп.		Зантберг		
Гл.спец.		Браславский		
ГНП		Козловская		

ТП 902-2-330 43

КЖ

Отстойники канализационные горизонтальные с механизированным удалением осадка.

Тип III. Вторичный отстойник четырехсекционный L=27м; h=3м из сборного железобетона.

Помещение привода скребкового механизма. Маркировочные схемы фун-

Лит	Лист	Листов
Р	40	

Укркоммунниипроект г. Харьков

7546/VII

Маркировочная схема панелей

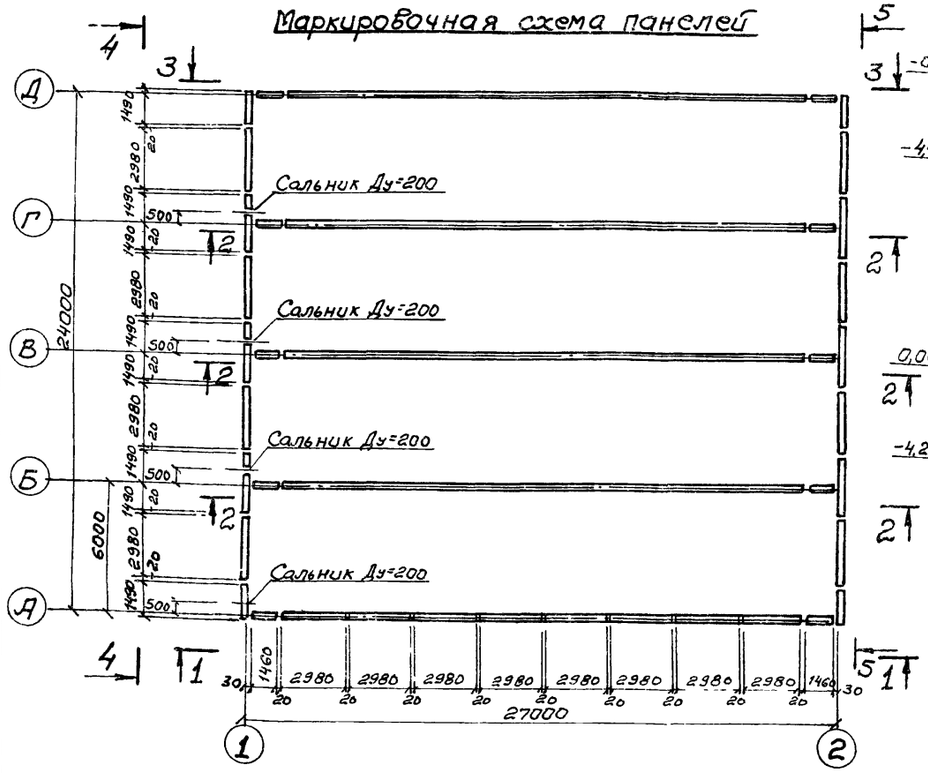

Вид по 3-3

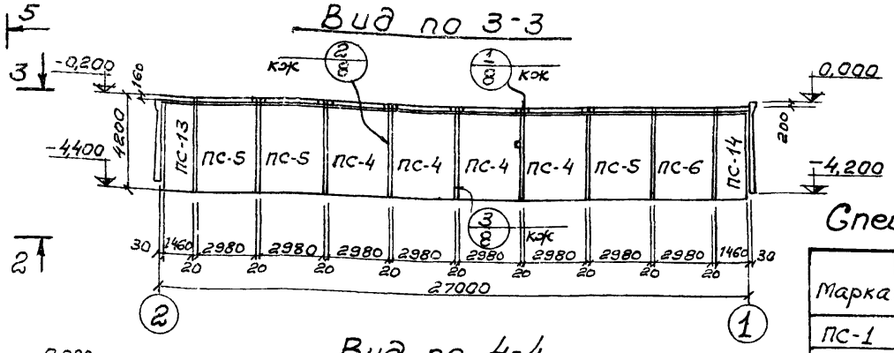

Вид по 4-4

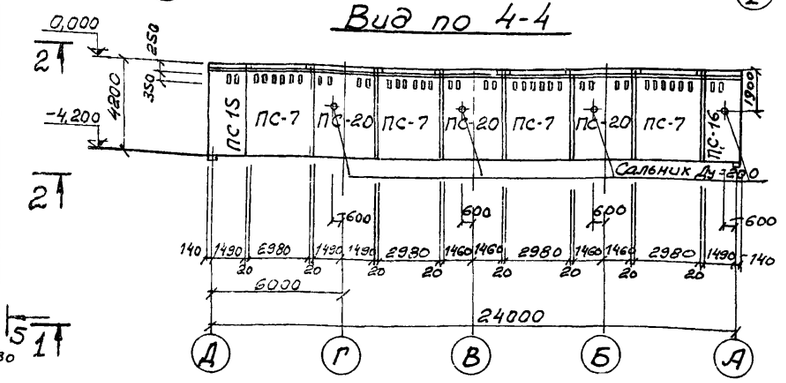

Вид по 1-1

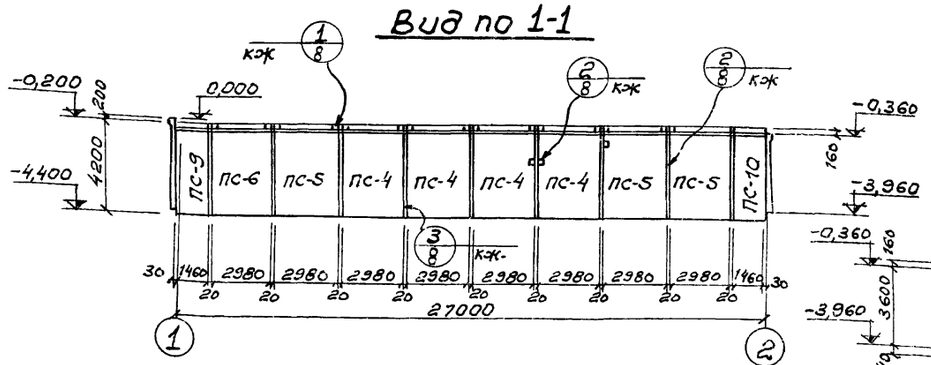

Вид по 5-5

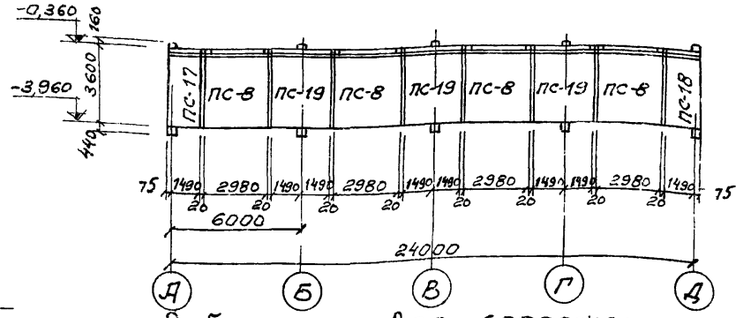

Вид по 2-2

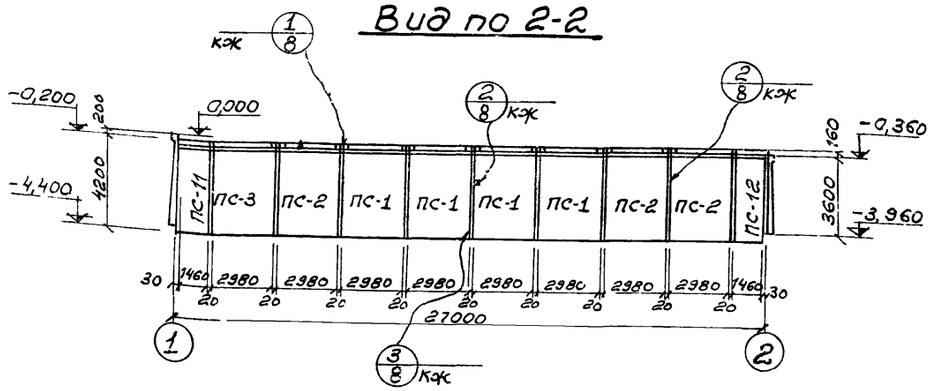

Гибкое угловое сопряжение

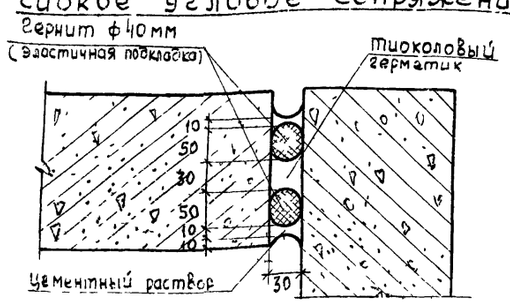

Спецификация элементов к маркировочной схеме

Марка	Обозначение	Наименование	Кол.	Примечания
ПС-1	3.900-2 в. 2 кж-42	Стеновая панель ПК1-42-1а	12	5,75т
ПС-2	3.900-2 в. 7 кж-42	Стеновая панель ПК1-42-1б	9	5,75т
ПС-3	—"— кж-42	Стеновая панель ПК1-42-1в	3	5,75т
ПС-4	3 900-2 в. 2 кж-42	Стеновая панель ПК1-42-2а	8	5,75т
ПС-5	3 900-2 в. 7 кж-42	Стеновая панель ПК1-42-2б	6	5,75т
ПС-6	—"— кж-42	Стеновая панель ПК1-42-2в	2	5 75т
ПС-7	—"— кж-42	Стеновая панель ПК1-42-2г	4	5 75т
ПС-8	3 900-2 в. 7 кж-42	Стеновая панель ПК1-36-2д	4	4,27т
ПС-9	кж-43	Стеновая панель ПК1-42-2е	1	2,82т
ПС-10	кж-43	Стеновая панель ПК1-42-2ж	1	2,82т
ПС-11	кж-43	Стеновая панель ПК1-42-1б	3	2,82т
ПС-12	кж-43	Стеновая панель ПК1-42-1г	3	2,82т
ПС-13	кж-43	Стеновая панель ПК1-42-2д	1	2,82т
ПС-14	кж-43	Стеновая панель ПК1-42-2к	1	2,82т
ПС-15	кж-43	Стеновая панель ПК1-42-2л	1	3,15т
ПС-16	кж-43	Стеновая панель ПК1-42-2м	1	3,15т
ПС-17	кж-43	Стеновая панель ПК1-36-2н	1	2,34т
ПС-18	кж-43	Стеновая панель ПК1-36-2п	1	2,34т
ПС-19	кж-43	Стеновая панель ПК1-36-2р	3	4,27т
ПС-20	кж-43	Стеновая панель ПК1-42-2с	3	5,75т

1. Данный лист комплектен с листами кж-8; кж-42; кж-43
2. Общие указания по монтажу панелей, заделке стыков и отделке см. пояснительную записку и серию 3.900-2 в. 2 и 7.

44

7546/VII

Изм.	Лист	N документа	Подпись	Дата
Проверил		Саксонова		
Инженер		Юровский		
Рук. гр.		Зантберг		
Гл. спец.		Браславский		
ГИП		Козловский		
Нач. отд.		Пинахчи		

ТП 902-2-330

кж

Отстойники канализационные горизонтальные с механическим удалением осадка

Тип III. Вторичный отстойник четырехсекционный L=27м h=3м из сборного железобетона

Лит.	Лист	Листов
Р	41	

Маркировочная схема панелей Вид по 1-1÷5-5. Вариант с угловым сопряжением стен на герметиках.

МЖКХ-УССР УКРКОММУННИИПРОЕКТ г. Харьков

ПК1 42-1а, ПК1-42-2а

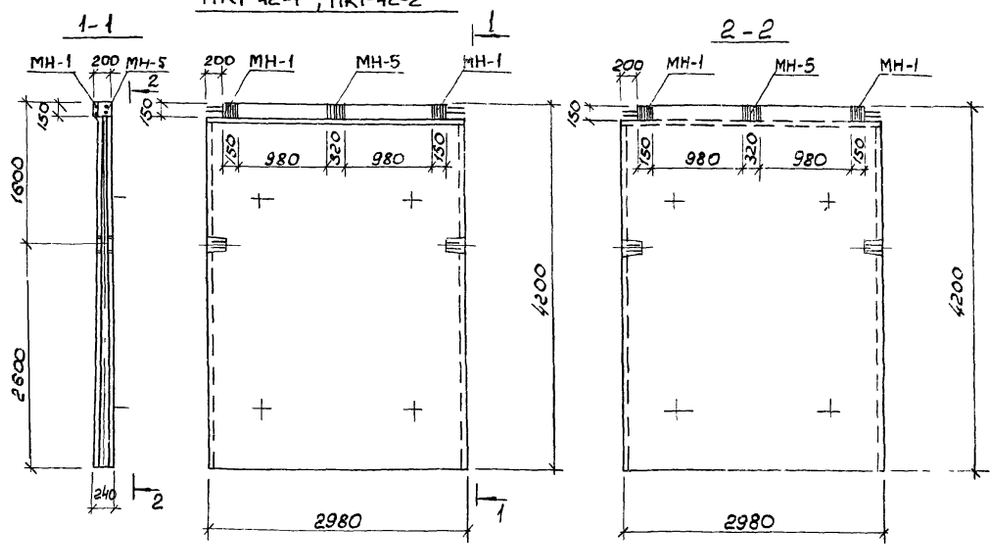

ПК 1-42-1б; ПК 1-42-2в

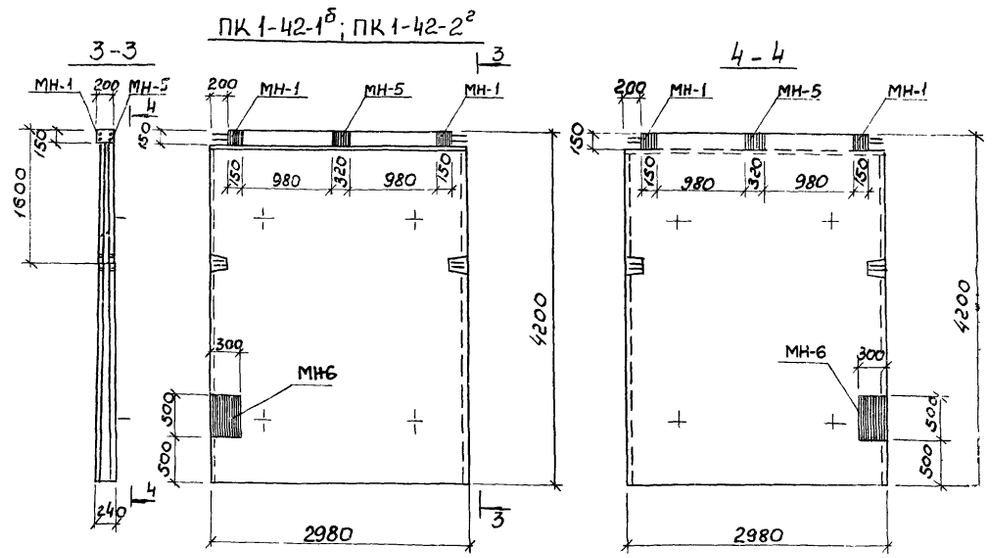

ПК 1-42-1в, ПК 1-42-2в

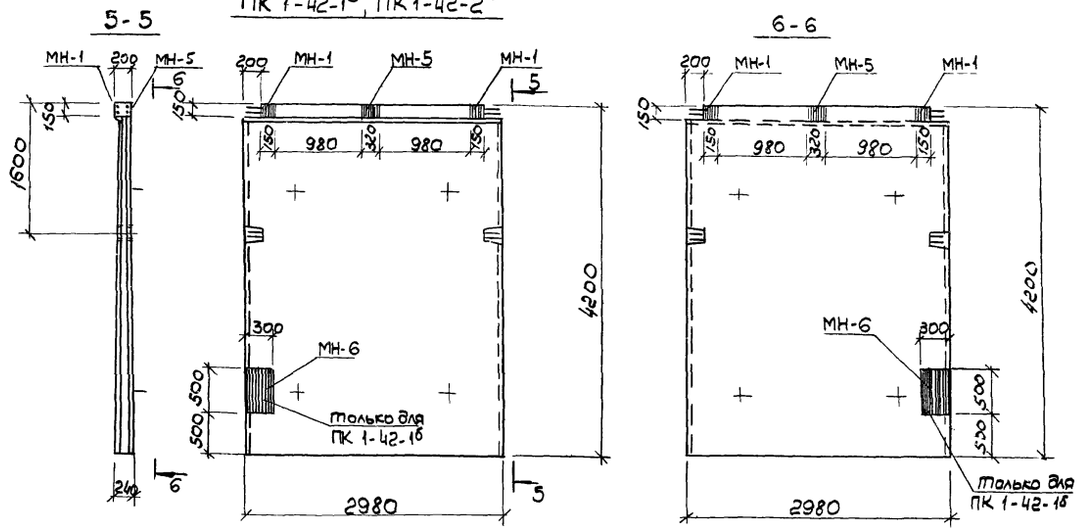

ПК 1-36-2б

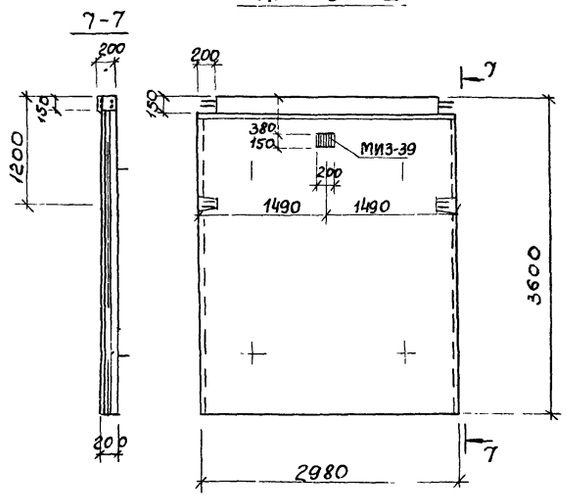

ПК 1-42-2в

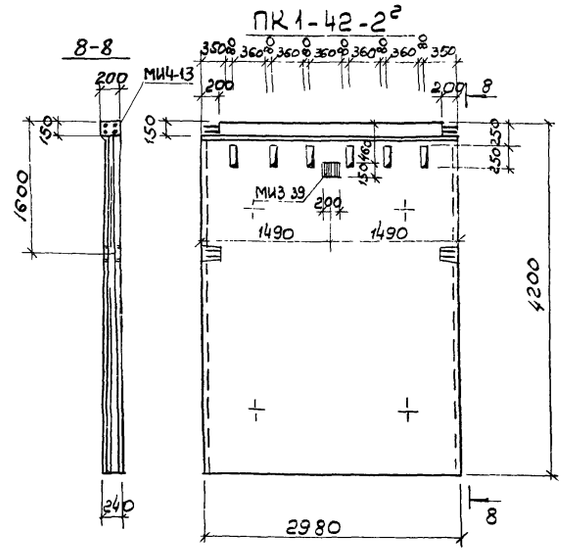

Выборка отправочных марок на одно изделие

Наимен. изделия	Марка	Кол-во Т	Кол-во Н	Масса кг марки	Масса кг всех	Серия или ГОСТ
ПК1-42-1а	МН-1	2	—	4.0	8.0	кж-32
	МН-5	1	—	8.26	8.26	кж-32
ПК1-42-2а	МН-1	2	—	1.0	2.0	кж-32
	МН-5	1	—	8.26	8.26	кж-32
ПК1-42-1б	МН-1	2	—	4.0	8.0	кж-32
	МН-5	1	—	8.26	8.26	кж-32
	МН-6	1	—	24.10	24.10	кж-32
ПК1-42-2в	МН-1	2	—	4.0	8.0	кж-32
	МН-5	1	—	8.26	8.26	кж-32
	МН-6	1	—	24.10	24.10	кж-32
ПК1-42-1в	МН-1	2	—	4.0	8.0	кж-32
	МН-5	1	—	8.26	8.26	кж-32
	МН-6	1	—	24.10	24.10	кж-32
ПК1-42-2б	МН-1	2	—	4.0	8.0	кж-32
	МН-6	1	—	24.10	24.10	кж-32
ПК1-36-2в	МИ3-39	1	—	2.8	2.8	серия 3.400-6
ПК1-42-2в	МИ3-39	1	—	2.8	2.8	—"—
	МИ4-13	1	—	12.52	12.52	—"—

1. Данный лист комплектен с листами кж 41 + кж 46
2. Стеновые панели с индексами отличаются от типовых по серии 3.900-2 вып 2;7 наличием дополнительных закладных элементов и отверстий

7546/VII 45

Изм.	Лист	№ докумен.	Подпись	Дата
Ст. техн	Шепеленко			
Рук. гр.	Зонтберг			
Гл. спец.	Брославский			
ГИП	Казловская			
Нач. отд.	Пинахчи			

ТП 902-2-330 кж

Отстойники канализационные горизонтальные с механизированным удалением осадка

Тип III Вторичный отстойник четырехсекционный L=27м; h=3м из сборного железобетона

Лит	Лист	Листов
Р	42	

Аналогичные чертежи панелей. Вариант с узловым сопряжением стен на герметиках

МЖКХ - УССР Укркоммунниипроект г. Харьков

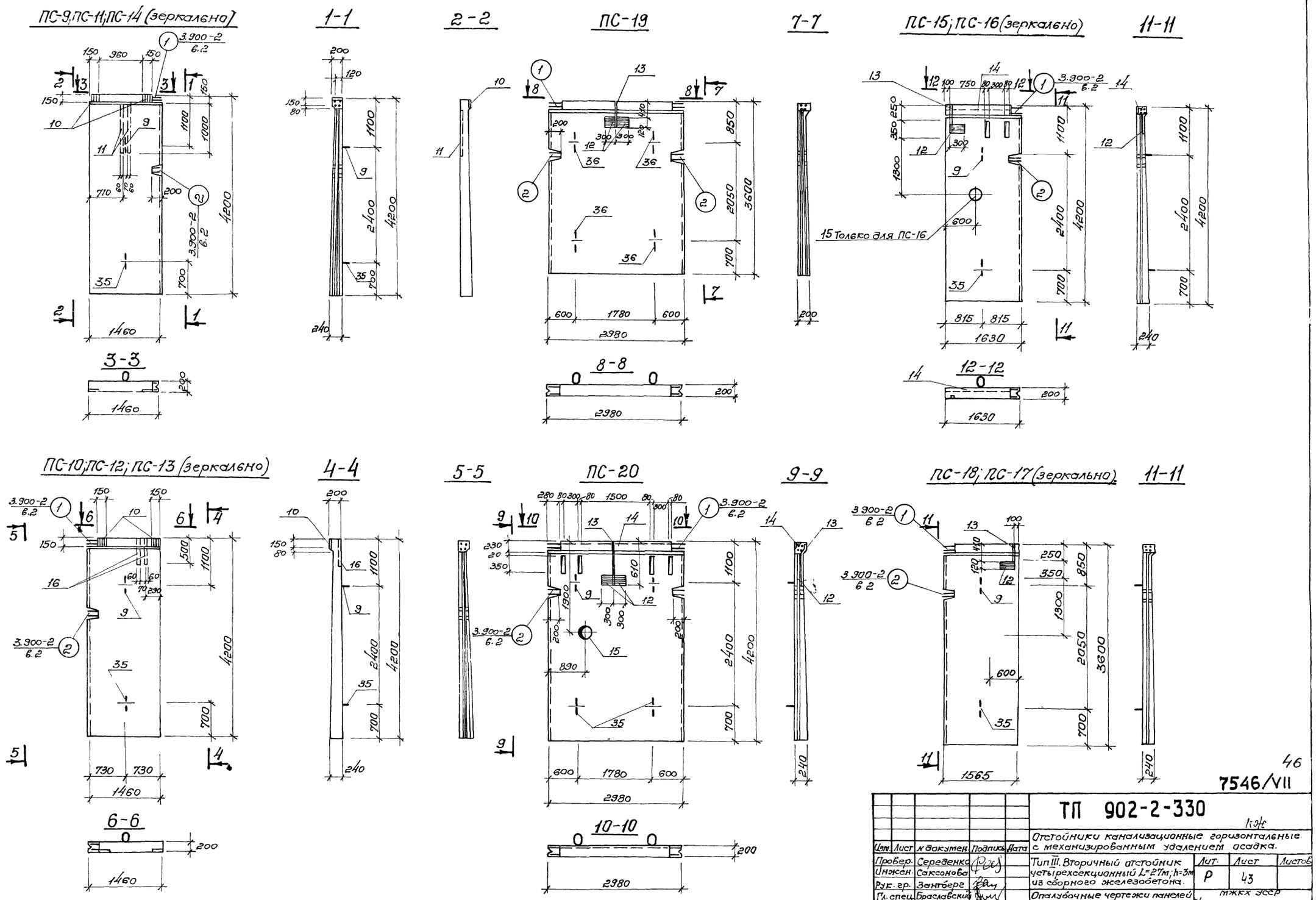

46

7546/VII

					ТП 902-2-330			
					Отстойники канализационные горизонтальные с механизированным удалением осадка.			
Изм.	Лист	№ докумен.	Подпись	Дата				
Провер.		Середенко			Тип III. Вторичный отстойник четырехсекционный L=27м; h=3м из сборного железобетона.	Лит.	Лист	Листов
Инжен.		Саксонова				Р	43	
Рук. гр.		Зантберг						
Гл. спец.		Браславский			Опалубочные чертежи панелей Вариан с угловым сопряжением стен на герметиках.	МЖКХ УССР Укркоммунниипроект г. Харьков.		
ГИП		Козловская						
Нач. отд.		Пичахчи						

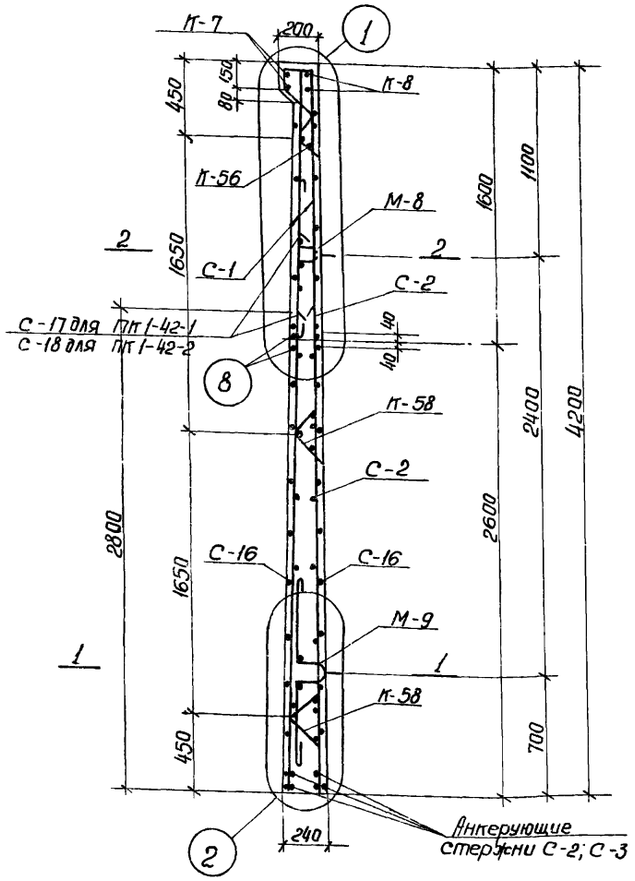

1 - 1

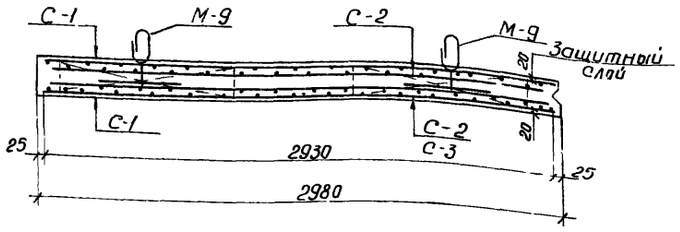

2 - 2

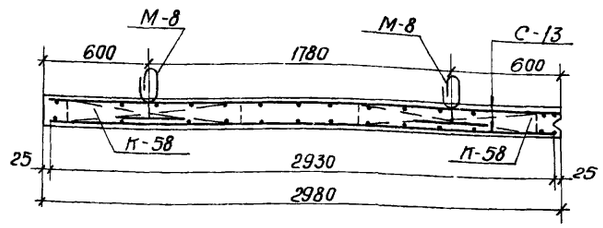

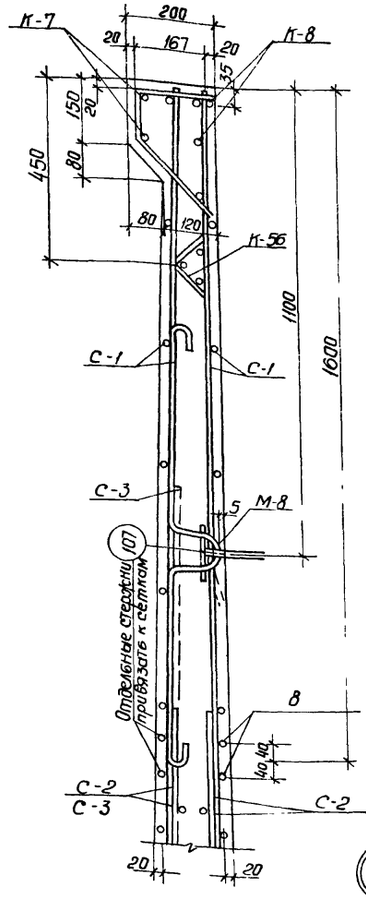

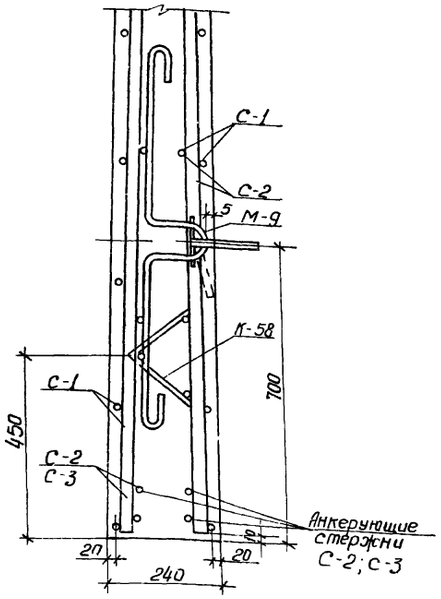

Выборка стали на один элемент, кг

Марка изделия	Арматурные изделия													Закладные детали										Всего
	Арматурная сталь ГОСТ 5781-75													Профильная сталь			Арматурная сталь ГОСТ 5781-75							
	Класс А I				Итого	Класс А III						Итого	Итого				Класс А-I			Класс А-II	Класс		Итого	
	Ф мм					Ф мм											Ф мм							
	6	8	10	12		8	12	14	16	18	22	25												
ПС-9	16.5	4.0	3.1	2.3	25.9	26.8	5.1	6.8	17.7	9.6	—	76.4	142.4	168.3	—	23.7	—	0.1	—	15.4	—	0.5	1.0	40.7	209.0
ПС-10	16.5	4.0	3.1	2.3	25.9	26.8	5.1	6.8	17.7	9.6	—	76.4	142.4	168.3	—	11.8	—	0.1	—	15.4	—	0.3	1.0	28.6	196.9
ПС-11	16.3	—	3.2	—	19.5	16.9	5.1	6.8	35.4	19.2	—	—	83.4	102.9	—	23.7	—	0.1	—	15.4	—	0.5	1.0	40.7	143.6
ПС-12	16.3	—	3.2	—	19.5	16.9	5.1	6.8	35.4	19.2	—	—	83.4	109.9	—	12.4	—	0.1	—	15.4	—	0.2	0.1	28.2	131.1
ПС-13	16.5	4.0	3.1	2.3	23.9	26.8	5.1	6.8	17.7	9.6	—	76.4	142.4	166.3	—	11.8	—	0.1	—	15.4	—	0.5	1.0	28.8	195.1
ПС-14	16.5	4.0	3.1	2.3	23.9	26.8	5.1	6.8	17.7	9.6	—	76.4	142.4	166.3	—	23.7	—	0.1	—	15.4	—	0.5	1.0	40.7	207.0
ПС-15	17.4	4.6	1.8	2.6	26.4	30.1	5.7	7.7	17.7	16.8	—	76.4	164.4	180.8	6.6	—	6.9	0.1	—	15.4	0.3	3.7	—	33.0	213.8
ПС-16	17.4	4.6	1.8	2.6	26.4	30.1	5.7	7.7	17.7	16.8	—	76.4	154.4	180.8	6.6	—	6.9	0.1	—	15.4	0.3	3.7	—	33.0	213.8
ПС-17	13.7	4.2	1.6	—	19.5	25.8	5.4	7.3	21.8	—	51.0	—	111.3	130.8	2.3	—		0.1	7.9	—	0.3	—	—	10.6	141.4
ПС-18	13.7	4.2	1.6	—	19.5	25.8	5.4	7.3	21.8	—	51.0	—	111.3	130.8	2.3	—		0.1	7.9	—	0.3	—	—	10.6	141.4

47

7546/VII

Изм.	Лист	Документ	Подпись	Дата	ТП 902-2-330 КЖ			
					Отстойники канализационные горизонтальные с механизированным удалением осадка.			
Провер.		Сапсонова			Тип III. Вторичный отстойник четырёхсекционный L=27м, h=3м из сборного железобетона.	Лит	Лист	Листов
Ст. инж.		Середенко				Р	44	
Рук. гр.		Сапсонова			Спецификация марок арматурных изделий на 1 элемент. Вариант с угловым сопряжением стен на герметиках.	МЭКХ-УССР Укркоммунниипроект г. Харьков		
Гл. спец.		Ярославский						
ГИП		Позовская						
Нач. отд.		Личачки						

Форм.	Зона	Поз.	Обозначение	Наименование	Кол.	Прим.
				ПК1-42-1[а]		
				Сборочные единицы и детали		
		10	КЖС-32	Изделие закладное МН-1	2	
		31	КЖС 32	" МН-5	1	
				Материалы		
				Бетон марки 200	2,3	м³
				ПК1-42-1[б]		
				Сборочные единицы и детали		
		10	КЖС-32	Изделие закладное МН-1	2	
		31	КЖС-32	" МН-5	1	
		32	КЖС-32	" МН-6	1	
				Материалы		
				Бетон марки 200	2,3	м³
				ПК1-42-1[в]		
				Сборочные единицы и детали		
		10	КЖС-32	Изделие закладное МН-1	2	
		31	КЖС-32	" МН-5	1	
		33	КЖС-32	" МН-6	1	
				Материалы		
				Бетон марки 200	2,3	
				ПК1-42-2[а]		
				Сборочные единицы и детали		
		10	КЖС-32	Изделие закладное МН-1	2	
		31	КЖС-32	" МН-5	1	
				Материалы		
				Бетон марки 200	2,3	м³
				ПК1-42-2[б]		
				Сборочные единицы и детали		
		10	КЖС-32	Изделие закладное МИ-1	2	
		31	КЖС-32	МН-5	1	
		32	КЖС-32	МН-6	1	
				Материалы		
				Бетон марки 200	2,3	м³

Форм.	Зона	Поз.	Обозначение	Наименование	Кол.	Прим.
				ПК1-42-2[б]		
				Сборочные единицы и детали		
		10	КЖС-32	Изделие закладное МН-1	2	
		32	КЖС-32	" МН-6	1	
				Материалы		
				Бетон марки 200.	2,3	м³
				ПК1-42-2[г]		
				Сборочные единицы и детали		
		33	Серия 3.400-6	Изделие закладное МИ3-39	1	
		14	"	" МИ4-13	1	
				Материалы		
				Бетон марки 200	2,3	м³
				ПК1-36-2[д]		
				Сборочные единицы и детали		
		33	Серия 3.400-6	Изделие закладное МИ3-39	1	
				Бетон марки 200	1,71	м³
				ПК1-36-2[р]		
				Сборочные единицы и детали		
		13	Серия 3.400-6	Изделие закладное МИ1-2	0,5	м
		12	"	" МИ2-6	2	
		10	КЖС-32	" МН-1	2	
		34	КЖС-32	" МН-4	2	
				Материалы		
				Бетон марки 200	1,71	м³
				ПК1-42-2[с]		
				Сборочные единицы и детали		
		14	Серия 3.400-6	Изделие закладное МИ4-13	3,4	м
		13	"	" МИ1-2	0,5	м
		15	Серия 3.901-5	Сальник Ду200	1	
				Материалы		
				Бетон марки 200	2,3	м³

Форм.	Зона	Поз.	Обозначение	Наименование	Кол.	Прим.
				ПК1-42-2[ф]		
				Сборочные единицы и детали		
		26	КЖС-47	Каркас плоский КР-3	1	
		27	КЖ-47	" КР-4	1	
		3	КЖ-47	" К-56	1	
		4	КЖ-47	" К-58	2	
		28	КЖ-47	Сетка арматурная С-4	2	
		29	КЖ-47	" С-5	1	
		30	КЖ-47	" С-6	1	
		35	КЖС-44	Стержни одиночные	4	
		9	Серия 3.900-2 в.2	Изделие закладное М8	1	
		12	Серия 3.400-6	" МИ2-6	1	м
		13	"	" МИ1-2	0,5	м
		14	"	" МИ4-13	1,8	м
		35	Серия 3.900-2 в.2	" М9	1	
				Материалы		
				Бетон марки 200.	1,26	м³

7546/VII

ТП 902-2-330

КЖС

Отстойники канализационные горизонтальные с механизированным удалением осадка.

Изм.	Лист	N докум.	Подпись	Дата
Провер.		Саксонова		
Ст. инж.		Середенко		
Рук. гр.		Саксонова		
Гл. спец.		Браславский		
ГИП		Козловская		
Нач. отд.		Пичахчи		

Тип III. Вторичный отстойник четырехсекционный L=27м h=3м из сборного железобетона.

Лит.	Лист	Листов
Р	45	

Спецификация марок арматурных изделий на 1 элемент. Вариант с узловым сопряжением стен на герметиках.

МЖКХ УССР Укркоммунниипроект г. Харьков

Форм.	Зона	Поз.	Обозначение	Наименование	Кол.	Прим.
				ПК1-42-2^{е}; ПК1-42-2^{к}		
				Сборочные единицы и детали		
		1	КЖС-47	Каркас плоский КР-1	1	
		2	КЖС-47	" КР-2	1	
		3	Серия 3.900-2 в.2	" К-56	1	
		4	"	" К-58	2	
		5	КЖС-47	Сетка арматурная С-1	2	
		6	КЖС-47	" С-2	1	
		7	КЖС-47	" С-3	1	
		8	КЖС-47	Стержни одиночные	4	
		9	Серия 3.900-2 в.2	Изделие закладное М8	1	
		10	КЖС-32	" МН-1	2	
		11	КЖС-32	" МН-2	2	
		35	Серия 3.900-2 в.2	" М9	1	
				Материалы:		
				Бетон марки 200	1,13	м^3
				ПК1-42-2^{ж}; ПК1-42-2^{з}		
				Сборочные единицы и детали		
		1	КЖС-47	Каркас плоский КР-1	1	
		2	КЖС-47	" КР-2	1	
		3	Серия 3.900-2 в.2	" К-56	1	
		4	"	" К-58	2	
		5	КЖС-47	Сетка арматурная С-1	2	
		6	КЖС-47	" С-2	1	
		7	КЖС-47	" С-3	1	
		8	КЖС-44	Стержни одиночные	4	
		9	Серия 3.900-2 в.2	Изделие закладное М8	1	
		10	КЖС-32	" МН-1	2	
		16	КЖС-32	" МН-3	2	
		35	Серия 3.900-2 в.2	" М9	1	
				Материалы:		
				Бетон марки 200	1,13	м^3
				ПК1-42-1^{и}		
				Сборочные единицы и детали		
		1	КЖС-47	Каркас плоский КР-1	1	
		2	КЖС-47	" КР-2	1	
		3	Серия 3.900-2 в.2	" К-56	1	
		4	"	" К-58	2	
		5	КЖС-47	Сетка арматурная С-1	2	
		6	КЖС-47	" С-2	2	
		8	КЖС-43	Стержни одиночные	4	
		8	Серия 3.900-2 в.2	Изделие закладное М8	1	
		10	КЖС-32	" МН-1	2	
		17	КЖС-32	" МН-4	2	
		35	Серия 3.900-2 в.2	" М9	1	
				Материалы:		
				Бетон марки 200	1,13	м^3
				ПК1-36-2^{н}; ПК1-36-2^{т}		
				Сборочные единицы и детали		
		18	КЖС-47	Каркас плоский КР-5	1	
		19	КЖС-47	" КР-6	1	
		20	Серия 3.900-2 в.2	" К-56	1	
		21	"	" К-57	2	
		22	КЖС-47	Сетка арматурная С-7	2	
		23	КЖС-47	" С-8	1	
		24	КЖС-47	" С-9	1	
		25	КЖС-43	Стержни одиночные	4	
		36	Серия 3.900-2. в.2	Изделие закладное М4	2	
		12	Серия 3.400-6	" МИ2-6	1	
				Материалы:		
				Бетон марки 200	0,9	м^3

Форм.	Зона	Поз.	Обозначение	Наименование	Кол.	Прим.
				ПК1-42-2^{м}		
				Сборочные единицы и детали		
		26	КЖС-47	Каркас плоский КР-3	1	
		27	КЖС-47	" КР-4	1	
		3	Серия 3.900-2 в.2	" К-56	1	
		4	"	" К-58	2	
		28	КЖС-47	Сетка арматурная С-4	2	
		29	КЖС-47	" С-5	1	
		30	КЖС-47	" С-6	1	
		25	КЖС-43	Стержни одиночные	4	
		9	Серия 3.900-2 в.2	Изделие закладное М8	1	
		12	"	" МИ2-6	1	
		14	"	" МИ4-13	18	м
		35	Серия 3.900-2 в.2	" М9	1	
		15	Серия 3.900-5	Сальник Ду-200	1	
				Материалы:		
				Бетон марки 200	1,26	м^3

7546/VII

ТП 902-2-330

КЖС

Отстойники канализационные горизонтальные с механизированным удалением осадка.

Тип III. Вторичный отстойник четырехсекционный L=27м, h=3м из сборочного железобетона.

Спецификация марок арматурных изделий на 1 элемент. Вариант с условным сопряжением стен на герметиках.

Изм.	Лист	№ докумен.	Подпись	Дата
Провер.		Саксонова		
Ст. инж.		Середенко		
Рук. гр.		Саксонова		
Гл. спец.		Браславский		
ГИП		Козловская		
Нач. отд.		Линакин		

Лит.	Лист	Листов
Р	46	

МЖКХ УССР
Укркоммунниипроект
г. Харьков

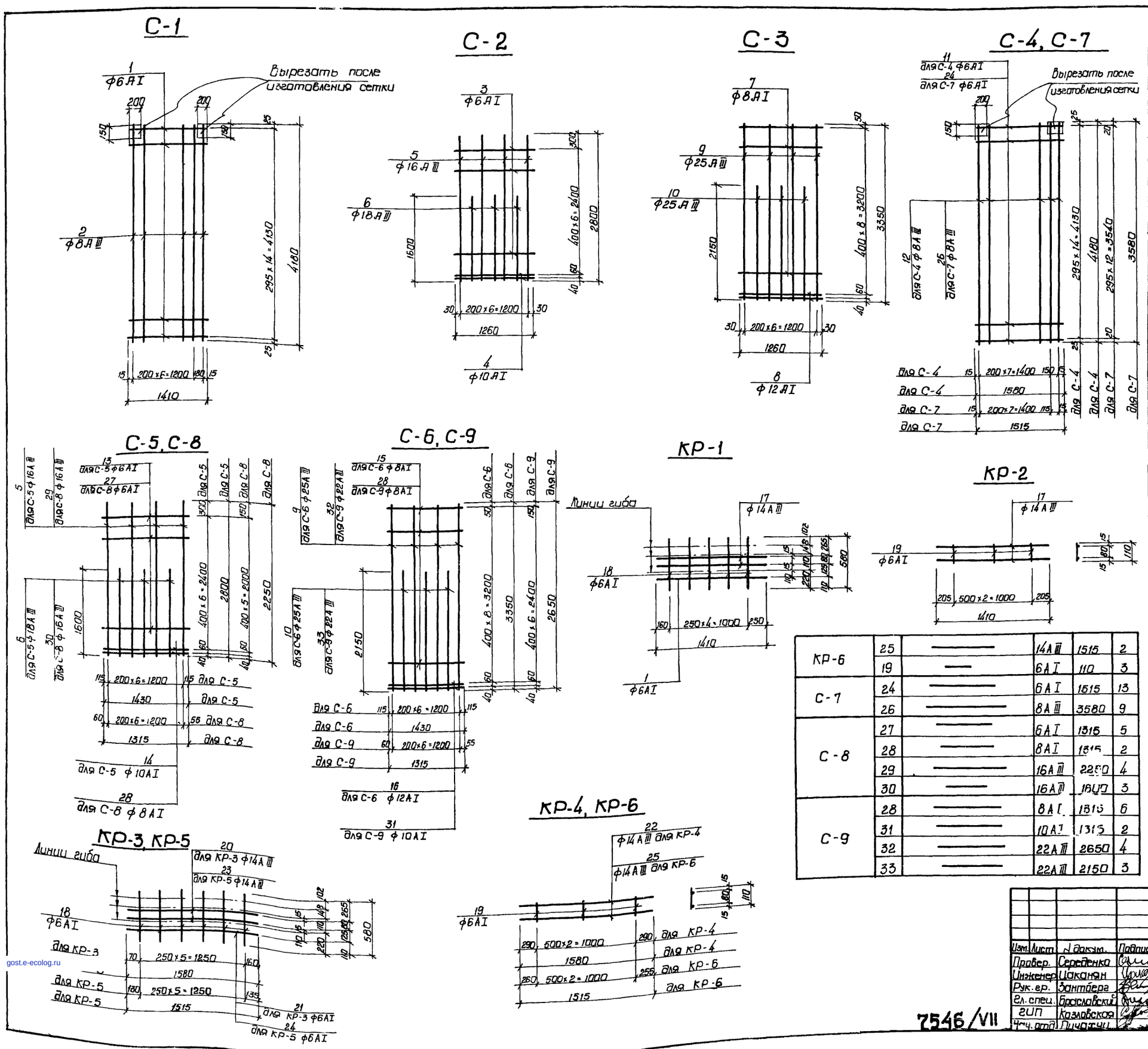

Ведомость стержней на один элемент

Марка эл-та	Поз.	Эскиз или сечение	ф мм	Длина мм	Кол.
С-1	1	—	6AI	1410	15
	2	—	8AIII	4180	8
С-2	3	—	6AI	1260	6
	4	—	10AI	1260	2
	5	—	16AIII	2800	4
	6	—	18AIII	1600	3
С-3	7	—	8AI	1260	8
	8	—	12AI	1260	2
	9	—	25AIII	3350	4
	10	—	25AIII	2150	3
С-4	11	—	6AI	1580	15
	12	—	8AIII	4180	9
С-5	13	—	6AI	1430	6
	14	—	10AI	1430	2
	5	—	16AIII	2800	4
	6	—	18AIII	1600	3
С-6	15	—	8AI	1430	8
	16	—	12AI	1430	2
	9	—	25AIII	3350	4
	10	—	25AIII	2150	3
КР-1	17	—	14AIII	1410	2
	1	—	6AI	1410	1
	18	—	6AI	580	5
КР-2	17	—	14AIII	1410	2
	19	—	6AI	110	3
КР-3	20	—	14AIII	158	2
	21	—	6AI	1580	1
	18	—	6AI	580	6
КР-4	22	—	14AIII	1580	2
	19	—	6AI	110	3
КР-5	23	—	14AIII	1515	2
	24	—	6AI	1515	1
	18	—	6AI	580	6
КР-6	25	—	14AIII	1515	2
	19	—	6AI	110	3
С-7	24	—	6AI	1515	13
	26	—	8AIII	3580	9
С-8	27	—	6AI	1315	5
	28	—	8AI	1315	2
	29	—	16AIII	2250	4
	30	—	16AIII	1600	3
С-9	28	—	8AI	1315	6
	31	—	10AI	1315	2
	32	—	22AIII	2650	4
	33	—	22AIII	2150	3

50

Изм.	Лист	№ докум.	Подпись	Дата
Провер.		Середенко		
Инженер		Цаканян		
Рук. гр.		Зантберг		
Гл. спец.		Браславский		
ГИП		Козловская		
Нач. отд.		Пичахчи		

ТП 902-2-330

кж

Отстойники канализационные горизонтальные с механизированным удалением осадка

Тип III. Вторичный отстойник четырехсекционный L=27м, h=3м из сборного железобетона

Лит.	Лист	Листов
Р	47	

Армирование панелей. Сетка и каркасы панелей. Вариант с угловым сопряжением стен на герметиках.

МЖКХ - УССР
Укркоммуннипроект
г. Харьков

7546/VII

gost.e-ecolog.ru