ТИПОВОЙ ПРОЕКТ
902-2-330

ОТСТОЙНИКИ КАНАЛИЗАЦИОННЫЕ ГОРИЗОНТАЛЬНЫЕ С МЕХАНИЗИРОВАННЫМ УДАЛЕНИЕМ ОСАДКА

АЛЬБОМ VI

Архитектурно-строительная часть

Тип II первичный отстойник двухсекционный $L=24$м; $h=2$м из сборного железобетона

7546/VI
цена 3.57

gost.e-ecolog.ru

КФ ЦИТП Инв. №: 7546/VI

ЦЕНТРАЛЬНЫЙ ИНСТИТУТ ТИПОВОГО ПРОЕКТИРОВАНИЯ
ГОССТРОЯ СССР
КИЕВСКИЙ ФИЛИАЛ
г Киев-57, ул Эжена Потье, № 12

68
Заказ № 594 инв № 7546/VI тираж 550
Сдано в печать 31.I 1980 цена 3-57

ТИПОВОЙ ПРОЕКТ
902-2-330
ОТСТОЙНИКИ КАНАЛИЗАЦИОННЫЕ ГОРИЗОНТАЛЬНЫЕ С МЕХАНИЗИРОВАННЫМ УДАЛЕНИЕМ ОСАДКА

АЛЬБОМ VI

СОСТАВ ПРОЕКТА

АЛЬБОМ I ПОЯСНИТЕЛЬНАЯ ЗАПИСКА
АЛЬБОМ II ТЕХНОЛОГИЧЕСКАЯ ЧАСТЬ

АРХИТЕКТУРНО-СТРОИТЕЛЬНАЯ ЧАСТЬ

АЛЬБОМ III ТИП I ПЕРВИЧНЫЙ ОТСТОЙНИК ЧЕТЫРЕХСЕКЦИОННЫЙ L=27м; h=3м ИЗ СБОРНОГО ЖЕЛЕЗОБЕТОНА
АЛЬБОМ IV ТИП I ПЕРВИЧНЫЙ ОТСТОЙНИК ДВУХСЕКЦИОННЫЙ L=27м; h=3м ИЗ СБОРНОГО ЖЕЛЕЗОБЕТОНА
АЛЬБОМ V ТИП II ПЕРВИЧНЫЙ ОТСТОЙНИК ЧЕТЫРЕХСЕКЦИОННЫЙ L=24м; h=2м ИЗ СБОРНОГО ЖЕЛЕЗОБЕТОНА
АЛЬБОМ VI ТИП II ПЕРВИЧНЫЙ ОТСТОЙНИК ДВУХСЕКЦИОННЫЙ L=24м; h=2м ИЗ СБОРНОГО ЖЕЛЕЗОБЕТОНА
АЛЬБОМ VII ТИП III ВТОРИЧНЫЙ ОТСТОЙНИК ЧЕТЫРЕХСЕКЦИОННЫЙ L=27м; h=3м ИЗ СБОРНОГО ЖЕЛЕЗОБЕТОНА
АЛЬБОМ VIII ТИП IV ВТОРИЧНЫЙ ОТСТОЙНИК ЧЕТЫРЕХСЕКЦИОННЫЙ L=27м; h=2м ИЗ СБОРНОГО ЖЕЛЕЗОБЕТОНА
АЛЬБОМ IX ТИП I-IV ПЕРВИЧНЫЕ И ВТОРИЧНЫЕ ОТСТОЙНИКИ ИЗ МОНОЛИТНОГО ЖЕЛЕЗОБЕТОНА
АЛЬБОМ X ЭЛЕКТРОТЕХНИЧЕСКАЯ ЧАСТЬ
АЛЬБОМ XI НЕСТАНДАРТИЗИРОВАННОЕ ОБОРУДОВАНИЕ
АЛЬБОМ XII ЗАКАЗНЫЕ СПЕЦИФИКАЦИИ
АЛЬБОМ XIII СМЕТЫ к 1,2

РАЗРАБОТАН
ПРОЕКТНЫМ ИНСТИТУТОМ
„УкркоммунНИИпроект"

ДИРЕКТОР ИНСТИТУТА Ю.Д. Матяш
ГЛАВНЫЙ ИНЖЕНЕР ПРОЕКТА С.Б. Козловская

УТВЕРЖДЕН
И ВВЕДЕН В ДЕЙСТВИЕ
„УкркоммунНИИпроектом"
ПРИКАЗ № 315 от 15.06.1979г

7546/VI

Содержание альбома

Наименование	Марка листа	NN стр.
Обложка		1
Титульный лист		2
Содержание альбома		3
Общие данные (Заглавный лист)	кж-1	4
План на отм. 0,000. Разрез 1-1	кж-2	5
Разрезы 2-2, 3-3.	кж-3	6
Узлы 1-7, сечения	кж-4	7
Узлы 8-11	кж-5	8
Маркировочная схема стеновых панелей. Виды 1-1÷5-5	кж-6	9
Маркировочные схемы мостиков, лотков, плит перекрытия лотков. Сечения 6-6÷10-10	кж-7	10
Маркировочные схемы стеновых панелей, лотков и мостиков. Узлы 1÷5	кж-8	11
Маркировочные схемы стеновых панелей лотков и мостиков. Узлы 6÷8	кж-9	12
Монолитный участок УМ-1, Опалубочные чертежи и армирование	кж-10	13
Монолитные участки УМ-2, УМ-5 Опалубочные чертежи и армирование	кж-11	14
Монолитный участок УМ-3. Опалубочные чертежи и армирование	кж-12	15
Монолитные участки УМ-4, УМ-6 Опалубочные чертежи и армирование	кж-13	16
Опалубочные чертежи и армирование монолитных участков УМ1÷УМ6. Ведомость стержней на один элемент	кж-14	17
Опалубочные чертежи и армирование монолитных участков УМ1÷УМ6. Спецификация марок арматурных изделий на 1 элемент Выборка стали	кж-15	18
Днище. Фрагмент опалубочного плана Сечения 1-1÷8-8.	кж-16	19
Днище. Армирование. План раскладки нижних и верхних сеток.	кж-17	20
Днище. Армирование. План раскладки каркасов.	кж-18	21
Днище. Армирование. Сечения 1-1÷8-8.	кж-19	22
Днище. Армирование. Узлы 1÷6	кж-20	23
Днище. Армирование бункерной части	кж-21	24
Днище. Армирование. Спецификации	кж-22	25
Опалубочные чертежи стеновых панелей ПК1-24-1а; ПК1-24-2а; ПКУ1-24-1а; ПКУ1-24-2б; ПКУ1-24-2а÷ ПКУ1-24-2г.	кж-23	26
Плиты мостиков ПТ-1а÷ ПТ-1г. Плита перекрытия П-1а. Опалубочные чертежи и армирование	кж-24	27
Плиты мостиков. ПТ-2÷ПТ-2б. Опалубочные чертежи и армирование	кж-25	28
Опалубочные чертежи и армирование сборных железобетонных лотков ЛТ1÷ЛТ3	кж-26	29
Днище. Армирование. Сетки С-1÷С-7 КП-1÷КП-2	кж-27	30
Лотки, мостики. Плиты перекрытий лотков. Конструкция сеток С-8÷С-16 и каркасов КР-1÷КР-2	кж-28	31
Монолитные участки УМ1÷УМ-6. Стеновые панели. Лотки Закладные детали МН-1÷МН-8	кж-29	32
Соединительные детали МС1÷МС7	кж-30	33
Маркировочные схемы рельсовых путей под скребковый механизм	кж-31	34
План опор на отм. -1.880. План расположения колодцев и распределительной чаши.	кж-32	35
Распределительная чаша Опалубочный и арматурный планы	кж-33	36
Распределительная чаша. Сечения 1-1÷5-5.	кж-34	37
Конструкция колодцев КИ-1÷КИ-2 КО-1÷КО-2	кж-35	38
Помещение привода скребкового механизма. План на отм. 0.000. Разрезы 1-1÷2-2 фасады. План кровли	кж-36	39
Помещение привода скребкового механизма Маркировочные схемы фундаментов и плит покрытия	кж-37	40

Вариант с угловым сопряжением стен на герметиках.

Наименование альбома	Марка листа	NN стр.
Маркировочная схема стеновых панелей. Виды по 1-1÷5-5.	кж-38	41
Опалубочные чертежи панелей.	кж-39	42
Опалубочные чертежи панелей.	кж-40	43
Армирование стеновых панелей.	кж-41	44
Армирование панелей. Спецификация марок арматурных изделий на 1 элемент	кж-42	45
Армирование панелей. Сетки и каркасы панелей	кж-43	46

7546/VI 3

Изм	Лист	№ докумен.	Подпись	Дата
Провер.		Зантберг		
Инжен.		Коптев		
Рук. гр.		Зантберг		
Гл. спец.		Браславский		
ГИП		Козловская		
Нач. отд.		Пичахчи		

ТП 902-2-330

КЖ

Отстойники канализационные горизонтальные с механизированным удалением осадка

Тип II. Первичный отстойник двухсекционный L=24м, h=2 м из сборного железобетона

Лит.	Лист	Листов
Р	б/н	

Содержание альбома

мжкх - УССР Укркоммунниипроект г. Харьков

Сводная спецификация железобетонных и стальных конструкций.

Марка	Обозначение	Наименование	Кол	Примеч.
Сборные железобетонные конструкции				
Горизонтальные отстойники				
ПС-1	Серия 3.900-2 Вып. 2 кж-23	Стеновая панель ПК1-24-1^{а}	4	2.65т
ПС-2	Серия 3.900-2 Вып 7 кж-23	Угловая стеновая панель ПКУ1-24-1^{а}	2	2.65т
ПС-3	——— " ———	——— " ——— ПКУ1-24-1^{б}	1	2.65т
ПС-4	——— " ———	——— " ——— ПКУ1-24-1^{в}	1	2.65т
ПС-5	Серия 3.900-2 Вып. 2 кж-23	Стеновая панель ПК1-24-2^{а}	10	2.65т
ПС-6	Серия 3.900-2 Вып. 7 кж-23	Угловая стеновая панель ПКУ1-24-2^{а}	2	2.65т
ПС-7	——— " ———	——— " ——— ПКУ1-24-2^{б}	2	2.65т
ПС-8	——— " ———	——— " ——— ПКУ1-24-2^{в}	2	2.65т
ПС-9	——— " ———	——— " ——— ПКУ1-24-2^{г}	2	2.65т
ПТ-1	кж-24	Плита мастика ПТ-1	12	0.9т
ПТ-1^{а}	кж-24	——— " ——— ПТ-1^{а}	6	0.9т
ПТ-1^{б}	кж-24	——— " ——— ПТ-1^{б}	2	0.9т
ПТ-1^{в}	кж-24	——— " ——— ПТ-1^{в}	1	0.9т
ПТ-1^{г}	кж-24	——— " ——— ПТ-1^{г}	1	0.9т
ПТ-2	кж-25	——— " ——— ПТ-2	1	1.1т
ПТ-2^{а}	кж-25	——— " ——— ПТ-2^{а}	1	1.1т
ПТ-2^{б}	кж-25	——— " ——— ПТ-2^{б}	1	1.1т
ЛТ-1	кж-26	Панель лотка ЛТ-1	2	1.9т
ЛТ-2	кж-26	——— " ——— ЛТ-2	1	2.8т
ЛТ-3	кж-26	——— " ——— ЛТ-3	1	2.8т
ФС5-8	Серия 1.116-1 Вып. 1	Блоки стен подвалов ФС5-8	12	0.52т
П-1^{а}	Серия ИС-01-04 Вып. 2 кж-24	Плиты перекрытия П-1^{а}	4	0.54т
Распределительная чаша. Опоры под трубопроводы и колодцы. помещение привода скрепкового механизма				
КО7-1-1	серия 3.900-2 Вып. 5	Кольцо опорное	4	0.05т
КС7-1-1	——— " ———	Кольцо стеновое	2	0.13т
КС7-1-2	——— " ———	——— " ———	2	0.13т
КС15-1-1	——— " ———	——— " ———	6	0.66т
КС15-2-1	——— " ———	——— " ———	2	1.0т
ПП15-1-2^{а}	——— " ——— кж-35	Плита перекрытия	4	0.69т
ПД15-1-1	——— " ———	Плита днище	4	0.94т

Марка	Обозначение	Наименование	Кол.	Примеч
ФС-4	Серия 1.116-1 Вып 1	Блоки бетонные для стен подвалов	6	1.3т
ФС4-8	——— " ———	——— " ———	25	0.42т
ФСН-4	——— " ———	——— " ———	8	0.31т
П-1	Серия 1.141-1 Вып. 10	Плита покрытия ПС-30-12	3	1.08т
БУ-13	Серия 1.139-1 Вып.1	Перемычка БУ-13	3	0.085т
БУ-19	——— " ———	——— " ——— БУ-19	3	0.13т
Монолитные железобетонные конструкции				
Горизонтальные отстойники				
Ум-1	кж-10	Монолитный участок Ум-1	1	
Ум-2	кж-11	——— " ——— Ум-2	1	
Ум-3	кж-12	——— " ——— Ум-3	1	
Ум-4	кж-13	——— " ——— Ум-4	1	
Ум-5	кж-11	——— " ——— Ум-5	1	
Ум-6	кж-13	——— " ——— Ум-6	1	
Узел 1	кж-8	Стыки панелей	19	
Узел 2	кж-8	——— " ———	75	
Узел 5	кж-8	Монолитная стенка лотка	2	
Узел 6	кж-9	——— " ———	1	
Узел 7	кж-9	——— " ———	2	
Распределительная чаша опоры под трубопроводы и колодцы помещение привода скрепкового механизма				
Распред чаша	кж-34, кж-35		1	
Фрм-1	кж-37		1	
Стальные элементы				
Горизонтальные отстойники				
МС-1	кж-30	Соединительные элементы МС-1	8	
МС-2	кж-30	——— " ——— МС-2	8	
МС-3	кж-30	——— " ——— МС-3	2	
МС-4	кж-30	——— " ——— МС-4	4	
МС-5	кж-30	——— " ——— МС-5	172	
МС-6	кж-30	——— " ——— МС-6	2	
МС-7	кж-30	——— " ——— МС-7	4	
ППГ-12	Серия 1.459-2 Вып.4	Ограждение переходных площадок	2	
У-1	кж-30	Упор - У-1	4	
У-2	кж-30	Упор - У-1	2	

Ведомость примененных и ссылочных документов

Обозначение	Наименование	Примечан.
Серия 3.900-2 Вып 2	Унифицированные сборные железобетонные конструкции водопроводных и канализационных емкостных сооружений	
Серия 3.900-2 Вып 5	——— " ———	
Серия 3.900-2 Вып 7	——— " ———	
Серия ис-01-04 Вып 2	Унифицированные сборные железобетонные непроходные каналы для прокладки трубопроводов и кабелей	
Серия 3.400-6	Унифицированные закладные детали сборных железобетонных конструкций инженерных сооружений промышленных предприятий	
Серия 1.459-2 Вып.4	Стальные лестницы, переходные площадки и ограждения	
Серия 1.116-1 Вып.1	Блоки бетонные для стен подвалов	
Серия 1.141-1 Вып. 10	Панели перекрытий железобетонные многопустотные. Панели с круглыми пустотами диаметром 149 и 119 см, армированные сетками.	
Серия 1.139-1 Вып.1	Перемычки железобетонные сборные для жилых и общественных зданий	
Серия 3.901-5	Сальники набивные Ду=50÷1400 мм для пропуска труб через стены	

Вариант с сопряжением стен на герметиках. Сводная спецификация сборных железобетонных элементов

Марка	Обозначение	Наименование	Кол	Примеч
Горизонтальные отстойники				
ПС-1	3.900-2 Вып.2 кж-39	Стеновая панель ПК1-24-1^{а}	4	2.65т
ПС-2	——— " ——— кж-39	——— " ——— ПК1-24-1^{б}	2	2.65т
ПС-3	——— " ——— кж-39	——— " ——— ПК1-24-1^{в}	1	2.65т
ПС-4	——— " ——— кж-39	——— " ——— ПК1-24-1^{г}	1	2.65т
ПС-5	——— " ——— кж-39	——— " ——— ПК1-24-2^{а}	10	2.65т
ПС-6	——— " ——— кж-39	——— " ——— ПК1-24-2^{б}	2	2.65т
ПС-7	——— " ——— кж-39	——— " ——— ПК1-24-2^{в}	2	2.65т
ПС-8	——— " ——— кж-39	——— " ——— ПК1-24-2^{г}	2	2.65т
ПС-9	——— " ——— кж-40	——— " ——— ПК1-24-2^{д}	2	2.65т
ПС-10	——— " ——— кж-40	——— " ——— ПК1-24-2^{е}	1	1.30т
ПС-11	——— " ——— кж-40	——— " ——— ПК1-24-2^{ж}	1	1.30т
ПС-12	——— " ——— кж-40	——— " ——— ПК1-24-2^{и}	1	1.30т
ПС-13	——— " ——— кж-40	——— " ——— ПК1-24-2^{к}	1	1.30т
ПС-14	——— " ——— кж-40	——— " ——— ПК1-24-2^{л}	1	1.40т
ПС-15	——— " ——— кж-40	——— " ——— ПК1-24-2^{м}	1	1.40т
ПС-16	——— " ——— кж-40	——— " ——— ПК1-24-2^{н}	1	1.40т
ПС-17	——— " ——— кж-40	——— " ——— ПК1-24-2^{п}	1	1.40т
ПС-18	——— " ——— кж-39	——— " ——— ПК1-24-2^{р}	1	2.65т
ПС-19	——— " ——— кж-40	——— " ——— ПК1-24-2^{с}	1	2.65т

Типовой проект разработан в соответствии с действующими нормами и правилами и предусматривает мероприятия, обеспечивающие взрывную, взрывопожарную и пожарную безопасность при эксплуатации сооружения.

главный инженер проекта Козловская

7546/VI 4

Изм.	Лист	№ докумен.	Подпись	Дата	
Провер.		Зантберг			ТП 902-2-330 кж
Ст. техн.		Шепеленко			Отстойники канализационные горизонтальные с механизированным удалением осадка
Рук. гр.		Зантберг			Тип II Первичный отстойник двухсекционный L=24м h=2м из сборного железобетона
Гл. спец.		Бородовский			Общие данные (Заглавный лист)
ВИП		Козловская			
Нач. отд.		Пичахчи			

Лит	Лист	Листов
Р	1	43

МЖКХ-УССР Укркоммунниипроект г. Харьков

1-1

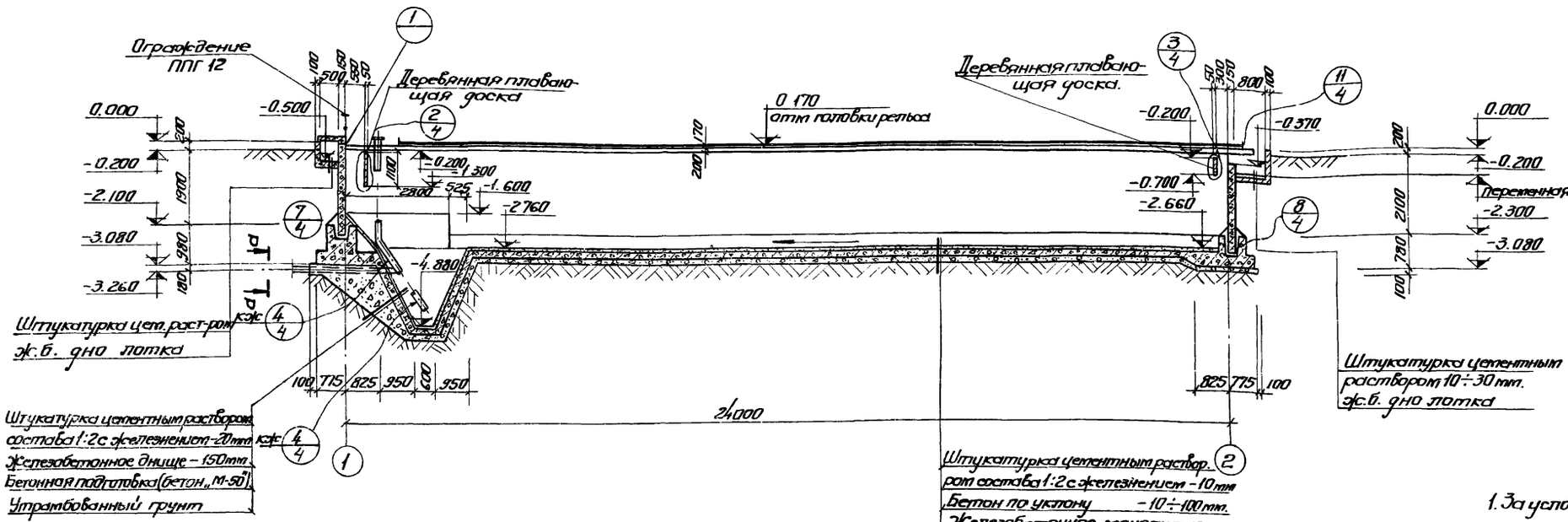

По а-а

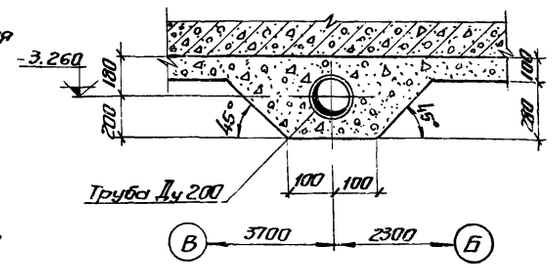

План на отм. ±0.00

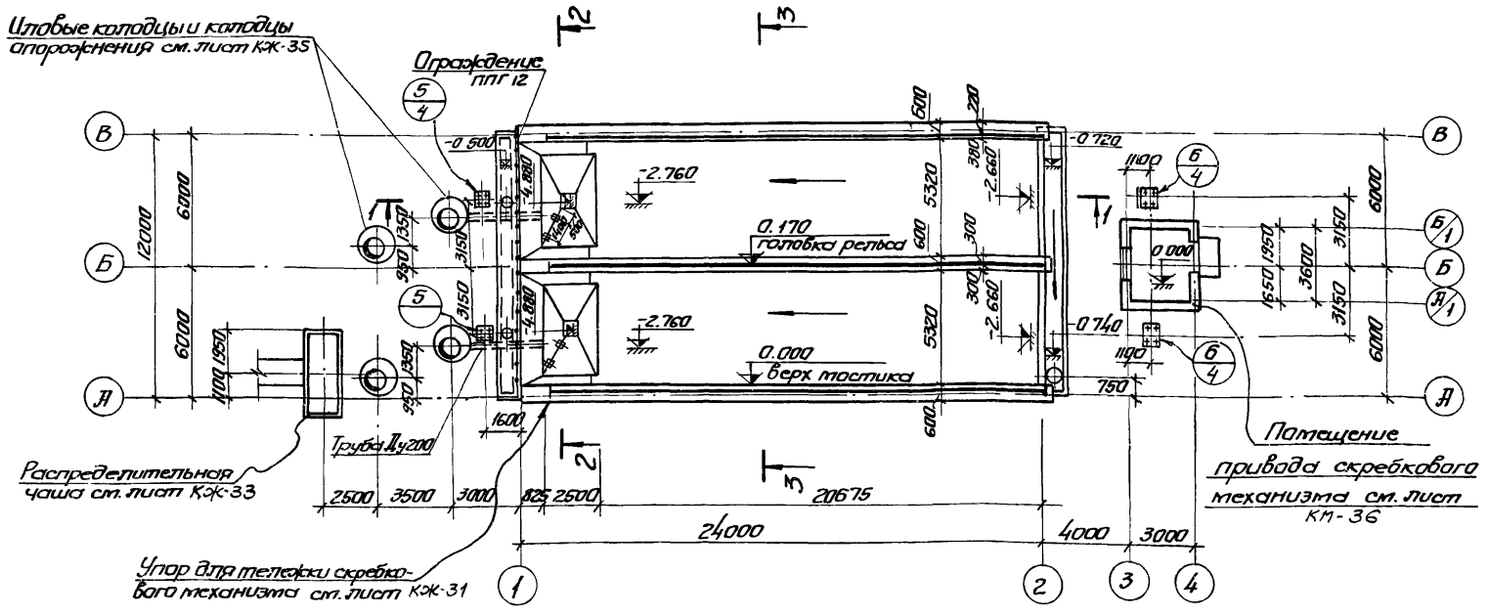

1. За условную отметку 0.000 принят верх борта отстойника, что соответствует абсолютной отметке ____
2. Внутреннюю к воде поверхность стыков и монолитных участков стен торкретировать цементным раствором 20мм за два раза с последующей затиркой.
3. Вертикальные поверхности лотков затираются цементно-песчаным раствором.
4. После монтажа и рихтовки рельс под скребковый механизм по мостикам выполняется пол из цементно-песчаной стяжки толщиной 20мм.
5. Трубы расположенные под днищем отстойника уложить при бетонировании днища и устройстве подготовки отстойника.
6. В разрезе 1-1 условно не показаны колодцы и распределительная чаша.
7. Данный лист комплектен с листами КЖ-3.

7546/VI 5

					ТП 902-2-330 КЖ	
					Отстойники канализационные горизонтальные с механизированным удалением осадка	
Изм.	Лист	№ докум.	Подпись	Дата	Тип II. Первичный отстойник двухсекционный L=24 м h=2 м из сборного железобетона	Лит. / Лист / Листов: Р / 2 /
Провер.		Зантберг				
Гл. инж.		Лаунэон				
Рук. гр.		Зантберг				
Гл. спец.		Брастовский			План на отм 0.000 Разрез 1-1	МЭСКХ-УССР Укркоммунпроект г. Харьков
ГИП		Квятковский				
Нач. отд.		Пучихин				

2-2

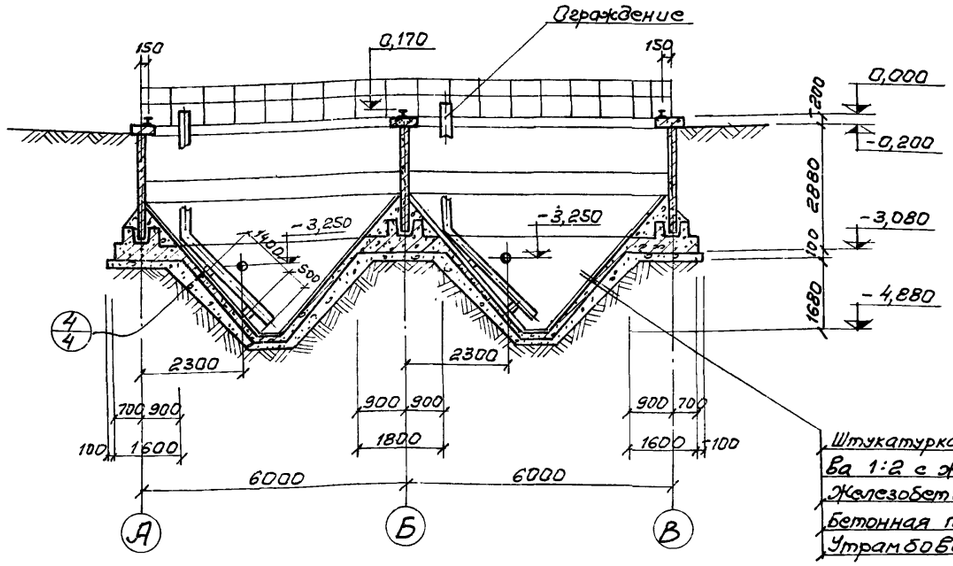

Штукатурка цементным раствором состава 1:2 с железнением — 20мм
Железобетонное монолитное днище - 150мм
Бетонная подготовка (бетон м 50) - 100мм
Утрамбованный грунт

3-3

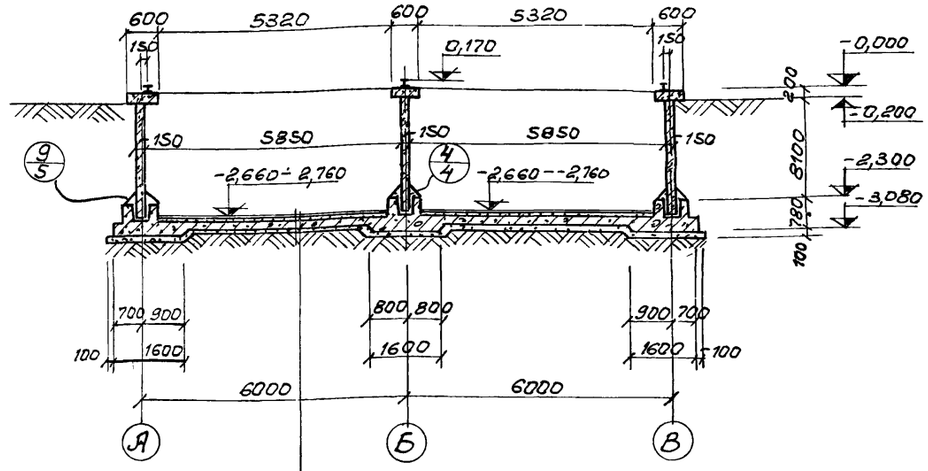

Штукатурка цементным раствором состава 1:2 с железнением — 10 мм
Бетон по уклону 10÷100 мм
Железобетонное монолитное днище - 150мм
Бетонная подготовка (бетон м 50) - 100мм
Утрамбованный грунт

1. Данный лист комплектен с листами КЖ-2; КЖ-4.
2. Общие примечания см лист КЖ-2.

7546/VI 6

					ТП 902-2-330 КЭС
					Отстойники канализационные горизонтальные с механизированным удалением осадка.
Изм.	Лист	№ документа	Подпись	Дата	
Проверил		Зантберг			Тип II Первичный отстойник двухсекционный L=24м h=2м из сборного железобетона
Ст. инж.		Лаунзон			Лит. Р; Лист 3; Листов
Рук. гр.		Зантберг			
Гл. спец.		Браславский			Разрезы 2-2, 3-3.
ГИП		Козловская			МЖКХ-УССР укркоммунниипроект г. Харьков
Нач. отд.		Пичахчи			

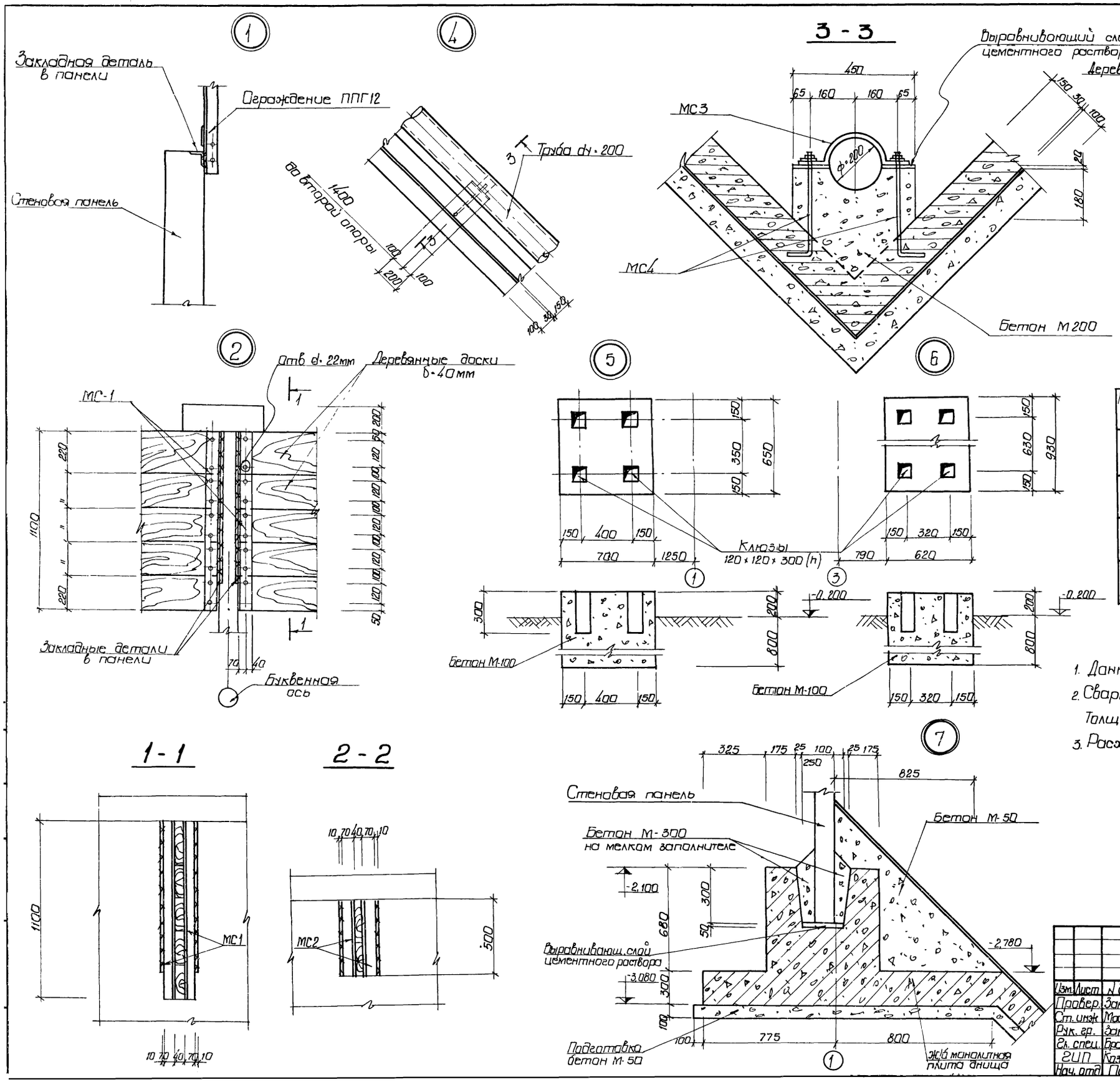

Выборка отправочных марок на одно изделие

Наименов. детали	Марка	Кол-во т	Кол-во н	Масса кг марки	Масса кг всех	Серия или ГОСТ
Узел 2	МС1	4		12,1	48,4	кж-30
Узел 3	МС2	4		5,5	22,0	кж-30
Узел 4	МС3	1		2,6	2,6	кж-30
	МС4	2		0,76	1,52	кж-30

1. Данный лист комплектен с листами КЖ-2, КЖ-3.
2. Сварку производить электродами Э42 ГОСТ 9467-75 Толщина сварного шва h=6мм.
3. Расход досок δ=40мм на отстойник V=0,85м³.

7546/VI 7

Изм.	Лист	N докум.	Подпись	Дата
Провер.		Зантберг		
Ст. инж.		Москаленко		
Рук. гр.		Зантберг		
Гл. спец.		Брославский		
ГИП		Козловская		
Нач. отд.		Пичахчи		

ТП 902-2-330 КЖ

Отстойники канализационные горизонтальные с механизированным удалением осадка

Тип II Первичный отстойник двухсекционный L=24м, h=2м из сборного железобетона

Лит	Лист	Листов
Р	4	

Узлы 1-7, сечения 1-1; 2-2

МЖКХ - УССР Укркоммуннипроект г. Харьков

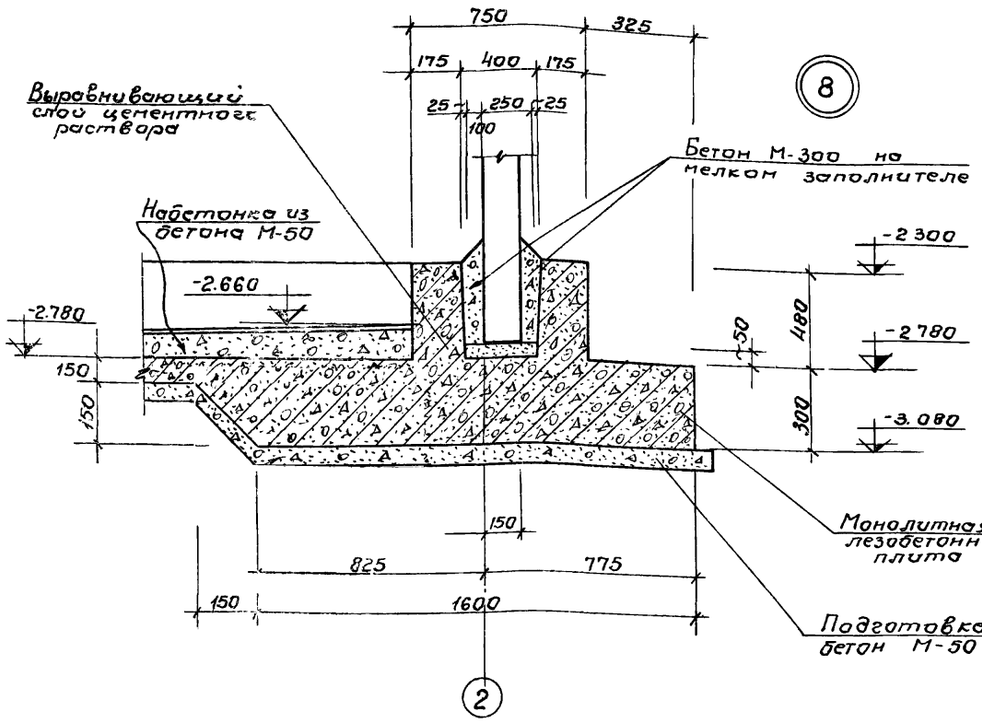

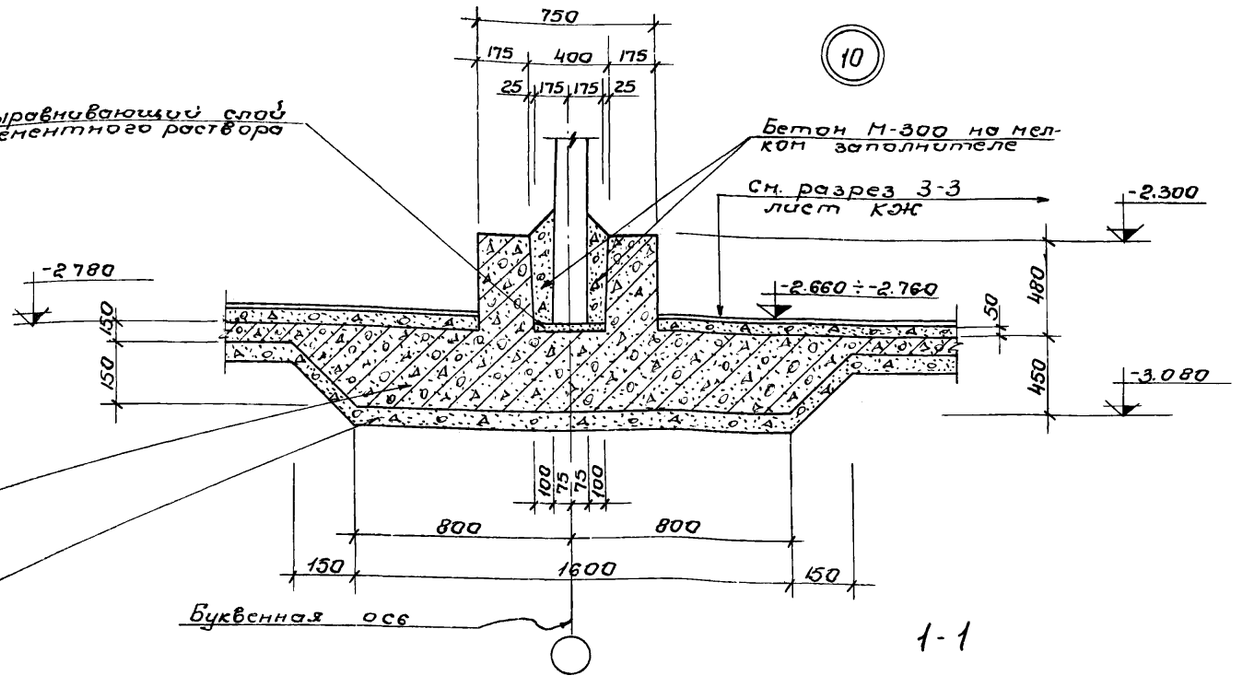

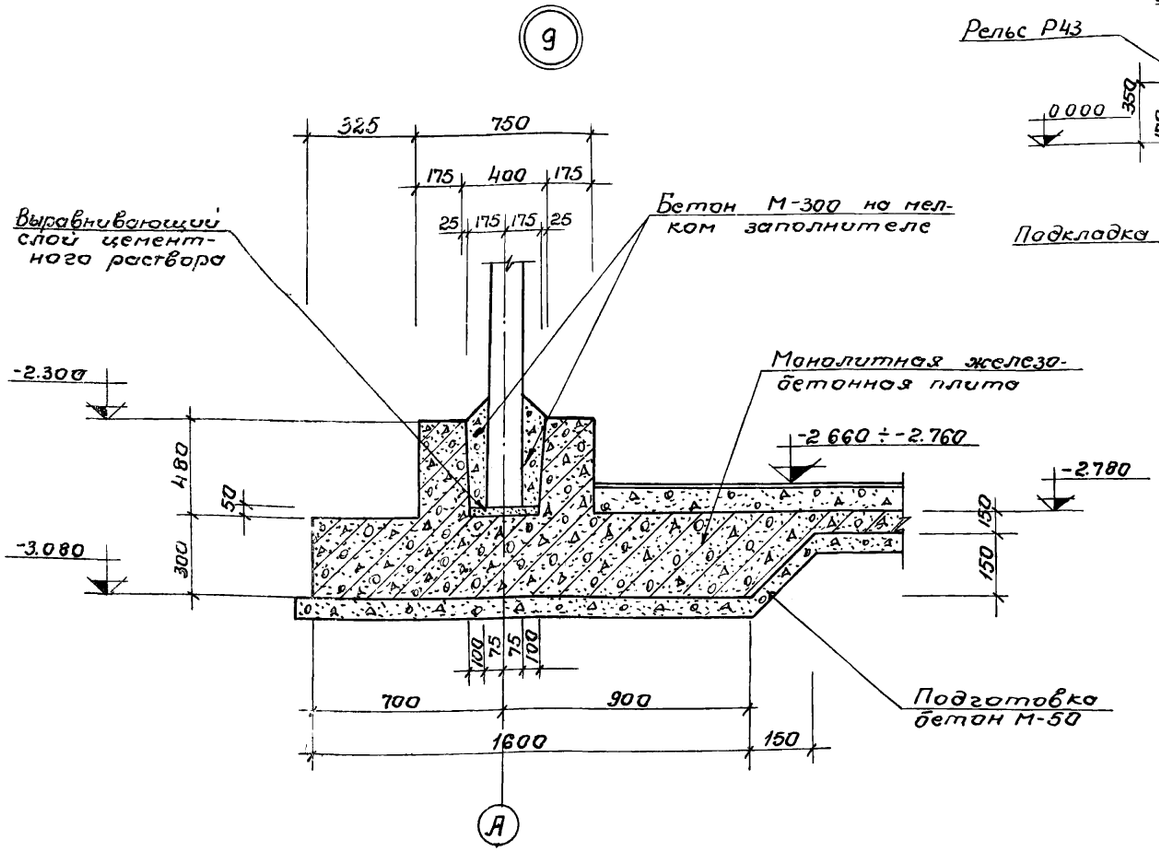

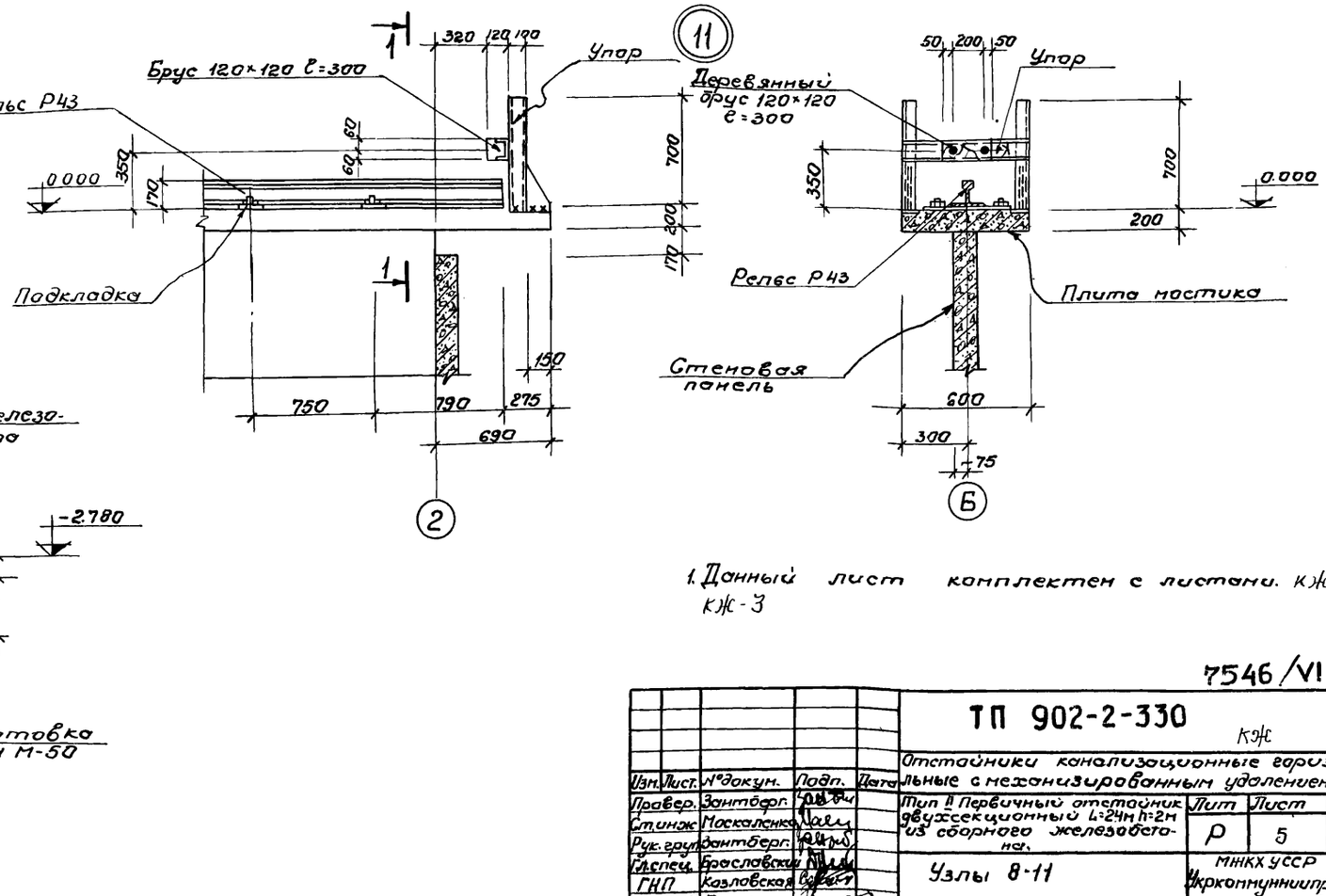

1. Данный лист комплектен с листами КЖ-2, КЖ-3

7546/VI 8

					ТП 902-2-330 КЖ	
					Отстойники канализационные горизонтальные с механизированным удалением осадка	
Изм.	Лист.	№докум.	Подп.	Дата		
Провер.		Зонтберг			Тип II Первичный отстойник двухсекционный L=24м h=2м из сборного железобетона.	Лит Р; Лист 5; Листов
Гл.инж.		Москаленко				
Рук.груп.		Зонтберг				
Гл.спец.		Брославский			Узлы 8-11	МИКХ УССР Укркоммунниипроект г. Харьков
ГКП		Козловская				
Нач.отд.		Пичахчи				

Маркировочная схема панелей

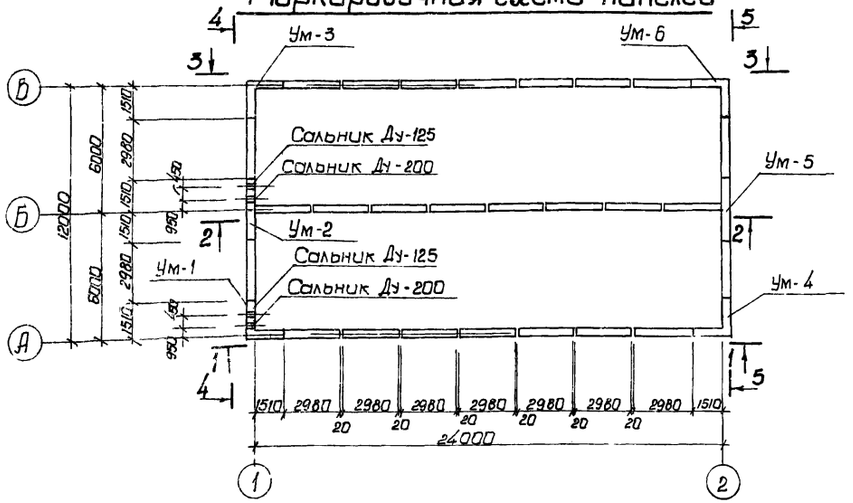

Вид по 1-1

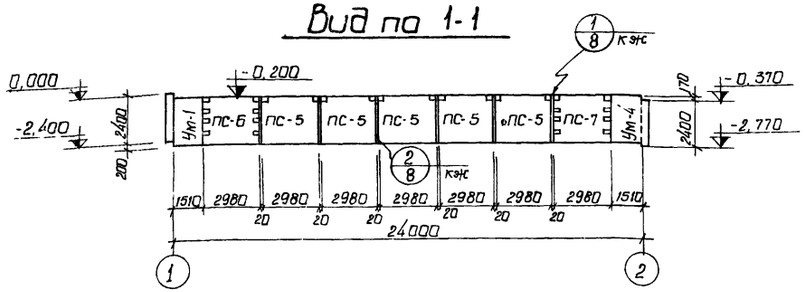

Вид по 2-2

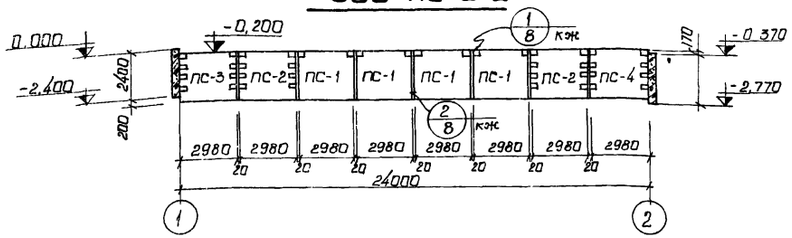

Вид по 3-3

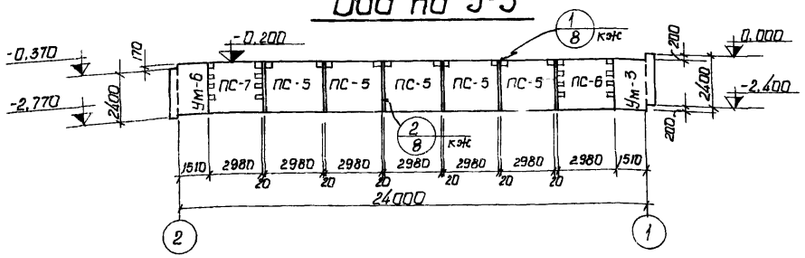

Вид по 4-4

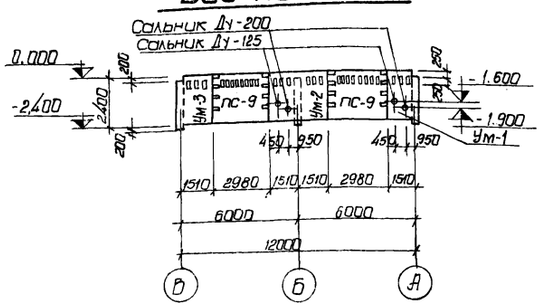

Вид по 5-5

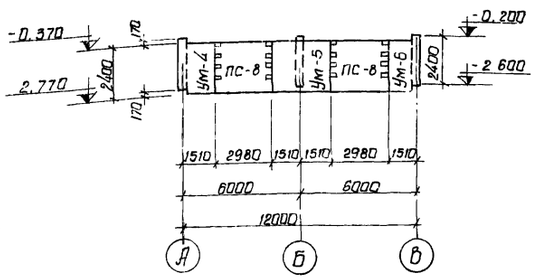

Спецификация элементов к маркировочной схеме

Марка	Обозначение	Наименование	Кол.	Примеч
ПС-1	3.900-2 в.2 кж-23	Стеновая панель ПК1-24-1а	4	2,65т
ПС-2	3.900-2 в.7 кж-23	Угловая стеновая панель ПКУ1-24-1а	2	2,65т
ПС-3	—"— в.7 кж-23	Угловая стеновая панель ПКУ1-24-1б	1	2,65т
ПС-4	—"— в.7 кж-23	Угловая стеновая панель ПКУ1-24-1в	1	2,65т
ПС-5	3.900-2 в.2 кж-23	Стеновая панель ПК1-24-2а	10	2,65т
ПС-6	3.900-2 в.7 кж-23	Угловая стеновая панель ПКУ1-24-2а	2	2,65т
ПС-7	—"— в.7 кж-23	Угловая стеновая панель ПКУ1-24-2б	2	2,65т
ПС-8	—"— в.7 кж-23	Угловая стеновая панель ПКУ1-24-2в	2	2,65т
ПС-9	—"— в.7 кж-23	Угловая стеновая панель ПКУ1-24-2в	2	2,65т
Ум-1	кж-10	Монолитный участок	1	
Ум-2	кж-11	Монолитный участок	1	
Ум-3	кж-12	Монолитный участок	1	
Ум-4	кж-13	Монолитный участок	1	
Ум-5	кж-11	Монолитный участок	1	
Ум-6	кж-13	Монолитный участок	1	

1. Данный лист комплектен с листами кж-2; кж-3
2. Общие указания по монтажу панелей, заделке стыков и отделке см. пояснительную записку и серию 3.900-2 в.2 и 7.

7546/VI 9

Изм.	Лист	№ докум.	Подпись	Дата	ТП 902-2-330 кж
Провер.	Зантберг				Отстойники канализационные горизонтальные с механизированным удалением осадка
Инженер	Цаканян				Тип II. Первичный отстойник двухсекционный L=24м; H=2м из сборного железобетона
Рук. гр.	Зантберг				Лит. Р; Лист 6; Листов
Гл. спец.	Браславский				Маркировочная схема панелей. Виды по 1-1÷5-5
ГИП	Козловская				МЖКХ - УССР Укркоммунниипроект гор. Харьков
Нач. отд.	Пичахчи				

Маркировочная схема мостиков

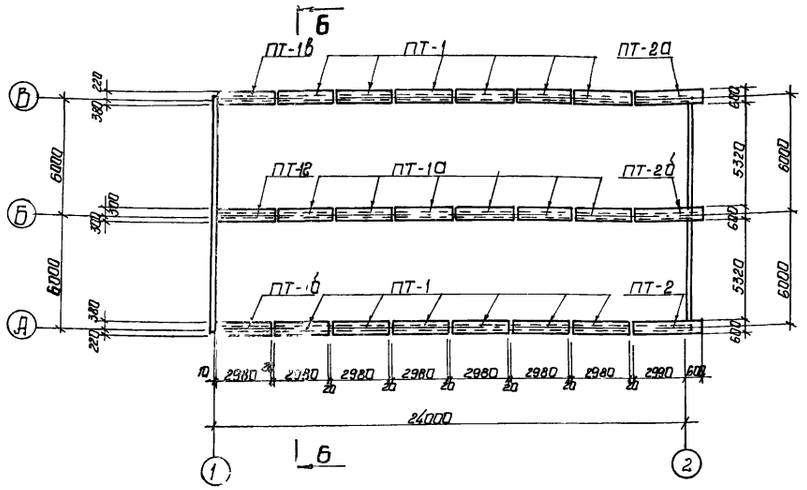

7-7

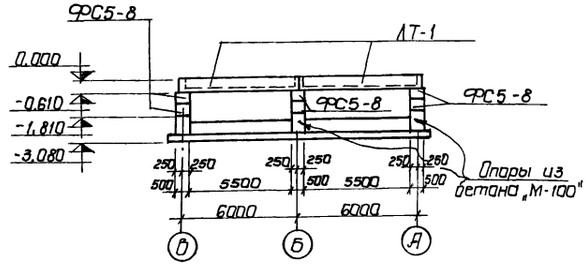

8-8

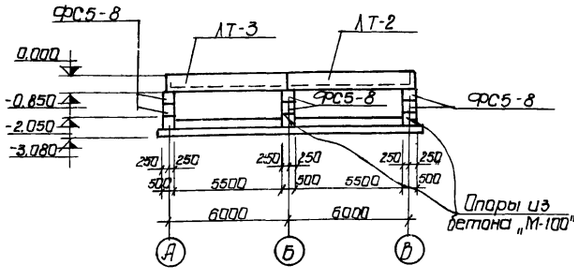

Спецификация элементов к маркировочным схемам расположенным на листе

Марка	Обозначение	Наименование	Кол.	Примеч.
		Маркировочная схема мостиков		
ПТ-1	кж-24	Плита мостика ПТ-1	12	0.9т
ПТ-1а	кж-24	Плита мостика ПТ-1а	6	0.9т
ПТ-1б	кж-24	Плита мостика ПТ-1б	2	0.9т
ПТ-1в	кж-24	Плита мостика ПТ-1в	1	0.9т
ПТ-1г	кж-24	Плита мостика ПТ-1г	1	0.9т
ПТ-2	кж-25	Плита мостика ПТ-2	1	1,1т
ПТ-2а	кж-25	Плита мостика ПТ-2а	1	1,1т
ПТ-2б	кж-25	Плита мостика ПТ-2б	1	1,1т
		Маркировочная схема лотков и опор		
ЛТ-1	кж-26	Панель лотка ЛТ-1	2	1.9т
ЛТ-2	кж-26	Панель лотка ЛТ-2	1	2,8т
ЛТ-3	кж-26	Панель лотка ЛТ-3	1	2,8т
ФС5-8	Серия 1,116-1 вып. I	Блоки стен подвалов	12	0,52т
		Маркировочная схема		
		плит перекрытия лотков		
П-1а	Серия ИС-01-04 вып.2 и кж-24	Плита перекрытия П1а	4	0,34т

Маркировочная схема лотков и опор

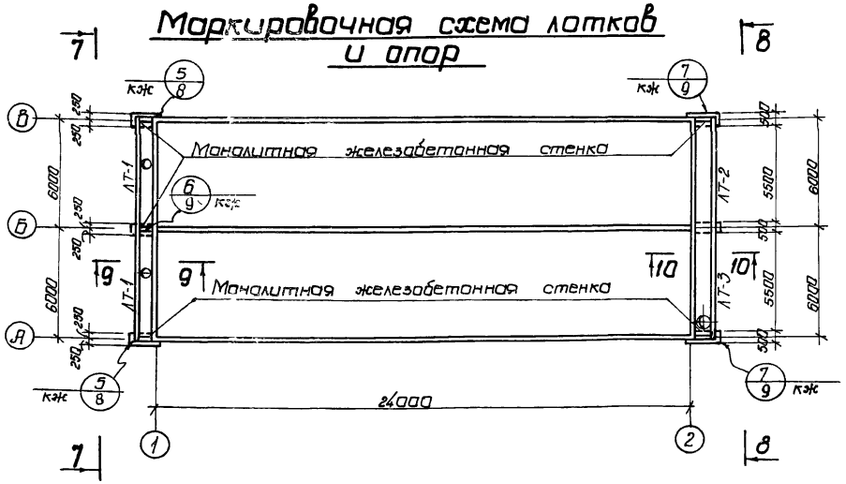

Маркировочная схема плит перекрытия лотков

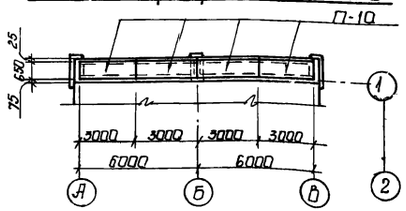

1. Данный лист комплектен с листами кж-2; кж-3; кж-6
2. Швы между плитами заполнить плотным мелкозернистым бетоном, соответствующим по марке и плотности бетону плит.
3. Расход бетона „М-100" на опоры $V = 2,4$ м³.

6-6

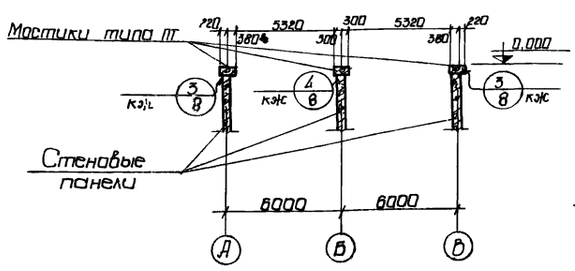

9-9

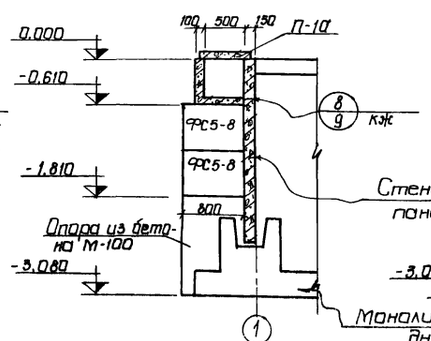

10-10

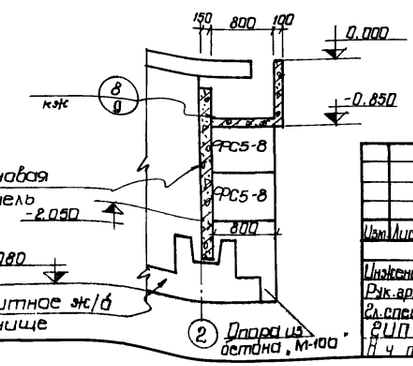

7546/VI 10

Изм.	Лист	№ докумен.	Подпись	Дата
Инженер	Харченко			
Рук. груп.	Вантберг			
Гл. спец.	Браславский			
ГИП	Козловская			
Н. ч. пр.	П. ча. ч.			

ТП 902-2-330

кж

Отстойники канализационные горизонтальные с механизированным удалением осадка

Тип II. Первичный отстойник двухсекционный L=24м h=2м из сборного железобетона

Лит.	Лист	Листов
Р	7	

Маркировочные схемы мостиков, лотков, плит перекрытия. Сечения 6-6 ÷ 10-10.

МЖКХ - УССР Укркоммунниипроект гор. Харьков

Ведомость стержней на один элемент

Марка эл-та	Поз.	Эскиз или сечение	ф мм	Длина мм	Кол.
Узел 1	1	370	10А-III	370	8
Узел 6	2	50, 580	8АI	630	6
	3	570	8АI	570	5

Выборка стали на один элемент, кг

Марка эл-та	Арматурные изделия								Всего
	Арматурная сталь по ГОСТ 5781-75								
	Класс А-I				Класс А-III				
	ф мм			Итого	ф мм			Итого	
	8				10				
Узел 1					1,85			1,85	1,85
Узел 6	3,0			3,0					3,0

1. Данный лист комплектен с листами КЖС-6; КЖС-7
2. Выпуски арматуры стеновых панелей свариваются между собой накладками из арматурных стержней класса А-III.
3. При соединении стержней сваркой необходимо соблюдать соосность стыкуемых стержней.
4. Для сварных соединений стержней арматуры класса А-III следует применять электроды типа Э 42-Ф; Э50А-Ф или Э55-Ф.

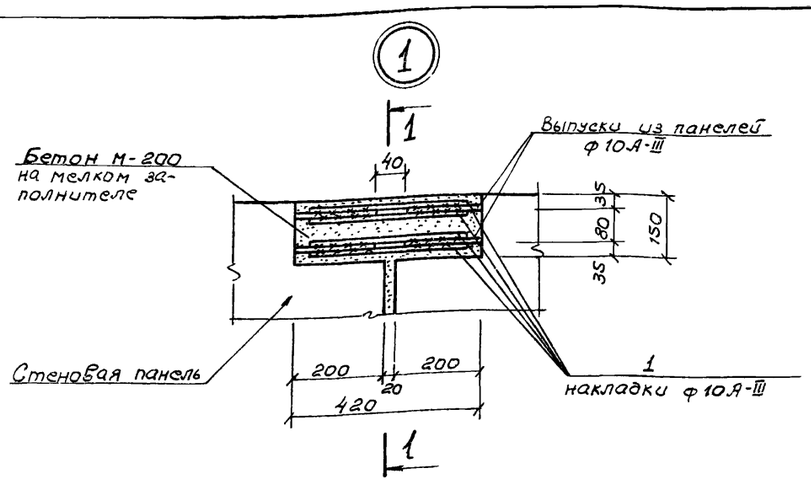

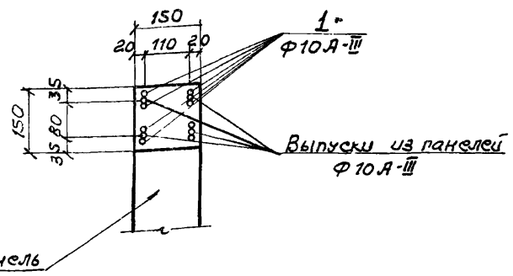

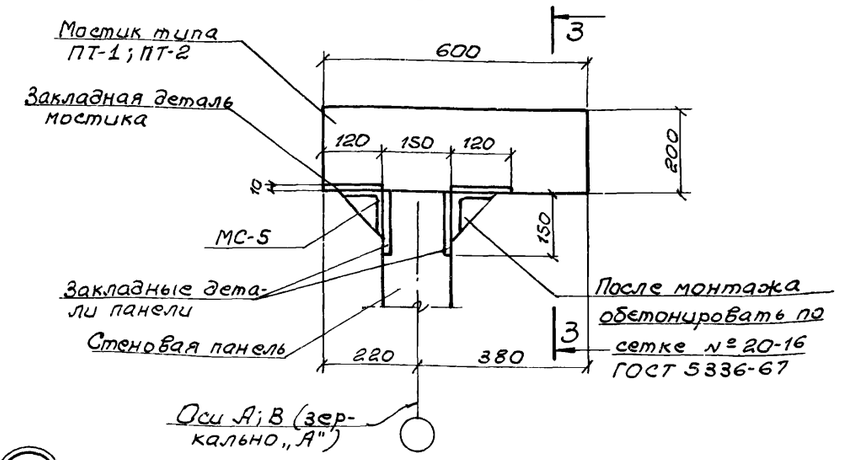

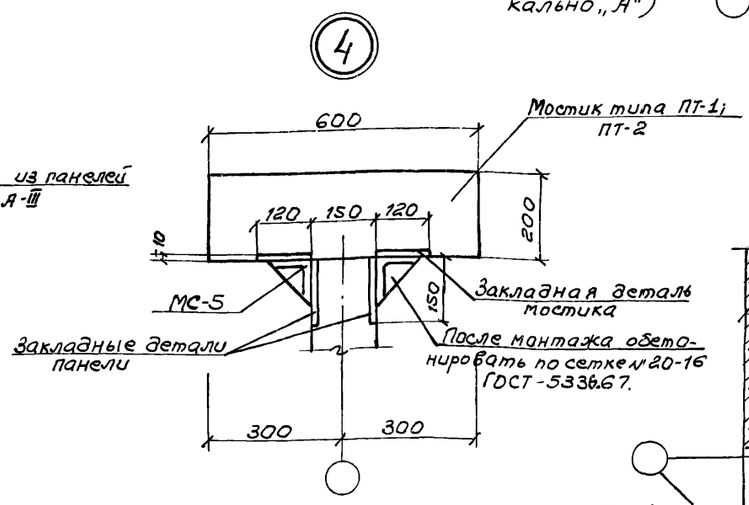

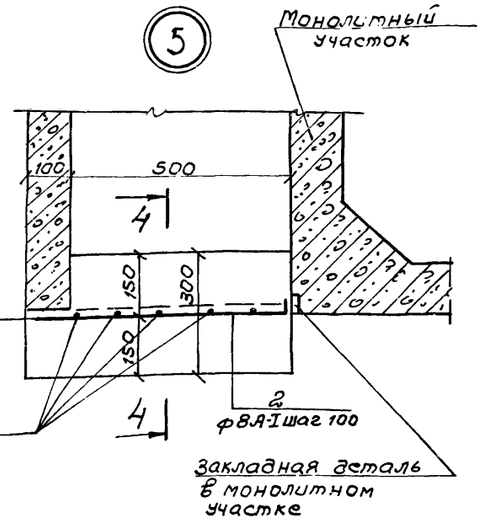

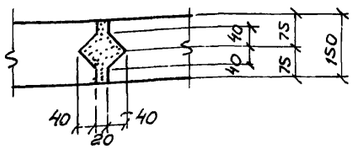

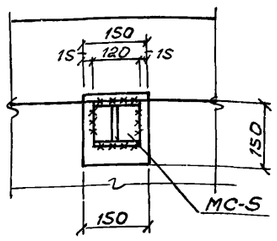

Деталь соединения стержней арматуры сваркой встык с круглыми накладками

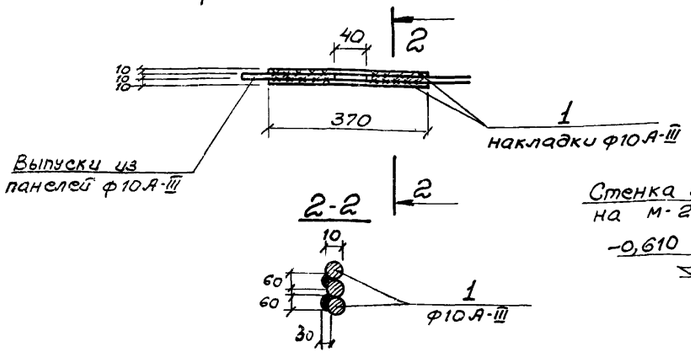

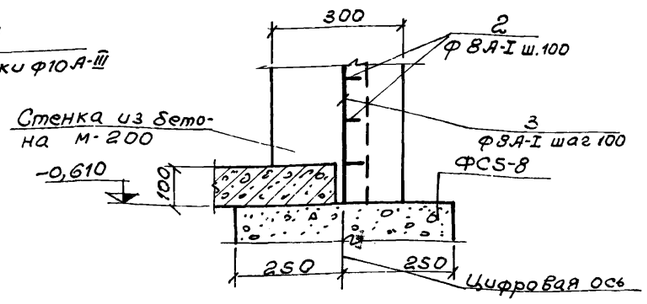

7546/VI 11

					ТП 902-2-330 КЖС			
					Отстойники канализационные горизонтальные с механизированным удалением осадка.			
Изм.	Лист	№ документа	Подпись	Дата				
Проверил		Зантберг			Тип II. Первичный отстойник двухсекционный L=24м. h=2м. из сборного железобетона	Лит.	Лист	Листов
Инженер		Харченко				Р	8	
Рук. гр.		Зантберг						
Гл. спец.		Браславский			Маркировочная схема панелей, мостиков, лотков. Узлы 1-3 Сечения 1-1 – 4-4	МЖКХ-УССР УКРКОММУННИИПРОЕКТ г. Харьков		
ГИП		Козловская						
Нач. отд.		Пичкачи						

Ведомость стержней на один элемент

Марка эл-та	Поз.	Эскиз или сечение	Ф мм	Длина мм	Кол.
Узел 6	2	50 L 580	8AI	630	6
	3	590	8AI	590	5
Узел 7	4	50 L 880	8AI	930	8
	5	810	8AI	810	8

Выборка стали на один элемент, кг

Марка эл-та	Арматурные изделия			
	Арматурная сталь по ГОСТ 5781-75			
	Класс AI			
	Ф мм		Итого	Всего
	8			
Узел 6	3,0		3,0	3,0
Узел 7	6,4		6,4	6,4

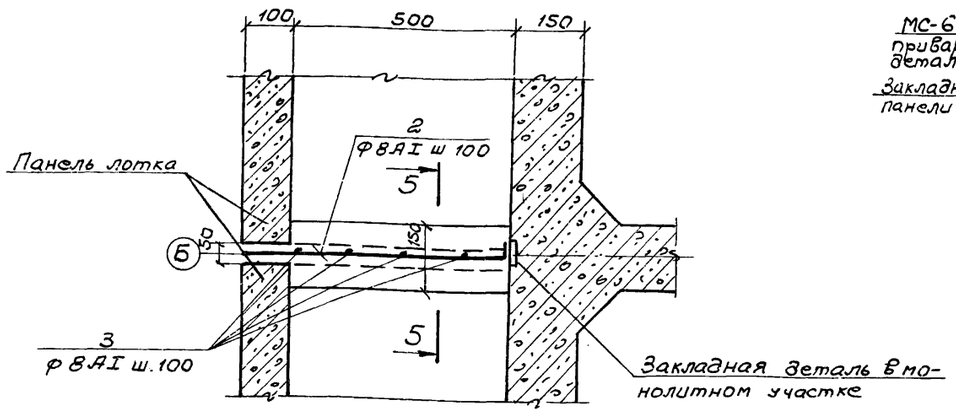

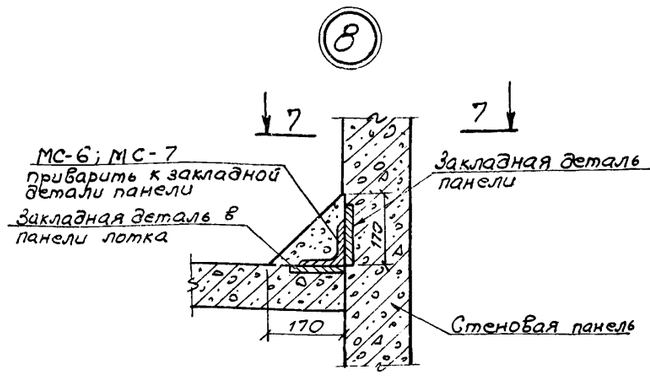

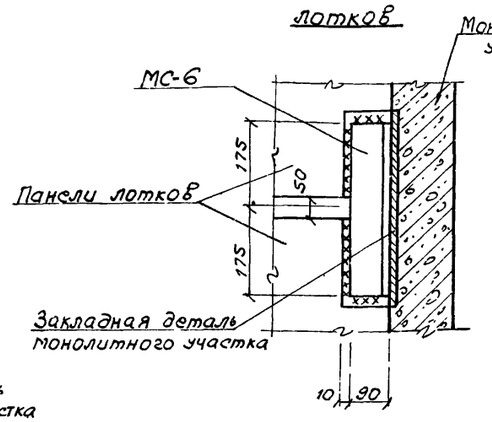

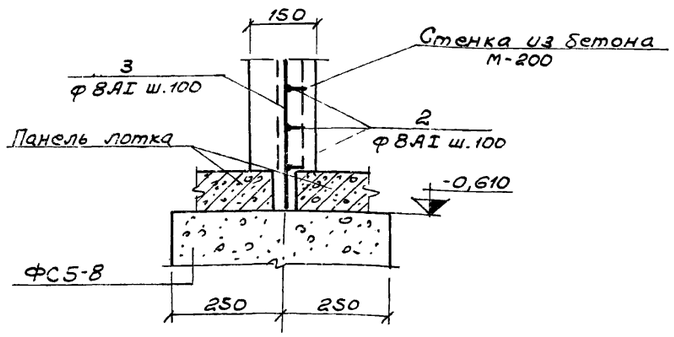

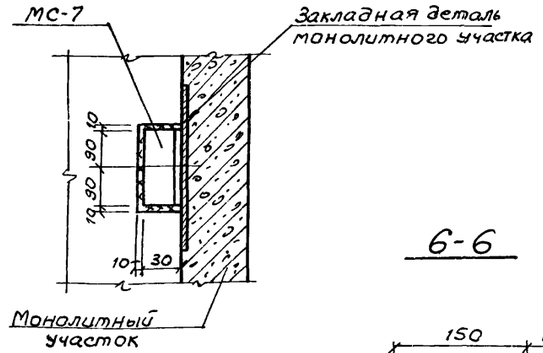

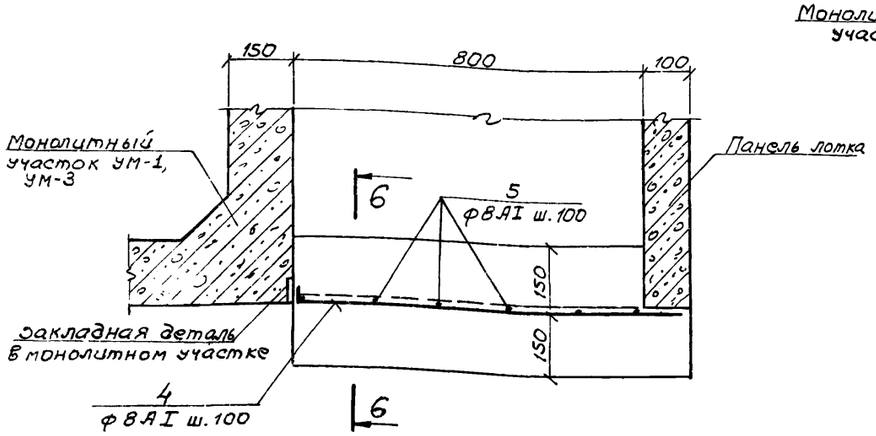

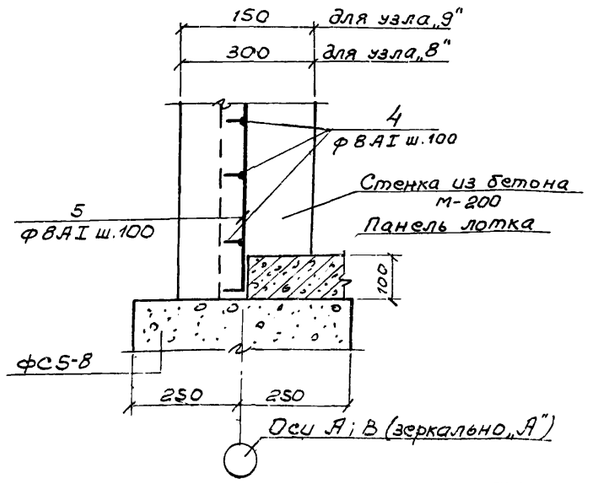

1. Данный лист комплектен с листами КЖ-6÷КЖ-8
2. Монолитные железобетонные стенки в лотках выполняются из бетона М-200.
Расход бетона на монолитные стенки Узел „5" - 0,09 м³; Узел „6" - 0,05 м³; Узел „7" - 0,2 м³.
3. Сварные швы выполнять электродами Э-42А, толщина шва δ=6мм по катету

7546/VI 12.

Изм.	Лист	№ документа	Подпись	Дата
Проверил		Зантберг		
Инженер		Харченко		
Рук гр.		Зантберг		
Гл. спец.		Браславский		
ГИП		Козловская		
Нач. отд		Пучаччи		

ТП 902-2-330 КЖ

Отстойники канализационные горизонтальные с механизированным удалением осадка.

Тип II. Первичный отстойник двухсекционный L=24м; h=2м. из сборного железобетона.

Лит.	Лист	Листов
Р	9	

Маркировочная схема панелей, мостиков и лотков. Узлы 6÷8. Сечения 5-5÷7-7.

МЖКХ-УССР
УКРКОММУННИИПРОЕКТ
г. Харьков

Монолитный участок Ум 1

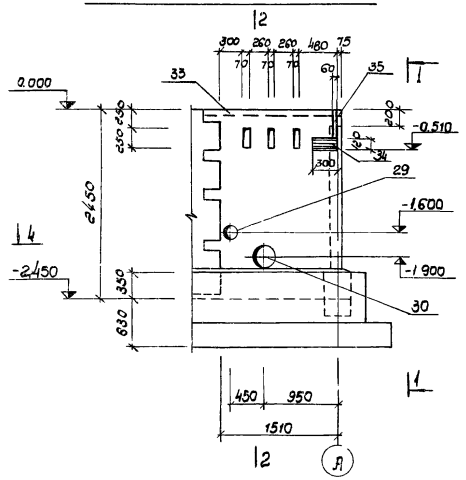

1-1

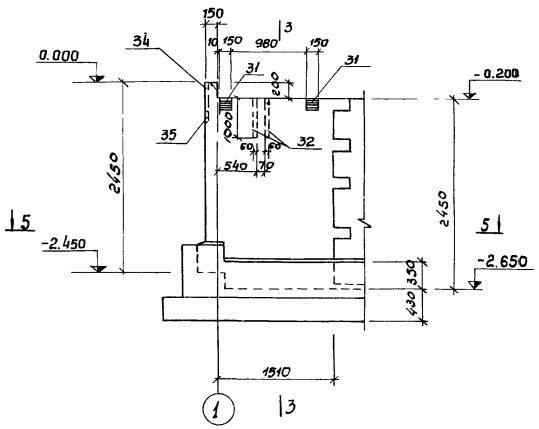

2-2,3-3

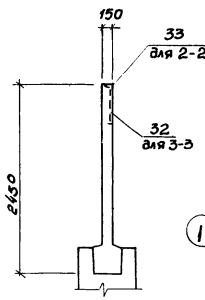

4-4, 5-5

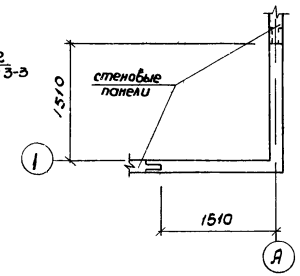

2-2 (армирование)

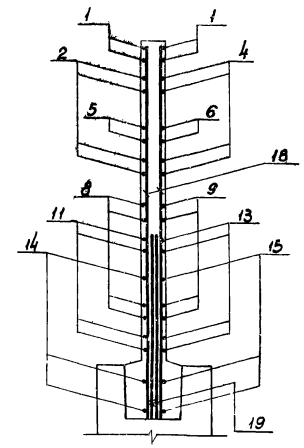

Монолитный участок Ум 1 (армирование)

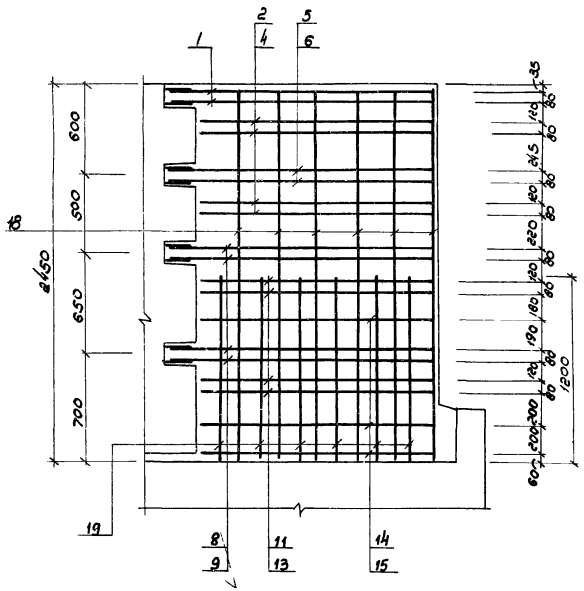

1-1 (армирование)

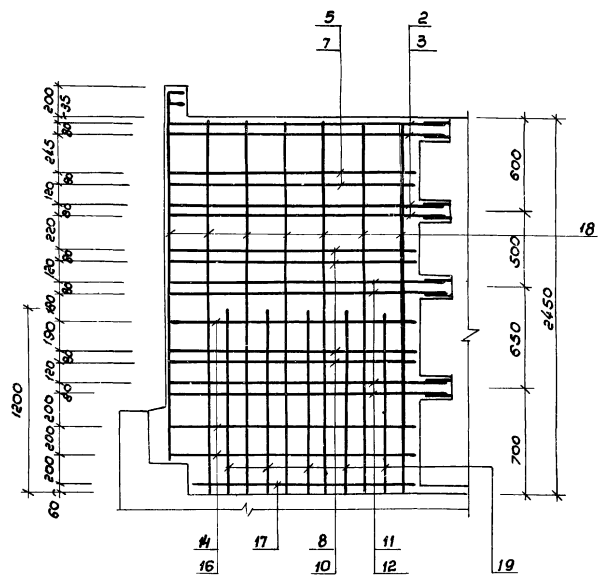

4-4 (армирование)

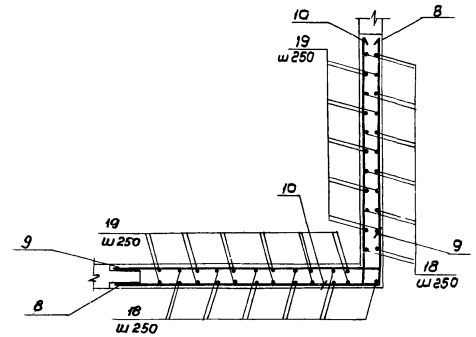

5-5 (армирование)

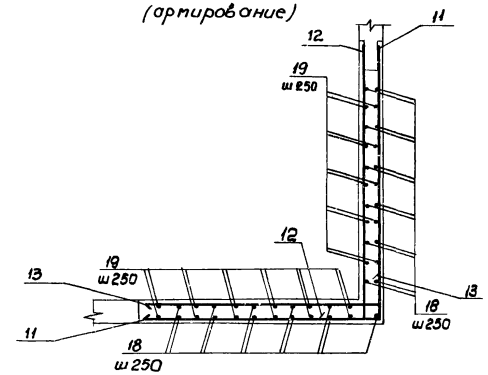

3-3 (армирование)

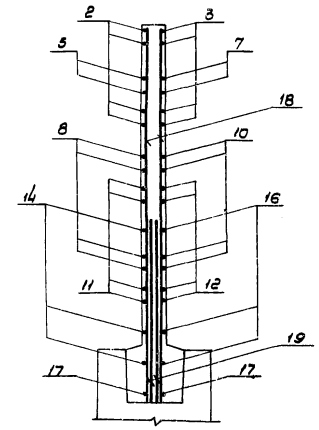

1. Данный лист рассматривать совместно с листами КЖ-6; КЖ-14; КЖ-15
2. Общие примечания см. лист КЖ-11

Дополнительное армирование

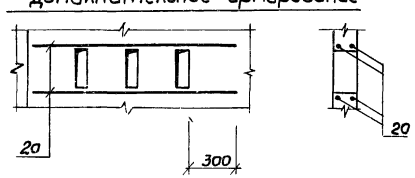

Дополнительное армирование

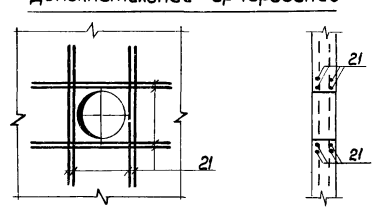

7546/VI 13

				ТП 902-2-330 КЖС	
Изм.	Лист	№ документа	Подпись	Дата	Отстойники канализационные горизонтальные с механизированным удалением осадка
Инж.		Юровский			Тип II первичный отстойник двухсекционный L=24м, H=2м из сборного железобетона
Рук. гр.		Зантарев			
Гл. спец.		Брославский			Монолитный участок ум1 опалубочные чертежи и армирование
ГИП		Козловская			
Нач. отд.		Пичахчи			

Лит	Лист	Листов
Р	10	

МЖКХ УССР Укркоммунниипроект г. Харьков

Монолитный участок Ум2

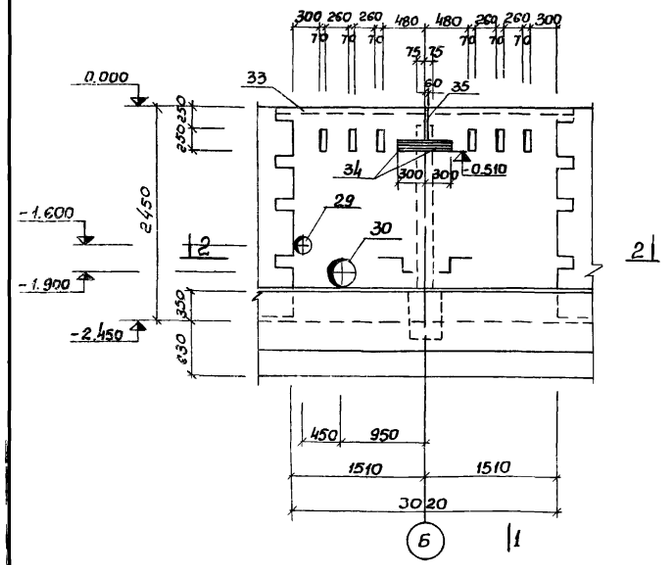

2-2

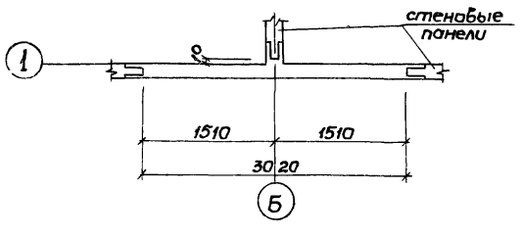

Монолитный участок Ум5

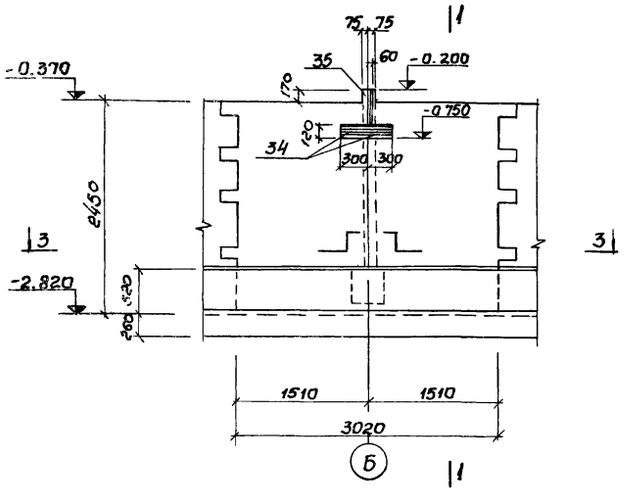

Монолитный участок Ум2 (армирование)

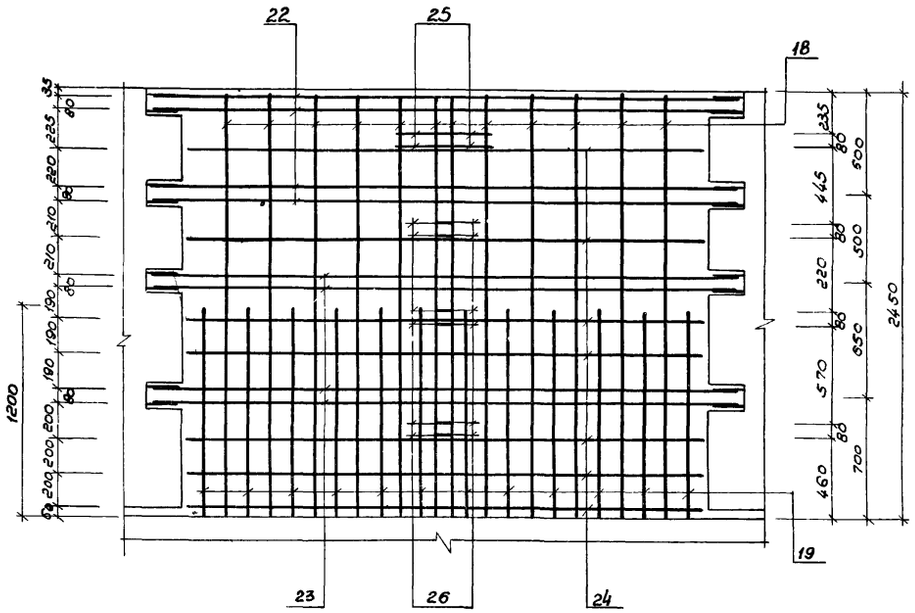

Монолитный участок Ум5 /армирование/

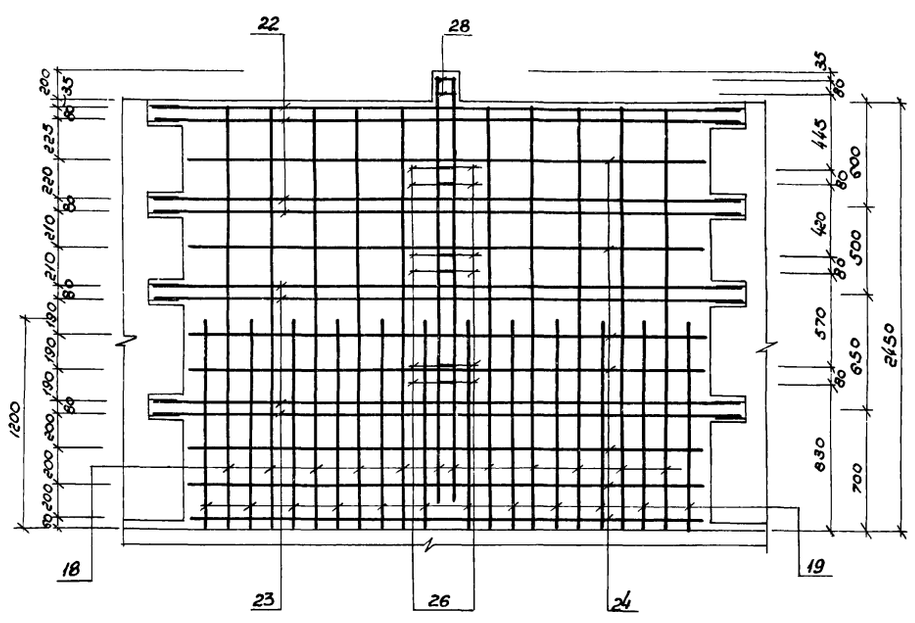

Дополнительное армирование

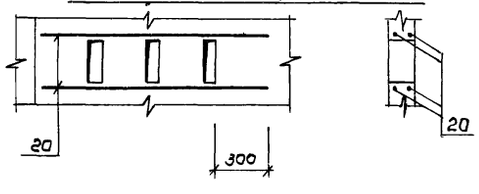

1-1

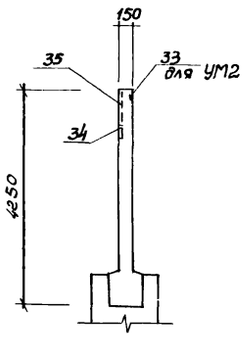

1-1 /армирование/

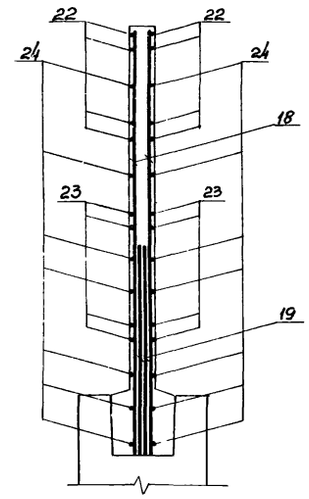

3-3

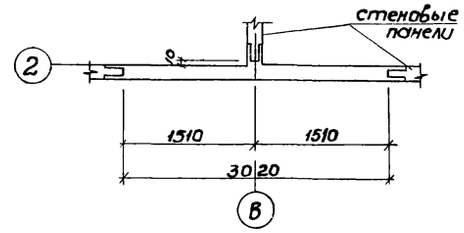

2-2, 3-3 /армирование/

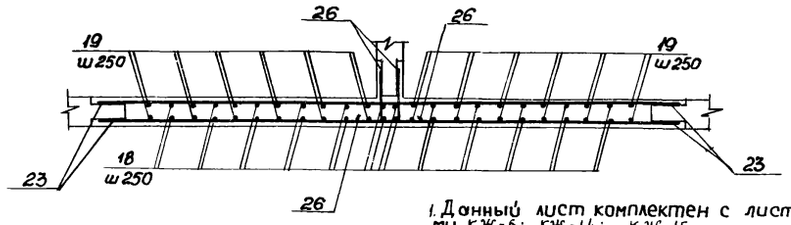

Дополнительное армирование

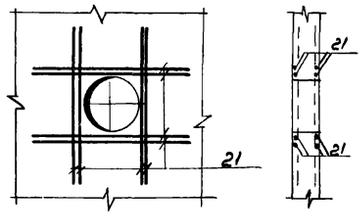

1. Данный лист комплектен с листами КЖ-6; КЖ-14; КЖ-15
2. Соединение монолитных участков с угловыми панелями осуществляется сваркой арматурных стержней горизонтального направления с выпусками из панелей в уровне гнезда.
3. Все сварные соединения выполняются дуговой сваркой внахлестку, либо с применением круглых накладок.
4. Указания по сварным соединениям приведены на листе МП-30 /серия 3.900-2 в.7/
5. Защитный слой бетона для рабочей арматуры 20мм.

7546/VI 14

				ТП 902-2-330 КЖ	
				Отстойники канализационные горизонтальные с механизированным удалением осадка	
Изм.	Лист	№ документа	Подпись	Дата	
Инж		Юровский			Тип II Первичный отстойник двухсекционный L=21м, H=2м из сборного железобетона
Рук гр		Зантберг			
Гл. спец		Браславский			
ГИП		Козловская			Монолитные участки Ум2, Ум5 Опалубочные чертежи и армирование.
Нач. отд		Пичахчи			

Лит	Лист	Листов
Р	11	

МЖКХ УССР Укркоммунниипроект г. Харьков

Монолитный участок Ум3

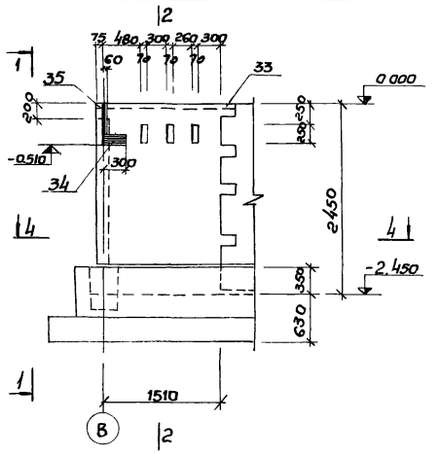

1-1

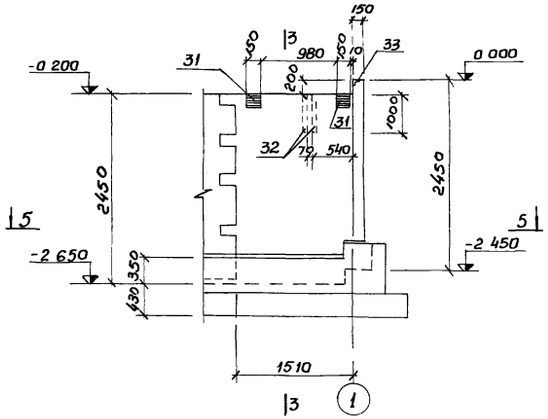

2-2, 3-3

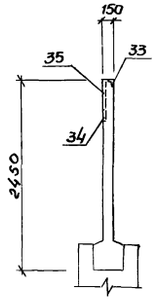

4-4, 5-5

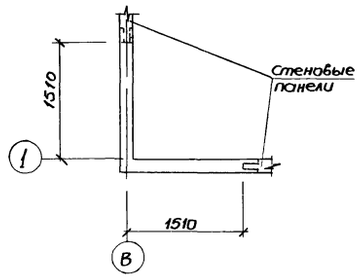

2-2 /армирование/

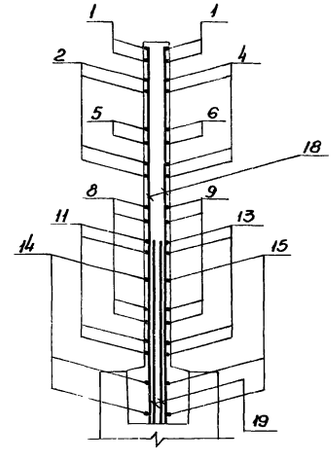

Монолитный участок Ум3 /армирование/

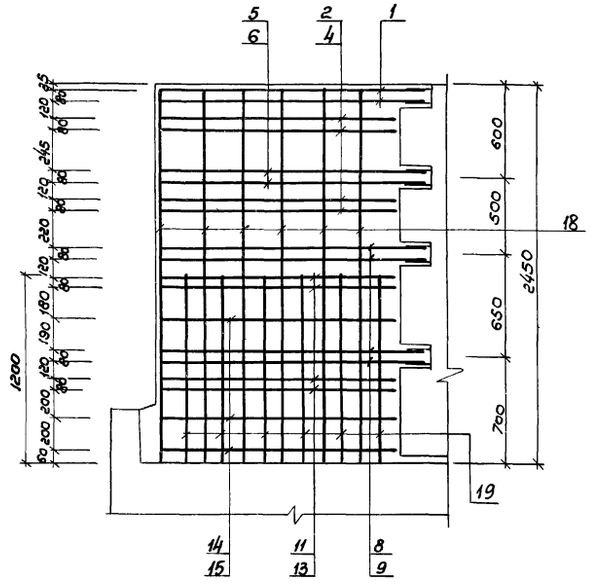

1-1 /армирование/

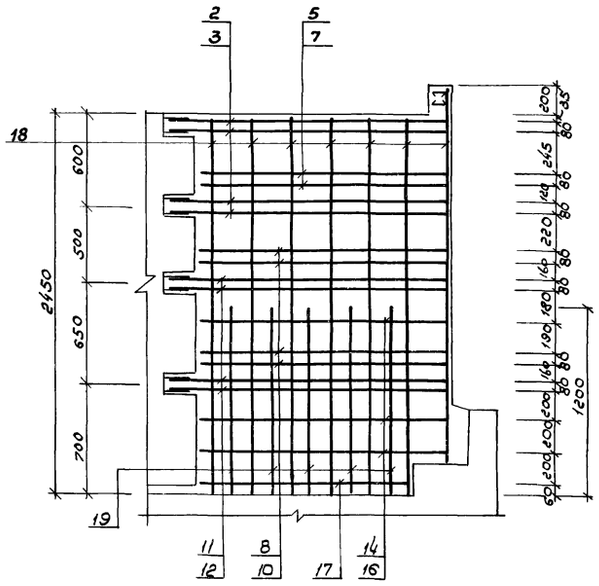

4-4 /армирование/

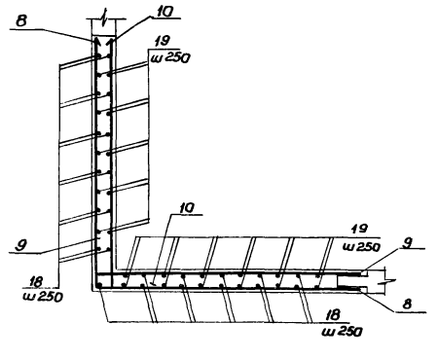

5-5 /армирование/

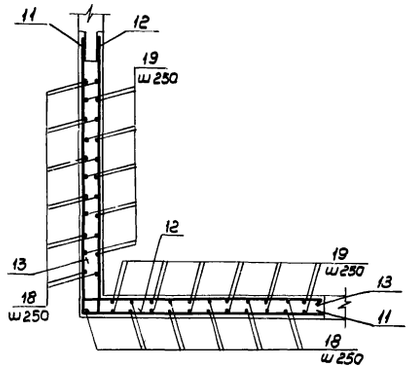

3-3 /армирование/

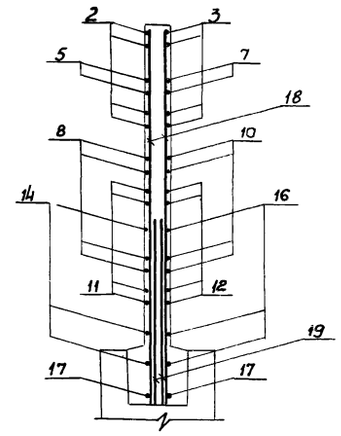

Дополнительное армирование

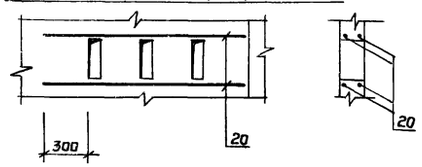

1. Данный лист комплектен с листами КЖ-6; КЖ-14; КЖ-15
2. Общие примечания см. лист КЖ-11

7546/VI 15

					ТП 902-2-330 КЖС	
Изм.	Лист	N документа	Подпись	Дата	Отстойники канализационные горизонтальные с механизированным удалением осадка	
Инж.		Юровский			Тип II Первичный отстойник двухсекционный L=24м, H=2м из сборного железобетона	Лит. Р; Лист 12; Листов
Рук. гр.		Зантобере				
Гл. спец.		Браславский			Монолитный участок Ум3 Опалубочные чертежи и армирование	МЖКХ УССР Укркоммунниипроект г. Харьков
ГИП		Козловская				
Нач. отд.		Пичахчи				

Монолитные участки Ум4, Ум6 /зеркально/

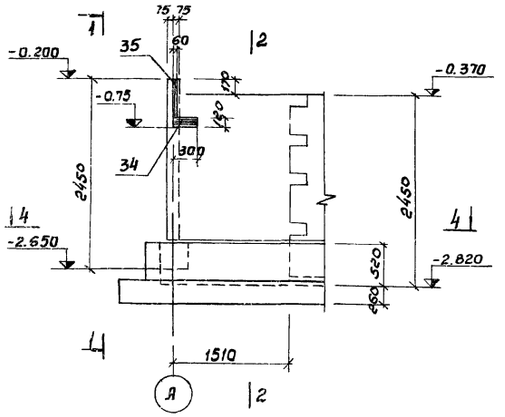

1-1

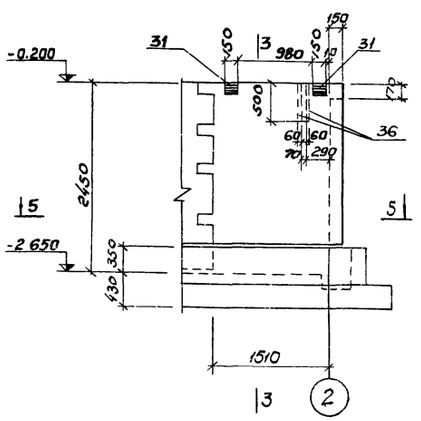

2-2,3-3

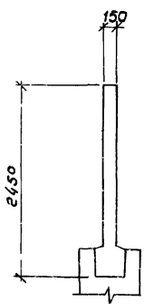

4-4, 5-5

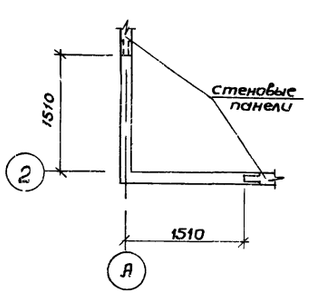

2-2 /армирование/

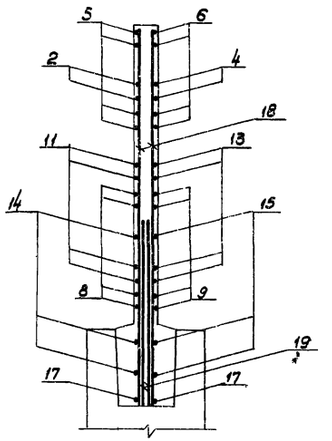

Монолитные участки Ум4, Ум6 /армирование/

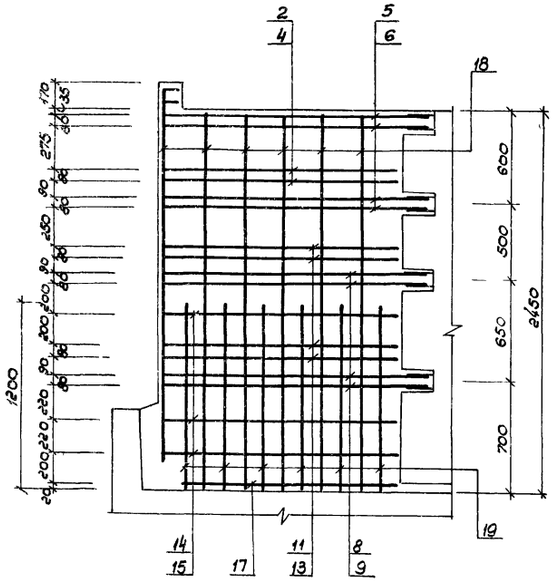

1-1 /армирование/

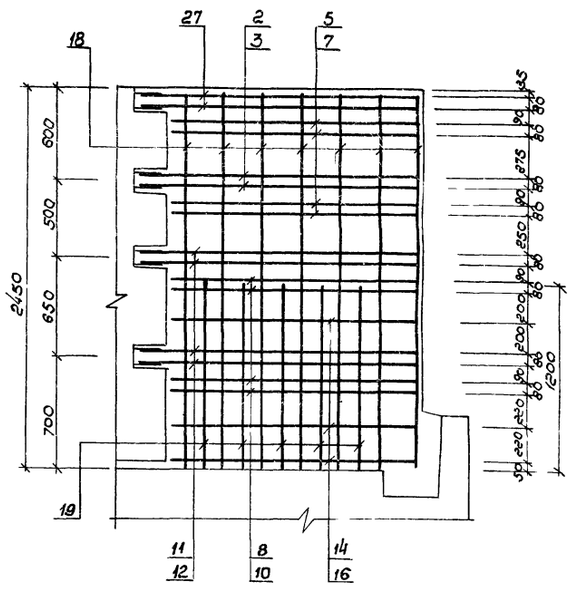

4-4 /армирование/

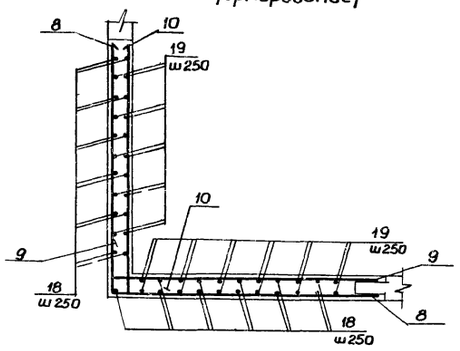

3-3 /армирование/

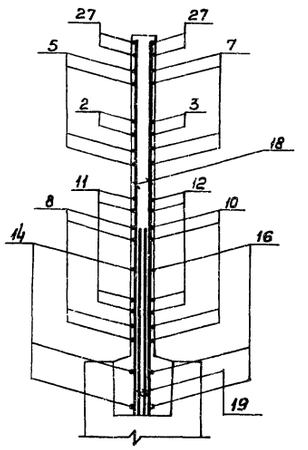

5-5 /армирование/

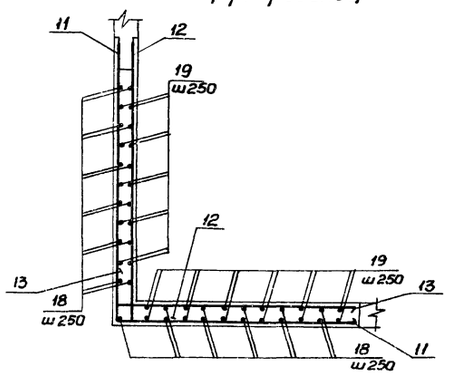

7546/VI 16

1. Данный лист комплектен с листами КЖ-6; КЖ-14; КЖ-15
2. Общие примечания см. лист КЖ-11

				ТП 902-2-330 КЖ	
				Отстойники канализационные горизонтальные с механизированным удалением осадка	
Изм.	Лист	№ документа	Подпись	Дата	Тип II первичный отстойник двухсекционный L=24м H=2м из сборного железобетона	Лит	Лист	Листов
Инж.	Юровский					Р	13	
Рук. гр.	Зантберг							
Гл. спец.	Браславец				Монолитные участки Ум4, Ум6 опалубочные чертежи и армирование	МЖКХ УССР Укркоммунниипроект г. Харьков		
ГИП	Козловская							
Нач. отд.	Пичахчи							

Ведомость стержней на один элемент

Марка эл-та	поз.	эскиз или сечение	ф мм	длина мм	кол
Ум 1	1	110 | 1750	12А III	1860	4
	2	1550 | 1820	12А III	3370	4
	3	320 | 1820	12А III	2140	4
	4	1550 | 320	12А III	1870	4
	5	1750 | 1620	12А III	3370	2
	6	1750 | 320	12А III	1070	2
	7	320 | 1620	12А III	1940	2
	8	1750 | 1620	10А III	3370	4
	9	1750 | 240	10А III	1990	4
	10	240 | 1620	10А III	1860	4
	11	1550 | 1820	10А III	3370	4
	12	240 | 1820	10А III	2060	4
	13	1550 | 240	10А III	1790	4
	14	1550 | 1620	8А III	3210	3
	15	1550 | 170	8А III	1720	3
	16	170 | 1620	8А III	1790	3
	17	———	8А III	1370	2
	18	———	8А III	2430	23
	19	———	12А III	1200	22
	20	———	10А III	1310	4
	21	———	10А III	900	16
Ум-2	18	см. выше	8А III	2430	24
	19	—— " ——	12А III	1200	24
	20	—— " ——	10А III	1310	8
	21	—— " ——	10А III	900	16
	22	———	12А III	3380	8
	23	———	10А III	3380	8
	24	———	8А III	2980	14
	25	320 | 310	12А III	630	4
	26	240 | 310	10А III	550	12
Ум 3	1	см выше	12А III	1860	4
	2	—— " ——	12А III	3370	4
	3	—— " ——	12А III	2140	4
	4	—— " ——	12А III	1870	4
	5	—— " ——	12А III	3370	2
	6	—— " ——	12А III	1070	2
	7	—— " ——	12А III	1940	2

Марка эл-та	поз.	эскиз или сечение	ф мм	длина мм	кол
Ум 3	8	см выше	10А III	3370	4
	9	—— " ——	10А III	1990	4
	10	—— " ——	10А III	1860	4
	11	—— " ——	10А III	3370	4
	12	—— " ——	10А III	2060	4
	13	—— " ——	10А III	1790	4
	14	—— " ——	8А III	3210	3
	15	—— " ——	8А III	1720	3
	16	—— " ——	8А III	1790	3
	17	—— " ——	8А III	1370	2
	18	—— " ——	8А III	2430	23
	19	—— " ——	12А III	1200	22
	20	—— " ——	10А III	1310	4
Ум 4, Ум 6	2	см выше	12А III	3370	2
	3	—— " ——	12А III	2140	2
	4	—— " ——	12А III	1870	2
	5	—— " ——	12А III	3370	4
	6	—— " ——	12А III	1070	4
	7	—— " ——	12А III	1940	4
	8	—— " ——	10А III	3370	4
	9	—— " ——	10А III	1990	4
	10	—— " ——	10А III	1860	4
	11	—— " ——	10А III	3370	4
	12	—— " ——	10А III	2060	4
	13	—— " ——	10А III	1790	4
	14	—— " ——	8А III	3210	3
	15	—— " ——	8А III	1720	3
	16	—— " ——	8А III	1790	3
	17	—— " ——	8А III	1370	2
	18	—— " ——	8А III	2430	23
	19	—— " ——	12А III	1200	22
	27	110 | 1820	12А III	1930	4
Ум 5	18	см. выше	8А III	2430	24
	19	—— " ——	12А III	1200	24
	22	—— " ——	12А III	3380	8
	23	—— " ——	10А III	3380	8
	24	—— " ——	8А III	2980	14

Марка эл-та	поз	эскиз или сечение	ф мм	длина мм	кол
Ум-5	25	см. выше	10А III	550	12
	28	320 | 110 | 320	12А III	750	2

7546/VI 17

Изм	Лист	N документа	Подпись	Дата
Инж		Юравский		
Рук гр		Зантберг		
Гл. спец		Браславский		
ГИП		Козловская		
Нач. отд		Ошахин		

ТП 902-2-330

КЖС

Отстойники канализационные горизонтальные с механизированным удалением осадка

Тип II Первичный отстойник двухсекционный L=24 м, H2м из сборного железобетона

Лит	Лист	Листов
Р	14	

Монолитные участки Ум1÷Ум6 Ведомость стержней на один элемент

МЖКХ УССР
Укркоммунниипроект
Харьков

Спецификация марок арматурных изделий на 1 элемент

Формат	Зона	Поз	Обозначение	Наименование	Кол.	Примечания
				УМ1		
				Сборочные единицы и детали		
		1÷21	кж - 14	Стержни одиночные		
		29	серия 3.901-6	Сальник Ду = 125	1	7.0 кг
		30	—— " ——	Сальник Ду = 200	1	15,7 кг
		31	кж - 29	Изделие закладное МН-1	2	
		32	кж - 29	Изделие закладное МН-2	2	
		33	серия 3.400-6	Изделие закладное МИ4-13	1.8	м
		34	—— " ——	Изделие закладное МИ2-6	1	
		35	—— " ——	Изделие закладное МИ1-2	0,5	м
				Материалы:		
				Бетон „М200"	1,1	м³
				Ум 2		
				Сборочные единицы и детали		
		18÷28	кж - 14	Стержни одиночные		
		29	серия 3.901-6	Сальник Ду 125	1	7.0 кг
		30	—— " ——	Сальник Ду 200	1	15.7 кг
		33	серия 3.400-6	Изделие закладное МИ4-13	3.4	м
		34	серия 3.400-6	Изделие закладное МИ2-6	2	

Формат	Зона	Поз.	Обозначение	Наименование	Кол.	Примечания
		35	серия 3 400-6	Изделие закладное МИ1-2	0,4	
				Материалы:		
				Бетон „М 200"	16	м³
				УМ 3		
				Сборочные единицы и детали		
		1÷20	кж - 14	Стержни одиночные		
		31	кж - 29	Изделие закладное МН-1	2	
		32	кж - 29	Изделие закладное МН-2	2	
		33	серия 3 400-6	Изделие закладное МИ4-13	1.8	м
		34	—— " ——	Изделие закладное МИ2-6	1	
		35	—— " ——	Изделие закладное МИ1-2	0.4	м
				Материалы:		
				Бетон „М200"	1.1	м³
				Ум 4, Ум-6		
				Сборочные единицы и детали		
		2÷19	кж - 14	Стержни одиночные		
		27	кж - 14	Стержни одиночные		
		31	кж - 29	Изделие закладное МН-1	2	

Формат	Зона	Поз.	Обозначение	Наименование	Кол.	Примечания
		34	Серия 3 400-6	Изделие закладное МИ2-6	1	
		35	—— " ——	Изделие закладное МИ1-2	0.5	м
		36	кж - 29	Изделие закладное МН-3	2	
				Материалы:		
				Бетон „М 200"	1 6	м³
				УМ-5		
		18,19	кж - 14	стержни одиночные		
		22-26	кж - 14	стержни одиночные		
		28	кж - 14	Стержни одиночные		
		34	серия 3.400-6	изделие закладное МИ2-6	2	
		35	серия 3.400-6	Изделие закладное МИ1-2	0 5	м
				Материалы:		
				Бетон „М200"	11	м³

Выборка стали на 1 элемент кг

Марка эл-та	Арматурные изделия: Арматурная сталь ГОСТ 5781-75, класс А-III, ф мм: 8	10	12			Итого	Закладные изделия: Профильная сталь: L50×5	δ6	δ8	δ10		Арматурная сталь ГОСТ 5781-75, класс А-II, ф мм: 10		класс А-III, ф мм: 8	10			Итого	Всего
Ум 1	31.2	48.0	68.5			147.7	6.8	—	4.7	25.9		0.3		1.3	1.0			40.0	187.7
Ум 2	40.0	36.3	52.5			128.5	12.9	—	7.5	—		0.6		0.7	0.3			9.1	146.7
Ум 3	31.2	39.1	68.5			138.8	6.8	—	4.7	25.9		0.3		1.3	1.0			40.0	178.8
Ум 4	31.2	48.0	67.2			146.4	—	0.5	4.7	11.8		0.3		0.5	0.8			18.6	165.0
Ум 5	40.0	20.9	51.6			112.5	—	—	4.1	—		1.0		0.3	—			5.4	117.9
Ум-6	31.2	48.0	67.2			146.4	—	0.5	4.7	11.8		0.3		0.5	0.8			18.6	165.0

1. Данный лист комплектен с листами КЖ-10 ÷ КЖ-14
2. В выборе стали на 1 элемент не учтен расход стали на сальники

7546/VI 18

Изм	Лист	N документа	Подпись	Дата
Ст.инж.		Лаунзон		
Рук. гр.		Зантберг		
Гл. спец.		Браславский		
ГИП		Козловская		
На. отд.		Пахни		

ТП 902-2-330 кж

Отстойники канализационные горизонтальные с механизированным удалением осадка

Тип II Первичный отстойник двухсекционный L=24м, H=2м из сборного железобетона

Лит	Лист	Листов
Р	15	

Монолитные участки Ум1÷Ум6 Спецификация марок на 1 элемент

МЖКХ УССР Укркоммунниипроект г. Харьков

Фрагмент опалубочного плана днища

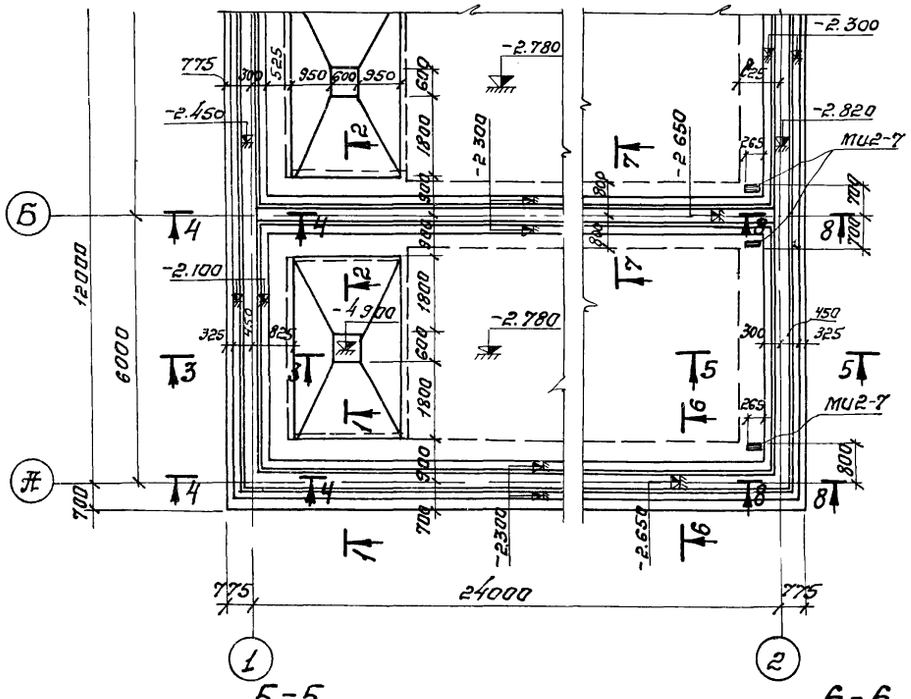

1-1

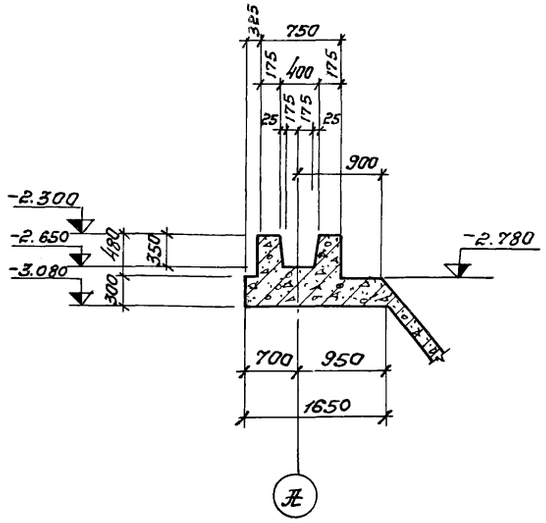

2-2

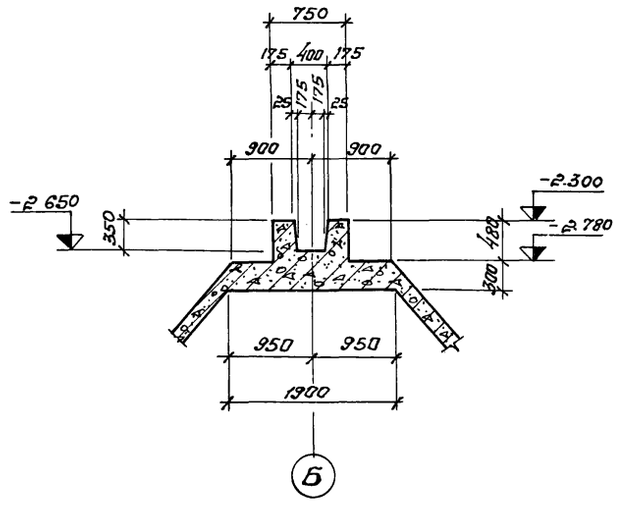

3-3

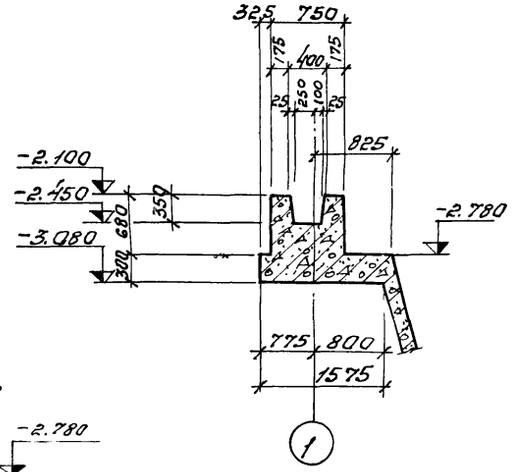

4-4

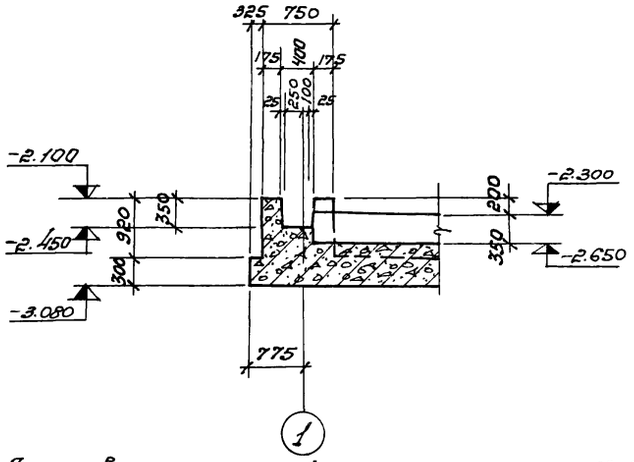

5-5

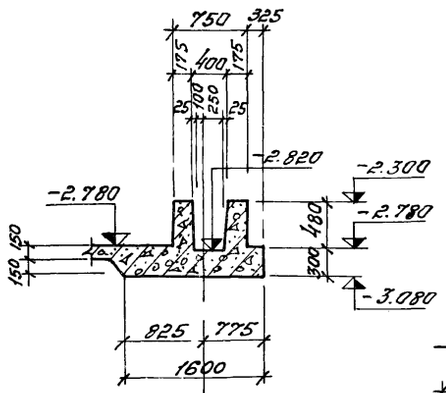

6-6

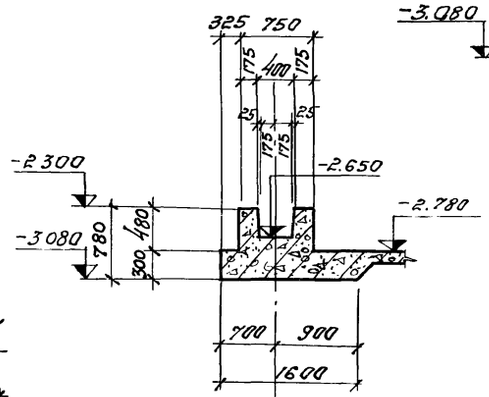

7-7

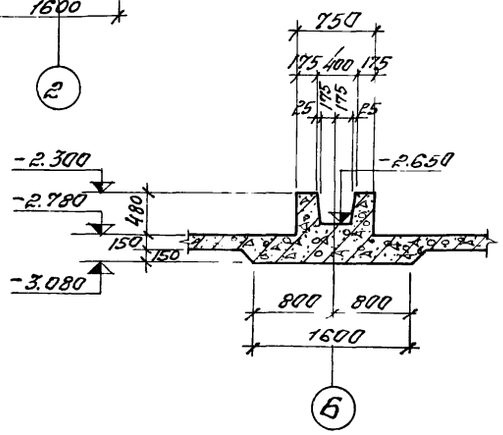

8-8

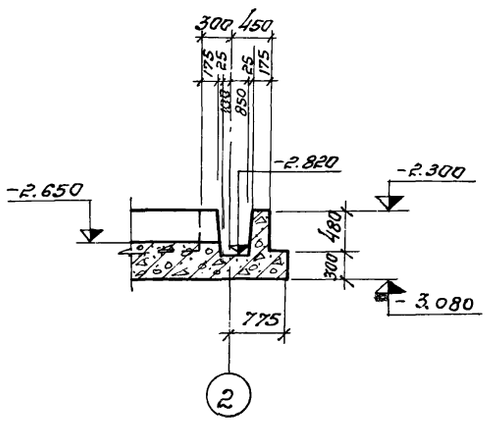

1. Днище выполнять из бетона по прочности „М-200" по плотности „В-4" по морозостойкости: при $t=-20°$ „Мрз-100" при $t=-30°$ „Мрз-150".
2. Армирование днища см. листы КЖ-12 ÷ КЖ-22
3. Внутреннюю поверхность паза бетонировать только в деревянной опалубке.

7546/VI 19

					ТП 902-2-330 КЖ	
					Отстойники канализационные горизонтальные с механизированным удалением осадка.	
Изм.	Лист	N докум.	Подпись	Дата		
Провер.		Зантберг			Тип II. Первичный отстойник двухсекционный L=24м h=2м из сборного железобетона.	Лит. Р / Лист 16 / Листов
Ст. инж.		Лаунзон				
Рук. гр.		Зантберг				
Гл. спец.		Браславский			Днище. Фрагмент опалубочного плана. Сечения 1-1 ÷ 8-8.	МЖКХ УССР Укркоммунниипроект г. Харьков
ГИП		Козловская				
Нач. отд.		Пичах				

План раскладки нижних сеток

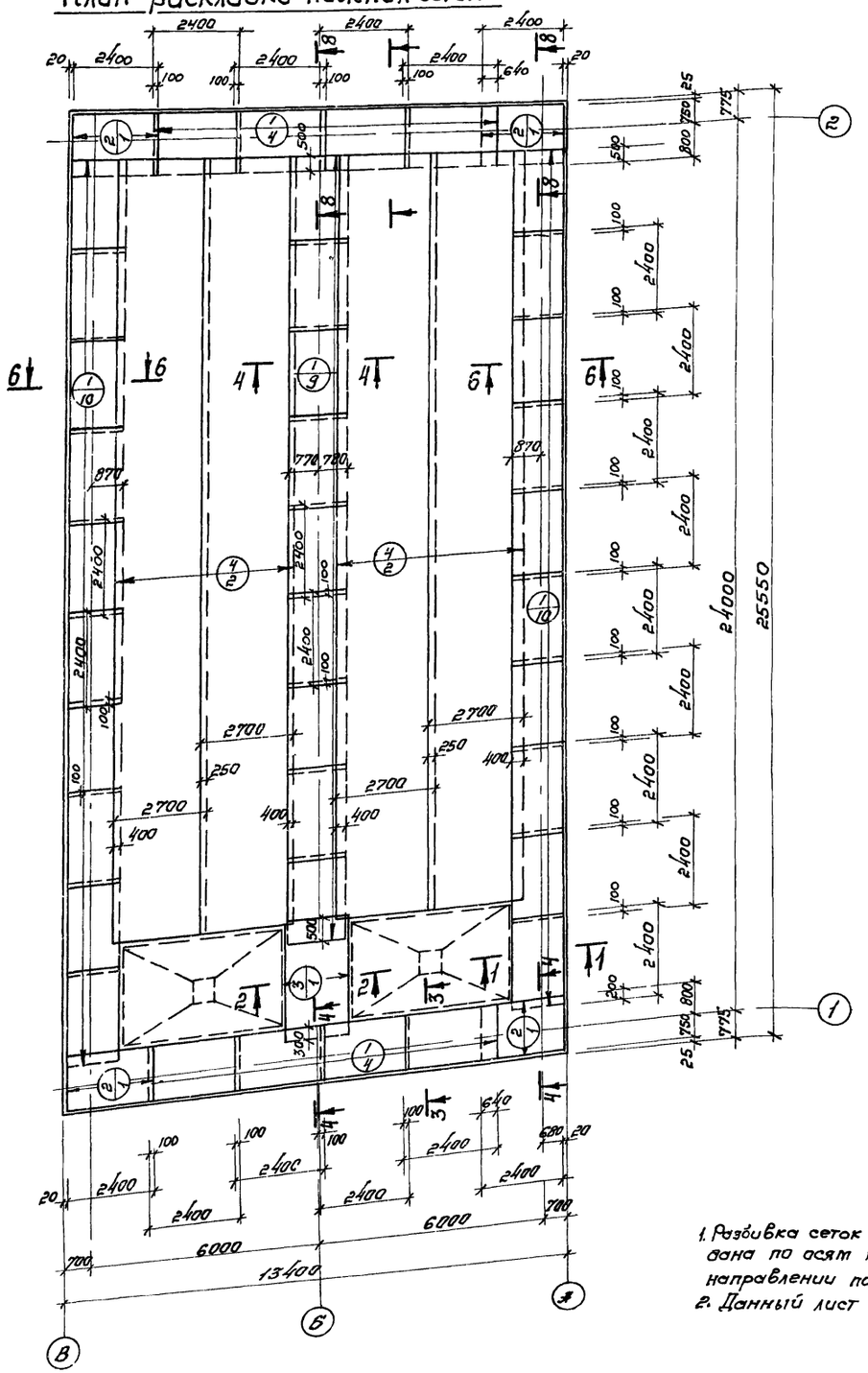

План раскладки верхних сеток

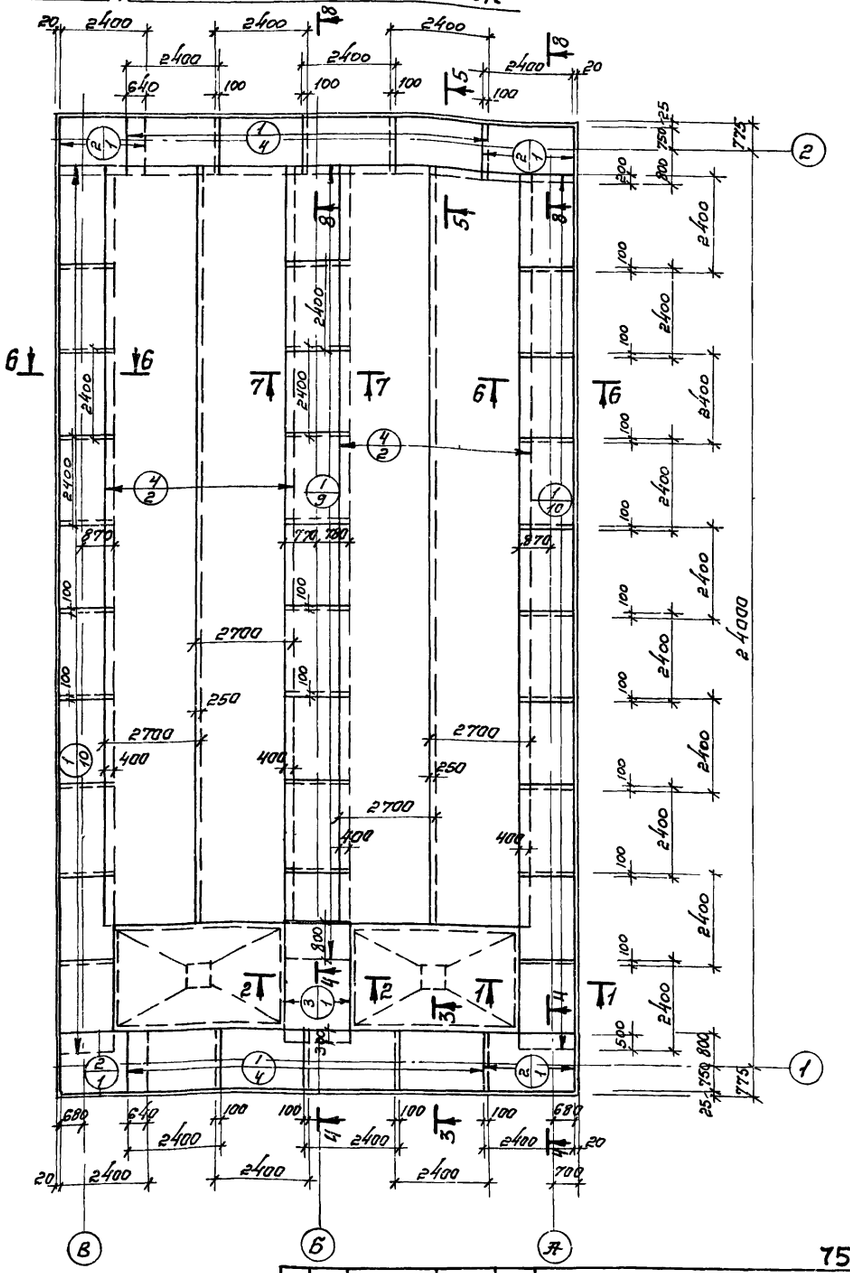

1. Разбивка сеток в нерабочем направлении дана по осям крайних стержней, в рабочем направлении по габаритy сетки.
2. Данный лист комплектен с листами КЖ-16; КЖ-19

				ТП 902-2-330 КЖ	
Изм.	Лист	№документ	Подпись	Дата	Отстойники канализационные горизонтальные с механизированным удалением осадка.
Провер.		Зантберг			Тип II. Первичный отстойник двухсекционный L=24м h=2м из сборного железобетона. Днище. Армирование. План раскладки нижних и верхних сеток.
Ст.инж.		Лаунзан			Лит. Р; Лист 17; Листов
Рук.гр.		Зантберг			МЖКХ УССР Укркоммунниипроект г. Харьков
Гл.спец.		Браславский			
ГИП		Коломейская			
Нач.отд		Пичахчи			

7546/VI 20

План раскладки каркасов

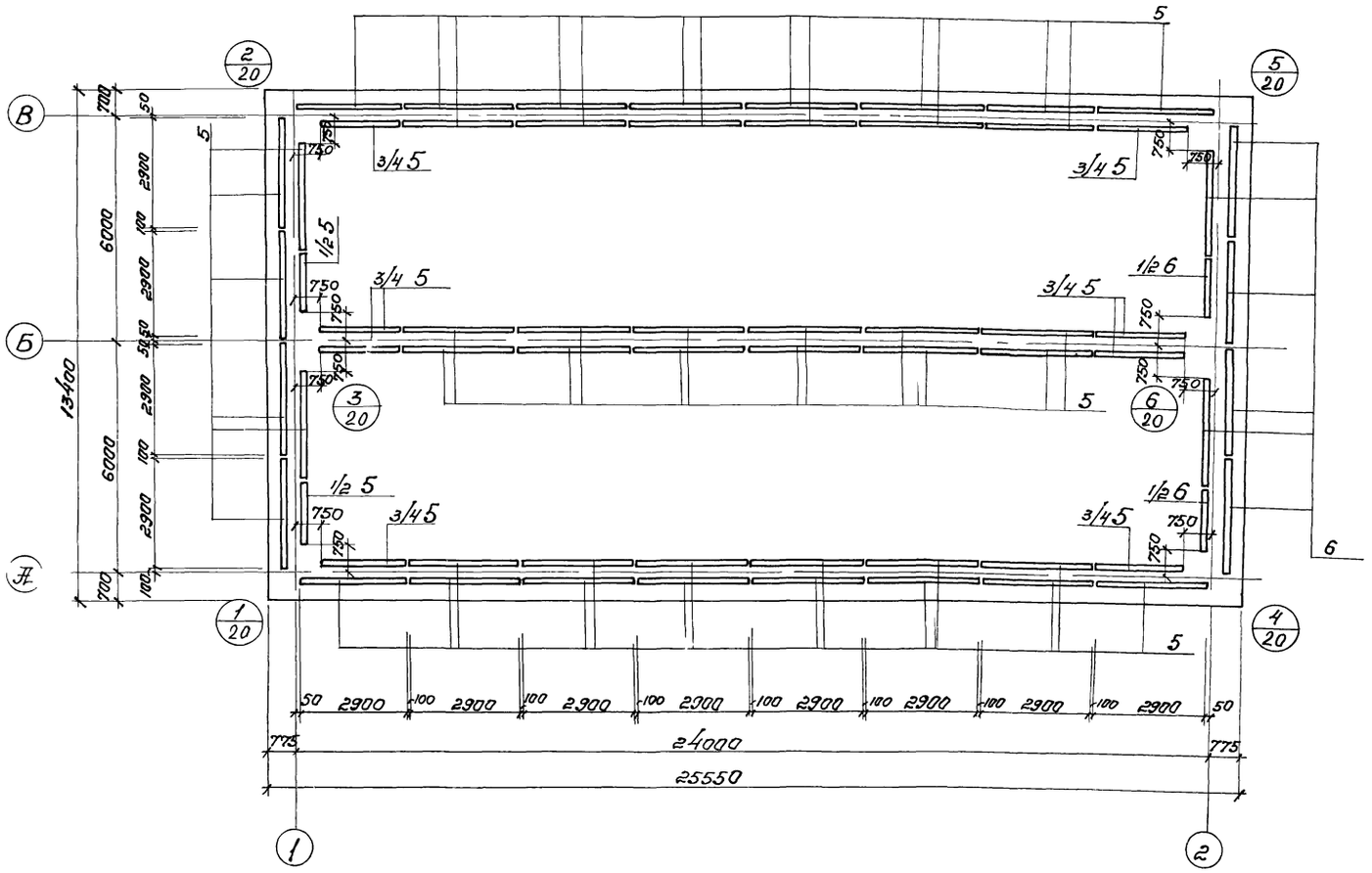

1. Данный лист комплектен с листами КЖ-6; КЖ-19; КЖ-20

21

7546/VI

				ТП 902-2-330 КЖ		
				Отстойники канализационные горизонтальные с механизированным удалением осадка		
Изм.	Лист	№ докумен.	Подпись	Дата	Тип: Первичный отстойник двухсекционный L=24м; h=2м из сборного железобетона.	Лит. Р	Лист 18	Листов
Провер.		Зантберг						
Ст. инж.		Лаунзон						
Рук. гр.		Зантберг						
Гл. спец.		Брославский						
ГИП		Козловская			Днище. Армирование. План раскладки каркасов	МЖКХ УССР Укркоммунниипроект г. Харьков		
Нач. отд.		Пичахчи						

1-1 /Армирование/

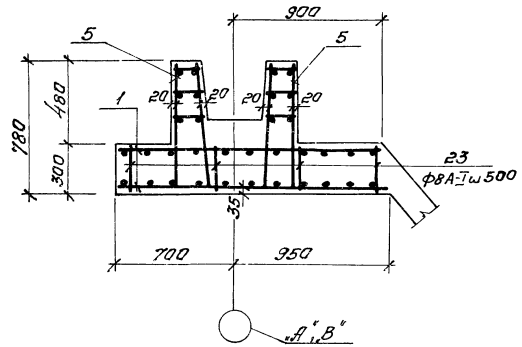

2-2 /Армирование/

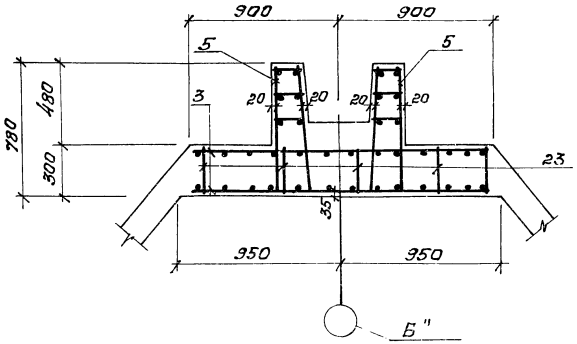

3-3 /Армирование/

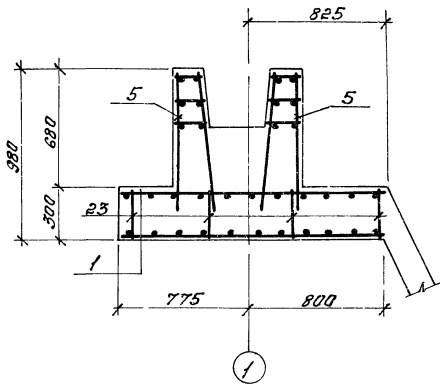

4-4 /Армирование/

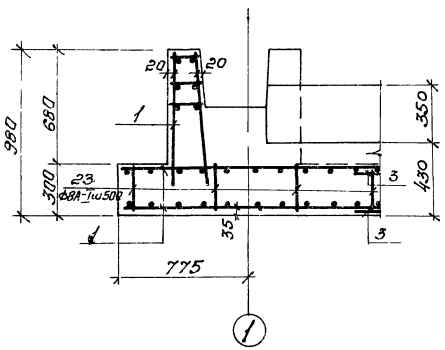

5-5 /Армирование/

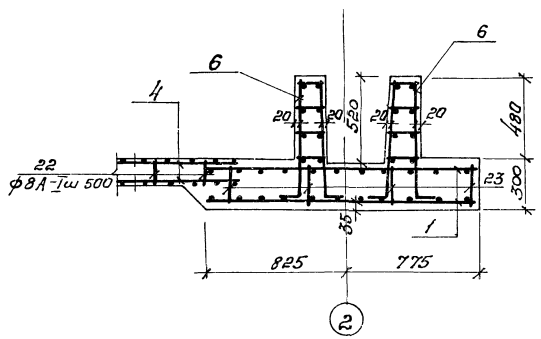

6-6 /Армирование/

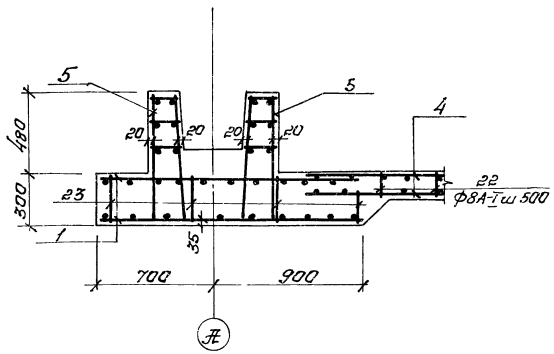

1. Данный лист комплектен с листами КЖ-17 ÷ КЖ-18

7-7 /Армирование/

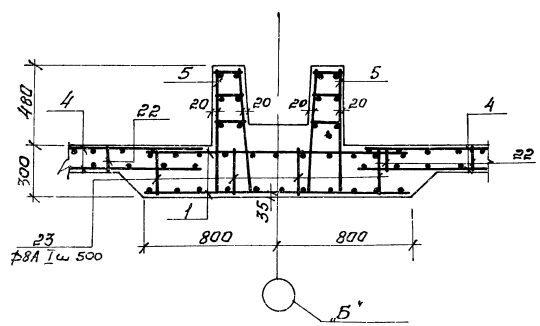

8-8 /Армирование/

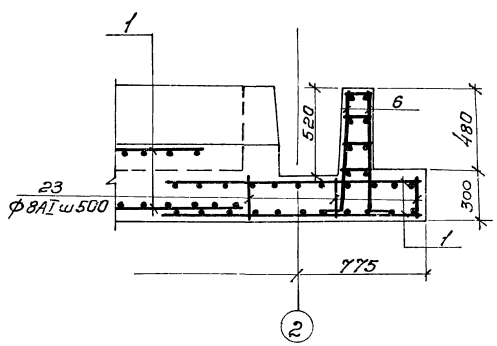

7546/VI 22

					ТП 902-2-330		
					Отстойники канализационные горизонтальные с механизированным удалением осадка.		
Изм.	Лист	№ докумен.	Подпись	Дата	Тип II. Первичный отстойник двухсекционный L=24м h=2м из сборного железобетона.	Лит	Лист	Листов
Провер.		Зантберг				Р	19	
Ст. инж.		Ляуэзон						
Рук. гр.		Зантберг						
Гл. спец.		Брославский						
ГИП		Козловская			Днище. Армирование. Сечения 1-1 ÷ 8-8.	МЖКХ УССР Укркоммунпроект г. Харьков		
Нач. отд.		Пичахчи						

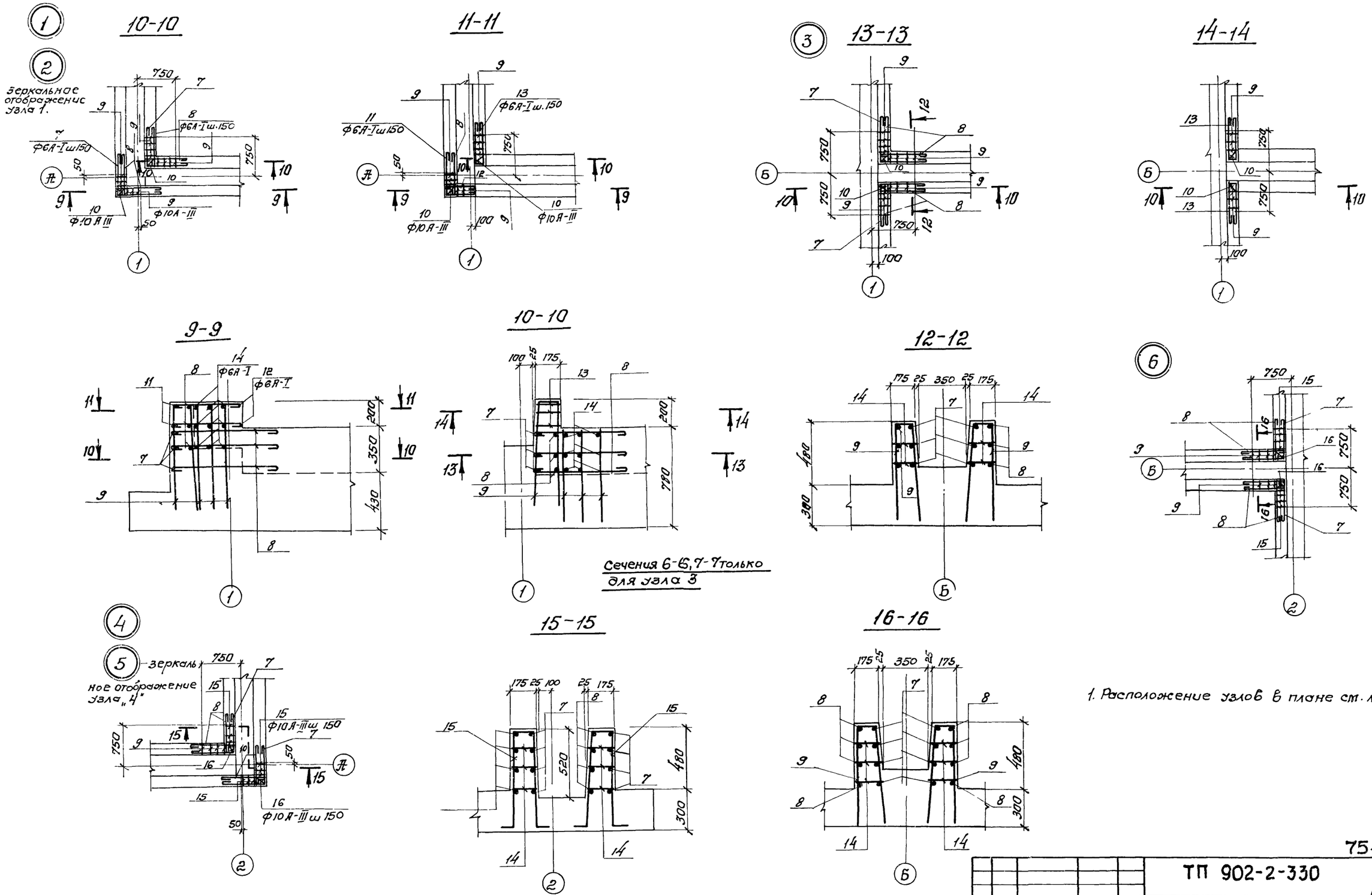

1. Расположение узлов в плане см. лист КЖ-18

7546/VI 23

					ТП 902-2-330			
					Отстойники канализационные горизонтальные с механизированным удалением осадка.			
Изм.	Лист	N документ.	Подпись	Дата	Тип II Первичный отстойник. двухсекционный L=24м h=2м из сборного железобетона	Лит.	Лист	Листов
Провер.		Зантберг				Р	20	
Ст. инж.		Лунзон						
Рук. гр.		Зантберг						
Гл. спец.		Браславский			Днище. Армирование Узлы „1"÷„6".	МЖКХ УССР Укркоммунниипроект г. Харьков		
ГИП		Козловская						
Нач отд		Пичахчи						

2-2

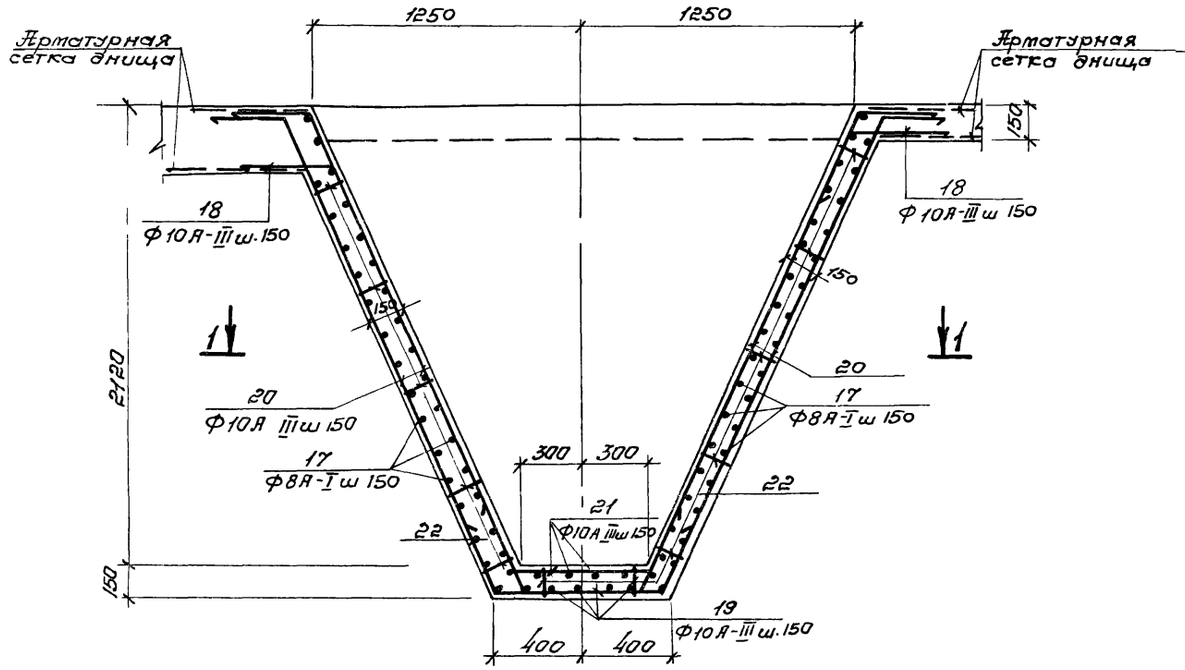

3-3

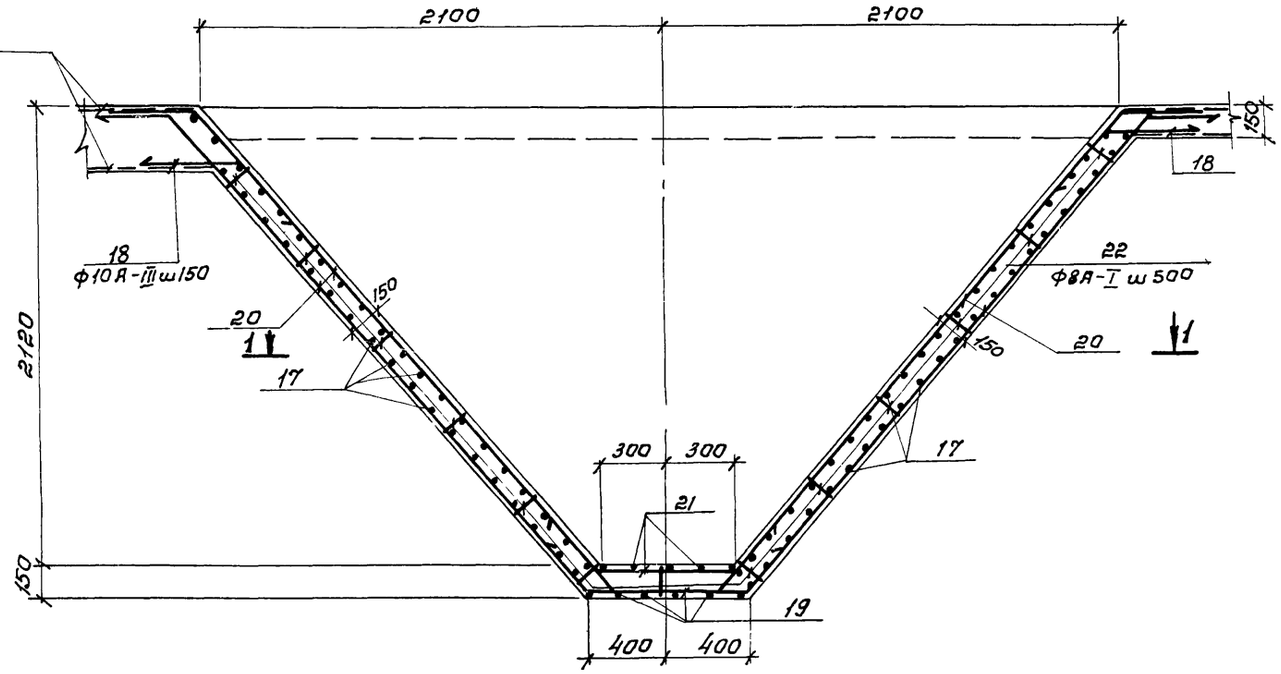

1-1

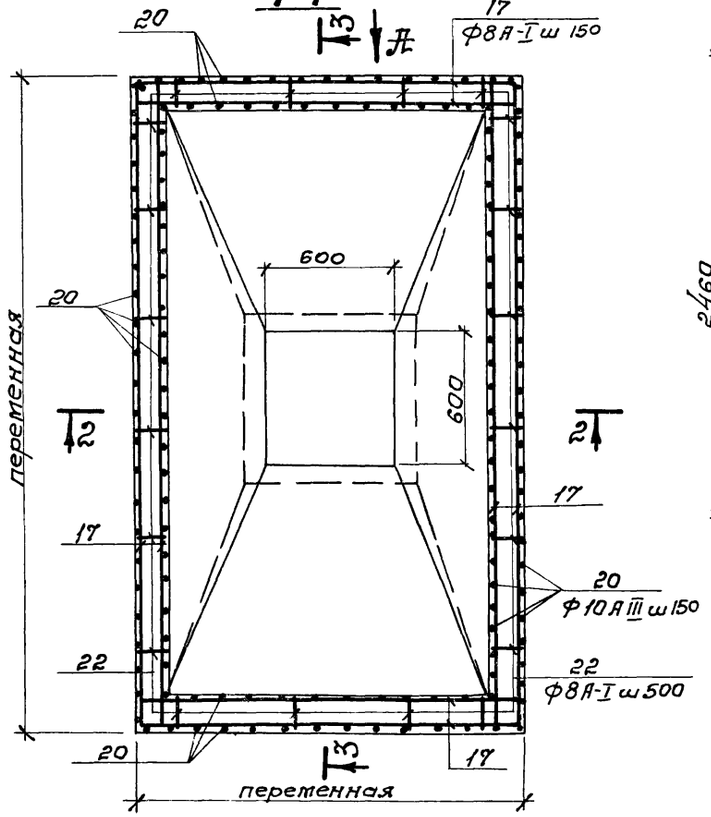

По "Д"

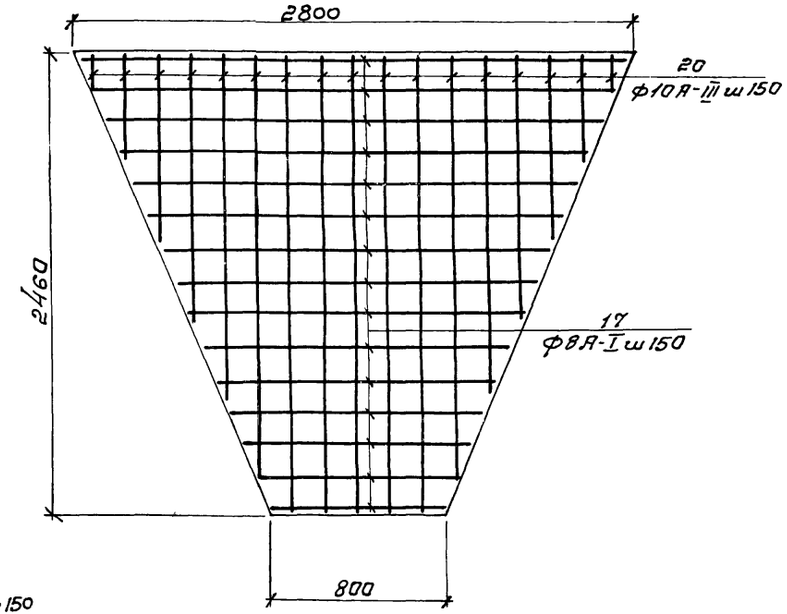

1. Отрезки арматуры поз 17 стыкуются в пролете с перепуском не менее 270мм
2. Защитный слой бетона в стенках бункера – 20мм, в днище – 35мм.

7546/VI 24

					ТП 902-2-350 КЭ	
					Отстойники канализационные горизонтальные с механизированным удалением осадка	
Изм.	Лист	№докумен.	Подпись	Дата		
Пробер.		Зантберг			Тип II. Первичный отстойник двухсекционный L=24м h=2м из сборного железобетона.	Лит. / Лист / Листов: р / 21 /
Ст. инж.		Лаунзон				
Рук. гр.		Зантберг				
Гл. спец.		Браславский			Днище. Армирование бункерной части.	МЖКХ УССР Укркоммунниипроект г. Харьков
ГИП		Козловская				
Нач. отд.						

Ведомость стержней на 1 элемент

Марка эл-та	Поз.	Эскиз или сечение	∅ мм	Длина мм	Кол-во
Днище	7	200 800	6А-I	1680	42
	8	800	6А-I	880	88
	9	730 730 135	10А-III	1595	58
	10	230 730 270	10А-III	1700	6
	11	200 530	6А-I	1410	4
	12	530	6А-I	610	4
	13	135 800 800	6А-I	1815	10
	14	ℓ ср 190 80 730	6А-I	ℓ ср 190	252
	15	730 135 120 730 120	10А-III	1795	26
	16	120 730 240 120	10А-III	1900	6
	17	Общ. дл.	8А-I	ℓ общ т 1411 6	—
	18	350 350	10А-III	700	180
	19	350 750 350	10А-III	1450	24
	20	от 150–2460 350	10А-III	ℓ ср 1650	360
	21	360 650 360	10А-III	1350	20
	22	200 200 200 200	8А-I	940	920
	23	270 200 270 200 200	8А-I	1240	150

Спецификация марок арматурных изделий.

Формат	Зона	Поз.	Обозначение	Наименование	Кол.	Прим.
				Сборочные единицы и детали		
		1	КЖС-27	Сетка арматурная С-1	74	
		2	КЖС-27	" С-2	8	
		3	КЖС-27	" С-3	2	
		4	ГОСТ 8478-66	Сетка 150/150/7/7 2700 ГОСТ 8478-66	160,0	п м
		5	КЖС-27	Каркас пространственный КП-1	52	
		6	КЖС-27	Каркас пространственный КП-2	7	
		7÷23	КЖС-22	Стержни одиночные		
		24	Серия 3.407-6	Изделие закладное МИ2-7	4	
				Материалы:		
				Бетон „М 200"	92,8	м³

Выборка стали на один элемент /кг/

Марка эл-та	Арматурные изделия										Закладные изделия							Всего
	Арматурная сталь ГОСТ 5781-75										Профильная сталь				Арм. сталь Класс А-III		Итого	
	Класс А-I				Класс А-III													
	∅ мм				∅ мм										∅ мм			
	6	7	8	Итого	10					Итого	8				8			
Днище	745,3	1803,2	1050,2	3598,7	2691,2					2691,2	10,8				1,6		12,4	6302,3

1. Данный лист комплектен с листами КЖС-21

7546/VI 25

ТП 902-2-330 КЖС

Отстойники канализационные горизонтальные с механизированным удалением осадка.

Тип II. Первичный отстойник двухсекционный L=24м h=2м из сборного железобетона.

Днище. Армирование. Спецификации.

Изм.	Лист	№ докум.	Подпись	Дата
Провер.		Зантберг		
Ст. инж.		Лаунзэн		
Рук. гр.		Зантберг		
Гл. спец.		Брославский		
ГИП		Козловская		
Нач. отд.		Пичахчи		

Лит.	Лист	Листов
Р	22	

МЖКХ УССР Укркоммунниипроект г. Харьков

1-1 ПК1-24-1а; ПК1-24-2а

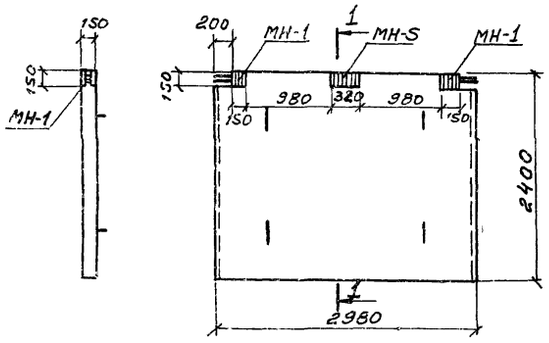

2-2 ПКУ1-24-1а

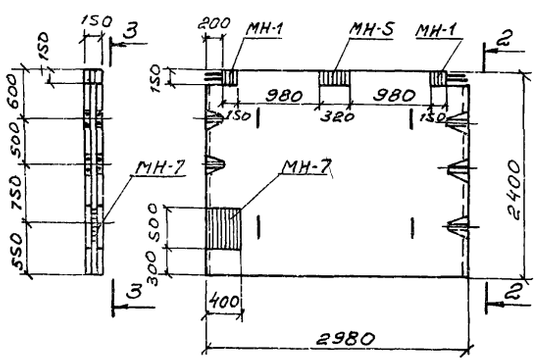

3-3

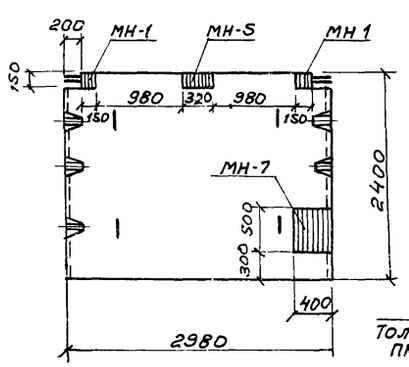

7-7

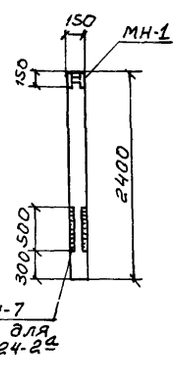

4-4 ПКУ1-24-1б; ПКУ1-24-1в

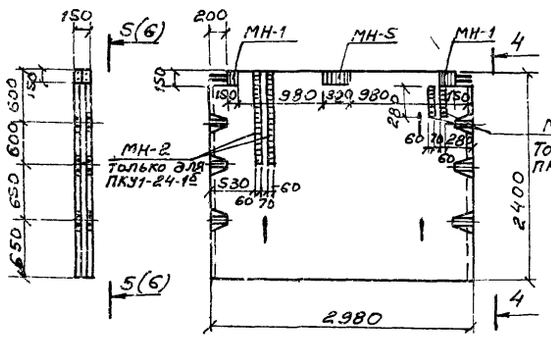

5-5

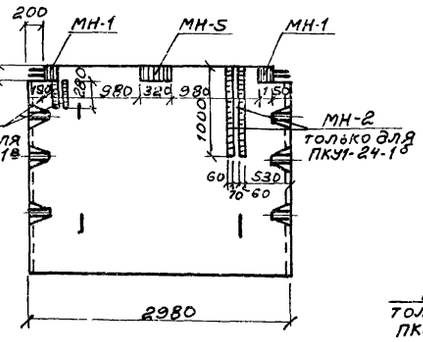

ПКУ1-24-2а; ПКУ1-24-2б

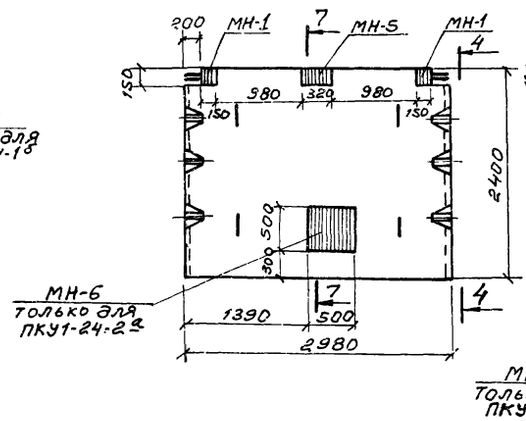

6-6

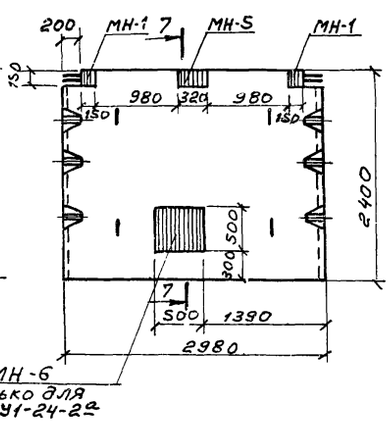

8-8 ПКУ1-24-2в

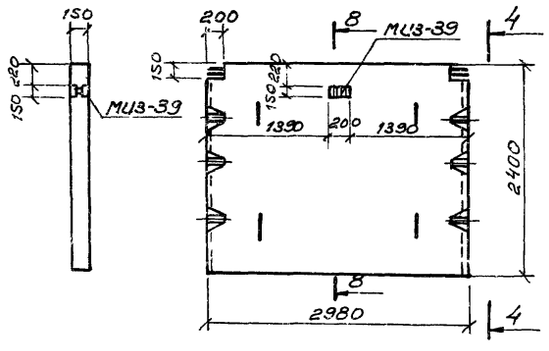

9-9 ПКУ1-24-2в

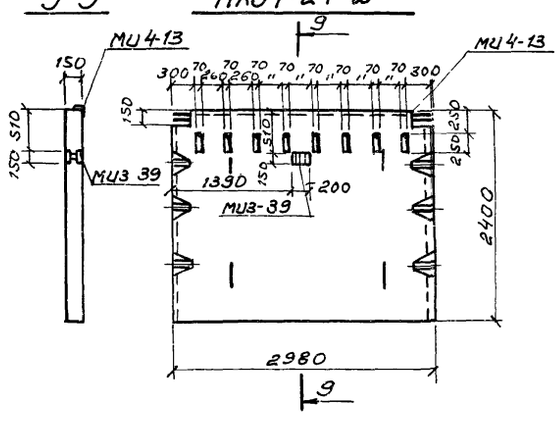

Выборка отправочных марок на одно изделие

Наименование изделия	Марка	Кол-во Т	Кол-во Н	Масса кг марки	Масса кг всех	Серия или ГОСТ
ПК1-24-1а	МН-1	2		3,9	7,8	КЖ-29
	МН-5	1		8,1	8,1	КЖ-29
ПК1-24-2а	МН-1	2		3,9	7,8	КЖ-29
	МН-5	1		8,1	8,1	КЖ-29
ПКУ-24-1а	МН-1	2		3,9	7,8	КЖ-29
	МН-5	1		8,1	8,1	КЖ-29
	МН-7	1		32,12	32,12	КЖ-29
ПКУ1-24-1б	МН-1	2		3,9	7,8	КЖ-29
	МН-2	2		9,72	9,72	КЖ-29
	МН-5	1		8,1	8,1	КЖ-29
ПКУ1-24-1в	МН-1	2		3,9	7,8	КЖ-29
	МН-4	2		2,76	5,52	КЖ-29
	МН-5	1		8,1	8,1	КЖ-29
ПКУ1-24-2а	МН-1	2		3,9	7,8	КЖ-29
	МН-5	1		8,1	8,1	КЖ-29
	МН-6	1		39,26	39,26	КЖ-29
ПКУ1-24-2б	МН-1	2		3,9	7,8	КЖ-29
	МН-5	1		8,1	8,1	КЖ-29
ПКУ1-24-2в	МИ3-39	1		2,8	2,8	серия 3.400-6
ПКУ1-24-2в	МИ3-39	1		2,8	2,8	—"—
	МИ4-13	255 пм		4,2	10,7	—"—

1. Данный лист комплектен с листом КЖ-6.
2. Стеновые панели с индексами отличаются от типовых по серии 3.900-2 вып. 2,7 наличием дополнительных закладных элементов и отверстий.

Т546/VI 26

				ТП 902-2-330 КЖС	
Изм.	Лист	№ докум.	Подпись	Дата	Отстойники канализационные горизонтальные с механизированным удалением осадка.
Провер	Зантберг				Тип II. Первичный отстойник двухсекционный L=24м h=2м из сборного железобетона. Лит. Р; Лист 23; Листов
Инженер	Левина				
Рук. гр.	Зантберг				
Гл. спец.	Браславский				Опалубочные чертежи стеновых панелей ПК1-24-1а; ПК1-24-2а; ПКУ1-24-1б; ПКУ1-24-1в; ПКУ1-24-2а; ПКУ1-24-2б; ПКУ1-24-2в
ГИП	Козловская				МЖКХ-УССР Укркоммунниипроект г. Харьков
Нач. отд.	Пищенко				

ПТ-1

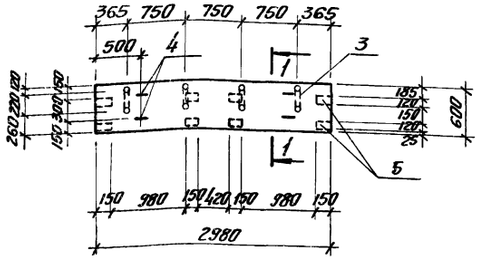

По 1-1

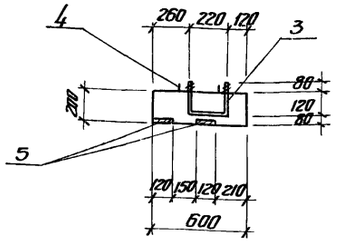

ПТ-1г

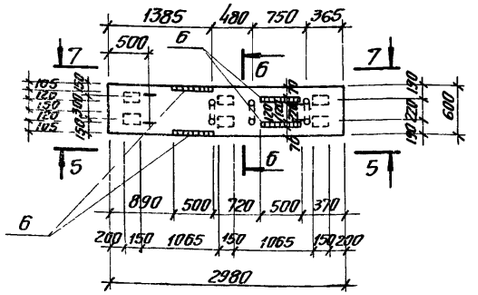

По 6-6

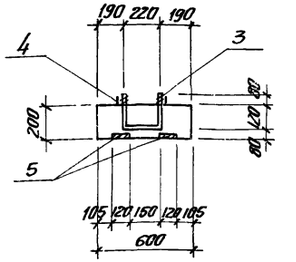

ПТ-1а

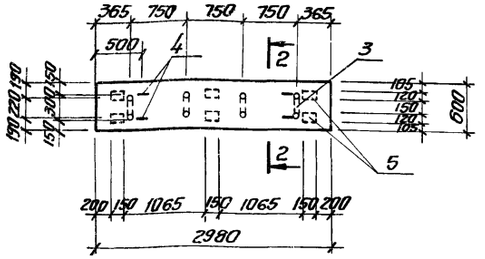

По 2-2

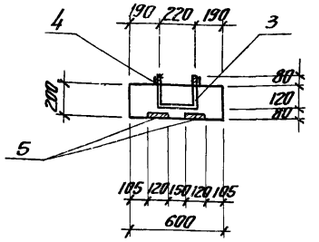

По 5-5

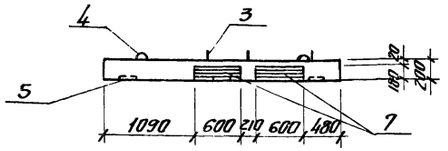

По 7-7

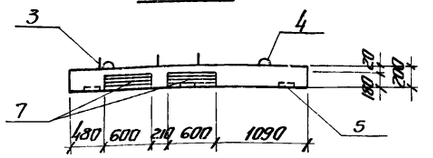

ПТ-1б; ПТ-1в (зеркально ПТ-1б)

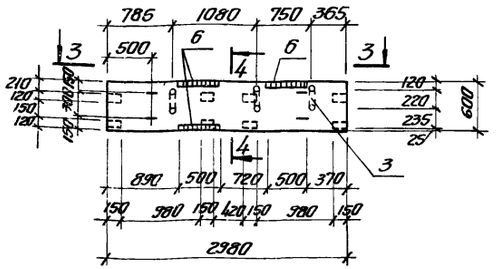

По 4-4

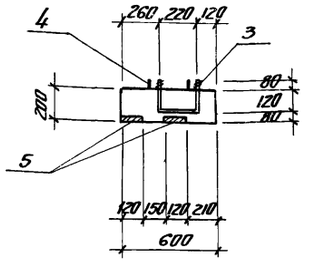

П1а

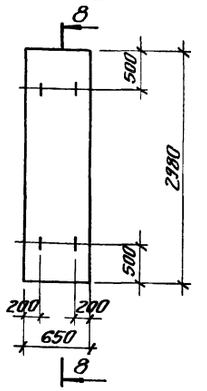

по 8-8

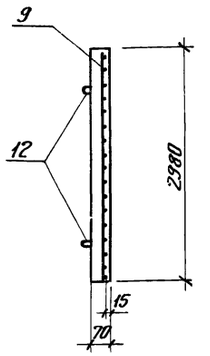

По 3-3

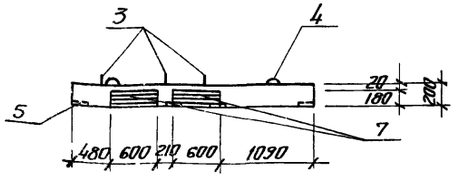

1. Данный лист комплектен с листами КЖ-2; КЖ-25
2. Плиты мостиков выполнить из бетона М-„200" В4. Марку бетона по морозостойкости принять по пояснительной записке.

7546/VI 27

				ТП 902-2-330			
					КЖ		
				Отстойники канализационные горизонтальные с механизированным удалением осадка.			
Изм	Лист	№ докум.	Подпись				
Проверил		Зантберг		Тип II. Первичный отстойник двухсекционный L=24м h=2м из сборного железобетона	Лит	Лист	Листов
Инженер		Цаканян			Р	24	
Рук.гр.		Зантберг					
Гл. спец.		Браславский		Мостики ПТ-1÷ПТ-1г. Плита перекрытия П1а. Опалубочные чертежи и армирование	мжкх-усср Укркоммунниипроект г. Харьков		
ГНП		Козловская					
Нач.отд.		Пичахчи					

ПТ-2, ПТ-2а (зеркально ПТ-2)

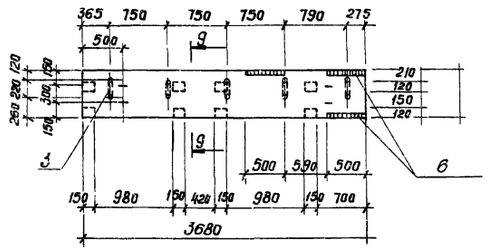

ПТ-2б

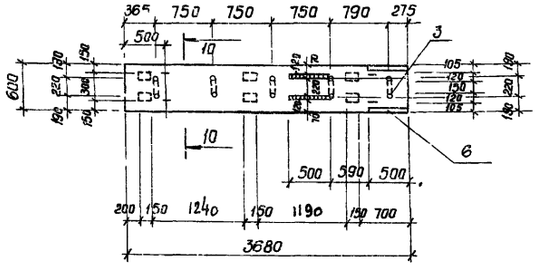

Сечение по 9-9

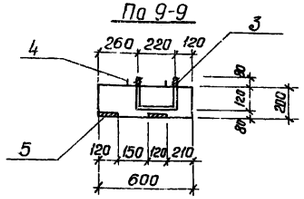

Сечение по 10-10

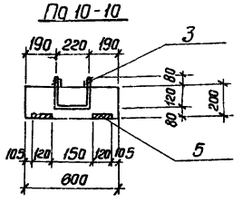

Армирование плит ПТ-1 и ПТ-2

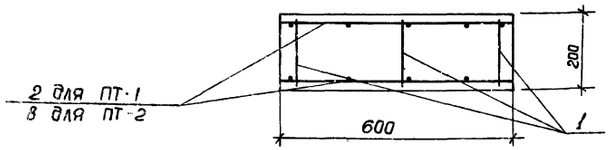

Спецификация марок арматурных изделий на 1 элемент

Формат	Зона	Поз.	Обозначение	Наименование	Кол.	Примеч.
				ПТ-1		
				Сборочные единицы и детали		
		1	КЖС-28	Каркас плоский КР-2	3	
		2	КЖС-28	Сетка арматурная С-14	2	
		3,4	КЖС-25	Стержни одиночные		
		5	3.400-6 лист 30	Изделие закладное Ми2-4	8	
				Материалы		
				Бетон марки 200	0,36	м³
				ПТ-1а		
				Сборочные единицы и детали		
		1	КЖС-28	Каркас плоский КР-2	3	
		2	КЖС-28	Сетка арматурная С-14	2	
		3,4	КЖС-25	Стержни одиночные		
		5	3,400-6 лист 30	Изделие закладное Ми2-4	6	
				Материалы		
				Бетон марки 200	0,36	м³
				ПТ-1б; ПТ-1в		
				Сборочные единицы и детали		
		1	КЖС-28	Каркас плоский КР-2	3	
		2	КЖС-28	Сетка арматурная С-14	2	
		3,4	КЖС-25	Стержни одиночные		
		5	3 400 6 лист 30	Изделие закладное Ми2-4	8	
		6	—"— лист 24	То же, Ми 1-6	3	
		7	—"— лист 95	То же, Ми 4-7	2	
				Материалы		
				Бетон марки 200	036	м³
				ПТ-12		
				Сборочные единицы и детали		
		1	КЖС-28	Каркас плоский КР-2	3	
		2	КЖС-28	Сетка арматурная С-14	2	
		3,4	КЖС-25	Стержни одиночные		
		5	3 400 6 лист 30	Изделие закладное Ми2-4	6	
		6	—"— лист 24	То же, Ми 1-6	4	
		7	—"— лист 95	То же, Ми 4-7	4	
				Материалы		
				Бетон марки 200	036	м³
				ПТ-2; ПТ-2а		
				Сборочные единицы и детали		
		1	КЖС-28	Каркас плоский КР-2	3	
		8	КЖС-28	Сетка арматурная С-15	2	
		3,4	КЖС-25	Стержни одиночные		
		5	3,400-6 лист 30	Изделие закладное Ми2-4	8	
		6	—"— лист 24	То же, Ми 1-6	3	
				Материалы		
				Бетон марки 200	044	м³
				ПТ-2б		
				Сборочные единицы и детали		
		1	КЖС-28	Каркас плоский КР-2	3	
		8	КЖС-28	Сетка арматурная С-15	2	
		3,4	КЖС-25	Стержни одиночные		
		5	3,400-6 лист 30	Изделие закладное Ми2 4	6	
		6	3 400-6 лист 24	То же, Ми 1-6	4	

Формат	Зона	Поз.	Обозначение	Наименование	Кол.	Примеч
				Материалы		
				Бетон марки 200	0,44	м³
				П1а		
				Сборочные единицы и детали		
		9	КЖС-28	Сетка арматурная С-18	1	
		12	ИС-01-04 в. 2 лист 54	Изделие закладное М-5	4	
				Материалы		
				Бетон марки 200	0,44	м³

Выборка стали на 1 элемент, кг

Марка эл-та	Арматурные изделия: Арматурная сталь ГОСТ 5781-75, Класс А I, Ф мм 6	8	16	20	Итого	Класс А-III Ф мм 8	Итого	Закладные изделия: Прокатная сталь δ8	δ10	Арматурная сталь А I Ф мм 10	А II Ф мм 10	12	А III Ф мм 10	Итого	Всего
ПТ-1	–	10,4	4,6	6,1	21,1	23,3	23,3	8,8	–	–	4,0	–	–	12,8	57,2
ПТ-1а	–	10,4	4,6	6,1	21,1	23,3	23,3	8,8	–	–	4,0	–	–	12,8	57,2
ПТ-1б; ПТ-1в	–	10,4	4,6	4,6	19,6	23,3	23,3	20,2	17,0	–	4,0	4,0	0,9	46,1	89,0
ПТ-1г	–	10,4	4,6	4,6	19,6	23,3	23,3	24,0	34,0	–	4,0	8,0	1,2	71,2	114,1
ПТ-2; ПТ-2а	–	10,4	4,6	7,7	22,7	39,6	39,6	20,2	–	–	4,0	–	0,9	25,1	87,4
ПТ-2б	–	10,4	4,6	7,7	22,7	39,6	39,6	24,0	–	–	4,0	–	1,2	29,2	91,5
П1а	48	–	–	–	4,8	5,1	5,1	–	–	3,6	–	–	–	3,6	13,5

Ведомость стержней на 1 элемент.

Марка эл-та	Поз.	Эскиз или сечение	Ф мм	Длина мм	Кол.
ПТ-1	3	200, 220, 80, 120	20AI	620	4
ПТ-1а	4	100, 230, 60, 100, 230	16AI	720	4
ПТ-1б, ПТ-1в, ПТ-1г	3	200, 220, 80, 120	20AI	620	3
	4	100, 230, 60, 100, 230	16AI	720	4
ПТ-2, ПТ-2а, ПТ-2б	3	200, 220, 80, 120	20AI	620	5
	4	100, 230, 60, 100, 230	16AI	720	4

1. Данный лист комплектен с листами КЖ-7; КЖ-24

2. Плиты мастиков выполните из бетона М-„200" В4 Марку бетона по морозостойкости приняты по пояснительной записке.

7546/VI 28

				ТП 902-2-330 КЖС	
				Отстойники канализационные горизонтальные с механизированным удалением осадка.	
Изм.	Лист	№ докум.	Подпись	Дата	
Проверил		Зантберг			Тип II. Первичный отстойник двухсекционный L=24,0м, h=2,0м из сборного железобетона. Лит Р; Лист 25; Листов
Инженер		Цаганян			
Рук. гр.		Зантберг			
Гл. спец.		Браславский			Мастики ПТ-2÷ПТ-2б. Опалубочные чертежи и армирование. Спецификации.
ГИП		Газаловская			Минсельхозпрод УССР Укрколмунниипроект г. Харьков
Нач. отд.		Пинаичи			

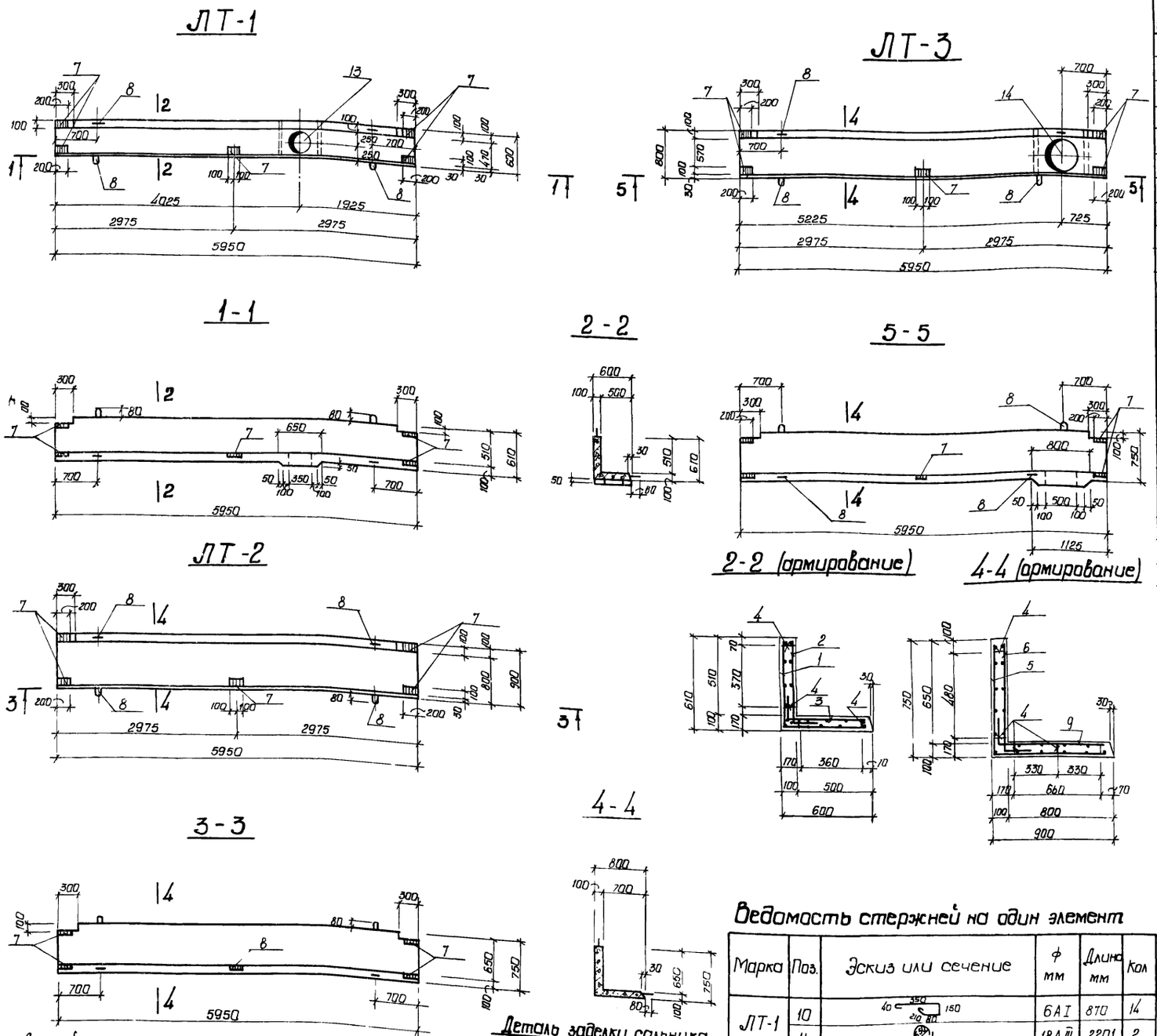

Спецификация марок арматурных изделий на 1 элемент

Формат	Зона	Позиция	Обозначение	Наименование	Кол-во	Примечание
				ЛТ-1		
				Сборочные единицы и детали		
		1	КЖ-28	Сетка арматурная С-8	1	
		2	КЖ-28	Сетка арматурная С-9	1	
		3	КЖ-28	Сетка арматурная С-10	1	
		4	КЖ-28	Каркас плоский КР-1	4	
		8,10,11	КЖ-26	Стержни одиночные		
		7	КЖ-29	Изделие закладное МН-8	5	
		13	3.901-5	Сальник dy=350 мм	1	47,2 кг
				Материалы		
				Бетон марки 200	0,7 м³	
				ЛТ-2		
				Сборочные единицы и детали		
		5	КЖ-28	Сетка арматурная С-11	1	
		6	КЖ-28	Сетка арматурная С-12	1	
		9	КЖ-28	Сетка арматурная С-13	1	
		4	КЖ-28	Каркас плоский КР-1	5	
		7	КЖ-29	Изделие закладное МН 8	5	
		8	КЖ-26	Стержни одиночные		
				Материалы		
				Бетон марки 200	0,9 м³	
				ЛТ-3		
				Сборочные единицы и детали		
		5	КЖ-28	Сетка арматурная С-11	1	
		6	КЖ-28	Сетка арматурная С-12	1	
		9	КЖ-28	Сетка арматурная С-13	1	
		4	КЖ-28	Каркас плоский КР-1	5	
		8,10,12	КЖ-26	Стержни одиночные		
		7	КЖ-29	Изделие закладное МН-8	5	
		14	3.901-5	Сальник dy=500 мм	1	71,3 кг
				Материалы		
				Бетон марки 200	0,9 м³	

Выборка стали на 1 элемент, кг

Марка элемента	Арматурное изделия: Арматурная сталь ГОСТ 5781-75, класс А I, ф мм 6	8	16	Итого	класс А III, ф мм 8	18	Итого	Закладные изделия: Профильная сталь б=8		Арм сталь ГОСТ 5781-75, класс А III, ф мм 10		Итого	Всего
ЛТ-1	2,7	20,8	8,6	32,1	84,4	8,8	93,2	6,3		0,4		6,7	132,0
ЛТ-2	–	29,1	8,6	37,7	114,5	–	114,5	6,3		0,4		6,7	158,9
ЛТ-3	3,5	29,1	8,6	41,2	114,5	11,2	125,7	6,3		0,4		6,7	173,6

Ведомость стержней на один элемент

Марка	Поз.	Эскиз или сечение	ф мм	Длина мм	Кол
ЛТ-1	10	40 350 210 80 150	6 А I	870	14
	11		18 А III	2201	2
	8	100 540 100 540 60	16 А I	1340	4
ЛТ-3	10	40 350 210 80 150	6 А I	870	18
	12		18 А III	2802	2
	8	100 40 100 540 60	16 А I	1340	4
ЛТ-2	8	100 540 100 540 60	16 А I	1340	4

1. Данный лист комплектен с листами КЖ-7
2. Лотки выполнять из бетона „М-200"; В-4.
3. В выборке стали на 1 элемент не учтен расход стали на сальники
4. В местах пропуска сальников арматуру вырезать по месту

ТП 902-2-330 КЖ 29

Отстойники канализационные горизонтальные с механизированным удалением осадка

Тип II. Первичный отстойник двухсекционный L=24м; h=2м из сборного железобетона

Опалубочные чертежи и армирование сборных железобетонных лотков ЛТ-1÷ЛТ-3

Изм	Лист	N документа	Подпись	Дата
Провер	Зантберг			
Инженер	Левина			
Рук. гр	Зантберг			
Гл. спец.	Брославский			
ГИП	Козловская			
Нач. отд.	Пичахчи			

Лит	Лист	Листов
Р	26	

МЖКХ - УССР Укркоммунниипроект г. Харьков

7546/VI

С-1

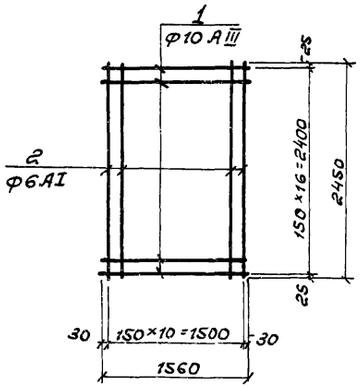

С-2

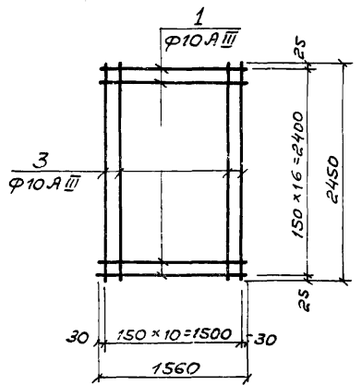

С-3

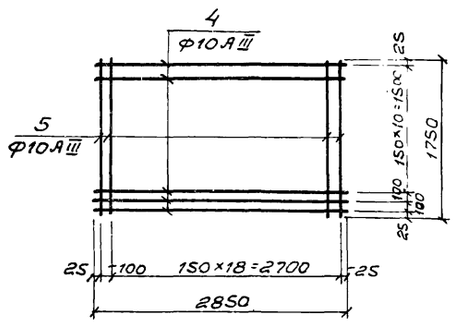

КП-1

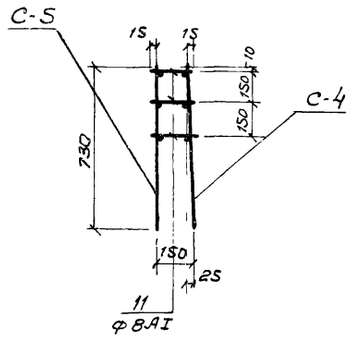

С-4

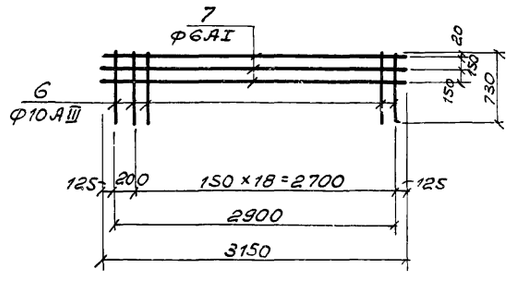

С-5

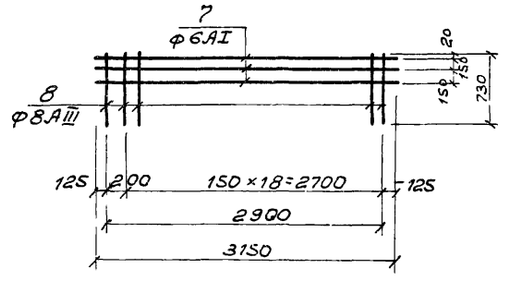

КП-2

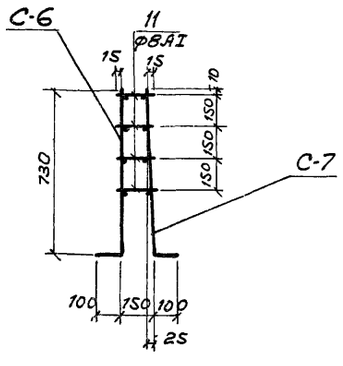

С-6

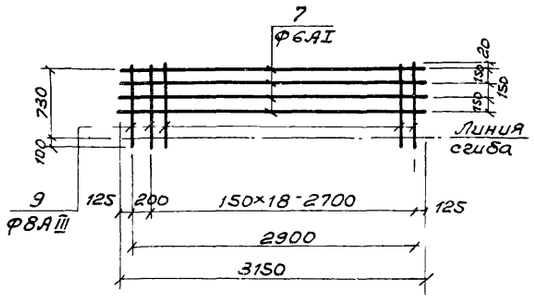

С-7

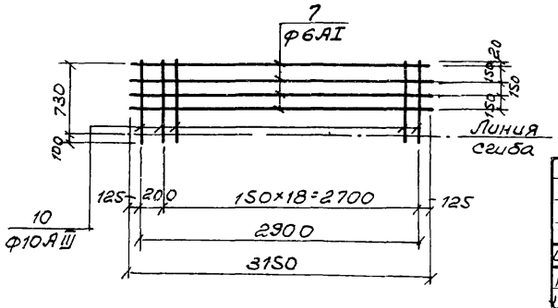

Ведомость стержней на один элемент

Марка эл-та		Поз.	Эскиз	Ф мм	Длина мм	Кол.
С-1		1		10 А-III	1560	17
		2		6 А-I	2450	11
С-2		1		10 А-III	1560	17
		3		10 А-III	2450	11
С-3		4		10 А III	2850	11
		5		10 А-III	1750	20
Каркас КП-1	С-4	6		10 А-III	730	20
		7		6 А-I	3150	3
	С-5	7		6 А-I	3150	3
		8		8 А-III	730	20
	отд. стерж.	11		8 А-I	Ест 190	60
Каркас КП-2	С-6	7		6 А-I	3150	4
		9		8 А-III	830	20
	С-7	7		6 А-I	3150	4
		10		10 А-III	830	20
	отд. стерж.	11		8 А I	Ест 130	80

1. Каркасы и сетки изготовлять при помощи контактной точечной сварки в соответствии с ГОСТ 10922 75 „Арматура и закладные детали сварные для железобетонных конструкций. Технические требования и методы испытаний".
2. Для обеспечения точной разбивки арматуры, каркасы и сетки изготовлять в кондукторах.
3. Все размеры даны по осям стержней.

7546/VI 30

Изм.	Лист	№ докум.	Подпись	Дата
Проверил		Ляунзон		
Инженер		Коптев		
Рук. груп.		Зантберг		
Гл. спец.		Браславский		
ГИП		Козловская		
Нач. отд.		Пичахчи		

ТП 902-2-330 КЖ

Отстойники канализационные горизонтальные с механизированным удалением осадка

Тип II. Первичный отстойник двухсекционный L=24,0м h=2,0м из сборного железобетона

Днище. Армирование. Сетки С-1÷С-7 Каркасы КП-1, КП-2

Лит.	Лист	Листов
Р	27	

МЖКХ-УССР Укркоммунниипроект г. Харьков

С-8

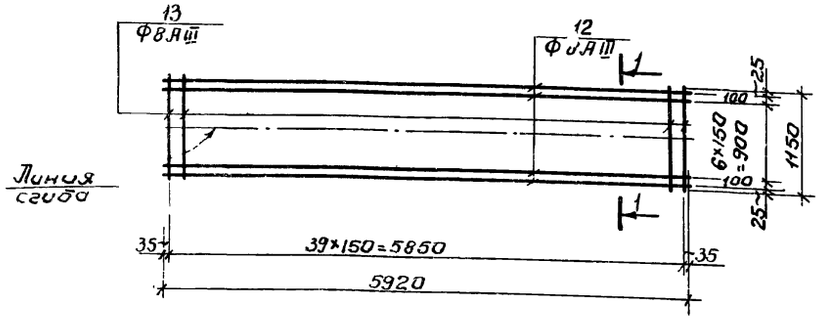

С-9

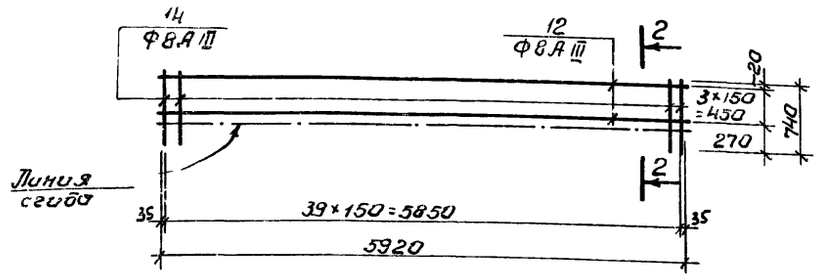

С-10

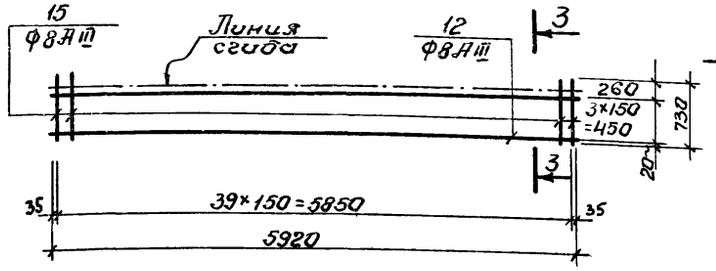

С-11

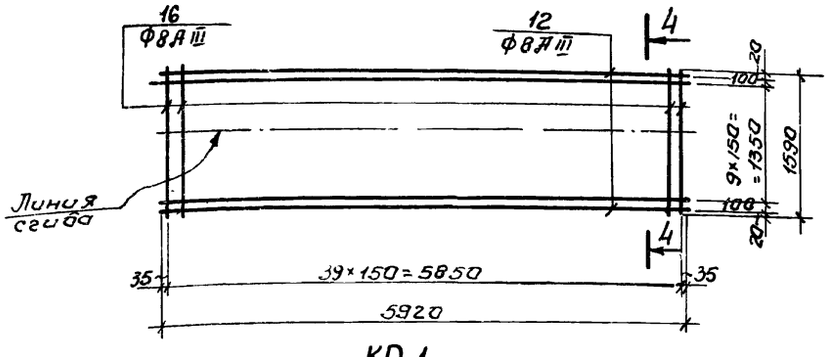

КР-1

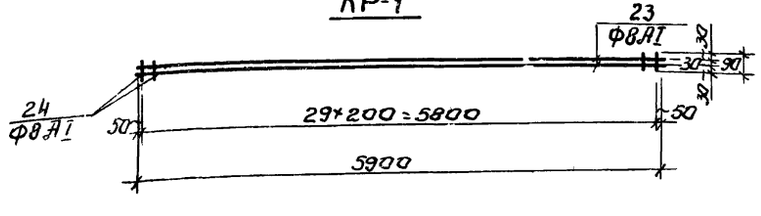

1-1

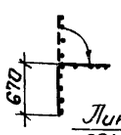

2-2

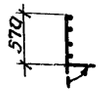

3-3

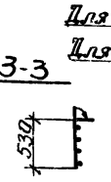

4-4

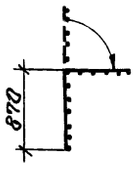

С-12

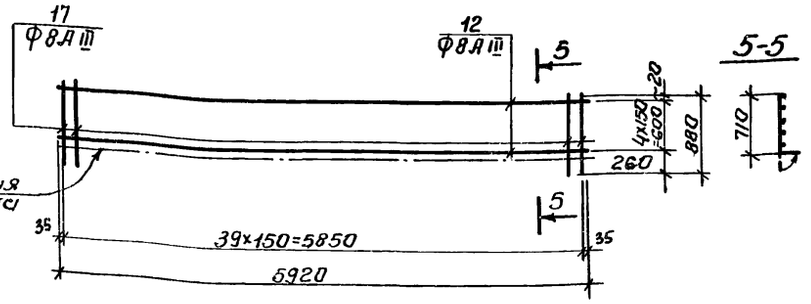

5-5

С-13

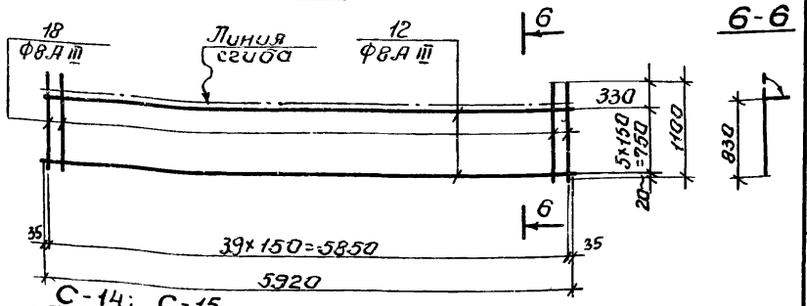

6-6

С-14; С-15

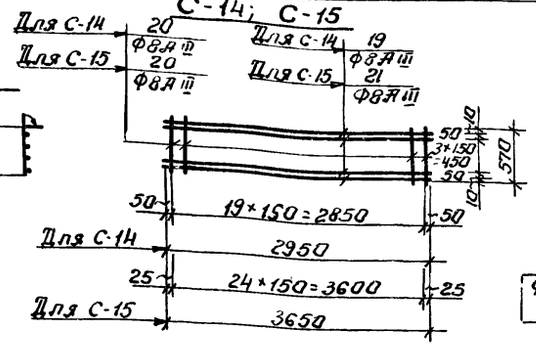

С-16

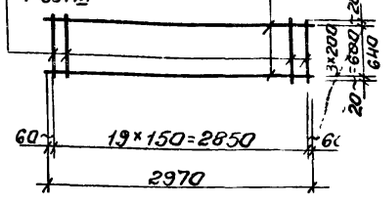

КР-2

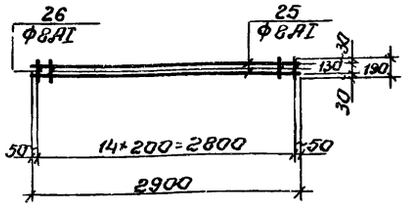

Ведомость стержней на один элемент.

Марка элемента	Поз.	Эскиз или сечение	ф мм	Длина мм	Кол.
С-8	12		8АIII	5920	9
	13		8АIII	1150	40
С-9	12		8АIII	5920	4
	14		8АIII	740	40
С-10	12		8АIII	5920	4
	15		8АIII	730	40
С-11	12		8АIII	5920	12
	16		8АIII	1590	40
С-12	12		8АIII	5920	5
	17		8АIII	880	40
С-13	12		8АIII	5920	6
	18		8АIII	1100	40
С-14	19		8АIII	2950	6
	20		8АIII	570	20
С-15	21		8АIII	3650	6
	20		8АIII	570	25
С-16	19		6АI	2970	4
	22		8АIII	640	20
КР-1	23		8АI	5900	2
	24		8АI	90	30
КР-2	25		8АI	2900	2
	26		8АI	190	15

1. Каркасы и сетки изготовлять при помощи контактной точечной сварки в соответствии с ГОСТ 10922-75 „Арматура и закладные детали сварные для железобетонных конструкций. Технические требования и методы испытаний".
2. Для обеспечения точной разбивки арматуры каркасы и сетки изготовлять в кондукторах.
3. Все размеры даны по осям стержней.
4. Данный лист комплектен с листами КЖ-24 – КЖ-26

7546/VI

Изм.	Лист	№ докумен.	Подп.	Дата	
Провер.		Зантберг			
Инженер		Каптев			
Рук. груп.		Зантберг			
Гл. спец.		Бреславский			
ГИП		Козловская			
Нач. отд.		Пичахчи			

ТП 902-2-330 КЖ

Отстойники канализационные, горизонтальные с неизолированным удалением осадка

Тип II. Первичный отстойник двухсекционный L=24м h=2м из сборного железобетона.

Лотки, мостики, плиты перекрытий лотков. Конструкция сеток С-8÷С-18 и каркасов К-1; К-2

Лит	Лист	Листов
Р	28	

Укркоммунниипроект г. Харьков.

МН-1

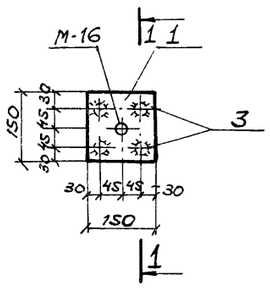

1-1

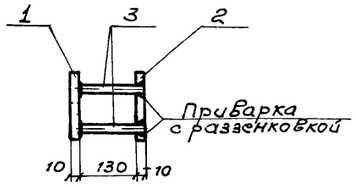

МН-2

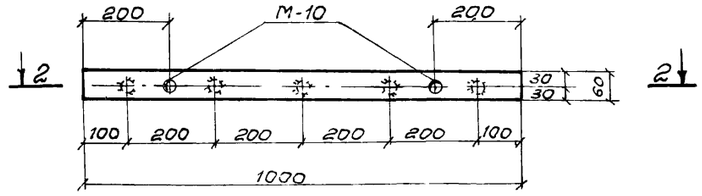

2-2

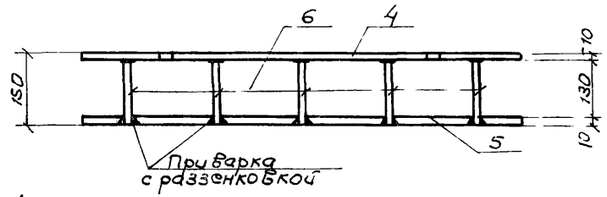

МН-3

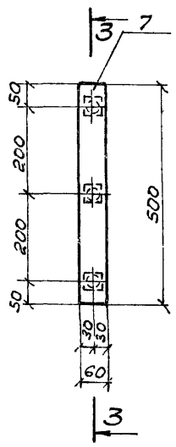

3-3

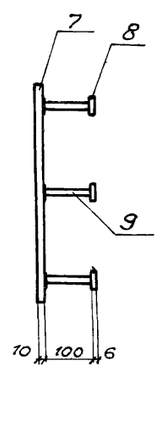

МН-4

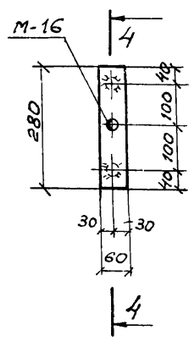

4-4

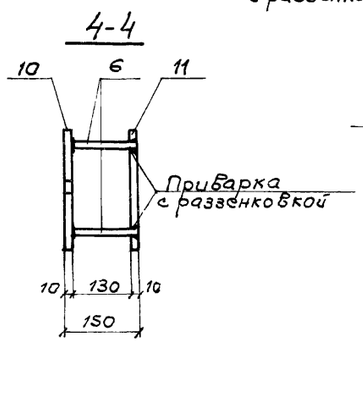

МН-5

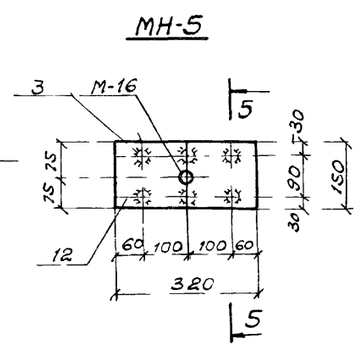

5-5

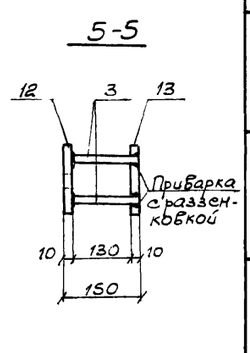

МН-6

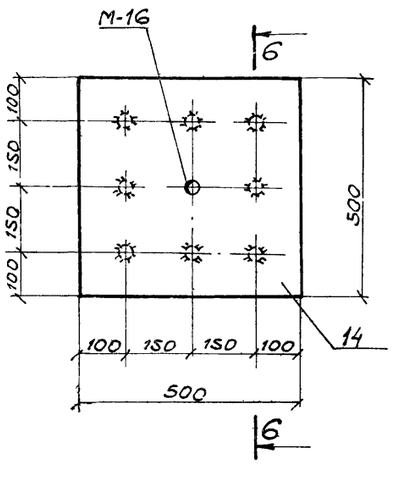

6-6

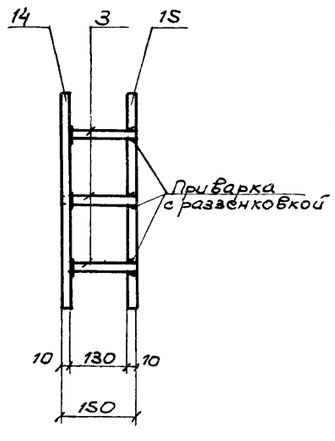

МН-8

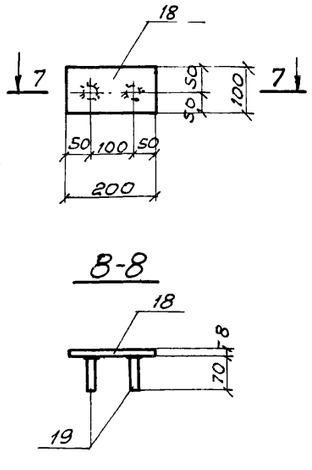

МН-7

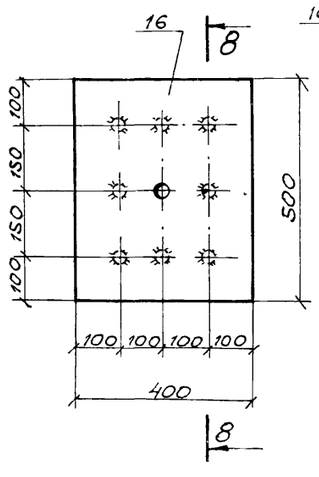

7-7

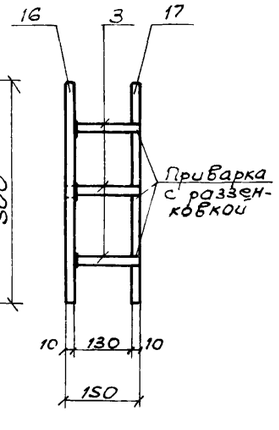

Спецификация металла на одну марку

Марка элемента	№ позиции	Эскиз	Длина мм	К-во шт Т	К-во шт Н	Масса в кг Поз	Масса в кг Всех марки	Примечания
МН-1	1	-150×10	150	1		1,77	1,77	
	2	-150×10	150	1		1,77	1,77	3,9
	3	ф10 А III	140	4		0,09	0,36	
МН-2	4	-60×10	1000	1		4,71	4,71	
	5	-60×10	1000	1		4,71	4,71	9,72
	6	ф8 А III	140	5		0,06	0,3	
МН-3	7	-60×10	500	1		2,36	2,36	
	8	-40×6	40	3		0,08	0,24	2,72
	9	ф8 А III	100	3		0,04	0,12	
МН-4	10	-60×10	280	1		1,32	1,32	
	11	-60×10	280	1		1,32	1,32	2,76
	6	ф8 А III	140	2		0,06	0,12	
МН-5	12	-150×10	320	1		3,77	3,77	
	13	-150×10	320	1		3,77	3,77	8,1
	3	ф10 А III	140	6		0,09	0,54	
МН-6	14	-500×10	500	1		19,63	19,63	
	15	-500×10	500	1		19,63	19,63	39,26
	3	ф10 А III	140	8		0,09	0,72	
МН-7	16	-400×10	500	1		15,7	15,7	
	17	-400×10	500	1		15,7	15,7	32,12
	3	ф10 А III	140	8		0,09	0,72	
МН-8	18	-100×8	200	1		1,26	1,26	
	19	ф10 А III	70	2		0,04	0,08	1,34

1. Данный лист комплектен с листами КЖ-23 ÷ КЖ 26
2. Сварку стержней встык производить под слоем флюса, остальных стержней-электродами Э-50А
3. Электродуговая сварка выполняется в соответствии с ГОСТ 10922-75 „Арматура и закладные детали сварные для железобетонных конструкций."

32
7546/VI

Изм.	Лист	№ документа	Подпись	Дата
Проверил		Зантберг		
Инженер		Муценко		
Рук. гр.		Зантберг		
Гл. спец.		Брославский		
ГИП		Позаловская		
Нач. отд.		Пичахчи		

ТП 902-2-330 КЖ

Отстойники канализационные горизонтальные с механизированным удалением осадка.

Тип II. Первичный отстойник двухсекционный L=24м; h=2м; из сборного железобетона

Монолитные участки УМ-1÷УМ6 стеновые панели, лотки. Закладные детали МН-1÷МН-8.

Лит.	Лист	Листов
Р	29	

МЖКХ-УССР
УКРКОММУННИИПРОЕКТ г. Харьков

МС 1

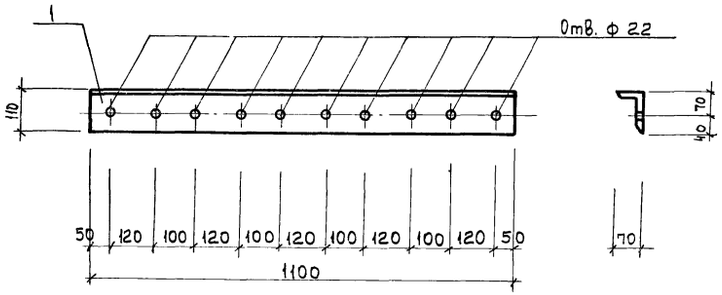

МС 5

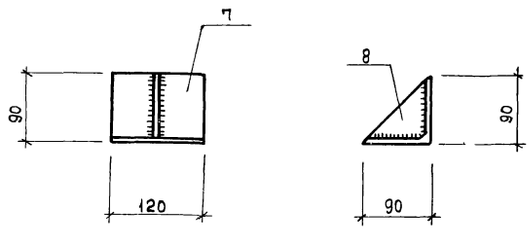

МС 2

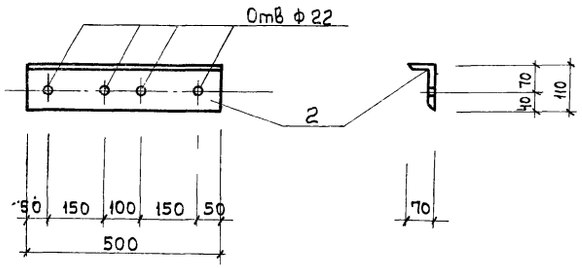

МС 6, МС 7

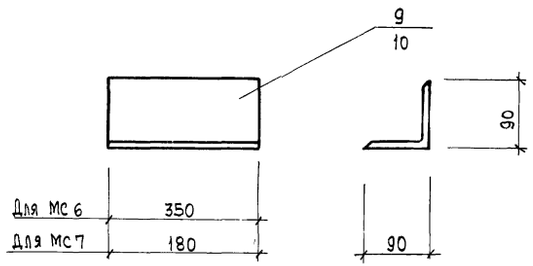

МС 3

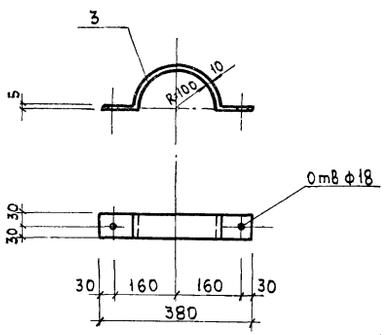

МС 4

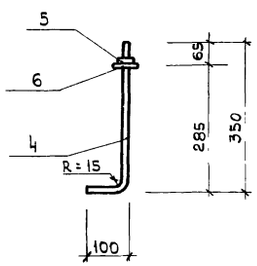

У1, У2

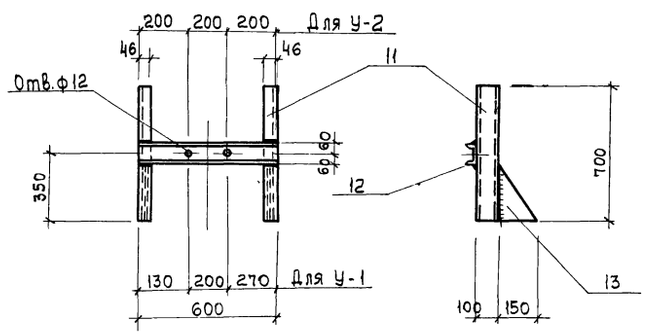

У3

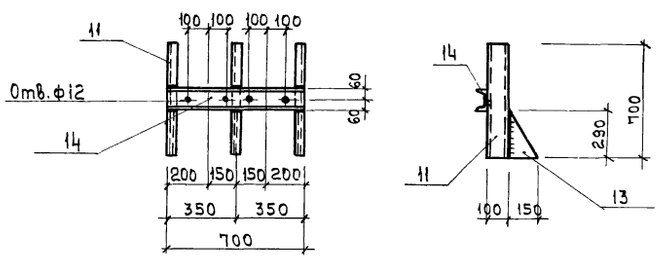

Спецификация металла на одну марку

Марка элемента	N поз.	Эскиз	Длина мм	Кол. шт. Т	Кол. шт. Н	Масса кг поз.	Масса кг всех	Масса кг марки	Примечание
МС 1	1	∠110×70×8	1100	1		12,1	12,1	12,1	
МС 2	2	∠110×70×8	500	1		5,5	5,5	5,5	
МС 3	3	— 60×10	550	1		2,6	2,6	2,6	
МС 4	4	Анкер ф16 А I	450	1		0,72	0,72	0,76	
	5	Гайка М16	—	1		0,034	0,034		
	6	Шайба 16	—	1		0,01	0,01		
МС 5	7	∠90×8	120	1		1,32	1,32	1,82	
	8	—90×8	90	1		0,5	0,5		
МС 6	9	∠90×8	350	1		3,85	3,85	3,85	
МС 7	10	∠90×8	180	1		2,0	2,0	2,0	
У 1	11	[10	700	2		6,0	12,0	25,2	
	12	[12	600	1		6,2	6,2		
	13	—150×8	290	2		3,5	7,0		
У 2	11	[10	700	2		6,0	12,0	25,2	
	12	[12	600	1		6,2	6,2		
	13	—150×8	290	2		3,5	7,0		
У 3	11	[10	700	2		6,0	12,0	26,3	
	13	—150×8	290	2		3,5	7,0		
	14	[12	700	1		7,3	7,3		

1. Данный лист комплектен с листами КЖ-4; КЖ-7; КЖ 8
2. Сварку производить электродами Э-42 по ГОСТ 9467-75
   Толщину сварных швов принять равной 6мм.

33

7546/VI

				ТП 902-2-330 КЖС
				Отстойники канализационные горизонтальные с механизированным удалением осадка
Изм.	Лист	№ докум.	Подпись	Дата
Провер.		Зантберг		
Ст. инж.		Москаленко		
Рук. гр.		Зантберг		
Гл. спец.		Браславский		
ГИП		Козловская		
Нач. отд.		Пичахчи		
				Тип I. Первичный отстойник двухсекционный L=24м, h=2м из сборного железобетона
				Лит. Р; Лист 30; Листов
				Соединительные детали МС 1 ÷ МС 7
				МЖКХ УССР УКРКОМУННИИПРОЕКТ г. Харьков

Маркировочная схема релсового пути по оси „В"-„А"(зеркально)

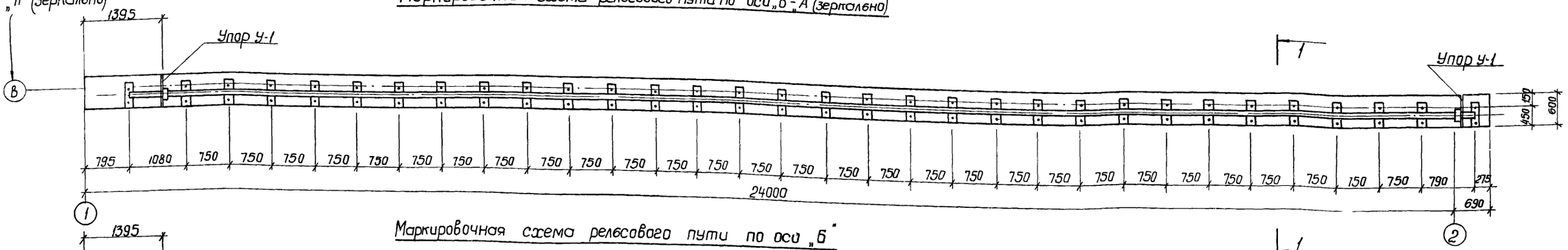

Маркировочная схема релсового пути по оси „Б"

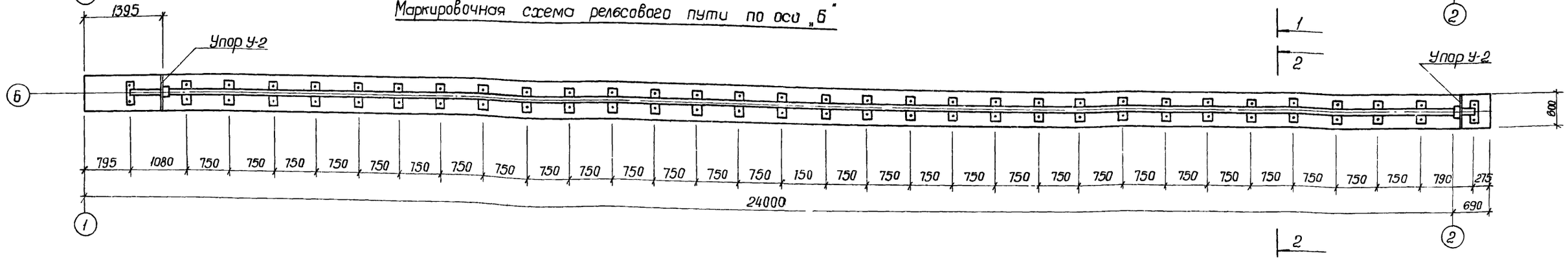

„А"(зеркально) Фрагмент плана релсового пути по оси „А", „В"

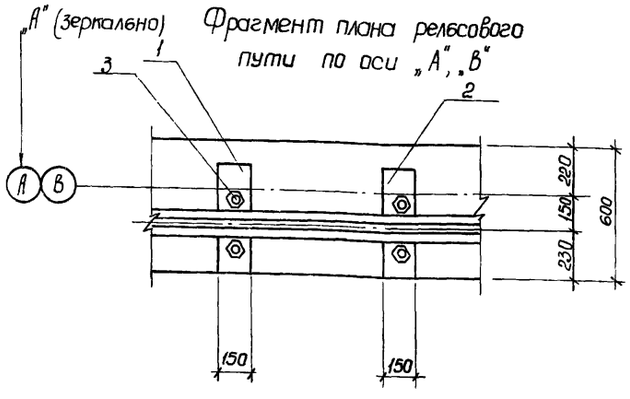

Фрагмент плана релсового пути по оси „Б"

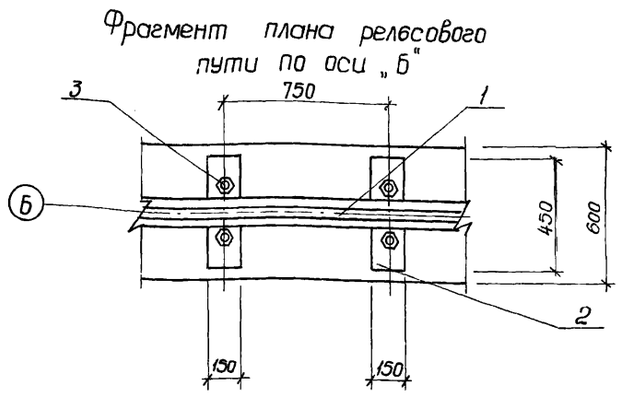

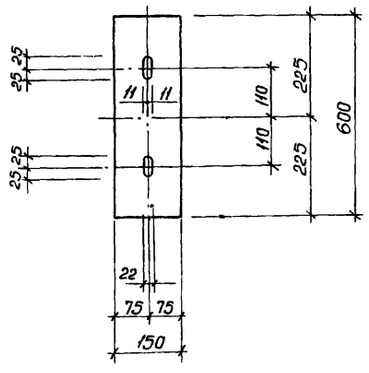

Спецификация стали

Наименов.	NN поз.	Сечение	Длина мм	Кол-во шт.	Масса кг 1 шт	Масса кг Всех	Масса кг Общий
Релсовый путь под стреловой механизм.	1.	Релс Р-43	66,990	–	–	5983 0	6509,08
	2.	Подкладка 150 i 10	450	96	53	508,8	
	3.	Гайка М-20 с шайбои	–	192	0,09	17,28	

Данный лист комплектен с листами КЖС-2; КЖС-3
Релсы укладываются в виде плетей длиной 23м
Расход стали на упоры см. лист КЖС-30

2-2

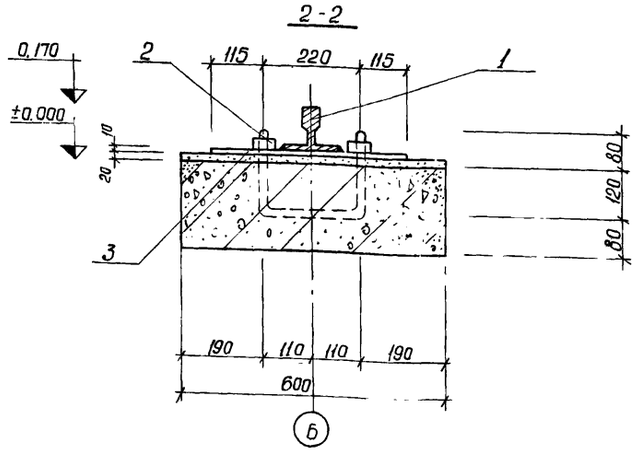

1-1

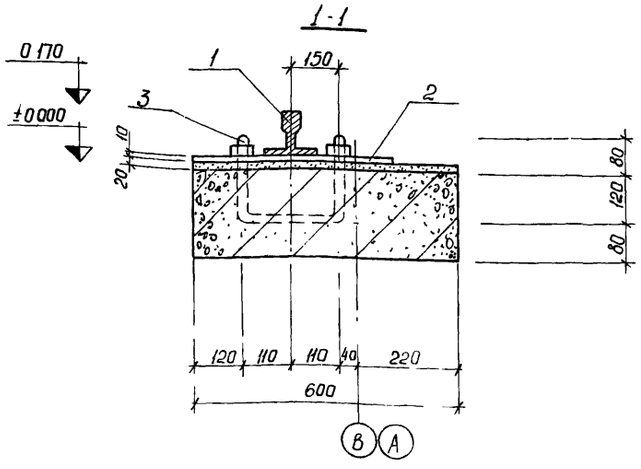

34
7546/VI

Изм	Лист	N документ	Подпись	Дата
Проверил		Зантберг		
Ст. техник		Темичко		
Рук. гр.		Зантберг		
Гл. спец.		Брославский		
ГИП		Козловская		
Нач. отд.		Цыганкин		

ТП 902-2-330 КЖС

Отстойники канализационные горизонтальные с механизированным удалением осадка

Тип II. Первичный отстойник двухсекционный L=24м, h=2м из сборного железобетона

Маркировочные схемы релсовых путей для стрелового механизма

Лит	Лист	Листов
Р	31	

МЖКХ-УССР
Укрпроммунниипроект
г. Харьков

План опор на отм. -1.880

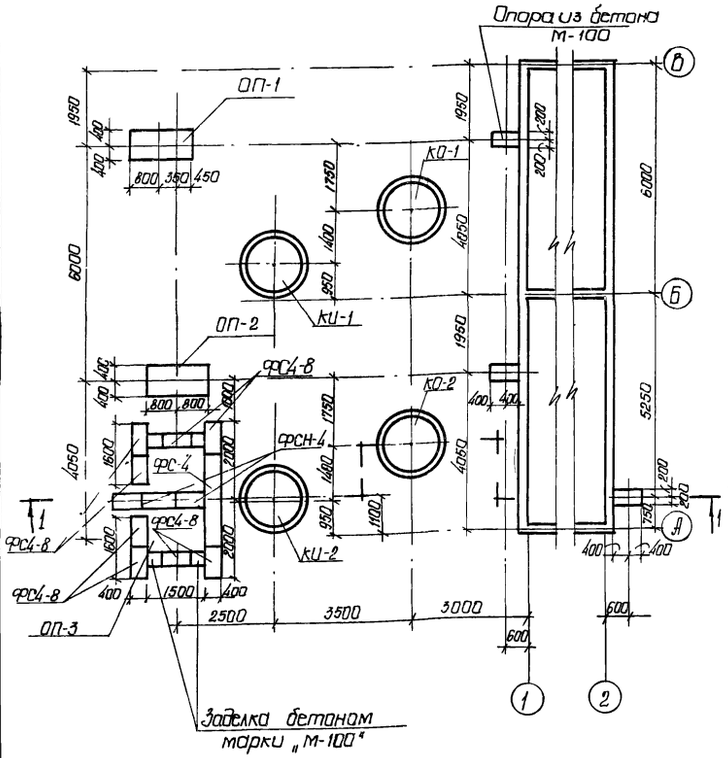

План расположения колодцев и распределительной чаши

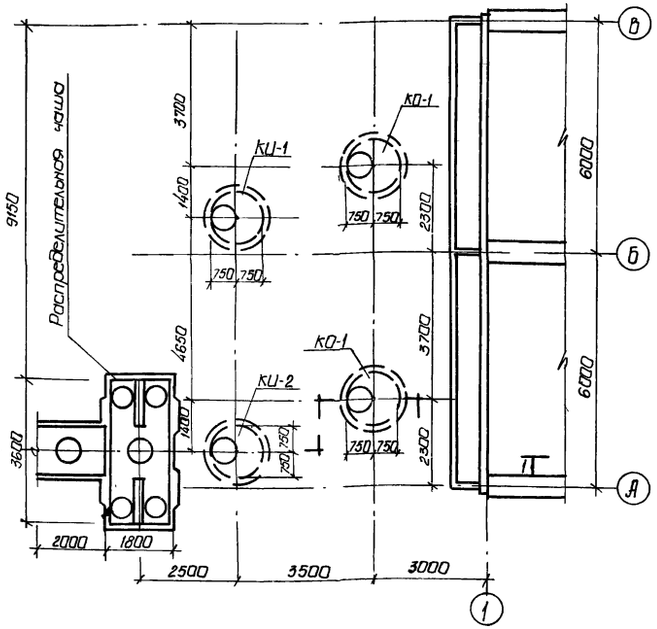

Разрез 1-1

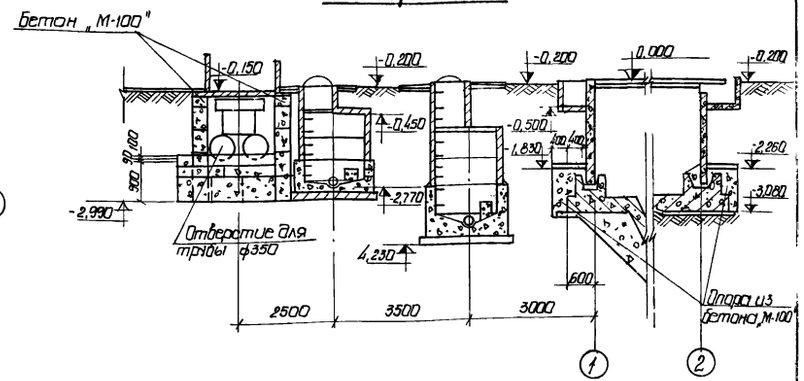

Опора ОП-2

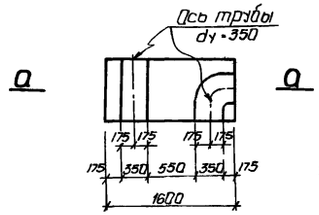

Опора ОП-1

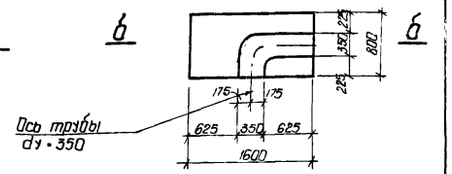

По а-а

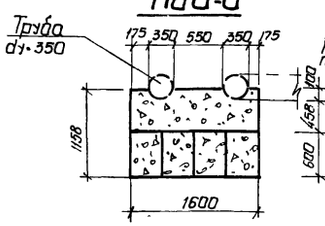

По б-б

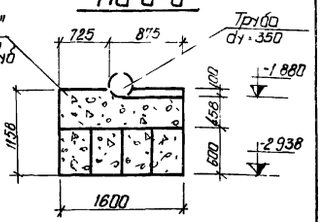

Спецификация железобетонных и бетонных элементов

Марка	Обозначение	Наименование	Кол	Примечание
		Опора ОП-1		
ФС4-8	Серия 1.116-1 Выпуск 1	Блоки бетонные для стен подвалов	4	0.42т
		Опора ОП-2		
ФС4-8	Серия 1.116-1 Выпуск 1	Блоки бетонные для стен подвалов	4	0.42т
		Опора ОП-3		
ФС-4	Серия 1.116-1 Выпуск 1	Блоки бетонные для стен подвалов	5	1,30т
ФС4-8	——— " ———	——— " ———	31	0.42т

1. Данный лист комплектен с листом КЖ-2, КЖ-34, КЖ-36
2. Блоки под опоры укладываются на цементном растворе М-50.
3. Расход бетона М-100 на монолитные участки опор V=5м³.

7546/VI 35

				ТП 902-2-330 КЖ	
				Отстойники канализационные горизонтальные с механизированным удалением осадка	
Изм.	Лист	№докум.	Подпись	Дата	Тип II. Первичный отстойник двухсекционный L=24м h=2м из сборного железобетона
Инженер	Каптев				Лит. Р; Лист 32; Листов
Рук. гр.	Зантберг				
Гл. спец.	Брославский				План опор на отм. -1.880 План расположения колодцев и распред. чаши
ГИП	Казаковская				МЭКЖС-УССР Укркоммунниипроект г. Харьков
Нач. отд.	Пичугина				

Опалубочный план распределительной чаши

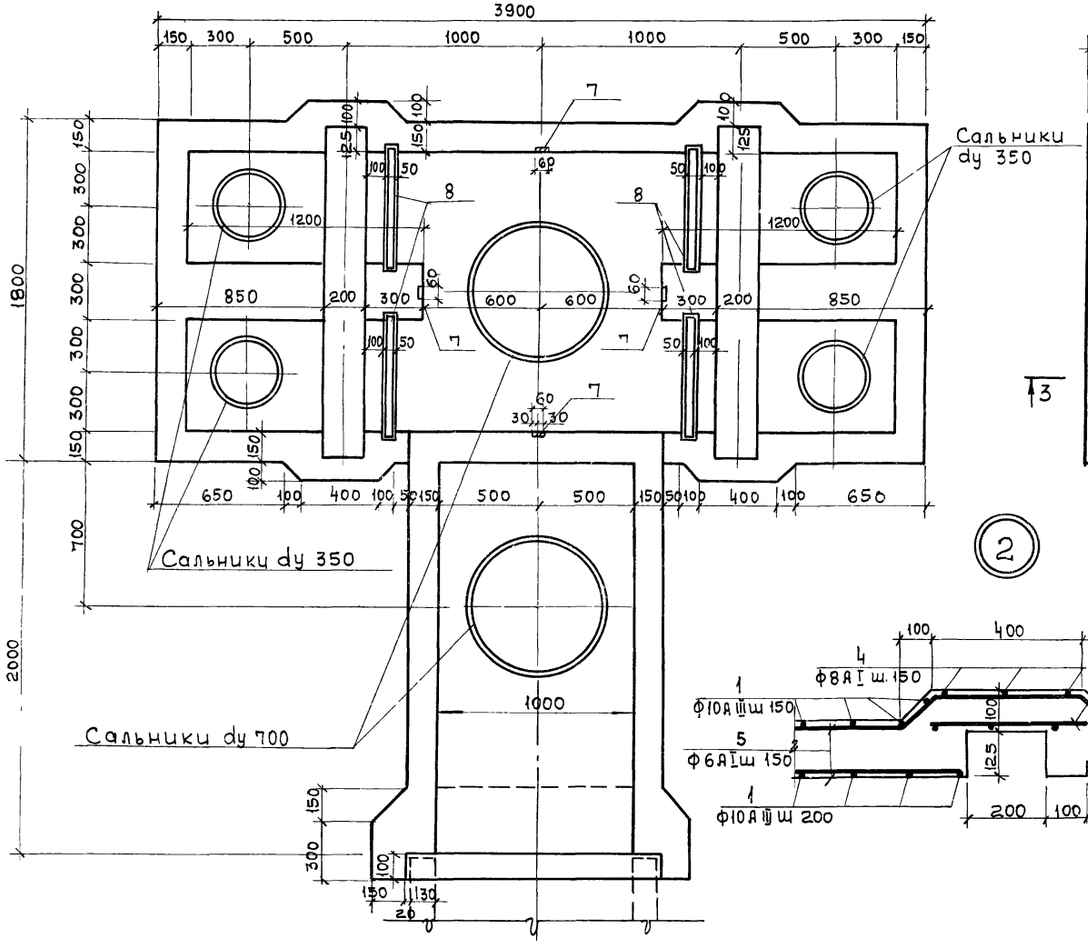

Арматурный план распределительной чаши

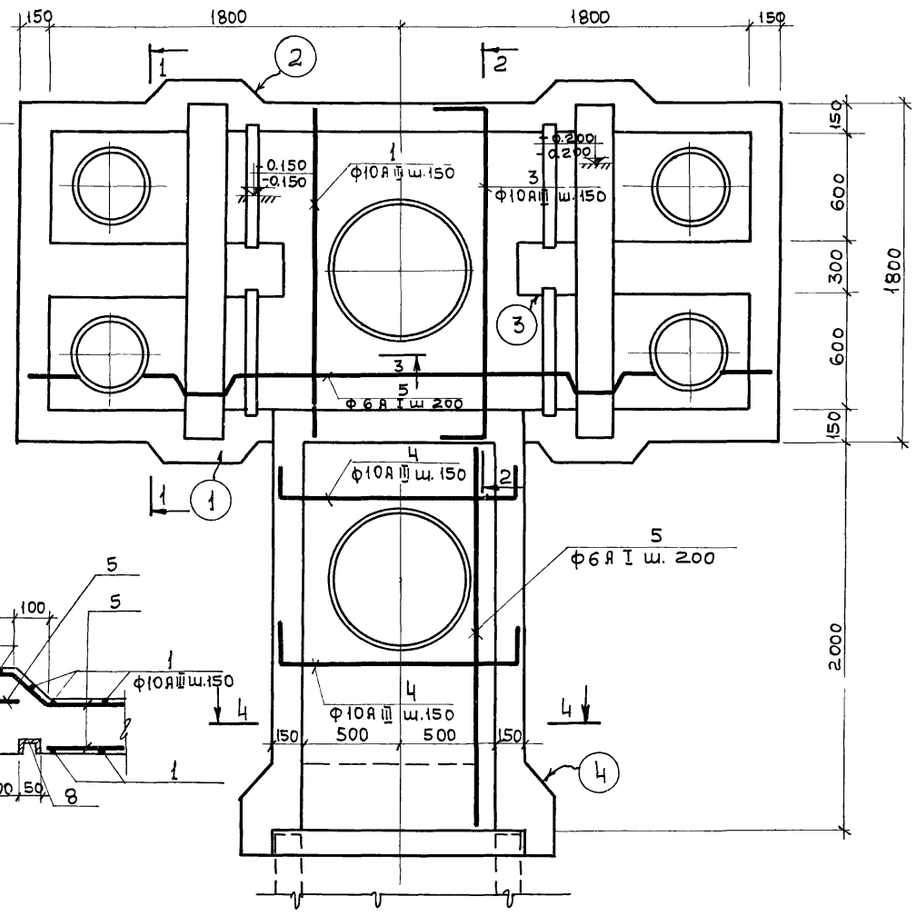

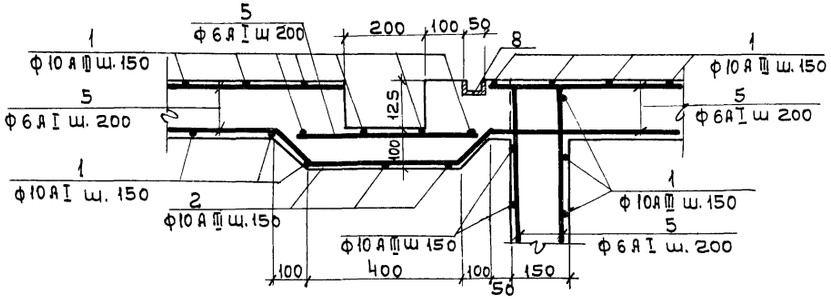

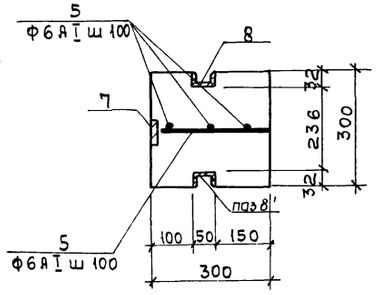

1. Данный лист комплектен с листами КЖС-2, КЖС-32
2. Распределительную чашу выполнять из бетона М-200, В-4 Бетон по морозостойкости принять по пояснительной записке.
3. Арматуру днища чаши в местах прохода сальников вырезать по месту и приварить к корпусу сальника.

7546/VI 36

					ТП 902-2-330 КЖС		
					Отстойники канализационные горизонтальные с механизированным удалением осадка		
Изм.	Лист	№ документа	Подпись	Дата	Тип II. Первичный отстойник двухсекционный L=24м, H=2м из сборного железобетона	Лит.	Лист	Листов
						Р	33	
Инженер		Харченко			Распределительная чаша опалубочный и арматурный планы	МЖКХ-УССР Укркоммунниипроект г. Харьков		
Рук. груп.		Зантберг						
Гл. спец.		Браславский						
ГИП		Козловская						
Нач. отд.		Пичахчи						

1-1

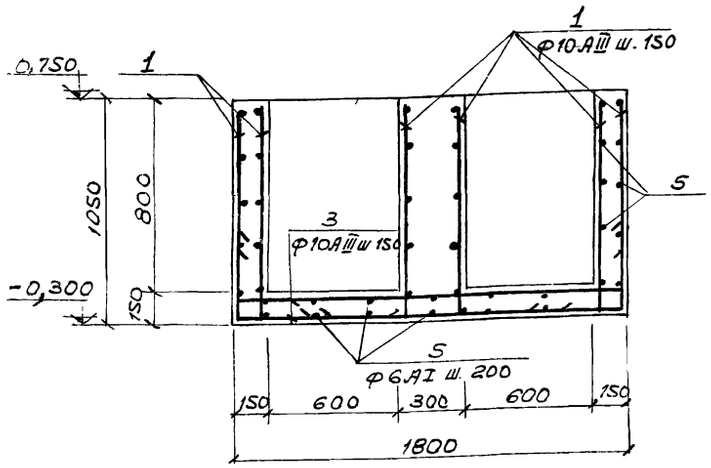

2-2

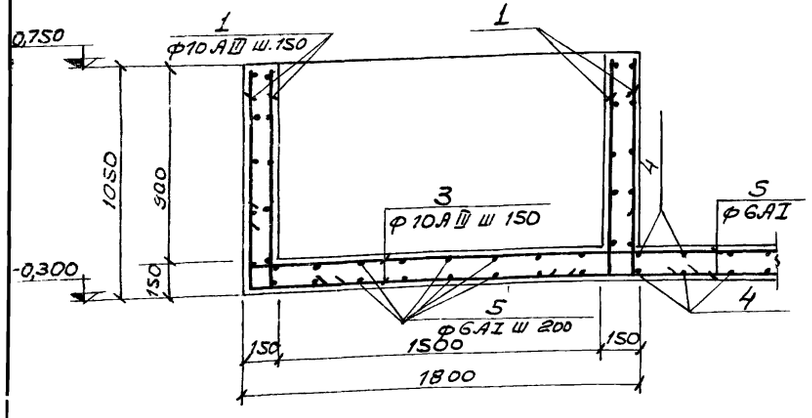

3-3

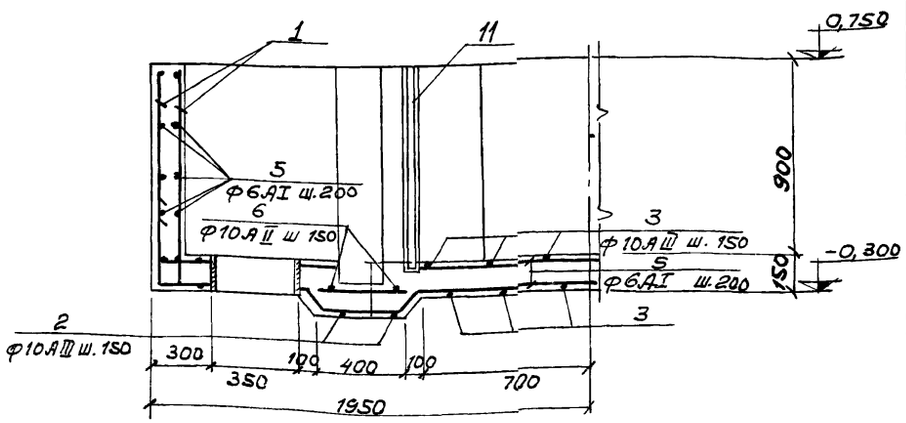

4-4

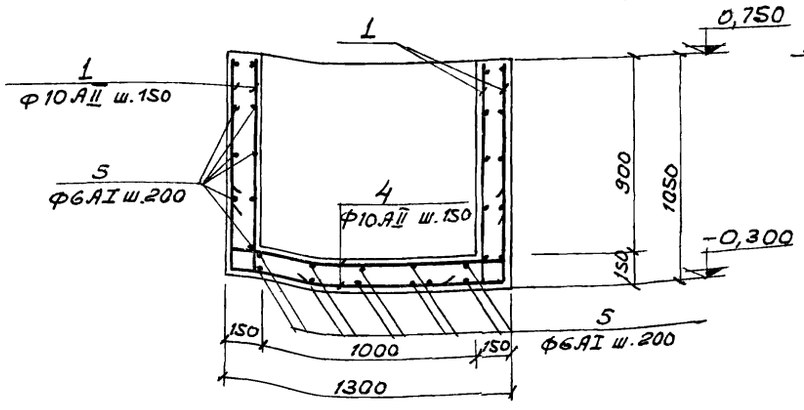

5-5

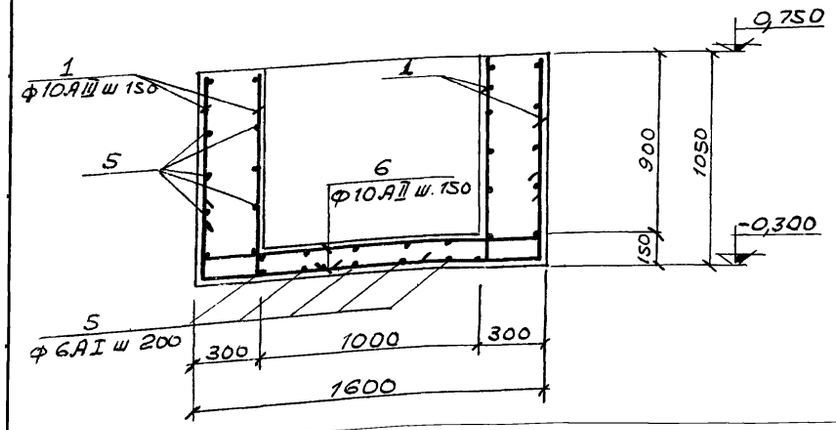

6-6

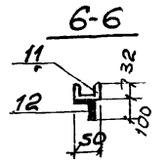

МН-1

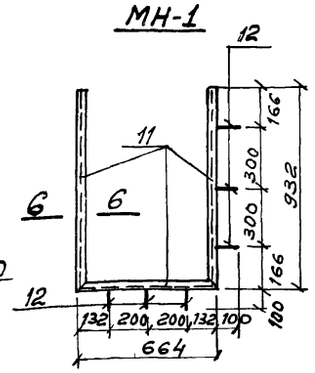

Спецификация сборочных единиц и деталей

Формат	Зона	Позиц.	Обозначение			
				Распределительная чаша		
				Сборочные единицы и детали		
		1-6	КЖС-33	Стержни одиночные		
		7	3.400-6	Изделие закладное МИ1-2	4	
		8	КЖС-33	МН-1	4	
		9	3.901-5	Сальники dy 350	2	28,7кг
		10	3.901-5	Сальники dy 700	2	56,6кг
				Материалы		
				Бетон М-200	4,2	м³

Ведомость стержней на один элемент

Марка эл-та	Поз.	Эскиз или сечение	ф мм	Длина мм	Кол
Распределительная чаша	1	1000 150	10АIII	1150	232
	2	150 1900 150	10АIII	2200	4
	3	150 1700 150	10АIII	2030	30
	4	150 1250 150	10АIII	1550	28
	5		6АI	пм	210
	6	150 1550 150	10АIII	1850	8

Спецификация металла на одну марку

Марка эл-та	N поз	Эскиз	Длина мм	К-во шт Т	К-во шт Н	Масса, кг поз.	Масса, кг Всех	Масса, кг Марка	Приме-чание
МН-1	11	⊏5	—	пм 25,3	—	12,24			
	12	100 ф8АIII	150	6	—	0,06	0,4	12,6	

Выборка стали на один элемент

Марка эл-та	Арматурные изделия: Арматурная сталь ГОСТ 5781-25, Класс АI, ф мм 6	Итого	Класс А-III, ф мм 10	Итого	Закладные изделия: Профильная сталь ⊏5	δ=8	Армат. сталь Класс АIII ф мм 8		Всего
Распределительная чаша	46,6	46,6	248,8	248,8	285,4	48,8	15,8	15,3	79,3	374,7

1. Закладную деталь МИ1-2, раму щитового затвора МН-1 и сальники заложить во время бетонирования чаши.
2. Арматуру днища чаши в местах прохода сальников вырезать и приварить к корпусу сальника.
3. В выборке стали на один элемент не учтен расход стали на сальники.

37

7546/VI

Изм.	Лист	N документа	Подпись	Дата
Проверил		Зантберг		
Инженер		Харченко		
Рук. гр.		Зантберг		
Гл. спец.		Брославский		
ГИП		Козловская		

ТП 902-2-330 КЭС

Отстойники канализационные горизонтальные с механизированным удалением осадка.

Тип II. Первичный отстойник двухсекционный L=24м, h=2м. из сборного железобетона

Лит.	Лист	Листов
Р	34	

Распределительная чаша. Продольный чертеж и армирование. Сечение 1-1, 5-5.

МЖКХ-УССР Крюммунниипроект

КИ-1÷КИ-2

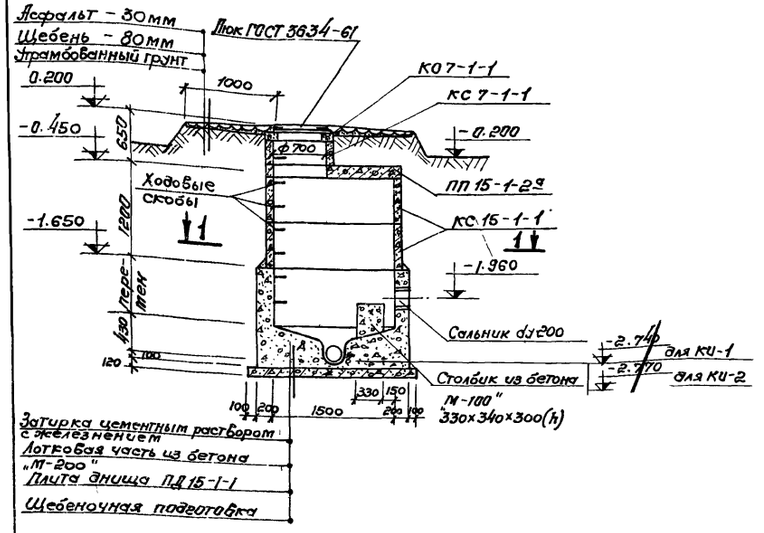

Плита перекрытия ПП 15-1-2а

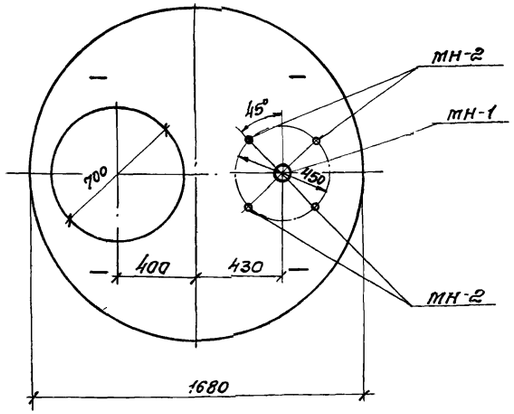

Спецификация сборных железобетонных элементов на один колодец.

Марка	Обозначение	Наименование	Кол.	Примечание
		КИ-1÷КИ-2		
КО7-1-1	Серия 3.900-2 в.5	Кольцо опорное	1	0.05т
КС7-1-1	——"——	Кольцо стеновое	1	0.13т
КС15-1-1	——"——	Кольцо стеновое	2	0.66т
ПП15-1-2а	——"——	Плита перекрытия	1	0.69т
ПД15-1-1	——"——	Плита днища	1	0.94т
		КО-1÷КО-2		
КО7-1-1	Серия 3.900-2 в 5	Кольцо опорное	1	0.05т
КС7-1-2	——"——	Кольцо стеновое	1	0.13т
КС15-1-1	——"——	Кольцо стеновое	1	0.66т
ПП15-1-2а	——"——	Плита перекрытия	1	0.69т
ПД15-1-1	——"——	Плита днища	1	0.94т
КС15-2-1	——"——	Кольцо стеновое	1	1.0т

1-1

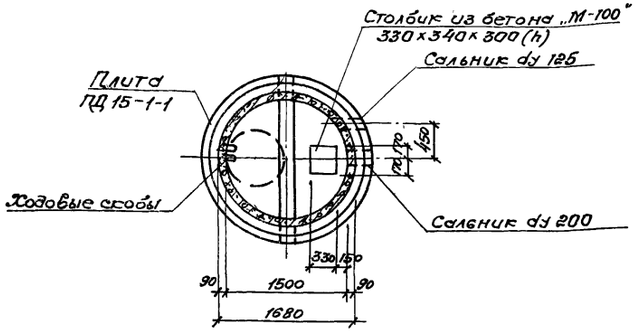

2-2

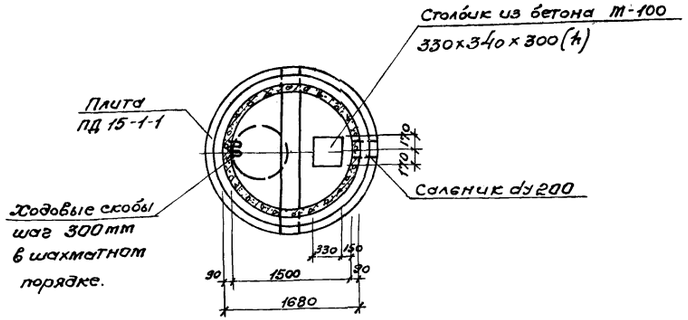

Спецификация металла на одну марку.

Марка эл-та	№ позиции	Эскиз	Длина мм	К-во шт т.	К-во шт н.	Масса, кг Поз.	Масса, кг Всех	Масса, кг Марки	Примечан
МН-1	1	Труба 89×3	150	1		0.95	0.95	1.0	ГОСТ 10704-63
	2	Ребро ф140×ф94×10	440	1		0.5	0.5		Ст. 3 ГОСТ 380-71
МН-2	3	Газовая труба dy 20	150	1		0.23	0.23	0.47	ГОСТ 3262-62
	4	ф 8А-III	600	1		0.24	0.24		ГОСТ 5781-75

Выборка отправочных марок на одно изделие

Марка изделия	Марка детали	К-во шт.	Масса, кг 1шт.	Масса, кг Всех	Стандарт, лист, проект.
Плита ПП 15-1-2а	МН-1	1	1.0	1.0	КЖ-35
	МН-2	4	0.47	1.9	КЖ-35

КО-1÷КО-2

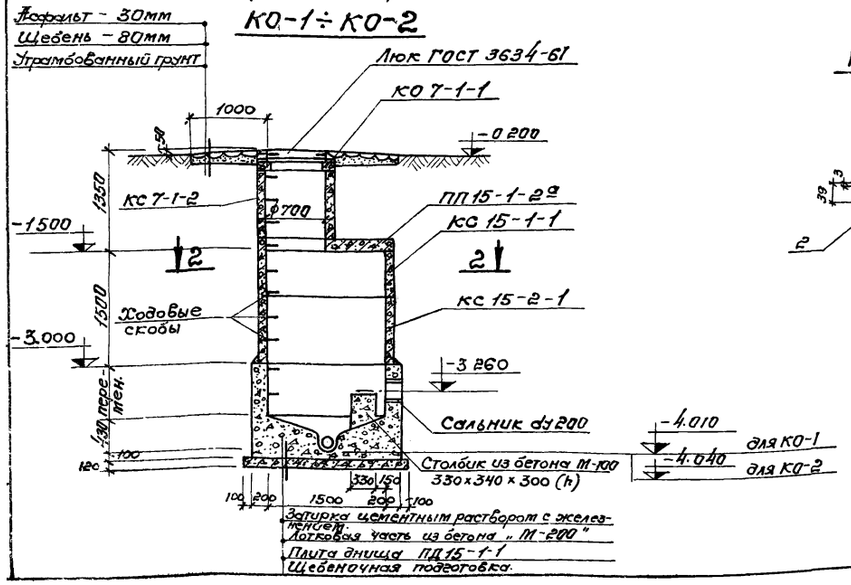

МН-1

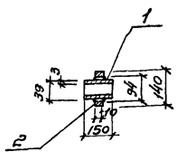

МН-2

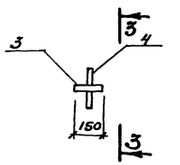

3-3

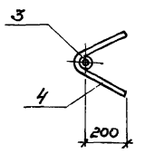

1. Данный лист комплектен с листами КЖ-2; КЖ-32
2. Лотковая часть выполняется из бетона М-200, В-4; Устройство лотка осуществляется по специальным шаблонам.
3. Все сборные элементы устанавливаются на цементном растворе М-50.
4. Для спуска в колодец по боковым стенкам горловины и рабочей части предусмотрены скобы, устананавливаемые в шахматном порядке с расстоянием по вертикали и горизонтали 300мм.
5. Расход бетона на монолитные стены и лотковую часть колодца $V_{КИ} = 2{,}3 м^3$; $V_{КО} = 2.3 м^3$.

38

7546/VI

Изм.	Лист	№ документа	Подпись	Дата
Провер.	Зантберг			
Инжен.	Харченко			
Рук. гр.	Зантберг			
Гл. спец.	Браславский			
ГИП	Козловская			
Нач отд.	Пичахчи			

ТП 902-2-330

КЖ

Отстойники канализационные горизонтальные с механизированным удалением осадка.

Тип II. Первичный отстойник двухсекционный L=27m; h=2m из сборного железобетона.

Конструкция колодцев КИ-1÷КИ-2; КО-1÷КО-2

Лит.	Лист	Листов
Р	35	

МЖКХ УССР Укркоммуниипроект г. Харьков

Гравий (ГОСТ 8268-74) втопленный в битумную мастику
Зеленая рубероида РКМ-350Б (ГОСТ 10923-76) на битумной мастике МБК-Г-75 (ГОСТ 2289-67)
Цементная стяжка – 20мм
Утеплитель-пенобетон γ=500 кг/см³-100мм
Пароизоляция-обмазка горячим битумом
Сборные железобетонные плиты-220мм

Разрез 1-1

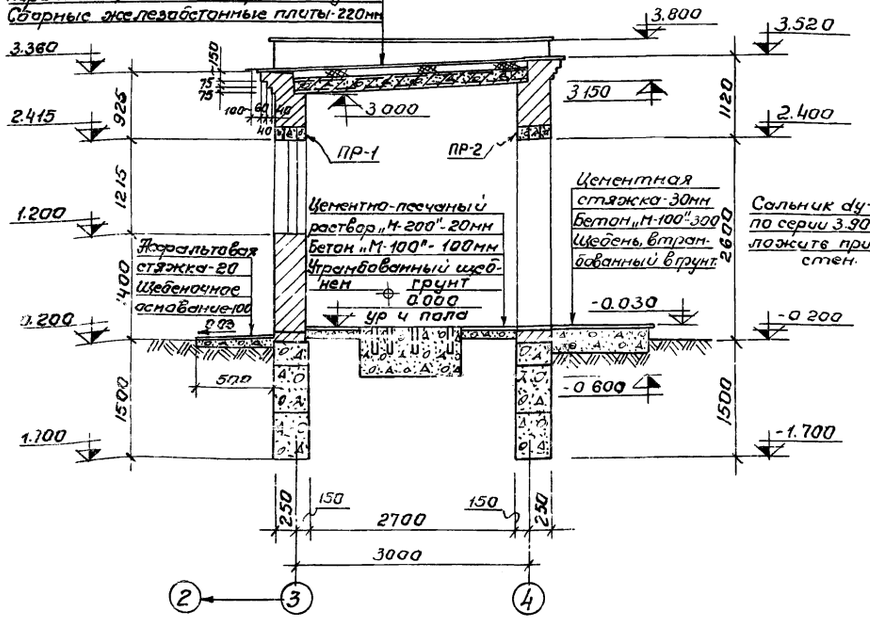

Разрез 2-2

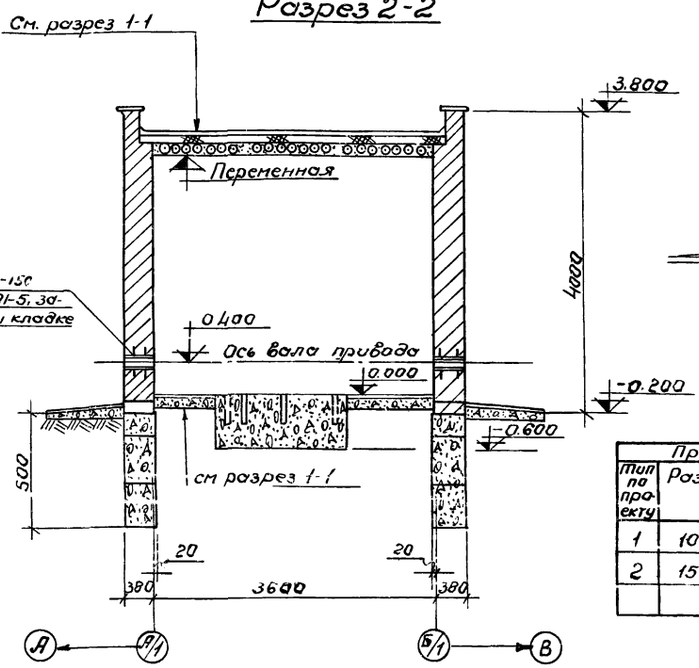

Фасад Б/1-А/1

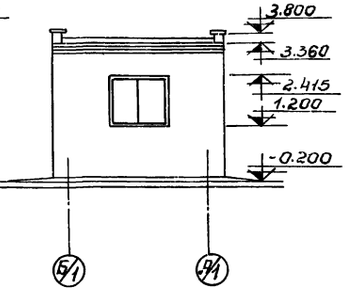

Фасад А/1-Б/1

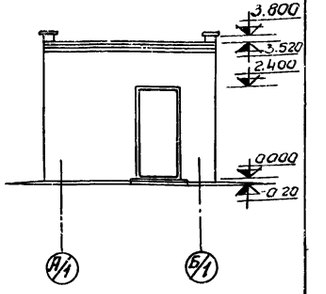

План кровли.

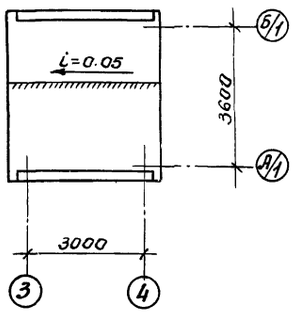

План на отм. 0.000

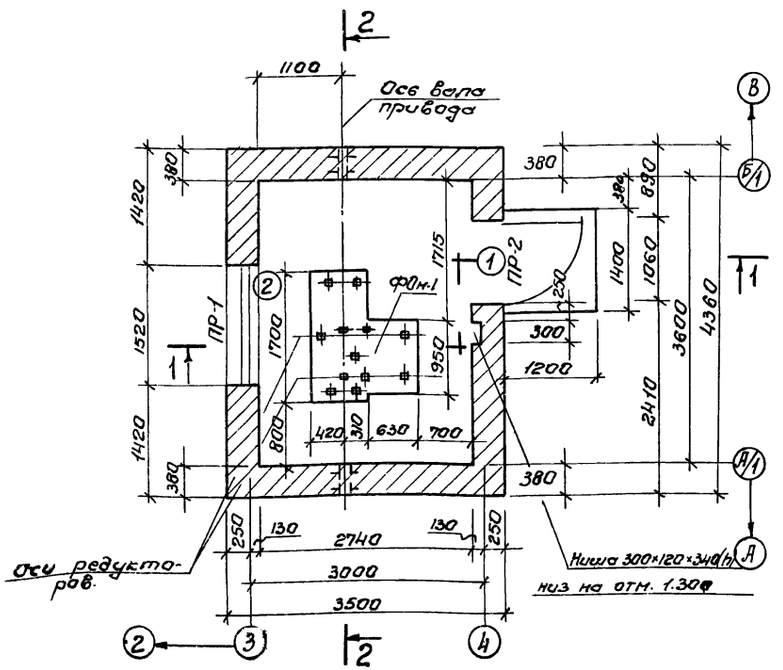

Ведомость проемов дверей и окон

Проемы			Элементы заполнения проема		
Тип по проекту	Размер в кладке в×h мм	Кол. мест	Марка	Обозначение	Кол
1	1060×2400	1	Д53-П	ГОСТ 14624-69	1
2	1520×1215	1	ВС 1-94	ГОСТ 12.506-67	1

Ведомость перемычек

Перемычки			Элементы перемычки		
Тип по проек	Схема сечения	Кол мест	Марка	Обозначение	Кол
ПР-1	380 / 220	1	Бу-19	Серия 1.139-1	3
ПР-2	380 / 220	1	Бу-13	Серия 1.139-1	3

Ведомость отделки помещений

Наименование или экспликномер помещения	Потолок		Стены и перегородки		Отделка низа стен и перегородок	
	Штукатурка или затирка	Окраска	Штукатурка или затирка	Окраска или облицовка	Окраска или облицовка	Высота в мм
Помещение привода	Затирка	Клеевая побелка	Штукатурка кирпичных стен	Клеевая окраска светлых	—	—

1. За отм. 0.000 принят уровень чистого пола помещения привода, что соответствует абсолютной отметке
2. Кладку стен выполнять из полнотелого красного кирпича „М-75" на растворе „М-25"
3. Перемычки укладываются на цементном растворе состава 1:2 толщиной 30мм
4. Горизонтальная гидроизоляция стен выполняется из цементного раствора состава 1:2 толщиной 30мм на отметке -0.030
5. Наружная отделка: кладку стен выполнять под расшивку швов, цоколь и откосы оштукатурить цементным раствором. Окна и двери окрасить масляной краской за 2 раза.
6. Вокруг здания устраивается асфальтовая отмостка шириной 0.5м

39

7546/VI

Изм	Лист	№ докум.	Подпись	Дата
Провер.		Зантберг		
Ст.техн.		Шепеленко		
Рук.гр.		Зантберг		
Гл. спец.		Браславский		
ГИП		Козловская		
Нач.отд.		Пицахин		

ТП 902-2-330

Отстойники канализационные горизонтальные с механизированным удалением осадка.

Тип II. Первичный отстойник двухсекционный L=24м, h=2м из сборного железобетона.	Лит	Лист	Листов
	Р	36	

Помещение привода скребкового механизма. План на отм. 0.000; Разрезы 1-1, 2-2; Фасады. План кровли

МЖКХ УССР
Укркоммунпроект
г. Харьков

Маркировочная схема фундаментов

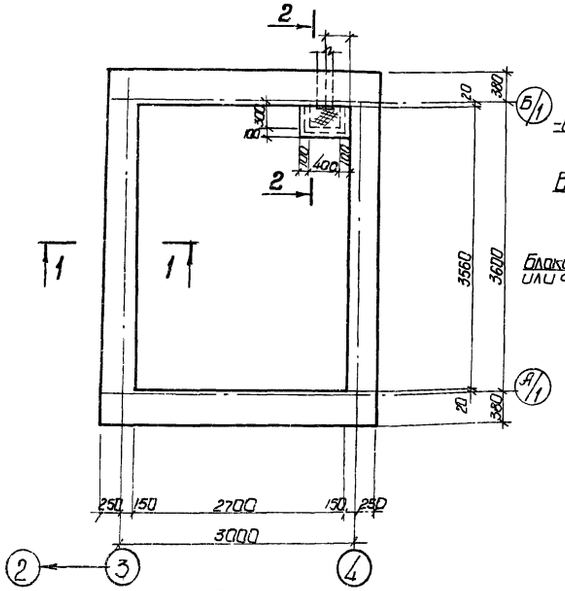

1-1

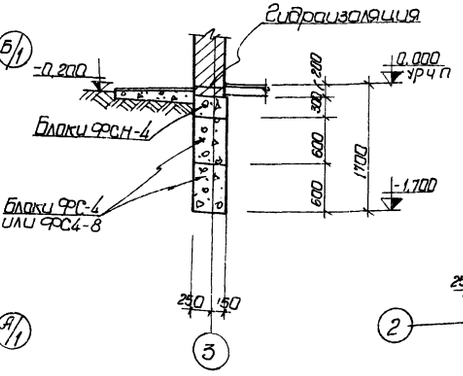

Раскладка по оси А/1

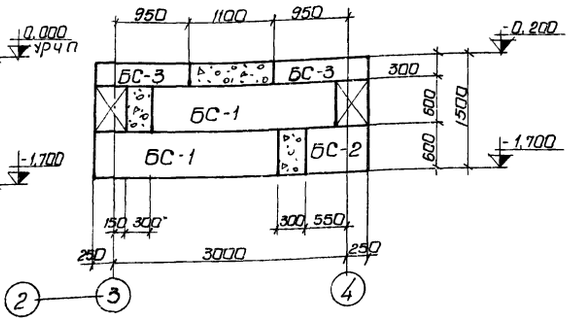

Спецификация элементов к маркировочным схемам, расположенным на листе

Марка	Обозначение	Наименование	Кол	Прим
		Маркировочная схема фундаментных блоков		
БС-1	Серия 1.116-1 в 1	Блок ФС-4	8	1,3т
БС-2	—"—	—"— ФС4-8	6	0,415т
БС-3	—"—	—"— ФСН-4	8	0,305т
		Маркировочная схема плит покрытия		
П-1	Серия 1.141-1 в 10	Плита ПС30-12	3	1,080т

Выборка отправочных марок на 1 изделие

Марка изделия	Марка элем	К-во шт		Масса вкг		Стандарт или лист проекта
		Т	Н	1шт	Всех	
Приямок	МИ4-13	1п.м	—	—	4,2	серия 3.400-6

Раскладка по оси 3 (4)

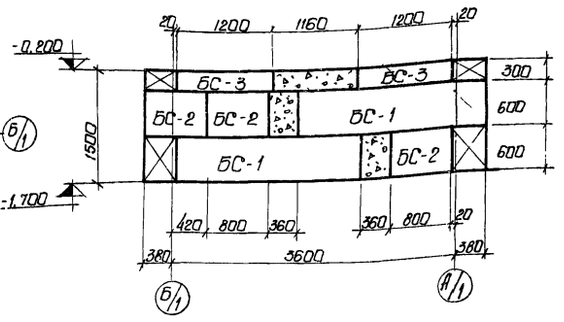

4-4

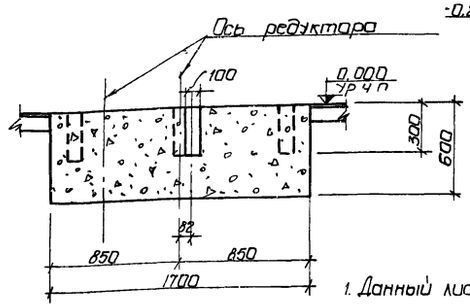

2-2

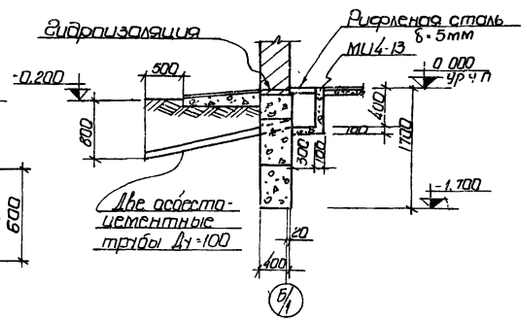

Маркировочная схема плит покрытия

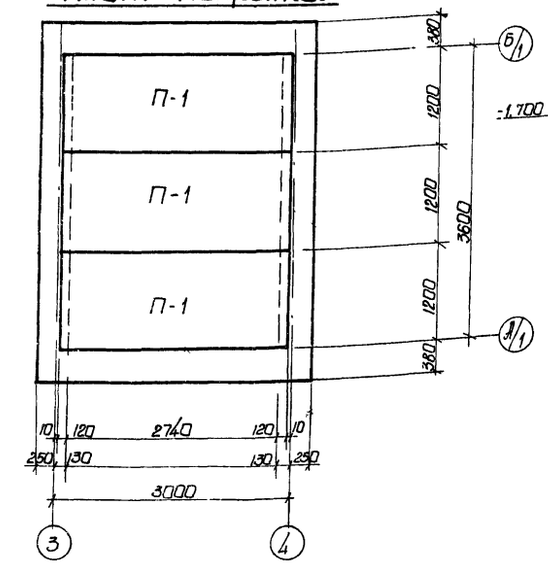

План ФОм-1

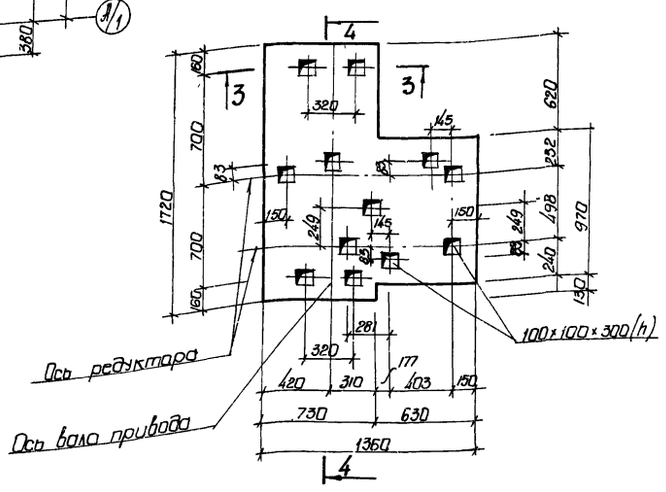

3-3

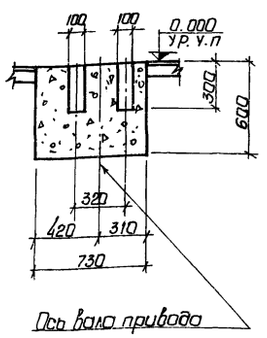

Раскладка по оси Б/1

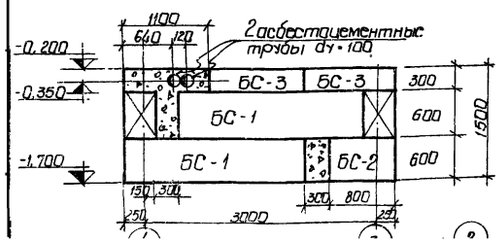

1. Данный лист комплектен с листом
2. Под ленточные фундаменты песчаную подушку толщиной 100мм
3. Кладку фундаментных блоков вести на растворе „М-50" с перевязкой вертикальных швов не менее 300 мм. Участки между блоками заполнить бетоном „М-100"
4. Указания по монтажу плит покрытия даны в серии 1.141-1 в.10 Швы между плитами покрытия заполнить мелкозернистым бетоном, соответствующим по марке и по плотности бетону плит покрытия.
5. Фундамент ФОм-1 и приямок выполнять из бетона „М-100"
6. Расход бетона „М-100" на монолитные участки фундаментов — 1,76м³ фундамент ФОм-1=1,14м³, приямок γ=0,10м³
7. Расход рифленой стали δ=5мм на перекрытие приямка - 12,6кг

40

Изм	Лист	№ докумен	Подпись	Дата
Провер.		Зантберг		
Ст.техн.		Мандрыка		
Рук.гр.		Зантберг		
Гл.спец.		Браславский		
ГИП		Козловская		
Нач.отд.		Пичахчи		

ТП 902-2-330

КЖЕ

Отстойники, канализационные горизонтальные с механизированным удалением осадка

Тип II. Первичный отстойник двухсекционный L=24м, h=2м из сборного железобетона

Лит	Лист	Листов
Р	37	

Помещение привода скребкового механизма. Маркировочные схемы фундаментов и плит покрытия

МЖКХ-УССР Укркоммунниипроект г. Харьков

7546/VI

Маркировочная схема панелей

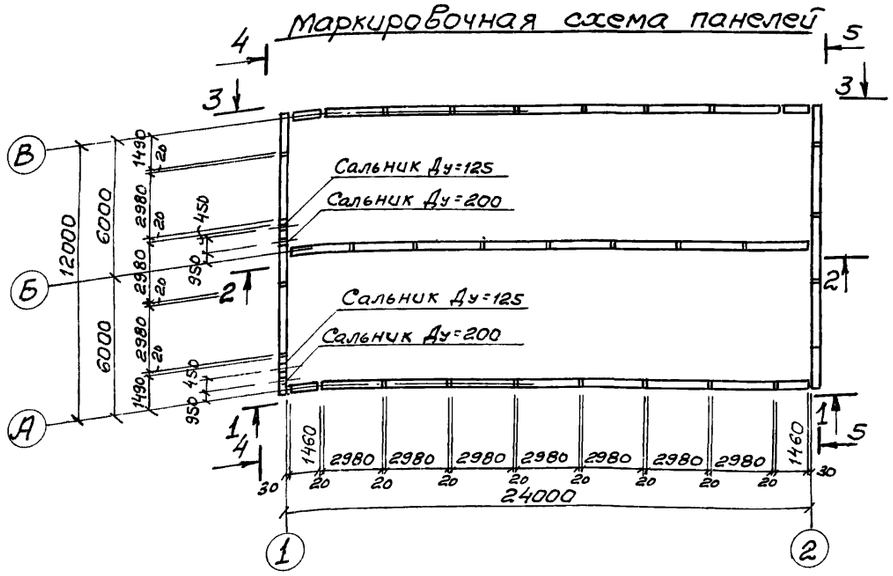

Вид по 1-1

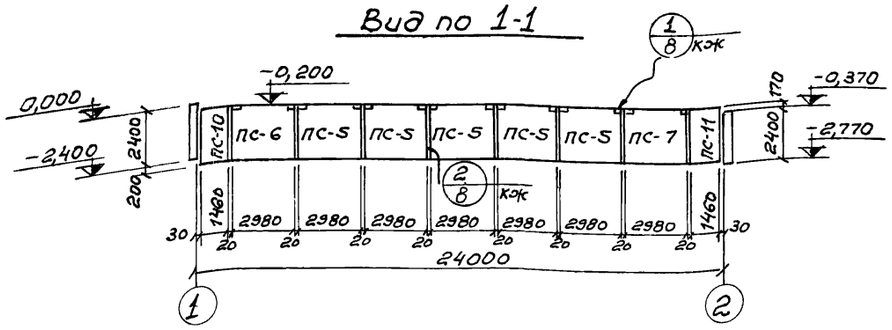

Вид по 2-2

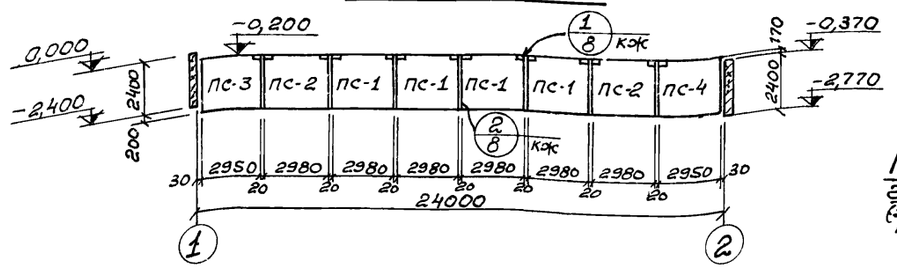

Вид по 3-3

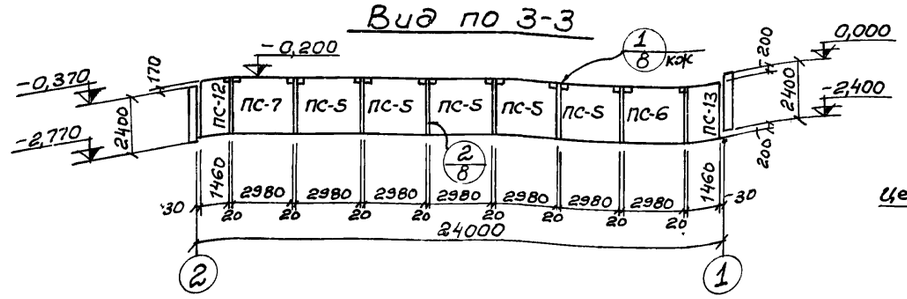

Вид по 4-4

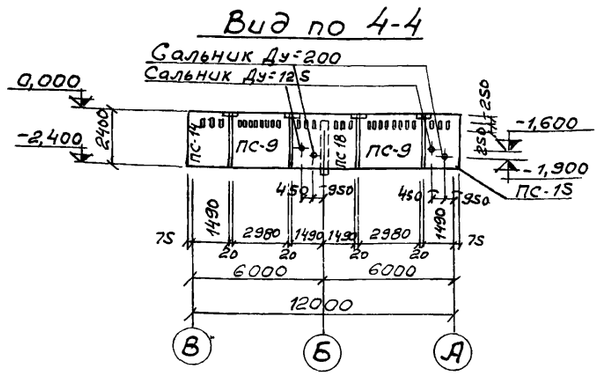

Вид по 5-5

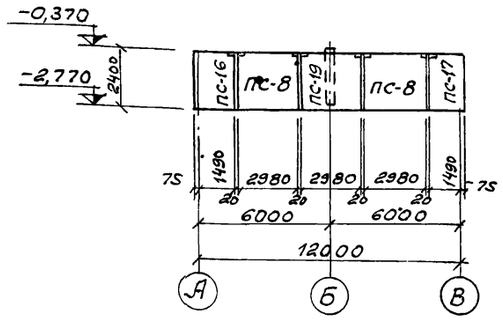

Гибкое угловое сопряжение.

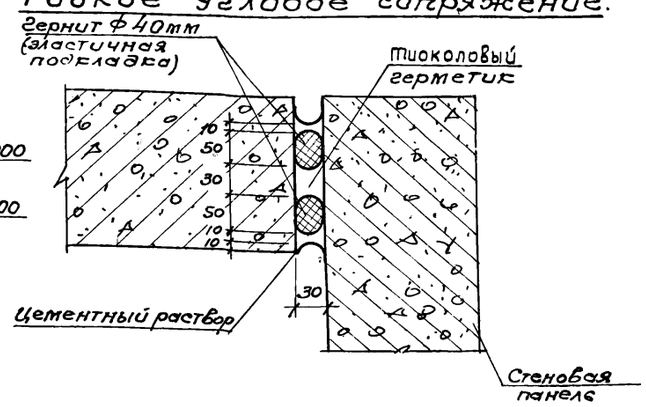

Спецификация элементов к маркировочной схеме

Марка	Обозначение	Наименование	Кол	Примеч
ПС-1	3.900-2 в 2 кж-39	Стенковая панель ПК1-24-1а	4	2,65т
ПС-2	в 2 кж-39	Стеновая панель ПК1-24-1б	2	2,65т
ПС-3	в 2 кж-39	Стеновая панель ПК1-24-1в	1	2,65т
ПС-4	в 2 кж-39	Стеновая панель ПК1-24-1г	1	2,65т
ПС-5	в 2 кж-39	Стеновая панель ПК1-24-2а	10	2,65т
ПС-6	в 2 кж-39	Стеновая панель ПК1-24-2б	2	2,65т
ПС-7	в 2 кж-39	Стеновая панель ПК1-24-2г	2	2,65т
ПС-8	в 2 кж-39	Стеновая панель ПК1-24-2г	2	2,65т
ПС-9	в 2 кж-40	Стеновая панель ПК1-24-2д	2	2,65т
ПС-10	кж-40	Стеновая панель ПК1-24-2е	1	1,30т
ПС-11	кж-40	Стеновая панель ПК1-24-2ж	1	1,30т
ПС-12	кж-40	Стеновая панель ПК1-24-2и	1	1,30т
ПС-13	кж-40	Стеновая панель ПК1-24-2к	1	1,30т
ПС-14	кж-40	Стеновая панель ПК1-24-2л	1	1,40т
ПС-15	кж-40	Стеновая панель ПК1-24-2м	1	1,40т
ПС-16	кж-40	Стеновая панель ПК1-24-2н	1	1,40т
ПС-17	кж-40	Стеновая панель ПК1-24-2п	1	1,40т
ПС-18	3.900.2. в 2 кж-39	Стеновая панель ПК1-24-2р	1	2,65т
ПС-19	кж-40	Стеновая панель ПК1-24-2с	1	2,65т

1. Данный лист комплектен с листами КЖ-39; КЖ-40
2. Общие указания по монтажу панелей, заделке стыков и отделке см. пояснительную записку и серию 3.900-2 в 2

41

7546/VI

Изм	Лист	№ Документа	Подпись	Дата
Проверил		Зантберг		
Инженер		Цаканян		
Рук.гр		Зантберг		
Гл.спец.		Браславский		
ГИП		Коловская		
Нач.отд.		Пичахчи		

ТП 902-2-330 КЖ

Отстойники канализационные горизонтальные с механизированным удалением осадка

Тип II. Первичный отстойник двухсекционный L=27м h= из сборного железобетона

Лит.	Лист	Листов
Р	38	

Маркировочная схема панелей Вид по 1-1÷5-5

МЖКХ-УССР
УКРКОММУННИИПРОЕКТ
г. Харьков

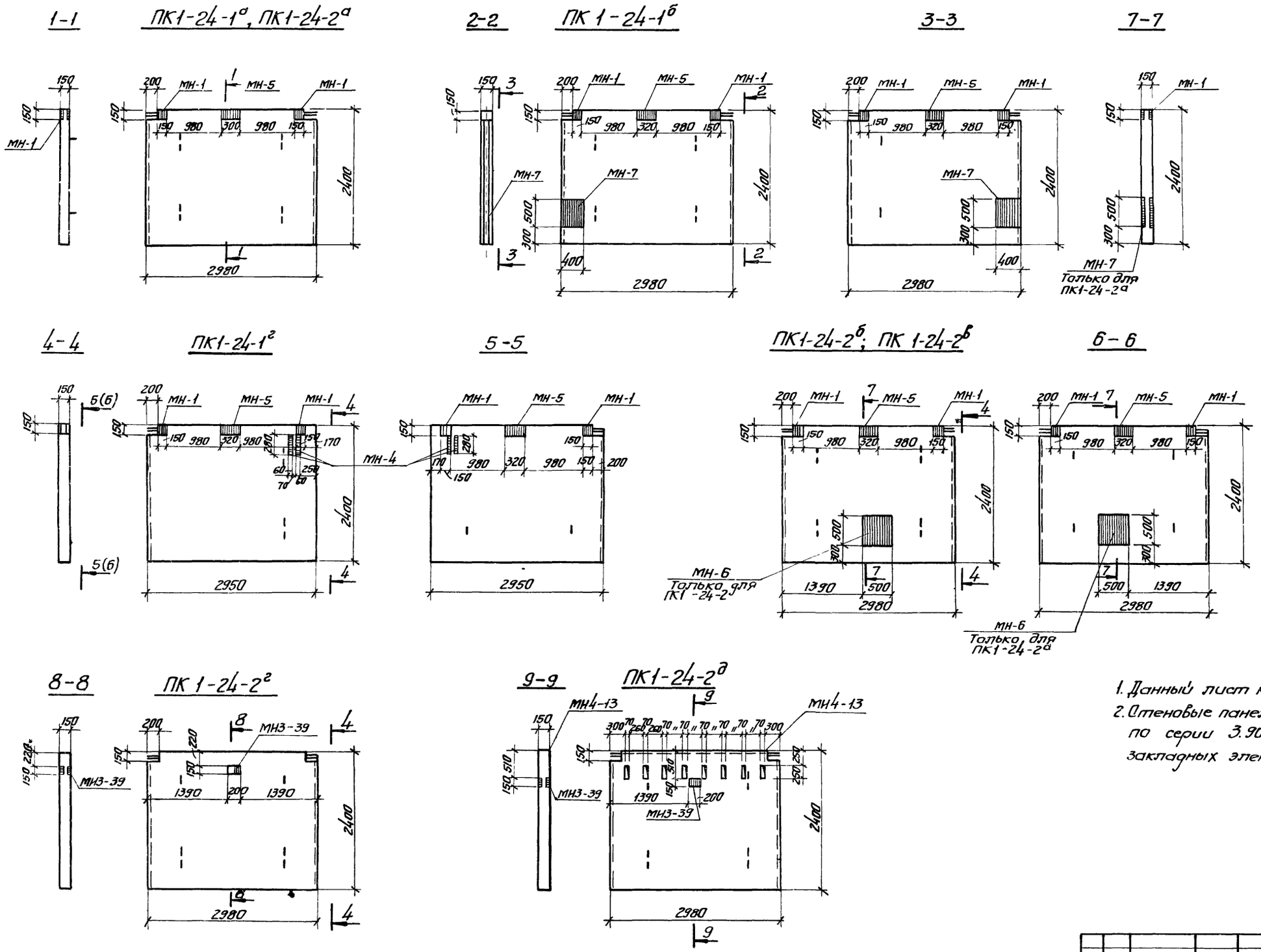

Выборка отправочных марок на одно изделие.

Наименов изделия	Марка	Кол-во т	Кол-во н	Масса кг Марки	Масса кг Всех	Серия или ГОСТ
ПК1-24-1а	МН-1	2		3.9	7.8	КЖ-32
	МН-5	1		8.1	8.1	КЖ-32
ПК1-24-2а	МН-1	2		3.9	7.8	КЖ-32
	МН-5	1		8.1	8.1	КЖ-32
ПК1-24-1б	МН-1	2		3.9	7.8	КЖ-32
	МН-5	1		8.1	8.1	КЖ-32
	МН-7	1		32.12	32.12	КЖ-32
ПК1-24-1в	МН-1	2		3.9	7.8	КЖ-32
	МН-2	2		9.72	9.72	КЖ-32
	МН-5	1		8.1	8.1	КЖ-32
ПК1-24-1г	МН-1	2		3.9	7.8	КЖ-32
	МН-4	2		2.76	5.52	КЖ-32
	МН-5	1		8.1	8.1	КЖ-32
ПК 1-24-2б	МН-1	2		3.9	7.8	КЖ-32
	МН-5	1		8.1	8.1	КЖ-32
	МН-6	1		39.26	39.26	КЖ-32
ПК 1-24-2в	МН-1	2		3.9	7.8	КЖ-32
	МН-5	1		8.1	8.1	КЖ-32
ПК1-24-2г	МН3-39	1		2.8	2.8	Серия 3.400-6
ПК1-24-2д	МН3-39	1		2.8	2.8	—"—
	МН4-13	2.55 пм		4.2	10.7	—"—

1. Данный лист комплектен с листами КЖ-41
2. Стеновые панели с индексами отличаются от типовых по серии 3.900-2 вып.2; наличием дополнительных закладных элементов и отверстий.

42

7546/VI

Изм	Лист	№ докум.	Подпись	Дата	ТП 902-2-330 КЖ
Провер	Зантберг				Отстойники канализационные горизонтальные механизированным удалением осадка
Инж.	Левина				Тип II Первичный отстойник двухсекционный L=24м h=2м из сборного железобетона
Рук. гр.	Зантберг				Лит: Р; Лист: 39; Листов:
Гл. спец.	Браславский				Опалубочные чертежи стеновых панелей. Вариант с узловым сопряжением стен на герметиках.
ГНП	Козловская				МЖКХ-УССР Укркоммунниипроект г. Харьков
Нач. отд.	Пичахчи				

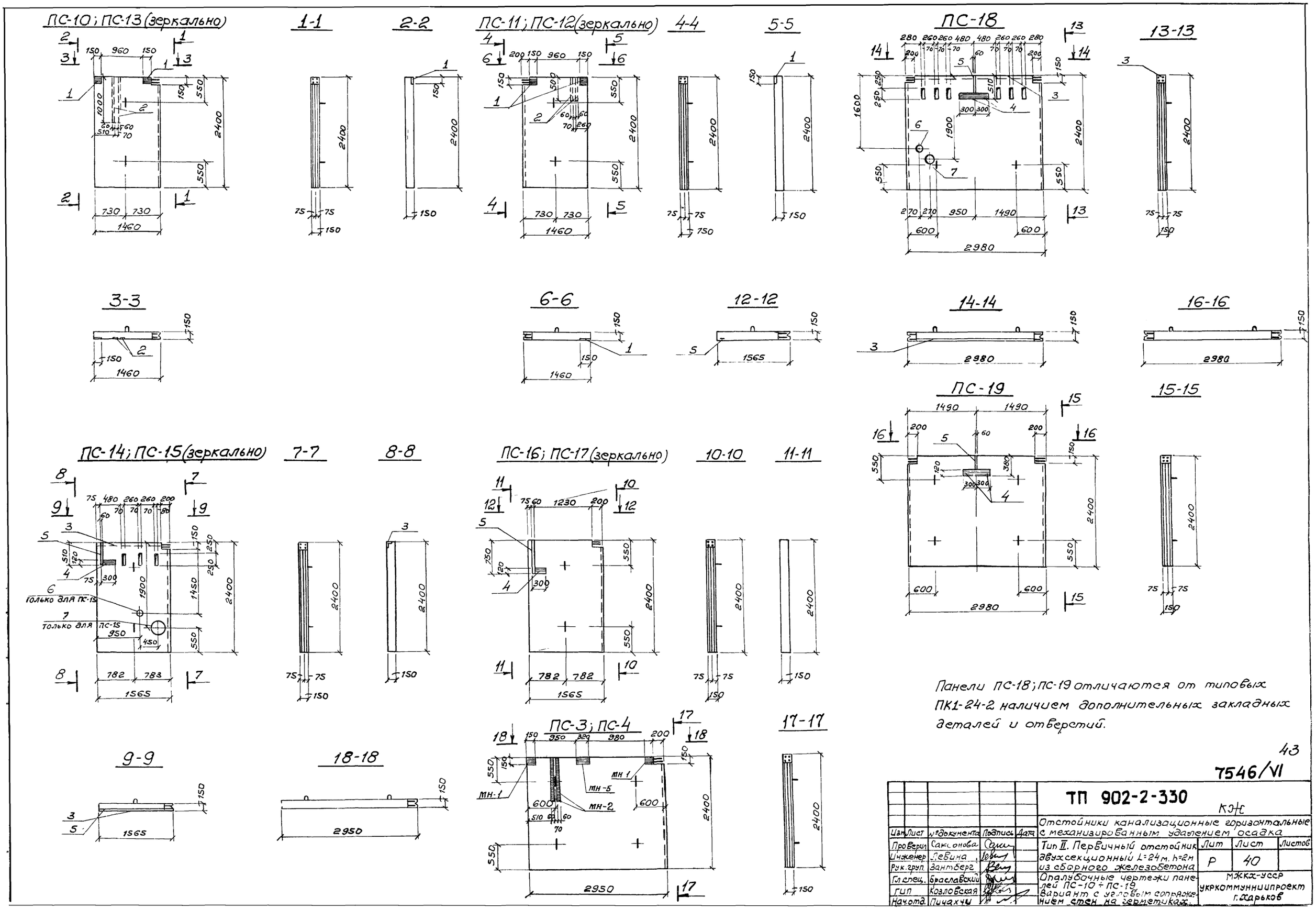

Панели ПС-18; ПС-19 отличаются от типовых ПК1-24-2 наличием дополнительных закладных деталей и отверстий.

43

7546/VI

					ТП 902-2-330			
					Отстойники канализационные горизонтальные с механизированным удалением осадка			
Изм.	Лист	№ документа	Подпись	Дата	Тип II. Первичный отстойник двухсекционный L=24 м, h=2 м из сборного железобетона	Лит	Лист	Листов
Проверил		Саксонова				Р	40	
Инженер		Левина						
Рук. груп.		Зантберг						
Гл. спец.		Браславский			Опалубочные чертежи панелей ПС-10 ÷ ПС-19. Вариант с угловым сопряжением стен на герметиках.	МЖКХ-УССР УКРКОММУННИИПРОЕКТ г. Харьков		
ГИП		Козловская						
Нач. отд.		Пичахчи						

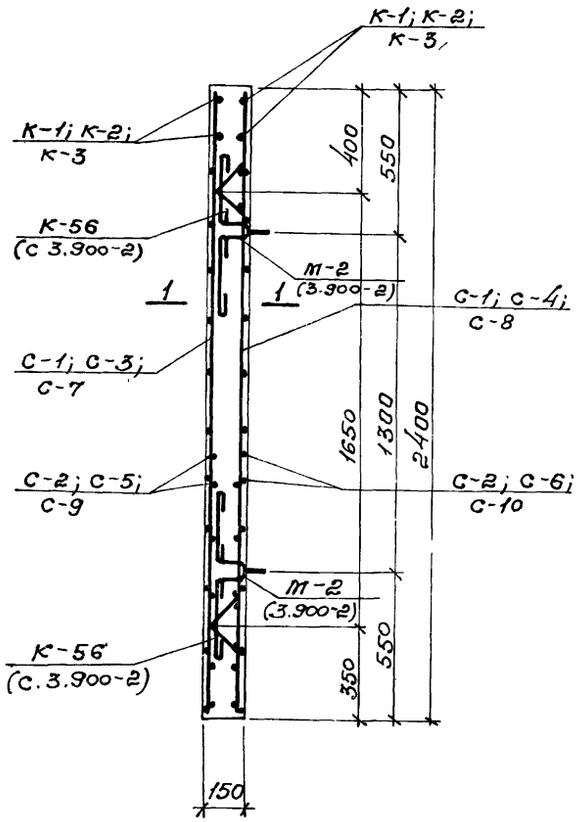

1 – 1
(Для ПС-3; ПС-4)

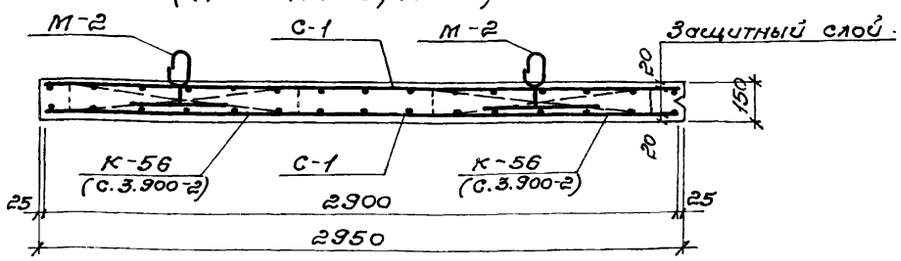

Формат	Зона	Поз.	Обозначение	Наименование	Кол	Прим
				ПК1-24-2С		
				Сборочные единицы и детали		
		4	Серия 3.400-6	Изделие закладное МИ2-6	1	
		5	——"——	——"—— МИ1-2	0,4	п м
				Материалы:		
				Бетон марки 200	1,06	м³

Выборка стали на один элемент, кг.

Марка эл-та	Арматурные изделия: Арматурная сталь ГОСТ 5781-75 Класс А-I ф мм 6	Итого	Класс А-III ф мм 6	8	10	12	Итого	Итого	Закладные изделия: Профильная сталь δ10	δ8	150х5	Арматурная сталь ГОСТ 5781-75 Класс А-I ф мм 6	Класс А-II ф мм 10	Класс А-III ф мм 8	10	14
ПС-3	24,95		15,85	6,1	16,66							1,32				10,28
ПС-4	24,95		15,85	6,1	16,66							1,32				10,28
ПС-10	11,47		4,20	9,10	7,60	3,55			26,64			0,66		0,5	0,96	5,14
ПС-11	11,47		4,20	9,10	7,60	3,55			26,64			0,66		0,5	0,96	5,14
ПС-12	11,47		4,20	9,10	7,60	3,55			26,64			0,66		0,5	0,96	5,14
ПС-13	11,47		4,20	9,10	7,60	3,55			26,64			0,66		0,5	0,96	5,14
ПС-14	12,90		4,75	10,24	12,55	3,9				4,32	6,84	0,66	0,3	0,74		5,14
ПС-15	12,90		4,75	10,24	12,55	3,9				4,32	6,84	0,66	0,3	0,74		5,14
ПС-16	12,90		4,75	10,24	12,55	3,9				4,32		0,66	0,3	0,2		5,14
ПС-17	12,90		4,75	10,24	12,55	3,9				4,32		0,66	0,3	0,2		5,14
ПС-18										4,32	6,84		0,3	0,74		
ПС-19										4,32			0,3	0,2		

1 – 1
(Для ПС-10; ПС-11; ПС-12; ПС-13)

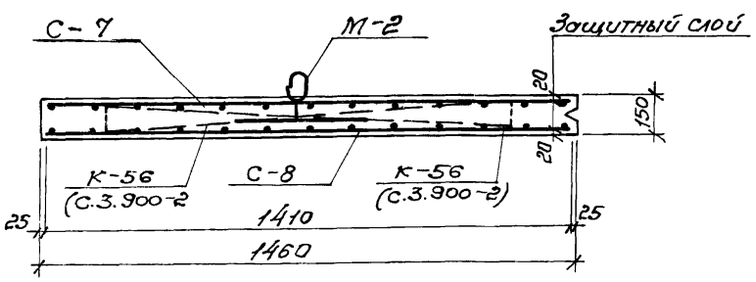

1 – 1
(Для ПС-14; ПС-15; ПС-16; ПС-17)

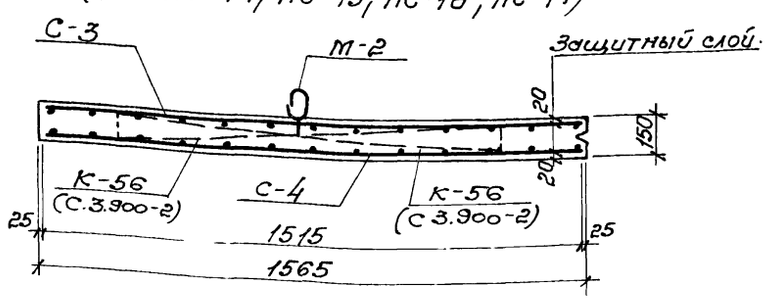

Панели выполнять из бетона марки 200, В4, МРЗ принять по пояснительной записке.

7546/VI 44

Изм.	Лист	№ докумен.	Подпись	Дата
Провер.		Саксонова		
Ст. техн.		Мандрика		
Рук. гр.		Зантберг		
Гл. спец.		Браславский		
ГИП		Козловская		
Нач. отд.		Пичахчи		

ТП 902-2-330 КЭС

Отстойники канализационные горизонтальные с механизированным удалением осадка.

Тип II. Первичный отстойник двухсекционный L=24м, h=2м из сборного железобетона

Армирование стеновых панелей. Вариант с угловым сопряжением стен на гребенках.

Лит.	Лист	Листов
Р	41	

МЖКХ УССР Укркоммунниипроект г. Харьков

Формат	Зона	Позиц.	Обозначение	Наименование	Кол.	Примеч.
1	2	3	4	5	6	7
				ПК1-24-1в; ПК1-24-1г		
				Сборочные единицы и детали		
			КЖ-44	Сетка арматурная С-1	2	
			КЖ-44	—"— С-2	2	
			КЖ-44	Каркас плоский К-1	2	
			3.900-2 в.2, л 71	—"— К-56	4	
			3.900-2 в 2, л 88	Изделие закладное М-2	4	
				Материалы		
				Бетон марки 200	1,06	м³
				ПК1-24-2е; ПК1-24-2к		
				Сборочные единицы и детали		
			КЖ-44	Сетка арматурная С-7	1	
			КЖ-44	—"— С-8	1	
			КЖ-44	—"— С-9	1	
			КЖ-44	—"— С-10	1	
			КЖ-44	Каркас плоский К-3	2	
			3.900-2 в. 2, л. 71	—"— К-56	2	
			3.900-2 в. 2, л 88	Изделие закладное М-2	2	
		1	КЖ-29	—"— МН-1	2	
		2	КЖ-29	—"— МН-2	2	
				Материалы		
				Бетон марки 200	0,5	м³
				ПК1-24-2ж; ПК1-24-2и		
				Сборочные единицы и детали.		
			КЖ-44	Сетка арматурная С-7	1	
			КЖ-44	—"— С-8	1	
			КЖ-44	—"— С-9	1	
			КЖ-44	—"— С-10	1	
			КЖ-44	Каркас плоский К-3	2	
			3.900-2 в. 2, л. 71	—"— К-56	2	
			3.900-2 в. 2. л. 88	Изделие закладное М-2	2	
		1	КЖ-29	—"— МН-1	2	
		2	КЖ-29	—"— МН-2	2	
				Материалы		
				Бетон марки 200	0,5	м³
				ПК1-24-2л; ПК1-24-2м		
				Сборочные единицы и детали		

1	2	3	4	5	6	7
			КЖ-44	Сетка арматурная С-3	1	
			КЖ-41	—"— С-4	1	
			КЖ-44	—"— С-5	1	
			КЖ-44	—"— С-6	1	
			КЖ-44	Каркас плоский К-2	2	
			3.900-2 в.2. л. 71	—"— К-56	2	
			3.900-2 в.2, л. 88	Изделие закладное М-2	2	
		3	Серия 3.400-6	—"— МН4-13	1,8	п.м.
		4	—"—	—"— МН2-6	1	
		5	—"—	—"— МН1-2	0,4	п.м.
		6	Серия 3.901-6	Сальник dy 125 (ПК1-24-2М)	1	7.0кг
		7	—"—	Сальник dy 200 (ПК1-24-2М)	1	15.7кг
				Материалы		
				Бетон марки 200	0,55	м³
				ПК1-24-2н; ПК1-24-2п		
				Сборочные единицы и детали		
			КЖ-44	Сетка арматурная С-3	1	
			КЖ-44	—"— С-4	1	
			КЖ-44	—"— С-5	1	
			КЖ-44	—"— С-6	1	
			КЖ-44	Каркас плоский К-2	2	
			3.900-2 в.2, л. 71	—"— К-56	2	
			3.900-2 в.2 л. 88	Изделие закладное М-2	2	
		4	Серия 3.400-6	—"— МН2-6	1	
		5	—"—	—"— МН1-2	0,4	п.м.
				Материалы		
				Бетон марки 200	0,55	м³
				ПК1-24-2р		
				Сборочные единицы и детали.		
		3	Серия 3.400-6	Изделие закладное МН4-13	1.8	п м
		4	—"—	—"— МН2-6	1	
		5	—"—	—"— МН1-2	0.4	п.м.
		6	Серия 3.901-6	Сальник Ду 125	1	7.0кг
		7	—"—	Сальник Ду 200	1	15.7кг
				Материалы		
				Бетон марки 200	1.06	м³

Данный лист комплектен с листами КЖ-40 КЖ-41

7546/VI 45

Изм.	Лист.	№ докумен.	Подп.	Дата
Провер.		Саксонова		
Ст. техн.		Мандрика		
Рук. гр.		Зантберг.		
Гл. спец.		Браславская		
ГИП		Козловская		
Нач. отд.		Пичахчи		

ТП 902-2-330

КЖ

Отстойники канализационные горизонтальные с механизированным удалением осадка

Тип II. Первичный отстойник двухсекционный L=24м h=2м из сборного железобетона.

Лит	Лист	Листов
Р	42	

Спецификация сборочных единиц на стеновые панели, вариант с угловым сопряжением стен на герметиках.

МЖКХ-УССР
Укркоммуниипроект
г. Харьков

С-1

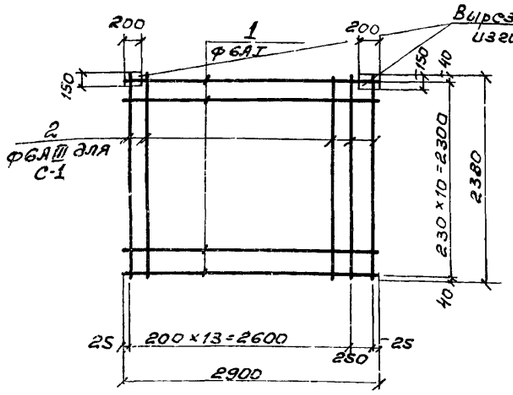

С-2

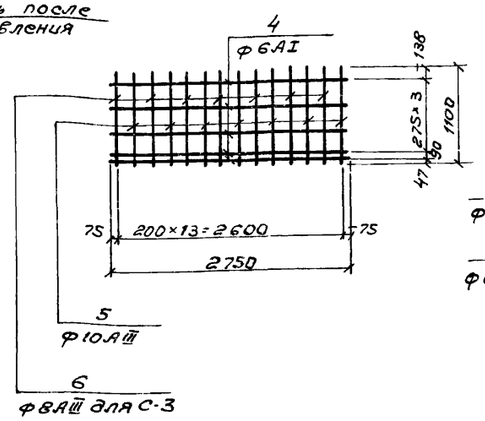

С-3; С-4

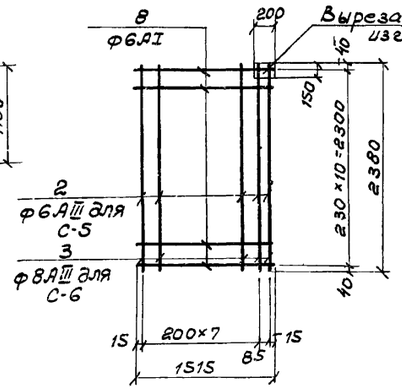

С-5; С-6

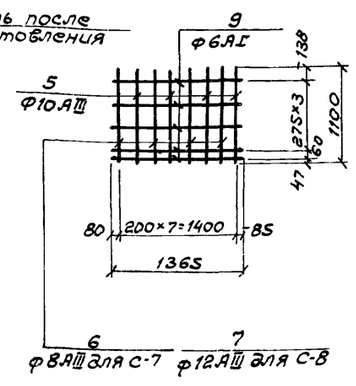

С-7; С-8

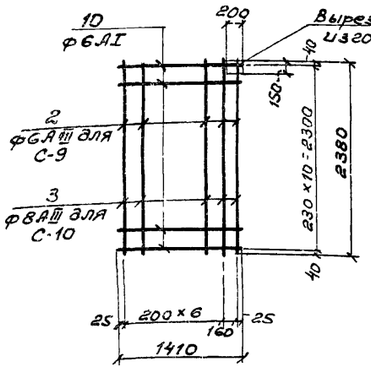

С-9; С-10

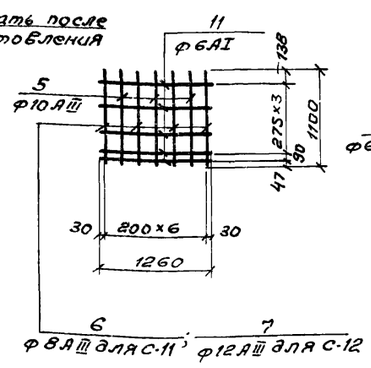

К-3

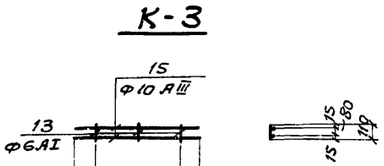

К-1

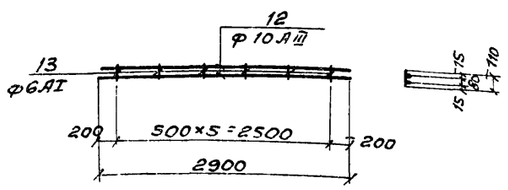

К-2

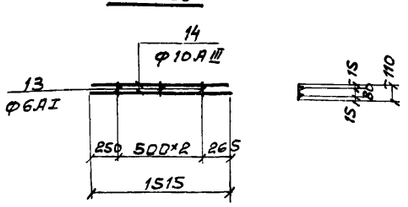

Марка эл-та	Поз.	Эскиз или сечение	ф мм	Длина мм	Кол.
1	2	3	4	5	6
С-1	1	—	6АI	2900	11
	2		6АIII	2380	15
С-2	4	—	6АI	2750	5
	5		10АIII	1100	7
	6		8АIII	1100	7
С-3	2	—	6АIII	2380	9
	8		6АI	1515	11
С-4	3	—	8АIII	2380	7
	8		6АI	1515	11
С-5	5	—	10АIII	1100	4
	6		8АIII	1100	4
	9		6АI	1365	5
С-6	5	—	10АIII	1100	4
	7		12АIII	1100	4
	9		6АI	1365	5
С-7	2	—	6АIII	2380	8
	10		6АI	1410	11
С-8	3	—	8АIII	2380	8
	10		6АI	1410	11
С-9	5	—	10АIII	1100	3
	6		8АIII	1100	4
	11		6АI	1260	5
С-10	5	—	10АIII	1100	3
	7		12АIII	1100	4
	11		6АI	1260	5

1	2	3	4	5	6
К-1	12	—	10АIII	2900	2
	13		6АI	110	6
К-2	13	—	6АI	110	3
	14		10АIII	1515	2
К-3	13	—	6АI	110	3
	15		10АIII	1410	2

1. Каркасы и сетки изготовлять при помощи контактной точечной сварки в соответствии с ГОСТ 10922-75 „Арматура и закладные детали сварные для железобетонных конструкций. Технические требования и методы испытаний."
2. Для обеспечения точной разбивки арматуры каркасы и сетки изготовлять в кондукторах.
3. Все размеры даны по осям стержней.
4. Данный лист комплектен с листами КЖ-41 ÷ КЖ-43

(46)

Т546/VI

					ТП 902-2-330 КЖС
Изм.	Лист	№ документа	Подпись	Дата	Отстойники канализационные горизонтальные с механизированным удалением осадка.
Проверил		Саксонова			Тип II. Первичный отстойник двухсекционный L=24м; h=2м из сборного железобетона. Сетки и каркасы панелей. Вариант с угловым сопряжением стен на заглушках.
Гл. техн.		Мандрыка			Лит. Р; Лист 43; Листов
Рук. гр.		Зантберг			МЖКХ-УССР Укркоммунниипроект г. Харьков
Гл. спец.		Браславский			
ГИП		Козловская			
Нач. отд.		Линючий			

gost.e-ecolog.ru