ТИПОВОЙ ПРОЕКТ
902-2-330

ОТСТОЙНИКИ КАНАЛИЗАЦИОННЫЕ ГОРИЗОНТАЛЬНЫЕ С МЕХАНИЗИРОВАННЫМ УДАЛЕНИЕМ ОСАДКА

АЛЬБОМ V

Архитектурно-строительная часть

Тип II первичный отстойник четырехсекционный $L=24$м; $h=2$м из сборного железобетона

7546/V
цена ~~2-88~~ 3-65

gost.e-ecolog.ru

КФ ЦИТП Инв. № 7546/V

ЦЕНТРАЛЬНЫЙ ИНСТИТУТ ТИПОВОГО ПРОЕКТИРОВАНИЯ
ГОССТРОЯ СССР
КИЕВСКИЙ ФИЛИАЛ
г.Киев-57, ул.Эжена Потье, № 12
67
Заказ. № 593 инв. № 7546/V тираж 550
Сдано в печать 31.I 1980г цена 3-65

ТИПОВОЙ ПРОЕКТ
902-2-330

ОТСТОЙНИКИ КАНАЛИЗАЦИОННЫЕ ГОРИЗОНТАЛЬНЫЕ С МЕХАНИЗИРОВАННЫМ УДАЛЕНИЕМ ОСАДКА

АЛЬБОМ V

Архитектурно-строительная часть

Тип II первичный отстойник четырехсекционный $L=24$м; $h=2$м из сборного железобетона

7546/V
цена 2-88
3-65

КФ ЦИТП Инв. № 7546/V

Содержание альбома

Наименование	Марка листа	№№ стр.
Обложка		1
Титульный лист		2
Содержание альбома		3
Общие данные (Заглавный лист)	КЖС-1	4
План на отм. 0.000. Разрез 1-1	КЖС-2	5
Разрезы 2-2, 3-3	КЖС-3	6
Узлы 1-7, Сечения 1-1÷2-2	КЖС-4	7
Узлы 8-11	КЖС-5	8
Маркировочная схема панелей Виды 1-1÷5-5	КЖС-6	9
Маркировочные схемы мостиков, лотков, плит перекрытия. Сечения 6-6÷10-10	КЖС-7	10
Маркировочные схемы панелей, мостиков, и лотков. Узлы 1÷6 Сечения 1-1÷4-4	КЖС-8	11
Маркировочные схемы панелей, мостиков и лотков. Узлы 7÷10 Сечения 5-5÷7-7	КЖС-9	12
Монолитный участок УМ-1 Опалубочные чертежи и армирование	КЖС-10	13
Монолитный участок УМ-2; УМ-5 Опалубочные чертежи и армирование	КЖС-11	14
Монолитный участок УМ-3 Опалубочные чертежи и армирование	КЖС-12	15
Монолитные участки УМ-4, УМ-6 Опалубочные чертежи и армирование	КЖС-13	16
Монолитные участки УМ-1÷УМ-6 Ведомость стержней на 1 элемент	КЖС-14	17
Монолитные участки УМ-1÷УМ-6 Спецификация марок на 1 элемент.	КЖС-15	18
Днище, фрагмент опалубочного плана Сечения 1-1÷8-8	КЖС-16	19
Днище. Армирование План раскладки нижних сеток.	КЖС-17	20
Днище. Армирование. План раскладки верхних сеток.	КЖС-18	21
Днище Армирование. План раскладки каркасов.	КЖС-19	22
Днище. Армирование Сечения 1-1÷8-8	КЖС-20	23
Днище. Армирование Узлы 1÷6	КЖС-21	24
Днище. Армирование бункерной части.	КЖС-22	25
Днище Армирование. Спецификации	КЖС-23	26
Опалубочные чертежи стеновых панелей ПК1-24-1а; ПК1-24-2а; ПКУ1-24-1б; ПКУ1-24-2б, ПКУ1-24-2а÷ПКУ1-24-2г	КЖС-24	27
Плиты мостиков ПТ-1÷ПТ-1г ПТ-2÷ПТ-2б Плита перекрытия П-1д Опалубочные чертежи и армирование	КЖС-25	28
Плиты мостиков ПТ-3; ПТ-3а; ПТ-4 Опалубочные чертежи и армирование	КЖС-26	29
Опалубочные чертежи и армирование сборных железобетонных лотков ЛТ1÷ЛТ4	КЖС-27	30
Днище. Армирование. Сетки С-1÷С-7 КП-1÷КП-2	КЖС-28	31
Лотки, мостики Плиты перекрытий лотков Конструкция сеток С-8÷С-и каркасов КР-1÷КР-2	КЖС-29	32
Монолитные участки УМ-1÷УМ-6 Стеновые панели, лотки Закладные детали МН-1÷МН-8	КЖС-30	33
Соединительные детали МС1÷МС-7	КЖС-31	34
Маркировочные схемы рельсовых путей для скребкового механизма.	КЖС-32	35
План опор на отм.-1880. План расположения колодцев и распределительной чаши.	КЖС-33	36
Распределительная чаша. Опалубочный и арматурный планы	КЖС-34	37
Распределительная чаша. Опалубочный чертеж и армирование. Сечения 1-1÷5-5	КЖС-35	38
Конструкция колодцев КУ-1÷КУ-4 КО-1÷КО-4	КЖС-36	39
Помещение привода скребкового механизма. План на отм.-0.000 Разрезы 1-1 2-2 Фасады. План кровли.	КЖС-37	40
Помещение привода скребкового механизма. Маркировочные схемы фундаментов и плит покрытия	КЖС-38	41

Вариант с угловым сопряжением стен на герметиках.

Наименование альбома	Марка листа	№№ стр.
Маркировочная схема панелей. Виды по 1-1÷5-5	КЖС-39	42
Опалубочные чертежи стеновых панелей	КЖС-40	43
Опалубочные чертежи панелей ПС-10÷ПС-19	КЖС-41	44
Армирование стеновых панелей.	КЖС-42	45
Спецификация сборочных единиц на стеновые панели.	КЖС-43	46
Сетки и каркасы панелей.	КЖС-44	47

7546/V

ТП 902-2-330

Отстойники канализационные горизонтальные с механизированным удалением осадка

Тип II. Первичный отстойник четырехсекционный L=24м H=2м из сборного железобетона

Содержание альбома

Изм.	Лист.	№ докум.	Подпись	Дата
Провер.		Зенгтберг		
Инженер		Коптев		
Рук. гр.		Зангтберг		
Гл. спец.		Ярославский		
ГИП		Козловская		
Нач. отд.		Пичахчи		

Лит.	Лист	Листов
Р	6/м	

МЖКХ-УССР Укркоммунниипроект г. Харьков

Сводная спецификация железобетонных и стальных конструкций

Марка	Обозначение	Наименование	Кол	Примеч.
Сборные железобетонные конструкции				
Горизонтальные отстойники				
ПС-1	Серия 3.900-2 Вып.2 кж-24	Стеновые панели ПК1-24 1[а]	12	2.65т
ПС-2	—"— Вып.7 кж-24	—"— ПКУ1-24-1[а]	6	2.65т
ПС-3	—"— Вып.7 кж-24	—"— ПКУ1-24-1[б]	3	2.65т
ПС-4	—"— Вып.7 кж-24	—"— ПКУ1-24-1[в]	3	2.65т
ПС-5	Серия 3.900-2 Вып.2 кж-24	—"— ПК1-24-2[а]	10	2.65т
ПС-6	Серия 3.900-2 Вып.7 кж-24	—"— ПКУ1-24-2[а]	2	2.65т
ПС-7	—"— Вып.7 кж-24	—"— ПКУ1-24-2[б]	2	2.65т
ПС-8	—"— Вып.7 кж-24	—"— ПКУ1-24-2[в]	4	2.65т
ПС-9	—"— Вып.7 кж-24	—"— ПКУ1-24-2[г]	4	2.65т
ПТ-1	кж-25	Плиты мостиков ПТ-1	12	0.9т
ПТ-1[а]	кж-25	—"— ПТ-1[а]	12	0.9т
ПТ-1[б]	кж-25	—"— ПТ-1[б]	1	0.9т
ПТ-1[в]	кж-25	—"— ПТ-1[в]	1	0.9т
ПТ-1[г]	кж-25	—"— ПТ-1[г]	2	0.9т
ПТ-2	кж-25	—"— ПТ-2	1	1.1т
ПТ-2[а]	кж-25	—"— ПТ-2[а]	1	1,1т
ПТ-2[б]	кж-25	—"— ПТ-2[б]	2	1.1т
ПТ-3	кж-26	—"— ПТ-3	6	1.0т
ПТ-3[а]	кж-26	—"— ПТ-3[а]	1	1.0т
ПТ-4	кж-26	—"— ПТ-4	1	1.0т
ЛТ-1	кж-27	Панели лотка ЛТ-1	4	1.9т
ЛТ-2	кж-27	—"— ЛТ-2	2	2.8т
ЛТ-3	кж-27	—"— ЛТ-3	1	2.8т
ЛТ-4	кж-27	—"— ЛТ-4	1	2.8т
ФС5-8	Серия 1.116-1 Вып.1 кж-25	Блоки стен подвалов ФС5-8	20	0.52т
П-1[а]	Серия ИС 01-04 Вып.2 кж	Плиты перекрытия П-1[а]	8	0.34т
Распределительная чаша. Опоры под трубопроводы и колодцы. Помещение привода скрепкового механизма.				
КС7-1-1	Серия 3.900-2 Вып.5	Кольцо опорное	8	0.05т
КС7-1-1	—"—	Кольцо стеновое	4	0.13т
КС7-1-2	—"—	—"—	4	0.13т
КС15-1-1	—"—	—"—	12	0.66т
КС15-2-1	—"—	—"—	4	1.0т
ПП15-1-2	—"— кж-36	Плита перекрытия	8	0.69т
ПД15-1-1	—"—	Плита днища	8	0.94т

Марка	Обозначение	Наименование	Кол	Примеч.
ФС-4	Серия 1.116-1 Вып 1	Блоки бетонные для стен подвалов	12	1.3т
ФС4-8	—"—	—"—	50	0.42т
ФСН-4	—"—	—"—	16	0.31т
П-1	Серия 1141-1 Вып 1	Плита покрытия ПС-30-12	6	1.08т
БУ-19	Серия 1139-1 Вып 1	Перемычка БУ-19	6	0.13т
БУ-13	—"—	—"— БУ-13	6	0.085т
Монолитные железобетонные конструкции				
Горизонтальные отстойники				
Ум-1	кж-10	Монолитный участок Ум-1	1	
Ум-2	кж-11	—"— Ум-2	3	
Ум-3	кж-12	—"— Ум-3	1	
Ум-4	кж-13	—"— Ум-4	1	
Ум-5	кж-11	—"— Ум-5	3	
Ум-6	кж-13	—"— Ум-6	1	
Узел 1	кж-8	стыки панелей	33	
Узел 2	кж-8	—"—	33	
Узел 6	кж-8	Монолитная стенка лотка	2	
Узел 7	кж-8	—"—	3	
Узел 8	кж-9	—"—	2	
Узел 9	кж-9	—"—	1	
Распределительная чаша. Опоры под трубопроводы и колодцы. Помещение привода скрепкового механизма.				
Распред. чаша	кж-34; кж-35			
Фом-1	кж-38		2	
Стальные элементы				
Горизонтальные отстойники				
МС-1	кж-31	Соединительные элементы МС-1	16	
МС-2	кж-31	—"— МС-2	16	
МС-3	кж-31	—"— МС-3	4	
МС-4	кж-31	—"— МС-4	8	
МС-5	кж-31	—"— МС-5	268	
МС-6	кж-31	—"— МС-6	6	
МС-7	кж-31	—"— МС-7	8	
ППГ-12	Серия 1.439.2 Вып. 4	ограждение перекрытых плащ.	4	
У-1	кж-31		4	
У-2	кж-31		4	
У-3	кж-31		2	

Типовой проект разработан в соответствии с действующими нормами и правилами и предусматривает мероприятия, обеспечивающие взрывную взрывопожарную и пожарную безопасность при эксплуатации сооружения.

Главный инженер проекта Казлавская

Ведомость примененных и ссылочных документов

Обозначение	Наименование	Примеч.
Серия 3.900-2 Вып. 2	Унифицированные сборные железобетонные конструкции водопроводных и канализационных емкостных сооружений	
—"— Вып. 5	—"—	
—"— Вып. 7	—"—	
серия ИС-01-04 Вып. 2	Унифицированные сборные жел.бетонные непроходные каналы для прокладки трубопроводов и кабелей	
Серия 3.400-6	Унифицированные закладные детали сборных железобетонных конструкций инженерных сооружений промышленных предприятий	
Серия 1.459-2 Вып. 4	Стальные лестницы, переходные площадки и ограждения	
Серия 1.116-1 Вып. 1	Блоки бетонные для стен подвалов	
Серия 1.141-1 Вып. 10	Панели перекрытий железобетонные многопустотные: панели с круглыми, пустотами длиной 298см, шириной 149 и 119см, армированные сетками с рабочей арматурой из стали класса А-III.	
Серия 1.139-1 Вып. 1	Перемычки железобетонные сборные для жилых и общественных зданий	
Серия 3.901-5	Сальники набивные Ду=50-1400 мм для пропуска труб через стены.	

Вариант с сопряжением стен на герметиках. Сводная спецификация сборных железобетонных конструкций

Марка	Обозначение	Наименование	Кол.	Примеч.
Горизонтальные отстойники				
ПС-1	3.900-2 Вып. 2 кж-40	Стеновая панель ПК1 24-1[а]	12	2.65т
ПС-2	—"— кж-40	—"— ПК1-24-1[б]	6	2.65т
ПС-3	—"— кж-40	—"— ПК1-24-1[в]	3	2.65т
ПС-4	—"— кж-40	—"— ПК1-24-1[г]	3	2.65т
ПС-5	—"— кж-40	—"— ПК1-24-2[а]	10	2.65т
ПС-6	—"— кж-40	—"— ПК1-24-2[б]	2	2.65т
ПС-7	—"— кж-40	—"— ПК1-24-2[в]	2	2.65т
ПС-8	—"— кж-40	—"— ПК1-24-2[г]	4	2.65т
ПС-9	—"— кж-41	—"— ПК1-24-2[д]	4	2.65т
ПС-10	—"— кж-41	—"— ПК1-24-2[е]	1	2.65т
ПС-11	—"— кж-41	—"— ПК1-24-2[ж]	1	2.65т
ПС-12	—"— кж-41	—"— ПК1-24-2[и]	1	2.65т
ПС-13	—"— кж-41	—"— ПК1-24-2[к]	1	2.65т
ПС-14	—"— кж-41	—"— ПК1-24-2[л]	1	2.65т
ПС-15	—"— кж-41	—"— ПК1-24-2[м]	1	2.65т
ПС-16	—"— кж-41	—"— ПК1-24-2[н]	1	2.65т
ПС-17	—"— кж-41	—"— ПК1-24-2[п]	1	2.65т
ПС-18	—"— кж-40	—"— ПК1-24-2[р]	3	2.65т
ПС-19	—"— кж-41	—"— ПК1-24-2[с]	3	2.65т

7546/V

Изм.	Лист	№ документа	Подп.	Дата
Ст.техн.		Шевеленко		
Рук.гр.		Зантберг		
Гл.спец.		Браславский		
ГИП		Козловская		
Нач.отд.		Пичахчи		

ТП 902-2-330 КЖЕ

Отстойники канализационные горизонтальные с механизированным удалением осадка

Тип II. Первичный отстойник четырехсекционный L=24м, h=2м из сборного железобетона

Лит	Лист	Листов
Р	1	44

Общие данные (заглавный лист)

МЖКХ УССР Укркоммунниипроект г. Харьков.

1-1

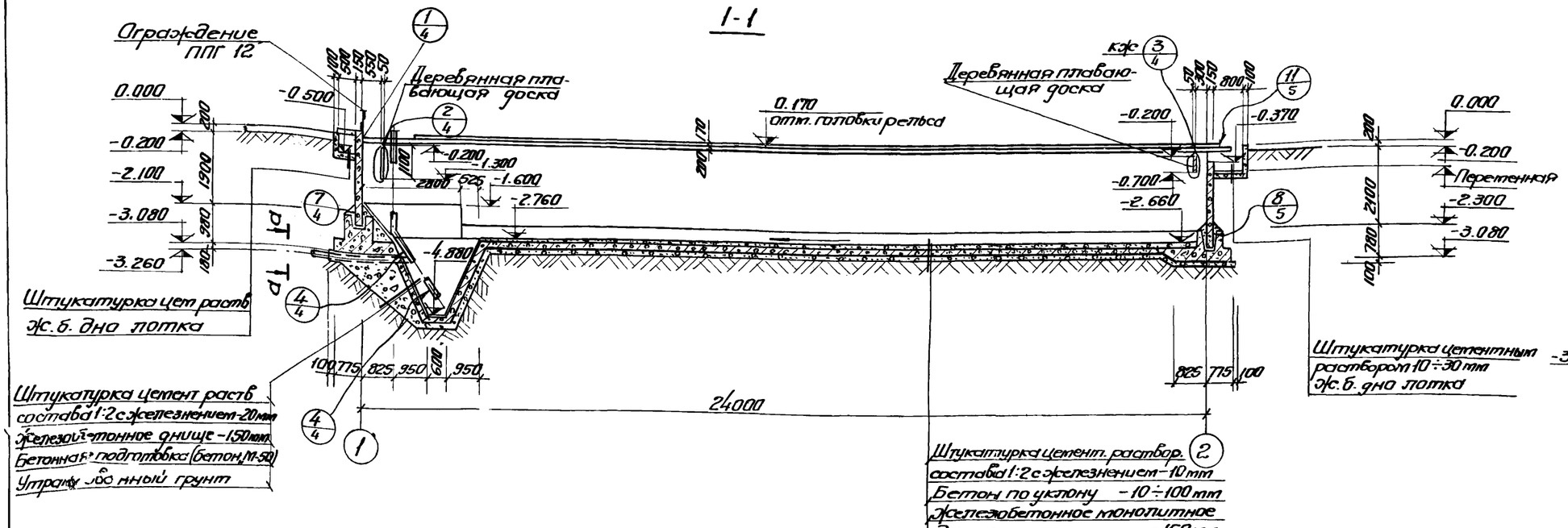

План на отм. ± 0.00

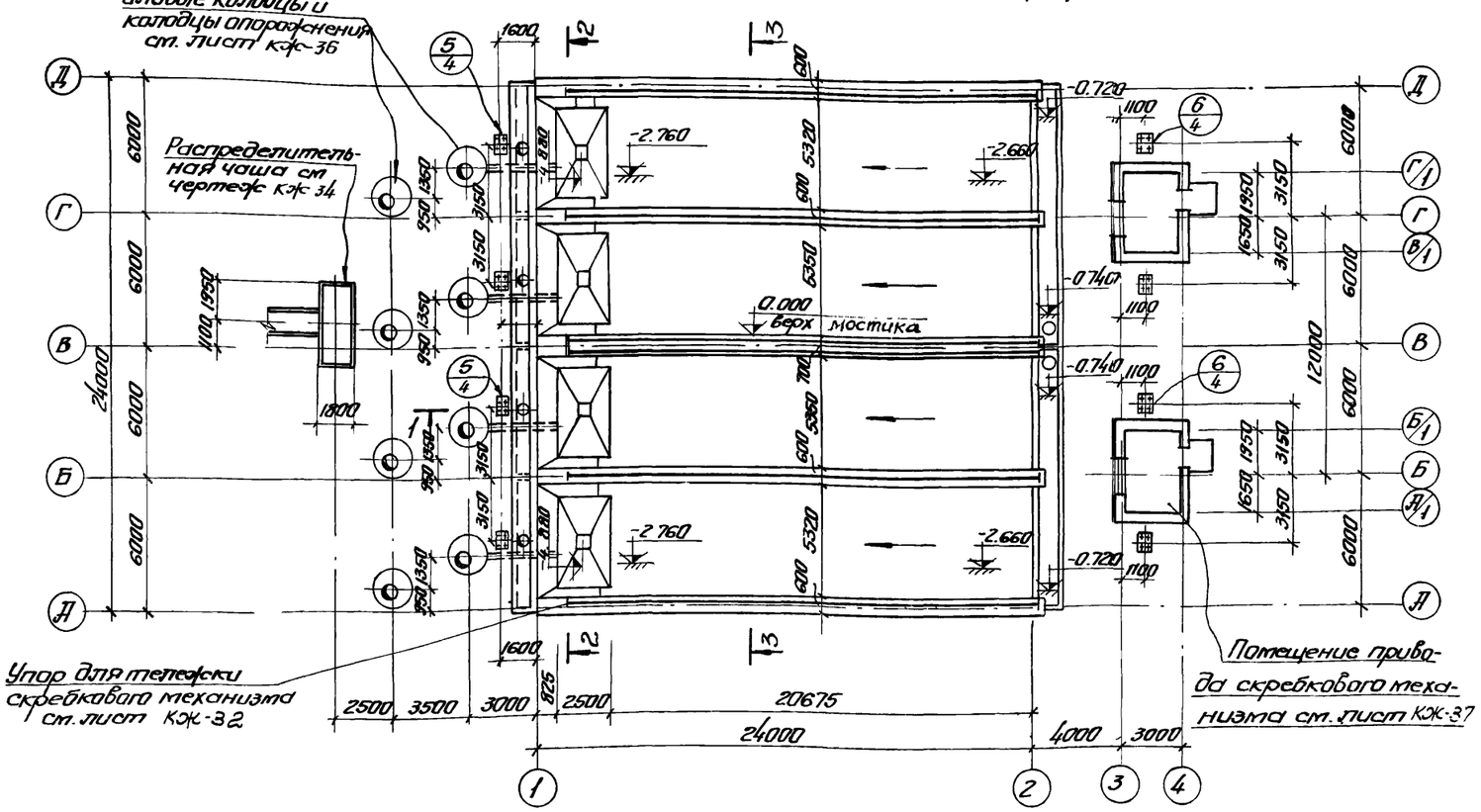

По а-а

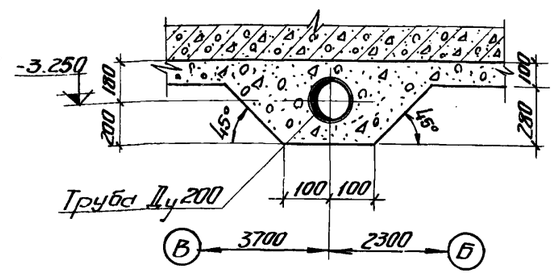

1. За условную отметку 0.000 принят верх борта отстойника, что соответствует абсолютной отметке ☐
2. Внутреннюю к воде поверхность стыков и монолитных участков стен торкретировать цементным раствором 20 мм за два раза с последующей затиркой.
3. Вертикальные поверхности лотков затираются цементно-песчаным раствором.
4. После монтажа и рихтовки рельс под скребковый механизм, по мостикам выполняется пол из цементно-песчаной стяжки толщиной 20 мм.
5. Трубы расположенные под днищем отстойника уложить при бетонировании днища и устройстве подготовки отстойника.
6. В разрезе 1-1 условно не показаны колодцы и распределительная чаша.
7. Данный лист комплектен с листами КЖ-3.

5
7546/V

					ТП 902-2-330 КЖС		
					Отстойники канализационные горизонтальные с механизированным удалением осадка		
Изм.	Лист	№ докум.	Подпись	Дата	Тип II. Первичный отстойник четырехкоридорный L=24 м B=2 м из сборного железобетона	Лит	Лист	Листов
Провер.		Зантбергер				Р	2	
Ст. инж.		Пачкин						
Рук. гр.		Зантбергер			План на отм 0.000 Разрез 1-1	МЖКХ-УССР Укркоммунниипроект г. Харьков		
Гл. спец.		Брасловский						
ГИП		Ковтовский						
Нач. отд.		Пачкин						

2-2

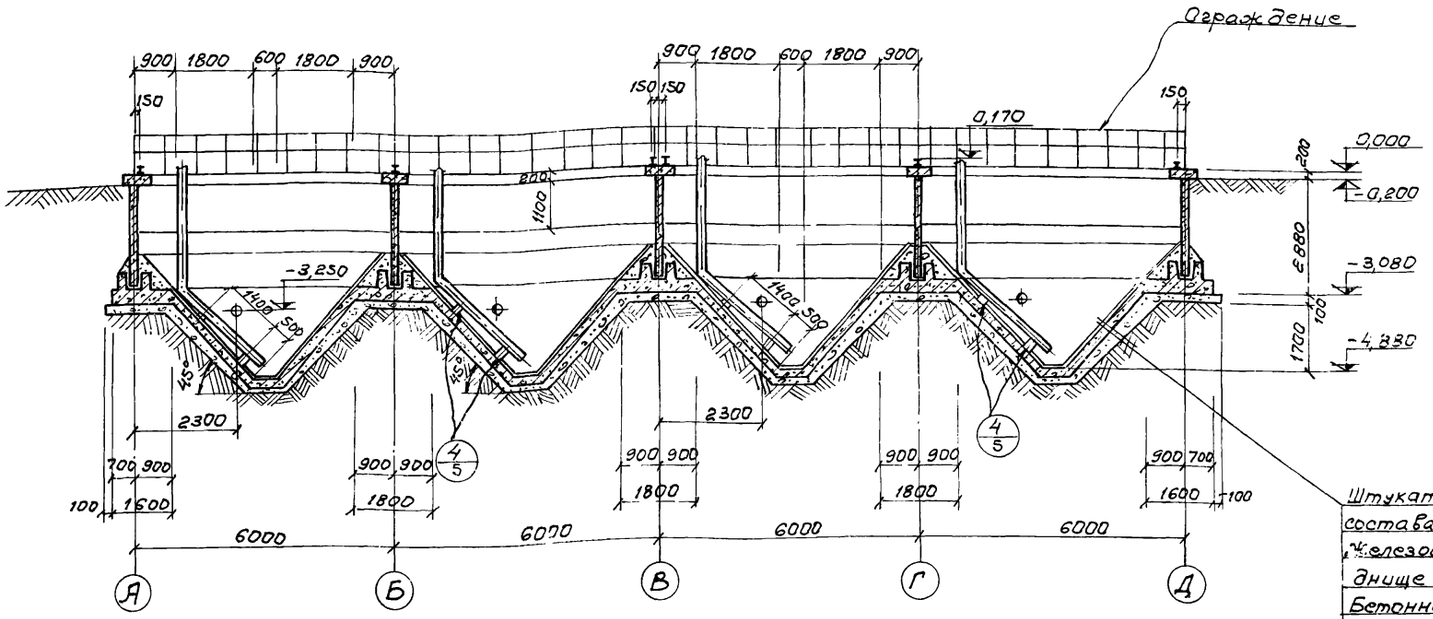

Штукатурка цементным раствором состава 1:2 с железнением - 20мм
Железобетонное монолитное днище - 150мм
Бетонная подготовка /бетон м.50/
Утрамбованный грунт

3-3

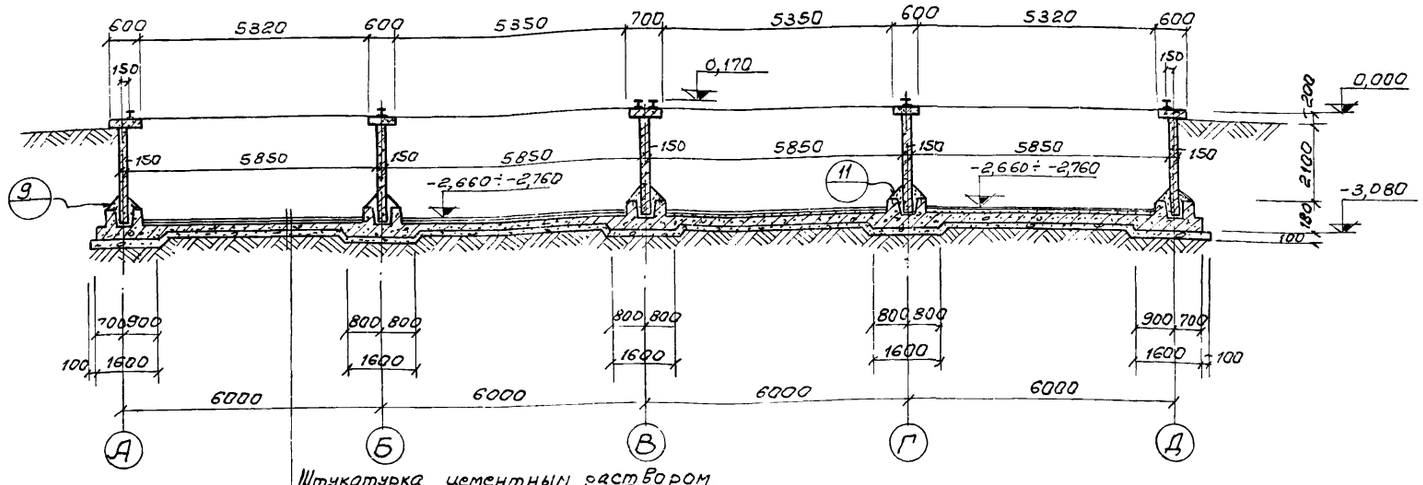

Штукатурка цементным раствором состава 1:2 с железнением - 10мм
Бетон по уклону 10÷100мм
Железобетонное монолитное днище - 150мм
Бетонная подготовка /бетон м.100/
Утрамбованный грунт

1. Данный лист комплектен с листами КЖ-2
2. Общие примечания см. лист КЖ-2

6
7546/V

					ТП 902-2-330 КЖС	
					Отстойники канализационные горизонтальные с механизированным удалением осадка	
Изм.	Лист	№документ	Подпись	Дата	Тип II. Первичный отстойник четырехсекционный L=24м. h=2м из сборного железобетона.	Лит. / Лист / Листов: Р / 3 /
Проверил		Зантберг				
Ст. инж.		Лаунзон			Разрезы 2-2, 3-3	МЖКХ-УССР Укркоммунниипроект г. Харьков
Рук. гр.		Зантберг				
Гл. спец.		Браславский				
ГИП		Козловская				
Начотд.		Пичахчи				

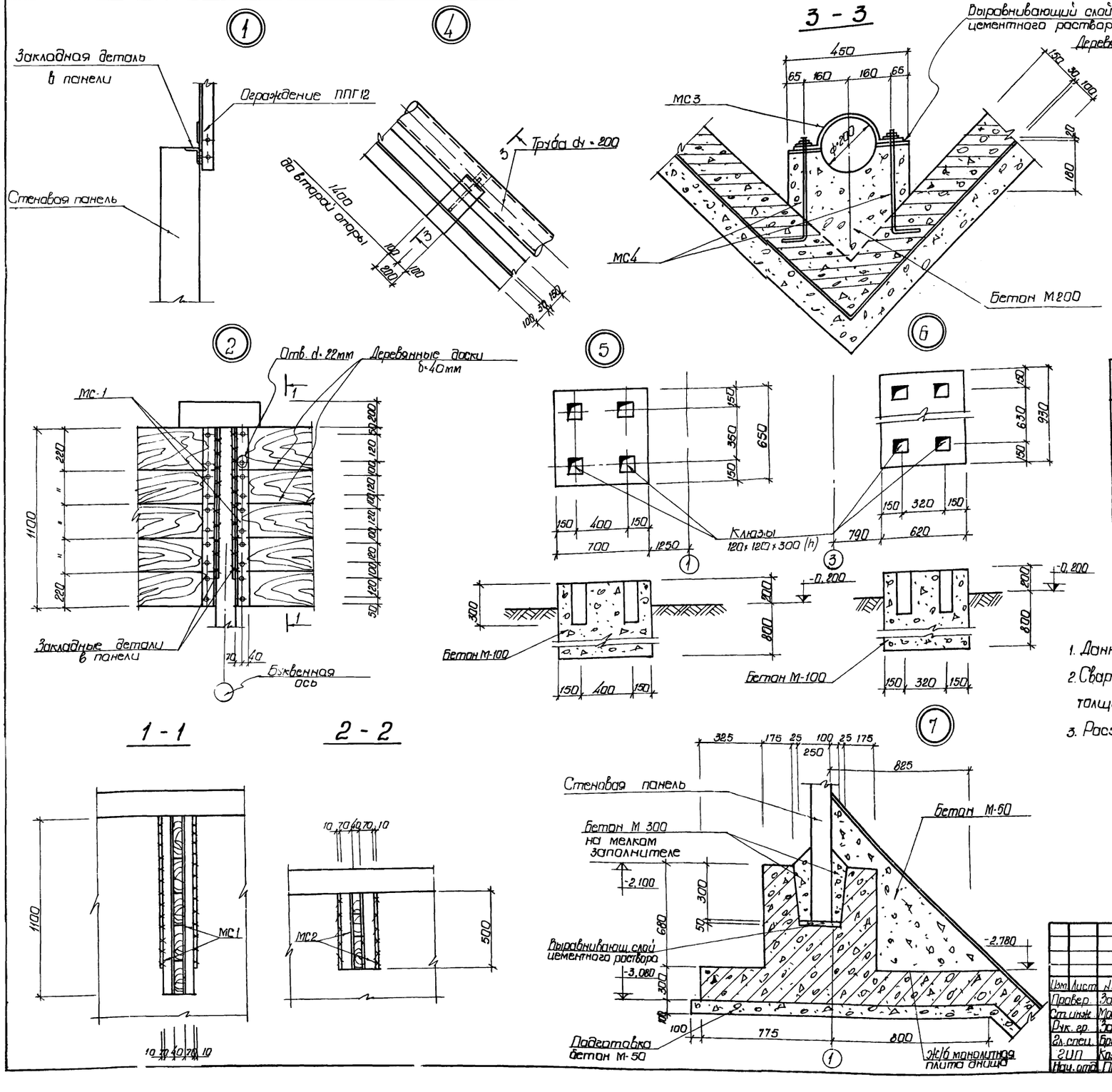

Выборка отправочных марок на одно изделие

Наименов. детали	Марка	Кол-во т	Кол-во н	Масса кг марки	Масса кг всех	Серия или ГОСТ
Узел 2	МС1	4		12,1	48,4	кж-31
Узел 3	МС2	4		5,5	22,0	кж-31
Узел 4	МС3	1		2,6	2,6	кж-31
	МС4	2		0,76	1,52	кж-31

1. Данный лист комплектен с листами КЖ-2; КЖ-3.
2. Сварку производить электродами Э42 ГОСТ 9467-75, толщина сварного шва h = 6 мм.
3. Расход досок δ = 40 мм на отстойник V = 1,7 м³.

7546/V

Изм.	Лист	№ докум.	Подпись	Дата
Провер.		Зантберг		
Ст. инж.		Москаленко		
Рук. гр.		Зантберг		
Гл. спец.		Браславский		
ГИП		Козловская		
Нач. отд.		Пичахчи		

ТП 902-2-330 КЖС

Отстойники канализационные горизонтальные с механизированным удалением осадка

Тип II. Первичный отстойник четырехсекционный L = 24 м h = 2 м из сборного железобетона

Лит	Лист	Листов
Р	4	

Узлы 1-7, сечения 1-1; 2-2

МЖКХ-УССР Укркоммунниипроект г. Харьков

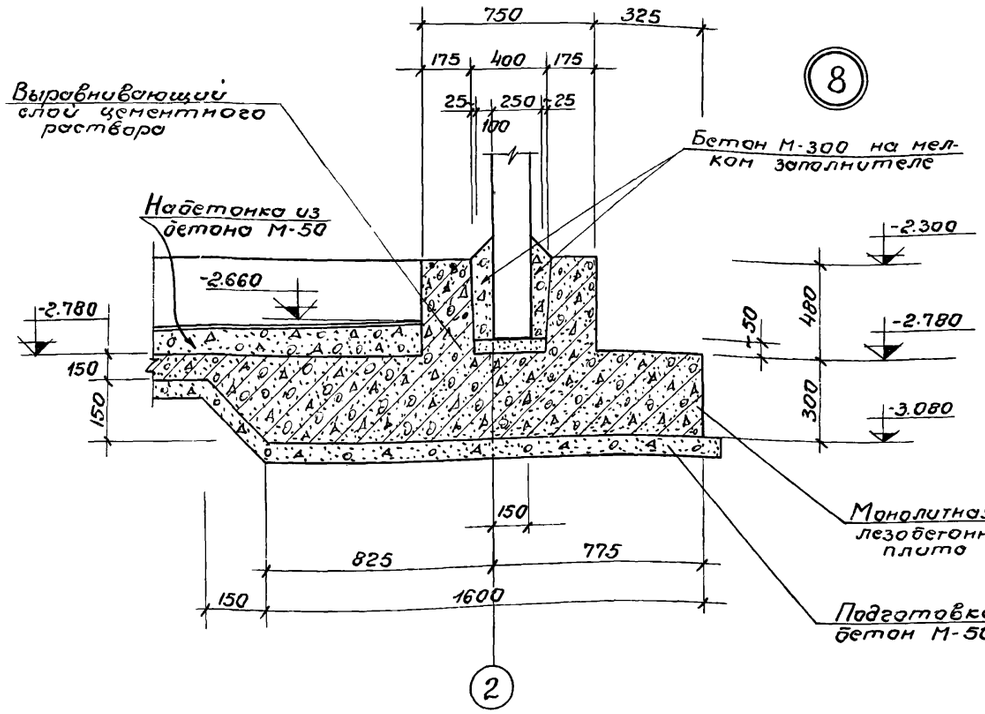

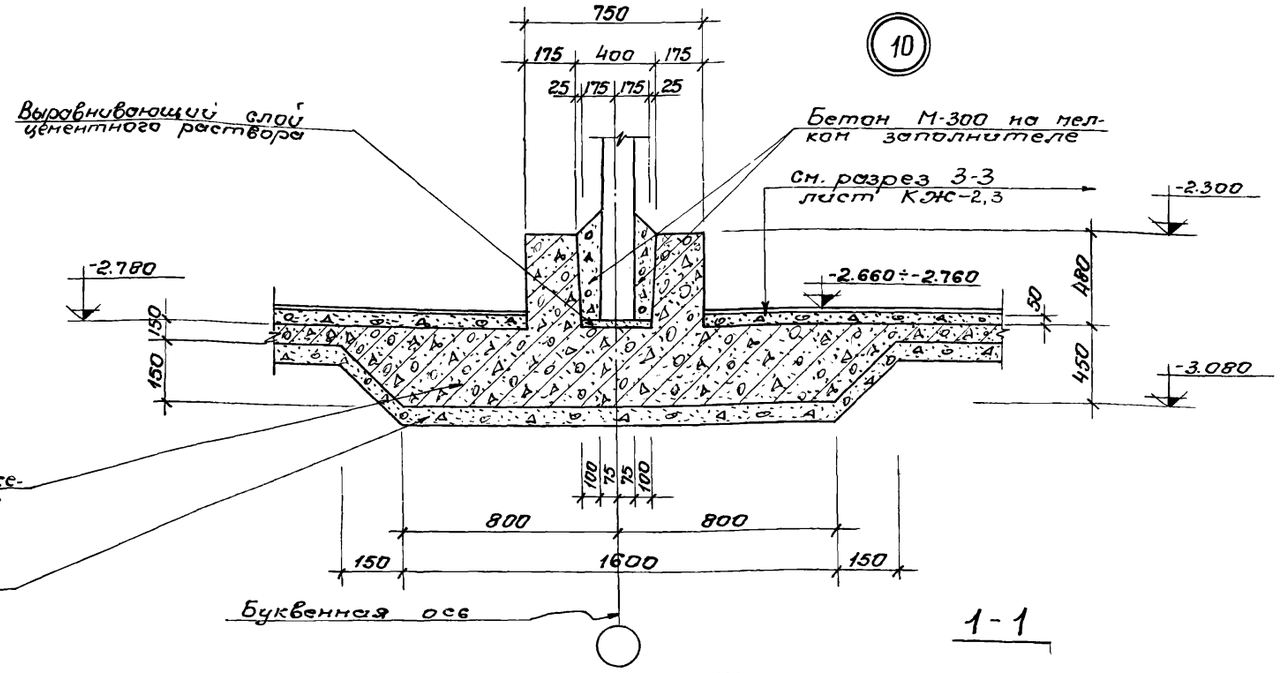

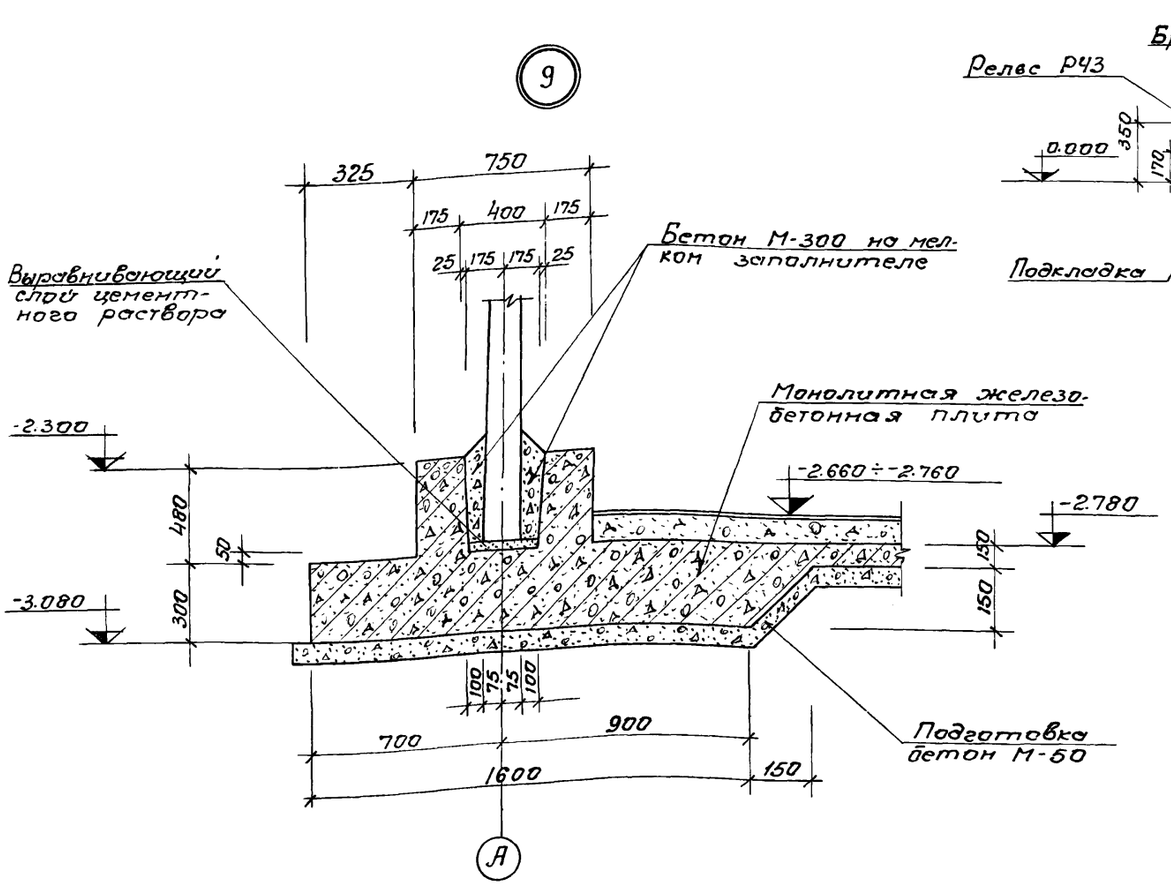

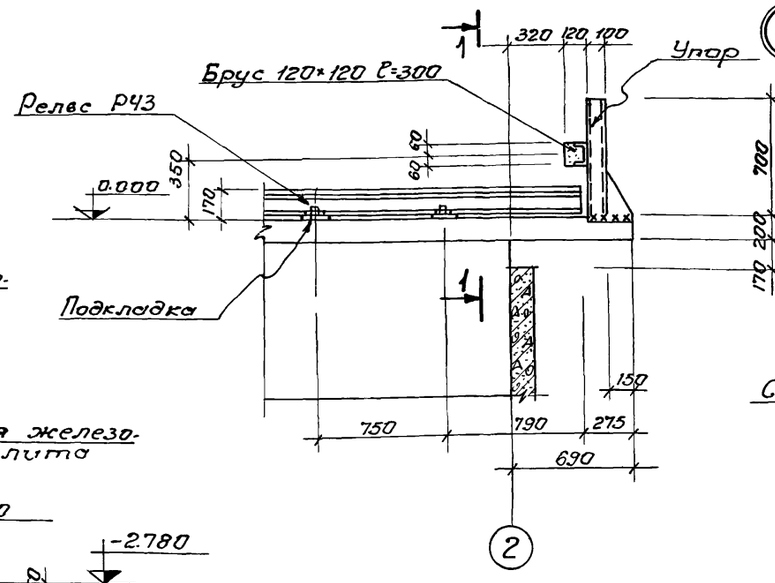

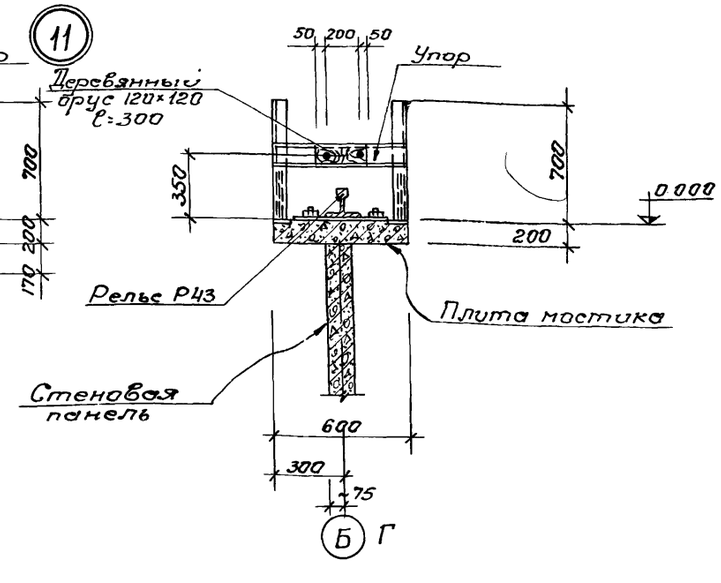

1. Данный лист комплектен с листами КЖ-2÷КЖ-4

8
7546/V

					ТП 902-2-330 КЖ		
					Отстойники канализационные горизонтальные с механизированным удалением осадка		
Изм.	Лист	№докум.	Подп.	Дата			
Провер.		Зантберг			Тип II. Первичный отстойник четырехсекционный Ц=24м h=2м из сборного железобетона.	Лит	Лист	Листов
Ст.инж		Мискаленко				Р	5	
Рук.гр.		Зантберг						
Гл.спец.		Браславский			Узлы 8-11	МЖКХ-УССР Укркоммунниипроект г. Харьков		
ГИП		Козловская						
Нач.отд.		Пизанчи						

Маркировочная схема панелей

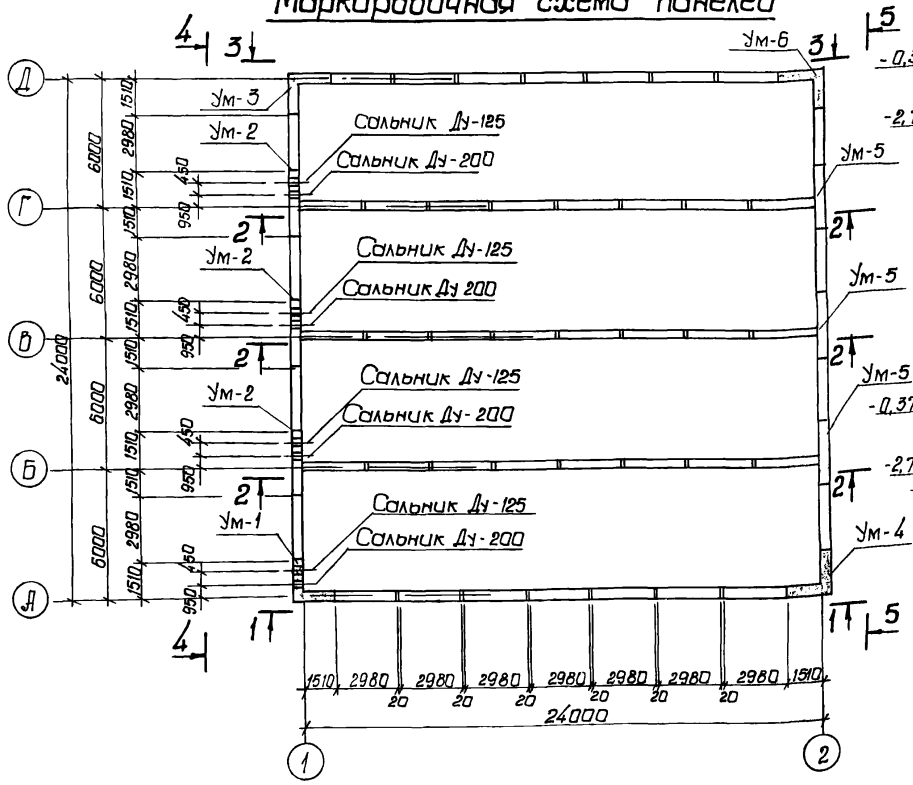

Вид по 3-3

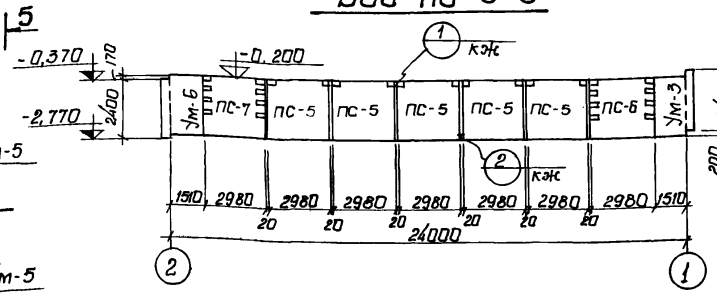

Вид по 4-4

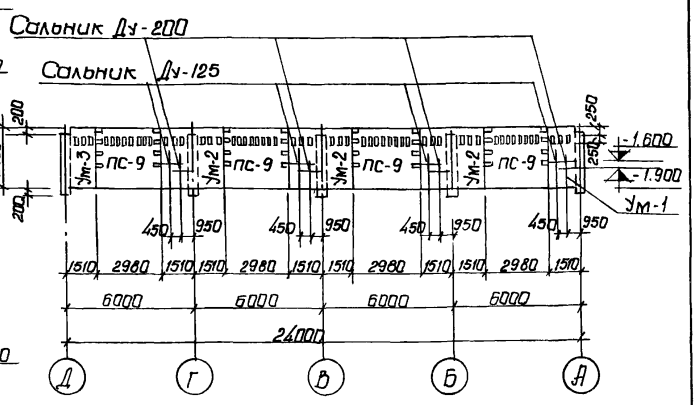

Вид по 5-5

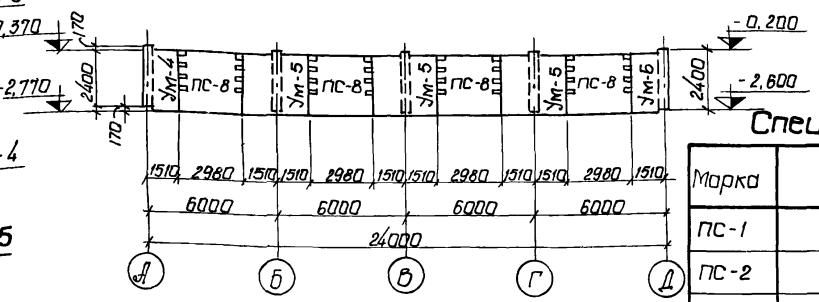

Вид по 1-1

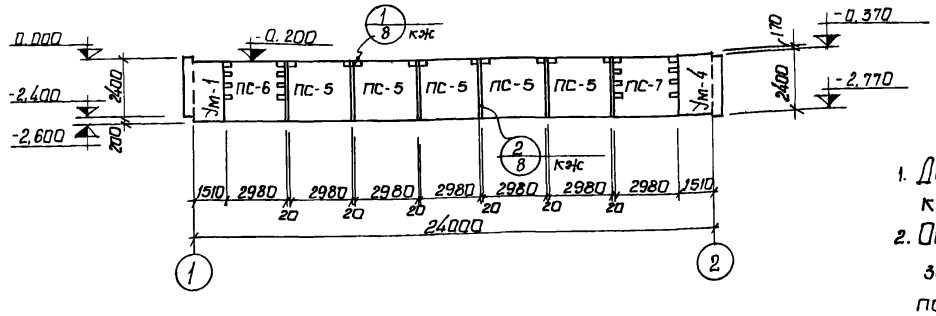

Вид по 2-2

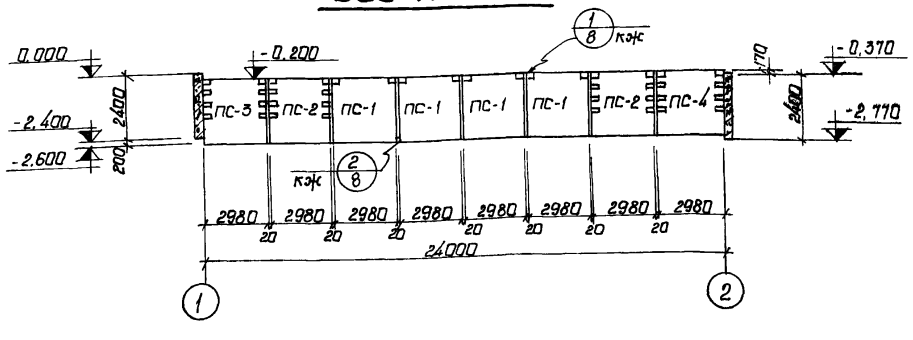

1. Данный лист комплектен с листами кжк-2,3
2. Общие указания по монтажу панелей, заделке стыков и отделке см пояснительную записку и серию 3.900-2 вып. 2 и 7.

Спецификация элементов к маркировочной схеме

Марка	Обозначение	Наименование	Кол	Примеч
ПС-1	3.900-2 в.2 кжс-24	Стеновая панель ПК1-24-10	12	2,65т
ПС-2	3.900-2 в.7 кжс-24	Угловая стеновая панель ПКУ1-24-10	6	2,65т
ПС-3	—"— в.7 кжс-24	Угловая стеновая панель ПКУ1-24-16	3	2,65т
ПС-4	—"— в.7 кжс-24	Угловая стеновая панель ПКУ1-24-18	3	2,65т
ПС-5	3.900-2 в.2 кжс-24	Стеновая панель ПК1-24-20	10	2,65т
ПС-6	3.900-2 в.7 кжс-24	Угловая стеновая панель ПКУ1-24-20	2	2,65т
ПС-7	—"— в.7 кжс-24	Угловая стеновая панель ПКУ1-24-20	2	2,65т
ПС-8	—"— в.7 кжс-24	Угловая стеновая панель ПКУ1-24-28	4	2,65т
ПС-9	—"— в.7 кжс-24	Угловая стеновая панель ПКУ1-24-28	4	2,65т
Ум-1	кжс-10	Монолитный участок	1	
Ум-2	кжс-11	Монолитный участок	3	
Ум-3	кжс-12	Монолитный участок	1	
Ум-4	кжс-13	Монолитный участок	1	
Ум-5	кжс-11	Монолитный участок	3	
Ум-6	кжс-13	Монолитный участок	1	

9
7546/V

Изм. Лист	№ докум.	Подпись	Дата	
Провер.	Зинтберг			
Инженер	Юровский			
Рук. группы	Зинтберг			
Гл. спец.	Ярославский			
ГИП	Козловская			
Нач. отд.	Пичахчи			

ТП 902-2-330 кжс

Отстойники канализационные горизонтальные с механизированным удалением осадка

Тип II. Первичный отстойник четырехсекционный L=24м h=2м из сборного железобетона

Лит.	Лист	Листов
Р	6	

Маркировочная схема панелей виды по 1-1÷5-5

МЖКХ - УССР Укркоммунниипроект гор. Харьков

Маркировочная схема мостиков

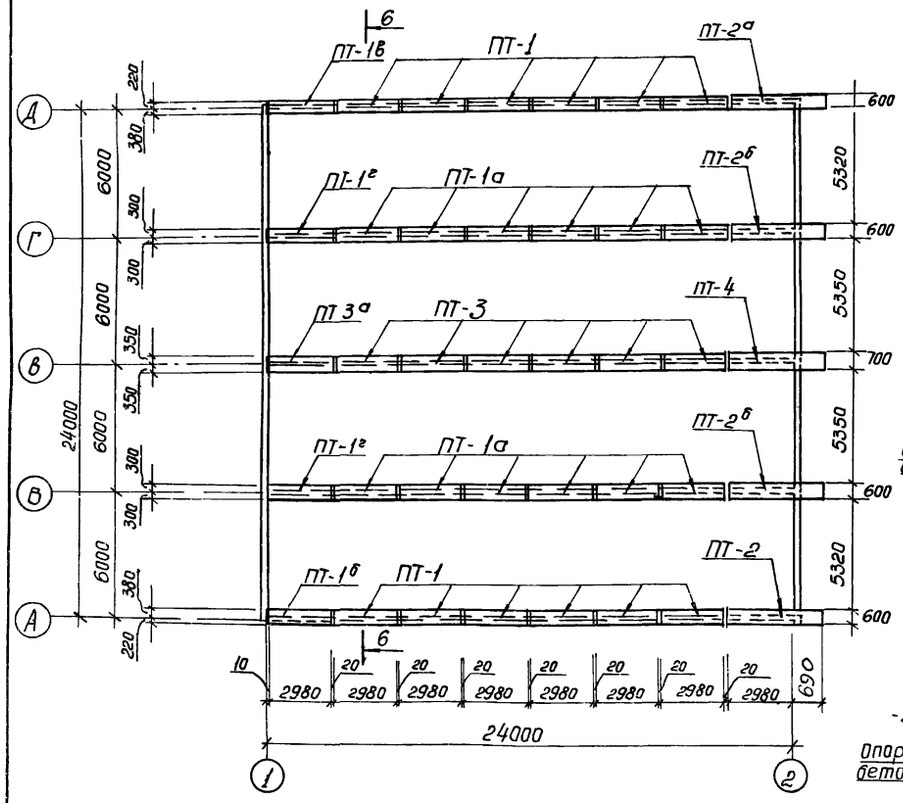

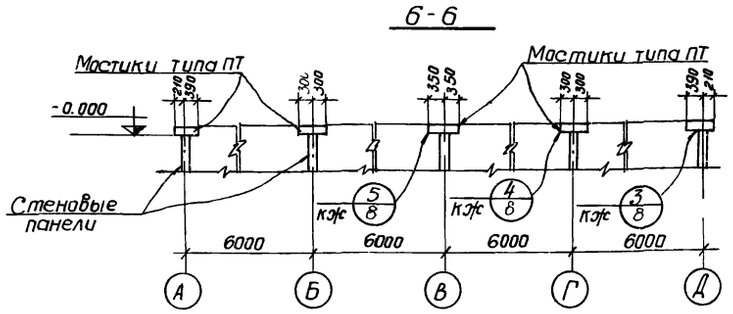

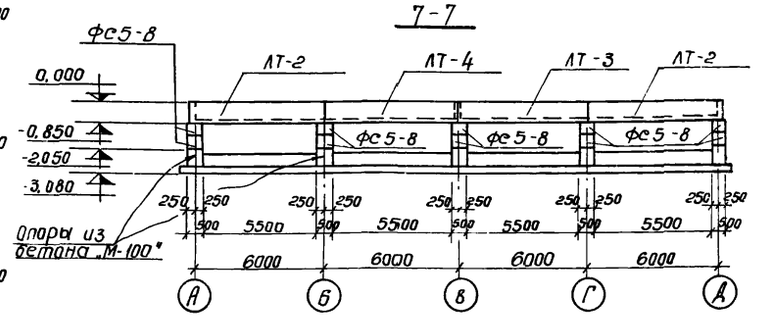

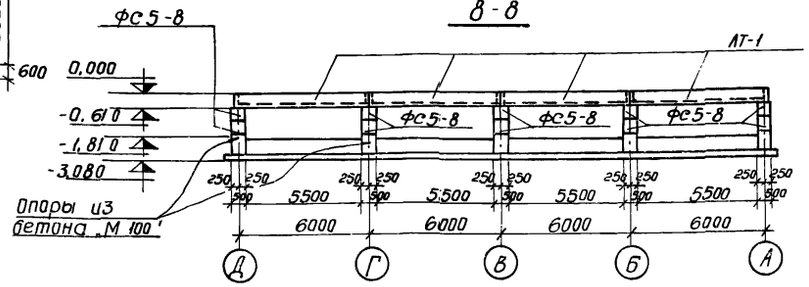

Маркировочная схема лотков и опор

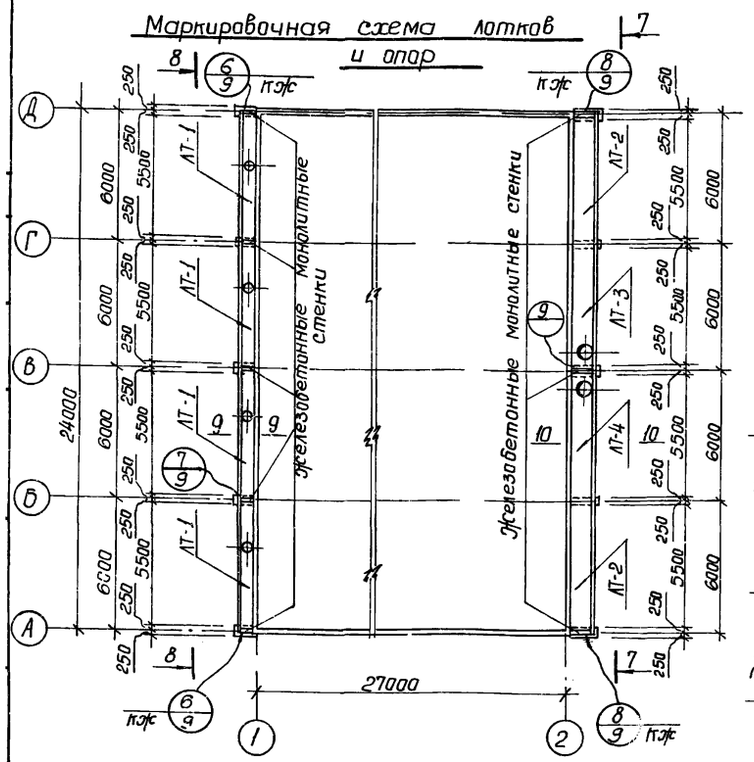

Маркировочная схема плит перекрытия лотков

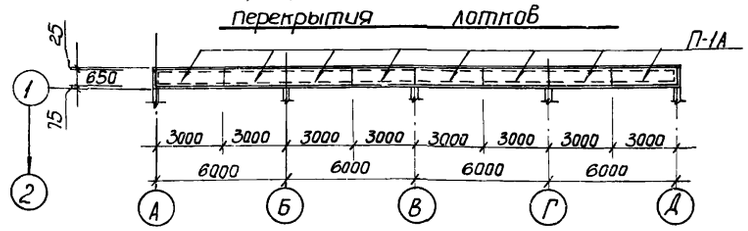

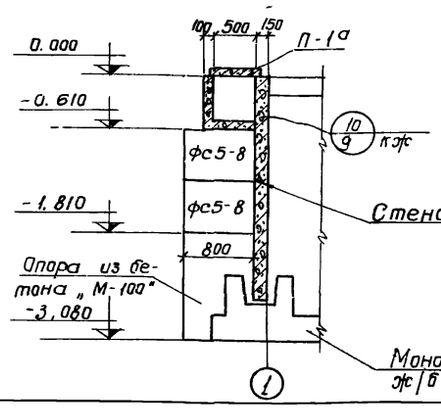

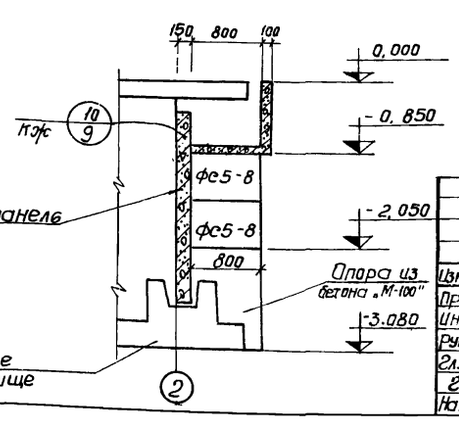

Спецификация элементов к маркировочным схемам, расположенным на листе

Марка	Обозначение	Наименование	Кол.	Примечание
		Маркировочная схема мостиков		
ПТ-1	кж-25	Плита мостика ПТ-1	12	0,9т
ПТ-1а	кж-25	Плита мостика ПТ-1а	12	0,9т
ПТ-1б	кж-25	Плита мостика ПТ-1б	1	0,9т
ПТ-1в	кж-25	Плита мостика ПТ-1в	1	0,9т
ПТ-1г	кж-25	Плита мостика ПТ-1г	2	0,9т
ПТ-2	кж-25	Плита мостика ПТ-2	1	1,1т
ПТ-2а	кж-25	Плита мостика ПТ-2а	1	1,1т
ПТ-2б	кж-25	Плита мостика ПТ-2б	2	1,1т
ПТ-3	кж-26	Плита мостика ПТ-3	6	1,0
ПТ-3а	кж-26	Плита мостика ПТ-3а	1	1,0
ПТ-4	кж-26	Плита мостика ПТ-4	1	1,0
		Маркировочная схема лотков и опор		
ЛТ-1	кж-27	Панель лотка ЛТ-1	4	1,9т
ЛТ-2	кж-27	Панель лотка ЛТ-2	2	2,8т
ЛТ-3	кж-27	Панель лотка ЛТ-3	1	2,8т
ЛТ-4	кж-27	Панель лотка ЛТ-4	1	2,8т
фс5-8	1,116-1 вып 1	Блоки стен подвалов	20	0,5[illegible]т
		Маркировочная схема		
		Плит перекрытия лотков		
П-1а	НС-01-04 вып. 2 и кж	Плита перекрытия	8	0,34т

1. Данный лист комплектен с листами кж-25; кж-26
2. Швы между плитами заполнить плотным мелкозернистым бетоном, соответствующим по марке и плотности бетону плит.
3. Расход бетона „М-100" на опоры $V = 3,85$ м³

10
7546/V

Изм.	Лист	N документ	Подпись	Дата
Провер.		Зантберг		
Инжене.		Харченко		
Рук. гр.		Зантберг		
Гл. спец.		Браславский		
ГИП		Козловская		
Нач. отд.		Пичахчи		

ТП 902-2-330 кж

Отстойники канализационные горизонтальные с механизированным удалением осадка.

Тип II Первичный отстойник четырехсекционный L=24м; h=2м из сборного железобетона

Лит	Лист	Листов
Р	7	

Маркировочные схемы мостиков, лотков, плит перекрытия. Сечения 6-6÷10-10

МЖКХ-УССР
УКРКОММУННИИПРОЕКТ
г. Харьков

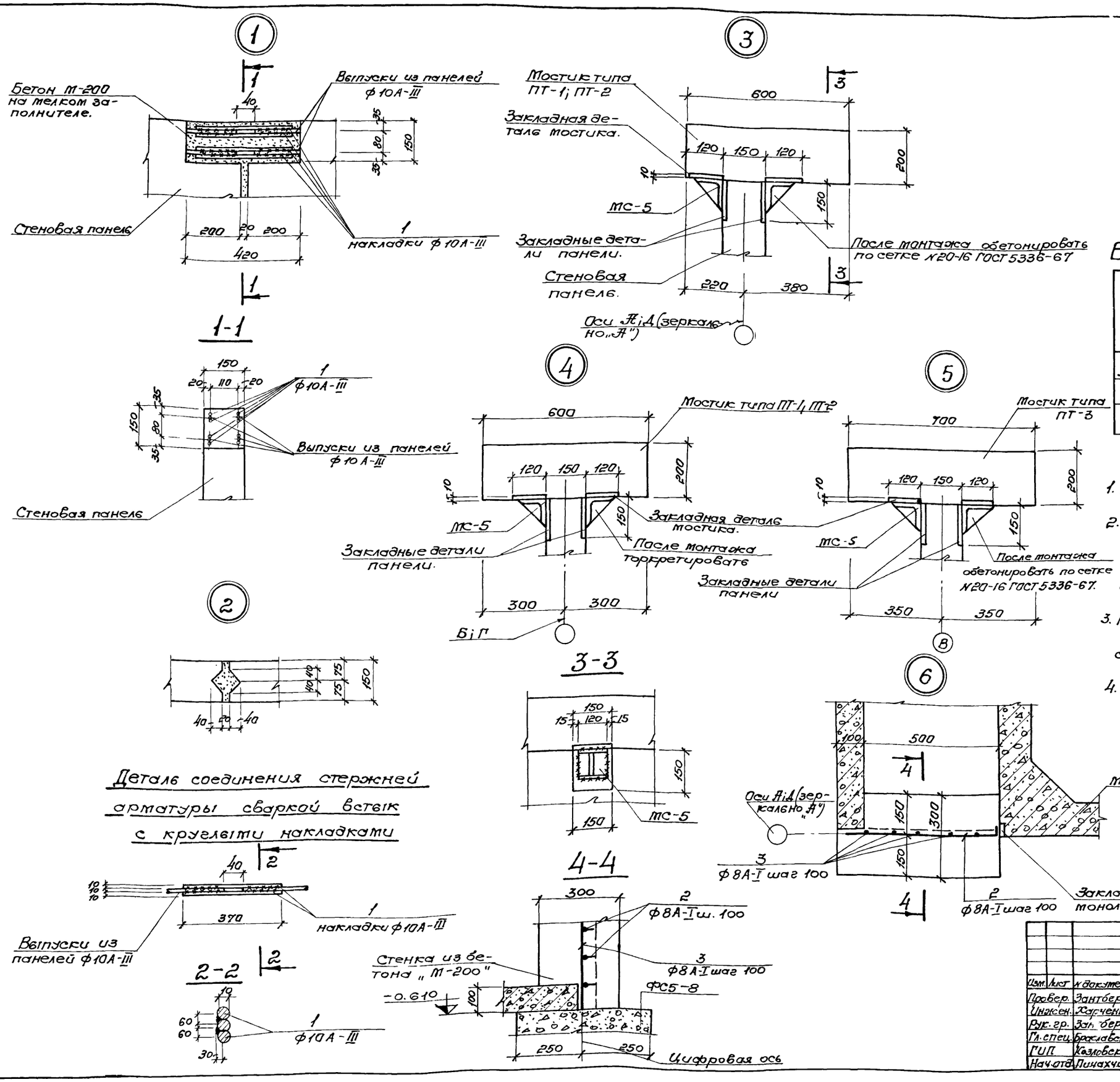

Ведомость стержней на один элемент.

Марка эл-та	Поз.	Эскиз или сечение	ф мм	Длина мм	Кол.
Узел 1	1	370	10А-III	370	8
Узел 6	2	50 580	8А-I	630	6
	3	590	8А-I	590	5

Выборка стали на один элемент, кг.

Марка эл-та	Арматурные изделия								Всего
	Арматурная сталь по ГОСТ 5781-75								
	Класс А-I				Класс А-III				
	ф мм			Итого	ф мм			Итого	
	8				10				
Узел 1					1,85			1,85	1,85
Узел 6	3,0			3,0					3,0

1. Данный лист комплектен с листами КЖ-6; КЖ-7
2. Выпуски арматуры стеновых панелей свариваются между собой накладками из арматурных стержней класса А-III.
3. При соединении стержней сваркой необходимо соблюдать соосность стыкуемых стержней.
4. Для сварных соединений стержней арматуры класса А-III следует применять электродами типа Э42-Ф; Э50А-Ф или Э55-Ф.

11
7546/V

Изм.	Лист	№ документа	Подпись	Дата
Провер.		Зантберг		
Инжен.		Харченко		
Рук. гр.		Зантберг		
Гл. спец.		Браславский		
ГИП		Козловская		
Нач. отд.		Пинахчи		

ТП 902-2-330 КЖС

Отстойники канализационные горизонтальные с механизированным удалением осадка.

Тип II. Первичный отстойник четырехсекционный L=24м, h=2м из сборного железобетона.

Лит.	Лист	Листов
Р	8	

Маркировочные схемы панелей, мостиков и латков. Узлы „1"÷„6". Сечения 11÷4-4.

МЖКХ УССР Укркоммуннипроект г. Харьков.

7

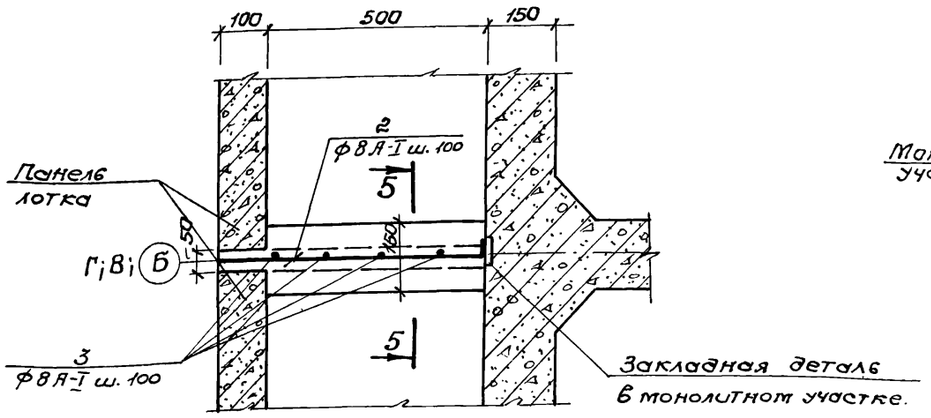

9

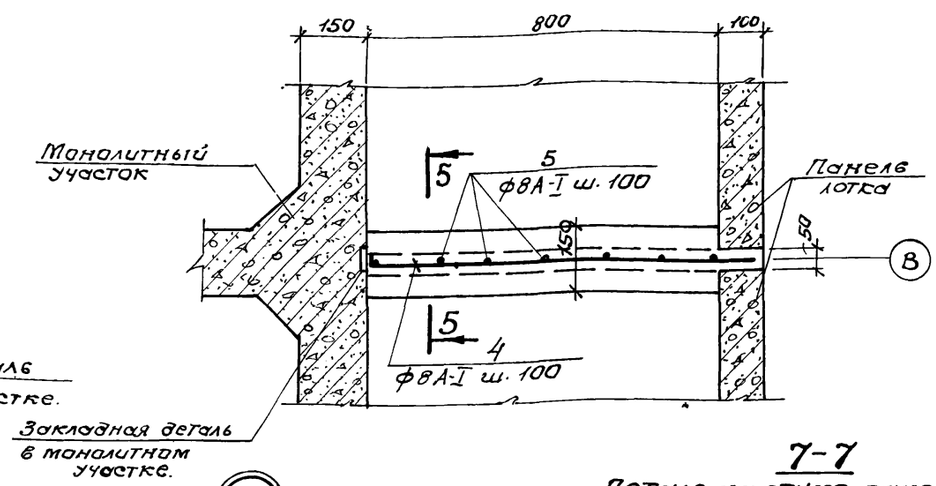

Ведомость стержней на один элемент.

Марка эл-та	Поз.	Эскиз или сечение	ф мм	Длина мм.	Кол.
Узел 7	2	50 580	8А-I	630	6
	3	590	8А-I	590	5
Узел 8	4	50 880	8А-I	930	8
	5	810	8А I	810	8
Узел 9	4	50 880	8А-I	930	8
	5	810	8А-I	810	8

5-5

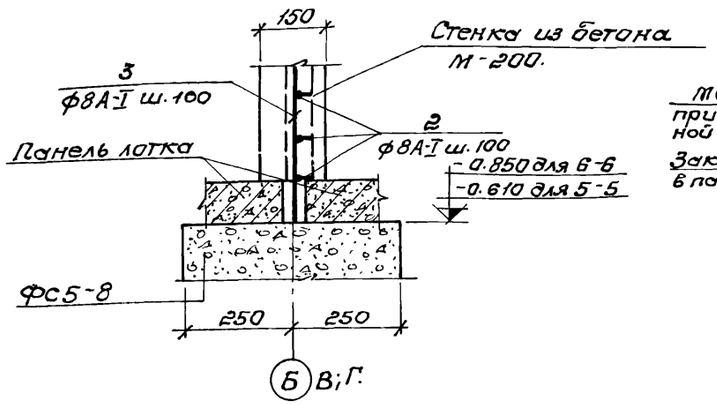

10

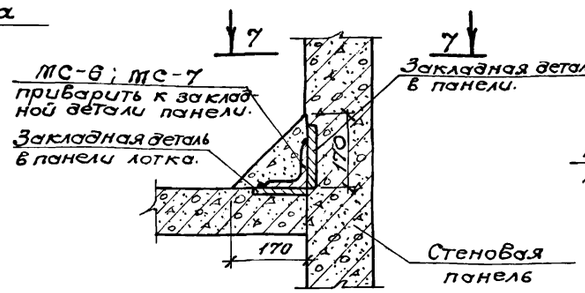

6-6

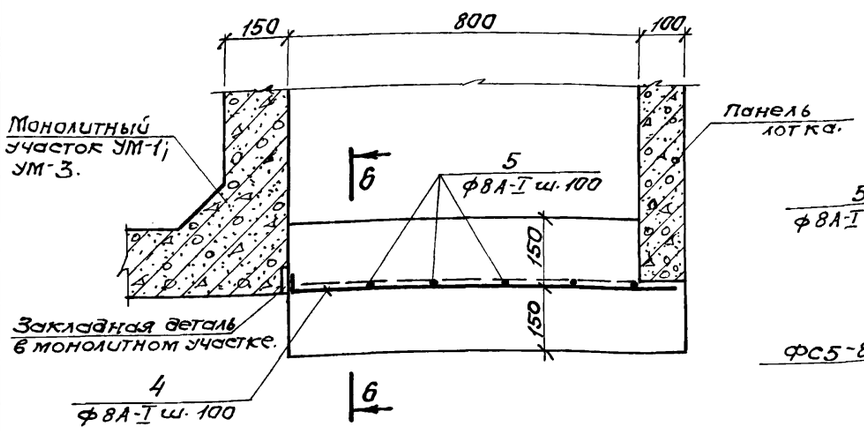

8

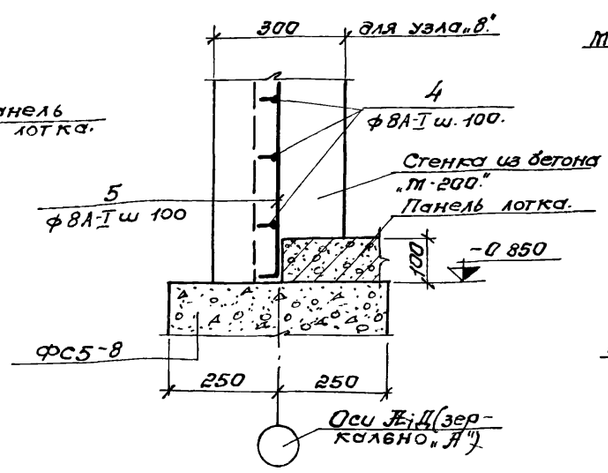

7-7

Деталь на стыке панелей лотков.

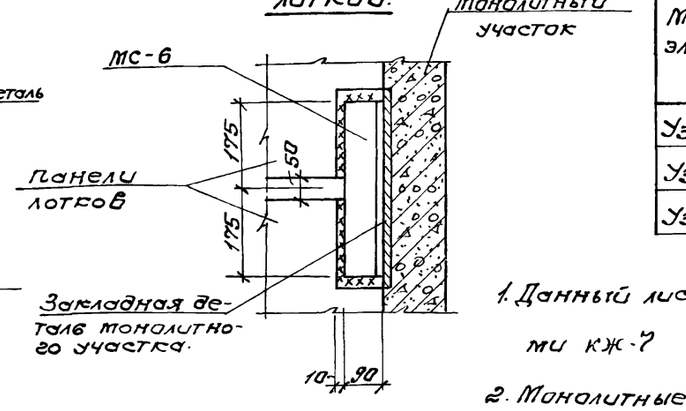

7-7

Деталь на середине панели лотка.

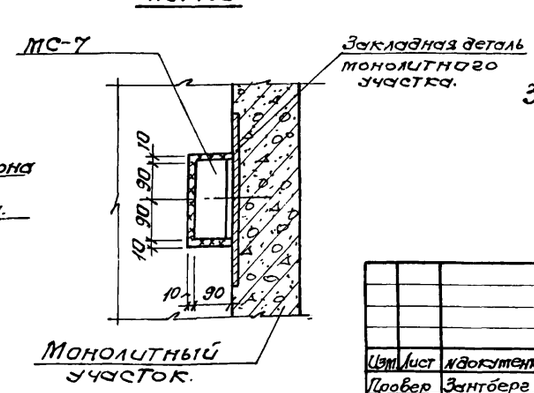

Выборка стали на один элемент, кг

Марка эл-та	Арматурные изделия: Арматурная сталь по ГОСТ 5781-75, Класс А-I, ф мм: 8		Итого	Всего
Узел 7	3,0		3,0	3,0
Узел 8	6,4		6,4	6,4
Узел 9	6,4		6,4	6,4

1. Данный лист комплектен с листами КЖ-7
2. Монолитные железобетонные стены в лотках выполняются из бетона М-200.
   Расход бетона на монолитные стены:
   Узел 6 – 0.09м³; Узел 7 – 0,05м³,
   Узел 8 – 0,2м³; Узел 9 – 0,1м³.
3. Сварные швы выполнять электродами Э-42А, толщина шва δ=6мм по катету.

12
7546/V

Изм.	Лист	№ докумен.	Подпись	Дата
Провер.	Зантберг			
Инженер.	Харченко			
Рук. гр.	Зантберг			
Гл. спец.	Браславский			
ГИП	Ковловская			
Нач. отд.	Пичахчи			

ТП 902-2-330 КЖС

Отстойники канализационные горизонтальные с механизированным удалением осадка.

Тип II. Первичный отстойник четырехсекционный L=24м; h=2м из сборного железобетона.

Лит.	Лист	Листов
р	9	

Маркировочные схемы панелей, поясов и лотков. Узлы 1 – 7 – 10. Сечения 5-5 – 7-7.

МЖКХ УССР Укркоммунниипроект г. Харьков

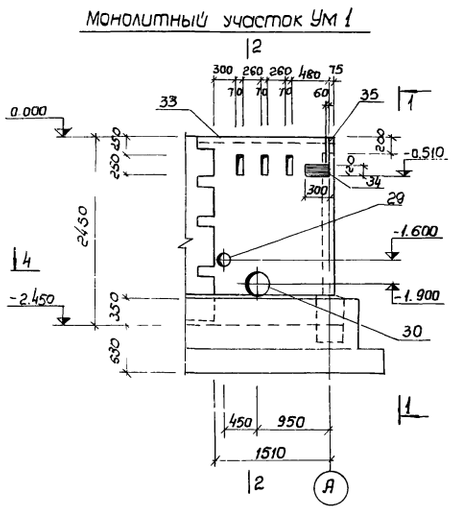
Монолитный участок Ум 1

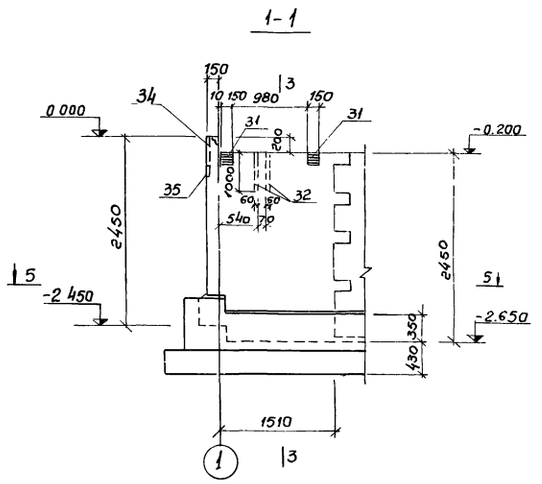
1-1

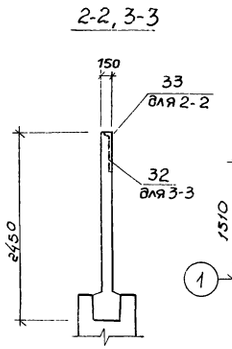
2-2, 3-3

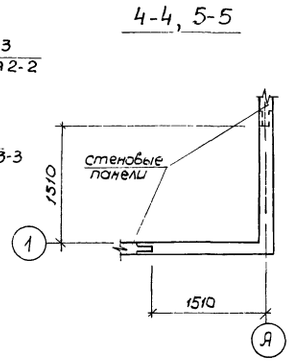
4-4, 5-5

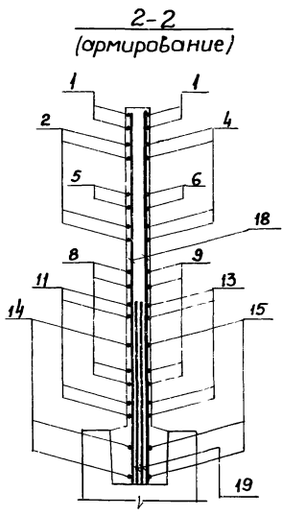
2-2
(армирование)

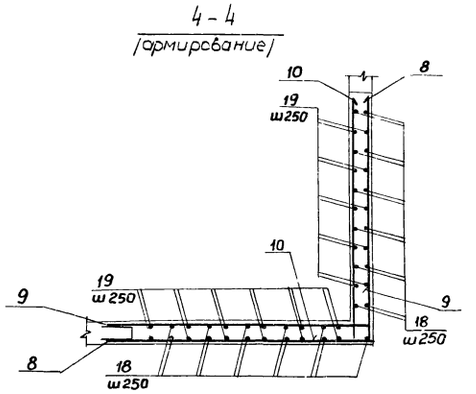
4-4
(армирование)

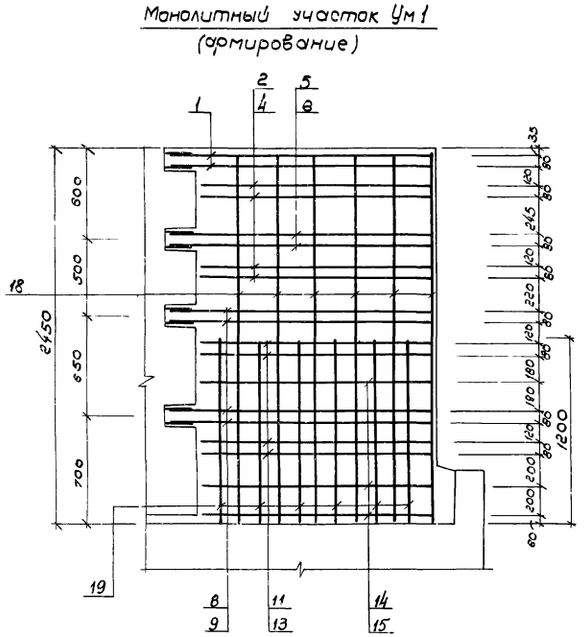
Монолитный участок Ум 1
(армирование)

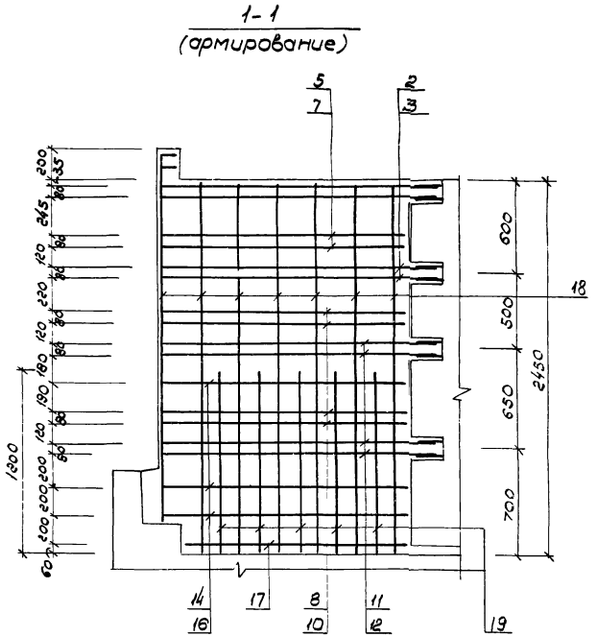
1-1
(армирование)

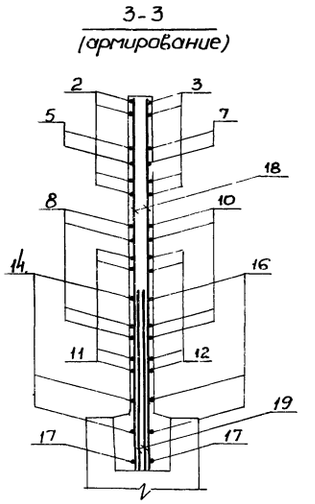
3-3
(армирование)

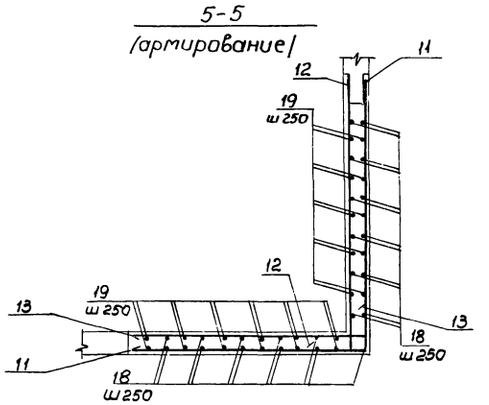
5-5
(армирование)

1. Данный лист рассматривать совместно с листами КЖ-6; КЖ-14, КЖ-15
2. Общие примечания см. лист КЖ-11

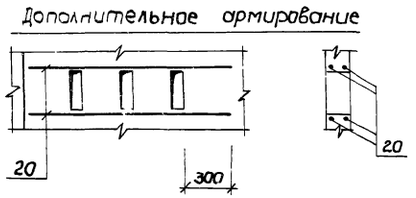
Дополнительное армирование

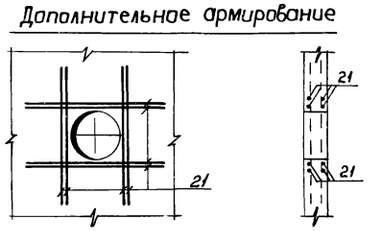
Дополнительное армирование

13
7546/V

Изм	Лист	N документа	Подпись	Дата
Инж.		Юровский		
Рук. гр		Зантберг		
Гл. спец		Брославский		
ГИП		Козловская		
Нач отд		Пичахчи		

ТП 902-2-330 КЖ

Отстойники канализационные горизонтальные с механизированным удалением осадка

Тип II Первичный отстойник четырехсекционный L=24м, H=2м из сборного железобетона

Лит	Лист	Листов
Р	10	

Монолитный участок Ум1 опалубочные чертежи и армирование

МЖКХ УССР
Укркоммунниипроект г. Харьков

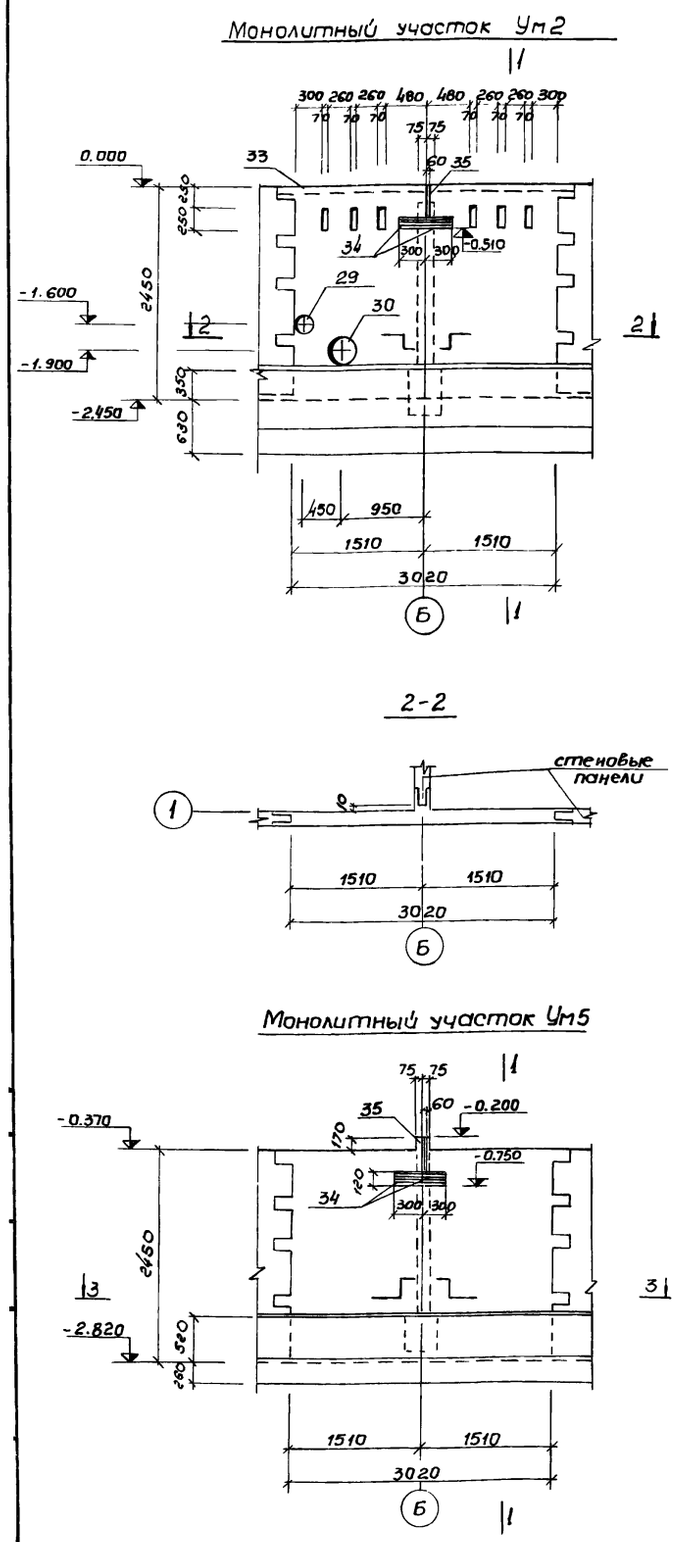
Монолитный участок Ум2

2-2

Монолитный участок Ум5

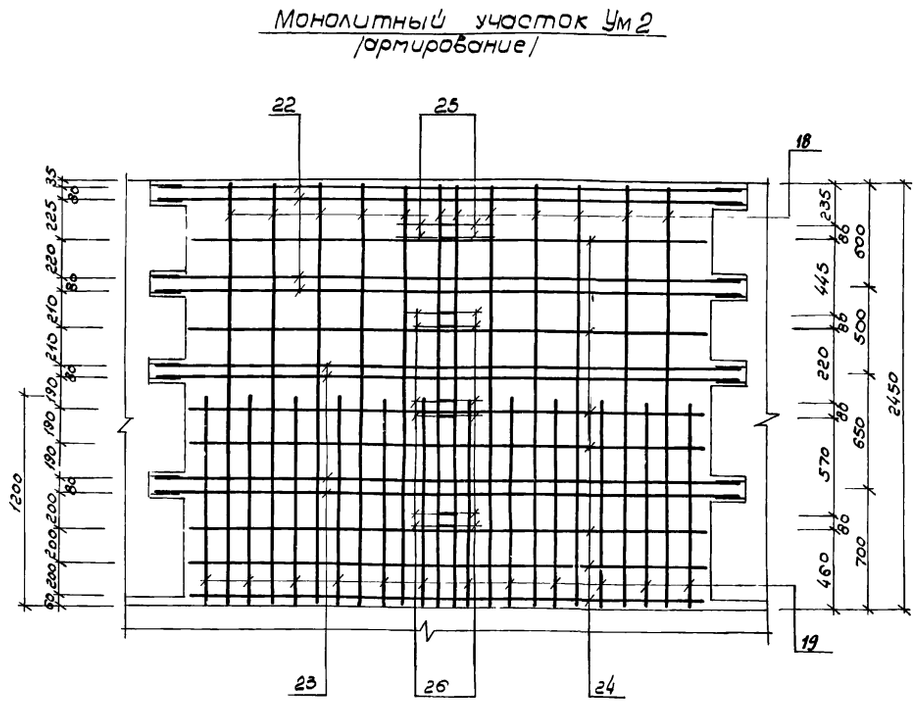
Монолитный участок Ум2
/армирование/

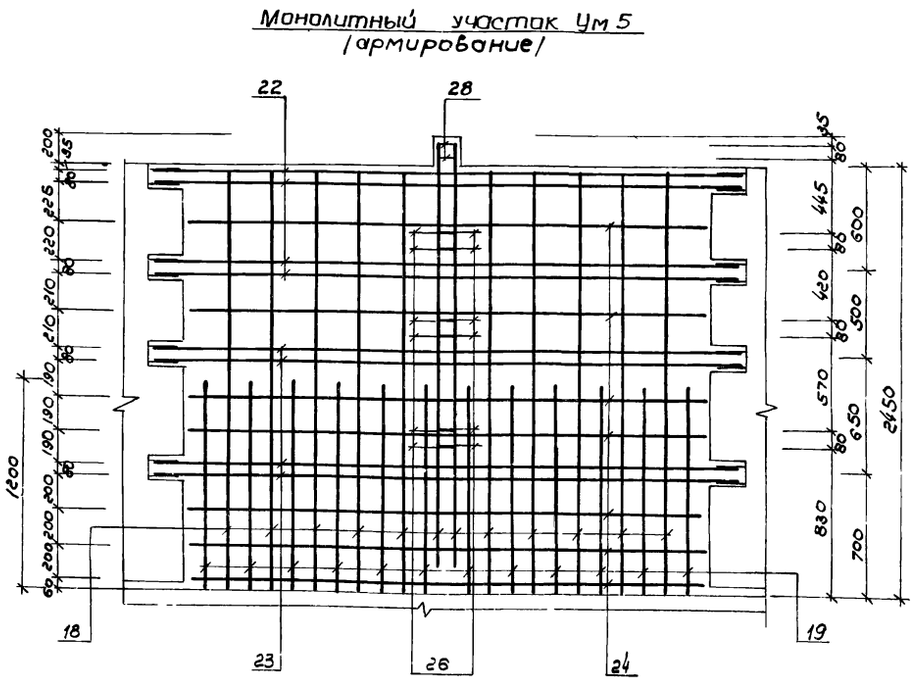
Монолитный участок Ум5
/армирование/

Дополнительное армирование

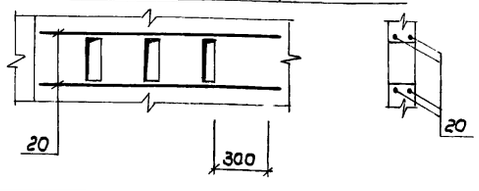

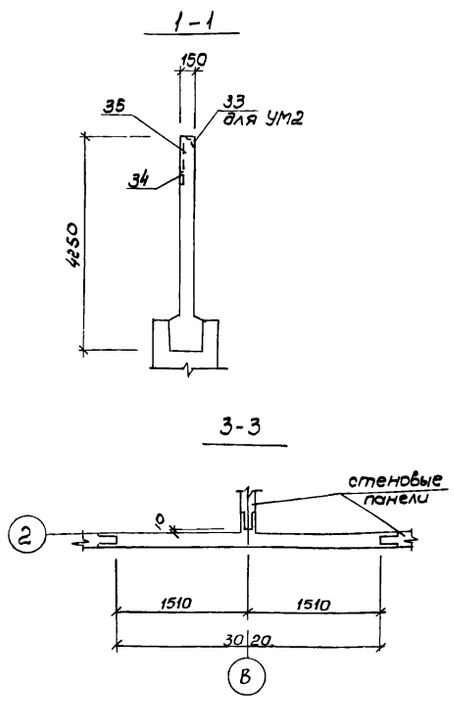
1-1

3-3

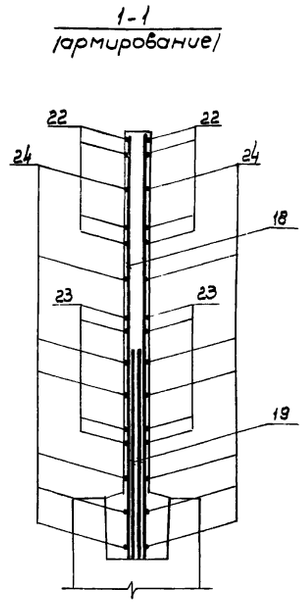
1-1
/армирование/

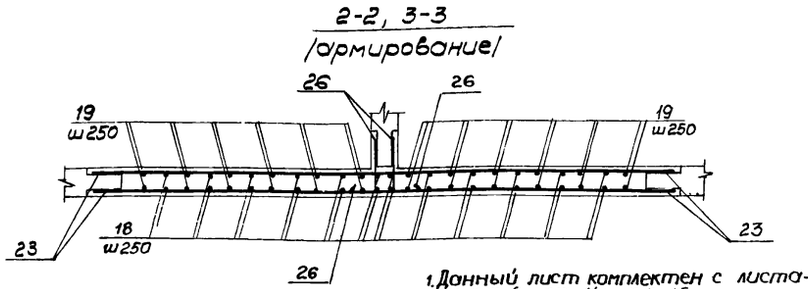
2-2, 3-3
/армирование/

Дополнительное армирование

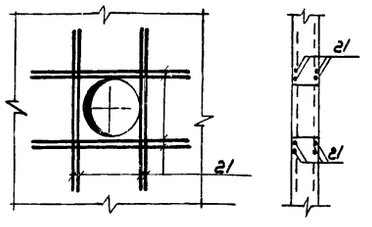

1. Данный лист комплектен с листами КЖ-6; КЖ-14; КЖ-15
2. Соединение монолитных участков с угловыми панелями осуществляется сваркой арматурных стержней горизонтального направления с выпусками из панелей в уровне гнезда.
3. Все сварные соединения выполняются дуговой сваркой внахлестку, либо с применением круглых накладок.
4. Указания по сварным соединениям приведены на листе МП-30 (серия 3.900-2В7)
5. Защитный слой бетона для рабочей арматуры 20 мм.

14

7546/V

Изм	Лист	N документа	Подпись	Дата
Инж		Юровский		
Рук гр		Зантберг		
Гл. спец		Браславский		
ГИП		Козловская		
Нач. отд		[illegible]		

ТП 902-2-330 КЖС

Отстойники канализационные горизонтальные с механизированным удалением осадка

Тип II Первичный отстойник четырехсекционный L=24м, H=2м из сборного железобетона

Лит	Лист	Листов
Р	11	

Монолитные участки Ум2, Ум5 Опалубочные чертежи и армирование

МЖКХ УССР
Укркоммуннииипроект г Харьков

Монолитный участок Ум3

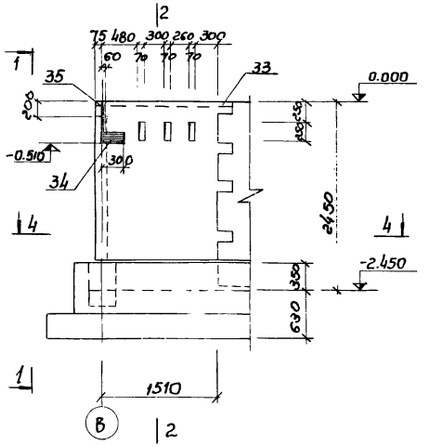

1-1

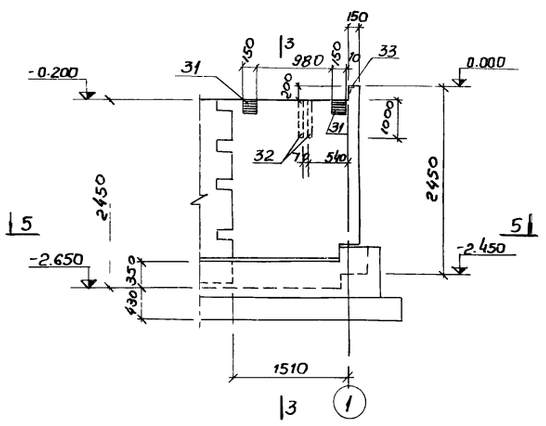

2-2, 3-3

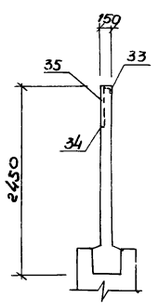

4-4, 5-5

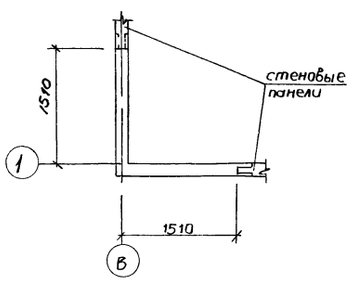

2-2 /армирование/

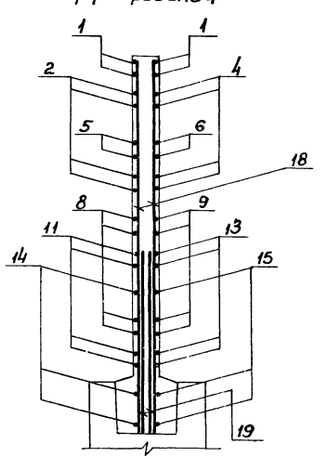

Монолитный участок Ум3 /армирование/

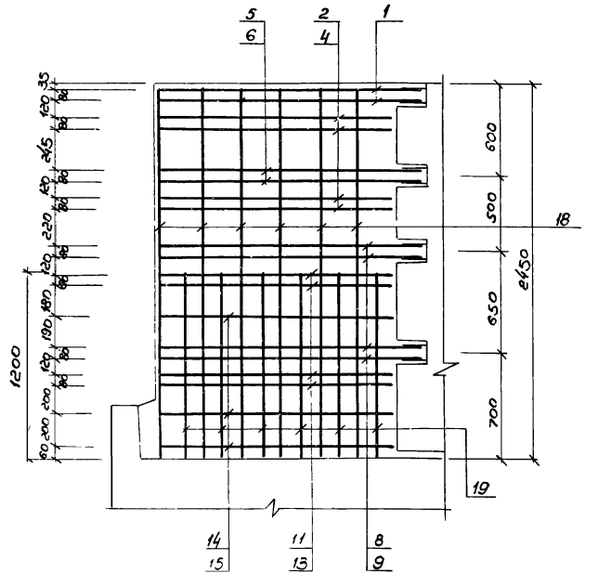

1-1 /армирование/

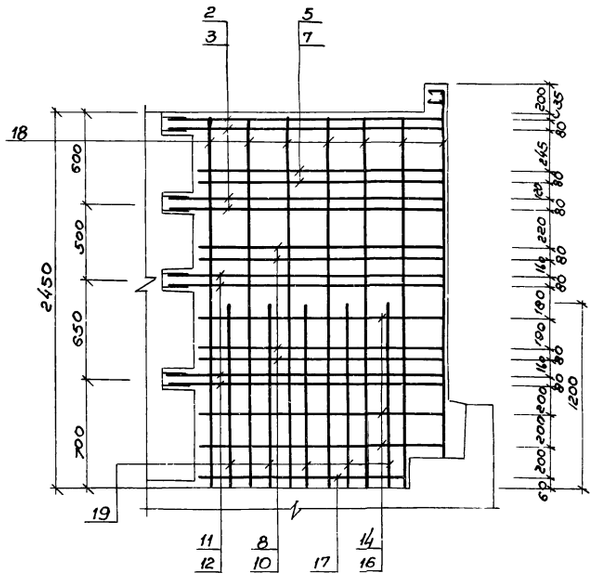

4-4 /армирование/

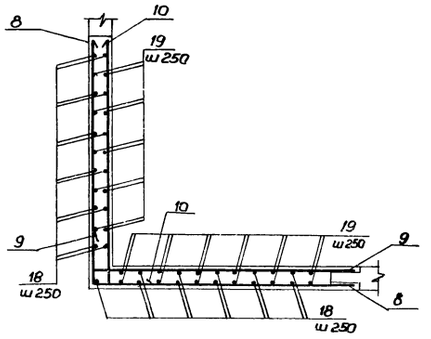

5-5 /армирование/

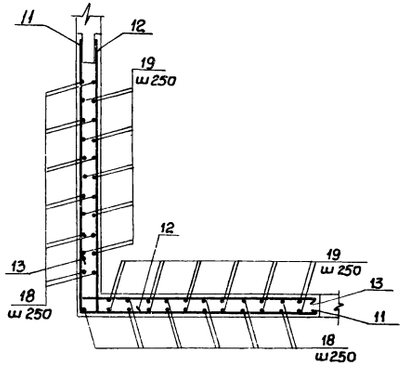

3-3 /армирование/

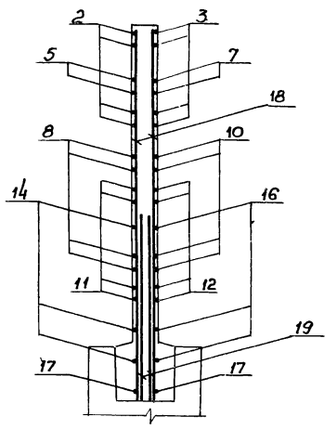

Дополнительное армирование

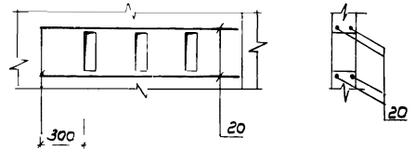

1. Данный лист комплектен с листами КЖ-6; КЖ-14; КЖ15
2. Общие примечания см. лист КЖ-11

15
7546/V

					ТП 902-2-330 КЖС	
					Отстойники канализационные горизонтальные с механизированным удалением осадка	
Изм.	Лист	№ документа	Подпись	Дата	Тип I Первичный отстойник четырехсекционный L=24м, H=2м из сборного железобетона	Лит. Р / Лист 12 / Листов
Инж.		Юровский				
Рук. гр.		Зонтберг				
Гл. спец.		Ярославский			Монолитный участок Ум3 Опалубочные чертежи и армирование	Госкомитет УССР по гражданскому строительству Укркоммунниипроект г. Харьков
ГИП		Козловская				
Нач. отд.		Пичахчи				

Монолитные участки Ум4, Ум6 /зеркально/

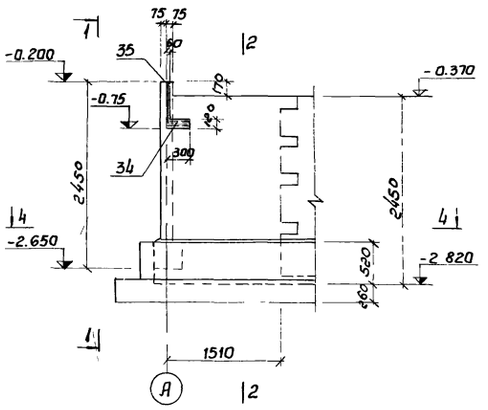

1-1

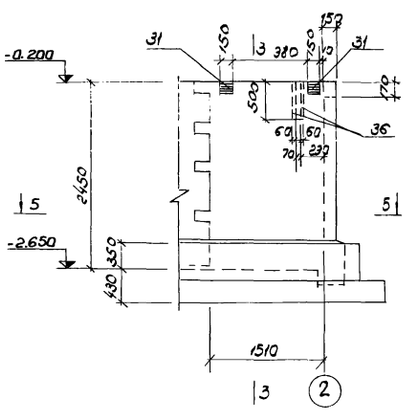

2-2, 3-3

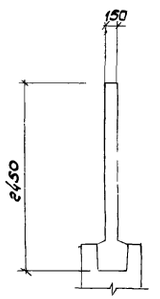

4-4, 5-5

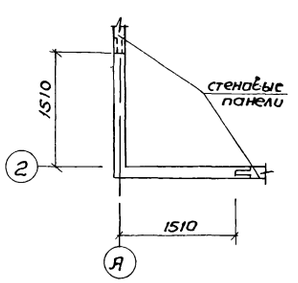

2-2 /армирование/

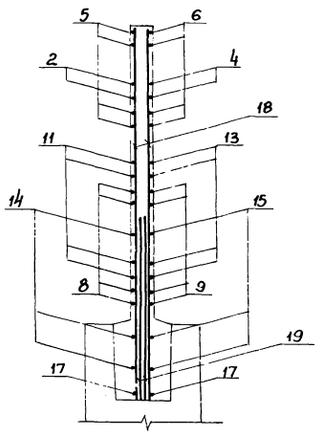

4-4 /армирование/

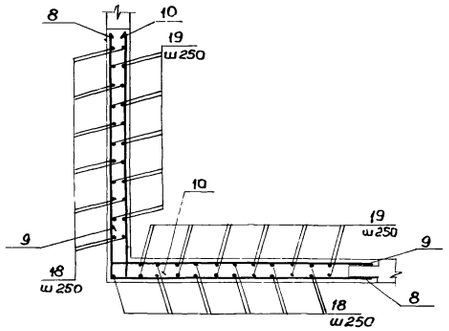

3-3 /армирование/

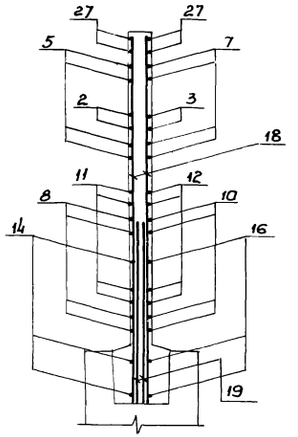

Монолитные участки Ум4, Ум6 /армирование/

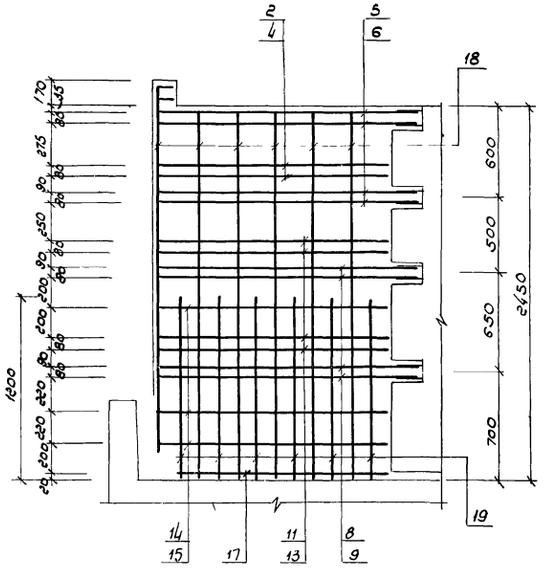

1-1 /армирование/

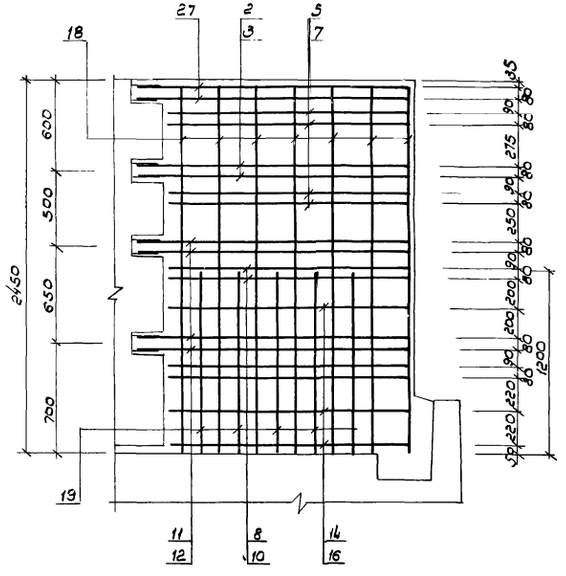

5-5 /армирование/

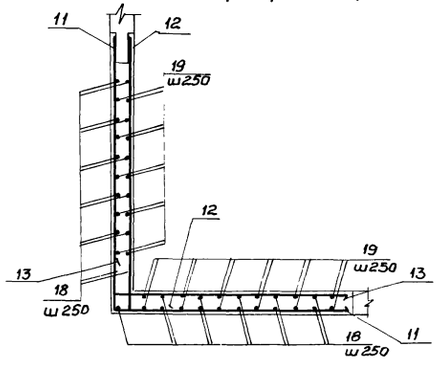

1. Данный лист комплектен с листами КЖ-6; КЖ-14; КЖ-15
2. Общие примечания см. лист КЖ-11

16
7546/V

					ТП 902-2-330 КЖС		
					Отстойники канализационные горизонтальные с механизированным удалением осадка		
Изм.	Лист	№ документа	Подпись	Дата	Тип II первичный отстойник четырехсекционный L=24м H=2м из сборного железобетона	Лит.	Лист	Листов
Инж.	Юровский					Р	13	
Рук. гр.	Зайтберг				Монолитные участки Ум4, Ум6 опалубочные чертежи и армирование.	МЖКХ УССР Укркоммунниипроект г. Харьков		
Гл. спец.	Браславский							
ГИП	Козловская							
Нач. отд.	Пичахчи							

Ведомость стержней на один элемент

Марка эл-та	поз	эскиз или сечение	ф мм	длина мм	кол
ум 1	1	110 | 1750	12 A III	1860	4
	2	1550 | 1820	12 A III	3370	4
	3	320 | 1820	12 A III	2140	4
	4	1550 | 320	12 A III	1870	4
	5	1750 | 1620	12 A III	3370	2
	6	1750 | 320	12 A III	1070	2
	7	320 | 1620	12 A III	1940	2
	8	1750 | 1620	10 A III	3370	4
	9	1750 | 240	10 A III	1990	4
	10	240 | 1620	10 A III	1860	4
	11	1550 | 1820	10 A III	3370	4
	12	240 | 1820	10 A III	2060	4
	13	1550 | 240	10 A III	1790	4
	14	1550 | 1620	8 A III	3210	3
	15	1550 | 170	8 A III	1720	3
	16	170 | 1620	8 A III	1790	3
	17		8 A III	1370	2
	18		8 A III	2480	23
	19		12 A III	1200	22
	20		10 A III	1310	4
	21		10 A III	900	16
ум 2	18	см выше	8 A III	2430	24
	19	— " —	12 A III	1200	24
	20	— " —	10 A III	1310	8
	21	— " —	10 A III	900	16
	22		12 A III	3380	8
	23		10 A III	3380	8
	24		8 A III	2980	14
	25	320 | 310	12 A III	630	4
	26	240 | 310	10 A III	550	12
ум 3	1	см выше	12 A III	1860	4
	2	— " —	12 A III	3370	4
	3	— " —	12 A III	2140	4
	4	— " —	12 A III	1870	4
	5	— " —	12 A III	3370	2
	6	— " —	12 A III	1070	2
	7	— " —	12 A III	1940	2

Марка эл-та	поз	эскиз или сечение	ф мм	длина мм	кол
ум 3	8	см выше	10 A III	3370	4
	9	— " —	10 A III	1990	4
	10	— " —	10 A III	1860	4
	11	— " —	10 A III	3370	4
	12	— " —	10 A III	2060	4
	13	— " —	10 A III	1790	4
	14	— " —	8 A III	3210	3
	15	— " —	8 A III	1720	3
	16	— " —	8 A III	1790	3
	17	— " —	8 A III	1370	2
	18	— " —	8 A III	2430	23
	19	— " —	12 A III	1200	22
	20	— " —	10 A III	1310	4
ум 4, ум 6	2	см выше	12 A III	3370	2
	3	— " —	12 A III	2140	2
	4	— " —	12 A III	1870	2
	5	— " —	12 A III	3370	4
	6	— " —	12 A III	1070	4
	7	— " —	12 A III	1940	4
	8	— " —	10 A III	3370	4
	9	— " —	10 A III	1990	4
	10	— " —	10 A III	1860	4
	11	— " —	10 A III	3370	4
	12	— " —	10 A III	2060	4
	13	— " —	10 A III	1790	4
	14	— " —	8 A III	3210	3
	15	— " —	8 A III	1720	3
	16	— " —	8 A III	1790	3
	17	— " —	8 A III	1370	2
	18	— " —	8 A III	2430	23
	19	— " —	12 A III	1200	22
	27	110 | 1820	12 A III	1930	4
ум 5	18	см выше	8 A III	2430	24
	19	— " —	12 A III	1200	24
	22	— " —	12 A III	3380	8
	23	— " —	10 A III	3380	8
	24	— " —	8 A III	2980	14

Марка эл-та	поз	эскиз или сечение	ф мм	длина мм	кол
ум-5	26	см выше	10 A III	550	12
	28	320 | 110 | 320	12 A III	750	2

7546/V 17

Изм	Лист	N документа	Подпись	Дата
Инж		Юровский		
Рук. гр		Зантберг		
Гл. специалист		Ярославский		
ГИП		Козловская		
Нач. отд		Личахун		

ТП 902-2-330 КЖС

Отстойники канализационные горизонтальные с механизированным удалением осадка

Тип II первичный отстойник четырехсекционный L=24м, H=2м из сборного железобетона

Монолитные участки ум1÷ум6 ведомость стержней на один элемент

Лит	Лист	Листов
Р	14	

МЖКХ УССР Укркоммунниипроект г. Харьков

Спецификация марок арматурных изделий на 1 элемент

Формат	Зона	Поз.	Обозначение	Наименование	Кол.	Примечания
				УМ 1		
				Сборочные единицы и детали		
		1÷21	кж-14	Стержни одиночные		
		29	серия 3.901-6	Сальник Ду-125	1	7.0 кг
		30	—— " ——	Сальник Ду-200	1	15.7 кг
		31	кж-30	Изделие закладное МН-1	2	
		32	кж-30	Изделие закладное МН-2	2	
		33	серия 3.400-6	Изделие закладное МИ4-13	1.8	м
		34	—— " ——	Изделие закладное МИ2-6	1	
		35	—— " ——	Изделие закладное МИ1-2	0.5	м
				Материалы:		
				Бетон „М200"	1.1	м³
				УМ 2		
				Сборочные единицы и детали		
		18÷26	кж-14	Стержни одиночные		
		29	серия 3.901-6	Сальник Ду 125	1	7.0 кг
		30	—— " ——	Сальник Ду 200	1	15.7 кг
		33	Серия 3.400-6	Изделие закладное МИ4-13	3.4	м
		34	Серия 3.400-6	Изделие закладное МИ2-6	2	

Формат	Зона	Поз.	Обозначение	Наименование	Кол.	Примечания
		35	серия 3.400-6	Изделие закладное МИ1-2	0.4	м
				Материалы:		
				Бетон „М200"	1.6	м³
				УМ 3		
				Сборочные единицы и детали		
		1÷20	кж-14	Стержни одиночные		
		31	кж-30	Изделие закладное МН-1	2	
		32	кж-30	Изделие закладное МН2	2	
		33	серия 3.400-6	Изделие закладное МИ4-13	1.8	м
		34	—— " ——	Изделие закладное МИ2-6	1	
		35	—— " ——	Изделие закладное МИ1-2	0.4	м
				Материалы:		
				Бетон „М200"	1.1	м³
				УМ 4, УМ-6		
				Сборочные единицы и детали		
		2÷19	кж-14	Стержни одиночные		
		27	кж-14	Стержни одиночные		
		31	кж-30	Изделие закладное МН-1	2	

Формат	Зона	Поз.	Обозначение	Наименование	Кол	Примечания
		34	Серия 3.400-6	Изделие закладное МИ2-6	1	
		35	—— " ——	Изделие закладное МИ1-2	0.5	м
		36	кж-30	Изделие закладное МН3	2	
				Материалы:		
				Бетон „М200"	1.6	м³
				УМ 5		
		18,19	кж-14	стержни одиночные		
		22-26	кж-14	стержни одиночные		
		28	кж-14	стержни одиночные		
		34	серия 3.400-6	изделие закладное МИ2-6	2	
		35	серия 3.400-6	Изделие закладное МИ1-2	0.5	м
				Материалы:		
				Бетон „М200"	1.1	м³

Выборка стали на 1 элемент кг

Марка эл-та	Арматурные изделия: Арматурная сталь ГОСТ 5781-75, Класс А-III, ф мм 8	10	12			Итого	Закладные изделия: Профильная сталь L50×5	δ6	δ8	δ10		Арматурная сталь ГОСТ 5781-75, Класс А-II, ф мм 10		Класс А-III, ф мм 8	10			Итого	Всего
УМ 1	31.2	48.0	68.5			147.7	6.8	—	4.7	25.9		0.3		1.3	1.0			40.0	187.7
УМ 2	40.0	36.3	52.5			128.5	12.9	—	7.5	—		0.6		0.7	0.3			9.1	146.7
УМ 3	31.2	39.1	68.5			138.8	6.8	—	4.7	25.9		0.3		1.3	1.0			40.0	178.8
УМ 4	31.2	48.0	67.2			146.4	—	0.5	4.7	11.8		0.3		0.5	0.8			18.6	165.0
УМ 5	40.0	20.9	51.6			112.5	—	—	4.1	—		1.0		0.3	—			5.4	117.9
УМ 6	31.2	48.0	67.2			146.4	—	0.5	4.7	11.8		0.3		0.5	0.8			18.6	165.0

1. Данный лист комплектен с листами КЖ-10 ÷ КЖ-14
2. В выборке стали на 1 элемент не учтен расход стали на сальники

18
7546/V

Изм	Лист	N документа	Подпись	Дата
Ст. инж.		Лаунзон		
Рук. гр.		Зантберг		
Гл. спец.		Браславский		
ГИП		Козловская		
Нач. отд.		Пичахчи		

ТП 902-2-330 кж

Отстойники канализационные горизонтальные с механизированным удалением осадка

Тип II Первичный отстойник четырехсекционный L=24м, H=2м из сборного железобетона

Монолитные участки УМ1÷УМ6 Спецификация марок на 1 элемент

Лит	Лист	Листов
Р	15	

МЖКХ УССР Укркоммунниипроект г. Харьков

Фрагмент опалубочного плана днища.

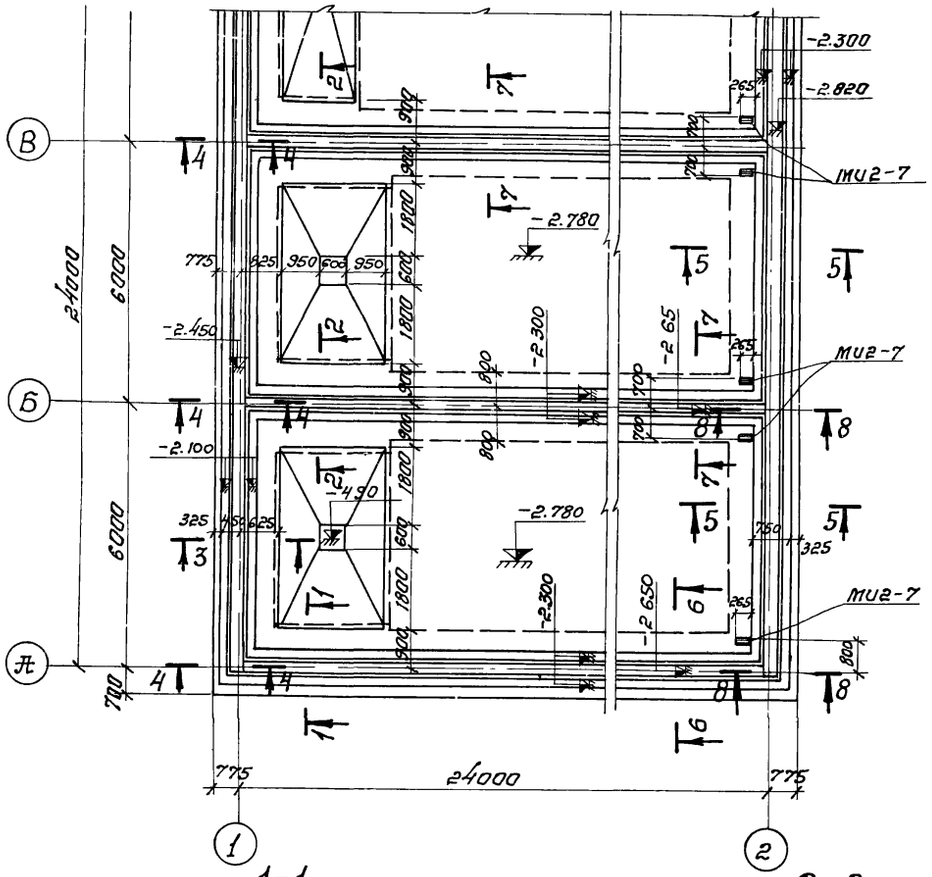
В
Б
А
1
2
24000
6000
6000
775
775
-2.300
-2.820
-2.780
-2.450
-2.300
-2.100
-2.650
МИ2-7
МИ2-7
МИ2-7
-2.780
-2.300
-2.650
-2.300
-2.780
-2.300
-2.650
-2.300
-2.780
-2.300
-2.650
-2.300

План раскладки нижних сеток

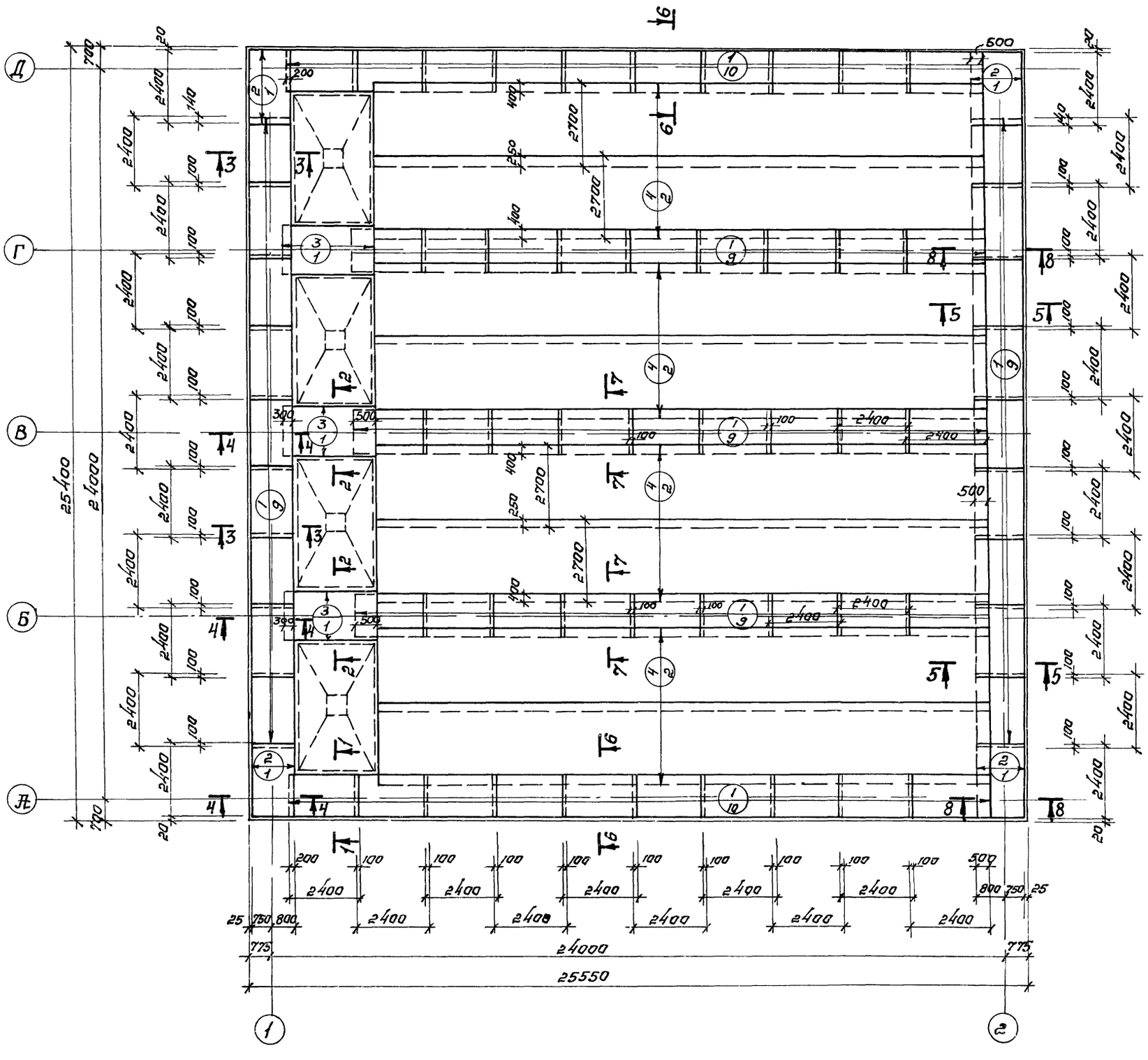

1. Разбивка сеток в нерабочем направлении дана по осям крайних стержней, в рабочем направлении по габариту сетки.
2. Данный лист комплектен с листами КЖ-16, КЖ-20; КЖ-23

20

7546/V

				ТП 902-2-330 КЖ	
				Отстойники канализационные горизонтальные с механизированным удалением осадка.	
Цэт	Лист	Удокумен	Подпись	Дата	
Провер.		Зантберг			Тип II. Первичный отстойник четырехсекционный L=24м h=2м из сборного железобетона.
Ст. инж.		Лязнзон			
Рук. гр.		Зантберг			
Гл. спец.		Ярославский			Днище. Армирование. План раскладки нижних сеток.
ГИП		Козловская			
Нач. отд.		Пичахчи			

Лит	Лист	Листов
Р	17	

МЖКХ УССР
Укркоммунниипроект
г. Харьков

План раскладки верхних сеток.

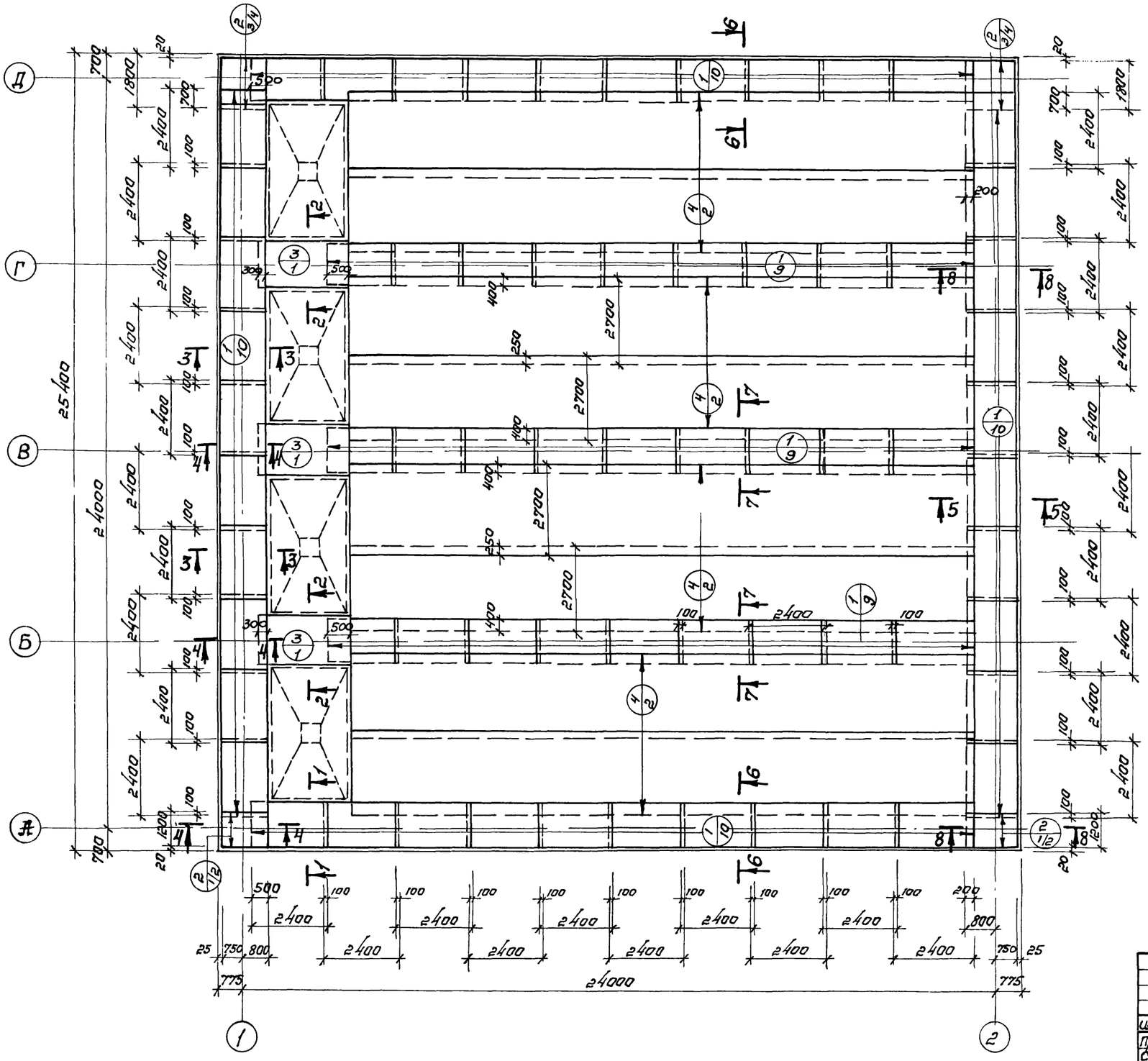

1. Разбивку сеток в нерабочет направлении вана по осям крайних стержней, в рабочет по габариту сетки.
2. Данный лист комплектен с листами КЖ-16; КЖ-20, КЖ-23

21
7546/V

					ТП 902-2-330 КЖ		
					Отстойники канализационные горизонтальные с механизированным удалением осадка.		
Изм.	Лист	№ докумен.	Подпись	Дата			
Провер.		Зантберг			Тип II. Первичный отстойник четырехсекционный L=24м h=2м из сборного железобетона.	Литр.	Лист	Листов
Гл. инж.		Лаунзон				Р	18	
Рук. гр.		Зантберг			Днище. Армирование. План раскладки верхних сеток.	МЖКХ УССР Укркоммунниипроект г. Харьков		
Гл. спец.		Браславский						
ГИП		Хазловская						
Нач. отд.		Пичахчи						

План раскладки каркасов

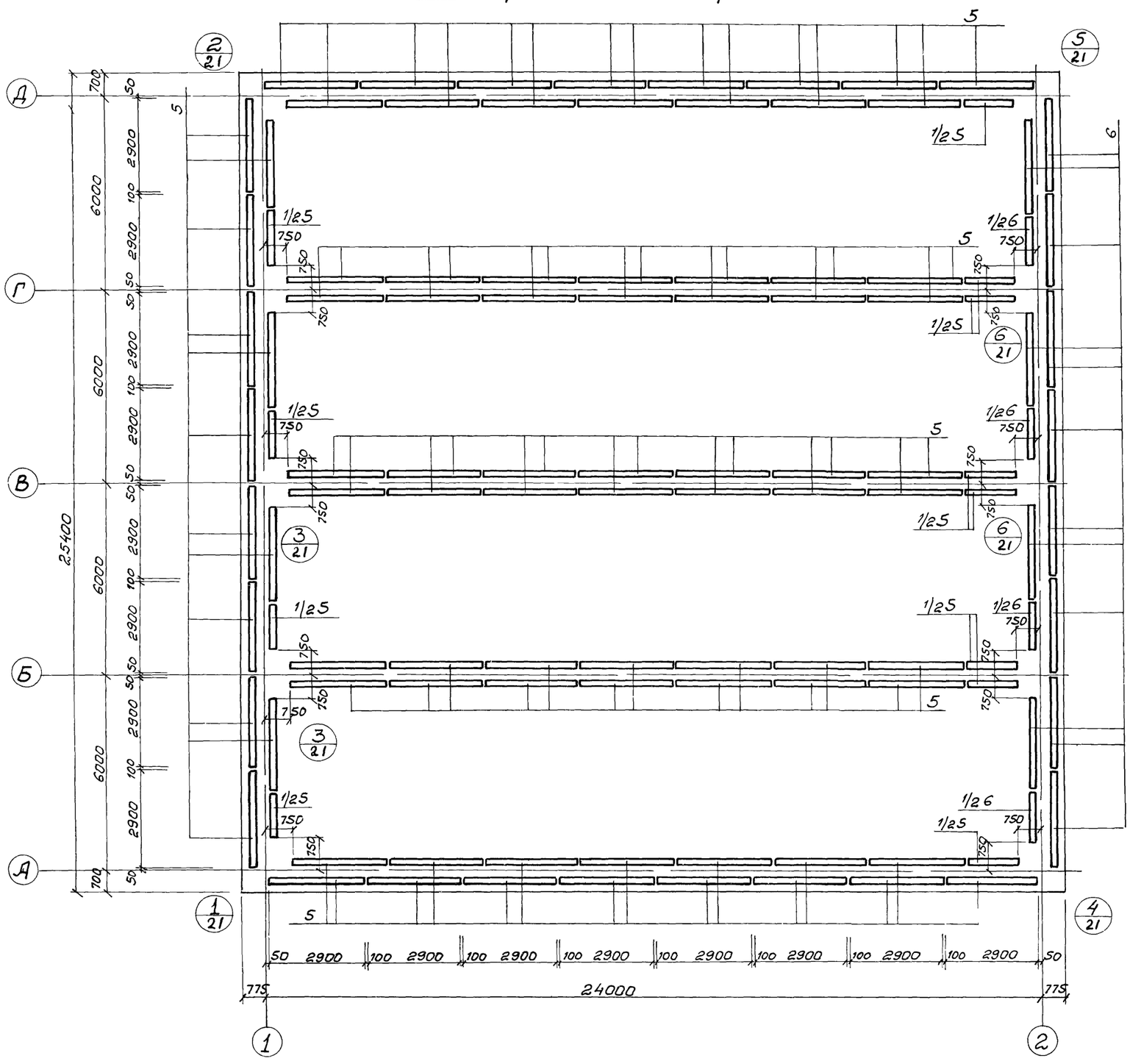

1. Данный лист комплектен с листами КЖ-6; КЖ-28

22

7546/V

					ТП 902-2-330 КЖ	
					Отстойники канализационные горизонтальные с механизированным удалением осадка.	
Изм.	Лист	№ документ	Подпись	Дата	Тип II. Первичный отстойник четырехсекционный L=24м. h=2м. из сборного железобетона.	Лит. Р; Лист 19; Листов
Проверил		Зантберг				
Ст. инж.		Ляунзон				
Рук. гр.		Зантберг			Днище. Армирование. План раскладки каркасов	МЖКХ-УССР Укркоммунниипроект г. Харьков
Гл. спец.		Браславский				
ГИП		Козловская				

1-1 /Армирование/

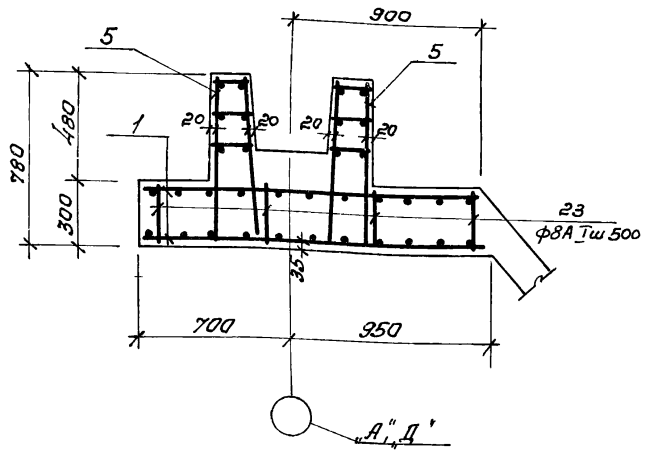

2-2 /Армирование/

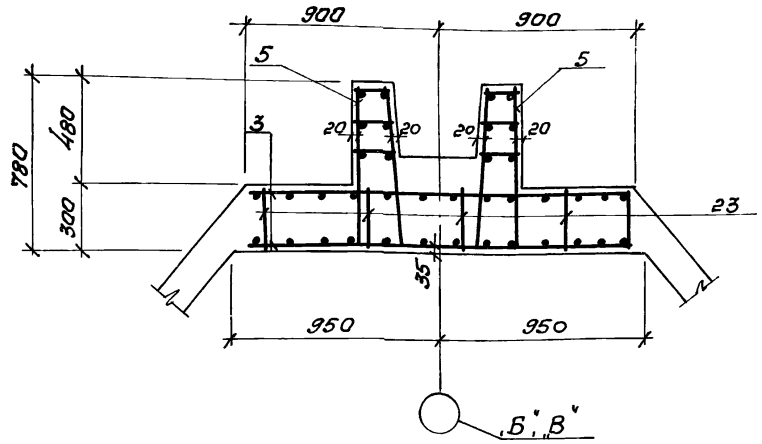

3-3 /Армирование/

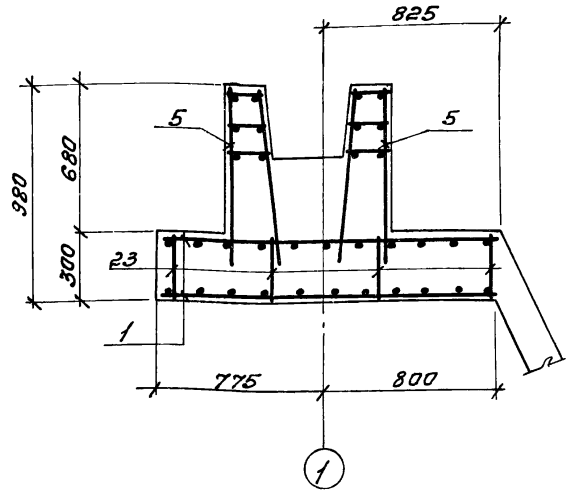

4-4 /Армирование/

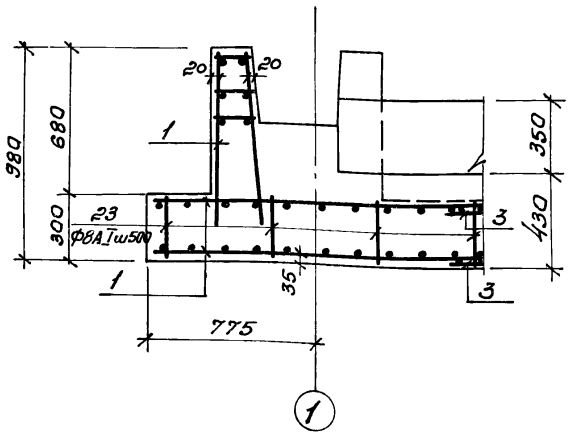

5-5 /Армирование/

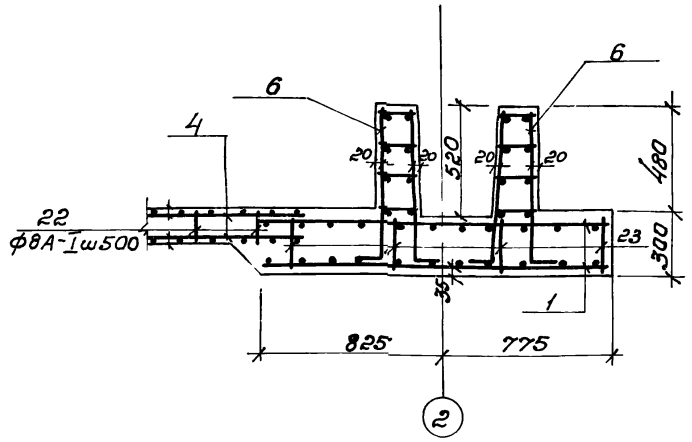

6-6 /Армирование/

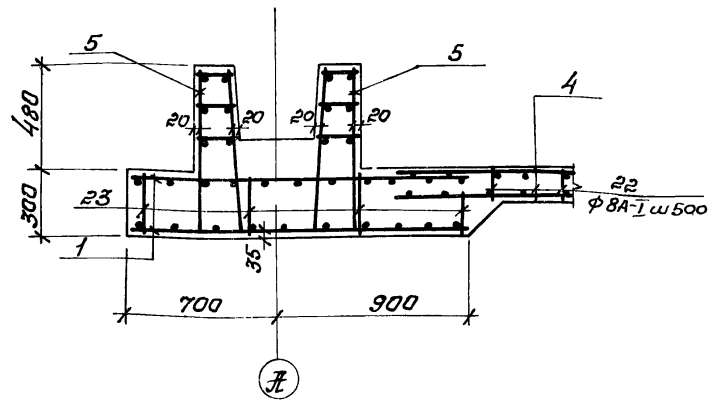

7-7 /Армирование/

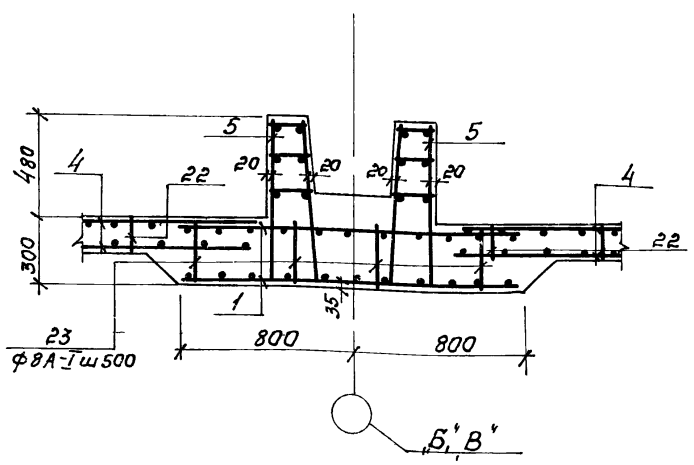

8-8 /Армирование/

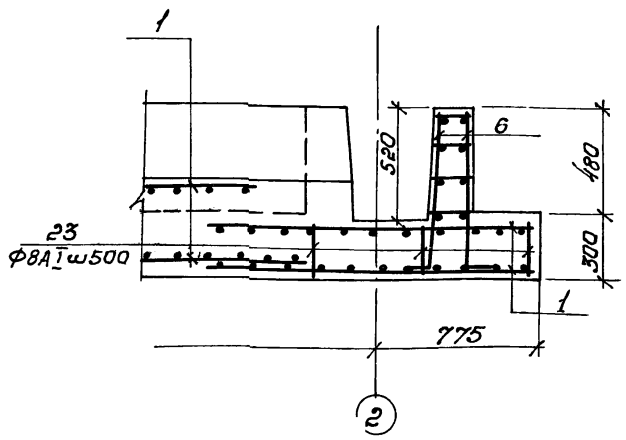

1 Данный лист комплектен с листами КЖ-17, КЖ-18, КЖ-23

23
7546/V

				ТП 902-2-330 КЭК		
				Отстойники канализационные горизонтальные с механизированным удалением осадка		
Изм.	Лист	№ докумен.	Подпись	Дата		
Проверил		Зантберг			Тип II Первичный отстойник четырехсекционный L=24м h=2м из сборного железобетона	Лит. Р / Лист 20 / Листов
Ст. инж.		Лаунзон				
Рук. гр.		Зантберг				
Гл. спец.		Брославский			Днище Армирование Сечения 1-1—8-8	МЖКХ УССР Укркоммунниипроект г. Харьков
ГИП		Козловская				
Нач. отд.		Пичахчи				

(1)

(2)

зеркальное отображение узла 1

10-10

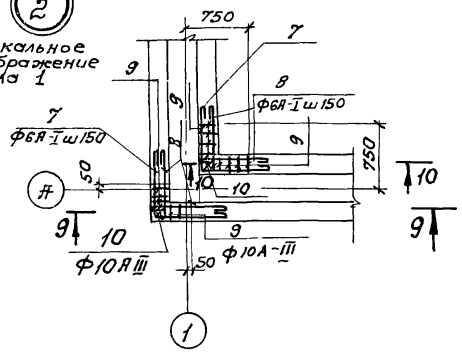

11-11

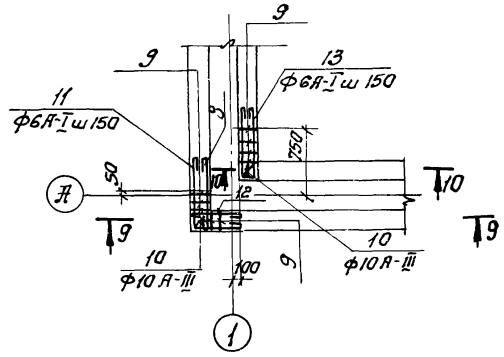

(3)

13-13

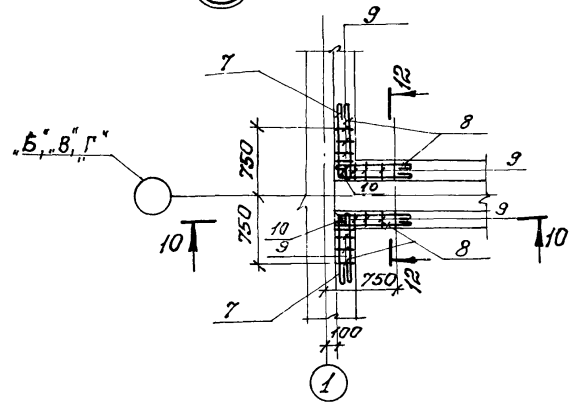

14-14

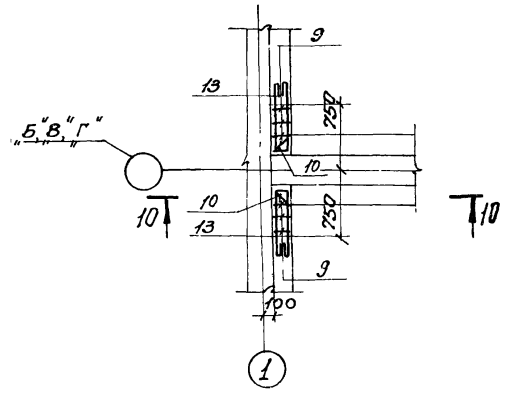

9-9

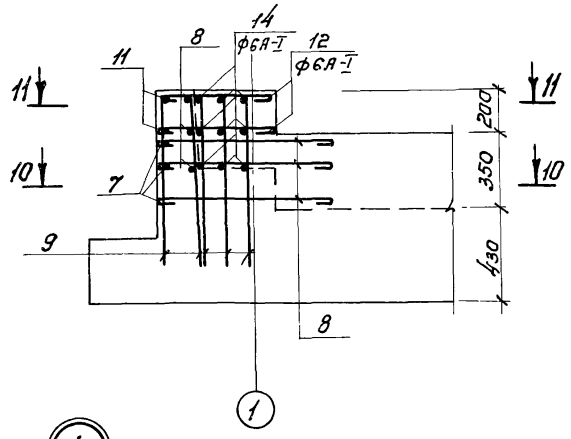

10-10

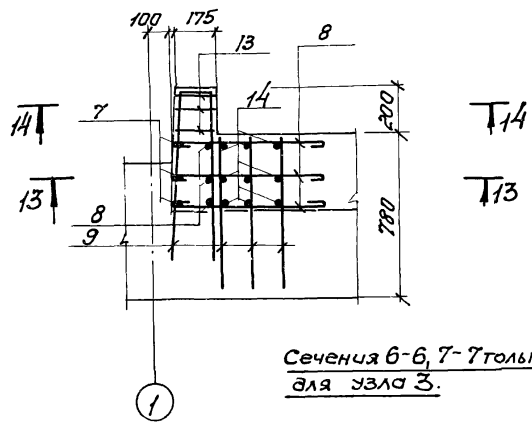

Сечения 6-6, 7-7 только для узла 3.

12-12

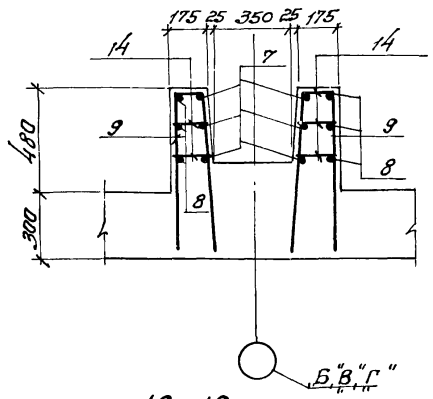

(6)

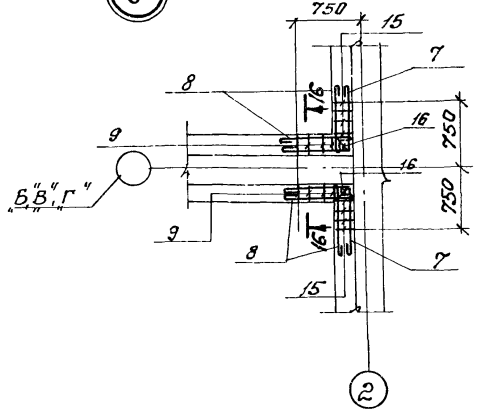

(4)

(5)

зеркальное отображение узла „4"

15-15

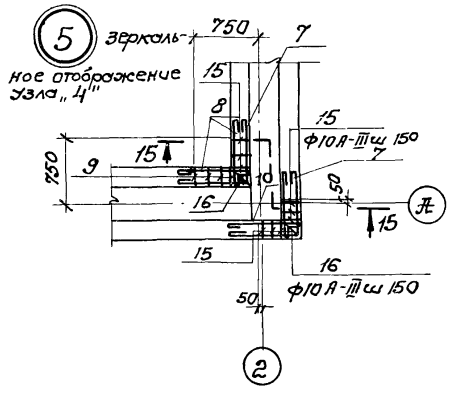

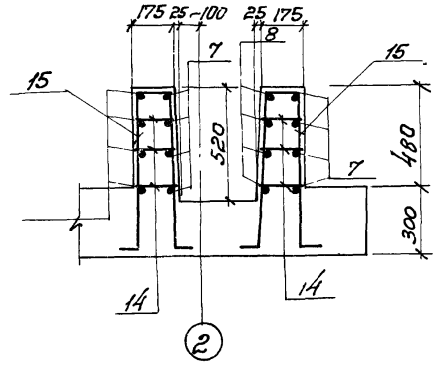

16-16

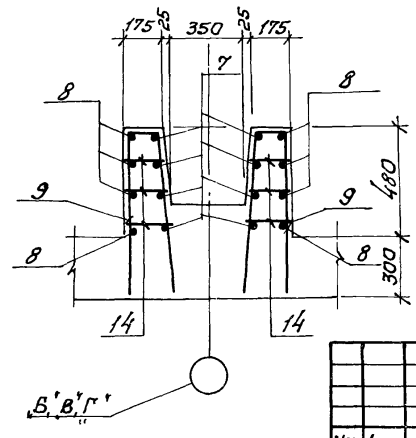

1 Расположение узлов в плане см. лист КЖ 19 КЖ-23

24

7546/V

					ТП 902-2-330 КЭС	
					Отстойники канализационные горизонтальные с механизированным удалением осадка.	
Изм.	Лист	№докумен	Подпись	Дата	Тип II. Первичный отстойник четырехсекционный L=24м h=2м из сборного железобетона.	Лит. / Лист / Листов: р / 21 /
Провер.		Зантберга				
Ст. инж.		Лаунзон			Днище. Армирование. Узлы „1÷6".	МЖКХ УССР Укркоммунниипроект г. Харьков
Рук. гр.		Зантберг				
Гл. спец.		Браславский				
ГИП		Козловская				
Нач. отд.		Пичахчи				

2-2

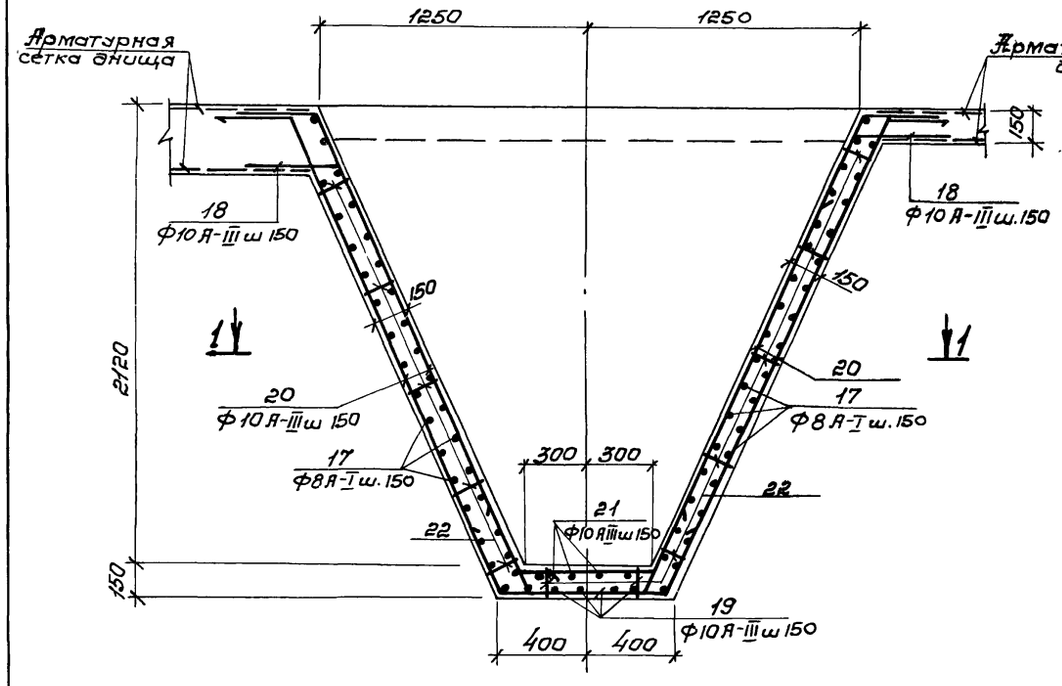

3-3

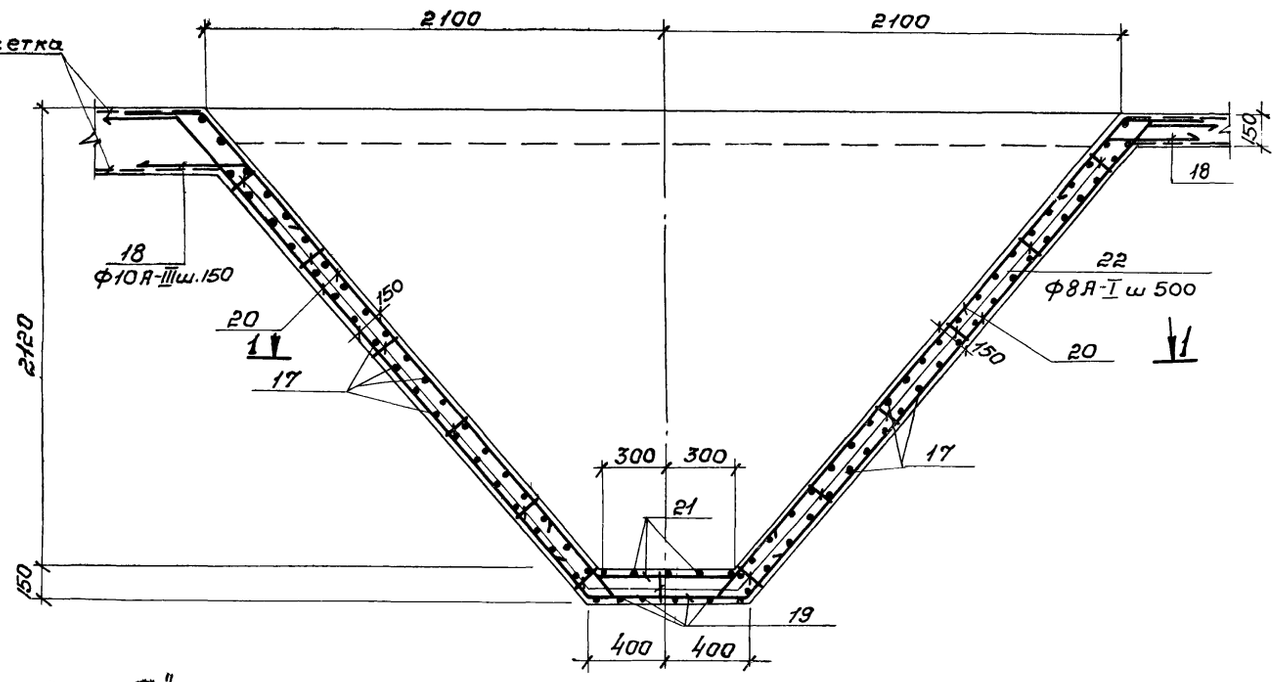

1-1

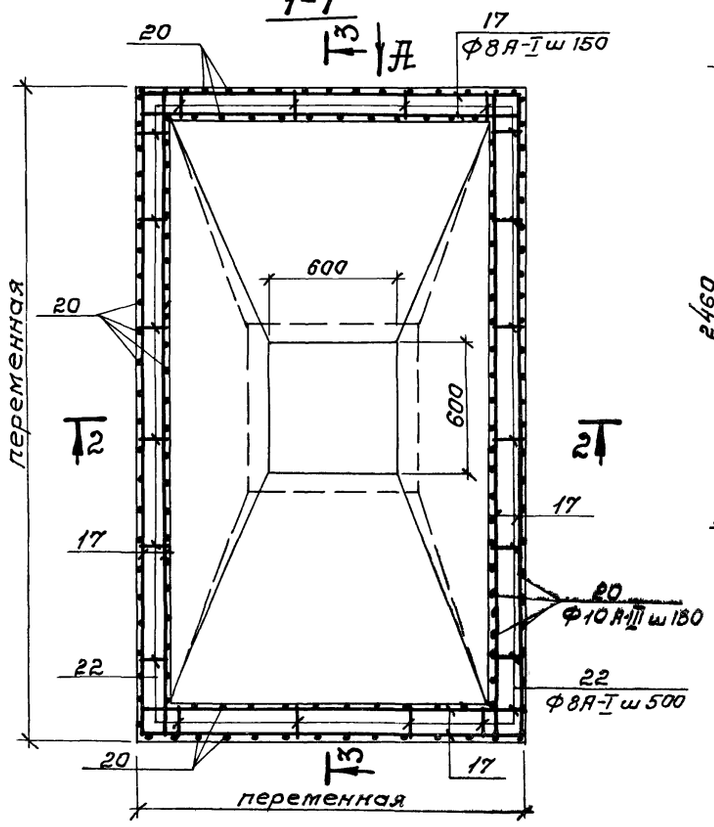

По "Д"

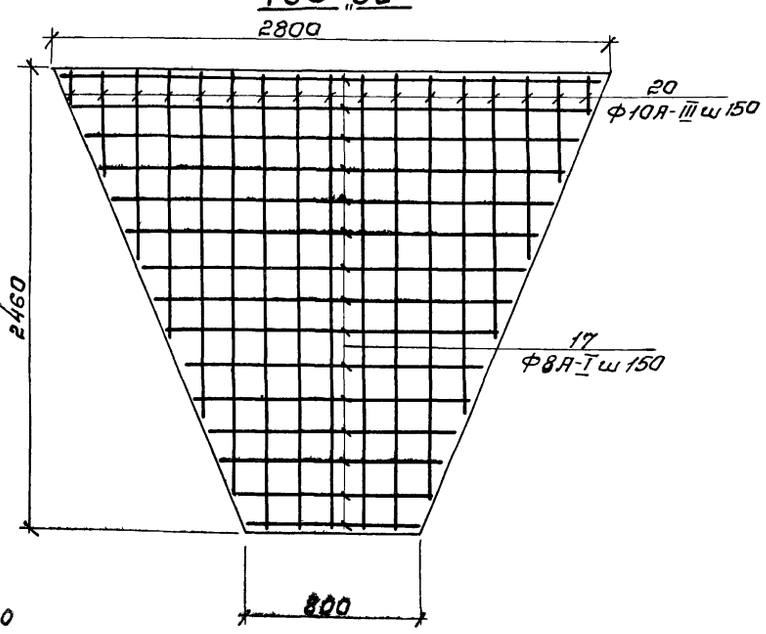

1. Отрезки арматуры поз 17 стыкуются в пролете с перепуском не менее 270 мм.
2. Защитный слой бетона в стенках бункера – 20 мм, в днище – 35 мм.

25
7546/V

					ТП 902-2-330 КЭЧ	
					Отстойники канализационные горизонтальные с механизированным удалением осадка	
Изм.	Лист	N документ.	Подпись	Дата	Тип II. Первичный отстойник четырехсекционный L = 24 м h = 2 м из сборного железобетона.	Лит. / Лист / Листов: р / 22 /
Провер.		Зантберг				
Ст. инж.		Лаунзон				
Рук. гр.		Зантберг			Днище. Армирование бункерной части	МЖКХ УССР Укркоммунниипроект г. Харьков
Гл. спец.		Браславский				
ГИП		Камовская				
Нач. отд.		Пичахчи				

Ведомость стержней на 1 элемент.

Марка эл-та	Поз.	Эскиз или сечение	Ф мм	Длина мм	Кол.
Днище	7	800 800	6А-I	1680	70
	8	800	6А-I	880	144
	9	730 730 135	10А-III	1595	106
	10	730 730 240	10А-III	1700	10
	11	800 530	6А-I	1410	4
	12	530	6А-I	610	4
	13	800 135 800	6А-I	1815	22
	14	l ср 190	6А-I	l ср. 190	444
	15	100 730 100 135	10А-III	1795	42
	16	100 730 100 240	10А-III	1900	10
	17	Общ. дл	8А-I	l общ. 331000	—
	18	350 350	10А-III	700	360
	19	350 750 350	10А-III	1450	48
	20	от 150÷2460 350	10А-III	l ср. 1650	720
	21	350 650 350	10А-III	1350	40
	22	200 120 120 200 200	8А-I	940	1840
	23	270 200 270 200 200	8А-I	1240	288

Спецификация марок арматурных изделий.

Формат	Зона	Поз.	Обозначение	Наименование	Кол.	Прим.
				Сборочные единицы и детали.		
		1	кж-28	Сетка арматурная С-1	132	
		2	кж-28	С-2	7	
		3	кж-28	С-3	6	
		4	ГОСТ 8478-66	Сетка 150/150/7/7 2700 ГОСТ 8478-66	320,0	п.м
		5	кж-28	Каркас пространственный КП-1	90	
		6	кж-28	Каркас пространственный КП-2	14	
		7÷23	кж-23	Стержни одиночные		
		24	Серия 3.400-6	Изделие закладное МИ2-7	8	
				Материалы:		
				Бетон „М 200"	169,1	$м^3$

Выборка стали на один элемент.

Марка эл-та	Арматурные изделия										Закладные изделия							Всего
	Арматурная сталь ГОСТ 5781-75										Профильная сталь				Арм сталь Класс А-III		Итого	
	Класс А-I				Класс А-III													
	Ф мм			Итого	Ф мм					Итого					Ф мм			
	6	7	8		10						8				8			
Днище	1314,5	3606,4	2081,1	7002,0	4751,4					4751,4	21,6				3,2		24,8	11178,2

1. Данный лист комплектен с листами 17÷22

26

7546/V

Изм	Лист	№ докумен.	Подпись	Дата
Провер.		Зантберг		
Ст. инж.		Ляунзон		
Рук. гр.		Зантберг		
Гл. спец.		Браславский		
ГИП		Козловская		
Нач. отд.		Пинахчи		

ТП 902-2-330 кж

Отстойники канализационные горизонтальные с механизированным удалением осадка

Тип II. Первичный отстойник четырехсекционный L-24м h-2м из сборного железобетона.

Лит.	Лист	Листов
Р	23	

Днище. Армирование. Спецификации.

МЖКХ УССР Укркоммунниипроект г. Харьков

1-1 ПК1-24-1а; ПК1-24-2а

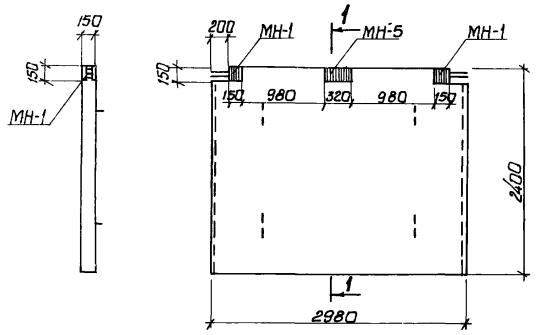

2-2 ПКУ1-24-1а

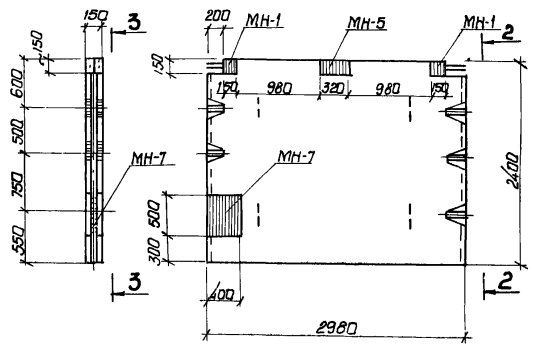

3-3

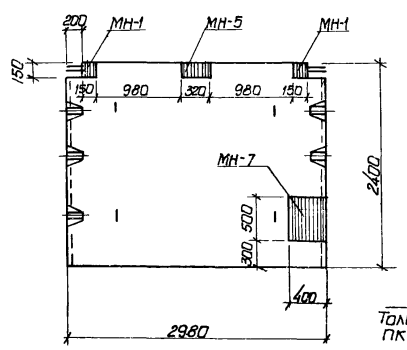

7-7

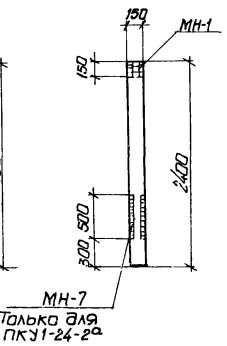

4-4 ПКУ1-24-1б; ПКУ1-24-1в

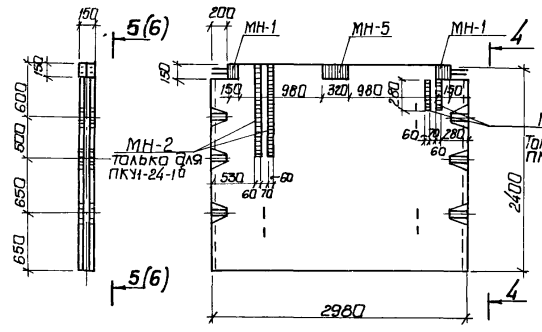

5-5

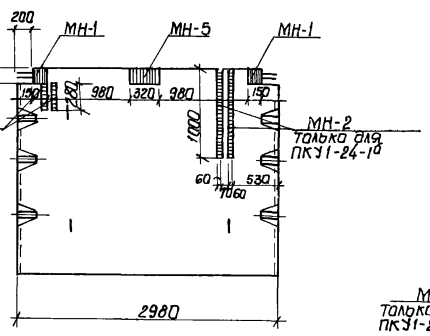

ПКУ1-24-2а; ПКУ1-24-2б

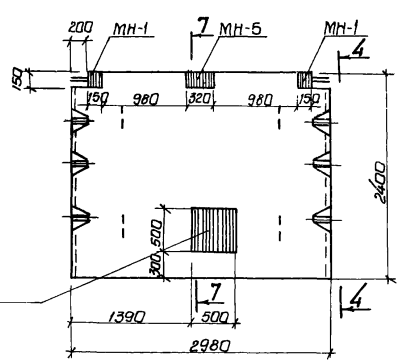

6-6

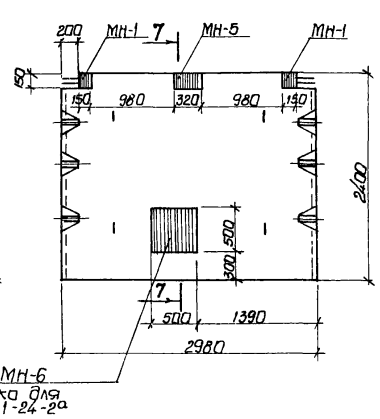

8-8 ПКУ1-24-2в

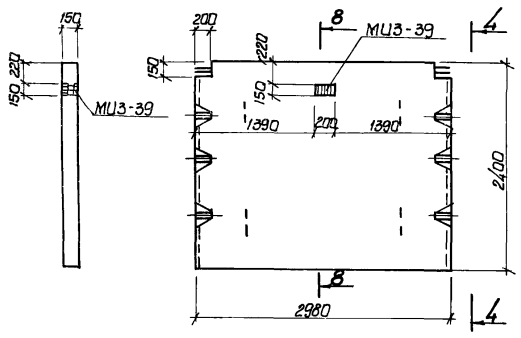

9-9 ПКУ1-24-2г

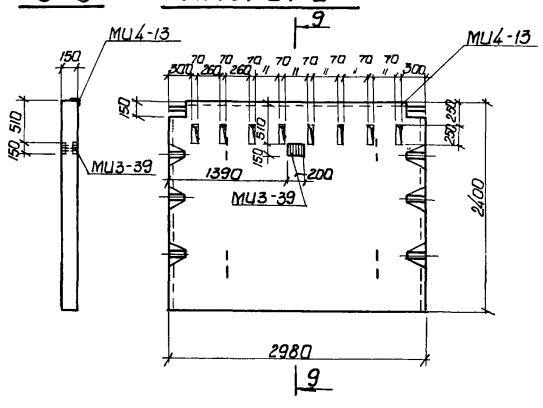

Выборка отправочных марок на одно изделие

Наименов. изделия	Марка	Кол-во Т	Кол-во Н	Масса кг Марки	Масса кг Всех	Серия или ГОСТ
ПК1-24-1а	МН-1	2		3,9	7,8	кж-30
	МН-5	1		8,1	8,1	кж-30
ПК1-24-2а	МН-1	2		3,9	7,8	кж-30
	МН-5	1		8,1	8,1	кж-30
ПКУ-24-1а	МН-1	2		3,9	7,8	кж-30
	МН-5	1		8,1	8,1	кж-30
	МН-7	1		32,12	32,12	кж-30
ПКУ1-24-1б	МН-1	2		3,9	7,8	кж-30
	МН-2	2		9,72	9,72	кж-30
	МН-5	1		8,1	8,1	кж-30
ПКУ1-24-1в	МН-1	2		3,9	7,8	кж-30
	МН-4	2		2,76	5,52	кж-30
	МН-5	1		8,1	8,1	кж-30
ПКУ1-24-2а	МН-1	2		3,9	7,8	кж-30
	МН-5	1		8,1	8,1	кж-30
	МН-6	1		39,26	39,26	кж-30
ПКУ1-24-2б	МН-1	2		3,9	7,8	кж-30
	МН-5	1		8,1	8,1	кж-30
ПКУ1-24-2в	МИ3-39	1		2,8	2,8	Серия 3.400-6
ПКУ1-24-2г	МИ3-39	1		2,8	2,8	—"—
	МИ4-13	2,55 п.м.		4,2	10,7	—"—

1. Данный лист комплектен с листами КЖ-6,
2. Стеновые панели с индексами отличаются от типовых по серии 3.900-2 вып. 2,7 наличием дополнительных закладных элементов и отверстий.

27
7546/V

				ТП 902-2-330 КЖ	
				Отстойники канализационные горизонтальные с механизированным удалением осадка	
Изм.	Лист	N докум.	Подпись	Дата	
Провер.		Зантберг			Тип II. Первичный отстойник четырехсекционный L=24м h=2м из сборного железобетона. Лит Р; Лист 24; Листов
Инженер		Левина			
Рук.гр.		Зантберг			
Гл.спец.		Браславский			Опалубочные чертежи стеновых панелей ПК1-24-1а; ПК1-24-2а; ПКУ1-24-1а÷ПКУ1-24-1в; ПКУ1-24-2а÷ПКУ1-24-2г
ГИП		Казловская			МЖКХ-УССР Укркоммунниипроект г. Харьков
Нач.отд.		Пичахчи			

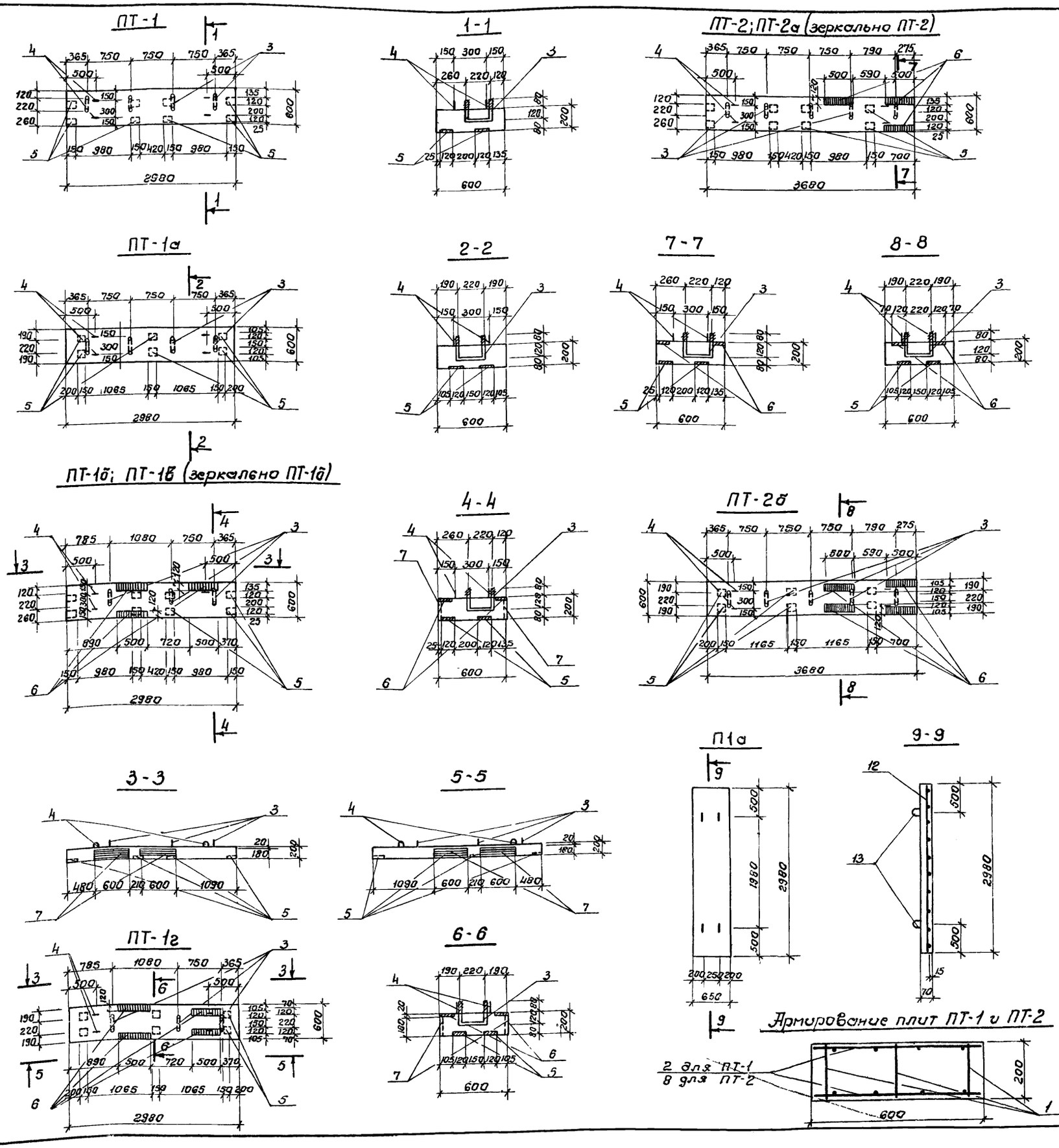

Спецификация марок арматурных изделий на 1 элемент.

Формат	Зона	Поз.	Обозначение	Наименование	Кол.	Примечание.
				ПТ-1		
				Сборочные единицы и детали		
		1	КЖ-29	Каркас плоский КР-2	3	
		2	КЖ-29	Сетка арматурная С-14	2	
		3,4	КЖ-26	Стержни одиночные		
		5	3.400-6 лист 30	Изделие закладное МИ2-4	8	
				Материалы		
				Бетон марки 200	0,36	м³
				ПТ-1а		
				Сборочные единицы и детали		
		1	КЖ-29	Каркас плоский КР-2	3	
		2	КЖ-29	Сетка арматурная С-14	2	
		3,4	КЖ-26	Стержни одиночные		
		5	3.400-6 лист 30	Изделие закладное МИ2-4	6	
				Материалы		
				Бетон марки 200	0,36	м³
				ПТ-1б; ПТ-1в		
				Сборочные единицы и детали		
		1	КЖ-29	Каркас плоский КР-2	3	
		2	КЖ-29	Сетка арматурная С-14	2	
		3,4	КЖ-26	Стержни одиночные		
		5	3.400-6 лист 30	Изделие закладное МИ2-4	8	
		6	3.400-6 лист 24	То же, МИ1-6	3	
		7	3.400-6 лист 95	То же МИ4-7	2	
				Материалы		
				Бетон марки 200	0,36	м³
				ПТ-1г		
				Сборочные единицы и детали		
		1	КЖ-29	Каркас плоский КР-2	3	
		2	КЖ-29	Сетка арматурная С-14	2	
		3,4	КЖ-26	Стержни одиночные.		
		5	3.400-6 лист 30	Изделие закладное МИ2-4	6	
		6	3.400-6 лист 24	То же, МИ1-6	4	
		7	3.400-6 лист 95	То же, МИ4-7	4	
				Материалы		
				Бетон марки 200	0,36	м³
				ПТ-2; ПТ-2а		
				Сборочные единицы и детали		
		1	КЖ-29	Каркас плоский КР-2	3	
		8	КЖ-29	Сетка арматурная С-15	2	
		3,4	КЖ-26	Стержни одиночные		
		5	3.400-6 лист 30	Изделие закладное МИ2-4	8	
		6	3.400-6 лист 24	То же, МИ1-6	3	
				Материалы		
				Бетон марки 200	0,44	м³

1. Данный лист комплектен с листами КЖ-7, КЖ-26

28

7546/V

Изм.	Лист.	№ документ	Подп.	Дата
Провер.		Зантберг		
Инжен.		Муценко		
Рук. гр.		Зантберг		
Гл. спец.		Браславский		
ГИП		Козловская		
Нач. отд.		Пицкевич		

ТП 902-2-330 КЖ

Отстойники канализационные горизонтальные с механизированным удалением осадка.

Тип II. Первичный отстойник четырехсекционный L=24м h=2м из сборного железобетона.

Плиты мостиков ПТ-1-ПТ-1г ПТ-2÷ПТ-2б Плита перекрытия П-1а. Опалубочные чертежи и армирования.

Лит	Лист	Листов
Р	25	

МЖКХ УССР Укркоммунпроект г. Харьков

ПТ-3

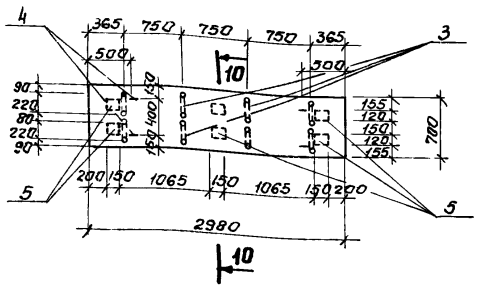

10-10

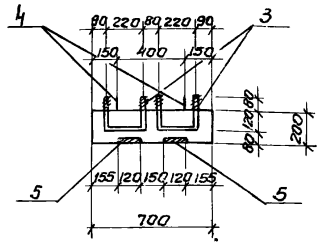

Армирование плит ПТ-3 и ПТ-4

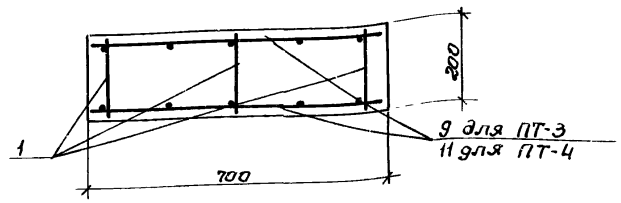

ПТ-3а

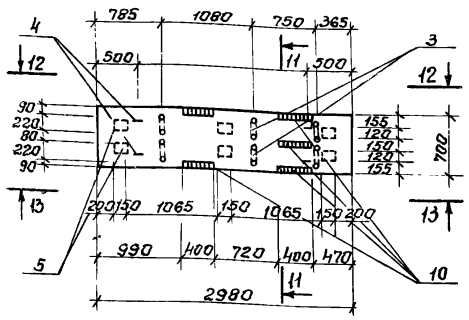

11-11

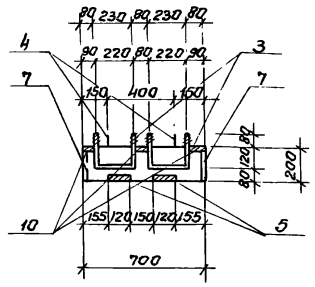

12-12

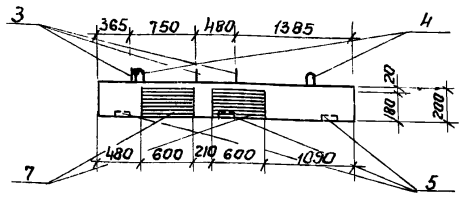

14-14

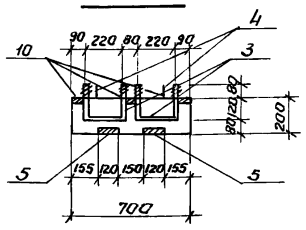

13-13

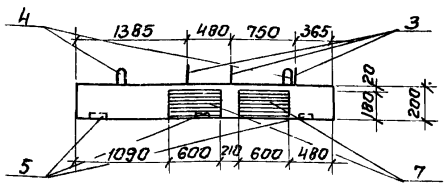

ПТ-4

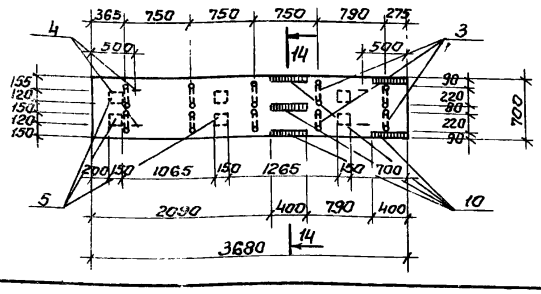

Ведомость стержней на 1 элемент.

Марка эл-та	Поз.	Эскиз или сечение	Ф мм	Длина мм	Кол
ПТ-1, ПТ-1а	3	200 80 120	20AI	620	4
	4	100 230 60 100 230	16AI	720	4
ПТ-1б; ПТ-1в ПТ-1г	3	200 80 120	20AI	620	3
	4	100 230 60 100 230	16AI	720	4
ПТ-2; ПТ-2а ПТ-2б	3	200 80 120	20AI	620	5
	4	100 230 60 100 230	16AI	720	4
ПТ-3	3	200 80 120	20AI	620	8
	4	100 230 60 100 230	16AI	720	4
ПТ-3а	3	200 80 120	20AI	620	6
	4	100 230 60 100 230	16AI	720	4
ПТ-4	3	200 80 120	20AI	620	10
	4	100 230 60 100 230	16AI	720	4

Выборка стали на 1 элемент, кг.

Марка эл-та	Арматурные изделия: Арматурная сталь: Класс А-I, Ф мм 6	8	16	20	Итого	Класс А-III, Ф мм 8	Итого	Закладные изделия: Профильная сталь δ=8	δ=10	Арматурная сталь: А-I, Ф мм 10	А-II, Ф мм 10	12	А-III, Ф мм 10	Итого	Всего
ПТ-1	—	10,4	4,6	6,2	21,2	23,3	23,3	8,8	—	—	4.0	—	—	12.8	57.3
ПТ-1а	—	10,4	4,6	6,2	21.2	23,3	23,3	6,6	—	—	3.0	—	—	9.6	54.1
ПТ-1б	—	10,4	4,6	4.7	19.7	23,3	23,3	19,9	17.0	—	4.0	4,0	0.9	45.8	88.8
ПТ-1в	—	10,4	4,6	4.7	19.7	23,3	23.3	21.8	34.0	—	3,0	8 0	1.2	68.0	111.0
ПТ-2	—	10,4	4,6	7.8	22.8	17,2	17.2	20.2	—	—	4.0	—	0.9	25.1	65.1
ПТ-2а	—	10,4	4,6	7.8	22,8	17.2	17.2	21.8	—	—	3,0	—	1.2	26.0	66.0
ПТ-3	—	10,4	4,6	12.4	27.4	22.5	22.5	6.6	—	—	3 0	—	—	9.6	59.5
ПТ-3а	—	10,4	4,6	9.3	24,3	22.5	22 5	16,6	34.0	—	3,0	8,0	1.5	63.1	109 6
ПТ-4	—	10,4	4,6	15.5	30.5	28 0	28.0	16 6	—	—	3.0	—	1.5	21.1	79 6
П1а	4,8	—	—	—	4,8	5,1	5,1	—	—	3.6	—	—	—	3.6	13.5

7546/V

Спецификация марок закладных изделий на 1 элемент

Формат	Зона	Поз.	Обозначение	Наименование	Кол	Примечание
				ПТ-2а		
				Сборочные единицы и детали		
		1	КЖ-29	Каркас плоский КР-2	3	
		8	КЖ-29	Сетка арматурная С-15	2	
		3,4	КЖ-26	Стержни одиночные		
		5	3.400-6 лист 30	Изделие закладное МН2-4	6	
		6	3.400-6 лист 24	То же, МИ 1-6	4	
				Материалы		
				Бетон марки 200	0,44	м³
				ПТ-3		
				Сборочные единицы и детали		
		1	КЖ-29	Каркас плоский КР-2	3	
		9	КЖ-29	Сетка арматурная С-16	2	
		3;4	КЖ-26	Стержни одиночные		
		5	3.400-6 лист 30	Изделие закладное МН2-4	6	
				Материалы		
				Бетон марки 200	0,36	
				ПТ-3а		
		1	КЖ-29	Каркас плоский КР-2	3	
		9	КЖ-29	Сетка арматурная С-16	2	
		3,4	КЖ-26	Стержни одиночные		
		5	3.400-6 лист 30	Изделие закладное МН2-4	6	
		10	3.400-6 лист 24	То же, Ми 1-4	5	
		7	3.400-6 лист 95	То же, Ми 4-7	4	
				Материалы		
				Бетон марки 200	0.36	м³
				ПТ-4		
				Сборочные единицы и детали		
		1	КЖ-29	Каркас плоский КР-2	3	
		11	КЖ-29	Сетка арматурная С-17	2	
		3,4	КЖ-26	Стержни одиночные		
		5	3.400-6 лист 30	Изделие закладное Мн2-4	6	
		10	3 400-6 лист 24	То же, Ми 1-4	5	
				Материалы		
				Бетон марки 200	0,44	м³
				П1а		
				Сборочные единицы и детали		
		12	КЖ-29	Сетка арматурная С-18	1	
		13	ИС-01-04 в 2 лист 54	Изделие закладное М-5	4	
				Материалы		
				Бетон марки 200	0,14	м³

29

7546/V

1. Данный лист комплектен с листами КЖ-2, КЖ-25
2. Плиты мостиков выполнять из бетона М-200; В-4; марку бетона по морозостойкости принять по "пояснительной записке.

Изм	Лист	№ докум.	Подп	Дата
Провер.		Зантберг		
Инженер		Муженко		
Рук.гр.		Зантберг		
Гл.спец.		Браславский		
ГИП		Козловская		
Нач.отд.		Пичахчи		

ТП 902-2-330

КЖС

Отстойники канализационные горизонтальные с механизированным удалением осадка.

Тип II Первичный отстойник четырехсекционный L=24м h=2м из сборного железобетона.

Плиты мостиков ПТ-3; ПТ-3а; ПТ-4. Опалубочные чертежи и армирование.

Лит	Лист	Листов
Р	26	

МЖКХ УССР Укркоммуннипроект г. Харьков.

ЛТ-1

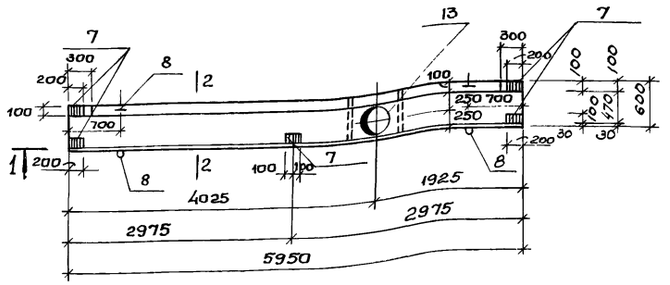

ЛТ-3; ЛТ-4

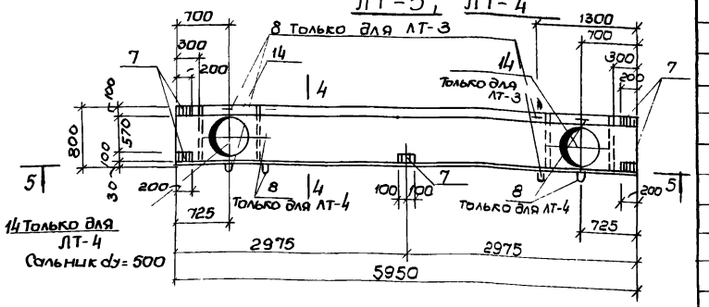

1-1

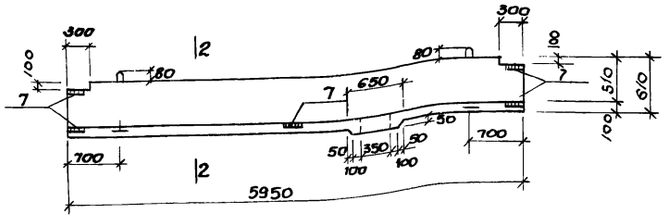

2-2

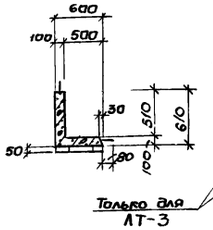

5-5

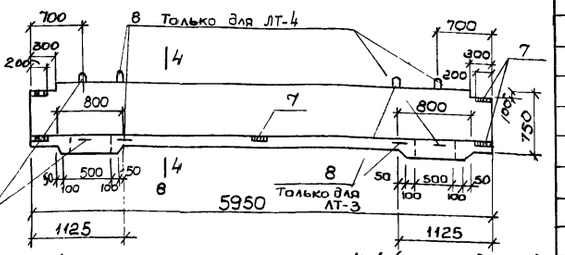

2-2(армирование)

4-4 (армирование)

ЛТ-2

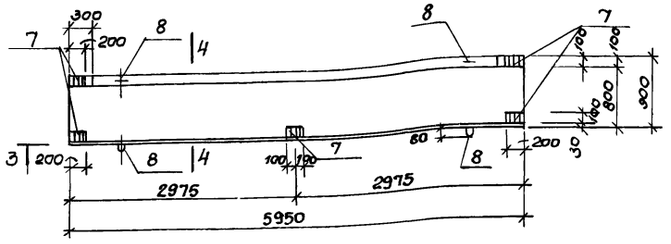

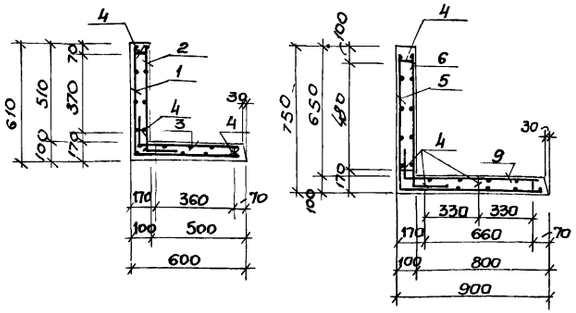

3-3

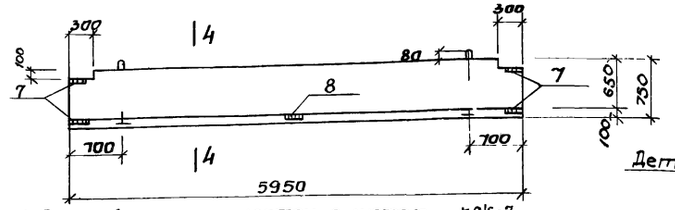

4-4

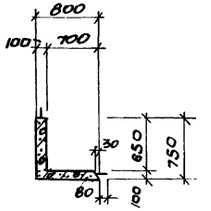

Деталь заделки сальника dy = 350 мм; dy = 500 мм

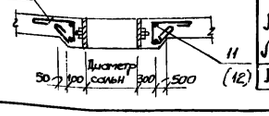

1. Данный лист комплектен с листом КЖС-7
2. Лотки выполнять из бетона „М-200", В-4.
3. В выборке стали на 1 элемент не учтен расход стали на сальники.
4. В местах пропуска сальников арматуру вырезать по месту

Ведомость стержней на один элемент

Марка	Поз	Эскиз или сечение	ф мм	Длина мм	Кол.
ЛТ-1	10		6 AI	870	14
	11		16 AI	2201	2
	8		16 AI	1340	4
ЛТ-3 ЛТ-4	10		6 AI	870	18
	12		18 AI	2802	2
	8		16 AI	1340	4
ЛТ-2	8		16 AI	1340	4

Формат	Зона	Поз.	Обозначение	Наименование	Кол.	Примеч.
				ЛТ-1		
				Сборочные единицы и детали		
		1	КЖС-29	Сетка арматурная С-8		
		2	КЖС-29	Сетка арматурная С-9	1	
		3	КЖС-29	Сетка арматурная С-10	1	
		4	КЖС-29	Каркас плоский КР-1	4	
		8,10,11	КЖС-27	Стержни одиночные		
		7	КЖС-30	Изделие закладное МН-8	5	
		13	3.901-5	Сальник dy=350 мм	1	
				Материалы		
				Бетон марки 200	0,7м³	
				ЛТ-2		
				Сборочные единицы и детали		
		5	КЖС-29	Сетка арматурная С-11	1	
		6	КЖС-29	Сетка арматурная С-12	1	
		9	КЖС-29	Сетка арматурная С-13	1	
		4	КЖС-29	Каркас плоский КР-1	4	
		7	КЖС-29	Изделие закладное МН-8	5	
		8	КЖС-27	Стержни одиночные		
				Материалы		
				Бетон марки 200	1,9м³	
				ЛТ-3; ЛТ-4		
				Сборочные единицы и детали		
		5	КЖС-29	Сетка арматурная С-11	1	
		6	КЖС-29	Сетка арматурная С-12	1	
		9	КЖС-29	Сетка арматурная С-13	1	
		4	КЖС-29	Каркас, плоский КР-1	4	
		8,10,12	КЖС-27	Стержни одиночные		
		7	КЖС-30	Изделие закладное МН-8	5	30
		14	3.901-5	Сальник dy=500 мм	1	
				Материалы		
				Бетон марки 200	0,9м³	75 46 V

Спецификация стали на 1 элемент, кг

Марка элемента	Арматурные изделия: Арматурная сталь ГОСТ 5781-75, класс AI, ф мм: 6	8	16	Итого	класс AIII, ф мм: 8	18	Итого	Закладные изделия: Профильная сталь δ=8	Арм. сталь ГОСТ 5781-75, класс AII, ф мм: 10	Итого	Всего
ЛТ-1	2.7	20.8	8.6	32.1	84.4	8.8	93.2	6.3	0.4	6.7	132.0
ЛТ-2	–	29.1	8.6	37.7	114.5	–	114.5	6.3	0.4	6.7	158.9
ЛТ-3; ЛТ-4	3.5	29.1	8.6	41.2	114.5	11.2	125.7	6.3	0.4	6.7	173.6

Изм.	Лист	№ документа	Подпись	Дата
Провер.		Зонтберг		
Инженер		Левина		
Рук. гр.		Зонтберг		
Гл. спец.		Ярославский		
ГИП		Казловская		
Нач. отд.		Пинахчи		

ТП 902-2-330 КЖС

Отстойники канализационные горизонтальные с механизированным удалением осадка

Тип II Первичный отстойник четырехсекционный L=24м h=2м из сборного железобетона

Лит.	Лист	Листов
Р	27	

Опалубочные чертежи и армирование сборных железобетонных лотков

Минск УССР Укркоммунниипроект г. Харьков

С-1

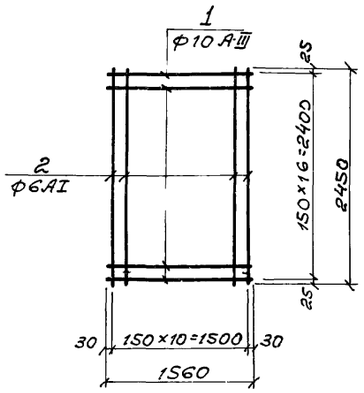

С-2

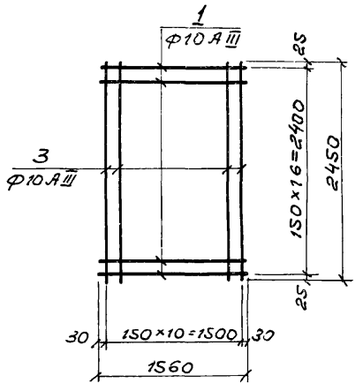

С-3

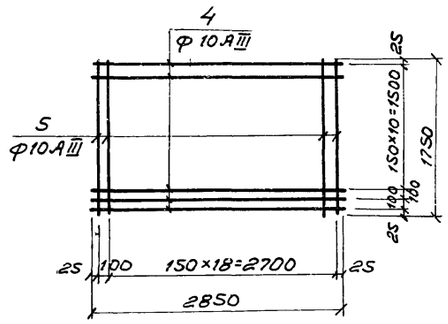

КП-1

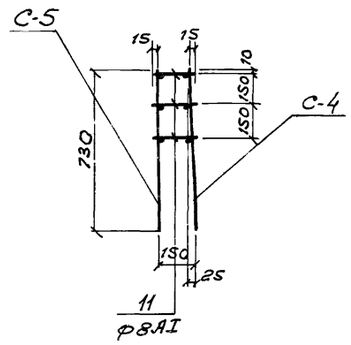

С-4

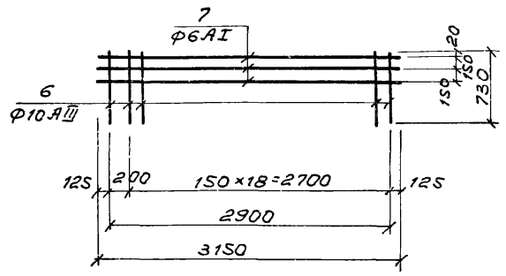

С-5

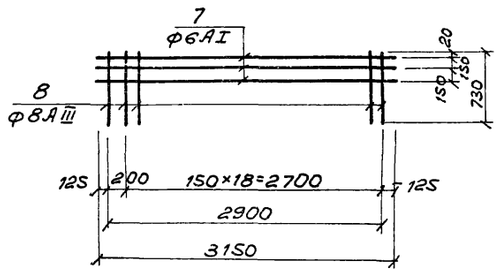

КП-2

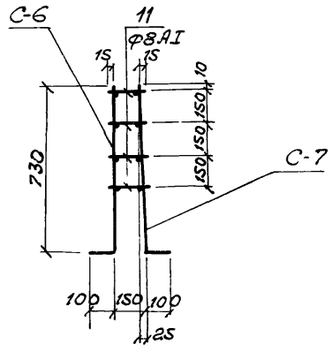

С-6

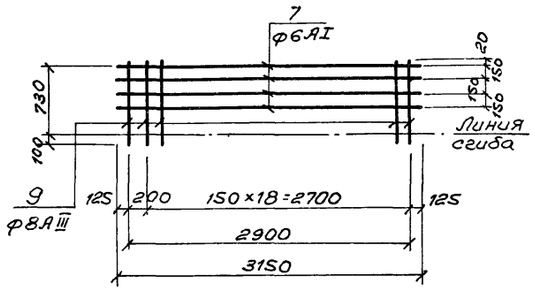

С-7

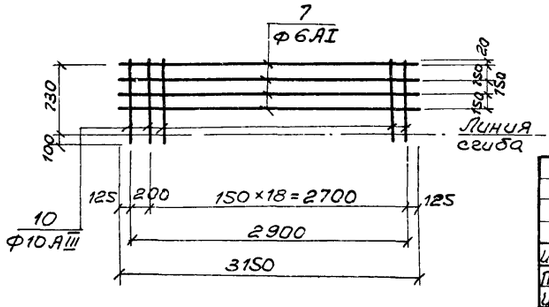

Ведомость стержней на один элемент

Марка эл-та		Поз.	Эскиз	Ф мм	Длина мм	Кол.
С-1		1		10 А-III	1560	17
		2		6 А-I	2450	11
С-2		1		10 А-III	1560	17
		3		10 А-III	2450	11
С-3		4		10 А-III	2850	11
		5		10 А-III	1750	20
Каркас КП-1	С-4	6		10 А-III	730	20
		7		6 А-I	3150	3
	С-5	7		6 А-I	3150	3
		8		8 А-III	730	20
	отд. стерж.	11		8 А-I	ℓ ср. 190	60
Каркас КП-2	С-6	7		6 А-I	3150	4
		9		8 А-III	830	20
	С-7	7		6 А-I	3150	4
		10		10 А-III	830	20
	отд. стерж.	11		8 А-I	ℓ ср. 190	80

1. Каркасы и сетки изготовлять при помощи контактной точечной сварки в соответствии с ГОСТ 10922-75„Арматура и закладные детали сварные для железобетонных конструкций. Технические требования и методы испытаний."
2. Для обеспечения точной разбивки арматуры, каркасы и сетки изготовлять в кондукторах.
3. Все размеры даны по осям стержней.

31

7546/V

					ТП 902-2-330 КЭЕ
					Отстойники канализационные горизонтальные с механизированным удалением осадка
Изм.	Лист	№ документ	Подпись	Дата	Тип II. Первичный отстойник четырехсекционный L=240м h=2,0м из сборного железобетона.
Проверил		Ляуданон			Лит: Р; Лист: 28; Листов:
Гл.констр.		Коптев			
Рук.гр.		Зантберг			
Гл.спец.		Браславский			Днище. Армирование Сетки С-1÷С-7. Каркасы КП-1, КП-2.
ГИП		Козловская			МЖКХ-УССР УКРКОММУННИИПРОЕКТ г. Харьков
Нач.отд.		Пичахчи			

С-8

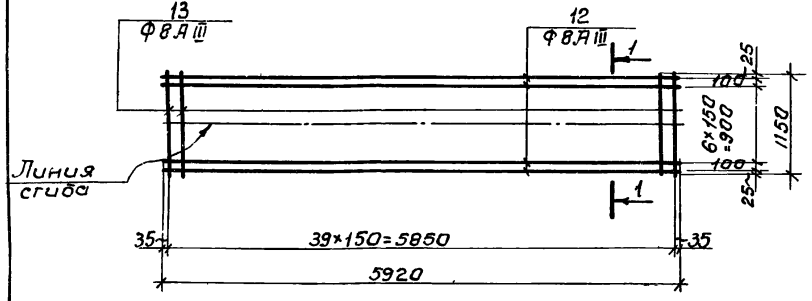

1-1

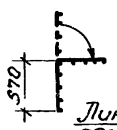

С-12

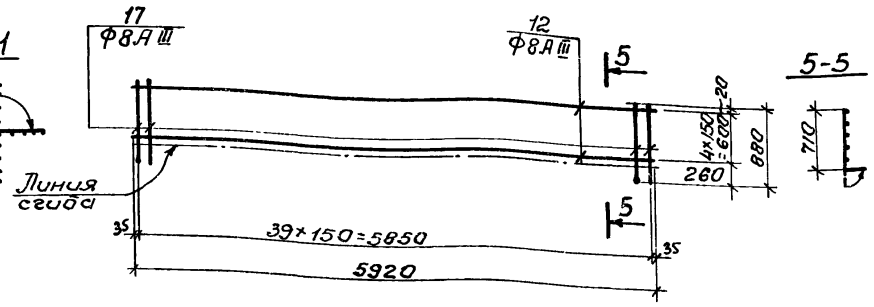

5-5

С-9

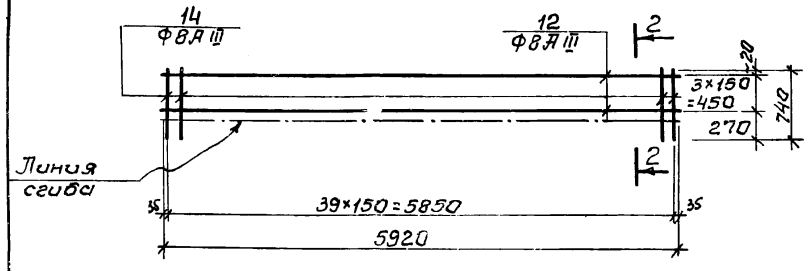

2-2



С-13

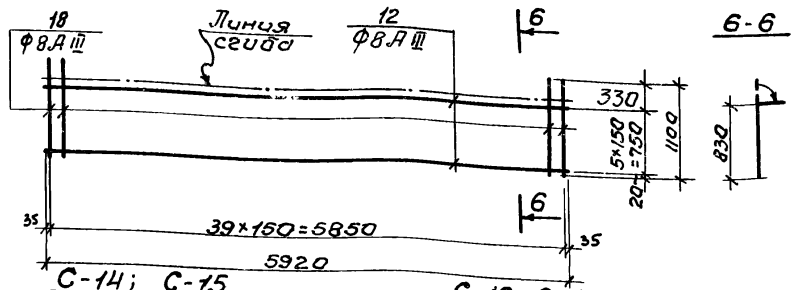

6-6

С-10

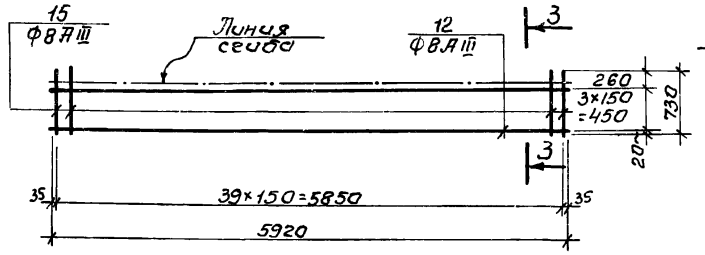

3-3



С-14; С-15

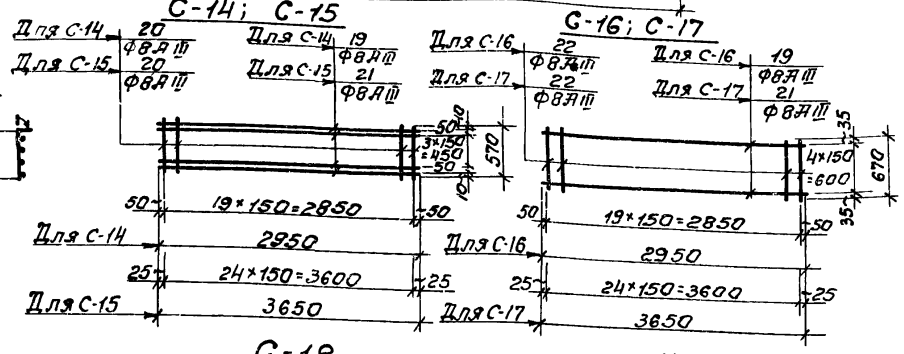

С-16; С-17

С-11

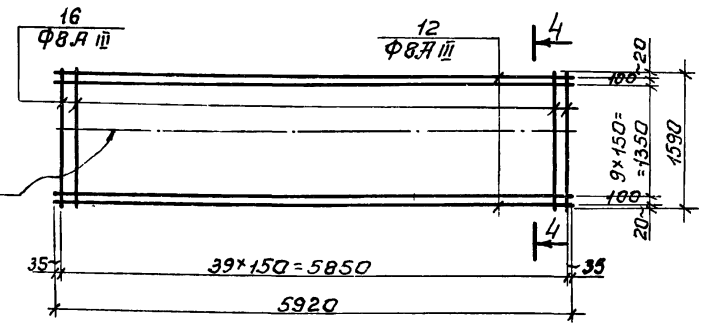

4-4

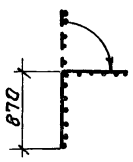

С-18

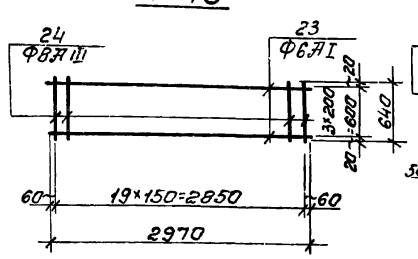

КР-2

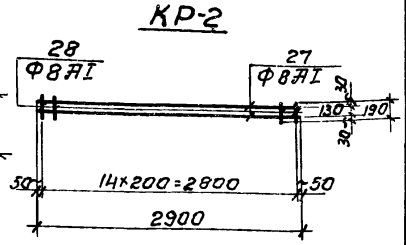

КР-1

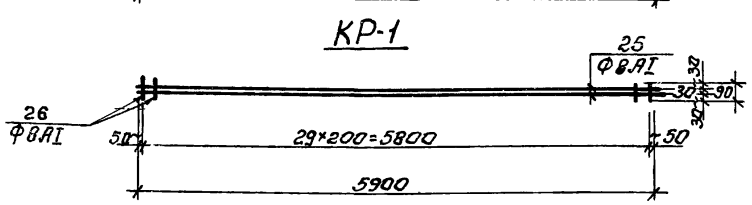

1. Каркасы и сетки изготовлять при помощи контактной точечной сварки в соответствии с ГОСТ 10922-75 „Арматура и закладные детали сварные для железобетонных конструкций. Технические требования и методы испытаний"
2. Для обеспечения точной разбивки арматуры каркасы и сетки изготовляте в кондукторах.
3. Все размеры даны по осям стержней.
4. Данный лист комплектен с листами КЖ-25; КЖ-26; КЖ-27

7546/V

Ведомость стержней на один элемент

Марка элемента	Поз	Эскиз или сечение	ф мм	Длина мм	Кол.
С-8	12		ВАIII	5920	9
	13		ВАIII	1150	40
С-9	12		ВАIII	5920	4
	14		ВАIII	740	40
С-10	12		ВАIII	5920	4
	15		ВАIII	730	40
С-11	12		ВАIII	5920	12
	16		ВАIII	1590	40
С-12	12		ВАIII	5920	5
	17		ВАIII	880	40
С-13	12		ВАIII	5920	6
	18		ВАIII	1100	40
С-14	19		ВАIII	2950	6
	20		ВАIII	570	20
С-15	21		ВАIII	3650	6
	20		ВАIII	570	25
С-16	19		ВАIII	2950	5
	22		ВАIII	670	20
С-17	21		ВАIII	3650	5
	22		ВАIII	670	25
С-18	23		ВАI	2970	4
	24		ВАIII	640	20
КР-1	25		ВАI	5900	2
	26		ВАI	90	30
КР-2	27		ВАI	2900	2
	28		ВАI	190	15

Изм.	Лист.	№ докумен.	Подпись	Дата
Проверил		Зинтберг		
Инженер		Муценко		
Рук. груп.		Зинтберг		
Гл. спец.		Браславский		
ГИП.		Козловский		
Нач. отд		Пичакчи		

ТП 902-2-330 КЖ

32

Отстойники канализационные горизонтальные с механизированным удалением осадка

Тип II. Первичный отстойник четырехсекционный L=24м h=2м из сборного железобетона.

Лотки, мостики; плиты перекрытий лотков. Конструкции сеток С-8÷С-16 и каркасов КР-1; КР-2

Лит.	Лист	Листов
Р	29	

Укркоммунниипроект г. Харьков

МН-1

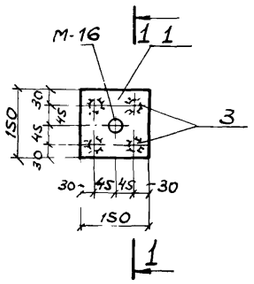

1-1

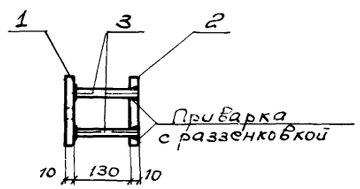

МН-2

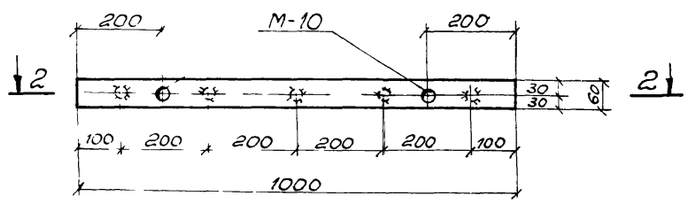

2-2

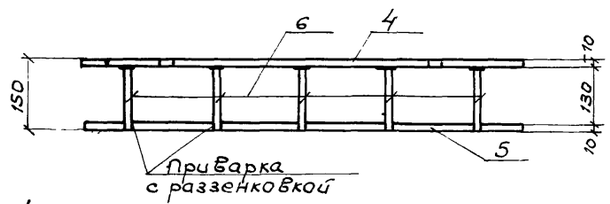

МН-3

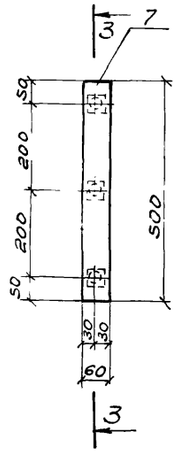

3-3

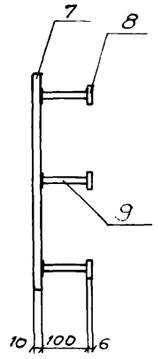

МН-4

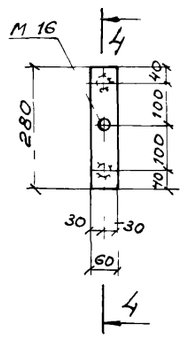

4-4

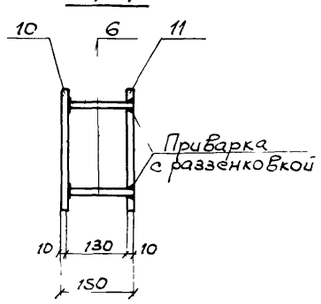

МН-5

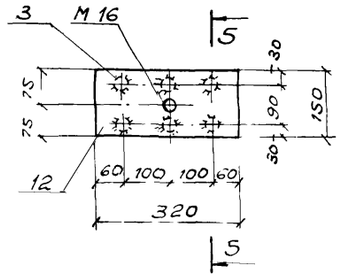

5-5

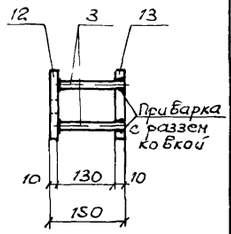

МН-6

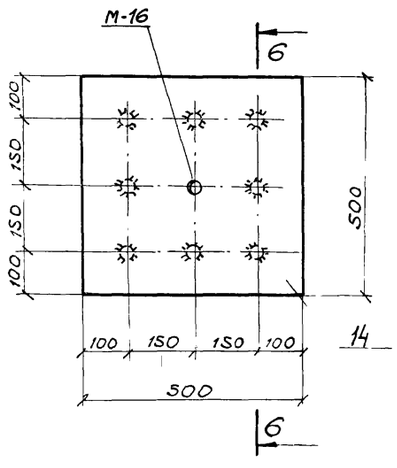

6-6

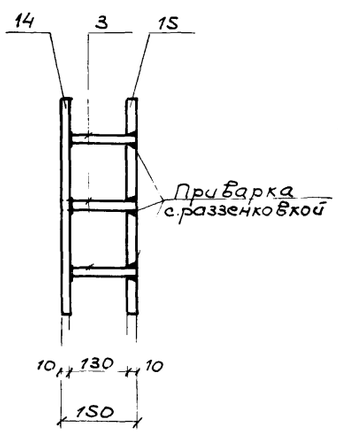

МН-8

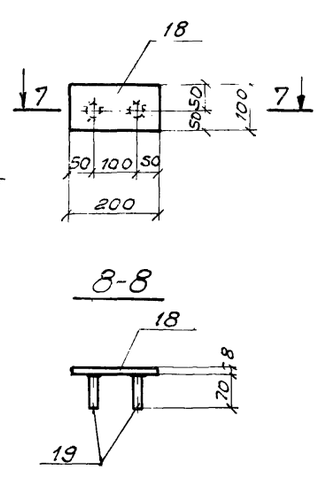

8-8

МН-7

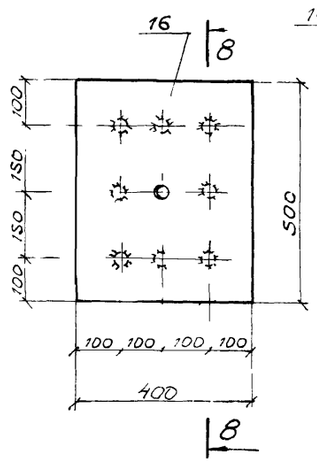

7-7

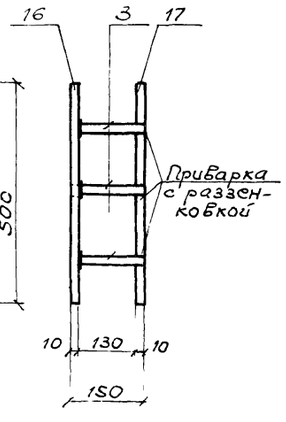

Спецификация металла на одну марку

Марка элемента	№ позиции	Эскиз	Длина мм	К-во шт. Т	К-во шт. Н	Масса в кг Поз.	Масса в кг Всех	Масса в кг Марки	Примечания
МН-1	1	-150×10	150	1		1,77	1,77	3,9	
	2	-150×10	150	1		1,77	1,77		
	3	ф10 AIII	140	4		0,09	0,36		
МН-2	4	-60×10	1000	1		4,71	4,71	9,72	
	5	-60×10	1000	1		4,71	4,71		
	6	ф8 AIII	140	5		0,06	0,3		
МН-3	7	-60×10	500	1		2,36	2,36	2,72	
	8	-40×6	40	3		0,08	0,24		
	9	ф8 AIII	100	3		0,04	0,12		
МН-4	10	-60×10	280	1		1,32	1,32	2,76	
	11	-60×10	280	1		1,32	1,32		
	6	ф8 AIII	140	2		0,06	0,12		
МН-5	12	-150×10	320	1		3,77	3,77	8,1	
	13	-150×10	320	1		3,77	3,77		
	3	ф10 AIII	140	6		0,09	0,54		
МН-6	14	-500×10	500	1		19,63	19,63	39,26	
	15	-500×10	500	1		19,63	19,63		
	3	ф10 AIII	140	8		0,09	0,72		
МН-7	16	-400×10	500	1		15,7	15,7	32,12	
	17	-400×10	500	1		15,7	15,7		
	3	ф10 AIII	140	8		0,09	0,72		
МН-8	18	-100×8	200	1		1,26	1,26	1,34	
	19	ф10 AIII	70	2		0,04	0,08		

1 Данный лист комплектен с листами КЖ-24 ÷ КЖ-26

2 Сварку стержней встык производить под слоем флюса, остальных стержней — электродами Э-50А.

3 Электродуговая сборка выполняется в соответствии с ГОСТ 10922-75 „Арматура и закладные детали сварные для железобетонных конструкций."

33
7546/V

Изм.	Лист	№ документа	Подпись	Дата	
Проверил		Зантберг			
Инженер		Мусиенко			
Рук. гр.		Зантберг			
Гл. спец.		Браславский			
ГИП		Козловская			
Нач. отд.		Гичахчий			

ТП 902-2-330 КЖС

Стойки канализационные горизонтальные с механизированным удалением осадка

Тип II. Первичный отстойник четырехсекционный L=24 м; h=2 м из сборного железобетона

Лит	Лист	Листов
Р	30	

Монолитные участки УМ-1 ÷ УМ-6, стеновые панели, лотки. Закладные детали МН-1 ÷ МН-8.

МЖКХ УССР
Укркоммунниипроект
г. Харьков

МС 1

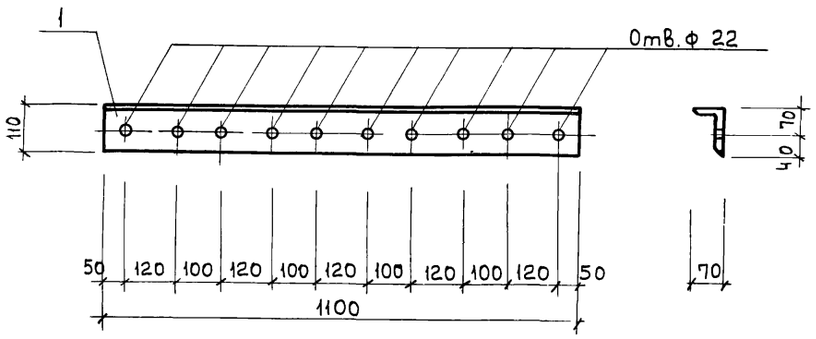

МС 2

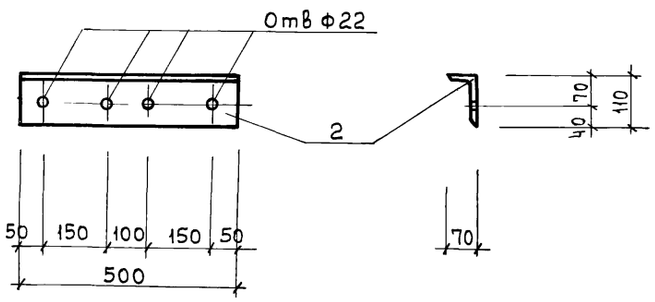

МС 3

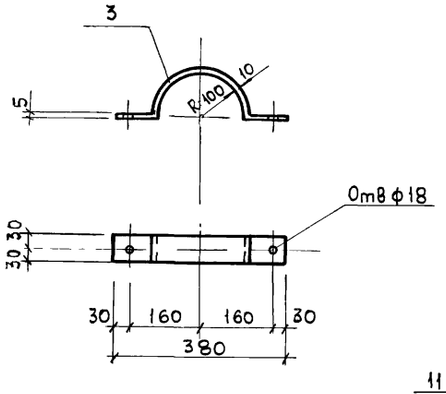

МС 4

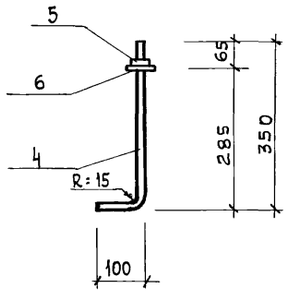

МС 5

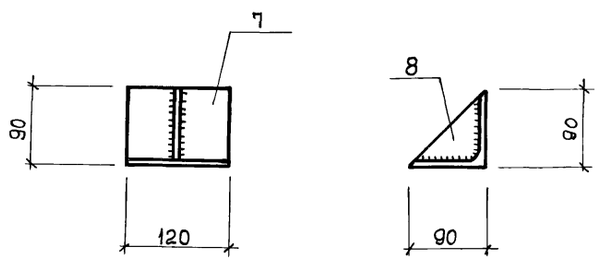

МС 6, МС 7

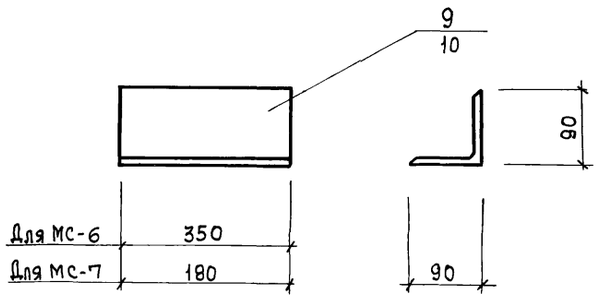

У 1, У 2

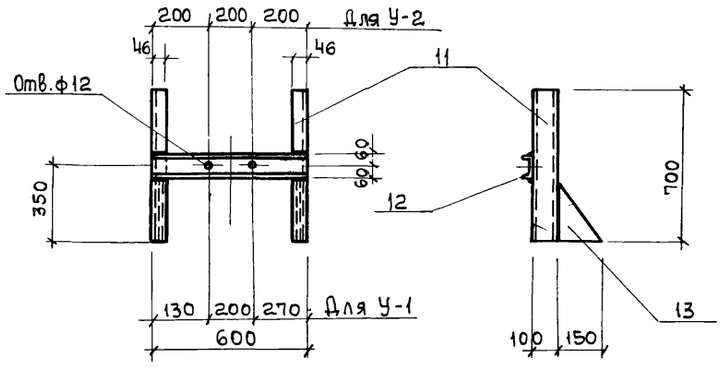

У 3

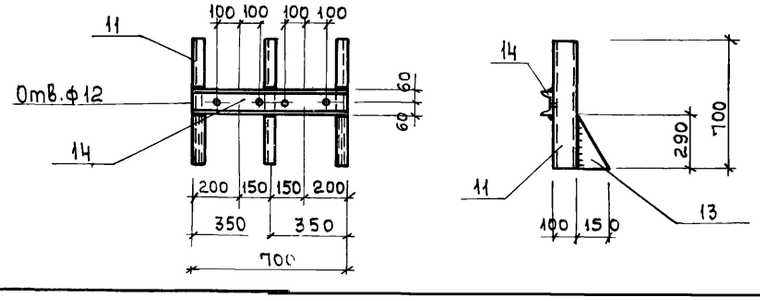

Спецификация металла на одну марку

Марка элемента	N поз.	Эскиз	Длина мм	Кол. шт. т	Кол. шт. н	Масса кг поз.	Масса кг всех	Масса кг марки	Примечание
МС1	1	∠110×70×8	1100	1		12,1	12,1	12,1	
МС2	2	∠110×70×8	500	1		5,5	5,5	5,5	
МС3	3	– 60×10	550	1		2,6	2,6	2,6	
МС4	4	Анкер ф16 АI	450	1		0,72	0,72	0,76	
	5	Гайка М16	—	1		0,034	0,034		
	6	Шайба 16	—	1		0,01	0,01		
МС5	7	∠90×8	120	1		1,32	1,32	1,82	
	8	– 90×8	90	1		0,5	0,5		
МС6	9	∠90×8	350	1		3,85	3,85	3,85	
МС7	10	∠90×8	180	1		2,0	2,0	2,0	
У1	11	[10	700	2		6,0	12,0	25,2	
	12	[12	600	1		6,2	6,2		
	13	–150×8	290	2		3,5	7,0		
У2	11	[10	700	2		6,0	12,0	25,2	
	12	[12	600	1		6,2	6,2		
	13	–150×8	290	2		3,5	7,0		
У3	11	[10	700	2		6,0	12,0	26,3	
	13	–150×8	290	2		3,5	7,0		
	14	[12	700	1		7,3	7,3		

1. Данный лист комплектен с листами КЖ-4 ÷ КЖ-7; КЖ-3.
2. Сварку производить электродами Э-42 по ГОСТ 9467-75 Толщину сварных швов принять равной 6 мм.

34
7546/V

Изм.	Лист	№ докумен.	Подпись	Дата
Проверил		Зантберг		
Ст. инж.		Москаленко		
Рук. гр.		Зантберг		
Гл. спец.		Браславский		
Г и П		Козловская		
Нач. отд		Пичажчи		

ТП 902-2-330 КЖ

Отстойники канализационные горизонтальные с механизированным удалением осадка

Тип II. Первичный отстойник четырехсекционный L=24м, h=2м из сборного железобетона

Лит	Лист	Листов
Р	31	

Соединительные детали МС1 ÷ МС7

МЖКХ УССР Укркоммунниипроект г. Харьков

Маркировочная схема релсового пути по оси „Д", „А"(зеркально)

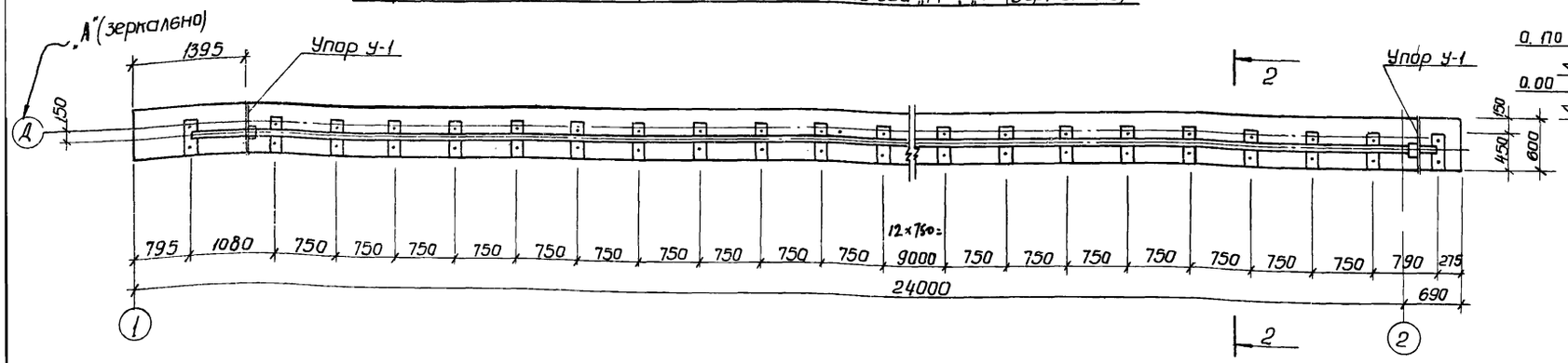

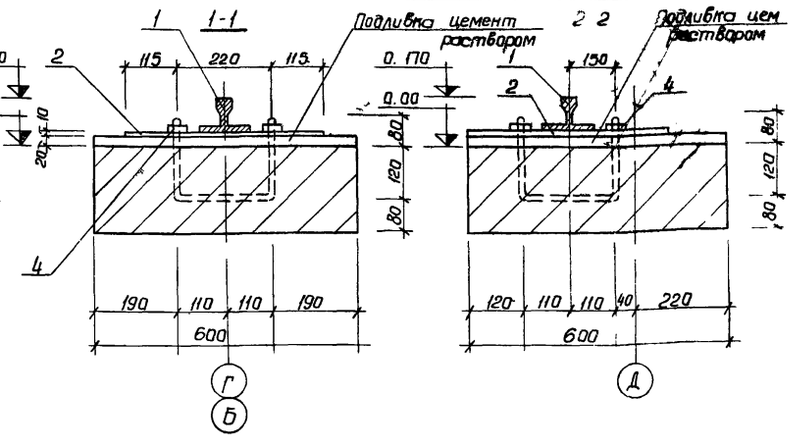

Маркировочная схема релсового пути по оси „Г

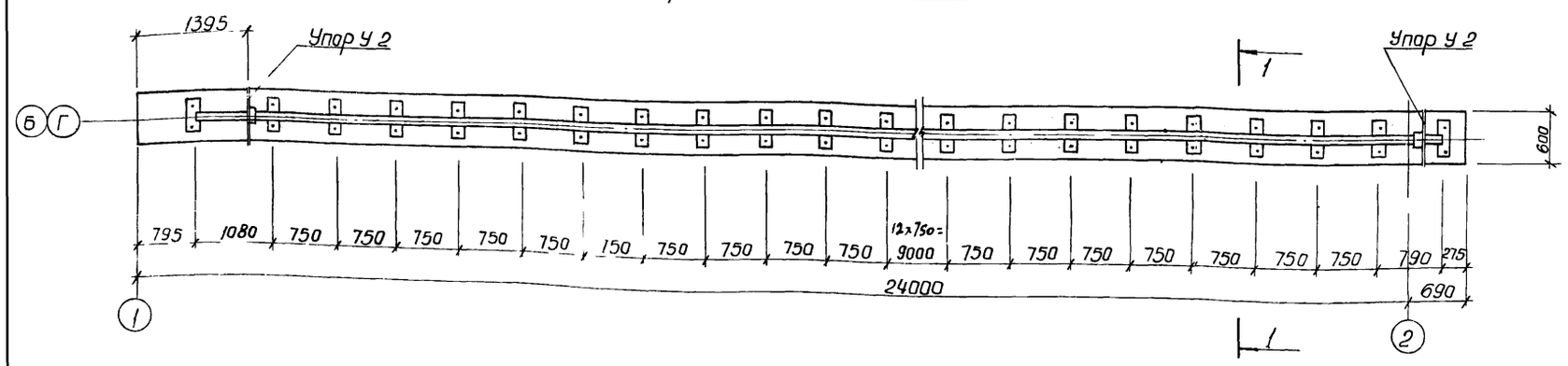

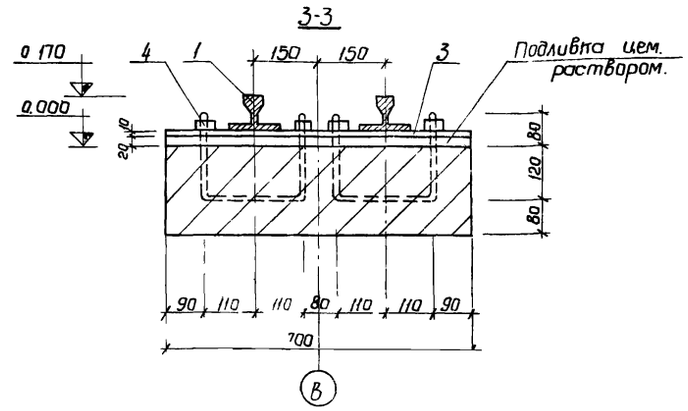

Маркировочная схема релсового пути по оси „В"

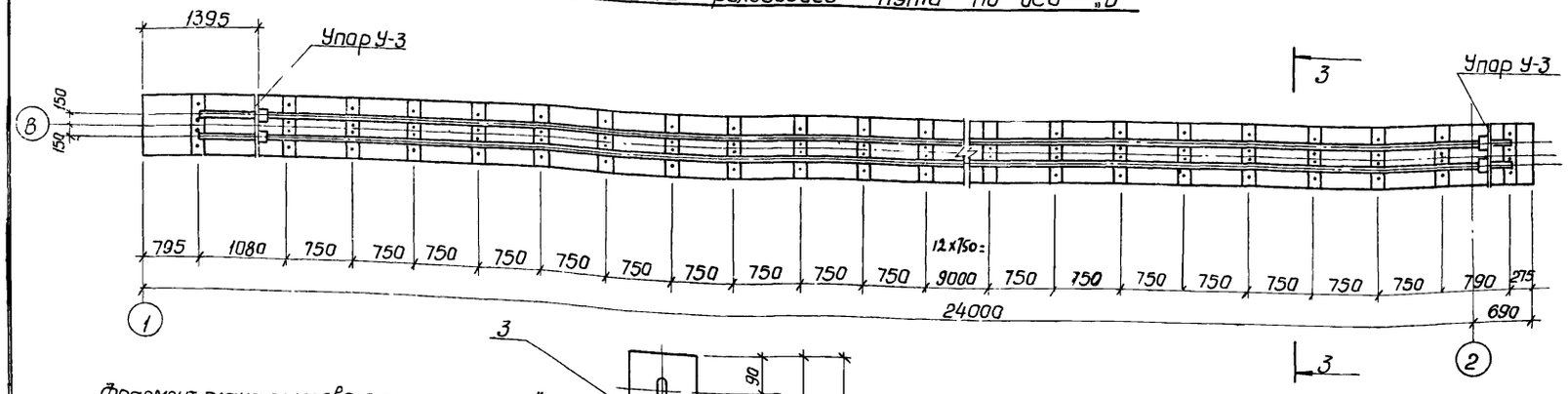

Фрагмент плана релсового пути по оси „В"

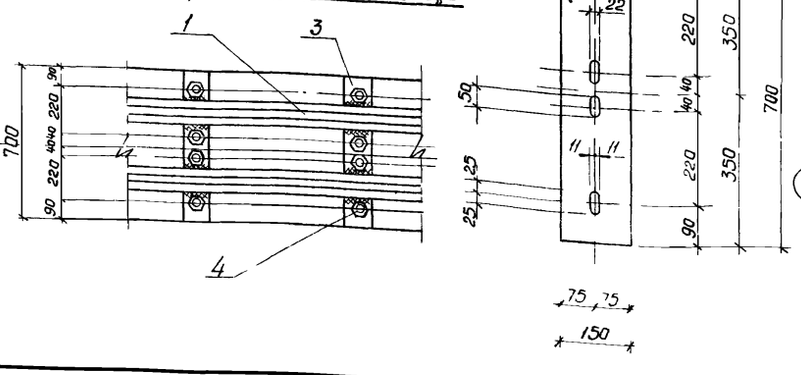

Фрагмент плана релсового пути по оси „Г"

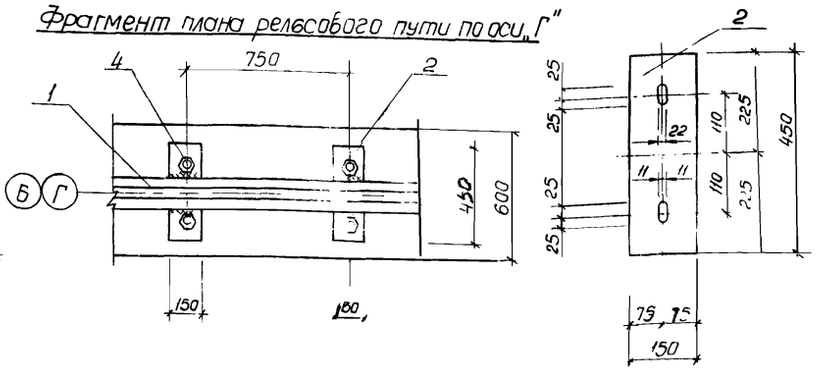

Спецификация стали.

Наименов.	NN поз.	Сечение	Длина мм	Кол-во шт.	Масса кг 1 шт	Масса кг Всех	Масса кг Общий
Релсовый путь под стрелочный механизм.	1	Релс Р-43	13398.0	—	—	5983.0	6899.0
	2	Подкладка 150×10	450	120	5,3	636.0	
	3	Подкладка 150×10	700	30	8,25	247,5	
	4	Гайка М-20 с шайбой	-	360	0,09	32,4	

1. Данный лист комплектен с листами КЖС-2; КЖ-31
2. Релсы укладываются в виде плетей длиной 23м.
3. Расход стали на упоры см. лист КЖС-31

35
7546/V

Изм.	Лист	№документ	Подпись	Дата
Провер.		Зантберг		
Ст. техник		Величко		
Рук. гр.		Зантберг		
Гл. спец.		Браславский		
ГИП		Козловская		
Нач. отд.		Пинахчи		

ТП 902-2-330 КЖС

Отстойники канализационные горизонтальные с механизированным удалением осадка.

Тип II Первичный отстойник четырехсекционный L=24м, h=2м из сборного железобетона

Лит.	Лист	Листов
Р	32	

Маркировочные схемы релсовых путей для стрелочного механизма.

МЖКХ УССР
Укркоммунниипроект
г. Харьков

План опор на отм. -1.880

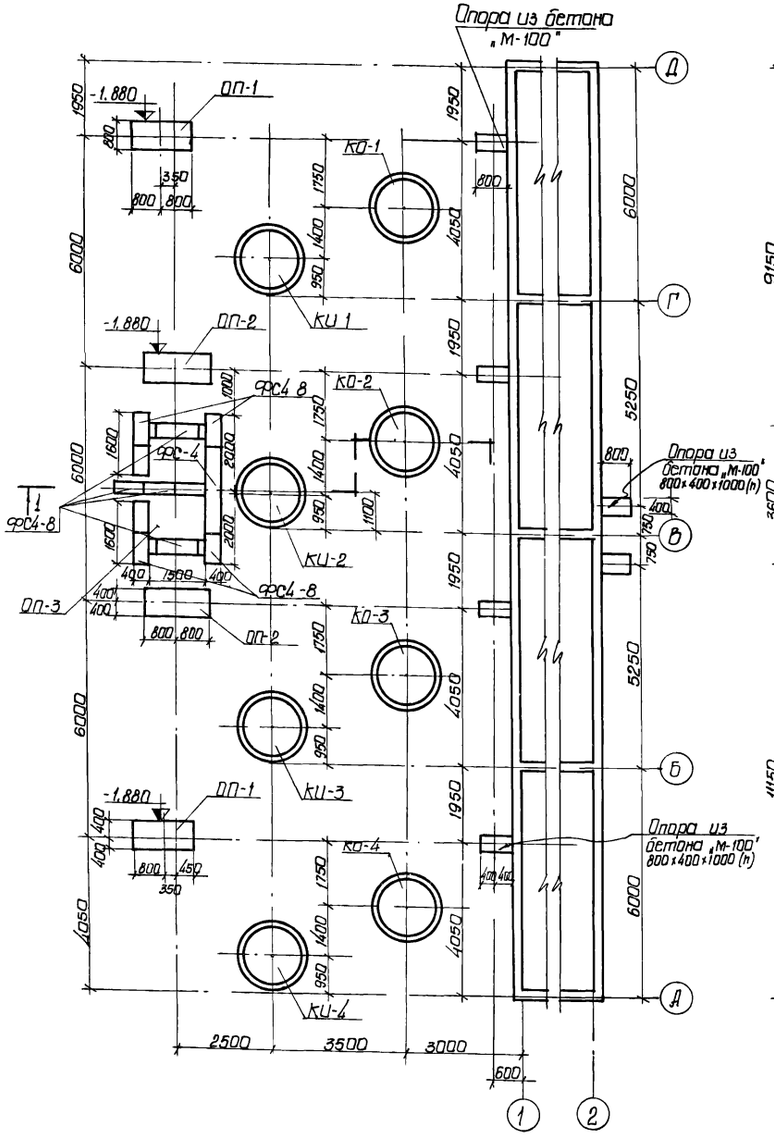

План расположения колодцев и распределительной чаши

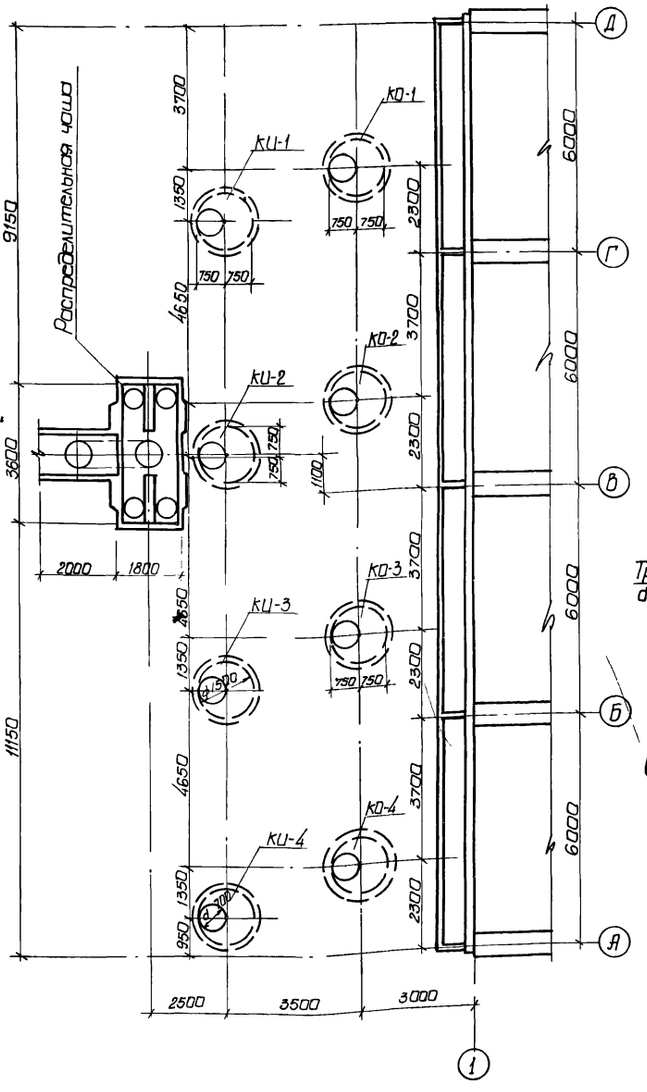

Разрез 1:1

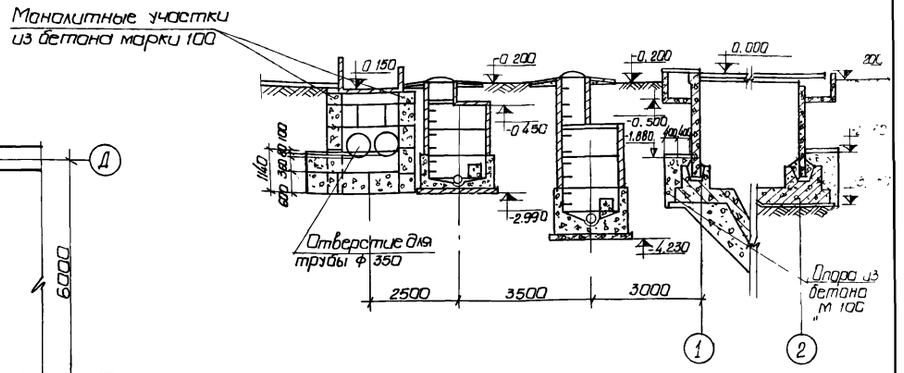

Опора ОП-2

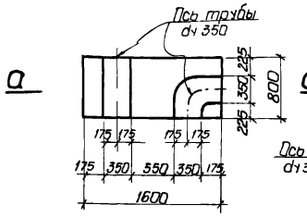

Опора ОП-1

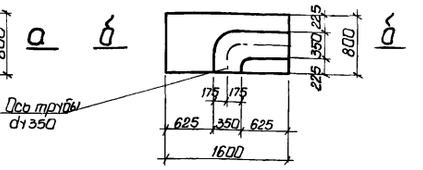

По а-а

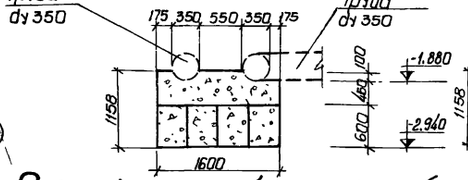

По б-б

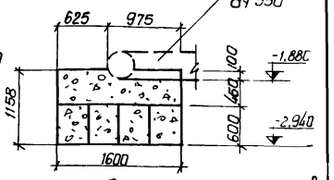

Спецификация сборных железобетонных и бетонных элементов

Марка	Обозначение	Наименование	Кол	Примечание
		Опора ОП-1		
ФС4-8	1.116-1 Выпуск 1	Блоки бетонные для стен подвалов	4	0,42 т
		Опора ОП-2		
ФС4-8	1.116-1 Выпуск 1	Блоки бетонные для стен подвалов	4	0,42 т
		Опора ОП-3		
ФС-4	1.116-1 Выпуск 1	Блоки бетонные для стен подвалов	4	1 3т
ФС4-8	—— " ——	—— " ——	31	0 42т

36

7546/V

1. Данный лист комплектен с листом КЖ-2
2. Блоки под опоры укладываются на цементном растворе М-50.
3. Расход бетона М-100 на монолитном участке опор V=7м³.

Изм	Лист	№ докум.	Подпись	Дата
Провер.		Зантберг		
Инженер		Коптев		
Рук. гр.		Зантберг		
Гл. спец.		Браславский		
ГИП		Козловская		
Нач. отд.		Ручахчи		

ТП 902-2-330 КЖ

Отстойники канализационные горизонтальные с механизированным удалением осадка

Тип II. Первичный отстойник четырехсекционный L=24м, h=2м из сборного железобетона

Лит.	Лист	Листов
Р	33	

План опор на отм. -1.880
План расположения колодцев и распределительной чаши.

МЖКХ-У ССР
Укркоммунниипроект г. Харьков

Опалубочный план распределительной чаши

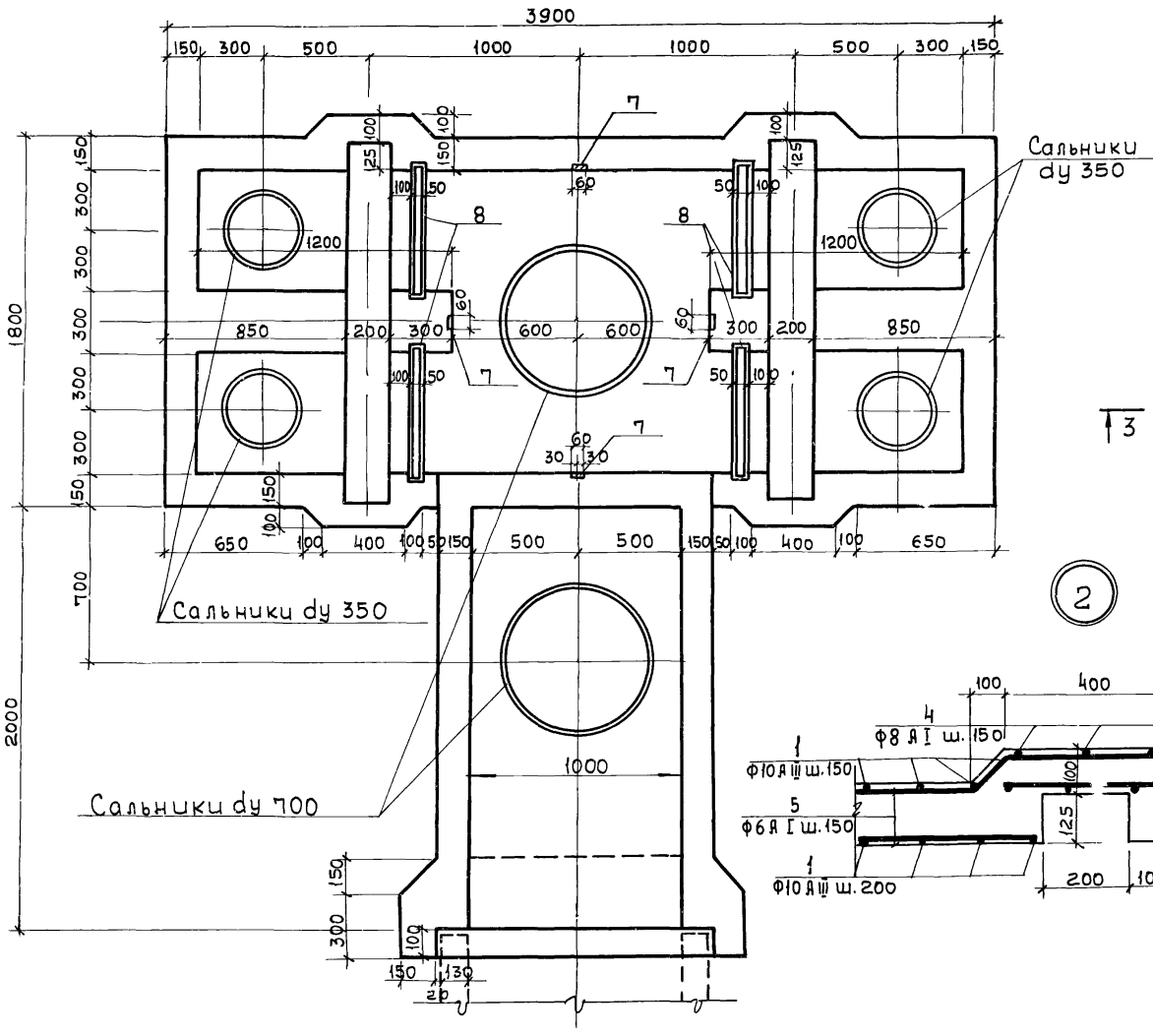

Арматурный план распределительной чаши

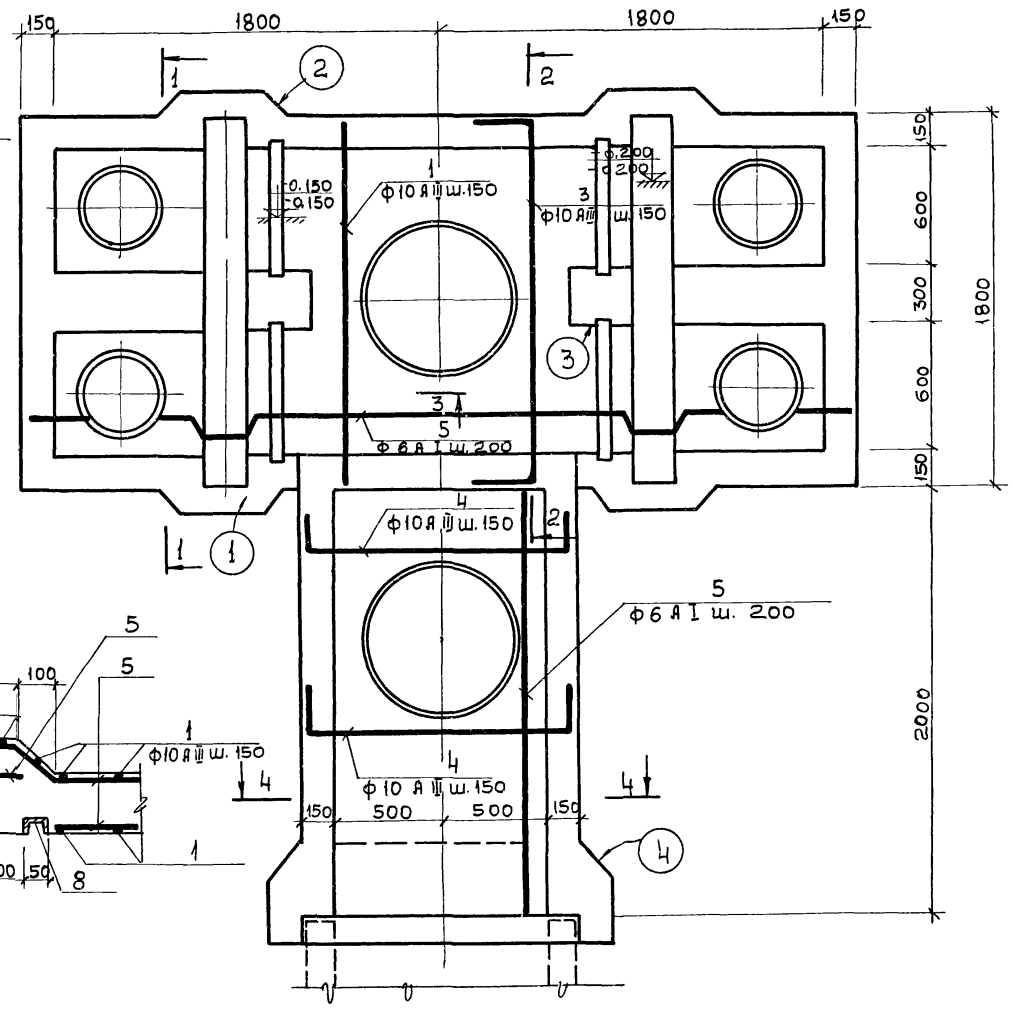

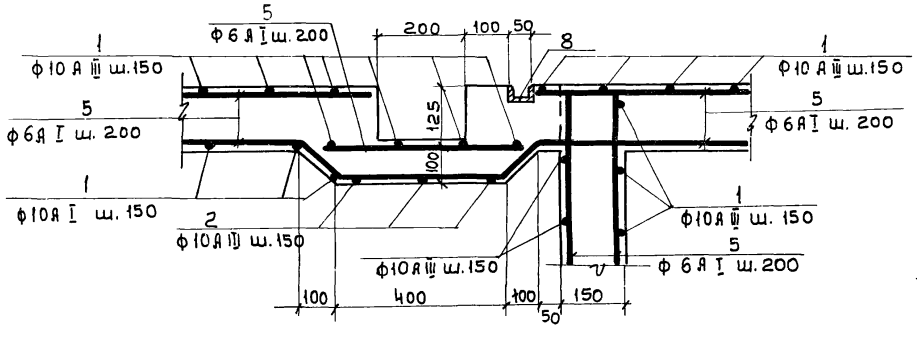

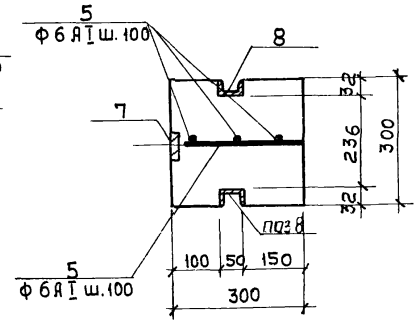

1. Данный лист комплектен с листами КЖ-2; КЖ-33
2. Распределительную чашу выполнять из бетона М-200, В-4. Бетон по морозостойкости принять по пояснительной записке
3. Арматуру днища чаши в местах прохода сальников вырезать по месту и приварить к корпусу сальника.

37
7546/V

					ТП 902-2-330 КЭЕ	
					Отстойники канализационные горизонтальные с механизированным удалением осадка	
Изм.	Лист	№документа	Подпись	Дата		
Инженер		Жарченко			Тип I. Первичный отстойник четырехсекционный L=24м, H=2м из сборного железобетона.	Лит. Р; Лист 34; Листов
Рук.груп.		Зантберг				
Гл.спец.		Браславский			Распределительная чаша. Опалубочный и арматурный планы	МЖКХ-УССР УКРКОММУННИИПРОЕКТ г. Харьков
ГИП		Козловская				
Нач.отд.		Пичахчи				

1-1

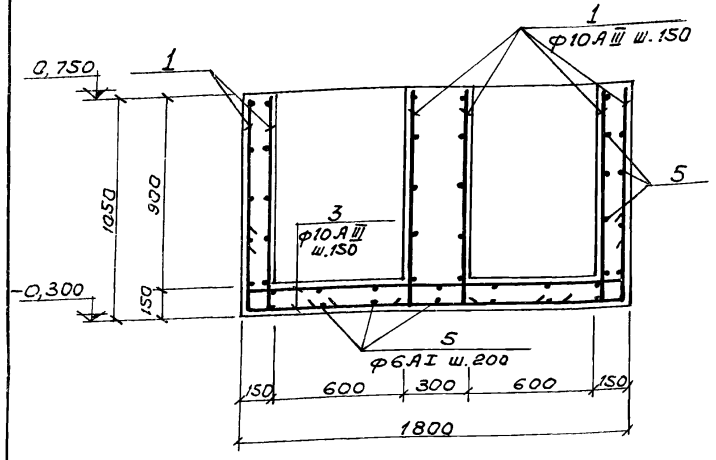

2-2

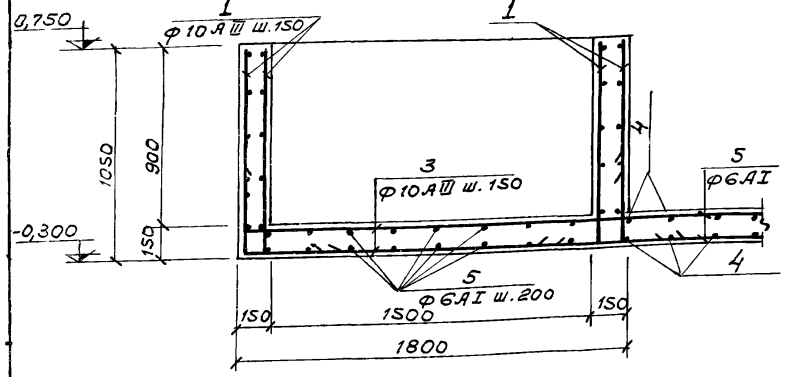

5-5

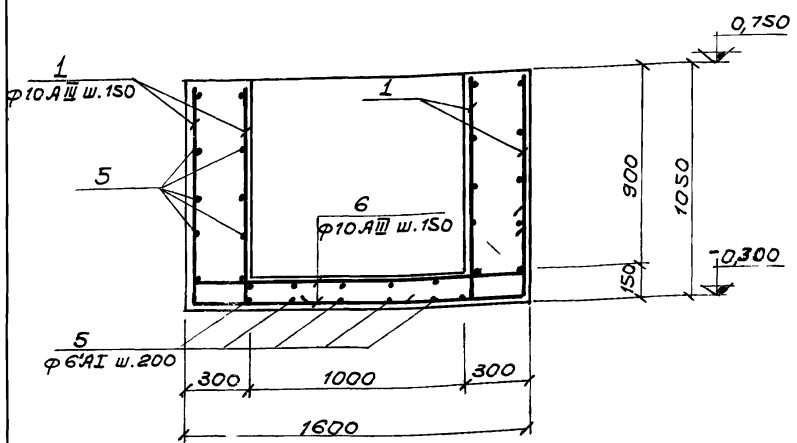

3-3

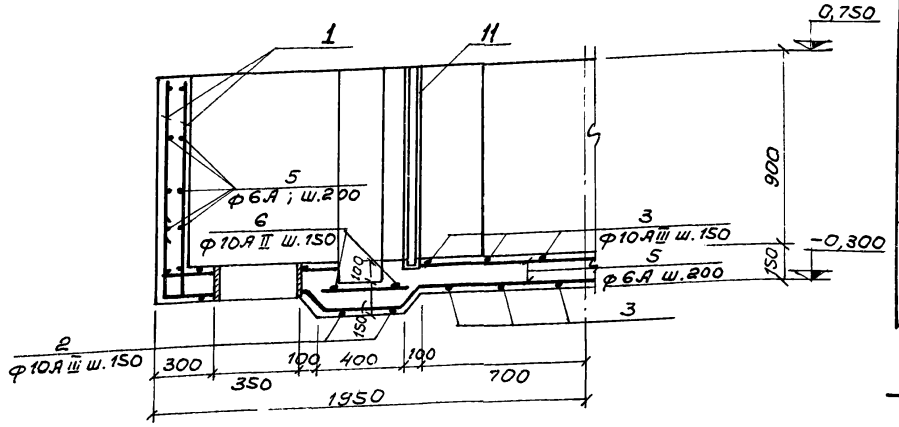

4-4

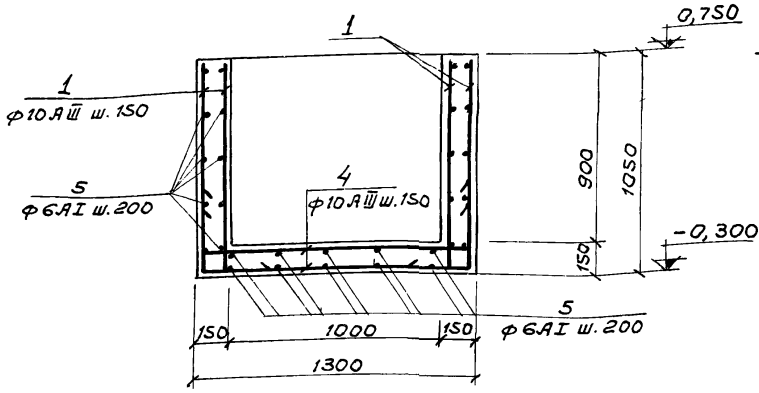

6-6

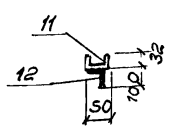

МН-1

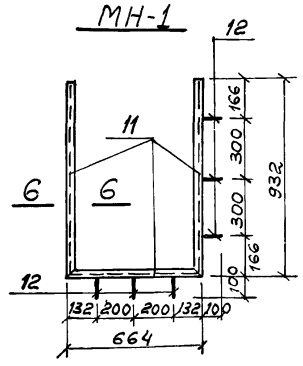

Спецификация сборочных единиц и деталей

Формат	Зона	Позиц.	Обозначение			
				Распределительная чаша		
				Сборочные единицы и детали		
		1-6	КЖ-35	Стержни одиночные		
		7	3.400-6	Изделие закладное МИ1-2	4	
		8	КЖ-35	Изделие закладное МН-1	4	
		9	3.901-5	Сальники ду 350	2	28,7кг
		10	3.901-5	Сальники ду 700	2	56,6кг
				Материалы		
				Бетон М-200	4,2	м³

Ведомость стержней на один элемент

Марка эл-та	Поз.	Эскиз или сечение	ф мм	Длина мм	Кол.
Распределительная чаша	1	1000 150	10АIII	1150	232
	2	150 1900 150	10АIII	2200	4
	3	150 1700 150	10АIII	2050	30
	4	150 1250 150	10АIII	1550	28
	5		6АI	п.м.	210
	6	150 1550 150	10АIII	1850	8

Спецификация металла на одну марку

Марка эл-та	N поз.	Эскиз	Длина мм	К-во шт. Т	К-во шт. Н	Масса, кг Поз.	Масса, кг Всех	Масса, кг Марки	Приме-чеч.
МН-1	11	Г5	—	пм 2,53	—	12,24		12,6	
	12	50 100 ф8АIII	150	6	—	0,06	0,4		

Выборка стали на один элемент

Марка эл-та	Арматурные изделия: Арматурная сталь ГОСТ 5781-75, Класс АI, ф мм 6	Итого	Класс АII, ф мм 10	Итого	Итого	Закладные изделия: Профильн. сталь Г5	Профильн. сталь δ=8	Армат. сталь Класс АIII ф мм 8	Итого	Всего
Распределительная чаша	46,6	46,6	248,8	248,8	295,4	18,8	15,8	15,3	79,3	374,7

1. Закладную деталь МИ1-2, раму щитового затвора МН-1 и сальники заложить во время бетонирования чаши.
2. Арматуру днища чаши в местах прохода сальников вырезать и приварить к корпусу сальника.
3. В выборке стали на один элемент не учтен расход 3в стали на сальники.

7546/V

Изм.	Лист	№ докумен.	Подпись	Дата	ТП 902-2-330 КЖЕ			
					Отстойники канализационные горизонтальные с механизированным удалением осадка			
Провери.		Зантберг			Тип II. Первичный отстойник четырехсекционный L=24м, h=2м из сборного железобетона.	Лит.	Лист	Листов
Инженер		Харченко				Р	35	
Рук.гр.		Зантберг			Распределительная чаша. Опалубочный чертеж и армирование. Сечения 1-1÷5-5.	МЖКХ-УССР Укркоммунниипроект г. Харьков		
Гл.спец.		Браславский						
ГИП		Козловская						
Нач.отд.		Лимахчи						

КУ-1 ÷ КУ-4

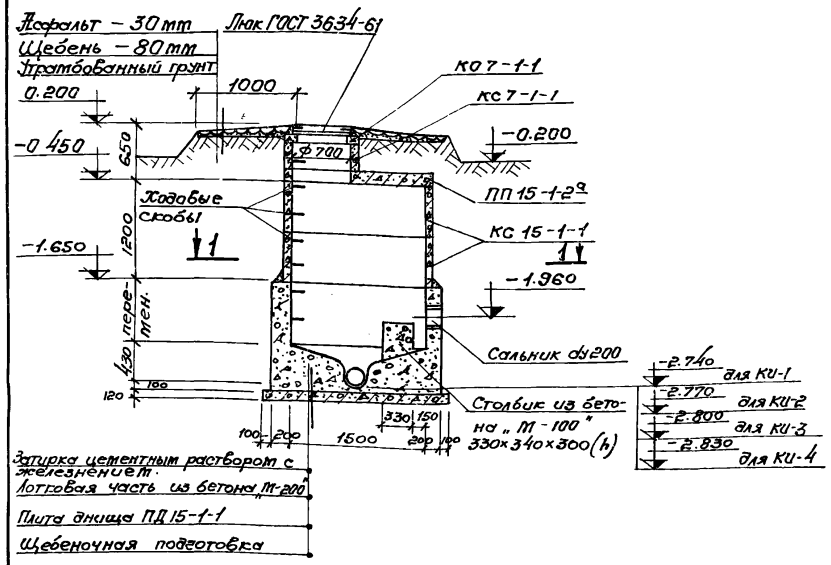

1-1

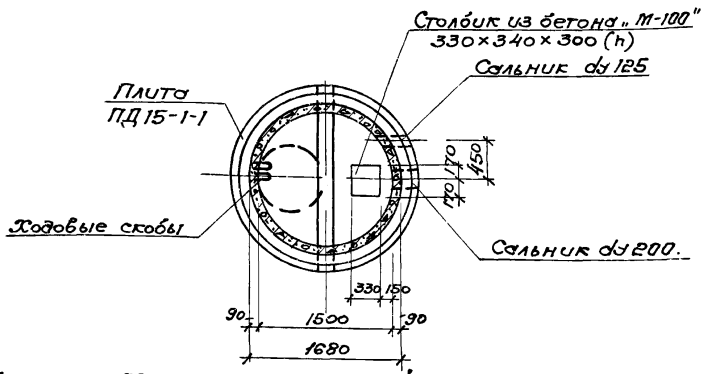

КО-1 ÷ КО 4

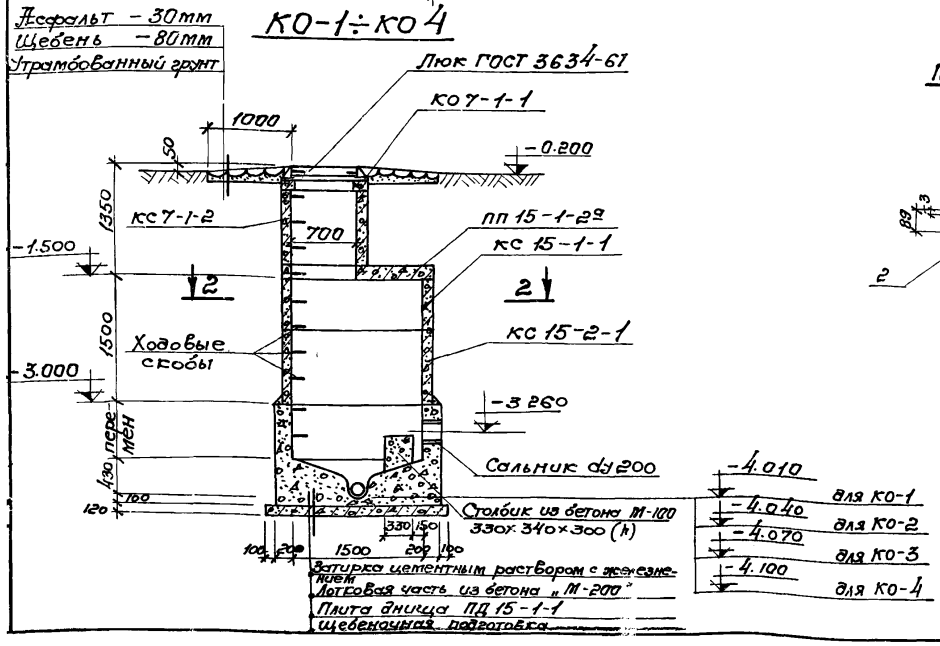

Плита перекрытия ПП 15-1-2а

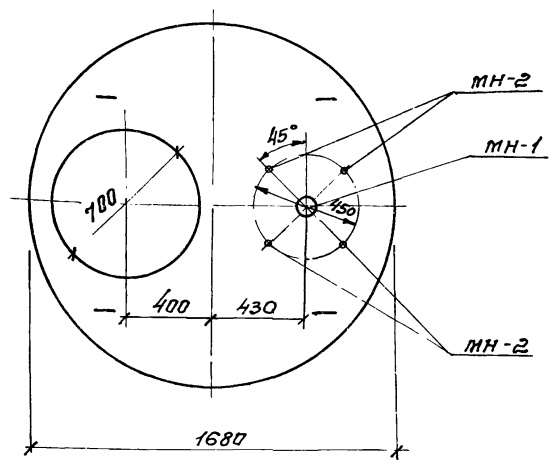

2-2

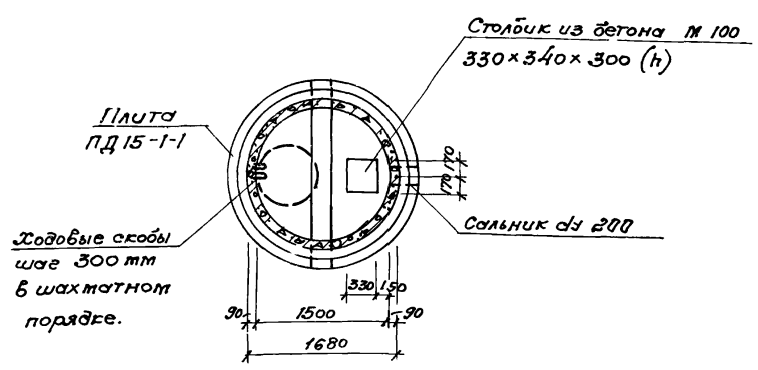

МН-1

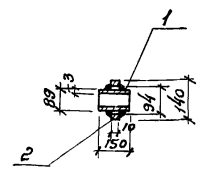

МН-2

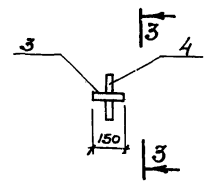

3-3

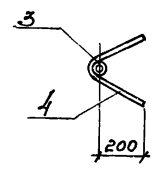

Спецификация сборных железобетонных элементов на один колодец.

Марка	Обозначение	Наименование	Кол.	Примечание
		КУ-1 ÷ КУ-4		
КО7-1-1	Серия 3.900-2 в 5	Кольцо опорное	1	0.05т
КС7-1-1	—"—	Кольцо стеновое	1	0.13т
КС15-1-1	—"—	Кольцо стеновое	2	0.66т
ПП15-1-2а	—"—	Плита перекрытия	1	0.69т
ПД15-1-1	—"—	Плита днища	1	0.94т
		КО-1 ÷ КО-4		
КО7-1-1	Серия 3.900-2 в.5	Кольцо опорное	1	0.05т
КС7-1-2	—"—	Кольцо стеновое	1	0.13т
КС15-1-1	—"—	Кольцо стеновое	1	0.66т
ПП15-1-2а	—"—	Плита перекрытия	1	0.69т
ПД15-1-1	—"—	Плита днища	1	0.94т
КС15-2-1	—"—	Кольцо стеновое	1	1.0т

Спецификация металла на одну марку.

Марка эл-та	№ позиции	Эскиз	Длина мм	К-во шт. т	К-во шт. н	Масса, кг Сов.	Масса, кг Всех	Масса, кг Марки	Примечан
МН-1	1	Труба 89×3	150	1		0,95	0,95	1.0	ГОСТ 10704-63 / Ст.3
	2	Ребро ф140×ф94×10	440	1		0,5	0,5		ГОСТ 380-71
МН-2	3	Газовая труба dy 20	150	1		0,23	0,23	0,47	ГОСТ 3262-62
	4	ф 8 А-III	600	1		0,24	0,24		ГОСТ 5781-75

Выборка отправочных марок на одно изделие.

Марка изделия	Марка детали	К-во шт.	Масса, кг 1 шт.	Масса, кг Всех	Стандарт, лист, проект.
Плита ПП 15-1-2а	МН-1	1	1.0	1.0	КЖ-36
	МН-2	4	0.47	1.9	КЖ-36

1. Данный лист комплектен с листами КЖ-2; КЖ-33
2. Лотковая часть выполняется из бетона М-200, В-4; Устройство лотка осуществляется по специальным шаблонам.
3. Все сборные элементы устанавливаются на цементном растворе М-50.
4. Для спуска в колодец по боковым стенкам горловины и рабочей части предусмотрены скобы, устанавливаемые в шахматном порядке с расстоянием по вертикали и горизонтали 300 мм.
5. Расход бетона на монолитные стены и лотковую часть колодца $V_{КУ} = 2.3 м^3$; $V_{КО} = 2,3 м^3$.

39
7546/V

Изм.	Лист	№ докумен.	Подпись	Дата	ТП 902-2-330 КЖс
					Отстойники канализационные горизонтальные с механизированным удалением осадка.
Провер.		Зинтберг			Тип II. Первичный отстойник четырехсекционный L=27м; h=2м из сборного железобетона. Лит. П; Лист 36; Листов
Инженер.		Харченко			
Рук. гр.		Зинтберг			
Гл. спец.		Брасловский			Конструкция колодцев КУ-1÷КУ-4; КО-1÷КО-4.
ГИП		Козловская			ТЖКХ УССР Укркоммунниипроект г. Харьков
Нач. отд.		Пичахчи			

Гравий (ГОСТ 8268-74*) втопленный в битумную мастику
3 слоя рубероида РКМ-350Б (ГОСТ 10923-76)
на битумной мастике МБК-Г-75 (ГОСТ 2889-67)
Цементная стяжка – 20мм
Утеплитель-пенобетон γ=500 кг/см³ - 100мм
Пароизоляция-обмазка горячим битумом
Сборные железобетонные плиты-220мм

Разрез 1-1

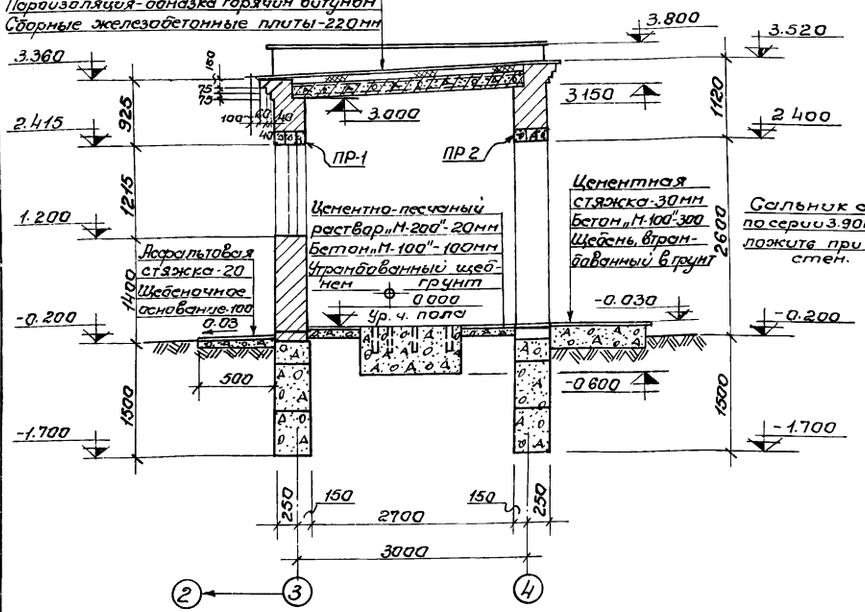

Разрез 2-2

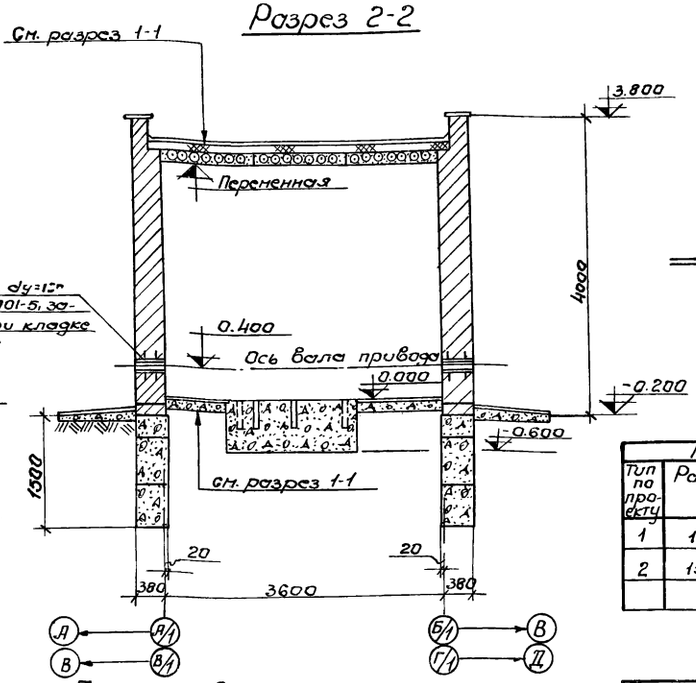

Фасад Б/1(Г/1)-А/1(В/1)

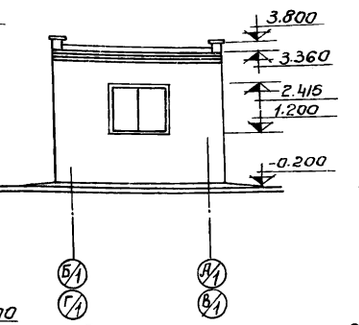

Фасад А/1(В/1)-Б/1(Г/1)

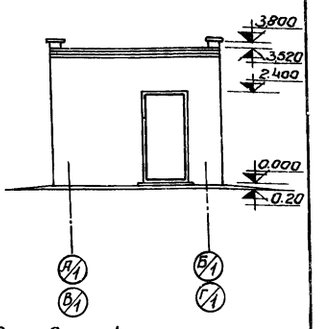

План на отм. 0.000

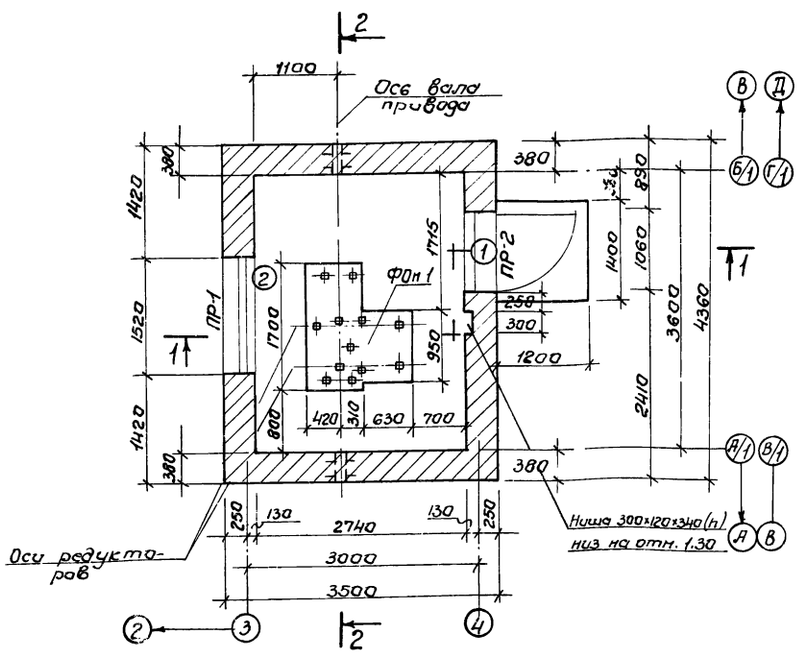

План кровли

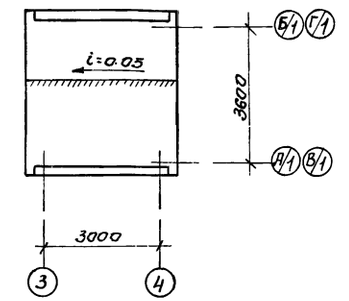

Ведомость проемов дверей и окон

Проемы			Элементы заполнения проема		
Тип по проекту	Размер в кладке в×h мм	Кол. мест	Марка	Обозначение	Кол
1	1060×2100	1	Д 53-П	ГОСТ 14624-69	1
2	1520×1215	1	ВС 1 94	ГОСТ 12506-67	1

Ведомость перемычек.

Перемычки			Элементы перемычки		
Тип по проек.	Схема сечения	Кол мест	Марка	Обозначение	Кол
ПР-1	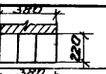	1	БУ-19	Серия 1.139-1	3
ПР-2	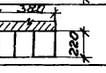	1	БУ-13	Серия 1.139-1	3

Ведомость отделки помещений.

Наименование или эксплик. номер помещения	Потолок		Стены и перегородки		Отделка низа стен и перегородок	
	Штукатурка или затирка	Окраска	Штукатурка или затирка	Окраска или облицовка	Окраска или облицовка	Высота в мм
Помещение привода	Затирка	Клеевая побелка	Штукатурка кирпичных стен	Клеевая окраска светлых	——	——

1. За отм. 0.000 принят уровень чистого пола помещения привода, что соответствует абсолютной отметке ▭
2. Кладку стен выполнять из полнотелого красного кирпича „М-75" на растворе „М-25".
3. Перемычки укладываются на цементном растворе состава 1:2 толщиной 30мм.
4. Горизонтальная гидроизоляция стен выполняется из цементного раствора состава 1:2 толщиной 30мм на отметке –0.030.
5. Наружная отделка: кладку стен выполнять под расшивку швов, цоколь и откосы оштукатурить цементным раствором. Окна и двери окрасить масляной краской за 2 раза.
6. Вокруг здания устраивается асфальтовая отмостка шириной 0,5м

7546/V

						ТП 902-2-330	
						Отстойники канализационные горизонтальные с механизированным удалением осадка	
Нач.	Лист	№ докум.	Подп.	Дата			
Проверил	Загтберг					Тип II. Первичный отстойник четырехсекционный L=24м; h=2м из сборного железобетона.	Лит: Р; Лист: 37; Листов:
Ст. техн.	Исполенко						
Рук. гр.	Загтберг						
Гл. спец.	Браславский					Помещение привода скребкового механизма. План на отм. 0.000. Разрезы 1-1; 2-2. Фасады. План кровли	МЖКХ УССР Укркоммунпроект
ГИП	Козловская						
Нач. отд.							

Маркировочная схема фундаментов

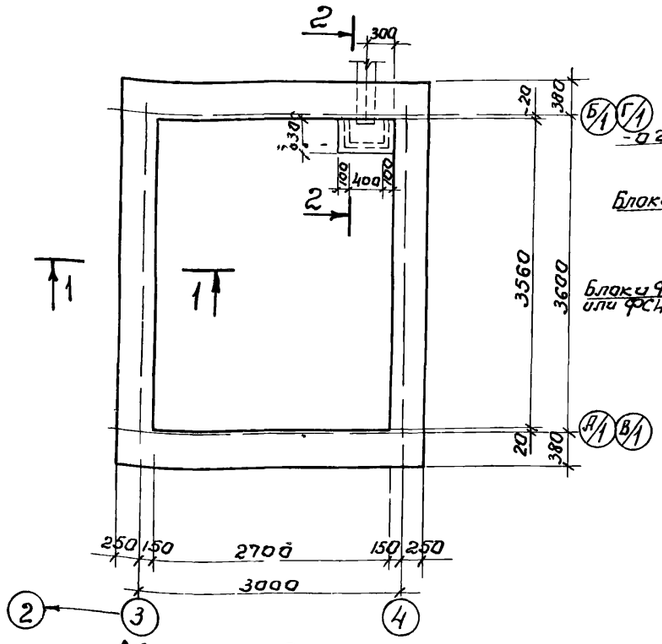

1-1

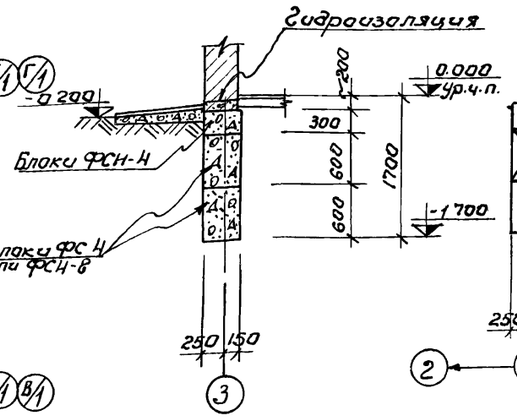

Раскладка по оси А/1 (В/1)

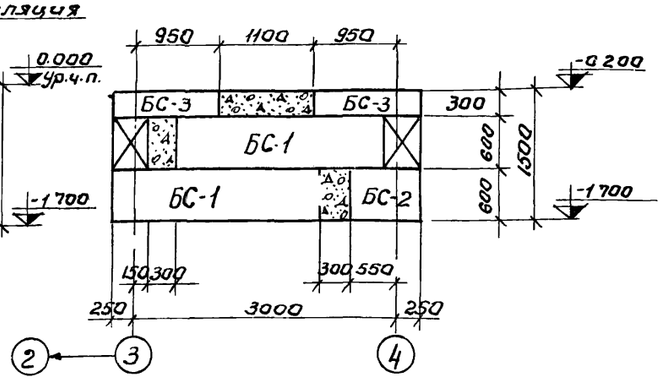

Спецификация элементов к маркировочным схемам, расположенным на листе.

Марка	Обозначение	Наименование	Кол.	Прим.
		Маркировочная схема фундаментных блоков.		
БС-1	Серия 1.116-1 в.1	Блок ФС-4	8	1,3т
БС-2	—"—	—"— ФС4-8	6	0,415т
БС-3	—"—	—"— ФС4-4	8	0,305т
		Маркировочная схема плит покрытия		
П-1	Серия 1.141-1 в.10	Плита ПС 30-12	3	1,080т

Выборка отправочных марок на 1 изделие

Марка изделия	Марка элем.	К-во шт.		Масса в кг.		Стандарт или лист проекта
		Т	Н	1шт	Всех	
Приямок	МН4-13	1ПМ	-	-	4,2	Серия 3 400-6

Раскладка по оси 3 (4)

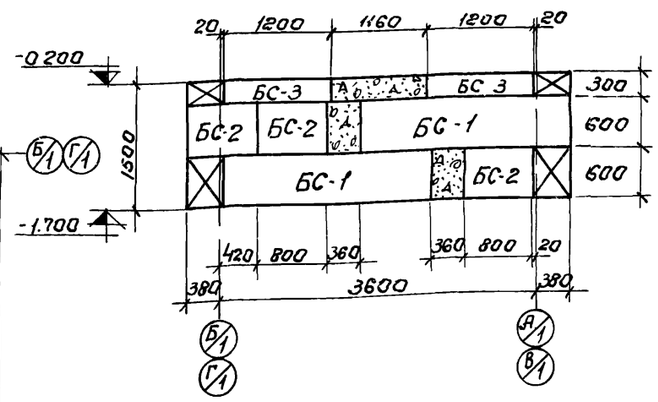

4-4

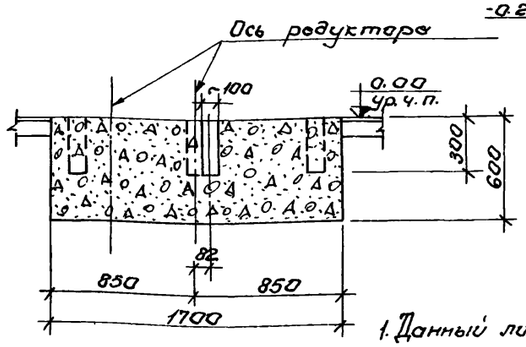

2-2

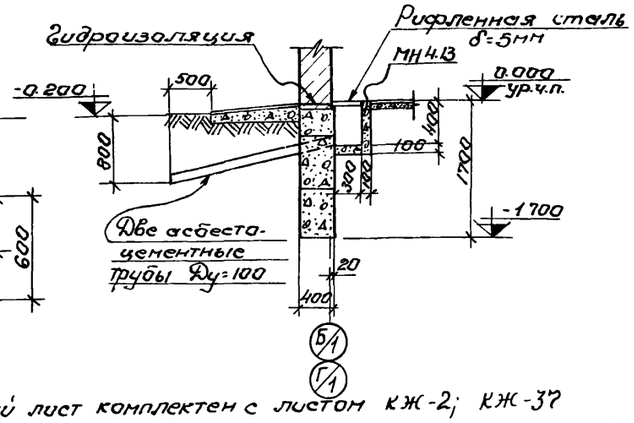

Маркировочная схема плит покрытия

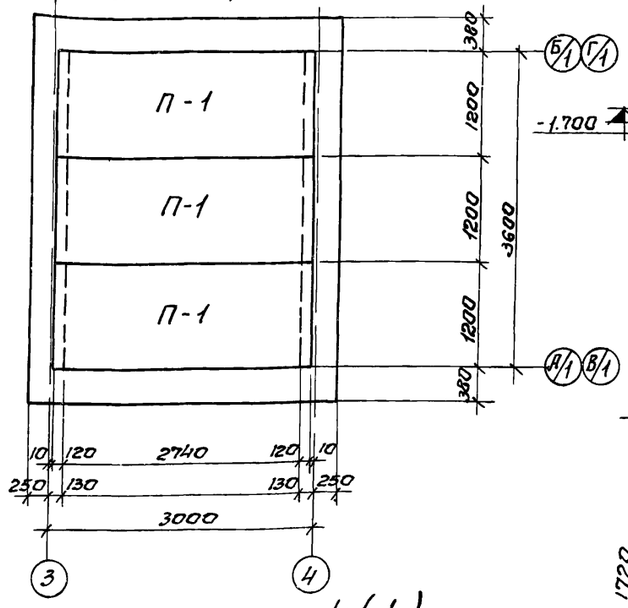

План ФОм-1

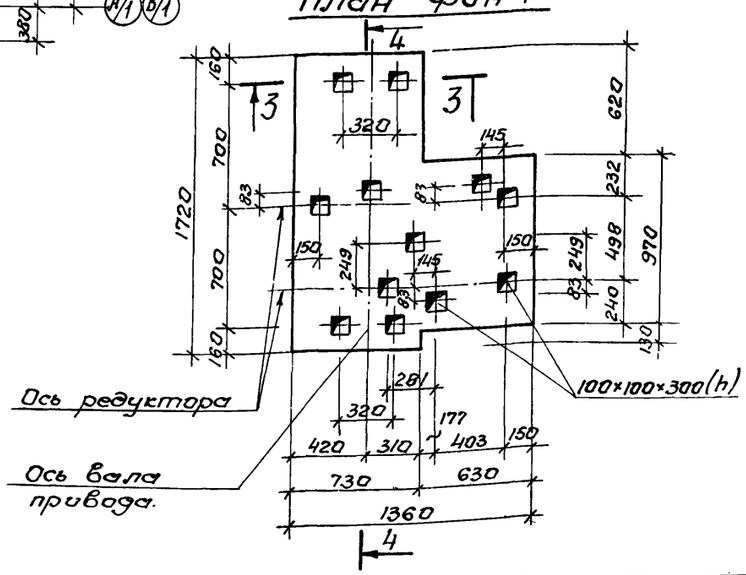

3-3

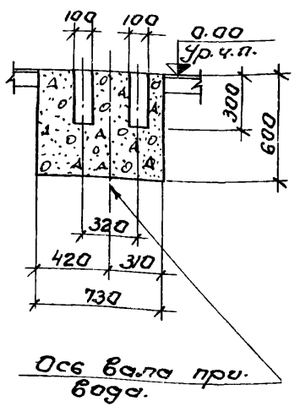

Раскладка по оси Б/1 (Г/1)

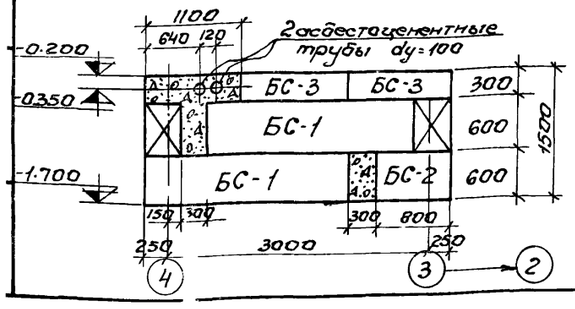

1. Данный лист комплектен с листом КЖ-2; КЖ-37
2. Под ленточные фундаменты - песчаную подушку толщиной 100мм
3. Кладку фундаментных блоков вести на растворе „М-50" с перевязкой вертикальных швов не менее 300мм. Участки между блоками заполнить бетоном „М-100"
4. Указания по монтажу плит покрытия даны в серии 1.141-1 в.10. Швы между плитами покрытия заполнить мелкозернистым бетоном, соответствующим по марке и по плотности бетону плит покрытия
5. Фундамент ФОМ 1 и приямок выполнять из бетона „М-100"
6. Расход бетона „М 100" на монолитные участки фундаментов 1,76м³, фундамент ФОм-1=1,14м³, приямок V=0,10м³
7. Расход рифленой стали δ=5мм на перекрытие приямка-12,6кг.

41

Изм.	Лист	№ докумен.	Подп.	Дата
Провер.		Зантберг		
Ст.техн.		Мандрыка		
Рук.гр.		Зантберг		
Гл.спец.		Браславский		
ГИП		Козловская		
Нач.отд.		Пичахчи		

7546/V

ТП 902-2-330 КЭС

Отстойники канализационные горизонтальные с механизированным удалением осадка.

Тип II первичный отстойник четырехсекционный L=24м; h=2м. из сборного железобетона.

Лит	Лист	Листов
Р	38	

Помещение привода скребкового механизма. Маркировочные схемы фундаментов и плит покрытия.

МЖКХ УССР Укркоммунниипроект г. Харьков

Маркировочная схема панелей

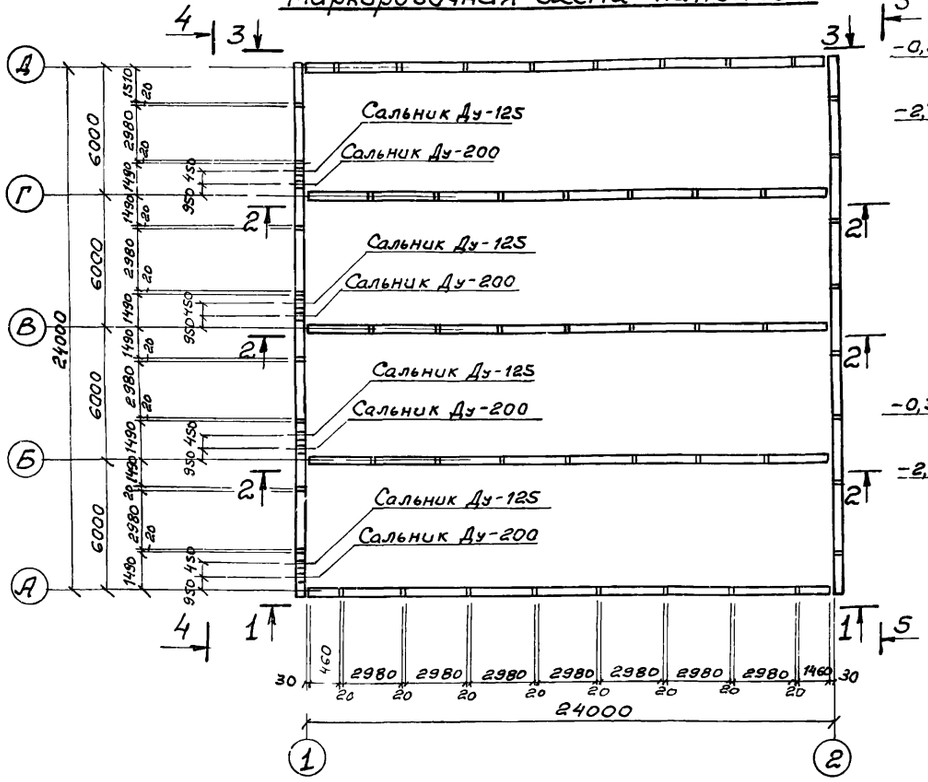

Вид по 3-3

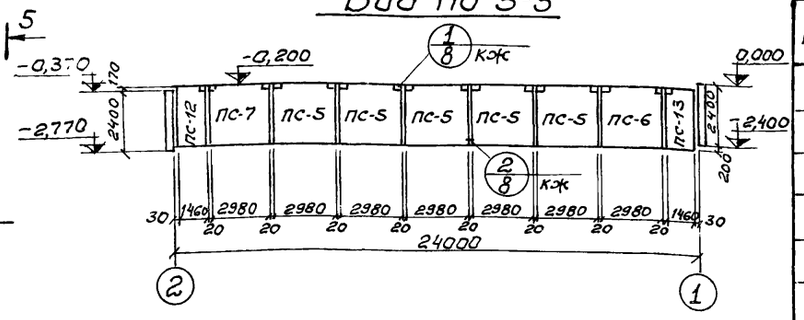

Вид по 5-5

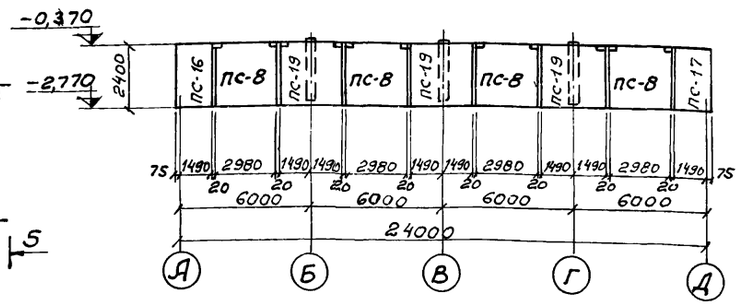

Вид по 1-1

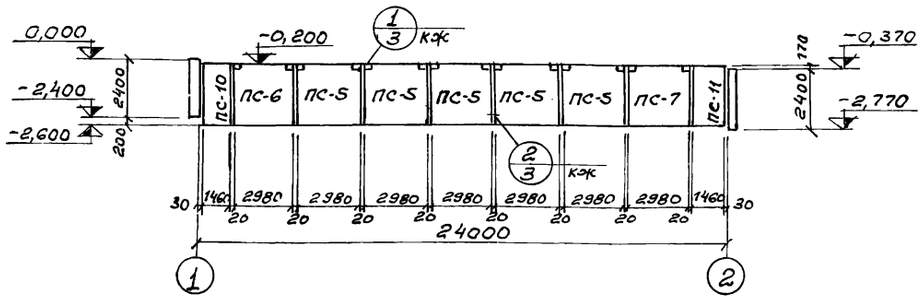

Вид по 2-2

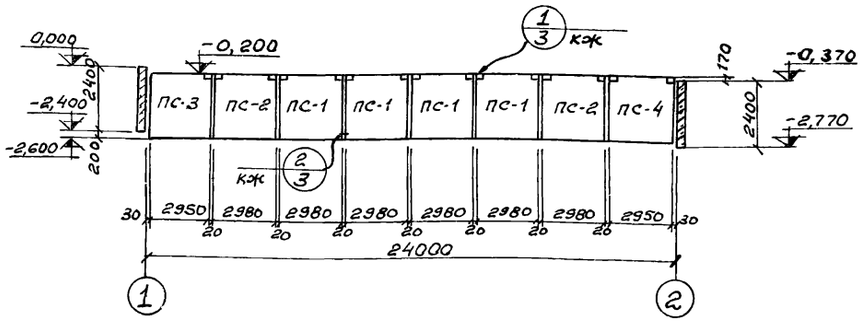

Гибкое угловое сопряжение

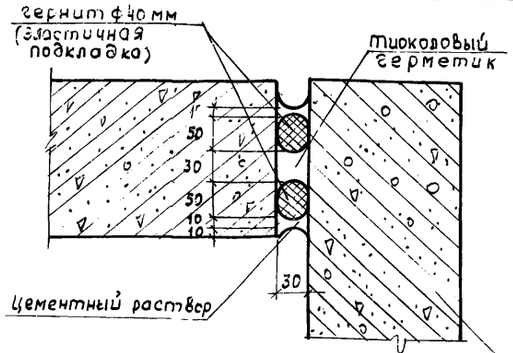

Вид по 4-4

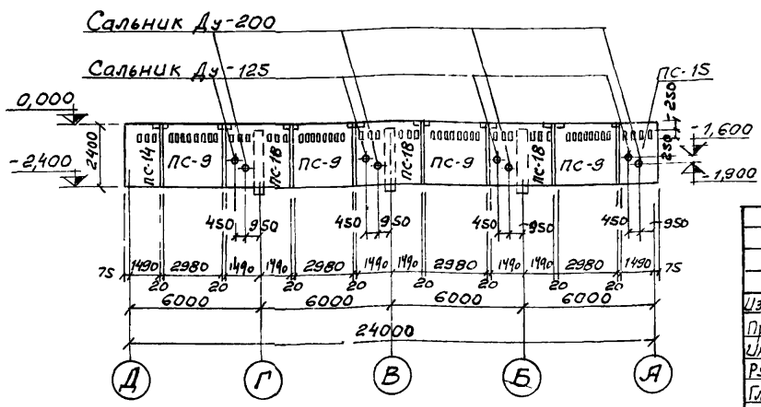

Спецификация элементов к маркировочной схеме

Марка	Обозначение	Наименование	Кол.	Примеч
ПС-1	3.900-2 в.2 кж-10	Стеновая панель ПК1-24-1а	12	2,65т
ПС-2	3.900-2 в.2 кж-40	Стеновая панель ПК1-24-1б	6	2,65т
ПС-3	" в.2 кж-40	Стеновая панель ПК1-24 1в	3	2,65т
ПС-4	" в.2 кж-40	Стеновая панель ПК1-24 1г	3	2,65т
ПС-5	" в.2 кж-40	Стеновая панель ПК1-24-2а	10	2,65т
ПС-6	" в.2 кж-40	Стеновая панель ПК1-24-2б	2	2,65т
ПС-7	" в.2 кж-40	Стеновая панель ПК1-24-2в	2	2,65т
ПС-8	" в.2 кж-40	Стеновая панель ПК1-24-2г	4	2,65т
ПС-9	" в.2 кж-40	Стеновая панель ПК1-24-2д	4	2,65т
ПС 10	кж-41	Стеновая панель ПК1-24-2е	1	1.30т
ПС-11	кж-41	Стеновая панель ПК1-24 2ж	1	1.30т
ПС-12	кж-41	Стеновая панель ПК1-24 2и	1	1.30т
ПС-13	кж-41	Стеновая панель ПК1-24-2к	1	1.30т
ПС-14	кж-41	Стеновая панель ПК1-24-2л	1	1.40т
ПС-15	кж-41	Стеновая панель ПК1-24-2м	1	1.40т
ПС-16	кж-41	Стеновая панель ПК1-24-2н	1	1.40т
ПС-17	кж-41	Стеновая панель ПК1-24-2п	1	1.40т
ПС-18	3.900-2 в.2 кж-40	Стеновая панель ПК1-24-2р	3	2.65т
ПС-19	3.900-2 в.2 кж-41	Стеновая панель ПК1-24-2с	3	2.65т

1. Данный лист комплектен с листами кж-40; кж-41.
2. Общие указания по монтажу панелей, заделке стыков и отделке см. пояснительную записку 3.900-2 вып. 2 и 7.

42
7546/V

					ТП 902-2-330 кж	
					Отстойники канализационные горизонтальные с механизированным удалением осадка.	
Изм.	Лист	№ документа	Подпись	Дата	Тип II. Первичный отстойник четырехсекционный L=24м, h=2м из сборного железобетона	Лит. Р; Лист 39; Листов
Проверил	Саксонова				Маркировочная схема панелей. Виды 1-1 ÷ 5-5. Вариант с угловым сопряжением швов стыков на герметике	МЖКХ-УССР УКРКОММУННИИПРОЕКТ г. Харьков
Инженер	Левина					
Рук. гр.	Зантберг					
Гл. спец.	Браславский					
ГИП	Козловская					

1-1 ПК1-24-1а, ПК1-24-2а

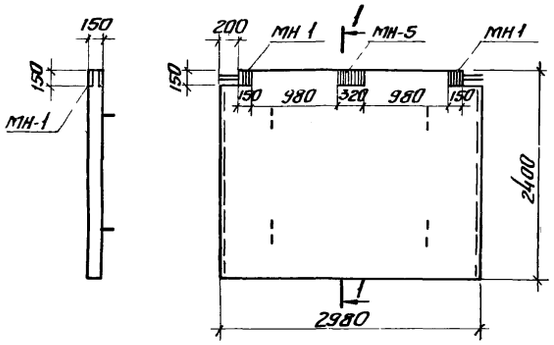

2-2 ПК1-24-1б

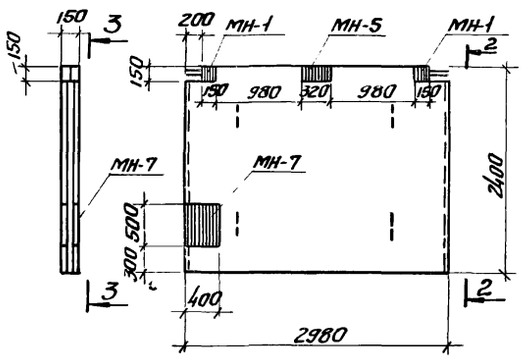

3-3

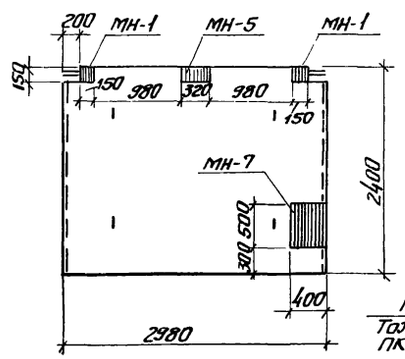

7-7

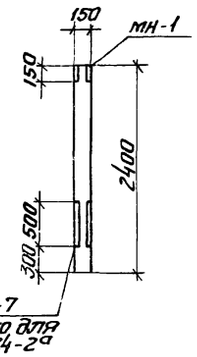

4-4 ПК1-24-1г

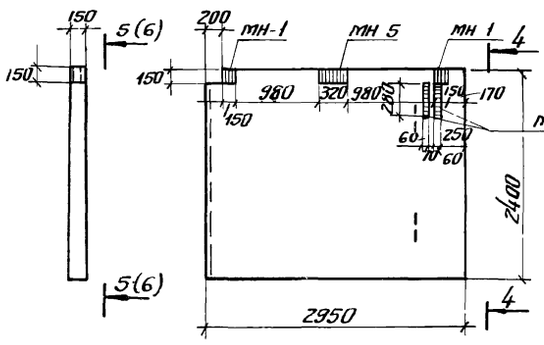

5-5

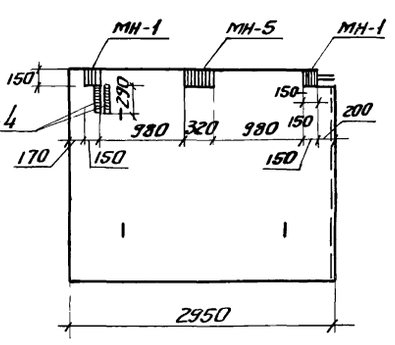

ПК1-24-2б; ПК1-24-2в

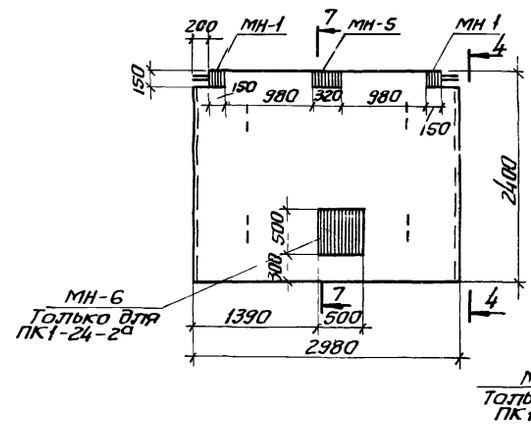

6-6

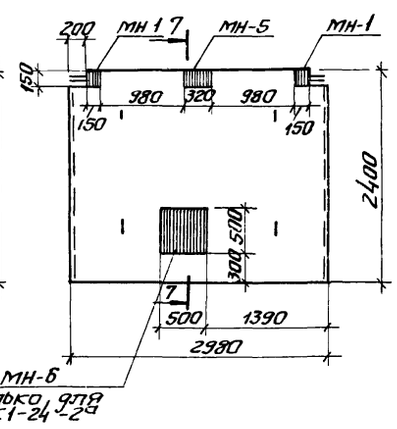

8-8 ПК1-24-2г

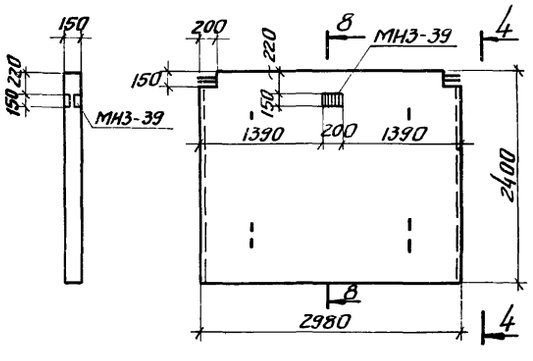

9-9 ПК1-24-2д

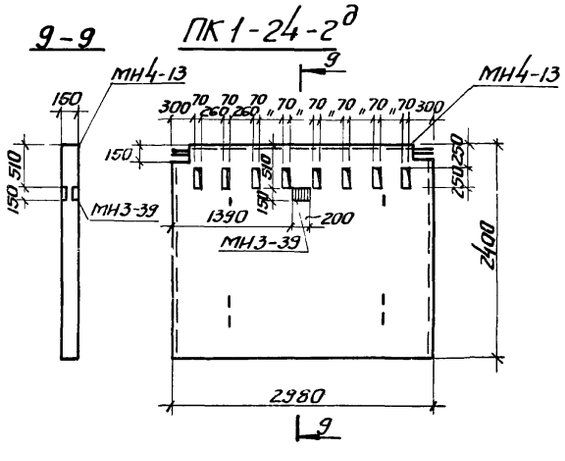

Выборка отправочных марок на одно изделие.

Наименование изделия	Марка	Кол-во т	Кол-во н	Масса кг Марки	Масса кг Всех	Серия или ГОСТ
ПК1-24-1а	МН-1	2		3.9	7.8	кэс-30
	МН-5	1		8.1	8.1	кэс-30
ПК1-24-2а	МН-1	2		3.9	7.8	кэс-30
	МН-5	1		8.1	8.1	кэс-30
ПК1-24-1б	МН-1	2		3.9	7.8	кэс-30
	МН-5	1		8.1	8.1	кэс-30
	МН-7	1		32.12	32.12	кэс-30
ПК1-24-1в	МН-1	2		3.9	7.8	кэс-30
	МН-2	2		9.72	9.72	кэс-30
	МН-5	1		8.1	8.1	кэс-30
ПК1-24-1г	МН-1	2		3.9	7.8	кэс-30
	МН-4	2		2.76	5.52	кэс-30
	МН-5	1		8.1	8.1	кэс-30
ПК1-24-2б	МН-1	2		3.9	7.8	кэс-30
	МН-5	1		8.1	8.1	кэс-30
	МН-6	1		39.26	39.26	кэс-30
ПК1-24-2в	МН-1	2		3.9	7.8	кэс-30
	МН-5	1		8.1	8.1	кэс-30
ПК1-24-2г	МН3-39	1		2.8	2.8	Серия 3.400-6
ПК1-24-2д	МН3-39	1		2.8	2.8	—"—
	МН4-13	2.55 п.м.		4.2	10.7	—"—

1. Данный лист комплектен с листами кэс-39.
2. Стеновые панели с индексами отличаются от типовых по серии 3.900-2 вып.2; наличием дополнительных закладных элементов и отверстий.

7546/V

ТП 902-2-330 кэс

Отстойники канализационные горизонтальные с механизированным удалением осадка

Изм.	Лист	№ докум.	Подпись	Дата
Провер.		Зантберг		
Инженер		Лэбина		
Рук. гр.		Зантберг		
Гл. спец.		Брастовский		
ГИП		Козловский		
Нач. отд.		Пучкин		

Тип II Первичный отстойник четырехсекционный L=24м h=2м из сборного железобетона

Лит.	Лист	Листов
Р	40	

Опалубочные чертежи стеновых панелей. Вариант с узловым сопряжением стен на герметиках.

МЭККХ-УССР Укркоммунниипроект г. Харьков

ПС-10; ПС-13 (зеркально)

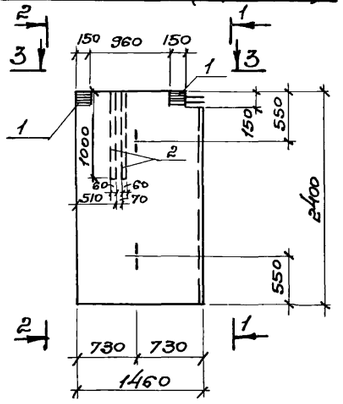

1-1

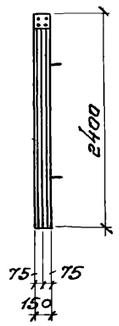

2-2

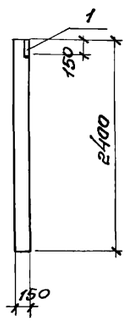

ПС-11; ПС-12 (зеркально)

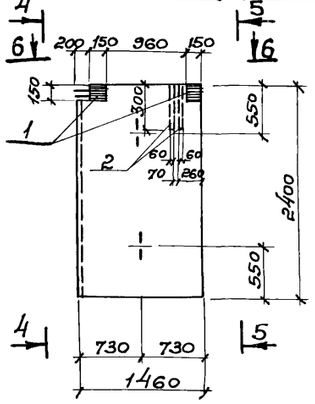

4-4

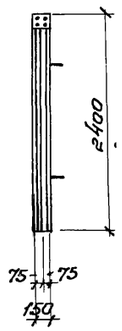

5-5

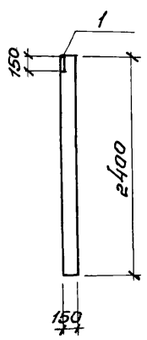

ПС-18

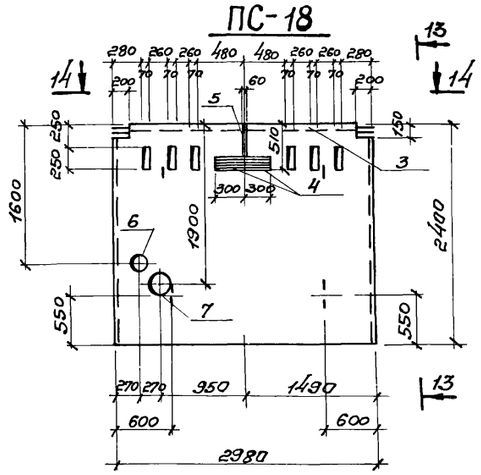

13-13

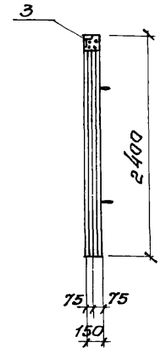

3-3

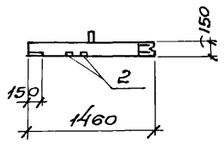

6-6

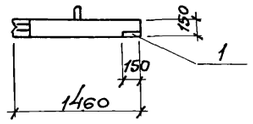

12-12

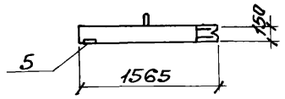

14-14

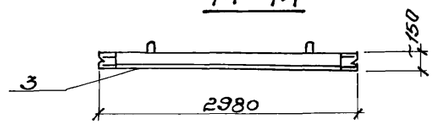

16-16

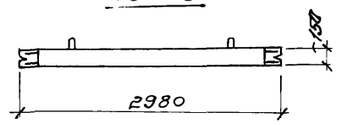

15-15

ПС-19

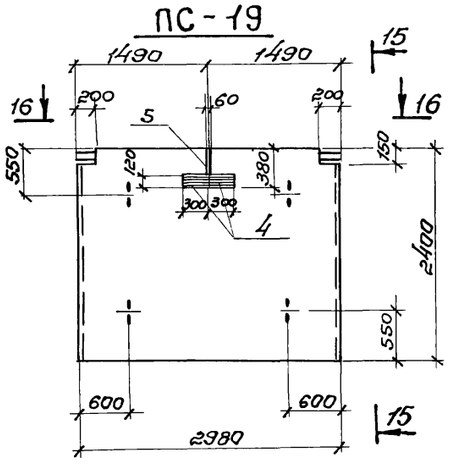

ПС-14; ПС-15 (зеркально)

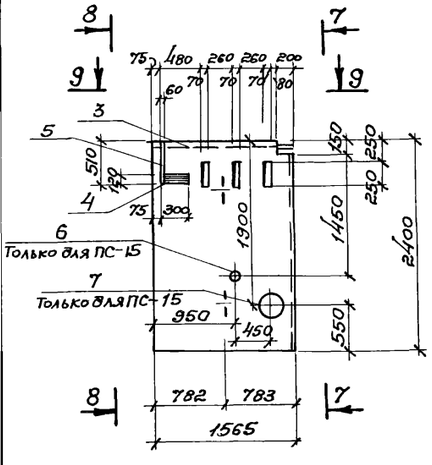

7-7

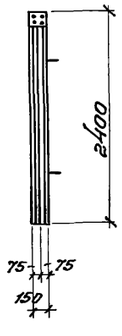

8-8

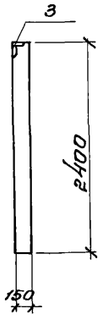

ПС-16; ПС-17 (зеркально)

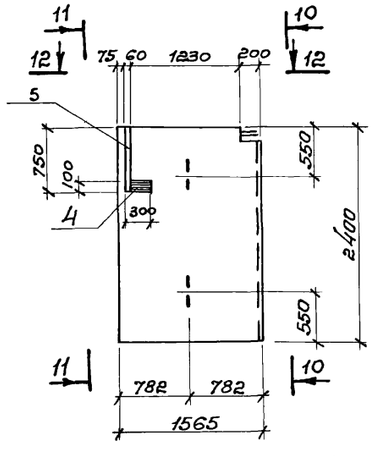

10-10

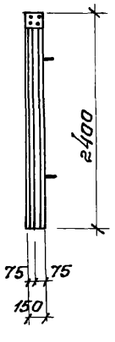

11-11

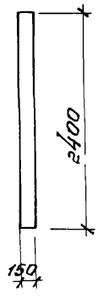

9-9

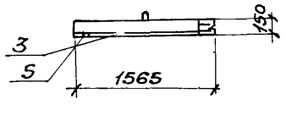

18-18

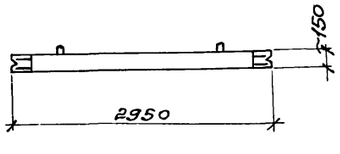

ПС-3; ПС-4

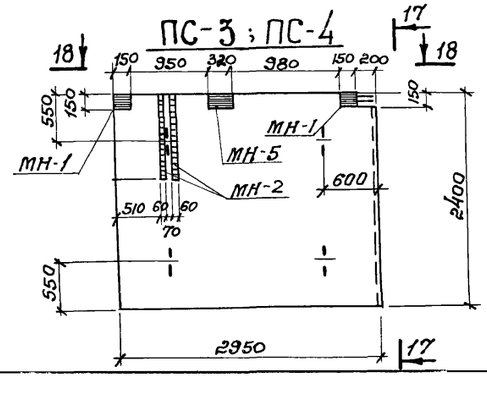

17-17

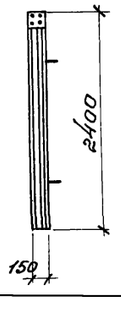

Панели ПС-18; ПС-19 отличаются от типовых ПК1-24-2 наличием дополнительных закладных деталей и отверстий.

					ТП 902-2-330 Кэс	
Изм.	Лист	№ докум.	Подп.	Дата	Отстойники канализационные горизонтальные с механизированным удалением осадка.	
Инжен.	Звина				Тип II Первичный отстойник четырехсекционный L=24м; h=2м из сборного железобетона.	Лит. Р; Лист 41; Листов
Рук. гр.	Зантберг				Опалубочные чертежи панелей ПС-10 ÷ ПС-19. Вариант с угловым сопряжением стен на герметиках.	МЖКХ УССР Укркоммунниипроект г. Харьков.
Гл. спец.	Брославский					
ГИП	Казловская					
Нач. отд.	Пичахчи					

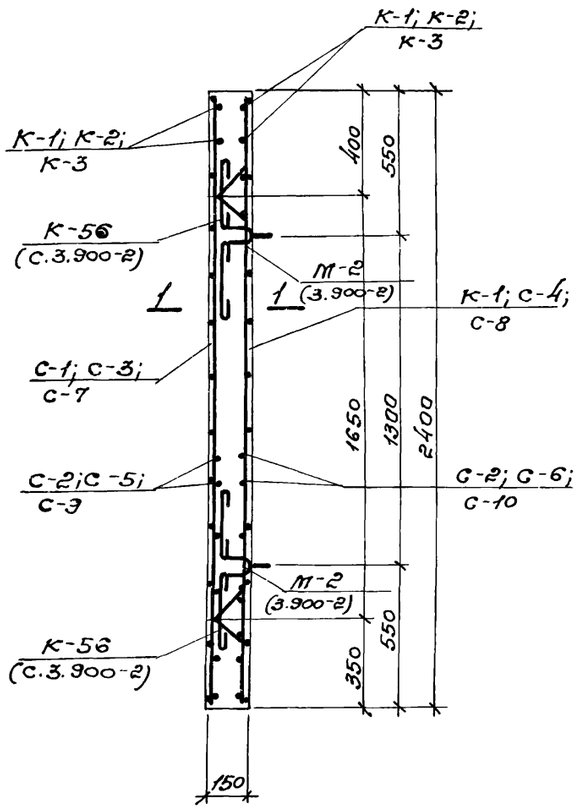

1-1
(Для ПС-3; ПС-4)

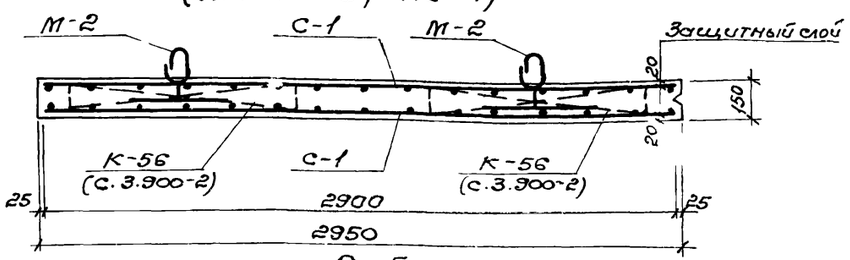

Формат	Зона	Позиц.	Обозначение	Наименование	Кол.	Прим
				ПК1-24-2		
				Сборочные единицы и детали		
		4	Серия 3.400-6	Изделие закладное МИ2-6	1	
		5	——"——	——"—— МИ1-2	0,4	п.м.
				Материалы		
				Бетон марки 200	1,06	м³

Выборка стали на один элемент, кг.

Марка эл-та	Арматурные изделия: Арматурная сталь ГОСТ 5781-75 Класс А-I ф мм 6	Итого	Класс А-III ф мм 6	8	10	12	Итого	Итого	Закладные изделия: Профильная сталь Д10	68			L50х5	Арматурная сталь ГОСТ 5781-75 Класс А-I ф мм 6	Класс А-II ф мм	10	Класс А-III ф мм 8	10	14
ПС-3	24,95		15,85	6,1	16,66									1,32					10,28
ПС-4	24,95		15,85	6,1	16,66									1,32					10,28
ПС-10	11,47		4,20	9,10	7,60	3,55			26,64					0,66			0,5	0,96	5,14
ПС-11	11,47		4,20	9,10	7,60	3,55			26,64					0,66			0,5	0,96	5,14
ПС-12	11,47		4,20	9,10	7,60	3,55			26,64					0,66			0,5	0,96	5,14
ПС-13	11,47		4,20	9,10	7,60	3,55			26,64					0,66			0,5	0,96	5,14
ПС-14	12,90		4,75	10,24	12,55	3,9				4,32		6,84	0,66			0,3	0,74		5,14
ПС-15	12,90		4,75	10,24	12,55	3,9				4,32		6,84	0,66			0,3	0,74		5,14
ПС-16	12,90		4,75	10,24	12,55	3,9				4,32			0,66			0,3	0,2		5,14
ПС-17	12,90		4,75	10,24	12,55	3,9				4,32			0,66			0,3	0,2		5,14
ПС-18										4,32		6,84				0,3	0,74		
ПС-19										4,32						0,3	0,2		

1-1
(Для ПС-10; ПС-11; ПС-12; ПС-13)

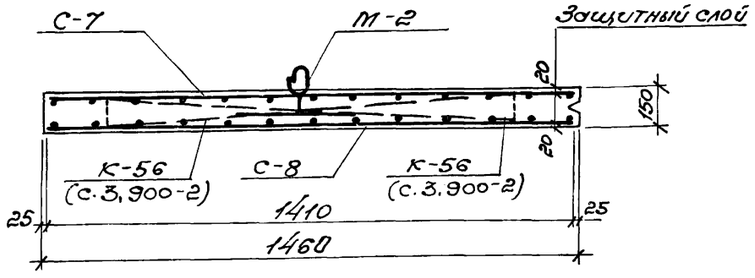

1-1
(Для ПС-14; ПС-15; ПС-16; ПС-17)

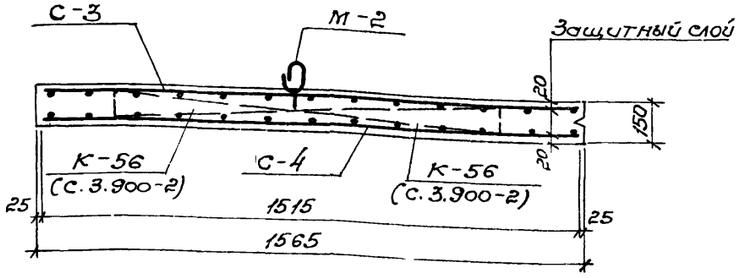

Панели выполнять из бетона марки 200, В4, МРЗ принять по пояснительной записке

7546/V

Изм.	Лист	№ документа	Подпись	Дата
Провер.		Саксонова		
Ст. техн.		Мандрика		
Рук. гр.		Зантберг		
Гл. спец.		Браславский		
ГИП		Козловская		
Нач. отд.		Пичахчи		

ТП 902-2-330 К.э/с

Отстойники канализационные горизонтальные с механизированным удалением осадка

Тип II. Первичный отстойник четырехсекционный L=24м h=2м из сборного железобетона.

Лит	Лист	Листов
Р	42	

Армирование стеновых панелей. Вариант с угловым сопряжением стен на герметиках.

МЖКХ УССР Укркоммунниипроект г. Харьков

Формат	Зона	Позиц.	Обозначение	Наименование	Кол.	Прим.
1	2	3	4	5	6	7
				ПК1-24-1^{б}; ПК1-24-1^{г}		
				Сборочные единицы и детали.		
			КЖ-44	Сетка арматурная С-1	2	
			КЖ-44	—"— С-2	2	
			КЖ-44	Каркас плоский К-1	2	
			3 900-2 в 2, л 71	—"— К-56	4	
			3 900-2 в 2, л 88	Изделие закладное М-2	4	
				Материалы		
				Бетон марки 200	1.06	$м^3$
				ПК1-24-2^{е}; ПК1-24-2^{к}		
				Сборочные единицы и детали.		
			КЖ-44	Сетка арматурная С-7	1	
			КЖ-44	—"— С-8	1	
			КЖ-44	—"— С-9	1	
			КЖ-44	—"— С-10	1	
			КЖ-44	Каркас плоский К-3	2	
			3.900-2 в. 2, л. 71	—"— К-56	2	
			3.900-2 в. 2, л. 88	Изделие закладное М-2	2	
		1	КЖ-29	—"— МН-1	2	
		2	КЖ-29	—"— МН-2	2	
				Материалы		
				Бетон марки 200	0,5	$м^3$
				ПК1-24-2^{ж}; ПК1-24-2^{и}		
				Сборочные единицы и детали.		
			КЖ-44	Сетка арматурная С-7	1	
			КЖ-44	—"— С-8	1	
			КЖ-44	—"— С-9	1	
			КЖ-44	—"— С-10	1	
			КЖ-44	Каркас плоский К-3	2	
			3.900-2 в. 2, л. 71	—"— К-56	2	
			3.900-2 в. 2. л. 88	Изделие закладное М-2	2	
		1	КЖ-29	—"— МН-1	2	
		2	КЖ-29	—"— МН-2	2	
				Материалы		
				Бетон марки 200	0,5	$м^3$
				ПК1-24-2^{л}; ПК1-24-2^{м}		
				Сборочные единицы и детали		

1	2	3	4	5	6	7
			КЖ-44	Сетка арматурная С-3	1	
			КЖ-44	—"— С-4	1	
			КЖ-44	—"— С-5	1	
			КЖ-44	—"— С-6	1	
			КЖ-44	Каркас плоский К-2	2	
			3.900-2 в. 2, л. 71	—"— К-56	2	
			3.900-2 в. 2, л. 88	Изделие закладное М-2	2	
		3	Серия 3.400-6	—"— МН4-13	1,8	п м
		4	—"—	—"— МН2-6	1	
		5	—"—	—"— МН1-2	0,4	п м
		6	Серия 3.901-6	Сальник ду125(ПК1-24-2м)	1	7.0 кг
		7	—"—	Сальник ду200(ПК1-24-2м)	1	15,7 кг
				Материалы		
				Бетон марки 200	0,55	$м^3$
				ПК1-24-2^{н}; ПК1-24-2^{п}		
				Сборочные единицы и детали.		
			КЖ-44	Сетка арматурная С-3	1	
			КЖ-44	—"— С-4	1	
			КЖ-44	—"— С-5	1	
			КЖ-44	—"— С-6	1	
			КЖ-44	Каркас плоский К-2	2	
			3.900-2 в. 2, л. 71	—"— К-56	2	
			3.900-2 в. 2. л. 88	Изделие закладное М-2	2	
		4	Серия 3.400-6	—"— МН2-6	1	
		5	—"—	—"— МН1-2	0,4	п.м.
				Материалы		
				Бетон марки 200	0,55	$м^3$
				ПК1-24-2^{р}		
				Сборочные единицы и детали		
		3	Серия 3.400-6	Изделие закладное МН4-13	1,8	п м
		4	—"—	—"— МН2-6	1	
		5	—"—	—"— МН1-2	0,4	п.м.
		6	Серия 3.901-6	Сальник Ду125	1	7.0 кг
		7	—"—	Сальник Ду200	1	15,7 кг
				Материалы		
				Бетон марки 200	1,06	$м^3$

Данный лист комплектен с листами КЖ-39 ÷ КЖ-41.

46

7546/V

Изм.	Лист	N докумен.	Подп.	Дата
Провер.		Саксонова		
Ст. техн.		Кандрика		
Рук. гр.		Зантберг		
Гл. спец.		Браславский		
ГИП		Козловская		
Нач. отд.		Пичахчи		

ТП 902-2-330 кж

Отстойники канализационные горизонтальные с механизированным удалением осадка

Тип II Первичный отстойник четырехсекционный L=24м h=2м из сборного железобетона

Спецификация сборных единиц на стеновые панели, вариант с угловым сопряжением стен на герметиках

Лит	Лист	Листов
Р	43	

МЖКХ - УССР
Укркоммуннипроект г. Харьков

С-1

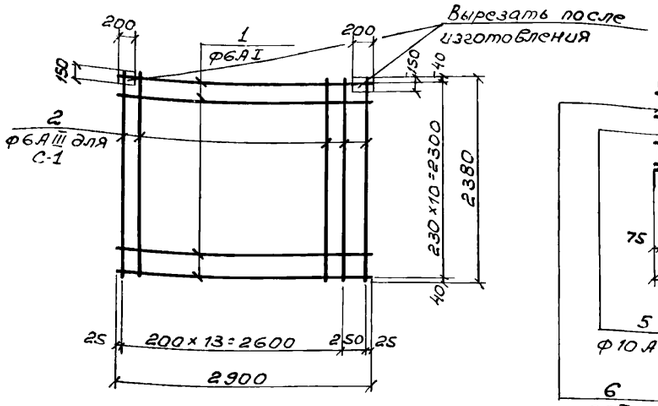

С-2

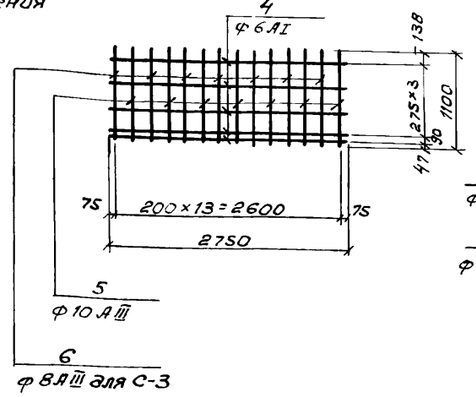

С-3; С-4

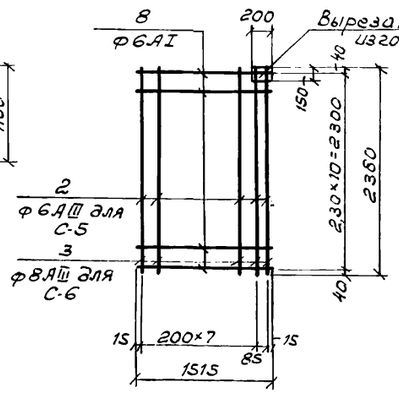

С-5; С-6

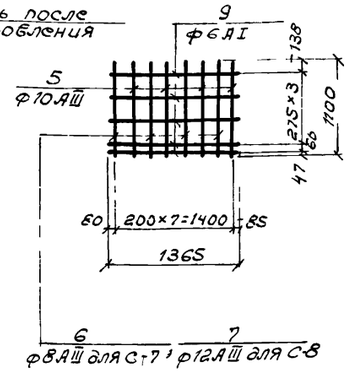

С-7; С-8

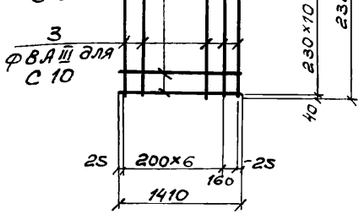

С-9; С-10

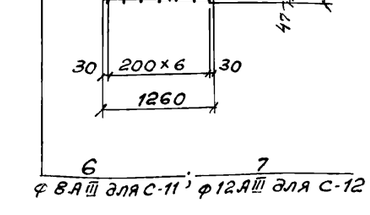

К-3

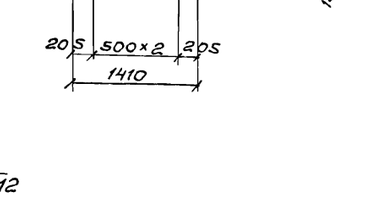

К-1

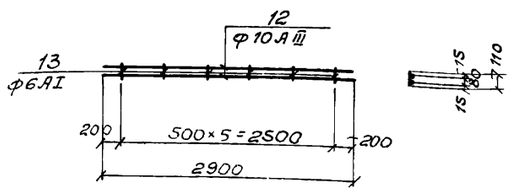

К-2

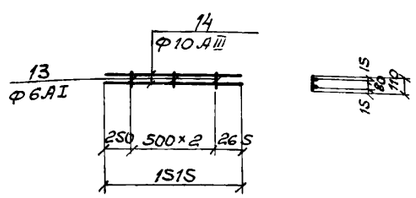

1	2	3	4	5	6
К-1	12	—	10АIII	2900	2
	13		6АI	110	6
К-2	13	—	6АI	110	3
	14		10АIII	1515	2
К-3	13	—	6АI	110	3
	15		10АIII	1410	2

Марка эл-та	Поз.	Эскиз или сечение	Ф мм	Длина мм	Кол.
1	2	3	4	5	6
С-1	1	—	6АI	2900	11
	2		6АIII	2380	15
С-2	4	—	6АI	2750	5
	5		10АIII	1100	7
	6		8АIII	1100	7
С-3	2	—	6АIII	2380	9
	8		6АI	1515	11
С-4	3	—	8АIII	2380	7
	8		6АI	1515	11
С-5	5	—	10АIII	1100	4
	6		8АIII	1100	4
	9		6АI	1365	5
С-6	5	—	10АIII	1100	4
	7		12АIII	1100	4
	9		6АI	1365	5
С-7	2	—	6АIII	2380	8
	10		6АI	1410	11
С-8	3	—	8АIII	2380	8
	10		6АI	1410	11
С-9	5	—	10АIII	1100	3
	6		8АIII	1100	4
	11		6АI	1260	5
С-10	5	—	10АIII	1100	3
	7		12АIII	1100	4
	11		6АI	1260	5

1. Каркасы и сетки изготовлять при помощи контактной точечной сварки в соответствии с ГОСТ 10922-75 „Арматура и закладные детали сварные для железобетонных конструкций. Технические требования и методы испытаний."
2. Для обеспечения точной разбивки арматуры каркасы и сетки изготовлять в кондукторах.
3. Все размеры даны по осям стержней.
4. Данный лист комплектен с листами КЖ-42 ÷ КЖ-44

47

7546/V

Изм.	Лист	№ документа	Подпись	Дата
Проверил		Саксонова		
Ст. техн.		Мандрика		
Рук. гр.		Зантберг		
Гл. спец.		Браславский		
ГИП		Козловская		
Нач. отд.		Пичахчи		

ТП 902-2-330 КЖ

Отстойники канализационные горизонтальные с механизированным удалением осадка.

Тип II. Первичный отстойник четырехсекционный L=24м h=2м из сборного железобетона

Сетки и каркасы панелей. Вариант с угловым сопряжением стен на герметиках.

Лит.	Лист	Листов
Р	44	

МККХ-УССР
Укркоммунниипроект
г. Харьков

gost.e-ecolog.ru