ТИПОВОЙ ПРОЕКТ
902-2-330

ОТСТОЙНИКИ КАНАЛИЗАЦИОННЫЕ ГОРИЗОНТАЛЬНЫЕ С МЕХАНИЗИРОВАННЫМ УДАЛЕНИЕМ ОСАДКА

АЛЬБОМ IV

Архитектурно-строительная часть

Тип I первичный отстойник двухсекционный $L=27$м; $h=3$м из сборного железобетона

gost.e-ecolog.ru

7546/IV Ц. ~~2-94~~ 3-72

КФ ЦИТП Инв. № 7546/IV

ЦЕНТРАЛЬНЫЙ ИНСТИТУТ ТИПОВОГО ПРОЕКТИРОВАНИЯ
ГОССТРОЯ СССР
КИЕВСКИЙ ФИЛИАЛ
г.Киев-57, ул.Эжена Потье № 12
66
Заказ № 592 инв № 7546/IV тираж 550
Сдано в печать 31 I 1980г цена 3-72

ТИПОВОЙ ПРОЕКТ
902-2-330

ОТСТОЙНИКИ КАНАЛИЗАЦИОННЫЕ ГОРИЗОНТАЛЬНЫЕ С МЕХАНИЗИРОВАННЫМ УДАЛЕНИЕМ ОСАДКА

АЛЬБОМ IV

СОСТАВ ПРОЕКТА

АЛЬБОМ I ПОЯСНИТЕЛЬНАЯ ЗАПИСКА
АЛЬБОМ II ТЕХНОЛОГИЧЕСКАЯ ЧАСТЬ

АРХИТЕКТУРНО-СТРОИТЕЛЬНАЯ ЧАСТЬ

АЛЬБОМ III ТИП I ПЕРВИЧНЫЙ ОТСТОЙНИК ЧЕТЫРЕХСЕКЦИОННЫЙ L=27м; h=3м ИЗ СБОРНОГО ЖЕЛЕЗОБЕТОНА
АЛЬБОМ IV ТИП I ПЕРВИЧНЫЙ ОТСТОЙНИК ДВУХСЕКЦИОННЫЙ L=27м; h=3м ИЗ СБОРНОГО ЖЕЛЕЗОБЕТОНА
АЛЬБОМ V ТИП II ПЕРВИЧНЫЙ ОТСТОЙНИК ЧЕТЫРЕХСЕКЦИОННЫЙ L=24м; h=2м ИЗ СБОРНОГО ЖЕЛЕЗОБЕТОНА
АЛЬБОМ VI ТИП II ПЕРВИЧНЫЙ ОТСТОЙНИК ДВУХСЕКЦИОННЫЙ L=24м; h=2м ИЗ СБОРНОГО ЖЕЛЕЗОБЕТОНА
АЛЬБОМ VII ТИП III ВТОРИЧНЫЙ ОТСТОЙНИК ЧЕТЫРЕХСЕКЦИОННЫЙ L=27м; h=3м ИЗ СБОРНОГО ЖЕЛЕЗОБЕТОНА
АЛЬБОМ VIII ТИП IV ВТОРИЧНЫЙ ОТСТОЙНИК ЧЕТЫРЕХСЕКЦИОННЫЙ L=27м; h=2м ИЗ СБОРНОГО ЖЕЛЕЗОБЕТОНА
АЛЬБОМ IX ТИП I-IV ПЕРВИЧНЫЕ И ВТОРИЧНЫЕ ОТСТОЙНИКИ ИЗ МОНОЛИТНОГО ЖЕЛЕЗОБЕТОНА
АЛЬБОМ X ЭЛЕКТРОТЕХНИЧЕСКАЯ ЧАСТЬ
АЛЬБОМ XI НЕСТАНДАРТИЗИРОВАННОЕ ОБОРУДОВАНИЕ
АЛЬБОМ XII ЗАКАЗНЫЕ СПЕЦИФИКАЦИИ
АЛЬБОМ XIII СМЕТЫ кн.1,2

РАЗРАБОТАН
ПРОЕКТНЫМ ИНСТИТУТОМ
„УкркоммунНИИпроект"

УТВЕРЖДЕН
И ВВЕДЕН В ДЕЙСТВИЕ
„УкркоммунНИИпроектом"
ПРИКАЗ № 315 ОТ 15.06.1979г.

Директор института Ю.Д. Матяш
Главный инженер проекта С.Б. Козловская

7546/IV

Содержание альбома

Наименование	Марка листа	N стр.
Обложка		1
Титульный лист		2
Содержание альбома		3
Общие данные (Заглавный лист)	кж-1	4
План на отм. 0.000. Разрез 1-1	кж-2	5
Разрезы 2-2., 3-3.	кж-3	6
Узлы 1-7, Сечения	кж-4	7
Узлы 8-11	кж-5	8
Маркировочная схема стеновых панелей Виды 1-1 ÷ 5-5	кж-6	9
Маркировочные схемы мостиков, лотков, плит перекрытия лотков. Сечения 6-6÷10-10	кж-7	10
Маркировочные схемы стеновых панелей, лотков и мостиков. Узлы 1÷6	кж-8	11
Маркировочные схемы стеновых панелей, лотков и мостиков. Узлы 7÷9	кж-9	12
Монолитный участок УМ-1 Опалубочные чертежи и армирование	кж-10	13
Монолитный участок УМ-2 Опалубочные чертежи и армирование	кж-11	14
Монолитный участок УМ-3 Опалубочные чертежи и армирование	кж-12	15
Монолитные участки УМ-4, УМ-6. Опалубочные чертежи и армирование	кж-13	16
Монолитный участок УМ-5. Опалубочный чертеж и армирование	кж-14	17
Опалубочные чертежи и армирование монолитных участков УМ-1÷УМ-6. Ведомость стержней на один элемент	кж-15	18
Опалубочные чертежи армирование монолитных участков УМ-1÷УМ-6. Спецификация марок арматурных изделий на 1 элемент Выборка стали	кж-16	19
Днище, фрагмент опалубочного плана Сечения 1-1÷8-8	кж-17	20
Днище. Армирование. План раскладки нижних и верхних сеток	кж-18	21
Днище. Армирование. План раскладки каркасов.	кж-19	22
Днище. Армирование Сечения 1-1 ÷ 8-8	кж-20	23
Днище. Армирование Узлы 1÷6	кж-21	24
Днище. Армирование бункерной части	кж-22	25
Днище. Армирование. Спецификации	кж-23	26
Опалубочные чертежи стеновых панелей ПК1-36-1а, ПК1-36-2а, ПКУ1-36-1а, ПКУ1-36-1б, ПКУ1-36-2а, ПКУ1-36-2в	кж-24	27
Плиты мостиков ПТ-1а ÷ ПТ-1г. Опалубочные чертежи и армирование	кж-25	28
Плиты мостиков ПТ-2 ÷ ПТ-2б. Плита перекрытия П1а. Опалубочные чертежи и армирование	кж-26	29
Опалубочные чертежи и армирование сборных железобетонных лотков ЛТ1÷ЛТ4	кж-27	30
Днище. Армирование. Сетки С-1÷С-10 КП-1÷КП-2	кж-28	31
Лотки, мостики. Плиты перекрытий лотков Конструкция сеток С-11÷С-19 и каркасов КР-1÷КР-2	кж-29	32
Монолитные участки УМ-1÷УМ-6. Стеновые панели Лотки Закладные детали МН-1÷МН-7	кж-30	33
Соединительные детали МС1÷МС9	кж-31	34
Маркировочные схемы рельсовых путей под скребковый механизм	кж-32	35
План опор на отм. -1.910. План расположения колодцев и распределительной чаши	кж-33	36
Распределительная чаша. Опалубочный и арматурный планы.	кж-34	37
Распределительная чаша. Опалубочные чертежи и армирование. Сечения 1-1÷4-4	кж-35	38
Конструкция колодцев КИ-1÷КИ-4 КО-1÷КО-4	кж-36	39
Помещение привода скребкового механизма. План на отм. 0.000. Разрезы 1-1÷2-2 Фасады. План кровли.	кж-37	40
Помещение привода скребкового механизма. Маркировочные схемы фундаментов и плит покрытия	кж-38	41

Вариант с угловым сопряжением стен на герметиках.

Наименование альбома	Марка листа	NN стр.
Маркировочная схема стеновых панелей. Виды по 1-1÷5-5.	кж-39	42
Опалубочные чертежи панелей.	кж-40	43
Опалубочные чертежи панелей.	кж-41	44
Армирование стеновых панелей.	кж-42	45
Армирование панелей. Спецификация марок арматурных изделий на 1 элемент.	кж-43	46
Армирование панелей. Спецификация марок арматурных изделий на 1 элемент.	кж-44	47
Армирование панелей. Сетки и каркасы панелей.	кж-45	48

7546/IV 3

Изм.	Лист	№ докумен.	Подпись	Дата
Провер		Зантберг		
Инженер		Коптев		
Рук. груп.		Зантберг		
Гл. спец.		Браславский		
Г.и.п		Козловская		
Нач. отд.		Пичахчи		

ТП 902-2-330 кж

Отстойники канализационные горизонтальные с механизированным удалением осадка

Тип I. Первичный отстойник двухсекционный L=27м, h=3м. из сборного железобетона

Лит.	Лист	Листов
Р	б/н	

Содержание альбома

МЖКХ-УССР Укркоммунниипроект г. Харьков

Сводная спецификация железобетонных и стальных конструкций.

Марка	Обозначение	Наименование	Кол	Примеч.
Сборные железобетонные конструкции				
Горизонтальные отстойники				
ПС-1	Серия 3.900-2 Вып. 2 кж-24	Стеновая панель ПК1-36-1[а]	4	4.27т
ПС-2	Серия 3.900-2 Вып. 7 кж-24	Угловая стеновая панель ПКУ1-36-1[а]	3	4.27т
ПС-3	——— " ——— кж-24	——— " ——— ПКУ1-36-1[б]	1	4.27т
ПС-4	Серия 3.900-2 Вып. 2 кж-24	Стеновая панель ПК1-36-2[а]	8	4.27т
ПС-5	Серия 3.900-2 Вып. 7 кж-24	Угловая стеновая панель ПКУ1-36-2[а]	6	4.27т
ПС-6	——— " ———	——— " ——— ПКУ1-36-2[б]	2	4.27т
ПС-7	——— " ———	——— " ——— ПКУ1-36-2[в]	2	4.27т
ПС-8	——— " ———	——— " ——— ПКУ1-36-2[г]	2	4.27т
ПТ-1	кж-25	Плита мостика ПТ-1	14	0.9т
ПТ-1[а]	кж-25	——— " ——— ПТ-1[а]	7	0.9т
ПТ-1[б]	кж-25	——— " ——— ПТ-1[б]	1	0.9т
ПТ-1[в]	кж-25	——— " ——— ПТ-1[в]	1	0.9т
ПТ-1[г]	кж-25	——— " ——— ПТ-1[г]	1	0.9т
ПТ-2	кж-26	——— " ——— ПТ-2	1	1.1т
ПТ-2[а]	кж-26	——— " ——— ПТ-2[а]	1	1.1т
ПТ-2[б]	кж-26	——— " ——— ПТ-2[б]	1	1.1т
ЛТ-1	кж-27	Панель лотка ЛТ-1	2	1.9т
ЛТ-2	кж-27	——— " ——— ЛТ-2	1	2.8т
ЛТ-3	кж-27	——— " ——— ЛТ-3	1	2.8т
ФС5-8	Серия 1.116-1 Вып. 1	Блоки стен подвалов ФС-5-8	18	0.52т
П-1[а]	Серия ИС-01-04 Вып. 2 кж-25	Плита перекрытия П-1[а]	4	0.34т
Распределительная чаша. Опоры под трубопроводы и колодцы. Помещение привода скрепкового механизма.				
КО7-1-1	Серия 3.900-2 Вып. 5	Кольцо опорное	4	0.05т
КС7-1-1	——— " ———	Кольцо стеновое	2	0.13т
КС7-2-1	——— " ———	——— " ———	4	0.13т
КС15-1-1	——— " ———	——— " ———	6	0.66т
КС15-2-1	——— " ———	——— " ———	2	1.0т
ПП15[б]1-2[а]	——— " ——— кж-36	Плита перекрытия	4	0.69т
ПД15-1-1	——— " ———	Плита днища	4	0.94т
ФС-4	Серия 1.116-1 Вып. 1	Блоки бетонные для стен подвалов	12	1.3т
ФС4-8	——— " ———	——— " ———	47	0.42т
ФСН-4	——— " ———	——— " ———	8	0.31т

Марка	Обозначение	Наименование	Кол.	Примеч.
П-1	Серия 1.141-1 Вып. 10	Плита покрытия ПС-30-12	3	1.08 т
БУ-13	Серия 1.139-1 Вып. 1	Перемычка БУ-13	3	0.085 т
БУ-19	——— " ———	——— " ——— БУ-19	3	0.13 т
Монолитные железобетонные конструкции				
Горизонтальные отстойники				
Ум-1	кж-10	Монолитный участок Ум-1	1	
Ум-2	кж-11	——— " ——— Ум-2	1	
Ум-3	кж-12	——— " ——— Ум-3	1	
Ум-4	кж-13	——— " ——— Ум-4	1	
Ум-5	кж-14	——— " ——— Ум-5	1	
Ум-6	кж-13	——— " ——— Ум-6	1	
Узел 1	кж-8	Стыки панелей	21	
Узел 2	кж-8	——— " ———	45	
Узел 6	кж-8	Монолитная стенка лотка	2	
Узел 7	кж-8	——— " ———	1	
Узел 8	кж-9	——— " ———	2	
Распределительная чаша. Опоры под трубопроводы и колодцы. Помещение привода скрепкового механизма.				
Распред. чаша	кж-34 кж-35		1	
Фом-1	кж-38		1	
Стальные элементы				
Горизонтальные отстойники				
МС-1	кж-31	Соединительные элементы МС-1	2	
МС-2	кж-31	——— " ——— МС-2	6	
МС-3	кж-31	——— " ——— МС-3	6	
МС-4	кж-31	——— " ——— МС-4	2	
МС-5	кж-31	——— " ——— МС-5	2	
МС-6	кж-31	——— " ——— МС-6	4	
МС-7	кж-31	——— " ——— МС-7	216	
МС-8	кж-31	——— " ——— МС-8	2	
МС-9	кж-31	——— " ——— МС-9	4	
ППГ-12	Серия 1.459-2 Вып. 4	Ограждение переходных площадок	2	
У-1	кж-31		4	
У-2	кж-31		2	

Ведомость примененных и ссылочных документов

Обозначение	Наименование	Примечание
Серия 3.900-2 Вып. 2	Унифицированные сборные железобетонные конструкции водопроводных и канализационных емкостных сооружений.	
——— " ——— Вып. 5	——— " ———	
——— " ——— Вып. 7	——— " ———	
Серия ИС-01-04 Вып. 2	Унифицированные сборные жел. бетонные непроходные каналы для прокладки трубопроводов и кабелей	
Серия 3.400-6	Унифицированные закладные детали сборных железобетонных конструкций инженерных сооружений промышленных предприятий	
Серия 1.459-2 Вып. 4	Стальные лестницы, переходные площадки и ограждения	
Серия 1.116-1 Вып. 1	Блоки бетонные для стен подвалов	
Серия 1.141-1 Вып. 10	Панели перекрытий железобетонные многопустотные: Панели с круглыми пустотами длиной 298 см, шириной 149 и 119 см, армированные сетками с рабочей арматурой из стали класса А-III	
Серия 1.139-1 Вып. 1	Перемычки железобетонные сборные для жилых и общественных зданий	
Серия 3.901-5	Сальники набивные Ду = 50 ÷ 1400 мм для пропуска труб через стены	

Вариант с сопряжением стен на герметиках. Сводная спецификация железобетонных конструкций

Марка	Обозначение	Наименование	Кол.	Примеч.
Горизонтальные отстойники				
ПС-1	Серия 3.900-2 в. 2 кж-40	Стеновая панель ПК1-36-1[а]	4	4.27т
ПС-2	——— " ——— кж-40	——— " ——— ПК1-36-1[б]	3	4.27т
ПС-3	——— " ——— кж-40	——— " ——— ПК1-36-1[в]	1	4.27т
ПС-4	——— " ——— кж-40	——— " ——— ПК1-36-2[а]	8	4.27т
ПС-5	——— " ——— кж-40	——— " ——— ПК1-36-2[б]	6	4.27т
ПС-6	——— " ——— кж-40	——— " ——— ПК1-36-2[в]	2	4.27т
ПС-7	——— " ——— кж-40	——— " ——— ПК1-36-2[г]	2	4.27т
ПС-8	——— " ——— кж-40	——— " ——— ПК1-36-2[д]	2	4.27т
ПС-9	——— " ——— кж-41	——— " ——— ПК1-36-2[е]	1	4.27т
ПС-10	——— " ——— кж-41	——— " ——— ПК1-36-2[ж]	1	4.27т
ПС-11	——— " ——— кж-41	——— " ——— ПК1-36-1[е]	1	4.27т
ПС-12	——— " ——— кж-41	——— " ——— ПК1-36-1[д]	1	4.27т
ПС-13	——— " ——— кж-41	——— " ——— ПК1-36-2[и]	1	4.27т
ПС-14	——— " ——— кж-41	——— " ——— ПК1-36-2[к]	1	4.27т
ПС-15	——— " ——— кж-41	——— " ——— ПК1-36-2[л]	1	4.27т
ПС-16	——— " ——— кж-41	——— " ——— ПК1-36-2[м]	1	4.27т
ПС-17	——— " ——— кж-41	——— " ——— ПК1-36-2[н]	1	4.27т
ПС-18	——— " ——— кж-41	——— " ——— ПК1-36-2[п]	1	4.27т
ПС-19	——— " ——— кж-41	——— " ——— ПК1-36-2[р]	1	4.27т
ПС-20	——— " ——— кж-41	——— " ——— ПК1-36-2[с]	1	4.27т

Типовой проект разработан в соответствии с действующими нормами и правилами и предусматривает мероприятия, обеспечивающие взрывную, взрывопожарную и пожарную безопасность при эксплуатации сооружения.

Главный инженер проекта Козловская

7546/IV 4

ТП 902-2-330 кж

Отстойники канализационные горизонтальные с механизированным удалением осадка

Тип I Первичный отстойник двухсекционный L=27м, h=3м из сборного железобетона

Изм.	Кол.	№ документа	Подпись	Дата
Провер.		Зантберг		
Ст. техн.		Шепеленко		
Рук. гр.		Зантберг		
Гл. спец.		Брославский		
ГИП		Козловская		
Н. контр.		Пичугина		

Лит.	Лист	Листов
Р	1	45

Общие данные (Заглавный лист)

МЭККХ - УССР Укркоммунпроект г. Харьков

1-1

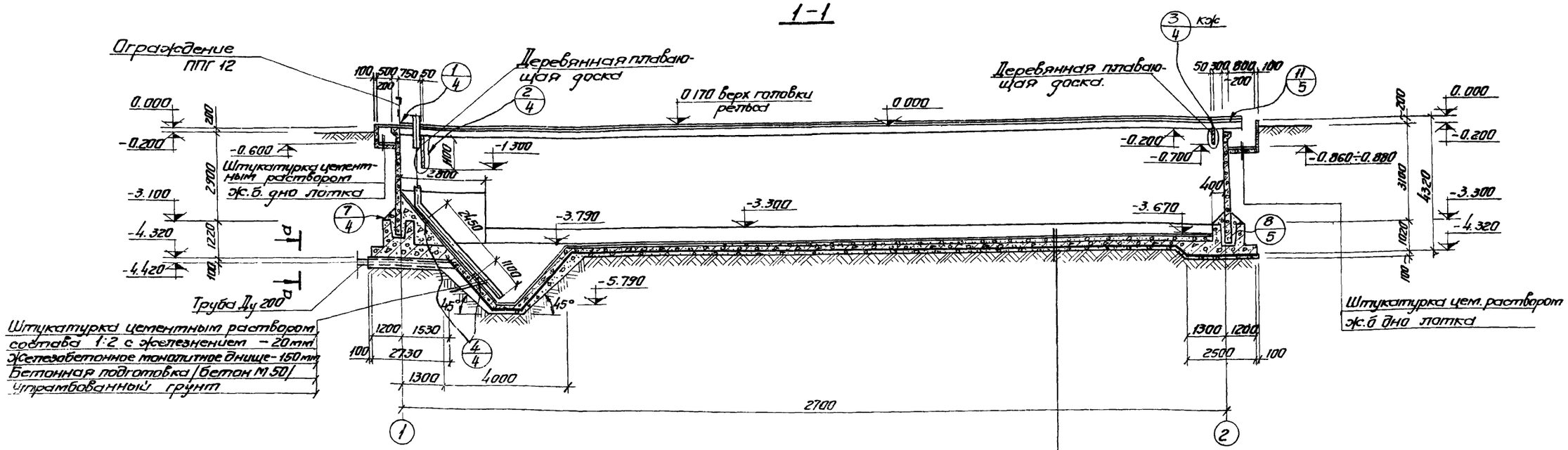

План на отм. 0.000

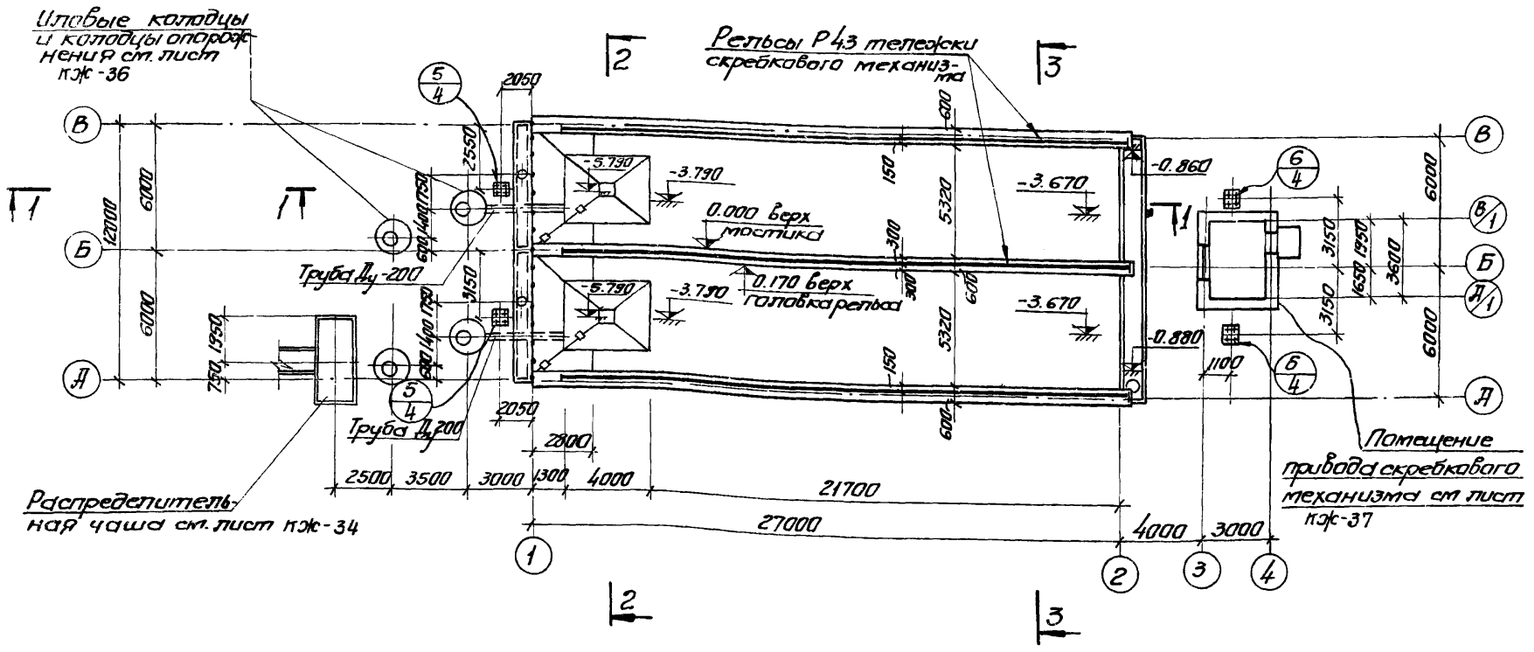

По а-а

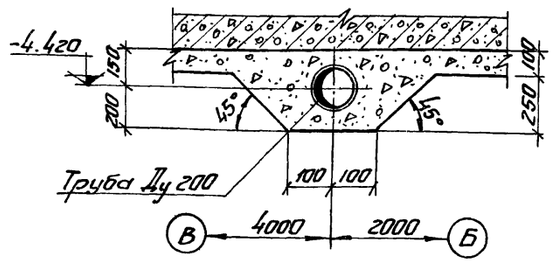

1. Данный лист комплектен с листами КЭС 3 ÷ 5
2. Общие примечания см. лист КЭС-3

7546/IV 5

					ТП 902-2-330 КЭС	
					Отстойники канализационные горизонтальные с механизированным удалением осадка	
Изм.	Лист	N° докум.	Подпись	Дата		
Провер.		Зантберг			Тип I. Первичный отстойник двухсекционный L=27м h=3м из сборного железобетона	Лит. Р; Лист 2; Листов
Инж.		Яровский				
Рук. гр.		Зантберг				
Гл. спец.		Ярославский			План на отм. 0.000 Разрез 1-1	МЖКХ УССР Укркоммунниипроект г. Харьков
ГИП		Казловский				
Нач. отд.		Пичахчи				

2-2

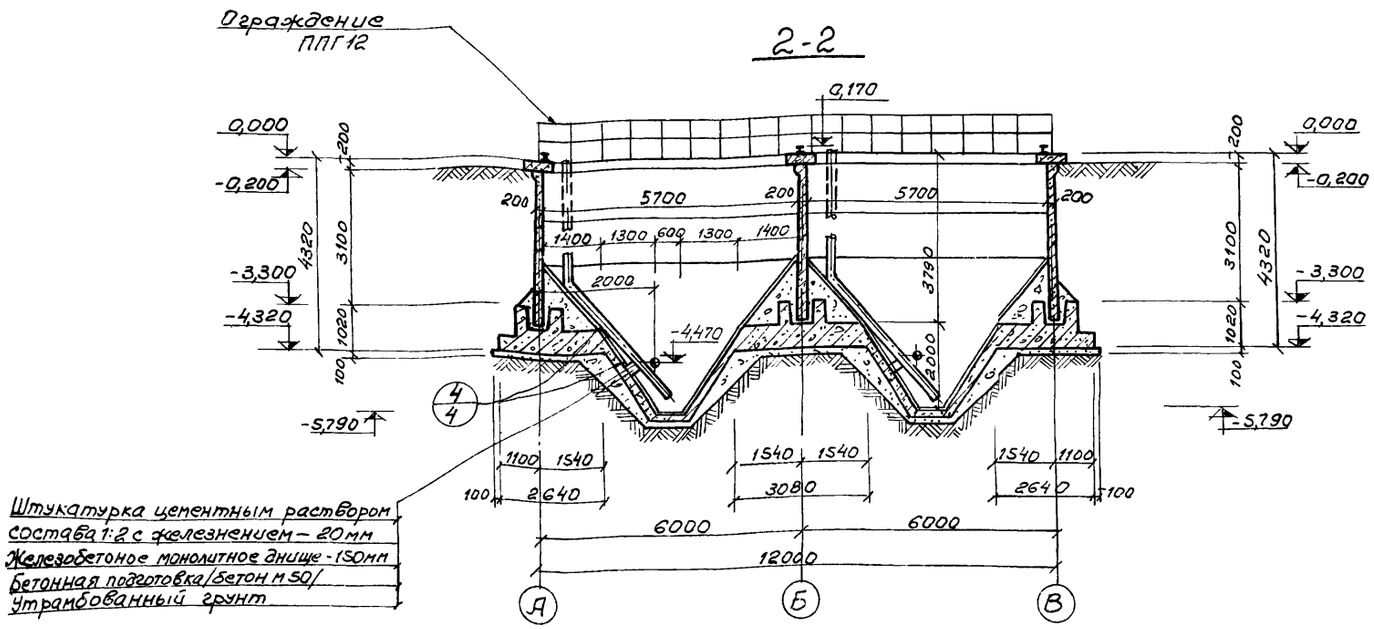

3-3

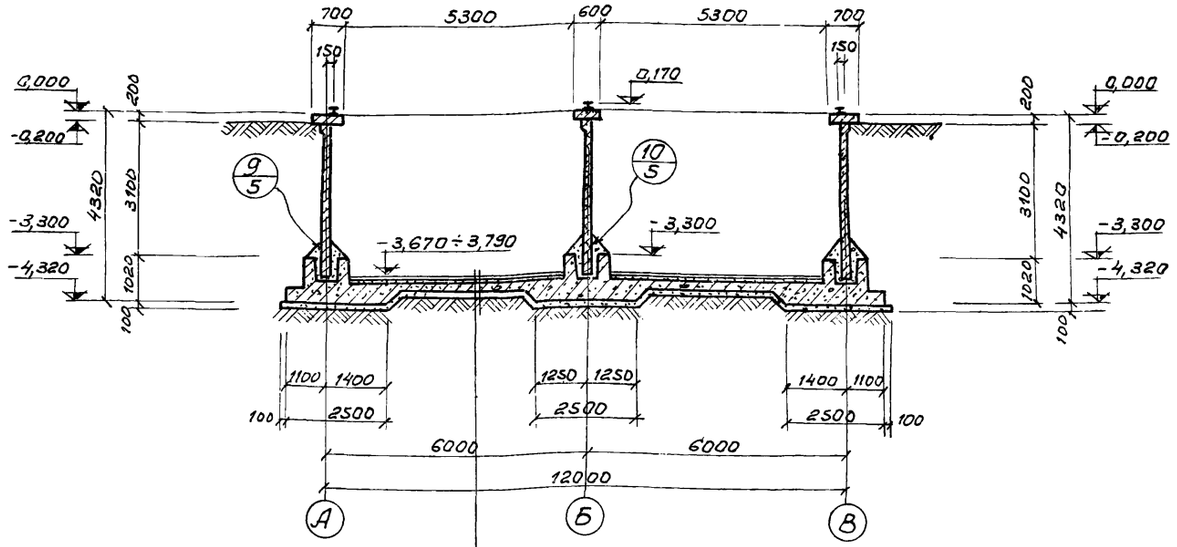

1. За условную отметку 0,000 принят верх борта отстойника, что соответствует абсолютной отметке ▭
2. Внутреннюю к воде поверхность стыков монолитных участков стен торкретировать цементным раствором 20мм за два раза с последующей затиркой.
3. Вертикальные поверхности лотков затираются цементно-песчаным раствором.
4. После монтажа и рихтовки рельс под скребковый механизм, по мостикам выполняется пол из цементно-песчаной стяжки толщиной 20мм.
5. Трубы расположенные под днищем отстойника уложить при бетонировании днища и устройстве подготовки отстойника.
6. В разрезе 1-1 условно не показаны колодцы и распределительная чаша.
7. Данный лист комплектен с листами КЖ-2.

7546/IV 6

					ТП 902-2-330 КЖс		
					Отстойники канализационные горизонтальные с механизированным удалением осадка		
Изм.	Лист	№ документа	Подпись	Дата	Тип I. Первичный отстойник двухсекционный L=27м h=3м из сборного железобетона.	Лит.	Лист	Листов
Проверил		Зантберг				Р	3	
Инженер		Юровский			Разрез 2-2, 3-3.	МЖКХ-УССР УКРКОММУННИИПРОЕКТ		
Рук. гр.		Зантберг						
Гл. спец.		Браславский						
ГИП		Козловская						
Нач. отд.		Пичахчи						

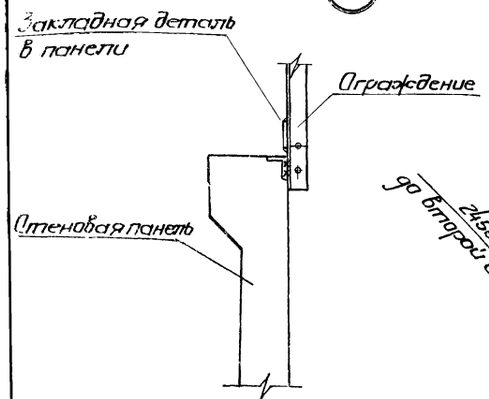

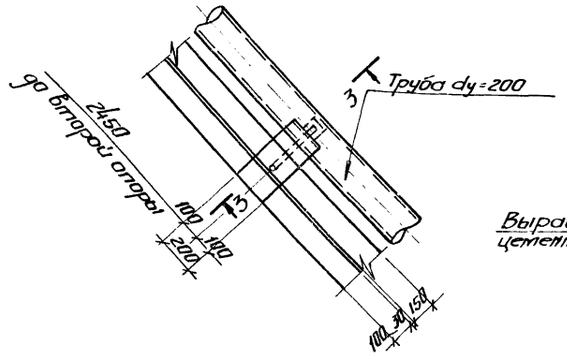

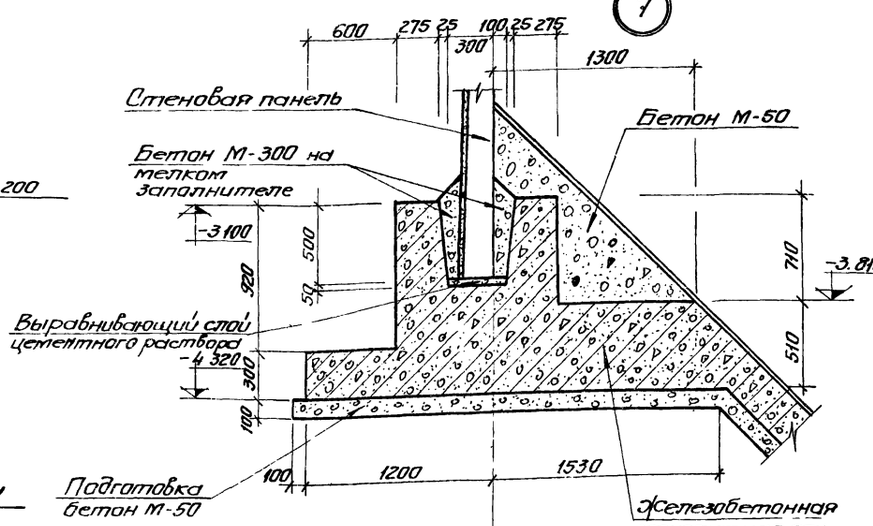

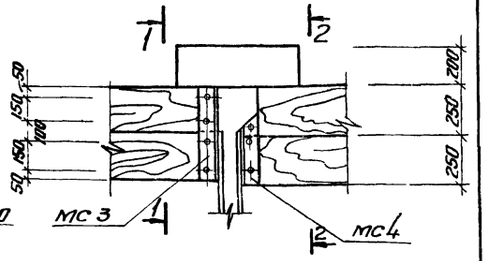

Выборка отправочных марок на одну деталь.

Наименование детали	Марка	Кол-во т	Кол-во н	Масса кг Марки	Масса кг Всех	Серия или ГОСТ
Узел 2	мс 1	2		11,7	23,4	пэк-31
	мс 2	2		14,3	28,6	пэк-31
Узел 3	мс 3	2		5,5	11,0	пэк-31
	мс 4	2		3,0	6,0	пэк-31
Узел 4	мс 5	1		2,6	2,6	пэк-31
	мс 6	2		0,76	1,52	пэк-31

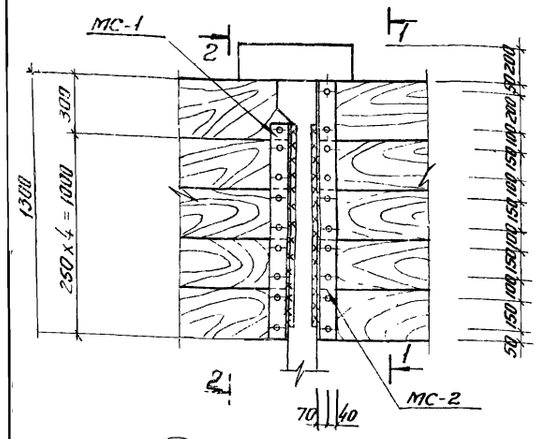

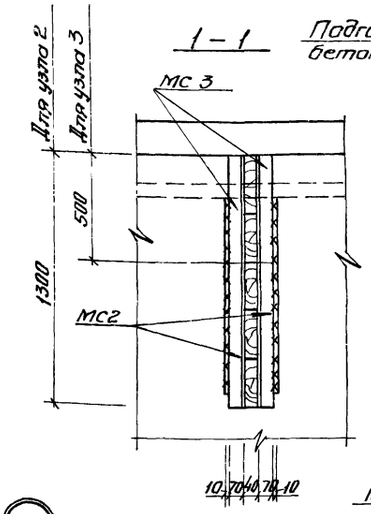

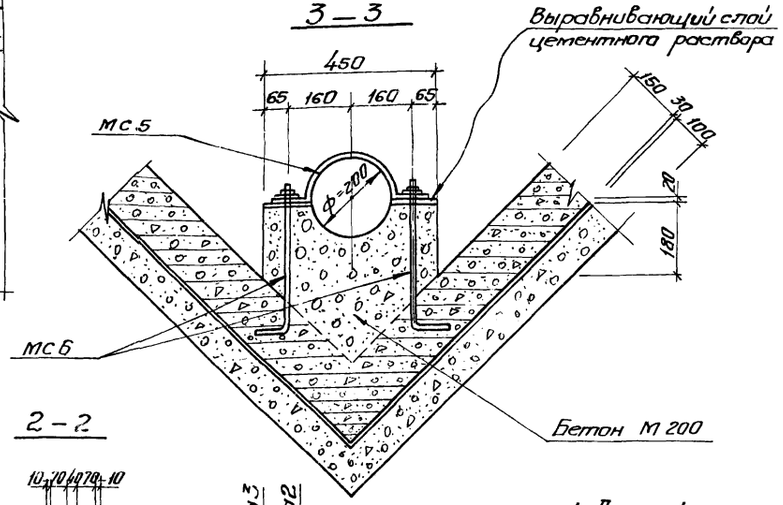

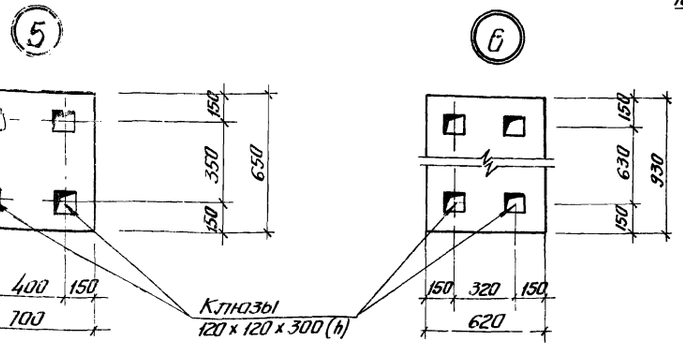

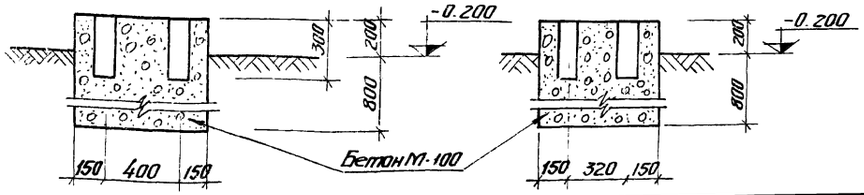

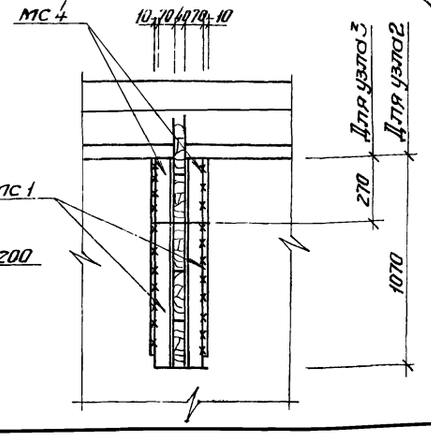

1. Данный лист комплектен с листами КЭК-2; КЭК-3
2. Сварку производить электродами Э42 ГОСТ 9467-75 Толщина сварного шва h=6 мм.

7

7546/IV

Изм.	Лист	N докум.	Подпись	Дата	ТП 902-2-330 КЭК		
Провер.		Зантберг			Отстойники канализационные горизонтальные с механизированным удалением осадка		
Ст.инж.		Москаленко			Тип I Первичный отстойник двухсекционный L=27 м. h=3 м. из сборного железобетона	Лит.	Лист	Листов
Рук.гр.		Зантберг				Р	4	
Гл.спец.		Брасловский			Узлы 1-7 сечения	МЭСКХ-УССР Укркоммунниипроект г. Харьков		
ГИП		Козловская						
Нач.отд.		Пичахчи						

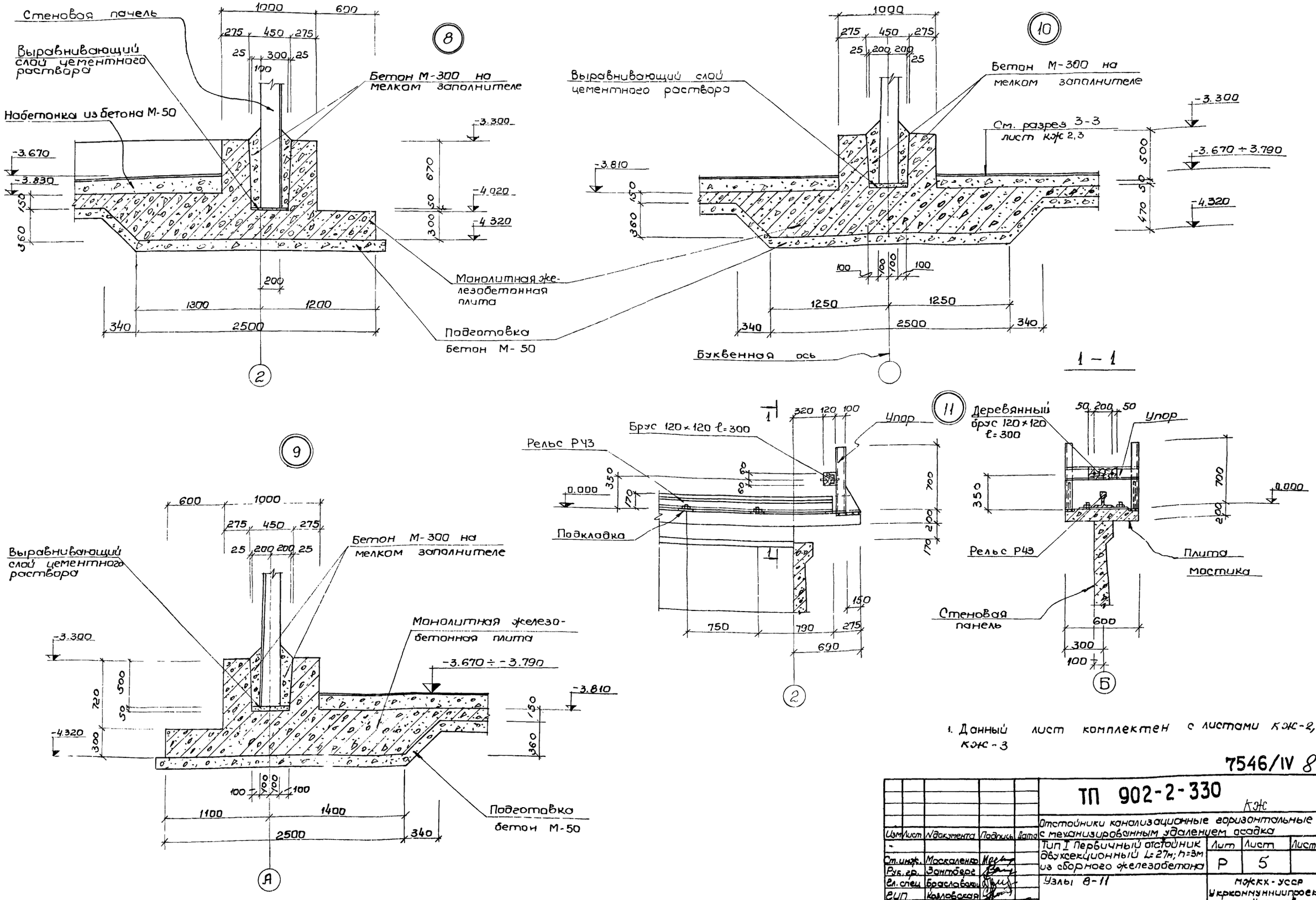

1. Данный лист комплектен с листами КЖ-2, КЖ-3

7546/IV 8

Изм	Лист	N документа	Подпись	Дата	ТП 902-2-330 КЖ			
					Отстойники канализационные горизонтальные с механизированным удалением осадка			
Ст. инж.		Москаленко			Тип I Первичный отстойник двухсекционный L=27м; h=3м из сборного железобетона	Лит	Лист	Листов
Рук. гр.		Зантберг				Р	5	
Гл. спец		Браславский			Узлы 8-11	МЖКХ-УССР Укркоммуннипроект г. Харьков		
ГИП		Козловская						
Нач. отд.		Пичахчи						

Маркировочная схема панелей

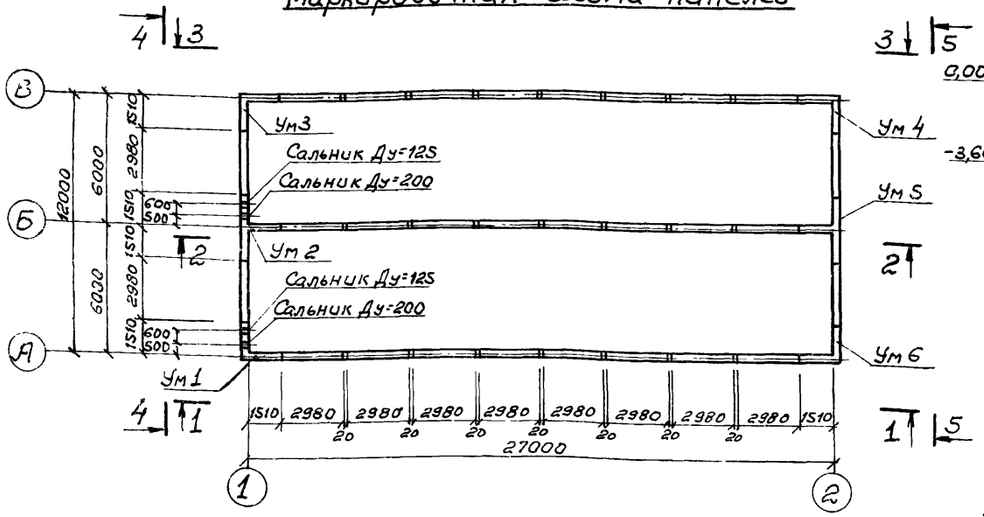

Вид по 4-4

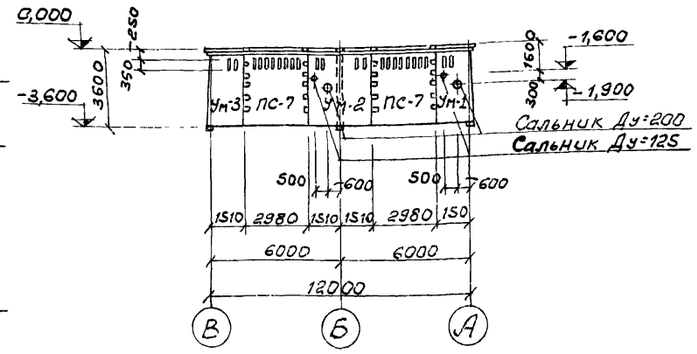

Вид по 5-5

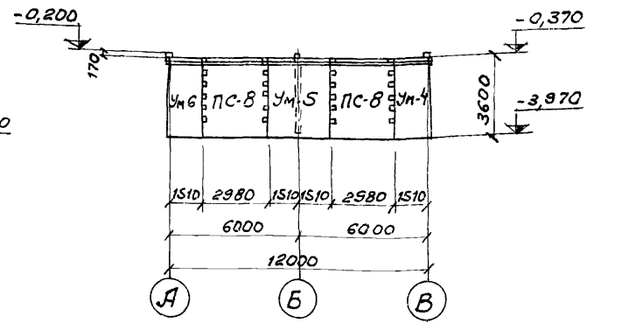

Вид по 1-1

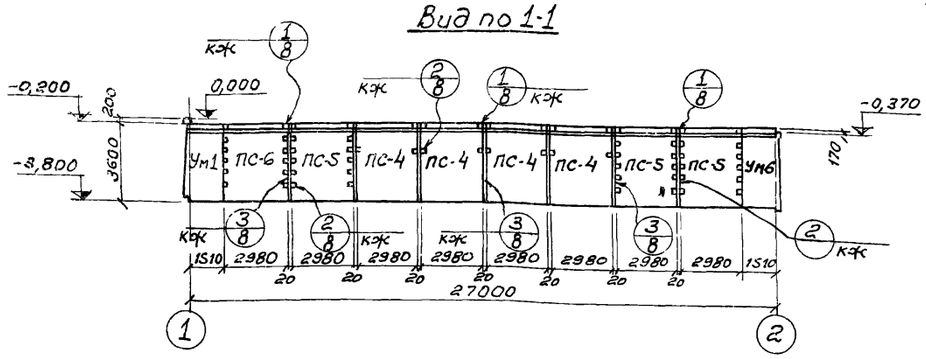

Вид по 2-2

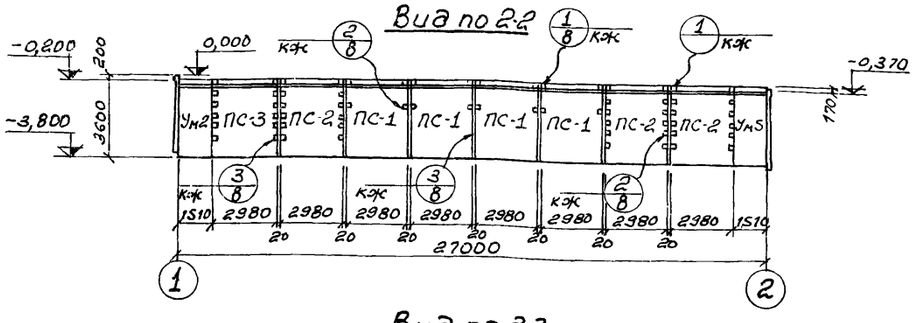

Вид по 3-3

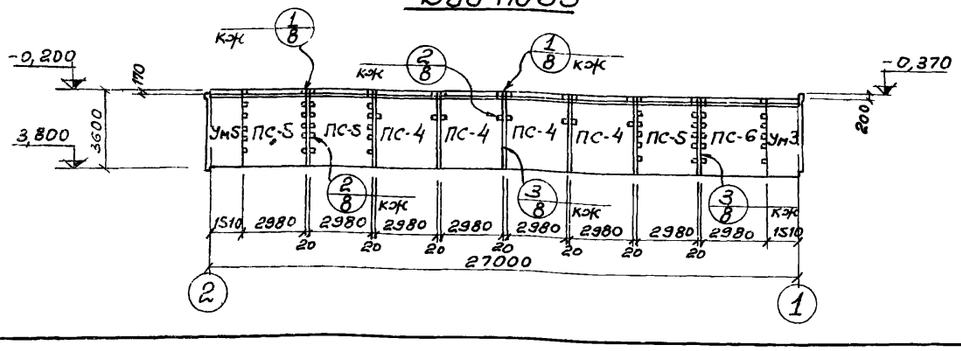

Спецификация элементов к маркировочной схеме

Марка	Обозначение	Наименование	кол.	Примечания
ПС-1	Серия 3.900-2 вып.2 и КЖ-24	Стеновая панель ПК-1-36-1А	4	4,27т.
ПС-2	Серия 3.900-2 вып.7 и КЖ-24	Угловая стеновая панель ПКУ1-36-1А	3	4,27т.
ПС-3	" и КЖ-24	Угловая стеновая панель ПКУ1-36-1Б	1	4,27т.
ПС-4	Серия 3.900-2. вып.2 и КЖ-24	Стеновая панель ПК1-36-2А	8	4,27т.
ПС-5	Серия 3.900-2 вып.7 и КЖ-24	Угловая стеновая панель ПКУ1-36-2А	6	4,27т.
ПС-6	" КЖ-24	Угловая стеновая панель ПКУ1-36-2Б	2	4,27т.
ПС-7	" и КЖ-24	Угловая стеновая панель ПКУ1-36-2В	2	4,27т.
ПС-8	" КЖ-24	Угловая стеновая панель ПКУ1-36-2Г	2	4,27т.
Ум-1	КЖ-10	Монолитный участок	1	
Ум-2	КЖ-11	Монолитный участок	1	
Ум-3	КЖ-12	Монолитный участок	1	
Ум-4	КЖ-13	Монолитный участок	1	
Ум-5	КЖ-14	Монолитный участок	1	
Ум-6	КЖ-13	Монолитный участок	1	

1. Данный лист комплектен с листами КЖ-2, КЖ-3
2. Общие указания по монтажу панелей, заделке стыков и отделке см. пояснительную записку и серию 3.900-2 Вып. 2 и 7.

7546/IV 9

					ТП 902-2-330 КЖ	
					Отстойники канализационные горизонтальные с механизированным удалением осадка.	
Изм.	Лист	№ документа	Подпись	Дата		
Проверил		Зантберг			Тип I. Первичный отстойник двухсекционный L=27м; h=3м из сборного железобетона.	Лит. Р; Лист 6; Листов
Инженер		Юровский				
Рук. гр.		Зантберг				
Гл. спец.		Браславский			Маркировочная схема панелей. Вид по 1-1 ÷ 5-5.	МЖКХ-УССР Укркоммунниипроект г. Харьков
ГИП		Козлобская				
Нач. отд.		Личпачи				

Маркировочная схема мостиков

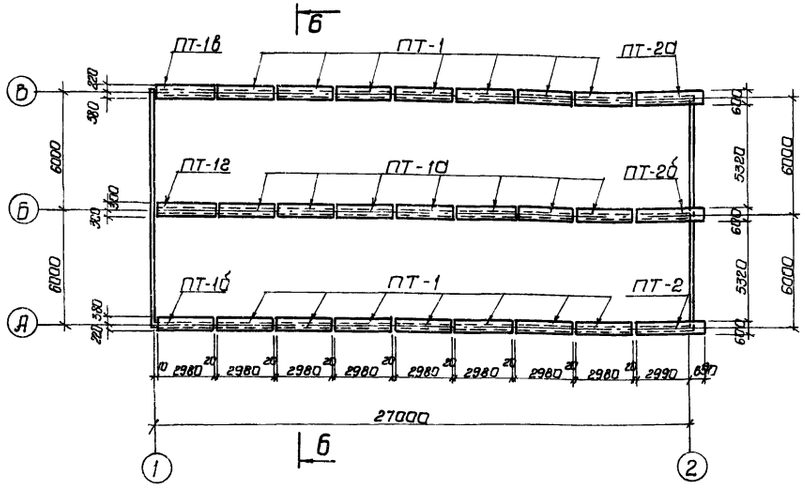

6 - 6

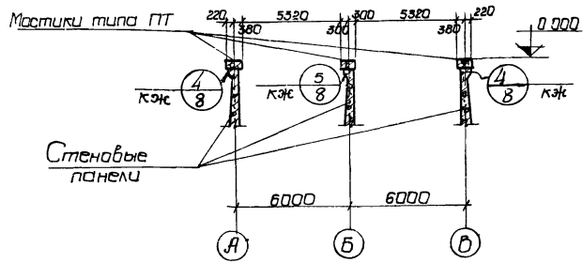

8 - 8

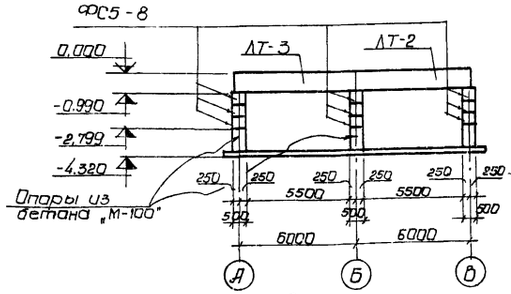

Маркировочная схема лотков и опор

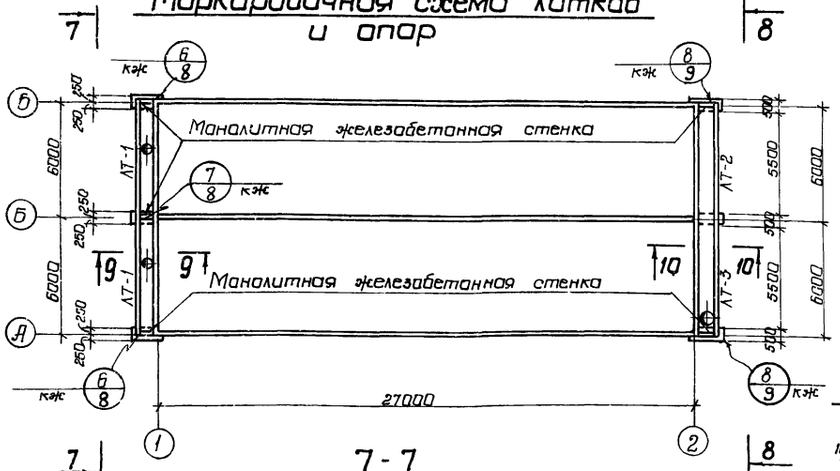

Маркировочная схема плит перекрытия лотков

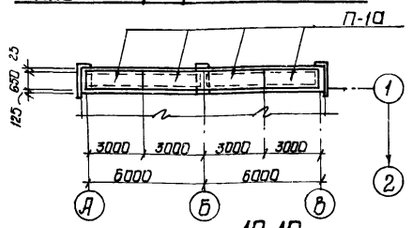

7 - 7

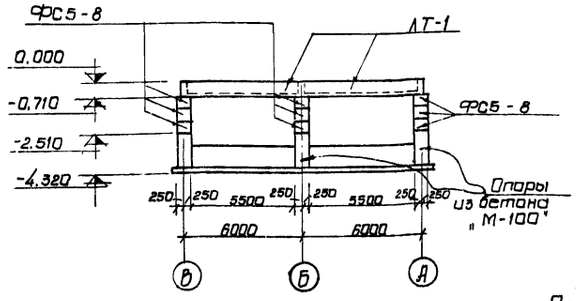

9 - 9

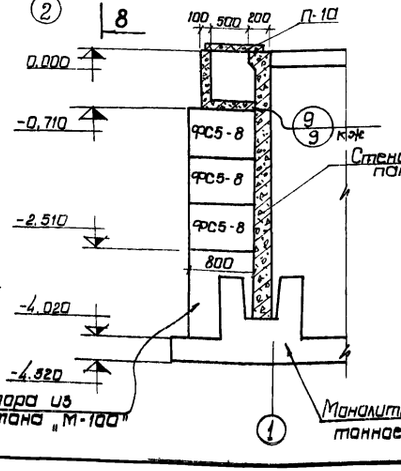

10-10

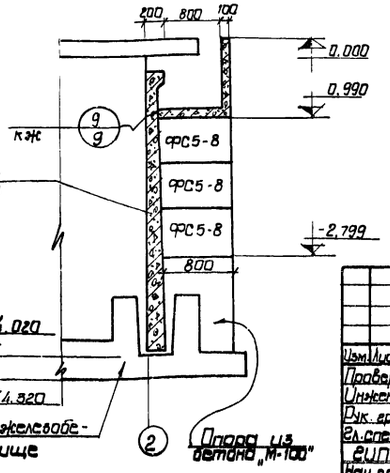

Спецификация элементов к маркировочным схемам расположенным на листе

Марка	Обозначение	Наименование	Кол.	Примеч.
		Маркировочная схема мостиков		
ПТ-1	кж-25	Плита мостика ПТ-1	14	0,9т
ПТ-1а	кж-25	Плита мостика ПТ-1а	7	0,9т
ПТ-1б	кж-25	Плита мостика ПТ-1б	1	0,9т
ПТ-1в	кж-25	Плита мостика ПТ-1в	1	0,9т
ПТ-1г	кж-25	Плита мостика ПТ-1г	1	0,9т
ПТ-2	кж-26	Плита мостика ПТ-2	1	1,1т
ПТ-2а	кж-26	Плита мостика ПТ-2а	1	1,1т
ПТ-2б	кж-26	Плита мостика ПТ-2б	1	1,1т
		Маркировочная схема лотков и опор		
ЛТ-1	кж-27	Панель лотка ЛТ-1	2	1,9т
ЛТ-2	кж-27	Панель лотка ЛТ-2	1	2,8т
ЛТ-3	кж-27	Панель лотка ЛТ-3	1	2,8т
ФС5-8	Серия 1.116-1 вып I	Блоки стен подвалов	18	0,52т
		Маркировочная схема плит перекрытия лотков		
П-1а	кж-27	Плита перекрытия П1а	4	0,34т

1. Данный лист комплектен с листами кж-2, кж-3
2. Швы между плитами мостиков заполнить плотным мелкозернистым бетоном, соответствующим по марке и плотности бетону плит
3. Расход бетона „М-100" на монолитные опоры $V = 3,3$ м³

10

7546/IV

Изм.	Лист	N докум.	Подпись	Дата
Провер.		Зантберг		
Инженер		Харченко		
Рук. груп.		Зантберг		
Гл. спец.		Браславский		
ГИП		Козловская		
Нач. отд.		Пичахчи		

ТП 902-2-330

кж

Отстойники канализационные горизонтальные с механизированным удалением осадка

Тип I. Первичный отстойник двухсекционный L=27м; h=3м из сборного железобетона

Лит.	Лист	Листов
Р	7	

Маркировочные схемы мостиков, лотков, плит перекрытия. Сечения 3-6 ÷ 10-10

МЖКХ-УССР Укркоммунниипроект. гор. Харьков

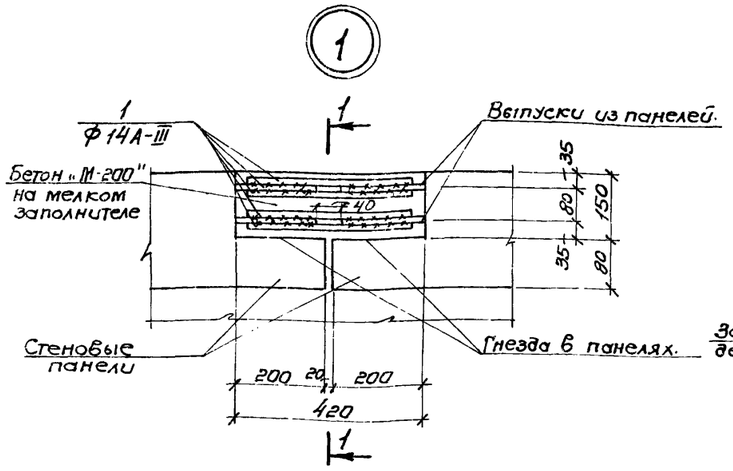

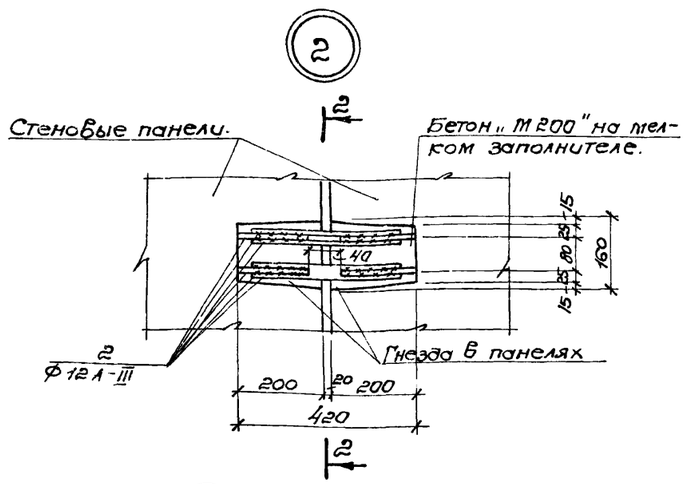

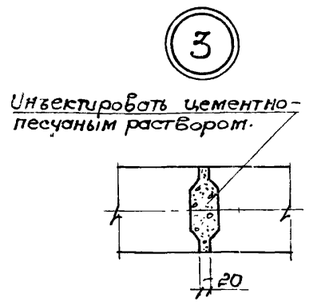

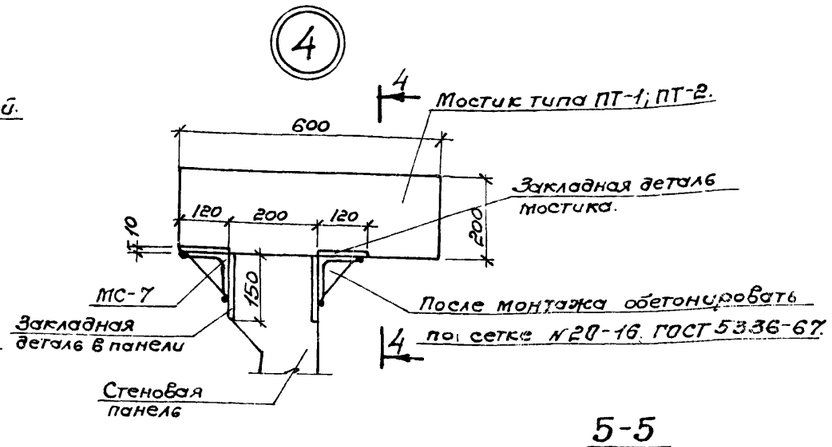

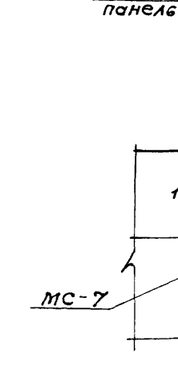

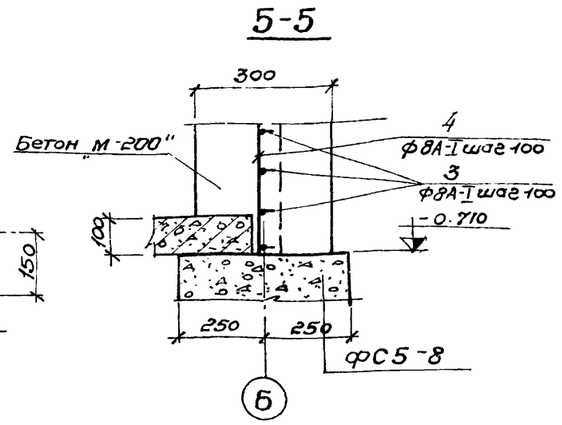

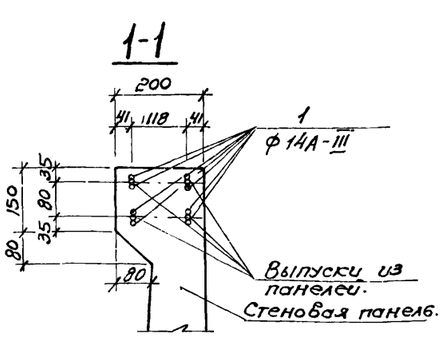

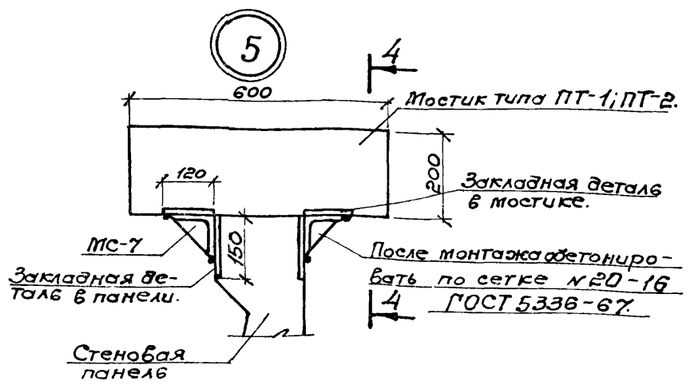

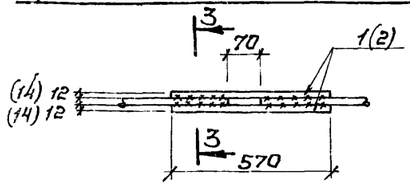

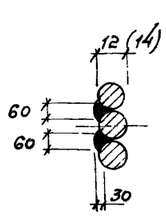

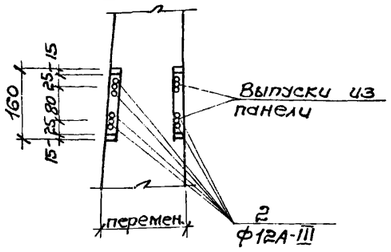

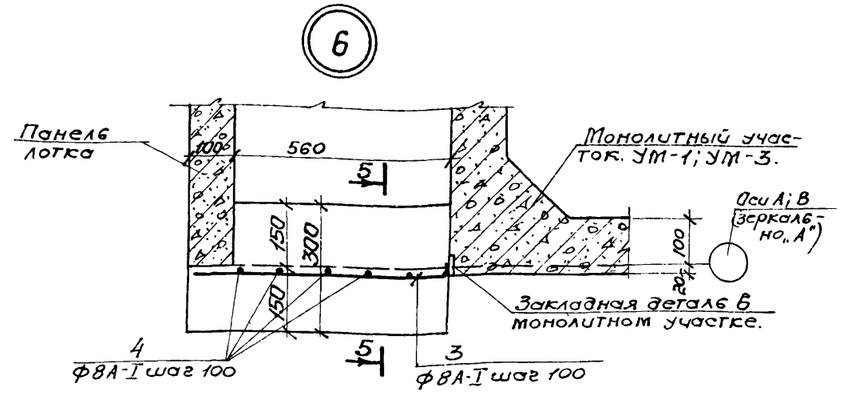

Ведомость стержней на один элемент

	Поз.	Эскиз или сечение	ф мм	Длина мм	К-во
Узел 1	1	370	14А-III	370	8
Узел 2	2	370	12А-III	370	8
Узел 6	3	50 640	8А-I	690	7
	4	680	8А-I	680	6

Выборка стали на один элемент, кг

Марка эл-та	Арматурные изделия										Всего
	Арматурная сталь по ГОСТ 5781-75										
	Класс А-I				Класс А-III						
	ф мм			Итого	ф мм					Итого	
	8				12	14					
Узел 1						3,58				3,58	3,58
Узел 2					2.63					2.63	2.63
Узел 6	3,60			3,60							3,60

1. Данный лист комплектен с листами КЖ-6, КЖ-7, КЖ-31
2. Выпуски арматуры стеновых панелей свариваются между собой накладками из арматурных стержней класса А-III.
3. При соединении стержней сваркой необходимо соблюдать соосность стыкуемых стержней.
4. Для сварных соединений стержней арматуры класса А-III следует применять электроды типа Э42А-Ф; Э50А-Ф или Э55-Ф.

11

7546/IV

Изм.	Лист	№ докум.	Подпись	Дата	ТП 902-2-330			
					Отстойники канализационные горизонтальные с механизированным удалением осадка			
Проверил		Зантобер			Тип I. Первичный отстойник двухсекционный L=27м, H=3.0м из сборного железобетона	Лит	Лист	Листов
Инженер		Левина				Р	8	
Рук гр		Зантобер			Маркировочные схемы панелей, мостиков и лотков Узлы 1÷6 Сечения 1-1÷5-5	МЖКХ УССР Укркоммунниипроект г. Харьков		
Гл спец		Ярославский						
ГИП		Козловская						
Нач отд		Пичахчи						

6-6

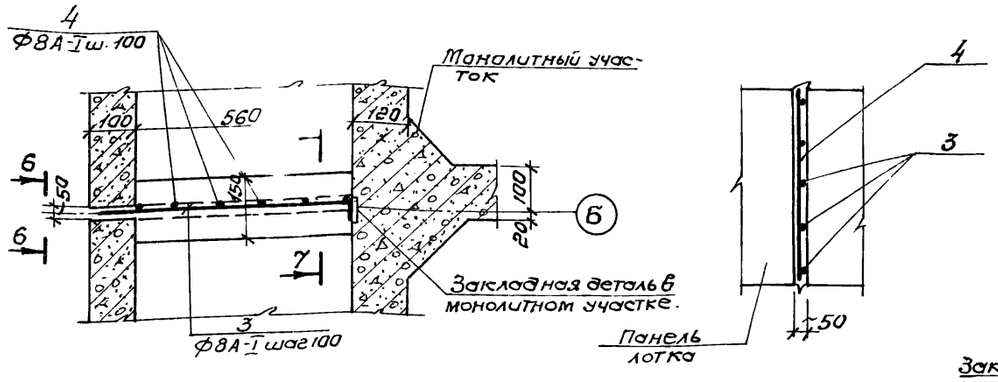

9

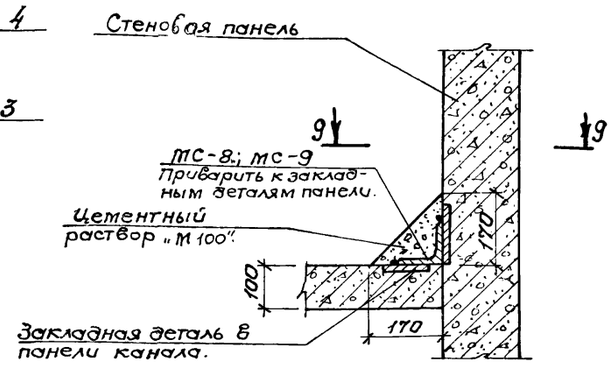

7-7

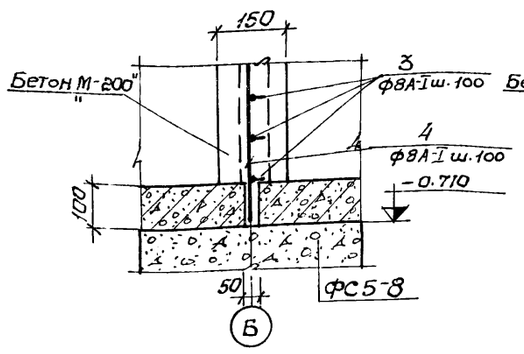

8-8

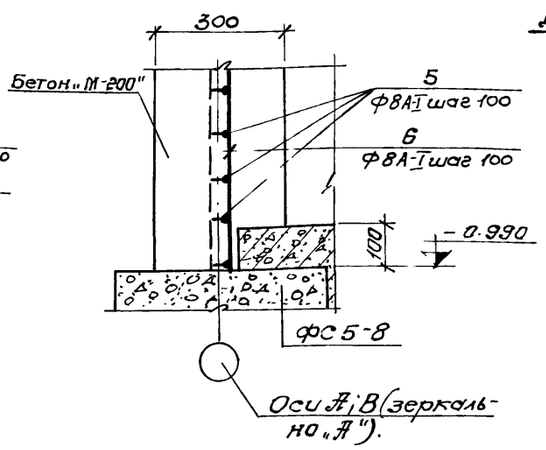

8

9-9
Деталь на стыке панелей лотков.

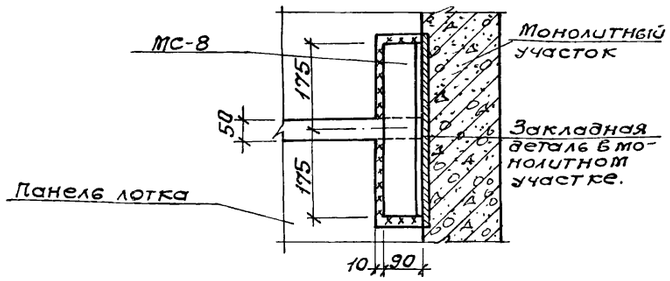

9-9
Деталь на середине панели лотка

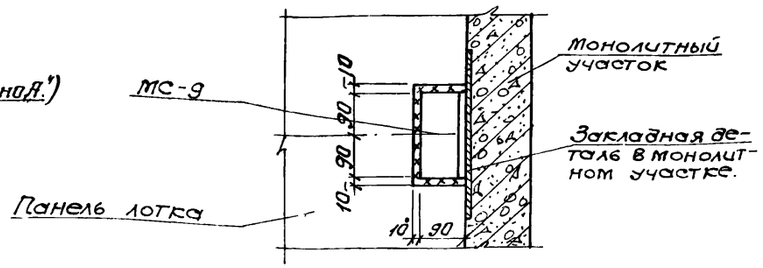

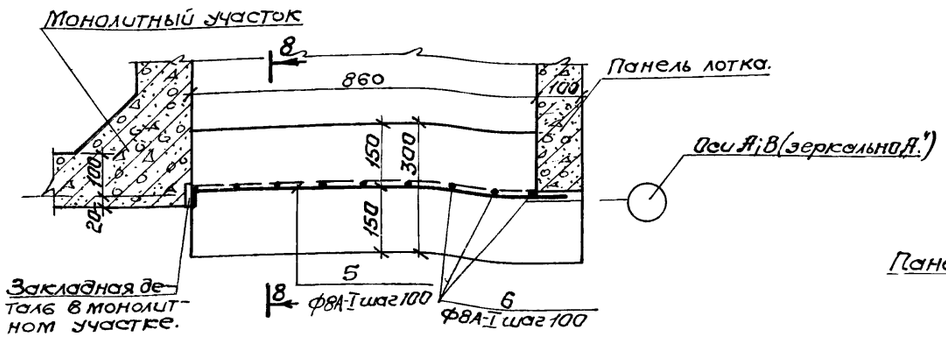

Ведомость стержней на один элемент.

	Поз.	Эскиз или сечение	ф мм	Длина мм	К-во
Узел 7	3	50 640	8А-I	690	6
	4	680	8А-I	680	6
Узел 8	5	50 940	8А-I	990	9
	6	970	8А-I	970	9

Выборка стали на один элемент, кг.

Марка эл-та	Арматурные изделия. Арматурная сталь по ГОСТ 5781-75. Класс А-I. ф мм: 8	Итого	Всего
Узел 7	3,30	3,30	3,30
Узел 8	6,70	6,70	6,70

1. Данный лист комплектен с листами КЖС-7, КЖС-8
2. Монолитные железобетонные стенки 6 лотках выполняются из бетона М-200.
3. Расход бетона на монолитные стенки: Узел 6 – 0,12 м³; Узел 7 – 0,06 м³; Узел 8 – 0,26 м³.
4. Сварные швы выполнять электродами Э-42А, толщина шва 8=6мм по катету.

12

7546/IV

ТП 902-2-330

КЖ

Отстойники канализационные горизонтальные с механизированным удалением осадка

Тип I. Первичный отстойник двухсекционный L=27м; h=3м из сборного железобетона.

Маркировочные схемы панелей, мостиков и лотков. Узлы: "1-9" Сечения 6-6÷9-9

Изм.	Лист	№ докумен.	Подпись	Дата
Провер.		Зантберг		
Инжен.		Левина		
Рук. гр.		Зантберг		
Гл. спец.		Брославский		
ГИП		Козловская		
Нач. отд.		Пичахчи		

Лит.	Лист	Листов
Р	9	

МЖКХ УССР Укркоммунниипроект г. Харьков.

Монолитный участок Ум1

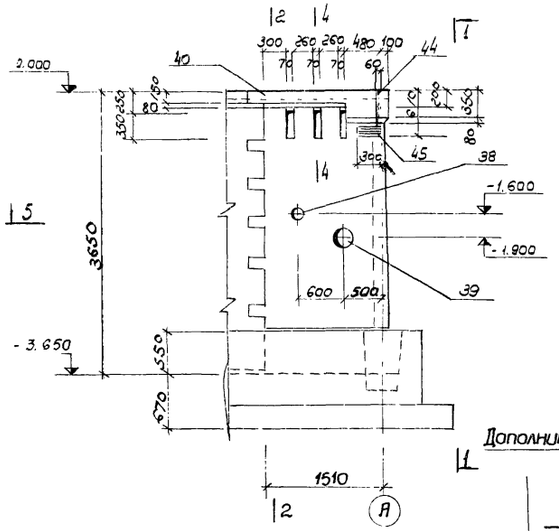

1-1

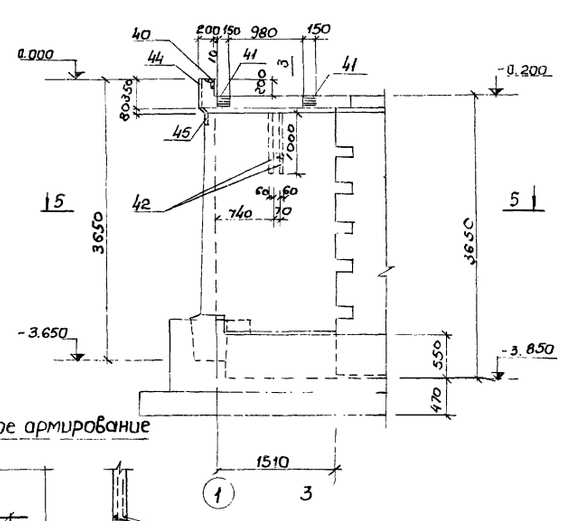

2-2; 3-3

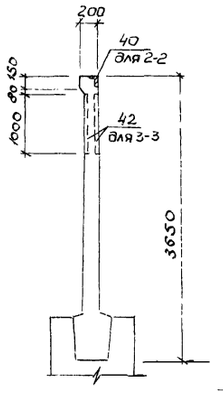

4-4

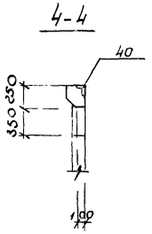

5-5

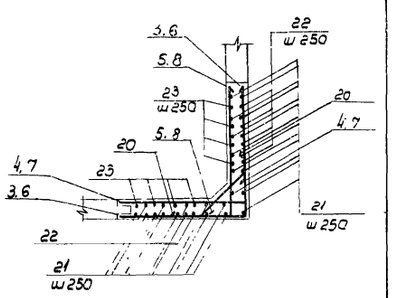

5-5

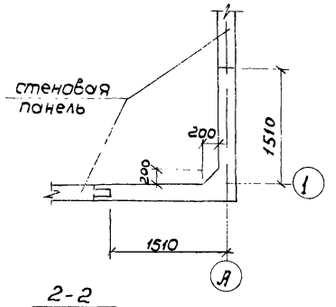

6-6

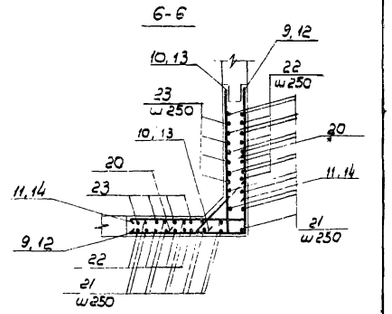

Дополнительное армирование

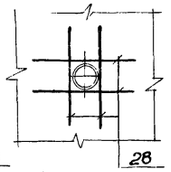

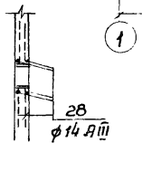

Монолитный участок Ум1
армирование

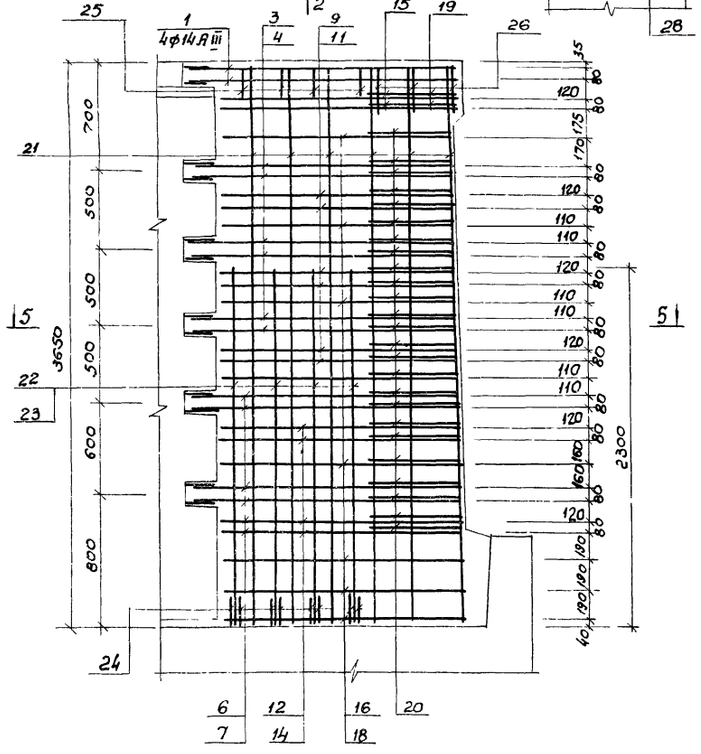

1-1 (армирование)

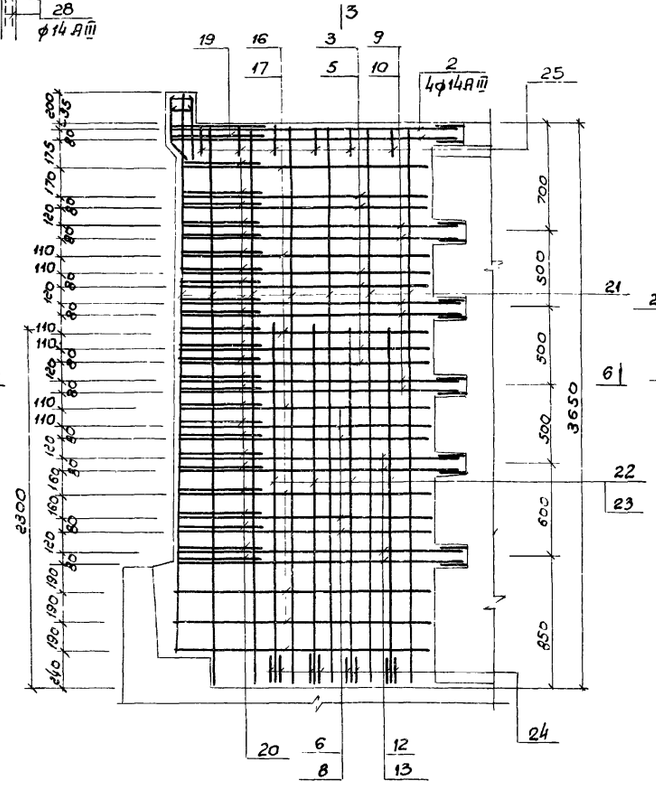

2-2

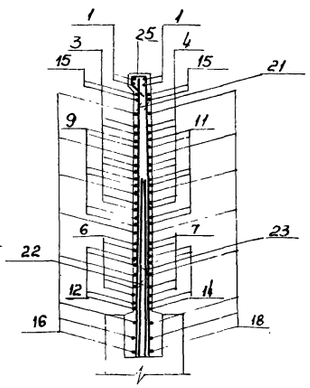

3-3

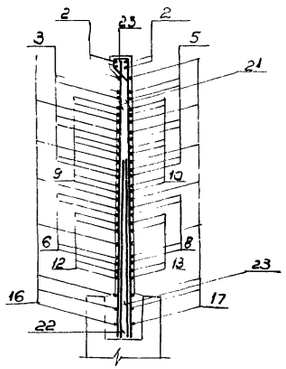

Дополнительное армирование

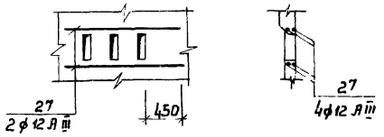

1. Данный лист комплектен с листами КЖС-6, КЖС-15, КЖЮ-16
2. Общие примечания см. на листе КЖС-11

13

7546/IV

					ТП 902-2-330	КЖ	
					Аэротенки канализационные горизонтальные с механизированным удалением осадка		
Изм.	Лист	№ документа	Подпись		Тип I Первичный аэротенк двухсекционный L=27м, h=3м из сборного железобетона	Лит	Лист	Листов
Инж.		Юровский				Р	10	
Рук. гр.		Зантберг						
Гл. спец.		Ярославский			Монолитный участок Ум1 Опалубочные чертежи и армирование	Минжилкомхоз УССР Укркоммунпроект г. Харьков		
ГИП		Козловская						
Нач. отд.		Пичахчи						

Монолитный участок Ум 2

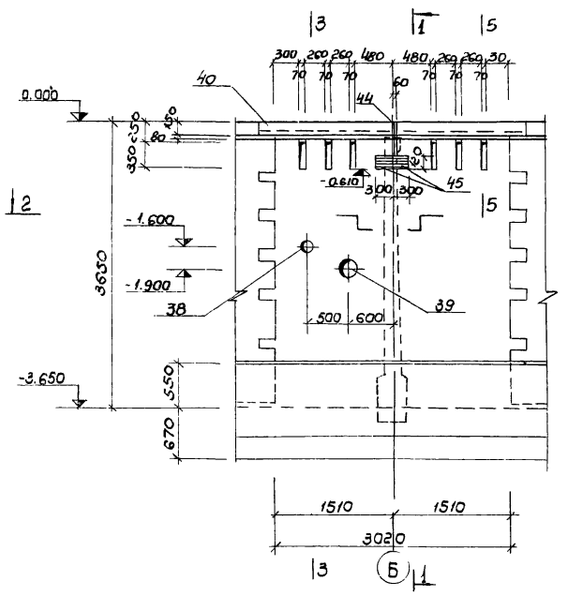

1-1

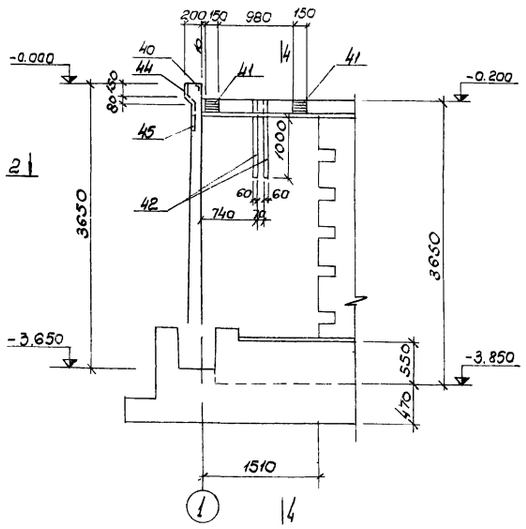

3-3, 4-4

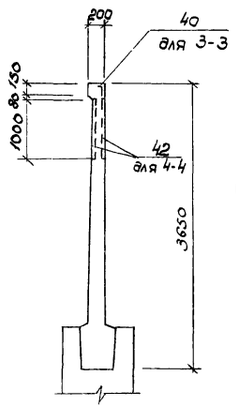

5-5

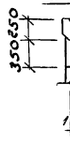

2-2

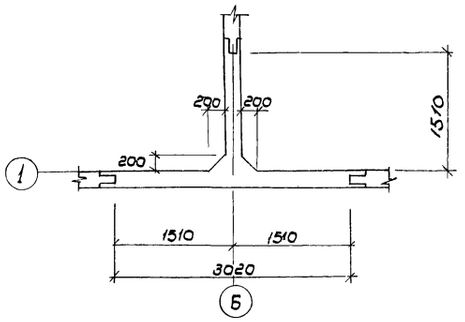

3-3
/армирование/

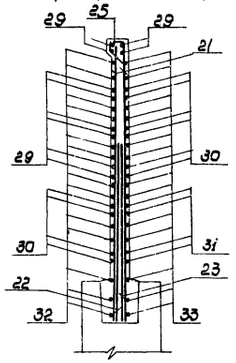

2-2
/армирование/

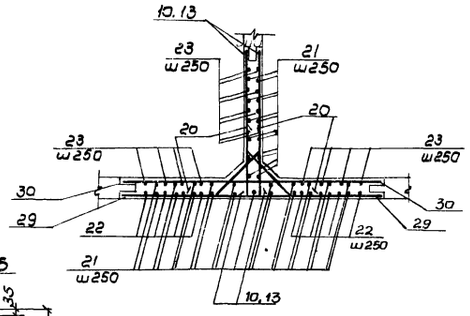

3-3
/армирование/

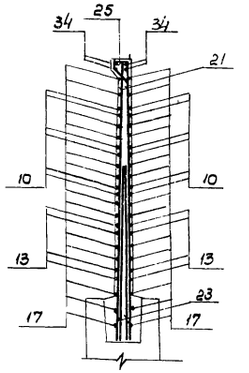

Монолитный участок Ум 2
/армирование/

Армирование монолитного участка по оси „1" показано условно

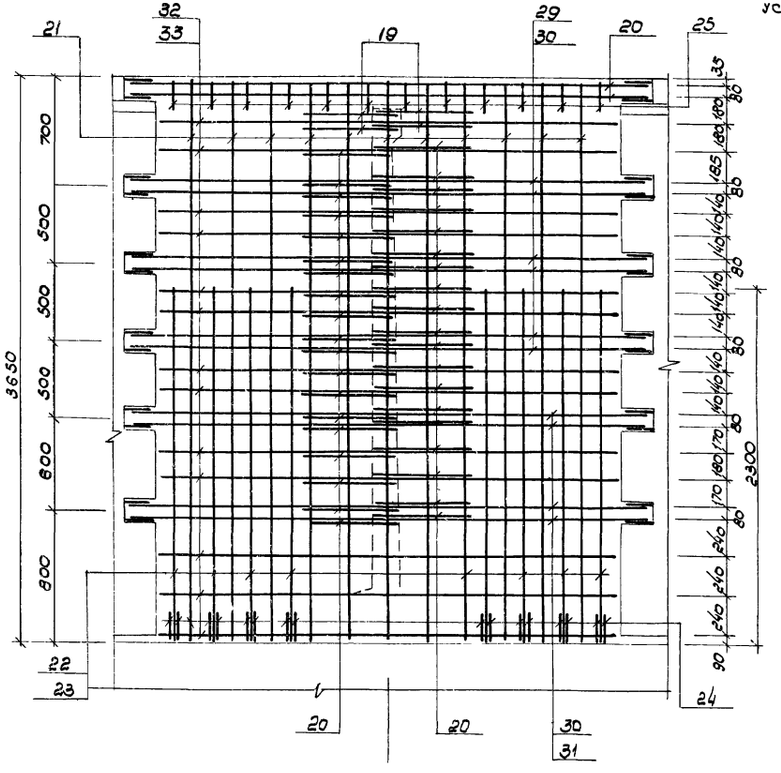

1-1
/армирование/

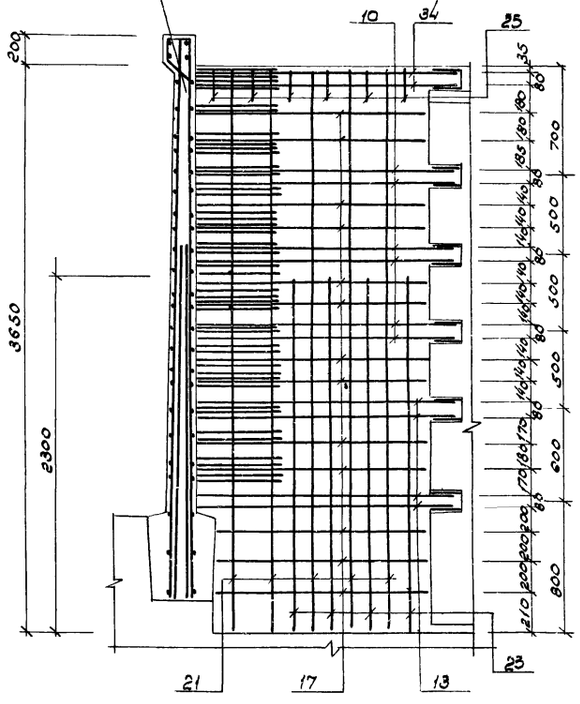

Дополнительное армирование

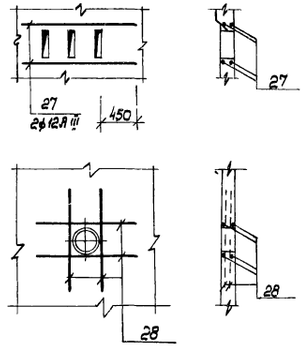

1. Данный лист комплектен с листами КЖС-6, КЖС-15, КЖС-16
2. Соединение монолитных участков с желобными панелями осуществляется сваркой арматурных стержней горизонтального направления с выпусками из панелей в уровне гнезда.
3. Все сварные соединения выполняются ванной сваркой внахлестку, либо с применением круглых накладок.
4. Указания по сварным соединениям приведены на листе МП-30/серия 3.900-2 в.7)
5. Защитный слой бетона для рабочей арматуры 20 мм

7546/IV 14

					ТП 902-2-330 КЖС		
Изм.	Лист	№ документа	Подпись	Дата	Отстойники канализационные горизонтальные с механизированным удалением осадка		
Инж.	Юровский				Тип I Первичный отстойник двухсекционный L=27м, h=3м из сборного железобетона	Лит	Лист	Листов
Рук. гр.	Зонтберг					Р	11	
Гл. спецпроектов					Монолитный участок Ум2 Опалубочные чертежи и армирование	Госстрой УССР Укркоммунниипроект г. Харьков	
ГИП	Козловская						
Нач. отд.	Пичахчи						

Монолитный участок Ум3

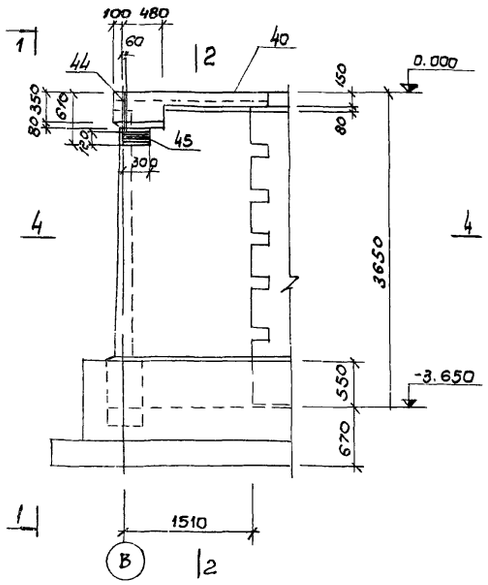

1-1

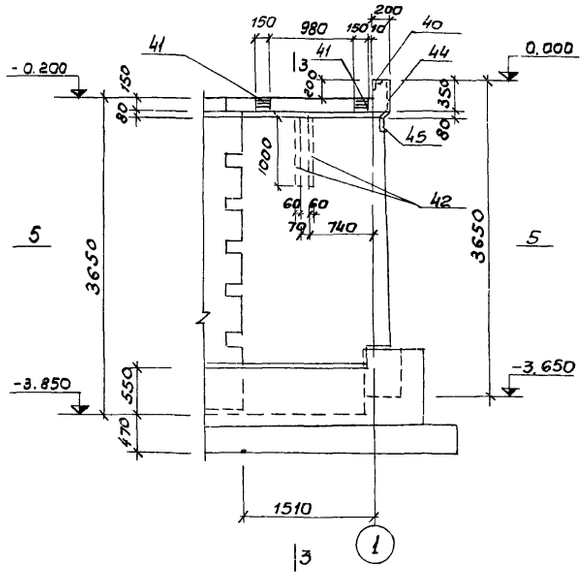

2-2, 3-3

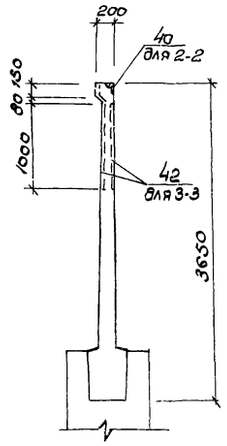

4-4, 5-5

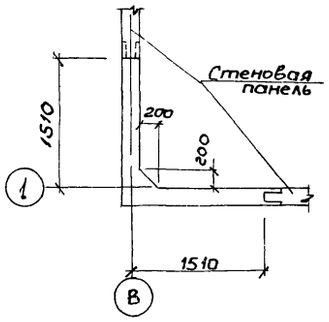

4-4 /армирование/

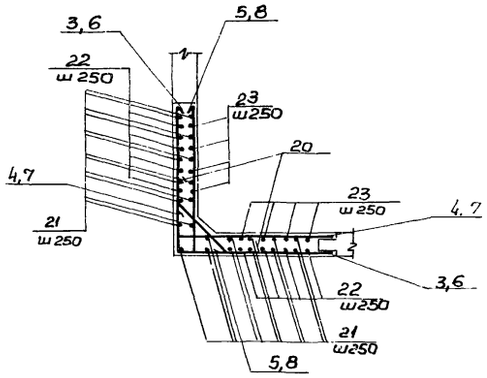

5-5 /армирование/

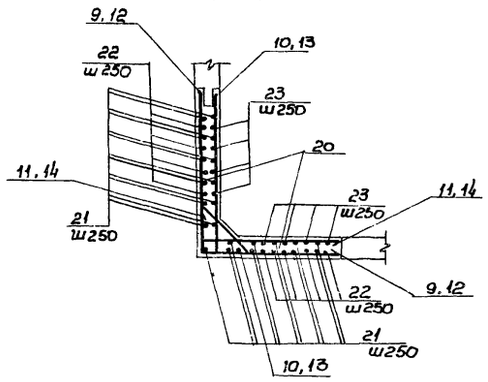

3-3 /армирование/

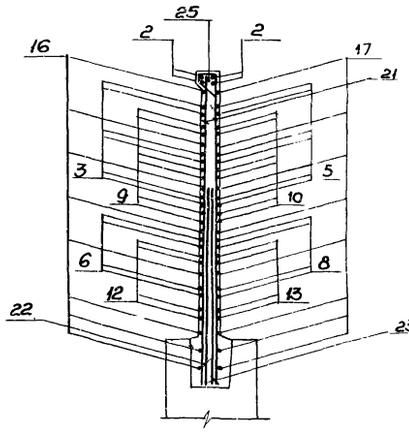

Монолитный участок Ум3 /армирование/

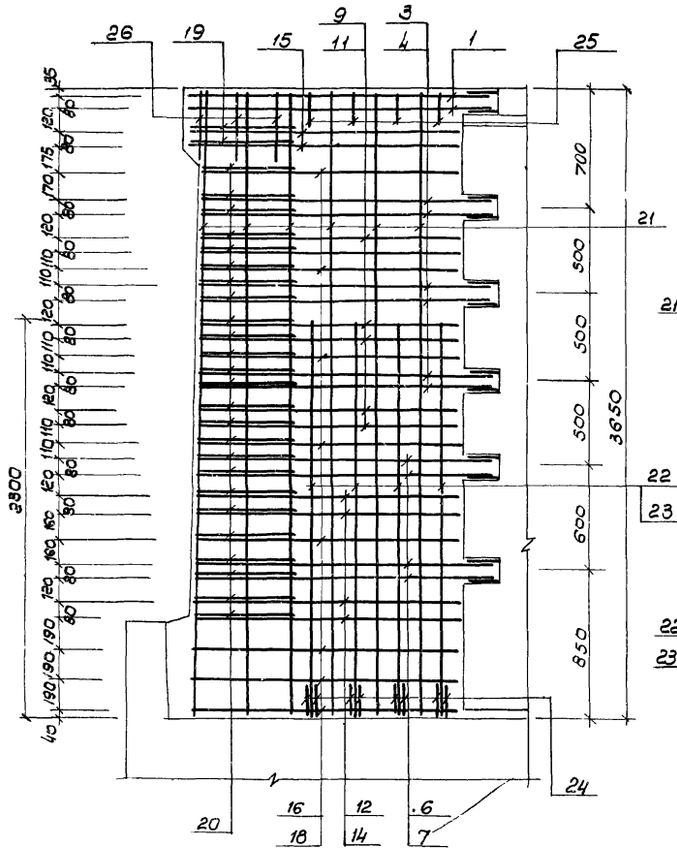

1-1 /армирование/

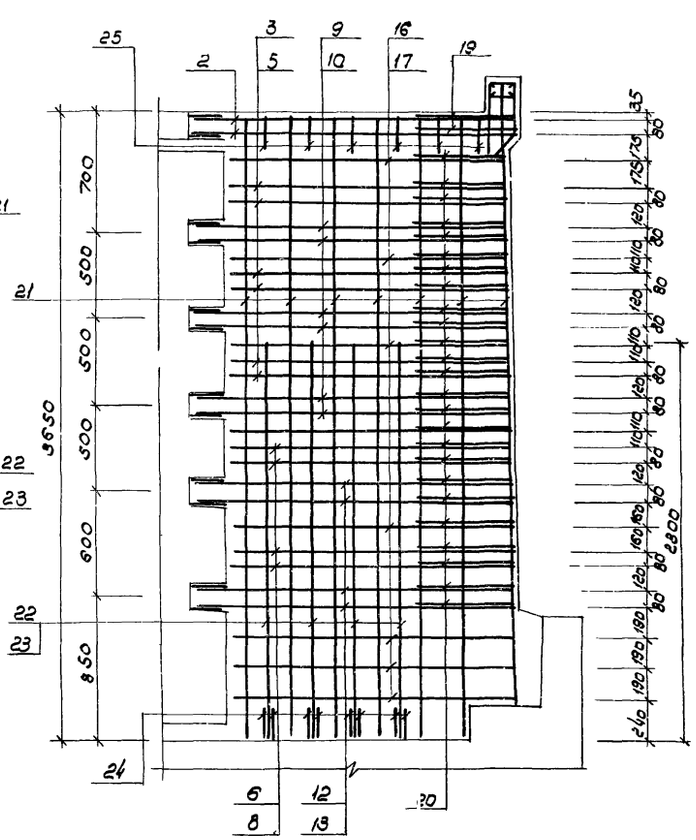

2-2 /армирование/

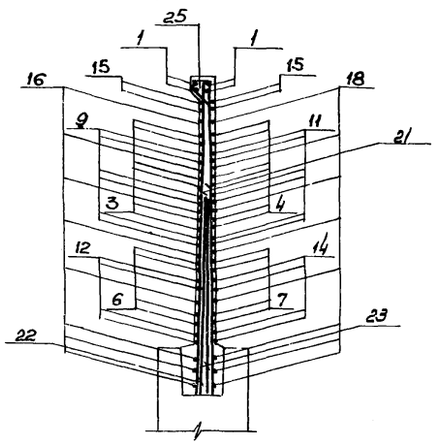

1. Данный лист комплектен с листами КЖС-6, КЖС-11
2. Общие примечания см. лист КЖС-11

7546/IV/15

ТП 902-2-330

КЖС

Отстойники канализационные горизонтальные с механизированным удалением осадка

Тип I Первичный отстойник двухсекционный L=27м, h=3м из сборного железобетона

Изм.	Лист	№ документа	Подпись	Дата
Инж.		Юравский		
Рук. гр.		Зантберг		
Гл. спец.		Ярославский		
ГИП		Козловская		
Нач. отд.		Пичахчи		

Лит	Лист	Листов
Р	12	

Монолитный участок Ум3 опалубочные чертежи и армирование

МЖКХ УССР
Укркоммунниипроект
г. Харьков

Монолитные участки Ум4, Ум6 /зеркально/

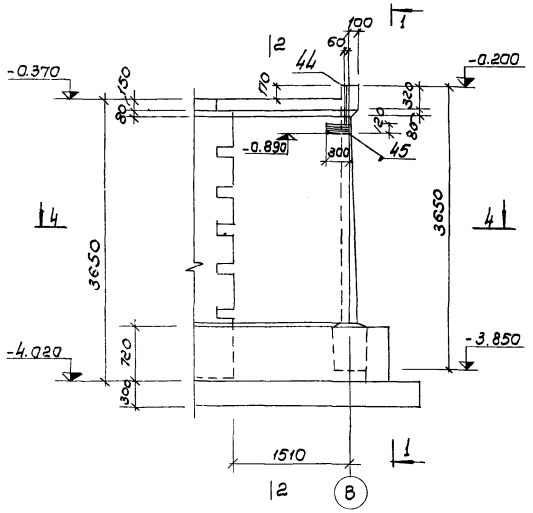

1-1

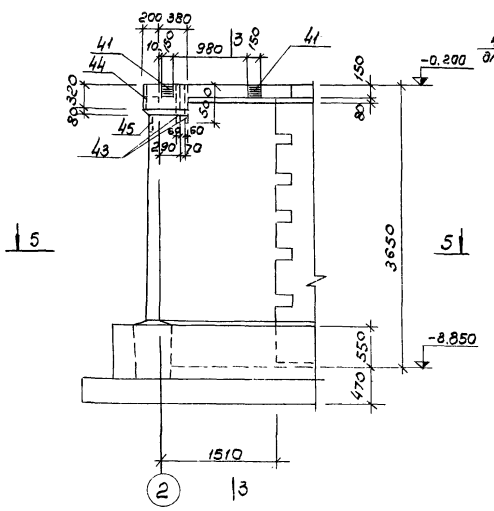

2-2, 3-3

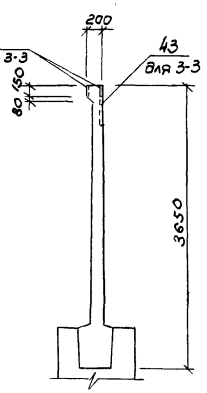

4-4, 5-5

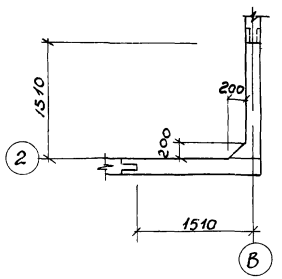

4-4
/армирование/

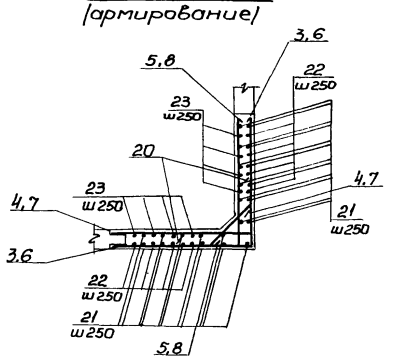

5-5
/армирование/

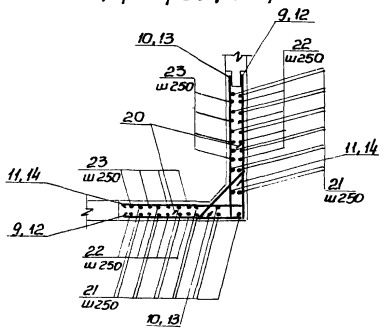

3-3
/армирование/

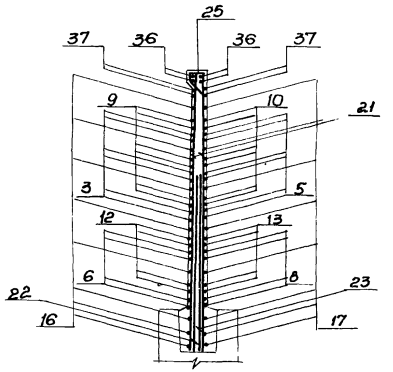

Монолитные участки Ум4, Ум6
/армирование/

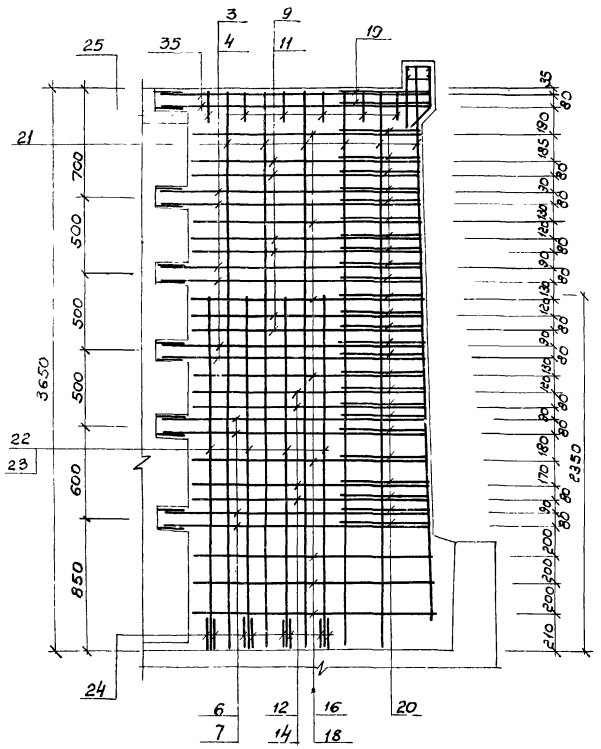

1-1
/армирование/

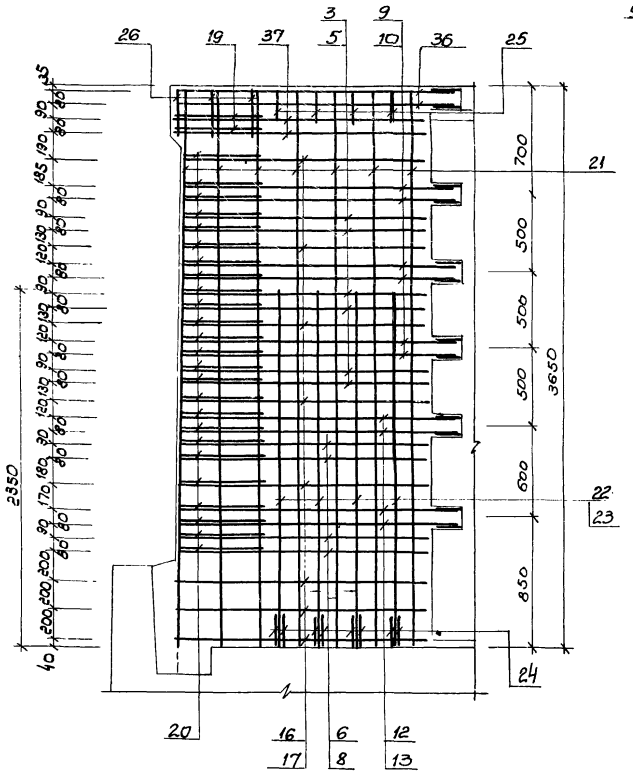

4-4
/армирование/

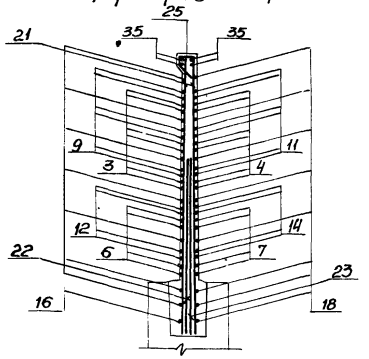

1. Данный лист комплектен с листами КЖС-6, КЖС-15, КЖС-16
2. Общие примечания см. лист КЖС-11

16

7546/IV

					ТП 902-2-330 КЖС		
Изм.	Лист	№ документа	Подпись	Дата	Отстойники канализационные горизонтальные с механизированным удалением осадка		
Инж.		Юровский			Тип I. Первичный отстойник двухсекционный L=27м, h=3м из сборного железобетона	Лит.	Лист 13	Листов
Рук. гр.		Зантберг				Р		
Гл. спец.		Брославский			Монолитные участки Ум4, Ум6 опалубочные чертежи и армирование	Госкомитет УССР по делам строительства Укркоммунпроект		
ГИП		Козловская						
Нач. отд.		Пичахчи						

Монолитный участок Ум5

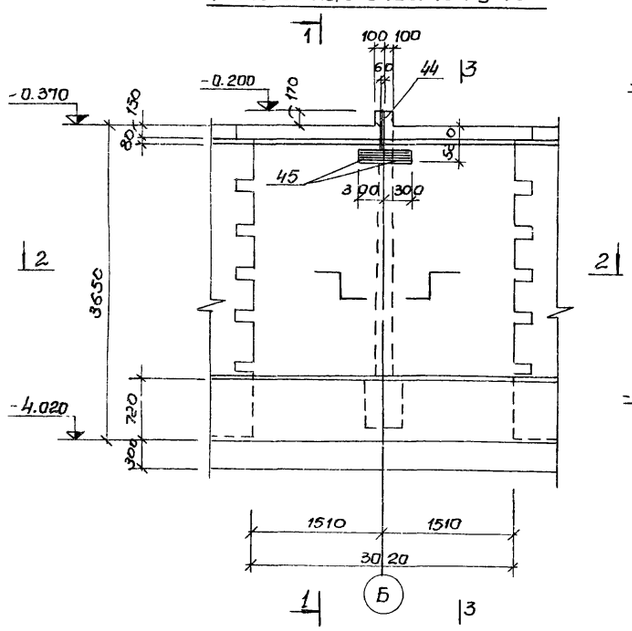

1-1

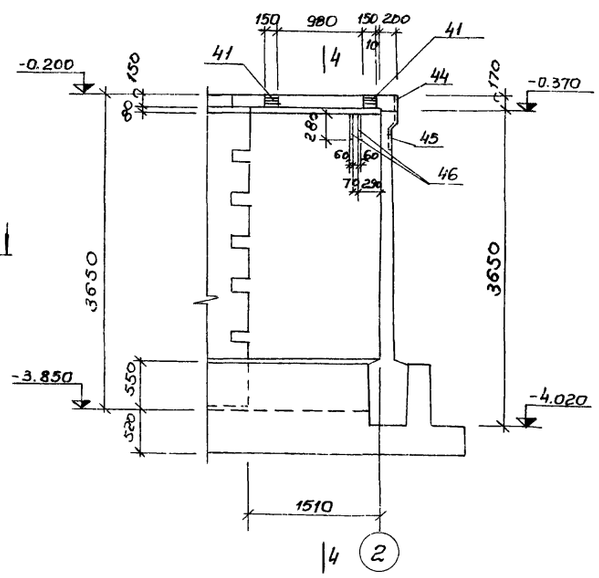

3-3, 4-4

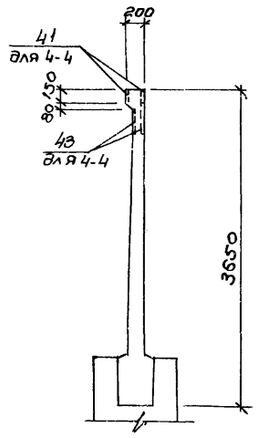

2-2

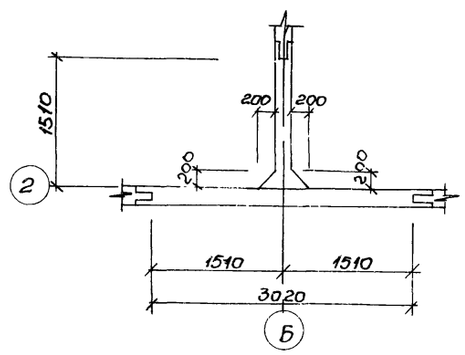

3-3 /армирование/

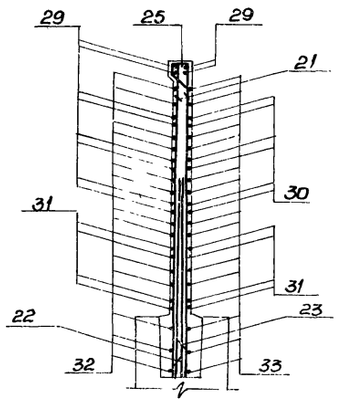

2-2 /армирование/

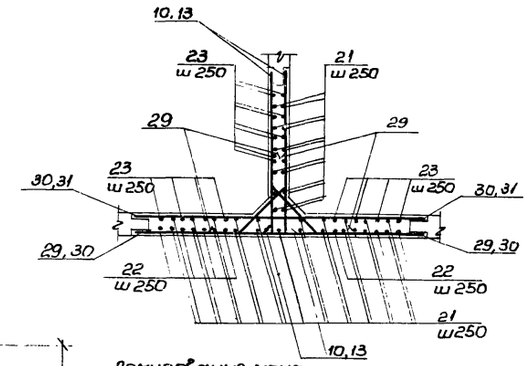

Армирование монолитного участка по оси „2" показано условно

4-4 /армирование/

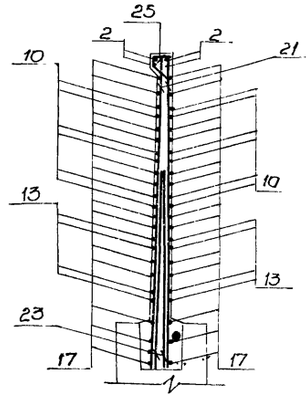

Монолитный участок Ум5 /армирование/

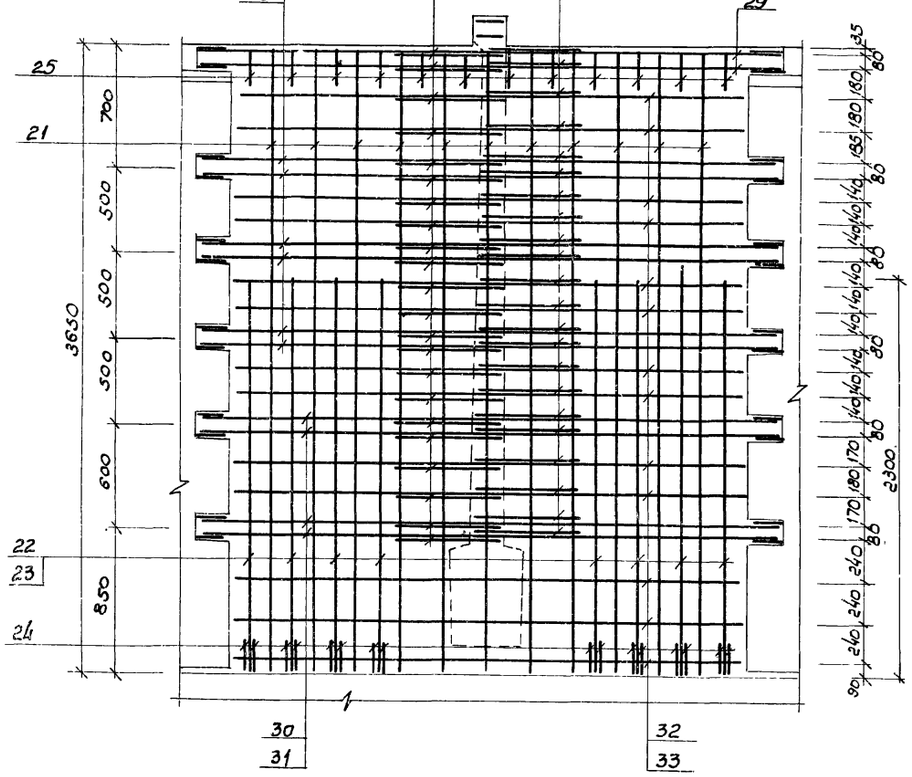

2-2 /армирование/

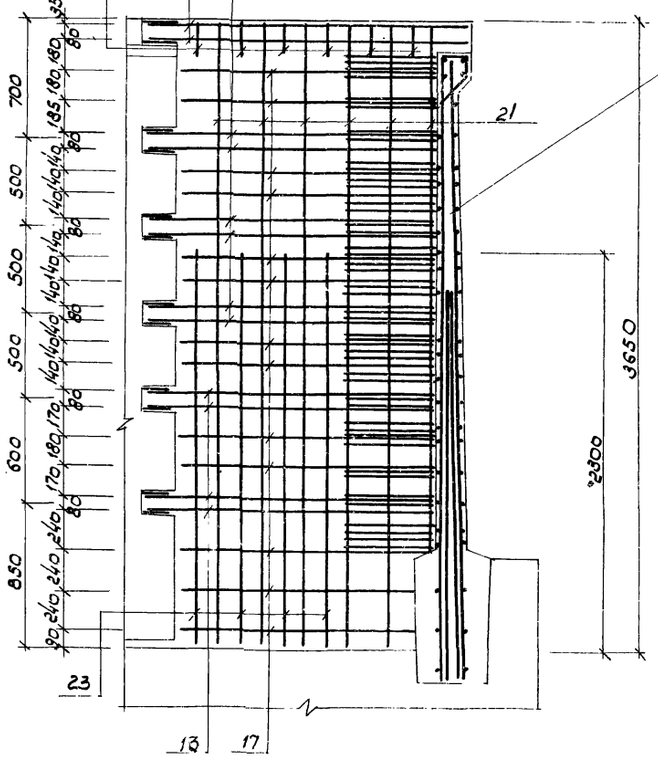

1. Данный лист комплектен с листами КЖ-6, КЖ-15, КЖ-16
2. Общие примечания см. лист КЖ-11

17

7546/IV

						ТП 902-2-330 КЖС	
Изм.	Лист	№ докумета	Подпись	Дата		Отстойники канализационные горизонтальные с механизированным удалением осадка	
Инж.		Юровский			Тип I. Первичный отстойник двухсекционный L=27м, h=3м из сборного железобетона	Лит	Лист	Листов
Рук. гр.		Зонтберг				Р	14	
Гл. спец.		Брославский			Монолитный участок Ум5 опалубочные чертежи и армирование	Госкомитет УССР по делам строительства Укркоммунпроект г. Харьков		
ГИП		Козловская						
Нач. отд.		Пичахчи						

Ведомость стержней на один элемент

Марка эл-та	поз	эскиз или сечение	ф мм	длина мм	кол
УМ1	1	160 | 1770	14АIII	1930	4
	2	330 | 1870	14АIII	2200	4
	3	1690÷1720 | 1590÷1620	14АIII	ср 3330	6
	4	1690÷1720 | 340	12АIII	ср 2055	6
	5	340 | 1590÷1620	12АIII	ср 1955	6
	6	1730÷1740 | 1630÷1640	12АIII	ср 3370	4
	7	1730÷1740 | 220	10АIII	ср 1955	4
	8	220 | 1630÷1640	10АIII	ср 1855	4
	9	1500÷1530 | 1800÷1830	14АIII	ср 3330	6
	10	340 | 1800÷1830	12АIII	ср 2155	6
	11	1500÷1530 | 340	12АIII	ср 1855	6
	12	1540÷1550 | 1840÷1850	12АIII	ср 3390	4
	13	220 | 1840÷1850	10АIII	ср 2065	4
	14	1540÷1550 | 220	10АIII	ср 1765	4
	15	280 | 1570	12АIII	1850	4
	16	1490÷1560 | 1590÷1660	12АIII	ср 3150	8
	17	270 | 1590÷1660	10АIII	ср 1895	8
	18	1430÷1560 | 270	10АIII	ср 1795	8
	19	45° 200 700 200 45°	14АIII	1460	2
	20	45° 340 400÷680 340 45°	12АIII	ср 1220	25
	21	———	8АIII	3630	23
	22	———	22АIII	2300	8
	23	———	16АIII	2300	8
	24	———	22АIII	200	16
	25	45° 200 110 240 160	6АI	750	10
	26	45° 200 310 440 160	6АI	1150	3
	27	———	12АIII	1480	4
	28	———	14АIII	1300	8
УМ2	10	см. выше	12АIII	ср 2155	12
	13	——— " ———	10АIII	ср 2065	8
	17	——— " ———	10АIII	ср 1895	26
	19	——— " ———	14АIII	1420	4
	20	——— " ———	12АIII	ср 1220	38
	21	——— " ———	8АIII	3630	33
	22	——— " ———	22АIII	2300	8
	23	——— " ———	16АIII	2300	16
	24	——— " ———	22АIII	200	16
	25	——— " ———	6АI	750	18
	27	——— " ———	12АIII	1480	4

Марка эл-та	поз	эскиз или сечение	ф мм	длина мм	кол
УМ2	28	см. выше	14АIII	1300	8
	29	———	14АIII	3380	10
	30	———	12АIII	3380	10
	31	———	10АIII	3380	4
	32	———	12АIII	2980	13
	33	———	10АIII	2980	13
	34	420 | 1790	14АIII	2210	4
УМ3	1	см. выше	14АIII	1930	4
	2	——— " ———	14АIII	2200	4
	3	——— " ———	14АIII	ср 3330	6
	4	——— " ———	12АIII	ср 2055	6
	5	——— " ———	12АIII	ср 1955	6
	6	——— " ———	12АIII	ср 3370	4
	7	——— " ———	10АIII	ср 1955	4
	8	——— " ———	10АIII	ср 1855	4
	9	——— " ———	14АIII	ср 3330	6
	10	——— " ———	12АIII	ср 2155	6
	11	——— " ———	12АIII	ср 1855	6
	12	——— " ———	12АIII	ср 3390	4
	13	——— " ———	10АIII	ср 2065	4
	14	——— " ———	10АIII	ср 1765	4
	15	——— " ———	12АIII	1850	4
	16	——— " ———	12АIII	ср 3150	8
	17	——— " ———	10АIII	ср 1895	8
	18	——— " ———	10АIII	ср 1795	8
	19	——— " ———	14АIII	1460	2
	20	——— " ———	12АIII	ср 1220	25
	21	——— " ———	8АIII	3630	23
	22	——— " ———	22АIII	2300	8
	23	——— " ———	16АIII	2300	8
	24	——— " ———	22АIII	200	16
	25	——— " ———	6АI	750	10
	26	——— " ———	6АI	1150	3
УМ4, УМ6	3	см. выше	14АIII	ср 3330	6
	4	——— " ———	12АIII	ср 2055	6
	5	——— " ———	12АIII	ср 1955	6
	6	——— " ———	12АIII	ср 3370	4

Марка эл-та	поз	эскиз или сечение	ф мм	длина мм	кол
УМ4, УМ6	7	см. выше	10АIII	ср 1955	4
	8	——— " ———	10АIII	ср 1855	4
	9	——— " ———	14АIII	ср 3330	6
	10	——— " ———	12АIII	ср 2155	6
	11	——— " ———	12АIII	ср 1855	6
	12	——— " ———	12АIII	ср 3390	4
	13	——— " ———	10АIII	ср 2065	4
	14	——— " ———	10АIII	ср 1765	4
	16	——— " ———	12АIII	ср 3150	8
	17	——— " ———	10АIII	ср 1895	8
	18	——— " ———	10АIII	ср 1795	8
	19	——— " ———	14АIII	1460	2
	20	——— " ———	12АIII	ср 1220	25
	21	——— " ———	8АIII	3630	23
	22	——— " ———	22АIII	2300	8
	23	——— " ———	16АIII	2300	8
	24	——— " ———	22АIII	200	16
	25	——— " ———	6АI	750	10
	26	——— " ———	6АI	1150	3
	35	330 | 1770	14АIII	2100	4
	36	160 | 1870	14АIII	2030	4
	37	280 | 1670	12АIII	1950	4

1. Данный лист комплектен с листами КЖ10÷КЖ-13, КЖ-16

7546/IV 18

Изм	Лист	№ документа	Подпись	Дата
Инж.		Юровский		
Рук. гр.		Зантберг		
Гл. спец		Брославский		
ГИП		Козловская		
Нач. отд.		Пичахчи		

ТП 902-2-330 КЖ

Отстойники канализационные горизонтальные с механизированным удалением осадка

Тип I. Первичный отстойник двухсекционный L=27м, h=3м из сборного железобетона

Лит	Лист	Листов
Р	15	

Монолитные участки УМ1÷УМ4 УМ6. Ведомость стержней на один элемент.

МЖКХ УССР Укркоммунпроект

Ведомость стержней на один элемент

Марка эл-та	поз.	эскиз или сечение	ф мм	длина мм	кол
УМ-5	2	см. выше	14 AIII	2200	4
	10	—"—	12 AIII	ср 2155	12
	13	—"—	10 AIII	ср 2065	8
	17	—"—	10 AIII	ср 1895	26
	20	—"—	12 AIII	ср 1220	44
	21	—"—	8 AIII	3630	33
	22	—"—	22 AIII	2300	8
	23	—"—	16 AIII	2300	16
	24	—"—	22 AIII	200	16
	25	—"—	6 AI	750	18
	29	—"—	14 AIII	3380	10
	30	—"—	12 AIII	3380	10
	31	—"—	10 AIII	3380	14
	32	—"—	12 AIII	2980	13
	33	—"—	10 AIII	2980	13

Спецификация марок арматурных изделий на 1 элемент

Формат	Зона	Поз	Обозначение	Наименование	кол	Примечания
				УМ 1		
				Сборочные единицы и детали		
		1÷28	КЖС-15	стержни одиночные		
		38	серия 3.901-5	сальник Ду-125	1	7.0 кг
		39	—"—	то же Ду=200	1	15.7 кг
		40	серия 3.400-6	Изделие закладное МИ4-13	1.80	м
		41	КЖС-30	Изделие закладное МН-1	2	
		42	КЖС-30	Изделие закладное МН-2	2	
		44	серия 3.400-6	Изделие закладное МИ1-2	0.5	м
		45	серия 3.400-6	Изделие закладное МИ2-6	1	
				Материалы:		
				Бетон „М200"	1.8	м³
				УМ 2		
				Сборочные единицы и детали		
		10,13 17	КЖС-15	Стержни одиночные		
		19÷25 27÷34	КЖС-15	Стержни одиночные		
		38	Серия 3.901-5	Сальник Ду-125	1	7.0 кг
		39	—"—	Сальник Ду-200	1	15.7 кг
		40	серия 3.400-6	Изделие закладное МИ4-13	3.40	м
		41	КЖС-30	Изделие закладное МН-1	2	
		42	КЖС-30	Изделие закладное МН-2	2	
		44	серия 3.400-6	Изделие закладное МИ1-2	0.5	м
		45	серия 3.400-6	Изделие закладное МИ2-6	2	
				Материалы:		
				Бетон „М200"	2.57	м³

Формат	Зона	Поз	Обозначение	Наименование	кол	Примечания
				УМ 3		
				Сборочные единицы и детали		
		1÷28	КЖС-15	Стержни одиночные		
		40	серия 3.400-6	Изделие закладное МИ4-13	1.80	м
		41	КЖС-30	Изделие закладное МН-1	2	
		42	КЖС-30	Изделие закладное МН-2	2	
		44	серия 3.400-6	Изделие закладное МИ1-2	0.5	м
		45	серия 3.400-6	Изделие закладное МИ2-6	1	
				Материалы:		
				Бетон „М200"	1.8	м³
				УМ 4, УМ 6		
				Сборочные единицы и детали		
		3÷16 16÷24	КЖС-15	Стержни одиночные		
		35÷37	КЖС-15	Стержни одиночные		
		41	КЖС-30	Изделие закладное МН-1	2	
		43	КЖС-30	Изделие закладное МН-3	2	
		44	серия 3.400-6	Изделие закладное МИ1-2	0.5	
		45	Серия 3.400-6	Изделие закладное МИ2-6	1	
				Материалы:		
				Бетон „М200"	1.8	м³
				УМ 5		
				Сборочные единицы и детали		
		10 15,17	КЖС-16	стержни одиночные		
		20÷23 26÷33	КЖС-16	Стержни одиночные		
		41	КЖС-30	Изделие закладное МН-1	2	
		44	серия 3.400-6	Изделие закладное МИ1-2	0.5	м
		45	серия 3.400-6	Изделие закладное МИ2-6	2	
		46	КЖС	Изделие закладное МН-4	2	
				Материалы:		
				Бетон „М 200"	2.59	м³

Выборка стали на 1 элемент (кг)

Марка элемента	Арматурные изделия: Арматурная сталь ГОСТ 5781-75, класс AI, ф 6 мм		Итого	Класс AIII, ф 8 мм	ф 10 мм	ф 12 мм	ф 14 мм	ф 16 мм	ф 22 мм	Итого	Итого	Закладные изделия: Профильная сталь, гр.5	δ6	δ8	δ10	Арматурная сталь ГОСТ 5781-75, Класс A-II, ф 10 мм		Класс A-III, ф 8 мм	ф 10 мм			Итого	Всего
Ум-1	2.4		24	33.4	37.3	129.8	60.3	29.4	64.6	354.8	357.2	6.8	—	4.7	25.9	0.3		1.3	1.0			40.0	397.2
Ум-2	3.0		3.0	47.9	73.2	135.6	71.1	58.9	64.6	451.3	460.3	12.9	—	7.5	25.9	0.6		2.0	1.3			50.2	510.5
Ум-3	2.4		2.4	33.4	37.3	124.5	47.7	29.4	64.6	336.9	339.3	6.8	—	4.7	25.9	0.3		1.3	1.0			40.0	379.3
Ум-4	2.5		2.5	33.4	37.3	130.0	71.9	29.4	64.6	366.6	369.1	—	0.5	4.7	11.8	0.3		0.5	0.8			18.6	387.7
Ум-5	3.0		3.0	47.9	94.0	136.9	51.6	58.1	64.4	452.9	455.9	—	—	7.5	12.6	0.6		0.5	0.7			21.7	477.6
Ум-6	2.5		2.5	33.4	37.3	130.0	71.9	29.4	64.6	366.6	369.1	—	0.5	4.7	11.8	0.3		0.5	0.8			18.6	387.7

1. Данный лист комплектен с листами КЖС10 ÷ КЖС-15
2. В выборке стали на 1 элемент не учтен расход стали на сальники.

19

7546/IV

Изм.	Лист	N документа	Подпись	Дата	
Ст. инж.		Ляунзон			
Рук. гр.		Зонтберг			
Гл. спец.		Браславский			
ГИП		Козловская			
Нач. отд.		Пичахчи			

ТП 902-2-330 КЖС

Отстойники канализационные горизонтальные с механизированным удалением осадка

Тип I. Первичный отстойник двухсекционный L=27м, h=3м из сборного железобетона

Лит	Лист	Листов
Р	16	

Монолитные участки УМ-1 ÷ УМ-6 Спецификации

МЖКХ УССР Укркоммунниипроект г. Харьков

Фрагмент опалубочного плана днища.

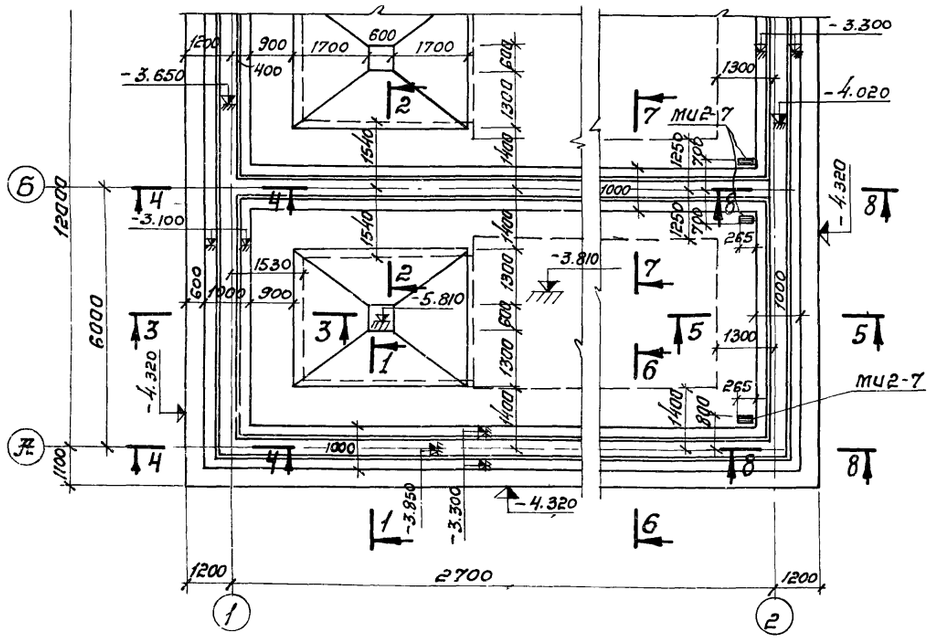

1-1

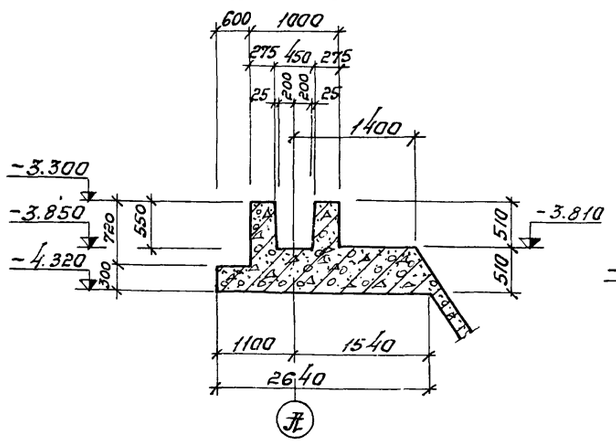

2-2

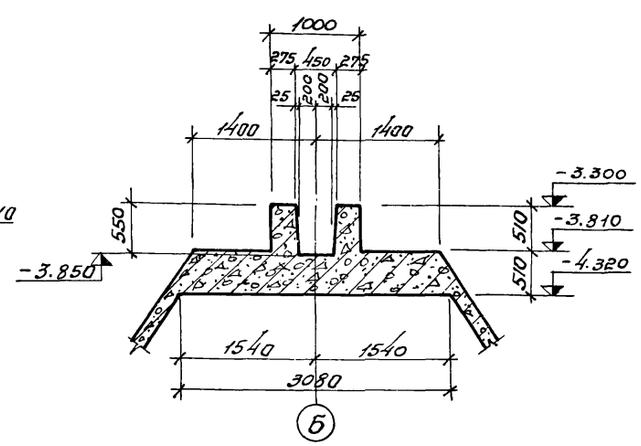

3-3

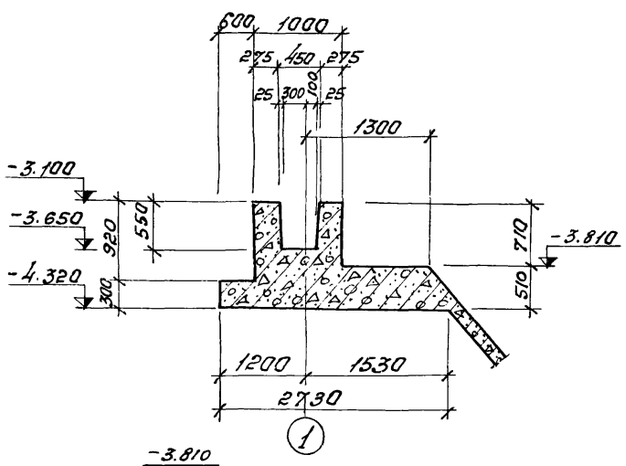

4-4

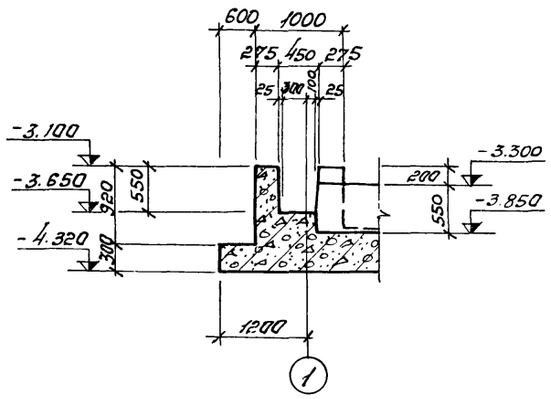

5-5

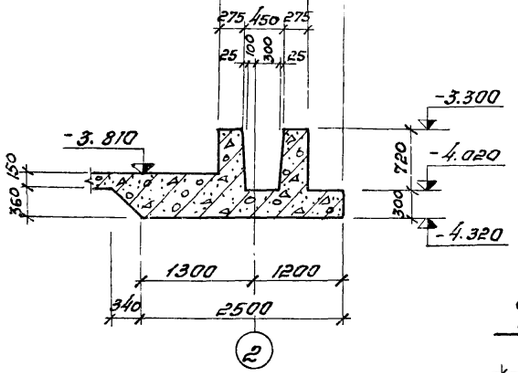

6-6

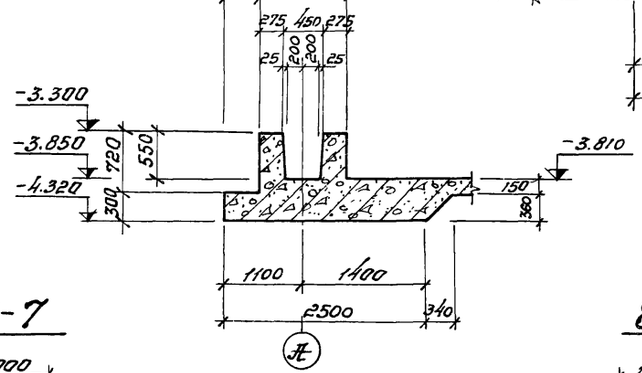

7-7

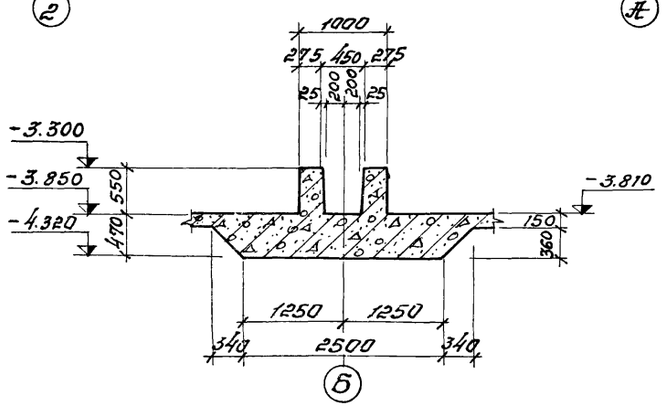

8-8

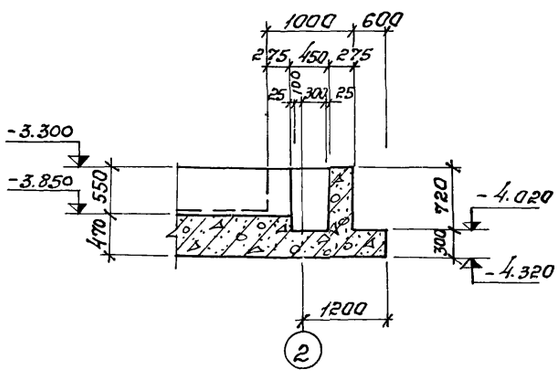

1. Днище выполнять из бетона по прочности „М-200" по плотности „В-4" по морозостойкости: при $t=-20°$ „Мрз-100", при $t=-30°$ „Мрз-150".
2. Армирование днища см. листы КЖС-18 ÷ КЖС-23
3. Внутреннюю поверхность паза бетонировать только в деревянной опалубке.

20

7546/IV

					ТП 902-2-330 КЖС	
Изм.	Лист	№ докумен.	Подпись	Дата	Отстойники канализационные горизонтальные с механизированным удалением осадка.	
Провер.		Зантберг			Тип Т. Первичный отстойник двухсекционный L=27м h=3м из сборного железобетона	Лит. Р; Лист 17; Листов
Инж.		Юровский				
Рук. гр.		Зантберг				
Гл. спец.		Браславский			Днище. Фрагмент опалубочного плана. Сечения 1-1 ÷ 8 8	МЖКХ УССР Укркоммунниипроект г. Харьков
ГИП		Козловская				
Нач. отд.		Пучахчи				

План раскладки нижних сеток.

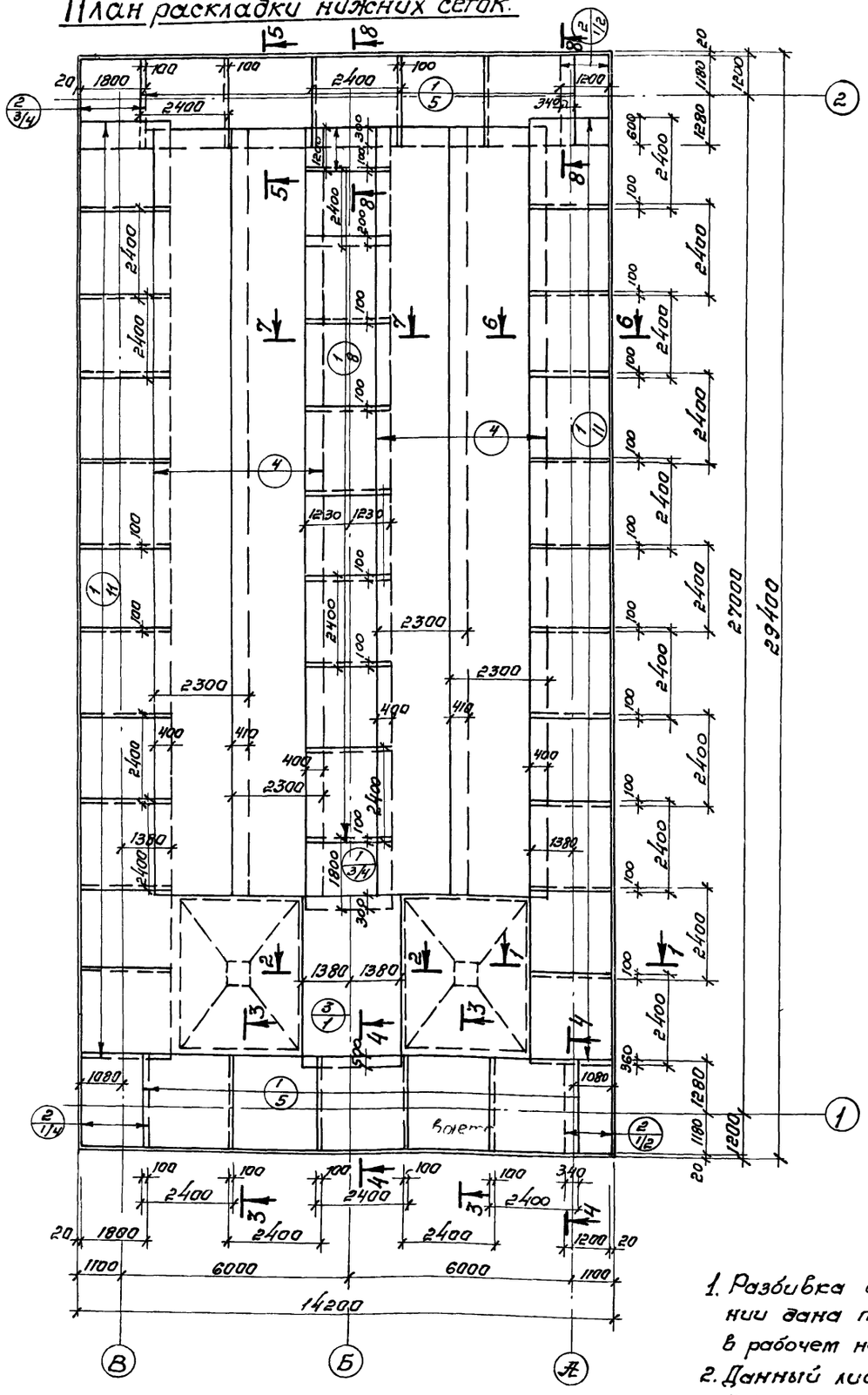

План раскладки верхних сеток

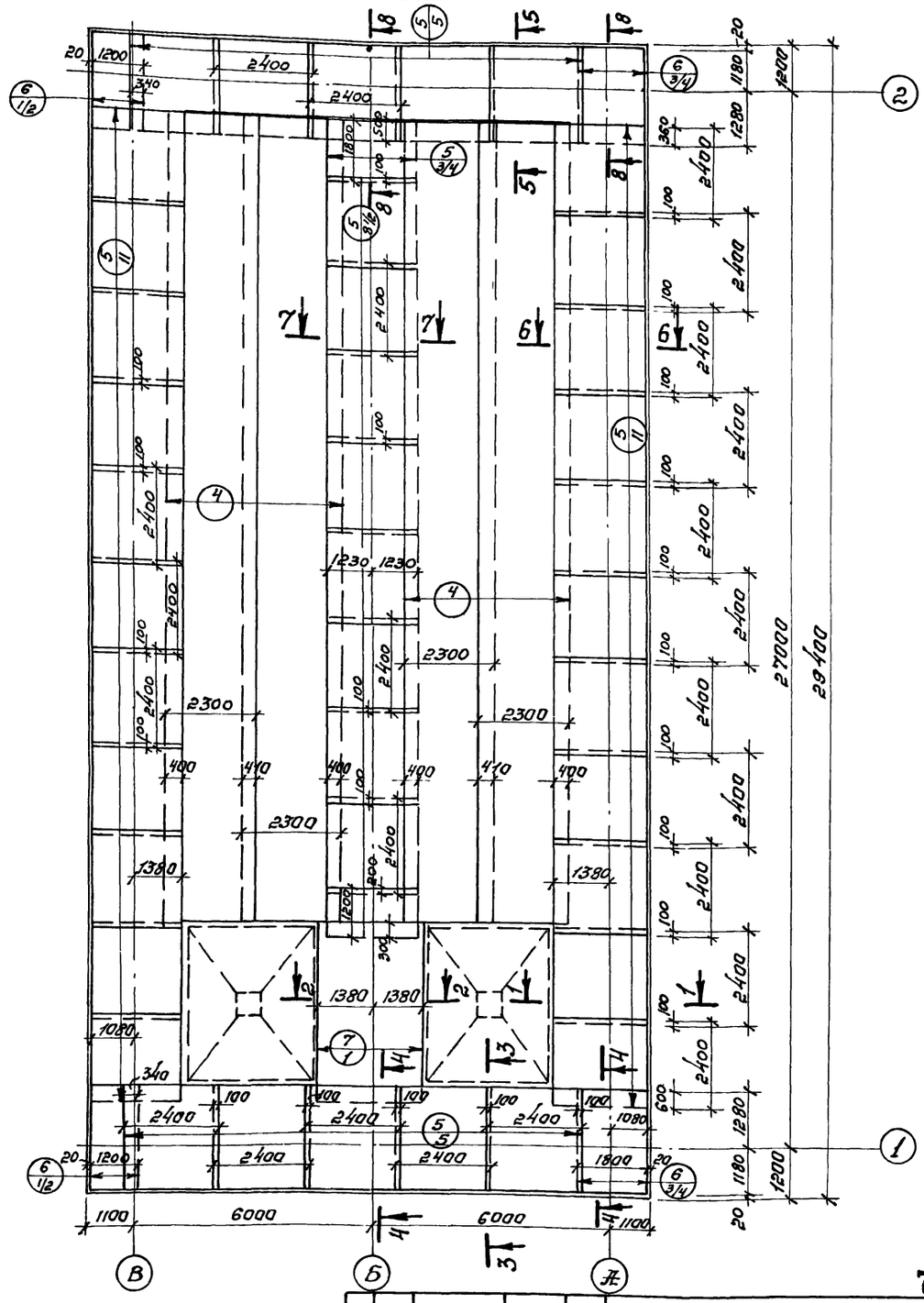

1. Разбивка сеток в нерабочем направлении дана по осям крайних стержней, в рабочем направлении по габариту сетки.
2. Данный лист комплектен с листами. КЖС-19, КЖС-20

21

7546/IV

					ТП 902-2-330 КЖС	
Изм.	Лист	№докумен.	Подпись	Дата	Отстойники канализационные горизонтальные с механизированным удалением осадка.	
Провер.		Зантберг			Тип I. Первичный отстойник двухсекционный L=27м h=3м из сборного железобетона.	Литер. Р; Лист 18; Листов
Ст. инж.		Лаунзон			Днище. Армирование. План раскладки верхних и нижних сеток.	Госгражданстрой УССР Укркоммунниипроект г. Харьков
Рук. гр.		Зантберг				
Гл. спец.		Браславский				
ГИП		Козловская				
Нач. отд.		Пичахчи				

ПЛАН РАСКЛАДКИ КАРКАСОВ.

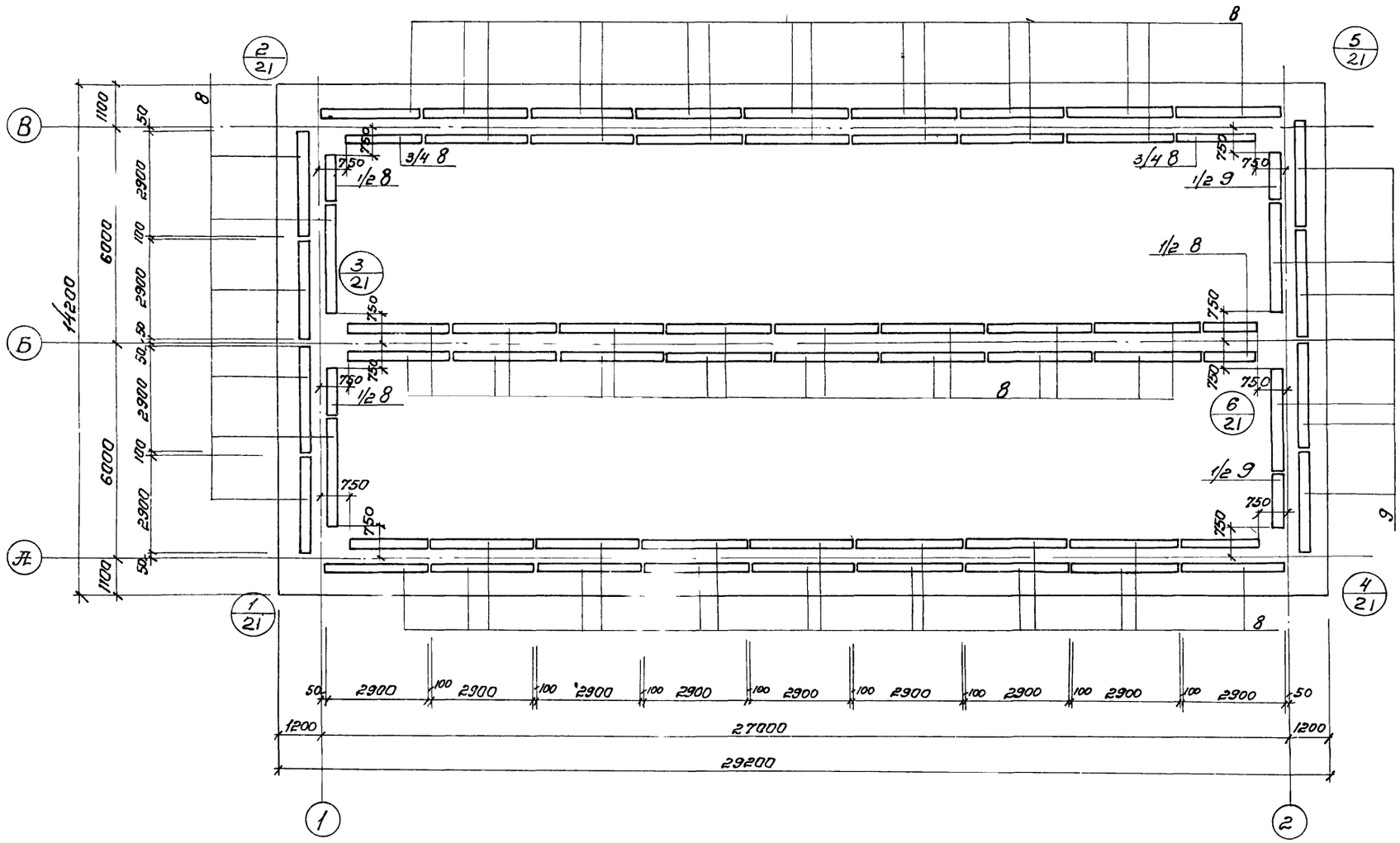

1. Данный лист комплектен с листами КЖ-17, КЖ-20

22

7546/IV

Изм.	Лист	N документа	Подпись	Дата
Провер.		Зантберг		
Ст. инж.		Ляунзон		
Рук. гр.		Зантберг		
Гл. спец.		Браславский		
ГИП		Козловская		
Нач. отд.		Пичахчи		

ТП 902-2-330 КЖ

Отстойники канализационные горизонтальные с механизированным удалением осадка.

Тип I. Первичный отстойник двухсекционный L=27m; h=3m из сборного железобетона.

Лит.	Лист	Листов
Р	19	

Днище. Армирование
План раскладки каркасов

МЖКХ УССР
Укркоммунниипроект
г. Харьков.

1-1 /Армирование/

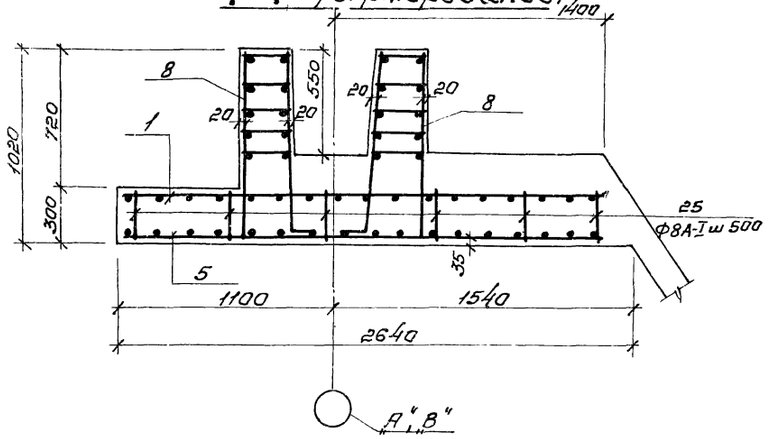

2-2 /Армирование/

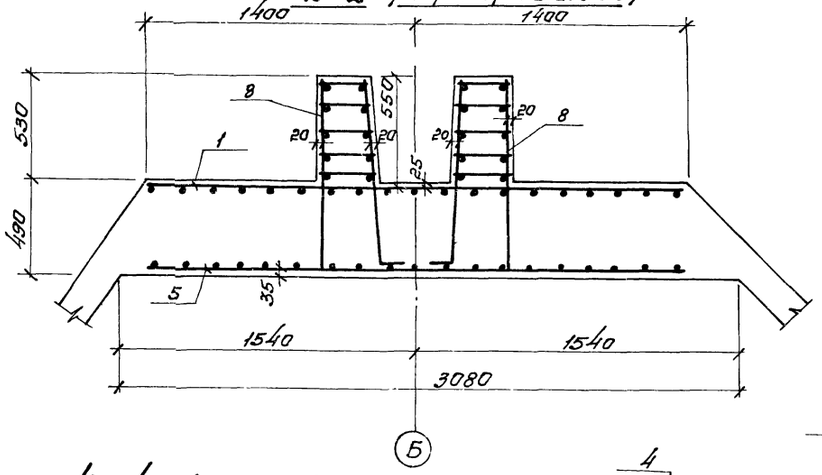

5-5 /Армирование/

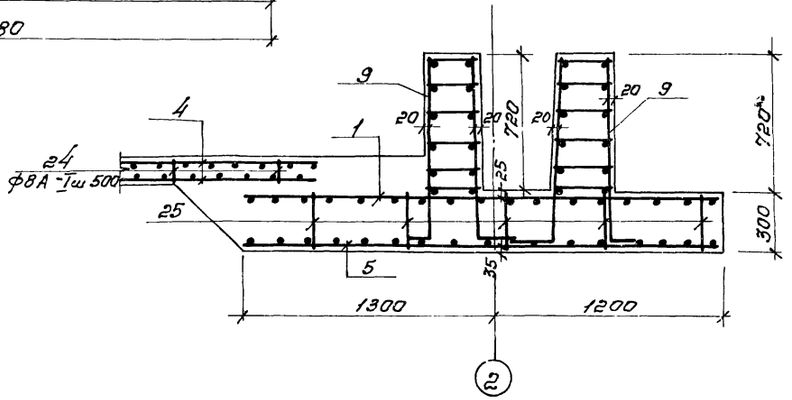

3-3 /Армирование/

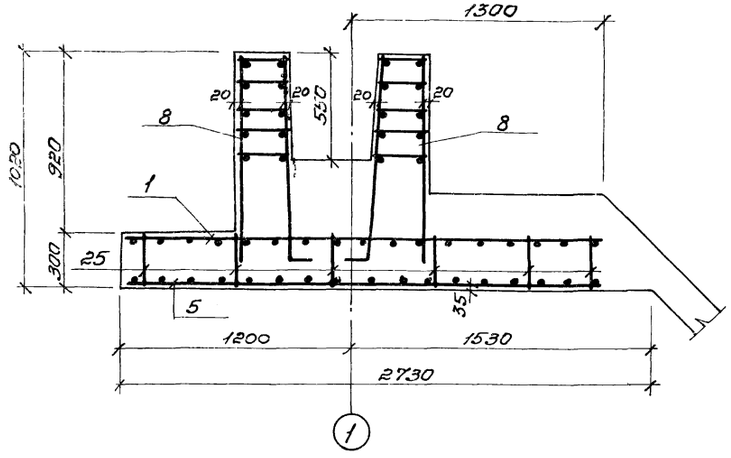

4-4 /Армирование/

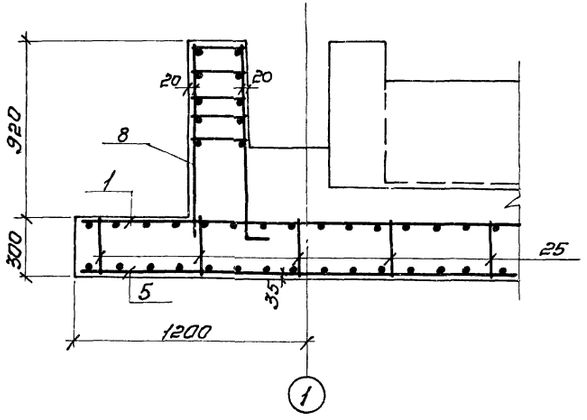

6-6 /Армирование/

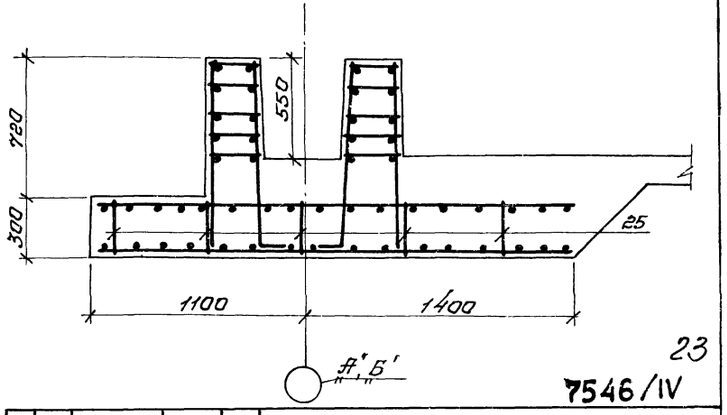

7-7 /Армирование/

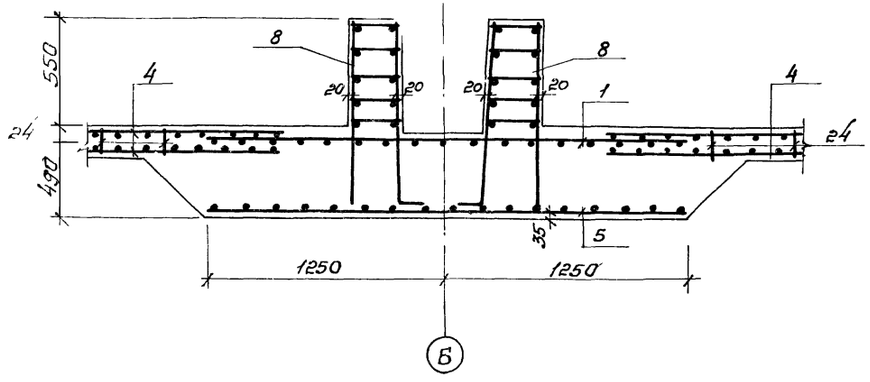

8-8 /Армирование/

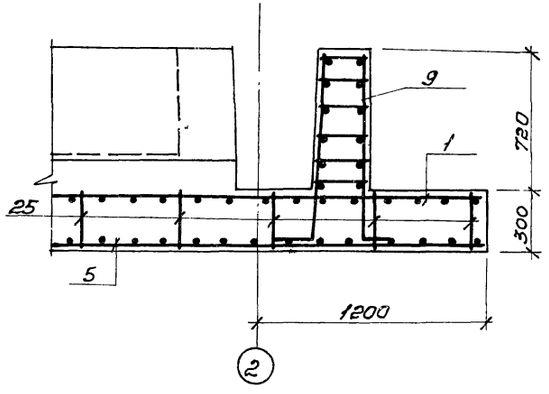

23

7546/IV

				ТП 902-2-330 КЖ	
				Отстойники канализационные горизонтальные с механизированным удалением осадка.	
Изм.	Лист	№ документа	Подпись	Дата	
Ст. инж.		Лязизон			Тип Т. Первичный отстойник двухсекционный L=27м h=3м из сборного железобетона.
Рук. гр.		Зентберг			
Гл. спец.		Браславский			Днище. Армирование. Сечения 1-1 – 8-8
ГИП		Козловская			
Нач. отд.		Личахчи			

Лит.	Лист	Листов
Р	20	

МЖКХ УССР
Укркоммунниипроект
г. Харьков

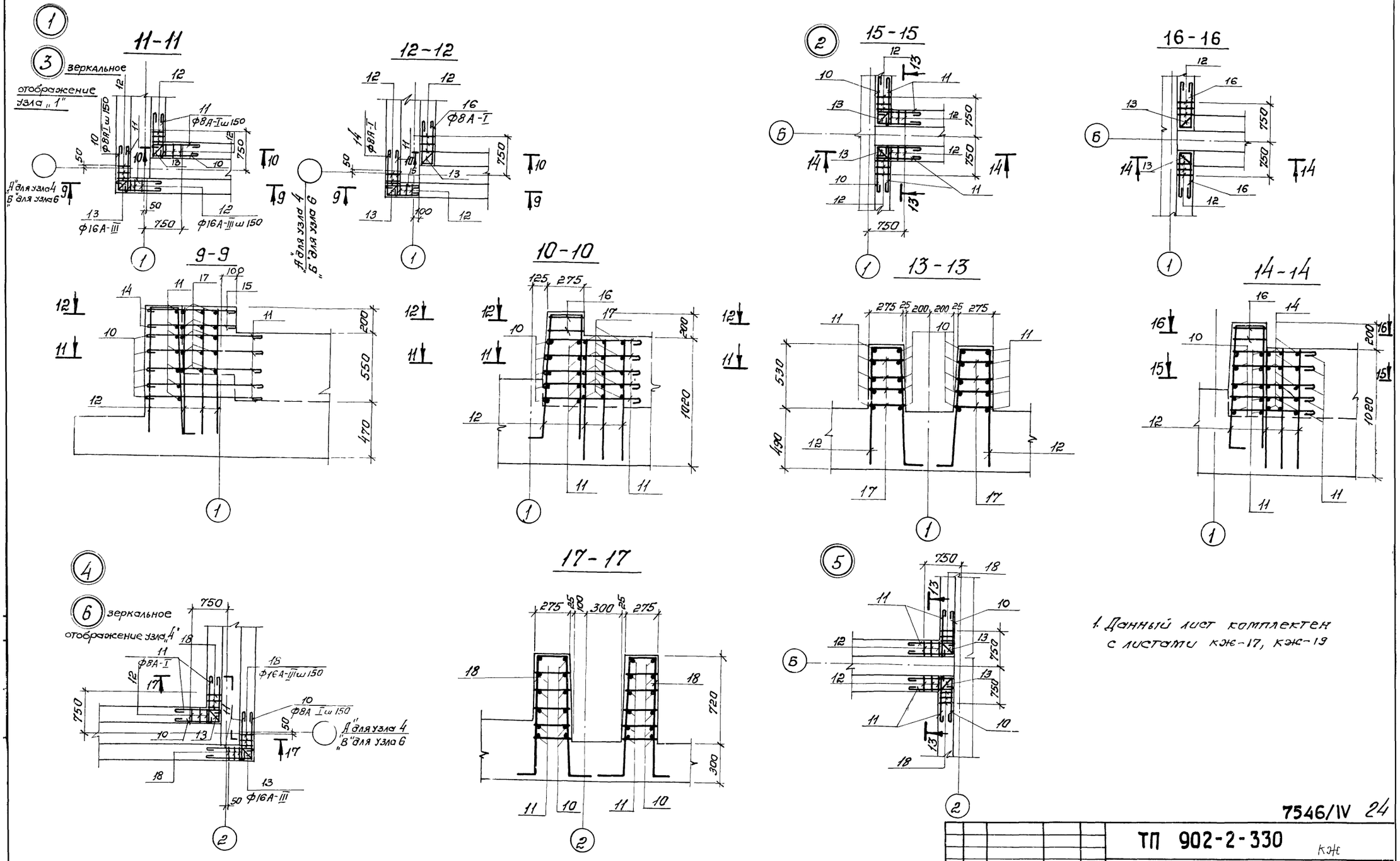

7546/IV 24

					ТП 902-2-330 КЖС	
					Отстойники канализационные горизонтальные с механизированным удалением осадка.	
Изм.	Лист	№ докумен.	Подпись	Дата		
Провер.		Зантберг			Тип I. Первичный отстойник двухсекционный L=27м h=3м из сборного железобетона.	Лит. Р; Лист 21; Листов
Ст. инж.		Ляунзон				
Рук. гр.		Зантберг				
Гл. спец.		Браславский			Днище. Армирование. Узлы 1 ÷ 6.	МЖКХ УССР Укркоммунниипроект г. Харьков
ГИП		Козловская				
Нач. отд.		Пичахчи				

2-2

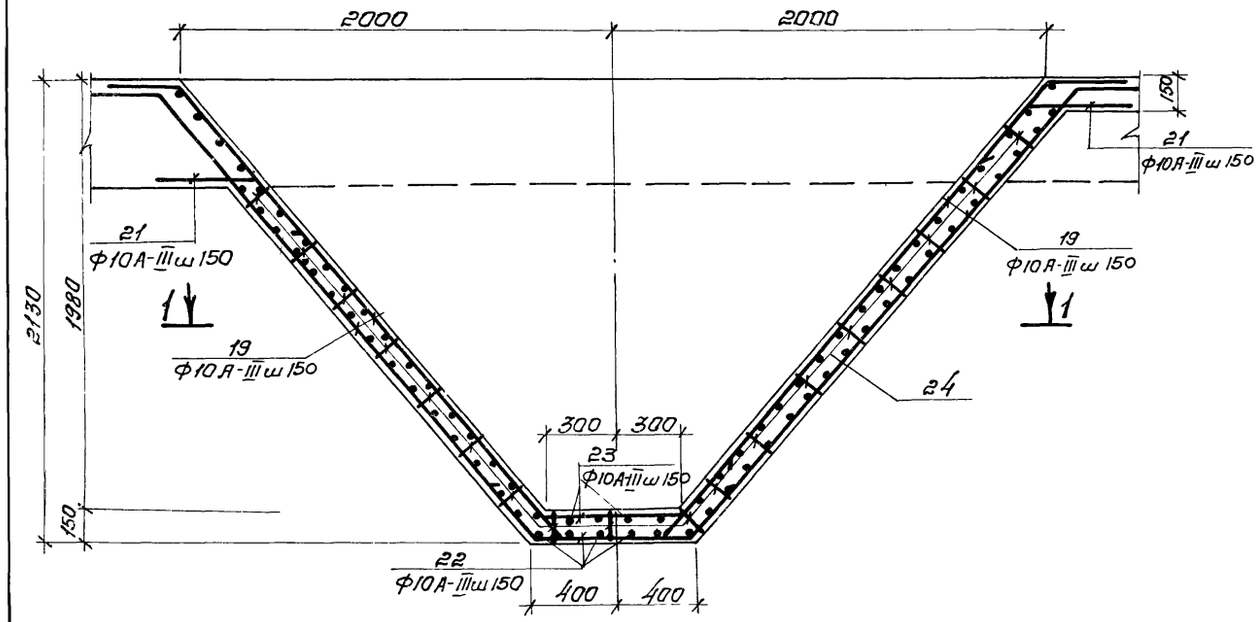

3-3

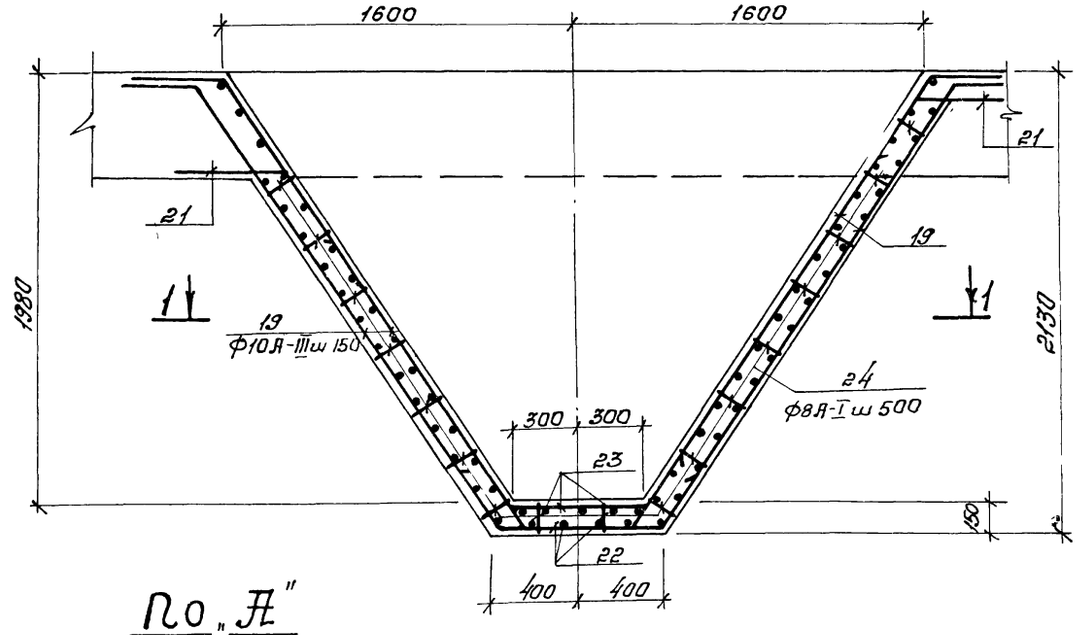

1-1

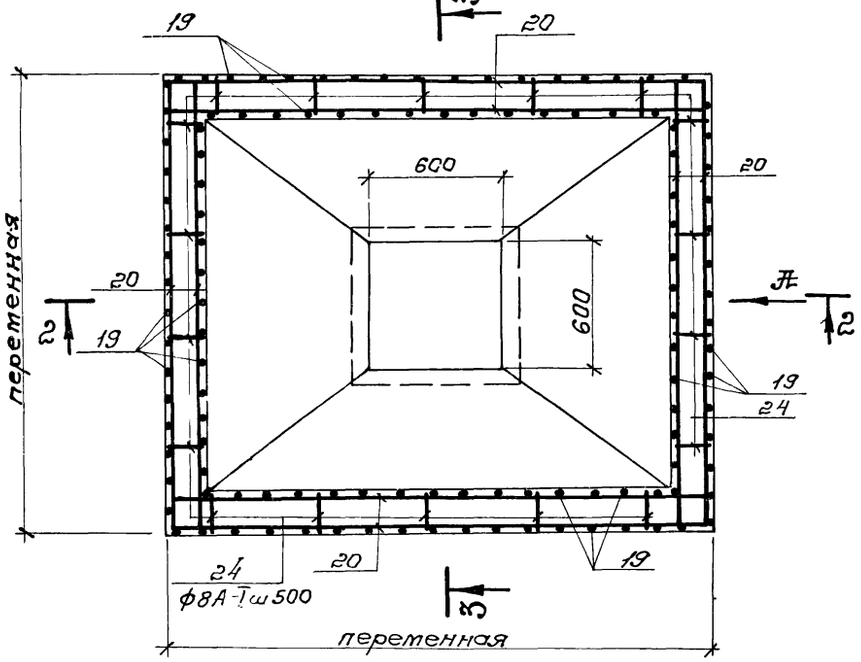

По "А"

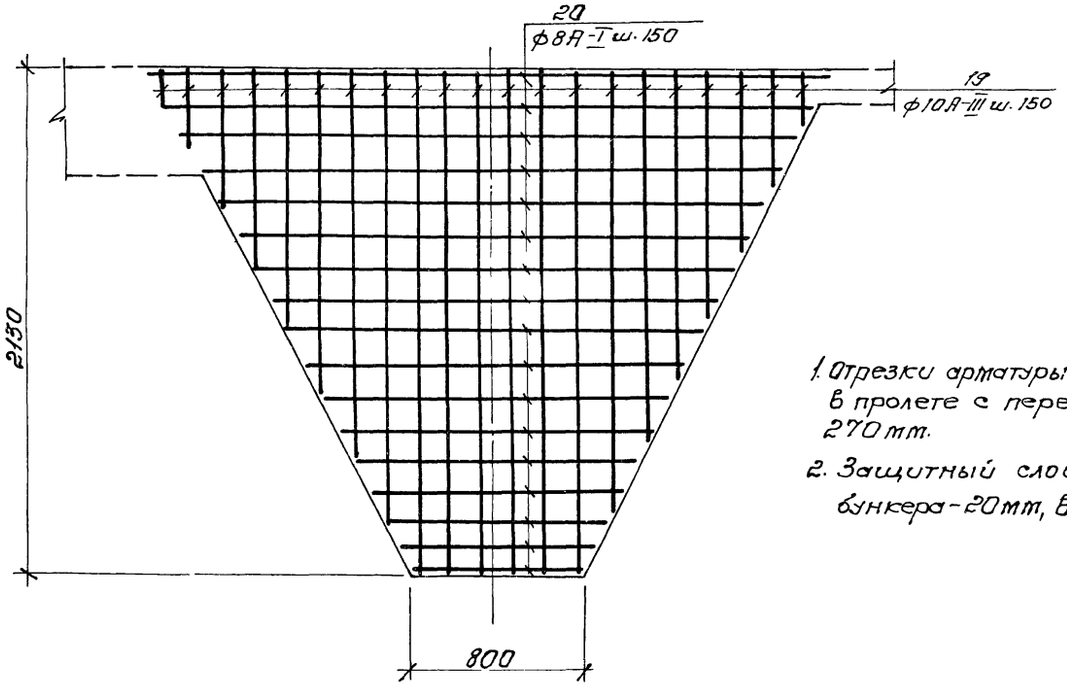

1. Отрезки арматуры поз 20 стыкуются в пролете с перепуском не менее 270 мм.
2. Защитный слой бетона в стенках бункера - 20 мм, в днище 35 мм.

7546/IV 25

				ТП 902-2-330 КЖ	
				Отстойники канализационные горизонтальные с механизированным удалением осадка.	
Изм.	Лист	№ докумен.	Подпись	Дата	
Провер.		Зантберг			Тип I. Первичный отстойник двухсекционный L=27м h=3м из сборного железобетона.
Ст. инж.		Ляунзон			
Рук. гр.		Зантберг			
Гл. спец.		Браславский			
ГИП		Козловская			Днище. Армирование бункерной части.
Нач. отд.		Пичахчи			

Лит.	Лист	Листов
Р	22	

Госгражданстрой УССР
Укркоммунниипроект
г. Харьков.

Ведомость стержней на 1 элемент.

Марка эл-та	Поз.	Эскиз или сечение	ф мм	Длина мм	Кол.
Днище	10	900 900	8А-I	1900	66
	11	900	8А-I	1000	136
	12	2300 270 270 100	16А-III	2270	48
	13	330 270 270 100	16А-III	2370	12
	14	900 650	8А-I	1650	4
	15	650	8А-I	750	4
	16	900 250 900	8А-I	2150	8
	17	Сер.	8А-I	Сред. 288	312
	18	2300 270 200 100	16А-III	2470	24
	19	Перемен. 350	10А-III	Сер. 1730	384
	20	Общ. длина	8А-I	Общ. м 1080,0	—
	21	350 360	10А-III	700	1920
	22	350 750 350	10А-III	1450	24
	23	350 650 350	10А-III	1350	20
	24	120 200 200 200 200	8А-I	940	854
	25	270 270 200 200	8А-I	1240	1075

Спецификация марок арматурных изделий.

Формат	Зона	Поз.	Обозначения	Наименование	Кол.	Примеч.
				Сборочные единицы и детали		
		1	КЖС-28	Сетка арматурная С-1	42	
		2	КЖС-28	—"— С-2	3	
		3	КЖС-28	С-3	1	
		4	ГОСТ 8478-66	Сетка 150/150/7/7 2300 ГОСТ 8478-66	163,4	п.м.
		5	КЖС-28	Сетка арматурная С-4	42	
		6	КЖС-28	—"— С-5	3	
		7	КЖС-28	—"— С-6	1	
		8	КЖС-28	Каркас пространственный КП-1	59	
		9	КЖС-28	Каркас пространственный КП-2	7	
		10÷25	КЖС-23	Стержни одиночные		
		26	Серия 3.400-6	Изделие закладное МИ2-7	4	
				Материалы:		
				Бетон „М200"	182,8	м³

Выборка стали на один элемент.

Марка эл-та	Арматурные изделия									Закладные изделия							Всего
	Арматурная сталь ГОСТ 5781-75									Профильная сталь				Арм. сталь Класс А-III			
	Класс А-I				Класс А-III												
	ф мм			Итого	ф мм				Итого					ф мм		Итого	
	7	8			10	12	14	16		С8				8			
Днище	1660,47	4200,0		5760,5	533,6	1152,0	2531,8	5870,5	10087,9	10,8				1,6		12,4	15860,5

1. Данный лист комплектен с листами КЖС-17÷КЖС-22

7546/IV 26

ТП 902-2-330 КЖС

Отстойники канализационные горизонтальные с механизированным удалением осадка.

Изм. Лист	№ документа	Подпись	Дата
Провер.	Зантберг		
Ст. инж.	Лаунзон		
Рук. гр.	Зантберг		
Гл. спец.	Брославский		
ГИП	Кожобская		
Нач. отд.	Пичахчи		

Тип I. Первичный отстойник двухсекционный L=27м; h=3м из сборного железобетона.

Днище. Армирование. Спецификации.

Лит.	Лист	Листов
Р	23	

МЖКХ УССР Укркоммунпроект г. Харьков

ПК1-36-1а; ПК1-36-2а

ПКУ1-36-1а; ПКУ1-36-1б
ПКУ1-36-2а; ПКУ1-36-2б

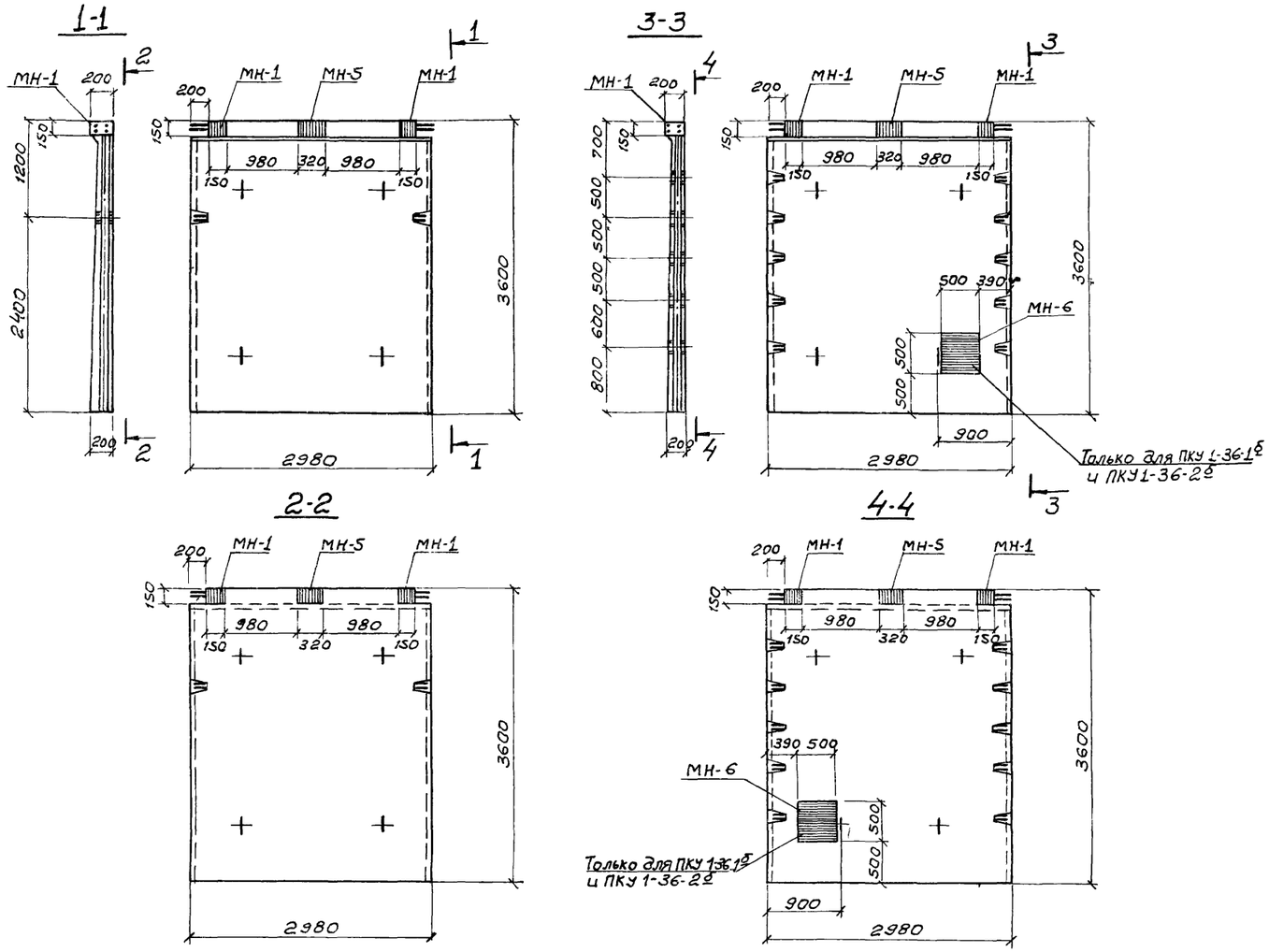

Выборка отправочных марок на одно изделие

Наименов. изделия	Марка	Кол-во Т	Кол-во Н	Масса кг Марки	Масса кг Всех	Серия или ГОСТ
ПК1-36-1а	МН-1	2	—	4,00	8,00	КЖ-30
	МН-5	1	—	8,26	8,26	КЖ-30
ПК1-36-2а	МН-1	2	—	4,00	8,00	КЖ-30
	МН-5	1	—	8,26	8,26	КЖ-30
ПКУ1-36-1а	МН-1	2	—	4,00	8,00	КЖ-30
	МН-5	1	—	8,26	8,26	КЖ-30
ПКУ1-36-1б	МН 1	2	—	4,00	8,00	КЖ-30
	МН-5	1	—	8,26	8,26	КЖ-30
	МН-6	1	—	40,14	40,14	КЖ-30
ПКУ1-36-2а	МН-1	2	—	4,00	8,00	КЖ-30
	МН-5	1	—	8,26	8,26	КЖ-30
ПКУ1-36-2б	МН-1	2	—	4,00	8,00	КЖ-30
	МН-5	1	—	8,26	8,26	КЖ-30
	МН-6	1	—	40,14	40,14	КЖ-30
ПКУ1-36-2в	МИ4-13	1	—	10,84	10,84	Серия 3.400-6
	МИ3-39	1	—	2,8	2,8	—"—
ПКУ1-36-2г	МИ3-39	1	—	2,8	2,8	—"—

1. Данный лист комплектен с листом КЖ-6
2. Стеновые панели с индексами отличаются от типовых по серии 3.900-2 Вып. 2 и 7 наличием дополнительных закладных элементов и отверстий.

27

7546/IV

					ТП 902-2-330 КЖ	
					Отстойники канализационные горизонтальные с механизированным удалением осадка.	
Изм.	Лист	№документ	Подпись	Дата		
Проверил		Зантберг			Тип I Первичный отстойник двухсекционный L=27м, h=3м, из сборного железобетона.	Лит. Р; Лист 24; Листов
Ст.техн.		Шепеленко				
Рук.гр.		Зантберг				
Гл.спец.		Браславский			Опалубочные чертежи панелей ПК1-36-1а; ПК1-36-2а; ПКУ1-36-1а; ПКУ1-36-1б; ПКУ1-36-2а; ПКУ1-36-2г	МЖКХ-УССР УКРКОММУННИИПРОЕКТ г. Харьков
ГИП		Козловская				
Нач.отд.		Пичахчи				

ПТ-1

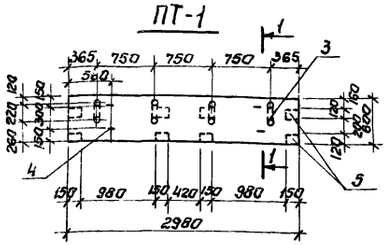

1-1

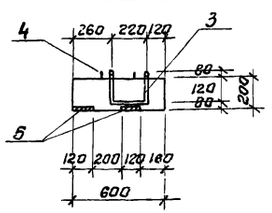

ПТ-1в

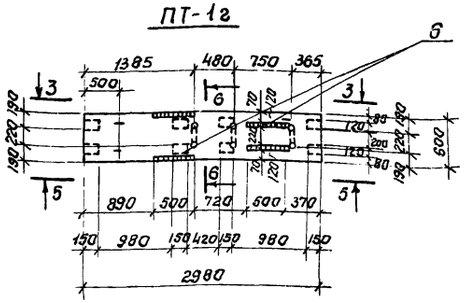

6-6

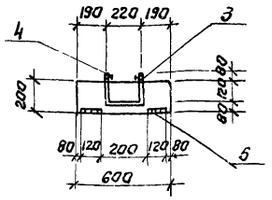

ПТ-1а

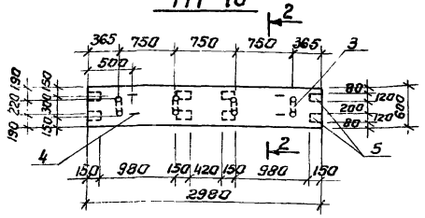

2-2

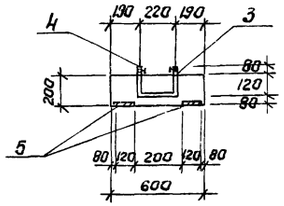

5-5

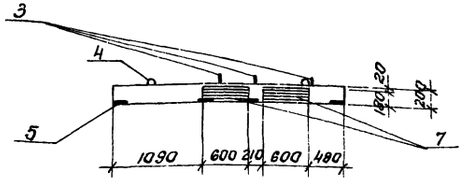

ПТ-1б; ПТ-1в (зеркально ПТ-1б)

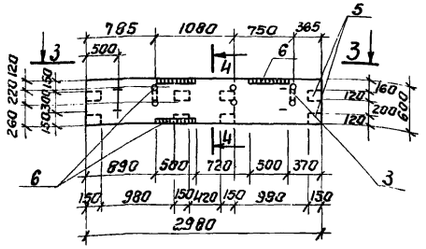

4-4

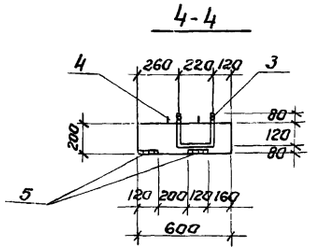

П1а

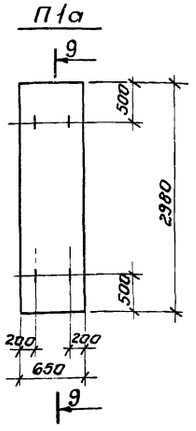

9-9

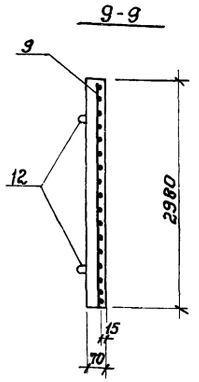

3-3

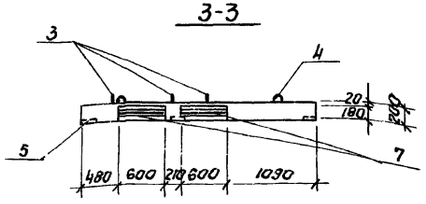

1. Данный лист комплектен с листами КЖ-1, КЖ-26
2. Плиты мостиков выполнить из бетона М-„200", В4. Марку бетона по морозостойкости принять по пояснительной записке.

28

7546/IV

				ТП 902-2-330 КЖС		
				Отстойники канализационные горизонтальные с механизированным удалением осадка.		
Изм.	Лист	№докум.	Подп.	Дата		
Провер.	Зантберг				Тип 1. Первичный отстойник двухсекционный L=27м, h=3м из сборного железобетона.	Лит. Р	Лист 25	Листов
Инжен.	Цакоян							
Рук.гр.	Зантберг							
Гл.спец.	Браславский				Плиты мостиков ПТ-1÷ПТ-1б; Плита перекрытия П-1а. Опалубочные чертежи и армирование.	Госгражданстроя УССР Укркоммунниипроект г. Харьков		
ГИП	Козловская							
Нач.отд.	Личахун							

ПТ-2, ПГ-2а (зеркально ПТ-2)

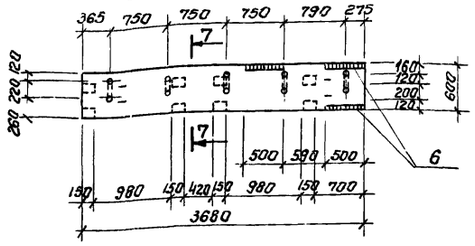

ПТ-2

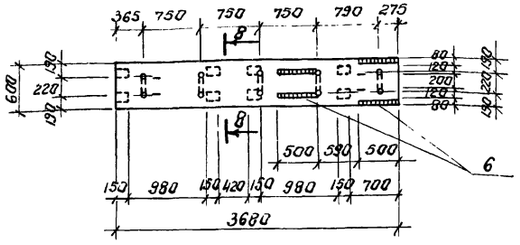

7-7

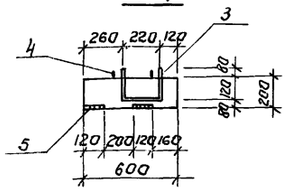

8-8

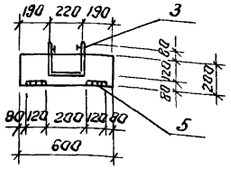

Армирование плит ПТ-1 и ПТ-2

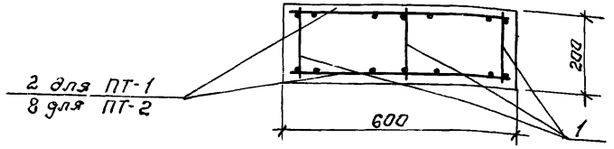

Спецификация марок арматурных изделий на 1 элемент.

Формат	Зона	Поз.	Обозначение.	Наименование	Кол.	Примеч.
				ПТ-1; ПТ-1а		
				Сборочные единицы и детали		
		1	КЖ-29	Каркас плоский КР-2	3	
		2	КЖ-29	Сетка арматурная С-17	2	
		3,4	КЖ-26	Стержни одиночные		
		5	3.400-6 лист 30	Изделие закладное МН2-4	8	
				Материалы		
				Бетон марки 200	0,36	м³
				ПТ-1б; ПТ-1в		
				Сборочные единицы и детали		
		1	КЖ-29	Каркас плоский КР-2	3	
		2	КЖ-29	Сетка арматурная С-17	2	
		3,4	КЖ-26	Стержни одиночные		
		5	3.400-6 лист 30	Изделие закладное МН2-4	8	
		6	—"— лист 24	То же, МН 1-6	3	
		7	—"— лист-95	То же, МН 4-7	2	
				Материалы		
				Бетон марки 200	0,36	м³
				ПТ-1г		
				Сборочные единицы и детали		
		1	КЖ-29	Каркас плоский КР-2	3	
		2	КЖ-29	Сетка арматурная С-17	2	
		3,4	КЖ-26	Стержни одиночные		
		5	3,400-6 лист 30	Изделие закладное МН2-4	8	
		6	—"— лист 24	То же, МН 1-6	4	
		7	—"— лист 95	То же, МН 4-7	4	
				Материалы		
				Бетон марки 200	0,36	м³
				ПТ-2; ПТ-2а		
				Сборочные единицы и детали		
		1	КЖ-29	Каркас плоский КР-2	3	
		8	КЖ-29	Сетка арматурная С-18	2	
		3,4	КЖ-26	Стержни одиночные		
		5	3,400-6 лист 30	Изделие закладное МН2-4	8	
		6	—"— лист 24	То же, МН 1-6	3	
				Материалы		
				Бетон марки 200	0,44	м³
				ПТ-2б		
				Сборочные единицы и детали		
		1	КЖ-29	Каркас плоский КР-2	3	
		8	КЖ-29	Сетка арматурная С-18	2	
		3,4	КЖ-26	Стержни одиночные		
		5	3,400-6 лист 30	Изделие закладное МН2-4	8	
		6	—"— лист 24	То же, МН 1-6	4	
				Материалы		
				Бетон марки 200	0,44	м³
				П1а		
				Сборочные единицы и детали		
		9	КЖ-29	Сетка арматурная С-18	1	
		12	Серия ИС-01-04 в.2 лист 54	Изделие закладное Н-5	4	
				Материалы		
				Бетон марки 200	0,14	м³

Ведомость стержней на 1 элемент

Марка эл-та	Поз.	Эскиз или сечение	Ф мм	Длина мм	Кол.
ПТ-1	3	200 220 80 120	20АI	620	4
	4	100 230 60 100 230	16АI	720	4
ПТ-1а	3	200 220 80 120	20А-I	620	4
	4	100 230 60 100 230	16АI	720	4
ПТ-1б ПТ-1в	3	200 220 80 120	20АI	620	3
	4	100 230 60 100 230	16АI	720	4
ПТ-1г	3	200 220 80 120	20АI	620	3
	4	100 230 60 100 230	16АI	720	4
ПТ-2	3	200 220 80 120	20АI	620	5
	4	100 230 60 100 230	16АI	720	4
ПТ-2а	3	200 220 80 120	20АI	620	5
	4	100 230 60 100 230	16АI	720	4

Выборка стали на 1 элемент.

Марка эл-та	Арматурные изделия. Арматурная сталь ГОСТ 5781-75. Класс АI. Ф мм 6	8	16	20	Итого	Класс АIII. Ф мм 8	Итого	Закладные изделия. Профильная сталь -120×8	-180×10	Арматурная сталь ГОСТ 5781-75. АI Ф мм 10	АII Ф мм 10	12	АIII Ф мм 10	Итого	Всего
ПТ-1	—	10,5	4.6	6.1	21.2	23.0	23.0	88	—	—	4.0	—	—	12,8	57.0
ПТ-1а	—	10,5	4.6	6,1	21.2	23,0	23.0	88	—	—	4.0	—	—	12,8	57.0
ПТ-1б; ПТ-1в	—	10,5	4.6	4.6	19.7	23.0	23.0	20.2	17.0	—	4.0	4.0	0,9	46,1	88.8
ПТ-1г	—	10,5	4.6	4,6	19.7	23.0	23.0	24.0	34.0	—	4.0	8.0	1,2	71.2	113.9
ПТ-2; ПТ-2а	—	10,5	4,6	7.7	22,8	39,6	39.6	20.2	—	—	4.0	—	0,9	25.1	87.5
ПТ-2б	—	10,5	4.6	7.7	22.8	39.6	39.6	24.0	—	—	4.0	—	1,2	29.2	91.6
П1а	2.7	—	—	—	2.7	51	5.1	—	—	3,6	—	—	—	3,6	11.4

1. Данный лист комплектен с листами КЖ-7, КЖ-25
2. Плиты мостиков выполнять из бетона „М-200" В-4, марку бетона по морозостойкости принять по пояснительной записке.

7546/IV 29

Изм.	Лист	№ докум.	Подп.	Дата
Провер.		Зантберг		
Инжен.		Цаканян		
Рук. гр.		Зантберг		
Гл. спец.		Браславский		
ГИП		Козловская		
Нач. отд.		Пичугин		

ТП 902-2-330

КЖ

Отстойники канализационные горизонтальные с механизированным удалением осадка.

Тип I. Первичный отстойник двухсекционный L=27м h=3м из сборного железобетона

Плиты мостиков ПТ-2÷ПТ-2б. Опалубочные чертежи и армирование

Лит	Лист	Листов
Р	26	

МЖКХ УССР Укркоммунниипроект

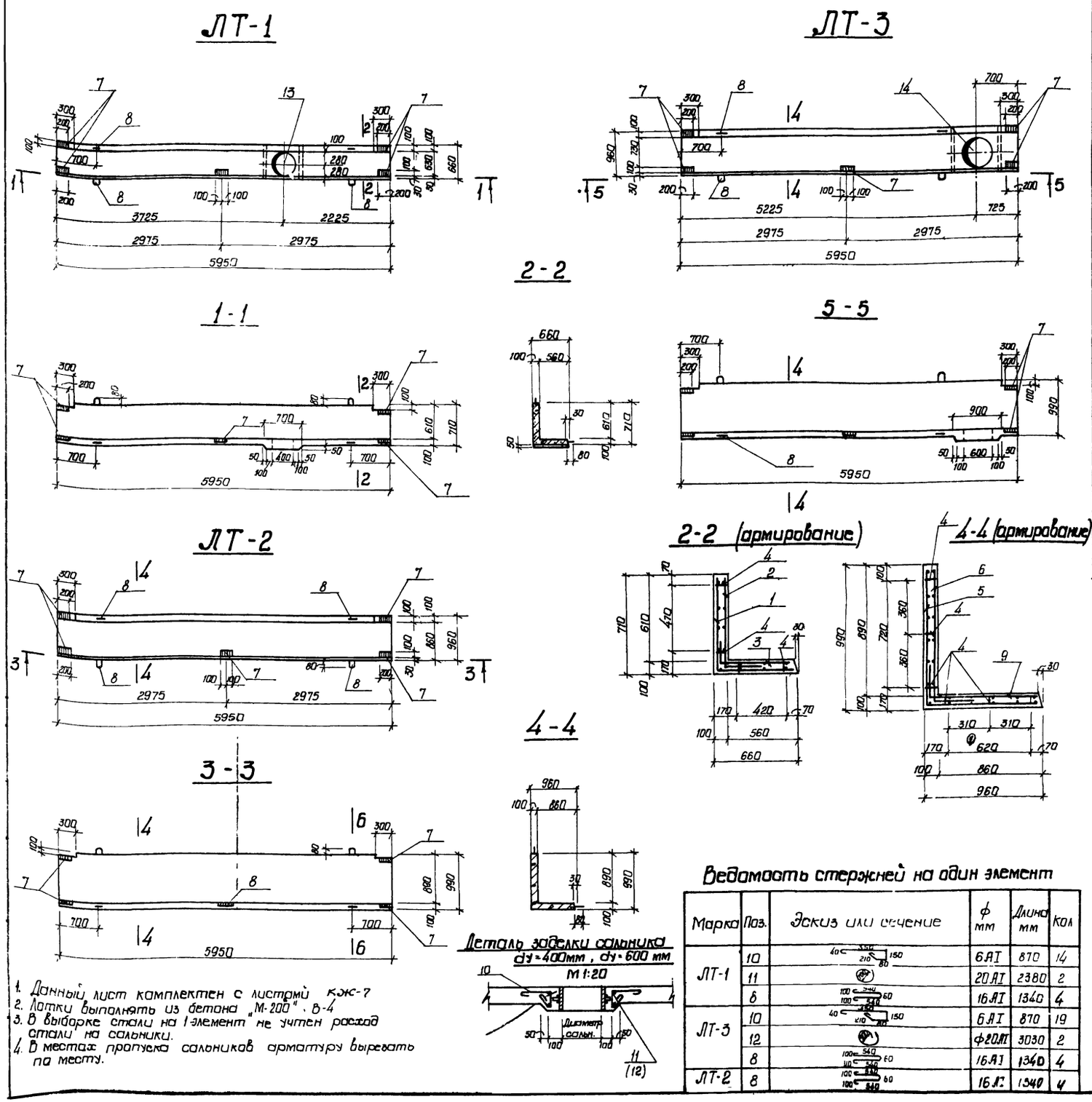

1. Данный лист комплектен с листами КЖ-7
2. Лотки выполнять из бетона „М-200", В-4
3. В выборке стали на 1 элемент не учтен расход стали на сальники.
4. В местах пропуска сальников арматуру вырезать по месту.

Спецификация марок арматурных изделий на 1 элемент

Формат	Зона	Поз.	Обозначение	Наименование	Кол-во	Примечание
				ЛТ-1		
				Сборочные единицы и детали		
		1	КЖ-29	Сетка арматурная С 11	1	
		2	КЖ-29	Сетка арматурная С 12	1	
		3	КЖ-29	Сетка арматурная С-13	1	
		4	КЖ-29	Каркас плоский КР-1	4	
		8,10,11	КЖ-27	Стержни одиночные		
		7	КЖ-30	Изделие закладное МН-7	5	
		13	3.901-5	Сальник dy=400	1	29,3 кг
				Материалы		
				Бетон марки 200	0,76 м³	
				ЛТ-2		
				Сборочные единицы и детали		
		5	КЖ-29	Сетка арматурная С-14	1	
		6	КЖ-29	Сетка арматурная С-15	1	
		9	КЖ-29	Сетка арматурная С-16	1	
		4	КЖ-29	Каркас плоский КР-1	6	
		7	КЖ-30	Изделие закладное МН-7	5	
		8	КЖ-27	Одиночные стержни	4	
				Материалы		
				Бетон марки 200	11 м³	
				ЛТ-3		
				Сборочные единицы и детали		
		5	КЖ-29	Сетка арматурная С-14	1	
		6	КЖ-29	Сетка арматурная С-15	1	
		9	КЖ-29	Сетка арматурная С-16	1	
		4	КЖ-29	Каркас плоский КР-1	6	
		8,10,12	КЖ-27	Стержни одиночные		
		7	КЖ-30	Изделие закладное МН-7	5	
		14	3 901-5	Сальник dy=600	1	48,0 кг
				Материалы		
				Бетон марки 200	11 м³	

Выборка стали на 1 элемент, кг

Марка элемента	Арматурные изделия: Арматурная сталь ГОСТ 5781-75, класс А I, ф мм 6	8	16	Итого	класс А III, ф мм 8	20	Итого	Закладные изделия: Профильная сталь δ=8		Арм. сталь ГОСТ 5781-75, класс А III, ф мм 10		Итого	Всего
ЛТ-1	2,7	23,2	8,5	34,4	91,3	11,7	103,0	6,3		0,4		6,7	144,1
ЛТ-2	–	34,8	8,5	43,3	126,4	–	126,4	7,6		0,5		8,1	177,8
ЛТ-3	3,7	34,8	8,5	47,0	126,4	14,9	141,3	7,6		0,5		8,1	196,4

Ведомость стержней на один элемент

Марка	Поз.	Эскиз или сечение	ф мм	Длина мм	Кол
ЛТ-1	10	40 350 210 150 80	6 AI	870	14
	11		20 AI	2380	2
	8	100 540 100 540 60	16 AI	1340	4
ЛТ-3	10	40 350 210 150 80	6 AI	870	19
	12		ф20 AI	3030	2
	8	100 540 100 540 60	16 AI	1340	4
ЛТ-2	8	100 540 100 540 60	16 AI	1340	4

Изм.	Лист	№ докум.	Подпись	Дата
Инженер		Коптев		
Рук. гр.		Зантберг		
Гл. спец.		Браславский		
ГИП		Козловская		
Нач. отд.		Пичахчи		

ТП 902-2-330 30

Отстойники канализационные горизонтальные с механизированным удалением осадка

Тип I. Первичный отстойник двухсекционный ~27м, h 3м из сборного железобетона

Лит.	Лист	Листов
Р	27	

Опалубочные чертежи и армирование сборных железобетонных лотков ЛТ-1, ЛТ-3

С-1, (С-2)

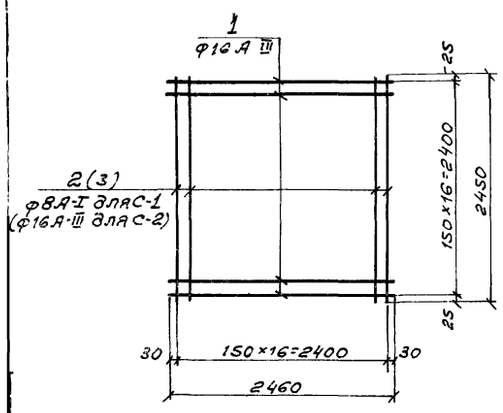

С-3, (С-6)

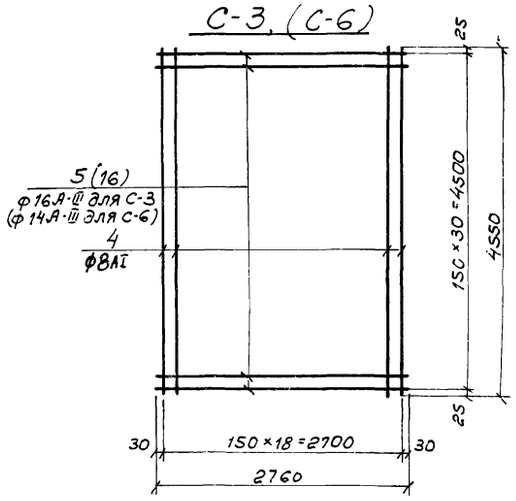

С-4, (С-5)

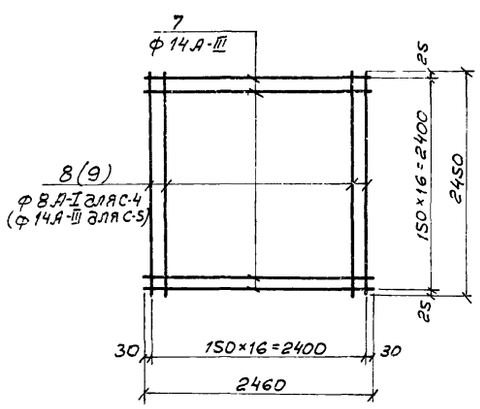

КП-1

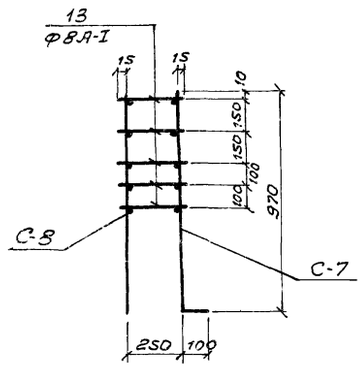

С-7

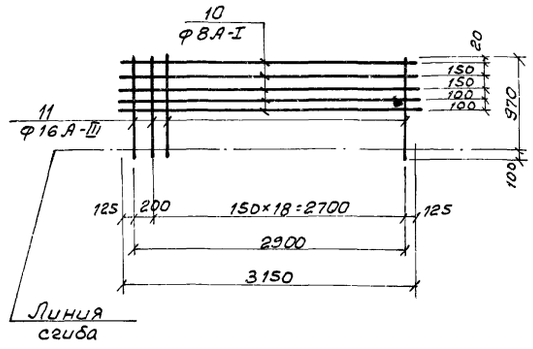

С-8

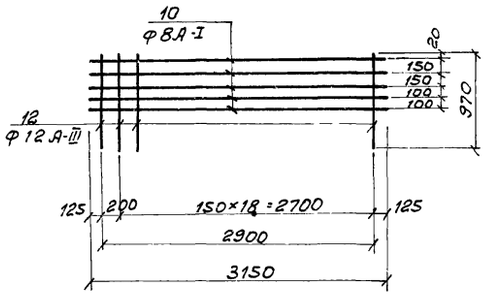

КП-2

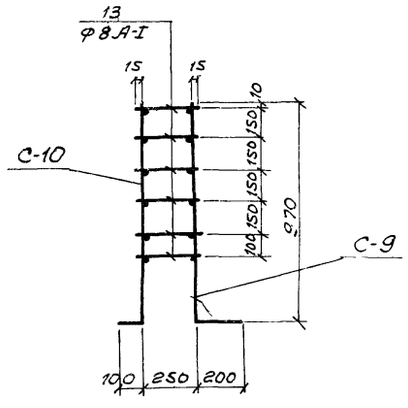

С-9

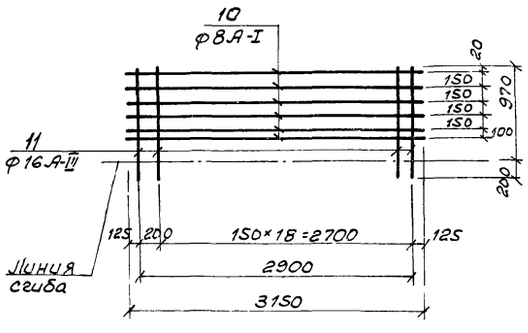

С-10

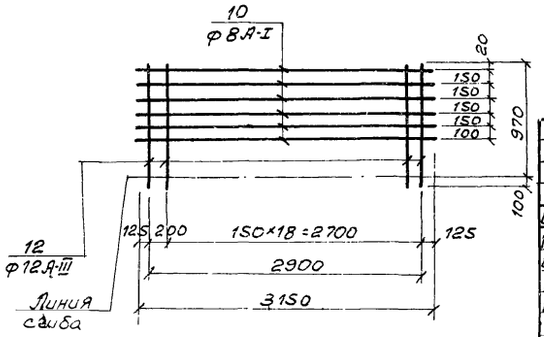

Ведомость стержней на один элемент

Марка эл-та		Поз.	Эскиз	ф мм	Длина мм	Кол.
С-1		1		16А-III	2460	17
		2		8А-I	2450	17
С-2		1		16А-III	2460	17
		3		16А-III	2450	17
С-3		4		8А-I	4550	19
		5		16А-III	2760	31
С-4		7		14А-III	2460	17
		8		8А-I	2450	17
С-5		7		14А-III	2460	17
		9		14А-III	2450	17
С-6		4		8А-I	4550	19
		6		14А-III	2760	31
Каркас КП-1	С-7	10		8А-I	3150	5
		11		16А-III	1070	20
	С-8	10		8А-I	3150	5
		12		12А-III	970	20
	Отд. стержни	13		8А-I	Ест. 290	100
Каркас КП-2	С-9	10		8А-I	3150	6
		11		ф16А-III	1170	20
	С-10	10		8А-I	3150	6
		12		12А-III	1070	20
	Отд. стержни	13		8А-I	Ест. 290	120

1. Каркасы и сетки изготовлять при помощи контактной точечной сварки в соответствии с ГОСТ 10922-75 „Арматура и закладные детали сварные для железобетонных конструкций. Технические требования и методы испытаний."
2. Для обеспечения точной разбивки арматуры, каркасы и сетки изготовлять в кондукторах.
3. Все размеры даны по осям стержней.

31

7546/IV

Изм.	Лист	№ документа	Подпись	Дата
Проверил		Ляунзон		
Инженер		Коптев		
Рук. гр.		Зантберг		
Гл. спец.		Браславский		
ГИП		Козловская		
Нач. отд.		Пичахчи		

ТП 902-2-330

КЖ

Отстойники канализационные горизонтальные с механизированным удалением осадка.

Тип I. Первичный отстойник двухсекционный L=27,0м; h=3,0м. из сборного железобетона.

Лит	Лист	Листов
Р	28	

Днище. Армирование. Сетки С-1 ÷ С-10, каркасы КП-1; КП-2.

МЖКХ-УССР
Укркоммунниипроект
г. Харьков

С-11

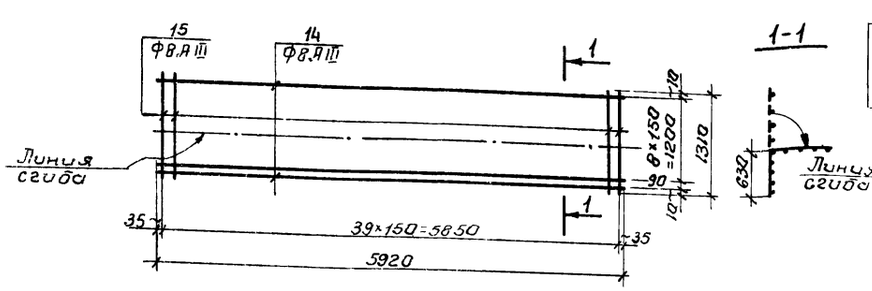

С-12

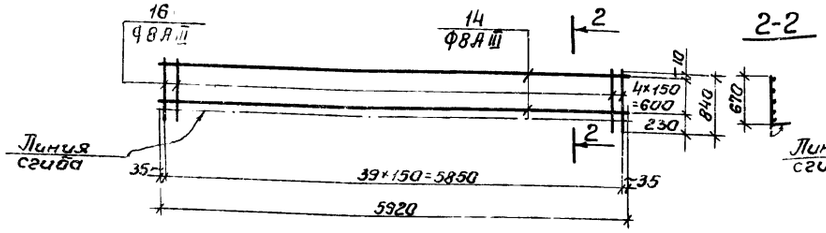

С-13

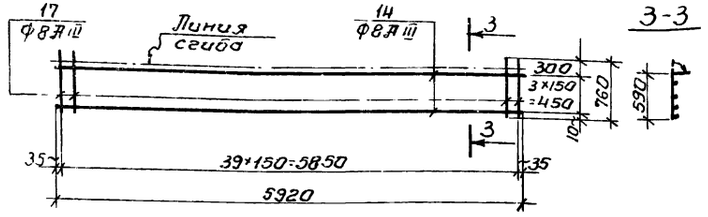

С-14

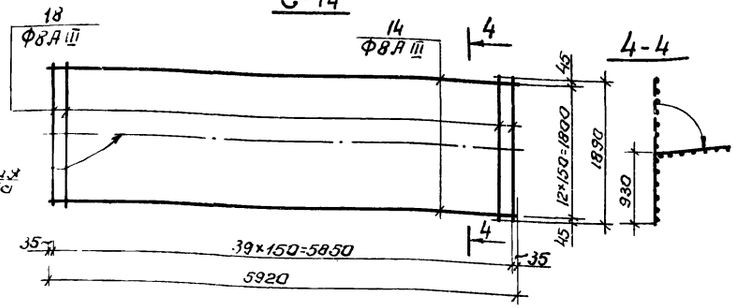

С-15

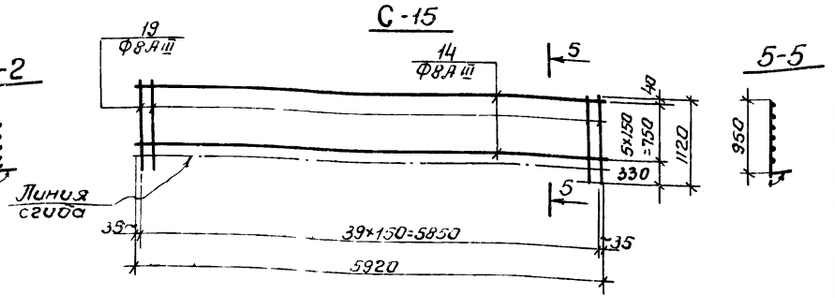

С-16

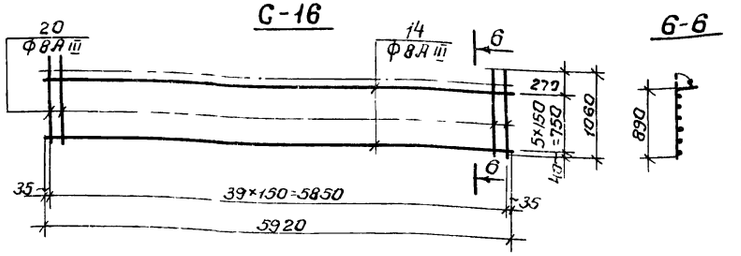

КР-1

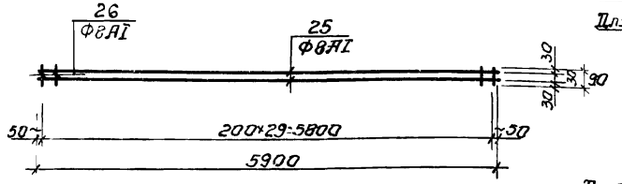

С-17; С-18

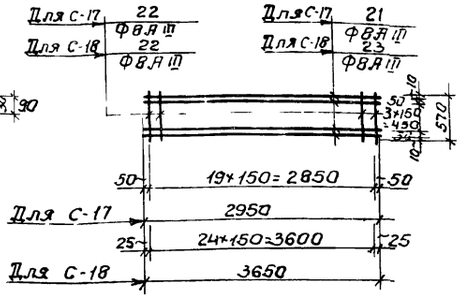

С-19

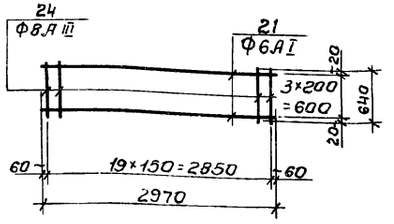

КР-2

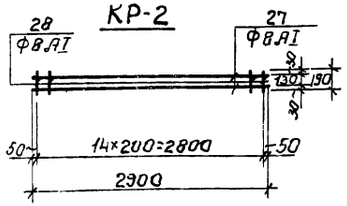

Ведомость стержней на один элемент

Марка эл-та	Поз.	Эскиз или сечение	Ф мм	Длина мм	Кол.
С-11	14		ВАIII	5920	10
	15		ВАIII	1310	40
С-12	14		ВАIII	5920	5
	16		ВАIII	840	40
С-13	14		ВАIII	5920	4
	17		ВАIII	760	40
С-14	14		ВАIII	5920	13
	18		ВАIII	1890	40
С-15	14		ВАIII	5920	6
	19		ВАIII	1120	40
С-16	14		ВАIII	5920	6
	20		ВАIII	1060	40
С-17	21		ВАIII	2950	6
	22		ВАIII	570	20
С-18	23		ВАIII	3650	6
	22		ВАIII	570	25
С-19	21		6АI	2970	4
	24		ВАIII	640	20
КР-1	25		ВАI	5900	2
	26		ВАI	90	30
КР-2	27		ВАI	2900	2
	28		ВАI	190	15

1. Каркасы и сетки изготовлять при помощи контактной точечной сварки в соответствии с ГОСТ 10922-75 „Арматура и закладные детали сварные для железобетонных конструкций. Технические требования и методы испытаний."
2. Для обеспечения точной разбивки арматуры и сетки изготовлять в кондукторах.
3. Все размеры даны по осям стержней.
4. Данный лист комплектен с листами: КЖС-25 ÷ КЖС-27

32

7546/IV

Изм.	Лист	№докумен.	Подп.	Дата	ТП 902-2-330 КЖС
Провер.	Зантобер.				Отстойники канализационные горизонтальные с механизированным удалением осадка
Инжен.	Мущенко				Тип I. Первичный отстойник - 9-ти секционный L=27м, h=3м из сборного железобетона.
Рук.гр.	Зантобер.				Лотки, мостики, плиты перекрытий лотков. Конструкции сеток С-11÷С-19, каркасов КР-1, КР-2
Гл.спец.	Брежловский				Лит. Р; Лист 29; Листов
ГИП	Козловский				Укрколлективпроект г. Харьков
Нач.отд.	Пичахчи				

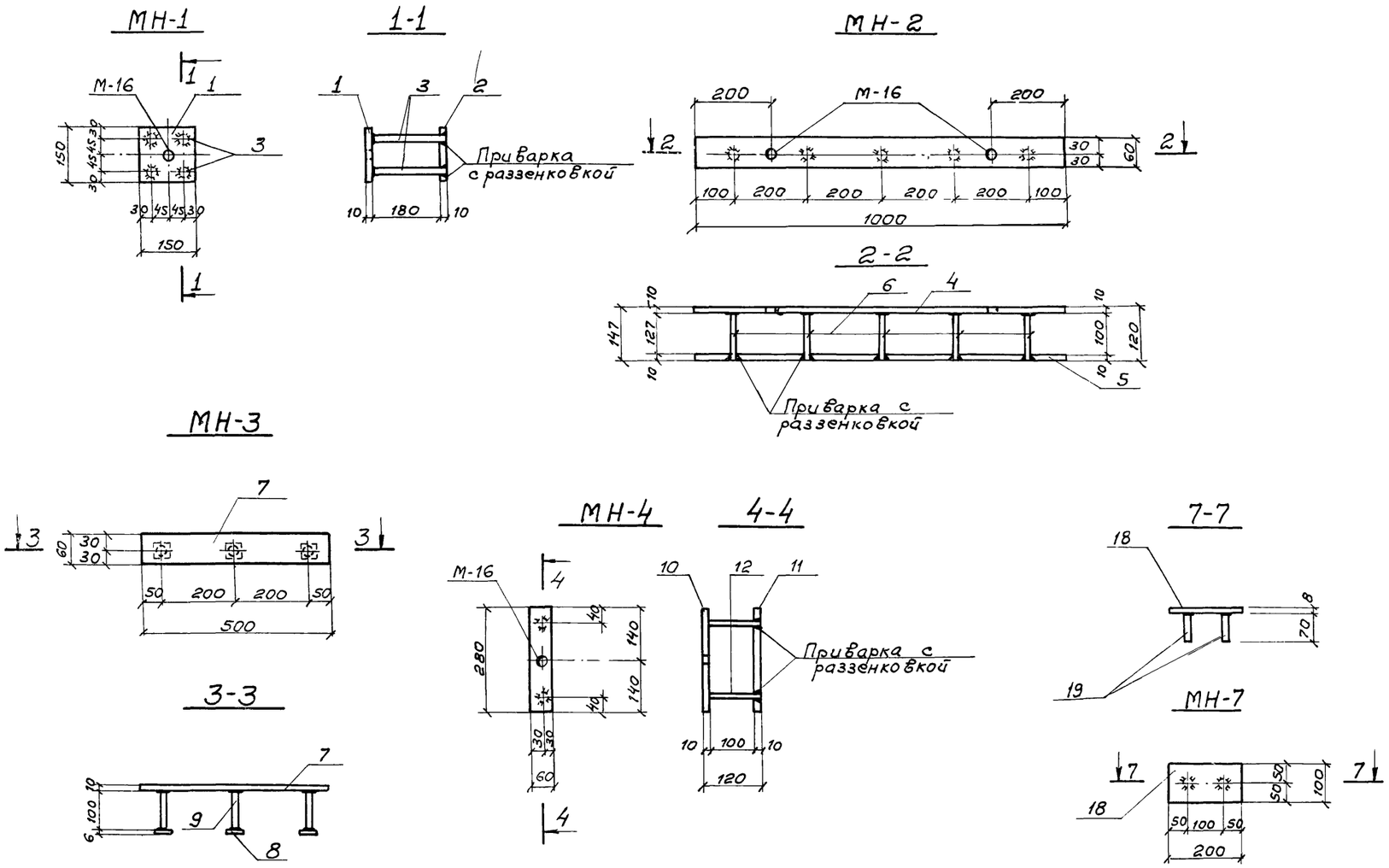

Спецификация металла на одну марку

Марка элемента	N позиции	Эскиз	Длина мм	К-во шт. Т	К-во шт. Н	Масса в кг Поз.	Масса в кг Всех	Масса в кг Марки	Примечания
МН-1	1	−150×10	150	1		1,77	1,77	4,00	
	2	−150×10	150	1		1,77	1,77		
	3	ф10А-III	190	4		0,12	0,48		
МН-2	4	−60×10	1000	1		4,71	4,71	9,67	
	5	−60×10	1000	1		4,71	4,71		
	6	ф8А-III	130	5		0,05	0,25		
МН-3	7	−60×10	500	1		2,36	2,36	2,72	
	8	−40×6	40	3		0,08	0,24		
	9	ф8А-III	100	3		0,04	0,12		
МН-4	10	−60×10	280	1		1,32	1,32	2,74	
	11	−60×10	280	1		1,32	1,32		
	12	ф8А-III	110	2		0,05	0,10		
МН-5	13	−150×10	320	1		3,77	3,77	8,26	
	14	−150×10	320	1		3,77	3,77		
	3	ф10А-III	190	6		0,12	0,72		
МН-6	15	−500×10	500	1		19,63	19,63	40,14	
	16	−500×10	500	1		19,63	19,63		
	17	ф10А-III	175	8		0,11	0,88		
МН-7	18	−100×8	200	1		1,26	1,26	1,34	
	19	ф10А-III	70	2		0,04	0,08		

1. Данный лист комплектен с листами КЖ-24÷КЖ-27
2. Сварку стержней встык производить под слоем флюса, остальных стержней электродами Э-50А.
3. Электродуговая сварка выполняется в соответствии с ГОСТ 10922-75 „Арматура и закладные детали сварные для железобетонных конструкций.

33

7546/IV

Изм	Лист	№ документа	Подпись	Дата
Проверил		Зантберг		
Инженер		Муценко		
Рук. гр.		Зантберг		
Гл. спец.		Браславский		
ГИП		Козловская		
Нач. отд.		Лич...		

ТП 902-2-330

КЖ

Отстойники канализационные горизонтальные с механизированным удалением осадка

Тип I. Первичный отстойник двухсекционный L=27м, h=3м из сборного железобетона

Лит.	Лист	Листов
Р	30	

Монолитные участку УМ-1÷УМ-6; стеновые панели лотки Закладные детали 1 1÷МН-7

МЖКХ-УССР Укркоммунниипроект ...ков

МС-1

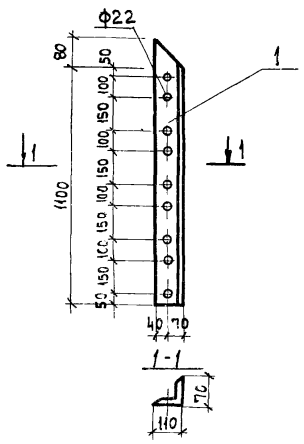

МС-2

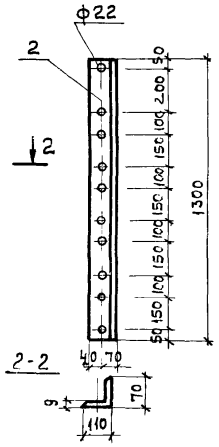

МС-3

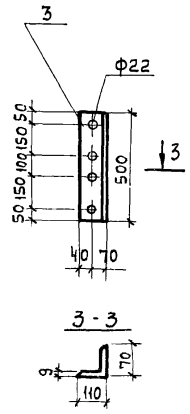

МС-6

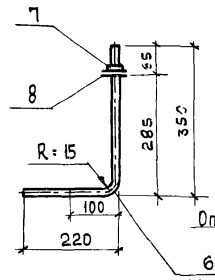

МС-5

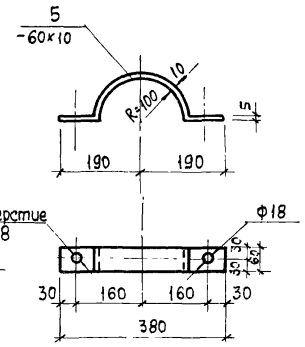

МС-4

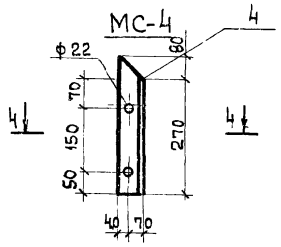

МС-7

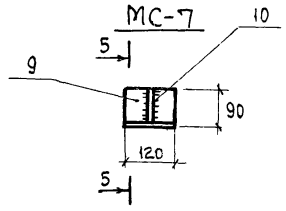

5-5



6-6

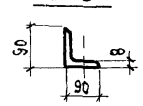

МС-8, МС-9

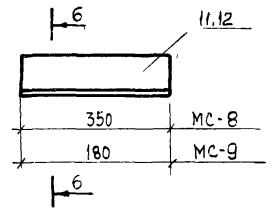

Спецификация металла на одну марку

Марка элемента	N позиции	Эскиз	Длина мм	К-во шт. Т	К-во шт. Н	Масса в кг Поз.	Масса в кг Всех	Масса в кг Марки	Примечания
МС-1	1	∠110×70×9	1180	1		11,7	11,7	11,7	
МС-2	2	∠110×70×9	1300	1		14,3	14,3	14,3	
МС-3	3	∠110×70×9	500	1		5,5	5,5	5,5	
МС-4	4	∠110×70×9	350	1		3,0	3,0	3,0	
МС-5	5	−60×10	550	1		2,6	2,6	2,6	
МС-6	6	Анкер ф16 АI	570	1		0,9	0,9	1	
	7	Гайка М16	—	1		0,034	0,034		
	8	Шайба 16	—	1		0,01	0,01		
МС-7	9	∠90×8	120	1		1,31	1,31	1,8	
	10	∠90×8	90	1		0,49	0,49		
МС-8	11	∠90×8	350	1		3,82	3,82	3,82	
МС-9	12	∠90×8	180	1		1,96	1,96	1,96	
У1	13	[10	700	2		6,0	12	25,2	
	14	[12	600	1		6,2	6,2		
	15	−150×8	290	2		3,5	7,0		
У2	13	[10	700	2		6,0	12,0	25,2	
	14	[12	600	1		6,2	6,2		
	15	−150×8	290	2		3,5	7,0		
У3	13	[10	700	2		6,0	12,0	26,3	
	15	−150×8	290	2		3,5	7,0		
	16	[12	700	1		7,3	7,3		

У1, У2

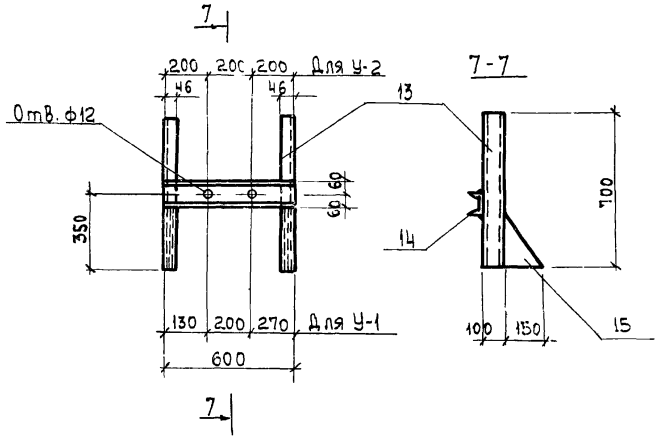

У3

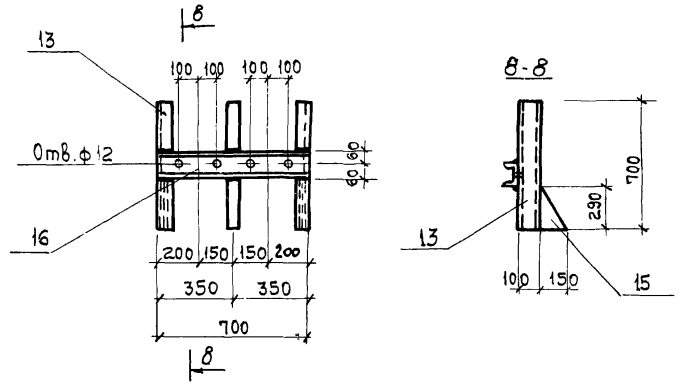

Примечания

1. Данный лист комплектен с листами КЖС-4, КЖС-5
2. Сварку производить электродами Э-42 по ГОСТ 9467-75. Толщину сварных швов принять равной 6мм.

34

7546/IV

Изм.	Лист	№документа	Подпись	Дата
Проверил		Зантберг		
Инжен.		Коптев		
Рук. гр.		Зантберг		
Гл. спец.		Браславский		
ГИП		Козловская		
Нач. отд.		Пичахчи		

ТП 902-2-330 КЖС

Отстойники канализационные горизонтальные с механизированным удалением осадка

Тип I. Первичный отстойник двухсекционный L=27м, h=3м из сборного железобетона

Лит.	Лист	Листов
Р	31	

Соединительные детали МС1 ÷ МС9

МЖКХ УССР Укркоммунниипроект г. Харьков

Маркировочная схема рельсового пути по оси „Д"

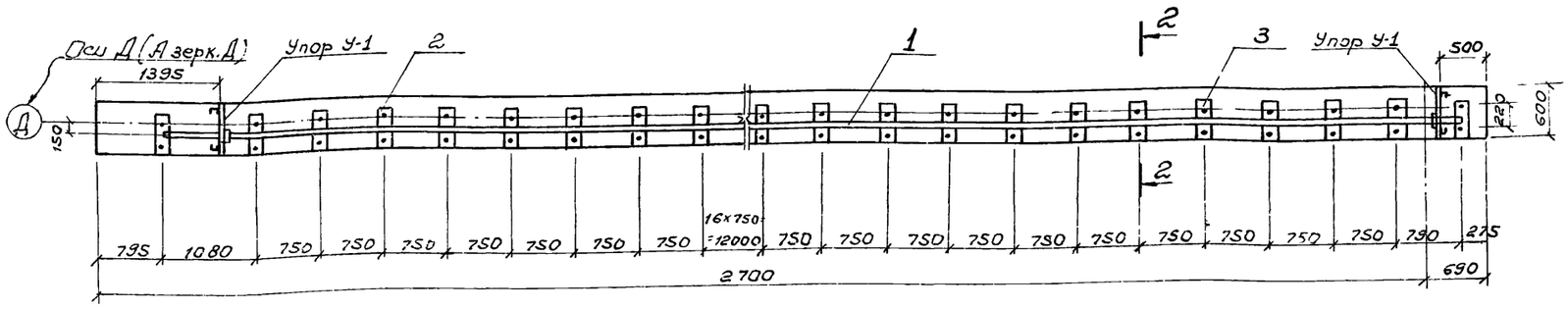

Маркировочная схема рельсового пути по оси „Г"

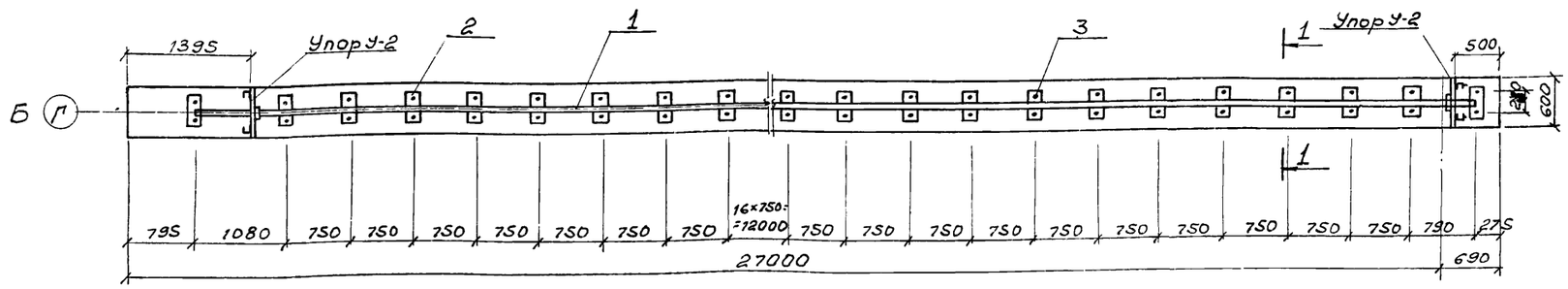

Фрагмент плана рельсового пути по оси Д

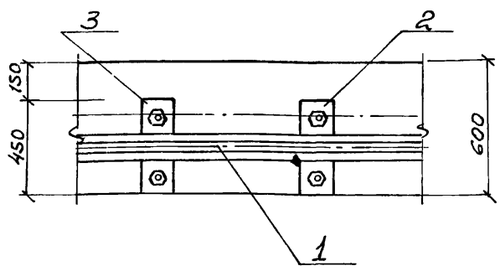

Фрагмент плана рельсового пути по оси Г

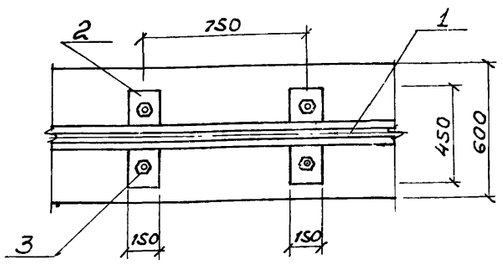

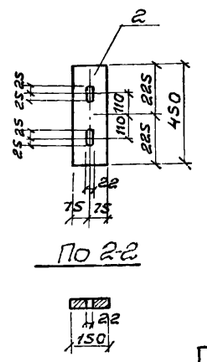

1-1

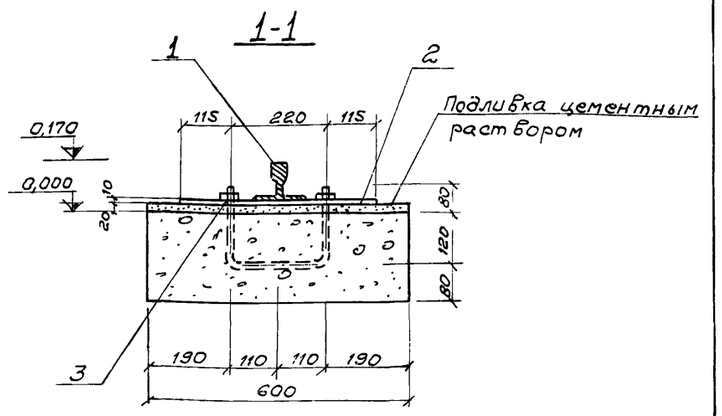

2-2

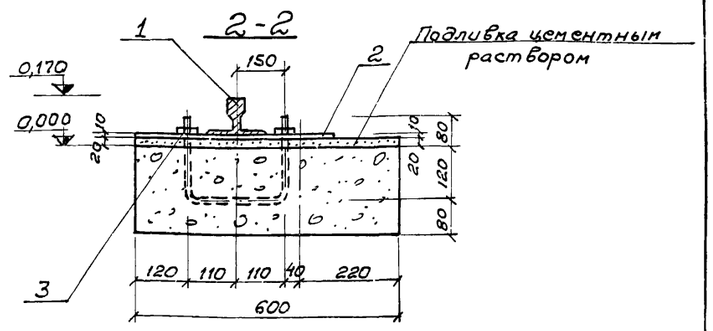

Спецификация стали

Наимен.	№№ поз.	Сечение	Длина мм	К-во шт.	Масса, кг		
					1 шт.	Всех	Общий
Рельсовый путь под скребковый механизм	1	Рельс Р-43	106480	—	—	4754,33	5176,73
	2	Подкладка 150×10	450	144	5,3	163,2	
	3	Гайка с шайбой	200	288	0,9	259,2	
	4						

1. Данный лист комплектен с листами КЖ-2, КЖС-31
2. Рельсы укладываются в виде плетей длиной 26,62 м.
3. Расход стали на упоры см. лист КЖ-31

35

7546/IV

Изм.	Лист	№ документа	Подпись	Дата
Проверил		Зантберг		
Инженер		Коптев		
Рук. гр.		Зантберг		
Гл. спец.		Браславский		
ГИП		Козловская		
Нач. отд.		Личачи		

ТП 902-2-330 КЖ

Отстойники канализационные горизонтальные с механизированным удалением осадка.

Тип I. Первичный отстойник двухсекционный L=27м; h=3м. из сборного железобетона.

Лит.	Лист	Листов
Р	32	

Маркировочные схемы рельсовых путей под скребковый механизм.

МЖКХ-УССР Укркоммунниипроект г. Харьков

План опор на отм. -1.910

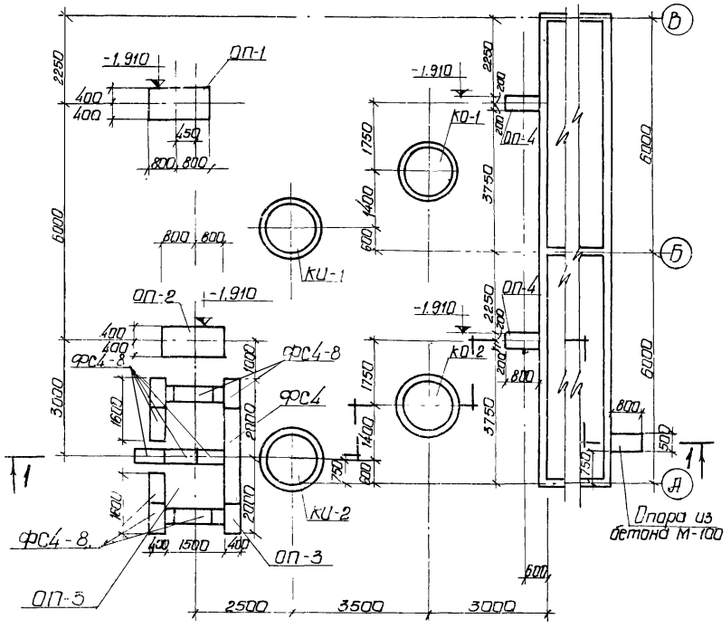

План расположения колодцев и распределительной чаши

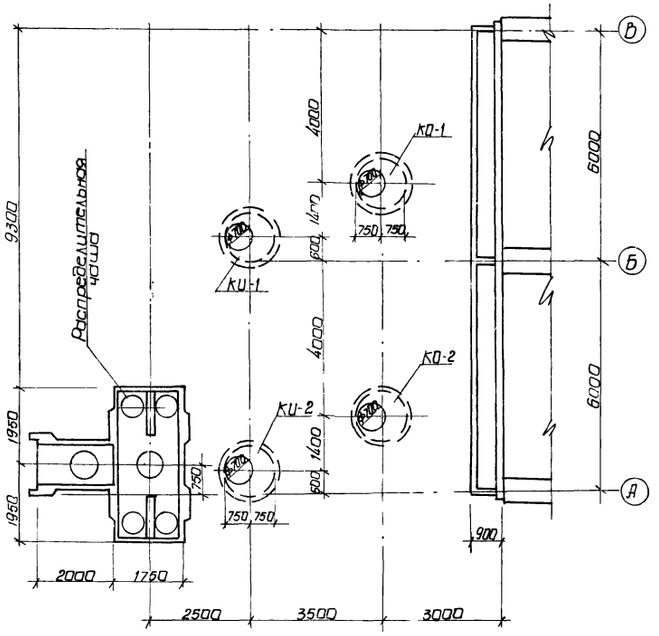

Спецификация железобетонных и бетонных элементов

Марка	Обозначение	Наименование	Кол.	Примечание
		Опора ОП-1		
ФС4-8	Серия 1.116-1 в.1	Блоки бетонные для стен подвалов	4	0,41 т
		Опора ОП-2		
ФС4-8	Серия 1.116-1 в.1	Блоки бетонные для стен подвалов	4	0,41 т
		Опора ОП-3		
ФС4-8	Серия 1.116-1 в.1	—"— —"—	31	0,41 т
ФС-4	—"— —"—	Блоки бетонные для стен подвалов	4	1,3 т
		Опора ОП-4		
ФС4-8	—"— —"—	Блоки бетонные для стен подвалов	1	0,41 т

Опора ОП-2

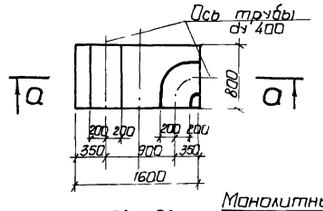

Опора ОП-1

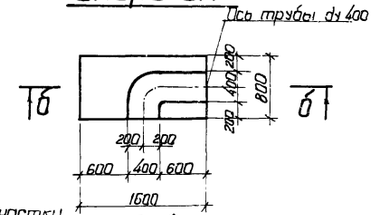

а-а

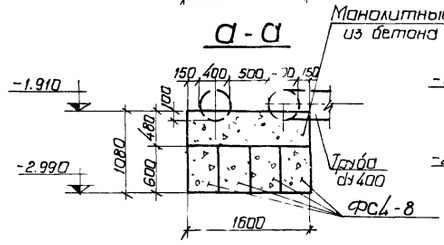

б-б

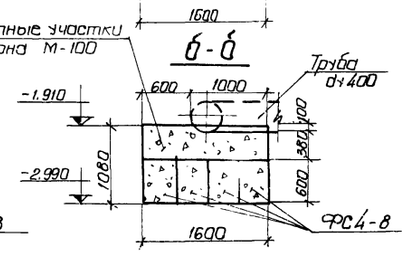

Разрез 1-1

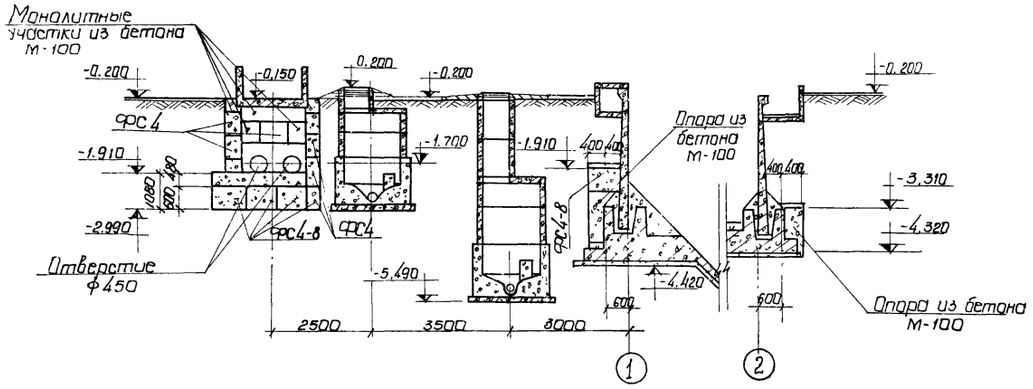

1. Данный лист комплектен с листами КЖ-2, КЖ-3
2. Блоки под опоры укладывать на цементном растворе М-50.
3. Расход бетона на монолитные участки из бетона М-100 $V = 5.3\ м^3$.

36

7546/IV

Изм.	Лист	№ докум.	Подпись	Дата	ТП 902-2-330 КЖ
Провер.	Зантберг				Отстойники канализационные горизонтальные с механизированным удалением осадка
Инженер	Харченко				Тип I Первичный отстойник двухсекционный L=27м h=3м из сборного железобетона
Рук.груп.	Зантберг				Лит. Р; Лист 33; Листов
Гл.спец.	Брасловский				План опор на отм. -1.910
ГИП	Козловская				Расположения колодцев и распределительной чаши
Нач.отд.	Пичахчи				МЖКХ - УССР Укркоммунниипроект гор. Харьков

Опалубочный план распределительной чаши.

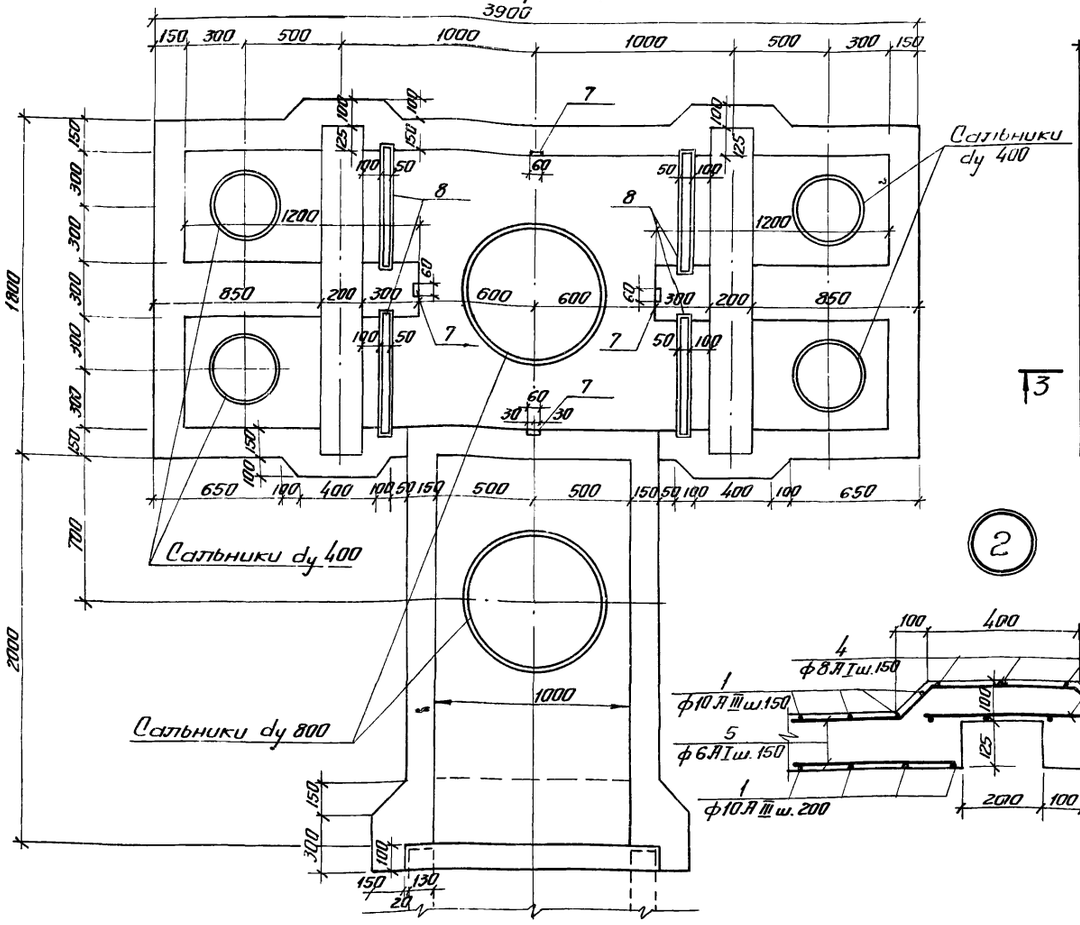

Арматурный план распределительной чаши

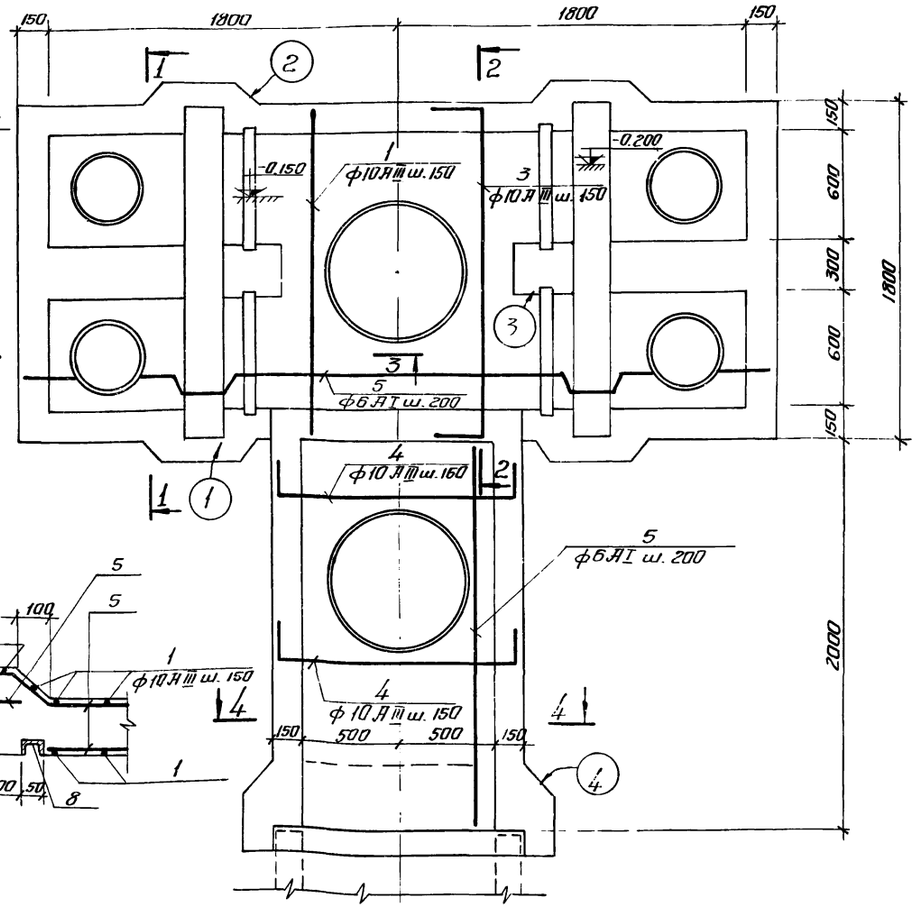

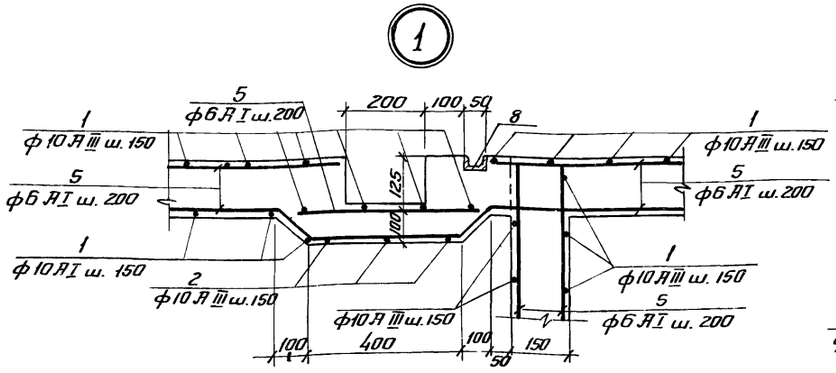

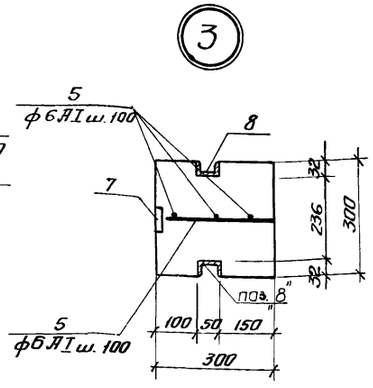

1. Данный лист комплектен с листами КЖС-2, КЖС-32, КЖС-33
2. Распределительную чашу выполнять из бетона М-200, В-4. Бетон по морозостойкости принять по пояснительной записке.
3. Арматуру днища чаши в местах прохода сальников вырезать по месту и приварить к корпусу сальника.

37

7546/IV

					ТП 902-2-330 КЖС		
					Отстойники канализационные горизонтальные с механизированным удалением осадка.		
Изм.	Лист	№ докум.	Подпись	Дата			
Провер.		Зантберг			Тип I Первичный отстойник двухсекционный L=27 m B=3 m из сборного железобетона	Лит	Масса	Масштаб
Инженер		Карченко				Р	34	
Рук. гр.		Зантберг						
Гл. спец.		Арасланова			Распределительная чаша Опалубочный и арматурный планы	Укркоммунпроект г. Харьков		
ГИП		Коэтовская						
Нач. отд.		Пичахчи						

1-1

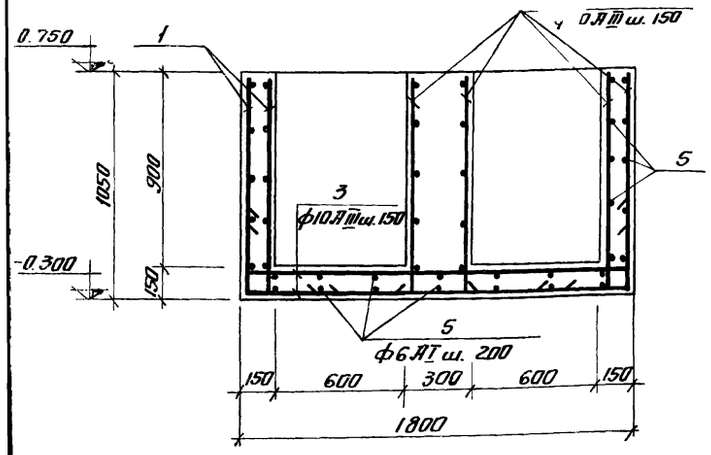

2-2

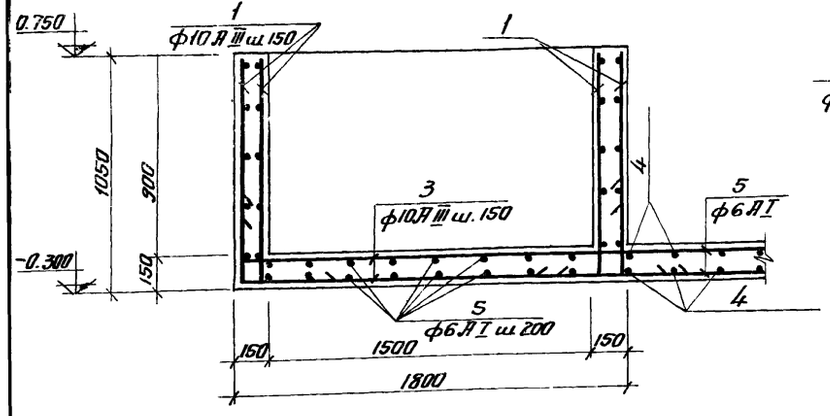

5-5

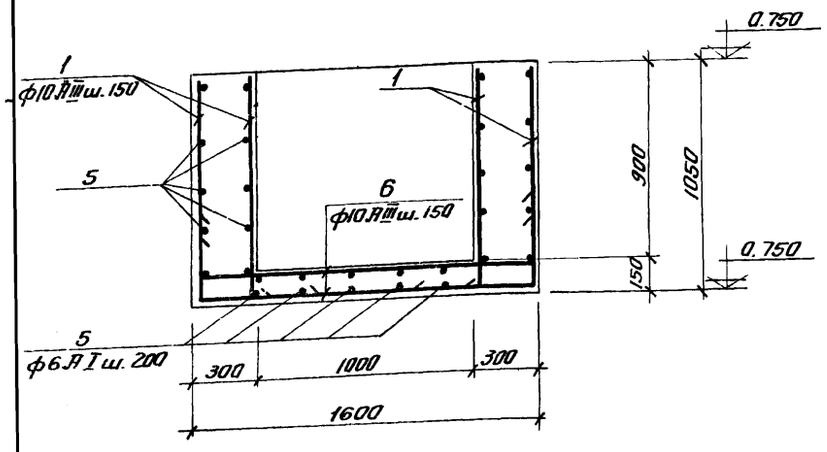

3-3

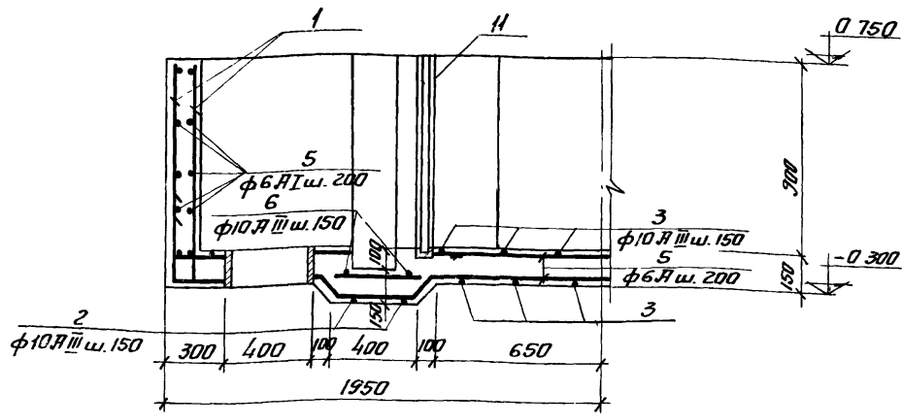

4-4

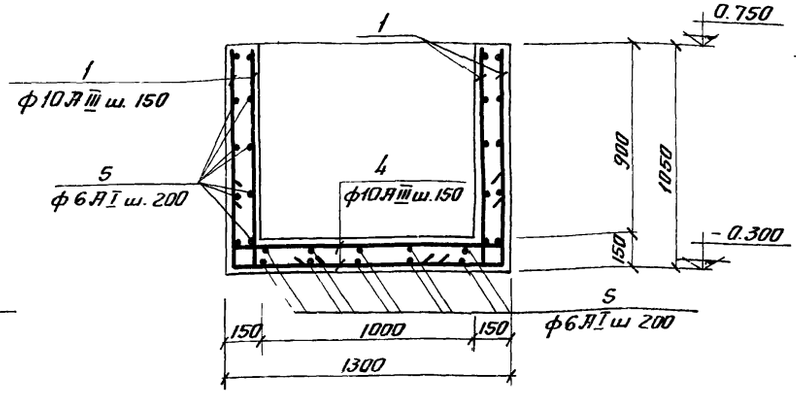

6-6

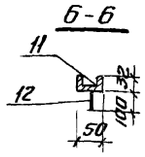

4

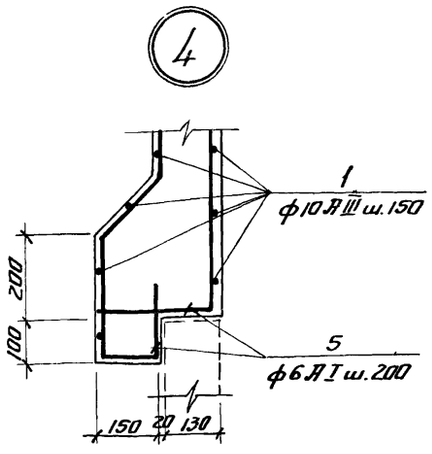

МН-1

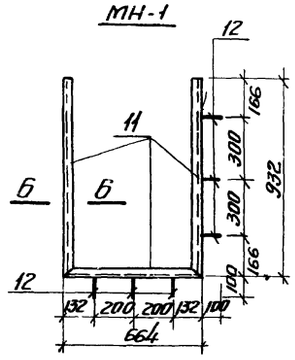

Спецификация оборочных единиц и деталей

Формат	Зона	Позиц.	Обозначение	Наименование	Кол.	Примеч.
				Распределительная чаша		
				Сборочные единицы и детали		
		1-6	КЭЖ-35	Стержни одиночные		
		7	3.400-6	Изделие закладное МН1-2	4	
		8	КЭЖ-35	МН-1	4	
		9	3.901-5	Сальники dy 400	2	29.3 кг
		10	3.901-5	Сальники dy 800	2	65 кг
				Материалы		
				Бетон М-200	4.2	м³

Ведомость стержней на один элемент

Марка эл-та	Поз.	Эскиз или сечение	ф мм	Длина мм	Кол
Распределительная чаша	1	1000 (150)	10 А III	1150	232
	2	150 — 1900 — 150	10 А III	2200	4
	3	150 — 1700 — 150	10 А III	2050	30
	4	150 — 1250 — 150	10 А III	1550	28
	5	—	6 АI	п.м.	210
	6	150 — 1550 — 150	10 А III	1850	8

Спецификация металла на одну марку

Марка эл-та	№ поз	Эскиз	Длина мм	К-во шт Т	К-во шт Н	Масса, кг Поз	Масса, кг Всех	Марка	Прим.
МН-1	11	С5	—	пм 2.53		12.64			
	12	50, 100, ф8 А III	150	6		0.06	0.4	12.6	

Выборка стали на один элемент

Марка эл-та	Арматурные изделия: Арматурная сталь ГОСТ 5781-75, Класс А I, ф мм 6	Итого	Класс А III, ф мм 10	Итого	Итого	Закладные изделия: Прокатная сталь С5 б=8	Арматурная сталь Класс А III, ф мм 8	Итого	Всего
Распределительная чаша	46.6	46.6	248.8	248.8	295.4	48.8	15.3	79.3	374.7

1. Закладную деталь МН1-2, раму щитового затвора МН-1 и сальники заложить во время бетонирования чаши
2. Арматуру днища чаши в местах прохода сальников вырезать и приварить к корпусу сальника.
3. В выборке стали на один элемент не учтен расход стали на сальники.

7546/IV 38

Изм.	Лист	№ докум.	Подпись	Дата	ТП 902-2-330 КЭЖ
					Отстойники канализационные горизонтальные с механизированным удалением осадка
Провер.	Зантберг				Тип I. Первичный отстойник двухсекционный L=27м, h=3м. из сборного железобетона
Инженер	Харченко				
Рук. гр.	Зантберг				
Гл. спец.	Брагловский				Распределительная чаша. Опалубочный чертеж и армирование. Сечения: 1-1 ÷ 5-5
ГИП	Казловский				
Нач. отд.	Личачи				

Лит: Р | Листов: 35 | Листов:

Укркоммунпроект г. Харьков

КУ-1÷КУ-2

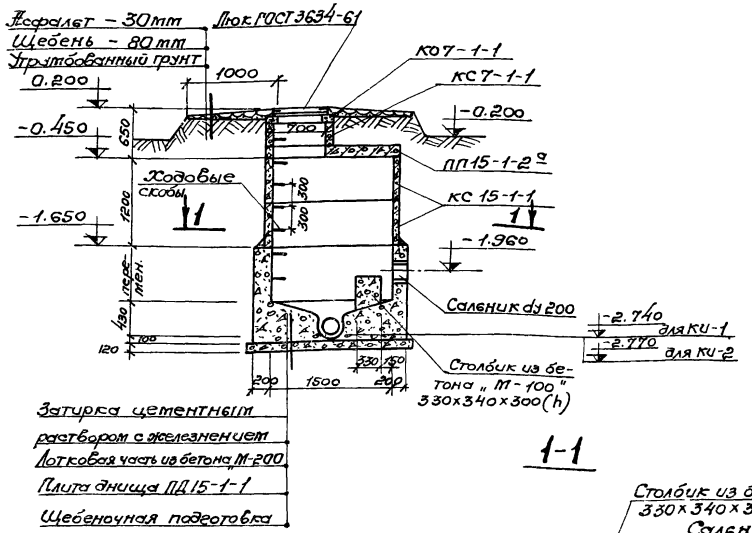

Плита перекрытия ПП 15-1-2а

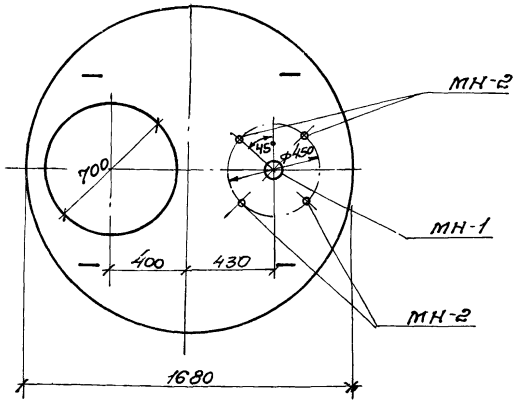

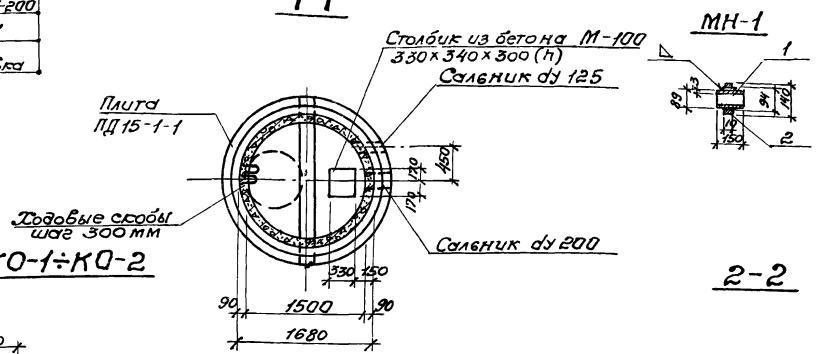

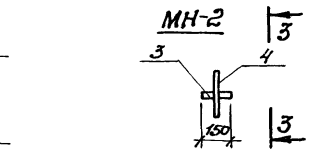

КО-1÷КО-2

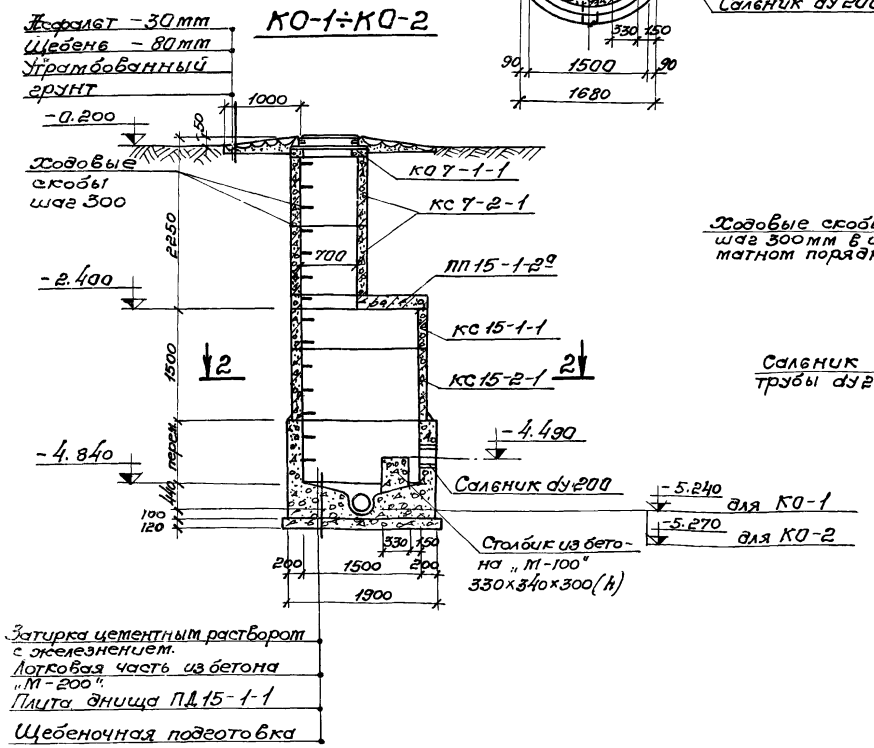

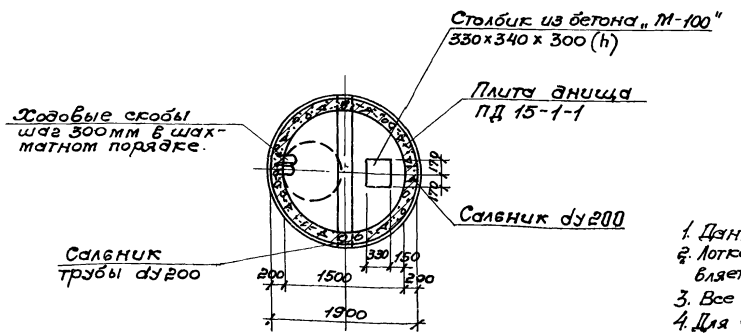

Спецификация сборных железобетонных элементов на один колодец.

Марка	Обозначение	Наименование	Кол.	Примечание
		КУ-1÷КУ-2		
КО7-1-1	Серия 3.900-2 в.5	Кольцо опорное	1	0.05т
КС7-1-1	—"—	Кольцо стеновое	1	0.13т
КС15-1-1	—"—	Кольцо стеновое	2	0.66т
ПП15-1-2а	—"—	Плита перекрытия	1	0.69т
ПД15-1-1	—"—	Плита днища	1	0.94т
		КО-1÷КО-2		
КО7-1-1	Серия 3.900-2 в.5	Кольцо опорное	1	0.05т
КС7-2-1	—"—	Кольцо стеновое	2	0,13т
КС15-1-1	—"—	Кольцо стеновое	1	0.66т
ПП15-1-2а	—"—	Плита перекрытия	1	0.69т
ПД15-1-1	—"—	Плита днища	1	0.94т
КС15-2-1	—"—	Кольцо стеновое	1	1.0т

Спецификация металла на одну марку.

Марка эл-та	№ позиц.	Эскиз	Длина мм	К-во шт: Т	К-во шт: Н	Масса, кг: Поз.	Масса, кг: Всех	Марка	Примечания
МН-1	1	Труба 89х3	150	1		0.35	0.35	1.0	ГОСТ 10704-63
	2	Ребро ф140хф34х10	440	1		0.5	0.5		Ст.3 ГОСТ 380-71
МН-2	3	Газовая труба ду 20	150	1		0,23	0,23	0,47	ГОСТ 3262-62
	4	ф8А-III	600	1		0,24	0,24		ГОСТ 5781-75

Выборка отправочных марок на одно изделие.

Марка изделия	Марка детали	К-во шт.	Масса, кг: 1 шт.	Масса, кг: Всех	Стандарт, лист, проект
Плита ПП 15-1-2а	МН-1	1	1.0	1.0	КЭГС-36
	МН-2	4	0.47	1.9	КЭГС-36

1. Данный лист комплектен с листами КЭГС-2; КЭГС-33
2. Лотковая часть выполняется из бетона М-200 В-4. Устройство лотка осуществляется по специальным шаблонам.
3. Все сборные элементы устанавливаются на цементном растворе М-50.
4. Для спуска в колодец по боковым стенкам горловины и рабочей части предусмотрены скобы, устанавливаемые в шахматном порядке с расстоянием по вертикали и горизонтали 300мм.
5. Расход бетона на монолитные стены и лотковую часть колодца $V_{КУ}=2,3м^3$; $V_{КО}=2.3м^3$.

7546/IV 39

				ТП 902-2-330	КЭГС
Изм.	Лист	N докум.	Подпись	Дата	Отстойники канализационные горизонтальные с механизированным удалением осадка.
Провер.	Зантберг				Тип I. Первичный отстойник двухсекционный L=27м h=3м из сборного железобетона.
Инженер.	Харченко				
Рук. гр.	Зантберг				
Гл. спец.	Браславский				Конструкция колодцев КУ-1÷КУ-2; КО-1÷КО-2.
ГИП	Козловская				
Нач. отд.	Пичахчи				

Лит.	Лист	Листов
Р	36	

МЖКХ УССР Укркоммунниипроект г. Харьков

Гравий ГОСТ 8268-74) Втопленный в битумную мастику
Зелая рубероида РКМ-350Б (ГОСТ 10923-76)
На битумной мастике МБК-Г-75 (ГОСТ 2889-67)
Цементная стяжка – 20мм
Утеплитель-пенобетон γ=500 кг/см³-100мм
Пароизоляция-обмазка горячим битумом
Сборные железобетонные плиты-220мм

Разрез 1-1

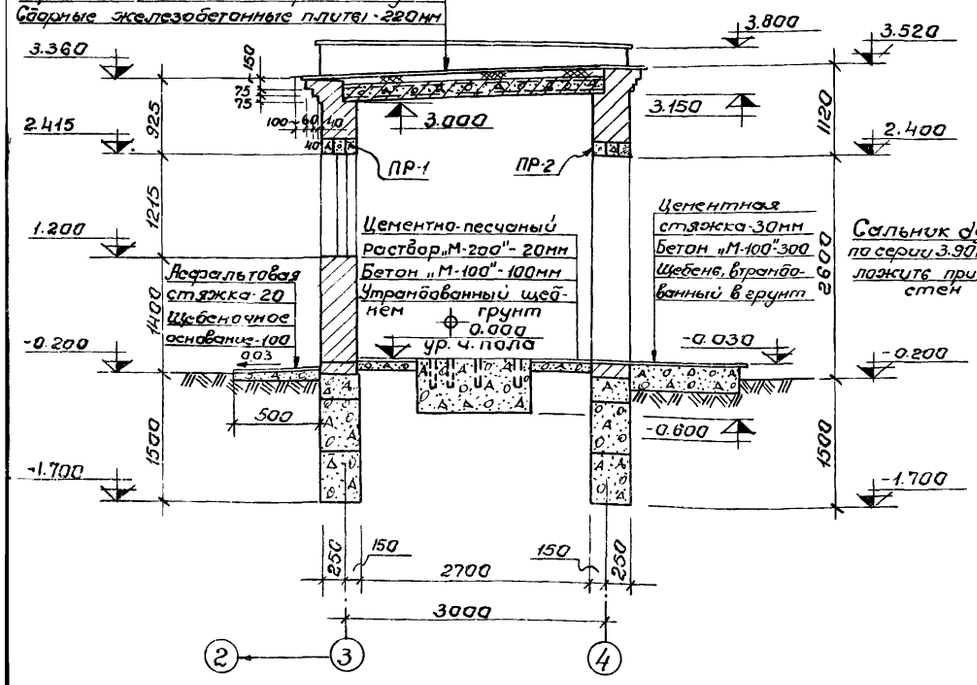

Разрез 2-2

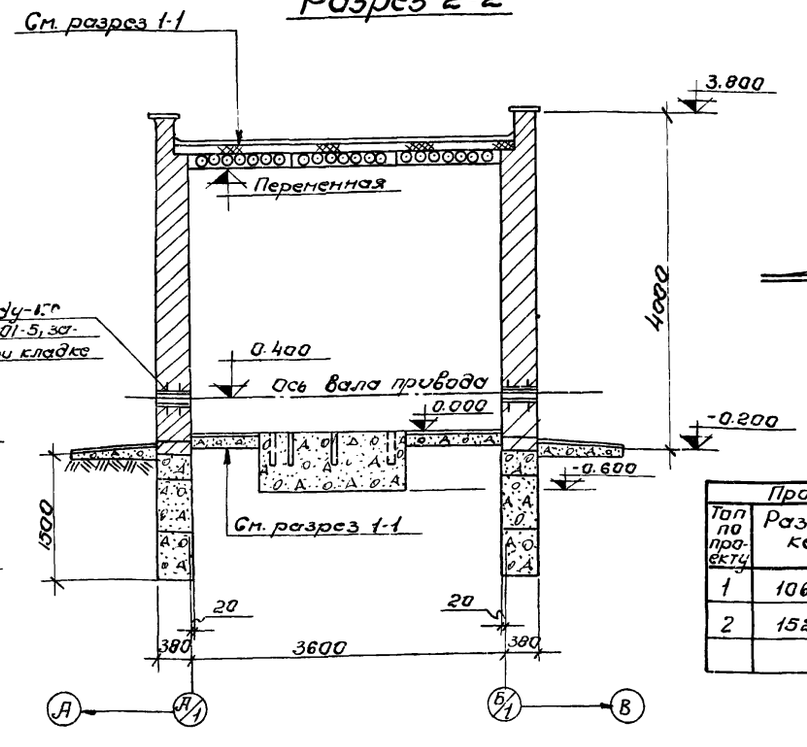

Фасад Б/1-Д/1

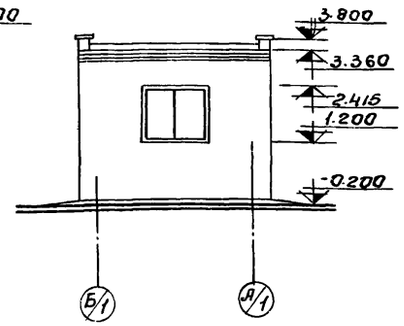

Фасад А/1-Б/1

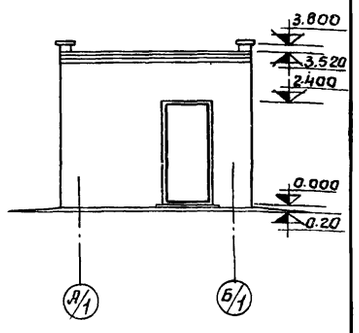

План кровли

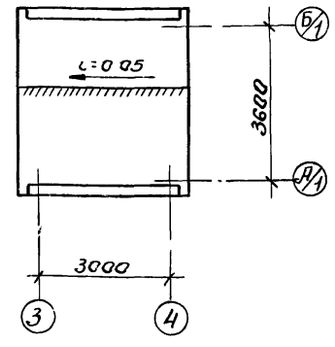

План на отм. 0.000

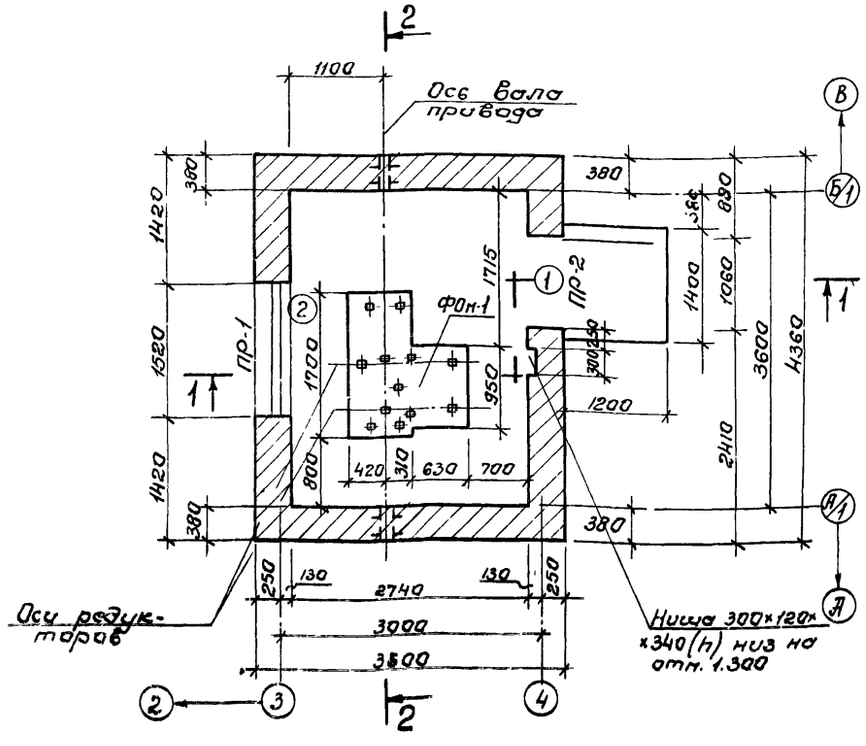

Ведомость проемов дверей и окон

Проемы			Элементы заполнения проема		
Тип по проекту	Размер в кладке в×h мм	Кол мест	Марка	Обозначение	Кол.
1	1060×2400	1	Д53-П	ГОСТ 14624-69	1
2	1520×1215	1	ВС1-94	ГОСТ 12506-67	1

Ведомость перемычек

Перемычки			Элементы перемычки		
Тип по проек	Схема сечения	Кол. мест	Марка	Обозначение	Кол.
ПР-1	380 220	1	Бу-19	Серия 1.139-1	3
ПР-2	380 220	1	Бу-13	Серия 1.139-1	3

Ведомость отделки помещений

Наименование или экспликн. номер помещения	Потолок		Стены и перегородки		Отделка низа стен и перегородок	
	Штукатурка или затирка	Окраска	Штукатурка или затирка	Окраска или облицовка	Окраска или облицовка	Высота в мм
Помещение привода	Затирка	Клеевая побелка	Штукатурка кирпичных стен	Клеевая окраска светлых тонов.	—	—

1. За отм. 0.000 принят уровень чистого пола помещения привода, что соответствует абсолютной отметке
2. Кладку стен выполнять из полнотелого красного кирпича „М-75" на растворе „М-25".
3. Перемычки укладываются на цементном растворе состава 1:2 толщиной 30мм.
4. Горизонтальная гидроизоляция стен выполняется из цементного раствора состава 1:2 толщиной 30мм на отметке - 0.030
5. Наружняя отделка: кладку стен выполнять под расшивку швов, цоколь и откосы оштукатурить цементным раствором. Окна и двери окрасить масляной краской за 2 раза.
6. Вокруг здания устраивается асфальтовая отмостка шириной 0,5м

40

7546/IV

Изм	Лист	№ документ	Подпись	Дата
Проверил		Зантберг		
Ст. техник		Шепеленко		
Рук. группы		Зантберг		
Гл. спец.		Браславский		
ГИП		Козловская		

ТП 902-2-330

КЖ

Отстойники канализационные горизонтальные с механизированным удалением осадка.

Тип I Первичный отстойник двухсекционный L=27м h=3м. из сборного железобетона.

Лит	Лист	Листов
Р	37	

Помещение привода скребкового механизма. План на отм. 0.000; Разрезы 1:1

МЖКХ УССР Укркоммунниипроект г. Харьков

Маркировочная схема фундаментов

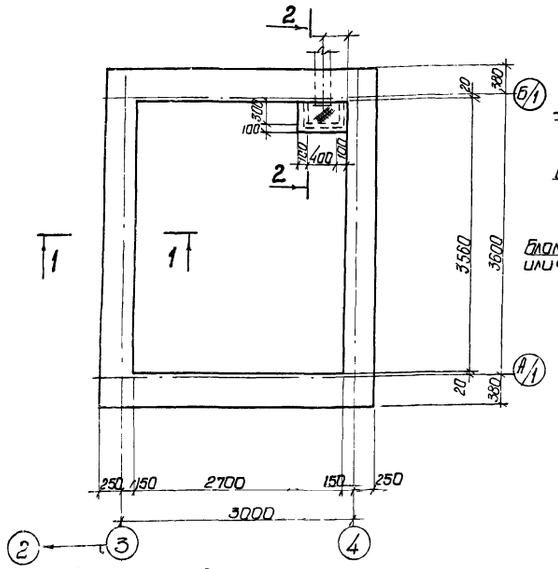

1-1

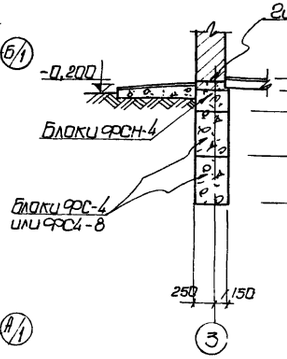

Раскладка по оси А/1

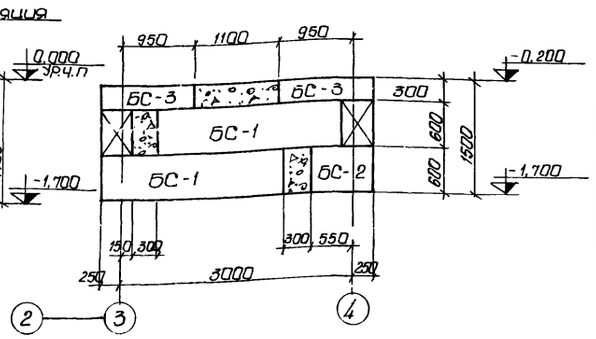

Маркировочная схема плит покрытия

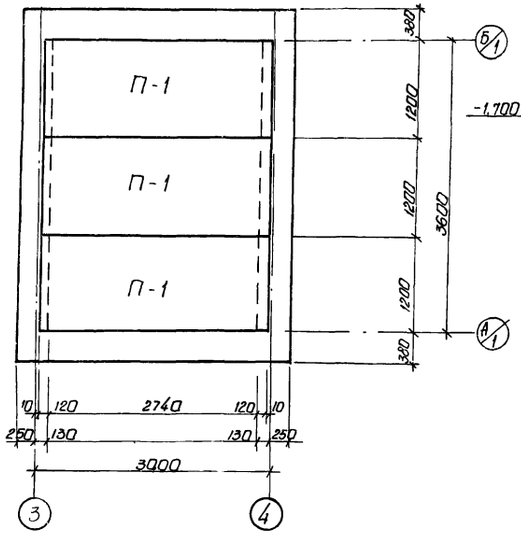

Раскладка по оси 3/4

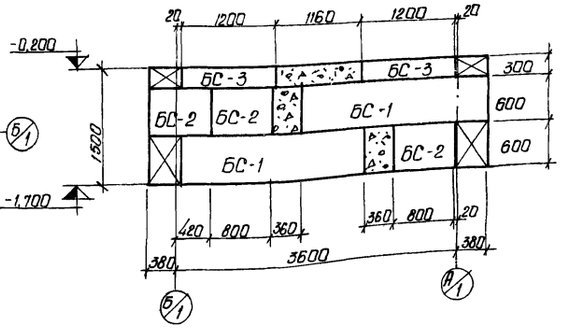

4-4

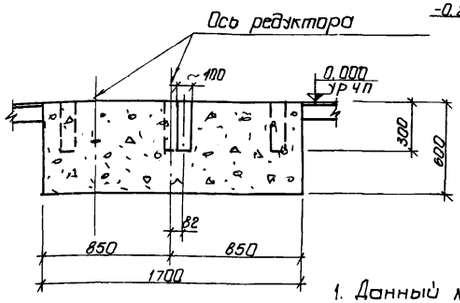

2-2

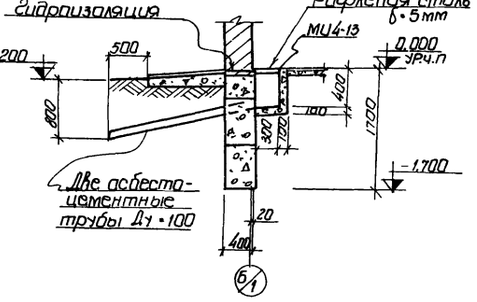

План ФОм-1

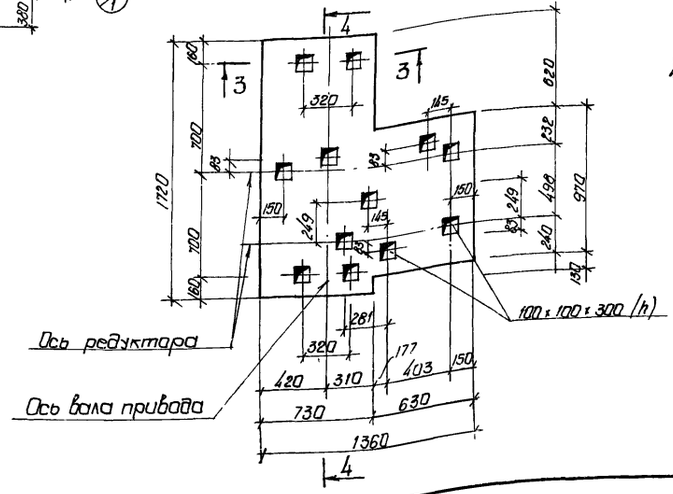

3-3

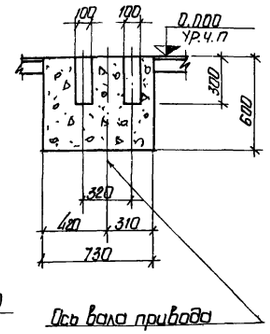

Раскладка по оси Б/1

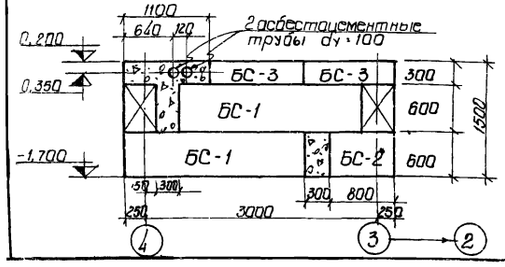

Спецификация элементов к маркировочным схемам, расположенным на листе

Марка	Обозначение	Наименование	Кол.	Прим.
		Маркировочная схема фундаментных блоков		
БС-1	Серия 1.116-1 в.1	Блок ФС-4	8	1,3т
БС-2	—"—	—"— ФС4-8	6	0,415т
БС-3	—"—	—"— ФСН-4	8	0,305т
		Маркировочная схема плит покрытия		
П-1	Серия 1.141-1 в.10	Плита ПС 30-12	3	1,020т

Выборка отправочных марок на 1 изделие

Марка изделия	Марка элем.	К-во шт Т	К-во шт Н	Масса в кг 1шт	Масса в кг Всех	Стандарт или лист проекта
Приямок	МИ4-13	1п.м	-	-	4,2	Серия 3.400-6

1. Данный лист комплектен с листом КЖ-37
2. Под ленточные фундаменты - песчаную подушку толщиной 100мм
3. Кладку фундаментных блоков вести на растворе „М-50" с перевязкой вертикальных швов не менее 300мм. Участки между блоками заполнить бетоном „М-100."
4. Указания по монтажу плит покрытия даны в серии 1.141-1, в.10. Швы между плитами покрытия заполнить мелкозернистым бетоном, соответствующим по марке и по плотности бетону плит покрытия.
5. Фундамент ФОм-1 и приямок выполнять из бетона „М-100"
6. Расход бетона „М-100" на монолитные участки фундаментов 1,76м³ фундамент ФОм-1,14м³ приямок V=0,10м³
7. Расход рифленой стали δ=5мм на перекрытие приямка - 12,6кг

Изм.	Лист	№докум.	Подпись	Дата	
Провер.		Зонтберг			
Ст. техн.		Мандрыка			
Рук. гр.		Зонтберг			
Гл. спец.		Ярославский			
ГИП		Казловский			
Нач. отд.		Пичахчи			

ТП 902-2-330 КЖС 41

Отстойники канализационные горизонтальные с механизированным удалением осадка

Тип I. Первичный отстойник двухсекционный L=27м; h=3м из сборного железобетона

Лит. Р | Лист 38 | Листов

Помещение привода скребкового механизма. Маркировочные схемы фундаментов и плит покрытия.

МЖКХ - УССР Укркоммунпроект г. Харьков

7546/IV

Маркировочная схема панелей

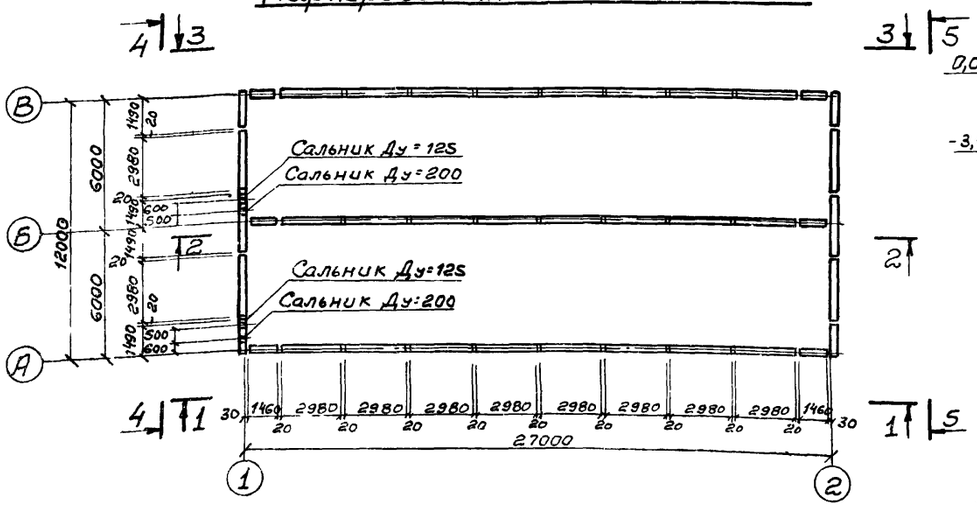

Вид по 1-1

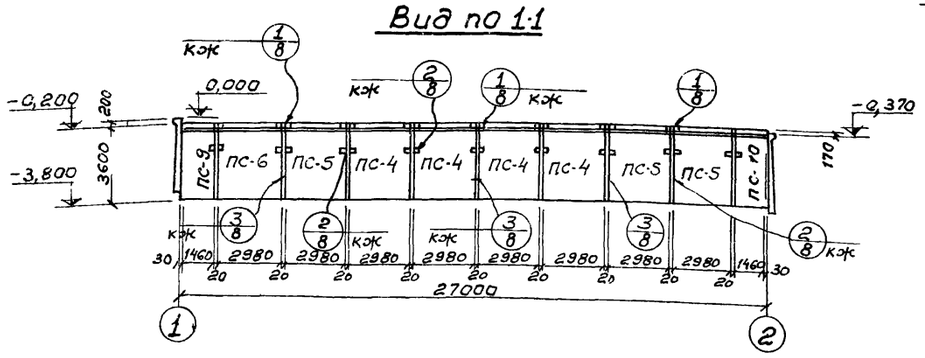

Вид по 2-2

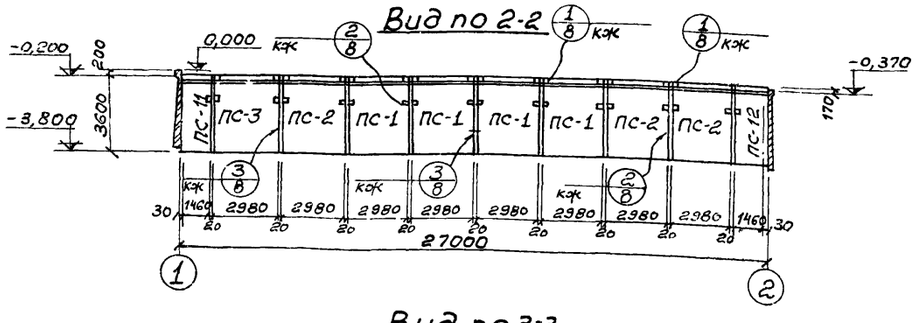

Вид по 3-3

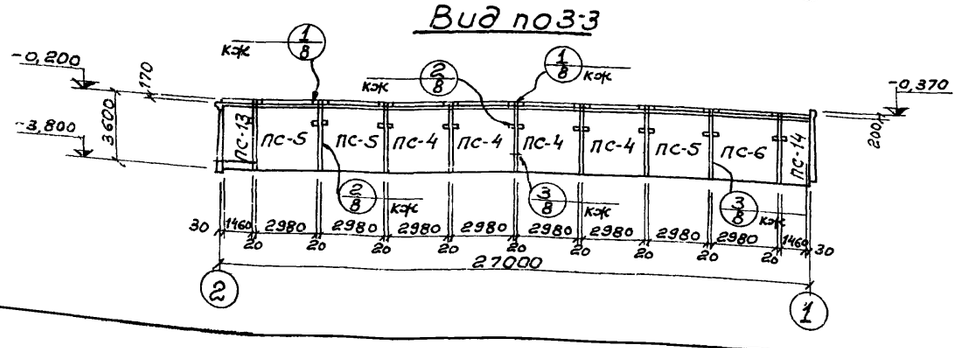

Вид по 4-4

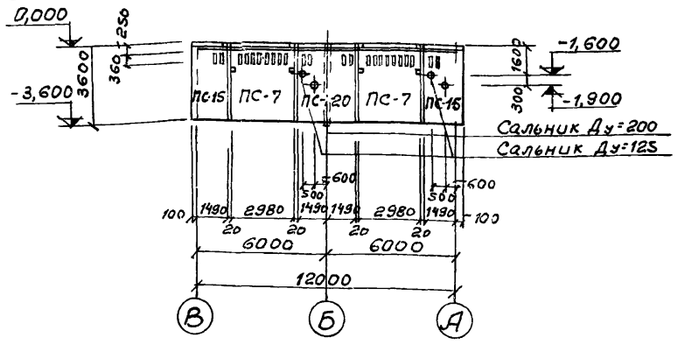

Вид по 5-5

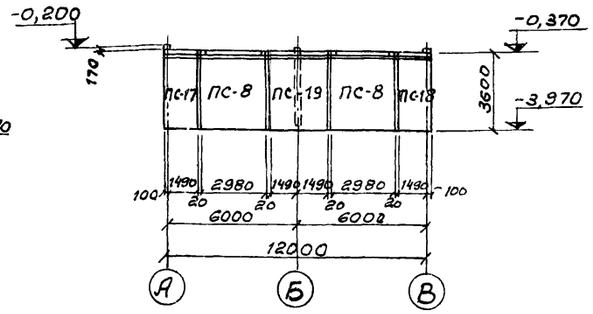

1. Данный лист комплектен с листами КЖ 40, 41.
2. Общие указания по монтажу панелей, заделке стыков и отделке см. пояснительную записку серии 3.900-2, Вып. 2 и 7.

Спецификация элементов к маркировочной схеме

Марка	Обозначение	Наименование	Кол.	Примечания
ПС-1	Серия 3.900-2 Вып.2 и КЖ-40	Стеновая панель ПК1-36-1А	4	4,27т
ПС-2	Серия 3.900-2 Вып.7 и КЖ-40	стеновая панель ПК1-36-1Б	3	4,27т
ПС-3	" и КЖ-40	стеновая панель ПК1-36-1В	1	4,27т
ПС-4	Серия 3.900-2 Вып.2 и КЖ-40	Стеновая панель ПК1-36-2А	8	4,27т
ПС-5	Серия 3.900-2 Вып.7 и КЖ-40	стеновая панель ПК1-36-2Б	6	4,27т
ПС-6	" КЖ-40	стеновая панель ПК1-36-2В	2	4,27т
ПС-7	" и КЖ-40	стеновая панель ПК1-36-2Г	2	4,27т
ПС-8	" КЖ-40	Стеновая панель ПК1-36-2Д	2	4,27т
ПС-9	КЖ-41	Стеновая панель ПК1-36-2Е	1	2.09т
ПС-10	КЖ-41	Стеновая панель ПК1-36-2Ж	1	2.09т
ПС-11	КЖ-41	Стеновая панель ПК1-36-1Г	1	2.09т
ПС-12	КЖ-41	Стеновая панель ПК1-36-1Д	1	2.09т
ПС-13	КЖ-41	Стеновая панель ПК-36-2И	1	2.09т
ПС-14	КЖ-41	Стеновая панель ПК1-36-2К	1	2.09т
ПС-15	КЖ-41	Стеновая панель ПК1-36-2Л	1	2.28т
ПС-16	КЖ-41	Стеновая панель ПК1-36-2М	1	2.28т
ПС-17	КЖ-41	Стеновая панель ПК1-36-2Н	1	2.28т
ПС-18	КЖ-41	Стеновая панель ПК1-36-2П	1	2.28т
ПС-19	КЖ-41	Стеновая панель ПК1-36-2Р	1	4,27т
ПС-20	КЖ-41	Стеновая панель ПК-13-2ПС	1	4,27т

Гибкое угловое сопряжение

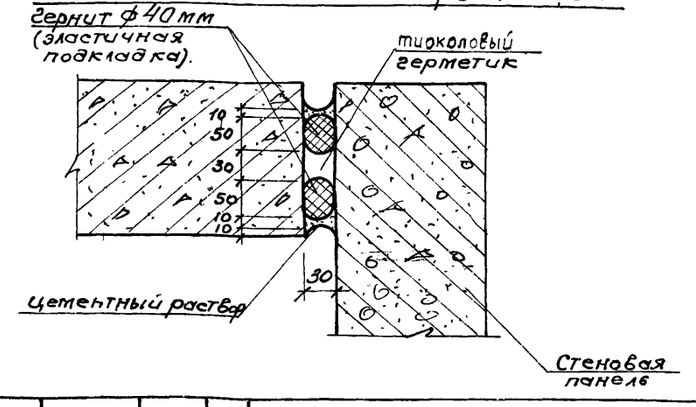

Изм.	Лист	№ документа	Подпись	Дата	ТП 902-2-330 КЖС			
					Отстойники канализационные горизонтальные с механизированным удалением осадка.			
Инжен.		Юровский			Тип I. Первичный отстойник. двухсекционный L=27м; h=3м из сборного железобетона.	Лит.	Лист	Листов
Рук. гр.		Саксонова				Р	39	
Гл. спец.		Брославский			Маркировочная схема панелей. Вид по 1-1÷5-5. Вариант с угловым сопряжением стен на герметиках	МЖКХ-УССР Укркоммунниипроект г. Харьков		
ГИП		Козловская						
Нач. отд.		Пичахчи						

7546/IV

ПК1-36-1а; ПК1-36-2а

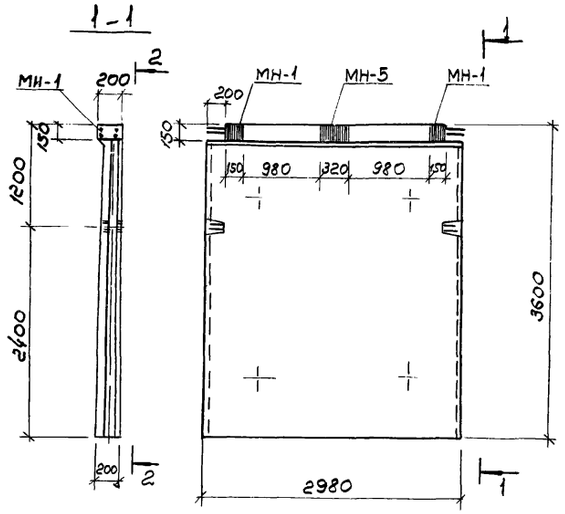

ПК1-36-1б; ПК1-36-1в;
ПК1-36-2б; ПК1-36-2в

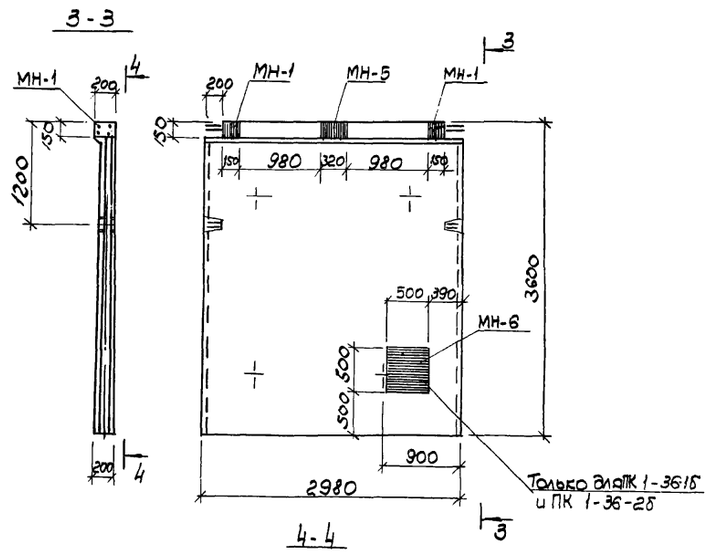

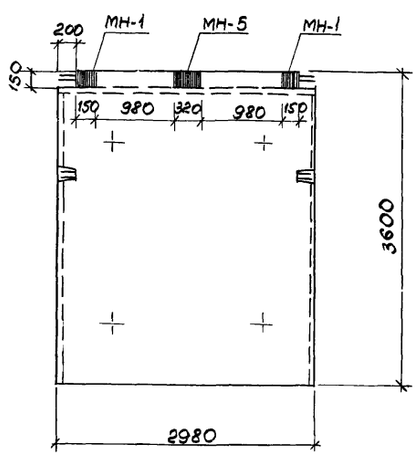

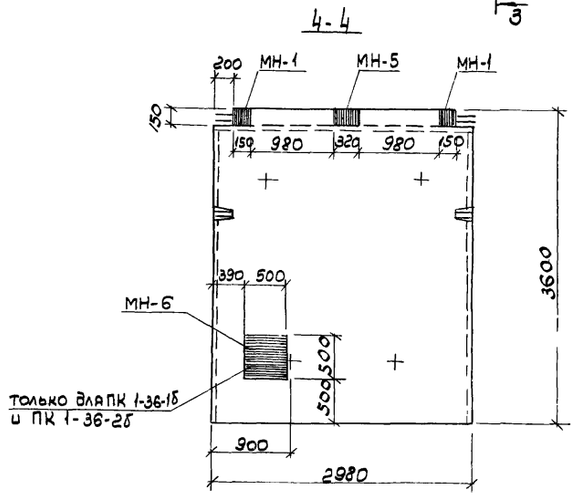

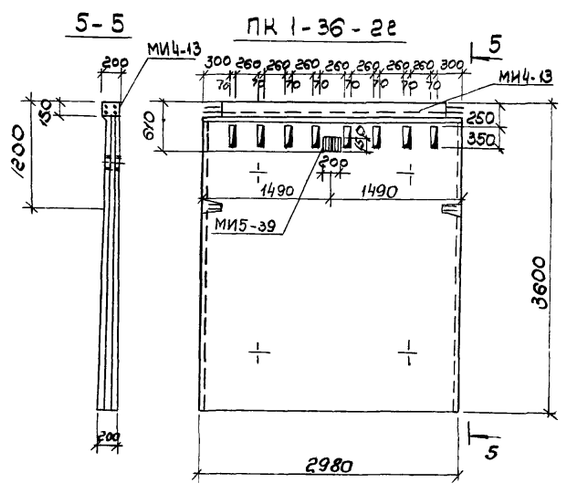

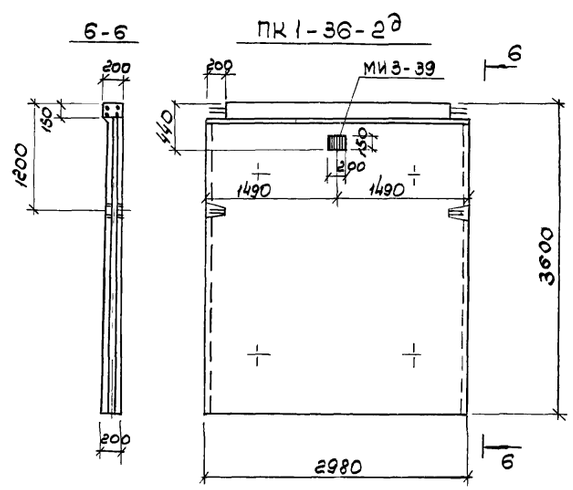

Выборка отправочных марок на одно изделие

Наименов. изделия	Марка	Кол-во		Масса кг		Серия или ГОСТ
		Т	Н	Марки	Всех	
ПК1-36-1а	МН-1	2	—	4.00	8.00	кж-30
	МН-5	1	—	8.26	8.26	кж-30
ПК1-36-2а	МН-1	2	—	4.00	8.00	кж-30
	МН-5	1	—	8.26	8.26	кж-30
ПК1-36-1б	МН-1	2	—	4.00	8.00	кж-30
	МН-5	1	—	8.26	8.26	кж-30
ПК1-36-1в	МН-1	2	—	4.00	8.00	кж-30
	МН-5	1	—	8.26	8.26	кж-30
	МН-6	1	—	40.14	40.14	кж-30
ПК 1-36-2б	МН-1	2	—	4.00	8.00	кж-30
	МН-5	1	—	8.26	8.26	кж-30
ПК 1-36-2в	МН-1	2	—	4.00	8.00	кж-30
	МН-5	1	—	8.26	8.26	кж-30
	МН-6	1	—	40.14	40.14	кж-30
ПК1-36-2г	МИ4-13	1	—	10.84	10.84	серия 3.400-6
	МИ3-39	1	—	2.8	2.8	—"—
ПК1-36-2д	МИ3-39	1	—	2.8	2.8	—"—

1. Данный лист комплектен с листом кж-39
2. Стеновые панели с индексами отличаются от типовых по серии 3.900-2 вып.2 наличием дополнительных закладных элементов и отверстий.

7546/IV 43

Изм	Лист	N документа	Подпись	Дата
Ст.техн		Шепеленко		
Рук.гр.		Зантберг		
Гл.спец		Браславский		
ГИП		Козловская		
Нач.отд.		Пичахчи		

ТП 902-2-330

кж

Отстойники канализационные горизонтальные с механизированным удалением осадка

Тип I. Первичный отстойник двухсекционный L=27м, h=3м из сборного железобетона

Лит	Лист	Листов
Р	40	

Опалубочные чертежи панелей. Вариант с угловым сопряжением стен на герметиках

МЖКХ-УССР
Укркоммунниипроект
г. Харьков

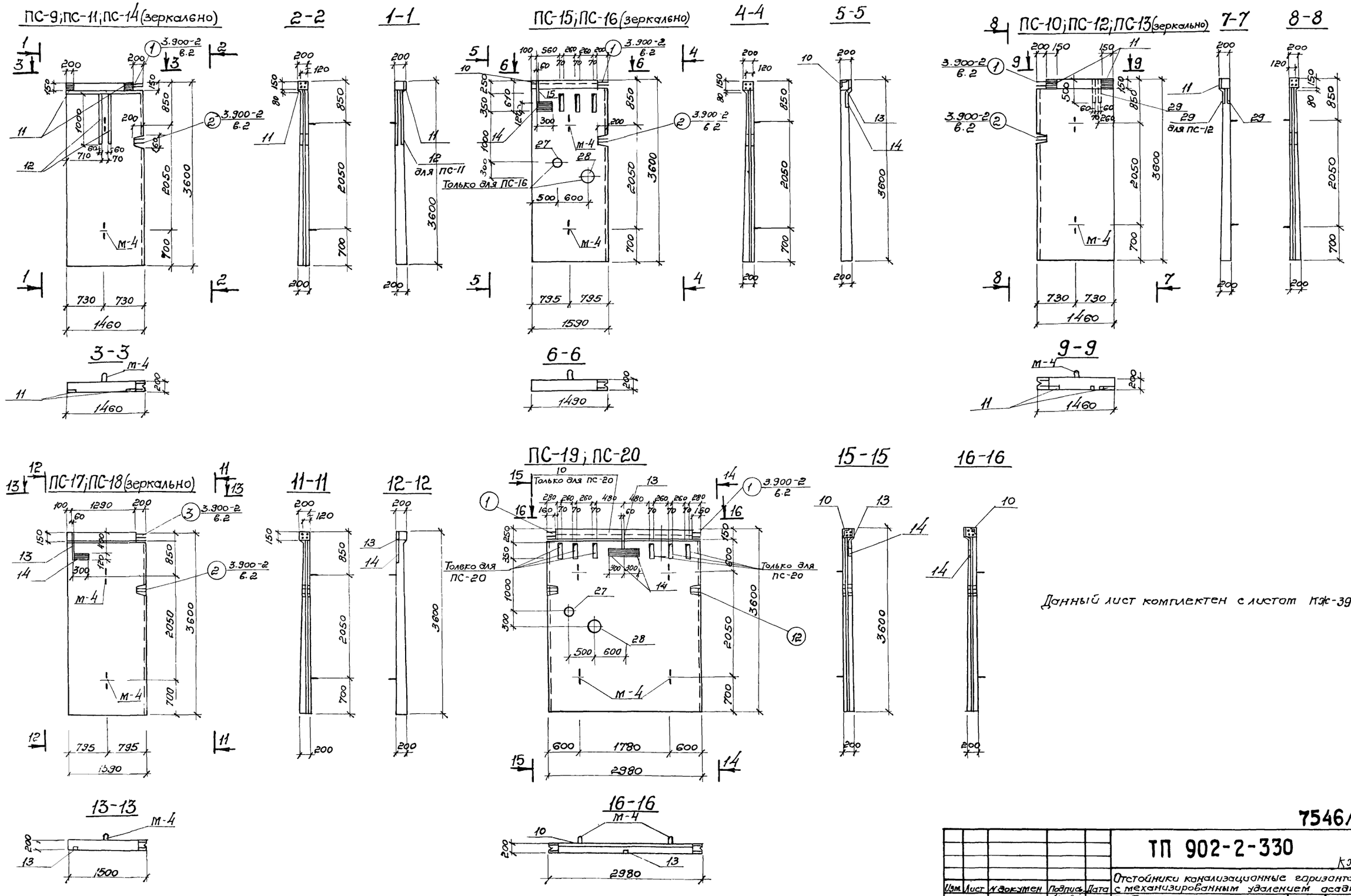

Данный лист комплектен с листом КЖ-39

7546/IV 44

					ТП 902-2-330 КЖ			
Изм.	Лист	N документ	Подпись	Дата	Отстойники канализационные горизонтальные с механизированным удалением осадка.			
Проверил		Саксонова			Тип I. Первичный отстойник двухсекционный L=27м, h=3м из сборного железобетона.	Лит.	Лист	Листов
Инжен.		Левина				Р	41	
Рук. гр.		Зантберг						
Гл. спец.		Браславский			Опалубочные чертежи панелей. Вариант с угловым сопряжением стен на герметиках	МЖКХ УССР Харьковский инженерный проект г. Харьков		
ГИП		Козловская						
Нач. отд.		Пичахчи						

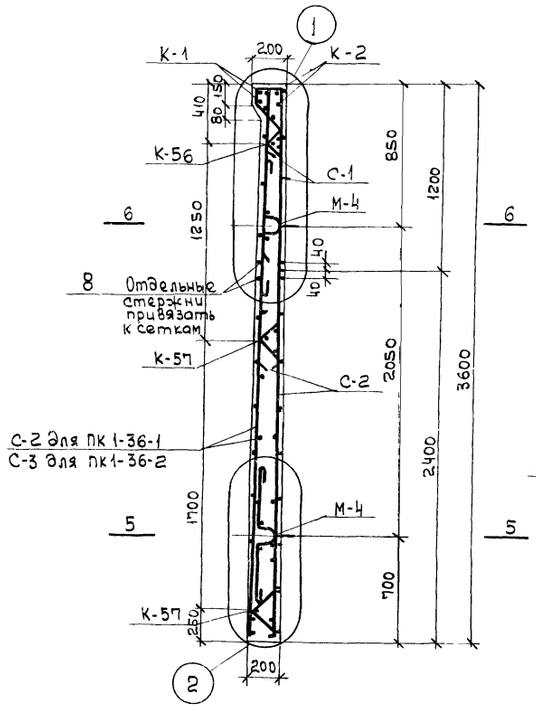

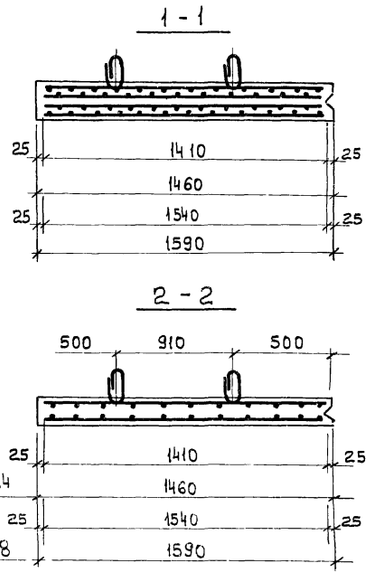

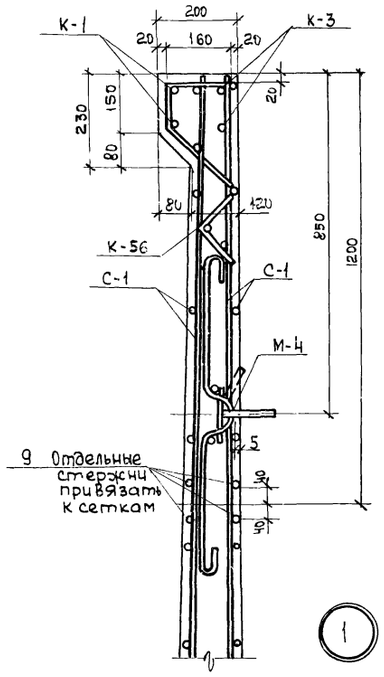

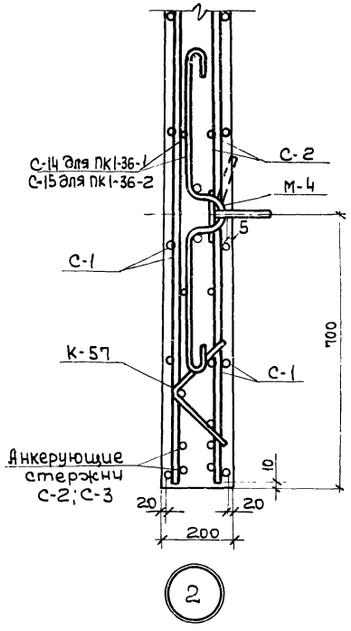

Выборка стали на один элемент, кг

Марка элемента	Арматурные изделия												Закладные изделия												Всего
	Арматурная сталь ГОСТ 5781-75												Профильная сталь				Арматурная сталь ГОСТ 5781-75								
	Класс АI				Класс А III												Класс АI			Класс А II		Класс А III			
	ф мм			Итого	ф мм						Итого	Итого	δ=6	δ=8	δ=10	L50×5	ф мм			ф мм		ф мм		Итого	
	6	8	10		8	10	12	14	16	22							6			10		8	10		
ПС-9	13,4	4,8	1,6	19,8	22,9	—	5,3	6,8	21,3	45,9	102,2	122,0	—	—	23,9	—	0,1	7,9		—		0,5	1,0	33,4	155,4
ПС-10	13,4	4,8	1,6	19,8	22,9		5,3	6,8	21,3	45,9	102,2	122,0	0,5	—	11,8	—	0,1	7,9		—		0,3	1,0	21,4	143,6
ПС-11	10,0	1,8	—	11,8	11,5	—	5,3	6,82	21,3	—	44,9	56,7	—	—	23,9	—	0,1	7,9		—		0,5	1,0	33,4	90,1
ПС-12	10,0	1,8	—	11,8	11,5	—	5,3	6,82	21,3	—	44,9	56,7	—	—	12,4	—	0,1	7,9		—		0,2	1,0	21,6	99,9
ПС-13	13,4	4,8	1,6	19,8	22,9	—	5,3	6,8	21,3	45,9	102,2	122,0	0,5	—	11,8	—	0,1	7,9		—		0,3	1,0	21,4	143,6
ПС-14	13,4	4,8	1,6	19,8	22,9	—	5,3	6,8	21,3	45,9	102,2	122,0	—	—	23,9	—	0,1	7,9		—		0,5	1,0	33,4	155,4
ПС-15	24,3	4,5	1,7	30,5	40,0	—	5,3	7,5	21,3	45,9	120,0	150,5	—	6,6	—	6,9	0,1	7,9	0,3	3,7	—	25,5		176,0	
ПС-16	24,3	4,5	1,7	30,5	40,5	—	5,3	7,5	21,3	45,9	120,0	150,5	—	6,6	—	6,9	0,1	7,9	0,3	3,7	—	25,5		176,0	
ПС-17	24,3	4,5	1,7	30,5	40,5	—	5,3	7,5	21,3	45,9	120,0	150,5	0,5	—	11,8	—	0,1	7,9		—		0,3	1,0	21,4	178,1
ПС-18	24,3	4,5	1,7	30,5	40,5	—	5,3	7,5	21,3	45,9	120,0	150,5	0,5	—	11,8	—	0,1	7,9		—		0,3	1,0	21,4	172,1

1. Панели выполнять из бетона марки 200 В4, МРЗ принять по пояснительной записке.

45

7546/IV

					ТП 902-2-330 КЖ
					Отстойники канализационные горизонтальные с механизированным удалением осадка
Изм.	Лист	№ докумен.	Подпись	Дата	
Проверил		Саксонова			Тип I. Первичный отстойник двухсекционный L=27м, h=3м из сборного железобетона
Ст. инж.		Середенко			Лит. Р; Лист 42; Листов
Рук. гр.		Зантберг			
Гл. спец.		Брославский			Армирование стеновых панелей. Вариант с угловым сопряжением стен на герметиках.
ГИП		Козловская			МЖКХ УССР Укркоммунниципроект г. Харьков
Нач. отд.		Пичахчи			

Формат	Зона	Поз.	Обозначение	Наименование	Кол.	Примеч.
				ПК1-36-1а		
				Сборочные ед ницы и детали		
		11	КЖ-30	Изделие закладное МН-1	2	
		24	КЖ-30	» МН-5	1	
				Материалы		
				Бетон марки 200	1,71	м3
				ПК1-36-1б		
				Сборочные ед ницы и детали		
		11	КЖ-30	Изделие закладное МН-1	2	
		24	КЖ-30	» МН-5	1	
				Материалы		
				Бетон марки 200	1,71	м3
				ПК1-36-1в		
				Сборочные ед ницы и детали		
		11	КЖ-30	Изделие закладное МН-1	2	
		24	КЖ-30	» МН-5	1	
		25	КЖ-30	» МН-6	1	
				Материалы		
				Бетон марки 200	1,71	м3
				ПК1-36-2а		
				Сборочные ед ницы и детали		
		11	КЖ-30	Изделие закладное МН-1	2	
		24	КЖ-30	» МН-5	1	
				Материалы		
				Бетон марки 200	1,71	м3
				ПК1-36-2б		
				Сборочные ед ницы и детали		
		11	КЖ-30	Изделие закладное МН-1	2	
		24	КЖ-30	» МН-5	1	
		25	КЖ-30	» МН-6	1	
				Материалы		
				Бетон марки 200	1,71	м3
				ПК1-36-2в		
				Сборочные ед ницы и детали		
		10	Серия 3.400-6	Изделие закладное МЦ4-13	1	
		26	»	» МЦ3-39	1	
				Материалы		
				Бетон марки 200	1,71	м3
				ПК1-36-2г		
				Сборочные ед ницы и детали		
		10	Серия 3.400-6	Изделие закладное МЦ4-13	1	
		26	»	» МЦ3-39	1	
				Материалы		
				Бетон марки 200	1,71	м3
				ПК1-36-2д		
				Сборочные ед ницы и детали		
		26	Серия 3400-6	Изделие закладное МЦ3-39	1	
				Материалы		
				Бетон марки 200	1,71	м3
				ПК1-36-2р		
				Сборочные ед ницы и детали		
		13	Серия 3.400-6	Изделие закладное МЦ1-2	0,5	м
		14	»	МЦ2-6	2	
				Материалы		
				Бетон марки 200	1,71	м3
				ПК1-36-2с		
				Сборочные ед ницы и детали		
		10	Серия 3.400-6	Изделие закладное МЦ4-13	3,4	м
		13	»	» МЦ1-2	0,5	м
		14	»	» МЦ2-6	2	
		27	Серия 3.901-5	Сальник dy=125	1	
		28		» dy=200	1	
				Материалы		
				Бетон марки 200	1,71	м3
				ПК1-36-1г		
				Сборочные ед ницы и детали		
		1	КЖ-45	Каркас плоский КР-1	1	
		2	КЖ-45	» КР-2	1	
		3	Серия 3.900-2 В.2	» КР-56	1	
		4	»	» КР-57	2	
		5	КЖ-45	Сетка арматурная С-1	1	
		6	КЖ-45	» С-2	1	
		8	КЖ-42	Стержни одиночные	4	
		9	Серия 3.900-2 В.2	Изделие закладное М-4	2	
		11	ПЖС-30	» МН-1	2	
		12	ПЖС-30	» МН-2	2	
				Материал		
				Бетон марки 200	0,84	м3

7546/IV 46

Изм.	Лист	№ документа	Подпись	Дата
Провер.		Саксонова		
Ст. инж.		Середенко		
Рук. гр.		Зантберг		
Гл. спец.		Браславский		
Г. и П.		Козловская		
Нач. отд.		Пичахчи		

ТП 902-2-330

КЖ

Отстойники канализационные горизонтальные с механизированным удалением осадка.

Тип I. Первичный отстойник двухсекционный L=27м h=3м из сборного железобетона.

Армирование панелей, спецификация марок арматурных изделий на один элемент. Варианты с угловым сопряжением стен на герметике.

Лит.	Лист	Листов
Р	43	

МЭКХ УССР Укркоммунниипроект г. Харьков

Форм.	Зона	Поз.	Обозначение	Наименование	Кол.	Примеч.
				ПК1-36-2[с]; ПК1-36-2[к]		
				Сборочные единицы и детали		
		1	КЖС-45	Каркас плоский КР-1	1	
		2		" КР-2	1	
		3	Серия 3.900-2 6.2	" К-56	1	
		4	"	" К-57	2	
		5	КЖС-45	Сетка арматурная С-1	2	
		6	КЖС-45	" С-2	1	
		7	КЖС-45	" С-3	1	
		8	КЖС-45	Стержни одиночные	4	
		9	Серия 3.900-2 6.2	Изделие закладное МН	2	
		11	КЖС-30	" МН-1	2	
		12	КЖС-30	" МН-2	2	
				Материал61		
				Бетон марки 200	0,83	м³
				ПК1-36-2[жс]; ПК1-36-2[и]		
				Сборочные единицы и детали		
		1	ПЖС-45	Каркас плоский КР-1	1	
		2	ПЖС-45	" КР-2	1	
		3	Серия 3.900-2 6.2	" К-56	1	
		4	"	" К-57	2	
		5	КЖС-45	Сетка арматурная С-1	2	
		6	КЖС-45	" С-2	1	
		7	КЖС-45	" С-3	1	
		8	ПЖС-42	Стержни одиночные	4	
		9	Серия 3.900-2. В. 2	Изделие закладное М4	2	
		11	КЖС-30	" МН-1	2	
		15	КЖС-30	" МН-3	2	
				Материал61		
				Бетон марки 200	0,83	м³
				ПК1-36-2[л]		
				Сборочные единицы и детали		
		16	КЖС-45	Каркас плоский КР-3	1	
		17	КЖС-45	" КР-4	1	
		18	Серия 3.900-2 6.2	" К-56	1	
		19	"	" К-57	2	

Форм.	Зона	Поз.	Обозначение	Наименование	Кол.	Примеч.
		20	КЖС-45	Сетка арматурная С-4	2	
		21	КЖС-45	" С-5	1	
		22	КЖС-45	" С-6	1	
		23	КЖС-42	Стержни одиночные	4	
		9	Серия 3.900-2 6.2	Изделие закладное М4	2	
		10	Серия 3.400-6	" МИ4-13	1,8	м
		13	"	" МИ1-2	0,5	м
		14	"	" МИ2-6	1	
				Материал61		
				Бетон марки 200	0,9	м³
				ПК1-36-2[м]		
				Сборочные единицы и детали		
		16	КЖС-45	Каркас плоский КР-3	1	
		17	КЖС-45	" КР-4	1	
		18	Серия 3.900-2 6.2	" К-56	1	
		19	"	" К-57	2	
		20	КЖС-45	Сетка арматурная С-4	2	
		21	КЖС-45	" С-5	1	
		22	КЖС-45	" С-6	1	
		23	КЖС-45	Стержни одиночные	4	
		9	Серия 3.900-2 6.2	Изделие закладное М4	4	
		10	Серия 3.400-6	" МИ4-13	1,8	м
		13	"	" МИ1-2	0,5	м
		14	"	" МИ2-6	1	
		27	Серия 3.901-5	Сальник dy=125	1	
		28	"	Сальник dy 200	1	
				Материал		
				Бетон марки 200	0,9	м³
				ПК1-36-2[н]; ПК1-36-2[п]		
				Сборочные единицы и детали		
		16	КЖС-45	Каркас плоский КР-3	1	
		17	КЖС-45	" КР-4	1	
		18	Серия 3.900-2	" К-56	1	
		19	"	" К-57	2	
		20	КЖС-45	Сетка арматурная С-4	2	
		21	КЖС-45	" С-5	1	
		22	КЖС-45	" С-6	1	
		23	КЖС-42	Стержни одиночные	4	
		9	Серия 3.900-2 6.2	Изделие закладное М4	4	
		14	КЖС- Серия 3,400-6	" МИ-2-6	1	
		13	"	" МИ1-2	2	

Форм.	Зона	Поз.	Обозначение	Наименование	Кол.	Примеч.
				Материал		
				Бетон марки 200	0,9	м³
				ПК1-36-1?		
				Сборочные единицы и детали		
		1	КЖС-45	Каркас плоский КР-1	1	
		2	КЖС-45	" КР-2	1	
		3	Серия 3.900-2 6.2	" К-56	1	
		4	"	" К-57	2	
		5	КЖС-45	Сетка арматурная С-1	1	
		6	КЖС-45	" С-2	1	
		8	КЖС-42	Стержни одиночные	4	
		9	Серия 3.900-2 6.2	Изделие закладное М4	2	
		11	КЖС-30	" МН-1	2	
		29	КЖС-30	" МН-4	2	
				Материал		
				Бетон марки 200	0,83	м³

47

7546/IV

						ТП 902-2-330 КЖС	
						Отстойники канализационные горизонтальные с механизированным удалением осадка.	
Изм.	Лист	№ докумен.	Подпись	Дата		Тип Т. Первичный отстойник двухсекционный L=27м h=3м из сборного железобетона.	Лит. / Лист / Листов: Р / 44 /
Провер.	Саксонова					Армирование панелей. Спецификация марок арматурных изделий на 1 элемент. Вариант с угловым сопряжением стен на герметиках.	Госкомитет УССР по делам строительства Укркоммунниипроект г. Харьков
Ст. инж.	Середенко						
Рук. гр.	Зангберг						
Гл. спец.	Браславский						
ГИП	Козловская						
Нач. отд.	Пичахчи						

С-1

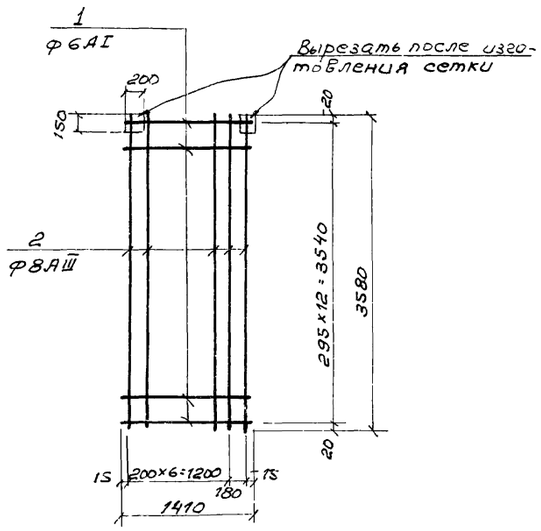

С-2

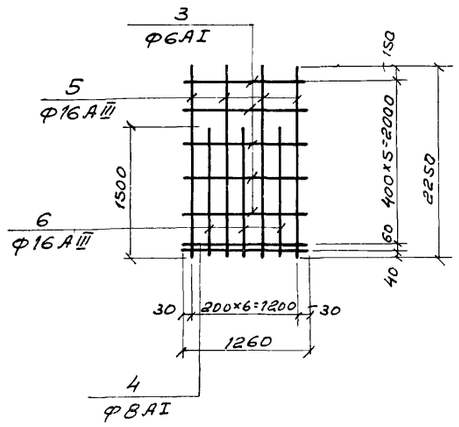

С-3

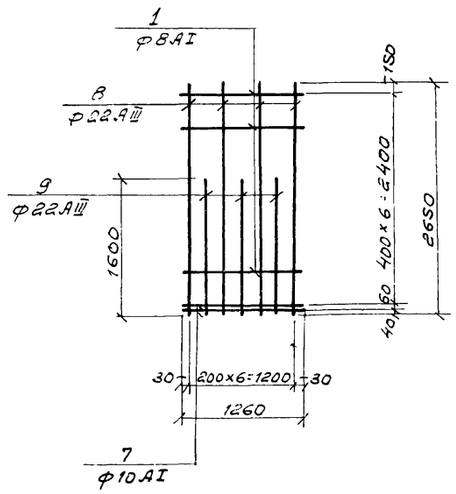

С-4

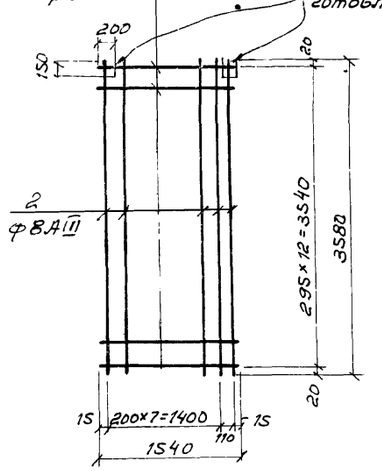

С-5

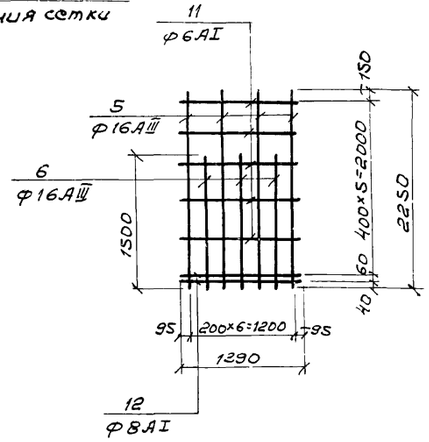

С-6

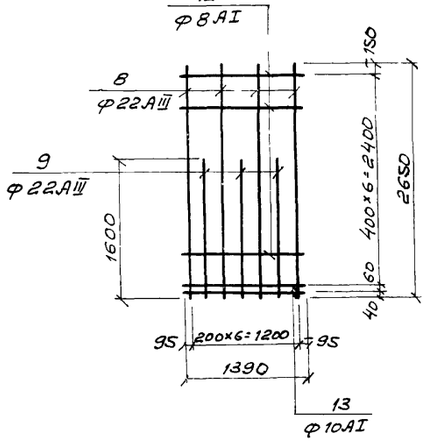

КР-4

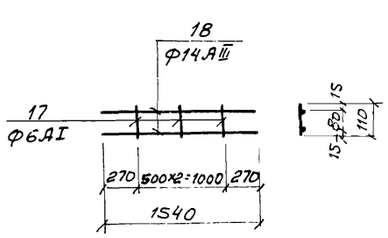

КР-1

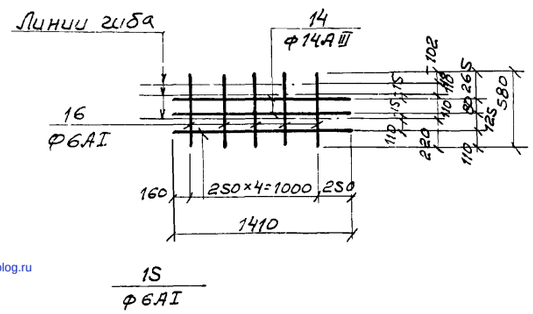

КР-2

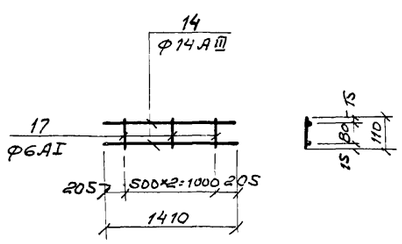

КР-3

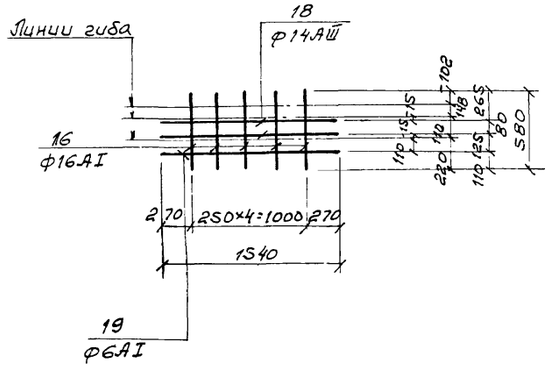

Ведомость стержней на один элемент

Марка эл-та	Поз.	Эскиз или сечение	ф мм	Длина мм	Кол.
С-1	1		6АI	1410	13
	2		8АIII	3580	8
С-2	3		6АI	1260	5
	4		8АI	1260	2
	5		16АIII	2250	4
	6		16АIII	1500	3
С-3	4		8АI	1260	6
	7		10АI	1260	2
	8		22АIII	2650	4
	9		22АIII	1600	3
С-4	10		6АI	1540	13
	2		8АIII	3580	9
С-5	11		6АI	1390	5
	12		8АI	1390	2
	5		16АIII	2250	4
	6		16АIII	1500	3
С-6	12		8АI	1390	6
	13		10АI	1390	2
	8		22АIII	2650	4
	9		22АIII	1600	3
КР-1	14		14АIII	1410	2
	15		6АI	1410	1
	16		6АI	580	5
КР-2	14		14АIII	1410	2
	17		6АI	110	3
КР-3	18		14АIII	1540	2
	19		6АI	1540	1
	16		6АI	580	5
КР-4	18		14АIII	1540	2
	17		6АI	110	3

48

7546/IV

Изм.	Лист	N докумета	Подпись	Дата
Проверил		Середенко		
Инженер		Цаканян		
Рук. гр.		Зантберг		
Гл. спец.		Браславский		
ГИП		Козловская		
Нач. отд.		Пичахчи		

ТП 902-2-330 КЖС

Отстойники канализационные горизонтальные с механизированным удалением осадка.

Тип I. Первичный отстойник двухсекционный L=27м, h=3м из сборного железобетона

Лит.	Лист	Листов
Р	45	

Армирование панелей. Сетки и каркасы панелей. Вариант с угловым сопряжением стен на герметиках.

МЖКХ-УССР укркоммунниипроект г. Харьков

gost.e-ecolog.ru