ТИПОВОЙ ПРОЕКТ
902-2-330

ОТСТОЙНИКИ КАНАЛИЗАЦИОННЫЕ ГОРИЗОНТАЛЬНЫЕ С МЕХАНИЗИРОВАННЫМ УДАЛЕНИЕМ ОСАДКА

АЛЬБОМ II

Технологическая часть

gost.e-ecolog.ru

КФ ЦИТП Инв. №: 7546/II

7546/II Ч. 1-32 1р 67к

ЦЕНТРАЛЬНЫЙ ИНСТИТУТ ТИПОВОГО ПРОЕКТИРОВАНИЯ
ГОССТРОЯ СССР
КИЕВСКИЙ ФИЛИАЛ
г Киев 57[illegible] Эжена Потье № 12
Заказ № 590 инв № 7546/II тираж 550
Сдано в печать 31 I 1980 цена 1-67

ТИПОВОЙ ПРОЕКТ
902-2-330

ОТСТОЙНИКИ КАНАЛИЗАЦИОННЫЕ ГОРИЗОНТАЛЬНЫЕ С МЕХАНИЗИРОВАННЫМ УДАЛЕНИЕМ ОСАДКА

АЛЬБОМ II

СОСТАВ ПРОЕКТА

АЛЬБОМ I ПОЯСНИТЕЛЬНАЯ ЗАПИСКА
АЛЬБОМ II ТЕХНОЛОГИЧЕСКАЯ ЧАСТЬ

АРХИТЕКТУРНО-СТРОИТЕЛЬНАЯ ЧАСТЬ

АЛЬБОМ III ТИП I ПЕРВИЧНЫЙ ОТСТОЙНИК ЧЕТЫРЕХСЕКЦИОННЫЙ $L=27$м; $h=3$м ИЗ СБОРНОГО ЖЕЛЕЗОБЕТОНА
АЛЬБОМ IV ТИП I ПЕРВИЧНЫЙ ОТСТОЙНИК ДВУХСЕКЦИОННЫЙ $L=27$м; $h=3$м ИЗ СБОРНОГО ЖЕЛЕЗОБЕТОНА
АЛЬБОМ V ТИП II ПЕРВИЧНЫЙ ОТСТОЙНИК ЧЕТЫРЕХСЕКЦИОННЫЙ $L=24$м; $h=2$м ИЗ СБОРНОГО ЖЕЛЕЗОБЕТОНА
АЛЬБОМ VI ТИП II ПЕРВИЧНЫЙ ОТСТОЙНИК ДВУХСЕКЦИОННЫЙ $L=24$м; $h=2$м ИЗ СБОРНОГО ЖЕЛЕЗОБЕТОНА
АЛЬБОМ VII ТИП III ВТОРИЧНЫЙ ОТСТОЙНИК ЧЕТЫРЕХСЕКЦИОННЫЙ $L=27$м; $h=3$м ИЗ СБОРНОГО ЖЕЛЕЗОБЕТОНА
АЛЬБОМ VIII ТИП IV ВТОРИЧНЫЙ ОТСТОЙНИК ЧЕТЫРЕХСЕКЦИОННЫЙ $L=27$м; $h=2$м ИЗ СБОРНОГО ЖЕЛЕЗОБЕТОНА
АЛЬБОМ IX ТИП I-IV ПЕРВИЧНЫЕ И ВТОРИЧНЫЕ ОТСТОЙНИКИ ИЗ МОНОЛИТНОГО ЖЕЛЕЗОБЕТОНА
АЛЬБОМ X ЭЛЕКТРОТЕХНИЧЕСКАЯ ЧАСТЬ
АЛЬБОМ XI НЕСТАНДАРТИЗИРОВАННОЕ ОБОРУДОВАНИЕ
АЛЬБОМ XII ЗАКАЗНЫЕ СПЕЦИФИКАЦИИ
АЛЬБОМ XIII СМЕТЫ *кн. 1, 2*

РАЗРАБОТАН
ПРОЕКТНЫМ ИНСТИТУТОМ
„Укркоммунниипроект"

Директор института Ю.Д. Матяш
Главный инженер проекта С.Б. Козловская

УТВЕРЖДЕН
И ВВЕДЕН В ДЕЙСТВИЕ
„Укркоммунниипроектом"
приказ № 315 от 15.06. 1979г.

7546/0

Ведомость чертежей основного комплекта

Формат	Лист	Наименование	Примечание (стр.)
22г	1	Общие данные	2
А1	2	Компоновка из 2-х и 4-х секций	3
А1	3	Тип I. План одной секции. Разрезы I-1, II-II	4
А1	4	Тип II. План одной секции. Разрезы I-I, II-II	5
А1	5	Разрезы III-III, IV-IV, V-V, VI-VI	6
А1	6	Профили трубопроводов, подающих сточные воды в отстойники №1÷№4	7
А1	* 7	Профили илопровода и трубопровода опорожнения отстойников	8
А1	8	Распределительная чаша. План, разрезы I-I, II-II	9
А1	9	Тип I. Спецификация для 2-х и 4-х секций	10
А1	10	Тип II. Спецификация для 2-х и 4-х секций	11

Ведомость применных и ссылочных документов

Обозначение	Наименование	Примечание
30ч6бр	Задвижки	
МН 2880-62	Отводы сварные из углеродистой стали	
ГОСТ 5525-61	Отводы чугунные	
ГОСТ 5525-61	Тройники чугунные	
ГОСТ 10704-76	Трубы стальные	
ГОСТ 5525-61	Трубы чугунные	
ГОСТ 1839-72	Трубы асбестоцементные	
ГОСТ 18698-73	Резино-тканевые рукава	
Серия 3.901-8 вып.6	Щитовой затвор 600×900	

Ведомость основных комплектов

Обозначение	Наименование	Примечание
	Пояснительная записка	Альбом I
	Технологическая часть	Альбом II
	Архитектурно-строительная часть	
	Тип I. Первичный отстойник четырехсекционный L=27м h=3м из сборного железобетона	Альбом III
	Тип I. Первичный отстойник двухсекционный L=27м; h=3м из сборного железобетона	Альбом IV
	Тип II. Первичный отстойник четырехсекционный L=24м, h=2м из сборного железобетона	Альбом V
	Тип II. Первичный отстойник двухсекционный L=24м h=2м из сборного железобетона	Альбом VI
	Тип III. Вторичный отстойник четырехсекционный L=27м, h=3м из сборного железобетона	Альбом VII
	Тип IV. Вторичный отстойник четырехсекционный L=27м, h=3м из сборного железобетона	Альбом VIII
	Тип I-IV. Первичные и вторичные отстойники из монолитного железобетона	Альбом IX
	Электротехническая часть	Альбом X
	Нестандартизированное оборудование	Альбом XI
	Заказные спецификации	Альбом XII
	Сметы	Альбом XIII

Экспликация сооружений и оборудования

I	Распределительная чаша
II	Впускной лоток
III	Отстойник
IV	Сборной лоток осветленной воды
V	Помещение привода илоскреба
VI	Стойка для натяжки троса
VII	Карой для удаления плавающих веществ
VIII	Илоскреб

Условные обозначения

—— 1 ——	Подводящий трубопровод
—— 2 ——	Отводящий трубопровод
—— 3 ——	Илопровод
—— 4 ——	Трубопровод опорожнения
—— 5 ——	Трубопровод удаления плавающих веществ
КИ-1÷КИ-4	Иловые колодцы
КО-1÷КО-4	Колодцы опорожнения

1. За отметку 0,000 условно принята отметка борта отстойника.
2. Технологические чертежи проекта выполнены для отстойников из сборного железобетона. Для отстойников из монолитного железобетона технологические чертежи применяются в полном объеме без корректировки.

Проект разработан в соответствии с действующими нормами и правилами и предусматривает мероприятия, обеспечивающие взрывную, взрывопожарную и пожарную безопасность при эксплуатации здания.
Гл. инженер проекта /Козловская С.Б./

7546/II 2

Изм.	Лист	№ докум.	Подпись	Дата	ТП 902-2-330 ТХ
Провер.		Сапрыкин			Отстойники канализационные горизонтальные с механизированным удалением осадка
Инженер		Комарова			Тип I. Первичный отстойник L=27м, h=3м; Тип II. Первичный отстойник L=24м h=2м
Рук. гр.		Терейков			Лит. Р; Лист 1; Листов 10
Гл. инж. пр.		Козловская			Общие данные
Нач. отд.		Пичахчи			МЖКХ-УССР Укркоммунииипроект гор. Харьков

I типоразмер

Компоновка из 2х секций

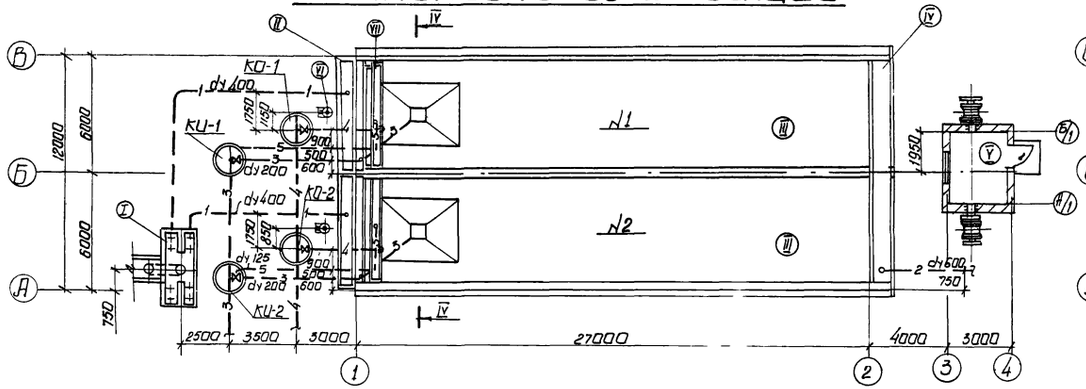

II типоразмер

Компоновка из 2х секций

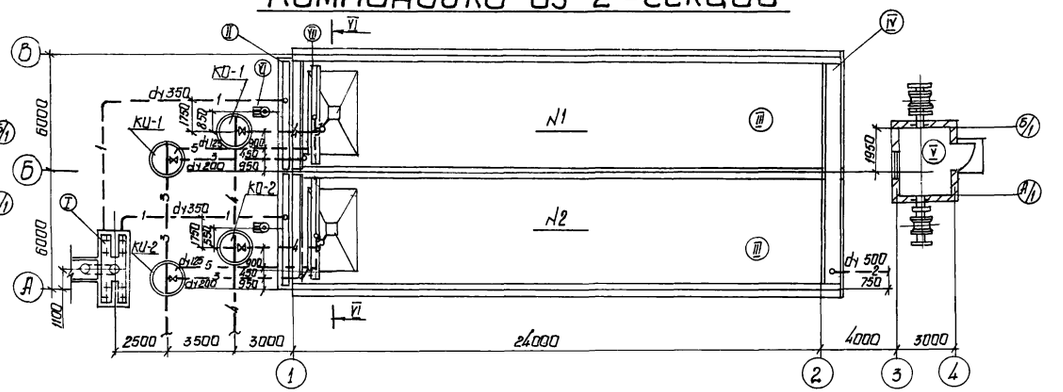

Компоновка из 4х секций

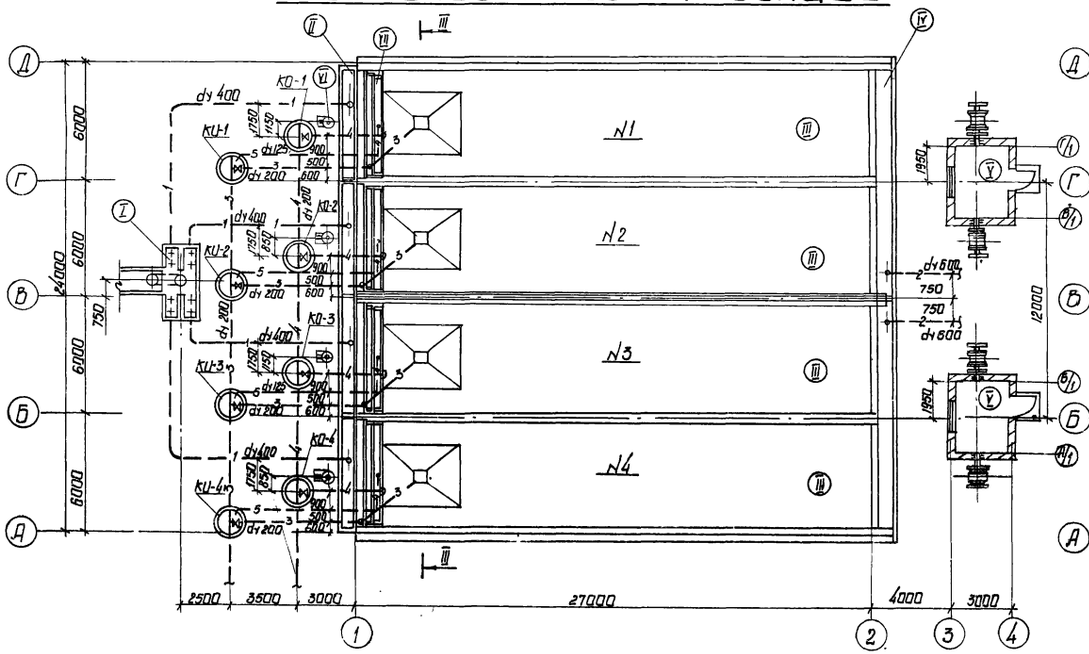

Компоновка из 4х секций

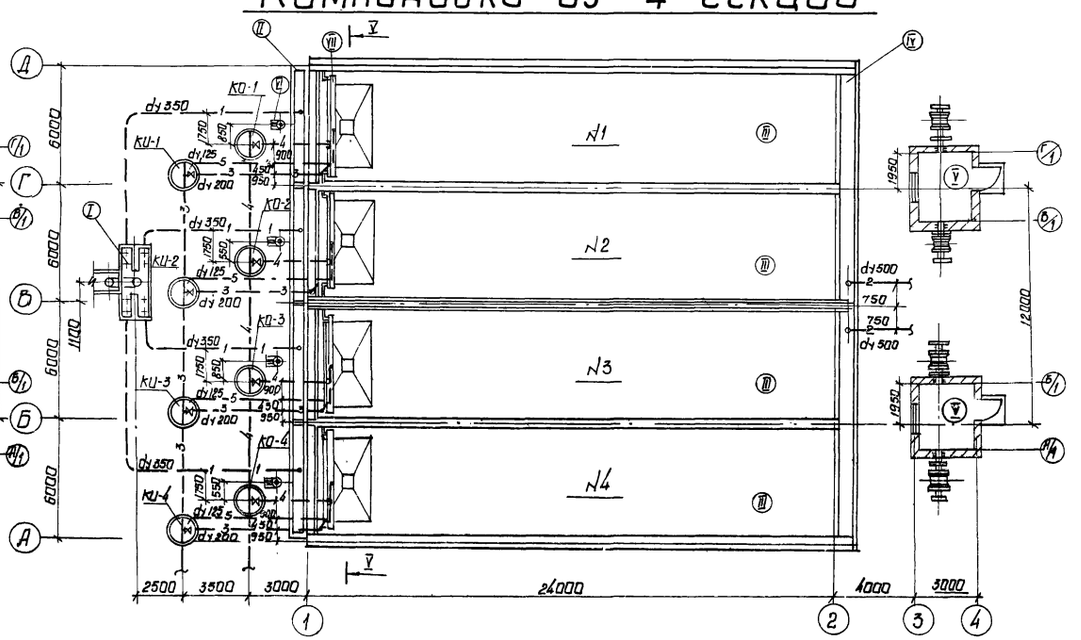

7546/П 3

				ТП 902-2-330 ТХ		
				Отстойники канализационные горизонтальные с механизированным удалением осадка		
Изм.	Лист	№ докум.	Подпись	Дата	Тип I. Первичный отстойник L=27м; h=3м Тип II. Первичный отстойник L=24м; h=2м	Лит. / Лист / Листов: Р / 2
Провер.		Сапрыкин				
Инженер		Комарова				
Рук. арх.		Терабелов				
ГИП		Козловская			Компоновка из 2х и 4х секций	МЖКХ - УССР Укркоммунниипроект гор. Харьков
Нач. отд.		Пинчужин				

Разрез I-I

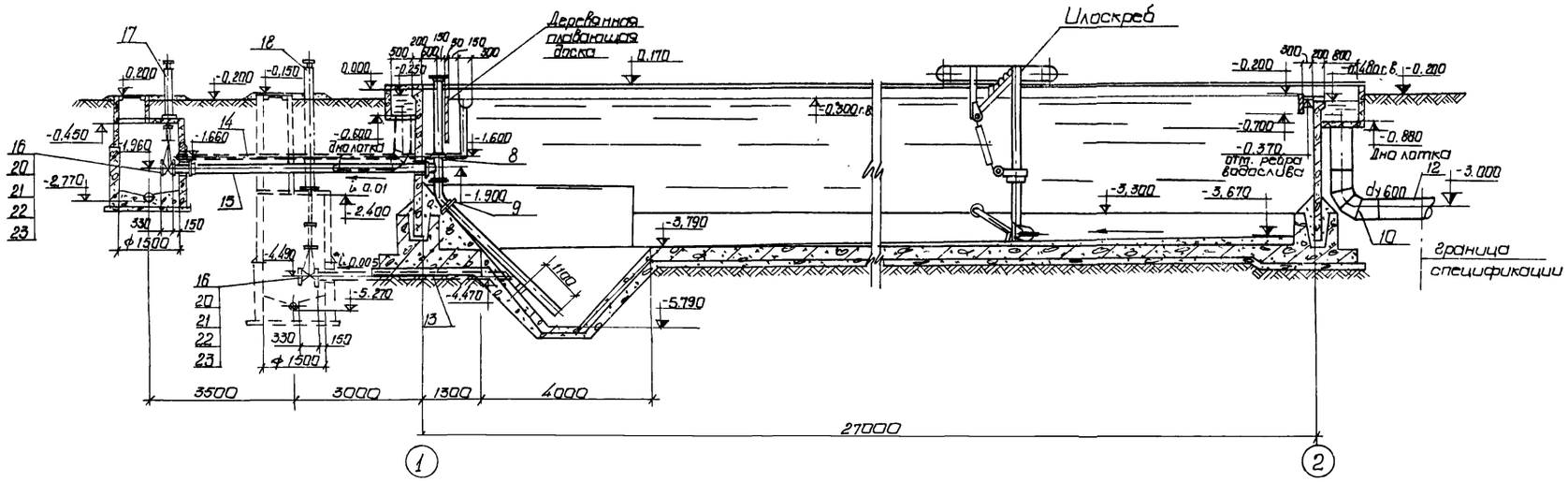

Разрез II-II

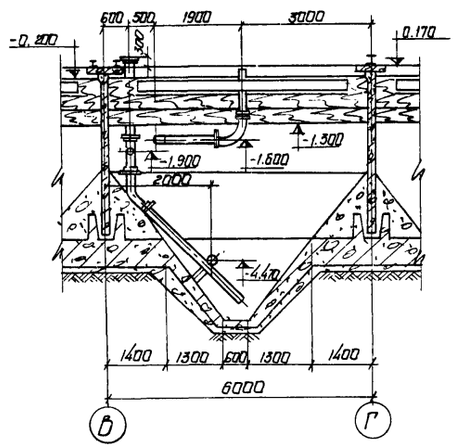

План одной секции

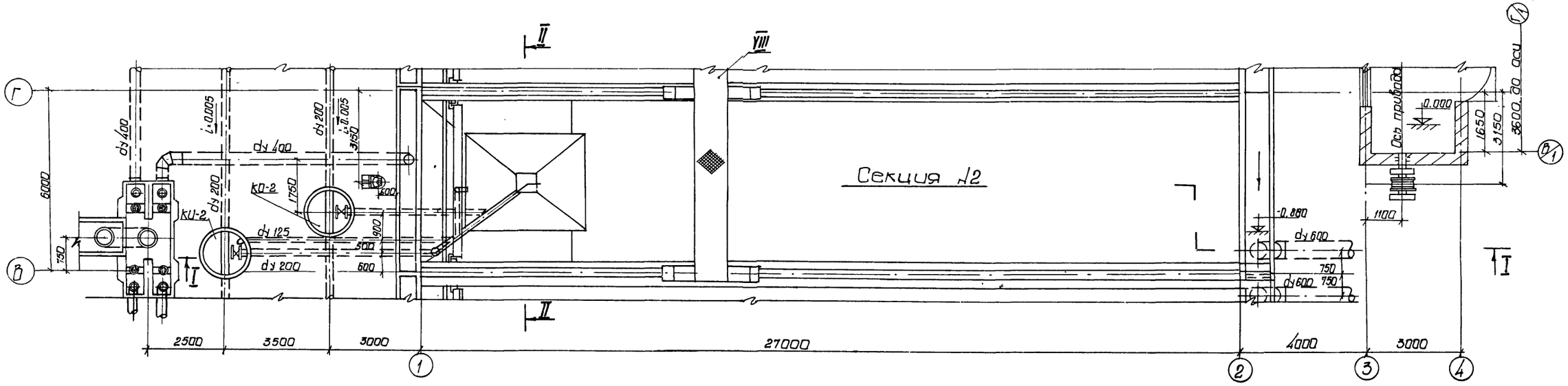

За отметку 0.000 условно принята отметка борта отстойника.

7546/II 4

				ТП 902-2-330 ТХ	
				Отстойники канализационные горизонтальные с механизированным удалением осадка	
Изм.	Лист	№ докум.	Подпись	Дата	Тип I. Первичный отстойник L=27м; H=3м	Лит.	Лист	Листов
Провер.		Сапрыкин				Р	3	
Инженер		Комарова						
Рук. гр.		Терсайков						
ГИП		Козловская			План одной секции Разрезы I-I; II-II	МЖКХ - УССР Укркоммунниипроект гор. Харьков		
Нач. отд.		Пичахчи						

Разрез I-I

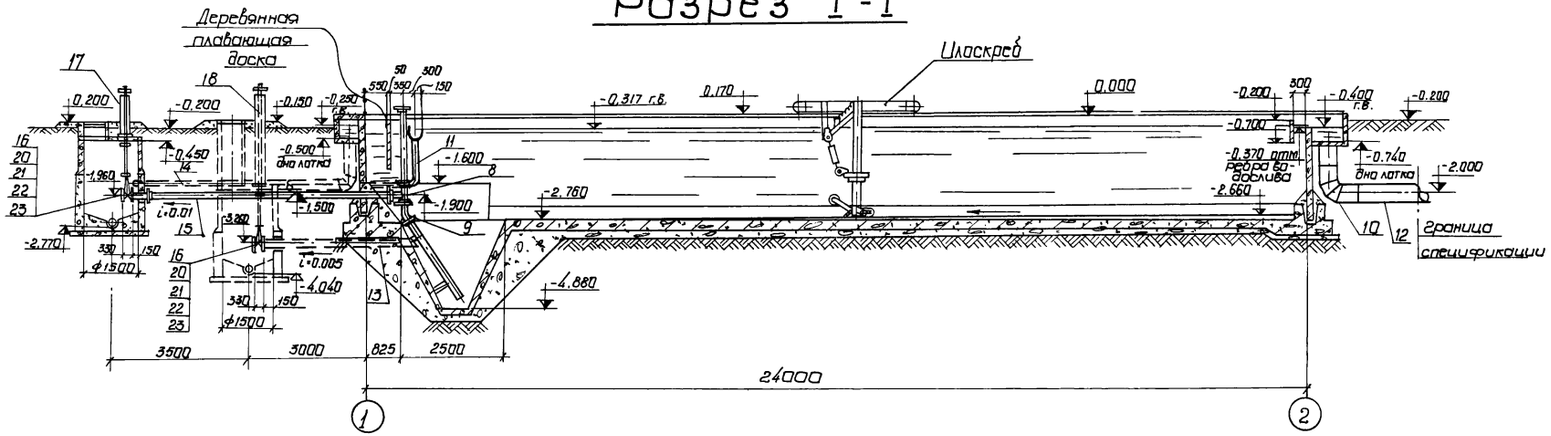

Разрез II-II

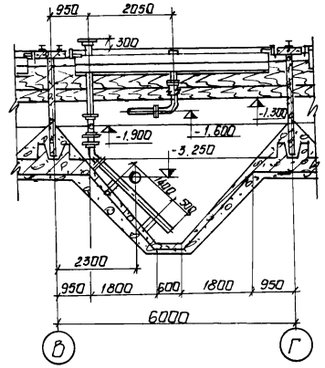

План одной секции

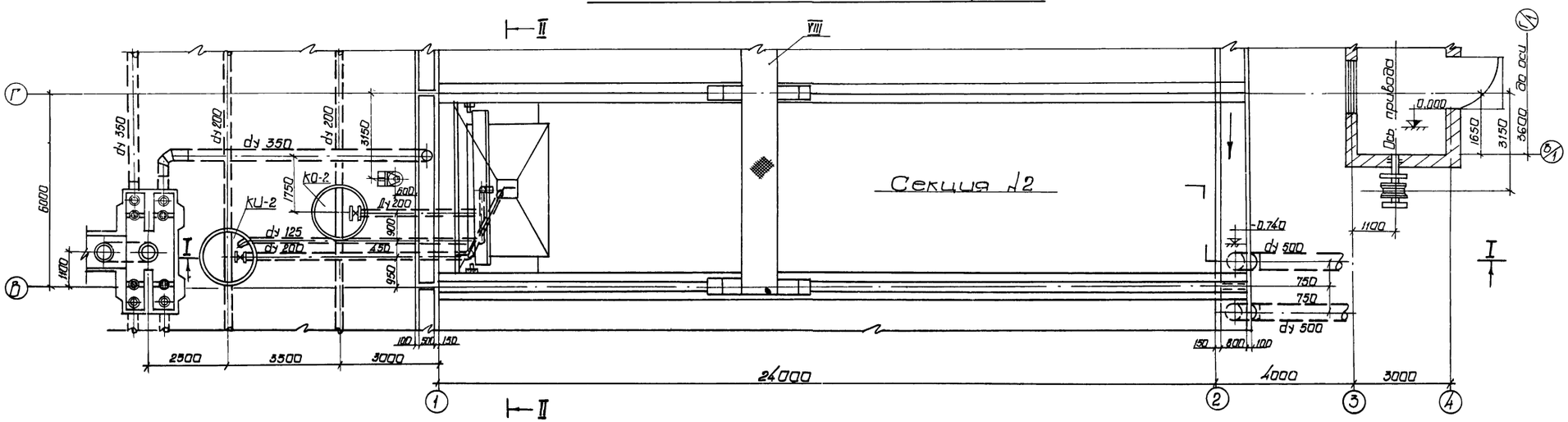

За отметку 0.000 условно принята отметка борта отстойника.

7546/II 5

					ТП 902-2-330 ТХ
Изм.	Лист	№ докум.	Подпись	Дата	Отстойники канализационные горизонтальные с механизированным удалением осадка
Провер.	Сапрыкин				Тип II. Первичный отстойник L=24 м; h=2 м
Инженер	Комарова				
Рук. груп	Терейков				
ГИП	Козловская				План одной секции Разрезы I-I, II-II

Лит.	Лист	Листов
Р	4	

МЖКХ - УССР Укркоммунниипроект гор. Харьков

Разрез III - III
(тип I)

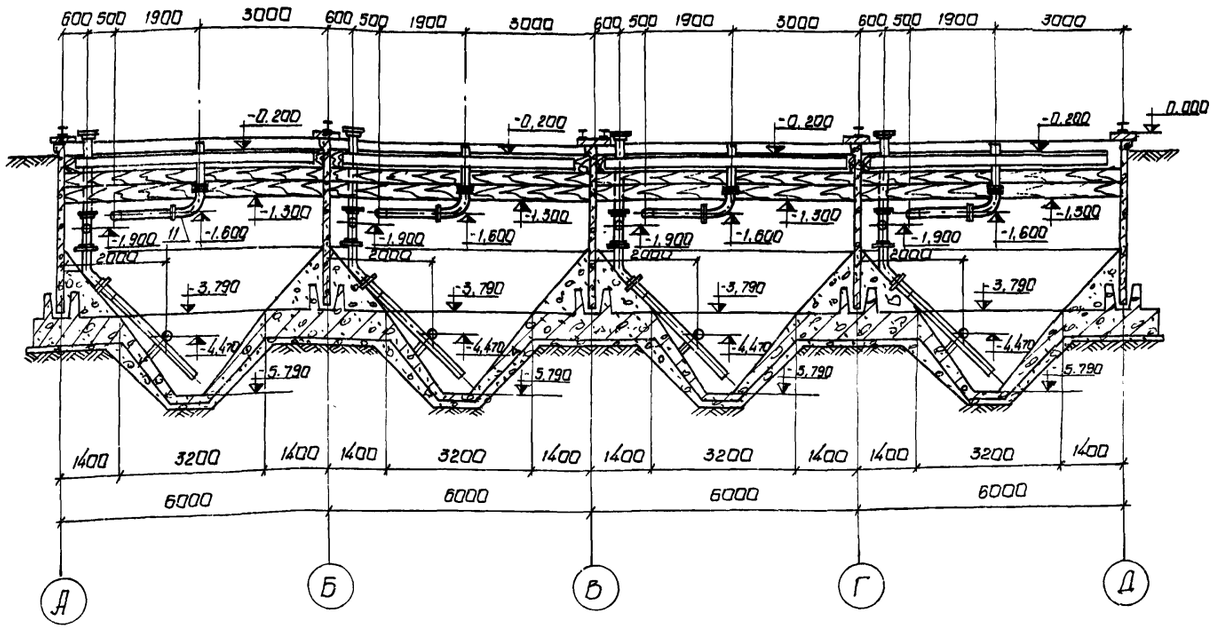

Разрез IV - IV
(тип I)

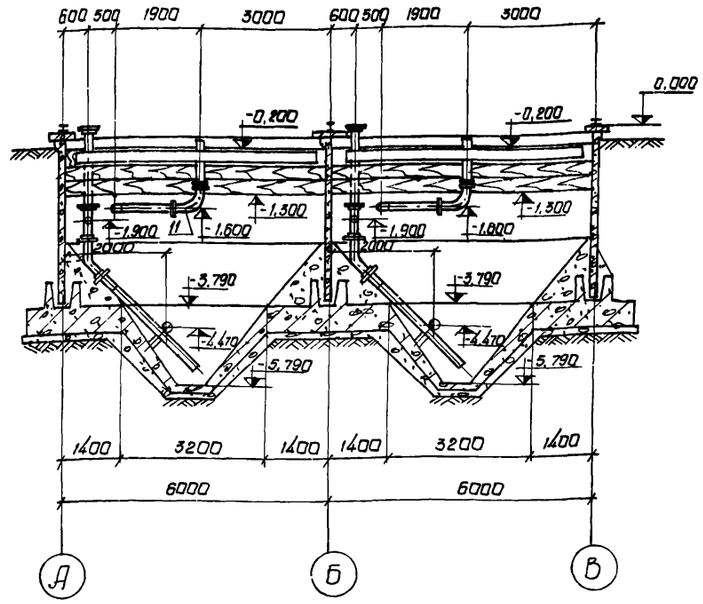

Разрез V - V
(тип II)

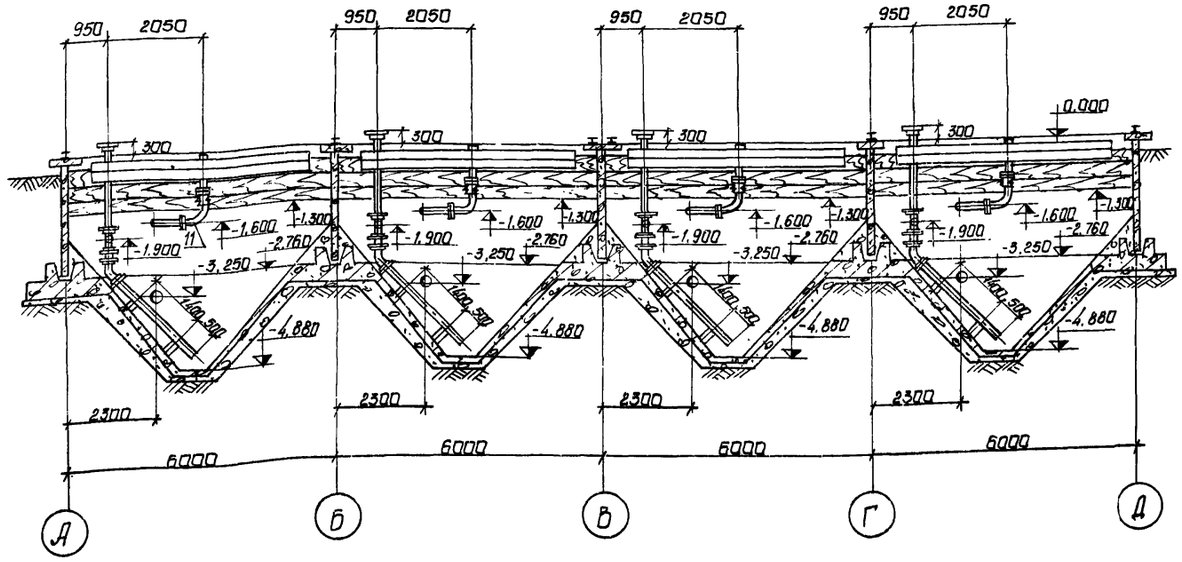

Разрез VI - VI
(тип II)

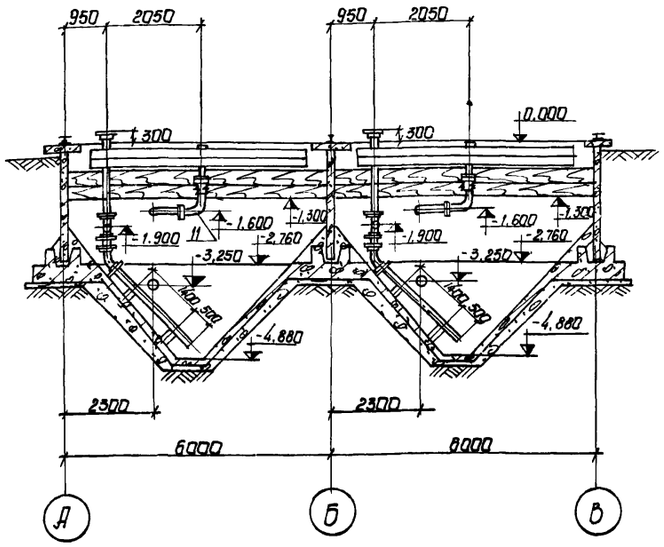

1. За отметку 0.000 условно принята отметка борта отстойника.
2. Данный лист комплектен с листом 2

7546/II 6

				ТП 902-2-330 ТХ	
				Отстойники канализационные горизонтальные с механизированным удалением осадка	
Изм.	Лист	N докум.	Подпись	Дата	
Провер.		Сапрыкин			Тип I. Первичный отстойник L=27м ; h=3м; Тип II. Первичный отстойник L=24м ; h=2м
Инженер		Образцова			Лит. Р; Лист 5; Листов
Рук. груп		Теребков			Разрезы III - III ; IV - IV ; V - V ; VI - VI
ГИП		Казмайская			Минск - УССР Укркоммунниипроект гор. Харьков
Нач. отд.		Пичахчи			

Профиль трубопровода, подающего стоки в отстойник №1

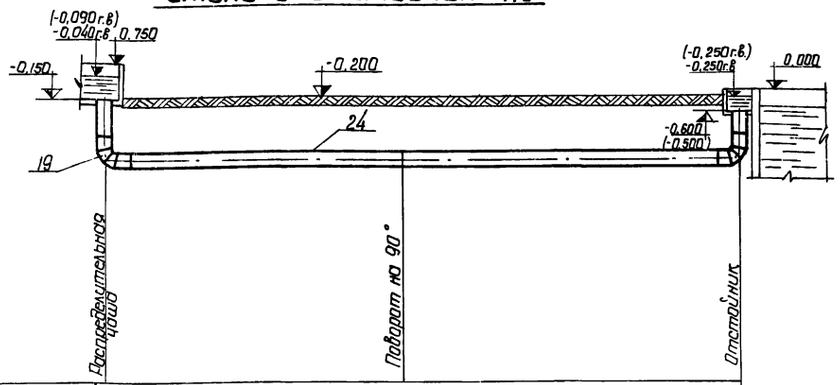

Материал труб	Трубы стальные эл. сварные dy 400 (350) ГОСТ 10704-63 Изоляция усиленная			
Уклон / Длина	i=0,000 ℓ=16,5			
Отметки лотка трубы	-1,900 (-1,880)			(-1,880) -1,900
Проектные отметки земли	-0,200	-0,200		-0,200
Расстояния между колодцами и точками	(7,45) 7,50		(9,05) 9,00	

Профиль трубопровода, подающего стоки в отстойник №2

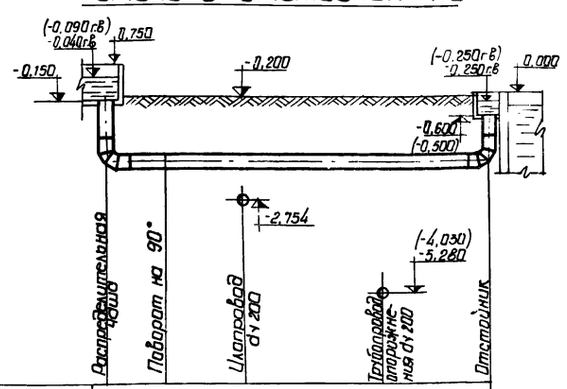

Материал труб	Трубы стальные эл. сварные dy 400 (350) ГОСТ 10704-63 Изоляция усиленная			
Уклон / Длина	i=0,000 ℓ=9,60			
Отметки лотка трубы	-1,900 (-1,880)	-1,900 (-1,880)		-1,900 (-1,880)
Проектные отметки земли	-0,200	-0,200		-0,200
Расстояния между колодцами и точками	(1,45) 1,50	2,05	3,50	(2,60) 2,55

Профиль трубопровода, подающего стоки в отстойник №3

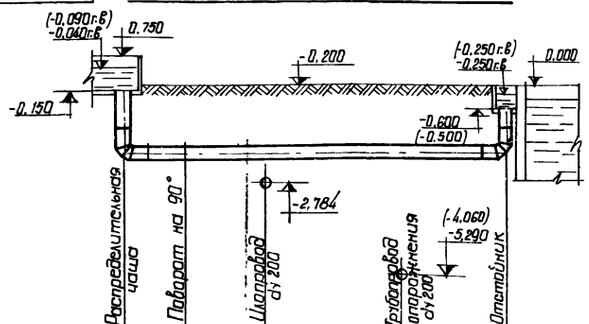

Материал труб	Трубы стальные эл. сварные dy 400 (350) ГОСТ 10704-63 Изоляция усиленная			
Уклон / Длина	i=0,000 ℓ=9,60 (9,70)			
Отметки лотка трубы	-1,900 (-1,880)	-1,900 (-1,880)		(-1,880) -1,900
Проектные отметки земли	-0,200	-0,200	-0,200	-0,200
Расстояния между колодцами и точками	(1,55) 1,50	2,05	3,50	(2,60) 2,55

Профиль трубопровода, подающего стоки в отстойник №4

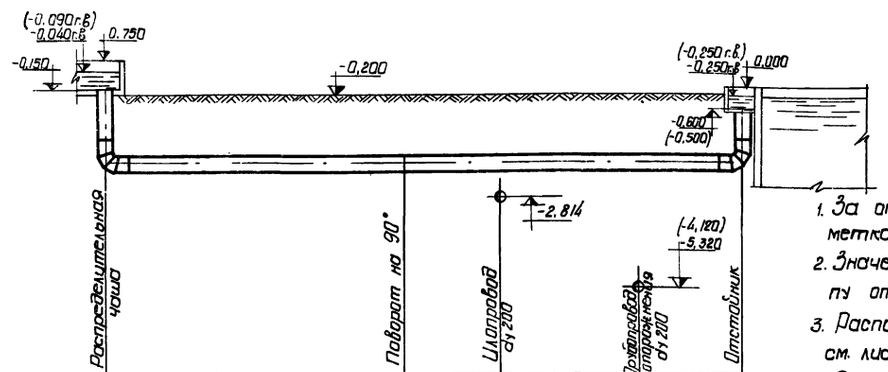

Материал труб	Трубы стальные эл. сварные dy 400 (350) ГОСТ 10704-63. Изоляция усиленная			
Уклон / Длина	i=0,000 ℓ=16,50 (16,60)			
Отметки лотка трубы	-1,900 (-1,880)	-1,900 (-1,880)		-1,900 (-1,880)
Проектные отметки земли	-0,200	-0,200		-0,200
Расстояния между колодцами и точками	(7,55) 7,50	2,950	3,500	(2,60) 2,55

1. За отметку 0,000 условно принята отметка борта отстойника.
2. Значения в скобках соответствуют II типу отстойников.
3. Расположение трасс трубопроводов в плане см. лист 2.
4. Стальные трубопроводы, укладываемые в земле; покрыть усиленной битумной изоляцией.
5. Основание под стальные трубопроводы определяется при привязке проекта с соблюдением следующего требования: уложенный трубопровод на всем протяжении должен опираться на нетронутый или плотно утрамбованный грунт.

7546/II 7

Изм.	Лист	№ докум.	Подпись	Дата
Провер.		Сапрыкин		
Инженер		Комарова		
Рук. гр.		Теребков		
ГИП		Козловская		
Нач. отд.		Пичахчи		

ТП 902-2-330 ТХ

Отстойники канализационные горизонтальные с механизированным удалением осадка

Тип I. Первичный отстойник L=27м h=3м
Тип II. Первичный отстойник L=24 h=2м

Лит.	Лист	Листов
Р	6	

Профили трубопроводов подающих стоки в отстойники №1÷№4

МЖКХ - УССР
Укркоммунниипроект гор. Харьков

Профиль илопровода

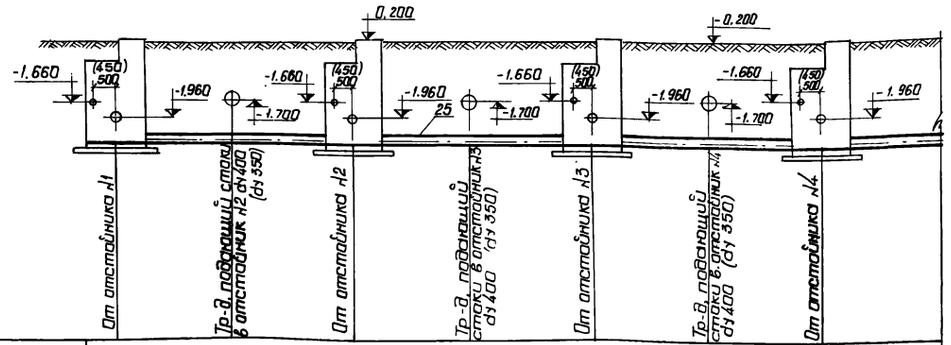

Материал труб	Трубы асбестоцементные dy 200 ГОСТ 1839-72							
Длина / Уклон	l = 22.0				i = 0.005			
Отметки лотка трубы	-2.740		-2.770		-2.800		-2.830	
Проектные отметки земли	-0.200		-0.200		-0.200		-0.200	
Расстояния между колодцами и точками	2.85 (2.90)	3.15 (3.10)	2.85 (2.90)	3.15 (3.10)	2.85 (2.90)	3.15 (3.10)	4.00	
№№ колодцев и точек	1		2		3		4	

Профиль трубопровода опорожнения отстойников

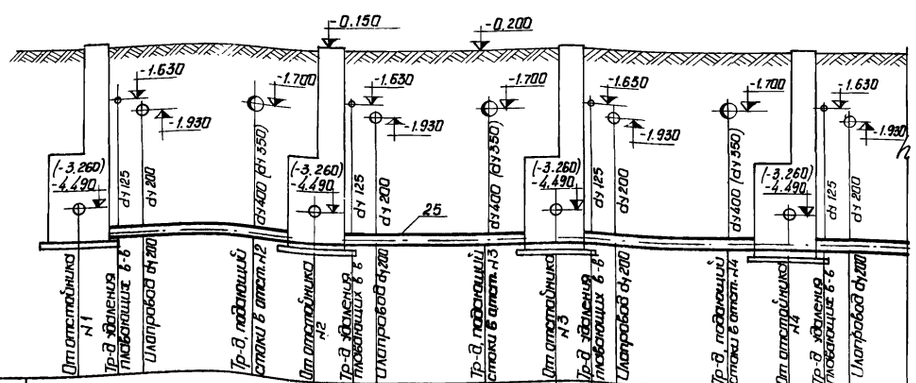

Материал труб	Трубы асбестоцементные dy 200 ГОСТ 1839-72														
Длина / Уклон	l = 22.0						i = 0.005								
Отметки лотка трубы	-5.840 (-4.010)			-5.270 (-4.040)			-5.300 (-4.070)			-5.330 (-4.100)					
Проектные отметки земли	-0.200			-0.200			-0.200			-0.200					
Расстояния между колодцами и точками	0.90	0.45 0.50	(2.90) 2.85	1.75	0.90	0.45 0.50	(2.90) 2.85	1.75	0.90	0.45 0.50	(2.90) 2.85	1.75	0.90	0.45 0.50	(2.65) 2.60
№№ колодцев и точек	1			2			3			4					

1. За отметку 0,000 условно принята отметка борта отстойника.
2. Значения в скобках соответствуют II типу отстойников.
3. Расположение трасс трубопроводов в плане см. лист 2.

7546/II 8

					ТП 902-2-330 IX		
					Отстойники канализационные горизонтальные с механизированным удалением осадка		
Изм.	Лист	№ докум.	Подпись	Дата	Тип I. Первичный отстойник L=27м h=3м Тип II. Первичный отстойник L=24м h=2м	Лит.	Лист	Листов
Провер.		Сапрыкин				Р	7	
Инженер		Камарова						
Рук. арул.		Теребков						
ГИП		Кавловская			Профили илопровода и трубопровода опорожнения отстойников	МЖКХ - УССР Укркоммунниипроект гор. Харьков		
Нач. отд.		Пичахчи						

План

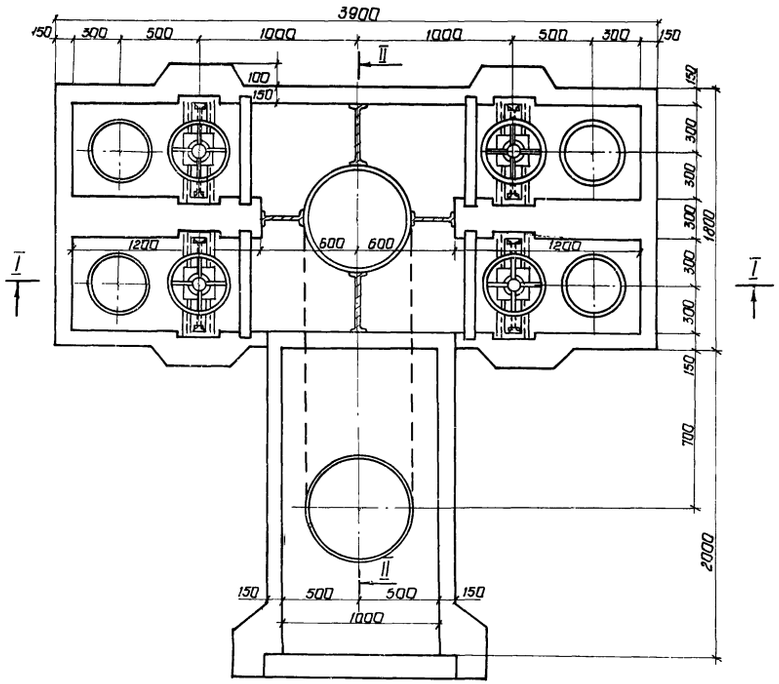

Разрез I-I

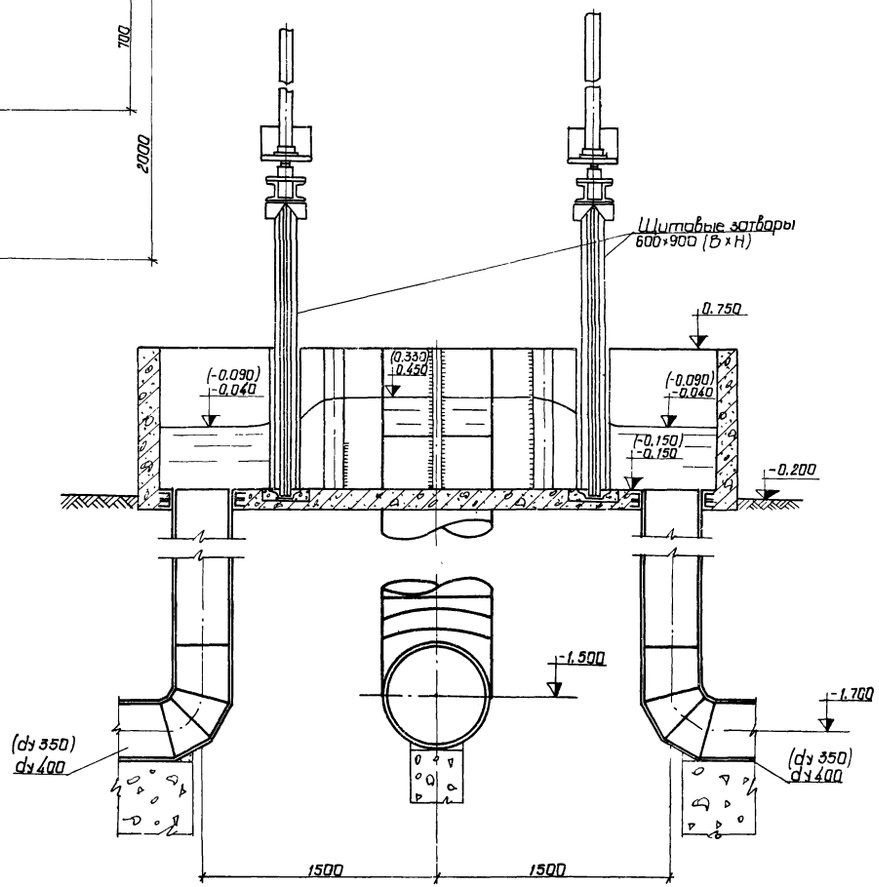

Разрез II-II

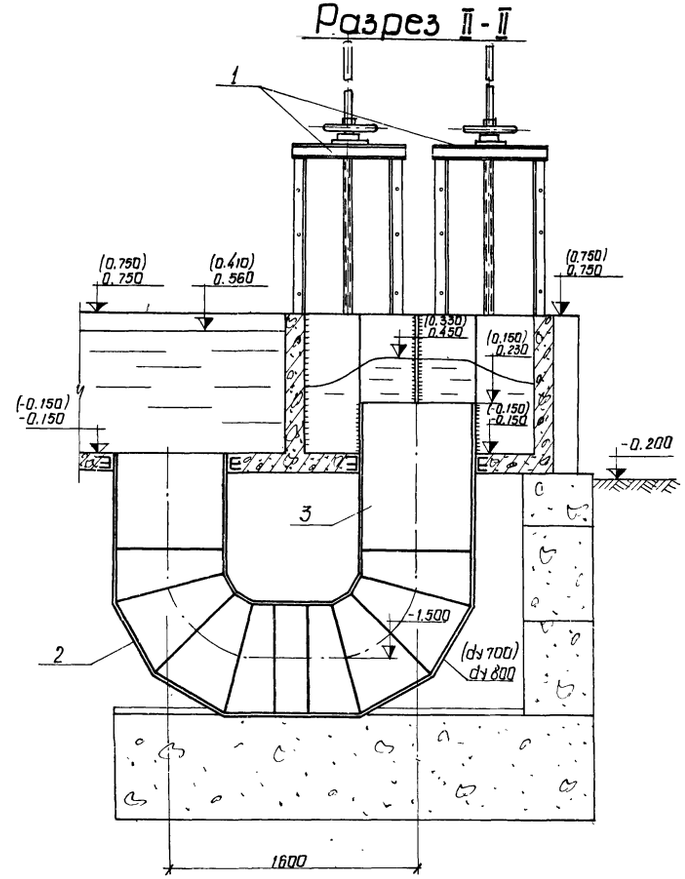

1. За отметку 0.000 условно принята отметка борта отстойника.
2. Значения в скобках соответствуют II типу отстойников.

7546/II 9

				ТП 902-2-330 ТХ		
				Отстойники канализационные горизонтальные с механизированным удалением осадка		
Изм.	Лист	№ докум.	Подпись	Дата	Распределительная чаша для I и II типа отстойников	Лит. Р; Лист 8; Листов
Провер.		Сапрыкин				
Инженер		Шевцова				
Рук. груп.		Теребков				
ГИП		Козловская			План. Разрезы I-I, II-II.	МЖКХ - УССР Укркоммунниипроект гор. Харьков
Нач. отд		Пичахчи				

Тип I 2 секции

Марка	Обозначение	Наименование	Кол.	Примечание
		Распределительная чаша		
1	Серия 3.901-8 вып. 6	Щитовой затвор		
		600×900 шт.	2	139.0
2	МН 2880-62	Отвод II 90° 820×8 шт.	2	209.0
3	ГОСТ 10704-76	Труба 820×10 п.м.	2.0	199.8
		Отстойники		
4	ОН 164.02.00.000	Илоскреб	1	2060
5	ОН 164.01.00.000	Привод	1	774.0
6	ОН 164.05.00.000	Короб плавающий	2	320.0
7	ОН 164.04.00.000	Стойка	2	42.00
8	ГОСТ 5525-61	Тройник ТР 200×200 шт.	2	81.90
9	ГОСТ 5525-61	Отвод ОРГ 45°200 шт.	2	47.50
10	МН 2880-62	Отвод I 90° 630×10 шт.	1	3.390
11	ГОСТ 18698-73	Рукав В(II)-1-125-136-У п.м.	4.0	5.100
12	ГОСТ 10704-76	Труба 630×10 п.м.	3.0	152.8
13	ГОСТ 10704-76	Труба 219×8 п.м.	9.0	41.63
14	ГОСТ 10704-76	Труба 140×4.0 п.м.	17.5	13.42
15	ГОСТ 5525-61	Труба 4НР 200А п.м.	23.0	48.80
		Наружные коммуникации		
16	30ч6бр	Задвижка Ду 200; Ру 10 шт	4	125.0
17	ОН 191.00.00.000	Колонка для управления задвижкой илового колодца	2	75.00
18	ОН 191.00.00.000-01	Колонка для управления задвижкой колодца опорожн.	2	136.0
19	МН 2880-62	Отвод 90° 426×7 шт.	6	71.20
20	ГОСТ 1255-67	Фланец Ду 200; Ру 10 шт.	4	8.05
21	ГОСТ 7798-70	Болт М20×70.58.05 шт.	32	0.243
22	ГОСТ 5915-70	Гайка М20.5.05 шт.	32	0.063
23	ГОСТ 7338-77	Прокладка 268×206×3.5 шт	4	0.104
24	ГОСТ 10704-76	Труба 426×8 п.м.	30.	82.50
25	ГОСТ 1839-72	Труба 211×11 п.м.	22	3950/52
		Масса указана одного изделия, в кг		

Тип I 4 секции

Марка	Обозначение	Наименование	Кол.	Примечание
		Распределительная чаша		
1	Серия 3.901-8 вып. 6	Щитовой затвор		
		600×900 шт.	4	139.0
2	МН 2880-62	Отвод II 90° 820×8 шт.	2	209.0
3	ГОСТ 10704-76	Труба 820×10 п.м.	2.0	199.8
		Отстойники		
4	ОН 164.02.00.000	Илоскреб	2	2060
5	ОН 164.01.00.000	Привод	2	774.0
6	ОН 164.05.00.000	Короб плавающий	4	320.0
7	ОН 164.04.00.000	Стойка	4	42.00
8	ГОСТ 5525-61	Тройник ТР 200×200 шт	4	81.90
9	ГОСТ 5525-61	Отвод ОРГ 45°200 шт	4	47.50
10	МН 2880-62	Отвод I 90° 630×10 шт.	2	3.390
11	ГОСТ 18698-73	Рукав В(II)-1-125-136У п.м	8.0	5.100
12	ГОСТ 10704-76	Труба 630×10 п.м.	6.0	152.8
13	ГОСТ 10704-76	Труба 219×8 п.м.	18.0	41.63
14	ГОСТ 10704-76	Труба 140×4.0 п.м.	35.0	13.42
15	ГОСТ 5525-61	Труба 4НР 200А п.м.	46.0	48.80
		Наружные коммуникации		
16	30ч6бр	Задвижка Ду 200; Ру 10 шт.	8	125.0
17	ОН 191.00.00.000	Колонка для управления задвижкой илового колод.	4	75.00
18	ОН 191.00.00.000-01	Колонка для управления задвижкой колодца опорож.	4	136.0
19	МН 2880-62	Отвод 90° 426×7 шт.	12	71.20
20	ГОСТ 1255-67	Фланец Ду 200; Ру 10 шт.	8	8.05
21	ГОСТ 7798-70	Болт М20×70.58.05 шт.	64	0.243
22	ГОСТ 5915-70	Гайка М20.5.05 шт.	64	0.063
23	ГОСТ 7338-77	Прокладка 268×206×3.5 шт	8	0.104
24	ГОСТ 10704-76	Труба 426×8 п.м.	60	82.50
25	ГОСТ 1839-72	Труба 211×11 п.м.	44	3950/52
		Масса указана одного изделия, в кг		

7546/II 10

Изм.	Лист	№ докум.	Подпись	Дата
Провер.		Сапрыкин		
Инженер		Камарова		
Рук. груп.		Терешков		
ГИП		Козловская		
Нач. отд.		Пичахчи		

ТП 902-2-330 ТХ

Отстойники, канализационные горизонтальные с механизированным удалением осадка

Тип I. Первичный отстойник L=27м h=3м

Лит.	Лист	Листов
Р	9	

Спецификация для 2х и 4х секций

Укркоммунниипроект г. Харьков

Тип II 2 секции

Марка	Обозначение	Наименование	Кол.	Примеч.
		Распределительная чаша		
1	Серия 3.901-8 вып.6	Щитовой затвор		
		600×900 шт.	2	139.0
2	МН 2880-62	Отвод II 90° 720×9 шт.	2	182.0
3	ГОСТ 10704-76	Труба 720×9 п.м.	2.0	157.8
		Отстойники		
4	ОН 164.02.00.000	Ускорей	1	2060
5	ОН 164.01.00.000	Привод	1	774.0
6	ОН 164.05.00.000	Корай плавающий	2	320.0
7	ОН 164.04.00.000	Стойка	2	42.00
8	ГОСТ 5525-61	Тройник ТР 200×200 шт	2	81.90
9	ГОСТ 5525-61	Отвод ОРГ 45°200 шт.	2	47.50
10	МН 2880-62	Отвод 90° 530×9 шт.	1	142.0
11	ГОСТ 18698-73	Рукав В(II)-1-125-136-У. п.м.	4.0	5.100
12	ГОСТ 10704-76	Труба 530×9 п.м.	3.0	115.6
13	ГОСТ 10704-76	Труба 219×8 п.м.	9.0	41.63
14	ГОСТ 10704-76	Труба 140×4.0 п.м.	18.0	13.42
15	ГОСТ 5525-61	Труба ЧНР 200А п.м.	22.0	48.80
		Наружные коммуникации		
16	30ч6бр	Задвижка Ду 200; Ру10 шт.	4	125.0
17	ОН 191.00.00.000	Колонка для управления задвижкой илового колодца	2	75.00
18	ОН 191.00.00.000-03	Колонка для управления задвижкой колодца опорожн.	2	106.0
19	МН 2880-62	Отвод 90°377×9 шт.	6	71.20
20	ГОСТ 1255-67	Фланец ду 200 Ру10 шт.	4	8.05
21	ГОСТ 7798-70	Болт М20×70.58.05 шт.	32	0.243
22	ГОСТ 5915-70	Гайка М20.5.05 шт.	32	0.063
23	ГОСТ 7338-77	Прокладка 268×206×3.5 шт.	4	0.104
24	ГОСТ 10704-76	Труба 377×9 п.м.	30	81.68
25	ГОСТ 1839-72	Труба 211×11 п.м.	22	3950/52
		Масса указана одного изделия, в кг		

Тип II 4 секции

Марка	Обозначение	Наименование	Кол.	Примеч.
		Распределительная чаша		
1	Серия 3.901-8 вып. 6	Щитовой затвор		
		600×900 шт.	4	139.0
2	МН 2880-62	Отвод II 90° 720×9 шт.	2	182.0
3	ГОСТ 10704-76	Труба 720×9 п.м.	2.0	157.8
		Отстойники		
4	ОН 164.02.00.000	Ускорей	2	2060
5	ОН 164.01.00.000	Привод	2	774.0
6	ОН 164.05.00.000	Корай плавающий	4	320.0
7	ОН 164.04.00.000	Стойка	4	42.00
8	ГОСТ 5525-61	Тройник ТР 200×200 шт	4	81.90
9	ГОСТ 5525-61	Отвод ОРГ 45°200 шт.	4	47.50
10	МН 2880-62	Отвод 90° 530×9 шт.	2	142.0
11	ГОСТ 18698-73	Рукав В(II)-1-125-136-У. п.м.	8.0	5.100
12	ГОСТ 10704-76	Труба 530×9 п.м.	6.0	115.6
13	ГОСТ 10704-76	Труба 219×8 п.м.	18.0	41.63
14	ГОСТ 10704-76	Труба 140×4.0 п.м.	36.0	13.42
15	ГОСТ 5525-61	Труба ЧНР 200А п.м.	44.0	48.80
		Наружные коммуникации		
16	30ч6бр	Задвижка Ду 200; Ру10 шт	8	125.0
17	ОН 191.00.00.000	Колонка для управления задвижкой илового колодца	4	75.00
18	ОН 191.00.00.000-03	Колонка для управления задвижкой колодца опорож	4	106.0
19	МН 2880-62	Отвод 90° 377×9 шт.	12	71.20
20	ГОСТ 1255-67	Фланец ду 200; Ру 10; шт.	8	8.05
21	ГОСТ 7798-70	Болт М20×70.58 05 шт.	64	0.243
22	ГОСТ 5915-70	Гайка М20.5.05 шт.	64	0.063
23	ГОСТ 7338-77	Прокладка 268×206×35 шт.	8	0.104
24	ГОСТ 10704-76	Труба 377×9 п.м.	60	81.68
25	ГОСТ 1839-72	Труба 211×11 п.м.	44	3950/52
		Масса указана одного изделия, в кг		

					ТП 902-2-330 ТХ	
					Отстойники канализационные горизонтальные с механизированным удалением осадка	
Изм.	Лист	№ докум.	Подпись	Дата		
Провер.		Сапрыкин			Тип II. Первичный отстойник L=24м; h=2м	Лит. Р / Лист 10 / Листов
Инженер		Комарова				
Рук.гр.		Терсаков				
ГИП		Козловской			Спецификация	МЭКХС-УССР

Ведомость чертежей основного комплекта

Формат	Лист	Наименование	Примечание (стр.)
22г	1	Общие данные	12
-"-	2	Компоновка из 2-х и 4-х секций	13
-"-	3	Тип III. План одной секции. Разрезы I-I, II-II	14
-"-	4	Тип IV. План одной секции. Разрезы I-I, II-II	15
-"-	5	Разрезы III-III, IV-IV, V-V, VI-VI	16
-"-	6	Профили трубопроводов, подающих сточные воды в отстойники №1÷№4	17
-"-	7	Профили илопровода и трубопровода опорожнения отстойников	18
-"-	8	Распределительная чаша План, Разрезы I-I, II-II.	19
-"-	9	Тип III. Спецификация для 4-х секций	20

Ведомость примененных и ссылочных документов

Обозначение	Наименование	Примечание
30ч 6бр	Задвижки	
МН 2880-62	Отводы сварные из углеродистой стали	
ГОСТ 5525-61	Отводы чугунные	
ГОСТ 5525-61	Тройники чугунные	
ГОСТ 10704-76	Трубы стальные	
ГОСТ 5525-61	Трубы чугунные	
ГОСТ 1839-72	Трубы асбестоцементные	
ГОСТ 18698-73	Резино-тканевые рукава	
Серия 3.901-8 вып.6	Щитовой затвор 600×900	

Ведомость основных комплектов

Обозначение	Наименование	Примечание
	Пояснительная записка	Альбом I
	Технологическая часть	Альбом II
	Архитектурно-строительная часть	
	Тип I. Первичный отстойник четырехсекционный L=27м, h=3м из сборного железобетона	Альбом III
	Тип I. Первичный отстойник двухсекционный L=27м, h=3м из сборного железобетона	Альбом IV
	Тип II. Первичный отстойник четырехсекционный L=24м, h=2м из сборного железобетона	Альбом V
	Тип II. Первичный отстойник двухсекционный L=24м, h=2м из сборного железобетона	Альбом VI
	Тип III Вторичный отстойник четырехсекционный L=27м h=3м из сборного железобетона	Альбом VII
	Тип IV. Вторичный отстойник четырехсекционный L=27м, h=2м из сборного железобетона	Альбом VIII
	Тип I-IV. Первичные и вторичные отстойники из монолитного железобетона	Альбом IX
	Электротехническая часть	Альбом X
	Нестандартизированное оборудование	Альбом XI
	Заказные спецификации	Альбом XII
	Сметы	Альбом XIII

Экспликация сооружений и оборудования

I	Распределительная чаша
II	Впускной лоток
III	Отстойник
IV	Сборной лоток осветленной воды
V	Помещение привода илоскреба
VI	Стойка для натяжки троса.
VII	Илоскреб

Условные обозначения

—1— Подводящий трубопровод

—2— Отводящий трубопровод

—3— Илопровод

—4— Трубопровод опорожнения

КИ-1÷КИ-4 Иловые колодцы

КО-1÷КО-4 Колодцы опорожнения

1. За отметку 0.000 условно принята отметка борта отстойника.
2. Технологические чертежи проекта выполнены для отстойников из сборного железобетона. Для отстойников из монолитного железобетона технологические чертежи применяются в полном объеме без корректировки.

Проект разработан в соответствии с действующими нормами и правилами и предусматривает мероприятия, обеспечивающие взрывную, взрывопожарную и пожарную безопасность при эксплуатации здания.
Гл. инженер проекта [подпись] /Козловская С.Б/

7546/II. 12

Изм	Лист	№ докум.	Подпись	Дата
Провер.		Сапрыкин	[подпись]	
Инженер		Комарова	[подпись]	
Рук.гр.		Теребков	[подпись]	
Гл.инж.пр		Козловская	[подпись]	
Нач.отд		Пичахчи	[подпись]	

ТП 902-2-330 ТХ

Отстойники канализационные горизонтальные с механизированным удалением осадка

Тип III. Вторичный отстойник L=27м, h=3м

Тип IV. Вторичный отстойник L=27м h=2м

Лит.	Лист	Листов
Р	1	9

Общие данные

МЖКХ-УССР Укркоммуннипроект г. Харьков

III типоразмер
Компоновка из 4х секций

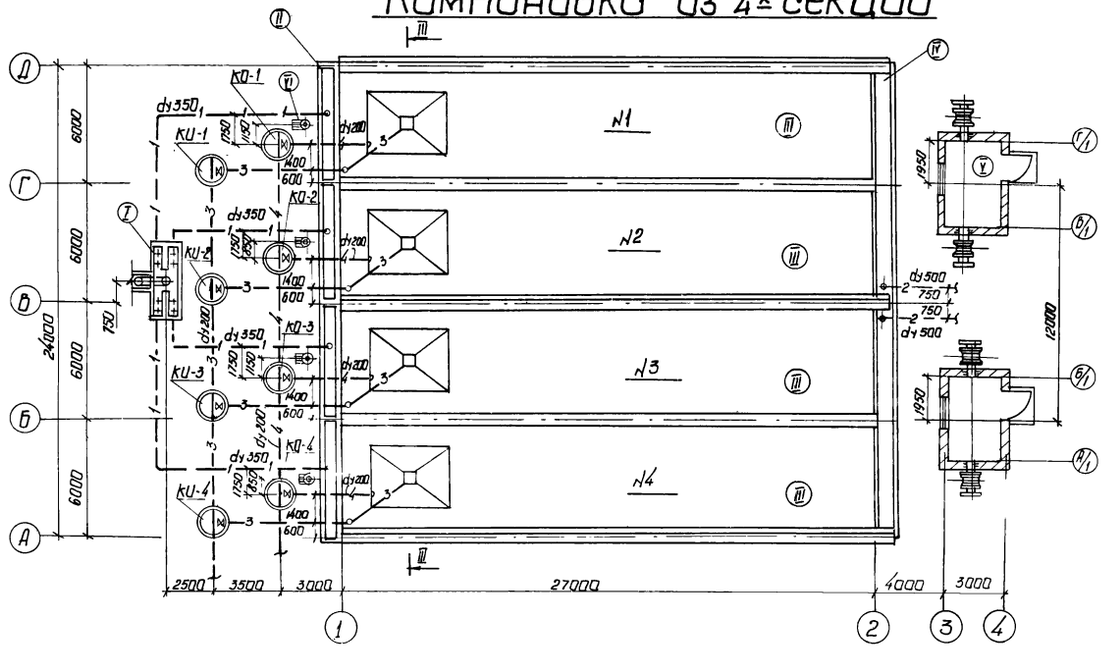

IV Типоразмер
Компоновка из 4х секций

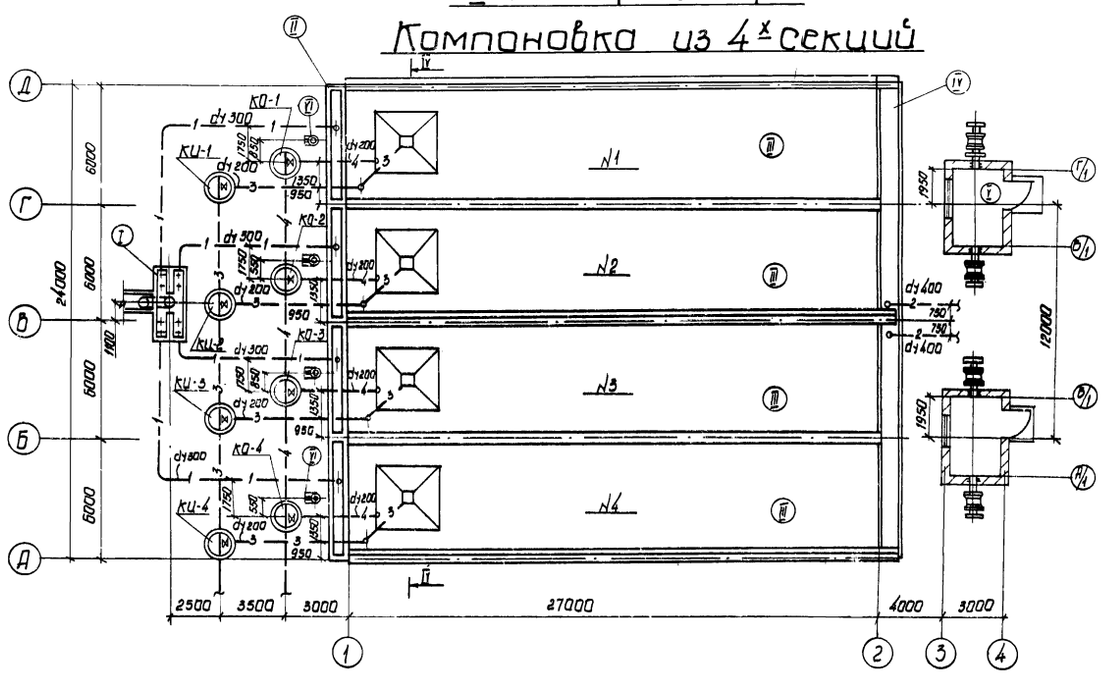

7546/II 13

				ТП 902-2-330 ТХ	
				Отстойники канализационные горизонтальные с механизированным удалением осадка	
Изм.	Лист	№ докум.	Подпись	Дата	
Провер.	Сапрыкин			Тип III. Вторичный отстойник L=27м h=3м Тип IV. Вторичный отстойник L=27м h=2м	Лит. Р / Лист 2 / Листов
Инженер	Шевцова				
Рук. груп	Теребков				
ГИП	Козловская			Компоновка из 4-х секций	МЖКХ-УССР Укркоммунпроект
Нач. отд.	Пичахчи				

Разрез I-I

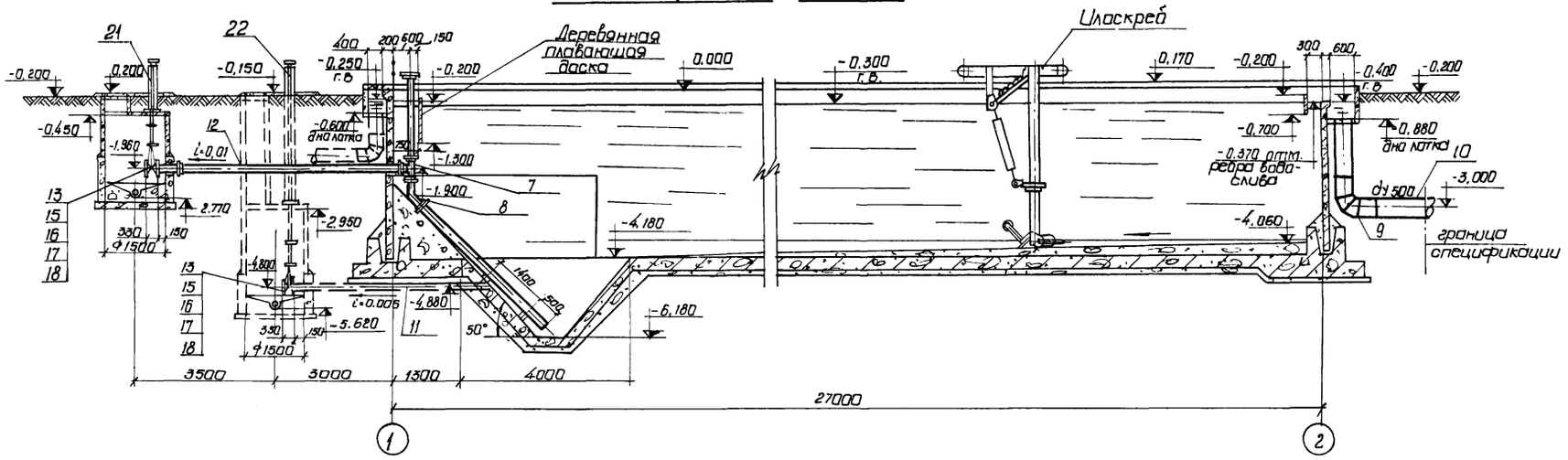

Разрез II-II

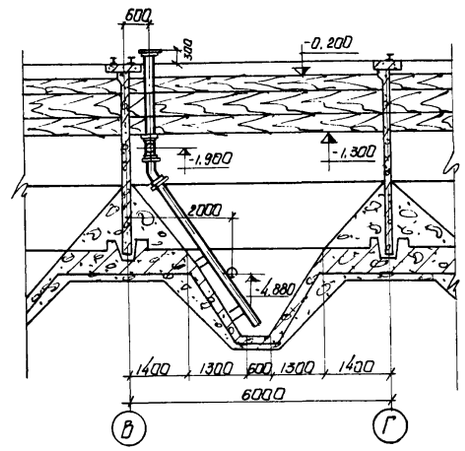

План одной секции

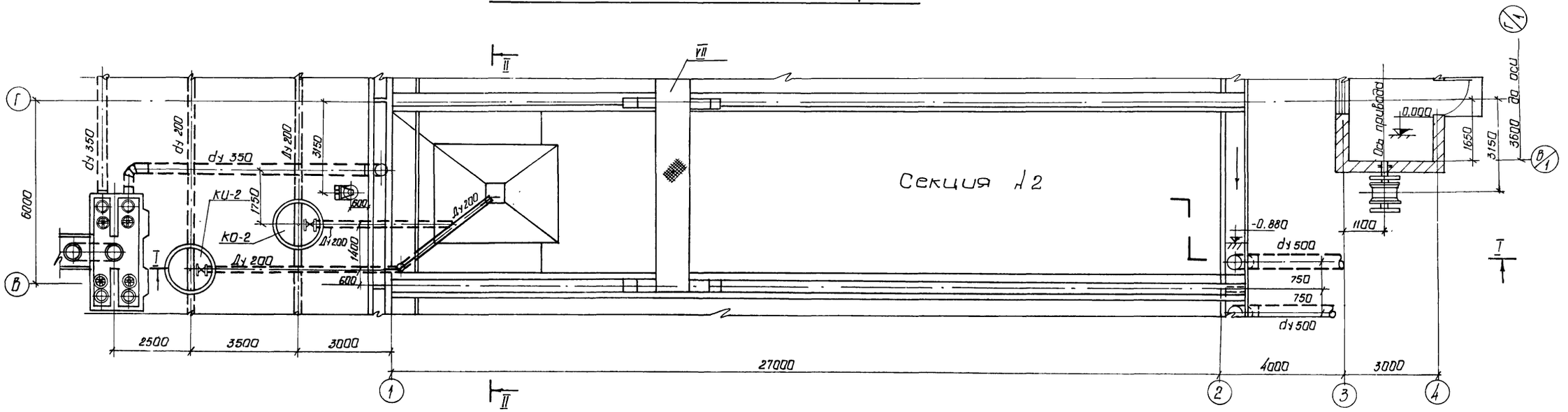

За отметку 0.000 условно принята отметка борта отстойника.

7546/II 14

					ТП 902-2-330 ТХ	
					Отстойники канализационные горизонтальные с механизированным удалением осадка	
Изм.	Лист	N докум.	Подпись	Дата	Тип III. Вторичный отстойник L=27м h=3м	Лит. / Лист / Листов: Р / 3 /
Провер.	Сапрыкин					
Инженер	Комарова					
Рук. груп.	Терсбков					
ГИП	Козловская				План одной секции. Разрезы I-I, II-II	МЭСКХ - УССР Укркоммунпроект
Нач. отд	Пичахчи					

Разрез I-I

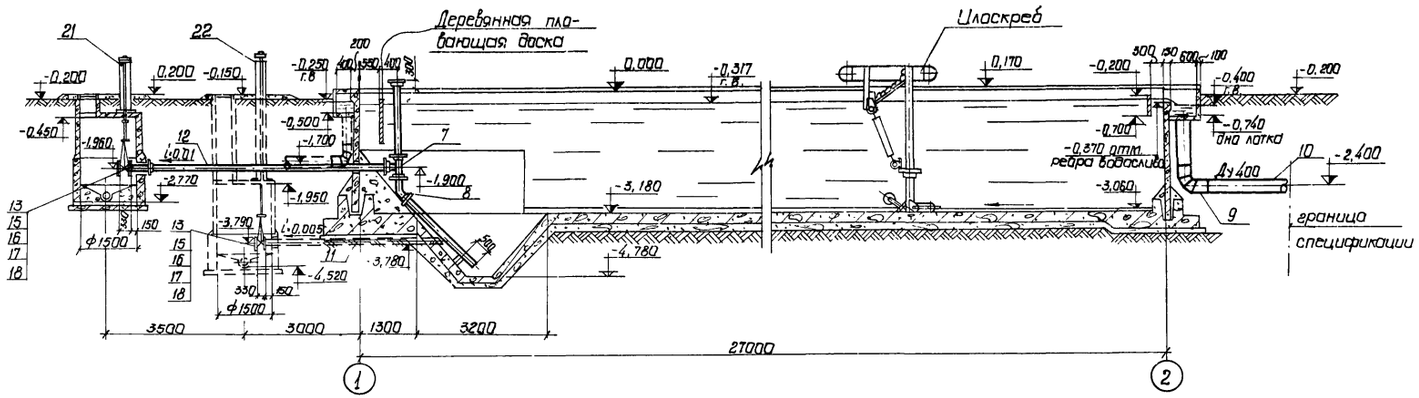

Разрез II-II

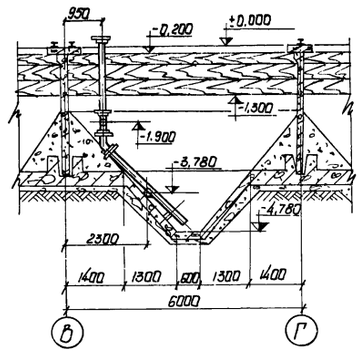

План одной секции

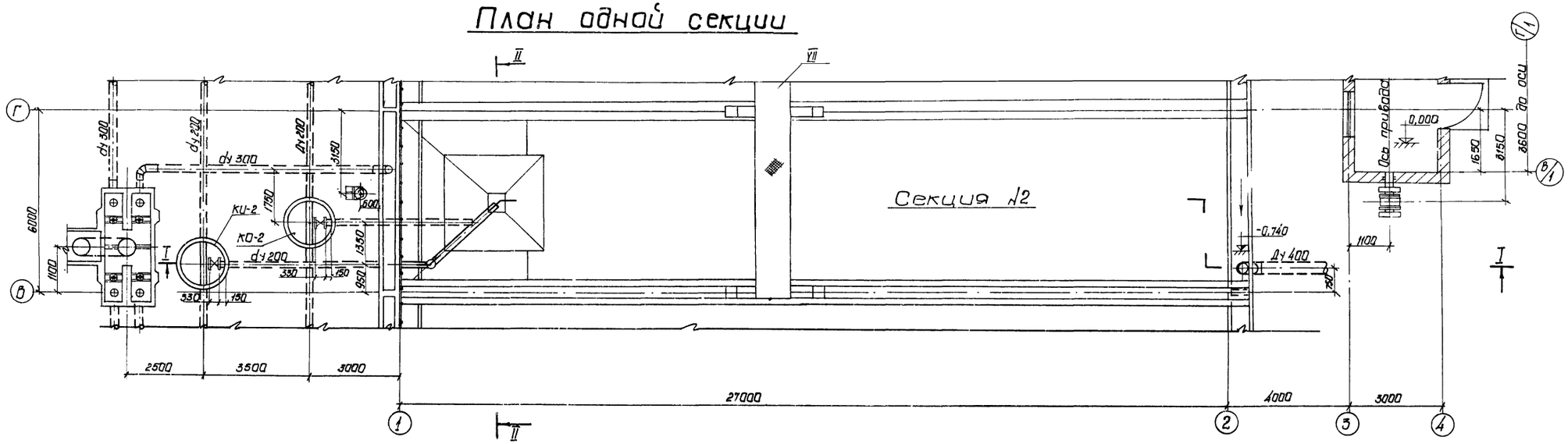

За отметку 0.000 условно принята отметка борта отстойника.

7546/II 15

				ТП 902-2-330 ТХ	
				Отстойники канализационные горизонтальные с механизированным удалением осадка	
Изм.	Лист	№ докум.	Подпись	Дата	
Провер.		Сапрыкин			Тип IV. Вторичный отстойник L=27м; H=2м
Инженер		Камарова			Лит. Р; Лист 4; Листов
Рук. ерп.		Терейков			
ГИП		Козловская			План одной секции. Разрезы I-I, II-II.
Нач. отд.		Пичахчи			Минжилкоммунстрой УССР, Укркоммунниипроект, гор. Харьков

Разрез III - III
(тип III)

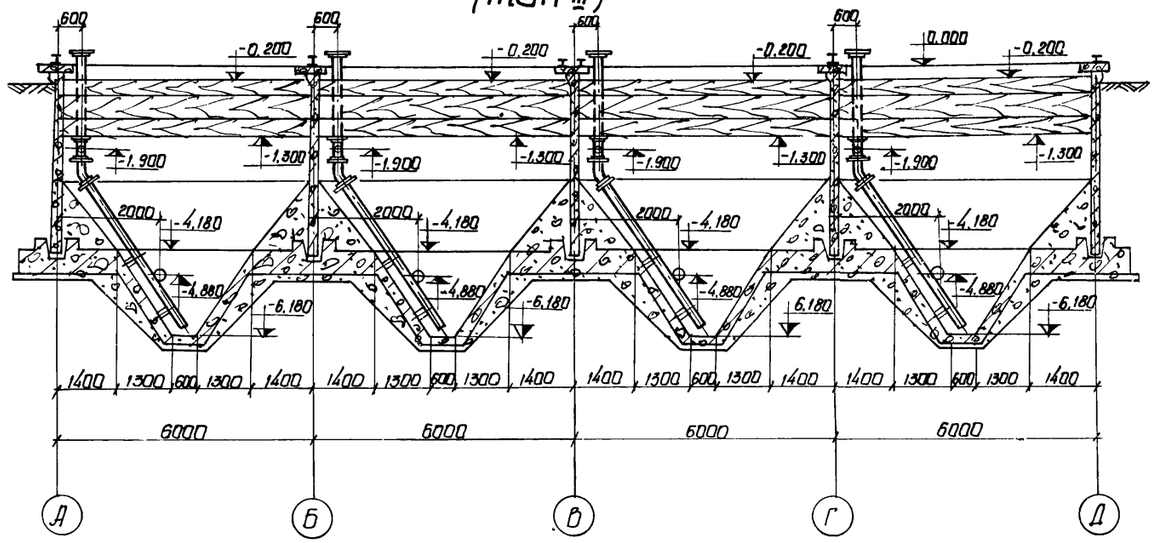

Разрез IV - IV
(тип IV)

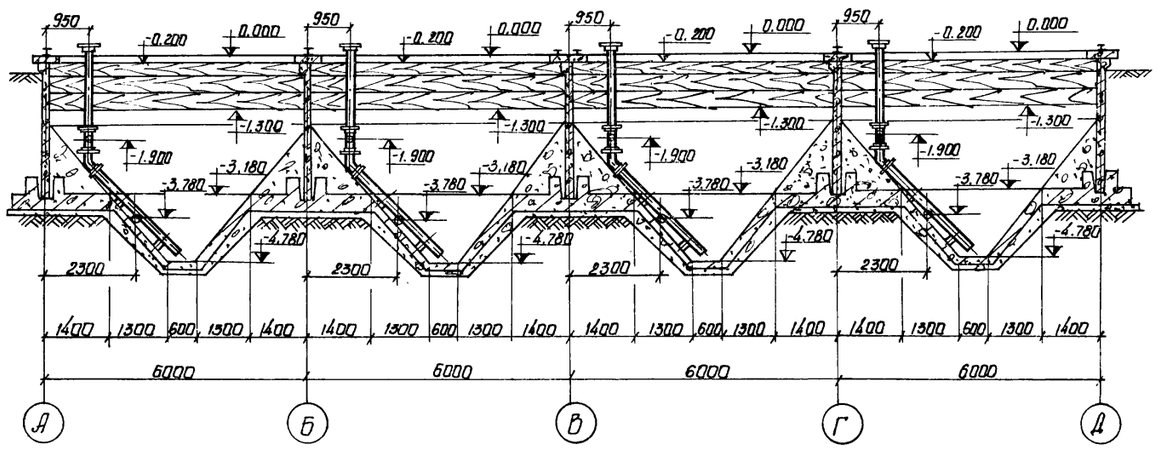

1. За отметку 0.000 условно принята отметка борта отстойника.
2. Данный лист комплектен с листом 2

7546/II 16

					ТП 902-2-330 ТХ		
					Отстойники канализационные горизонтальные с механизированным удалением осадка		
Изм.	Лист	№ докум.	Подпись	Дата	Тип III. Вторичный отстойник L=27м h=3м	Лит.	Лист	Листов
Провер.		Сапрыкин			Тип IV. Вторичный отстойник L=27м h=2м	Р	5	
Инженер		Образцова						
Рук. гр.		Терсаков			Разрезы III - III, IV - IV	МЖКХ - УССР Укркоммунниипроект гор. Харьков		
ГИП		Козловская						
Нач. отд.		Пичахчи						

Профиль трубопровода, подающего стоки в отстойник №1

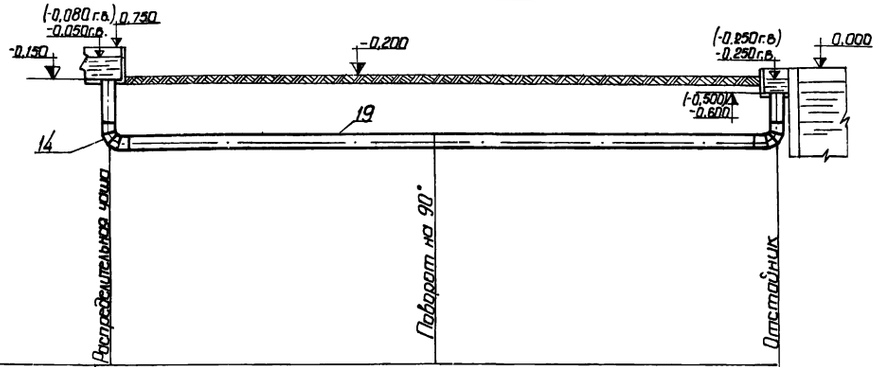

Материал труб	Трубы стальные электросварные ду 350 (300) ГОСТ 10704-63 Изоляция усиленная		
Уклон / Длина	i = 0,000 ℓ = 16,55 (16,50)		
Отметки лотка трубы	-1,880 (-1,850)	-1,880 (-1,850)	-1,880 (-1,850)
Проектные отметки земли	-0,200	-0,200	-0,200
Расстояния между колодцами и точками	7,50 (7,45)	9,05	

Профиль трубопровода, подающего стоки в отстойник №4

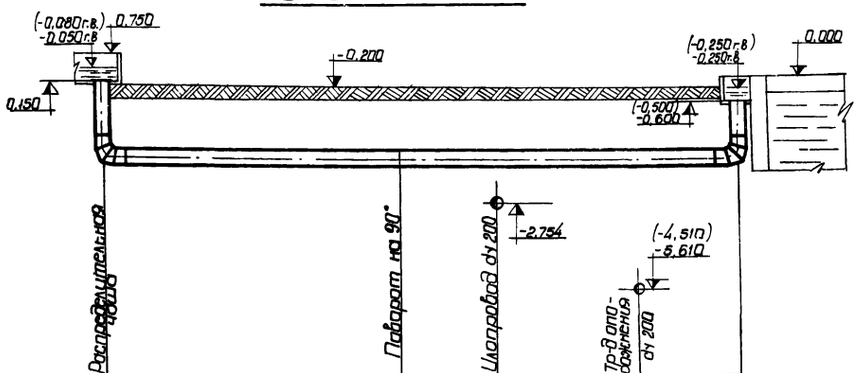

Материал труб	Трубы стальные электросварные Ду 350 (300) ГОСТ 10704-63 Изоляция усиленная			
Уклон / Длина	i = 0,000 ℓ = 16,55 (16,60)			
Отметки лотка трубы	-1,880 (-1,850)	-1,880 (-1,850)	-1,880 (-1,850)	
Проектные отметки земли	-0,200	-0,200	-0,200	
Расстояния между колодцами и точками	7,50 (7,55)	2,950	3,500	2,600

Профиль трубопровода, подающего стоки в отстойник №2

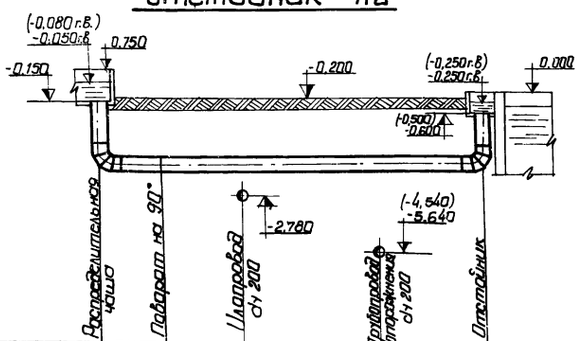

Материал труб	Трубы стальные электросварные, Ду 350 (300) ГОСТ 10704-63 изоляция усиленная			
Уклон / Длина	i = 0,000 ℓ = 9,65 (9,70)			
Отметки лотка трубы	-1,880 (-1,850)	-1,880 (-1,850)	-1,880 (-1,850)	
Проектные отметки земли	-0,200	-0,200	-0,200	
Расстояния между колодцами и точками	1,50 (1,45)	2,05	3,50	2,60

Профиль трубопровода, подающего стоки в отстойник №3

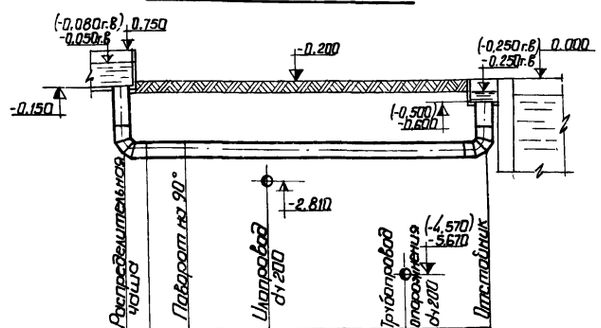

Материал труб	Трубы стальные электросварные Ду 350 (300) ГОСТ 10704-63 Изоляция усиленная			
Уклон / Длина	i = 0,000 ℓ = 9,65 (9,70)			
Отметки лотка трубы	-1,880 (-1,850)	-1,880 (-1,850)	-1,880 (-1,850)	
Проектные отметки земли	-0,200	-0,200	-0,200	
Расстояния между колодцами и точками	1,50 (1,55)	2,05	3,50	2,60

1. За отметку 0,000 условно принята отметка борта отстойника.
2. Значения в скобках соответствуют IV типу отстойников.
3. Расположение трасс трубопроводов в плане см. лист 2.
4. Стальные трубопроводы, укладываемые в земле, покрыть усиленной битумной изоляцией.
5. Основание под стальные трубопроводы определяется при привязке проекта с соблюдением следующего требования: уложенный трубопровод на всем протяжении должен опираться на нетронутый или плотно утрамбованный грунт.

7546/II 17

					ТП 902-2-330 ТХ	
					Отстойники канализационные горизонтальные с механизированным удалением осадка	
Изм.	Лист	N докум.	Подпись	Дата	Тип II. Вторичный отстойник L=27м h=3м	Лит. / Лист / Листов
Провер.		Сапрыкин			Тип IV. Вторичный отстойник L=27м h=2м	Р / 6 /
Инженер		Шевцова			Профили трубопроводов, подающих стоки в отстойники №1 ÷ №4	МЖКХ - УССР Укркоммунниипроект гор. Харьков
Рук. гр.		Терейков				
ГИП		Козловская				
Нач. отд.		Пичахчи				

Профиль илопровода

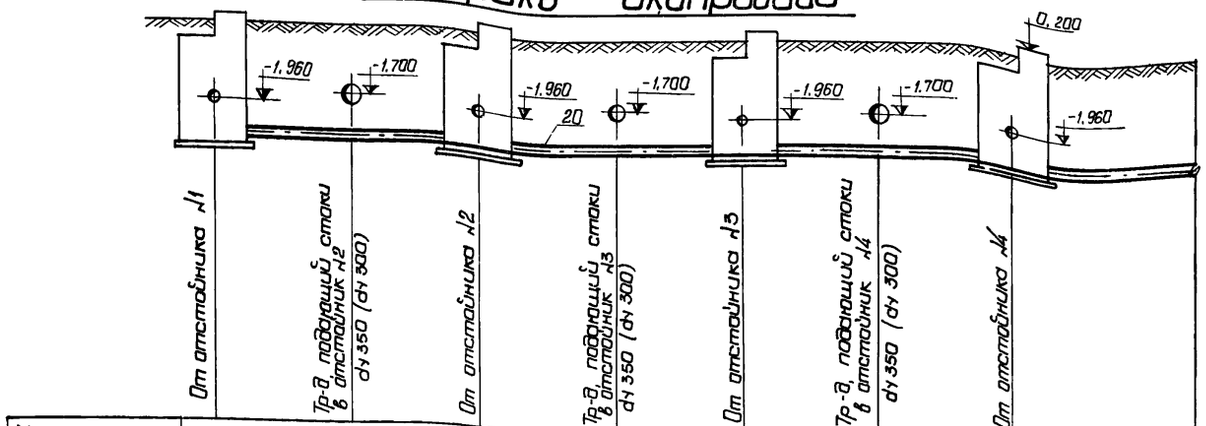

Материал труб	Трубы асбестоцементные dy 200 ГОСТ 1839-72							
Длина / Уклон	l=22.0							i=0.005
Отметки лотка трубы	-2,740		-2,770		-2,800		-2,830	
Проектные отметки земли	-0,200		-0,200		-0,200		-0,200	
Расстояния между колодцами и точк.	(2.90) 2.85	(3,10) 3,15	(2.90) 2.85	(3.10) 3,15	(2.90) 2,85	(3,10) 3,15	4.00	
№№ колодцев и точек	1		2		3		4	

Профиль трубопровода опорожнения отстойников

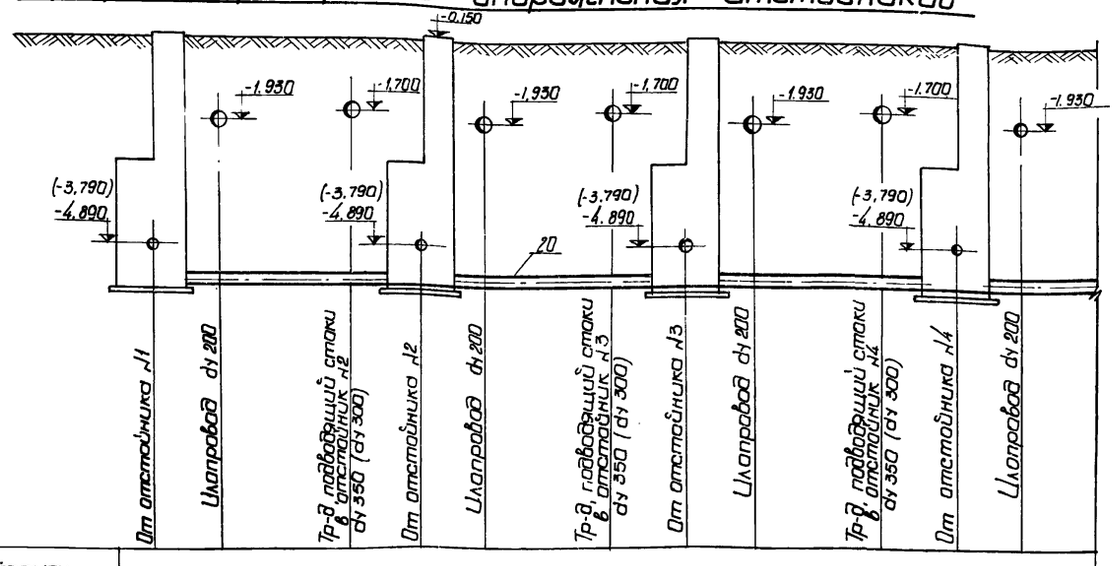

Материал труб	Трубы асбестоцементные dy 200 ГОСТ 1839-72										
Длина / Уклон	l=22.0										i=0.005
Отметки лотка трубы	-5,590 (-4,490)			-5,620 (-4,520)			-5,650 (-4,550)			-5,680 (-4,580)	
Проектные отметки земли	-0,200			-0,200			-0,200			-0,200	
Расстояние между колодцами и точк.	(1.35) 1.40	(2,90) 2,85	1,75	(1.35) 1.40	(2,90) 2,85	1,75	(1,35) 1.40	(2,90) 2,85	1,75	(1,35) 1.40	(2,65) 2,60
№№ колодцев и точек	1			2			3			4	

1. За отметку 0,000 условно принята отметка борта отстойника.
2. Значения в скобках соответствуют IV типу отстойников.
3. Расположение трасс трубопроводов в плане см. лист 2

7546/II 18

					ТП 902-2-330 ТХ	
					Отстойники канализационные горизонтальные с механизированным удалением осадка	
Изм.	Лист.	№ докум.	Подпись	Дата	Тип III. Вторичный отстойник L=27м h=3м / Тип IV. Вторичный отстойник L=27м h=2м	Лит. P; Лист 7; Листов
Провер.		Сапрыкин				
Инженер		Образцова				
Рук.гр.		Терейкая				
ГИП		Козловская			Профили илопровода и трубопровода опорожнения отстойников	МЖКХ УССР Укркоммунниипроект гор. Харьков
Нач.отд.		Пичахчи				

План

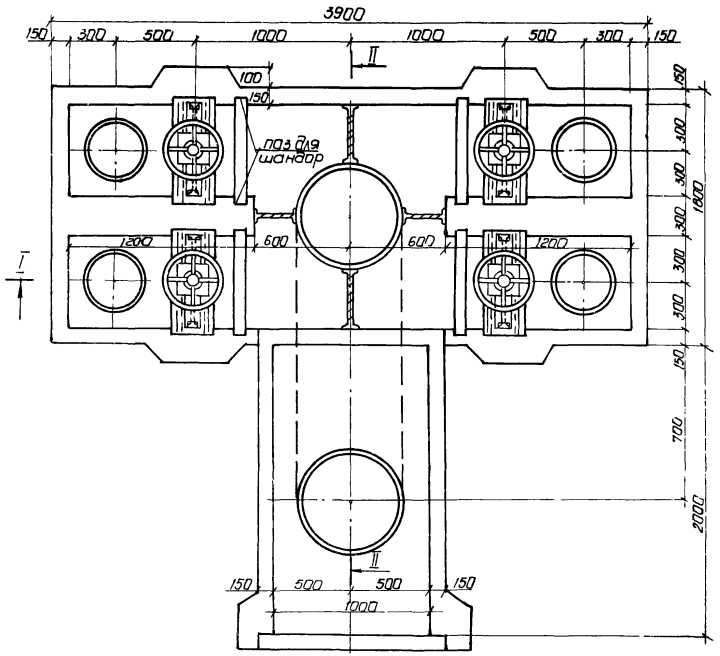

Разрез I-I

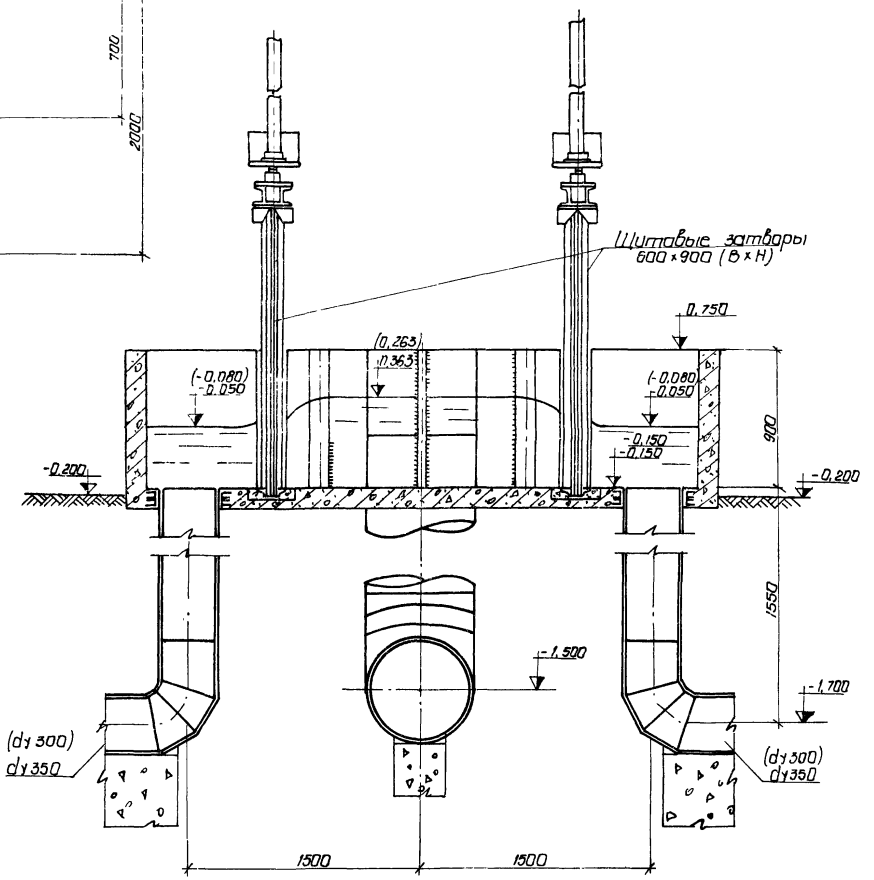

Разрез II-II

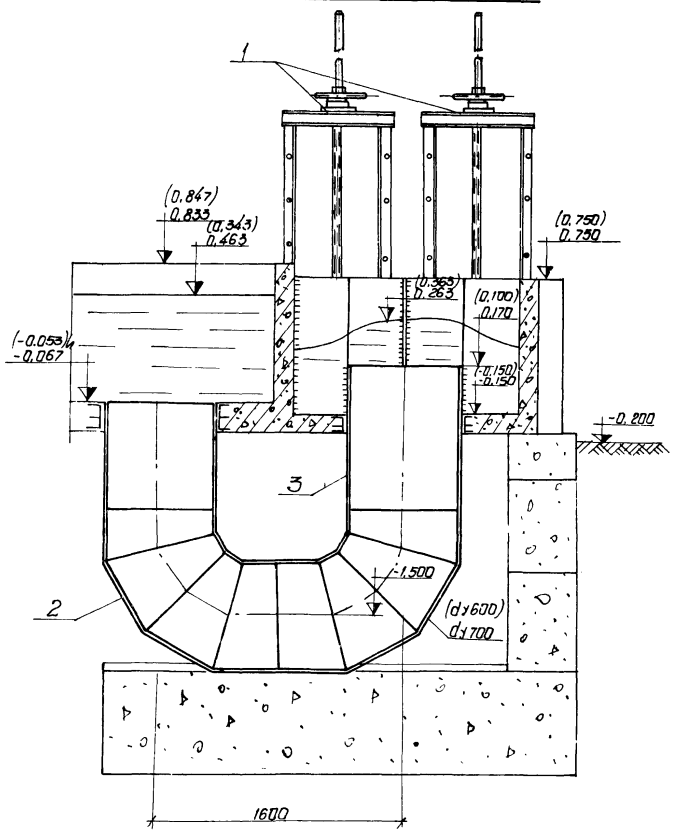

1. За отметку 0,000 условно принята отметка борта отстойника
2. Значения в скобках соответствуют IV типу отстойников

7546/II 19

					ТП 902-2-330 ТХ		
					Отстойники канализационные горизонтальные с механизированным удалением осадка		
Изм.	Лист	№ докум.	Подпись	Дата			
Провер.		Сапрыкин			Распределительная чаша для III и IV типа отстойников	Лит	Лист	Листов
Инженер		Шевцова				Р	8	
Рук. гр.		Теребков				МЖКХ - УССР		
ГИП		Козлайская			Планы, Разрезы I-I, II-II.	Укркоммунниипроект гор. Харьков		
Нач. отд.		Пичахчи						

Тип III 4 секции

Марка	Обозначение	Наименование	Кол.	Примечание
		Распределительная чаша		
1	Серия 3.901-8 вып. 6	Щитовой затвор	4	139.0
		600 × 900 шт.		
2	МН 2880-62	Отвод II 90° 720×9 шт.	2	271.0
3	ГОСТ 10704-76	Труба 720×9 п.м.	2.0	157.8
		Отстойники		
4	ОН.164.02.00.000	Иласкреб	2	2060
5	ОН 164.01.00.000	Привод	2	774.0
6	ОН 164.04.00.000	Стойка	4	4200
7	ГОСТ 5525-61	Тройник ТР 200×200 шт.	4	81.90
8	ГОСТ 5525-61	Отвод ОРГ 45°200	4	47.50
9	МН 2880-62	Отвод I 90° 530×9 шт.	2	142.0
10	ГОСТ 10704-76	Труба 530×9 п.м.	7.0	115.6
11	ГОСТ 10704-76	Труба 219×8 п.м.	18.0	41.63
12	ГОСТ 5525-61	Труба 4НР 200А п.м.	49.0	48.80
		Наружные коммуникации		
13	30ч6бр	Задвижка Ду 200; Ру10 шт.	8	125.0
14	МН 2880-62	Отвод 90° 377×9 шт.	12	71.20
15	ГОСТ 1255-67	Фланец ду 200; Ру10 шт.	8	8.05
16	ГОСТ 7798-70	Болт М20×70.58.05 шт.	64	0.243
17	ГОСТ 5915-70	Гайка М20.5.05 шт.	64	0.063
18	ГОСТ 7338-77	Прокладка 268×206×3.5 шт.	8	0.104
19	ГОСТ 10704-76	Труба 377×9 п.м.	54.0	81.68
20	ГОСТ 1839-72	Труба 211×11 п.м.	44.0	3950/52
21		Колонка для управления задвижкой иловаго колодца	4	75.00
22		Колонка для управления задвижкой колодца	4	142.0
		опорожнения		
		Масса указана одного изделия, в кг		

Тип IV 4 секции

Марка	Обозначение	Наименование	Кол.	Примечание
		Распределительная чаша		
1	Серия 3.901-8 вып. 6	Щитовой затвор	4	139.0
		600 × 900 шт.		
2	МН 2880-62	Отвод II 90° 630×9 шт.	2	137.0
3	ГОСТ 10704-76	Труба 630×9 п.м.	2.0	137.8
		Отстойники		
4	ОН 164.02.00.000	Иласкреб	2	2060
5	ОН 164.01.00.000	Привод	2	774.0
6	ОН 164.04.00.000	Стойка	4	42.00
7	ГОСТ 5525-61	Тройник ТР 200×200 шт.	4	81.90
8	ГОСТ 5525-61	Отвод ОРГ 45°200 шт.	4	47.50
9	МН 2880-62	Отвод 90° 426×7 шт.	2	71.20
10	ГОСТ 10704-76	Труба 426×8 п.м.	6.0	82.46
11	ГОСТ 10704-76	Труба 219×8 п.м.	18.0	41.63
12	ГОСТ 5525-61	Труба 4НР 200А п.м.	49.0	48.80
		Наружные коммуникации		
13	30ч6бр	Задвижка Ду 200; Ру10 шт.	8	125.0
14	МН 2880-62	Отвод 90° 325×9	12	52.20
15	ГОСТ 1255-67	Фланец ду 200; Ру10 шт.	8	8.050
16	ГОСТ 7798-70	Болт М20×70.58.05 шт.	64	0.243
17	ГОСТ 5915-70	Гайка М20.5.05 шт.	64	0.063
18	ГОСТ 7338-77	Прокладка 268×206×3.5 шт.	8	0.104
19	ГОСТ 10704-76	Труба 325×8 п.м.	64.0	62.54
20	ГОСТ 1839-72	Труба 211×11 п.м.	44.0	3950/52
21		Колонка для управления задвижкой иловаго колодца	4	75
22		Колонка для управления задвижкой колодца опо-	4	115.0
		рожнения		
		Масса указана одного изделия, в кг		

7546/II (20)

Изм.	Лист	№ докум.	Подпись	Дата	ТП 902-2-330 ТХ			
					Отстойники канализационные горизонтальные с механизированным удалением осадка			
Провер.		Сапрыкин			Тип III. Вторичный отстойник L=27м h=3м	Лит.	Лист	Листов
Инженер		Комарова			Тип IV. Вторичный отстойник L=27м h=2м	р	9	
Рук. гр.		Теребков			Спецификация для 4-х секций	МЖКХ-УССР Укркоммунниипроект гор. Харьков		
ГИП		Козловская						
Нач. отд.		Пичахчи						

gost.e-ecolog.ru