ТИПОВОЙ ПРОЕКТ 904-1-60.85

СТАНЦИЯ ОСУШКИ СЖАТОГО ВОЗДУХА

АВТОМАТИЗИРОВАННАЯ

ОТДЕЛЬНО СТОЯЩАЯ И ПРИСТРОЕННАЯ

6(4)УОСВ-250А

ПРОИЗВОДИТЕЛЬНОСТЬЮ 1500(1000) $м^3$/МИН.

АЛЬБОМ 6

СТРОИТЕЛЬНЫЕ КОНСТРУКЦИИ И ИЗДЕЛИЯ

gost.e-ecolog.ru

КФ ЦИТП Инв.№ 8921/6

ТИПОВОЙ ПРОЕКТ 904-1-60.85

СТАНЦИЯ ОСУШКИ СЖАТОГО ВОЗДУХА

АВТОМАТИЗИРОВАННАЯ

ОТДЕЛЬНО СТОЯЩАЯ И ПРИСТРОЕННАЯ

6(4)УОСВ-250А

ПРОИЗВОДИТЕЛЬНОСТЬЮ 1500(1000) $м^3$/МИН.

АЛЬБОМ 6

РАЗРАБОТАН ГОСУДАРСТВЕННЫМИ ПРОЕКТНЫМИ ИНСТИТУТАМИ
ГИПРОСТРОЙДОРМАШ; АЛЬБОМЫ 1, 2, 3, 7, 8, 9, 10, 11, 12
РОСТОВСКИЙ ПРОМСТРОЙНИИПРОЕКТ; АЛЬБОМЫ 4, 5, 6, 7, 8, 13, 14, 15, 16

УТВЕРЖДЕН МИНСТРОЙДОРМАШЕМ
РЕШЕНИЕ № ОТ 1984г
ВВЕДЕН В ДЕЙСТВИЕ ГИПРОСТРОЙДОРМАШЕМ
С 1984г ПРИКАЗ №

ГЛАВНЫЙ ИНЖЕНЕР ИНСТИТУТА В.Р. НИКИТЕНКО
ГЛАВНЫЙ ИНЖЕНЕР ПРОЕКТА Г.В. ОСТАШЕВСКИЙ

© КФ ЦИТП ГОССТРОЯ СССР. 1988г

КФ ЦИТП Инв. № 8921/6

Типовой проект 904-1-60.85-КЖИ Альбом 6

Формат	Обозначение	Наименование	Стр	Примечание
А3	ТП 904-1- -КЖИ-100	Балка (1БДР18-3АVТ-1, 2БДР18-6АVТ-2)	5	
А3	-101	" 2БДР18-6АVТ-1	6	
А3	-200	Плита покрытия (1ПГ-3АТVIТ-60-МПЖ-200П-1, 1ПГ-2АТVIТ-60-МПЖ-200П-1, 1ПГ-2АТVIТ-60-МПЖ-200П-2, 1ПГ-2АТVIТ-60-МПЖ-200П-3)	7	
А3	-201	Плита покрытия (2ПГ-2АТVIТ-60МПЖ-200П-1, 2ПГ-2АТVIТ-60МПЖ-200П-2)	8	
А3	-202	Плита покрытия (1ПВ4-2АТVIТ-60-МПЖ-200П-1, 1ПВ7-2АТVIТ-60-МПЖ-200П-1, 1ПВ7-2АТVIТ-60-МПЖ-200П-2, 1ПВ7-3АТVIТ-60-МПЖ-200П-1)	9	
А3	-300	Колонна (К60-10-1, К60-10-4)	10	
А3	-301	" (К60-10-2, К60-10-3)	11	
А3	-302	" КФ13-1-1	12	
А3	-303	" КФ13-1-2	13	
А3	-400	Панель стеновая (ПС600.12.20-П-3-1, ПС600.12.20-П-3-2, ПС600.12.20-П-3-3, ПС600.12.20-П-3-4)	14	
А3	-401	Панель стеновая (ПС600.18.20-П-3-1, ПС600.18.20-П-3-2, ПС600.18.20-П-3-3, ПС600.12.20-П-3-5)	15	
А4	-402	Панель стеновая ПС600.12.20-П-3-6	16	
А4	-403	то же ПС145.12.20А-П-2	16	
А3	-404	Панель стеновая (ПС600.12.20-П-1-1, ПС145.12.20А-П-1, ПС600.12.20-П-1-2)	17	
А4	-405	Панель стеновая ПС295.12.20-П-1	18	
А4	-406	то же ПС600.15.20-П-4-1	18	
А3	-407	" (ПС600.18.20-П-1-1, ПС600.18.20-П-1-3)	19	
А4	-408	" ПС600.18.20-П-1-2	20	

Формат	Обозначение	Наименование	Стр.	Примечание
А4	ТП904-1- -КЖИ-408	Панель карнизная ПК6.65-П-1	20	
А3	-ПС1	Панель стеновая ПС1	21	
А4	-500	Плита перекрытия ПРС86.15-6АТVТ-1	22	
А4	-501	то же ПРС86.15-6АТVТ-2	22	
А3	-П5-8-1	Плита (П5-8-1, П7д-3-1, П10д-3-1)	23	
А4	-П12д-3-1	Поток П12д-3-1	24	
А4	-П12д-3-2	" П12д-3-2	24	
А3	-ФБ1	Фундаментная балка ФБ1	25	
А4	-ТТ	Технические требования к изготовлению арматурных и закладных изделий	26	
А4	-МН1	Изделие закладное МН1	26	
А4	-МН2	то же (МН2, МН3)	27	
А4	-МН4	" (МН4, МН5)	27	
А4	-МН6	" (МН6, МН7, МН8)	28	
А4	-МН9	" (МН9, МН10, МН11)	28	
А4	-МН12	" (МН12, МН13)	29	
А4	-МН14	" МН14	29	
А4	-МС1	Изделие соединительное МС1	30	
А4	-МС2	то же МС2	30	

Инв. № 8921/6

3

Привязан

Инв. №

Ст. техник	Растеряева	
Вед. инж.	Макарова	
Рук. гр.	Моргунов	
Гл. спец.	Осташевский	
Нач. осп.	Саакьянц	
Н. контр.	Луценко	

ТП 904.1-60.85-КЖИ-ДО

Содержание листов выпуска

Стадия	Лист	Листов
Р	1	2

ГОССТРОЙ СССР
РОСТОВСКИЙ ПРОМСТРОЙНИИПРОЕКТ

Инв. № подл. | Подп. и дата | Взам. инв. №

Копировал ЖИ

Формат А3

Типовой проект 904-1-60.85-КЖИ Альбом 5

Формат	Обозначение	Наименование		Стр.	Примечание
А4	ТП 904-1- -КЖИ-МС3	Изделие соединительное	МС3	31	
А4	-МС4	то же	МС4	31	
А4	-МС5	"	-МС5	32	
А4	-Б1	Балка стальная	Б1	32	
А4	-КП1	Каркас пространственный	КП1	33	
А4	-КП2	то же	(КП2, КП3)	33	
А4	-КР1	Каркас плоский	КР1	34	
А4	-КР2	то же	КР2	34	
А4	-КР3	"	КР3	35	
А4	-С1	Сетка арматурная	(С1, С2)	35	
А3	-ЖР1	Жалюзийная решетка	ЖР1	36	
А4	-Р1	Решетка	(Р1, Р2)	37	
А4	-Р3	"	Р3	37	
А4	-РС1	Рамка стальная	РС1	38	
А4	-РС2	то же	РС2	38	
А4	-РС3	"	РС3	39	

Инв. № подл. | Подп. и дата | Взам. инв. №

Привязан

Инв. № 8921/6 4 Инв. №

ТП 904-1-60.85 - КЖИ - ДО

Лист 2

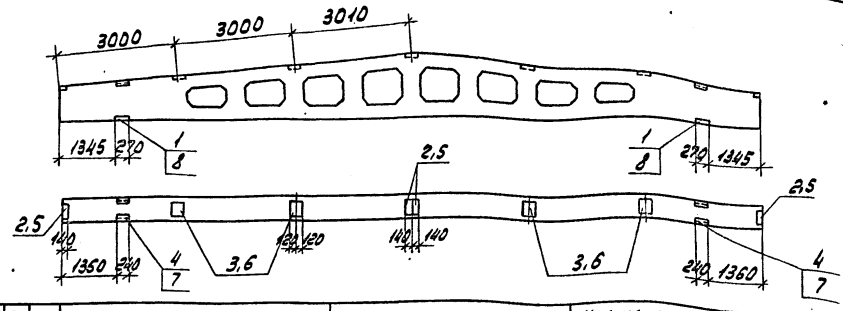

Марка элемента	Номер на исполн.	Масса
1БДР18-3АVт-1	1	8400
2БДР18-6АVт-2	2	10400

Остальное - смотрите 1БДР18-3АVт, 2БДР18-6АVт серии 1.462.1-3/80 вып.1

Формат	Зона	Поз.	Обозначение	Наименование	Кол. на исполн. 1	2			Примечание
				Сборочные единицы					
			1.462.1-3/80 вып.1	Балка 1БДР18-3АVт	1				
				" 2БДР18-6АVт		1			
		1	1.400-6/76 вып.1	Изделие закладное МЧ-38	2				
		2		То же МЧ-1-2	4				
		3		" МЧ-3-3	4				
		4		" МЧ-22	2				
		5		" МЧ-1-3		4			
		6		" МЧ-3-4		4			
		7		" МЧ-22-1		2			
		8		" МЧ-6-1		2			

Ведомость расхода стали на дополнительные закладные изделия, кг

Марка элемента	Изделия закладные: Арматура класса А-III ГОСТ 5781-82 ф8	ф10		Итого	Прокат марки В Ст3 кп2 ГОСТ 103-76 б=6		Итого	ГОСТ 82-70* б=6	Итого	ГОСТ 8510-72* L 110×70×8		Итого	Всего
1БДР18-3АVт-1	2.4	0.4		2.8	19.0		19.0			10.4		10.4	32.2
2БДР18-6АVт-2	2.4	0.4		2.8	14.0		14.0	6.2	6.2	10.4		10.4	33.4

Инв. № 8921/6 5

Привязан

Инв. №

Проверил	Макарова	
Ст. техник	Растеряева	
Вед. инж.	Макарова	
Рук. гр.	Моргунов	
Гл. спец.	Осташевский	
Нач. осп. 1	Саакьянц	
Н. контр.	Луценко	

ТП 904-1-60.85-КЖИ-100

Балка (1БДР18-3АVт-1, 2БДР18-6АVт-2)

Стадия	Масса	Масштаб
Р	Смотрите таблицу	1:100

Лист | Листов 1

Госстрой СССР Ростовский промстройниипроект

Формат А3

Копировал

Инв. № подл. | Подп. и дата | Взам. инв. №

Типовой проект 904-1-60.85-КЖИ Альбом 6

Типовой проект 904-1-60.85-КЖИ Альбом 6

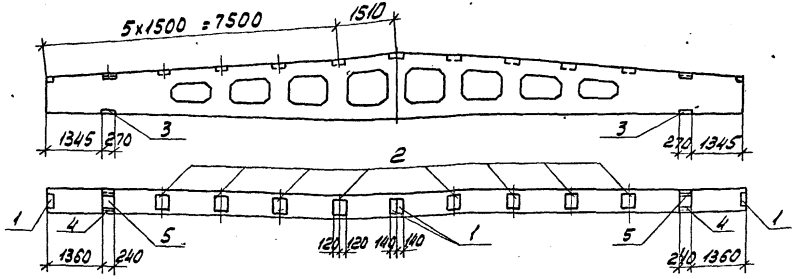

Формат	Зона	Поз.	Обозначение	Наименование	Кол.	Примечание
				Сборочные единицы		
			1.462.1-3/80 вып.1	Балка 2БДР18-6АIVт	1	
		1	1.400-6/76 вып.1	Изделие закладное МН.1.3	4	
		2		то же МН-3-4	8	
		3		" МН-6-1	2	
		4		" МН-22.1	2	
		5		" МН-16	2	

Остальное - смотрите 2БДР18-6АIVт серии 1.462.1-3/80 вып.1

Ведомость расхода стали на дополнительные закладные изделия, кг

Марка элемента	Изделия закладные: Арматура класса А-III ГОСТ 5781-82 ф8	ф10		Итого	Прокат марки ВСт3кп2 ГОСТ 82-70* б=6		Итого	ГОСТ 103-76 б=6		Итого	ГОСТ 8510-72* Уголок 8		Итого	Всего
2БДР18-6АIVт-1	3.4	0.4		3.8	6.2		6.2	24.6		24.6	10.4		10.4	45.0

Инв. № 8921/6

6

Привязан

Инв. №

Взам. инв. № | Подп. и дата | Инв. № подл.

Проверил	Макарова	
Ст. техник	Растеряева	
Вед. инж.	Макарова	
Рук. гр.	Моргунов	
Гл. спец.	Осташевский	
Нач. отд.	Саакьянц	
Н. контр.	Луценко	

ТП 904-1-60.85-КЖИ-101

Балка 2БДР18-6АIVт-1

Стадия	Масса	Масштаб
Р	10400	1:100
Лист	Листов 1	

Госстрой СССР
Ростовский Промстройниипроект

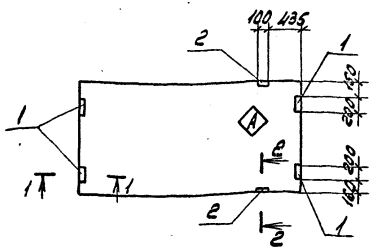

Формат	Зона	Поз.	Обозначение	Наименование	Кол. на исполн. 1	2	3	4		Примечание
				Сборочные единицы						
			1.465.1-10/82 вып.1 ГОСТ 22701.1-77	Плита 1ПГ-3АТVIT-60-МПЖ-200П	1					
				" 1ПГ-2АТVIT-60-МПЖ-200П		1	1	1		
		1	ГОСТ 22701.5-77	Изделие закладное М8	4	4		4		
		2		То же М9			2	2		

Остальное - смотрите 1ПГ-3АТVIT-60-МПЖ-200П, 1ПГ-2АТVIT-60-МПЖ-200П по серии 1.465.1-10/82 вып.1.

Индекс (А) нанести несмываемой краской.

Марка элемента	Номер на исполн.
1ПГ-3АТVIT-60-МПЖ-200П.1	1
1ПГ-2АТVIT-60-МПЖ-200П-1	2
1ПГ-2АТVIT-60-МПЖ-200П-2	3
1ПГ-2АТVIT-60-МПЖ-200П-3	4

1-1

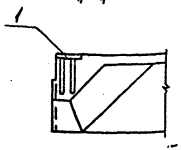

2-2

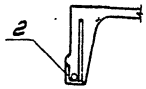

Ведомость расхода стали на дополнительные закладные изделия, кг

Марка элемента	Изделия закладные: Арматура класса А-III ГОСТ 5781-82 ф10	ф14			Итого	Прокат марки ВСТ3 кп2 ГОСТ 103-76 б=8	Итого	ГОСТ 8509-72* L70x8		Итого	Всего
1ПГ-3АТVIT-60-МПЖ-200П.1	1.6				1.6	5.2	5.2				6.8
1ПГ-2АТVIT-60-МПЖ-200П-1	1.6				1.6	5.2	5.2				6.8
1ПГ-2АТVIT-60-МПЖ-200П-2	0.6	0.2			0.8			1.7		1.7	2.5
1ПГ-2АТVIT-60-МПЖ-200П-3	2.2	0.2			2.4	5.2	5.2	1.7		1.7	9.3

Инв. № 8921/6

7

Привязан

Инв. №

ТП 904-1-60.85-КЖИ-200

Проверил	Макарова	
Ст.техник	Растеряева	
Ст. инж.	Макарова	
Рук.гр.	Моргунов	
Гл.спец.	Осташевский	
Нач.осп.1	Саакьянц	
Н.контр.	Луценко	

Плита покрытия (1ПГ-3АТVIT-60-МПЖ-200П.1, 1ПГ-2АТVIT-60-МПЖ-200П.1, 1ПГ-2АТVIT-60-МПЖ-200П-2, 1ПГ-2АТVIT-60-МПЖ-200П-3)

Стадия	Масса	Масштаб
Р	2980	-

Лист | Листов 1

ГОССТРОЙ СССР РОСТОВСКИЙ ПРОМСТРОЙНИИПРОЕКТ

Копировал [illegible]

Формат А3

Типовой проект 904-1-60.85-КЖИ Альбом 6

Инв. № подл. | Подп. и дата | Взам. инв. №

Типовой проект 904-1-60.85-КЖИ Альбом 6

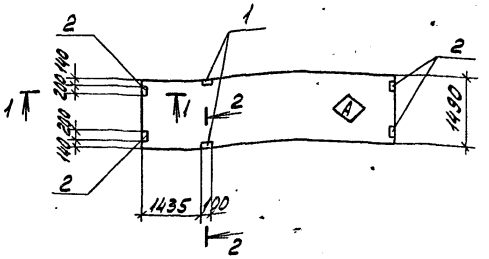

1-1

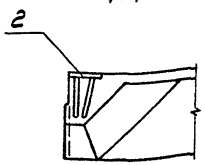

2-2

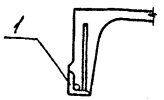

Формат	Зона	Поз.	Обозначение	Наименование	Кол. на испол. 1	2		Примечание
				Сборочные единицы				
			1.465.1-10/82 вып.1	Плита 2ПГ-2АтVIт-60-МПЖ-200П	1	1		
		1	1.465-7 вып. 3 часть II	Изделие закладное М10	2	2		
		2		То же М11		4		

Остальное - смотрите плиту 2ПГ-2АтVIт-60-МПЖ-200П серии 1.465.1-10/82 вып.1 и плиту $\frac{ПАтVI}{1.5\times6}$-2 по серии 1.465-7 вып.3 часть I.

Индекс А нанести несмываемой краской.

Марка элемента	Номер на испол.
2ПГ-2АтVIт-60-МПЖ-200П-1	1
2ПГ-2АтVIт-60-МПЖ-200П-2	2

Ведомость расхода стали на дополнительные закладные изделия, кг

Марка элемента	Изделия закладные: Арматура класса А-III ГОСТ 5781-82 ф8	ф10	ф16		Итого	Прокат марки Вст3кп2 ГОСТ 103-76 Б=8		Итого	ГОСТ 8509-72* ∠63х6	Итого	Всего
2ПГ-2АтVIт-60-МПЖ-200П1	0.4		0.1		0.5				1.2	1.2	1.7
2ПГ-2АтVIт-60-МПЖ-200П-2	0.4	1.2	0.1		1.7	52		52	1.2	1.2	8.1

Привязан

Инв. № 8921/6

Инв.N подл. | Подп. и дата | Взам. инв.N

Проверил	Макарова		
Ст.техник	Растеряева		
Вед.инж.	Макарова		
Рук.гр.	Моргунов		
Гл.спец.	Осташевский		
Нач.отд.1	Саакьянц		
Н.контр.	Луценко		

ТП 904-1-60.85-КЖИ-201

Плита покрытия 2ПГ-2АтVIт-60МПЖ-200П-1 2ПГ-2АтVIт-60МПЖ-200П-2

Стадия	Масса	Масштаб
Р	1670	-
Лист	Листов 1	

Госстрой СССР Ростовский Промстройниипроект

Типовой проект 904-1-60.85-КЖИ Альбом 6

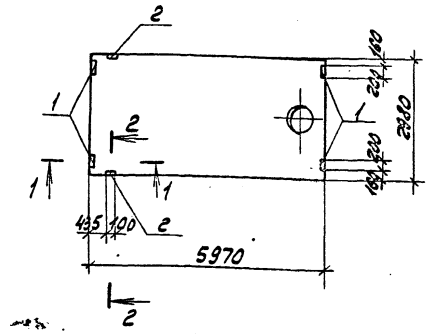

1-1

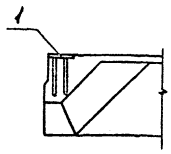

2-2

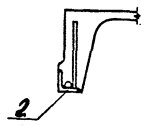

Формат	Зона	Поз.	Обозначение	Наименование	Кол. на испол. 1	2	3	4	Примечание
				Сборочные единицы					
			ГОСТ 22701.2-77 1.465.1-10/82 вып.1	Плита 1ПВ4-2АтVIIт-60-МПЖ-200П	1				
				" 1ПВ7-2АтVIIт-60-МПЖ-200П		1	1		
				" 1ПВ7-3АтVIIт-60-МПЖ-200П				1	
		1	ГОСТ 22701.5-77	Изделие закладное М8		4	4	4	
		2	ГОСТ 22701.5-77	То же М9	2		2		

Остальное смотрите плиты 1ПВ4-2АтVIIт-60-МПЖ-200П, 1ПВ7-2АтVIIт-60-МПЖ-200П, 1ПВ7-3АтVIIт-60-МПЖ-200П ГОСТ 22701.2-77 и серию 1.465.1-10/82 вып.1

Марка	Номер на испол.	Масса
1ПВ4-2АтVIIт-60-МПЖ-200П-1	1	3570
1ПВ7-2АтVIIт-60-МПЖ-200П-1	2	3470
1ПВ7-2АтVIIт-60-МПЖ-200П-2	3	3470
1ПВ7-3АтVIIт-60-МПЖ-200П-1	4	3470

Ведомость расхода стали на дополнительные закладные изделия, кг.

Марка элемента	Изделия закладные: Арматура класса А-III ГОСТ 5781-82 ф10	ф14			Итого	Прокат марки ВСт3кп2 ГОСТ 8509-72* ∠70×8			Итого	ГОСТ 103-76 δ=8			Итого	Всего
1ПВ4-2АтVIIт-60-МПЖ-200П-1	0.6	0.2			0.8	1.7			1.7					2.5
1ПВ7-2АтVIIт-60-МПЖ-200П-1	1.6				1.6					5.2			5.2	6.8
1ПВ7-2АтVIIт-60-МПЖ-200П-2	2.2	0.2			2.4	1.7			1.7	5.2			5.2	9.3
1ПВ7-3АтVIIт-60-МПЖ-200П-1	1.6				1.6					5.2			5.2	6.8

Взам. инв.№ | Подп. и дата | Инв.№ подл.

Инв. № 8921/6 9

Привязан

Инв. №

Проверил	Макарова	
Гл.инженер	Бурцина	
Нач.отд.	Макарова	
Рук.гр.	Моргунов	
Гл.спец.	Осташевский	
Нач.отд.1	Сакович	
Н.контр.	Луценко	

ТП 904-1-60.85-КЖИ-202

Плита покрытия (1ПВ4-2АтVIIт-60-МПЖ-200П-1, 1ПВ7-2АтVIIт-60-МПЖ-200П-1, 1ПВ7-2АтVIIт-60-МПЖ-200П-2, 1ПВ7-3АтVIIт-60-МПЖ-200П-1)

Стадия	Масса	Масштаб
Р	Смотрите таблицу	1:100
Лист	Листов 1	

Госстрой СССР Ростовский Промстройниипроект

Копировал Зай

Формат А3

Типовой проект 904.1-60.85-КЖИ Альбом 6

Формат	Зона	Поз.	Обозначение	Наименование	кол.			Примечание
				СБОРОЧНЫЕ ЕДИНИЦЫ				
			1.423-3 вып.1	Колонна К60-10	1	1		
		1	1.400-6/76 вып.1	Изделие закладное МН.13	4	4		
		2	1.400-15 вып.1	То же МН.107-3		2		
					К60-10.1	К60-10.4		

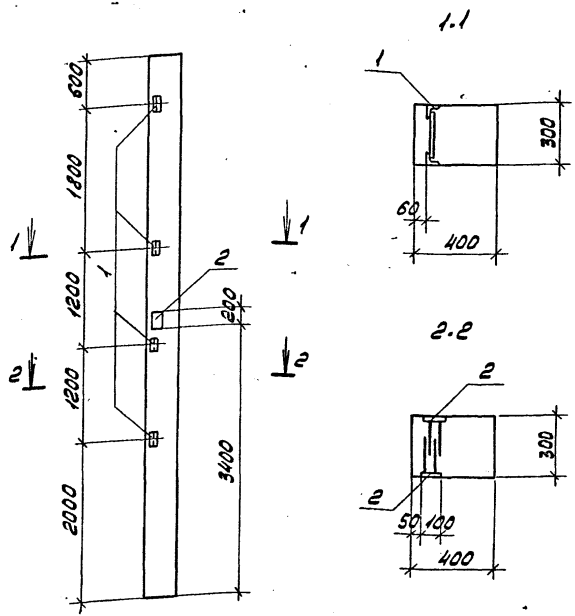

Остальное смотрите колонну К60-10 по серий 1.423-3 вып.1.

Ведомость расхода стали на дополнительные закладные изделия, кг.

Марка элемента	Изделия закладные													Всего
	Арматура класса					Прокат марки								
	А-III					ВСт3кп2								
	ГОСТ 5781-82					ГОСТ 8509-72*				ГОСТ 103-76				
	ф8	ф12			Итого	L63x5			Итого	δ=6			Итого	
К60-10.1		0.8			0.8	6.0			6.0					6.8
К60-10.4	0.6	0.8			1.4	6.0			6.0	1.8			1.8	9.2
					-									

Привязан

Инв. № подл. | Подп. и дата | Взам. инв. №

Инв. № 8921/6 10

Инв. №

Проверил	Макарова	
Ст. техник	Будшина	
Вед. инж.	Макарова	
Рук. гр.	Моргунов	
Гл. спец.	Осташевский	
Нач. отд.	Салакянц	
Н. контр.	Луценко	

ТП 904-1-60.85-КЖИ-300

Колонна (К60-10-1, К60-10-4)

Стадия	Масса	Масштаб
Р	2000	-
Лист	Листов 1	

Госстрой СССР Ростовский Промстройниипроект

Типовой проект 904-1-60.85-КЖИ Альбом 6

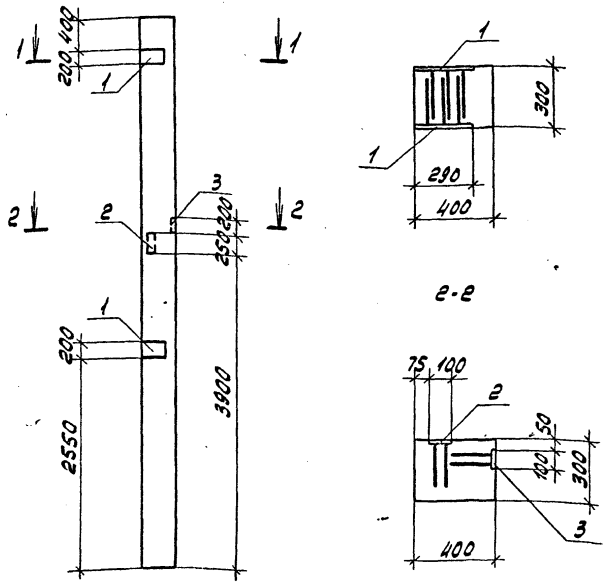

Формат	Зона	Поз.	Обозначение	Наименование	Кол.			Примечание
				Сборочные единицы				
			1.423-3 вып.1	Колонна К60-10	1	1		
		1	1.400-6/76 вып.1	Изделие закладное М1-12	4	4		
		2	1.400-15 вып.1	То же МН133-3		1		
		3	1.400-15 вып.1	" МН107-3		1		
					К60-10-2	К60-10-3		

Остальное смотрите колонну К60-10 по серии 1.423-3 вып.1.

Ведомость расхода стали на дополнительные закладные изделия, кг.

Марка элемента	Изделия закладные											Всего
	Арматура класса А-III ГОСТ 5781-82					Прокат марки Вст3кп2 ГОСТ 103-76						
	ф8	ф12			Итого	δ=6	δ=8	δ=10			Итого	
К60-10-2		5.6			5.6			18.4			18.4	24.0
К60-10-3	0.3	7.0			7.3	0.9	1.6	18.4			20.9	29.2

Инв. № 8921/6

Привязан

Инв. № подл. | Подп. и дата | Взам. инв. №

Проверил	Макарова	
Ст. техник	Бурцина	
Вед. инж.	Макарова	
Рук. гр.	Моргунов	
Гл. спец.	Осташевский	
Нач. отд.	Саакьянц	
Н. контр.	Пученко	

ТП 904-1-60.85-КЖИ-301

Колонна (К60-10-2, К60-10-3)

Стадия	Масса	Масштаб
Р	2000	-
Лист	Листов	

Госстрой СССР Ростовский Промстройниипроект

Копировал

Формат А3

Типовой проект 904-1-60.85-КЖИ Альбом 6

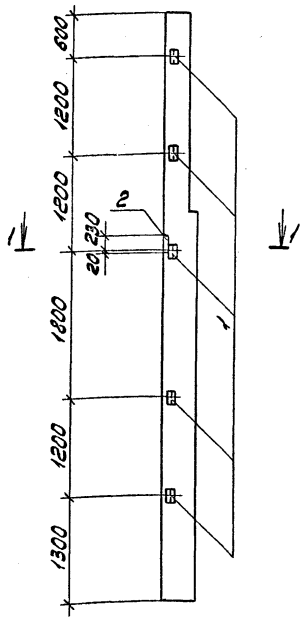

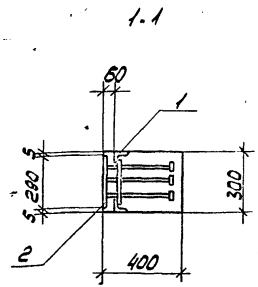

Формат	Зона	Поз.	Обозначение	Наименование	Кол.	Примечание
				Сборочные единицы		
			шифр 460-75 вып.1-1	Колонна КФ13-1	1	
		1	1.400-6/76 вып.1	Изделие закладное М1-13	5	
		2	1.400-6/76 вып.1	То же М1-10-2	1	

Остальное смотрите колонну КФ13-1 по шифру 460-75 вып.1-1.

Ведомость расхода стали на дополнительные закладные изделия, кг.

Марка элемента	Изделия закладные													Всего
	Арматура класса А-III				Прокат марки ВСт3кп2									
	ГОСТ 5781-82				ГОСТ 8509-72*				ГОСТ 103-76					
	ф12			Итого	L63x5			Итого	δ=8	δ=10			Итого	
КФ 13-1-1	2.7			2.7	7.5			7.5	1.0	5.7			6.7	16.9

Инв. № 8921/6 12

Привязан

Инв. №

Проверил	Макарова	
Ст.техник	Буршина	
Вед.инж.	Макарова	
Рук.гр.	Моргунов	
Гл.спец.	Осташевский	
Нач.осп-1	Саакьянц	
Н.контр.	Луценко	

ТП 904-1-60.85-КЖИ-302

Колонна КФ13-1-1

Стадия	Масса	Масштаб
Р	2000	-

Лист | Листов 1

ГОССТРОЙ СССР РОСТОВСКИЙ ПРОМСТРОЙНИИПРОЕКТ

Инв.№ подл. | Подп. и дата | Взам. инв.№

Типовой проект 904-1-60.85-КЖИ Альбом 6

Формат	Зона	Поз.	Обозначение	Наименование	Кол.	Приме-чание
				Сборочные единицы		
			460-75 вып. 1.1	Колонна КФ13-1	1	
		1	1.400-6/76 вып.1	Изделие закладное м1-13	6	
		2	1.400-15 вып.1	То же мн107-3	2	

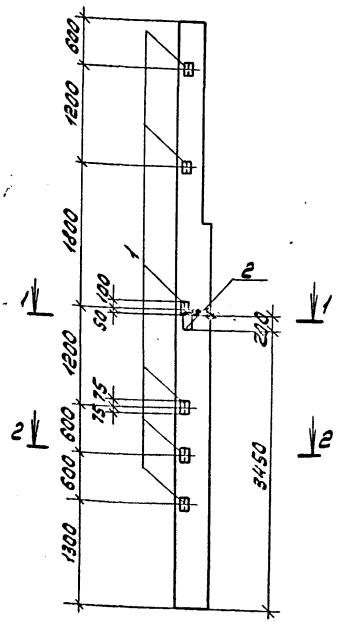

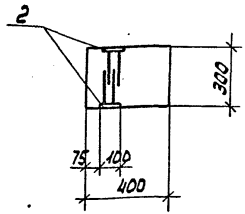

2-2

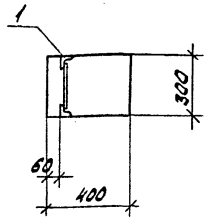

Остальное смотрите колонну КФ13-1 по шифру 460-75 вып.1-1.

Ведомость расхода стали на дополнительные закладные изделия, кг.

Марка элемента	Изделия закладные													Всего
	Арматура класса A-III ГОСТ 5781-82					Прокат марки ВСт3кп2 ГОСТ 8509-72*				ГОСТ 103-76				
	ф8	ф12			Итого	L63x5			Итого	δ=6			Итого	
КФ13-1-2	0.6	1.2			1.8	9.0			9.0	1.8			1.8	12.6

Инв.№ 8921/6 13

Привязан

Инв.№

Проверил	Макарова		
Ст.техник	Бурцина		
Вед. инж.	Макарова		
Рук. гр.	Моргунов		
Гл. спец.	Осташевский		
Нач. отд.	Саакьянц		
Н. контр.	Луценко		

ТП 904-1-60.85-КЖИ-303

Колонна КФ13-1-2

Стадия	Масса	Масштаб
Р	2000	-
Лист	Листов 1	

ГОССТРОЙ СССР РОСТОВСКИЙ ПРОМСТРОЙНИИПРОЕКТ

Копировал

Формат А3

Взам. инв.№ | Подп. и дата | Инв.№ подл.

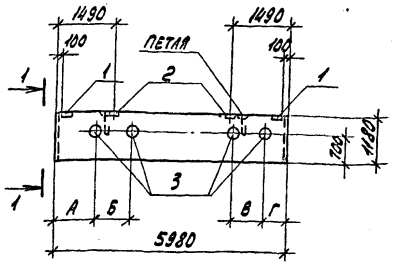



Формат	Зона	Поз.	Обозначение	Наименование	Кол. на исполн. 1	2	3	4	Примечание
				Сборочные единицы					
			1.432-14/80 вып.1	Панель ПС600.12.20-П-3	1	1	1	1	
		1	1.432-14/80 вып.3	Изделие закладное М1	2	2	2	2	
		2	1.432-14/80 вып.3	То же М7	2	2	2	2	
		3	3.901.5	Сальник Ду250 ℓ=200		4	2	4	

Расход стали приведен только на закладные изделия, кроме петли, и суммируется с расходом стали на арматурные изделия панели ПС600.12.20-П-3 серии 1.432-14/80 вып.1.

Марка	Номер на исполн.	Размеры, мм А	Б	В	Г
ПС600.12.20-П-3-1	1	-	-	-	-
ПС600.12.20-П-3-2	2	990	900	900	590
ПС600.12.20-П-3-3	3	2990	900	-	-
ПС600.12.20-П-3-4	4	990	900	900	990

Типовой проект 904-1-60.85-КЖИ Альбом 6

Ведомость расхода стали на закладные изделия, кг.

Марка элемента	Изделия закладные: Арматура класса А-II, ГОСТ 5781-82, ф10		Итого	Прокат марки ВСт3 кп2, ГОСТ 8509-72*, L63x6	Итого	ГОСТ 82-70*, δ=6	δ=8	δ=10	Итого	ГОСТ 10704-76*, ГР 351x9	Итого	ГОСТ 2590-71, ф10	Итого	Всего
ПС600.12.20-П-3-1	1.2		1.2	2.8	2.8	1.2	2.0		3.2					7.2
ПС600.12.20-П-3-2	1.2		1.2	2.8	2.8	1.2	2.0	13.0	16.2	60.8	60.8	7.4	7.4	88.4
ПС600.12.20-П-3-3	1.2		1.2	2.8	2.8	1.2	2.0	6.5	9.7	30.4	30.4	3.7	3.7	47.8
ПС600.12.20-П-3-4	1.2		1.2	2.8	2.8	1.2	2.0	13.1	16.2	60.8	60.8	7.4	7.4	88.4

Инв. № 8921/Б

14

Привязан

Инв. №

Проверил	Макарова	
Ст.техник	Буршина	
Инженер	Решетникова	
Вед.инж.	Макарова	
Рук.гр.	Моргунов	
Гл.спец.	Осташевский	
Нач.осп-1	Саакьянц	
Н.контр.	Луценко	

Т П 904-1-60.85-КЖИ-400

Панель стеновая (ПС600.12.20-П-3-1, ПС600.12.20-П-3-2, ПС600.12.20-П-3-3, ПС600.12.20-П-3-4)

Стадия	Масса	Масштаб
Р	1900	1:100

Лист | Листов 1

ГОССТРОЙ СССР РОСТОВСКИЙ ПРОМСТРОЙНИИПРОЕКТ

Инв. № подл. | Подп. и дата | Взам. инв. №

Формат А3

Типовой проект 904-1-60.86 - КЖИ Альбом 6

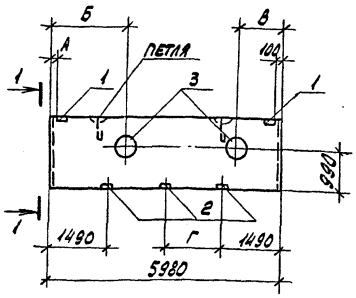

1-1



Формат	Зона	Поз.	Обозначение	Наименование	Кол. на испол. 1	2	3	4	Примечание
				Сборочные единицы					
			1.432-14/80 вып.1	Панель ПС600.18.20-П-3	1	1	1		
			1.432-14/80 вып.1	" ПС600.12.20-П-3				1	
		1	1.432-14/80 вып.3	Изделие закладное М1	2	2	2	2	
		2	1.432-14/80 вып.3	То же М7	2	2	2	3	
		3	3.901-5	Сальник Ду 500 l=200		2	2		

Марка	Номер на испол.	Размеры, мм А	Б	В	Г	Масса
ПС600.18.20-П-3-1	1	100	-	-	-	2900
ПС600.18.20-П-3-2	2	100	1990	1090	-	2900
ПС600.18.20-П-3-3	3	100	990	1490	-	2900
ПС600.12.20-П-3-5	4	1600	-	-	1850	1900

Расход стали приведен только на закладные изделия, кроме петли, и суммируется с расходом стали на арматурные изделия панелей ПС600.18.20-П-3 и ПС600.12.20-П-3 серии 1.432-14/80 вып.1.

Ведомость расхода стали на закладные изделия, кг.

Марка элемента	Изделия закладные: Арматура класса А-II ГОСТ 5781-82 ф10		Итого	Прокат марки ВСт3кп2 ГОСТ 8509-72* L63х6	Итого	ГОСТ 82-70* Б=6	Б=8	Б=10	Итого	ГОСТ 10704-76* ТР 630х9	Итого	ГОСТ 2590-71 ф16	Итого	Всего
ПС600.18.20-П-3-1	1.2		1.2	2.8	2.8	1.2	2.0		3.2					7.2
ПС600.18.20-П-3-2	1.2		1.2	2.8	2.8	1.2	2.0	8.4	11.6	55.2	55.2	15.6	15.6	86.4
ПС600.18.20-П-3-3	1.2		1.2	2.8	2.8	1.2	2.0	8.4	11.6	55.2	55.2	15.6	15.6	86.4
ПС600.12.20-П-3-5	1.6		1.6	2.8	2.8	1.2	3.0		4.2					8.6

Взам. инв. № | Подп. и дата | Инв. № подл.

Привязан

Инв. № 8921/6 15 Инв. №

ТП 904-1-60.86 КЖИ-401

Проверил	Макарова	
Гл.технолог	Бурцина	
Инженер	Решетникова	
Вед.инж.	Макарова	
Рук.гр.	Моргунов	
Гл.спец.	Осташевский	
Нач.осп.	Саякьянц	
Н.контр.	Луценко	

Панель стеновая (ПС600.18.20-П-3-1, ПС600.18.20-П-3-2, ПС600.18.20-П-3-3, ПС600.12.20-П-3-5)

Стадия	Масса	Масштаб
Р	Смотрите таблицу	1:100
Лист	Листов 1	

Госстрой СССР РОСТОВСКИЙ ПРОМСТРОЙНИИПРОЕКТ

Копировал ЭОМ Формат А3

Типовой проект 904-1-60.85 КЖИ Альбом 6

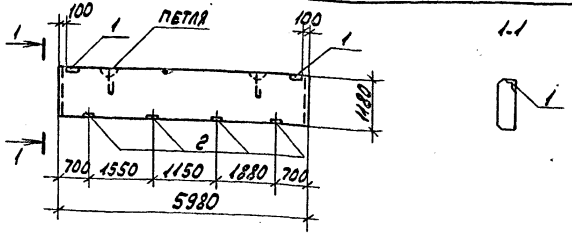

Формат	Зона	Поз.	Обозначение	Наименование	Кол.	Примечание
				Сборочные единицы		
			1.432-14/80 вып.1	Панель ПС600.12.20-П-3	1	
		1	1.432-14/80 вып.3	Изделие закладное М1	2	
		2	1.432-14/80 вып.3	То же М7	4	

Ведомость расхода стали на закладные изделия, кг.

Марка элемента	Изделия закладные											Всего
	Арматура класса			Прокат марки								
	А-II			Ст3кп2								
	ГОСТ 5781-82			ГОСТ 8509-72*			ГОСТ 103-76					
	ф10		Итого	∠63х6		Итого	δ=6	δ=8			Итого	
ПС600.12.20-П-3-6	2.0		2.0	2.8		2.8	1.2	4.0			5.2	10.0

Расход стали приведен только на закладные изделия, кроме петли, и суммируется с расходом стали на арматурные изделия панели ПС600.12.20-П-3 серии 1.432-14/80 вып.1.

Инв. № 8921/6

Привязан

Инв. N

Взам. инв. N | Подп. и дата | Инв. N подл.

ТП 904-1-60.85-КЖИ.402

			Стадия	Масса	Масштаб
Проверил	Макарова		Р	1900	1:100
Ст.техник	Буршина				
Инженер	Решетникова		Лист	Листов 1	
Вед.инж.	Макарова				
Рук.гр.	Моргунов		ГОССТРОЙ СССР РОСТОВСКИЙ ПРОМСТРОЙНИИПРОЕКТ		
Гл.спец.	Осташевский				
Нач.осп.1	Саакьянц				
Н.контр.	Луценко				

Панель стеновая ПС600.12.20-П-3-6

Копировал Формат А4

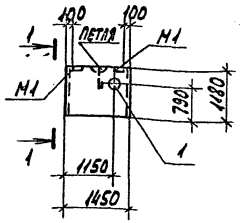

Формат	Зона	Поз.	Обозначение	Наименование	Кол.	Примечание
				Сборочные единицы		
			1.432-14/80 вып.1	Панель ПС145.12.20А-П	1	
		1	3.901-5	Сальник АУ200 ℓ=200	1	

Ведомость расхода стали на дополнительные закладные изделия, кг.

Марка элемента	Изделия закладные										Всего
	Прокат марки										
	Ст3кп2										
	ГОСТ 82-70*			ГОСТ 10704-76*			ГОСТ 2590-71				
	δ=10		Итого	Тр 219х1		Итого	ф10			Итого	
ПС145.12.20А-П-2	2.6		2.6	11.5		11.5	1.6			1.6	15.7

Разбивка М1 по данному чертежу. Остальное смотрите панель ПС145.12.20А-П по серии 1.432-14/80 вып.1

Инв. № 8921/6 16

Привязан

Инв. №

ТП 904-1-60.85-КЖИ.403

			Стадия	Масса	Масштаб
Проверил	Макарова		Р	500	1:100
Ст.техник	Буршина				
Инженер	Решетникова		Лист	Листов 1	
Вед.инж.	Макарова				
Рук.гр.	Моргунов		ГОССТРОЙ СССР РОСТОВСКИЙ ПРОМСТРОЙНИИПРОЕКТ		
Гл.спец.	Осташевский				
Нач.осп.1	Саакьянц				
Н.контр.	Луценко				

Панель стеновая ПС145.12.20А-П-2

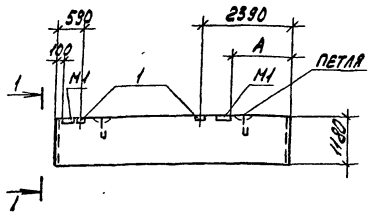

1-1



Формат	Зона	Поз.	Обозначение	Наименование	Кол. на испол. 1	2	3	Примечание
				Сборочные единицы				
			1.432-14/80 вып.1	Панель ПС600.12.20-П-1	1		1	
			1.432-14/80 вып.1	" ПС145.12.20А-П		1		
		1		Изделие закладное М7	2		2	

Разбивка М1 по данному чертежу.
Остальное смотрите панели ПС600.12.20-П-1 и ПС145.12.20А-П по серии 1.432-14/80 вып.1.

Марка	Номер на исполн.	Размеры, мм А	Масса
ПС600.12.20-П-1-1	1	1600	1900
ПС145.12.20А-П-1	2	100	500
ПС600.12.20-П-1-2	3	100	1900

Типовой проект 904.1-60.85-КЖИ Альбом 6

Ведомость расхода стали на дополнительные закладные изделия, кг.

Марка элемента	Изделия закладные: Арматура класса А-II, ГОСТ 5781-82, ф10		Итого	Прокат марки В Ст3кп2, ГОСТ 103-76, б=8		Итого	Всего
ПС600.12.20-П-1-1	0.8		0.8	2.0		2.0	2.8
ПС600.12.20-П-1-2	0.8		0.8	2.0		2.0	2.8

Инв. № 8921/6 17

Привязан

Инв. №

Проверил	Макарова	
Ст. техник	Буршина	
Инженер	Решетникова	
Вед. инж.	Макарова	
Рук. гр.	Моргунов	
Гл. спец.	Осташевский	
Нач. осп-л	Саакьянц	
Н. контр.	Луценко	

ТП 904-1-60.85-КЖИ-404

Панель стеновая (ПС600.12.20-П-1-1, ПС145.12.20А-П-1, ПС600.12.20-П-1-2)

Стадия	Масса	Масштаб
Р	Смотрите таблицу	-
Лист	Листов 1	

ГОССТРОЙ СССР РОСТОВСКИЙ ПРОМСТРОЙНИИПРОЕКТ

Копировал [illegible]

Формат А3

Взам. инв. № | Подп. и дата | Инв. № подл.

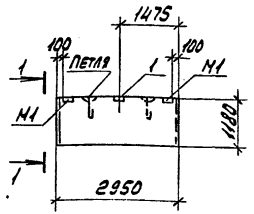

Формат	Зона	Поз.	Обозначение	Наименование	Кол.	Примечание
				Сборочные единицы		
			1.432-14/80 вып.1	Панель ПС295.12.20-П	1	
		1	1.432-14/80 вып.3	Изделие закладное М7	1	

Ведомость расхода стали на дополнительные закладные изделия, кг.

Марка элемента	Изделия закладные										Всего
	Арматура класса					Прокат марки					
	A-I					Вст3кп2					
	ГОСТ 5781-82					ГОСТ 103-76					
	ф10			Итого		Б-8			Итого		
ПС295.12.20-П-1	0.4			0.4		1.0			1.0		1,4

Разбивка М1 по данному чертежу.
Остальное смотрите панель ПС295.12.20-П по серии 1.432-14/80 вып.1

Привязан

Инв.№

Инв. № 8921/6

ТП 904-1-60.85-КЖИ-405

Проверил	Макарова		Панель стеновая ПС295.12.20-П-1	Стадия	Масса	Масштаб
Ст.техник	Буршина			Р	1000	1:100
Инженер	Решетникова			Лист	Листов 1
Вед.инж.	Макарова			ГОССТРОЙ СССР РОСТОВСКИЙ ПРОМСТРОЙНИИПРОЕКТ	
Рук.гр.	Моргунов				
Гл.спец.	Осташевский				
Нач.отд.1	Саакьянц				
Н.контр.	Луценко				

Инв.№ подл. | Подп. и дата | Взам.инв.№

Копировал

Формат А4

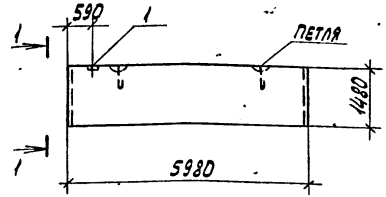

Формат	Зона	Поз.	Обозначение	Наименование	Кол.	Примечание
				Сборочные единицы		
			1.432-14/80 вып.1	Панель ПС600.15.20-П-4	1	
		1	1.432-14/80 вып.3	Изделие закладное М7	1	

Ведомость расхода стали на дополнительные закладные изделия, кг.

Марка элемента	Изделия закладные										Всего
	Арматура класса					Прокат марки					
	A-I					Вст3кп2					
	ГОСТ 5781-82					ГОСТ 103-76					
	ф10			Итого		Б-8			Итого		
ПС600.15.20-П-4-1	0.4			0.4		1.0			1.0		1.4

Остальное смотрите панель ПС600.15.20-П-4 по серии 1.432-14/80 вып.1.

Привязан

Инв.№

Инв. № 8921/6

18

ТП 904-1-60.85-КЖИ-406

Проверил	Макарова		Панель стеновая ПС600.15.20-П-4-1	Стадия	Масса	Масштаб
Ст.техник	Буршина			Р	2400	1:100
Вед.инж.	Макарова			Лист	Листов 1
Рук.гр.	Моргунов			ГОССТРОЙ СССР РОСТОВСКИЙ ПРОМСТРОЙНИИПРОЕКТ	
Гл.спец.	Осташевский				
Нач.отд.1	Саакьянц				
Н.контр.	Луценко				

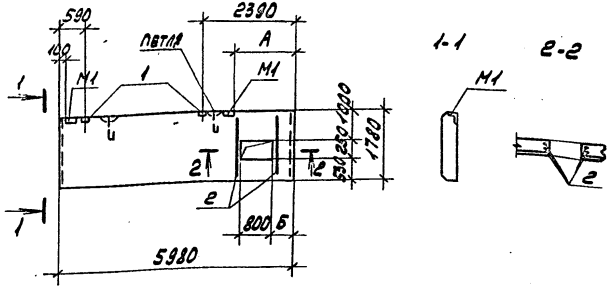

Формат	Зона	Поз.	Обозначение	Наименование	Кол. на испол. 1	Кол. на испол. 2		Примечание
				Сборочные единицы				
			1.432-14/80 вып.1	Панель ПС600.18.20-П-1	1	1		
		1	1.432-14/80 вып.3	Изделие закладное М7	2	2		
				Детали				
БЧ		2		ФВА III ГОСТ 5781-82 ℓ=1760	4	4		0,7кг

Марка	Номер на испол.	Размеры, мм А	Б
ПС600.18.20-П-1-1	1	1600	200
ПС600.18.20-П-1-3	2	100	650

Разбивка М1 по данному чертежу.
Остальное смотрите панель ПС600.18.20-П-1 по серии 1.432-14/80 вып.1.

Ведомость расхода стали на дополнительные арматурные и закладные изделия, кг.

Марка элемента	Изделия арматурные: Арматура класса А-III ГОСТ 5781-82 ф8			Итого	Всего	Изделия закладные: Арматура класса А-I ГОСТ 5781-82 ф10		Итого	Прокат марки ВСт3кп2 ГОСТ 103-76 Бт8		Итого	Всего	Общий расход
ПС600.18.20-П-1-1	2.8			2.8	2.8	0.8		0.8	2.0		2.0	2.8	5.6
ПС600.18.20-П-1-3	2.8			2.8	2.8	0.8		0.8	2.0		2.0	2.8	5.6

Инв. № 8921/6 19

Привязан

Инв. № подл. | Подп. и дата | Взам. инв. №

Проверил	Макарова	
Ст. техник	Бушина	
Инженер	Решетникова	
Вед. инж.	Макарова	
Рук. гр.	Моргунов	
Гл. спец.	Осташевский	
Нач. ОСП-1	Сакьянц	
Н. контр.	Луценко	

ТП 904-1-60.85-КЖИ-407

Панель стеновая (ПС600.18.20-П-1-1, ПС600.18.20-П-1-3)

Стадия	Масса	Масштаб
Р	2900	1:100
Лист	Листов 1	

Госстрой СССР
Ростовский Промстройниипроект

Копировал ЯКУ

Формат А3

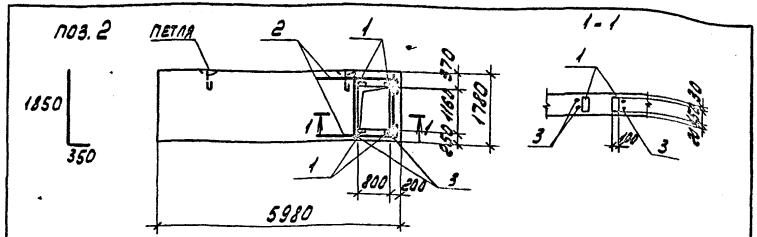

Формат	Зона	Поз.	Обозначение	Наименование	Кол.	Примечание
				Сборочные единицы		
			1.432-14/80 вып.1	Панель ПС600.18.20-п-1	1	
		1	1.400-15 вып.1	Изделие закладное МН106-3	4	
				Детали		
Б4		2		ф8А-III ГОСТ 5781-82 l=2300	4	0.9 кг
Б4		3		ф8А-III ГОСТ 5781-82 l=1760	4	0.7 кг

Ведомость расхода стали на дополнительные арматурные изделия, кг

Марка элемента	Изделия арматурные				Изделия закладные						Всего
	Арматура класса				Арматура класса			Прокат марки			
	A-III				A-III			Вст3кп2			
	ГОСТ 5781-82				ГОСТ 5781-82			ГОСТ 103-76			
	ф8			Итого	ф8		Итого	б=6		Итого	
ПС600.18.20-п.1-2	6,4			6,4	1,2		1,2	2,8		2,8	10,4

Остальное смотрите панель ПС 600.18.20-п.1 по серии 1.432-14/80 вып.1

Привязан

Инв. № 8921/6

Инв. №

ТП 904-1-60.85-КЖИ. 408

			Стадия	Масса	Масштаб
Проверил	Макарова		Р	2900	1:100
Ст. техник	Растеряева				
Вед. инж.	Макарова		Лист	Листов 1	
Рук. гр.	Новгунов				
Гл. констр.	Осташевский		ГОССТРОЙ СССР РОСТОВСКИЙ ПРОМСТРОЙНИИПРОЕКТ		
Нач. отд. 1	Саакьянц				
Н. контр.	Луценко				

Панель ПС 600.18.20-п-1-2

Инв. № подл. | Подп. и дата | Взам. инв. №

Копировал Формат А4

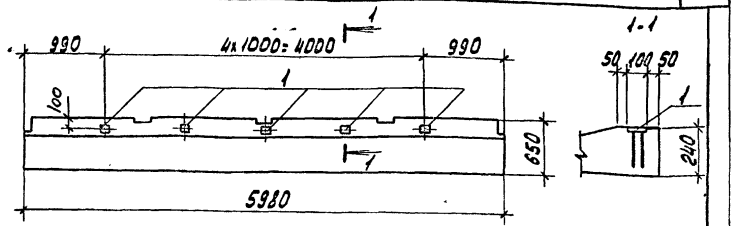

Формат	Зона	Поз.	Обозначение	Наименование	Кол.	Примечание
				Сборочные единицы		
			1.432-14/80 вып.2	Панель ПК6.65-П	1	
		1	1.400-15 вып.1	Изделие закладное МН105-3	5	

Ведомость расхода стали на дополнительные закладные изделия, кг.

Марка элемента	Изделия закладные								Всего
	Арматура класса					Прокат марки			
	A-III					Вст3кп2			
	ГОСТ 5781-82					ГОСТ 103-76			
	ф8			Итого		б=6		Итого	
ПК6.65-П-1	1,5			1,5		2,5		2,5	4,0

Остальное смотрите панель ПК6.65-П серии 1.432-14/80 вып.2.

Привязан

Инв. № 8921/6

20

Инв. №

ТП 904-1-60.85-КЖИ. 409

			Стадия	Масса	Масштаб
Проверил	Макарова		Р	1200	-
Ст. техник	Буршина				
Вед. инж.	Макарова		Лист	Листов 1	
Рук. гр.	Новгунов				
Гл. спец.	Осташевский		ГОССТРОЙ СССР РОСТОВСКИЙ ПРОМСТРОЙНИИПРОЕКТ		
Нач. отд. 1	Саакьянц				
Н. контр.	Луценко				

Панель карнизная ПК6.65-П-1

Типовой проект 904-1-60.85-КЖИ Альбом 6

Ведомость расхода стали на элемент, кг

Марка элемента	Изделия арматурные												Изделия закладные												Всего	Общий расход
	Арматура класса												Арматура класса							Прокат марки						
	A-I			A-III				Bp-I					A-I			A-II		A-III		Вст3кп2						
	ГОСТ 5781-82							ГОСТ 6727-80					ГОСТ 5781-82							ГОСТ 8509-72*			ГОСТ 103-76			
	ф6		Итого	ф6	ф10			Итого	ф4	ф5		Итого	ф12	ф14	Итого	ф10	Итого	ф8	Итого	L63x6		Итого	Б=6		Итого		
ПС1	5.2		5.2	15.4	12.8			28.2	2.1	7.6		9.7	43.1	0.4	3.2	3.6	0.4	0.4	1.2	1.2	2.8		2.8	4.0		4.0	12.0	55.1

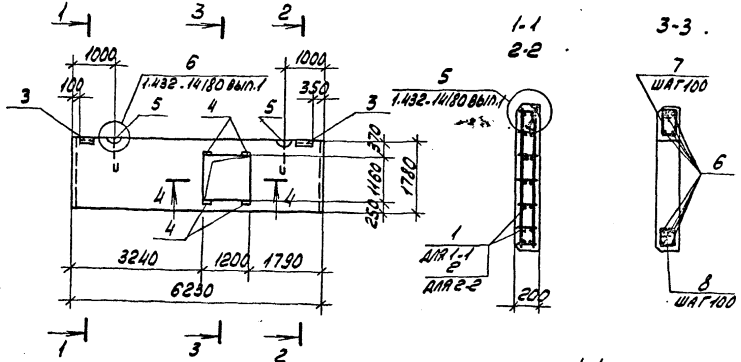

Позиция	Обозначение	Наименование	Кол.	Примечание
		Сборочные единицы		
А4 1	ТП 904-1-60.85-КЖИ-КП2	Каркас пространственный КП2	1	
А4 2	ТП 904-1-60.85-КЖИ-КП2	То же КП3	1	
3	1.432.14180 вып.3	Изделие закладное М1	2	
4	1.400-15 вып.1	То же МН106-3	4	
5	1.432.14180 вып.3	" П3	2	
		Детали		
Б4 6		ф10 AIII ГОСТ 5781-82 ℓ=2500	8	1.6 кг
Б4 7*		ф6 AI ГОСТ 5781-82 ℓ=1050	13	0.2 кг
Б4 8*		ф6 AI ГОСТ 5781-82 ℓ=800	13	0.2 кг
		Материалы		
		Бетон марки 35	1.9	м³

*Поз. 7, 8 смотрите ведомость деталей.

Привязан

Инв.№

Инв.№ 8921/6 21

Ведомость деталей

Поз.	Эскиз
7	200, 320, 300, 150
8	200, 200, 250, 150

1. Панель ПС1 изготавливать в опалубке панели ПС625.18.20-П-11 серии 1.432.14180 вып.1 с соблюдением требований данной серии.
2. Защитный слой бетона для рабочей арматуры 30 мм.

Проверил	Макарова	
Ст.техник	Бушина	
Вед.инж.	Макарова	
Рук. гр.	Моргунов	
Гл.спец.	Осташевский	
Нач.осп.1	Саакянц	
Н.контр.	Луценко	

ТП 904-1-60.85 КЖИ-ПС1

Панель стеновая ПС1

Стадия	Масса	Масштаб
Р	2090	1:100
Лист	Листов 1	

Госстрой СССР Ростовский Промстройниипроект

Копировал

Формат А3

Инв.№ подл. | Подп. и дата | Взам. инв.№

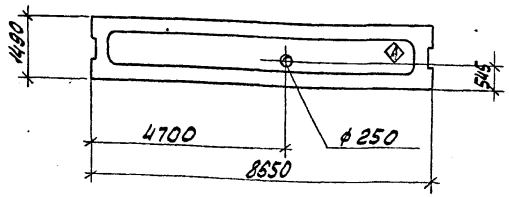

1. Плиту ПРС86.15-6АтVт-1 выполнять по плите ПРС86.15-6АтVт серии 1.020-1 вып. 4-1 с изменениями по данному чертежу.
2. Арматуру в месте отверстия вырезать по месту.
3. Индекс (А) нанести несмываемой краской.

Привязан			
Инв.№			

Инв. № 8921/6

ТП-904-1-60.85-КЖИ-500

Проверил	Макарова		
Ст.техник	Буршина		
Вед.инж.	Макарова		
Рук.гр.	Моргунов		
Гл.спец.	Осташевский		
Нач.осп.1	Саакьянц		
Н.контр.	Луценко		

Плита перекрытия ПРС86.15-6АтVт-1

Стадия	Масса	Масштаб
Р	3700	1:100
Лист	Листов 1	

ГОССТРОЙ СССР
РОСТОВСКИЙ ПРОМСТРОЙНИИПРОЕКТ

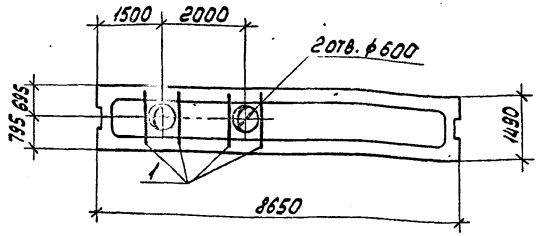

Формат	Зона	Поз.	Обозначение	Наименование	Кол.	Примечание
				Сборочные единицы		
			1.020-1 вып. 4-1	Плита ПРС86.15-6АтVт	1	
				Детали		
БЧ		1		ф6АIII ГОСТ 5781-82 ℓ=1460	4	0.3кг

Ведомость расхода стали на дополнительные арматурные изделия, кг

Марка элемента	Изделия арматурные				
	Арматура класса				Всего
	А-III				
	ГОСТ 5781-82				
	ф6			Итого	
ПРС86.15-6АтVт-2	1.2			1.2	1.2

1. Остальное смотрите плиту ПРС86.15-6АтVт серии 1.020-1 вып. 4-1.
2. Арматуру в местах отверстий вырезать по месту.

Привязан			
Инв.№			

Инв. № 8921/6

22

ТП 904-1-60.85-КЖИ-501

Проверил	Макарова		
Ст.техник	Буршина		
Вед.инж.	Макарова		
Рук.гр.	Моргунов		
Гл.спец.	Осташевский		
Нач.осп.1	Саакьянц		
Н.контр.	Луценко		

Плита перекрытия ПРС86.15-6АтVт-2

Стадия	Масса	Масштаб
Р	3700	1:100
Лист	Листов 1	

ГОССТРОЙ СССР
РОСТОВСКИЙ ПРОМСТРОЙНИИПРОЕКТ

Формат	Зона	Поз.	Обозначение	Наименование	Кол. на испол. 1	2	3	Примечание
				Сборочные единицы				
			3.006-2 вып.II-2	Плита П5-8	1			
				" П7д-3		1		
				" П10д-3			1	
А4		1	ТП 904.1- -КЖИ-МН1	Изделие закладное МН1	2	2	2	

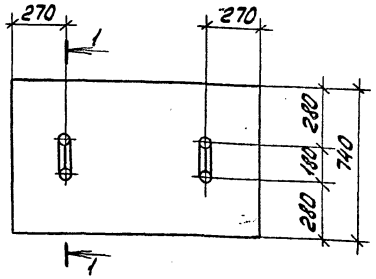

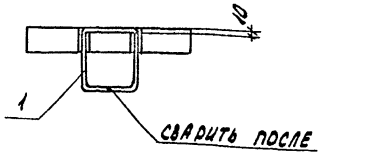

Остальное - смотрите плиты П5-8; П7д-3, П10д-3 серии 3.006-2 вып.II-2

Марка элемента	Номер на испол.	Масса кг
П5-8-1	1	100
П7д-3-1	2	150
П10д-3-1	3	190

Ведомость расхода стали на дополнительные закладные изделия, кг

Марка элемента	Изделия закладные. Арматура класса А-I ГОСТ 5781-82 ф10			Итого	Всего
П5-8-1	1.0			1.0	1.0
П7д-3-1 П10д-3-1	1.0			1.0	1.0

Привязан

Инв.№

Инв.№ 8921/6 23

Проверил	Макарова	
Ст.техн.	Растеряева	
Вед.инж.	Макарова	
Рук.гр.	Моргунов	
Гл.спец.	Осташевский	
Нач.отд.1	Саакьянц	
Н.контр.	Пученко	

ТП 904.1-60.85-КЖИ-П5-8-1

Плита (П5-8-1, П7д-3.1, П10д-3-1)

Стадия	Масса	Масштаб
Р	Смотрите таблицу	-
Лист	Листов 1	

ГОССТРОЙ СССР РОСТОВСКИЙ ПРОМСТРОЙНИИПРОЕКТ

Копировал

Формат А3

Инв.№ подл. | Подпись и дата | Взам.инв.№

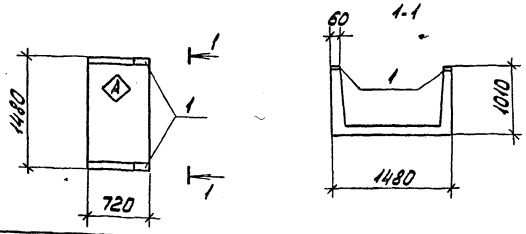

Формат	Зона	Поз.	Обозначение	Наименование	Кол.	Примечание
				Сборочные единицы		
			3.006-2 вып. II-1	Лоток Л12д-3	1	
		1	1.400-15 вып. 1	Изделие закладное МН103-1	2	

Ведомость расхода стали на дополнительные закладные изделия, кг

Марка элемента	Изделие закладное										Всего
	Арматура класса А-III ГОСТ 5781-82					Прокат марки ВСт3кп2 ГОСТ 103-76					
	ф8				Итого	δ=6				Итого	
Л12д-3-1	0.6				0.6	1.2				1.2	1.8

Остальное смотрите лоток Л12д-3 серии 3.006-2 вып. II-1.

Индекс А нанести несмываемой краской.

Привязан

Инв. № 8921/6

Инв.№

Проверил	Макарова		
Ст. техник	Растеряева		
Вед. инж.	Макарова		
Рук. гр.	Моргунов		
Гл. спец.	Осташевский		
Нач. осп.1	Саакьянц		
Н. контр.	Луценко		

ТП 904-1-60.85-КЖИ-Л12д-3-1

Лоток Л12д-3-1

Стадия	Масса	Масштаб
Р	600	1:50
Лист	Листов 1	

ГОССТРОЙ СССР РОСТОВСКИЙ ПРОМСТРОЙНИИПРОЕКТ

Инв.№подл. | Подп. и дата | Взам.инв.№

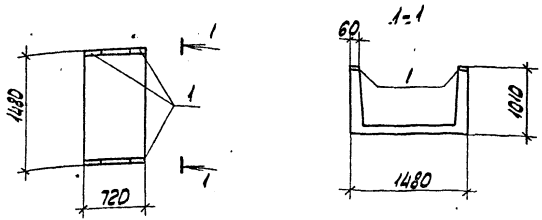

Формат	Зона	Поз.	Обозначение	Наименование	Кол.	Примечание
				Сборочные единицы		
			3.006-2 вып. II-1	Лоток Л12д-3	1	
		1	1.400-15 вып. 1	Изделие закладное МН103-1	4	

Ведомость расхода стали на дополнительные закладные изделия, кг

Марка элемента	Изделие закладное										Всего
	Арматура класса А-III ГОСТ 5781-82					Прокат марки ВСт3кп2 ГОСТ 103-76					
	ф8				Итого	δ=6				Итого	
Л12д-3-2	1.2				1.2	2.4				2.4	3.6

Остальное смотрите лоток Л12д-3 серии 3.006-2 вып. II-1

Привязан

Инв. № 8921/6

24

Инв.№

Проверил	Макарова		
Ст. техник	Растеряева		
Вед. инж.	Макарова		
Рук. гр.	Моргунов		
Гл. спец.	Осташевский		
Нач. осп.1	Саакьянц		
Н. контр.	Луценко		

ТП 904-1-60.85-КЖИ-Л12д-3-2

Лоток Л12д-3-2

Стадия	Масса	Масштаб
Р	600	1:50
Лист	Листов 1	

ГОССТРОЙ СССР РОСТОВСКИЙ ПРОМСТРОЙНИИПРОЕКТ

Типовой проект 904-1-60.85 КЖИ Альбом 6

Общий вид

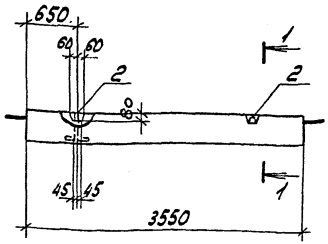

1-1

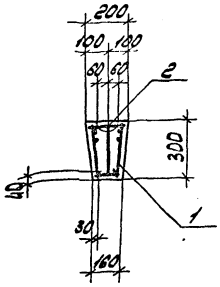

Схема армирования

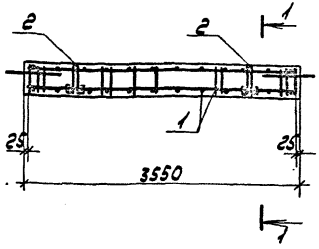

Формат	Зона	Поз.	Обозначение	Наименование	Кол.	Приме-чание
				Сборочные единицы		
А4		1	ТП 904.1-60.85-КЖИ-КП1	Каркас пространственный КП1	1	
		2	1.400-9 вып.1	Изделие закладное УП2-2	2	
				Материалы		
				Бетон марки 200	0.19	м³

Балка изготавливается в опалубке балки ФБ6-44 серии 1.415-1 вып.1 с соблюдением требований данной серии.

Ведомость расхода стали на элемент, кг

Марка элемента	Изделия арматурные								Изделия закладные				Общий расход
	Арматура класса							Всего	Арматура класса			Всего	
	А-I			А-II		Вр-I			А-I				
	ГОСТ 5781-82					ГОСТ 6727-80			ГОСТ 5781-82				
	ф8	ф18	Итого	ф10	Итого	ф5	Итого		ф10		Итого		
ФБ1	2.8	6.4	9.2	4.4	4.4	2.8	2.8	16.4	1.2		1.2	1.2	17.6

Инв. № 8921/6

Привязан

Инв. № подл. | Подп. и дата | Взам. инв. №

Проверил	Макарова	
Гл. техник	Буршина	
Вед. инж.	Макарова	
Рук. гр.	Моргунов	
Гл. спец.	Осташевский	
Нач. сект.	Сакьянц	
Н. контр.	Лущенко	

ТП 904.1-60.85-КЖИ-ФБ1

Фундаментная балка ФБ1

Стадия	Масса	Масштаб
Р	475	-
Лист	Листов	
	1	

Госстрой СССР Ростовский Промстройниипроект

Копировал

Формат А3

1. Сварные швы выполнять электродами типа Э42 по ГОСТ 9467-75.

2. Материал конструкций (прокат) по ГОСТ 380-71*

3. Закладные изделия, сетки, каркасы изготавливать в соответствии с ГОСТ 10922-75 „Арматурные изделия и закладные детали сварные для железобетонных конструкций. Технические требования и методы испытаний" и ГОСТ 14098-68 „Соединения сварные арматуры железобетонных изделий и конструкций. Контактная и ванная сварка. Основные типы и конструктивные элементы."

4. Стальные закладные изделия железобетонных конструкций должны быть защищены от коррозии:

а) стеновых панелей наружных стен из керамзитобетона - алюминиевым покрытием толщиной 200 мкм;

б) колонн, стропильных балок и плит покрытия - горячим цинкованием толщиной 50-60 мкм;

в) остальных железобетонных конструкций - лакокрасочным покрытием, согласно общих указаний на ТП 904-1- -АР-2.

Привязан

Инв.№

Инв. № 8921/6

Инв.№ подл.	Подп. и дата	Взам. инв.№	

Вед. инж.	Макарова	
Рук. гр.	Моргунов	
Гл. спец.	Осташевский	
Нач. отд.	Саакьянц	
Н. контр.	Луценко	

ТП 904-1-60.85-КЖИ-ТТ

Технические требования к изготовлению арматурных и закладных изделий

Стадия	Лист	Листов
Р		1

ГОССТРОЙ СССР РОСТОВСКИЙ ПРОМСТРОЙНИИПРОЕКТ

Копировал

Формат А4

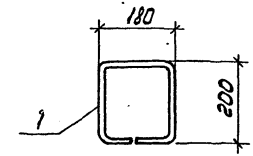

Формат	Зона	Поз.	Обозначение	Наименование	Кол.	Примечание
				Документация		
А4			ТП 904-1-60.85-КЖИ-ТТ	Технические требования к изготовлению арматурных и закладных изделий		
				Детали		
Б4		1		ф 10 AI ГОСТ 5781-82 ℓ=760	1	0.5 кг

Привязан

Инв. № 8921/6

26 Инв.№

Проверил	Макарова	
Ст. техник	Растеряева	
Вед. инж.	Макарова	
Рук. гр.	Моргунов	
Гл. спец.	Осташевский	
Нач. отд.	Саакьянц	
Н. контр.	Луценко	

ТП 904-1-60.85-КЖИ-МН1

Изделие закладное МН1

Стадия	Масса	Масштаб
Р	0.5	1:10
Лист	Листов 1	

ГОССТРОЙ СССР РОСТОВСКИЙ ПРОМСТРОЙНИИПРОЕКТ

Типовой проект 904-1-60.85-КЖИ Альбом 6

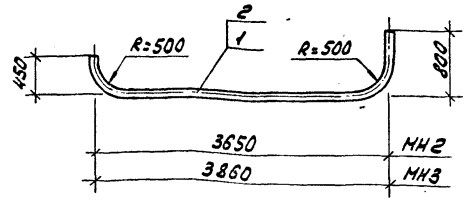

Формат	Зона	Поз.	Обозначение	Наименование	Кол.	Примечание
				МН2		
				Детали		
Б4		1		тр 80х3,5 ГОСТ 3262-75* ℓ=4470	1	32,8 кг
				МН3		
				Детали		
Б4		2		тр. 80х3,5 ГОСТ 3262-75* ℓ=4680	1	34,4 кг

Привязан

Инв.№

Инв. № 8921/6

Проверил	Макарова		
Ст. техник	Суман		
Ст. инж.	Горская		
Рук. гр.	Бескоровайный		
ГАП	Петровский		
Гл. констр.	Осташевский		
Нач. отд.	Савкьянц		
Н. контр.	Луценко		

ТП 904-1-60.85-КЖИ-МН2

Изделия закладные (МН2; МН3)

Стадия	Масса	Масштаб
Р	Смотрите таблицу	-
Лист	Листов 1	

ВСт3кп2

Госстрой СССР РОСТОВСКИЙ ПРОМСТРОЙНИИПРОЕКТ

Копировал

Формат А4

Взам. инв. № | Подп. и дата | Инв. № подл.

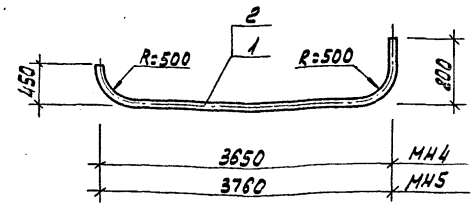

Формат	Зона	Поз.	Обозначение	Наименование	Кол.	Примечание
				МН4		
				Детали		
Б4		1		тр 25х2,8 ГОСТ 3262-75* ℓ=4470	1	9,5 кг
				МН5		
				Детали		
Б4		2		тр 25х2,8 ГОСТ 3262-75* ℓ=4580	1	9,7 кг

Привязан

Инв.№

Инв. № 8921/6

27

Проверил	Макарова		
Ст. техн.	Суман		
Ст. инж.	Горская		
Рук. гр.	Бескоровайный		
ГАП	Петровский		
Гл. констр.	Осташевский		
Нач. отд.	Савкьянц		
Н. контр.	Луценко		

ТП 904-1-60.85-КЖИ-МН4

Изделие закладное (МН4; МН5)

Стадия	Масса	Масштаб
Р	Смотрите таблицу	-
Лист	Листов 1	

ВСт3кп2

Госстрой СССР РОСТОВСКИЙ ПРОМСТРОЙНИИПРОЕКТ

Копировал

Формат А4

Типовой проект 904-1-60.85-КЖИ Альбом 6

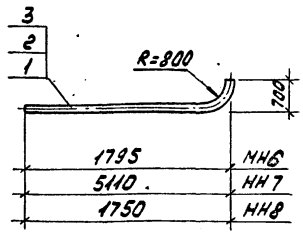

Формат	Зона	Поз.	Обозначение	Наименование	Кол.	Примечание
				МН6		
				ДЕТАЛИ		
Б4		1		тр 100х4 ГОСТ3262-75* ℓ=2151	1	23.3 кг
				МН7		
				ДЕТАЛИ		
Б4		2		тр 100х4 ГОСТ3262-75* ℓ=5466	1	59.3 кг
				МН8		
				ДЕТАЛИ		
Б4		3		тр 100х4 ГОСТ3262-75* ℓ=2106	1	22.9 кг

Привязан

Инв. № 8921/6

Инв. №

ТП 904-1-60.85-КЖИ-МН6

Проверил	Макарова	
Ст. техн.	Суман	
Вед. инж.	Горская	
Рук. гр.	Бескоровайный	
ГАП	Петровский	
Гл. констр.	Осташевский	
Нач. осп. 1	Саакьянц	
Н. контр.	Луценко	

Изделие закладное (МН6; МН7; МН8)

Стадия	Масса	Масштаб
Р	Смотрите таблицу	-

Лист | Листов 1

В Ст 3 кп 2

ГОССТРОЙ СССР РОСТОВСКИЙ ПРОМСТРОЙНИИПРОЕКТ

Формат А4

Инв. № подл. | Подп. и дата | Взам. инв. №

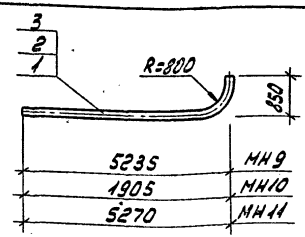

Формат	Зона	Поз.	Обозначение	Наименование	Кол.	Примечание
				МН9		
				ДЕТАЛИ		
Б4		1		тр 100х4 ГОСТ3262-75* ℓ=5741	1	62.3 кг
				МН10		
				ДЕТАЛИ		
Б4		2		тр 100х4 ГОСТ3262-75* ℓ=2411	1	26.2 кг
				МН11		
				ДЕТАЛИ		
Б4		3		тр 100х4 ГОСТ3262-75* ℓ=5776	1	62.7 кг

Привязан

Инв. № 8921/6 -28

Инв. №

ТП 904-1-60.85-КЖИ-МН9

Проверил	Макарова	
Ст. техн.	Суман	
Вед. инж.	Горская	
Рук. гр.	Бескоровайный	
ГАП	Петровский	
Гл. констр.	Осташевский	
Нач. осп. 1	Саакьянц	
Н. контр.	Луценко	

Изделие закладное (МН9; МН10; МН11)

Стадия	Масса	Масштаб
Р	Смотрите таблицу	-

Лист | Листов 1

В Ст 3 кп2

ГОССТРОЙ СССР РОСТОВСКИЙ ПРОМСТРОЙНИИПРОЕКТ

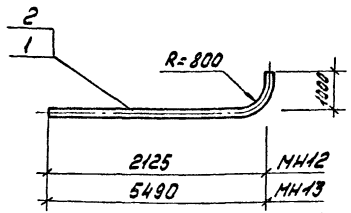

Формат	Зона	Поз.	Обозначение	Наименование	Кол.	Примечание
				МН 12		
				Детали		
Б4		1		тр 100х4 ГОСТ 3262-75* ℓ=2781	1	30.2 кг
				МН 13		
				Детали		
Б4		2		тр.100х4 ГОСТ 3262-75* ℓ=6146	1	66.7 кг

Привязан

Инв. № подл. | Подп. и дата | Взам. инв. №

Инв. № 8921/6

Инв. №

Проверил	Макарова		ТП 904-1-60.85-КЖИ-МН12
Ст. техн.	Суман		
Вед. инж.	Горская		Изделие закладное (МН12; МН13)
Рук. гр.	Бескоровайный		
ГАП	Петровский		
Гл. конст.	Осташевский		
Нач. отд.	Славьянц		
Н. контр.	Лущенко		

Стадия	Масса	Масштаб
Р	смотрите таблицу	-
Лист	Листов 1	

ВСт3кп2

Госстрой СССР
РОСТОВСКИЙ ПРОМСТРОЙНИИПРОЕКТ

Копировал ЛДУ Формат А4

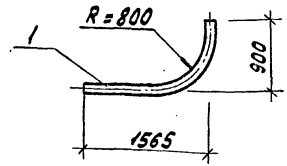

Формат	Зона	Поз.	Обозначение	Наименование	Кол.	Примечание
				Детали		
Б4		1		тр 100х4 ГОСТ 3262-75* ℓ=2121	1	23.0 кг

Привязан

Инв. № 8921/6

29

Инв. №

Проверил	Макарова		ТП 904-1-60.85-КЖИ-МН14
Ст. техн.	Суман		
Вед. инж.	Горская		Изделие закладное МН14
Рук. гр.	Бескоровайный		
ГАП	Петровский		
Гл. констр.	Осташевский		
Нач. отд.	Славьянц		
Н. контр.	Луценко		

Стадия	Масса	Масштаб
Р	23.0	1:50
Лист	Листов 1	

ВСт3кп2

Госстрой СССР
РОСТОВСКИЙ ПРОМСТРОЙНИИПРОЕКТ

Копировал ЛДУ Формат А4

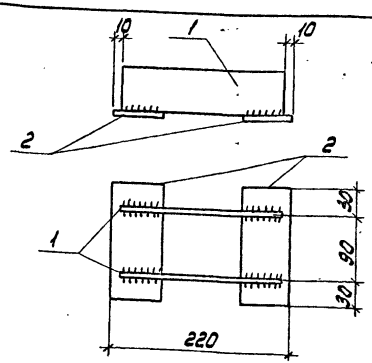

Формат	Зона	Поз.	Обозначение	Наименование	Кол.	Примечание
				Документация		
А4			ТП 904-1-60.85-КЖИ-ТТ	Технические требования		
				к изготовлению арматурных		
				и закладных изделий		
				Детали		
Б4		1		-40×8 ГОСТ 103-76 ℓ=200	2	0.5кг
Б4		2		-60×8 ГОСТ 103-76 ℓ=150	2	0.6кг

Привязан

Инв. №

Инв. № 8921/6

ТП 904-1-60.85-КЖИ-МС1			
Изделие соединительное МС1	Стадия	Масса	Масштаб
	Р	2.2	1:50
	Лист	Листов 1	
В Ст 3 кп2	ГОССТРОЙ СССР РОСТОВСКИЙ ПРОМСТРОЙНИИПРОЕКТ		

Проверил Макарова; Ст. техник Растеряева; Вед. инж. Макарова; Рук. гр. Моргунов; Гл. спец. Осташевский; Нач. отд. Саакьянц; Н. контр. Луценко

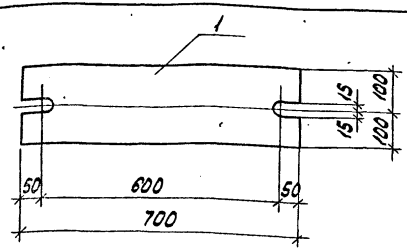

Формат	Зона	Поз.	Обозначение	Наименование	Кол.	Примечание
				Документация		
А4			ТП 904-1-60.85-КЖИ-ТТ	Технические требования		
				к изготовлению арматурных		
				и закладных изделий		
				Детали		
Б4		1		-200×60 ГОСТ 103-76 ℓ=700	1	22.0кг

Привязан

Инв. № 8921/6

30

Инв. №

ТП 904-1-60.85-КЖИ-МС2			
Изделие соединительное МС2	Стадия	Масса	Масштаб
	Р	22.0	1:10
	Лист	Листов 1	
В Ст 3 кп2	ГОССТРОЙ СССР РОСТОВСКИЙ ПРОМСТРОЙНИИПРОЕКТ		

Проверил Макарова; Ст. техник Растеряева; Вед. инж. Макарова; Рук. гр. Моргунов; Гл. спец. Осташевский; Нач. отд. Саакьянц; Н. контр. Луценко

Типовой проект 904-1-60.85-КЖИ

Инв. № подл. | Подп. и дата | Взам. инв. №

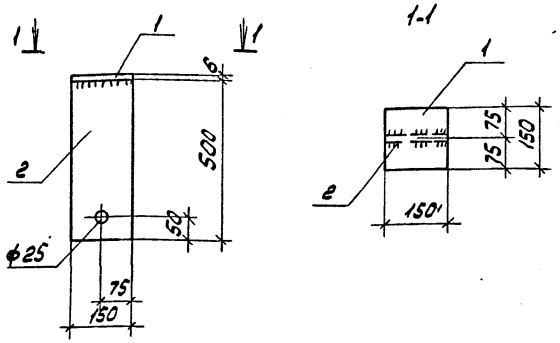

Формат	Зона	Поз.	Обозначение	Наименование	Кол.	Примечание
				Документация		
А4			ТП 904-1-60.85-КЖИ-ТТ	Технические требования		
				к изготовлению армату-		
				рных и закладных изделий		
				Детали		
Б4		1		-150×6 ГОСТ 103-76 ℓ=150	1	1.1 кг
Б4		2		-150×6 ГОСТ 103-76 ℓ=500	1	3.5 кг

Привязан

Инв.№

Инв. № 8921/6

ТП 904-1-60.85-КЖИ-МС3

Проверил	Макарова		
Ст.техн.	Растеряева		
Ст.инж.	Толмачева		
Вед.инж.	Макарова		
Рук.гр.	Моргунов		
Гл.спец.	Осташевский		
Нач.осп-1	Саакьянц		
Н.контр.	Луценко		

Изделие соединительное МС3

Стадия	Масса	Масштаб
Р	4.6	1:10
Лист	Листов 1	

Ст3кп2

ГОССТРОЙ СССР РОСТОВСКИЙ ПРОМСТРОЙНИИПРОЕКТ

Копировал

Формат А4

Взам.инв.№ | Подп.и дата | Инв.№ подл.

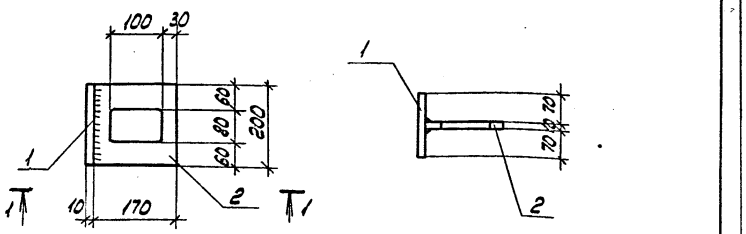

Формат	Зона	Поз.	Обозначение	Наименование	Кол.	Примечание
				Документация		
А4			ТП 904-1-60.85-КЖИ-ТТ	Технические требования		
				к изготовлению армату-		
				рных и закладных изделий		
				Детали		
Б4		1		-150×10 ГОСТ 103-76 ℓ=200	1	2.4 кг
Б4		2		-170×10 ГОСТ 103-76 ℓ=200	1	2.7 кг

Привязан

Инв.№

Инв. № 8921/6

31

ТП 904-1-60.85-КЖИ-МС4

Проверил	Макарова		
Ст.техн.	Растеряева		
Вед.инж.	Макарова		
Рук.гр.	Моргунов		
Гл.спец.	Осташевский		
Нач.осп-1	Саакьянц		
Н.контр.	Луценко		

Изделие соединительное МС4

Стадия	Масса	Масштаб
Р	5.1	1:10
Лист	Листов 1	

Ст3кп2

ГОССТРОЙ СССР РОСТОВСКИЙ ПРОМСТРОЙНИИПРОЕКТ

Копировал

Формат А4

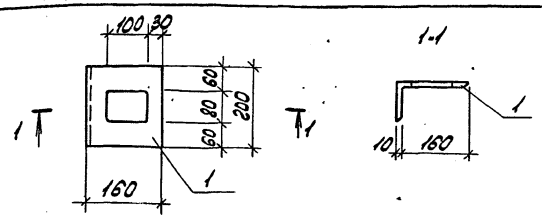

Формат	Зона	Поз.	Обозначение	Наименование	Кол.	Примечание
				Документация		
А4			ТП 904-1-60.85-КЖИ-ТТ	Технические требования к изготовлению арматурных и закладных изделий		
				Детали		
Б4		1		∟160×100×10 ГОСТ 8510-72* ℓ=200	1	4.0 кг

Привязан

Инв.№

Инв.№ 8921/6

Проверил	Макарова		
Ст.техник	Растеряева		
Вед.инж.	Макарова		
Рук.гр.	Моргунов		
Гл.спец.	Осташевский		
Нач.отд.1	Сакьянц		
Н.контр.	Луценко		

ТП 904-1-60.85 КЖИ - МС5

Изделие соединительное МС5

Стадия	Масса	Масштаб
Р	4.0	1:10
Лист	Листов 1	

Ст3кп2

Госстрой СССР Ростовский Промстройниипроект

Инв.№ подл. | Подп. и дата | Взам. инв.№

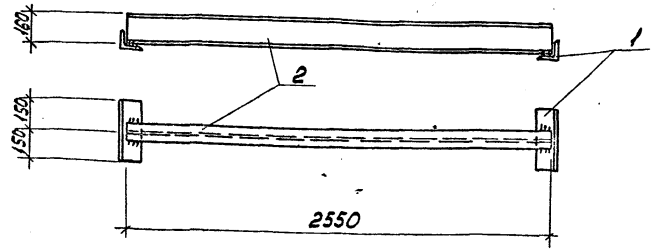

Формат	Зона	Поз.	Обозначение	Наименование	Кол.	Примечание
				Документация		
А4			ТП 904-1-60.85-КЖИ-ТТ	Технические требования к изготовлению арматурных и закладных изделий		
				Детали		
Б4		1		∟40×4 ГОСТ 8509-72* ℓ=300	2	0.7 кг
Б4		2		I 16 ГОСТ 8239-72* ℓ=2550	1	40.6 кг

Привязан

Инв.№

Инв.№ 8921/6 32

Проверил	Макарова		
Ст.техн.	Симан		
Вед.инж.	Горская		
Рук.гр.	Бескоровайный		
Гл.спец.	Осташевский		
Нач.отд.1	Сакьянц		
Н.контр.	Луценко		

ТП 904-1-60.85-КЖИ-61

Балка стальная Б1

Стадия	Масса	Масштаб
Р	42.0	1:20
Лист	Листов 1	

Ст3кп2

Госстрой СССР Ростовский Промстройниипроект

Типовой проект 904-1-60.85 КЖИ Альбом 6

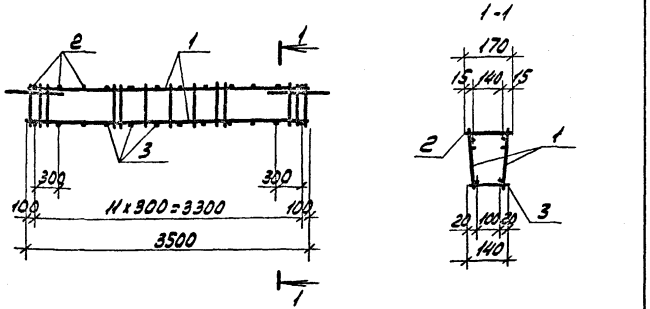

Формат	Зона	Поз.	Обозначение	Наименование	Кол.	Примечание
				Документация		
А4			ТП 904-1-60.85-КЖИ-ТТ	Технические требования к		
				изготовлению арматурных		
				и закладных изделий		
				Сборочные единицы		
А4		1	ТП 904-1-60.85-КЖИ-КР2	Каркас плоский КР2	2	
				Детали		
Б4		2		⌀5 Вр I ГОСТ 6727-80 ℓ=170	12	0.03 кг
Б4		3		⌀5 Вр I ГОСТ 6727-80 ℓ=140	12	0.02 кг

Привязан

Инв.№ 8921/6

Инв.№

ТП 904-1-60.85-КЖИ-КП1

Проверил	Макарова	
Ст.техник	Буршина	
Вед.инж.	Макарова	
Рук.гр.	Моргунов	
Гл.спец.	Оствшевский	
Нач.осп.1	Саакьяни	
Н.контр.	Пущенко	

Каркас пространственный КП1

Стадия	Масса	Масштаб
Р	16.4	-
Лист	Листов 1	

Госстрой СССР Ростовский промстройниипроект

Копировал

Формат А4

Инв.№ подл. | Подп. и дата | Взам. инв.№

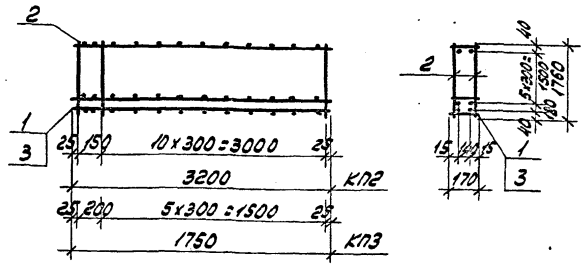

Формат	Зона	Поз.	Обозначение	Наименование	Кол.	Примечание
				Документация		
А4			ТП 904-1-60.85-КЖИ-ТТ	Технические требования к		
				изготовлению арматурных		
				и закладных изделий		
				КП2		
А4		1	ТП 904-1-60.85-КЖИ-КР3	Каркас плоский КР3	7	
				Детали		
Б4		2		⌀5 Вр I ГОСТ 6727-80 ℓ=1760	24	0.2 кг
				КП3		
А4		3	ТП 904-1-60.85-КЖИ-КР4	Каркас плоский КР4	7	
				Детали		
Б4		2		⌀5 Вр I ГОСТ 6727-80 ℓ=1760	14	0.2 кг

Марка	Масса
КП2	16.0
КП3	9.1

Привязан

Инв.№ 8921/6 33

Инв.№

ТП 904-1-60.85-КЖИ-КП2

Проверил	Макарова	
Ст.техник	Буршина	
Вед.инж.	Макарова	
Рук.гр.	Моргунов	
Гл.спец.	Оствшевский	
Нач.осп.1	Саакьяни	
Н.контр.	Пущенко	

Каркас пространственный (КП2, КП3)

Стадия	Масса	Масштаб
Р	Смотрите таблицу	-
Лист	Листов 1	

Госстрой СССР Ростовский промстройниипроект

Копировал

Формат А4

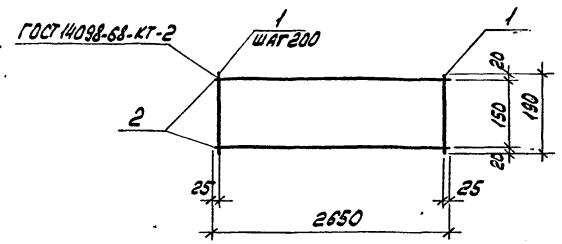

Формат	Зона	Поз.	Обозначение	Наименование	Кол.	Примечание
				Документация		
А4			ТП 904-1-60.85-КЖИ-ТТ	Технические требования к изготовлению арматурных и закладных изделий.		
				Детали		
Б4		1		ф6АI ГОСТ 5781-82 ℓ=190	14	0.04 кг
Б4		2		ф8АIII ГОСТ 5781-82 ℓ=2650	2	1.0 кг

Привязан

Инв. № 8921/6

Инв. №

Взам. инв. №

Подп. и дата

Инв. № подл.

			ТП 904-1-60.85-КЖИ-КР1			
Проверил	Макарова		Каркас плоский КР1	Стадия	Масса	Масштаб
Ст. техник	Растерляева			Р	2.6	-
Вед. инж.	Макарова			Лист	Листов 1	
Рук. гр.	Моргунов			ГОССТРОЙ СССР РОСТОВСКИЙ ПРОМСТРОЙНИИПРОЕКТ		
Гл. спец.	Осташевский					
Нач. отд-л	Саакьянц					
Н. контр.	Луценко					

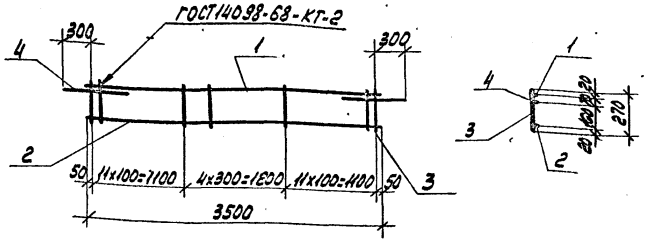

Формат	Зона	Поз.	Обозначение	Наименование	Кол.	Примечание
				Документация		
А4			ТП 904-1-60.85-КЖИ-ТТ	Технические требования к изготовлению арматурных и закладных изделий		
				Детали		
Б4		1		ф8АI ГОСТ 5781-82 ℓ=3500	1	1.4 кг
Б4		2		ф10АI ГОСТ 5781-82 ℓ=3500	1	2.2 кг
Б4		3		ф5ВрI ГОСТ 6727-80 ℓ=270	27	0.04 кг.
Б4		4		ф18АI ГОСТ 5781-82 ℓ=800	2	1.6 кг

Привязан

Инв. № 8921/6

34

Инв. №

			ТП 904-1-60.85 КЖИ-КР2			
Проверил	Макарова		Каркас плоский КР2	Стадия	Масса	Масштаб
Ст. техник	Буршина			Р	7.9	1:50
Вед. инж.	Макарова			Лист	Листов 1	
Рук. гр.	Моргунов			ГОССТРОЙ СССР РОСТОВСКИЙ ПРОМСТРОЙНИИПРОЕКТ		
Гл. спец.	Осташевский					
Нач. отд-л	Саакьянц					
Н. контр.	Луценко					

Копировал

Формат А4

Типовой проект 904-1-60.85-КЖИ Альбом 6

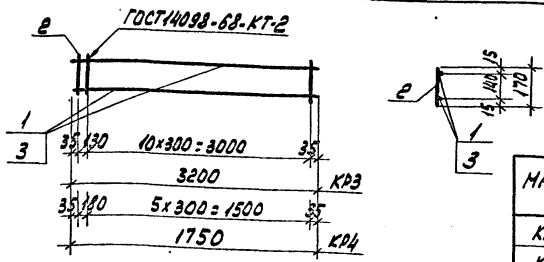

Марка	Масса
КР3	1,6
КР4	0.9

Формат	Зона	Поз.	Обозначение	Наименование	Кол.	Примечание
				Документация		
А4			ТП 904-1-60.85-КЖИ-ТТ	Технические требования к изготовлению арматурных и закладных изделий		
				КР3		
				Детали		
Б4		1		ф6А III ГОСТ5781-82 l=3200	2	0.7 кг
Б4		2		ф4Вр I ГОСТ6727-80 l=170	12	0.02 кг
				КР4		
				Детали		
Б4		2		ф4Вр I ГОСТ6727-80 l=170	7	0.02 кг
Б4		3		ф6А III ГОСТ5781-82 l=1750	2	0.4 кг

Инв. № 8921/6

Привязан

Инв. №

Взам. инв. N

Подп. и дата

Инв. N подл.

ТП 904-1-60.85-КЖИ-КР3

Каркас плоский (КР3, КР4)

Стадия	Масса	Масштаб
Р	Смотрите таблицу	-

Лист | Листов 1

Проверил	Макарова	
Ст.техник	Буршина	
Вед.инж.	Макарова	
Рук.гр.	Моргунов	
Гл.спец.	Осташевский	
Нач.осп.1	Саакьянц	
Н.контр.	Луценко	

ГОССТРОЙ СССР РОСТОВСКИЙ ПРОМСТРОЙНИИПРОЕКТ

Копировал [illegible] Формат А4

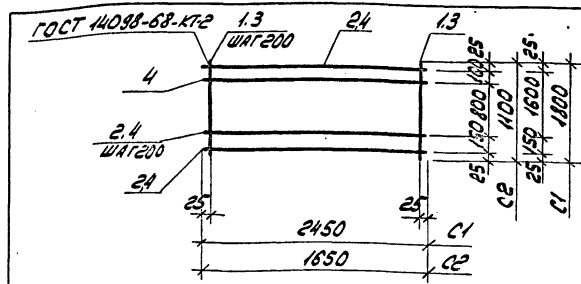

Формат	Зона	Поз	Обозначение	Наименование	Кол.	Примечание
				Документация		
А4			ТП904-1-60.85-КЖИ-ТТ	Технические требования к изготовлению арматурных и закладных изделий		
				С1		
				Детали		
Б4		1		ф10А I ГОСТ 5781-82 l=1800	13	1.1 кг
Б4		2		ф10А I ГОСТ 5781-82 l=2450	10	1.5 кг
				С2		
				Детали		
Б4		3		ф10А I ГОСТ 5781-82 l=1100	9	0.7 кг
Б4		4		ф10А I ГОСТ 5781-82 l=1650	7	1.0 кг

Марка	Масса
С1	29.3
С2	13.3

Инв. № 8921/6 35

Привязан

Инв. N

ТП 904-1-60.85-КЖИ-С1

Сетка арматурная (С1, С2)

Стадия	Масса	Масштаб
Р	Смотрите таблицу	-

Лист | Листов 1

Инженер	Цимбалист	
Вед.инж.	Макарова	
Рук.гр.	Моргунов	
Гл.спец.	Осташевский	
Нач.осп.1	Саакьянц	
Н.контр.	Луценко	

ГОССТРОЙ СССР РОСТОВСКИЙ ПРОМСТРОЙНИИПРОЕКТ

Копировал [illegible] Формат А4

Типовой проект 904-1-60.85-КЖИ Альбом 6

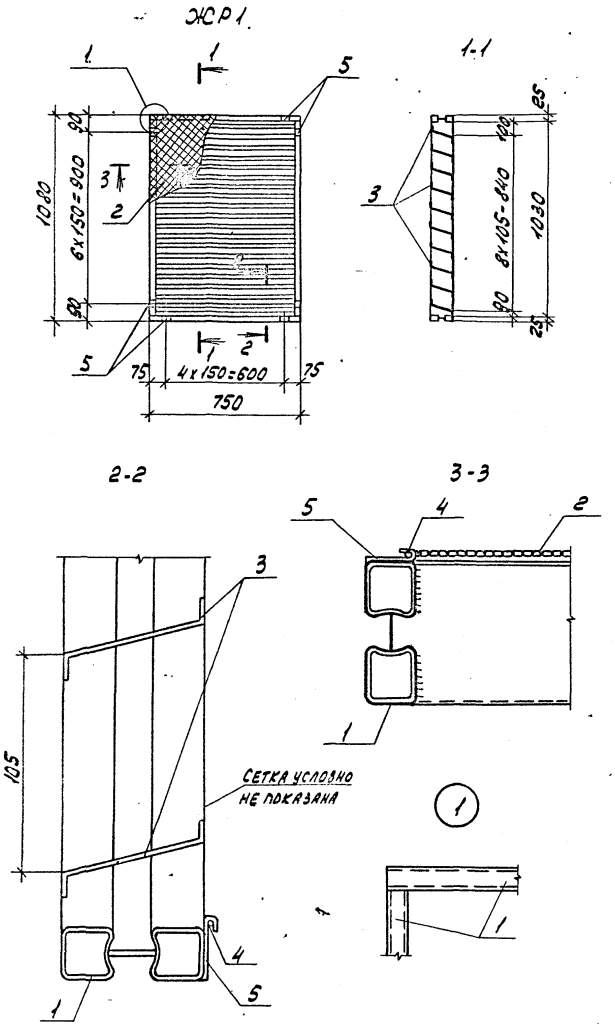

Формат	Зона	Поз.	Обозначение	Наименование	Кол.	Примечание
				Документация		
А4			ТП 904-1-60/85-КЖИ-ТТ	Технические требования к изготовлению арматурных и закладных изделий		
				Сборочные единицы		
		1	1.436.2-15 вып. 2, лист 125-80.2.2210	Профиль трубный Т ℓ=3660	1	11.0 кг
		2		Сетка Р20-1.6.0 ГОСТ 5336-80 (0.774*)	-	1.4 кг
				Детали		
Б4		3*		-110x1.8 ГОСТ 19903-74 ℓ=700	10	1.1 кг
Б4		4		ф3 ГОСТ 3282-74* ℓ=3460	1	0.2 кг
Б4		5*		-40x1.8 ГОСТ 19903-74 ℓ=14	34	0.01 кг

* Поз. 3.5 смотрите ведомость деталей.

Ведомость деталей

Поз.	Эскиз
3	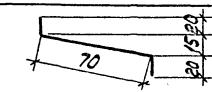
5	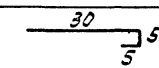

Привязан

Инв. № 8921/6

36

Инв. №

Ст. техник	Растеряева		
Вед. инж.	Макарова		
Рук. гр.	Моргунов		
Гл. констр.	Осташевский		
Нач. осп.	Саакьянц		
Н. контр.	Луценко		

ТП 904-1-60.85-КЖИ-ЖР1

Решетка жалюзийная ЖР1

Стадия	Масса	Масштаб
Р	23.9	-

Лист | Листов 1

ГОССТРОЙ СССР РОСТОВСКИЙ ПРОМСТРОЙНИИПРОЕКТ

Инв. № подл. | Подп. и дата | Взам. инв. №

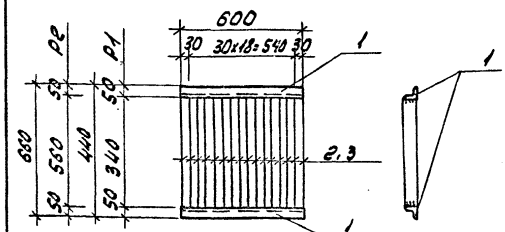

Марка	Масса, кг
Р1	15.1
Р2	23.5

Формат	Зона	Поз.	Обозначение	Наименование	Кол.	Примечание
				Документация		
А4			ТП 904-1-60.85-КЖИ-ТТ	Технические требования к изготовлению арматурных и закладных изделий		
				Детали		
Б4		1		∠50х5 ГОСТ 8509-72* ℓ=600	2	2.3 кг
			Переменные данные	для исполнений:		
				Р1		
				Детали		
Б4		2		-40х5 ГОСТ 103-76 ℓ=340	21	0.5 кг
				Р2		
				Детали		
Б4		3		-40х5 ГОСТ 103-76 ℓ=560	21	0.9 кг

Привязан

Инв.№

Инв. № подл. | Подп. и дата | Взам. инв. №

Инв. № 8921/6

Проверил	Макарова		
Ст. техн.	Суман		
Вед. инж.	Горская		
Рук. гр.	Бескоровайный		
ГАП	Петровский		
Гл. констр.	Осташевский		
Нач. отд.	Салкынец		
Н. контр.	Лущенко		

ТП 904-1-60.85 - КЖИ - Р1

Решетка (Р1; Р2)

Стадия	Масса	Масштаб
Р	Смотрите таблицу	-
Лист	Листов 1	

В Ст3кп2

Госстрой СССР РОСТОВСКИЙ ПРОМСТРОЙНИИПРОЕКТ

Копировал

Формат А4

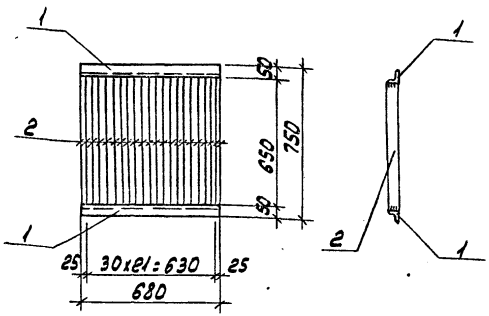

Формат	Зона	Поз.	Обозначение	Наименование	Кол.	Примечание
				Документация		
А4			ТП 904-1-60.85-КЖИ-ТТ	Технические требования к изготовлению арматурных и закладных изделий		
				Детали		
Б4		1		∠50х5 ГОСТ 8509-72* ℓ=630	2	2.6 кг
Б4		2		-40х5 ГОСТ 103-76 ℓ=650	24	1.0 кг

Привязан

Инв.№

Инв. № 8921/6

37

Проверил	Макарова		
Ст. техн.	Суман		
Вед. инж.	Горская		
Рук. гр.	Бескоровайный		
ГАП	Петровский		
Гл. констр.	Осташевский		
Нач. отд.	Салкынец		
Н. контр.	Лущенко		

ТП 904-1-60.85 - КЖИ - Р3

Решетка Р3

Стадия	Масса	Масштаб
Р	29.2	
Лист	Листов 1	

В Ст3кп2

Госстрой СССР РОСТОВСКИЙ ПРОМСТРОЙНИИПРОЕКТ

Копировал

Формат А4

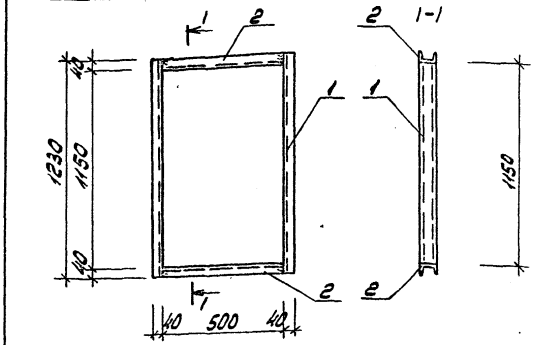

Формат	Зона	Поз.	Обозначение	Наименование	Кол.	Примечание
				Документация		
А4			ТП 904-1-60.85-КЖИ-ТТ	Технические требования		
				к изготовлению арматур-		
				ных и закладных изделий		
				Детали		
Б4		1		С 8 ГОСТ 8240-72, ℓ=1230	2	8,7 кг
Б4		2		С 8 ГОСТ 8240-72, ℓ=500	2	3,5 кг

Привязан

Инв.№

Инв.№ 8921/6

Проверил	Макарова		ТП 904-1-60.85-КЖИ. РС1
Архитект.	Анапалан		
Вед. инж.	Горская		Рамка стальная РС1
Рук. гр.	Бескоровайный		
ГАП	Петровский		
Гл. констр.	Осташевский		
Нач. осп.	Саакьянц		
Н. контр.	Луценко		

Стадия	Масса	Масштаб
Р	24,4	1:20
Лист	Листов 1	

Госстрой СССР
Ростовский
Промстройниипроект

Инв. № подл. | Подп. и дата | Взам. инв. №

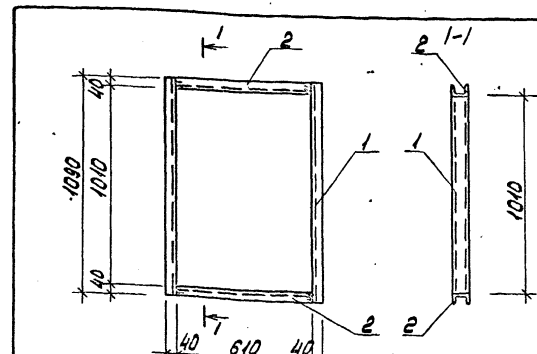

Формат	Зона	Поз.	Обозначение	Наименование	Кол.	Примечание
				Документация		
А4			ТП 904-1-60.85-КЖИ-ТТ	Технические требования		
				к изготовлению арматур-		
				ных и закладных изделий		
				Детали		
Б4		1		С 8 ГОСТ 8240-72; ℓ=1090	2	7,7 кг
Б4		2		С 8 ГОСТ 8240-72, ℓ=610	2	4,3 кг

Привязан

Инв.№

Инв.№ 8921/6

38

Проверил	Макарова		ТП 904-1-60.85-КЖИ. РС2
Архитект.	Анапалан		
Вед. инж.	Горская		Рамка стальная РС2
Рук. гр.	Бескоровайный		
ГАП	Петровский		
Гл. констр.	Осташевский		
Нач. осп.	Саакьянц		
Н. контр.	Луценко		

Стадия	Масса	Масштаб
Р	24,0	1:20
Лист	Листов 1	

Госстрой СССР
Ростовский
Промстройниипроект

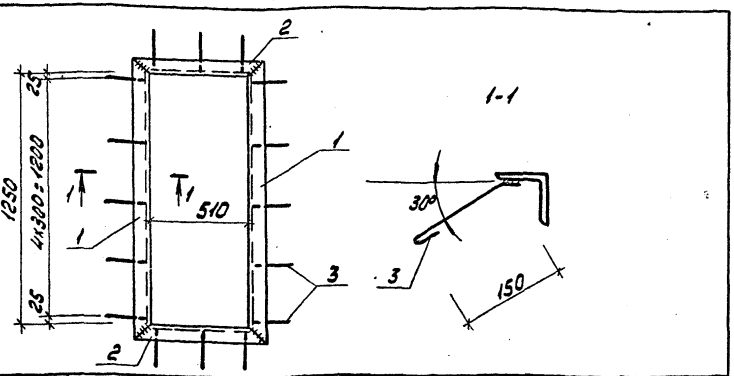

Формат	Зона	Поз.	Обозначение	Наименование	Кол.	Примечание
				Документация		
А4			ТП 904-1-60.85-КЖИ-ТТ	Технические требования		
				к изготовлению армату-		
				ных и закладных изделий		
				Детали		
Б4		1		∠63×6 ГОСТ 8509-72 ℓ=1376	2	7.9кг
Б4		2		∠63×6 ГОСТ 8509-72 ℓ=636	2	3,6кг
Б4		3		⌀6 AI ГОСТ 5781-75 ℓ=250	16	0,1кг

Профильная сталь марки ВСт3кп2

Привязан

Инв.№

Инв. № 8921/6

Взам.инв.№ | Подп. и дата | Инв.№ подл.

Проверил	Макарова	
Архит.	Анапалян	
Вед. инж.	Горская	
Рук. гр.	Бескровный	
ГАП	Петровский	
Гл. констр.	Осташевский	
Нач. отд. 1	Салькянц	
Н. контр.	Лущенко	

ТП 904-1-60.85-КЖИ - РС3

Рамка стальная РС3

Стадия	Масса	Масштаб
Р	24,6	1:20
Лист	Листов 1	

ГОССТРОЙ СССР
РОСТОВСКИЙ
ПРОМСТРОЙНИИПРОЕКТ

Копировал

Формат А4

39

Стадия	Масса	Масштаб
Лист	Листов	

ГОССТРОЙ СССР
РОСТОВСКИЙ
ПРОМСТРОЙНИИПРОЕКТ

Копировал

Формат А4

ЦЕНТРАЛЬНЫЙ ИНСТИТУТ ТИПОВОГО ПРОЕКТИРОВА
ГОССТРОЯ СССР
КИЕВСКИЙ ФИЛИАЛ
г Киев-57 ул. Эжена Потье № 12

33/6
Заказ № 7122 Инв № 8921/6 Тираж 6

Сдано в печать 21.6 1990 Цена 3-04

gost.e-ecolog.ru