ТИПОВОЙ ПРОЕКТ

903-1-153

КОТЕЛЬНАЯ С 4 КОТЛАМИ КЕ-10-14с

ОТОПИТЕЛЬНО-ПРОИЗВОДСТВЕННАЯ, СИСТЕМА ТЕПЛОСНАБЖЕНИЯ-ОТКРЫТАЯ.

ТОПЛИВО - КАМЕННЫЕ И БУРЫЕ УГЛИ

АЛЬБОМ IV.87

ЧЕРТЕЖИ ИНДУСТРИАЛЬНЫХ СТРОИТЕЛЬНЫХ КОНСТРУКЦИЙ И ИЗДЕЛИЙ ТОПЛИВОПОДАЧИ.

15859-35
ЦЕНА 1-29

gost.e-ecolog.ru

ЦЕНТРАЛЬНЫЙ ИНСТИТУТ ТИПОВОГО ПРОЕКТИРОВАНИЯ
ГОССТРОЯ СССР

Москва, А-445, Смольная ул., 22

Сдано в печать IX 1982 года

Заказ № 9986 Тираж 1200 экз.

ТИПОВОЙ ПРОЕКТ

903-1-153

КОТЕЛЬНАЯ С 4 КОТЛАМИ КЕ-10-14С

ОТОПИТЕЛЬНО-ПРОИЗВОДСТВЕННАЯ СИСТЕМА ТЕПЛОСНАБЖЕНИЯ ОТКРЫТАЯ

ТОПЛИВО - КАМЕННЫЕ И БУРЫЕ УГЛИ

СОСТАВ ПРОЕКТА

NN АЛЬБОМОВ	НАИМЕНОВАНИЕ АЛЬБОМОВ
	АРХИТЕКТУРНО-СТРОИТЕЛЬНАЯ ЧАСТЬ
I.82	АРХИТЕКТУРНО-СТРОИТЕЛЬНЫЕ РЕШЕНИЯ. КОНСТРУКЦИИ ЖЕЛЕЗОБЕТОННЫЕ И МЕТАЛЛИЧЕСКИЕ
II.82	ЧЕРТЕЖИ ИНДУСТРИАЛЬНЫХ СТРОИТЕЛЬНЫХ КОНСТРУКЦИЙ И ИЗДЕЛИЙ КОТЕЛЬНОЙ
III.82	СООРУЖЕНИЯ ТОПЛИВОПОДАЧИ
IV.82	ЧЕРТЕЖИ ИНДУСТРИАЛЬНЫХ СТРОИТЕЛЬНЫХ КОНСТРУКЦИЙ И ИЗДЕЛИЙ ТОПЛИВОПОДАЧИ
	ТЕПЛОМЕХАНИЧЕСКАЯ ЧАСТЬ
V	РАСПОЛОЖЕНИЕ ОБОРУДОВАНИЯ КОТЕЛЬНОЙ. ОБЩЕКОТЕЛЬНЫЕ СОЕДИНИТЕЛЬНЫЕ ТРУБОПРОВОДЫ
VI	КОТЛОАГРЕГАТ /ТОПЛИВО-КАМЕННЫЕ УГЛИ/
VII	КОТЛОАГРЕГАТ /ТОПЛИВО-БУРЫЕ УГЛИ/
VIII	ВОДОПОДГОТОВКА
IX.82	СКЛАД РЕАГЕНТОВ /ВСЕ ЧАСТИ/
	ЭЛЕКТРОТЕХНИЧЕСКАЯ ЧАСТЬ
X	СИЛОВОЕ ЭЛЕКТРООБОРУДОВАНИЕ И ЭЛЕКТРООСВЕЩЕНИЕ КОТЕЛЬНОЙ
XI	ЩИТЫ СТАНЦИИ УПРАВЛЕНИЯ КОТЕЛЬНОЙ. ЗАДАНИЕ ЗАВОДУ-ИЗГОТОВИТЕЛЮ
XII	СХЕМЫ УПРАВЛЕНИЯ ЭЛЕКТРОДВИГАТЕЛЯМИ КОТЕЛЬНОЙ
XIII	СИЛОВОЕ ЭЛЕКТРООБОРУДОВАНИЕ И ЭЛЕКТРООСВЕЩЕНИЕ ТОПЛИВОПОДАЧИ
XIV	ЩИТЫ СТАНЦИИ УПРАВЛЕНИЯ ТОПЛИВОПОДАЧИ. ЗАДАНИЕ ЗАВОДУ-ИЗГОТОВИТЕЛЮ
	АВТОМАТИЗАЦИЯ
XV	СХЕМЫ ФУНКЦИОНАЛЬНЫЕ И ВНЕШНИХ ПРОВОДОК. ПЛАНЫ РАСПОЛОЖЕНИЯ. БЛОКИ МЕСТНЫХ ПРИБОРОВ
XVI	ОБЩИЕ ВИДЫ
XVII	СХЕМЫ ЭЛЕКТРИЧЕСКИЕ ПРИНЦИПИАЛЬНЫЕ
	САНИТАРНО-ТЕХНИЧЕСКАЯ ЧАСТЬ
XVIII	ОТОПЛЕНИЕ И ВЕНТИЛЯЦИЯ, ВОДОПРОВОД И КАНАЛИЗАЦИЯ
	МЕХАНИЗАЦИЯ ТРАНСПОРТА
XIX ч.1,2	МЕХАНИЗАЦИЯ ТОПЛИВОПОДАЧИ И ШЛАКОЗОЛОУДАЛЕНИЯ. САНТЕХНИКА
	ЗАКАЗНЫЕ СПЕЦИФИКАЦИИ
XX	ТЕПЛОМЕХАНИЧЕСКАЯ, САНИТАРНО-ТЕХНИЧЕСКАЯ ЧАСТИ
XXI	МЕХАНИЗАЦИЯ ТОПЛИВОПОДАЧИ И ШЛАКОЗОЛОУДАЛЕНИЯ /ВСЕ ЧАСТИ/
XXII	ЭЛЕКТРОТЕХНИЧЕСКАЯ ЧАСТЬ КОТЕЛЬНОЙ И ШЛАКОЗОЛОУДАЛЕНИЯ
XXIII	АВТОМАТИЗАЦИЯ. СПЕЦИФИКАЦИЯ НА ПРИБОРЫ, ИЗДЕЛИЯ И МАТЕРИАЛЫ. ОПРОСНЫЕ ЛИСТЫ
XXIV	СКЛАД РЕАГЕНТОВ /ВСЕ ЧАСТИ/
XXV	ЭКОНОМИКА. ТЕХНИКО-ЭКОНОМИЧЕСКАЯ ЧАСТЬ
	СМЕТЫ
XXVI	СВОДКА ЗАТРАТ И СМЕТЫ НА СТРОИТЕЛЬНЫЕ РАБОТЫ КОТЕЛЬНОЙ
XXVII кн.1,2	СМЕТЫ НА ТЕПЛОМЕХАНИЧЕСКУЮ, ЭЛЕКТРОТЕХНИЧЕСКУЮ, САНИТАРНО-ТЕХНИЧЕСКУЮ ЧАСТИ, АВТОМАТИЗАЦИЮ КОТЕЛЬНОЙ
XXVIII	ТОПЛИВОПОДАЧА
XXIX	СКЛАД РЕАГЕНТОВ

ПРИМЕНЕННЫЕ МАТЕРИАЛЫ: ТИПОВОЙ ПРОЕКТ 907-2-205 ДЫМОВАЯ ТРУБА Н=45м, Ду=1,5м, И ТИПОВОЙ ПРОЕКТ 704-1-49 СТАЛЬНОЙ ВЕРТИКАЛЬНЫЙ, ЦИЛИНДРИЧЕСКИЙ РЕЗЕРВУАР ДЛЯ НЕФТИ И НЕФТЕПРОДУКТОВ ЕМКОСТЬЮ 100 м³

РАЗРАБОТАН
ГПИ САНТЕХПРОЕКТ
ГЛАВПРОМСТРОЙПРОЕКТА
ГОССТРОЯ СССР
ГПИ СОЮЗПРОММЕХАНИЗАЦИЯ
МИНТЯЖМАШ СССР

АЛЬБОМ IV.82

УТВЕРЖДЕН
И ВВЕДЕН В ДЕЙСТВИЕ
ГПИ САНТЕХПРОЕКТ
ПРИКАЗ N 119 ОТ 13/VII 1982

ГЛАВНЫЙ ИНЖЕНЕР ИНСТИТУТА ШИЛЛЕР Ю.И.
ГЛАВНЫЙ ИНЖЕНЕР ПРОЕКТА РАСКИН Е.Д.

Содержание альбома

Марка	Наименование	Стр.
	Титульный лист	
	Содержание альбома	2
КЖИ- КП1, КП2	Каркасы пространственные КП1; КП2	3
КЖИ- КП3, КП4	Каркасы пространственные КП3, КП4	3
КЖИ- КП5; КП6	Каркасы пространственные КП5, КП6	4
КЖИ- КП7, КП1а	Каркасы пространственные КП7, КП1а	4
КЖИ- КП8; КП-9	Каркасы пространственные КП8, КП9	5
КЖИ- КП10; КП11	Каркасы пространственные КП10, КП11	5
КЖИ- А1, А-2	Анкер А1; А2	6
КЖИ- П5-8-4; П5-8-5	Плита П5-8-4; П5-8-5	6
КЖИ- КПА1	Каркасы пространственные КПА1	6
КЖИ- К1а	Каркасы плоские К1а	6
КЖИ- К1, К2	Каркасы плоские К1, К2	7
КЖИ- К3, К4	Каркасы плоские К3, К4	7
КЖИ- К5, К6	Каркасы плоские К5, К6	7
КЖИ- К7, К8	Каркасы плоские К7, К8	7
КЖИ- К9, К10	Каркасы плоские К9, К10	8
КЖИ- К11, К12	Каркасы плоские К11, К12	8
КЖИ- К13	Каркас плоский К13	8
КЖИ- К 14, К15	Каркасы плоские К14, К15	8
КЖИ- К17	Каркас плоский К17	9
КЖИ- К18	Каркас плоский К18	9
КЖИ- К19	Каркас плоский К19	9
КЖИ- К20, К-21	Каркасы плоские К20, К21	9
КЖИ- К22, К23.	Каркасы плоские К22, К23	10
КЖИ- К24	Каркас плоский К24	10
КЖИ- К25	Каркас плоский К25	10
КЖИ- К26	Каркас плоский К26	10

Марка	Наименование	Лист
КЖИ- С1, С2	Сетки сварные С1, С2	11
КЖИ- С3, С4	Сетки сварные С3, С4	11
КЖИ- С5	Сетка арматурная С5	11
КЖИ- КР4	Каркас КР4	11
КЖИ- ВС-1	Ведомость стержней на один элемент выборка стали на 1 элемент	12
КЖИ- К2а	Каркасы плоские К2а	12
КЖИ МН-3	Изделие закладное МН-3	12
КЖИ- А-3	Анкер А-3	13
КЖИ- КР1	Каркас плоский КР1	13
КЖИ- Щ1; Щ2	Щиты стальные Щ1, Щ2	13
КЖИ- МН1, МН2	Изделие закладное МН1, МН2	14
КЖИ- Лом1, Лом2	Лестничное ограждение Лом1, Лом2	14
КЖИ- КП12	Каркас пространственный КП 12	15

КП1

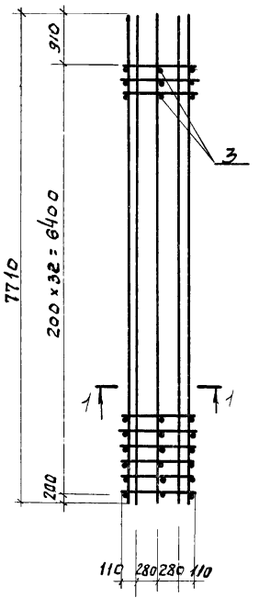

КП2

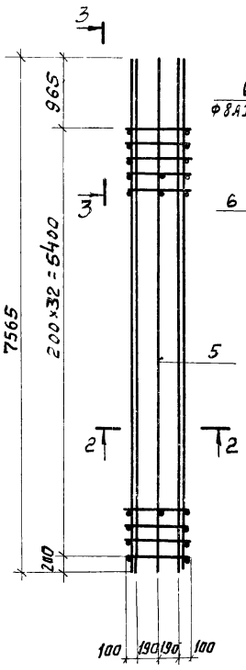

3-3

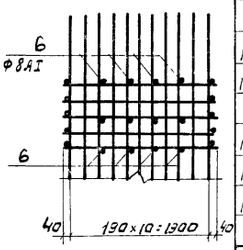

Формат	Зона	Поз.	Обозначение	Наименование	Кол.	Примеч.
				КП1		
				Документация		
12			ТП 903-1-153-КЖИ-КП1, КП2	Сборочный чертеж		
12			ТП 903-1-153-КЖИ. ВС	Выборка арматуры		
				Сборочные единицы и детали		
11		1	ТП 903-153-КЖИ-К1, К2	Каркас плоский К1	2	
11		2	То же	то же К2	2	
12		3	-11-КЖИ-ВС1	стержни одиноч поз 3	33	
				КП2		
				Документация		
12			ТП 903-1-153-КЖИ-КП1-КП2	сборочный чертеж		
12			ТП 903-1-153-КЖИ-ВС	Выборка арматуры		
				Сборочные единицы и детали		
11		4	ТП 903-1-153-КЖИ-К3; К4	Каркас плоский К3	2	
11		5	То же	то же К4	2	
12		6	-11-КЖИ-ВС1	стержни одиноч поз 6	64	

1-1

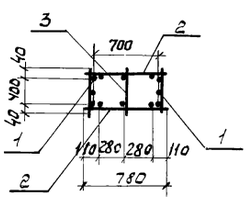

2-2

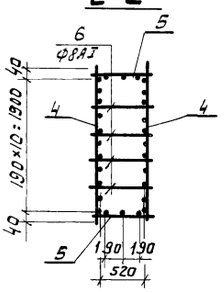

Соединение плоских каркасов в пространственные производится с помощью дуговой сварки

Изм.	Лист	№ докум.	Подпись	Дата
Проверил		Хохлова		
Исполн.		Полкова		
Рук. гр.		Кисьянова		
Гл. констр		Гольденшлюгер		
Нач. отд.		Гин		

ТП 903-1-153-КЖИ-КП1; КП2

Каркасы пространственные КП1; КП2

Лит	Масса	Масшт
О	–	б/м

Лист | Листов

САНТЕХПРОЕКТ

КП3

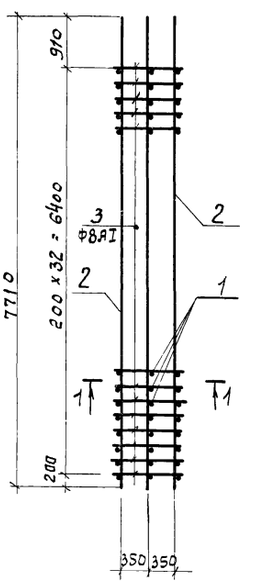

КП4

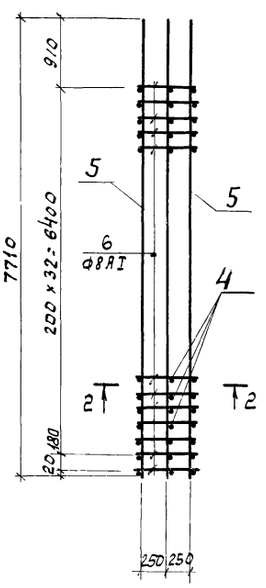

1-1

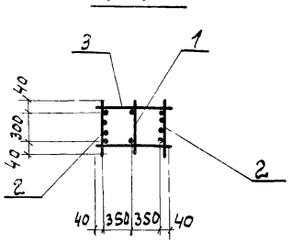

2-2

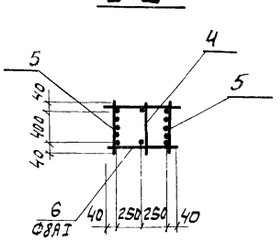

Формат	Зона	Поз.	Обозначение	Наименование	Кол.	Примеч.
				КП3		
				Документация		
12			ТП 903-1-153-КЖИ-КП3; КП4	сборочный чертеж		
12			ТП 903-1-153-КЖИ-ВС1	Выборка арматуры		
				Сборочные единицы и детали		
11		1	ТП 903-1-153КЖИ-К5; К6	Каркас плоский К5	1	
11		2	То же	то же К6	2	
12		3	-11-КЖИ-ВС1	стержни одиночные поз 3	66	
				КП4		
				Документация		
12			ТП 903-1-153КЖИ-КП3; КП4	Сборочный чертеж		
12			ТП 903-1-153 КЖИ-ВС1	Выборка арматуры		
				Сборочные единицы и детали		
11		4	ТП 903-1-153КЖИ-К7, К8	Каркас плоский К7	1	
11		5	То же	то же К8	2	
12		6	КЖИ-ВС1	стержни одиночные поз. 6	66	

Соединение плоских каркасов в пространственные производится с помощью дуговой сварки

Изм.	Лист	№ докум.	Подпись	Дата
Проверил		Хохлова		
Исполн.		Полкова		
Рук. гр.		Кисьянова		
Гл. констр		Гольденшлюгер		
Нач. отд.		Гин		

ТП 903-1-153-КЖИ-КП3; КП4

Каркасы пространственные КП3; КП4

Лит	Масса	Масшт
О	–	б/м

Лист | Листов

САНТЕХПРОЕКТ

КП-5

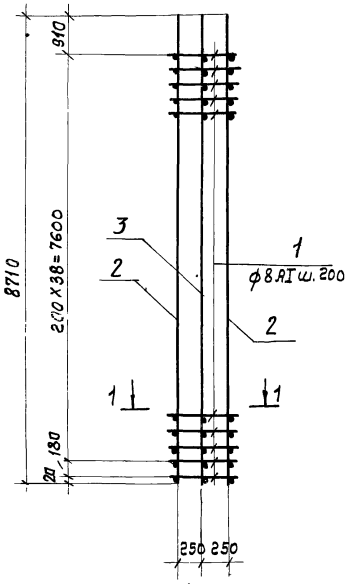

КП 6

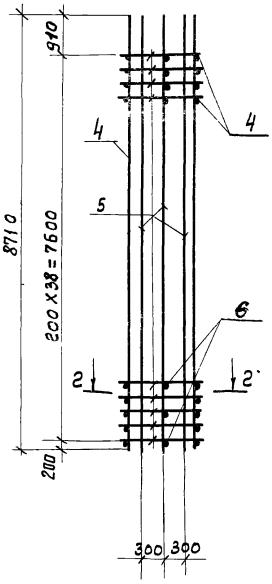

1-1

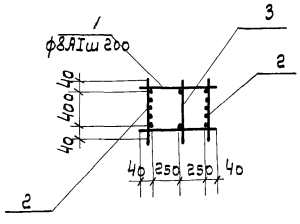

2-2

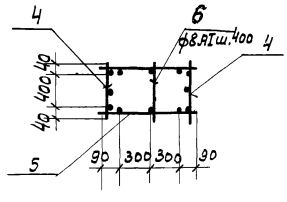

Формат	Зона	Поз.	Обозначение	Наименование	Кол.	Примеч.
				КП5		
				Документация		
12			ТП 903-1-153 кжи-кп5, кп6	Сборочный чертеж		
12			ТП 903-1-153-кжи-вс	Выборка арматуры		
				Сборочные ед. и детали		
11		2	ТП 903-1-153 кжи-к9, к10	Каркас плоский К9	2	
11		3	То же	То же К10	1	
12		1	—"— кжи - вс1	Стержни одиночные поз.	80	
				КП6		
				Документация		
12			ТП 903-1-153 кжи-кп5, кп6	Сборочный чертеж		
12			ТП 903-1-153-кжи-вс1	Выборка арматуры		
				Сборочные единицы и детали		
11		4	ТП 903-1-153 кжн-к11; к12	каркас плоский К11	2	
11		5	То же	То же К12	2	
12		6	кжи - вс1	Стержни одиночные поз.	40	

Соединение плоских каркасов в пространственные производится с помощью дуговой сварки.

Изм.	Лист	№ докум.	Подп.	Дата	ТП 903-1-153-КЖИ-КП5; КП6			
Провер.	Хохлова				Каркасы пространственные КП5; КП6	Лит	Масса	Масшт
Испол.	Попкова					Р		б/т
Рук. гр.	Касьянова					Лист	Листов	
Гл. констр.	Гольденштейгер					САНТЕХПРОЕКТ		
Нач. отд.	Гин							

КП 7

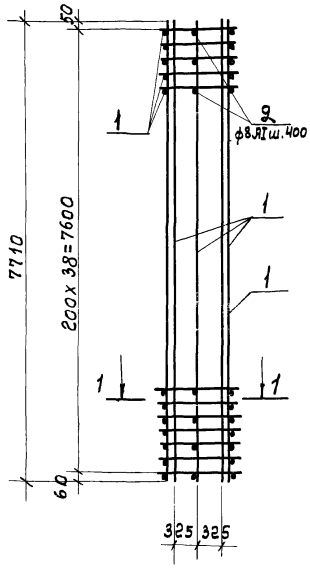

КП 1а

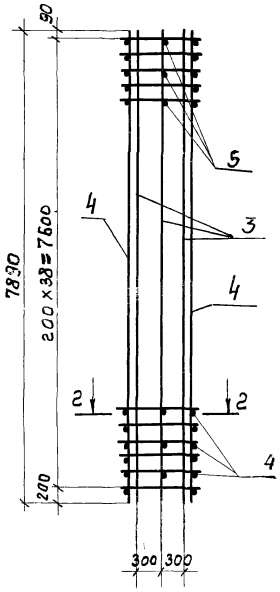

1-1

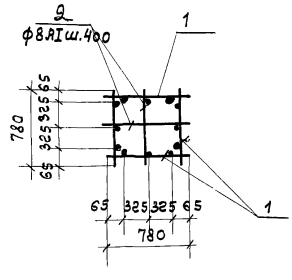

2-2

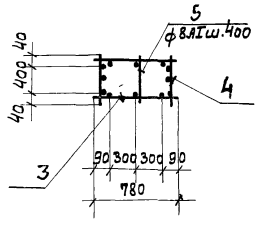

Формат	Зона	Поз.	Обозначение	Наименование	Кол.	Примеч.
				КП7		
				Документация		
			ТП 903-1-153 кжи-кп7, кп1а	Сборочный чертеж		
			ТП 903-1-153-кжи-вс	Выборка арматуры		
				Сборочные единицы и детали		
11		1	ТП 903-1-153 кжи К13	Каркас плоский К13	4	
12		2	кжи - вс1	Стержни одиночные поз.	39	
				КП1а		
				Документация		
			ТП 903-1-153 кжи-кп7, кп1а	Сборочный чертеж		
			ТП 903-1-153-кжи-вс1	Выборка арматуры		
				Сборочные ед. и детали		
11		3	ТП 903-1-153 кжи-к14, к15	Каркас плоский К15	2	
12		4	То же	То же К14	2	
		5	кжи - вс1	Стержни одиночные поз.	20	

Соединение плоских каркасов в пространственные производится с помощью дуговой сварки.

Изм.	Лист	№ докум.	Подп.	Дата	ТП 903-1-153 КЖИ-КП7; КП1а			
Провер.	Хохлова				Каркасы пространственные КП7; КП1а	Лит	Масса	Масшт
Испол.	Попкова					Р	—	б/т
Рук. гр.	Касьянова					Лист	Листов	
Гл. констр.	Гольденштейгер					САНТЕХПРОЕКТ		
Нач. отд.	Гин							

КП8

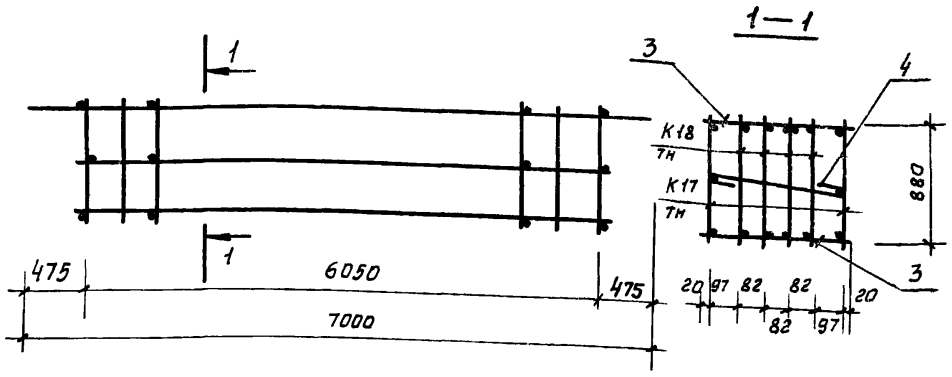

1—1

КП9

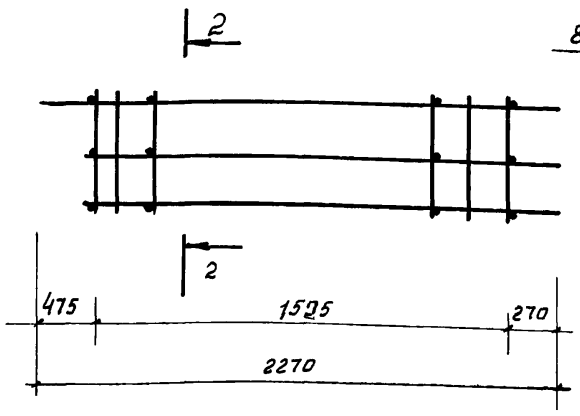

2—2

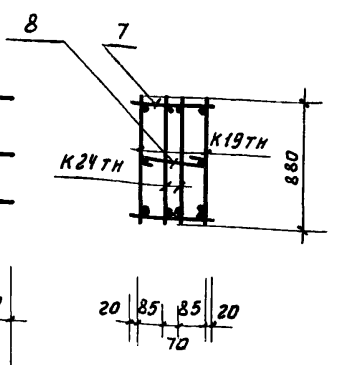

Формат	Зона	Поз.	Обозначение	Наименование	Кол	Примеч.
				КП8		
12			ТП 903-1-153-КЖИ-КП8	Сборочный чертеж		
11			ТП 903-1-153-КЖИ-ВС1	Выборка стали		
				Сборочные единицы и детали		
11		1	Т.п.903-1-153-КЖИ-К17	Каркас плоский К17	2	104,1кг
11		2	Т.п.903-1-153-КЖИ-К18	То же К18	4	89,1 кг
		3	Т.п.903-1-153-КЖИ-КП8, КП9	Отдельные стержни ф6АI е=480	31	3,3 кг
		4	То же	То же ф6АI е=570	16	2,0кг
				КП9		
				Сборочный чертеж		
				Выборка стали		
				Сборочные единицы и детали		
11		5	Т.п 903-1-153-КЖИ-К19	Каркас плоский К19	2	31,7кг
11		6	Т.п 903-1-153-КЖИ-К24	То же К24	2	27,3 кг
		7	Тп 903-1-153-КЖИ-КП8, КП9	Стержни одиночки ф6АI е=380	16	1,5 кг
		8	То же	То же ф6АI е=280	8	0,5 кг

Изм	Лист	№ докум.	Подп.	Дата
Нач.отд.		Гин		
Гл.констр.		Гольденшлюкер		
Рук.гр.		Сорокина		
Ст.инж.		Пустыльник		

ТП903-1-153-КЖИ-КП8,КП9

Каркасы пространственные КП8, КП9

Литер	Масса	Масшт.
Р		
Лист	Листов	

САНТЕХПРОЕКТ

Инв.№подл. | Подп. и дата

КП10

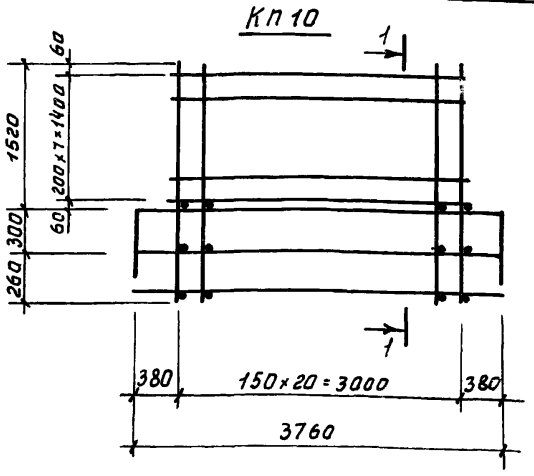

1—1

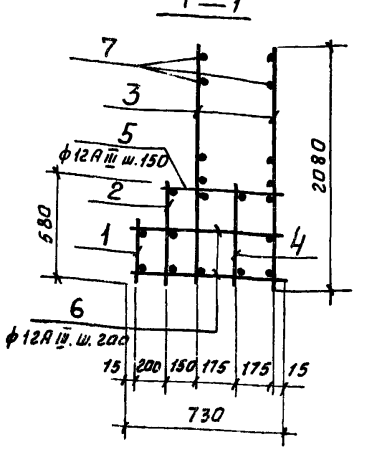

КП11

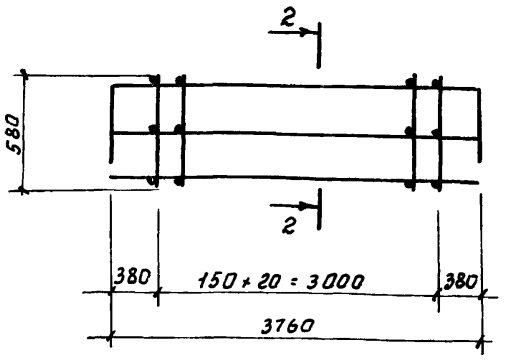

2—2

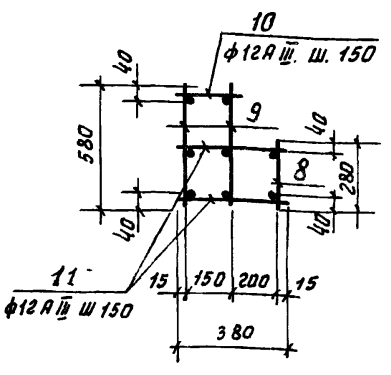

Формат	Зона	Поз.	Обозначение	Наименование	Кол	Примеч.
				КП10		
				Документация		
12			Тп.903-1-153-КЖИ-КП10, КП11	Сборочный чертеж		
11			ТП 903-1-153-КЖИ-ВС1	Выборка стали		
				Сборочные единицы и детали		
11		1	ТП 903-1-153-КЖИ-К20, К21	Каркас плоский К20	1	
11		2	То же	То же К21	1	
		3	ТП 903-1-153 КЖИ-К22, К23	" К22	2	
		4	То же	" К23	1	
		5	—"— КЖИ-ВС1	Отдельные стержни ф12АIII е=530	21	
		6	—"— КЖИ-ВС1	То же ф12АIII е=730	42	
		7	—"— КЖИ-ВС1	То же ф8АI е=3030	16	
				КП11		
				Документация		
12			ТП 903-1-153-КЖИ-КП10, КП11	Сборочный чертеж		
11			ТП 903-1-153-КЖИ-ВС1	Выборка стали		
				Сборочные единицы и детали		
11		8	ТП 903-1-153-КЖИ-К20, К21	Каркас плоский К20	1	
11		9	—"— То же	То же К21	2	
		10	—"— КЖИ-ВС1	Отдельные стержни ф12АIII е=180	21	
		11	—"— То же	То же ф12АIII е=380	42	

Соединение плоских каркасов в пространственные производится с помощью дуговой сварки.

Изм	Лист	№ докум.	Подп.	Дата
Проверил		Жохлова		
Исполнит.		Попкова		
Рук.гр.		Касьянова		
Гл.констр.		Гольденшлюкер		
Нач.отд.		Гин		

ТП903-1-153-КЖИ-КП10,КП11

Каркасы пространственные КП10, КП11

Литер	Масса	Масшт.
Р		б/м
Лист	Листов	

САНТЕХПРОЕКТ

Инв.№подл. | Подп. и дата

Альбом IV.82

Типовой проект 903-1-153

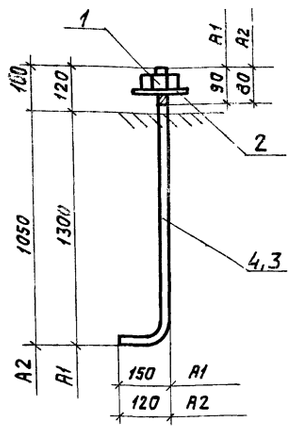

Марка	Масса, кг
A1	12,9
A2	7,3

Формат	Зона	Поз.	Обозначение	Наименование	Кол.	Прим.
				Анкер A1		
БЧ		1		Гайка ГОСТ 5915-70	1	0,3 кг
БЧ		2		Шайба d10x150 ГОСТ 11371-68	1	0,01 кг
БЧ		3		Ф36 AI ГОСТ 2590-71, ℓ=1570	1	12,6 кг
				Анкер A2		
БЧ		1		Гайка ГОСТ 5915-70	1	0,2 кг
БЧ		2		Шайба d10x150 ГОСТ 11371-68	1	0,017 кг
БЧ		4		Ф30 AI ГОСТ 2590-71 ℓ=1280	1	7,1

Изм.	Лист	N докум.	Подп.	Дата
Нач. отд.		Ерзин		
Гл. конст.		Ламакин		
Рук. гр.		Касьянова		
Исполн.		Ильина		29.82

ТП 903-1-153-КЖИ-А1; А2

Анкер А1, А2

Лит.	Масса	Масшт.
Р	12,9 кг / 7,3 кг	б/м
Лист	Листов	

САНТЕХПРОЕКТ

Альбом IV.82

Типовой проект 903-1-153

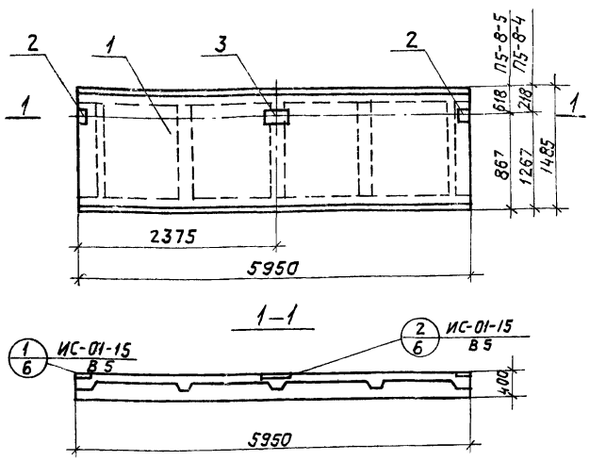

Формат	Зона	Поз.	Обозначение	Наименование	Кол.	Прим
				Документация		
11			Т.п. 903-1-153-КЖИ-П5-8-4	Сборочный чертеж		
				Сборочные единицы и детали		
		1	1.465-7в 3,4	Плита П5-8-4, П5-8-5	1	
		2	ИС-01-15 В5	Изделие закладное МГ1	2	
		3	—"—	—"— МГ2	1	

ТП. 903-1-153-КЖИ- П5-8-4 П5-8-5

Плита П5-8-4 П5-8-5

Изм	Лист	N докум	Подп.	Дата
Нач. отд.		Ерзин		
Гл. конст.		Ламакин		
Рук. гр.		Касьянова		
Исполн		Ильина		29.82

Лит	Масса	Масш
Р		б/м
Лист	Листов	

САНТЕХПРОЕКТ

Альбом IV.82

Типовой проект 903-1-153

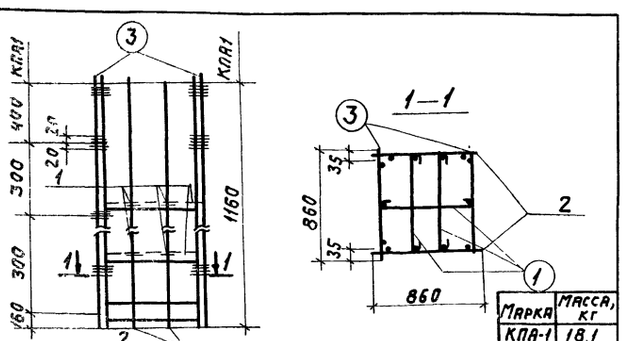

Марка	Масса, кг
КПА-1	18,1

Формат	Зона	Поз.	Обозначение	Наименование	Кол.	Прим
				КПА1		
		2	903-1-153-1-КЖИ-К1а	Каркас плоский К1а	2	9,4 кг
		3	903-1-153-1-КЖИ-К2а, К2б	—"— К2а	2	7,4 кг
		1		6 AI ГОСТ 5781-75, ℓ=950	6	1,3 кг
				Итого:		18,1 кг

Изм	Лист	N докум	Подп	Дата
Нач. отд		Ерзин		
Гл. конст.		Ламакин		
Рук. гр.		Касьянова		
Исполн.		Ильина		29.82

ТП 903-1-153-КЖИ-КПА1;

Каркасы пространственные КПА1

Лит	Масса	Масшт.
Р	См. табл.	б/м
Лист	Листов	

САНТЕХПРОЕКТ

Альбом IV.82

Типовой проект 903-1-153

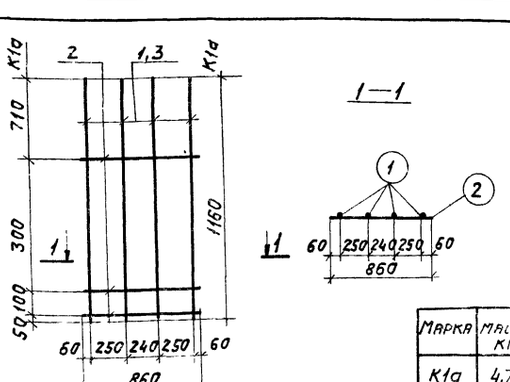

Марка	Масса кг
К1а	4,7

Формат	Зона	Поз	Обозначение	Наименование	Кол	Прим.
				К1а		
		1		Ф12 AIII ГОСТ 5781-75, ℓ=1160	4	4,1 кг
		2		6 AI ГОСТ 5781-75, ℓ=860	3	0,6 кг
				Итого:		4,7 кг

Изм	Лист	N докум	Подп	Дата
Нач. отд.		Ерзин		
Гл. спец.		Ламакин		
Рук. гр.		Касьянова		
Исполн		Ильина		

ТП 903-1-153-КЖИ-К1а

Каркасы плоские К1а

Лит	Масса	Масш.
Р	См. табл.	б/м
Лист	Листов	

САНТЕХПРОЕКТ

Альбом IV 82

Типовой проект 903-1-153

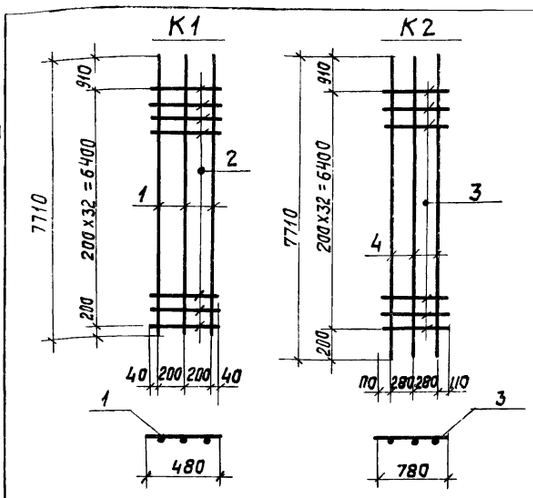

Марка	Масса, кг
К1	75,3
К2	46,5

Формат	Зона	Поз.	Обозначение	Наименование	Кол.	Прим.
				К1		
				Детали		
		1		ф22AIII ГОСТ 5781-75 ℓ=7710	3	69,1 кг
		2		ф8AI ГОСТ 5781-75 ℓ=480	33	6,3 кг
				К2		
				Детали		
		3		ф8AI ГОСТ 5781-75 ℓ=780	33	10,0 кг
		4		ф16AIII ГОСТ 5781-75 ℓ=7710	3	36,5 кг

Плоские каркасы и сетки свариваются во всех точках пересечений стержней контактной электросваркой

Изм.	Лист	N докум.	Подп.	Дата
Провер.		Хохлова		
Исполн.		Попкова		
Рук. гр.		Касьянова		
Гл. конст.		Гольденшлюгер		
Нач. отд.		Гин		

Инв. N подл. | Подп. и дата

Т.П. 903-1-153-КЖИ-К1, К2

Каркасы плоские К1; К2;

Лит.	Масса	Масштаб
Р	см. табл.	б/м
Лист	Листов	

САНТЕХПРОЕКТ

Альбом IV 82

Типовой проект 903-1-153

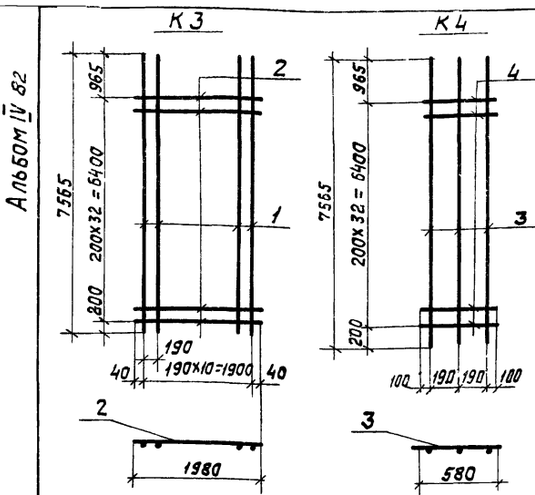

Марка	Масса кг
К3	277,8
К4	43,5

Формат	Зона	Поз.	Обозначение	Наименование	Кол.	Прим
				К3		
				Детали		
		1		ф22AIII ГОСТ 5781-75; ℓ=7565	11	252,0 кг
		2		ф8AI ГОСТ 5781-75, ℓ=1980	33	25,8 кг
				К4		
				Детали		
		3		ф16AIII ГОСТ 5781-75, ℓ=7565	3	35,9 кг
		4		ф8AI ГОСТ 5781-75; ℓ=580	33	7,6 кг

Плоские каркасы и сетки свариваются во всех точках пересечений стержней контактной электросваркой

Изм.	Лист	N докум.	Подп	Дата
Провер.		Хохлова		
Исполн.		Попкова		
Рук. гр.		Касьянова		
Гл. конст.		Гольденшлюгер		
Нач. отд.		Гин		

Инв. N подл. | Подп. и дата

Т.П. 903-1-153-КЖИ-К3; К4

Каркасы плоские К3; К4

Лит.	Масса	Масштаб
Р	см. табл.	б/м
Лист	Листов	

САНТЕХПРОЕКТ

Альбом IV 82

Типовой проект 903-1-153

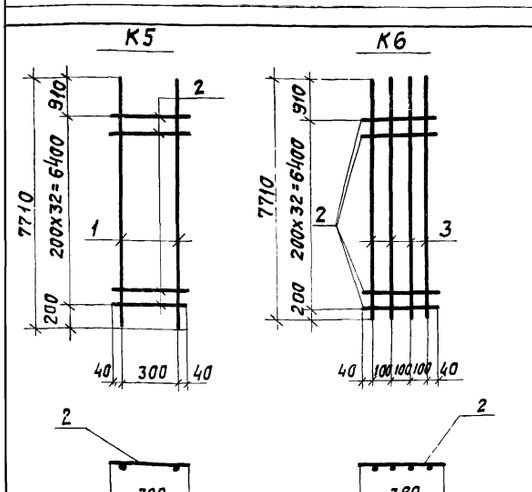

Марка	Масса кг
К5	29,4
К6	97,0

Формат	Зона	Поз.	Обозначение	Наименование	Кол.	Прим
				К5		
				Детали		
		1		ф16AIII ГОСТ 5781-75, ℓ=7710	2	24,4 кг
		2		ф8AI ГОСТ 5781-75, ℓ=380	33	5,0 кг
				К6		
				Детали		
		3		ф22AIII ГОСТ 5781-75, ℓ=7710	4	92,0 кг
		2		ф8AI ГОСТ 5781-75; ℓ=380	33	5,0 кг

Плоские каркасы и сетки свариваются во всех точках пере сечений стержней контактной электросваркой

Изм.	Лист	N докум	Подп	Дата
Провер.		Хохлова		
Исполн.		Попкова		
Рук. гр.		Касьянова		
Гл. конст.		Гольденшлюгер		
Нач. отд.		Гин		

Инв. N подл. | Подпись и дата

ТП 903-1-153-КЖИ-К5, К6

Каркасы плоские К5, К6

Лит.	Масса	Масштаб
Р	см. табл.	б/м
Лист	Листов:	

САНТЕХПРОЕКТ

Альбом IV 82

Типовой проект 903-1-153

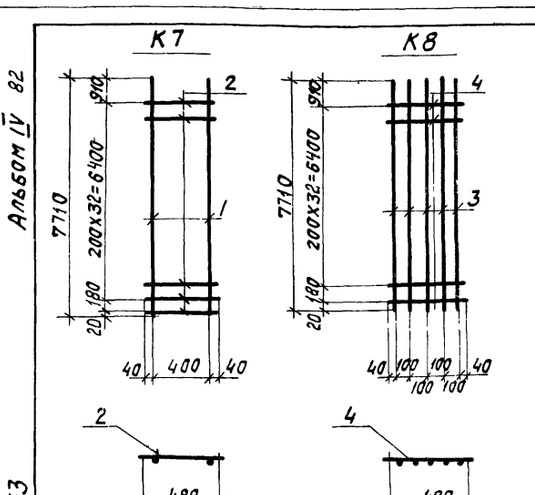

Марка	Масса кг
К7	31,0
К8	178,6

Формат	Зона	Поз.	Обозначение	Наименование	Кол.	Прим.
				К7		
				Детали		
		1		ф16AIII ГОСТ 5781-75, ℓ=7710	2	24,5 кг
		2		ф8AI ГОСТ 5781-75, ℓ=480	34	6,5 кг
				К8		
				Детали		
		3		ф28AIII ГОСТ 5781-75; ℓ=7710	5	186,0 кг
		4		ф8AI ГОСТ 5781-75; ℓ=480	34	6,5 кг

Плоские каркасы и сетки свариваются во всех точках пересечений стержней контактной электросваркой

Изм.	Лист	N докум	Подп	Дата
Провер.		Хохлова		
Исполн.		Попкова		
Рук. гр.		Касьянова		
Гл. констр.		Гольденшлюгер		
Нач. отд.		Гин		

Инв. N подл. | Подпись и дата

Т.П. 903-1-153-КЖИ-К7; К8

Каркасы плоские К7, К8

Лит.	Масса	Масштаб
Р	см. табл.	б/м
Лист	Листов	

САНТЕХПРОЕКТ

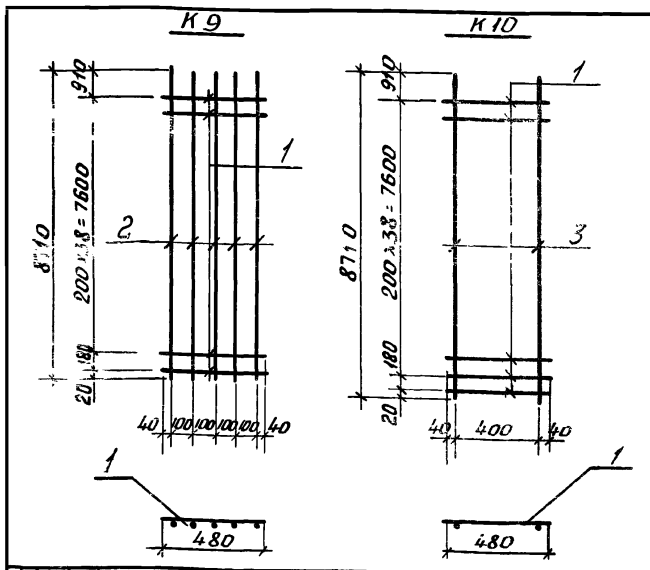

Марка	Масса кг
К9	219,8
К10	35,2

Формат	Зона	Поз.	Обозначение	Наименование	Кол	Примеч.
				К9		
				Детали		
		1		ф8АI ГОСТ 5781-75 ℓ=480	40	7,6 кг
		2		ф28АIII ГОСТ 5781-75 ℓ=8710	5	212,0 кг
				К10		
				Детали		
		1		ф8АI ГОСТ 5781-75 ℓ=480	40	7,6 кг
		3		ф16АIII ГОСТ 5781-75 ℓ=8710	2	27,6 кг

Плоские каркасы и сетки свариваются во всех точках пересечений стержней контактной электросваркой.

Подпись и дата

Инв. № подл.

ТП 903-1-153 – КЖИ-К9, К10

Изм	Лист	№ докум	Подп.	Дата
Провер		Хохлова		
Исполн		Попкова		
Рук. гр.		Касьянова		
Гл. констр.		Гольденшлюгер		
Нач. отд.		Гин		

Каркасы плоские К9, К10

Лит.	Масса	Масш.
Р	см. табл	Б/м

Лист | Листов

САНТЕХПРОЕКТ

Альбом IV.82

Типовой проект 903-1-153

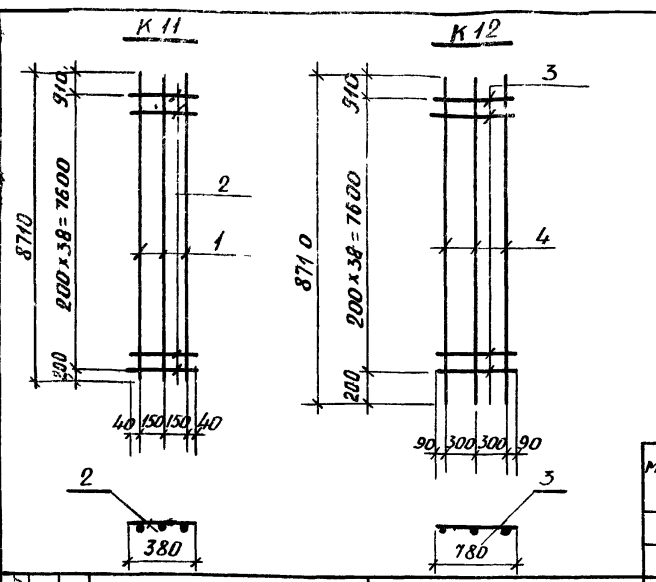

Марка	Масса К2
К11	83,8
К12	53,4

Формат	Зона	Поз.	Обозначение	Наименование	Кол.	Примеч.
				К11		
				Детали		
		2		ф8АI ГОСТ 5781-75 ℓ=380	39	5,8 кг
		1		ф22АIII ГОСТ 5781-75 ℓ=8710	3	78,0 кг
				К12		
				Детали		
		3		ф8АI ГОСТ 5781-75 ℓ=780	39	12,0 кг
		4		ф16АIII ГОСТ 5781-75 ℓ=8710	3	41,4 кг

Плоские каркасы и сетки свариваются во всех точках пересечения стержней контактной электросваркой.

Подпись и дата

Инв. № подл.

ТП 903-1-153 – КЖИ-К11, К12

Изм	Лист	№ докум.	Подп.	Дата
Провер		Хохлова		
Исполн.		Попкова		
Рук. гр.		Касьянова		
Гл. констр.		Гольденшлюгер		
Нач. отд.		Гин		

Каркасы плоские К11, К12

Лит.	Масса	Масш.
Р	см. табл	Б/м

Лист | Листов

САНТЕХПРОЕКТ

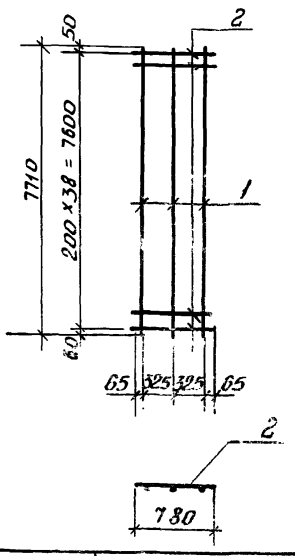

Формат	Зона	Поз.	Обозначение	Наименование	Кол	Примеч.
				К13		
				Детали		
		1		ф22АIII ГОСТ 5781-75 ℓ=7710	3	69,0 кг
		2		ф8АI ГОСТ 5781-75 ℓ=780	39	12,0 кг

Плоские каркасы и сетки свариваются во всех точках пересечений стержней контактной электросваркой.

Подпись и дата

Инв. № подл.

ТП 903-1-153 – КЖИ-К13

Изм	Лист	№ докум	Подп.	Дата
Провер.		Хохлова		
Исполн.		Попкова		
Рук. гр.		Касьянова		
Гл. констр.		Гольденшлюгер		
Нач. отд.		Гин		

Каркас плоский К13

Лит	Масса	Масш.
Р	81,0 кг	Б/м

Лист | Листов

САНТЕХПРОЕКТ

Альбом IV.82

Типовой проект 903-1-153

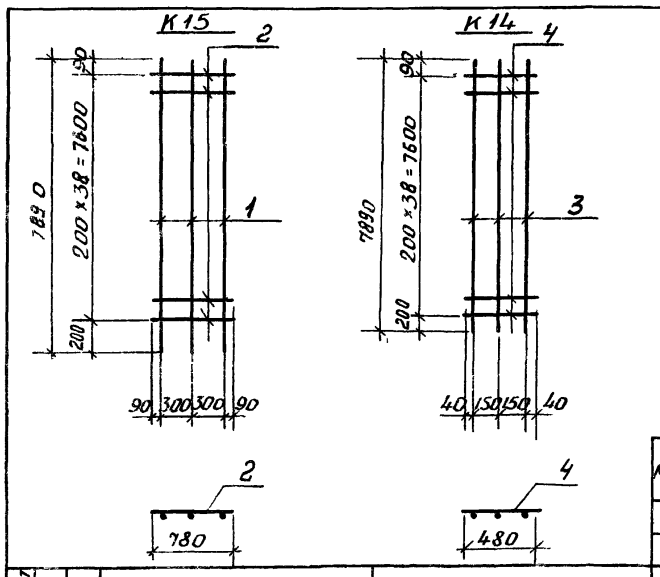

Марка	Масса кг
К15	49,4
К16	77,2

Формат	Зона	Поз.	Обозначение	Наименование	Кол	Приме
				К15		
				Детали		
		1		ф16АIII ГОСТ 5781-75 ℓ=7890	3	37,4 кг
		2		ф8АI ГОСТ 5781-75 ℓ=780	39	12,0 кг
				К14		
				Детали		
		3		ф22АIII ГОСТ 5781-75 ℓ=7890	3	70,5 кг
		4		ф8АI ГОСТ 5781-75 ℓ=480	39	6,7 кг

Плоские каркасы и сетки свариваются во всех точках пересечений стержней контактной электросваркой

Подпись и дата

Инв. № подл.

ТП 903-1-153 – КЖИ-К14, К15

Изм	Лист	№ докум	Подп.	Дата
Провер.		Хохлова		
Исполн.		Попкова		
Рук. гр.		Касьянова		
Гл. констр.		Гольденшлюгер		
Нач. отд.		Гин		

Каркасы плоские К14, К15

Лит	Масса	Масш.
Р	см. табл.	Б/м

Лист | Листов

САНТЕХПРОЕКТ

Альбом IV. 82

Типовой проект 903-1-153

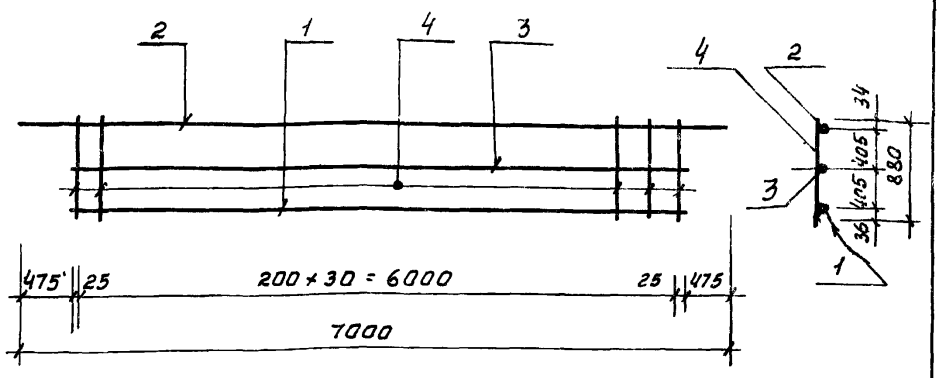

Формат	Зона	Поз.	Обозначение	Наименование	Кол	Примеч.
				К17		
		1		ф32 А III ГОСТ 5781-75 е=6050	1	38,2 кг
		2		ф28 А III ГОСТ 5781-75 е=7000	1	34,0 кг
		3		ф20 А III ГОСТ 5781-75 е=6050	1	15,0 кг
		4		ф10 А I ГОСТ 5781-75 е=880	31	16,9 кг

Инв. N подл. | Подп. и дата

Изм.	Лист	N докум.	Подп.	Дата
Нач. отд.		Гин		
Гл. констр.		Гольденшлюгер		
Рук. гр.		Сорокина		
Ст. инж.		Пустыльник		

ТП 903-1-153 - КЖИ - К17

Каркас плоский К17

Литер	Масса	Масшт.
Р	104,1 кг	6/м
Лист	Листов	

САНТЕХПРОЕКТ

Альбом IV. 82

Типовой проект 903-1-153

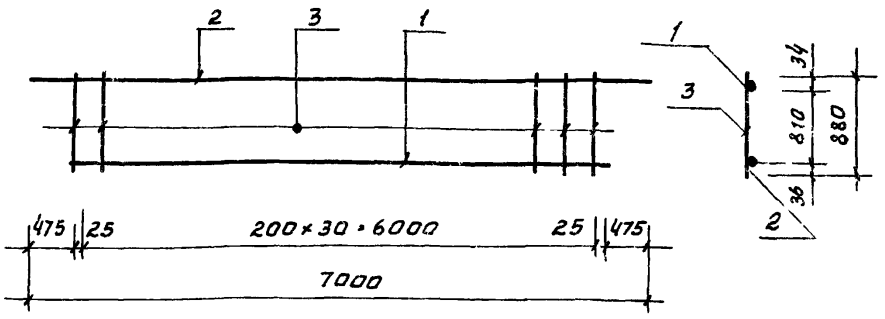

Формат	Зона	Поз.	Обозначение	Наименование	Кол	Примеч
				К18		
		1		ф32 А III ГОСТ 5781-75 е=6050	1	38,2 кг
		2		ф28 А III ГОСТ 5781-75 е=7000	1	34,0 кг
		3		ф10 А I ГОСТ 5781-75 е=880	31	16,9 кг

Инв. N подл. | Подп. и дата

Изм.	Лист	N докум.	Подп.	Дата
Нач. отд.		Гин		
Гл. констр.		Гольденшлюгер		
Рук. гр.		Сорокина		
Ст. инж.		Пустыльник		

ТП 903-1-153 - КЖИ - К18

Каркас плоский К18

Литер	Масса	Масшт.
Р	89,1 кг	6/м
Лист	Листов	

САНТЕХПРОЕКТ

Альбом IV. 82

Типовой проект 903-1-153

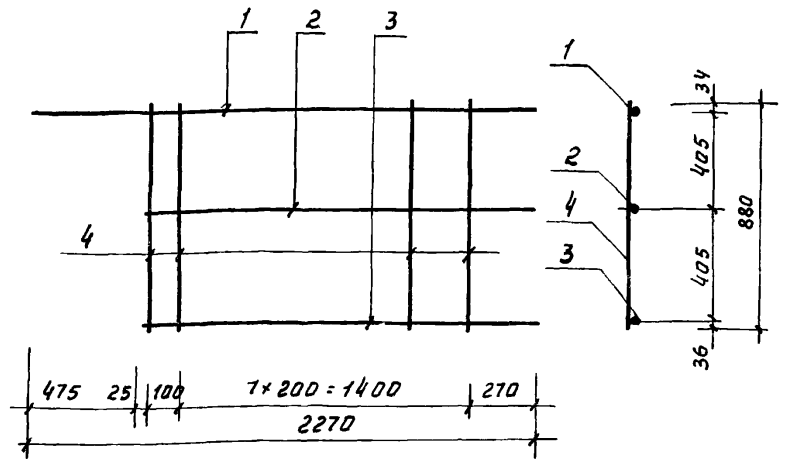

Формат	Зона	Поз.	Обозначение	Наименование	Кол	Прим
				К19		
		1		ф28 А III ГОСТ 5781-75 е=2270	1	11,0 кг
		2		ф20 А III ГОСТ 5781-75 е=1795	1	4,4 кг
		3		ф32 А III ГОСТ 5781-75 е=1795	1	11,4 кг
		4		ф10 А I ГОСТ 5781-75 е=880	9	4,9 кг

Инв. N подл. | Подп. и дата

Изм.	Лист	N докум.	Подп.	Дата
Нач. отд.		Гин		
Гл. констр.		Гольденшлюгер		
Рук. гр.		Сорокина		
Ст. инж.		Пустыльник		

ТП 903-1-153 - КЖИ - К19

Каркас плоский К19

Литер	Масса	Масшт.
Р	31,7 кг	6/м
Лист	Листов	

САНТЕХПРОЕКТ

Альбом IV. 82

Типовой проект 903-1-153

К20

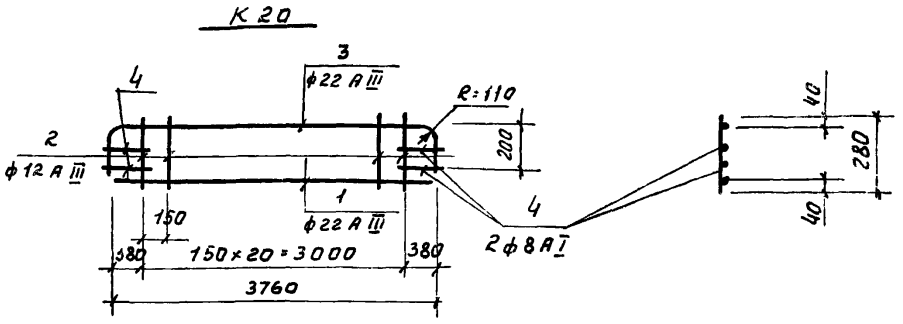

К21

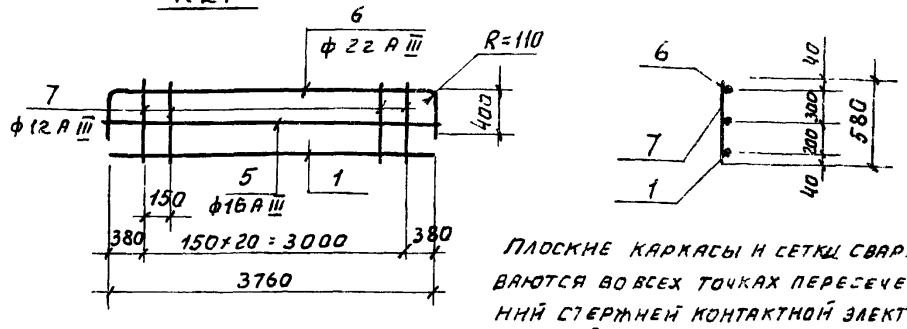

Плоские каркасы и сетки сварива-ются во всех точках пересече-ний стержней контактной электро-сваркой

Формат	Зона	Поз.	Обозначение	Наименование	Кол	Примеч
				К20		
				Деталм		
		1		ф22 А III ГОСТ 5781-75 е=3760	1	11,4 кг
		2		ф12 А III ГОСТ 5781-75 е=280	21	5,3 кг
		3		ф22 А III ГОСТ 5781-75 е=4100	1	12,3 кг
		4		ф8 Н I ГОСТ 5781-75 е=400	4	0,64 кг
				К21		
		1		ф22 А III ГОСТ 5781-75 е=3760	1	11,4 кг
		7		ф12 А III ГОСТ 5781-75 е=580	21	11,0 кг
		5		ф16 А III ГОСТ 5781-75 е=3800	1	5,9 кг
		6		ф22 А III ГОСТ 5781-75 е=4560	1	13,8 кг

Инв. N подл. | Подп. и дата

Изм.	Лист	N докум.	Подп.	Дата
Провер.				
Исполн.		Попкова		
Рук. гр.		Касьянова		
Гл. констр.		Гольденшлюгер		
Нач. отд.		Гин		

ТП 903-1-153 - КЖИ - К20, К21

Каркасы плоские К20, К21

Литер	Масса	Масшт.
Р	29,7 кг 42,1 кг	6/м
Лист	Листов	

САНТЕХПРОЕКТ

К22

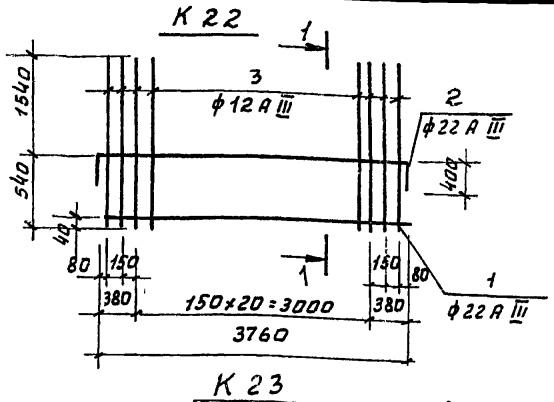

1—1

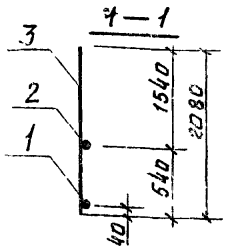

К23

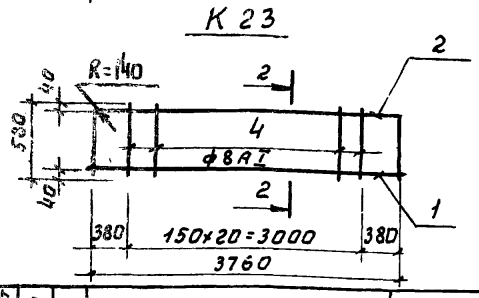

2—2

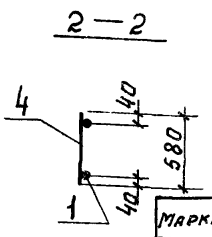

Марка	Масса
К22	72,5
К23	20,3

Формат	Зона	Поз.	Обозначение	Наименование	Кол.	Примеч.
				К22		
				Детали		
		1		ф22 А III ГОСТ 5781-75 ℓ=3800	1	11,4 кг
		2		ф22 А III ГОСТ 5781-75 ℓ=4840	1	13,8 кг
		3		ф12 А III ГОСТ 5781-75 ℓ=2080	25	47,3 кг
				К23		
				Детали		
		1		ф22 А III ГОСТ 5781-75 ℓ=3800	1	11,4 кг
		2		ф22 А III ГОСТ 5781-75 ℓ=4840	1	13,8 кг
		4		ф8 А I ГОСТ 5781-75 ℓ=580	21	5,1 кг

ТП 903-1-153-КЖИ-К22,К23

Каркасы плоские К22, К23

Литер	Масса	Масшт.
Р	см. табл.	Б/м
Лист	Листов	

САНТЕХПРОЕКТ

Изм. Лист №докум. Подп. Дата
Провер. Хохлова
Исполн. Попкова
Рук. гр. Косьянова
Гл. констр. Гольденшлюгер
Нач. отд. Гин

Подп. и дата | Инв. № подл.

К24

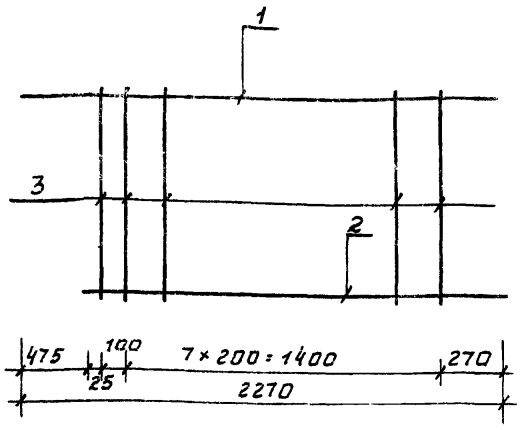

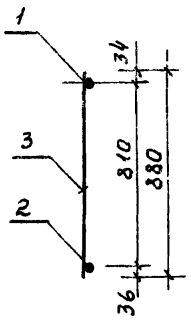

Формат	Зона	Поз.	Обозначение	Наименование	Кол.	Прим.
				К24		
		1		ф28 А III ℓ=2270 ГОСТ 5781-75	1	11,0 кг
		2		ф32 А III ℓ=1795 ГОСТ 5781-75	1	11,4 кг
		3		ф10 А I ℓ=880 ГОСТ 5781-75	9	4,9 кг

ТП 903-1-153-КЖИ-К24

Каркас плоский К24

Литер	Масса	Масшт
Р	27,3 кг	Б/м
Лист	Листов	

САНТЕХПРОЕКТ

Изм. Лист №докум. Подп. Дата
Нач. отд. Гин
Гл. констр. Гольденшлюгер
Рук. гр. Сорокина
Ст. инж. Пустыльник

Подп. и дата | Инв. № подл.

К25

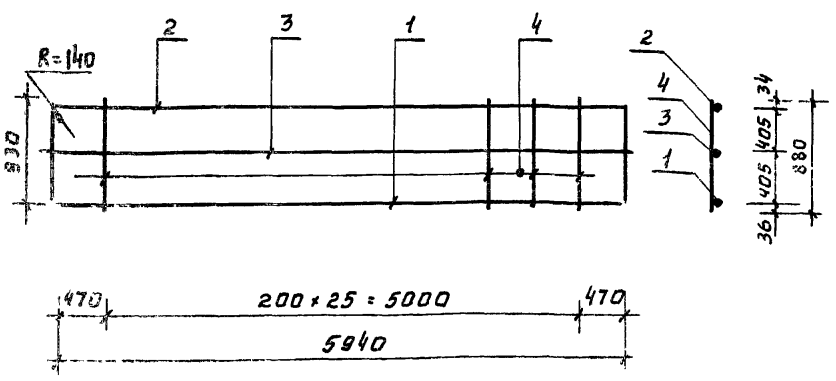

Формат	Зона	Поз.	Обозначение	Наименование	Кол.	Примеч.
				К25		
11		1		ф32 А III ГОСТ 5781-75 ℓ=7600	1	48,0 кг
		2		ф28 А III ГОСТ 5781-75 ℓ=5940	1	29,0 кг
		3		ф20 А III ГОСТ 5781-75 ℓ=5980	1	14,8 кг
		4		ф10 А I ГОСТ 5781-75 ℓ=880	26	14,1 кг

ТП 903-1-153-КЖИ-К25

Каркас плоский К25

Литер	Масса	Масшт
Р	105,9 кг	Б/м
Лист	Листов	

САНТЕХПРОЕКТ

Изм. Лист №докум. Подп. Дата
Нач. отд. Гин
Гл. констр. Гольденшлюгер
Рук. гр. Сорокина
Ст. инж. Пустыльник

Подп. и дата | Инв. № подл.

К26

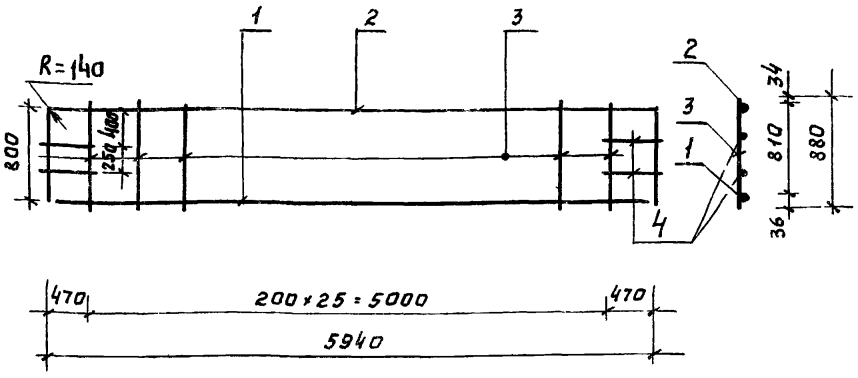

Формат	Зона	Поз	Обозначение	Наименование	Кол	Примеч
				К26		
11		1		ф32 А III ГОСТ 5781-75 ℓ=7600	1	48,0 кг
		2		ф28 А III ГОСТ 5781-75 ℓ=5940	1	29,0 кг
		3		ф10 А I ГОСТ 5781-75 ℓ=880	26	14,1 кг
		4		ф10 А I ГОСТ 5781-75 ℓ=550	4	1,4 кг

ТП 903-1-153-КЖИ-К26

Каркас плоский К26

Литер	Масса	Масшт
Р	92,5 кг	Б/м
Лист	Листов	

САНТЕХПРОЕКТ

Изм. Лист №докум. Подп. Дата
Нач. отд. Гин
Гл. констр. Гольденшлюгер
Рук. гр. Сорокина
Ст. инж. Пустыльник

Подп. и дата | Инв. № подл.

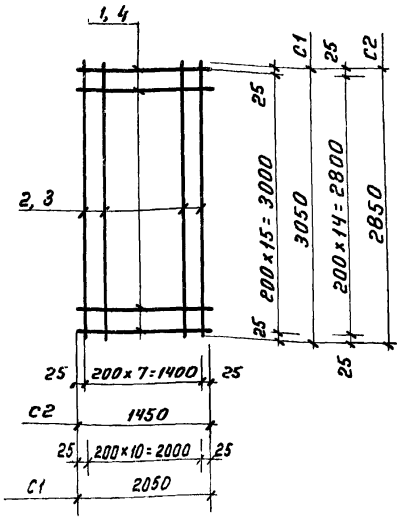

Марка	Масса кг
С1	65,2
С2	70,4

Формат	Зона	Поз	Обозначение	Наименование	Кол	Примеч
				С1		
				Детали		
		1		•ф16 А III ГОСТ 5781-75 ℓ=2050	16	51,9
		2		•ф8 А I ГОСТ 5781-75 ℓ=3050	11	13,3
				С2		
				Детали		
		3		•ф16 А III ГОСТ 5781-75 ℓ=2850	8	36,02
		4		•ф16 А III ГОСТ 5781-75 ℓ=1450	15	34,36

Инв.N подл. | Подп. и дата

Изм.	Лист	N докум.	Подп.	Дата
Исполн.		Александрова		
Рук. гр		Касьянова		
Гл. конс.		Гольденшлюгер		
Нач. отд		Гин		

ТП 903-1-153-КЖИ-С1-С2

Сетки арматурные С1, С2

Лит	Масса	Масшт
Р	См. табл	б/м
Лист	Листов	

САНТЕХПРОЕКТ

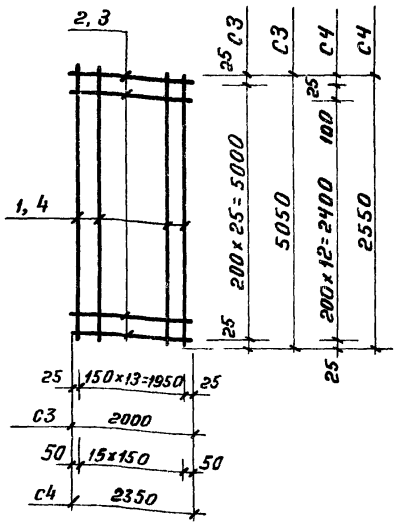

Марка	Масса кг
С3	133,7
С4	77,3

Форм.	Зона	Поз.	Обозначение	Наименование	Кол	Примеч
				С3		
				Детали		
		1		•ф16 А III ГОСТ 5781-75 ℓ=5050	14	113,12
		2		•ф8 А I ГОСТ 5781-75 ℓ=2000	26	20,5
				С4		
				Детали		
		3		•ф8 А I ГОСТ 5781-75 ℓ=2350	14	13,0
		4		•ф16 А III ГОСТ 5781-75 ℓ=2550	18	64,3

Инв.N подл. | Подп. и дата

Изм	Лист	N докум.	Подп
Исполн		Александрова	
Рук. гр.		Касьянова	
Гл. конст		Гольденшлюгер	
Нач. отд		Гин	

ТП 903-1-153-КЖИ-С3,С4

Сетки арматурные С3, С4

Лит	Масса	Масшт.
Р	См. табл	б/м
Лист	Листов	

САНТЕХПРОЕКТ

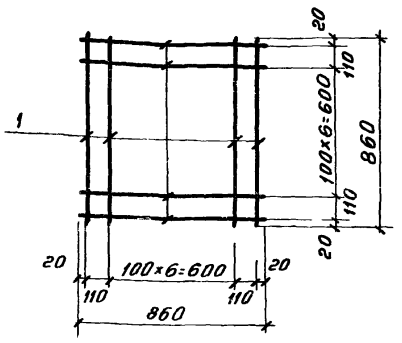

Формат	Зона	Поз	Обозначение	Наименование	Кол.	Примеч
				Детали		
		1		ф10 А II ГОСТ 5781-75; ℓ=860	18	9,6 кг

Инв.N подл. | Подп. и дата

Изм	Лист	N докум	Подп	Дата
Исполн		Никифорова		
Рук. гр		Никифорова		
Гл конс		Гольденшлюкер		
Нач отд		Гин		

ТП 903-1-153 - КЖИ-С 5

Сетка арматурная С 5

Литер	Масса	Масшт
Р	9,6 кг	1:20
Лист	Листов	

САНТЕХПРОЕКТ

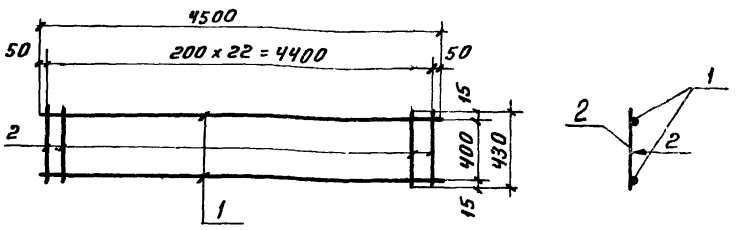

Каркас сваривается во всех точках пересечения стержней контактной сваркой.

Формат	Зона	Поз	Обозначение	Наименование	Кол	Примеч
				КР4		
				Детали		
		1		•ф16 А III ГОСТ 5781-75 ℓ=4500	2	14,2 кг
		2		ф8 А I ГОСТ 5781-75 ℓ=430	25	4,3 кг

Инв.N подл. | Подпись и дата

Изм	Лист	N докум	Подп	Дата
Исполн		Сорокина		
Рук. гр		Никифорова		
Гл конст		Гольденшлюгер		
Нач отд		Гин		

ТП 903-1-153 - КЖИ-КР4

Каркас КР4

Литер	Масса	Масшт
Р	185 кг	1:10
Лист	Листов	

САНТЕХПРОЕКТ

Альбом IV 82

Типовой проект 903-1-153

Инв. № подл. | Подп. и дата

Ведомость стержней на один элемент

Марка эл-та	Поз.	Эскиз или сечение	Ф мм	Длина, мм	Кол.
КП1	3	—	8AI	480	33
КП1а	3	—	8AI	480	20
КП2	6	—	8AI	580	64
КП3	9	—	8AI	780	66
КП4	6	—	8AI	580	66
КП5	6	—	8AI	580	80
КП6	3	—	8AI	480	40
КП7	9	—	8AI	780	39

Выборка стали на один элемент, кг

Марка элемента	Арматурные изделия: Арматурная сталь ГОСТ 5781-75 Класс AI Ф, мм 8	Итого	Класс AIII Ф, мм 16	22	28	Итого	Профильная сталь	Итого
КМ1	38,8	38,8	73,0	138,0		211,0		249,8
КМ1а	41,2	41,2	74,8	141,0		215,8		257,0
КМ2	81,4	81,4	71,8	504,0		575,8		657,2
КМ3	35,4	35,4	24,4	184,0		208,4		243,8
КМ4	34,5	34,5	24,4	—	372,0	396,4		430,9
КМ5	41,0	41,0	27,6	—	424,0	451,6		492,6
КМ6	43,2	43,2	82,8	156,0	—	248,8		292,0
КМ7	60,0	60,0		276,0	—	276,0		336,0

Марка элемента	Закладные изделия: Профильная сталь б=10	б=14	Арматурная сталь ГОСТ 5781-75 Класса I Ф мм 30	Класса III Ф мм 14	18	Итого	Всего
КМ1	8,0	—	14,8	2,6	—	25,4	275,2
КМ1а	29,8	—	—	5,4	—	35,2	292,2
КМ2		23,6	—	—	14,4	38,0	695,2
КМ3	—	— —	14,8	—	—	14,8	258,6
КМ4		23,6	—	—	14,4	38,0	468,9
КМ5		23,6	—	—	14,4	38,0	530,6
КМ6	—	—	14,8	—	—	14,8	306,8
КМ7	—	—	— —	—	—	—	336,0

ТП 903-1-153-КЖИ-ВС1

Изм. Лист N докум. Подп. Дата

Нач. отд. Ерзин

Гл. констр. Ламакин

Гл. спец. Антонов

Рук. гр. Терновая

Исполн. Полкова

Ведомость стержней на один элемент. Выборка стали на один элемент.

Лит.	Масса	Масшт
	См. табл.	б/м
Лист	Листов	

САНТЕХПРОЕКТ

Альбом IV. 82

Типовой проект 903-1-153

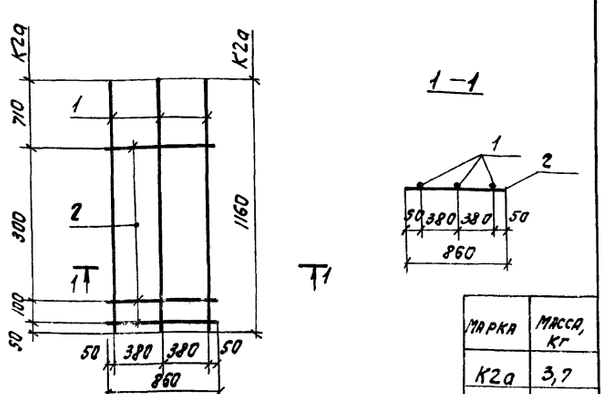

Марка	Масса, кг
К2а	3,7

Формат	Зона	Поз.	Обозначение	Наименование	Кол.	Прим.
				К2а		
		1		Отд. стержни 12AIII ГОСТ 5781-75 ℓ=1160	3	3,1 кг
		2	— " —	— " — 6AI ГОСТ 5781-75 ℓ=860	3	0,6 кг
				Итого		3,7 кг

Плоские каркасы и сетки свариваются во всех точках пересечений стержней контактной электросваркой.

ТП 903-1-153-КЖИ-2а

Изм. Лист N докум. Подп. Дата

Нач. отд. Ерзин

Гл. констр. Ламакин

Гл. спец. Антонов

Рук. груп. Терновая

Исполн. Полкова

Каркасы плоские К2а

Лит.	Масса	Масш.
Р	См. табл.	б/м
Лист	Листов	

САНТЕХПРОЕКТ

Альбом IV. 82

Типовой проект 903-1-153

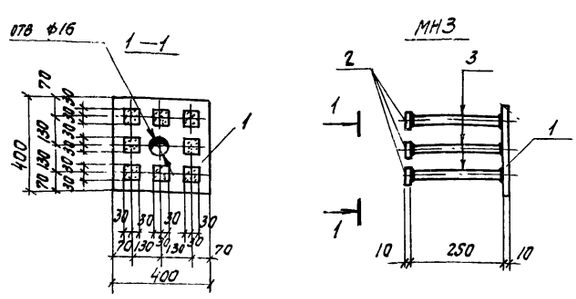

Формат	Зона	Поз.	Обозначение	Наименование	Кол.	Прим
				МН3		
				Детали		
		1		-400×10 ГОСТ 103-76 ℓ=400	1	12,6 кг
		2		-60×10 ГОСТ 103-76 ℓ=60	8	2,3 кг
		3		∘ф14 AIII ГОСТ 5781-75 ℓ=250	8	2,7 кг

1. Анкеры рекомендуется приваривать к пластинам в тавр дуговой сваркой под слоем флюса на автоматах и полуавтоматах.
2. Материал пластин из сталей группы В ГОСТ 380-71.

ТП 903-1-153-КЖИ-МН3

Изм. Лист N докум. Подп. Дата

Нач. отд. Ерзин

Гл. констр. Ламакин

Гл. спец. Антонов

Рук. гр. Терновая

Исполн. Полкова

Изделие закладное МН3

Лит.	Масса	Масш.
Р	17,6 кг	б/м
Лист	Листов	

САНТЕХПРОЕКТ

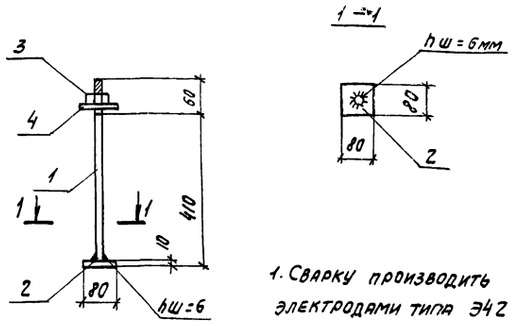

1. Сварку производить электродами типа Э42 ГОСТ 9467-75.
2. Все сварные швы $h_ш$ = 6мм
3. Материал сталь В Ст.3кп2 по ГОСТ 380-71.

Форм.	Зона	Поз.	Обозначение	Наименование	Кол.	Примеч.
				А3		
				Детали		
		1		•ф16АI ГОСТ 5781-75 ℓ=460	1	0,72 кг
		2		-б=10×80 ГОСТ 82-70 ℓ=80	1	0,5 кг
		3		Гайка d=16 ГОСТ 5915-70	1	0,03 кг
		4		Шайба 8=10×100 ГОСТ 82-70 ℓ=100	1	0,08 кг

ТП 903-1-153 - КЖИ-А3

Изм.	Лист	N докум.	Подп.	Дата
Провер.		Хохлова		
Исполн.		Попкова		
Рук. гр.		Касьянова		
Гл. конст.		Гольденшлагер		
Нач. отд.		Гин		

Анкер А3

Лит.	Масса	Масштаб
Р	1,33 кг	6/м
Лист	Листов	

САНТЕХПРОЕКТ

Инв. № подл. | Подпись и дата

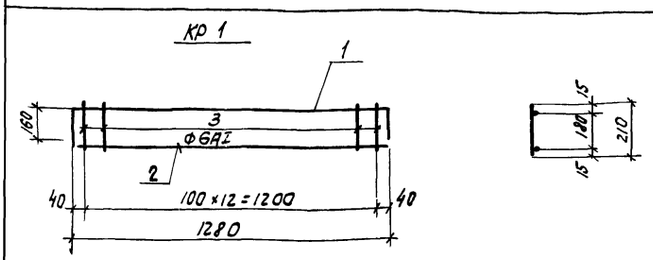

Форм.	Зона	Поз.	Обозначение	Наименование	Кол.	Примеч.
				Кр1		
				Детали		
		1		•ф10АIII ГОСТ 5781-75 ℓ=1600	1	1,0 кг
		2		•ф10АIII ГОСТ 5781-75 ℓ=1280	1	0,81 кг
		3		•ф6АI ГОСТ 5781-75 ℓ=210	13	0,6 кг

ТП 903-1-153 - КЖИ-Кр1

Изм.	Лист	N докум.	Подп.	Дата
Исполн.		Попкова		
Рук. гр.		Касьянова		
Гл. конст.		Гольденшлагер		
Нач. отд.		Гин		

Каркас плоский Кр1

Лит.	Масса	Масштаб
Р	2,41 кг	6/м
Лист	Листов	

САНТЕХПРОЕКТ

Инв. № подл. | Подпись и дата

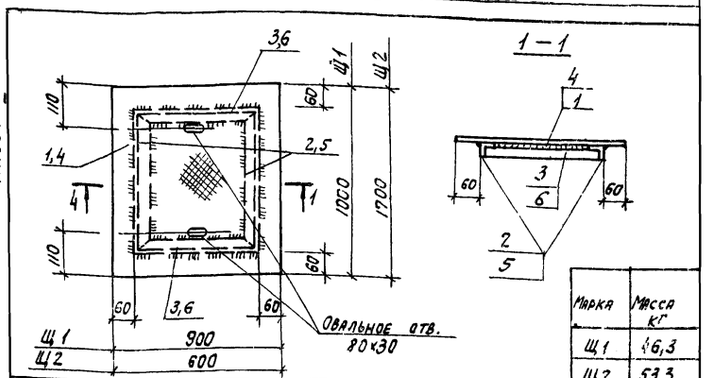

Марка	Масса кг
Щ1	46,3
Щ2	53,3

Форм.	Зона	Поз.	Обозначение	Наименование	Кол.	Примеч.
				Щ1		
				Детали		
		1		Сталь рифл. - б=5 ГОСТ 8568-77	0,9м²	38,1 кг
		2		∠40×4 ГОСТ 8509-72 ℓ=880	2	4,4 кг
		3		∠40×4 ГОСТ 8509-72 ℓ=780	2	3,8 кг
				Щ2		
				Детали		
		4		Сталь рифл. - б=5 ГОСТ 8568-77	1,1м²	43,1 кг
		5		∠40×4 ГОСТ 8509-72 ℓ=1580	2	7,8 кг
		6		∠40×4 ГОСТ 8509-72 ℓ=480	2	2,4 кг

Сварку производить электродами типа Э42 ГОСТ 9467-75.
Все сварные швы $h_ш$ = 6мм.

ТП 903-1-153 - КЖИ-Щ1; Щ2

Изм.	Лист	N докум.	Подп.	Дата
Исполн.		Попкова		
Рук. гр.		Касьянова		
Конст.		Гольденшлагер		
Нач. отд.		Гин		

Щиты стальные Щ1; Щ2.

Лит.	Масса	Масшт.
Р	См. табл.	6/м
Лист	Листов	

САНТЕХПРОЕКТ

Инв. № подл. | Подпись и дата

МН1; МН2

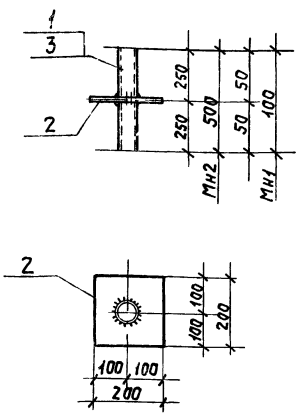

Марка	Масса кг
Мн1	3,10кг
Мн2	5,3кг

Формат	Зона	Поз	Обозначение	Наименование	Кол.	Примеч
				Мн1		
				Детали		
		1		Труба $d_н$=50 ГОСТ 8732-70 ℓ=100	1	0,56 кг
		2		-200х8 ГОСТ 19903-74, ℓ=200	1	2,5 кг
				Мн2		
				Детали		
		3		Труба dн=50 ГОСТ 8732-70 ℓ=500	1	2,8 кг
		2		-200х8 ГОСТ 19903-74 ℓ=200	1	2,5 кг

Материал сталь Вст3кп2 по ГОСТ 380-71.
Сварку производить электродами типа Э42 по ГОСТ 9467-75.
Все сварные швы $h_ш$= 6 мм.

Изм	Лист	№ докум	Подпись	Дата
Проверил		Хохлова		
Исполнил		Полкова		
Рук. груп.		Касьянова		
Гл. констр.		Ульденштейн		
Нач. отд.		Гин		

ТП 903-1-153 - КЖИ-МН1; МН2

Изделие закладное Мн1; Мн2

Лит.	Масса	Масштаб
Р	см. табл.	б/м
Лист	Листов	

САНТЕХПРОЕКТ

Спецификация стали на лестничные ограждения

Марка	№ поз	Сечение	Длина мм	Кол-во шт Т	Кол-во шт М	Масса, кг одной поз.	Масса, кг всех	Марки	Примеч.
ЛОм1	1	—20х36	975	5		5,5	27,6	38,0	ГОСТ 103-76
	2	—12х4	670	8		0,25	2,0		—"—
	3	—28х5	722	4		0,11	2,8		—"—
	4	—28х5	4700	1		5,2	5,2		—"—
		Масса наплавленного металла 1%					0,4		—"—
ЛОм2	1	—20х36	975	5		5,5	27,6	36,9	ГОСТ 103-76
	2	—12х4	670	8		0,25	2,0		—"—
	3	—28х5	722	4		0,11	2,8		—"—
	4	—28х5	3700	1		4,1	4,1		—"—
		Масса наплавленного металла 1%					0,4		—"—

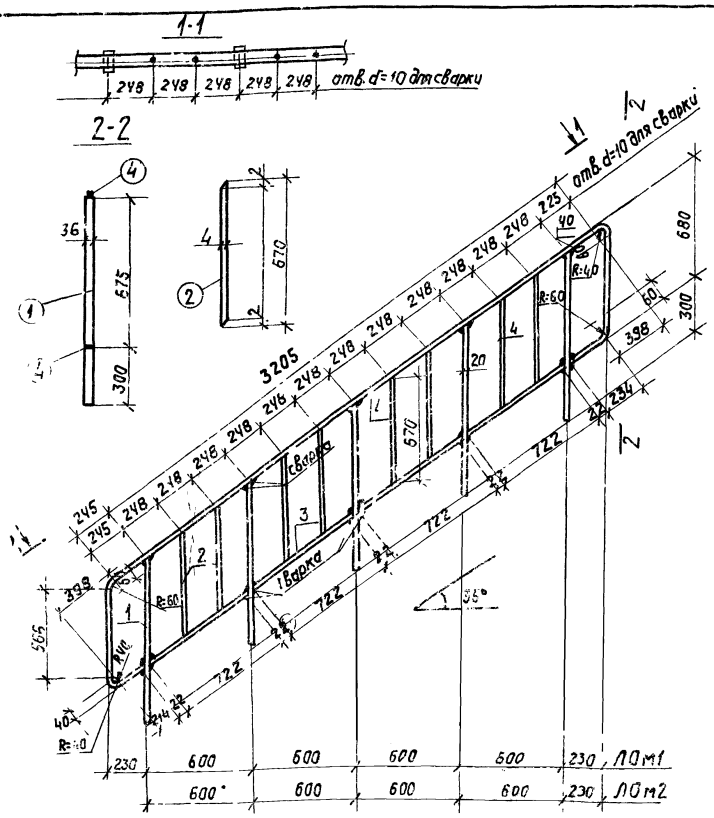

Изм	Лист	№ докум	Подпись	Дата
Проверил		Хохлова		
Исполнил		Полкова		
Рук. груп.		Касьянова		
Гл. констр.		Ульденштейн		
Нач. отд.		Гин		

ТП 903-1-153 - КЖИ-ЛОм1; ЛОм2

Лестничное ограждение ЛОм1; ЛОм2

Лит.	Масса	Масштаб
Р	38,0 36,9	б/м
Лист	Листов	

САНТЕХПРОЕКТ

КП12

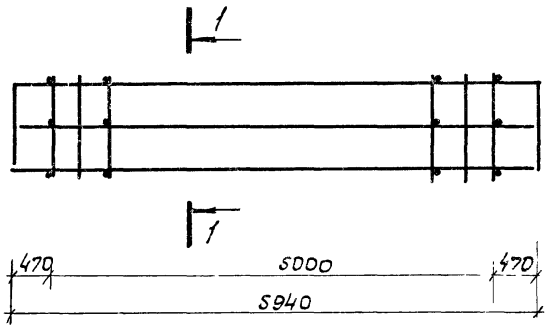

1—1

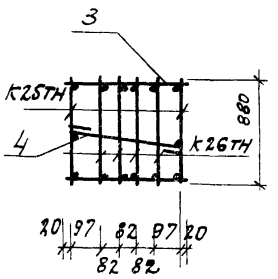

Формат	Зоны	Поз.	Обозначение	Наименование	Кол.	Примечан.
				КП12		
12			ТП 903-1-153-КЖИ-КП12	Сборочный чертеж		
11			ТП 903-1-153-КЖИ-ВС1	Выборка стали		
				Сборочные единицы и детали		
11		1	ТП 903-1-153-КЖИ-К25	Каркас плоский К25	2	105.9 кг
11		2	ТП 903-1-153-КЖИ-К26	То же К26	4	91.1 кг
		3	ТП 903-1-153-КЖИ-КП12	Стержни одиночн. ф6 AI ℓ=480	30	9.3 кг
		4	То же	То же ф6 AI ℓ=570	15	5.3 кг

Изм.	Лист	N докум.	Подпись	Дата
Нач. отд.		Гин		
Гл. констр.		Гольденшлагер		
Рук. гр.		Сорокина		
Ст. инж.		Пустыльник		

ТП 903-1-153-КЖИ-КП12

Каркас пространственный КП12.

Лист	Масса	Масштаб
Р		1:25
Лист	Листов	

САНТЕХПРОЕКТ

Инв. № подл. | Подп. и дата

gost.e-ecolog.ru