ТИПОВОЙ ПРОЕКТ
903-1-153

КОТЕЛЬНАЯ С 4 КОТЛАМИ КЕ-10-14с

ОТОПИТЕЛЬНО-ПРОИЗВОДСТВЕННАЯ, СИСТЕМА ТЕПЛОСНАБЖЕНИЯ-ОТКРЫТАЯ.
ТОПЛИВО - КАМЕННЫЕ И БУРЫЕ УГЛИ

АЛЬБОМ IV

ЧЕРТЕЖИ ИНДУСТРИАЛЬНЫХ СТРОИТЕЛЬНЫХ
КОНСТРУКЦИЙ И ИЗДЕЛИЙ ТОПЛИВОПОДАЧИ

15859-04
ЦЕНА 1-02

gost.e-ecolog.ru

ЦЕНТРАЛЬНЫЙ ИНСТИТУТ ТИПОВОГО ПРОЕКТИРОВАНИЯ
ГОССТРОЯ СССР

Москва А-445 Смольная ул., 22

Сдано в печать 1979 года

Заказ № 10570 Тираж 550 экз.

ТИПОВОЙ ПРОЕКТ

903-1-153

КОТЕЛЬНАЯ С 4 КОТЛАМИ КЕ-10-14С

ОТОПИТЕЛЬНО-ПРОИЗВОДСТВЕННАЯ СИСТЕМА ТЕПЛОСНАБЖЕНИЯ ОТКРЫТАЯ

ТОПЛИВО - КАМЕННЫЕ И БУРЫЕ УГЛИ

СОСТАВ ПРОЕКТА

NN АЛЬБОМОВ	НАИМЕНОВАНИЕ АЛЬБОМОВ
	АРХИТЕКТУРНО-СТРОИТЕЛЬНАЯ ЧАСТЬ
I	АРХИТЕКТУРНО-СТРОИТЕЛЬНЫЕ РЕШЕНИЯ. КОНСТРУКЦИИ ЖЕЛЕЗОБЕТОННЫЕ И МЕТАЛЛИЧЕСКИЕ
II	ЧЕРТЕЖИ ИНДУСТРИАЛЬНЫХ СТРОИТЕЛЬНЫХ КОНСТРУКЦИЙ И ИЗДЕЛИЙ КОТЕЛЬНОЙ
III	СООРУЖЕНИЯ ТОПЛИВОПОДАЧИ
IV	ЧЕРТЕЖИ ИНДУСТРИАЛЬНЫХ СТРОИТЕЛЬНЫХ КОНСТРУКЦИЙ И ИЗДЕЛИЙ ТОПЛИВОПОДАЧИ
	ТЕПЛОМЕХАНИЧЕСКАЯ ЧАСТЬ
V	РАСПОЛОЖЕНИЕ ОБОРУДОВАНИЯ КОТЕЛЬНОЙ. ОБЩЕКОТЕЛЬНЫЕ СОЕДИНИТЕЛЬНЫЕ ТРУБОПРОВОДЫ
VI	КОТЛОАГРЕГАТ /ТОПЛИВО-КАМЕННЫЕ УГЛИ/
VII	КОТЛОАГРЕГАТ /ТОПЛИВО-БУРЫЕ УГЛИ/
VIII	ВОДОПОДГОТОВКА
IX	СКЛАД РЕАГЕНТОВ /ВСЕ ЧАСТИ/
	ЭЛЕКТРОТЕХНИЧЕСКАЯ ЧАСТЬ
X	СИЛОВОЕ ЭЛЕКТРООБОРУДОВАНИЕ И ЭЛЕКТРООСВЕЩЕНИЕ КОТЕЛЬНОЙ
XI	ЩИТЫ СТАНЦИИ УПРАВЛЕНИЯ КОТЕЛЬНОЙ. ЗАДАНИЕ ЗАВОДУ-ИЗГОТОВИТЕЛЮ
XII	СХЕМЫ УПРАВЛЕНИЯ ЭЛЕКТРОДВИГАТЕЛЯМИ КОТЕЛЬНОЙ
XIII	СИЛОВОЕ ЭЛЕКТРООБОРУДОВАНИЕ И ЭЛЕКТРООСВЕЩЕНИЕ ТОПЛИВОПОДАЧИ
XIV	ЩИТЫ СТАНЦИИ УПРАВЛЕНИЯ ТОПЛИВОПОДАЧИ. ЗАДАНИЕ ЗАВОДУ-ИЗГОТОВИТЕЛЮ
	АВТОМАТИЗАЦИЯ
XV	СХЕМЫ ФУНКЦИОНАЛЬНЫЕ И ВНЕШНИХ ПРОВОДОК. ПЛАНЫ РАСПОЛОЖЕНИЯ. БЛОКИ МЕСТНЫХ ПРИБОРОВ

NN АЛЬБОМОВ	НАИМЕНОВАНИЕ АЛЬБОМОВ
XVI	ОБЩИЕ ВИДЫ
XVII	СХЕМЫ ЭЛЕКТРИЧЕСКИЕ ПРИНЦИПИАЛЬНЫЕ
	САНИТАРНО-ТЕХНИЧЕСКАЯ ЧАСТЬ
XVIII	ОТОПЛЕНИЕ И ВЕНТИЛЯЦИЯ, ВОДОПРОВОД И КАНАЛИЗАЦИЯ
	МЕХАНИЗАЦИЯ ТРАНСПОРТА
XIX Ч.1,2	МЕХАНИЗАЦИЯ ТОПЛИВОПОДАЧИ И ШЛАКОЗОЛОУДАЛЕНИЯ. САНТЕХНИКА
	ЗАКАЗНЫЕ СПЕЦИФИКАЦИИ
XX	ТЕПЛОМЕХАНИЧЕСКАЯ, САНИТАРНО-ТЕХНИЧЕСКАЯ ЧАСТИ
XXI	МЕХАНИЗАЦИЯ ТОПЛИВОПОДАЧИ И ШЛАКОЗОЛОУДАЛЕНИЯ /ВСЕ ЧАСТИ/
XXII	ЭЛЕКТРОТЕХНИЧЕСКАЯ ЧАСТЬ КОТЕЛЬНОЙ И ШЛАКОЗОЛОУДАЛЕНИЯ
XXIII	АВТОМАТИЗАЦИЯ. СПЕЦИФИКАЦИЯ НА ПРИБОРЫ, ИЗДЕЛИЯ И МАТЕРИАЛЫ. ОПРОСНЫЕ ЛИСТЫ
XXIV	СКЛАД РЕАГЕНТОВ /ВСЕ ЧАСТИ/
XXV	ЭКОНОМИКА. ТЕХНИКО-ЭКОНОМИЧЕСКАЯ ЧАСТЬ
	СМЕТЫ
XXVI	СВОДКА ЗАТРАТ И СМЕТЫ НА СТРОИТЕЛЬНЫЕ РАБОТЫ КОТЕЛЬНОЙ
XXVII КН1,2	СМЕТЫ НА ТЕПЛОМЕХАНИЧЕСКУЮ, ЭЛЕКТРОТЕХНИЧЕСКУЮ, САНИТАРНО-ТЕХНИЧЕСКУЮ ЧАСТИ, АВТОМАТИЗАЦИЮ КОТЕЛЬНОЙ
XXVIII	ТОПЛИВОПОДАЧА
XXIX	СКЛАД РЕАГЕНТОВ

ПРИМЕНЕННЫЕ МАТЕРИАЛЫ: ТИПОВОЙ ПРОЕКТ 907-2-205 ДЫМОВАЯ ТРУБА H=45 м, Дв=1,5 м, И ТИПОВОЙ ПРОЕКТ 704-1-49 СТАЛЬНОЙ ВЕРТИКАЛЬНЫЙ, ЦИЛИНДРИЧЕСКИЙ РЕЗЕРВУАР ДЛЯ НЕФТИ И НЕФТЕПРОДУКТОВ ЕМКОСТЬЮ 100 м³

РАЗРАБОТАН
ГПИ САНТЕХПРОЕКТ
ГЛАВПРОМСТРОЙПРОЕКТА
ГОССТРОЯ СССР
ГПИ СОЮЗПРОММЕХАНИЗАЦИЯ
МИНТЯЖМАШ СССР

АЛЬБОМ IV

УТВЕРЖДЕН
И ВВЕДЕН В ДЕЙСТВИЕ
ГПИ САНТЕХПРОЕКТ
ПРИКАЗ N 47 ОТ 23/III 1979

ГЛАВНЫЙ ИНЖЕНЕР ИНСТИТУТА — ШИЛЛЕР Ю.И.
ГЛАВНЫЙ ИНЖЕНЕР ПРОЕКТА — РАСКИН Е.Д.

Содержание альбома

Марка	Наименование	Стр
	Титульный лист	
	Содержание альбома	2
КЖИ - КП1, КП2	Каркасы пространственные КП1; КП2	3
КЖИ- КП3, КП4	Каркасы пространственные КП3, КП4	3
КЖИ- КП5; КП6	Каркасы пространственные КП5, КП6	4
КЖИ - КП7, КП 10	Каркасы пространственные КП7, КП10	4
КЖИ- КП8; КП- 9	Каркасы пространственные КП8, КП9	5
КЖИ- КП10; КП11	Каркасы пространственные КП10, КП11	5
КЖИ- А1, А-2	Анкер А1; А2	6
КЖИ- П5-8-4; П5-8-5	Плита П5-8-4 ; П5-8-5	6
КЖИ- КПА1, КПА2	Каркасы пространственные КПА1; КПА2	6
КЖИ - К1а ; К1б	Каркасы плоские К1а, К1б	6
КЖИ - К1, К2	Каркасы плоские К1, К2	7
КЖИ- К3, К4	Каркасы плоские К3, К4	7
КЖИ- К5, К6	Каркасы плоские К5, К6	7
КЖИ- К7, К8	Каркасы плоские К7, К8	7
КЖИ - К9, К10	Каркасы плоские К9, К10	8
КЖИ - К11, К12	Каркасы плоские К11, К12	8
КЖИ - К13	Каркас плоский К13	8
КЖИ- К 14, К15	Каркасы плоские К14, К15	8
КЖИ- К17	Каркас плоский К17	9
КЖИ- К18	Каркас плоский К18	9
КЖИ- К19	Каркас плоский К19	9
КЖИ- К20, К-21	Каркасы плоские К20, К21	9
КЖИ- К22, К23.	Каркасы плоские К22, К23	10
КЖИ- К24	Каркас плоский К24	10
КЖИ - К25	Каркас плоский К25	10
КЖИ- К26	Каркас плоский К26	10

Марка	Наименование	Лист
КЖИ- С1, С2	Сетки сварные С1, С2	11
КЖИ- С3, С4	Сетки сварные С3, С4	11
КЖИ- С5	Сетка арматурная С5	11
КЖИ- КР4	Каркас КР4	11
КЖИ- ВС-1	Ведомость стержней на один элемент Выборка стали на 1 элемент	12
КЖИ- К2а, К2б	Каркасы плоские К2а, К2б	12
КЖИ МН-3	Изделие закладное МН-3	12
КЖИ- А-3	Анкер А-3	13
КЖИ- ВС-2	Выборка стали	13
КЖИ- КР1	Каркас плоский КР1	13
КЖИ- Щ1, Щ2	Щиты стальные Щ1, Щ2	13
КЖИ - МН1 , МН2	Изделие закладное МН1, МН2	14
КЖИ- Лом1, Лом2	Лестничное ограждение Лом1, Лом2	14
КЖИ - КП12	Каркас пространственный КП 12	15

КП1

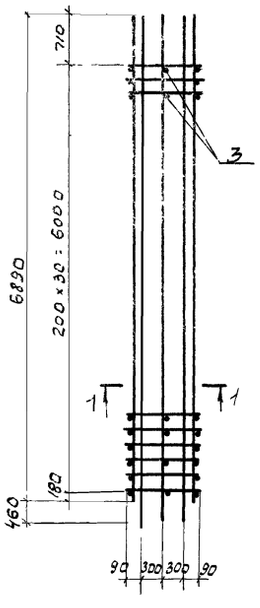

КП2

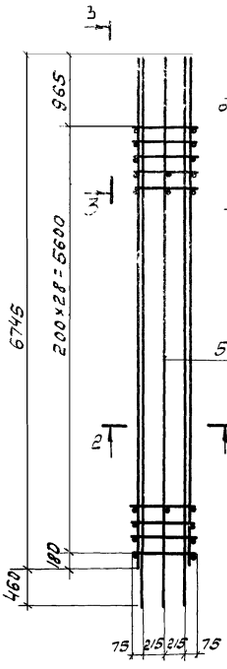

3-3

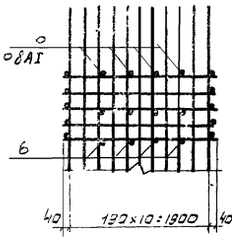

Формат	Зона	Поз.	Обозначение	Наименование	Кол.	Приме-
				КП1		
				Документация		
12			ТП 903-1-153-КЖИ-КП1 КП2	Сборочный чертеж		
12			ТП 903-1-153- КЖИ- ВС	Выборка арматуры		
				Сборочные единицы и детали		
11		1	ТП 903-153- КЖИ-К1, К2	Каркас плоский К1		
11		2	То же	То же К2		
12		3	-11- КЖИ - ВС1	Стержни одиноч. поз.3		
				КП2		
				Документация		
12			ТП 903-1-153-КЖИ-КП1; КП2	Сборочный чертеж		
12			ТП 903-1-153- КЖИ- ВС	Выборка арматуры		
				Сборочные единицы и детали		
11		4	ТП 903-1-153-КЖИ-К3; К4	Каркас плоский К3	2	
11		5	То же	То же К4	2	
12		6	-11- КЖИ -ВС1	Стержни одиноч. поз.6	60	

1-1

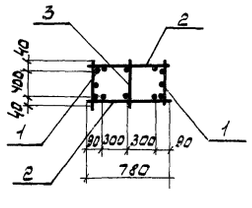

2-2

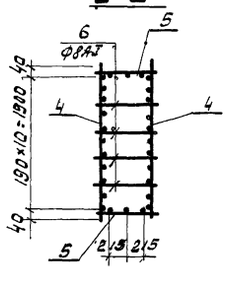

Соединение плоских каркасов в пространственные производится с помощью дуговой сварки

Изм.	Лист	№ докум.	Подпись	Дата	ТП 903-1-153-КЖИ-КП1; КП2			
Проверил					Каркасы пространственные КП1; КП2	Лит	Масса	Масшт.
Исполн.		Полкова				Р	-	6/м
Рук. гр.		Касьянова				Лист	Листов	
Гл. констр.		Гольденшлюгер						
Нач. отд.		ГИН				САНТЕХПРОЕКТ		

Альбом IV

Типовой проект 903-1-153

Инв. № подл. | Подпись и дата | Взам. инв. №

КП3

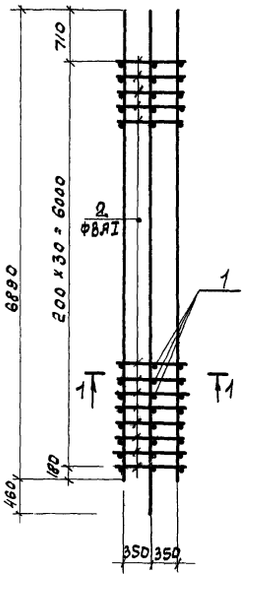

КП4

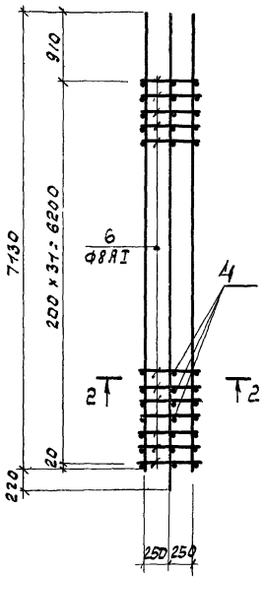

Формат	Зона	Поз.	Обозначение	Наименование	Кол.	Примеч.
				КП3		
				Документация		
12			ТП 903-1-153-КЖИ-КП3; КП4	Сборочный чертеж		
12			ТП 903-1-153- КЖИ-ВС1	Выборка арматуры		
				Сборочные единицы и детали		
11		1	ТП 903-1-153КЖИ-К5; К6	Каркас плоский К5	1	
11		2	То же	То же К6	2	
12		3	-11- КЖИ-ВС1	Стержни одиночные поз 3	62	
				КП4		
				Документация		
12			ТП 903-1-153 КЖИ-КП3; КП4	Сборочный чертеж		
12			ТП 903-1-153 КЖИ-ВС1	Выборка арматуры		
				Сборочные единицы и детали		
11		4	ТП 903-1-153КЖИ-К7; К8	Каркас плоский К7	1	
11		5	То же	То же К8	2	
12		6	КЖИ-ВС1	Стержни одиночные поз 6	64	

1-1

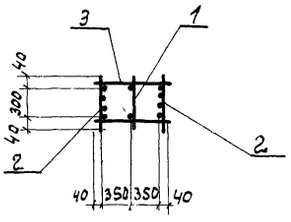

2-2

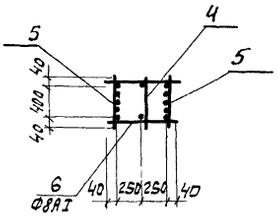

Соединение плоских каркасов в пространственные производится с помощью дуговой сварки

Изм.	Лист	№ докум.	Подпись	Дата	ТП 903-1-153-КЖИ-КП3; КП4			
Проверил					Каркасы пространственные КП3; КП4.	Лит.	Масса	Масшт.
Исполн.		Полкова				Р		5/м
Рук. гр.		Касьянова				Лист	Листов 8	
Гл. конструктор		Гольденшлюгер						
Нач. отд.		ГИН				САНТЕХПРОЕКТ		

Инв. № подл. | Подпись и дата

КП-5

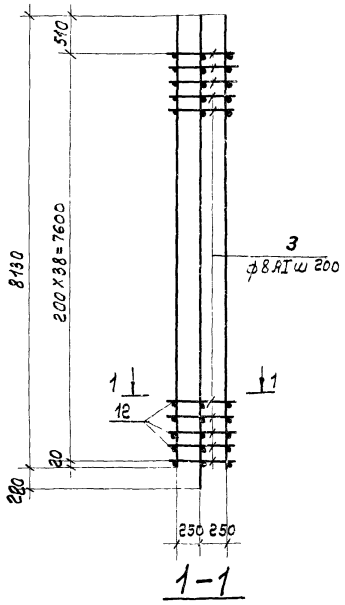

1-1

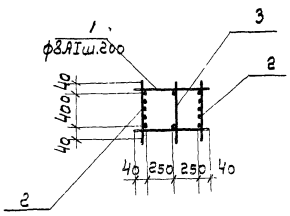

КП 6

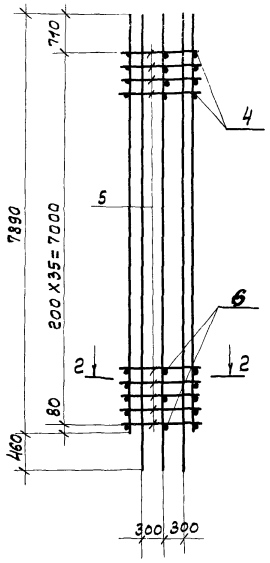

2-2

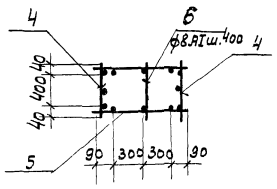

Формат	Зона	Поз.	Обозначение	Наименование	Кол.	Примеч.
				КП5		
				Документация		
12			ТП 903-1-153-КЖИ-КП5, КП6	Сборочный чертеж		
12			ТП 903-1-153-КЖИ-ВС	Выборка арматуры		
				Сборочные ед. и детали		
11		2	ТП 903-1-153-КЖИ-К9, К10	Каркас плоский К9	2	
11		3	То же	То же К10	1	
12		1	—"— КЖИ-ВС1	Стержни одиночные поз. 6, 7, 8		
				КП6		
				Документация		
12			ТП 903-1-153-КЖИ-КП5, КП6	Сборочный чертеж		
12			ТП 903-1-153-КЖИ-ВС1	Выборка арматуры		
				Сборочные единицы и детали		
11		4	ТП 903-1-153 КЖИ-К11, К12	Каркас плоский К11	2	
11		5	То же	То же К12	2	
12		6	КЖИ-ВС1	Стержни одиночные поз. 3, 8		

Соединение плоских каркасов в пространственные производится с помощью дуговой сварки.

Изм.	Лист	№ докум.	Подп.	Дата	ТП 903-1-153-КЖИ-КП5; КП6			
Провер.					Каркасы пространственные КП5; КП6	Лит	Масса	Масшт
Исполн.	Попкова					Р		б/м
Рук. гр.	Касьянова					Лист	Листов	
Гл. констр.	Гольденшлегер					САНТЕХПРОЕКТ		
Нач. отд.	Гин							

КП 7

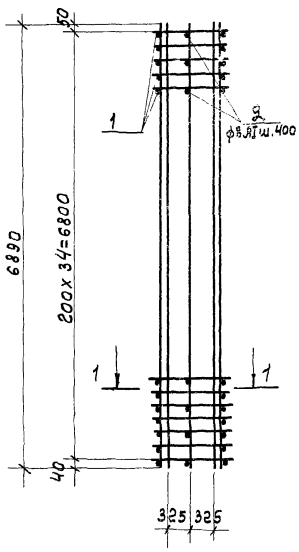

1-1

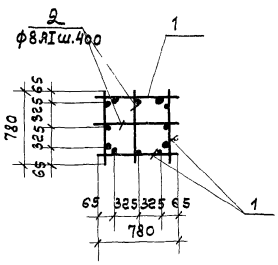

КП1α

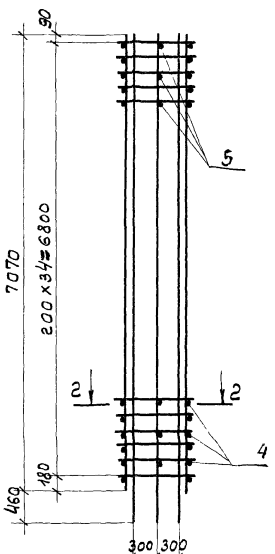

2-2

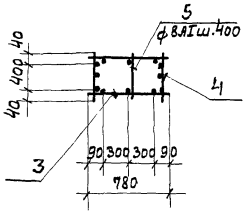

Формат	Зона	Поз.	Обозначение	Наименование	Кол	Примеч.
				КП7		
				Документация		
			ТП 903-1-153 КЖИ-КП7; КП1α	Сборочный чертеж		
			ТП 903-1-153 КЖИ-ВС	Выборка арматуры		
				Сборочные единицы и детали		
11		1	ТП 903-1-153 КЖИ К13	Каркас плоский К13	4	
12		2	КЖИ-ВС1	Стержни одиночные поз. 2, 3, 6		
				КП1α		
				Документация		
			ТП 903-1-153 КЖИ-КП7, КП-1α	Сборочный чертеж		
			ТП 903-1-153 КЖИ-ВС1	Выборка арматуры		
				Сборочные ед. и детали		
11		3	ТП 903-1-153 КЖИ-К14; К15	Каркас плоский К15	2	
12		4	То же	То же К14	2	
		5	КЖИ-ВС1	Стержни одиночные поз. 3, 18		

Соединение плоских каркасов в пространственные производится с помощью дуговой сварки.

Изм.	Лист	№ докум.	Подп.	Дата	ТП 903-1-153 КЖИ-КП7; КП1α			
Провер.					Каркасы пространственные КП7; КП1α	Лит	Масса	Масшт
Исполн.	Попкова					Р	—	б/м
Рук. гр.	Касьянова					Лист	Листов	
Гл. констр.	Гольденшлегер					САНТЕХПРОЕКТ		
Нач. отд.	Гин							

Альбом IV

Типовой проект 903-1-153

Инв.№ подл. | Подпись и дата

КП8

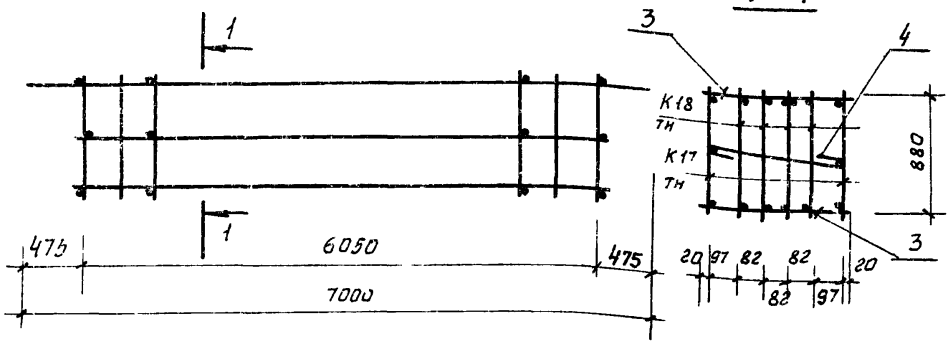

КП9

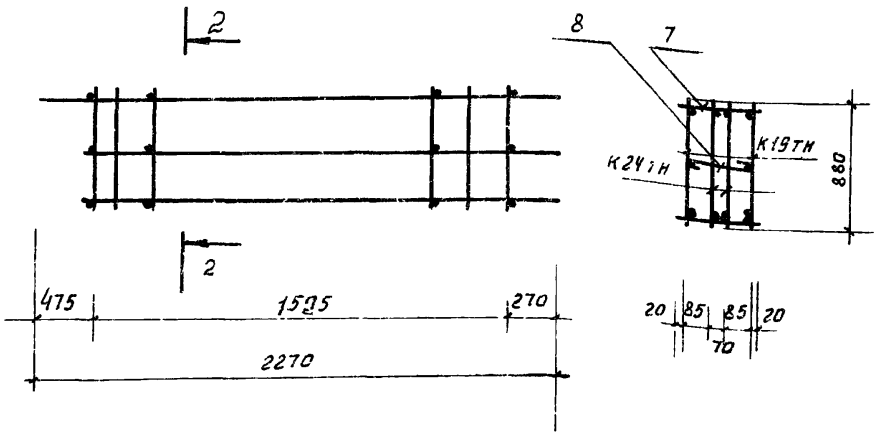

Формат	Зона	Поз	Обозначение	Наименование	Кол.	Примеч.
				КП8		
12			Т.п.903-1-153-КЖН-КП8	Сборочный чертеж		
11			Т.п.903-1-153-КЖН-ВС1	Выборка стали		
				Сборочные единицы и детали		
11		1	Т.п.903-1-153-КЖН-К17	Каркас плоский К17	2	105,4кг
11		2	Т.п.903-1-153-КЖН-К18	То же К18	4	89,1 кг
		3	Т.п.903-1-153-КЖН-КП8, КП9	Отдельные стержни ф6АI е=480	30	9,3 кг
		4	То же	То же ф6А, е=570	15	5,3 кг
				КП9		
				Сборочный чертеж		
				Выборка стали		
				Сборочные единицы и детали		
11		5	Т.п.903-1-153-КЖН-К19	Каркас плоский К19	2	31,7 кг
11		6	Т.п.903-1-153-КЖН-К24	То же К24	2	27,3 кг
		7	Т.п.903-1-153-КЖН-КП8, КП9	Стержни одиночн. ф6АI е=380	16	2,9 кг
		8	То же	То же ф6АI е=280	8	1,4 кг

Изм.	Лист	№ докум.	Подп.	Дата	ТП903-1-153-КЖИ-КП8:КП9			
					Каркасы пространственные КП8, КП9	Литер	Масса	Масшт.
Нач.отд.		Гин				Р		
Гл.констр.		Ольденшлюкер				Лист	Листов	
Рук.гр.		Сорокина				САНТЕХПРОЕКТ		
Ст.инж.		Пустыльник						

КП10

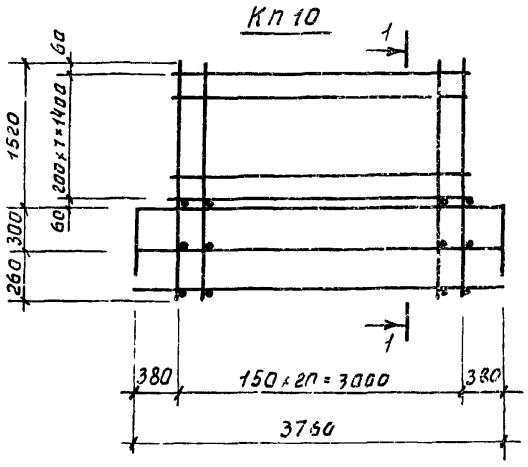

1—1

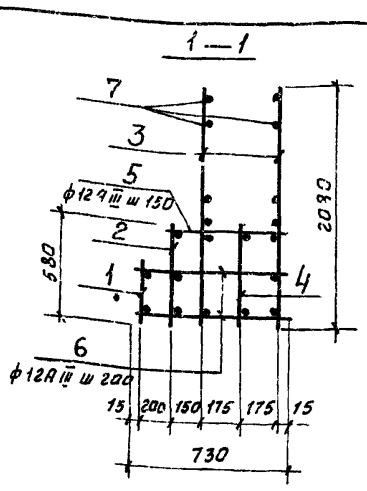

КП11

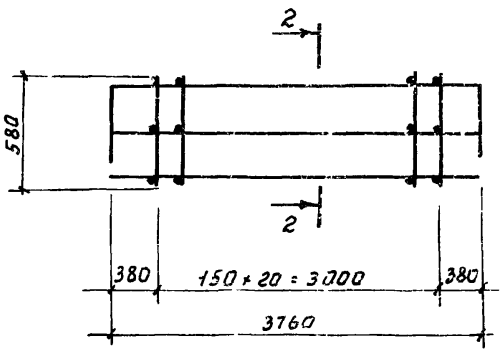

2—2

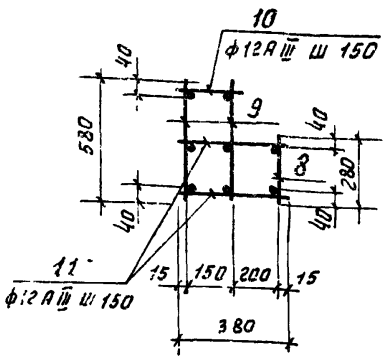

Формат	Зона	Поз.	Обозначение	Наименование	Кол.	Примеч.
				КП10		
				Документация		
12			Тп.903-1-153-КЖН-КП10; КП11	Сборочный чертеж		
11			ТП903-1-153-КЖН-ВС1	Выборка стали		
				Сборочные единицы и детали		
11		1	ТП903-1-153-КЖН К20; К21	Каркас плоский К20	1	
11		2	То же	То же К21	1	
		3	ТП903-1-153 КЖИ-К22; К23	" К22	2	
		4	То же	" К23	1	
		5	—"— КЖН-ВС1	Отдельные стержни ф12АIII е=530	21	
		6	—"— КЖН ВС1	То же ф12АIII е=730	42	
		7	—"— КЖН-ВС1	То же ф8АI е=3030	16	
				КП11		
				Документация		
12			ТП903-1-153-КЖИ-КП10, КП11	Сборочный чертеж		
11			ТП903-1-153-КЖН-ВС1	Выборка стали		
				Сборочные единицы и детали		
11		8	ТП903-1-153-КЖН-К20; К21	Каркас плоский К20	1	
11		9	—"— тоже	То же К21	2	
		10	—"— КЖН-ВС1	Отдельные стержни ф12АIII е=180	21	
		11	—"— То же	То же ф12АIII е=380	42	

Соединение плоских каркасов в пространственные производится с помощью дуговой сварки

Изм.	Лист	№ докум.	Подп.	Дата	ТП903-1-153-КЖИ КП10:КП11			
					Каркасы пространственные КП10; КП11	Литер	Масса	Масшт.
Проверил						Р		Б/м
Исполнил		Попкова				Лист	Листов	
Рук.гр.		Касьянова				САНТЕХПРОЕКТ		
Гл.констр.		Ольденшлюкер						
Нач.отд.		Гин						

Альбом IV

Типовой проект 903-1-153

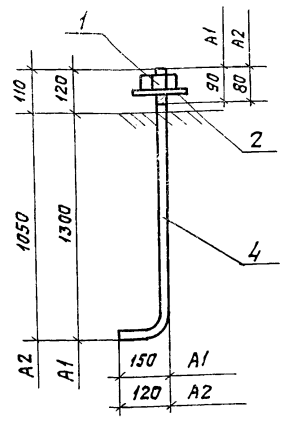

Марка	Масса, кг
A1	12,9
A2	7,3

Формат	Зона	Поз.	Обозначение	Наименование	Кол	Прим
				Анкер А1		
Б4		1		Гайка ГОСТ 5915-70	1	0,3 кг
Б4		2		Шайба б10х150 ГОСТ 11371-68	1	0,01 кг
Б4		3		ф36 AI ГОСТ 2590-71, ℓ=1510	1	12,6 кг
				Анкер А2		
Б4		1		Гайка ГОСТ 5915-70	1	0,2 кг
Б4		2		Шайба б10х150 ГОСТ 11371-68	1	0,017 кг
Б4		4		ф30 AI ГОСТ 2590-71 ℓ=1280	1	7,1

Т.П. 903-1-153-КЖИ-А1; А2

Изм.	Лист	N докум.	Подп.	Дата
Нач. отд.		Гин		
Гл. конст.		Гольденшлюгер		
Рук. гр.		Касьянова		
Исполн.		Ильина		

Анкер А1, А2

Лит.	Масса	Масшт.
Р	12,9 кг / 7,3 кг	б/м
Лист	Листов	

САНТЕХПРОЕКТ

Альбом IV

Типовой проект 903-1-153

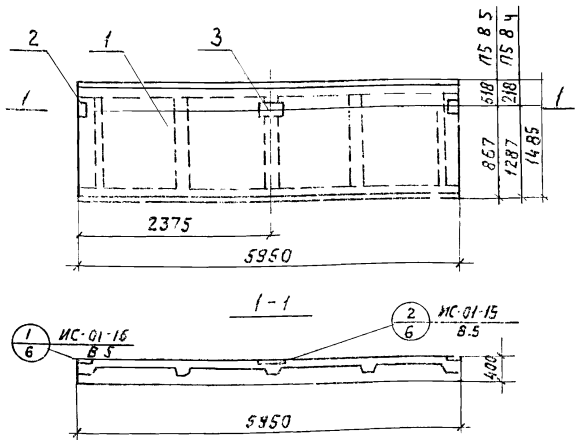

Форм.	Зона	Поз.	Обозначение	Наименование	Кол.	Прим.
				Документация		
11			Т.П. 903-1-153-КЖИ-П5-8-4	Сборочный чертеж		
				Сборочные единицы и детали		
		1	ИИ 24-9	Плита П5-8-4, П5-8-5	1	
		2	ИС-01-15 В 5	Изделие закладное МГ1	2	
		3	——— " ———	——— " ——— МГ2	1	

Т.П. 903-1-153-КЖИ-П5-8-4 П5-8-5

Изм.	Лист	N докум.	Подп.	Дата
Нач. отд.		Гин		
Гл. конст.		Гольденшлюгер		
Рук. гр.		Касьянова		
Исполн.		Ильина		

Плита П5-8-4 П5-8-5

Лит.	Масса	Масшт.
Р		б/м
Лист	Листов	

САНТЕХПРОЕКТ

Инв. N подл. | Подп. и дата

Альбом IV

Типовой проект 903-1-153

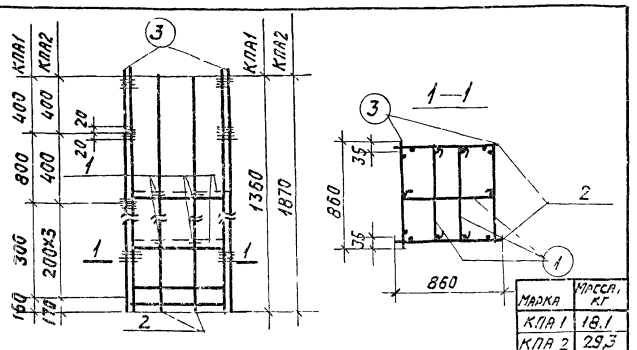

Марка	Масса, кг
КПА 1	18,1
КПА 2	29,3

Формат	Зона	Поз.	Обозначение	Наименование	Кол	Прим
				КПА1		
		2	903-1-153-1-КЖИ-К1а	Каркас плоский К1а	2	9,4 кг
		3	903-1-153-1-КЖИ-К2а	——— " ——— К2а	2	7,4 кг
		1		6АI ГОСТ 5781-75, ℓ=950	6	1,3 кг
				Итого		18,1 кг
				КПА2		
		2	903-1-153-1-КЖИ К1б	Каркас плоский К1б	2	15,4 кг
		3	903-1-153-1-КЖИ К2б	——— " ——— К2б	2	12,0 кг
		1		6АI ГОСТ 5781-75 ℓ=950	9	1,9 кг
				Итого		29,3 кг

Т.П. 903-1-153-КЖИ-КПА1; КПА2

Изм.	Лист	N докум.	Подп.	Дата
Нач. отд.		Гин		
Гл. конст.		Гольденшлюгер		
Рук. гр.		Касьянова		
Исполн.		Ильина		

Каркасы пространственные КПА1, КПА2

Лит.	Масса	Масшт.
Р	См. табл.	б/м
Лист	Листов	

САНТЕХПРОЕКТ

Альбом IV

Типовой проект 903-1-153

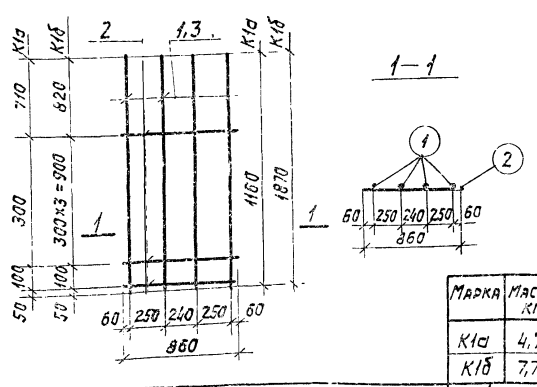

Марка	Масса кг
К1а	4,7
К1б	7,7

Форм.	Зона	Поз.	Обозначение	Наименование	Кол.	Прим.
				К1а		
		1		ф12 AIII ГОСТ 5781-75; ℓ=1160	4	4,1 кг
		2		6АI ГОСТ 5781-75, ℓ=860	3	0,6 кг
				Итого		4,7 кг
				К1б		
		3		12 AIII ГОСТ 5781-75, ℓ=1870	4	6,7 кг
		2		6АI ГОСТ 5781-75, ℓ=860	5	1,0 кг
				Итого		7,7 кг

Т.П. 903-1-153-КЖИ-К1а; К1б

Изм.	Лист	N докум.	Подп.	Дата
Нач. отд.		Гин		
Гл. спец.		Гольденшлюгер		
Рук. гр.		Касьянова		
Исполн.		Ильина		

Каркасы плоские К1а, К1б

Лит.	Масса	Масшт.
Р	См. табл.	б/л
Лист	Листов	

САНТЕХПРОЕКТ

Инв. N подл. | Подп. и дата

Альбом IV

Типовой проект 903-1-153

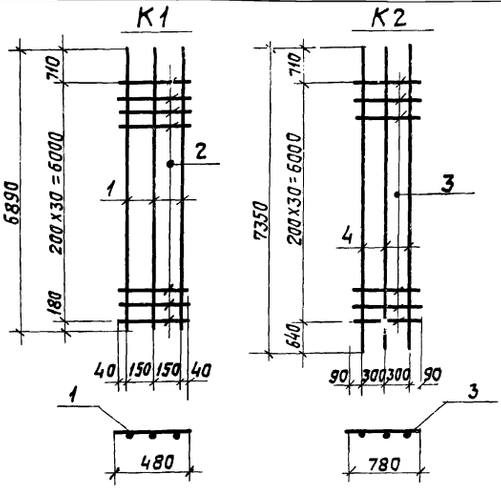

Марка	Масса, кг
К1	68,0
К2	44,5

Формат	Зона	Поз.	Обозначение	Наименование	Кол.	Прим.
				К1		
				Детали		
		1		ф22АIII ГОСТ 5781-75 ℓ=6890	3	62,1 кг
		2		ф8АI ГОСТ 5781-75 ℓ=480	31	5,9 кг
				К2		
				Детали		
		3		ф8АI ГОСТ 5781-75 ℓ=780	31	9,5 кг
		4		ф16АIII ГОСТ 5781-75 ℓ=7350	3	35 кг

Плоские каркасы и сетки свариваются во всех точках пересечений стержней контактной электросваркой

Т.П. 903-1-153-КЖИ-К1, К2

Каркасы плоские К1; К2;

Изм.	Лист	N докум.	Подп.	Дата
Провер.				
Исполн.		Попкова		
Рук. гр.		Касьянова		
Гл. конст.		Гольденшлюгер		
Нач. отд.		Гин		

Лит.	Масса	Масшт.
Р	см. табл.	б/м
Лист	Листов	

САНТЕХПРОЕКТ

Инв. № подл. | Подп. и дата

Альбом IV

Типовой проект 903-1-153

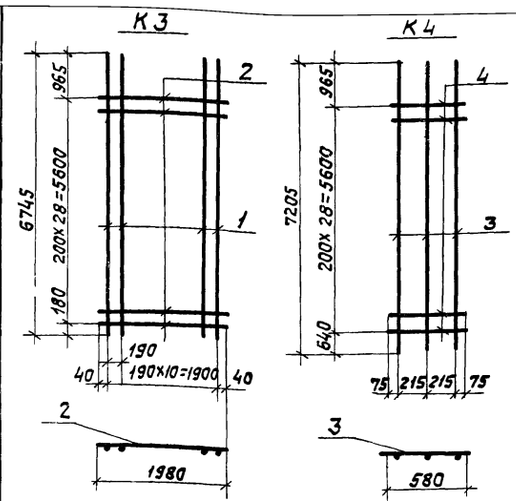

Марка	Масса кг
К3	244,3
К4	41,4

Формат	Зона	Поз.	Обозначение	Наименование	Кол.	Прим
				К3		
				Детали		
		1		ф22АIII ГОСТ 5781-75; ℓ=6745	11	221,1 кг
		2		ф8АI ГОСТ 5781-75; ℓ=1980	29	23,2 кг
				К4		
				Детали		
		3		ф16АIII ГОСТ 5781-75; ℓ=7205	3	34,5 кг
		4		ф8АI ГОСТ 5781-75; ℓ=580	20	6,9 кг

Плоские каркасы и сетки свариваются во всех точках пересечений стержней контактной электросваркой

Т.П. 903-1-153-КЖИ-К3; К4

Каркасы плоские К3; К4

Изм.	Лист	N докум.	Подп.	Дата
Провер.				
Исполн.		Попкова		
Рук. гр.		Касьянова		
Гл. конст.		Гольденшлюгер		
Нач. отд.		Гин		

Лит.	Масса	Масшт.
Р	см. табл.	б/м
Лист	Листов	

САНТЕХПРОЕКТ

Инв. № подл. | Подп. и дата

Альбом IV

Типовой проект 903-1-153

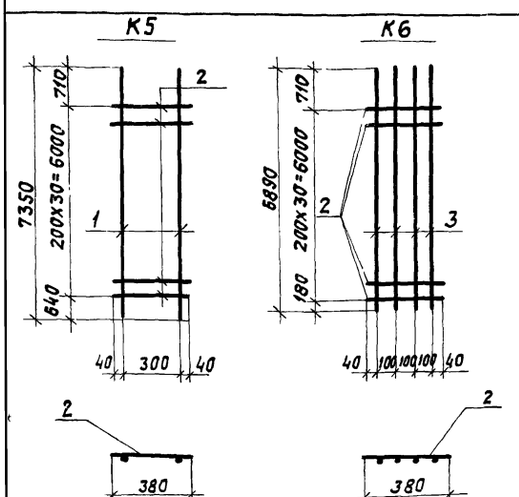

Марка	Масса кг
К5	28,7
К6	87,8

Формат	Зона	Поз.	Обозначение	Наименование	Кол.	Прим.
				К5		
				Детали		
		1		ф16АIII ГОСТ 5781-75; ℓ=7350	2	23,7 кг
		2		ф8АI ГОСТ 5781-75; ℓ=380	31	5,0 кг
				К6		
				Детали		
		3		ф22АIII ГОСТ 5781-75; ℓ=6890	4	82,8 кг
		2		ф8АI ГОСТ 5781-75; ℓ=380	31	5,0 кг

Плоские каркасы и сетки свариваются во всех точках пересечений стержней контактной электросваркой.

Т.П. 903-1-153-КЖИ-К5; К6

Каркасы плоские К5; К6

Изм.	Лист	N докум.	Подп.	Дата
Провер.				
Исполн.		Попкова		
Рук. гр.		Касьянова		
Гл. конст.		Гольденшлюгер		
Нач. отд.		Гин		

Лит.	Масса	Масшт.
Р	см. табл.	б/м
Лист	Листов:	

САНТЕХПРОЕКТ

Инв. № подл. | Подп. и дата

Альбом IV

Типовой проект 903-1-153

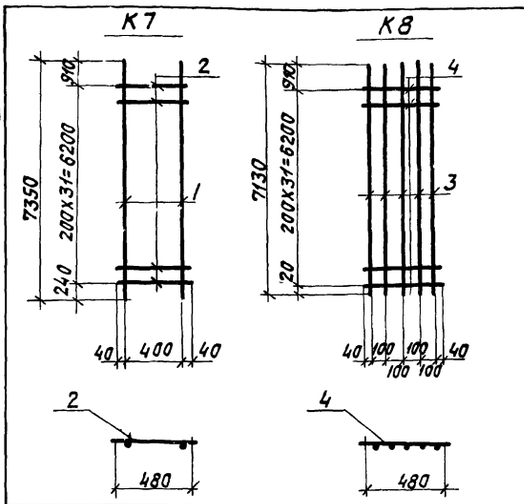

Марка	Масса, кг
К7	29,8
К8	178,6

Формат	Зона	Поз.	Обозначение	Наименование	Кол.	Прим
				К7		
				Детали		
		1		ф16АIII ГОСТ 5781-75; ℓ=7350	2	23,7 кг
		2		ф8АI ГОСТ 5781-75; ℓ=480	32	6,1 кг
				К8		
				Детали		
		3		ф28АIII ГОСТ 5781-75; ℓ=7130	5	172,4 кг
		4		ф8АI ГОСТ 5781-75; ℓ=480	32	6,1 кг

Плоские каркасы и сетки свариваются во всех точках пересечений стержней контактной электросваркой.

Т.П. 903-1-153-КЖИ-К7; К8

Каркасы плоские К7, К8.

Изм.	Лист	N докум.	Подп.	Дата
Провер.				
Исполн.		Попкова		
Рук. гр.		Касьянова		
Гл. констр.		Гольденшлюгер		
Нач. отд.		Гин		

Лит.	Масса	Масшт.
Р	см. табл.	б/м
Лист	Листов	

САНТЕХПРОЕКТ

Инв. № подл. | Подпись и дата

Альбом IV

Типовой проект 903-1-153

К9

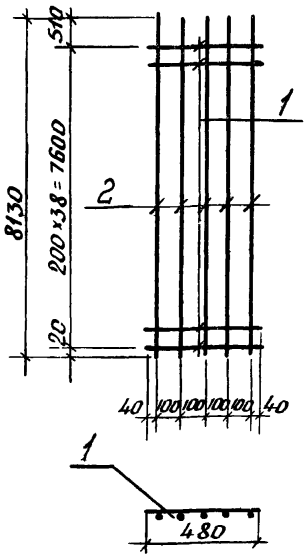

К10

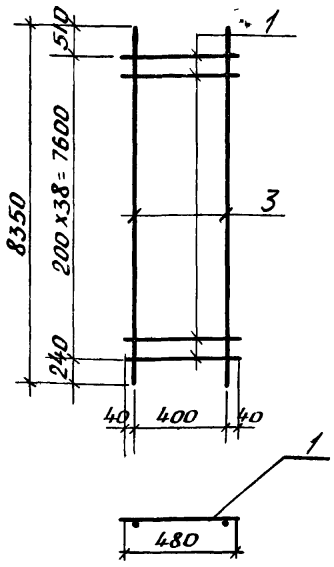

Марка	Масса кг
К9	204,3
К10	34,2

Формат	Зона	Поз.	Обозначение	Наименование	Кол	Примеч.
				К9		
				Детали		
		1		ф8АI ГОСТ 5781-75 ℓ=480	39	7,3 кг
		2		ф28АIII ГОСТ 5781-75 ℓ=8130	5	197,0 кг
				К10		
				Детали		
		1		ф8АI ГОСТ 5781-75 ℓ=480	39	7,3 кг
		3		ф16АIII ГОСТ 5781-75 ℓ=8350	2	26,9 кг

Плоские каркасы и сетки свариваются во всех точках пересечений стержней контактной электросваркой.

Изм.	Лист	№ докум.	Подп.	Дата
Пробер.				
Исполн.		Попкова		
Рук. гр.		Касьянова		
Гл. констр.		Гольденшлагер		
Нач. отд.		Гин		

ТП 903-1-153 – КЖИ-К9; К10

Каркасы плоские К9; К10

Лит.	Масса	Масш.
Р	см. табл.	б/м
Лист	Листов	

САНТЕХПРОЕКТ

Инв. № подл. | Подпись и дата | Взам. инв. №

Альбом IV

Типовой проект 903-1-153

К11

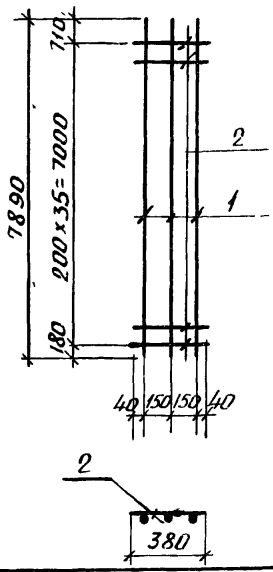

К12

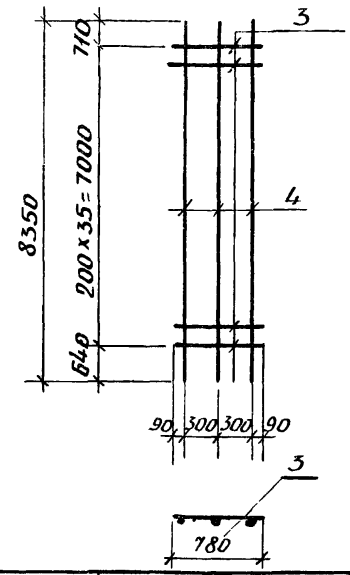

Марка	Масса кг
К11	76,5
К12	51,5

Формат	Зона	Поз.	Обозначение	Наименование	Кол	Примеч.
				К11		
				Детали		
		2		ф8АI ГОСТ 5781-75 ℓ=380	36	5,4 кг
		1		ф22АIII ГОСТ 5781-75 ℓ=7890	3	71,1 кг
				К12		
				Детали		
		3		ф8АI ГОСТ 5781-75 ℓ=780	36	11,5 кг
		4		ф16АIII ГОСТ 5781-75 ℓ=8350	3	40,0 кг

Плоские каркасы и сетки свариваются во всех точках пересечения стержней контактной электросваркой.

Изм.	Лист	№ докум.	Подп.	Дата
Пробер.				
Исполн.		Попкова		
Рук. гр.		Касьянова		
Гл. констр.		Гольденшлагер		
Нач. отд.		Гин		

ТП 903-1-153 — КЖИ-К11, К12

Каркасы плоские К11, К12

Лит.	Масса	Масш.
Р	см. табл.	б/м
Лист	Листов	

САНТЕХПРОЕКТ

Альбом IV

Типовой проект 903-1-153

К13

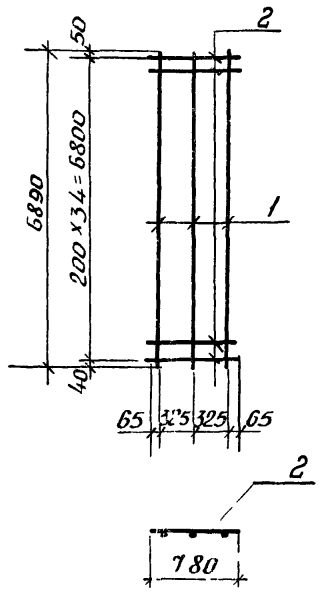

Формат	Зона	Поз.	Обозначение	Наименование	Кол	Примеч.
				К13		
				Детали		
		1		ф22АIII ГОСТ 5781-75 ℓ=6890	3	82,1 кг
		2		ф8АI ГОСТ 5781-75 ℓ=780	35	11,2 кг

Плоские каркасы и сетки свариваются во всех точках пересечений стержней контактной электросваркой.

Изм.	Лист	№ докум.	Подп.	Дата
Пробер.				
Исполн.		Попкова		
Рук. гр.		Касьянова		
Гл. констр.		Гольденшлагер		
Нач. отд.		Гин		

ТП 903-1-153 – КЖИ-К13;

Каркас плоский К13

Лит.	Масса	Масш.
Р	73,3 кг	б/м
Лист	Листов 3	

САНТЕХПРОЕКТ

Альбом IV

Типовой проект 903-1-153

К15

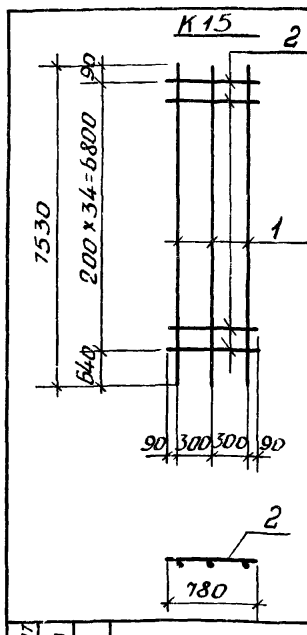

К14

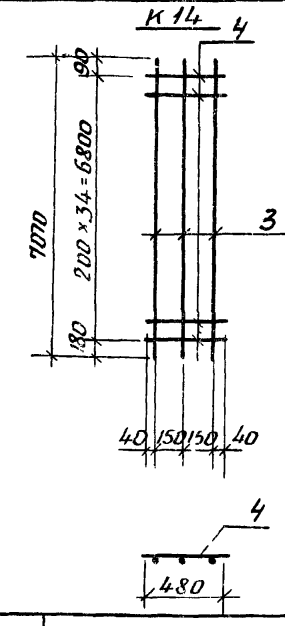

Марка	Масса кг
К15	47,2
К16	69,5

Формат	Зона	Поз.	Обозначение	Наименование	Кол	Примеч.
				К15		
				Детали		
		1		ф16АIII ГОСТ 5781-75 ℓ=7530	3	36,0 кг
		2		ф8АI ГОСТ 5781-75 ℓ=780	35	11,2 кг
				К14		
				Детали		
		3		ф22АIII ГОСТ 5781-75 ℓ=7070	3	63,9 кг
		4		ф8АI ГОСТ 5781-75 ℓ=480	35	5,6 кг

Плоские каркасы и сетки свариваются во всех точках пересечений стержней контактной электросваркой

Изм.	Лист	№ докум.	Подп.	Дата
Пробер.				
Исполн.		Попкова		
Рук. гр.		Касьянова		
Гл. констр.		Гольденшлагер		
Нач. отд.		Гин		

ТП 903-1-153 — КЖИ-К14; К15

Каркасы плоские К14; К15

Лит.	Масса	Масш.
Р	см. табл.	б/м
Лист	Листов	

САНТЕХПРОЕКТ

Альбом IV

Типовой проект 903-1-153

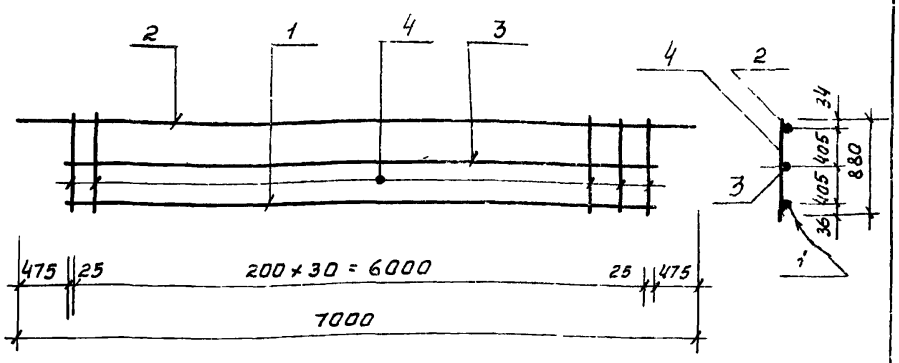

Формат	Зона	Поз.	Обозначение	Наименование	Кол	Примеч.
				К17		
		1		ф32 А III ГОСТ 5781-75 ℓ=7000	1	44,2 кг
		2		ф28 А III ГОСТ 5781-75 ℓ=6050	1	29,4 кг
		3		ф20 А III ГОСТ 5781-75 ℓ=6050	1	14,9 кг
		4		ф10 А I ГОСТ 5781-75 ℓ=880	31	16,9 кг

Изм.	Лист	№ докум.	Подп.	Дата	ТП 903-1-153 - КЖИ - К17			
Нач. отд.		Гин			Каркас плоский К17	Литер	Масса	Масшт.
Гл. констр.		Гольденшлюгер				Р	105,4 кг	6/м
Рук. гр.		Сорокина				Лист	Листов	
Ст. инж.		Пустыльник			САНТЕХПРОЕКТ			

Инв. № подл. | Подп. и дата

Альбом IV

Типовой проект 903-1-153

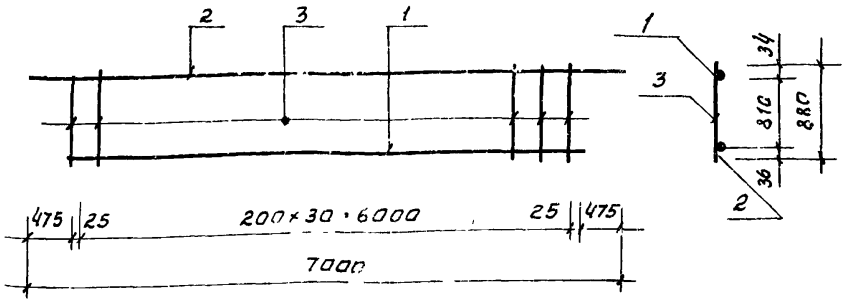

Формат	Зона	Поз.	Обозначение	Наименование	Кол	Примеч.
				К18		
		1		ф32 А III ГОСТ 5781-75 ℓ=6050	1	38,2 кг
		2		ф28 А III ГОСТ 5781-75 ℓ=7000	1	34,0 кг
		3		ф10 А I ГОСТ 5781-75 ℓ=880	31	16,9 кг

Изм.	Лист	№ докум.	Подп.	Дата	ТП 903-1-153 - КЖИ - К18			
Нач. отд.		Гин			Каркас плоский К18	Литер	Масса	Масшт.
Гл. конста		Гольденшлюгер				Р	89,1 кг	6/м
Рук. гр.		Сорокина				Лист	Листов	
Ст. инж.		Пустыльник			САНТЕХПРОЕКТ			

Альбом IV

Типовой проект 903-1-153

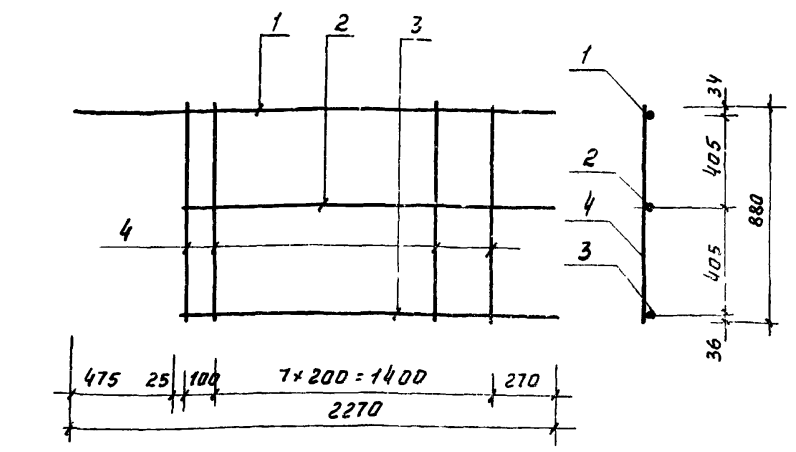

Формат	Зона	Поз.	Обозначение	Наименование	Кол	Прим
				К19		
		1		ф28 А III ГОСТ 5781-75 ℓ=2270	1	11,0 кг
		2		ф20 А III ГОСТ 5781-75 ℓ=1795	1	4,4 кг
		3		ф32 А III ГОСТ 5781-75 ℓ=1795	1	11,4 кг
		4		ф10 А I ГОСТ 5781-75 ℓ=880	9	4,9 кг

Изм.	Лист	№ докум.	Подп.	Дата	ТП 903-1-153 - КЖИ - К19			
Нач. отд.		Гин			Каркас плоский К19	Литер	Масса	Масшт.
Гл. констр.		Гольденшлюгер				Р	31,7 кг	6/м
Рук. гр.		Сорокина				Лист	Листов	
Ст. инж.		Пустыльник			САНТЕХПРОЕКТ			

Инв. № подл. | Подп. и дата

Альбом IV

Типовой проект 903-1-153

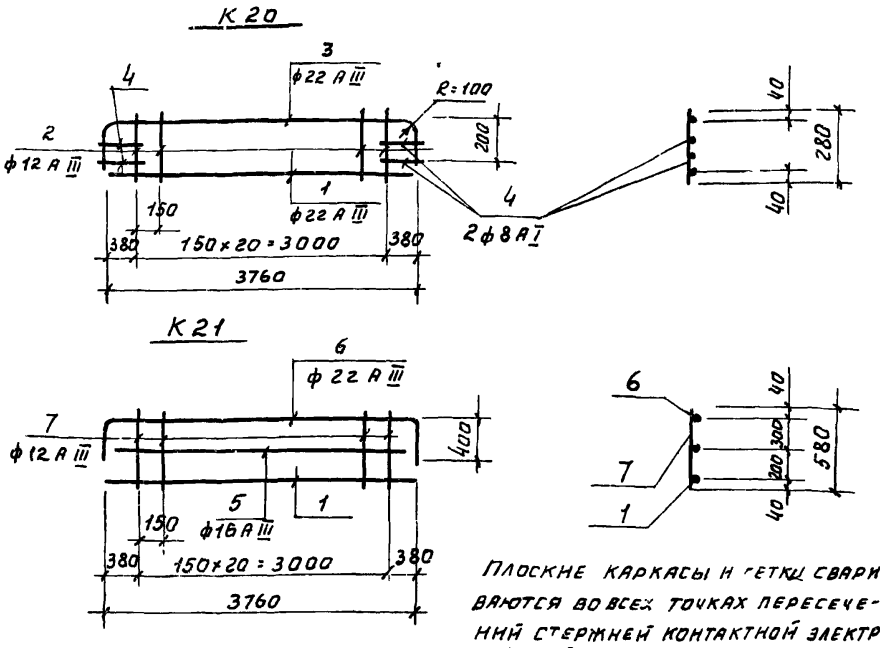

Плоские каркасы и сетки свариваются во всех точках пересечений стержней контактной электросваркой

Формат	Зона	Поз.	Обозначение	Наименование	Кол	Примеч.
				К20		
				Деталн		
		1		ф22 А III ГОСТ 5781-75 ℓ=3760	1	11,4 кг
		2		ф12 А III ГОСТ 5781-75 ℓ=280	21	5,3 кг
		3		ф22 А III ГОСТ 5781-75 ℓ=4100	1	12,3 кг
		4		ф8 А I ГОСТ 5781-75 ℓ=400	4	0,64 кг
				К21		
		1		ф22 А III ГОСТ 5781-75 ℓ=3760	1	11,4 кг
		7		ф12 А III ГОСТ 5781-75 ℓ=580	21	11,0 кг
		5		ф16 А III ГОСТ 5781-75 ℓ=3710	1	5,9 кг
		6		ф22 А III ГОСТ 5781-75 ℓ=4560	1	13,8 кг

Изм.	Лист	№ докум.	Подп.	Дата	ТП 903-1-153 - КЖИ - К20 : К21			
Провер.					Каркасы плоские К20 ; К21	Литер	Масса	Масшт.
Исполн.		Попкова				Р	29,7 кг 42,1 кг	6/м
Рук. гр.		Касьянова				Лист	Листов	
Гл. констр.		Гольденшлюгер						
Нач. отд.		Гин			САНТЕХПРОЕКТ			

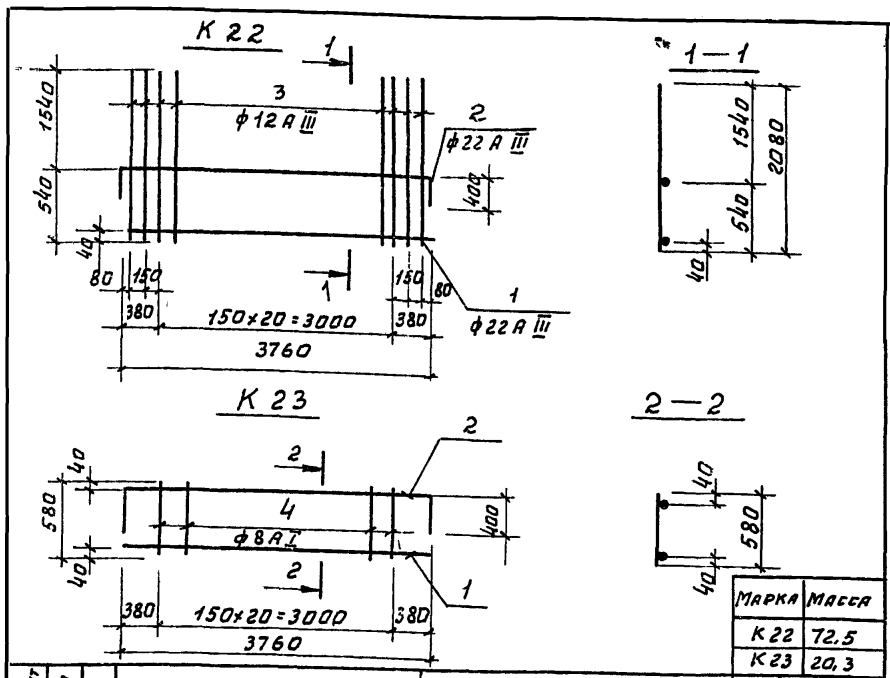

Марка	Масса
К 22	72,5
К 23	20,3

Формат	Зона	Поз	Обозначение	Наименование	Кол.	Примеч.
				К 22		
				Детали		
		1		ф22 А III ГОСТ 5781-75 е=3760	1	11,4 кг
		2		ф22 А III ГОСТ 5781-75 е=4560	1	13,8 кг
		3		ф12 А III ГОСТ 5781-75 е=2080	25	47,3 кг
				К 23		
				Детали		
		1		ф22 А III ГОСТ 5781-75 е=3760	1	11,4 кг
		2		ф22 А III ГОСТ 5781-75 е=4560	1	13,8 кг
		4		ф8 А I ГОСТ 5781-75 е=580	21	5,1 кг

ТП 903-1-153-КЖИ-К22,К23

Каркасы плоские К22, К23

Изм	Лист	N докум.	Подп.	Дата
Провер.				
Исполн.		Попкова		
Рук.гр.		Косьянова		
Гл.констр.		Гольденшлюгер		
Нач.отд.		Гин		

Литер	Масса	Масшт
Р	см табл	б/м

Лист | Листов

САНТЕХПРОЕКТ

Альбом IV

Типовой проект 903-1-153

Подп. и дата | Инв. N подл.

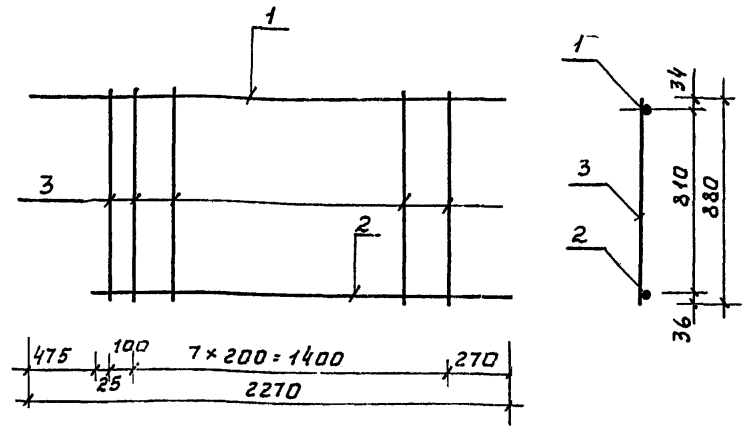

Формат	Зона	Поз.	Обозначение	Наименование	Кол.	Прим.
				К24		
		1		ф28 А III е=2270 ГОСТ 5781-75	1	11,0 кг
		2		ф32 А III е=1795 ГОСТ 5781-75	1	11,4 кг
		3		ф10 А I е=880 ГОСТ 5781-75	9	4,9 кг

ТП 903-1-153-КЖИ-К24

Каркас плоский К24

Изм	Лист	N докум.	Подп.	Дата
Нач.отд.		Гин		
Гл.констр.		Гольденшлюгер		
Рук.гр.		Сорокина		
Ст.инж.		Пустыльник		

Литер	Масса	Масшт.
Р	27,3 кг	б/м

Лист | Листов

САНТЕХПРОЕКТ

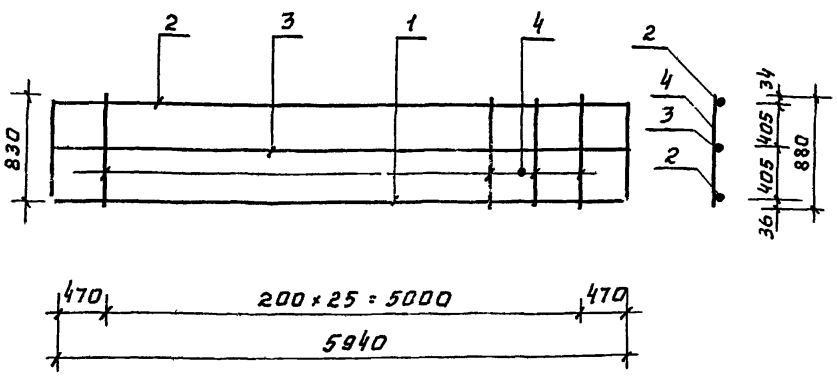

Формат	Зона	Поз.	Обозначение	Наименование	Кол.	Примеч.
				К 25		
11		1		ф32 А III ГОСТ 5781-75 е=7600	1	48,0 кг
		2		ф28 А III ГОСТ 5781-75 е=5940	1	29,0 кг
		3		ф28 А III ГОСТ 5781-75 е=5940	1	14,8 кг
		4		ф10 А I ГОСТ 5781-75 е=880	26	14,1 кг

ТП 903-1-153-КЖИ-К25

Каркас плоский К25

Изм	Лист	N докум.	Подп.	Дата
Нач.отд.		Гин		
Гл.констр.		Гольденшлюгер		
Рук.гр.		Сорокина		
Ст.инж.		Пустыльник		

Литер	Масса	Масшт
Р	105,9 кг	б/м

Лист | Листов

САНТЕХПРОЕКТ

Альбом IV

Типовой проект 903-1-153

Подп. и дата | Инв. N подл.

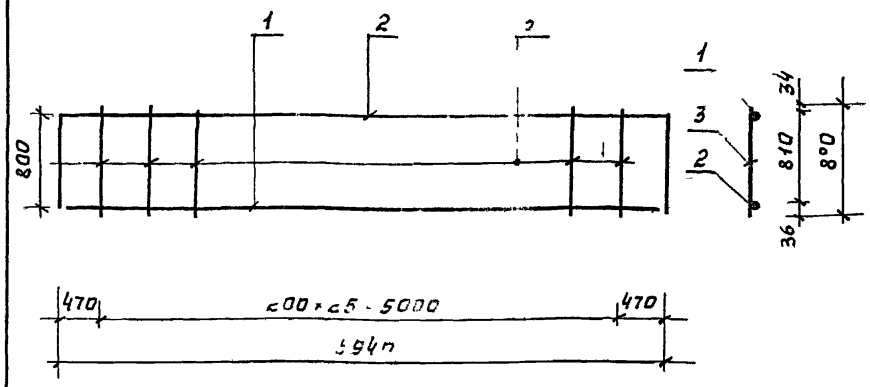

Формат	Зона	Поз	Обозначение	Наименование	Кол.	Прим.
				К 26		
11		1		ф32 А III ГОСТ 5781-75 е=7600	1	48,0 кг
		2		ф28 А III ГОСТ 5781-75 е=5940	1	29,0 кг
		3		ф10 А I ГОСТ 5781-75 е=880	26	14,1 кг

ТП 903-1-153-КЖИ-К26

Каркас плоский К26

Изм	Лист	N докум.	Подп.	Дата
Нач.отд.		Гин		
Гл.констр.		Гольденшлюгер		
Рук.гр.		Сорокина		
Ст.инж.		Пустыльник		

Литер	Масса	Масшт
Р	[illegible]	[illegible]

Лист | Листов

САНТЕХПРОЕКТ

Альбом IV

Типовой проект 903-1-153

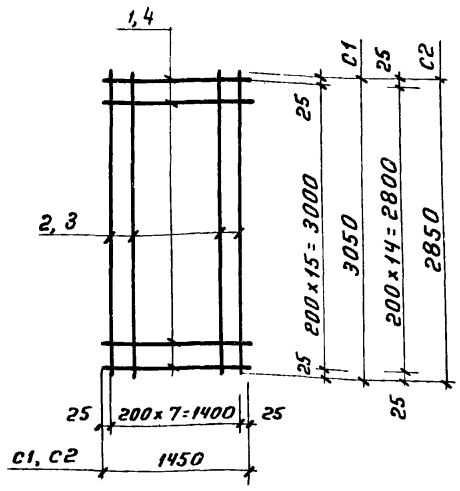

Марка	Масса кг
С1	41,8
С2	70,4

Формат	Зона	Поз	Обозначение	Наименование	Кол	Примеч
				С1		
				Детали		
		1		•ф16 А III ГОСТ 5781-75 ℓ=1450	16	36,65
		2		•ф8 А I ГОСТ 5781-75 ℓ=3050	8	5,15
				С2		
				Детали		
		3		•ф16 А III ГОСТ 5781-75 ℓ=2850	8	36,02
		4		•ф16 А III ГОСТ 5781-75 ℓ=1450	15	34,36

Изм.	Лист	N докум	Подп	Дата
Исполн.	Александров			
Рук. гр	Касьянова			
Гл. конс.	Гольденшлюгер			
Нач. отд	Гин			

ТП 903-1-153-КЖИ-С1-С2

Сетки арматурные С1, С2

Лит	Масса	Масшт
Р	См. табл	Б/м
Лист	Листов	

САНТЕХПРОЕКТ

Инв. N подл. | Подп. и дата

Альбом IV

Типовой проект 903-1-153

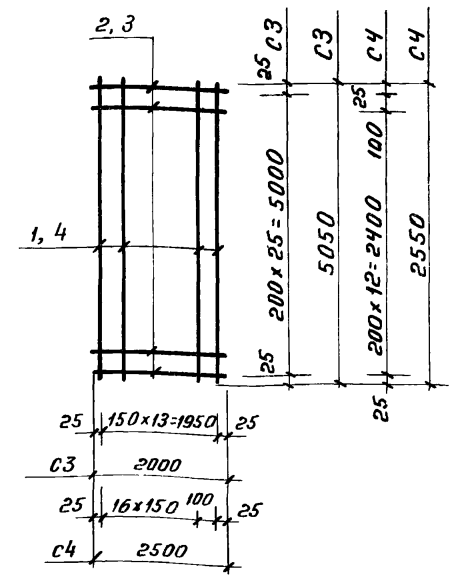

Марка	Масса кг
С3	124,7
С4	80,32

Форм.	Зона	Поз.	Обозначение	Наименование	Кол	Примеч
				С3		
				Детали		
		1		•ф16 А III ГОСТ 5731-75 ℓ=5050	14	113,12
		2		•ф8 А I ГОСТ 5781-75 ℓ=2000	26	11,54
				С4		
				Детали		
		3		•ф8 А I ГОСТ 5781-75 ℓ=2500	14	7,8
		4		•ф16 А III ГОСТ 5781-75 ℓ=2550	18	72,52

Изм	Лист	N докум	Подп
Исполн	Александров		
Рук. гр.	Касьянова		
Гл. конст	Гольденшлюгер		
Нач. отд	Гин		

ТП 903-1-153-КЖИ-С3,С4

Сетки арматурные С3, С4

Лит	Масса	Масшт
Р	См. табл.	Б/м
Лист	Листов	

САНТЕХПРОЕКТ

Альбом IV

Типовой проект 903-1-153

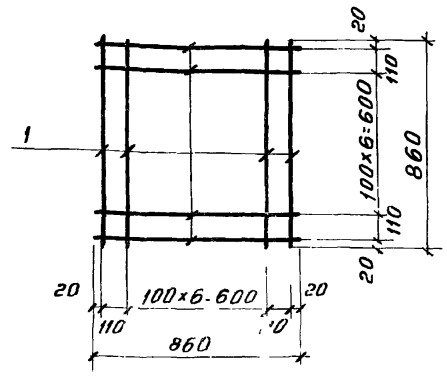

Формат	Зона	Поз	Обозначение	Наименование	Кол.	Примеч
				Детали		
		1		ф10 А II ГОСТ 5781-75, ℓ=860	18	9,6 кг

Изм	Лист	N докум	Подп	Дата
Исполн	Никифорова			
Рук. гр	Никифорова			
Гл. конс	Гольденшлюгер			
Нач. отд	Гин			

ТП 903-1-153-КЖИ-С5

Сетка арматурная С5

Литер	Масса	Масшт
Р	9,6 кг	1:20
Лист	Листов	

САНТЕХПРОЕКТ

Альбом IV

Типовой проект 903-1-153

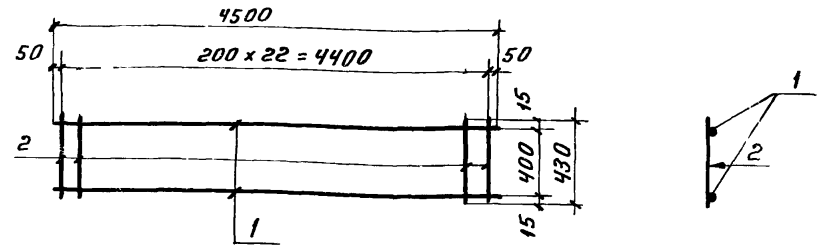

Каркас сваривается во всех точках пересечения стержней контактной сваркой.

Формат	Зона	Поз	Обозначение	Наименование	Кол	Примеч
				КР4		
				Детали		
		1		•ф16 А III ГОСТ 5781-75 ℓ=4500	2	14,2 кг
		2		ф8 А I ГОСТ 5781-75 ℓ=430	25	4,3 кг

Изм	Лист	N докум	Подп	Дата
Исполн	Сорокина			
Рук. гр	Никифорова			
Гл. конст	Гольденшлюгер			
Нач. отд	Гин			

ТП 903-1-153-КЖИ-КР4

Каркас КР4

Литер	Масса	Масшт.
Р	18,5 кг	1:10
Лист	Листов	

САНТЕХПРОЕКТ

Ведомость стержней на один элемент

Марка эл-та	Поз	Эскиз или сечение	ф мм	Длина, мм	Кол
КП1	3	—	BAI	380	16
КП10	3	—	BAI	380	18
КП2	6	—	BAI	580	60
КП3	9	—	BAI	780	62
КП4	6	—	BAI	580	64
КП5	6	—	BAI	580	78
КП6	9	—	BAI	780	38
КП7	9	—	BAI	780	36

Выборка стали на один элемент, кг

Марка элемента	Арматурные изделия: Арматурная сталь ГОСТ 5781-75, Класс AI, ф, мм: 8	Итого	Класс AIII, ф, мм: 16	22	28	Итого	Профильная сталь	Итого
КМ1	17,3		13,3	62,1				92,7
КМ1а	19,5		36,0	63,9				119,4
КМ2	43,9		34,5	221,1				299,5
КМ3	29,4		23,7	82,0				135,1
КМ4	27,6		23,7		172,4			223,7
КМ5	32,7		26,9		194,4			254,0
КМ6	17,3		40,3	71,1				128,7
КМ7	22,4			62,1				84,5

Марка элемента	Закладные изделия: Профильная сталь -50×14	-250×4	Арматурная сталь ГОСТ 5781-75, Класс AI, ф мм	Класс AIII, ф мм: 18	Всего
КМ1					
КМ1а					
КМ2	2,2	9,6		7,2	318,5
КМ3					
КМ4	2,2	9,6		7,2	242,7
КМ5	2,2	9,6		7,2	273,0
КМ6					
КМ7					

Изм	Лист	№ докум	Подп.	Дата
Исполнил	Попкова			
Рук. гр.	Касьянова			
Гл. констр	Ольденшлягер			
Нач. отд	Гин			

ТП 903-1-153-КЖИ-ВС1

Ведомость стержней на один элемент. Выборка стали на один элемент.

Лит.	Масса	Масшт
	См. табл.	б/м
Лист	Листов	

САНТЕХПРОЕКТ

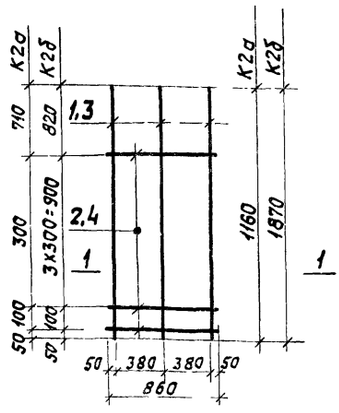

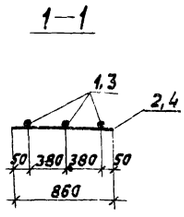

Марка	Масса
К2а	3,7
К2б	6,0

Формат	Зона	Поз.	Обозначение	Наименование	Кол.	Прим.
				К2а		
		1		отд стержни 12 AIII ГОСТ 5781-75 ℓ=1160	3	3,1 кг
		2	— " —	— " — 6AI ГОСТ 5781-75 ℓ=860	3	0,6 кг
				Итого:		3,7 кг
				К2б		
		3	ГОСТ 5781-75	отд стержни 12 AIII ГОСТ 5781-75 ℓ=1870	3	5,0 кг
		4	— " —	— " — 6AI ГОСТ 5781-75, ℓ=860	5	1,0 кг
				Итого:		6,0 кг

Плоские каркасы и сетки свариваются во всех точках пересечений стержней контактной электросваркой

Изм	Лист	№ докум	Подп.	Дата
Исполнил	Попкова			
Рук. гр.	Касьянова			
Гл. констр	Ольденшлягер			
Нач. отд	Гин			

ТП 903-1-153-КЖИ-К2а, К2б

Каркасы плоские К2а, К2б

Лит.	Масса	Масшт.
Р	См. табл.	б/м
Лист	Листов	

САНТЕХПРОЕКТ

Альбом IV

Типовой проект 903-1-153

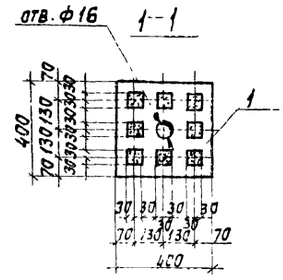

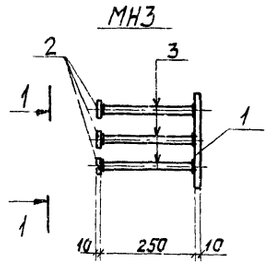

Формат	Зона	Поз.	Обозначение	Наименование	Кол.	Прим
				МН3		
				Детали		
		1		-400×10 ГОСТ 103-76* ℓ=400	1	12,6 кг
		2		-60×10 ГОСТ 103-76* ℓ=60	8	2,3 кг
		3		•ф14 AIII ГОСТ 5781-75 ℓ=250	8	2,7 кг

Анкеры рекомендуется приваривать к пластинам в тавр дуговой сваркой под слоем флюса на автоматах и полуавтоматах. Материал пластин из сталей группы В ГОСТ 380-71.

Инв. № подл. | Подп. и дата | Взам. инв. №

Изм.	Лист	№ докум.	Подп.	Дата
Проверил				
Исполнил	Полякова			
Рук. гр	Касьянова			
Гл. констр	Ольденшлягер			
Нач. отд.	Гин			

Т.П. 903-1-153-КЖИ-МН3.

Изделие закладное МН3

Лит.	Масса	Масшт
Р	17,6 кг	б/м
Лист	Листов	

САНТЕХПРОЕКТ

Альбом IV

Типовой проект 903-1-153

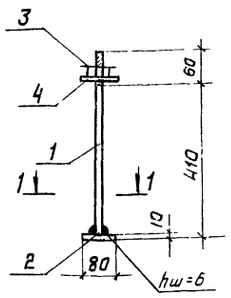

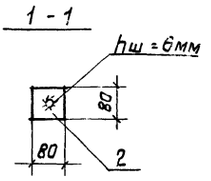

Сварку производить электродами типа Э42 ГОСТ 9467-75.
Все сварные швы hш=6мм
Материал сталь Вст.3кп2 по ГОСТ 380-71.

Формат	Зона	Поз	Обозначение	Наименование	Кол.	Примеч.
				А3		
				Детали		
		1		•ф16 AI ГОСТ 5781-75 ℓ=460	1	0,72 кг
		2		-δ=10×80 ГОСТ 82-70 ℓ=80	1	0,5 кг
		3		Гайка d=16 ГОСТ 5915-70	1	0,03 кг
		4		Шайба δ=10×100 ГОСТ 82-70 ℓ=100	1	0,08 кг

Инв.N подл. | Подп. и дата

Изм.	Лист	N докум.	Подп.	Дата
Провер.				
Исполн.	Полкова			
Рук. гр.	Касьянова			
Гл. конст.	Гольденшлюгер			
Нач. отд.	Гин			

ТП 903-1-153 - КЖИ-А3

Анкер А3

Лит.	Масса	Масштаб
Р	1,33 кг	5/м
Лист	Листов	

САНТЕХПРОЕКТ

Марка элемента	Арматурные изделия: Арматурная сталь Гост 5781-75 Класс A I, ф мм: 6	8	10	Класс A III, ф мм: 16	18	22	28	Профильная сталь	Итого
Бм1	2,9		39,0		23,0	157,6			228,5
Бм1а	2,9		39,0		23,0	157,6			222,5
Бм2	1,78				17,7				19,5
Бм3		103,3				529,2			572,5
Бм4			179,0		20,9	40,3	156,0	309,6	705,8
Бм5	101,8				97,0	5,9	123,5		327,14
Бм6		0,7			31,0	11,8	74,1		117,6

Марка элемента	Закладные изделия: Профильная сталь ∠100×10	-100×8	-500×10	-10×8	Арматурная сталь Гост 5781-75 класс A I, ф мм: 16	класс A II, ф мм: 10	12	класс A III, ф мм: 8	Итого	Всего
Бм1	114,8		151,2			72,0	117,6		455,6	678,1
Бм1а		22,7						36,0	58,7	281,2
Бм2										19,5
Бм3	166,0		345,6			99,0	268,8		879,4	1551,9
Бм4		45,4	821,0				638,4	72,0	576,8	2282,6
Бм5	45,3			1,0	1,44	27,0			74,7	401,8
Бм6	45,3			1,0	1,44	27,0			74,7	192,3

Инв.N подл. | Подп. и дата

Изм.	Лист	N докум.	Подп.	Дата
Провер.				
Исполн.	Полкова			
Рук. гр.	Касьянова			
Гл. конст.	Гольденшлюгер			
Нач. отд.	Гин			

ТП 903-1-153 - КЖИ-ВС2

Выборка стали.

Лит.	Масса	Масштаб
Р	-	5/м
Лист	Листов	

САНТЕХПРОЕКТ

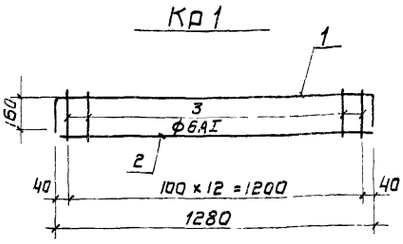

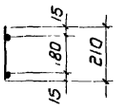

Формат	Зона	Поз	Обозначение	Наименование	Кол.	Примеч.
				Кр1		
				Детали		
		1		•ф10 AIII ГОСТ 5781-75 ℓ=1600	1	1,0 кг
		2		•ф10 AIII ГОСТ 5781-75 ℓ=1280	1	0,81 кг
		3		•ф6 AI ГОСТ 5781-75 ℓ=210	13	0,6 кг

Инв.N подл. | Подп. и дата

Изм.	Лист	N докум.	Подп.	Дата
Исполн.	Полкова			
Рук. гр.	Касьянова			
Гл. конст.	Гольденшлюгер			
Нач. отд.	Гин			

ТП 903-1-153 - КЖИ-КР1

Каркас плоский КР1

Лит.	Масса	Масштаб
Р	2,41 кг	5/м
Лист	Листов	

САНТЕХПРОЕКТ

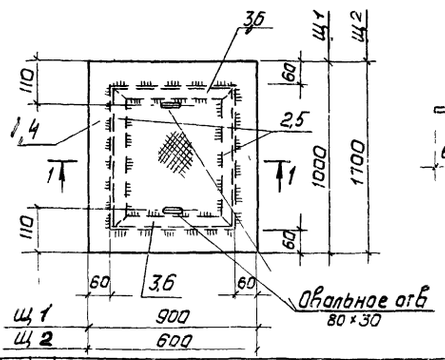

Марка	Масса кг
Щ1	116,3
Щ2	53,3

Формат	Зона	Поз	Обозначение	Наименование	Кол.	Примеч.
				Щ1		
				Детали		
		1		сталь рифл. -δ=5 ГОСТ 8568-77	0,09 м²	38,1 кг
		2		∠40×4 ГОСТ 8509-72 ℓ=880	2	4,4 кг
		3		∠40×4 ГОСТ 8509-72 ℓ=780	2	3,8 кг
				Щ2		
				Детали		
		4		сталь рифл. -δ=5 ГОСТ 8568-77	1,1 м²	43,1 кг
		5		∠40×4 ГОСТ 8509-72 ℓ=1580	2	7,8 кг
		6		∠40×4 ГОСТ 8509-72 ℓ=480	2	2,4 кг

Сварку производить электродами типа Э42 ГОСТ 9467-60.
Все сварные швы hш=6мм.

Инв.N подл. | Подп. и дата

Изм.	Лист	N докум.	Подп.	Дата
Исполн.	Полкова			
Рук. гр.	Касьянова			
Гл. конст.	Гольденшлюгер			
Нач. отд.	Гин			

ТП 903-1-153 - КЖИ-Щ1, Щ2

Щиты стальные Щ1, Щ2.

Лит.	Масса	Масштаб
Р	116,3 кг	5/м
Лист	Листов	

САНТЕХПРОЕКТ

МН1; МН2

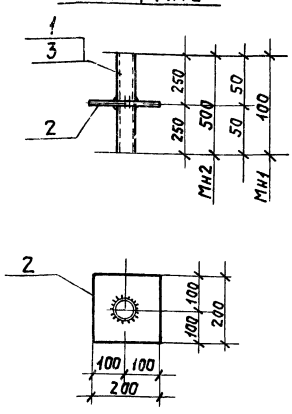

Марка	Масса кг
МН1	3,1 O_{K2}
МН2	5,3 O_{K2}

Формат	Зона	Поз	Обозначение	Наименование	Кол.	Примеч.
				МН1		
				Детали		
		1		Труба $d_н$=50 ГОСТ 8732-70 ℓ=100	1	0,56 кг
		2		−200×8 ГОСТ 19903-74, ℓ=200	1	2,5 кг
				МН2		
				Детали		
		3		Труба $d_н$=50 ГОСТ 8732-70 ℓ=500	1	2,8 кг
		2		−200×8 ГОСТ 19903-74 ℓ=200	1	2,5 кг

Материал сталь Вст3кп2 по ГОСТ 380-71.
Сварку производить электродами типа Э42 по ГОСТ 9467-75.
Все сварные швы $h_ш$ = 6 мм.

Изм.	Лист	№ докум.	Подпись	Дата
Проверил				
Исполнил		Полкова		
Рук. груп.		Касьянова		
Гл. констр.		Гельденштейн		
Нач. отд.		Гин		

ТП 903-1-153 − КЖИ-МН1; МН2

Изделие закладное МН1; МН2

Лит.	Масса	Масшт.
Р	см. табл.	б/м
Лист	Листов	

САНТЕХПРОЕКТ

Спецификация стали на лестничные ограждения

Марка	№ поз	Сечение	Длина мм	Кол-во шт Г	Кол-во шт М	Масса, кг одной поз.	Масса, кг всех	Масса, кг Марки	Примеч.
ЛОм1	1	−20×36	975	5		5,5	27,6	38,0	ГОСТ 103-76
	2	−12×4	670	8		0,25	2,0		—"—
	3	−28×5	722	4		0,11	2,8		—"—
	4	−28×5	4700	1		5,2	5,2		—"—
	Масса наплавленного металла 1%						0,4		—"—
ЛОм2	1	−20×36	975	5		5,5	27,6	36,9	ГОСТ 103-76
	2	−12×4	670	8		0,25	2,0		—"—
	3	−28×5	722	4		0,71	2,8		—"—
	4	−28×5	3700	1		4,1	4,1		—"—
	Масса наплавленного металла 1%						0,4		—"—

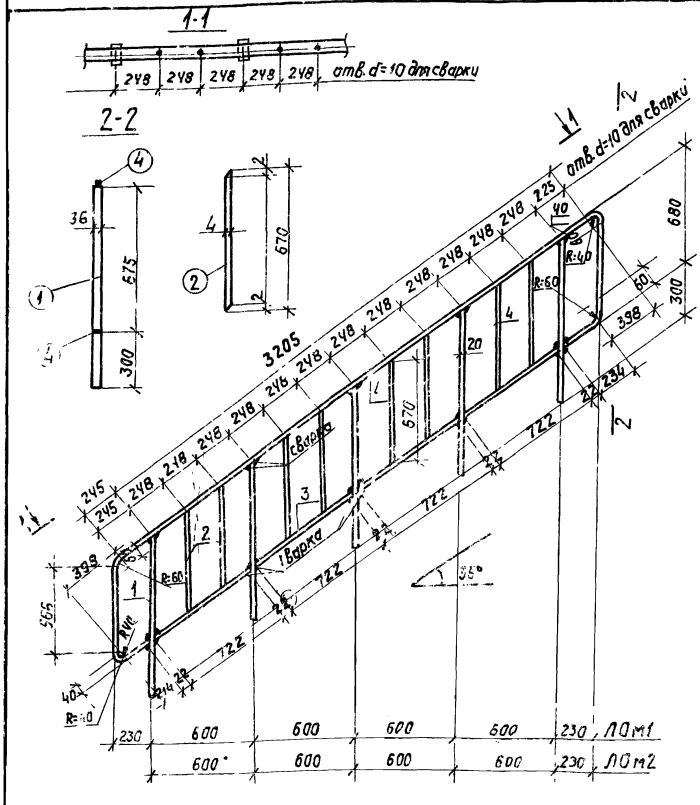

Изм.	Лист	№ докум.	Подпись	Дата
Проверил				
Исполнил		Полкова		
Рук. груп.		Касьянова		
Гл. констр.		Гельденштейн		
Нач. отд.		Гин		

ТП-903-1-153 − КЖИ-ЛОм1; ЛОм2

Лестничное ограждение ЛОм1; ЛОм2

Лит.	Масса	Масшт.
Р	38,0 / 36,9	б/м
Лист	Листов	

САНТЕХПРОЕКТ

КП12

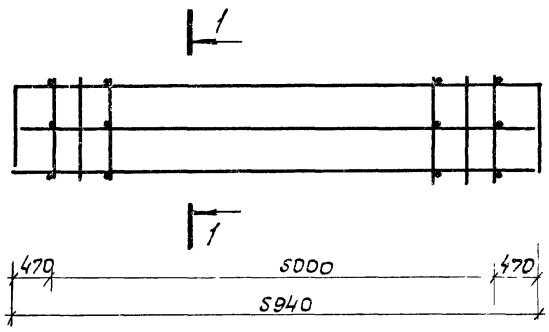

1—1

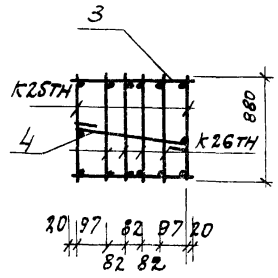

Формат	Зоны	Поз.	Обозначение	Наименование	Кол.	Примечан.
				КП12		
12			ТП 903-1-153-КЖИ-КП12	Сборочный чертеж		
11			ТП 903-1-153-КЖИ-ВС1	Выборка стали		
				Сборочные единицы и детали		
11		1	ТП 903-1-153-КЖИ-К25	Каркас плоский К25	2	105.9кг
11		2	ТП 903-1-153-КЖИ-К26	То же К26	4	91.1кг
		3	ТП 903-1-153-КЖИ-КП12	Стержни одиночн. ф6AI ℓ=480	30	9.3кг
		4	То же	То же ф6AI ℓ=570	15	5.3кг

Изм.	Лист	N докум.	Подпись	Дата
Нач. отд.		Гин		
Гл. констр.		Гольденшлюгер		
Рук. гр.		Сорокина		
Ст. инж.		Пустыльник		

ТП 903-1-153-КЖИ-КП12

Каркас пространственный КП12.

Лист	Масса	Масштаб
Р		5/м
Лист	Листов	

САНТЕХПРОЕКТ

Альбом IV

Типовой проект 903-1-153

Инв. № подл. | Подпись и дата

Альбом IV

Типовой проект 903-1-153

Инв. № подл. | Подпись и дата

gost.e-ecolog.ru