ТИПОВОЙ ПРОЕКТ
903-1-153

КОТЕЛЬНАЯ С 4 КОТЛАМИ КЕ-10-14с

ОТОПИТЕЛЬНО-ПРОИЗВОДСТВЕННАЯ СИСТЕМА ТЕПЛОСНАБЖЕНИЯ ОТКРЫТАЯ

ТОПЛИВО - КАМЕННЫЕ И БУРЫЕ УГЛИ

СОСТАВ ПРОЕКТА

N N альбомов	Наименование альбомов
	АРХИТЕКТУРНО-СТРОИТЕЛЬНАЯ ЧАСТЬ
I.82	Архитектурно-строительные решения, конструкции железобетонные и металлические.
II.82	Чертежи индустриальных строительных конструкций и изделий котельной.
III.82	Сооружения топливоподачи.
IV.82	Чертежи индустриальных строительных конструкций и изделий топливоподачи.
	ТЕПЛОМЕХАНИЧЕСКАЯ ЧАСТЬ
V	Расположение оборудования котельной. Общекотельные соединительные трубопроводы.
VI	Котлоагрегат /топливо - каменные угли/.
VII	Котлоагрегат /топливо- бурые угли/.
VIII	Водоподготовка
IX.82	Склад реагентов /все части/
	ЭЛЕКТРОТЕХНИЧЕСКАЯ ЧАСТЬ
X	Силовое электрооборудование и электроосвещение котельной.
XI	Щиты станции управления котельной. Задание заводу-изготовителю
XII	Схемы управления электродвигателями котельной.
XIII	Силовое электрооборудование и электроосвещение топливоподачи.
XIV	Щиты станции управления топливоподачи. Задание заводу-изготовителю
	АВТОМАТИЗАЦИЯ
XV	Схемы функциональные и внешних проводок. Планы расположения. Блоки местных приборов.
XVI	Общие виды
XVII	Схемы электрические принципиальные
	САНИТАРНО-ТЕХНИЧЕСКАЯ ЧАСТЬ
XVIII	Отопление и вентиляция, водопровод и канализация
	МЕХАНИЗАЦИЯ ТРАНСПОРТА
XIX	Механизация топливоподачи и шлакозолоудаления
Ч.1,2	Сантехника
	ЗАКАЗНЫЕ СПЕЦИФИКАЦИИ
XX	Тепломеханическая, санитарно-техническая части.
XXI	Механизация топливоподачи и шлакозолоудаления /все части/.
XXII	Электротехническая часть котельной и шлакозолоудаления.
XXIII	Автоматизация. Спецификация на приборы, изделия и материалы. Опросные листы.
XXIV	Склад реагентов /все части/.
XXV	Экономика. Технико-экономическая часть.
	СМЕТЫ
XXVI	Сводка затрат и сметы на строительные работы. Котельной.
XXVII Кн.1,2	Сметы на тепломеханическую, электротехническую, санитарно-техническую части, автоматизацию котельной.
XXVIII	Топливоподача
XXIX	Склад реагентов

ПРИМЕНЕННЫЕ МАТЕРИАЛЫ: ТИПОВОЙ ПРОЕКТ 907-2-205 ДЫМОВАЯ ТРУБА H=45 м, Dу=1,5м, И ТИПОВОЙ ПРОЕКТ 704-1-49 СТАЛЬНОЙ ВЕРТИКАЛЬНЫЙ, ЦИЛИНДРИЧЕСКИЙ РЕЗЕРВУАР ДЛЯ НЕФТИ И НЕФТЕПРОДУКТОВ ЕМКОСТЬЮ 100 м³

РАЗРАБОТАН
ГПИ САНТЕХПРОЕКТ
ГЛАВПРОМСТРОЙПРОЕКТА
ГОССТРОЯ СССР
ГПИ СОЮЗПРОММЕХАНИЗАЦИЯ
МИНТЯЖМАШ СССР

АЛЬБОМ II.82

УТВЕРЖДЕН
И ВВЕДЕН В ДЕЙСТВИЕ
ГПИ САНТЕХПРОЕКТ
ПРИКАЗ №119 ОТ 13/VIII 1982 г

ГЛАВНЫЙ ИНЖЕНЕР ИНСТИТУТА ШИЛЛЕР Ю.И.
ГЛАВНЫЙ ИНЖЕНЕР ПРОЕКТА РАСКИН Е.Д.

gost.e-ecolog.ru

Содержание альбома (начало)

Марка	Наименование	Стр
	Титульный лист	
	Содержание альбома (начало)	2
	Содержание альбома (окончание)	3
КЖИ - ВС1	Выборка стали	4
КЖИ - К1	Колонна К72-5а (К72-7а)	4
КЖИ - К1а	То же К72-5б (К72-7б)	5
КЖИ - К1б	" К72-5в (К72-7в)	5
КЖИ - К2	" ИК7-1-2а	6
КЖИ - К3, К3а	" ИК7-3-2а; ИК7-3-2б	6
КЖИ - К4	" ИК и 8-1-1	7
КЖИ - ПК и 19	Каркас пространственный ПК и 19	7
КЖИ - К5	Колонна ИК и 8-4-1	8
КЖИ - ПК и 33	Каркас пространственный ПК и 33	8
КЖИ - К6	Колонна ИК и 8-3	9
КЖИ - ПК и 29	Каркас пространственный ПК и 29	9
КЖИ - К7, К8	Колонна ИК8-1-1а; ИК8-4-1а	10
КЖИ - К9	То же ИК8-3а	10
КЖИ - К10, К11	" ИК7-1-2б; ИК7-3-2в	11
КЖИ - К11а	" ИК7-3-2г	11
КЖИ - К12	" ИК и 35-2-3	12
КЖИ - ПК и 51-3	Каркас пространственный ПК и 51-3	12
КЖИ - К12а, К13	Колонна ИК и 35-2-3а, ИК и 35-2-1	13
КЖИ - ПК и 51-3а	Каркас пространственный ПК и 51-3а	13
КЖИ - ПК и 51-1	То же ПК и 51-1	14
КЖИ - К14	Колонна ИК и 20-3-1	14
КЖИ - К15	То же ИК и 20-3	15
КЖИ - ПК и 35-1	Каркас пространственный ПК и 35-1	15
КЖИ - ПК и 35	То же ПК и 35	16
КЖИ - К16	Колонна ИК35-1-1а (ИК35-2-1а)	16
КЖИ - К17	То же ИК35-1-3а (ИК35-2-3а)	17
КЖИ - К17а	" ИК35-1-3б (ИК35-2-3б)	17
КЖИ - К18, К18а	" ИК5-1-2а, ИК5-1-2б	18
КЖИ - К18б, К18в	" ИК5-1-2в, ИК5-1-2г	18
КЖИ - КНК-333-14-1-а	" КНК-333-14-1-а	19
КЖИ - КНК-333-14-1у-б	" КНК-333-14—1у-б	19
КЖИ - КСР-333-14а	" КСР-333-14а	19
КЖИ - КНР-333-14а	" КНР-333-14а	19
КЖИ - КНР-333-14-1а	" КНР-333-14-1а	20
КЖИ - КВР-333-14-1а	" КВР-333-14-1а	20
КЖИ - КСР-333-14б	" КСР-333-14б	20
КЖИ - КНР-333-14б	" КНР-333-14б	20
КЖИ - КСР-333-14-1а	" КСР-333-14-1а	21
КЖИ - КВК-333-14-1а	" КВК-333-14-1а	21
КЖИ - КСК-333-14-1а	" КСК-333-14-1а	21
КЖИ - КСК-333-14-1у-б	" КСК-333-14-1у-б	21
КЖИ - КВР-333-14-а	" КВР-333-14-а	22
КЖИ - КВР-333-14б	" КВР-333-14-б	22
КЖИ - МСИ-3	Связь металлическая МСИ-3	22
КЖИ - СВ-1	Связь вертикальная СВ-1	23
КЖИ - СВ-2	То же СВ-2	23
КЖИ - СВ-3	" СВ3	24
КЖИ - СВ-4	" СВ-4	24

Марка	Наименование	Стр.
КЖИ - СВ-5	Связь вертикальная СВ-5	25
КЖИ - СВ-6	То же СВ-6	25
КЖИ - Р40-27а	Ригель Р40-27а	26
КЖИ - Р2-72-27а	То же Р2-72-27а	26
КЖИ - АС-1	Анкер АС-1	26
КЖИ - КНК-436-52-б	То же КНК-436-52-б	27
КЖИ - КНК-436-52-а	" КНК-436-52-а	27
КЖИ - КНК-436-52в; КНК-436-52г	" КНК-436-52в; КНК-436-52г	28
КЖИ - КСК-472-52д; КСК-472-52е	" КСК-472-52д; КСК-472-52е	28
КЖИ - КНК-436-52д	" КНК-436-52д	29
КЖИ - КСК-436-52-1у-б; КСК-436-52-1у-в	" КСК-436-52-1у-б; КСК-436-52-1у-в	29
КЖИ - КНК-436-52е	" КНК-436-52е	30
КЖИ - КСК-436-52-1а; КСК-436-52-1б	" КСК-436-52-1а; КСК-436-52-1б	30
КЖИ - КСК-472-52а; КСК-472-52б	" КСК-472-52а; КСК-472-52б	31
КЖИ - КСК-472-52в; КСК-472-52г	" КСК-472-52в; КСК-472-52г	31
КЖИ - К-1-а; К-1-б	" К-1-а; К-1-б	32
КЖИ - К-1-в; К-1-г	" К-1-в; К-1-г	32
КЖИ - К-1-д; К-1-е	" К-1-д; К-1-е	33
КЖИ - КВК-424-24а; КВК-424-24б	" КВК-424-24а; КВК-424-24б	33
КЖИ - К-1	" К-1 (армирование)	34
КЖИ - КП-1	Каркас пространственный КП-1	34
КЖИ - Б1	Балка 2БДР-18-2А IVа; 2БДР-18-3А IVа	35
КЖИ - Б2	То же 2БДР-18-3А IVа; 3БДР-18-4А IVа	35
КЖИ - Б2а	" 2БДР-18-3А IV-б; 3БДР-18-4А IV-б	36
КЖИ - Б2б	" 2БДР-18-3А IV-в; 3БДР-18-4А IV-в	36
КЖИ - Д2, Д3	Диафрагма жесткости (опалубка) Д2, Д3	37
КЖИ - Д2, Д3	То же (армирование) Д2, Д3	37
КЖИ - Д5 (опалубка)	Диафрагма жесткости (опалубка) Д5	38
КЖИ - Д4 (— " —)	То же Д4	38
КЖИ - Д5 (армирован.)	Диафрагма жесткости (армирование) Д5	39
КЖИ - Д4 (— " —)	То же Д4	39
КЖИ - ЛМ-58-14-18а	Лестничный марш ЛМ-58-14-18а	40
КЖИ - ЛМ-58-14-17а	То же ЛМ-58-14-17а	40
КЖИ - МН30	Изделие закладное МН 30	40
КЖИ - КР11	Каркас плоский КР 11	40
КЖИ - МН31	Изделие закладное МН 31	41
КЖИ - МИИ-1; МИИ-2	МИИ-1; МИИ-2	41
КЖИ - КР19, КР20	Каркасы плоские КР19, КР 20	42
КЖИ - С34	Сетка арматурная С34	42
КЖИ - МСИ1	Связь металлическая МСИ1	43
КЖИ - МСИ2	То же МСИ2	43
КЖИ - БЛИ33, БЛИ51	Угловой блок БЛИ33, БЛИ51	44
КЖИ - БЛИ36, БЛИ54	Угловой блок БЛИ36, БЛИ54	44
КЖИ - БЛИ34, БЛИ52	То же БЛИ34, БЛИ52	45

Содержание альбома (окончание)

Марка	Наименование		Стр.
КЖИ - $\frac{ПА\,IV}{3\times6}$-3в; $\frac{ПА\,IV}{3\times6}$-4в	Плита	$\frac{ПА\,IV}{3\times6}$-3в; $\frac{ПА\,IV}{3\times6}$-4в	45
КЖИ - $\frac{ПА\,IV}{3\times6}$-3а; $\frac{ПА\,IV}{3\times6}$-4а	То же	$\frac{ПА\,IV}{3\times6}$-3а; $\frac{ПА\,IV}{3\times6}$-4а	46
КЖИ - $\frac{ПА\,IV}{3\times6}$-5а; $\frac{ПА\,IV}{3\times6}$-6а	"	$\frac{ПА\,IV}{3\times6}$-5а; $\frac{ПА\,IV}{3\times6}$-6а	46
КЖИ - $\frac{ПА\,IV-4}{3\times6}$-5а; $\frac{ПА\,IV-4}{3\times6}$-6а	"	$\frac{ПА\,IV-4}{3\times6}$-5а; $\frac{ПА\,IV-4}{3\times6}$-6а	47
КЖИ - $\frac{ПА\,IV}{3\times6}$-5в; $\frac{ПА\,IV}{3\times6}$-6в	"	$\frac{ПА\,IV}{3\times6}$-5в; $\frac{ПА\,IV}{3\times6}$-6в	47
КЖИ - $\frac{ПА\,IV-1}{3\times6}$-5в; $\frac{ПА\,IV-1}{3\times6}$-6в	"	$\frac{ПА\,IV-1}{3\times6}$-5в; $\frac{ПА\,IV-1}{3\times6}$-6в	48
КЖИ - $\frac{ПА\,IV}{3\times6}$-3б; $\frac{ПА\,IV}{3\times6}$-4б $\frac{ПА\,IV}{3\times6}$-5б $\frac{ПА\,IV}{3\times6}$-6б	"	$\frac{ПА\,IV}{3\times6}$-3б; $\frac{ПА\,IV}{3\times6}$-4б $\frac{ПА\,IV}{3\times6}$-5б; $\frac{ПА\,IV}{3\times6}$-6б	48
КЖИ - ПР8-58-15с-1 ПР8-58-15с-5	"	ПР8-58-15с-1, ПР3-58-15с-5	49
КЖИ - ПР8-58-15с-2	"	ПР8-58-15с-2	49
КЖИ - ПР8-58-15с-4	"	ПР8-58-15с-4	49
КЖИ - ПР8-58-15с-3	"	ПР8-58-15с-3	49
КЖИ - КР1, КР1-1	Каркас плоский	КР1, КР1-1	50
КЖИ - КР2, КР2-2	То же	КР2, КР2-2	50
КЖИ - КР3, КР4	"	КР3, КР4	50
КЖИ - КР5, КР6	"	КР5, КР6	50
КЖИ - КР7, КР8	"	КР7, КР8	51
КЖИ - КР9	"	КР9	51
КЖИ - КР10	"	КР10	51
КЖИ - С18	Сетка арматурная	С18	51
КЖИ - КР12	Каркас плоский	КР12	52
КЖИ - КР13, КР14	То же	КР13, КР14	52
КЖИ - КР15, КР16	"	КР15, КР16	52
КЖИ - КР17, КР18	"	КР17, КР18	52
КЖИ - К7	"	К7	53
КЖИ - К1	"	К1	53
КЖИ - К2	"	К2	53
КЖИ - С19, С23	Сетка арматурная	С19, С23	53
КЖИ - К3, ОС12	Каркас плоский одиночный стержень	К3 ОС12	54
КЖИ - К4, ОС11	То же	К4 ОС11	54
КЖИ - К5, ОС10	"	К5 ОС10	54
КЖИ - К6	Каркас плоский	К6	54
КЖИ - КРн8, КРн15	То же	КРн8; КРн15	55
КЖИ - МН13	Деталь закладная	МН13	55
КЖИ - КРн10, КРн16	Каркас плоский	КРн10, КРн16	55
КЖИ - КРн17, КРн18	То же	КРн17, КРн18	55
КЖИ - КРн37	"	КРн37	56
КЖИ - КРн59	"	КРн59	56
КЖИ - МН14, МН15	Деталь закладная	МН14; МН15	56
КЖИ - поз. 3,5,9	Пластина Анкер	поз 3 поз.5, 9	56
КЖИ - СФ-10а, СФ-10б	Стойка фахверка	СФ10а, СФ-10б	57
КЖИ - Щ1, Щ2	Щит стальной	Щ1, Щ2	57
КЖИ - МН-16	Деталь закладная	МН16	57
КЖИ - МС1	Изделие соединительное	МС1	58
КЖИ - МС2	То же	МС2	58
КЖИ - МС3	"	МС3	58
КЖИ - МС4	"	МС4	58
КЖИ - С1	Сетка арматурная	С1	59
КЖИ - С2	То же	С2	59
КЖИ - С3	"	С3	59
КЖИ - С4	"	С4	59
КЖИ - С5, С26	"	С5, С26	60

Марка	Наименование		Стр
КЖИ - С6	Сетка арматурная	С6	60
КЖИ - С7, С28	То же	С7, С28	60
КЖИ - С8, С29	"	С8, С28	60
КЖИ - С9	"	С9	61
КЖИ - С10, С31	"	С10, С31	61
КЖИ - С11, С32	"	С11, С32	61
КЖИ - С12	"	С12	61
КЖИ - С13	"	С13	62
КЖИ - С14, С35	"	С14, С35	62
КЖИ - С15	"	С15	62
КЖИ - С16, С17	"	С16, С17	62
КЖИ - С20	"	С20	63
КЖИ - С22	"	С22	63
КЖИ - С21л, С21п	"	С21л, С21п	63
КЖИ - КП3	Каркас пространственный	КП3	63
КЖИ - С19л, С19п	Сетка арматурная	С19л, С19п	64
КЖИ - КП2	Каркас пространственный	КП2	64
КЖИ - ОМД-4	Каркас объемный	ОМД-4	64
КЖИ - ВС	Выборка стали	ВС	64
КЖИ - С24	Сетка арматурная	С24	65
КЖИ - С27	То же	С27	65
КЖИ - С30	"	С30	65
КЖИ - С33	"	С33	65
КЖИ - ОМД5	Каркас объемный	ОМД5	66
КЖИ - ОМД6	То же	ОМД6	66
КЖИ - МН-3	Изделие закладное	МН-3	67
КЖИ - МН-4	То же	МН-4	67
КЖИ - МН-5	"	МН-5	67
КЖИ - МН-6	"	МН-6	67
КЖИ - МН8, МН9	"	МН8, МН9	68
КЖИ - МН-10	"	МН-10	68
КЖИ - МН-11	"	МН-11	68
КЖИ - МН-12	"	МН-12	68
КЖИ - МН-17	"	МН-17	69
КЖИ - МН-18	"	МН-18	69
КЖИ - МН-19	"	МН-19	69
КЖИ - МН-21	"	МН-21	69
КЖИ - МН-20	"	МН-20	70
КЖИ - МН-7	"	МН-7	70
КЖИ - МС5	Изделие соединительное	МС5	70
КЖИ - МН-22	Изделие закладное	МН-22	71
КЖИ - МН-23, МН-29	То же	МН-23, МН-29	71
КЖИ - МН-24	"	МН-24	71
КЖИ - МС6, МС7	Изделие соединительное	МС6, МС7	71
КЖИ - МН-25, МН-26	Изделие закладное	МН-25, МН-26	72
КЖИ - МН-27	То же	МН-27	72
КЖИ - МН-28	"	МН-28	72
КЖИ - МН1, МН2	Анкер	МН1, МН2	72

Типовой проект 903-1-153 Альбом II 82

Альбом II-82

Типовой проект 903-1-153

Инв. № подл. | Подпись и дата

Выборка стали на один элемент, кг

Марка эл-та	Арматурные изделия: Арматурная сталь ГОСТ 5781-75, Класс AI, мм 8	10	12	20	2,8	Итого	Класс AIII, мм 10	12	20	22	25	28	32	Итого	Итого	Закладные изделия: профильная сталь δ=12	δ=16	∠140×90×10	∠200×125×12	Гнут. трубы ду=40	δ=8	δ=10 / δ=12	Арматурная сталь ГОСТ 5781-75, Класс AI, мм 8	Класс AIII, мм 12	16	22	28	32	36	Итого	Всего кг
К-4	9,0		2,2			11,2	14,4	17,2	41,0	99,0				171,6	182,8	28,8	19,4	14,7	21,0	4,2			0,6	2,2	12,4	11,7	—	12,6		109,5	292.3
													210,0	282,6	319,8	28,8	19,4	14,7	21,0	4,2			0,6	2,2	12,4	11,7	—	12,6		109,5	429.3
К-5	9,0	21,0	2,2			32,2	14,4	17,2	41,0					31,6	240,0	18,6		14,7	21,0	4,2			0,6	2,2	6,0	—	—	12,6		79,9	319,9
К-6	9,0	16,2	2,2	41,0	160,0	208,4	14,4	17.2						142,2	152,1	23,0		20,5	10,7	2,8	5,1	9,6 / 5,2	0,3	2,2	2,9	—	5,6	—		87,9	230,1
К-12	6,8	2,8	0,3			9,9	9,2	4,4			57,0	71,6		142,2	152,1	24,39		7,35	10,7	1,4	1,7	3,2 / 5,2	0,3	1,1	9,3	—	5,6	—		70,2	212,4
К-12а	6,8	2,8	0,3			9,9	9,2	4,4			57,0	71,6		142,2	152,1	33,1	19,4	20,5	10,7	2,8	5,1	9,6 / 5,2	0,3	2,2	9,3	11,7	5,6	—		135,3	277,5
К-13	6,8	2,8	0,3			9,9	9,2	4,4			57,0	71,6		165,2	189,4	49,6	19,4	26,4	21,4	2,8		9,0 / 4,0	0,6	2,2	17,7	11,7		11,5	15,4	191,7	356,9
К-14	10,2		1,2			11,4	18,4	8,8			146,0																				
														165,2	189,4	38,4		25,6	21,4	2,8	1,7	15,4 / 4,0	0,6	2,2	12,3			11,5	15,4	153,4	318,6
К-15	10,2		1.2			11,4	18,4	8,8			146,0																				

						ТП 903-1-153 - КЖИ-ВС1			
						Выборка стали	Литер	Масса	Масшт. б/м
Изм.	Лист	N докум.	Подп.	Дата					
Исполн.		Никифорова					Лист	Листов	
Рук. гр.		Терновая					САНТЕХПРОЕКТ		
Гл. констр.		Гольденшлюгер							
Нач. отд.		Гин							

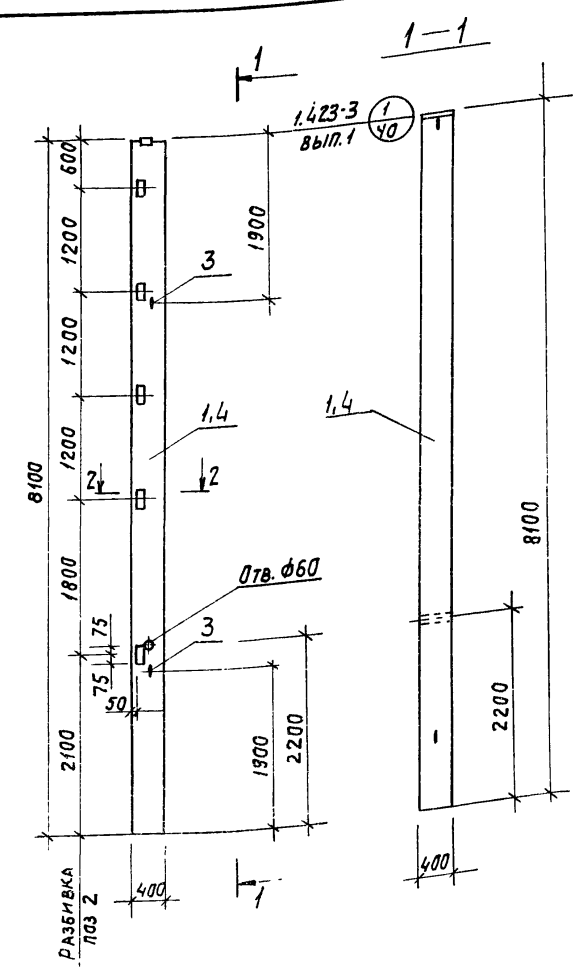

Формат	Зона	Позиц.	Обозначение	Наименование	Кол.	Примечание
				Документация		
12			т.п. 903-1-153 - КЖИ-К1	Сборочный чертеж К1		К72-5а
				Сборочные ед-цы и детали		
Б4		1	1.423-3, вып. 1	Колонна К72-5	1	3,3 т
"		2	1,423-3, вып. 2	Деталь закладная М1-14	5	9,0 кг
"		3	то же	Петля М16-200	2	2,8 кг
				Документация		
12			т.п. 903-1-153 - КЖИ-К1	Сборочный чертеж К1		К72-7а
				Сборочные ед-цы и детали		
Б4		4	1.423-3, вып.1	Колонна К72-7	1	3,3т
"		2	1.423-3, вып.2	Деталь закладная М1-14	5	9,0 кг
"		3	то же	Петля М16-200	2	2,8 кг

Закладные детали крепить к пространственному каркасу в соответствии с серией 1.423-3, вып.1

						ТП 903-1-153 - КЖИ-К1			
						Колонна К1. К72-5а; К72-7а	Литер	Масса	Масшт. 1:50
Изм.	Лист	N докум.	Подпись	Дата				3311,8кг	
Исполн.		Смирнова					Лист	Листов	
Рук. гр.		Терновая					САНТЕХПРОЕКТ		
Гл. констр.		Гольденшлюгер							
Нач. отд.		Гин							

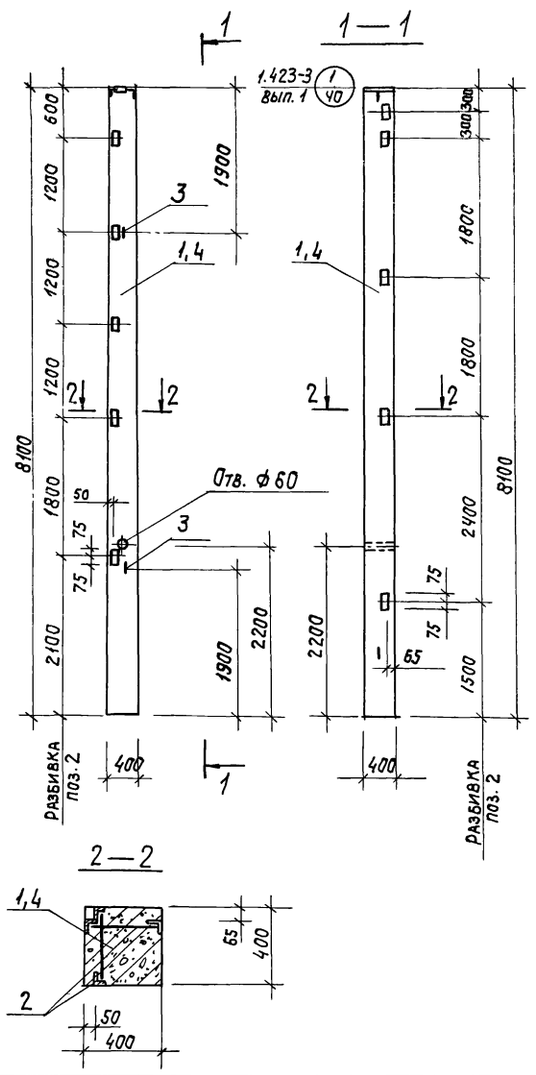

Формат	Зона	Позиц.	Обозначение	Наименование	Кол.	Примечание
				Документация		
12			т.п.903-1-153- КЖИ- К1а	Сборочный чертеж К1а		К72-5б
				Сборочные ед-цы и детали		
Б4		1	1.423-3, Вып.1	Колонна К72-5	1	3,3т
"		2	1.423-3, Вып.2	Деталь закладн. М1-14	10	16,2кг
"		3	То же	Петля М16-200	2	2,8кг
				Документация		
12			Т.П. 903-1-153- КЖИ- К1а	Сборочный чертеж К1а		К72-7б
				Сборочные ед-цы и детали		
Б4		4	1.423-3, вып.1	Колонна К72-7	1	3,3т
"		2	1.423-3, вып.2	Деталь закладная М1-14	10	16,2кг
"		3	То же	Петля М16-200	2	2,8 кг

Закладные детали крепить к пространственному каркасу в соответствии с серией 1.423-3, вып.1

Изм.	Лист	N докум.	Подпись	Дата	ТП 903-1-153- КЖИ - К1 а			
					Колонна К1а К72-5б; К72-7б.	Литер	Масса	Масшт.
							3319,0 кг	1:50
Исполн.		Смирнова				Лист	Листов	
Рук. гр.		Терновая						
Гл. конст.		Гольденштейн				САНТЕХПРОЕКТ		
Нач. отд.		Гин						

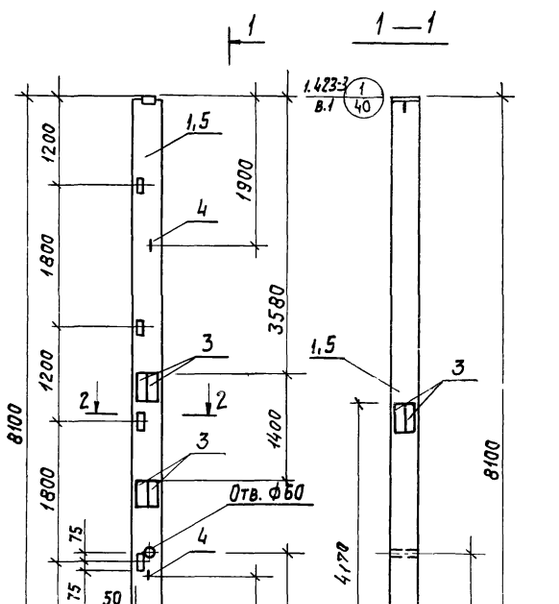

Формат	Зона	Позиц.	Обозначение	Наименование	Кол.	Примечание
				Документация		
12			т.п. 903-1-153-КЖИ- К1б	Сборочный чертеж К-1б		К72-5б
				Сборочные ед-цы и дет.		
Б4		1	1.423-3, вып. 1	Колонна К72-5	1	3,3т
"		2	1.423-3, вып. 2	Деталь закладн. М1-14	4	7,2кг
"		3	1.400 -6, вып.1	То же М5-4	6	139,8кг
"		4	1.423-3, Вып.2	Петля М 16-200	2	2,8кг
				Документация		
12			т.п. 903-1-153-КЖИ- К1б	Сборочный чертеж К1б		К72-7б
				Сборочные ед-цы и дет.		
Б4		5	1.423-3, вып.1	Колонна К72-7	1	3,3т
"		2	1.423-3, вып.2	Деталь закладн. М1-14	4	7,2кг
"		3	1.400-6, вып. 1	то же М5-4	6	139,8кг
"		4	1.423-3, вып. 2	Петля М16-200	2	2,8кг

Закладные детали крепить к пространственному каркасу в соответствии с серией 1.423-3, вып.1

Изм.	Лист	N докум.	Подп.	Дата	ТП 9031-153 КЖИ-К1б			
					Колонна К1б К72-5б; К72-7б.	Литер	Масса	Масшт
							3449,8кг	1:50
Исполн.		Смирнова				Лист	Листов	
Рук. гр.		Терновая						
Гл. конст.		Гольденштейн				САНТЕХПРОЕКТ		
Нач. отд.		Гин						

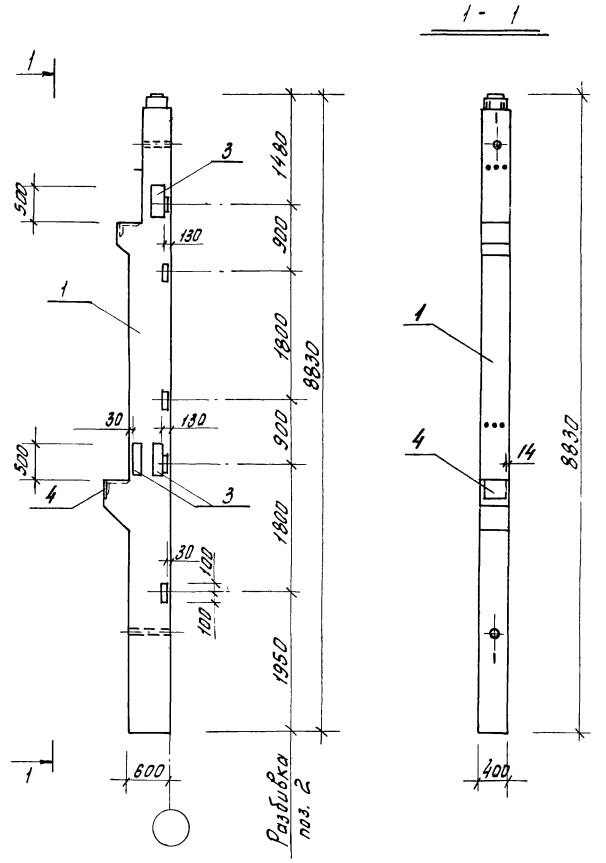

Формат	Зона	Позиц.	Обозначение	Наименование	Кол.	Примечание
				Документация		
12г			т.п. 903-1-153 - КЖИ-К2	Сборочный чертеж		УК7-1-2а
				Сборочные единицы		
64		1	ИИ 22-1/70, а.2	Колонна УК7-1-2	1	4,05т
"		2	то же	Закладная деталь М15	5	24,5кг
"		3	"	то же М19	3	49,8кг
11		4	тп 903-1-153 - КЖИ-МН31	" МН31	1	4,1кг

Дополнительные закладные детали поз. 2 и поз. 3 крепить к пространственному каркасу в соответствии с серией ИИ 22-1/70 альбом 2.

Поз 4. приварить к поз. 16 закладной детали м9 колонны при сборке пространственного каркаса.

Изм.	Лист	№ докум.	Подп.	Дата	ТП 903-1-153 -КЖИ-К2			
Провер.		Хохлова			Колонна К2 (УК7-1-2а)	Литер	Масса	Масшт.
Исполн.		Смирнова				Р	5128,4 кг	1:50
Рук. гр.		Терновая				Лист	Листов	
Гл. конст.		Гольденшлюгер				САНТЕХПРОЕКТ		
Нач. отд.		Гин						

Инв. № подл. | Подп. и дата

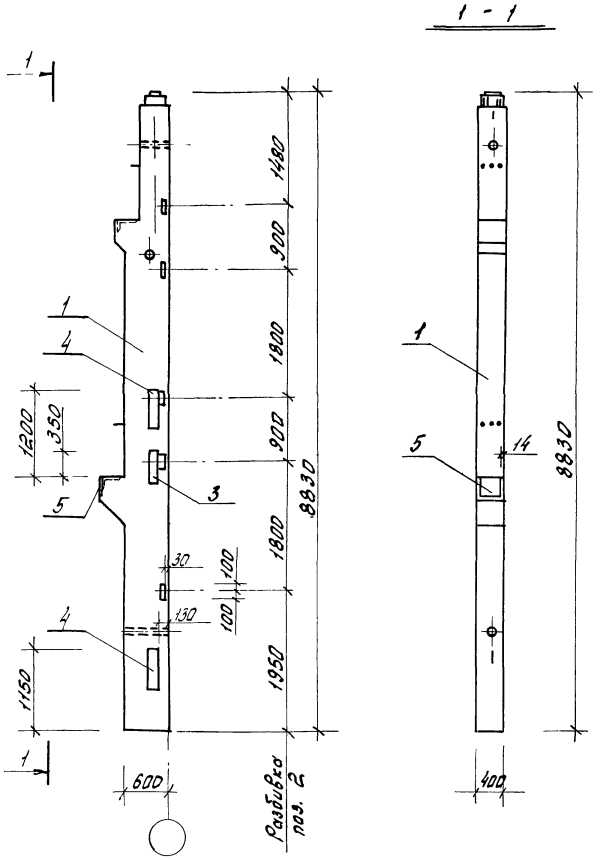

Формат	Зона	Позиц.	Обозначение	Наименование	Кол.	Примечание
				Документация		
12г			т.п. 903-1-153 -КЖИ-К3, К3а	Сборочный чертеж колонны К3		УК7-3-2а
				Сборочные единицы		
64		1	ИИ 22-1/70, а.2	Колонна УК7-3-2	1	5,05т
"		2	то же	Закладная деталь М15	5	24,5кг
11		5	Т.п. 903-1-153 - КЖИ-МН31	то же МН-31	1	4,1кг
				Документация		
12г			т.п. 903-1-153 -КЖИ-К3, К3а	Сборочный чертеж-колонны К3а		УК-7-3-2б
				Сборочные единицы		
64		1	ИИ 22-1/70, а.2	Колонна УК7-3-2	1	5,05т
"		2	то же	Закладная деталь М15	5	24,5кг
"		3	"	то же М19	1	16,6кг
"		4	"	" М20	2	62,8кг
11		5	т.п. 903-1-153 - КЖИ-МН31	" МН-31	1	4,1кг

Дополнительные закладные детали поз. 2, 3 и 4 крепить к пространственному каркасу в соответствии с серией ИИ 22-1/70, альбом 2.

Поз. 5 приварить к поз. 16 закладной детали м9 колонны при сборке пространственного каркаса.

Изм.	Лист	№ докум.	Подп.	Дата	ТП 903-1-153 -КЖИ-К3, К3а			
Провер.		Хохлова			Колонны К3 (УК7-3-2а), К3а (УК7-3-2б).	Литер	Масса	Масшт.
Исполн.		Смирнова				Р	5078,6 кг / 5158,0	1:50
Рук. гр.		Терновая				Лист	Листов	
Гл. конст.		Гольденшлюгер				САНТЕХПРОЕКТ		
Нач. отд.		Гин						

Инв. № подл. | Подп. и дата

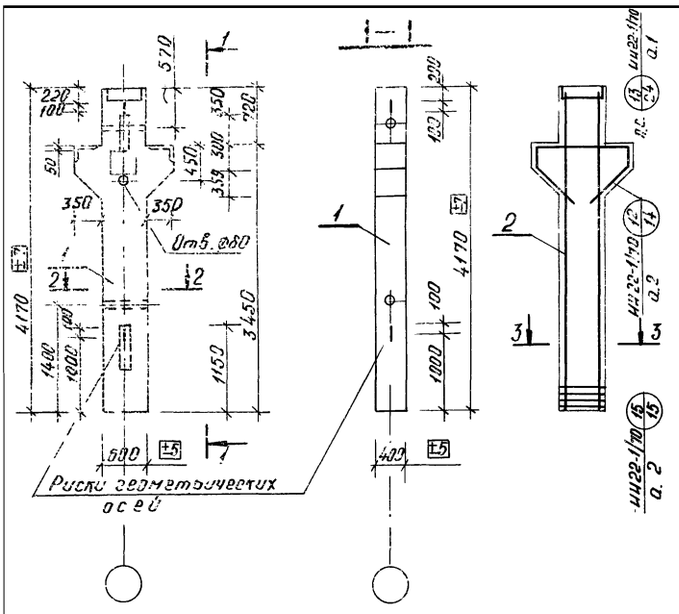

Форм.	Зона	Позиц.	Обозначение	Наименование	Кол.	Прим.
				Документация		
12г			ТП 903-1-153-КЖИ-К4	Сборочный чертеж		ИКи8-1-1
12г			ТП 903-1-153-КЖИ-ВС	Выборка арматуры		
				Сборочные единицы		
5.4		1	ИИ 22-1/70, а.2	Колонна ИК8-1-1		
12г		2	ТП 903-1-153-КЖИ-ПКи19	Каркас простр. ПКи19	1	330,8 кг
				Материал		
				Бетон марки М400	1,14	$м^3$

2 - 2

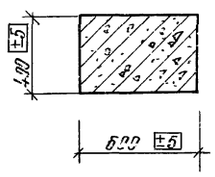

3 - 3

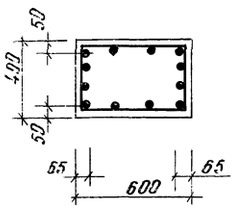

Колонна К4 (ИКи8-1-1) изготовляется в опалубке колонны ИК8-1-1 серии ИИ22-1/70 альбом 2 с изменением по высоте.

Все закладные детали входят в состав пространственного каркаса.

Изм.	Лист	N докум.	Подп.	Дата	ТП 903-1-153 -КЖИ- К4			
Провер.		Хохлова			Колонна К4 (ИКи8-1-1) Сборочный чертеж	Литер	Масса	Масшт.
Исполн.		Смирнова				Р	2,8 т	1:50
Рук. гр.		Терновая				Лист	Листов:	
Гл. конст.		Сольденшлегер				САНТЕХПРОЕКТ		
Нач. отд.		Гин						

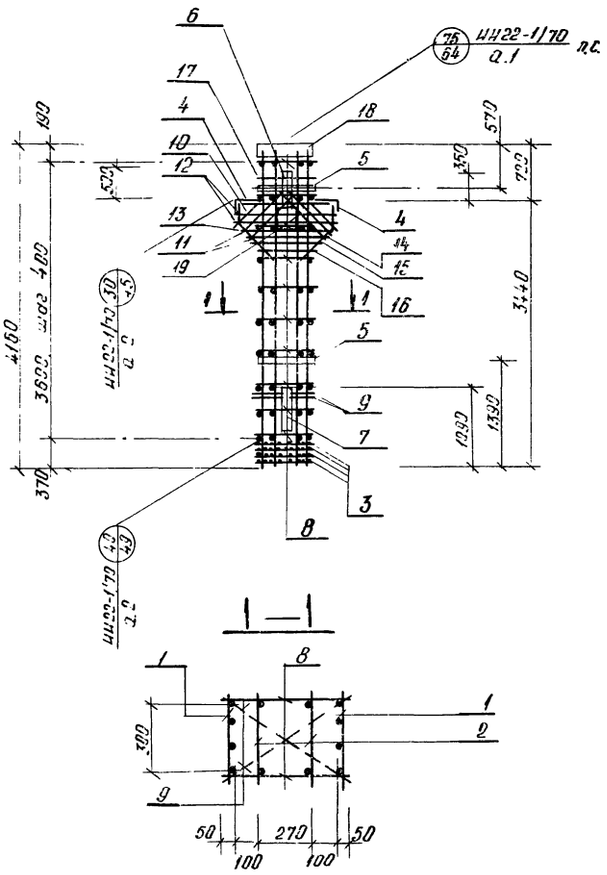

Форм.	Зона	Позиц.	Обозначение	Наименование	Кол.	Прим.
				Документация		
12г			т.п. 903-1-153-КЖИ-ПКи19	Сборочный чертеж		
12г			т.п. 903-1-153-КЖИ-ВС	Выборка арматуры		
				Сборочные единицы и детали		
11		1	т.п. 903-1-153-КЖИ-КРи8; КРи15	Каркас плоский КРи8	2	102,0 кг
11		2	то же	" КРи15	2	44,0 кг
5.4		3	ИИ 22-1/70, а.2	Сетка арматурная С-2	4	14,4 кг
"		4	то же	Деталь закладная М11	2	47,0 кг
"		5	"	" М17	2	6,4 кг
"		6	"	" М19	1	16,5 кг
"		7	"	" М20	1	31,4 кг
"		8	"	Стержни одиночные поз.20	20	4,4 кг
"		9	"	" поз. 23	2	1,2 кг
"		10	"	" поз. 24	4	3,6 кг
"		11	"	" поз. 25	8	13,6 кг
"		12	"	" поз. 41	2	2,4 кг
"		13	"	" поз. 42	1	1,2 кг
"		14	"	" поз. 43	2	2,0 кг
"		15	"	" поз. 44	2	1,8 кг
"		16	"	" поз. 35	2	1,6 кг
"		17	"	" поз. 48	2	1,0 кг
11		18	т.п. 903-1-153-КЖИ-МН-13	Деталь закладная МН-13	1	27,9 кг
6.4		19	1.400-6, вып. 1	ТО ЖЕ МО-1-1	1	8,3 кг

Изм.	Лист	N докум.	Подп.	Дата	ТП 903-1-153 -КЖИ-ПКи19			
Провер.		Хохлова			Пространственный каркас ПКи19	Литер	Масса	Масшт.
Исполн.		Смирнова				Р	330,8 кг	1:50
Рук. гр.		Терновая				Лист	Листов:	
Гл. конст.		Сольденшлегер				САНТЕХПРОЕКТ		
Нач. отд.		Гин						

Альбом II. 82

Типовой проект 903-1-153

Инв. N подл. | Подп. и дата

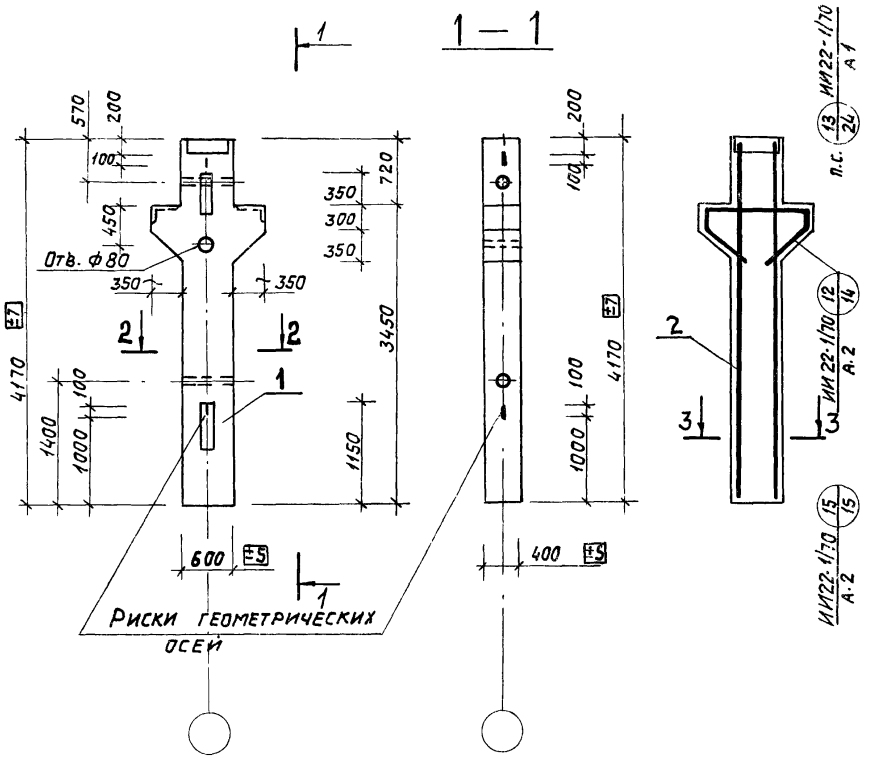

Форм	Зона	Позиц.	Обозначение	Наименование	Кол.	Прим.
				Документация		
12г			т.п. 903-1-153 -КЖИ-К5	Сборочный чертеж		ИКи8-4
12г			т.п. 903-1-153 -КЖИ-ВС	Выборка арматуры		
				Сборочные единицы		
64		1	ИИ 22-1/70, А.2	Колонна ИК8-4-1		
12г		2	т.п. 903-1-153-КЖИ-ПКи33	Каркас простр. ПКи33	1	444,2кг
				Материал		
				Бетон марки М400	1,14	м3

Колонна К5 (ИКи8-4-1) изготовляется в опалубке колонны ИК8-4-1 серии ИИ22-1/70, альбом 2 с изменением по высоте.

Все закладные детали входят в состав пространственного каркаса.

Изм.	Лист	№ докум.	Подп.	Дата	ТП 903-1-153 -КЖИ-К5			
Провер.		Хохлова			Колонна К5 (ИКи8-4-1). Сборочный чертеж	Литер	Масса	Масшт.
Исполн.		Смирнова				Р	2,8т	1:50
Рук. гр.		Терновая				Лист	Листов	
Гл. констр.		Гольденшлюгер				САНТЕХПРОЕКТ		
Нач. отд.		Гин						

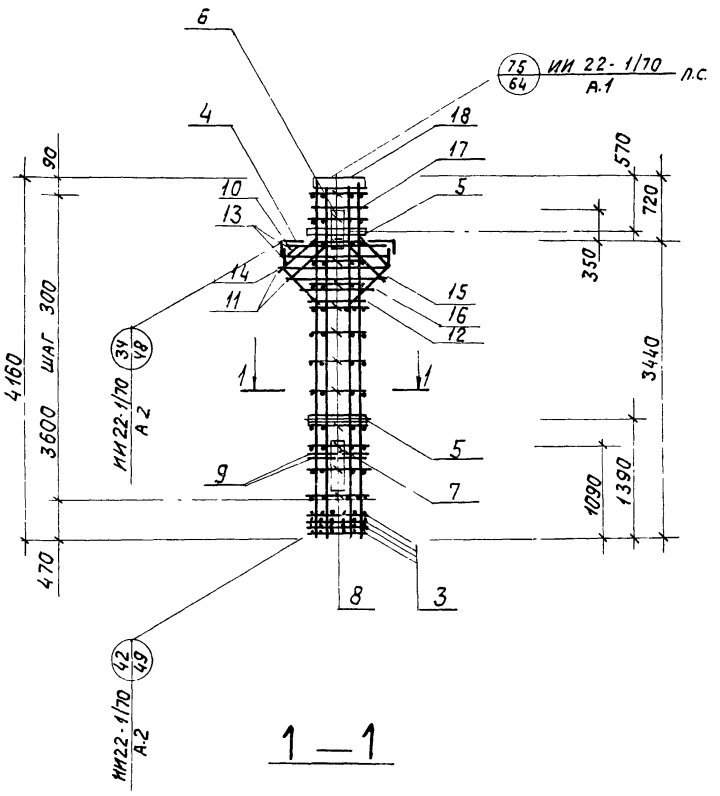

Форм.	Зона	Позиц.	Обозначение	Наименование	Кол	Прим
				Документация		
12г			т.п. 903-1-153 - КЖИ-ПКи33	Сборочный чертеж		
12г			т.п 903-1-153 - КЖИ - ВС	Выборка арматуры		
				Сборочные единицы и детали		
11		1	т. п. 903-1-153- КЖИ-КРи17, КРи18	Каркас плоский КРИ 17	2	216,0кг
11	"	2	то же	" КРИ18	2	47,0кг
64		3	ИИ22 - 1/70, А.2	Сетка арматурная С2	4	14,4 кг
"		4	то же	Деталь закладная М11	2	47,0кг
"		5	"	" М17	2	6,4кг
"		6	"	" М19	1	16,6 кг
"		7	"	" М20	1	31,4кг
"		8	"	Стержни одиночные поз.21	26	3,10 кг
"		9	"	" поз.23	2	1,2кг
"		10	"	" поз.24	4	3,6кг
"		11	"	" поз.25	8	13,6кг
"		12	"	" поз.35	2	1,6кг
"		13	"	" поз.41	2	2,4кг
"		14	"	" поз.42	1	1,2кг
"		15	"	" поз.43	2	2,0кг
"		16	"	" поз.44	2	1,8кг
"		17	"	" поз.48	2	1,0кг
11		18	т. п. 903-1-153- КЖИ-МН13	Деталь закладная МН13	1	27,9кг

Изм.	Лист	№ докум.	Подп.	Дата	ТП 903-1-153 -КЖИ-ПКи33			
Провер.		Хохлова			Пространственный каркас ПКи33	Литер	Масса	Масшт.
Исполн.		Смирнова				Р	444,2кг	1:50
Рук. гр.		Терновая				Лист	Листов	
Гл. констр.		Гольденшлюгер				САНТЕХПРОЕКТ		
Нач. отд.		Гин						

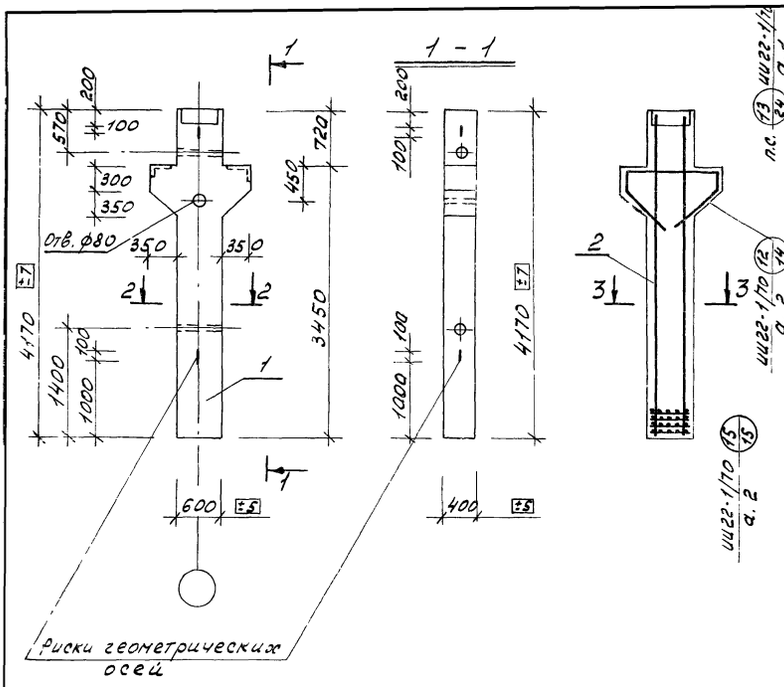

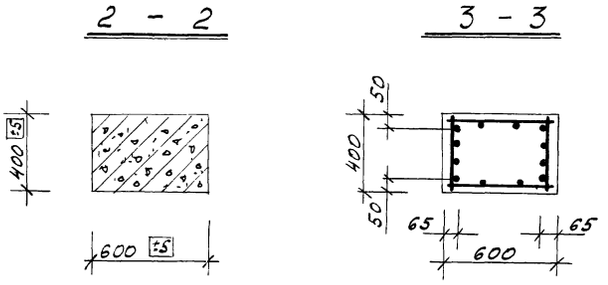

Форм.	Зона	Позиц.	Обозначение	Наименование	Кол	Приме-чан.
				Документация		
12г			т.п. 903-1-153-кжи-КБ	сборочный чертеж		ИКи 8-3
12г			т.п. 903-1-153-кжи-ВС	выборка арматуры		
				Сборочные единицы		
64		1	ш 22-1/70, а. 2	колонна ик 8-3		
12г		2	т.п. 903-1-153-кжи-пкн 29	Каркас простр. пкн 29	1	341,3кг
				Материал		
				Бетон марки м400	1.14	м3

Колонна К6 (ИКи 8-3) изготовить в опалубке колонны ИК8·3 серии ш22·1/70 альбом 2 с изменением по высоте.
Все закладные детали входят в состав пространственного каркаса.

Изм.	Лист	N докум.	Подп.	Дата
Провер.		Хохлова		
Исполн.		Смирнова		
Рук. гр.		Терновая		
Гл. конст.		Гольденшлюгер		
Нач. отд.		Гин		

Т.П. 903-1-153 -КЖИ-КБ

Колонна К6 (ИКи 8-3) Сборочный чертеж.

Литер	Масса	Масшт.
Р		1:50
Лист	Листов	

САНТЕХПРОЕКТ

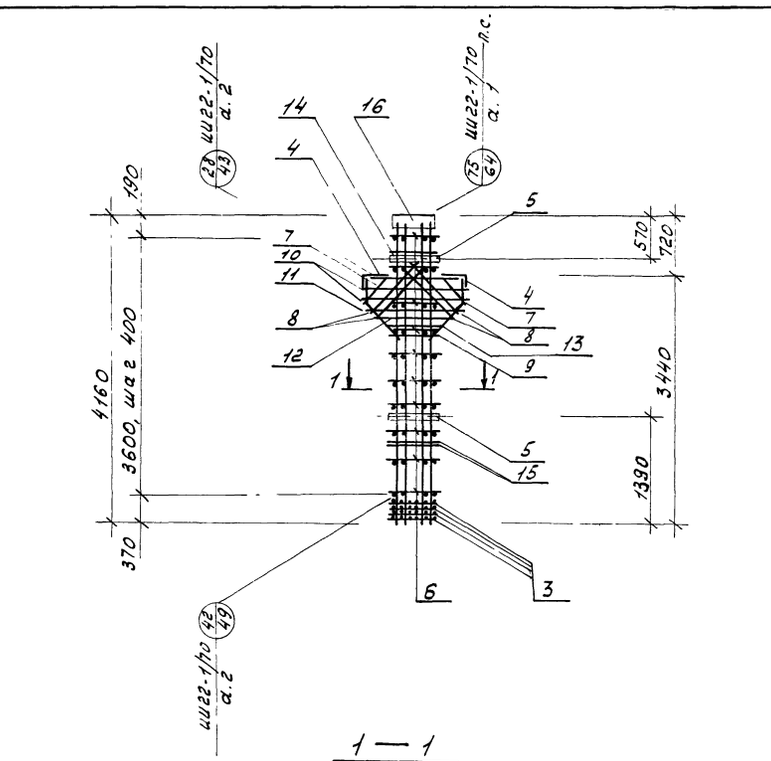

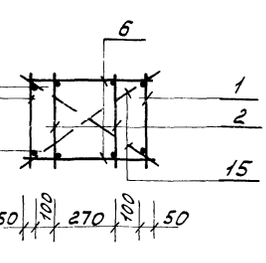

Форм.	Зона	Позиц.	Обозначение	Наименование	Кол	Прим-меч.
				Документация		
12г			т.п. 903-1-153-кжи-пкн 29	Сборочный чертеж		
12г			т.п. 903-1-153-кжи-ВС	Выборка арматуры		
				Сборочные единицы и детали		
11		1	т.п. 903-1-153-кжи-КРн 10, КРн 16	Каркас плоский КРн 10	2	164,6кг
11		2	То же	то же КРн 16	2	45,6кг
64		3	НН 22-1/70, а. 2	сетка арматурная С-2	4	14,4кг
-11-		4	То же	Деталь закладная М11	2	47,0кг
-11-		5	"	то же М17	2	6,4кг
-11-		6	"	Стержни одиночные поз 21	2	7,0 кг
-11-		7	"	то же поз 24	4	3,6кг
-11-		8	"	" поз. 25	8	13,6кг
-11-		9	"	" поз 35	2	1,6кг
-11-		10	"	" поз 41	2	2,4кг
-11-		11	"	" поз 42	1	1,2кг
-11-		12	"	" поз. 43	2	2,0кг
-11-		13	"	" поз. 44	2	1,8кг
-11-		14	"	" поз. 48	2	1,0кг
-11-		15	"	" поз 23	2	1,2кг
11		16	т.п. 903-1-153-кжи МН 13	Деталь закладная МН 13	1	27,9кг

Изм.	Лист	N докум.	Подп.	Дата
Провер.		Хохлова		
Исполн.		Смирнова		
Рук. гр.		Терновая		
Гл. конст.		Гольденшлюгер		
Нач. отд.		Гин		

Т.П. 903-1-153 -КЖИ-ПКи 29

Пространственный каркас ПКи 29

Литер	Масса	Масшт.
Р	341,3кг	1:50
Лист	Листов	

САНТЕХПРОЕКТ

Альбом II. 82

Типовой проект 903 1-153

Инв.№ подл. | Подпись и дата

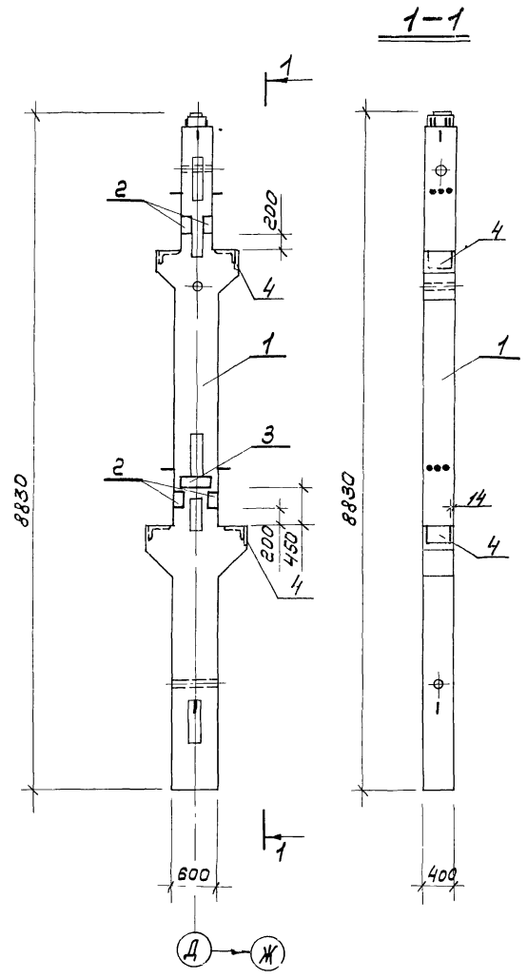

Формат	Зона	Позиция	Обозначение	Наименование	Кол.	Примечание
				Документация		
12г			т 903-1-153 - кжи. к7, к8	Сборочный чертеж к7		нк8-1-1а
				Сборочные ед. и детали		
64		1	НН 22-1/70, а.2	Колонна нк8-1-1	1	5,45т
64		2	То же	Закладная деталь м13	4	36,0кг
11		4	ТП 903-1-153 - кжи-мн31	То же мн31	2	8,2кг
				Документация		
12г			ТП 903-1-153-кжи-к7, к8	Сборочный чертеж к8		нк8-4-1а
				Сборочные ед. и детали		
64		1	НН 22-1/70, а.2	Колонна нк8-4-1	1	5,45т
64		2	То же	Закладная деталь м13	4	36,0кг
64		3	1.400-6, Вып.1	то же м1-2-2	2	17,6кг
11		4	ТП 903-1-153 - кжи-мн31	" мн-31	2	2кг

Дополнительные закладные детали марки м13 крепятся к пространственному каркасу в соответствии с серией НН 22-1/70, альбом 2.

Поз. 4 приварить к поз. 16 закладных деталей м10, м11 колонны при сборке пространственного каркаса

Изм.	Лист	№ докум.	Подп.	Дата
Провер.		Хохлова		
Испол.		Стирнова		
Рук. гр.		Терновая		
Гл. конс.		Гольденшлюгер		
Нач. отд.		Гин		

ТП 903-1-153-КЖИ-К7 К8

Колонны К7, К8 (НК8-1-1а, НК8-4-1а)

Литер	Масса	Масштаб
Р	5494,2 кг / 5541,2 кг	1:50

Лист | Листов

САНТЕХПРОЕКТ

Альбом II. 82

Типовой проект 903 1-153

Инв.№ подл. | Подпись и дата

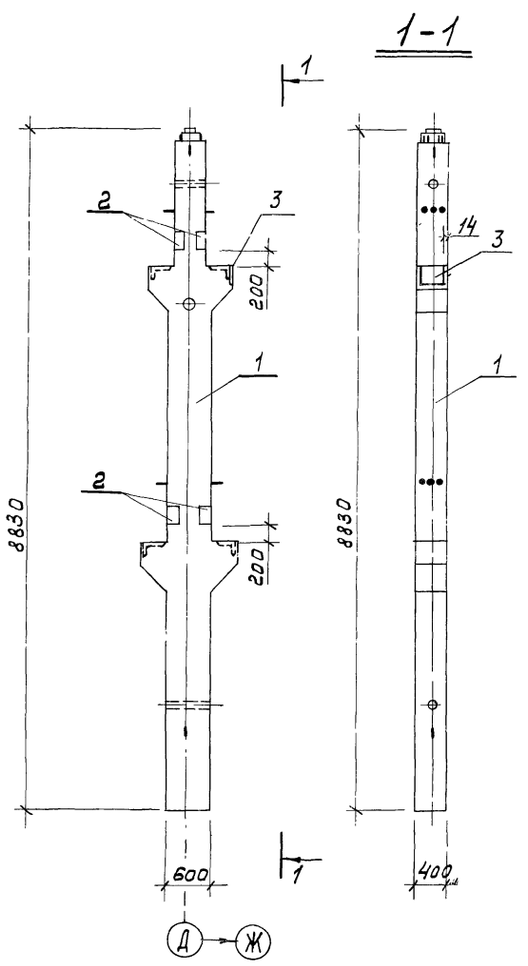

Формат	Зона	Позиция	Обозначение	Наименование	Кол.	Примечание
				Документация		
12г			ТП 903-1-153-кжи-к9	Сборочный чертеж		нк8-3а
				Сборочные ед. и детали		
64		1	НН 22-1/70, а.2	Колонна нк8-3	1	5,45т
64		2	То же	Закладная деталь м13	4	36,0кг
11		3	ТП 903-1-153 - кжи-мн31	То же мн-31	1	4,1кг

Дополнительные закладные детали марки м13 крепятся к пространственному каркасу в соответствии с серией НН 22-1/70, альбом 2.

Поз. 3 приварить к поз 16 закладной детали м10 колонны при сборке пространственного каркаса

Изм.	Лист	№ докум.	Подп.	Дата
Провер.		Хохлова		
Испол.		Стирнова		
Рук. гр.		Терновая		
Гл. конс.		Гольденшлюгер		
Нач. отд.		Гин		

ТП 903-1-153-КЖИ - К9

Колонна К9 (НК8-3а)

Литер	Масса	Масштаб
Р	5490,1 кг	1:50

Лист | Листов

САНТЕХПРОЕКТ

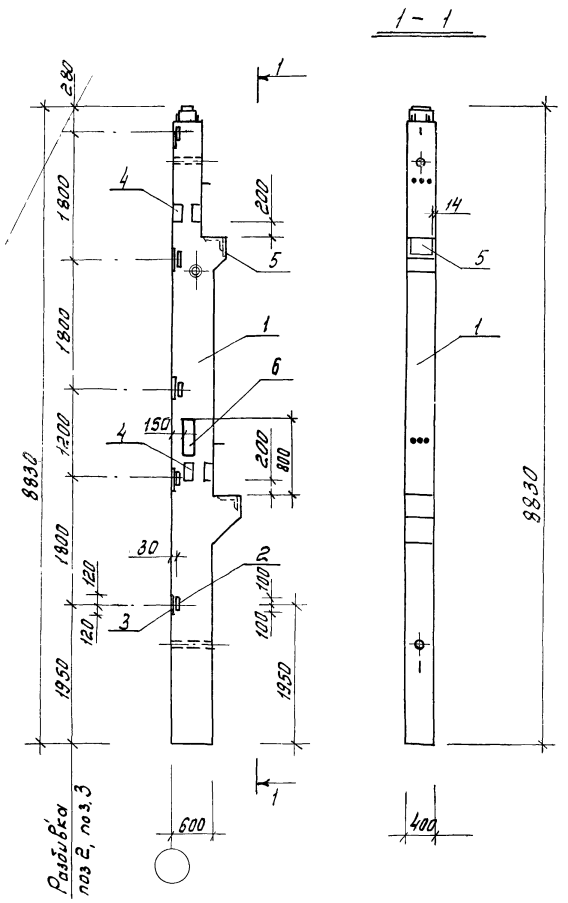

Форм.	Зона	Поз	Обозначение	Наименование	кол.	Приме-чание
				Документация		
12г			ТП 903-1-153-КЖИ-К10,КН	Сборочный чертеж К10		УК7-1-2б
				Сборочные ед. и детали		
БЧ		1	ИИ 22-1/70, а. 2	Колонна УК7-1-2	1	5,05т
-"-		2	то же	Закладная деталь М15	5	24,5кг
-"-		3	"	то же М12	5	61,5кг
-"-		4	"	" М13	2	18,0кг
-"-		6	"	" ММ20	1	94,2 кг
				Документация		
12г			ТП 903-1-153-КЖИ-К10,К11	Сборочный чертеж К11		УК7-3-2б
				Сборочные ед. и детали		
БЧ		1	ИИ 22-1/70, а 2	Колонна УК7-3-2	1	5,05т
"		2	то же	Закладная деталь М15	5	24,5кг
"		6/4	"	то же ММ20/М13	2	94,2/18,0кг
11		5	ТП 903-1-153-КЖИ-МН-31	" МН31	1	4,1 кг

Дополнительные закладные детали крепятся к пространственному каркаса в соответствии с серией ИИ 22-1/70. альбом 2

Поз 5 приварить к поз. 16 закладной детали М9 колонны при сборке пространственного каркаса

Изм.	Лист	№ докум.	Подп.	Дата
Провер.		Хохлова		
Испол.		Смирнова		
Рук. гр.		Терновая		
Гл. конст.		Гольденштейн		
Нач. отд.		Гин		

ТП 903-1-153 -КЖИ-К10, К11

Колонны К10, К11 (УК7-1-2б, УК7-3-2б)

Литер	Масса	Масштаб
	5154,0 кг / 3092,5	1:50
Лист	Листов	

САНТЕХПРОЕКТ

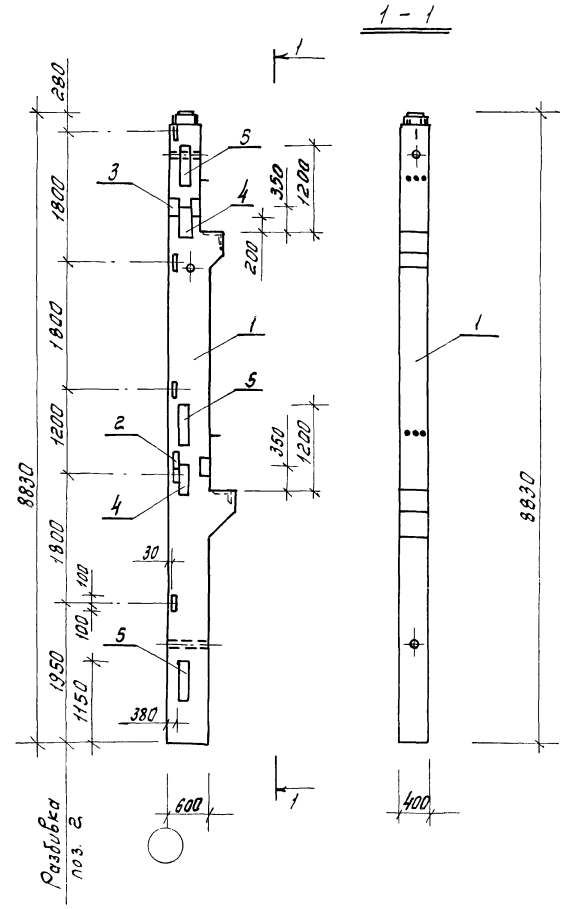

Форм.	Зона	Позиц.	Обозначение	Наименование	Кол	Приме-чание
				Документация		
12г			ТП 903-1-153-КЖИ-К11а	Сборочный чертеж		УК7-3-2г
				Сборочные ед. и детали		
БЧ		1	ИИ 22-1/70, а 2	Колонна УК 7-3-2	1	5,05т
"		2	то же	Закладная деталь М15	6	29,4кг
"		3	"	то же М13	1	9,0кг
"		4	"	" М19	2	33,2кг
"		5	"	" М20	3	94,2кг

Дополнительные закладные детали крепятся к пространственному каркасу в соответствии с серией ИИ 22-1/70 альбом 2.

Изм.	Лист	№ докум.	Подп.	Дата
Провер.		Хохлова		
Испол.		Смирнова		
Рук. гр.		Терновая		
Гл. конст.		Гольденштейн		
Нач. отд.		Гин		

ТП 903-1-153 -КЖИ-К11а

Колонна К11а (ик 7-3-2г)

Литер	Масса	Масштаб
р	5215,8 кг	1:50
Лист	Листов	

САНТЕХПРОЕКТ

Альбом II 82

Типовой проект 903-1-153

Инв. № подл. | Подп. и дата

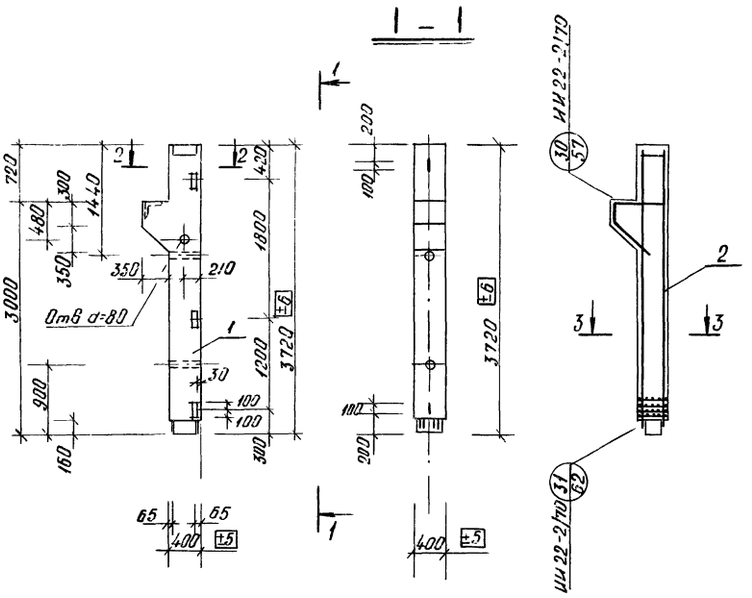

Форм.	Зона	Позиц.	Обозначение	Наименование	Кол.	Прим.
				Документация		
12г			ТП 903-1-153-КЖИ-К12	Сборочный чертеж		ИКи35-23
12г			ТП 903-1-153-КЖИ-ВС	Выборка арматуры		
				Сборочные единицы		
64		1	ИИ 22-2/70	колонна ИК35-2-3		
12г		2	ТП 903-1-153-КЖИ-ПКи51-3	Каркас простр ПКи 51-3	1	241.2кг
				Материал		
				Бетон марки М400	0,66	м³

Колонна К12 (ИКи 35-2-3) изготовляется в опалубке колонны марки ИК35-2-3 по серии ИИ 22-2/70 с изменением по высоте. Закладные детали входят в состав пространственного каркаса.

ТП 903-1-153 – КЖИ – К12

Изм.	Лист	№ докум.	Подп.	Дата
Провер.		Хохлова		
Испол.		Смирнова		
Рук. гр.		Терновая		
Гл. констр.		Гольденшлагер		
Нач. отд.		Зин		

Колонна К12 (ИКи 35-2-3)
Сборочный чертеж.

Литер	Масса	Масшт.
Р		1:50
Лист	Листов:	

САНТЕХПРОЕКТ

Альбом II 82

Типовой проект 903-1-153

Инв. № подл. | Подп. и дата

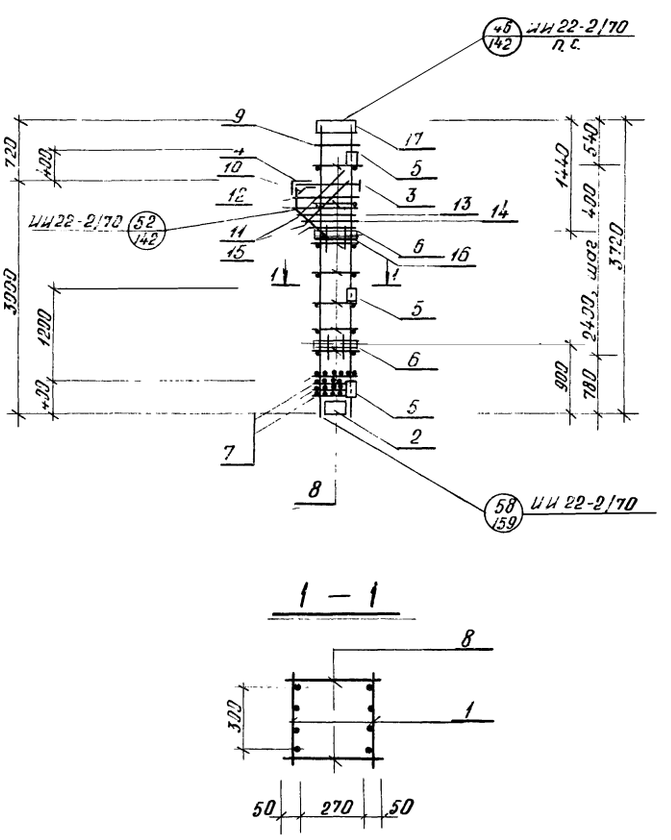

Форм.	Зона	Позиц.	Обозначение	Наименование	Кол.	Прим.
				Документация		
12г			ТП 903-1-153-КЖИ-ПКи51-3	Сборочный чертеж		
12г		1	ТП 903-1-153-КЖИ-ВС	Выборка арматуры		
				Сборочные ед. и детали		
11		1	ТП 903-1-153-КЖИ-КР и 59	Каркас плоский КР и 59	2	134,8кг
64		2	ИИ 22-2/70	Деталь закладная М2	1	19,2кг
"		3	то же	то же М7	1	10,8кг
"		4	"	" М9	1	16,6кг
"		5	"	" М15	3	14,7кг
"		6	"	" М16	2	5,0кг
"		7	"	Сетка арматурная С-1	4	9,2кг
"		8	"	Стержни одиночные поз.4	14	2,8кг
"		9	"	то же поз.47	1	0,3кг
"		10	"	" поз.50	1	1,0кг
"		11	"	" поз.51	2	3,4кг
"		12	"	" поз.52	2	1,6кг
"		13	"	" поз.53	1	0,3кг
"		14	"	" поз.54	1	0,7кг
"		15	"	" поз.55	1	0,7кг
"		16	"	" поз.56	1	0,6кг
"		17	"	Деталь закладная М1	1	22,0кг

ТП 903-1-153 – КЖИ – ПКи 51-3

Изм.	Лист	№ докум.	Подп.	Дата
Провер.		Хохлова		
Испол.		Смирнова		
Рук. гр.		Терновая		
Гл. констр.		Гольденшлагер		
Нач. отд.		Зин		

Пространственный каркас ПКи 51-3

Литер	Масса	Масшт.
Р	241.2кг	1:50
Лист	Листов:	

САНТЕХПРОЕКТ

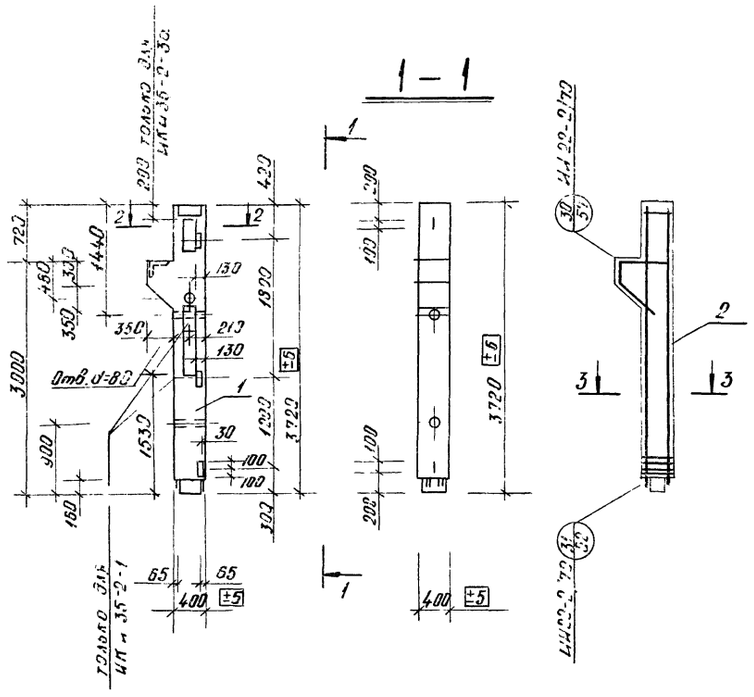

Формат	Зона	Поз.	Обозначение	Наименование	Кол.	Прим.
				Документация		
12г			ТП 903-1-153-КЖИ-К12а,13	Сборочный чертеж		ИКи35-2-3а
12г			ТП 903-1-153-КЖИ-ВС	Выборка арматуры		
				Сборочные единицы		
БЧ		1	ИИ 22-2/70	Колонна ИК 35-2-3		
12г		2	ТП 903-1-153-КЖИ ПКи51-3а	Каркас простр. ПКи51-3а	1	257.8 кг
				Материал		
				Бетон марки М400	0,55	м³
12г			ТП 903-1-153-КЖИ-К12а,13	Документация		ИКи35-2-1
				Сборочный чертеж		
12г			ТП 903-1-153-КЖИ-ВС	Выборка арматуры		
				Сборочные единицы		
БЧ		1	ИИ 22-2/70	Колонна ИК 35-2-1		
12г		2	ТП 903-1-153-КЖИ ПКи51-1	Каркас простр. ПКи51-1	1	289.2 кг
				Материал		
				Бетон марки М400	0,55	м³

Колонны К12а, К13 (ИКи35-2-3а, ИКи35-2-1) изготовляются в опалубке колонн соответственно марок ИК35-2-3 и ИК35-2-1 по серии ИИ 22-2/70 с изменением по высоте.

ТП 903-1-153 – КЖИ-К12а, К13

Изм.	Лист	№ докум.	Подп.	Дата
Разраб.		Хохлова		
Испол.		Смирнова		
Рук. гр.		Терновая		
Гл. конс.		Гольденшлаг		
Нач. отд.		Грин		

Колонны К12а, К13
Сборочный чертеж.

Литер	Масса	Масшт.
Р		1:50
Лист		Листов:

САНТЕХПРОЕКТ

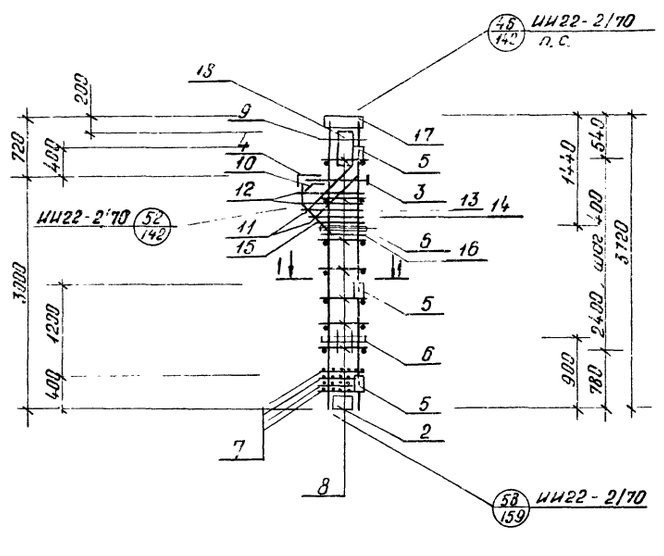

1 – 1

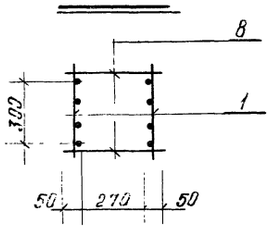

Формат	Зона	Поз.	Обозначение	Наименование	Кол.	Прим.
				Документация		
12г			ТП 903-1-153-КЖИ-ПКи51-3а	Сборочный чертеж		
12г			ТП 903-1-153-КЖИ-ВС	Выборка арматуры		
				Сборочные ед. и детали		
11		1	ТП 903-1-153-КЖИ-ПКи59	Каркас плоский КПи59	2	131,8 кг
БЧ		2	ИИ 22-2/70	Деталь закладная М2	1	19,2 кг
"		3	ТО М7	" М7	1	19,8 кг
"		4	"	" М9	1	16,6 кг
"		5	"	" М15	3	14,7 кг
"		6	"	" М16	2	5,0 кг
"		7	"	Сетка арматурная С-1	4	9,2 кг
"		8	"	Стержни одиночные поз.4	14	2,8 кг
"		9	"	" поз.47	1	0,3 кг
"		10	"	" поз.50	1	1,0 кг
"		11	"	" поз.51	2	3,4 кг
"		12	"	" поз.52	2	1,6 кг
"		13	"	" поз.53	1	0,6 кг
"		14	"	" поз.54	1	0,7 кг
"		15	"	" поз.55	1	0,7 кг
"		16	"	" поз.56	1	0,6 кг
"		17	"	Деталь закладная М1	1	22,0 кг
"		18	"	" М19	1	16,6 кг

ТП 903-1-153 – КЖИ-ПКи 51-3а

Изм.	Лист	№ докум.	Подп.	Дата
Разраб.		Хохлова		
Испол.		Смирнова		
Рук. гр.		Терновая		
Гл. конс.		Гольденшлаг		
Нач. отд.		Грин		

Пространственный каркас ПКи 51-3а

Литер	Масса	Масшт.
Р	257.8 кг	1:50
Лист		Листов:

САНТЕХПРОЕКТ

Альбом

Типовой проект 903-1-153

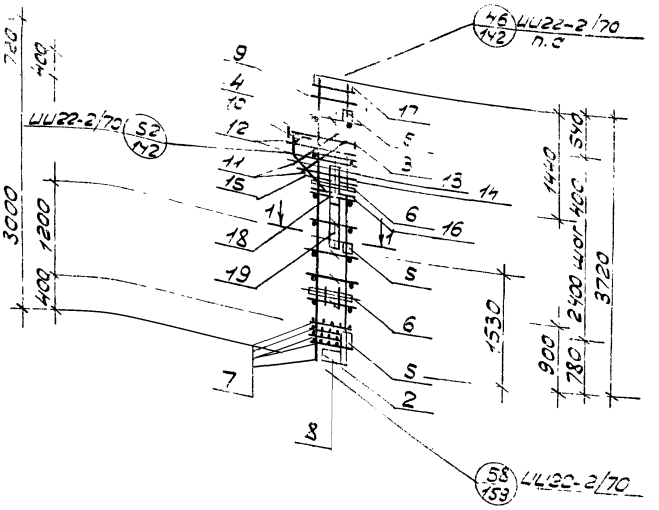

1-1

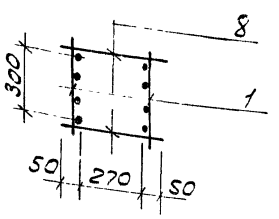

Формат	Зона	Позиц	Обозначение	Наименование	Кол	Примечание
				Документация		
12г			ТП 903-1-153-КЖИ-ПКИ51-1	Сборочный чертеж		
12г			ТП 903-1-153-КЖИ-ВС	Выборка арматуры		
				Сборочные единицы и детали		
11		1	ТП 903-1-153-КЖИ-КРИ59	Каркас плоский КРИ59	2	131,8кг
64		2	ШИ 22-2/70	Деталь закладная М2	1	19,2кг
"		3	то же	то же М7	1	10,8кг
"		4	"	" М9	1	16,6кг
"		5	"	" М15	3	14,7кг
"		6	"	" М16	2	5,0кг
"		7	"	Сетка арматурная С-1	4	9,2кг
"		8	"	Стержни одиночные поз.4	14	2,8кг
"		9	"	то же поз 47	1	0,3кг
"		10	"	" поз 50	1	1,0кг
"		11	"	" поз 51	2	3,4кг
"		12	"	" поз 52	2	1,6кг
"		13	"	" поз 53	1	0,8кг
"		14	"	" поз 54	1	0,7кг
"		15	"	" поз 55	1	0,7кг
"		16	"	" поз 56	1	0,6кг
"		17	"	Деталь закладная М1	1	22,0кг
"		18	"	то же М19	1	16,6кг
"		19	"	" М20	1	31,4кг

Изм	Лист	N докум.	Подп	Дата	ТП 903-1-153-КЖИ-ПКИ51-1	Литер	Масса	Масшт
Провер		Хохлова			Пространственный каркас ПКИ 51-1	Р	289,2 кг	1:50
Исполн		Смирнова				Лист	Листов	
Рук.гр.		Терновая				Сантехпроект		
Гл.конст		Гольденшлюгер						
Нач.отд		Гин						

Инв.№ подл. | Подп. и дата

Альбом II. 82

Типовой проект 903-1-153

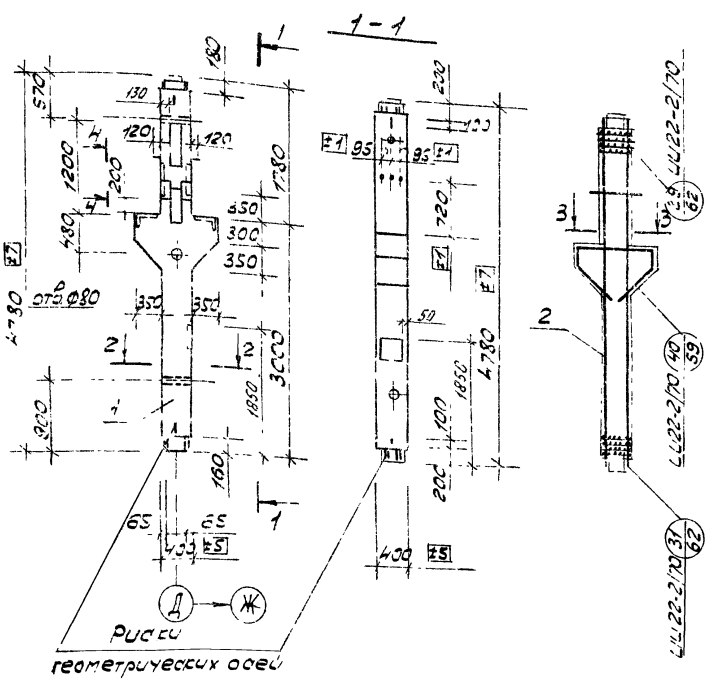

2-2

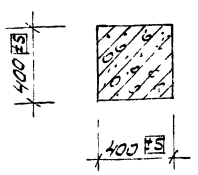

3-3

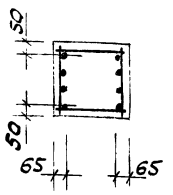

4-4

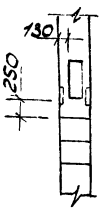

Формат	Зона	Позиц	Обозначение	Наименование	Кол	Примечание
				Документация		
12г			ТП 903-1-153-КЖИ-К14	Сборочный чертеж		ИКИ20-3
12г			ТП 903-1-153-КЖИ-ВС	Выборка арматуры		
				Сборочные единицы		
64		1	ШИ 22-2/70	Колонна ИК 20-3-1		
12г		2	ТП 903-1-153-КЖИ-ПКИ35-1	Каркас простр. ПКИ35-1	1	381,7кг
				Материал		
				Бетон марки М400	0,9	м³

Колонна К-14 (ИКИ20-3-1) изготовляется в опалубке колонны ИК 20-3-1 серии ШИ 22-2/70 с изменением по высоте

Все закладные детали входят в состав пространственного каркаса.

Изм	Лист	N докум.	Подп.	Дата	ТП 903-1-153-КЖИ-К14	Литер	Масса	Масшт
Провер		Хохлова			Колонна К14 (ИКИ20-3-1) Сборочный чертеж	Р	2,2 т	1:50
Исполн		Смирнова				Лист	Листов	
Рук.гр.		Терновая				Сантехпроект		
Гл.конст		Гольденшлюгер						
Нач.отд		Гин						

Инв.№ подл. | Подп. и дата

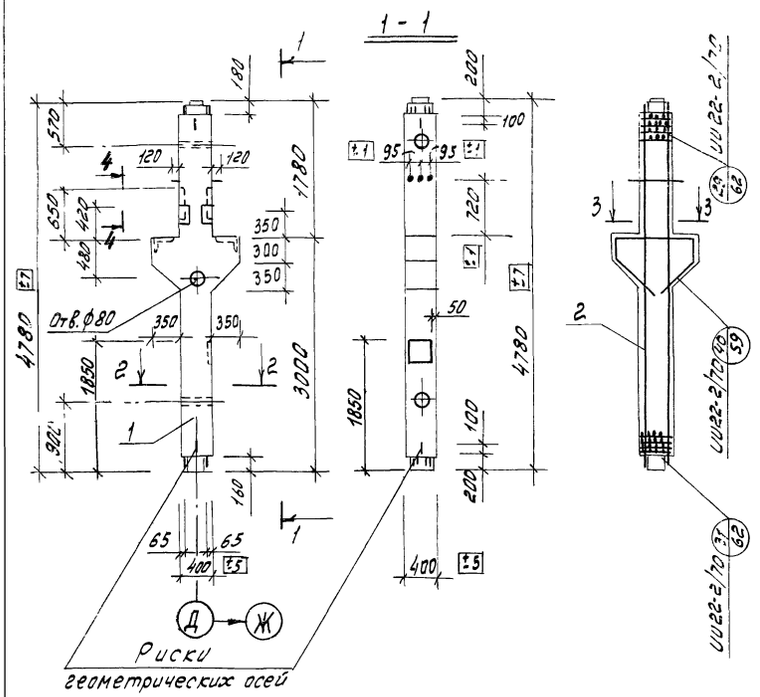

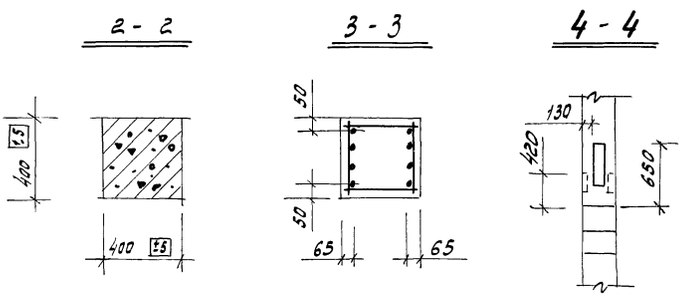

Формат	Зона	Поз	Обозначение	Наименование	Кол	Приме-
				Документация		
12г			ТП 903-1-153-КЖИ-К15	Сборочный чертеж		ИКи 20-3
12г			ТП 903-1-153-КЖИ-ВС	Выборка арматуры		
				Сборочные единицы		
БЧ		1	ИИ 22-2/70	Колонна ИК 20-3		
12г		2	ТП 903-1-153-КЖИ-ПКи 35	Каркас простр. ПКи 35	1	351,9 кг
				Материал		
				Бетон марки М 400	0,9	м³

1. Колонна К-15 (ИК и 20-3) изготовляется в опалубке колонны ИК 20-3 серии ИИ22-2/70 с изменением по высоте.

2. Все закладные детали входят в состав пространственного каркаса.

Изм.	Лист	№ докум.	Подпись	Дата
Проверил		Хохлова		
Исполн.		Смирнова		
Рук. гр.		Терновая		
Гл. констр.		Вольденшлюгер		
Нач. отд.		Гин		

ТП 903-1-153 - КЖИ-К15

Колонна К15 (ИК и 20-3)
Сборочный чертеж

Литер	Масса	Масштаб
Р	2,2 т	1:50
Лист	Листов	

САНТЕХПРОЕКТ

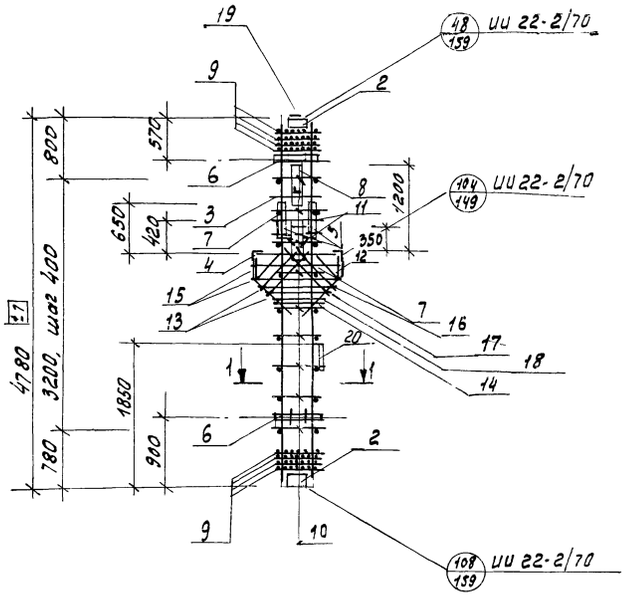

Формат	Зона	Поз	Обозначение	Наименование	Кол	Приме-
				Документация		
12г			ТП 903-1-153-КЖИ-ПКи 35-1	Сборочный чертеж		
12г			ТП 903-1-153-КЖИ-ВС	Выборка арматуры		
				Сборочные единицы и детали		
11		1	ТП 903-1-153-КЖИ-КРи 37	Каркас плоский КРи 37	2	148,8 кг
БЧ		2	ИИ 22-2/70	Деталь закладная М2	2	38,4 кг
"		3	то же	то же М3	1	17,9 кг
"		4	"	" М10	2	43,4 кг
"		5	"	" М13	2	18,0 кг
"		6	"	" М16	2	5,0 кг
"		7	"	" М19	2	33,2 кг
"		8	"	" М20	1	31,4 кг
"		9	"	Сетка арматурная С-1	8	18,4 кг
"		10	"	Стержни одиночные поз. 2	18	1,8 кг
"		11	"	то же поз. 47	4	1,2 кг
"		12	"	" поз. 50	2	2,0 кг
"		13	"	" поз. 51	4	6,8 кг
"		14	"	" поз. 56	1	0,6 кг
"		15	"	" поз. 63	2	2,2 кг
"		16	"	" поз. 64	1	1,0 кг
"		17	"	" поз. 65	1	0,9 кг
"		18	"	" поз. 66	1	0,7 кг
"		19	"	" поз. 72	1	1,7 кг
"		20	1.400-6, вып. 1	Деталь закладная МО-1-1	1	83 кг

Изм.	Лист	№ докум.	Подп.	Дата
Проверил		Хохлова		
Исполнил		Смирнова		
Рук. гр.		Терновая		
Гл. констр.		Вольденшлюгер		
Нач. отд.		Гин		

ТП 903-1-153 - КЖИ-ПКи 35-1

Пространственный каркас ПКи 35-1

Литер	Масса	Масштаб
Р	381,7 кг	1:50
Лист	Листов	

САНТЕХПРОЕКТ

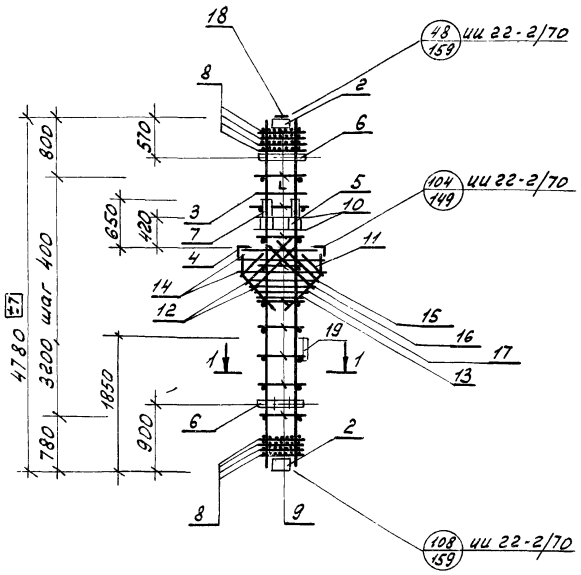

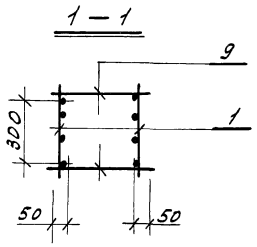

Форм.	Зона	Позиц.	Обозначение	Наименование	Кол.	Прим.
				Документация		
12г			т.п. 903-1-153-кфи-пки35	сборочный чертеж		
12г			т.п. 903-1-153-кфи-ВС	выборка арматуры		
				Сборочные единицы и детали		
11		1	т.п. 903-1-153-кфи-кри37	Каркас плоский кри37	2	148,8кг
64		2	ИИ 22-2/70	Деталь закладная М2	2	38,4кг
"		3	то же	То же М3	1	17,9кг
"		4	"	" М10	2	43,4кг
"		5	"	" М13	2	18,0кг
"		6	"	" М16	2	5,0кг
"		7	"	" М19	1	16,6кг
"		8	"	сетка арматурная С-1	8	18,4кг
"		9	"	Стержни одиночные поз.2	18	1,8кг
"		10	"	То же поз.47	4	1,2кг
"		11	"	" поз.50	2	2,0кг
"		12	"	" поз.51	4	6,8кг
"		13	"	" поз 56	1	0,6кг
"		14	"	" поз 63	2	2,2кг
"		15	"	" поз. 64	1	1,0кг
"		16	"	" поз. 65	1	0,9кг
"		17	"	" поз. 66	1	0,7кг
"		18	"	" поз. 72	1	1,7кг
"		19	1.400-6, вып.1	Деталь закладная МО-1-1	1	8,3кг

Изм.	Лист	N докум.	Подп.	Дата
Провер.		Хохлова		
Исполн.		Смирнова		
Рук. гр.		Терновая		
Гл. конст.		Гольденшлюгер		
Нач. отд.		Гин		

Т.П. 903-1-153 -КЖИ-ПКи35

Пространственный каркас ПКи35

Литер	Масса	Масштаб
Р	351,9кг	1:50
Лист	Листов	

САНТЕХПРОЕКТ

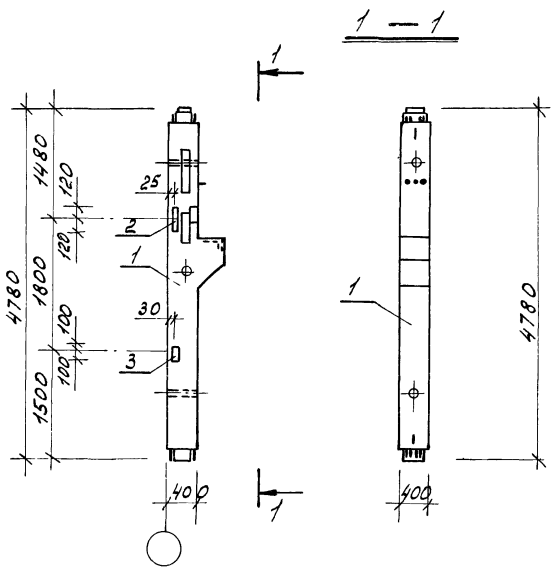

Форм.	Зона	Позиц.	Обозначение	Наименование	Кол.	Примечан.
				Документация		
12г			т.п 903-1-153-кфи-к16	сборочный чертеж к16		ИК35-1-1а
				Сборочные ед. и детали		
64		1	ИИ 22-2/70	Колонна ИК35-1-1	1	2,10т
"		2	то же	Закладная деталь М14	1	6,0кг
"		3	"	То же М15	1	4,9кг
				Документация		
12г			тп 903-1-153-кфи-к16	сборочный чертеж К16		ИК35-2-1а
				Сборочные ед. и детали		
64			ИИ 22-2/70	Колонна ИК35-2-1	1	2,10т
"			то же	Закладная деталь М14	1	6,0кг
"			"	То же М15	1	4,9кг

Дополнительные закладные детали крепятся к пространственному каркасу в соответствии с серией ИИ 22-2/70

Изм.	Лист	N докум.	Подп.	Дата
Провер.		Хохлова		
Исполн.		Смирнова		
Рук. гр.		Терновая		
Гл. конст.		Гольденшлюгер		
Нач. отд.		Гин		

Т.П. 903-1-153 -КЖИ-к16

Колонна к16 (ИК35-1-1а, ИК35-2-1а)

Литер	Масса	Масштаб
Р	2110,9 кг	1:50
Лист	Листов	

САНТЕХПРОЕКТ

Инв. N подл. | Подп. и дата

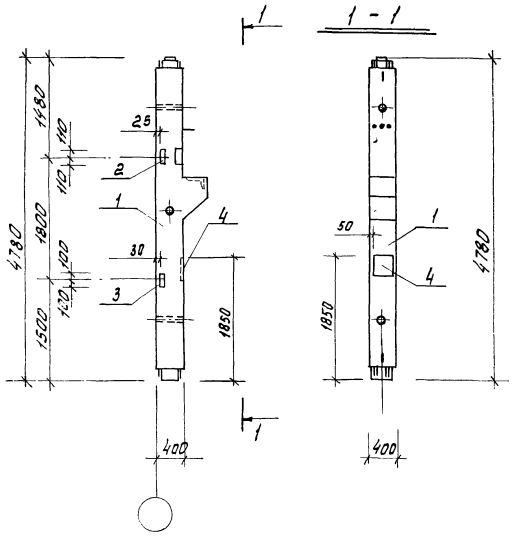

Формат	Зона	Позиция	Обозначение	Наименование	Кол	Примечание
				Документация		
12г			ТП 903-1-153-КЖИ-К17	Сборочный чертеж К17		ИК35-1-3ск
				Сборочные ед. и детали		
Б4		1	ИИ22-2/70	Колонна ИК35-1-3	1	2,10т
"		2	то же	Закладная деталь М14	1	6.0кг
"		3	"	То же М15	1	4,9кг
				Документация		
12г			ТП 903-1-153-КЖИ-К17	Сборочный чертеж К17		ИК35-2-3а
				Сборочные ед. и детали		
Б4		1	ИИ 22-2/70	Колонна ИК35-2-3	1	2,10т
"		2	то же	Закладная деталь М14	1	6.0кг
"		3	"	То же М15	1	4,9кг
"		4	1.400-6, вып.1	" МО-1-1	1	8,3кг.

Дополнительные закладные детали крепятся к пространственному каркасу в соответствии с серией ИИ 22-2/70.

Изм.	Лист	№ докум.	Подп.	Дата
Провер.		Хохлова		
Испол.		Смирнова		
Рук. гр.		Терновая		
Гл. конст.		Гольденшлагер		
Нач. отд.		Гин		

ТП 903-1-153 -КЖИ- К17.

Колонна К17 (ИК35-1-3а, ИК35-2-3а)

Литер	Масса	Масштаб
Р	2119,2 кг	1:50
Лист	Листов	

САНТЕХПРОЕКТ

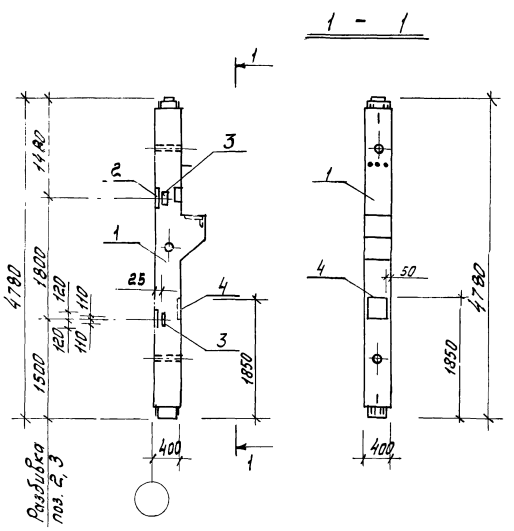

Формат	Зона	Позиция	Обозначение	Наименование	Кол	Примечание
				Документация		
12г			ТП 903-1-153-КЖИ-К17а	Сборочный чертеж К17а		ИК35-1-3б
				Сборочные ед. и детали		
Б4		1	ИИ 22-2/70	Колонна ИК35-1-3	1	2,10т
"		2	то же	Закладная деталь М12	2	24,6кг
"		3	"	То же М14	2	12,0кг
"		4	1 400-6, вып 1	" МО-1-1	1	8,3кг
				Документация		
12г			ТП 903-1-153-КЖИ-К17а	Сборочный чертеж К17а		ИК35-2-3б
				Сборочные ед. и детали		
Б4		1	ИИ 22-2/70	Колонна ИК35-2-3	1	2,10т
"		2	то же	Закладная деталь М12	2	24,6кг
"		3	"	То же М14	2	12,0кг
"		4	1,400-6, вып 1	" МО-1-1	1	8,3кг

Дополнительные закладные детали крепятся к пространственному каркасу в соответствии с серией ИИ 22-2/70

Изм.	Лист	№ докум.	Подп.	Дата
Провер.		Хохлова		
Испол.		Смирнова		
Рук. гр.		Терновая		
Гл. конст.		Гольденшлагер		
Нач. отд.		Гин		

ТП 903-1-153 -КЖИ- К17а

Колонна К17а (ИК35-1-3б, ИК35-2-3б)

Литер	Масса	Масштаб
Р	2144,9 кг	1:50
Лист	Листов	

САНТЕХПРОЕКТ

Альбом II 82

Типовой проект 903-1-153

Инв. № подл. | Подпись и дата

1 — 1

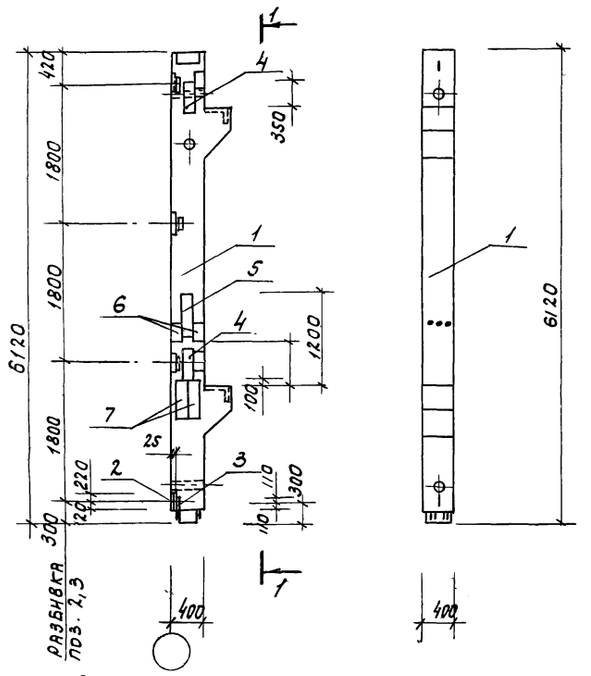

Дополнительные закладные детали крепятся к пространственному каркасу в соответствии с серией ИИ 22-1/70, а.1

			Обозначение	Наименование	Кол.	Приме-чание
				Документация		
12г			ТП 903-1-153-КЖИ-К18, К18а	Сборочный чертеж К18		НКС-1-2а
				Сборочные ед. и детали		
БЧ		1	ИИ 22-1/70, а.1	Колонна НКС-1-2	1	2,78т
"		2	То же	Закладная деталь М12	4	49,2кг
"		3	"	" М14	4	24,0кг
"		6	"	" М13	2	18,0кг
"		7	1.400-6, вып.1	" МС-1	2	69,2кг
				Документация		
12г			ТП 903-1-153-КЖИ-К18, К18а	Сборочный чертеж К18а		НКС-1-2б
				Сборочные ед.		
БЧ		1	ИИ 22-1/70, а.1	Колонна НКС-1-2	1	2,78т
"		2	То же	Закладная деталь М12	4	49,2кг
"		3	"	То же М14	4	24,0кг
"		4	"	" М19	2	33,2кг
"		5	"	" М20	1	31,4кг
"		6	"	" М13	2	18,0кг
"		7	1.400-6, вып.1	" МС-1	2	69,2кг

Изм.	Лист	N докум.	Подп.	Дата
Провер.		Хохлова		
Исполн.		Смирнова		
Рук.гр.		Терновая		
Гл.констр.		Гольденшлюгер		
Нач.отд.		Гин		

ТП 903-1-153-КЖИ-К18-К18А

Колонны К18, К18а, (НКС-1-2а; НКС-1-2б)

Литер	Масса	Масшт.
	2840.4 кг / 2905.0 кг	1:50
Лист	Листов	

САНТЕХПРОЕКТ

Альбом II. 82

Типовой проект 903-1-153

Инв. № подл. | Подп. и дата

1 — 1

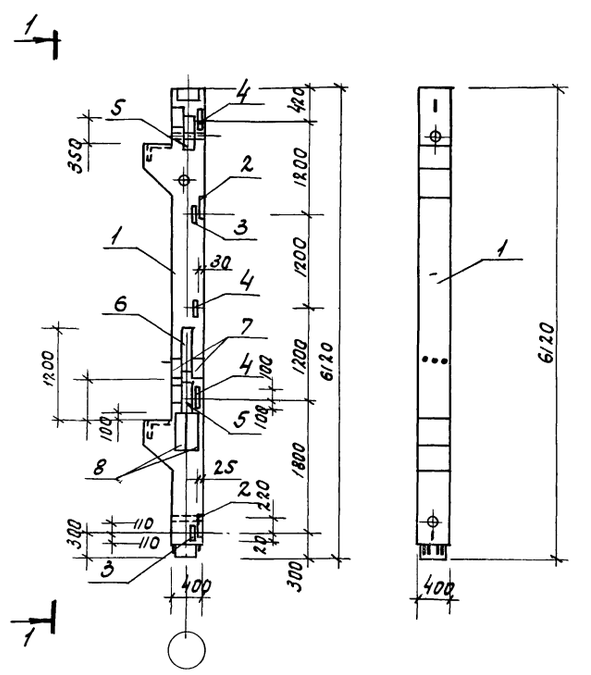

			Обозначение	Наименование	Кол.	Приме-чание
				Документация		
12г			ТП 903-1-153-КЖИ-К18Б, К18В	Сборочный чертеж К-18В		НКС-1-2в
				Сборочные ед. и детали		
БЧ		1	ИИ 22-1/70, а.1	Колонна НКС-1-2	1	2.78т
"		2	То же	Закладная деталь М12	2	24.6кг
"		3	"	То же М14	2	12.0кг
"		4	"	" М15	3	14.7кг
"		7	"	" М13	2	18.0кг
"		8	1.400-6, вып.1	" МС-1	2	69.2кг
				Документация		
12г			ТП 903-1-153-КЖИ-К-18Б, К18В	Сборочный чертеж К-18В		НКС-1-2б
				Сборочные ед. и детали		
БЧ		1	ИИ 22-1/70, а.1	Колонна НКС-1-2	1	2.78т
"		2	То же	Закладная деталь М12	2	24.6кг
"		3	"	То же М14	2	12.0кг
"		4	"	" М15	3	14.7кг
"		5	"	" М19	2	33.2кг
"		6	"	" М20	1	31.4кг
"		7	"	" М13	2	18.0кг
"		8	1.400-6, вып.1	" МС-1	2	69.2кг

Дополнительные закладные детали крепятся к пространственному каркасу в соответствии с серией ИИ 22-1/70, альбом 1.

Изм.	Лист	N докум.	Подпись	Дата
Провер.		Хохлова		
Исполн.		Смирнова		
Рук.гр.		Терновая		
Гл.констр.		Гольденшлюгер		
Нач.отд.		Гин		

ТП 903-1-153-КЖИ-К18Б-К18В

Колонны К18Б, К18В (НКС-1-2б, НКС-1-2г)

Литер	Масса	Масшт.
	2918.5 кг / 2983.1 кг	1:50
Лист	Листов	

САНТЕХПРОЕКТ

Типовой проект 903-1-153 Альбом II. 82

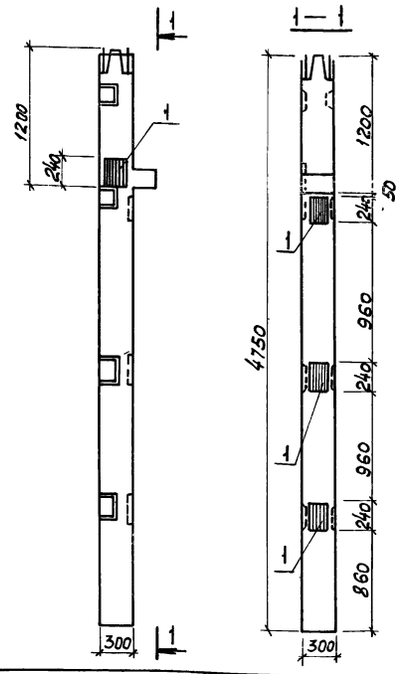

Формат	Зона	Поз.	Обозначение	Наименование	Кол.	Примеч.
				Документация		
			т.п. 903-1-153 КЖИ КНК-333-14-1а	Сборочный чертеж		
				Сборочные единицы		
Б.ч.			ИИ-04-2,в 12ч I	Колонна КНК-333-14-1	1	1091кг
Б.ч.		1	ИИ-04-2,в 10ч II	Закладн. дет. М13	4	27,4кг

т.п. 903-1-153-КЖИ-КНК-333-14-1-а

Изм.	Лист	N документа	Подпись	Дата
Исполн.		Полякова		
Рук. гр.		Сорокина		
Гл. конс.		Гольденшлюгер		
Нач. отд.		Гин		

Колонна КНК-333-14-1-а

Лит.	Масса	Масшт.
Р	1,119т	б/м
Лист	Листов	

САНТЕХПРОЕКТ

Типовой проект 903-1-153 Альбом II. 82

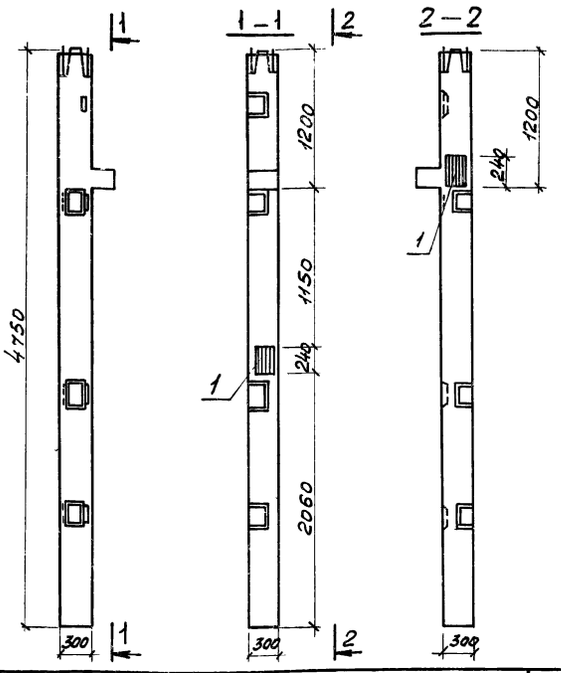

Формат	Зона	Поз.	Обозначение	Наименование	Кол.	Прим.
				Документация		
			т.п. 903-1-153 КЖИ-КНК-333-14-1у-б	Сборочный чертеж		
				Сборочные единицы		
Б.ч.			ИИ-04-2, в. 12 ч. I	Колонна КНК-333-14-1у	1	1104кг
Б.ч.		1	ИИ-04-2,в. 10 ч. II	Закладн. дет. М13	2	13,7кг

т.п. 903-1-153-КЖИ-КНК-333-14-1у-б

Изм.	Лист	N документа	Подпись	Дата
Исполн.		Полякова		
Рук. гр.		Сорокина		
Гл. кон.		Гольденшлюгер		
Нач. отд.		Гин		

Колонна КНК-333-14-1у-б

Лит.	Масса	М-б
Р	1,118т	б/м
Лист	Листов	

САНТЕХПРОЕКТ

Типовой проект 903-1-153 Альбом II. 82

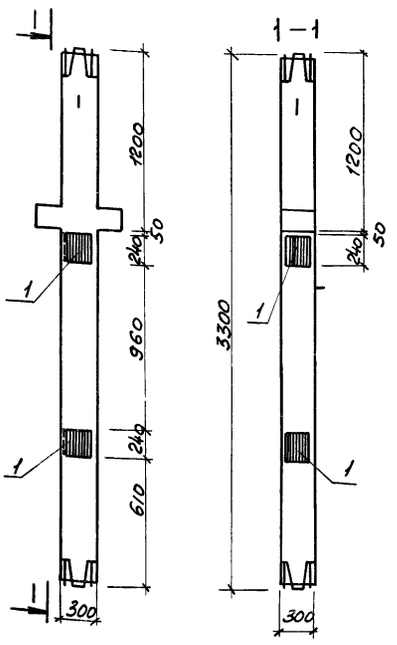

Формат	Зона	Поз.	Обозначение	Наименование	Кол.	Примеч.
				Документация		
			т.п. 903-1-153-КЖИ-КСР-333-14а	Сборочный чертеж		
				Сборочные единицы		
Б.ч.			ИИ-04-2,в. 7	Колонна КСР-333-14	1	750кг
Б.ч.		1	ИИ-04-2,в.10 ч.II	Закладн. дет. М13	4	27,4кг

т.п. 903-1-153-КЖИ-КСР-333-14а

Изм.	Лист	N докум.	Подпись	Дата
Исполн.		Полякова		
Рук. гр.		Сорокина		
Гл. конс.		Гольденшлюгер		
Нач. отд.		Гин		

Колонна КСР-333-14-а

Лит.	Масса	Масшт.
Р	0,777т	б/м
Лист	Листов	

САНТЕХПРОЕКТ

Типовой проект 903-1-153 Альбом II. 82

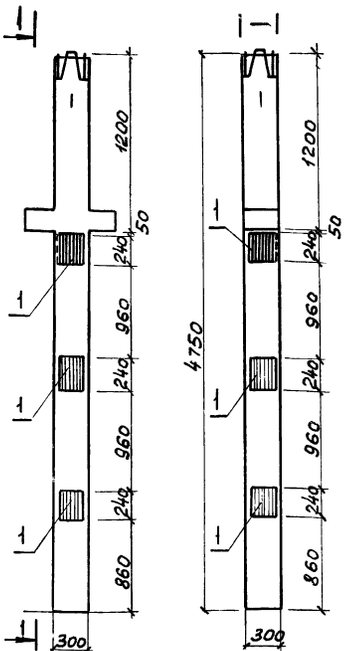

Формат	Зона	Поз.	Обозначение	Наименование	Кол.	Прим.
				Документация		
			т.п. 903-1-153 КЖИ-КНР-333-14а	Сборочный чертеж		
				Сборочные единицы		
Б.ч.			ИИ-04-2,в.7	Колонна КНР-333-14	1	1100кг
Б.ч.		1	ИИ-04-2,в.10ч.II	Закладн. дет. М13	6	41,1

т.п. 903-1-153-КЖИ-КНР-333-14а

Изм.	Лист	N докумен.	Подп.	Дата
Исполн.		Полякова		
Рук. гр.		Сорокина		
Гл. конст.		Гольденштюгер		
Нач. отд.		Гин		

Колонна КНР-333-14а

Лит.	Масса	Масшт.
Р	1,141т	б/м
Лист	Листов	

САНТЕХПРОЕКТ

Типовой проект 903-1-153 Альбом II. 82

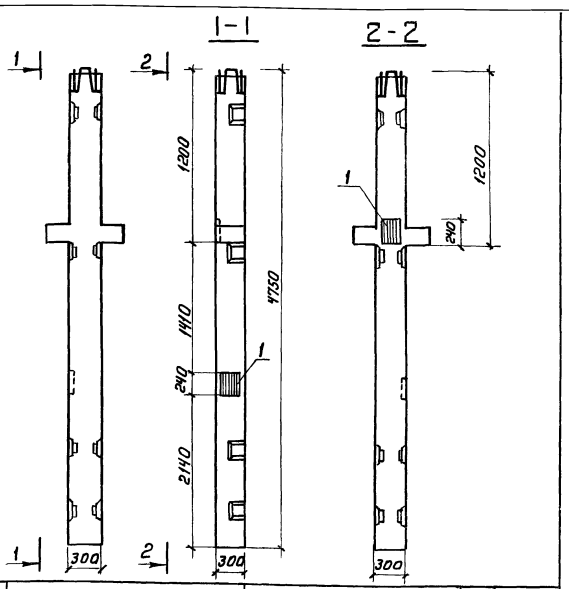

Формат	Зона	Поз	Обозначение	Наименование	Кол.	Примеч.
				Документация		
			т.п.903-1-153-КЖИ-КНР-333-14-1а	Сборочный чертеж		
				Сборочные единицы		
Б.ч.			ИИ-04-2, В.7	Колонна КНР-333-14-1	1	1121кг
Б.ч.			ИИ-04-2, В.10 ч.II	Закладн. дет. М13	2	13,7кг

Инв.№ подл. | Подп. и дата

т.п.903-1-153- КЖИ-КНР-333-14-1а

Колонна КНР-333-14-1а

Изм.	Лист	N докум.	Подпись	Дата
Исполн		Полякова		
Рук. гр.		Сорокина		
Гл. конс.		Гольденштейн		
Нач. отд		Гин		

Лит.	Масса	Масшт
Р	1,135т	б/м
Лист	Листов	

САНТЕХПРОЕКТ

Типовой проект 903-1-153 Альбом II. 82

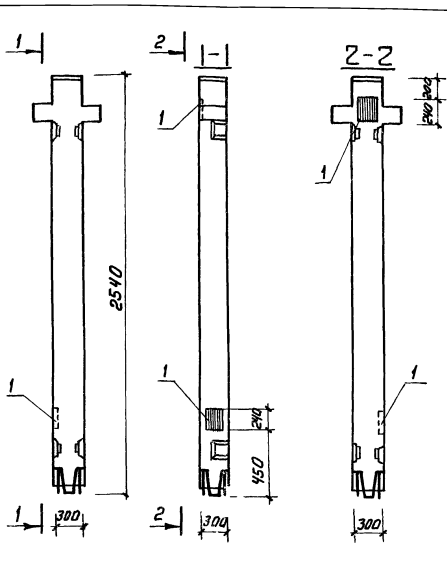

Формат	Зона	Поз	Обозначение	Наименование	Кол.	Примеч.
				Документация		
			т.п.903-1-153.КЖИ-КВР-333-14-1а	Сборочный чертеж		
				Сборочные единицы		
Б.ч.			ИИ-04-2, В.12 ч.I	Колонна КВР-333-14-1	1	611кг
Б.ч.			ИИ-04-2, В.10 ч.II	Закладн. дет. М13	2	13.7кг

Инв.№ подл. | Подп. и дата

т.п.903-1-153- КЖИ-КВР-333-14-1а

Колонна КВР-333-14-1а

Изм.	Лист	N докум.	Подп.	Дата
Исполн		Полякова		
Рук. гр		Сорокина		
Гл. конст		Гольденштейн		
Нач. отд		Гин		

Лит.	Масса	Масшт
Р	0,625т	б/м
Лист	Листов	

САНТЕХПРОЕКТ

Типовой проект 903-1-153 Альбом II 82

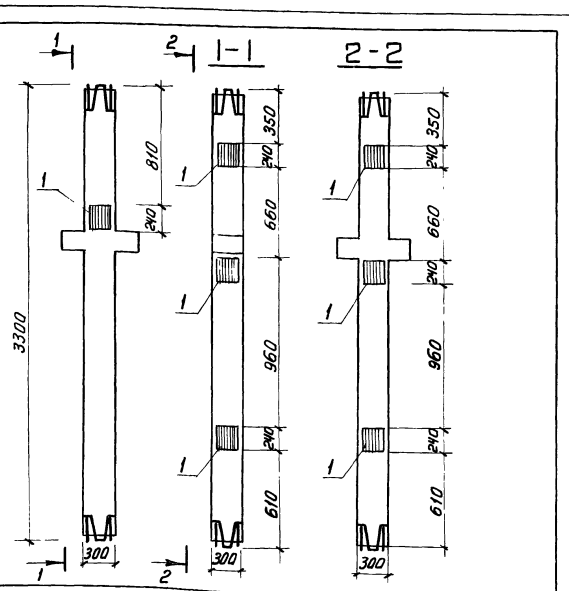

Формат	Зона	Поз	Обозначение	Наименование	Кол.	Примеч.
				Документация		
			Т.П 903-1-153.КЖИ-КСР-333-14б	Сборочный чертеж		
				Сборочные единицы		
Б.ч.			ИИ-04-2, В.7	Колонна КСР-333-14	1	750т
Б.ч.		1	ИИ-04-2, В.10 ч.II	Закладн. дет. М13	7	47,95кг

Инв.№ подл. | Подп. и дата | Взам. инв.№

т.п.903-1-153- КЖИ-КСР-333-14б

Колонна КСР-333-14б

Изм.	Лист	N докум	Подп.	Дата
Исполн		Полякова		
Рук. гр		Сорокина		
Гл. конс		Гольденштейн		
Нач. отд		Гин		

Лит.	Масса	Масшт
Р	0,798т	б/м
Лист	Листов	

САНТЕХПРОЕКТ

Типовой проект 903-1-153 Альбом II. 82

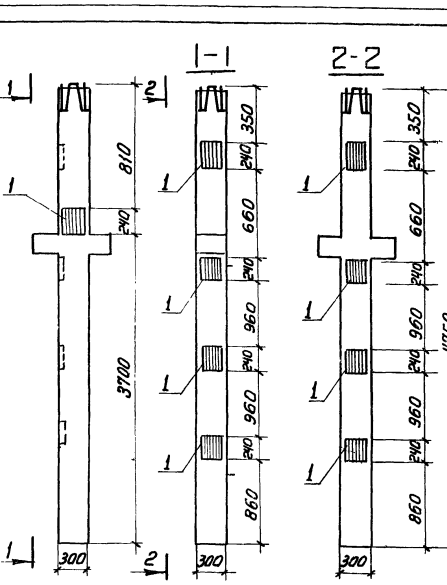

Формат	Зона	Поз	Обозначение	Наименование	Кол	Примеч
				Документация		
			Т.П 903-1-153.КЖИ-КНР 333-14б	Сборочный чертеж		
				Сборочные единицы		
Б.ч.			ИИ-04-2, В.7	Колонна КНР-333-14	1	1100кг
Б.ч.		1	ИИ-04-2, В.10 ч.II	Закладн. дет. М13	9	66,65кг

Инв.№ подл. | Подп. и дата

т.п.903-1-153- КЖИ-КНР-333-14б

Колонна КНР-333-14б

Изм.	Лист	N докум	Подп	Дата
Исполн		Полякова		
Рук. гр		Сорокина		
Гл. конст		Гольденштейн		
Нач. отд		Гин		

Лит.	Масса	Масшт.
Р	1.162т	б/м
Лист	Листов	

САНТЕХПРОЕКТ

Типовой проект 903-1-153 Альбом II

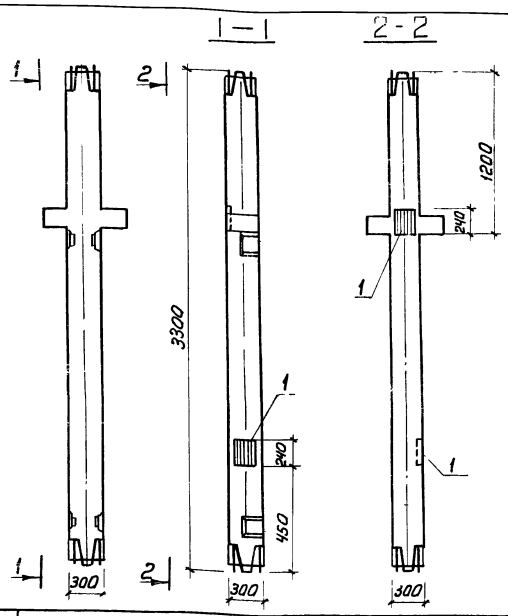

Формат	Зона	Поз	Обозначение	Наименование	Кол	Примеч.
				Документация		
			т.п.903-1-153 КЖИ-КСР-333-14-1а	Сборочный чертеж		
				Сборочные единицы		
Б.ч.			ИИ-04-2, в.12 ч I	Колонна КСР-333-14-1	1	746кг
Б.ч.		1	ИИ-04-2, в.10 ч. II	Закладн. М13	2	13,7кг

т.п. 903-1-153- КЖИ-КСР-333-14-1а

Колонна КСР-333-14-1а

Изм.	Лист	N докум.	Подпись	Дата
Исполн.		Полякова		
Рук. гр.		Сорокина		
Гл. конст.		Гальденштейн		
Нач. отд.		Гин		

Лит	Масса	Масшт
Р	0,76т	1:25
Лист	Листов	

САНТЕХПРОЕКТ

Типовой проект 903-1-153 Альбом II

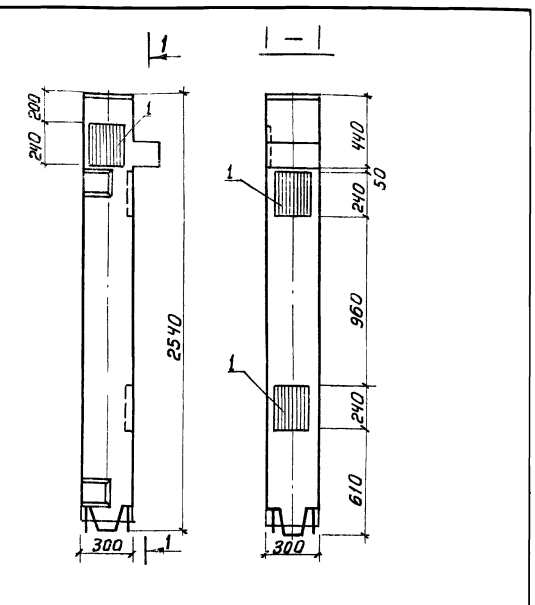

Формат	Зона	Поз	Обозначение	Наименование	Кол	Примеч
				Документация		
			т.п.903-1-153 КЖИ-КВК-333-14-1а	Сборочный чертеж		
				Сборочные единицы		
Б.ч.			ИИ-04-2, в.12	Колонна КВК-333-14-1	1	599кг
Б.ч.		1	ИИ-04-2, в.10 ч II	Закладн. дет. М13	3	20.55кг

т.п. 903-1-153-КЖИ-КВК-333-14-1а

Колонна КВК-333-14-1-а

Изм.	Лист	N докум.	Подп.	Дата
Исполн.		Полякова		
Рук. гр.		Сорокина		
Гл. конс.		Гальденштейн		
Нач. отд.		Гин		

Лит	Масса	Масшт
Р	0,620т	1:20
Лист	Листов	

САНТЕХПРОЕКТ

Инв. N подл. | Подп. и дата

Типовой проект 903-1-153 Альбом II

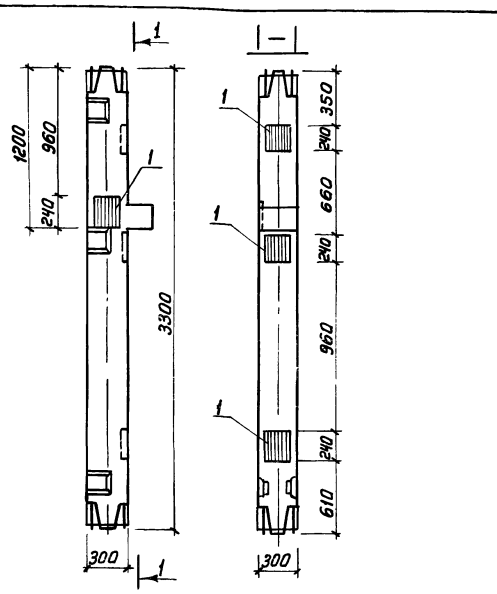

Формат	Зона	Поз	Обозначение	Наименование	Кол	Примеч.
				Документация		
			т.п.903-1-153 КЖИ-КСК-333-14-1а	Сборочный чертеж		
				Сборочные единицы		
Б.ч.			ИИ-04-2, в.12	Колонна КСК-333-14-1	1	746кг
Б.ч.		1	ИИ-04-2, в.10 ч. II	Закладн. изд. М13	4	27,4кг

т.п 903-1-153- КЖИ-КСК-333-14-1а

Колонна КСК-333-14-1а

Изм.	Лист	N докум.	Подпись	Дата
Исполн.		Полякова		
Рук. гр.		Сорокина		
Гл. конст.		Гальденштейн		
Нач. отд.		Гин		

Лит	Масса	Масшт
Р	0,775т	1:25
Лист	Листов	

САНТЕХПРОЕКТ

Типовой проект 903-1-153 Альбом II

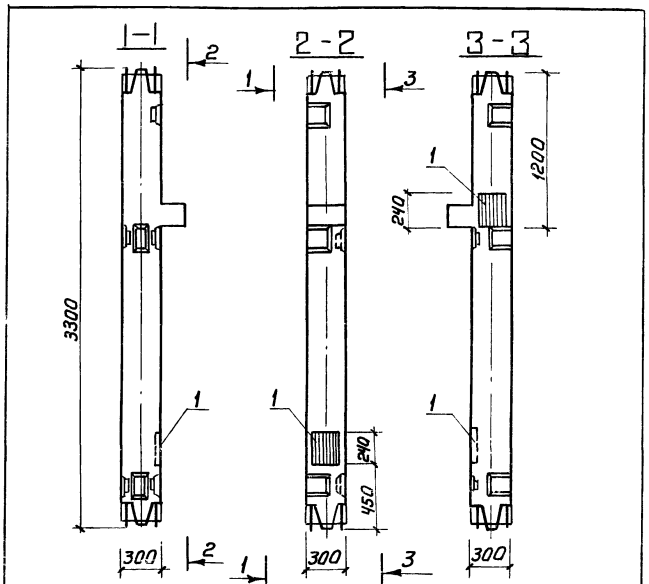

Формат	Зона	Поз	Обозначение	Наименование	Кол	Примеч.
				Документация		
			т.п 903-1-153-КЖИ-КСК-333-14-1у-б	Сборочный чертеж		
				Сборочные единицы		
Б.ч.			ИИ-04-2, в.12	Колонна КСК-333-14-1у	1	754кг
Б.ч.		1	ИИ-04-2, в.10 ч. II	Закладн. изд. М13	2	13,7кг

т.п. 903-1-153- КЖИ-КСК-333-14-1у-б

Колонна КСК-333-14-1у-б

Изм.	Лист	N докум.	Подп.	Дата
Исполн.		Полякова		
Рук. гр.		Сорокина		
Гл. конст.		Гальденштейн		
Нач. отд.		Гин		

Лит	Масса	Масшт
Р	0,768т	1:25
Лист	Листов	

САНТЕХПРОЕКТ

Инв. N подл. | Подп. и дата

Типовой проект 903-1-153 Альбом II. 84

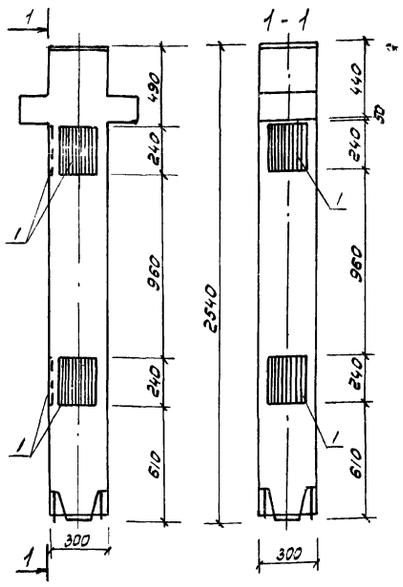

Форм.	Зона	Поз.	Обозначение	Наименование	Кол.	Примеч.
				Документация		
			т.п. 903-1-153-КЖИ-КВР-333-14-а	Сборочный чертеж		
				Сборочные единицы		
Б.Ч.			ИИ-04-2, в.7	Колонна КВР-333-14	1	600 кг
Б.Ч.		1	ИИ-04-2, в.10 ч.I	Закладн. изд. М13	4	27,4 кг

Т.П.903-1-153-КЖИ-КВР-333-14 а

Изм.	Лист	N докум.	Подпись	Дата
Испол.		Полякова		
Рук.гр.		Сорокина		
Гл.констр.		Сольдемшлегер		
Нач.отд.		Гин		

Колонна КВР-333-14-а

Лит	Масса	Масшт.
Р	0,627т	1:20
Лист	Листов	

САНТЕХПРОЕКТ

Типовой проект 903-1-153 Альбом II. 84

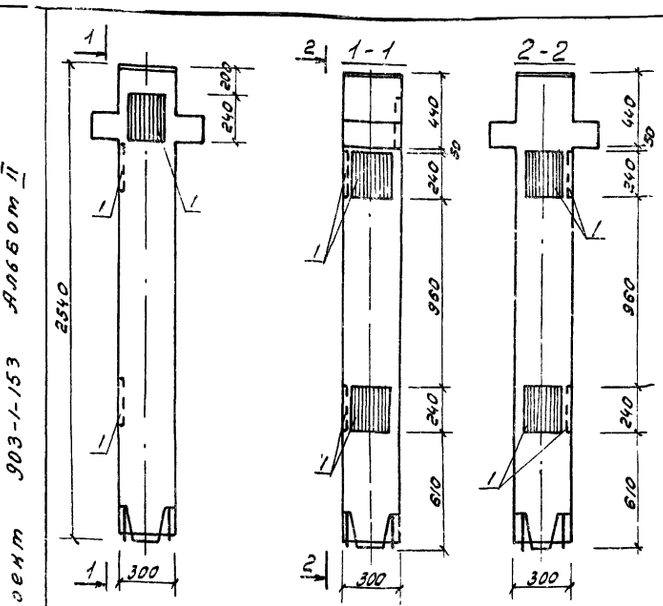

Форм.	Зона	Поз.	Обозначение	Наименование	Кол.	Примеч.
				Документация		
			т.п. 903-1-153 КЖИ-КВР-333-14-б	Сборочный чертеж		
				Сборочные единицы		
Б.Ч.			ИИ-04-2, в.7	Колонна КВР-333-14	1	600 кг
Б.Ч.		1	ИИ-04-2, в.10 ч.I	Закладн. изд. М13	5	34,3 кг

Т П.903-1-153-КЖИ-КВР-333-14 б

Изм.	Лист	N докум.	Подпись	Дата
Испол.		Полякова		
Рук.гр.		Сорокина		
Гл.констр.		Сольдемшлегер		
Нач.отд.		Гин		

Колонна КВР-333-14-б

Лит	Масса	Масшт.
Р	0,634т	1:20
Лит	Листов	

САНТЕХПРОЕКТ

Типовой проект 903-1-153 Альбом II. 82

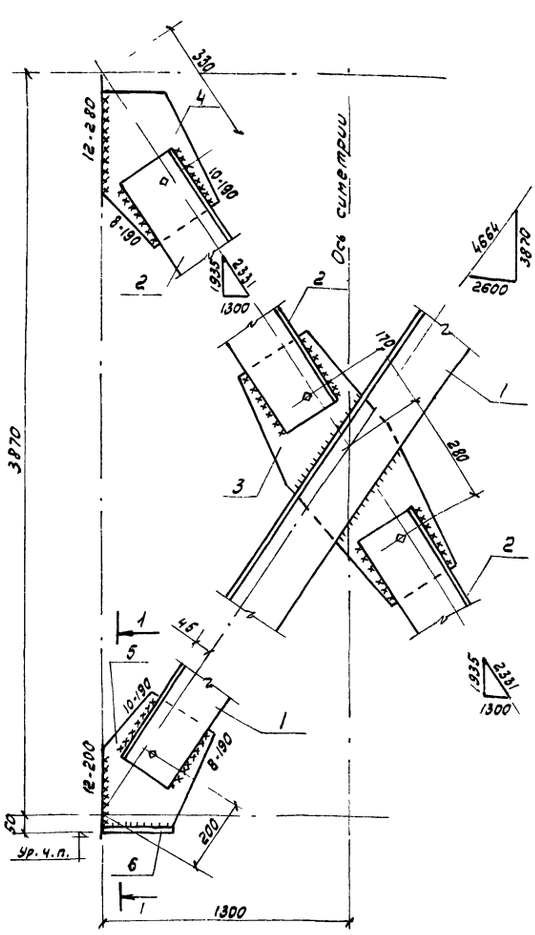

Марка	Масса
С-3	3263

Форм.	Зона	Поз.	Обозначение	Наименование	Кол.	Примеч.
				Детали		
Б.Ч.		1		L180×12 ГОСТ 8509-72, ℓ=4370	1	84,0 кг
Б.Ч.		2		То же ℓ=1980	2	76,0 кг
Б.Ч.		3		-б-12 ГОСТ 82-70, S=0,26	1	25,0 кг
Б.Ч.		4		То же S=0,1	2	19,2 кг
Б.Ч.		5		" S=0,1	2	19,2 кг
Б.Ч.		6		" S=0,05	2	9,6 кг

т.п. 903-1-153- -КЖИ-МСИ-3

Связь металлическая МСИ-3

Изм.	Лист	N докум.	Подпись	Дата
Испол.		Никифорова		
Рук.гр.		Сорокина		
Гл.констр.		Сольдемшлегер		
Нач.отд.		Гин		

Литер	Масса	Масш.
Р	326,3	1:10
Лист	Листов	

САНТЕХПРОЕКТ

Инв.№ подл. | Подп. и дата | Взам.инв.№

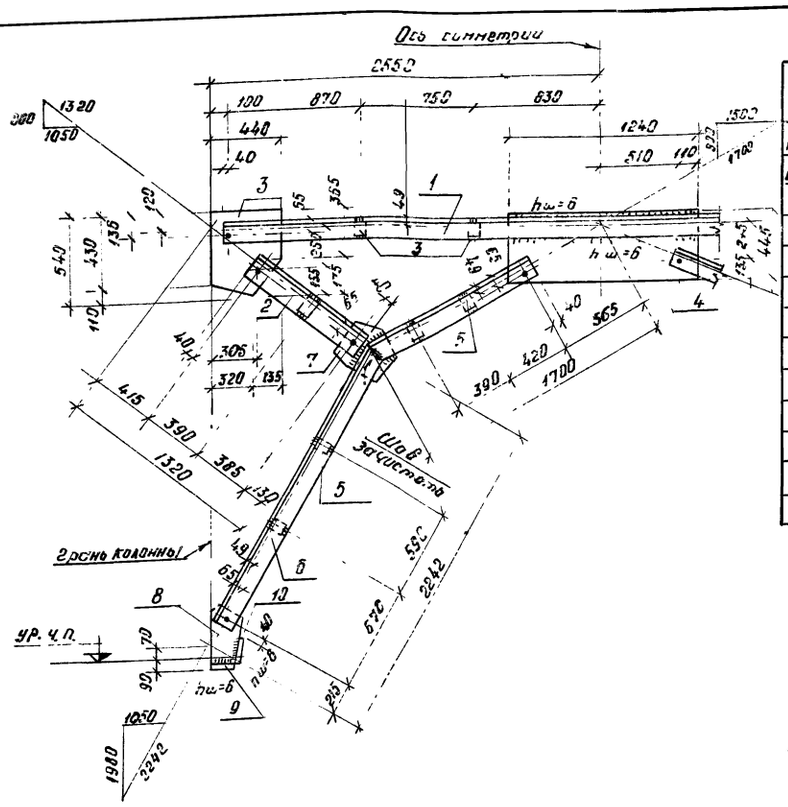

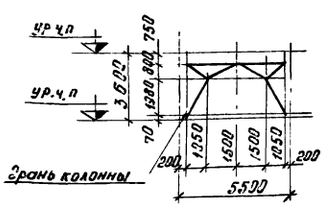

Формат	Зона	Поз.	Обозначение	Наименование	Кол.	Прим.
				Детали		
Б4		1		L 180×12 ГОСТ 8509-72 ℓ=4980	2	330.0 кг
"		2		L 180×12 ГОСТ 8509-72 ℓ=855	4	113.4 кг
"		3		-δ=12×440 ГОСТ 82-70 ℓ=540	2	44.8 кг
"		4		-δ=12×445 ГОСТ 82-70 ℓ=1240	1	52.0 кг
"		5		-δ=12×70 ГОСТ 82-70 ℓ=470	14	15.4 кг
"		6		L 180×12 ГОСТ 8509-72 ℓ=3498	2/2	231.6 кг / 231.6 кг
"		7		-δ=12×345 ГОСТ 82-70 ℓ=425	2	27.6 кг
"		8		-δ=12×280 ГОСТ 82-70 ℓ=370	2	19.6 кг
"		9		-δ=12×140 ГОСТ 103-76 ℓ=200	2	4.4 кг.
"		10		-δ=12×100 ГОСТ 103-76 ℓ=170	2	3.8 кг.
				Вес наплавленного металла 2%		21.5 кг.

Сварку производить электродами типа Э42-Т по ГОСТ 9467-75.

Детали сборки и крепления связи к колоннам см. ТДМ 22-1/70, стр 55

Поз. „6" выполнить в числителе - „Т" в знаменателе - „Н"

Отверстия в уголках d=19мм, в фасонках поз. „3" и „4" d=40 мм, в поз. „7" и „8" - d=22мм.

Изм.	Лист	N докум.	Подп.	Дата	ТП 903-1-153 - КЖИ - СВ-1			
Провер.		Смирнова			Вертикальная связь СВ-1	Литер	Масса	Масшт.
Исполн.		Сергеева				Р	1095.7 кг.	1:25
Рук. гр.		Леонова				Лист	Листов:	
Гл. конс.		Гольденшлагер					САНТЕХПРОЕКТ	
Нач. отд.		Зин						

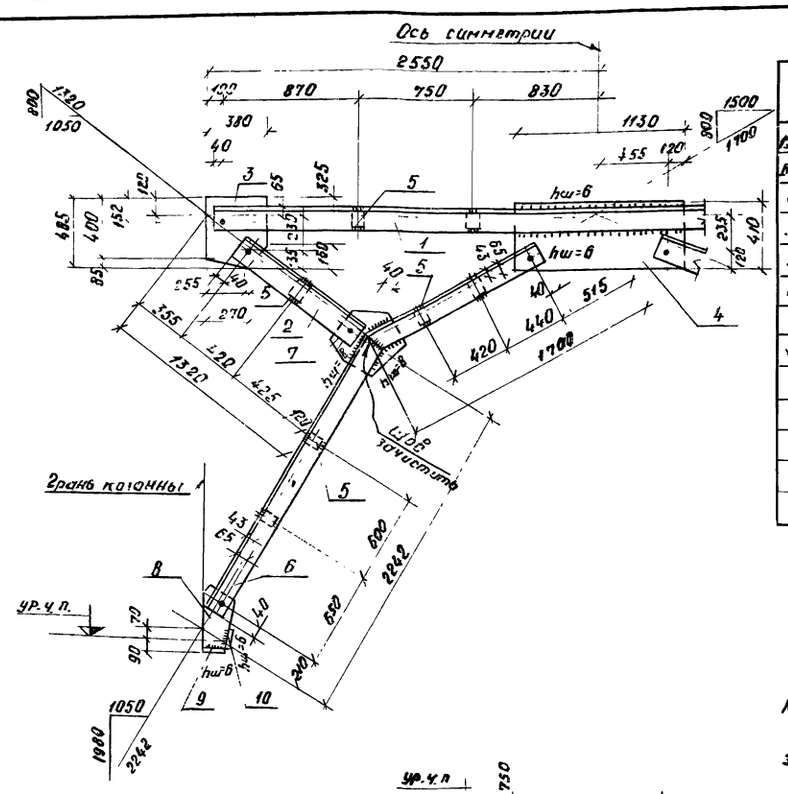

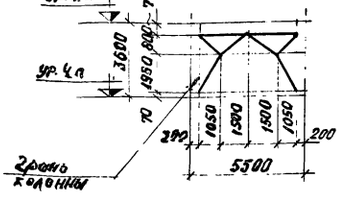

Формат	Зона	Поз.	Обозначение	Наименование	Кол.	Прим.
				Детали		
Б4		1		L 160×10 ГОСТ 8509-72 ℓ=4980	2	246.0 кг
"		2		L 160×10 ГОСТ 8509-72 ℓ=925	4	91.2 кг.
"		3		-δ=10×380 ГОСТ 82-70 ℓ=485	2	29.0 кг.
"		4		-δ=10×415 ГОСТ 82-70 ℓ=1130	1	36.8 кг.
"		5		-δ=10×70 ГОСТ 82-70 ℓ=150	14	11.2 кг.
		6		L 160×10 ГОСТ 8509-72 ℓ=3548	2/2	175.2 кг / 175.2 кг
"		7		-δ=10×360 ГОСТ 82-70 ℓ=385	2	21.8 кг.
		8		-δ=10×250 ГОСТ 82-70 ℓ=435	2	17.0 кг
		9		-δ=10×140 ГОСТ 103-76 ℓ=170	2	3.8 кг.
		10		-δ=10×100 ГОСТ 103-76 ℓ=200	2	3.2 кг.
				Вес наплавленного металла 2%		16.2 кг.

Детали сборки и крепления связи к колоннам см ТДМ 22-1/70 стр. 61.

Поз. 6 выполнить в числителе „Т" в знаменателе - „Н"

Отверстия в уголках d=19 мм в фасонках поз. „3" и „4" d=40мм. в поз. „7" и „8" - d=22 мм

Сварку производить электродами типа Э 42-Т ГОСТ 9467-75

Изм.	Лист	N докум.	Подп.	Дата	ТП 903-1-153 - КЖИ - СВ2			
Провер.		Смирнова			Вертикальная связь СВ-2	Литер	Масса	Масшт.
Исполн.		Сергеева				Р	826.6 кг.	1:25
Рук. гр.		Леонова				Лист	Листов	
Гл. конс.		Гольденшлагер					САНТЕХПРОЕКТ	
Нач. отд.		Зин						

Альбом II. 82

Типовой проект 903-1-153

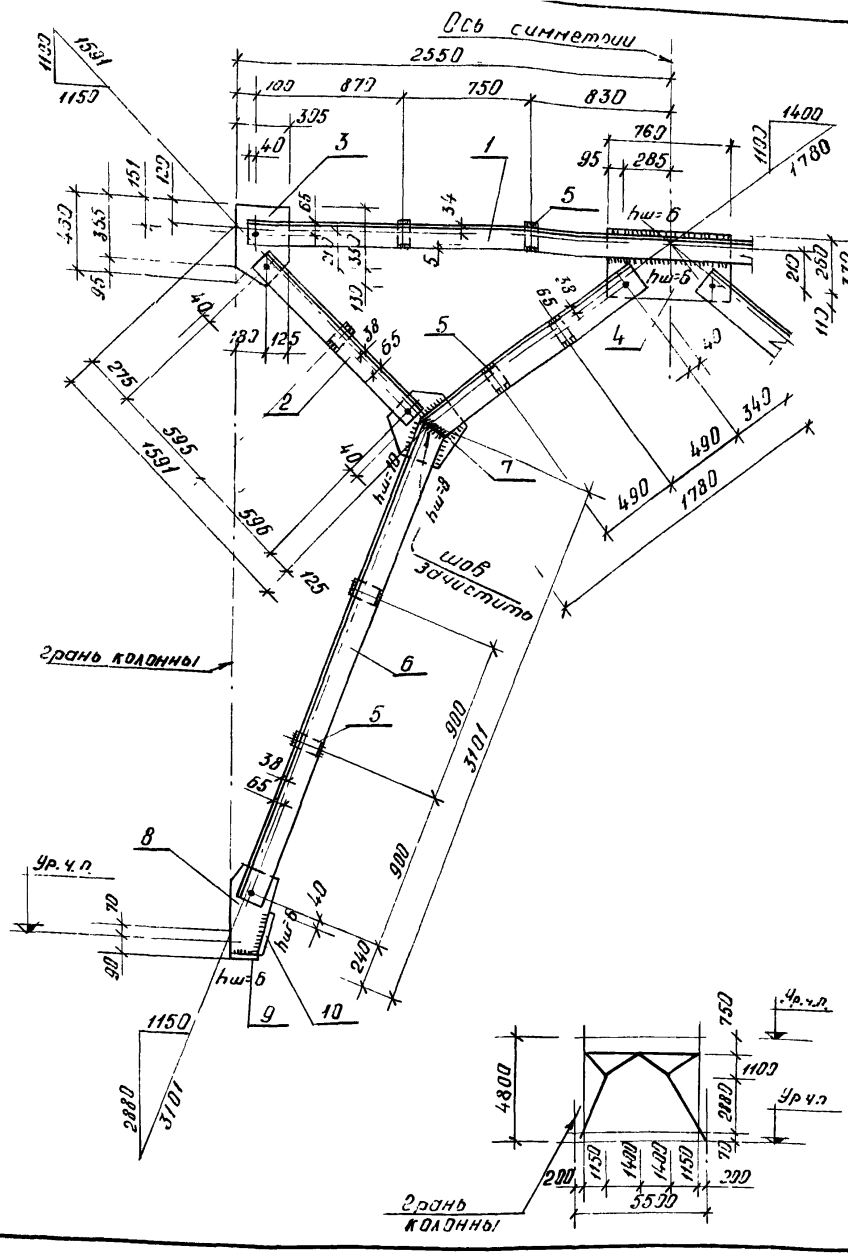

Формат	Зона	Поз.	Обозначение	Наименование	Кол.	Прим.
12г				Детали		
54		1		∟125×9 ГОСТ 8509-72 ℓ=4985	2	172.0кг
"		2		∟140×10 ГОСТ 8509-72 ℓ=1271	4	199.2кг
"		3		-б=12×305 ГОСТ 82-70 ℓ=450	2	25.6кг
"		4		-б=12×370 ГОСТ 82-70 ℓ=720	1	25.0кг
"		5		-б=12×100 ГОСТ 103-76 ℓ=130	14	13.8кг
"		6		∟140×10 ГОСТ 8509-72 ℓ=4610	2/2	193кг/194кг
"		7		-б=12×315 ГОСТ 82-70 ℓ=335	2	22.8кг
"		8		-б=12×240 ГОСТ 82-70 ℓ=490	2	22.2кг
"		9		-б=12×140 ГОСТ 103-75 ℓ=150	2	4.2кг
"		10		-б=12×140 ГОСТ 103-75 ℓ=220	2	5.3кг
				Вес наплавленного мет. 2%		15.0кг

Сварку производить электродами типа Э42-Т по ГОСТ 9467-75.

Детали сборки и крепления связи к колоннам см. ТДМ 22-1/70, стр. 65.

Поз. „6" выполнить в числителе - „Т", в знаменателе - „Н".

Отверстия в уголках d=19мм в фасонках поз. „3" и „4" d=40мм, в поз „7" и „8" d=22мм.

Изм.	Лист	№ докум.	Подп.	Дата
Исполн.	Смирнова			
Рук. гр.	Терновая			
Гл. констр.	Ольденшлягер			
Нач. отд.	Зин			

ТП 903-1-153 - КЖИ - СВ-4

Вертикальная связь СВ-4

Литер	Масса	Масшт.
Р	817.0кг	1:25
Лист	Листов	

САНТЕХПРОЕКТ

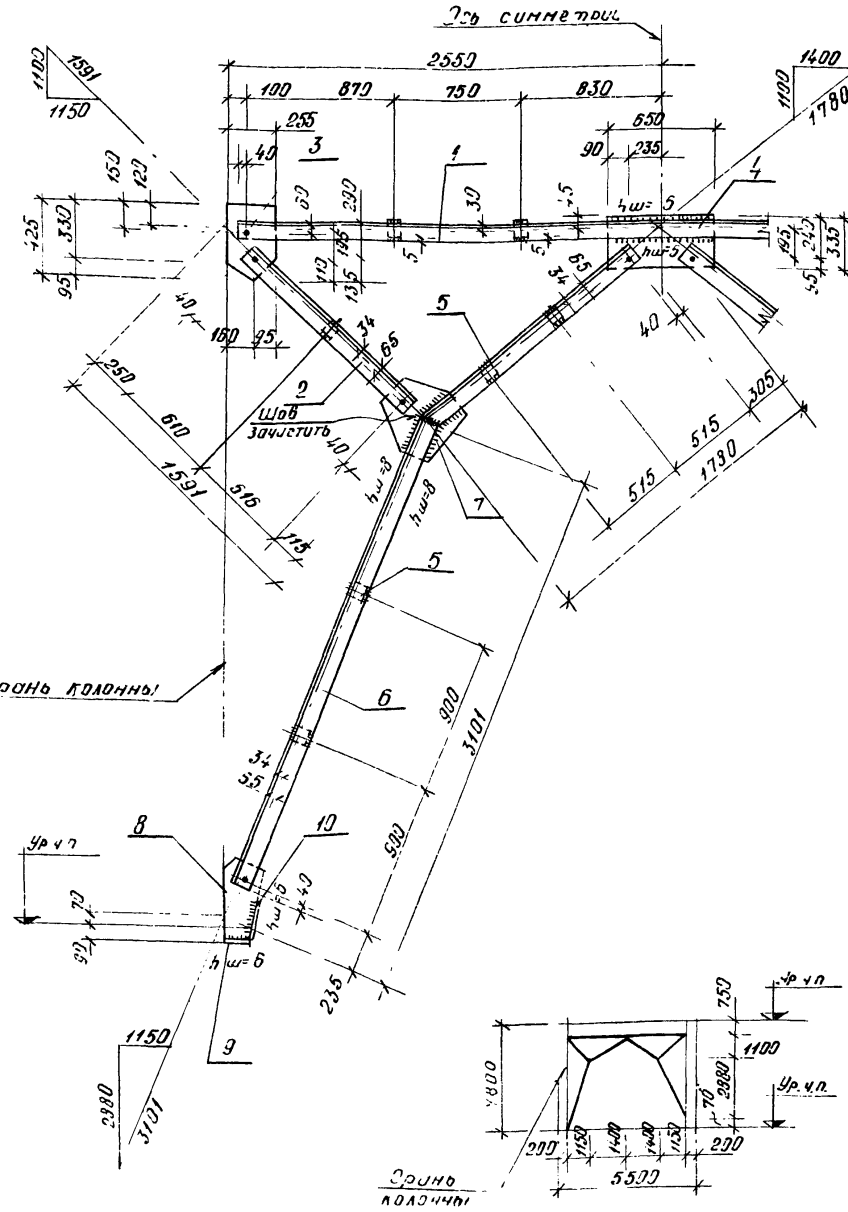

Формат	Зона	Поз.	Обозначение	Наименование	Кол.	Прим.
12г				Детали		
64		1		∟110×8 ГОСТ 8509-72 ℓ=4980	2	134.7кг
"		2		∟125×9 ГОСТ 8509-72 ℓ=1306	4	90.4кг
"		3		-б=10×255 ГОСТ 82-70 ℓ=425	2	17.0кг
"		4		-б=10×335 ГОСТ 82-70 ℓ=650	1	17.1кг
"		5		-б=10×100 ГОСТ 103-76 ℓ=115	14	10.8кг
"		6		∟125×9 ГОСТ 8509-72 ℓ=4640	2/2	160.8кг/150.8кг
"		7		-б=10×280 ГОСТ 82-70 ℓ=335	2	14.8кг
"		8		-б=10×210 ГОСТ 82-70 ℓ=445	2	14.6кг
"		9		-б=10×140 ГОСТ 103-76 ℓ=130	2	2.8кг
"		10		-б=10×140 ГОСТ 82-70 ℓ=240	2	5.4кг
				Вес наплавленного мет. 2%		12.7кг

Сварку производить электродами типа Э42-Т по ГОСТ 9467-75.

Детали сборки и крепления связи к колоннам см. ТДМ 22-1/70, стр. 66.

Поз. „6" выполнить в числителе, - „Т", в знаменателе - „Н".

Отверстия в уголках d=19мм, в фасонках поз „3" и „4" d=40мм, в поз „7" и „8" d=22мм

Изм.	Лист	№ докум.	Подп.	Дата
Исполн.	Смирнова			
Рук. гр.	Терновая			
Гл. констр.	Ольденшлягер			
Нач. отд.	Зин			

ТП 903-1-153 -КЖИ-СВ-3

Вертикальная связь СВ-3

Литер	Масса	Масшт.
Р	647.9кг	1:25
Лист	Листов	

САНТЕХПРОЕКТ

Типовой проект 903-1-153 Альбом II. 82

Инв. № подл. | Подп. и дата | Взам. инв. №

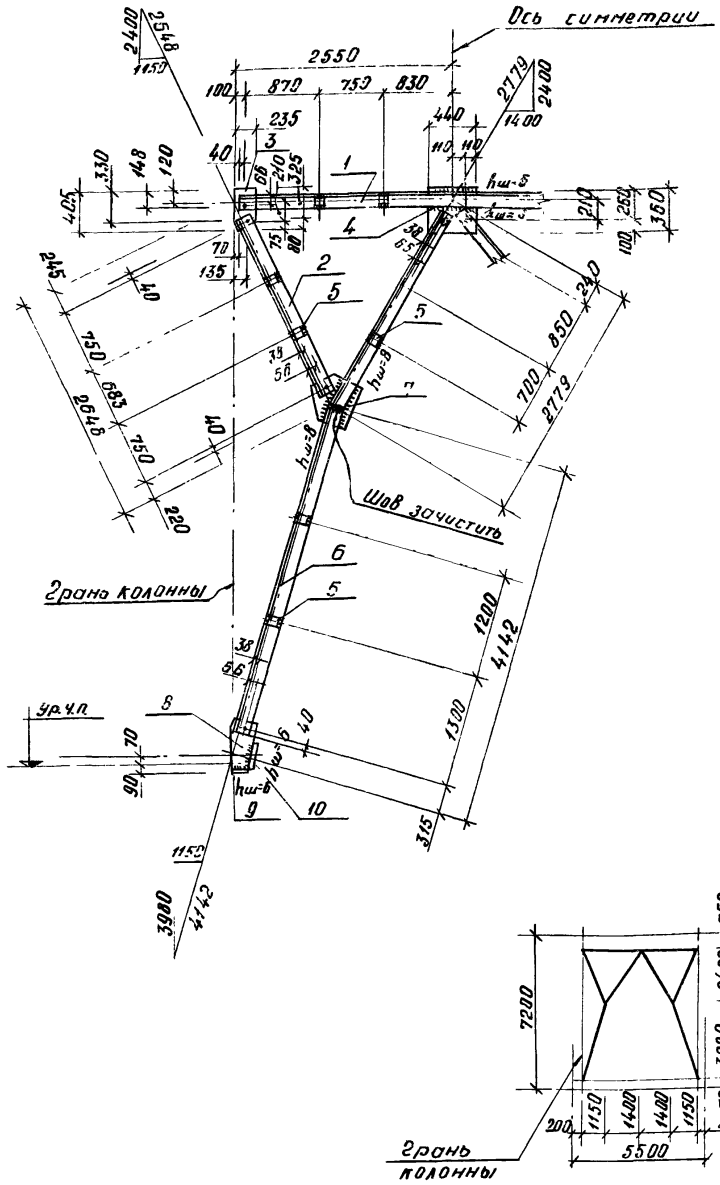

Формат	Зона	Поз.	Наименование	Обозначение	Кол.	Прим.
12г				Детали		
Б4		1		L140×9 ГОСТ 8509-72 ℓ=4980	2	192.4 кг
"		2		L140×9 ГОСТ 8509-72 ℓ=2263	4	175.6 кг
"		3		-б=12×235 ГОСТ 82-70 ℓ=405	2	18.2 кг
"		4		-б=12×360 ГОСТ 82-70 ℓ=440	1	14.9 кг
"		5		-б=12×70 ГОСТ 103-76 ℓ=130	16	14.4 кг
"		6		L 140×9 ГОСТ 8509-72 ℓ=5585	2/2	255.5кг / 255.5кг
"		7		-б=12×430 ГОСТ 82-70 ℓ=460	2	37.2 кг
"		8		-б=12×235 ГОСТ 82-70 ℓ=575	2	25.4 кг
"		9		-б=12×140 ГОСТ 103-72 ℓ=170	2	4.4 кг
"		10		-б=12×140 ГОСТ 82-70 ℓ=320	2	8.4 кг
				Вес наплавленного мет. 2%		20.0 кг

Детали сборки и крепления связи к колоннам см. ТДМ 22-1/70, стр. 60

Поз. „6" выполнить в числителе - „Т", в знаменателе - „Н"

Отверстия в уголках d= 19мм, в фасонках поз. „3" и „4" d= 40мм, в поз. „7" и „8" - d= 22мм

Сварку производить электродами типа Э42-Т ГОСТ 9467-75.

Изм.	Лист	N докум.	Подп.	Дата	ТП 903-1-153-КЖИ-СВ-5.			
Провер.		Смирнова			Вертикальная связь СВ-5	Литер	Масса	Масшт.
Исполн.		Сергеева				Р	1022.1кг	
Рук. гр.		Терновая				Лист	Листов	
Гл. конс.		Гольденштейн				САНТЕХПРОЕКТ		
Нач. отд.		Зин						

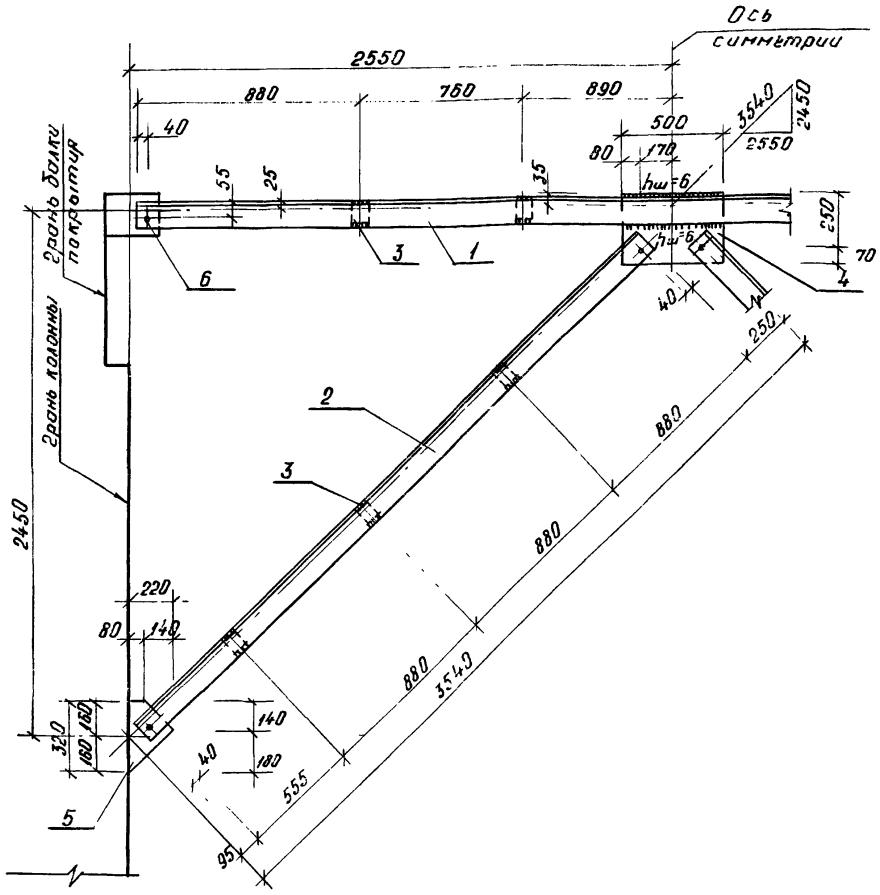

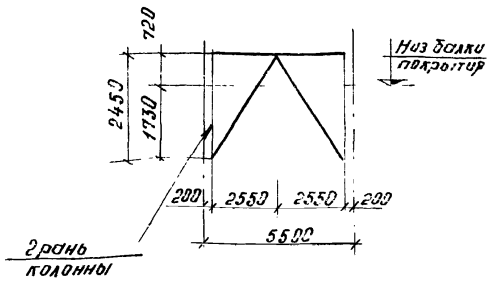

Форм.	Зона	Позиц.	Наименование	Обозначение	Кол.	Прим.
12г				Детали		
Б4		1		L 90×8 ГОСТ 8509-72, ℓ=5060	2	110.0 кг
"		2		L 90×8 ГОСТ 8509-72, ℓ=3275	4	143.0 кг
"		3		-б=8×70 ГОСТ 103-76, ℓ=80	10	3.5 кг
"		4		-б=8×320 ГОСТ 82-70, ℓ=500	1	10.0 кг
"		5		-б=8×320 ГОСТ 82-70 ℓ=220	2	8.8 кг
"		6		-б=8×110 ГОСТ 103-76, ℓ=240	2	3.3 кг
				Вес наплавленного мет. 2%		5.6 кг

Детали сборки и крепления связи к колоннам см. ТДМ 22-1/70, стр. 71.

Сварку производить электродами типа Э42-Т ГОСТ 9467-75.

Отверстия в уголках d= 19мм, в фасонках поз. „4" и „6" d= 40мм, в поз. „5" d= 22мм.

Изм.	Лист	N докум.	Подп.	Дата	ТП 903-1-153-КЖИ-СВ-6			
Провер.		Хохлова			Вертикальная связь СВ-6	Литер	Масса	Масшт.
Исполн.		Смирнова				Р	284.2кг	
Рук. гр.		Терновая				Лист	Листов	
Гл. конс.		Гольденштейн				САНТЕХПРОЕКТ		
Нач. отд.		Зин						

Альбом III. 82

Типовой проект 903-1-153

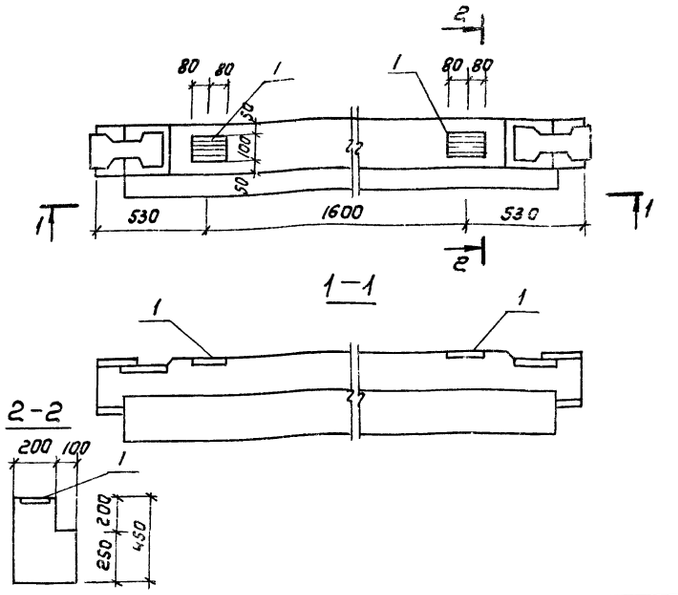

Формат	Зона	Поз.	Обозначение	Наименование	Кол.	Примеч.
				Документация		
			Т.П.903-1-153 КЖИ-Р-40-27-а	Сборочный чертеж		
				Сборочные единицы		
Б.Ч.			ИИ-04-0 в.6	Ригель Р-40-27	1	760кг
Б.Ч.		1	то же	Закладн. дет. МР7	2	2,73кг

Изм.	Лист	N докум.	Подп.	Дата
Исполн.		Полякова		15.2.82
Рук.гр.		Сорокина		31.111.82
Гл.спец.		Антонов		
Гл.конст.		Ламакин		
Нач.отд.		Ерзин		

Т.П. 903-1-153-КЖИ-Р-40-27-а

Ригель Р-40-27-а

Лит	Масса	Масшт.
Р	0,753т	1:20
Лист	Листов	

САНТЕХПРОЕКТ

Инв.№ подл. | Подпись и дата

Альбом III. 82

Типовой проект 903-1-153

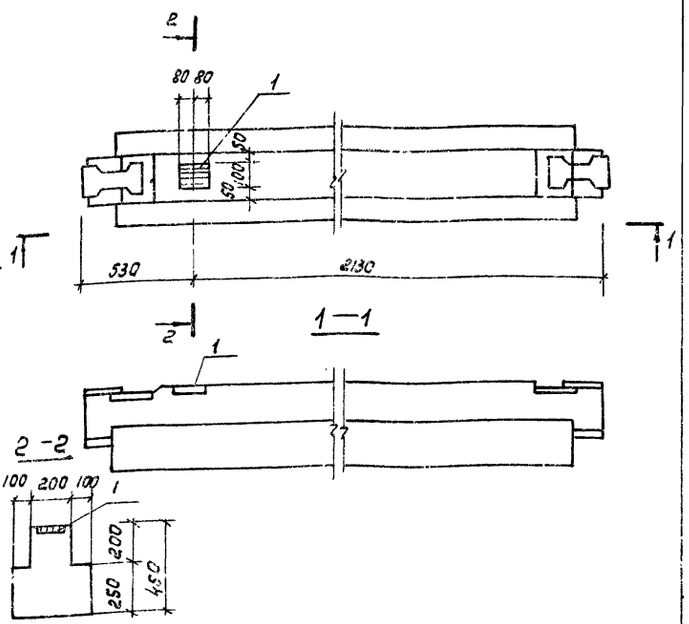

Формат	Зона	Поз.	Обозначение	Наименование	Кол.	Прим.
				Документация		
			Т.П.903-1-153-КЖИ-Р2-72-27-а	Сборочный чертеж		
				Сборочные единицы		
БЧ			ИИ-04-0 в.6	Ригель Р2-72-27	1	870кг
БЧ		1	то же	Закладн. дет. МР7	1	1,366кг

Изм.	Лист	N докум.	Подпись	Дата
Исполн.		Полякова		15.2.82
Рук.гр.		Сорокина		31.111.82
Гл.спец.		Антонов		
Гл.конс.		Ламакин		
Нач.отд.		Ерзин		

Т.П.903-1-153-КЖИ-Р2-72-27-а

Ригель Р2-72-27-а

Лит.	Масса	Масшт.
Р	0,872т	1:20
Лист	Листов	

САНТЕХПРОЕКТ

Инв.№ подл. | Подпись и дата

Альбом III. 82

Типовой проект 903-1-153

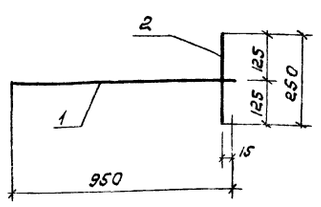

Формат	Зона	Поз.	Обозначение	Наименование	Кол.	Примеч.
				Детали		
Б.Ч.		1		ф10 А III ГОСТ 5781-75 ℓ=950	1	0,59 кг
Б.Ч.		2		ф10 А III ГОСТ 5781-75 ℓ=250	1	0,15 кг

Изм.	Лист	N докум.	Подп.	Дата
Исполн.		Полякова		15.2.82
Рук.гр.		Сорокина		31.111.82
Гл.спец.		Антонов		
Гл.конст.		Ламакин		
Нач.отд.		Ерзин		

Т.П. 903-1-153-КЖИ-АС-1

Анкер АС-1

Лит	Масса	Масшт.
Р	0,74кг	Б/М
Лист	Листов	

САНТЕХПРОЕКТ

Инв.№ подл. | Подпись и дата

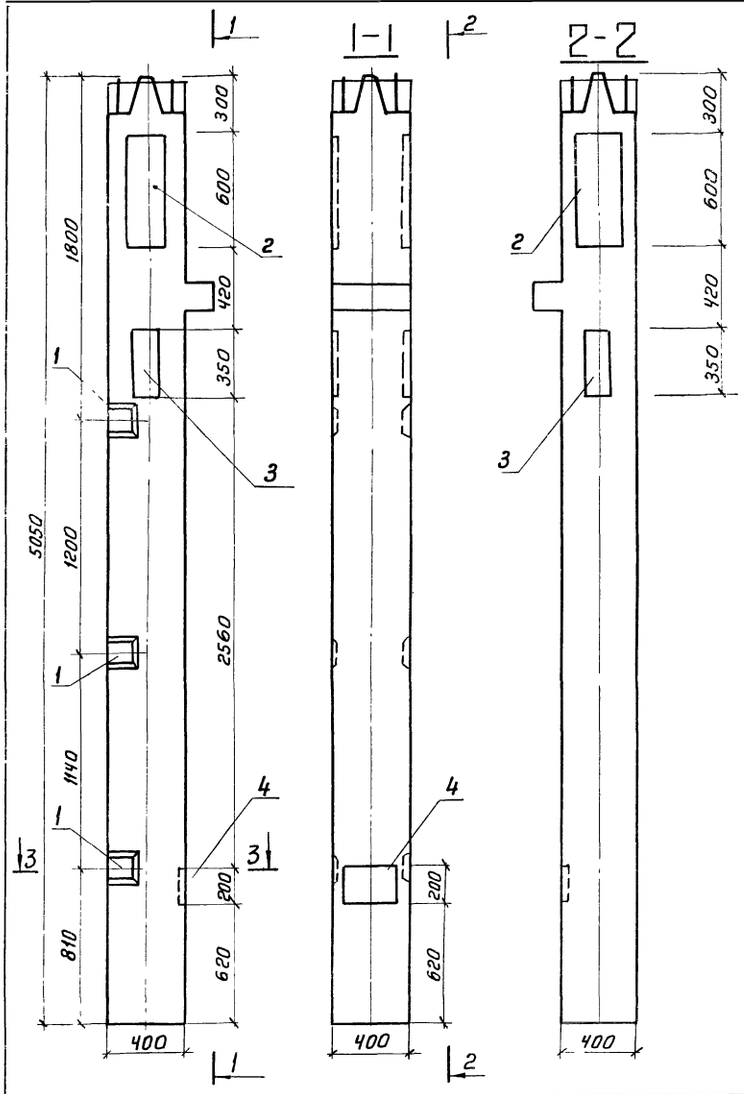

Формат	Зона	Поз	Обозначение	Наименование	Кол.	Примеч.
				Документация		
			тп 903-1-153-КЖИ КНК-436-52-б	сборочный чертеж		
				сборочные единицы		
Б.Ч.			ИИ-04-2, в. 4	Колонна КНК-436-52	1	2030 кг
Б.Ч.		1	ИИ-04-2, вып. II ч. II	Закладн. дет. МС-1	3	9,87 кг
Б.Ч.		2	ИИ-04-2, в. 19	То же М5-9-1	1	46,1 кг
Б.Ч.		3	То же	— „ — М5-10-1	1	25,34 кг
Б.Ч.		4	— „ —	— „ — М12	1	13,11 кг

Изм.	Лист	№ докум.	Подп.	Дата
Исполн.		Полякова		
Рук. гр.		Сорокина		
Гл. конст.		Гольденштейн		
Нач. отд.		Рин		

тп 903-1-153 – КЖИ-КНК-436-52-б

Колонна КНК-436-52-б

Лит	Масса	Масштаб
Р	2,124 т	1:20
Лист	Листов	

САНТЕХПРОЕКТ

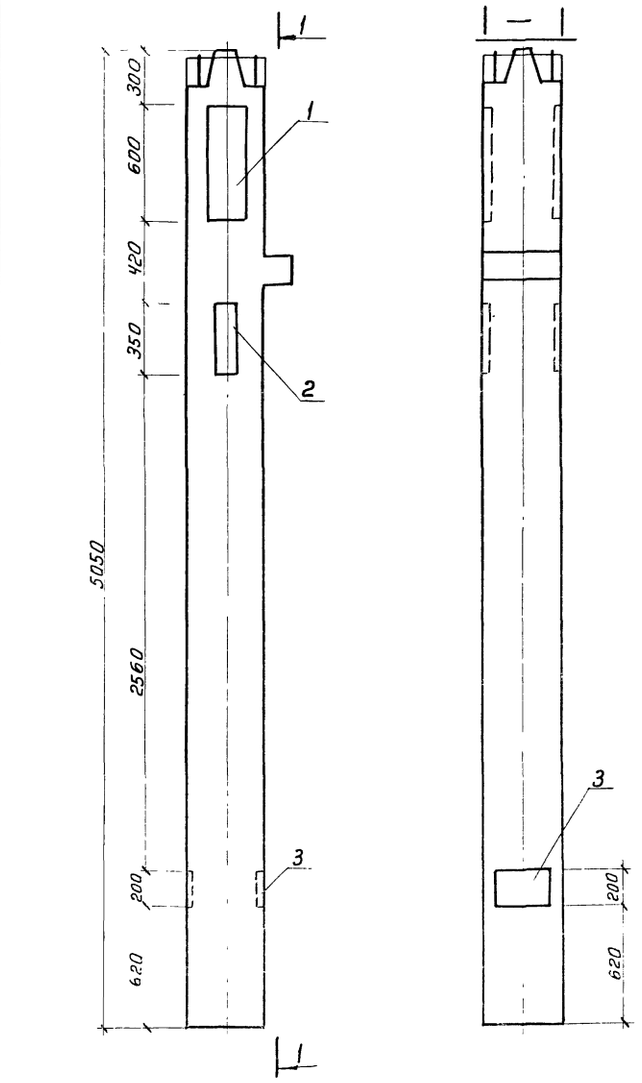

Формат	Зона	Поз	Обозначение	Наименование	Кол.	Примеч.
				Документация		
			тп 903-1-153-КЖИ КНК-436-52 а	сборочный чертеж		
				сборочные единицы		
			ИИ-04-2, в 4	Колонна КНК-436-52	1	2030 кг
Б.Ч.		1	ИИ-04-2, в 19	Закладн. дет. М5-9-1	1	46.1 кг
Б.Ч.		2	То же	То же М5-10-1	1	25.34 кг
Б.Ч.		3	— „ —	— „ — М12	1	13,11 кг

Изм.	Лист	№ докум.	Подпись	Дата
Исполн.		Полякова		
Рук. гр.		Сорокина		
Гл. конст.		Гольденштейн		
Нач. отд.		Син		

тп 903-1-153 – КЖИ-КНК-436-52 а

Колонна КНК-436-52-а

Лит	Масса	Масштаб
Р	2,114 т	1:20
Лист	Листов	

САНТЕХПРОЕКТ

Альбом II 82

Типовой проект 903-1-153

Инв. № подл. | Подпись и дата

КНК-436-52-В

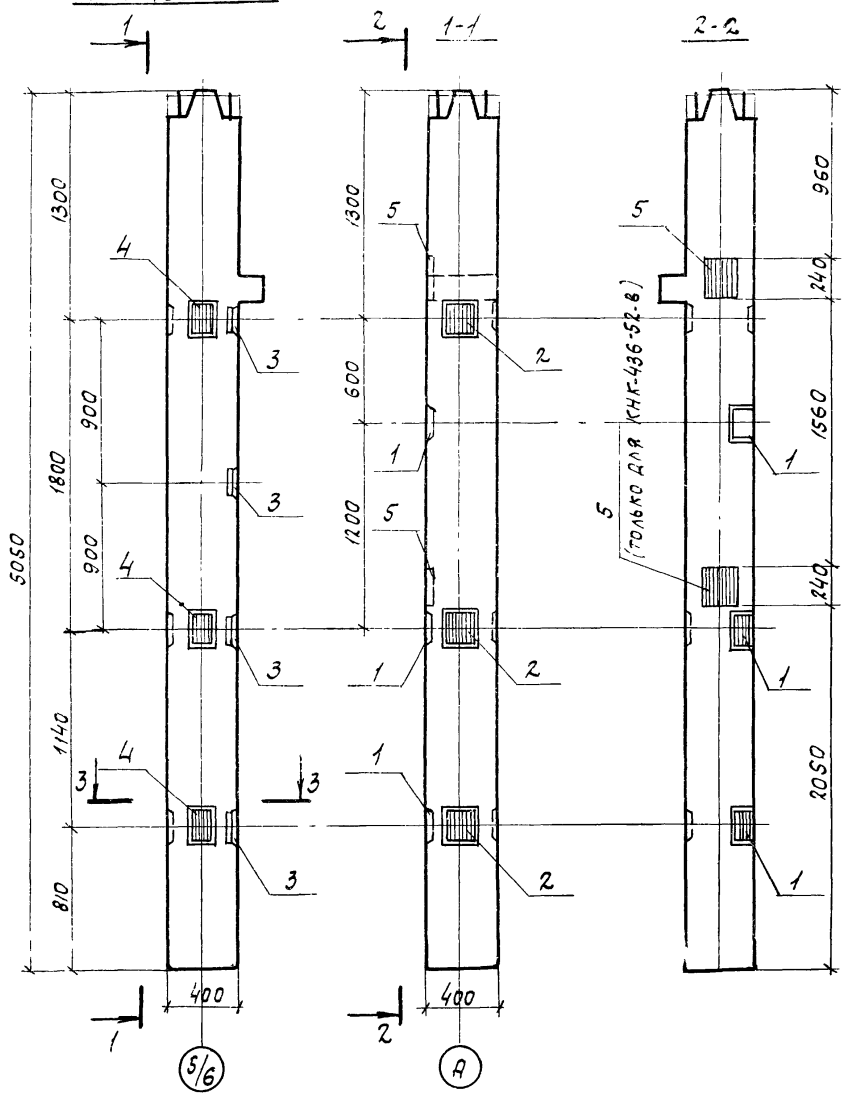

Колонна КНК-436-52-Г
зеркальна относительно оси 5/6

Формат	Зона	Поз.	Обозначение	Наименование	Кол.	Примеч.
				Документация		
			Т.П 903-1-153-КЖИ-КНК-436-52В	Сборочный чертеж		
				Сборочные единицы		
			ИИ-04-2, вып. 4	Колонна КНК-436-52	1	2030 кг
		1	ИИ-04-2, вып. 11 ч. II	Закладн. МС-1	3	9.87 кг
		2	То же	То же МС-2	3	6.93 кг
		3	"	" МС-4	4	9.87 кг
		4	"	" МС-5	3	6.60 кг
		5	ИИ-04-2, вып. 10 ч. II	" М13	2	1370 кг
				Документация		
			Т.П. 903-1-153-КЖИ-КНК-436-52-Г	Сборочный чертеж		
				Сборочные единицы		
			ИИ-04-2, вып. 4	Колонна КНК-436-52	1	2030 кг
		1	ИИ-04-2, вып. 11 ч. II	Закладн. МС-1	3	9.87 кг
		2	То же	То же МС-2	3	6.93 кг
		3	"	" МС-4	4	9.87 кг
		4		" МС-5	3	6.60 кг
		5	ИИ-04-2, вып. 10 ч. II	" М-13	1	6.85 кг

Т.П. 903-1-153 КЖИ-КНК-436-52-В
КЖИ-КНК-436-52-Г

Изм.	Лист	N докум.	Подп.	Дата
Исполн.	Сударикова			
Рук. гр.	Сорокина			
Гл. конст.	Гольденшлюгер			
Нач. отд.	Гин			

Колонны КНК-436-52-В
КНК-436-52-Г

Лит	Масса	Масшт.
Р	2077 кг / 2070 кг	
Лист	Листов	

САНТЕХПРОЕКТ

КСК-472-52-В

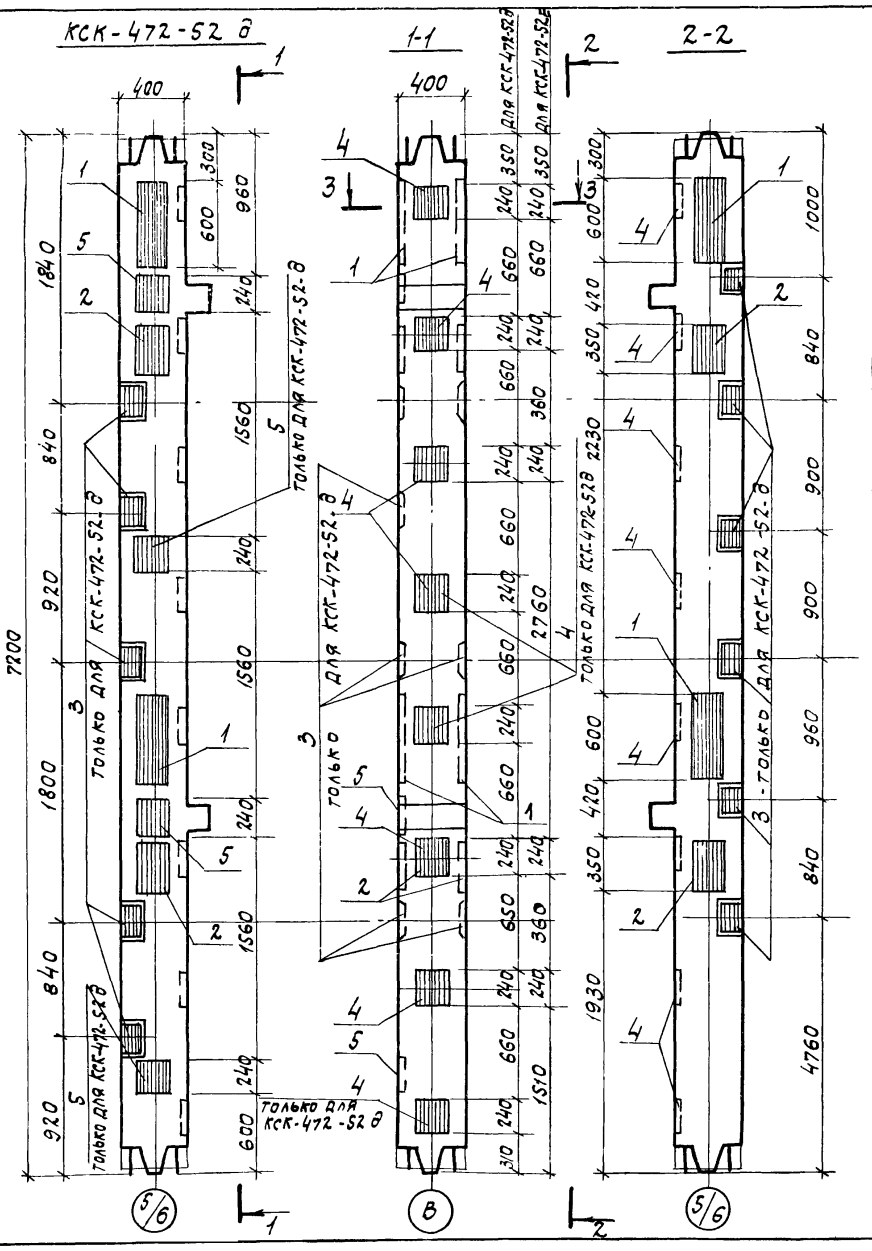

Колонна КСК-472-52-Е
зеркальна относительно оси 5/6

Формат	Зона	Поз.	Обозначение	Наименование	Кол.	Примеч.
				Документация		
			Т.П 903-1-153-КЖИ-КСК-472-52В	Сборочный чертеж		
				Сборочные единицы		
			ИИ-04-2, Вып 4	Колонна КСК-472-52	1	288.0 кг
		1	ИИ-04-2, Вып. 19	Закладн. МС-9-1	2	92.2 кг
		2	То же	То же М1-10-7	2	50.68 кг
		3	ИИ-04-2, вып. 11 ч. II	" МС-1	11	19.74 кг
		4	ИИ-04-8, Вып 3	" М-2	8	54.4 кг
		5	ИИ-04-2, Вып. 10 ч. II	" М13	4	27 40 кг
				Документация		
			Т.П. 903-1-153-КЖИ-КСК-472-52 Е	Сборочный чертеж		
				Сборочные единицы		
			ИИ-04-2, Вып. 4	Колонна КСК-472-52	1	2880 кг
		1	ИИ-04-2, Вып. 19	Закладн. МС-9-1	2	92.2 кг
		2	То же	То же МС-10-1	2	50.68 кг
		4	ИИ-04-8, Вып. 3	" М-2	5	34.0 кг
		5	ИИ-04-2, Вып. 10 ч. II	" М13	2	13.70 кг

Т.П. 903-1-153- КЖИ-КСК-472-52-В
КЖИ-КСК-472-52-Е

Изм.	Лист	N докум.	Подп.	Дата
Исполн.	Сударикова			
Рук. гр.	Сорокина			
Гл. конст.	Гольденшлюгер			
Нач. отд.	Гин			

Колонны КСК-472-52-В
КСК-472-52-Е

Лит	Масса	Масшт.
Р	3024 кг / 2997 кг	
Лист	Листов	

САНТЕХПРОЕКТ

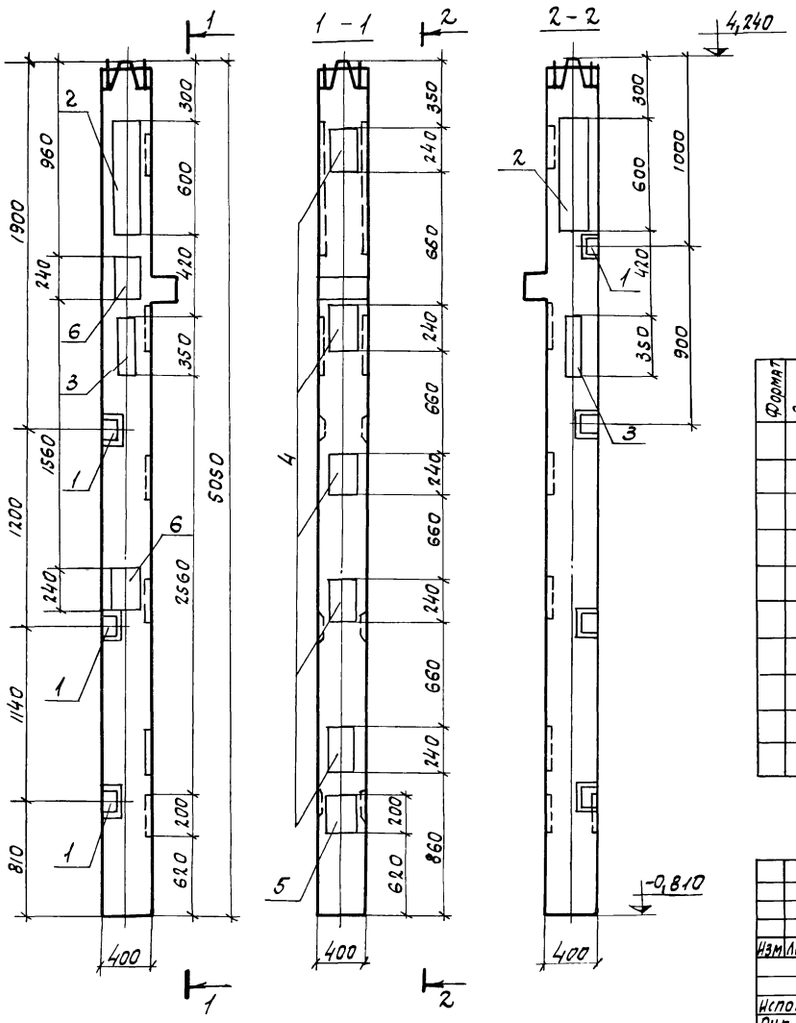

Формат	Зона	Поз.	Обозначение	Наименование	Кол.	Примеч.
				Документация		
			т.п. 903-1-153-КЖИ-КНК-436-52 д	Сборочный чертеж		
				Сборочные единицы		
			НИ-04-2, в.4	Колонна КНК-436-52		2030кг
		1	НИ-04-2, в.II ч.II	Закладн. дет. МС1	4	9.87кг
		2	НИ-04-2, в.19	—"— МС-9-1	1	46.1кг
		3	То же	—"— МС-10-1	1	25.34кг
		4	НИ-04-8, в.3	—"— М2	5	34.0кг
		5	НИ-04-2, в.19	—"— М12	1	13.11кг
		6	НИ-04-2, в.10 ч.II	—"— М13	2	13.7кг

Изм.	Лист	№ докум.	Подп.	Дата
Исполн.	Полякова			
Рук. гр.	Сорокина			
Гл. конст.	Гольденшлюгер			
Нач. отд.	Гин			

Т.п. 903-1-153-КЖИ-КНК-436-52-д

Колонна КНК-436-52-д

Лит.	Масса	Масшт.
	21.72т	
Лист	Листов	
САНТЕХПРОЕКТ		

КСК-436-52-1у-Б

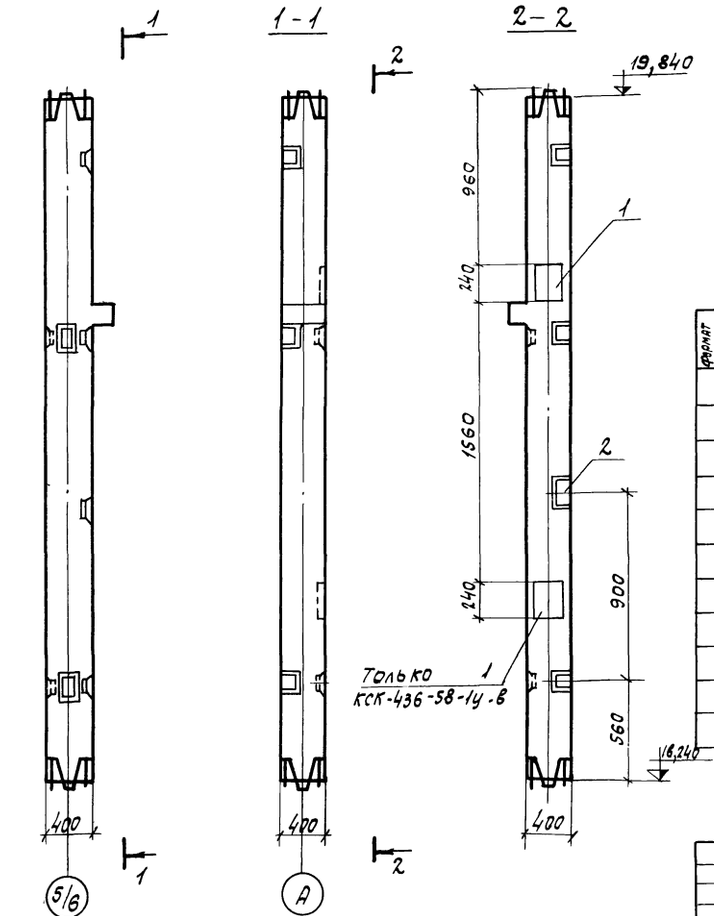

Колонна КСК-436-52-1у-в, зеркальна колонне КСК-436-52-1у-Б относительно оси „5/6"

Формат	Зона	Поз.	Обозначение	Наименование	Кол.	Примеч.
				Документация		
			т.п 903-1-153-КЖИ-КСК-436-52-1у-Б	Сборочный чертеж		
				Сборочные единицы		
			НИ-04-2, в.11 ч.II	Колонна КСК-436-52-1у		1449кг
		1	НИ-04-2, в 10 ч. II	Закладн. дет. М13	1	6.85кг
		2	НИ-04-2, в.11 ч.II	То же МС-1	1	
				Документация		
			т.п. 903-1-153-КЖИ-КСК-436-52-1у.в	Сборочный чертеж		
				Сборочные единицы		
			НИ-04-2, в 11 ч. II	Колонна КСК-436-52-1у		1449кг
		1	НИ-04-2, в.10 ч II	Закладн. дет. М13	2	13.7кг

Изм.	Лист	№ докум.	Подп.	Дата
Исполн.	Полякова			
Рук. гр.	Сорокина			
Гл. конст.	Гольденшлюгер			
Нач. отд.	Гин			

Т.п. 903-1-153-КЖИ-КСК-436-52-1у.Б
КСК-436-52-1у.в

КСК-436-52-1у-Б
КСК-436-52-1у-в

Лит.	Масса	Масшт.
	1.456т 1.463т.	
Лист	Листов	
САНТЕХПРОЕКТ		

Альбом II. 82

Типовой проект 903-1-153

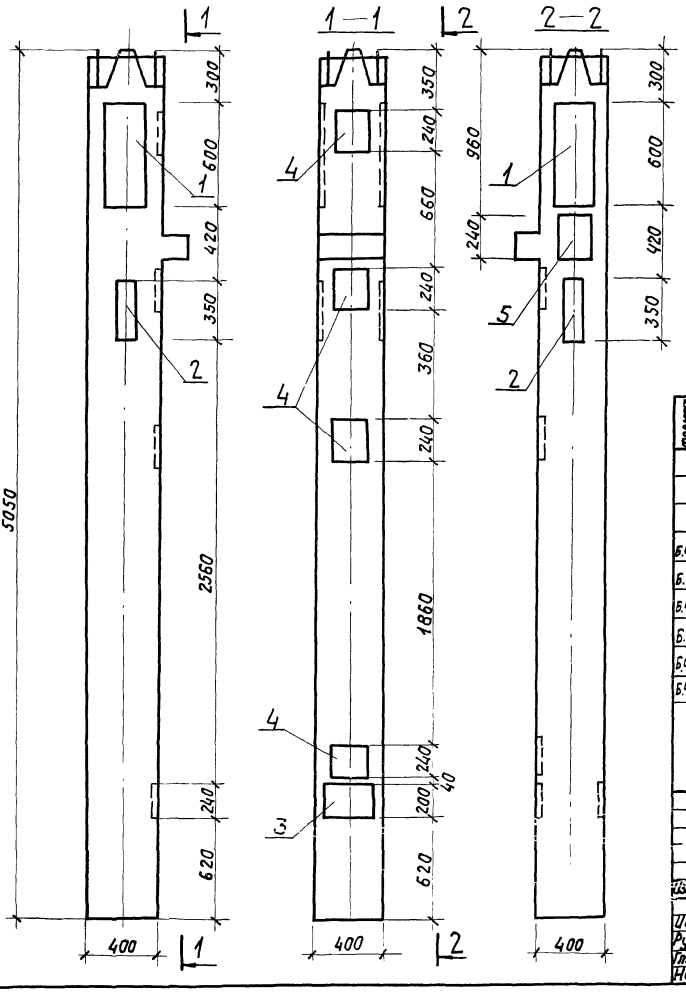

Формат	Зона	Поз.	Обозначение	Наименование	Кол.	Прим.
				Документация		
			т.п. 903-1-153-кжи-КНК-436-52-Е	Сборочный чертеж		
				Сборочные единицы		
Б.ч			ИИ-04-2, в.4	Колонна КНК-436-52	1	2030кг
Б.ч		1	ИИ-04-2, в.19	Закладн. М5-9-1	1	46,1кг
Б.ч		2	то же	—"— М5-10-1	1	25,34кг
Б.ч		3	"	—"— М12	1	13,11кг
Б.ч		4	ИИ-04-8, в.3	—"— М12	4	27,2кг
Б.ч		5	ИИ-04-2, в.10 ч.II	—"— М13	1	6,85кг

Изм.	Лист	N докум.	Подп.	Дата
Исполн.	Полякова			
Рук. гр.	Сорокина			
Гл. конст.	Гольденштюгер			
Нач. отд.	Гин			

ТП903-1-153-КЖИ-КНК-436-52 Е.

Колонны КНК-436-52 Е

Лит.	Масса	Масшт.
Р	2,149т	б/м

Лист | Листов

САНТЕХПРОЕКТ

Инв. N подл. | Подп. и дата

Альбом II. 82

Типовой проект 903-1-153

КСК-436-52-1а

Колонна КСК-436-52-1б зеркальна относительно оси 5/6

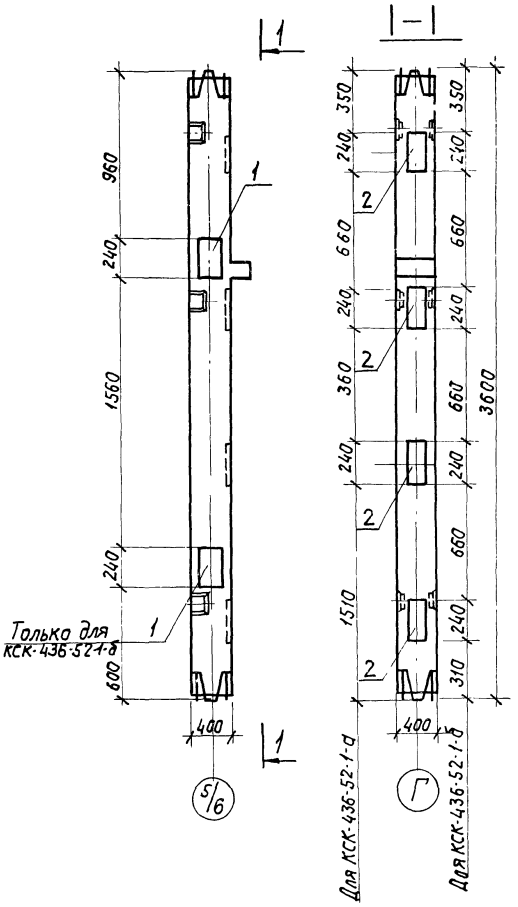

Формат	Зона	Поз.	Обозначение	Наименование	Кол.	Примеч.
				Документация	КСК-436-52-1-а	
			т.п. 903-1-153 кжи-КСК-436-52-1а	Сборочный чертеж		
				Сборочные единицы		
Б.ч.			ИИ-04-2, в.11 ч.II	Колонна КСК-436-52-1	1	1420кг
Б.ч.		1	ИИ-04-2, в.10 ч II	Закладн. дет. М13	1	6,85кг
Б.ч.		2	ИИ-04-8, в.3	" М2	3	20,4кг
				Документация		
			т.п. 903-1-153-кжи КСК-436-52-1б	Сборочный чертеж	КСК-436-52-1-б	
				Сборочные единицы		
Б.ч.			ИИ-04-2, в.11 ч.II	Колонна КСК-436-52-1		1420кг
Б.ч.		1	ИИ-04-2, в.10 ч.II	М13	2	13,7кг
Б.ч.		2	ИИ-04-8, в.3	" М2	4	27,2кг

Изм.	Лист	N докум.	Подпись	Дата
Исполн.	Полякова			
Рук. гр.	Сорокина			
Гл. конст.	Гольденштюгер			
Нач. отд.	Гин			

т.п. 903-1-153-КЖИ-КСК-436-52-1а КСК-436-52-1б

Колонны КСК-436-52-1а КСК-436-52-1б

Лит.	Масса	Масш.
Р	1,447т 1,461т	б/м

Лист | Листов

САНТЕХПРОЕКТ

Инв. N подл. | Подп. и дата

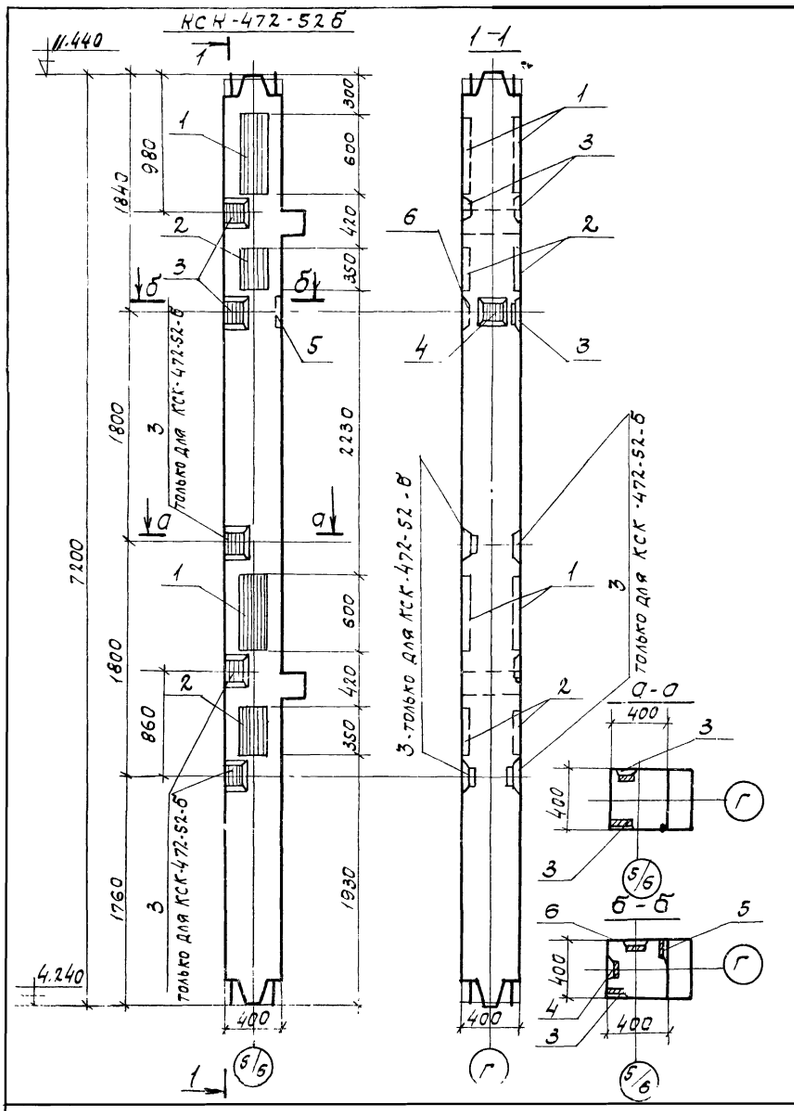

Формат	Зона	Поз.	Обозначение	Наименование	Кол.	Прим.
				Документация		
			ТП 903-1-153-КЖИ-КСК-472-52-а	Сборочный чертеж		
				Сборочные единицы		
Б.ч.			ИИ-04-2, вып 4	Колонна КСК-472-52	1	2880кг
Б.ч.		1	ИИ-04-2, в 19	Изделие закладн. МS-9-1	2	92.2кг
Б.ч.		2	То же	То же МS-10-1	2	50.68кг
Б.ч.		3	ИИ-04-2, вып 11 ч II	" МС-1	4	3,29кг
Б.ч.		4	То же	" МС-2	1	2.31кг
Б.ч.		5	"	" МС-4	1	3.29кг
Б.ч.		6	"	" МС-5	1	2.20кг
				Документация		
			Т.П 903-1-153 КЖИ-КСК-472-52б	Сборочный чертеж		
				Сборочные единицы		
Б.ч.			ИИ-04-2, вып 4	Колонна КСК-472-52	1	2880кг
Б.ч.		1	ИИ-04-2, в 19	Изделие закладн. МS-9-1	2	92.2кг
Б.ч.		2	То же	То же МS-10-1	2	50.68кг
Б.ч.		3	ИИ-04-2, вып. 11 ч II	" МС-1	8	16.45кг
Б.ч.		4	То же	" МС-2	1	2.31кг
Б.ч.		5	"	" МС-4	1	3.29кг
Б.ч.		6	"	" МС-5	1	2.20кг

Изм	Лист	N докум.	Подп.	Дата
Исполн.	Сударикова			
Рук. гр.	Сорокина			
Гл. конс.	Гольденшлюгер			

ТП 903-1-153 КЖИ-КСК-472-52-а
КЖИ-КСК-472-52-б

Колонны
КСК-472-52-а
КСК-472-52-б

Лит.	Масса	Масшт.
Р	3034.0кг 304.70кг	б/м

Лист | Листов

САНТЕХПРОЕКТ

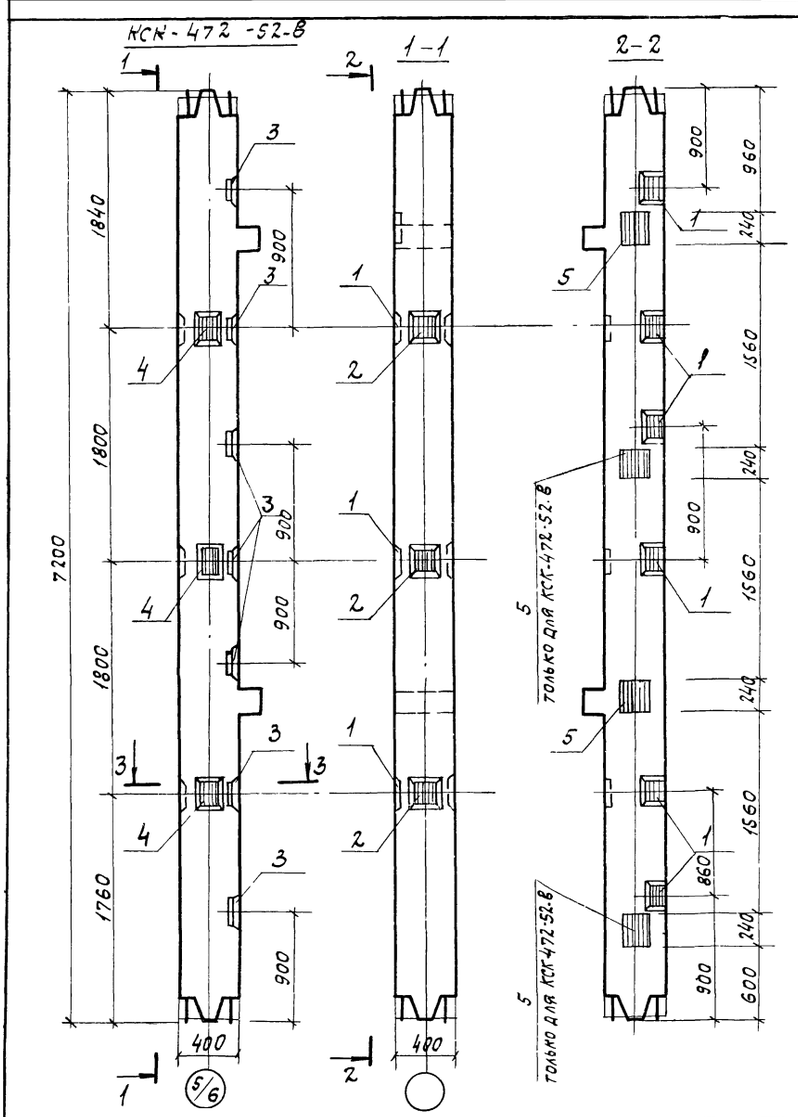

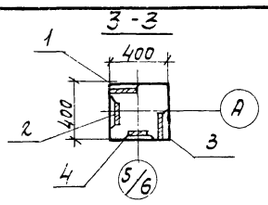

Колонна КСК-472-52-Г
Зеркальна относительно
оси 5/6

Формат	Зона	Поз.	Обозначение	Наименование	Кол.	Примеч.
				Документация		
			ТП 903-1-153-КЖИ-КСК-472-52-в	Сборочный чертеж		
				Сборочные единицы		
			ИИ-04-2, вып. 4	Колонна КСК-472-52	1	2880кг
		1	ИИ-04-2, вып. 11 ч. II	Закладн. МС-1	6	9,87кг
		2	То же	То же МС-2	3	6,93кг
		3	—"—	—"— МС-4	7	9,87кг
		4	—"—	—"— МС-5	3	6,60кг
		5	ИИ-04-2, вып. 10 ч. II	—"— М13	4	27.40кг
				Документация		
			Т.П. 903-1-153-КЖИ-КСК-472-52-Г	Сборочный чертеж		
				Сборочные единицы		
			ИИ-04-2, вып. 4	Колонна КСК-472-52	1	2880кг
		1	ИИ-04-2, вып. 11 ч. II	Закладн. МС-1	6	9,87кг
		2	То же	То же МС-2	3	6,93кг
		3	—"—	—"— МС-4	7	9,87кг
		4	—"—	—"— МС-5	3	6,60кг
		5	ИИ-04-2, вып. 10 ч. II	—"— М13	2	13,70кг

Изм	Лист	N докум.	Подп.	Дата
Исполн.	Сударикова			
Рук. гр.	Сорокина			
Гл. конс.	Гольденшлюгер			
Нач. отд.	Гин			

ТП 903-1-153 КЖИ-КСК-472-52-в
КЖИ-КСК-472-52-г

Колонны
КСК-472-52-в.
КСК-472-52-г.

Лит	Масса	Масшт.
Р	2931кг 2907кг	

Лист | Листов

САНТЕХПРОЕКТ

Альбом II. 82 Типовой проект 903-1-153

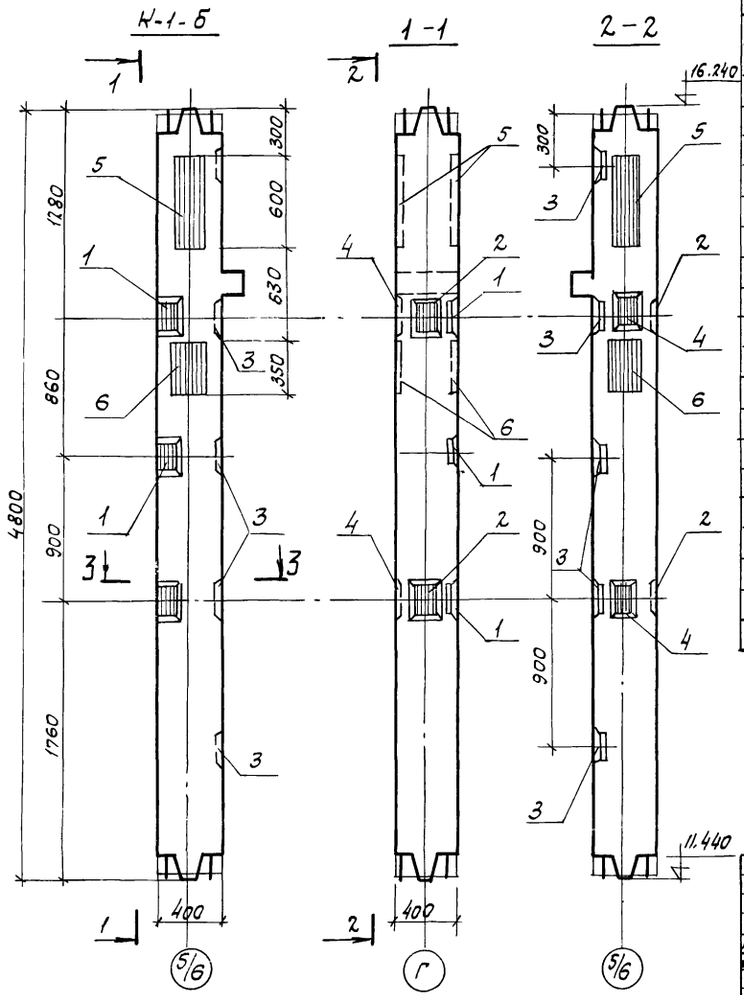

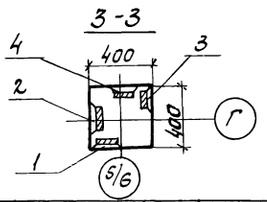

Колонна К-1-а зеркальна относительно оси (5/6)

Формат	Зона	Поз.	Обозначение	Наименование	Кол.	Примеч.
				Документация К-1-а		
			т.п. 903-1-153-КЖИ-К-1-а	Сборочный чертеж		
				Сборочные единицы		
			т.п. 903-1-153-КЖИ-К-1	Колонна К-1	1	на 3 листа
		1	ИИ-04-2, вып 11 ч. II	Заклад. деталь МС-1	3	6.58 кг
		2	То же	То же МС-2	2	4.62 кг
		3	—"—	—"— МС-4	4	6,58 кг
		4	—"—	—"— МС-5	2	4,40 кг
		5	ИИ-04-2, вып.19	—"— МС-9-1	1	46,1 кг
		6	То же	—"— МС-10-1	1	25,34 кг
				Документация К-1-б		
			т.п. 903-1-153-КЖИ-К-1-б	Сборочный чертеж		
				Сборочные единицы		
			т.п. 903-1-153-КЖИ-К-1	Колонна К-1	1	на 3 листа
		1	ИИ-04-2, вып 11 ч. II	Заклад. деталь МС-1	3	6.58 кг
		2	То же	То же МС-2	2	4,62 кг
		3	—"—	—"— МС-4	4	6,58 кг
		4	—"—	—"— МС-5	2	4,40 кг
		5	ИИ-04-2, вып.19	—"— МС-9-1	1	46,1 кг
		6	То же	—"— МС-10-1	1	25,34 кг

Инв. № подл. | Подп. и дата | Взам. инв. №

Изм.	Лист	№ докум.	Подп.	Дата
Исполн.	Судариков			
Рук. гр.	Сорокина			
Гл. конст.	Ольденшлюгер			
Нач. отд.	Гин			

Тип 903-1-153 КЖИ-К-1-а, КЖИ-К-1-б

Колонны К-1-а, К-1-б

Лит	Масса	Масшт.
Р	2074 кг, 2074 кг	
Лист	Листов	

САНТЕХПРОЕКТ г. Москва

Альбом II. 82 Типовой проект 903-1-153

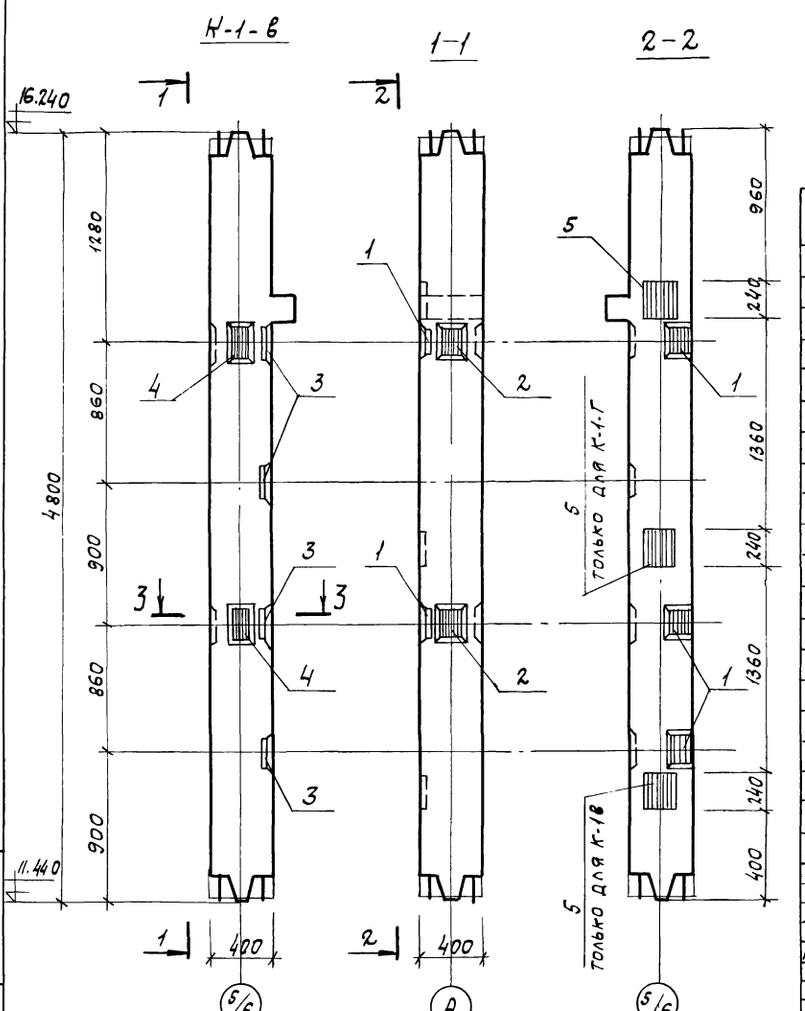

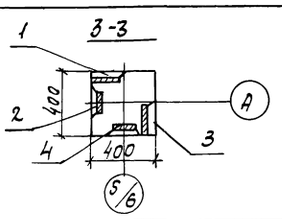

Колонна К-1-г зеркальна относительно оси (5/6)

Формат	Зона	Поз.	Обозначение	Наименование	Кол.	Примеч.
				Документация К-1-в		
			т.п. 903-1-153-КЖИ-К-1-в	Сборочный чертеж		
				Сборочные единицы		
			т.п. 903-1-153-КЖИ-К-1	Колонна К-1	1	на 3 листа
		1	ИИ-04-2, вып. 11 ч. II	Заклад. деталь МС-1	3	6,58 кг
		2	То же	То же МС-2	2	4,62 кг
		3	То же	То же МС-4	4	6,58 кг
		4	То же	То же МС-5	2	4,40 кг
		5	ИИ-04-2, вып. 10 ч. II	То же М13	2	13,70 кг
				Документация К-1-г		
			т.п. 903-1-153-КЖИ-К-1-г	Сборочный чертеж		
				Сборочные единицы		
			т.п 903-1-153-КЖИ-К-1	Колонна К-1	1	на 3 листа
		1	ИИ-04-2, вып. 11 ч. II	Заклад. деталь МС-1	3	6,58 кг
		2	То же	То же МС-2	2	4,62 кг
		3	То же	То же МС-4	4	6,58 кг
		4	То же	То же МС5	2	4,40 кг
		5	ИИ-04-2, вып. 10 ч. II	То же М13	2	13,70 кг

Инв. № подл. | Подп. и дата | Взам. инв. №

Изм.	Лист	№ докум.	Подп.	Дата
Исполн.	Судариков			
Рук. гр.	Сорокина			
Гл. конс.	Ольденшлюгер			
Нач. отд.	Гин			

Тип 903-1-153 КЖИ-К-1-в, КЖИ-К-1-г

Колонны К-1-в; К-1-г.

Масса	Масшт.
Р 2016 кг, 2016 кг	
Лист	Листов

САНТЕХПРОЕКТ

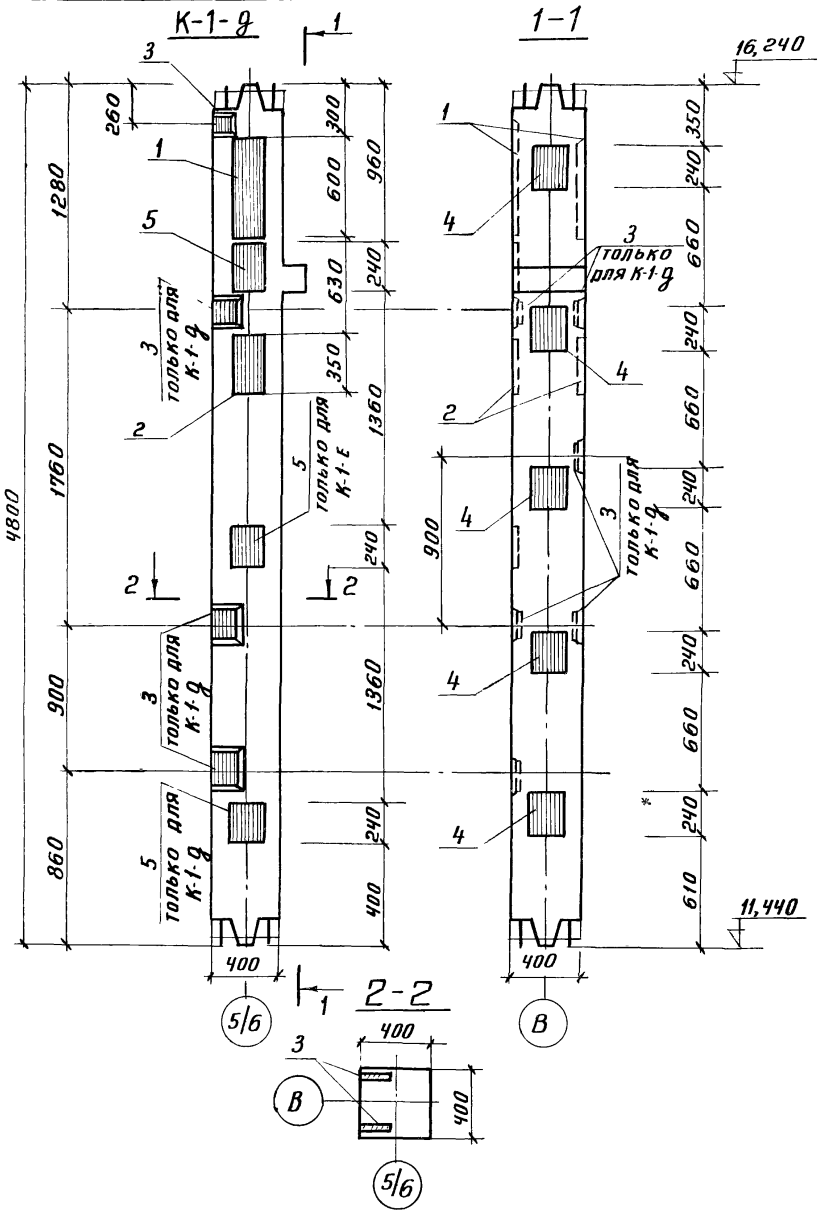

Формат	Зона	Поз.	Обозначение	Наименование	Кол	Примеч
				Документация К-1-д		
			ТП 903-1-153-КЖИ-К-1-д	Сборочный чертеж		
				Сборочные единицы		
			ТП 903-1-153-КЖИ-К-1	Колонна К-1	1	На 3 листах
		1	ИИ 04-2, вып. 19	Закладн. дет. М5-9-1	1	46,1 кг
		2	то же	то же М5-10-1	1	25,34 кг
		3	ИИ-04-2, вып. 11 ч II	„ МС-1	7	13,16 кг
		4	ИИ-04-8, вып. 3	„ М2	5	34,0 кг
		5	ИИ-04-2, вып. 10 ч II	„ М13	2	13,70 кг
				Документация К 1-Е		
			ТП 903-1-153-КЖИ-К-1-Е	Сборочный чертеж		
				Сборочные единицы		
			Т.П 903-1-153-КЖИ-К-1	Колонна К-1	1	На 3 листах
		1	ИИ-04-2, вып 19	Закладн. дет. М5-9-1	1	46,1 кг
		2	то же	то же М5 10-1	1	25,34 кг
		4	ИИ-04-8, вып 3	„ М2	5	34,0 кг
		5	ИИ-04-2, вып 10 ч II	„ М13	2	13,70 кг

Колонна К-1-Е зеркальна относительно оси 5/6

Изм.	Лист	N докум.	Подп.	Дата	ТП 903-1-153 КЖИ-К-1д КЖИ-К-1Е			
					Колонны К-1-д К-1 Е	Лит	Масса	Масшт
Исполн		Сударикова				Р	2,112 т 2,112 т	
Рук. гр		Сорокина				Лист	Листов	
Гл. конс		Гольденшлюгер				САНТЕХПРОЕКТ		
Нач. отд		Гин						

КВК-424-24б, КВК-424-24а

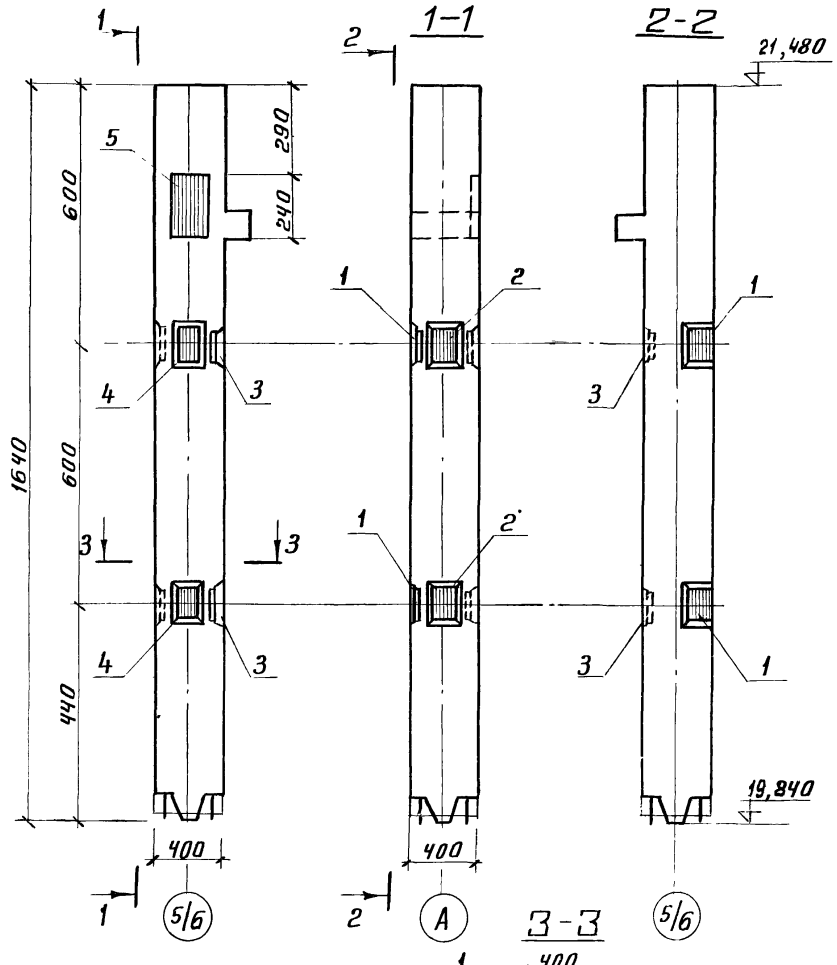

Формат	Зона	Поз.	Обозначение	Наименование	Кол	Примеч
				Документация КВК-424-24а		
			т.п. 903-1-153-КЖИ-КВК-424-24а	Сборочный чертеж		
				Сборочные единицы		
			ИИ-04-2, вып. 3	Колонна КВК-424-24а	1	6.65 кг
		1	ИИ-04-2, вып 11 ч II	Закладн дет МС-1	2	6,58 кг
		2	то же	то же МС-2	2	4,62 кг
		3	„	„ МС4	2	6,58 кг
		4	„	„ МС5	2	4,40 кг
		5	ИИ-04-2, вып. 10 ч II	„ М13	1	6,85 кг
				Документация КВК-424-24б		
			т.п 903-1-153-КЖИ-КВК-424-24б	Сборочный чертеж		
				Сборочные единицы		
			ИИ-04-2, вып. 3	Колонна КВК-424-24б	1	665 кг
		1	ИИ-04-2, вып. 11 ч. II	Закладн дет МС-1	2	6,58 кг
		2	то же	то же МС-2	2	4,62 кг
		3	„	„ МС-4	2	6,58 кг
		4	„	„ МС-5	2	4,40 кг
		5	ИИ-04-2, вып. 10 ч. II	„ М 13	1	6,85 кг

Колонна КВК-424-24а зеркальна относительно оси 5/6

Изм.	Лист	N докум.	Подп.	Дата	ТП 903-1-153 КЖИ-КВК-424-24а КЖИ-КВК-424-24б			
					Колонны КВК-424-24а КВК-424-24б	Лит	Масса	Масшт
Испол.		Сударикова				Р	0,694 т 0,694 т	
Рук. гр		Сорокина				Лист	Листов	
Гл. спец		Гольденшлюгер				САНТЕХПРОЕКТ		
Нач. отд		Гин						

Типовой проект 903-1-153 Альбом II.82

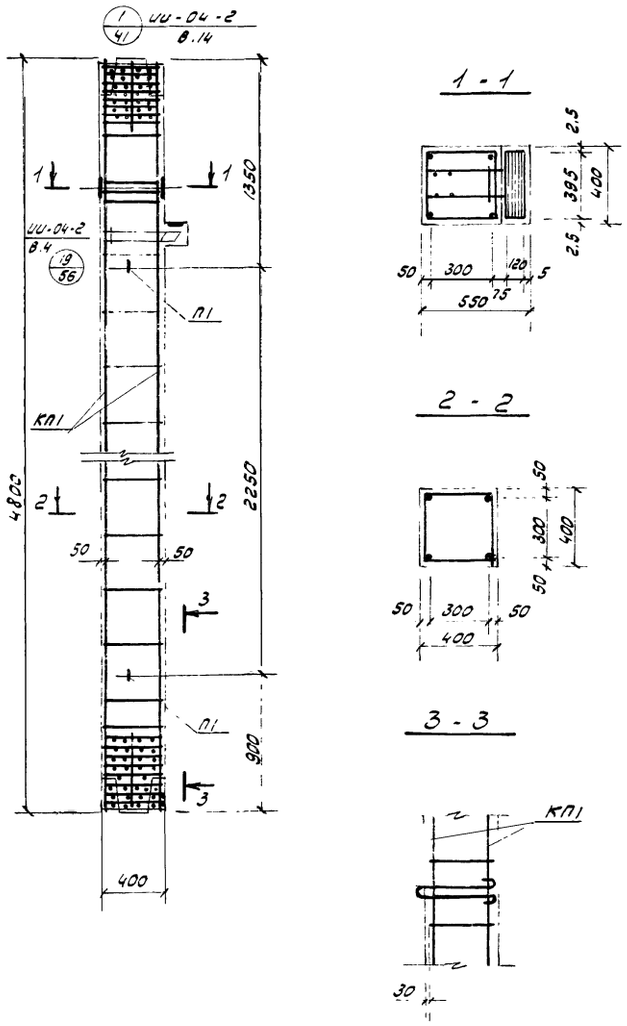

			Обозначение	Наименование	Кол.	Прим.
				Документация		
12г			т.п. 903-1-153- КЖИ-К-1	Сборочный чертеж		на 3 л.
11			т.п. 903-1-153- КЖИ-ВС	Выборка арматуры		
				Сборочные единицы		
12г	1		т.п. 903-1-153- КЖИ-К-1	Колонна К-1	1	на 3 л.
12г	2		т.п. 903-1-153- КЖИ-КП1	Каркас пространств. КП1	1	214,2 кг
11	3		ИИ-04-2, в.6 ч.II	Сетка арматурная С-8	2	0,34 кг
11	4		ИИ-04-2, в.19 л.130	Петля П-1	2	4,4 к
				Материалы		
				Бетон М „300"	0,79	м³

Сетки С-8 в консоли колонны условно не показаны, см. серию ИИ-04-2, в. 4 л. 56

				Т.П. 903-1-153-	КЖИ-К-1
Изм.	Лист	N докум.	Подп.	Дата	Колонна К-1 Армирование
Провер.		Хохлова			Литер: Р; Масса: 1,98т; Масш.: 1:25
Исполн.		Бударебич			Лист; Листов
Рук. гр.		Сорокина			САНТЕХПРОЕКТ
Гл. констр.		Гольденшлегер			
Нач. отд.		Гин			

Альбом II.82 Типовой проект 903-1-153

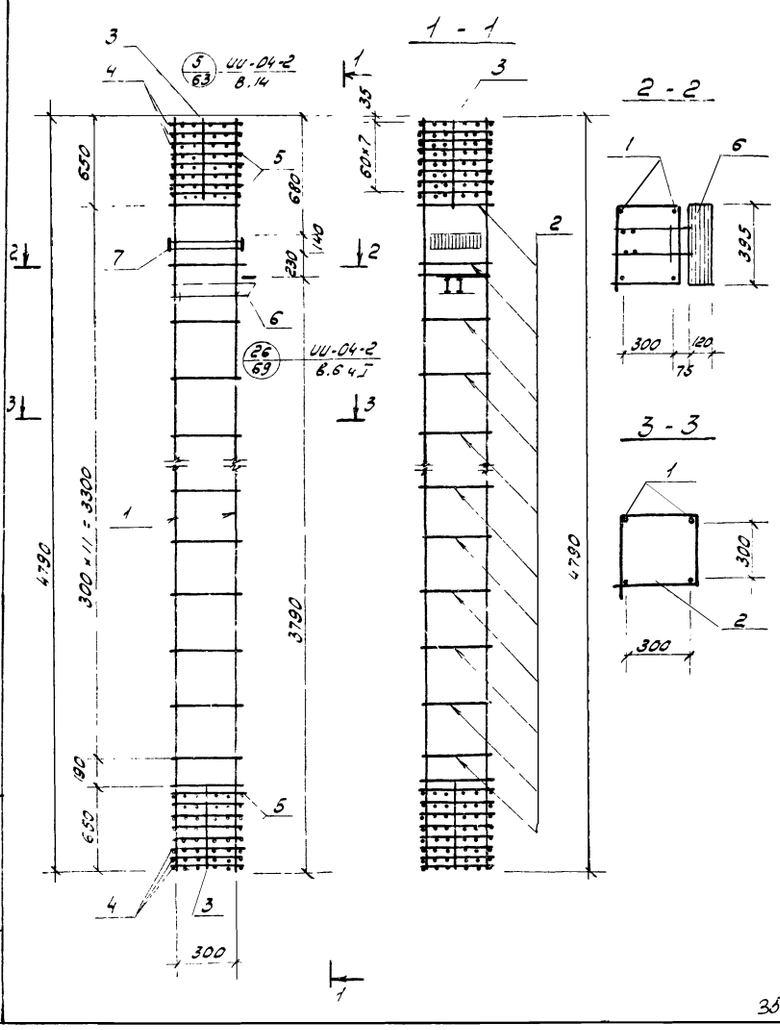

			Обозначение	Наименование	Кол.	Примеч.
				Документация		
12г			т.п. 903-1-153- КЖИ-КП1	Сборочный чертеж		
11			т.п. 903-1-153- КЖИ-ВС	Выборка арматуры		
				Сборочные ед. и детали		
6,4	1			ф36 А III ГОСТ 5781-75 l=4790	4	48,9 кг
11	2		ИИ-04-2, в.19 л.130	Стержни одинак. поз.3	13	0,91 кг
11	3		ИИ-04-2, в.19 л.129	То же поз.23	8	0,1 кг
11	4		ИИ-04-2, в.6. ч.II	Сетка арматурная С-1	6	0,8 кг
11	5		То же	То же С-2	10	1,2 кг
11	6		ИИ-04-2, в.3	Изделие закладное М-6	1	20,0 кг
11	7		То же	То же М-7	1	11,2 кг

Армирование колонны выполнено в виде пространственного каркаса, собираемого из отдельных стержней с помощью контактной сварки в соответствии с СН 393-69 и ГОСТ 14098-68

				Т.П. 903-1-153-	КЖИ-КП1
Изм.	Лист	N докум.	Подп.	Дата	Каркас пространственный КП1
Провер.		Хохлова			Литер: Р; Масса: 214,2; Масш.: 1:25
Исполн.		Бударебич			Лист; Листов
Рук. гр.		Сорокина			САНТЕХПРОЕКТ
Гл. констр.		Гольденшлегер			
Нач. отд.		Гин			

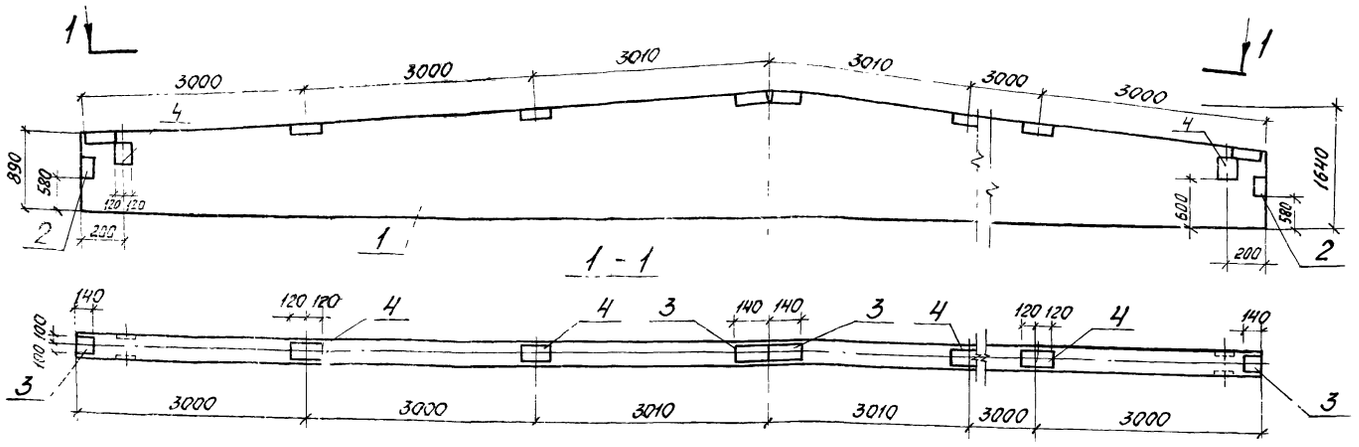

Формат	Зона	Поз.	Обозначение	Наименование	Кол.	Примечание
				Документация		
12г			т.п. 903-1-153 КЖИ-Б1	Сборочный чертеж		2БДР-18 2А-IVа
				Сборочные единицы и детали		
БЧ		1	1.462-3, Вып.1	Балка 2БДР18-2А-IV	1	
"		2	1.462-3, Вып.3	Изделие закладное МН-10-3	2	5,1кг
"		3	То же	То же МН-1-3	4	2,0кг
"		4	"	" МН-3-4	8	3,4кг
				Документация		
12г			т.п. 903-1-153 КЖИ-Б1	Сборочный чертеж		2БДР18-3А-IVа
				Сборочные единицы и детали		
БЧ		1	1.462-3, Вып.1	Балка 2БДР18-3А-IV	1	
"		2	1.462-3, Вып.3	Изделие закладное МН-10-3	2	5,1кг
"		3	То же	То же МН-1-3	4	2,0кг
"		4	"	" МН-3-4	8	3,4кг

Изм.	Лист	№ докум.	Подп.	Дата
Исполн.	Дольников			
Рук. гр.	Терновая			
Гл. констр.	Гольденшлюссер			
Нач. отд.	Гин			

ТП 903-1-153 -КЖИ Б1

Балка Б-1 (2БДР18-2А-IVа; 2БДР18-3А-IVа)

Литер	Масса	Масштаб
Р		1:50
Лист		Листов

САНТЕХПРОЕКТ

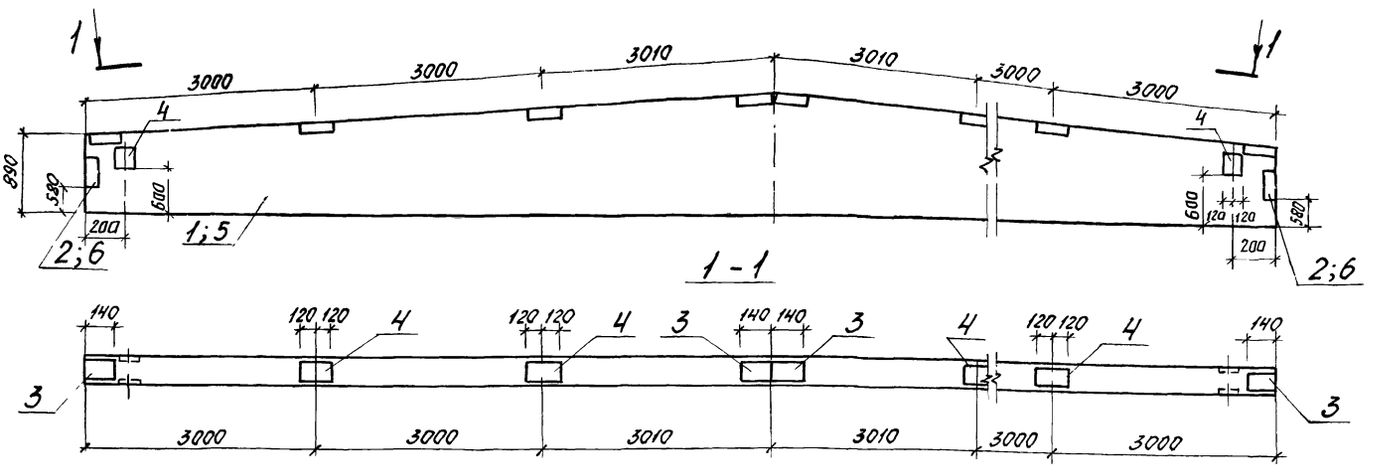

Формат	Зона	Поз.	Обозначение	Наименование	Кол.	Примечание
				Документация		
12г			т.п. 903-1-153 КЖИ-Б2	Сборочный чертеж		2БДР18-3А-IVа
				Сборочные единицы и детали		
БЧ		1	1.462-3, Вып.1	Балка 2БДР18-3А-IV	1	
"		2	1.462-3, Вып.3	Изделие закладное МН-10-3	2	5,1кг
"		3	То же	То же МН-1-3	4	2,0кг
"		4	"	" МН-3-4	4	3,4кг
				Документация		
12г			т.п. 903-1-153 КЖИ-Б2	Сборочный чертеж		3БДР18-4А-IVа
				Сборочные единицы и детали		
БЧ		5	1.462-3, Вып.1	Балка 3БДР18-4А-IV	1	
"		6	1.462-3, Вып.3	Изделие закладное МН-10-5	2	5,2кг
"		3	То же	То же МН-1-3	4	2,0кг
"		4		" МН-3-4	4	3,4кг

Изм.	Лист	№ докум.	Подп.	Дата
Исполн.	Дольников			
Рук. гр.	Терновая			
Гл. констр.	Гольденшлюссер			
Нач. отд.	Гин			

ТП 903-1-153- КЖИ Б2

Балка Б-2 (2БДР18-3А-IVа; 3БДР18-4А-IVа)

Литер	Масса	Масштаб
Р		1:50
Лист		Листов

САНТЕХПРОЕКТ

Типовой проект 903-1-153

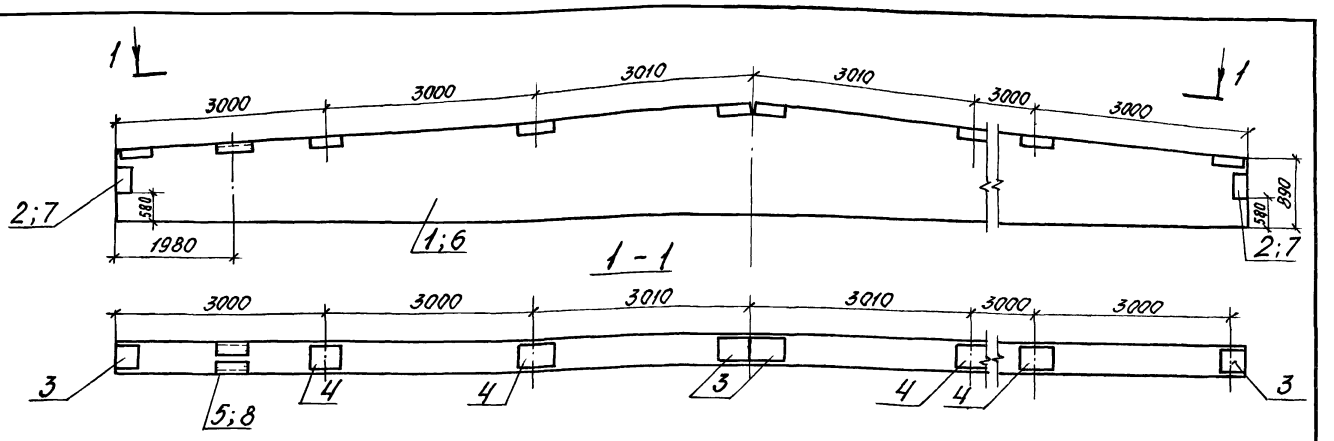

Формат	Зона	Поз.	Обозначение	Наименование	Кол.	Приме-чание
				Документация		
12г			903-1-153КЖИ-Б2а	Сборочный чертеж		2БДР18-3А-IVб
				Сборочные единицы и детали		
БЧ		1	1.462-3 Вып.2	Балка 2БДР18-3А-IV	1	
"		2	1.462-3 Вып.3	Изделие закладное МН-103	2	5,1кг
"		3	То же	То же МН-1-3	4	2,0кг
"		4	"	" МН-3-4	4	3,4кг
"		5	"	" МН-10-4	1	6,0кг
			"			
				Документация		
12г			903-1-153КЖИ-Б2а	Сборочный чертеж		3БДР18-4А-IVб
				Сборочные единицы и детали		
БЧ		6	1.462-3 Вып.1	Балка 3БДР18-4А-IV	1	
"		7	1.462-3 Вып.3	Изделие закладное МН-105	2	5,2кг
"		3	То же	То же МН-1-3	4	2,0кг
"		4	"	" МН-3-4	4	3,4кг
"		8	"	" МН-10-6	1	6,1кг

Изм.	Лист	№ докум.	Подп.	Дата
Исполн.		Дольников		
Рук. гр.		Терновая		
Гл. констр.		Гольденшлюгер		
Нач. отд.		Гин		

ТП 903-1-153 -КЖИ Б2а

Балка Б-2а (2БДР18-3А-IVб; 3БДР18-4А-IVб)

Литер	Масса	Масштаб
Р		1:50
Лист		Листов

САНТЕХПРОЕКТ

Инв. № подл. | Подп. и дата

Альбом VIII

Типовой проект 903-1-153

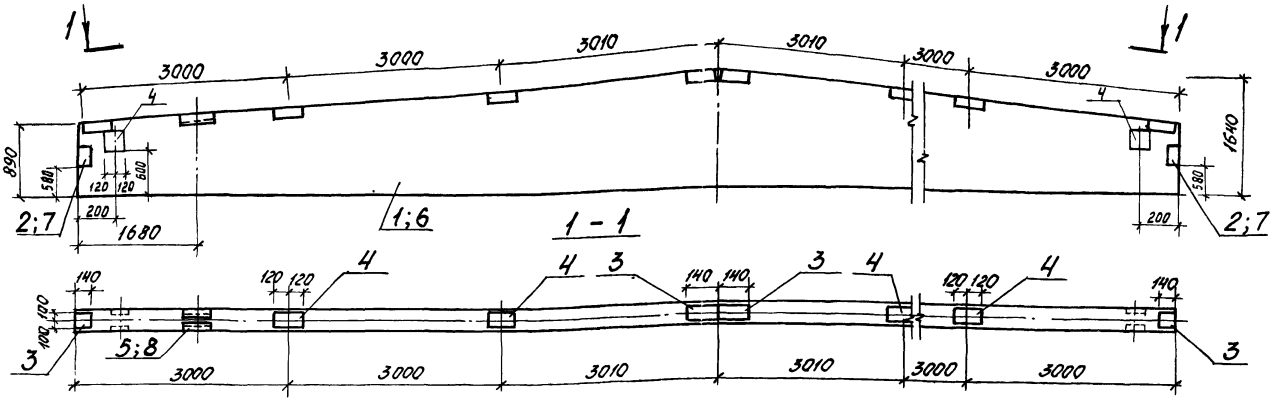

Формат	Зона	Поз.	Обозначение	Наименование	Кол.	Приме-чание
				Документация		
12г			903-1-153-КЖИ-Б2б	Сборочный чертеж		2БДР18-3А-IVв
				Сборочные единицы и детали		
БЧ		1	1.462-3 , Вып.1	Балка 2БДР18-3А-IV	1	
"		2	1.462-3 , Вып.3	Изделие закладное МН-10-3	2	5,1кг
"		3	То же	То же МН-1-3	4	2,0кг
"		4	"	" МН-3-4	8	3,4кг
"		5	"	" МН-10-4	1	6,0кг
				Документация		
12г			903-1-153-КЖИ-Б2б	Сборочный чертеж		3БДР18-4А-IVв
				Сборочные единицы и детали		
БЧ		6	1.462-3 , Вып.1	Балка 3БДР18-4А-IV	1	
"		7	1.462-3 , Вып.3	Изделие закладное МН-10-5	2	5,2кг
"		3	То же	То же МН-1-3	4	2,0кг
"		4	"	" МН-3-4	8	3,4кг
"		8	"	" МН-10-6	1	6,1кг

Изм.	Лист	№ докум.	Подп.	Дата
Исполн.		Дольников		
Рук. гр.		Терновая		
Гл. констр.		Гольденшлюгер		
Нач. отд.		Гин		

ТП 903-1-153 КЖИ Б2б

Балка Б-2б (2БДР18-3А-IVв; 3БДР18-4А-IVв)

Литер	Масса	Масштаб
Р		1:50
Лист		Листов

САНТЕХПРОЕКТ

Инв. № подл. | Подп. и дата

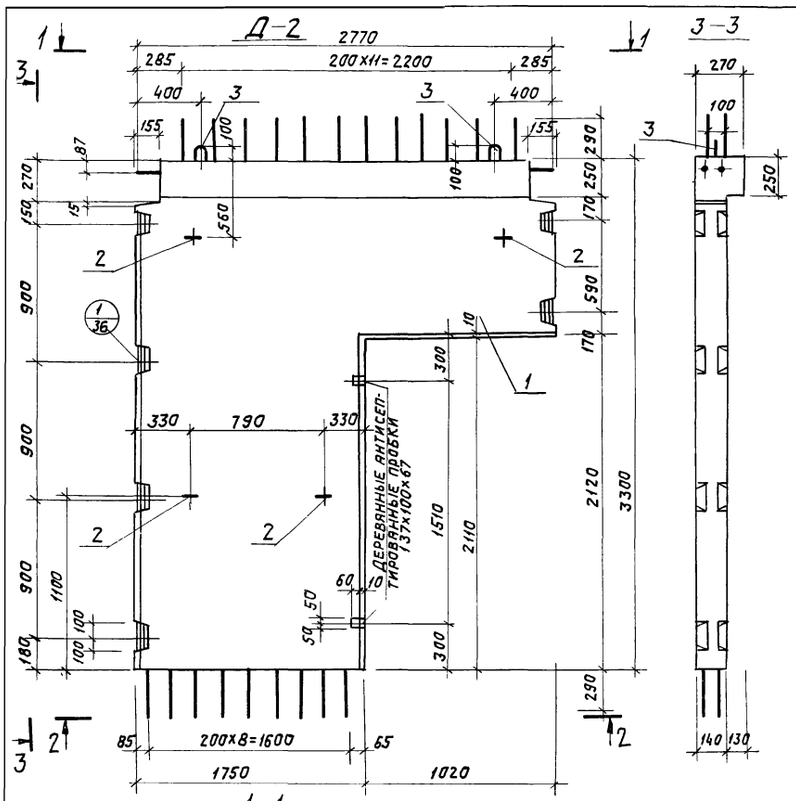

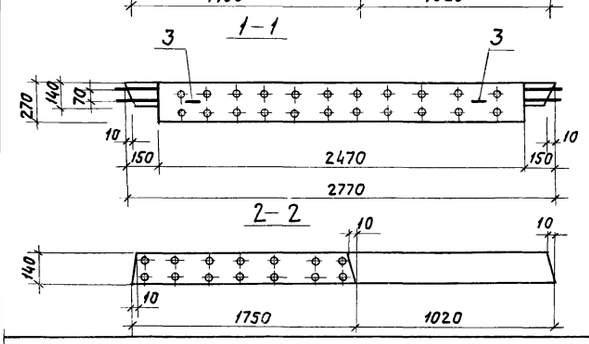

Формат	Зона	Поз.	Обозначение	Наименование	Кол.	Прим.
				Документация Д2, Д3		
12г			Т.П. 903-1-153 - КЖИ-Д-2,Д-3	Сборочный чертеж		на 8 листах
11			Т.П. 903-1-153- КЖИ-ВС	Выборка арматуры		
				Сборочные единицы		
12г		1	Т.П. 903-1-153- КЖИ-Д2; Д-3	Диафрагма жестк. Д2, Д3	1	
11		2	ИИ-04-6, в.5 ч.II л.17	Петля П-2	4	
11		3	——— " ———	Петля П-4	2	
				Материалы:		
				Бетон М300"	1,05	м³

1. Диафрагма Д-3 зеркальна диафрагме Д-2.
2. Узлы приняты по серии ИИ-04-6, в.5 ч. I
3. Указания по изготовлению диафрагм и закладных деталей см. серию ИИ-04-6, вып.5

Изм.	Лист	N докум.	Подп.	Дата	ТП 903-1-153 - КЖИ-Д-2 КЖИ-Д-3			
Проверил		Хохлова			Диафрагма жесткости Д-2, Д-3 (опалубка)	Литер	Масса	Масштаб
Исполнил		Будревич				Р	2,63т	1:25
Рук. гр.		Сорокина				Лист 1	Листов 4	
Гл. констр		Ольденшлюгер				САНТЕХПРОЕКТ		
Нач. отд.		Гин						

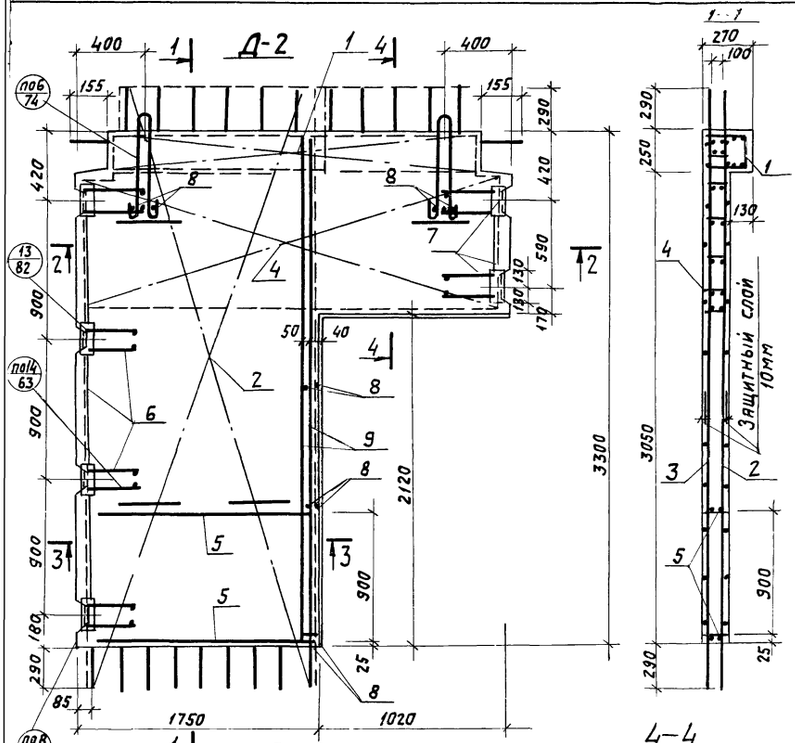

Формат	Зона	Поз.	Обозначение	Наименование	Кол.	Прим.
				Документация Д2; Д3		
			Т.П. 903-1-153-КЖИ-Д-2,Д-3	Сборочный чертеж		
			Т.П. 903-1-153-КЖИ-ВС	Выборка арматуры		
				Сборочные единицы		
		1	ИИ-04-6, в.5 ч.II л 2	Сетка арматурная С-3	1	4,08 кг
		2	Т.П. 903-1-153-КЖИ-С-19л, С-19л	то же С-19л	1	19,8 кг
		3	Т.П. 903-1-153-КЖИ-С-19л, С-19л	——— " ——— С-19л	1	19,8 кг
		4	Т.П. 903-1-153- КЖИ-КП2	Каркас пространств. КП2	1	108,85 кг
		5	Т.П. 903-1-153- КЖИ-К1	Каркас плоский К-1	2	2,0 кг
		6	ИИ-04-6, в.5 ч.II л.22	Объемный каркас ОМД-2	1	31,91 кг
		7	Т.П. 903-1-153- КЖИ-ОМД-4	То же ОМД-4	1	13,5 кг
		8	ИИ-04-6, в.5 ч.II л.17	Стержни одиночные ОС-1	8	0,24 кг
		9	то же	то же ОС-3	2	кг

1 Диафрагма Д-3 зеркальна диафрагме Д-2
2 Узлы приняты по серии ИИ-04-6, в.5 ч.I

Изм.	Лист	N докум.	Подп.	Дата	ТП 903-1-153 - КЖИ-Д-2 КЖИ-Д-3			
Провер.		Хохлова			Диафрагма жесткости Д-2; Д-3. (Армирование).	Литер	Масса	Масштаб
Исполнил		Будревич				Р		1:25
Рук. гр.		Сорокина				Лист	Листов	
Гл. констр		Ольденшлюгер				САНТЕХПРОЕКТ		
Нач. отд.		Гин						

Альбом II

Типовой проект 903-1-153

Инв. № подл. | Подп. и дата

3-3

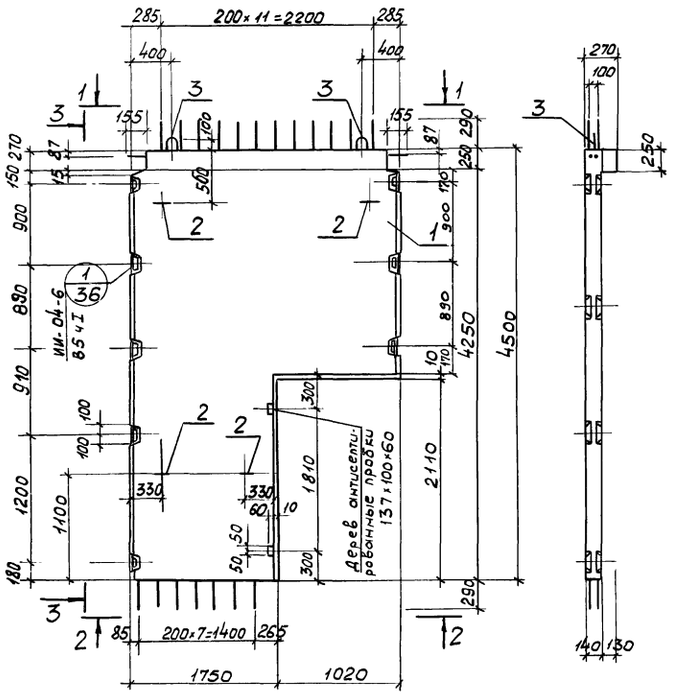

1-1

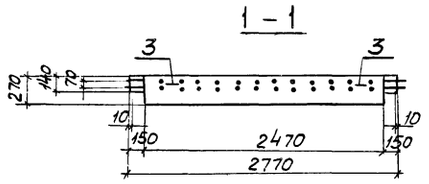

2-2

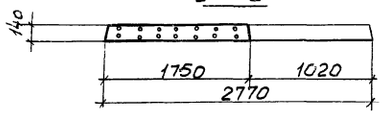

Формат	Зона	Поз.	Обозначение	Наименование	Кол.	Примеч.
				Документация		
12г			т.п. 903-1-153 кжи-Д-5	Сборочный чертеж		
11			т.п 903-1-153- кжи-ВС	Выборка арматуры		
				Сборочные единицы и детали		
12г		1	т. п. 903-1-153 кжи-Д-5	Диафрагма жесткости Д-5	1	
11		2	ИИ-04-6, В5 ч II л.17	Петля П-2	4	7,28
11		3	то же	То же П-4	2	6,12
				Материалы		
				Бетон марки 300	1,44	м3

Указания по изготовлению диафрагм и закладных деталей см. серию ИИ-04-6, вып. 5

Изм.	Лист	N докум.	Подпись	Дата	Т.п. 903-1-153- кжи-Д-5			
					Диафрагма жесткости Д-5 /опалубка/	Литер	Масса	Масштаб
						Р		
Исполнил		Никифорова				Лист	Листов	
Рук. гр.		Сорокина				САНТЕХПРОЕКТ		
Гл. конст.		Гольденшмидт						
Нач. отд.		Гин						

Альбом II 82

Типовой проект 903-1-153

Инв. № подл. | Подп. и дата

3-3

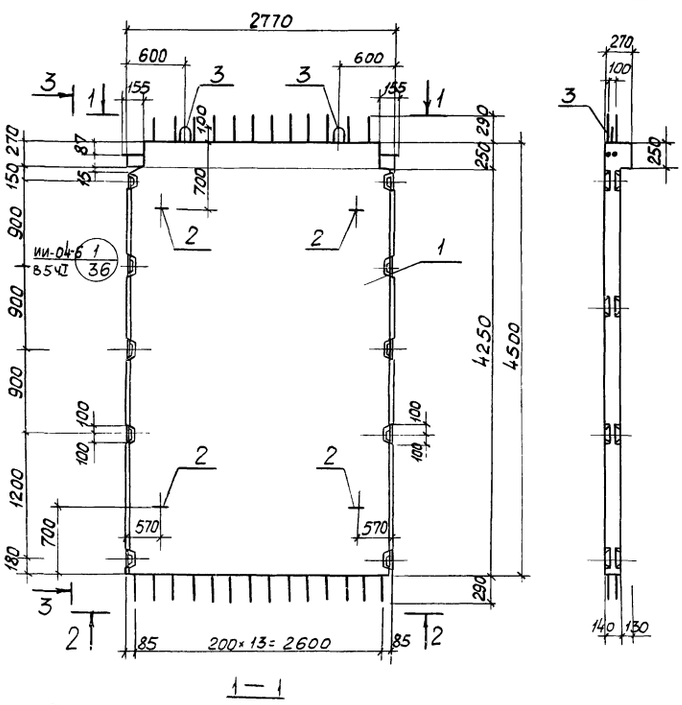

1-1

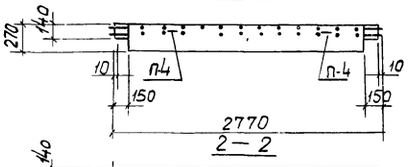

2-2

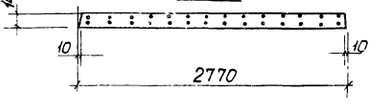

Формат	Зона	Поз.	Обозначение	Наименование	Кол.	Примеч.
				Документация		
			т.п. 903-1-153- -кжи-Д-4	Сборочный чертеж		
			то же -кжи-ВС	Выборка арматуры		
				Сборочные единицы и детали		
12г		1	Т. п. 903-1-153-кжи-Д-4	Диаграмма жесткости Д-4	1	
11		2	ИИ-04-6, В5 ч.II л 17	Петля П-2	4	7.28
11		3	то же	Петля П-4	2	6.12
				Материалы:		
				Бетон марки 300	1,74	м3

1. Указания по изготовлению диафрагмы см. серию ИИ-04-6, вып. 5.

Изм.	Лист	N докум.	Подп.	Дата	Т.п. 903-1-153- кжи-Д-4			
					Диафрагма жесткости Д-4 /опалубка/	Литер	Масса	Масштаб
						Р		
Исполнил		Никифорова				Лист	Листов	
Рук. гр.		Сорокина				САНТЕХПРОЕКТ		
Гл. конст.		Гольденшмидт						
Нач. отд.		Гин						

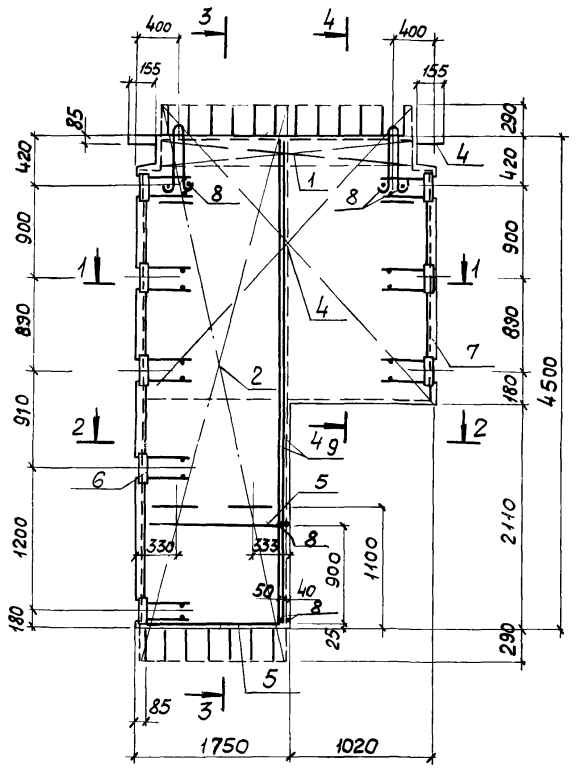

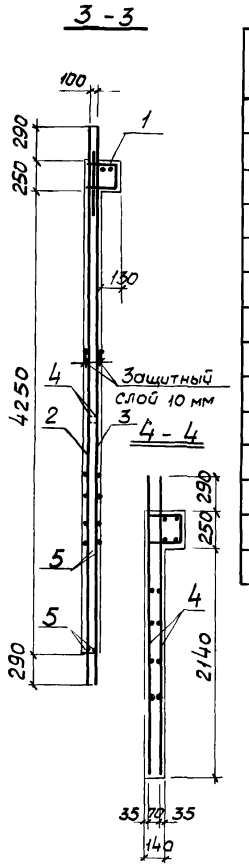

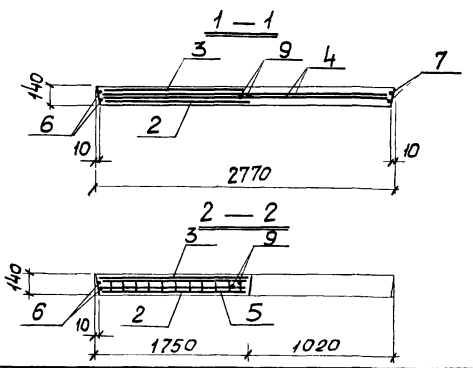

Формат	Зона	Поз.	Обозначение	Наименование	Кол.	Примеч.
				Документация		
			т.п. 903-1-153- кжи-Д-5	Сборочный чертеж		
			т.п. 903-1-153- кжи-ВС	Выборка арматуры		
				Сборочные единицы и детали		
		1	тп 903-1-153- кжи-с-20	Сетка арматурная с-20	1	7,3 кг
		2	то же кжи-с-21л с-21п	то же с-21л	1	16,25 кг
		3	" "	" с-21п	1	16,25 кг
		4	" -кжи-кп-3	Каркас пространственный кп-3	1	136,18 кг
		5	" -кжи-к-3	каркас плоский к-3	2	3,36 кг
		6	" -кжи-омд-5	Объемный каркас омд-5	1	46,55 кг
		7	" -кжи-омд-6	то же омд-6	1	25,66 кг
		8	ии-04-6, в.5. ч.II л.17	Стержни одиночные ос-1	8	0,24 кг
		9	т.п. 903-1-153-кжи-к-5, ос-2	то же ос-2	2	22,8 кг

Изм.	Лист	N докум.	Подп.	Дата
Исполнил	Никифорова			
Рук.гр.	Сорокина			
Гл.конст.	Гольденшлюгер			
Нач.отд.	Гин			

Т.п. 903-1-153- -кжи-Д-5

Диафрагма жесткости Д-5 /армирование/

Литер	Масса	Масшт.
Р		1:25
Лист	Листов	

САНТЕХПРОЕКТ

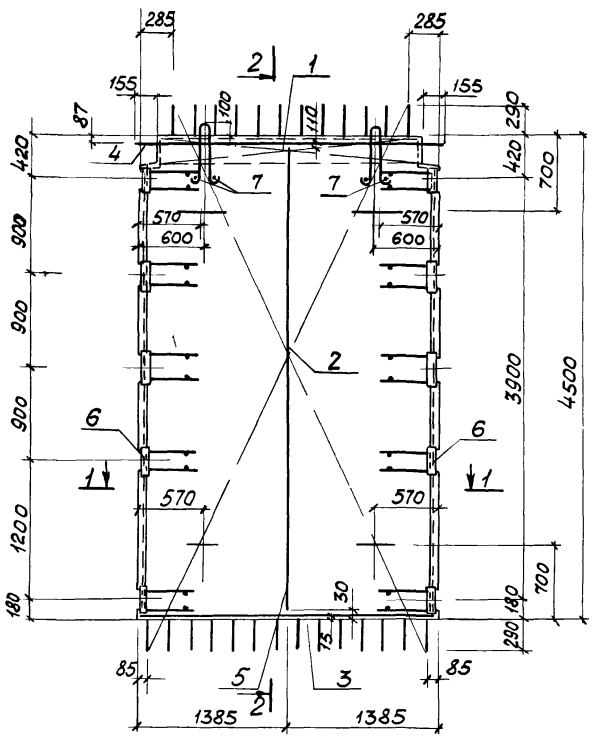

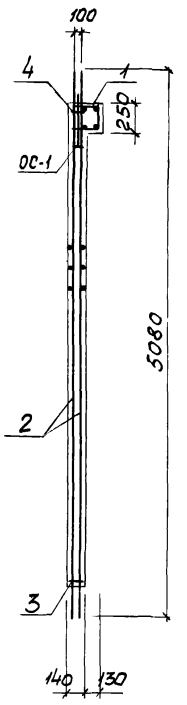

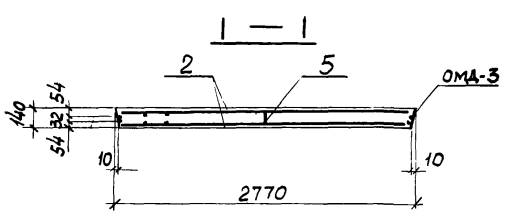

Формат	Зона	Поз.	Обозначение	Наименование	Кол.	Примеч.
				Документация		
				Сборочный чертеж		
				Выборка арматуры		
				Сборочные единицы и детали		
		1	т.п. 903-1-153- кжи-с-20	Сетка арматурная с-20	1	7.30кг
		2	то же кжи-с-22	То же с-22	2	58,4 кг
		3	" кжи-к-5	Каркас плоский к-5	1	5,94кг
		4	ии-04-6,85 ч.II л 11	То же к-1	1	21,87кг
		5	т.п. 903-1-153- кжи-к-4	То же к-4	1	4,01кг
		6	т.п. 903-1-153- кжи-омд-5	Объемный каркас ОМД5	2	46,55кг
		7	ии-04-6,85 ч.II л. 17	Стержни одиночные ос-1	4	0,12кг

Изм.	Лист	N докум.	Подпись	Дата
Исполнил	Никифорова			
Рук.гр.	Сорокина			
Гл.конст.	Гольденшлюгер			
Нач.отд.	Гин			

Т.п. 903-1-153- кжи-Д-4

Диафрагма жесткости Д-4 /армирование/

Литер	Масса	Масшт.
Р		1:25
Лист	Листов	

САНТЕХПРОЕКТ

Типовой проект 903-1-153 Альбом II 82

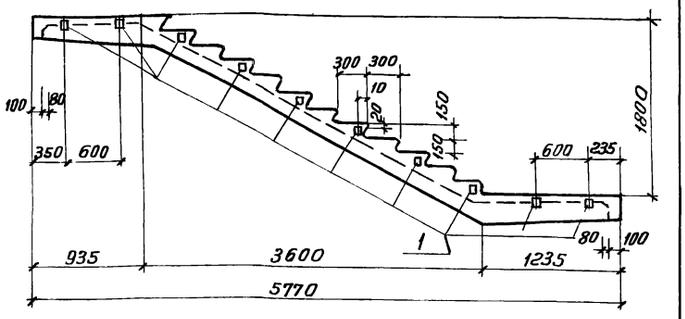

Формат	Зона	Поз	Обозначение	Наименование	Кол.	Прим
				ЛМ-58-14-18а		
				Документация		
			ТП903-1-153-КЖИ-ЛМ58-14-18а	Сборочный чертеж		
				Сборочные един. и детали		
Б.Ч.			ИИ-04-7 В.2	Лестничный марш ЛМ58-14-18	1	2,76 т
Б.Ч.		1	ИИ-04-7 В.2	Закладной эл-т МЛ-1	16	0,014 т

Инв.№ подл. | Подп. и дата

Изм.	Лист	N докум.	Подп.	Дата
Исполн.		Никифорова		
Рук. гр.		Сорокина		
Гл. конс.		Гольденшлюгер		
Нач. отд.		Гин		

ТП 903-1-153-КЖИ-ЛО-58-14-18а

Лестничный марш ЛМ-58-14-18а

Литер	Масса	Масшт
Р	2,77т	б/м
Лист	Листов	

ЛМ-58-14-18а

САНТЕХПРОЕКТ

Типовой проект 903-1-153 Альбом II

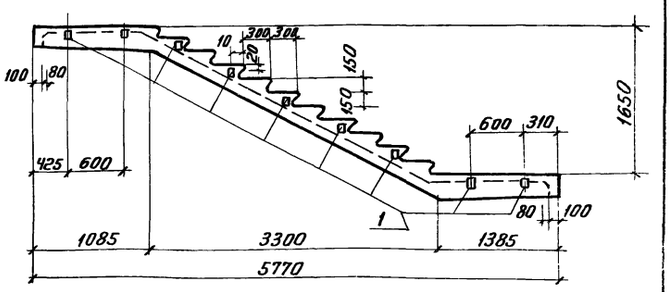

Формат	Зона	Поз	Обозначение	Наименование	Кол.	Прим
				ЛМ-58-14-17а		
			ТП 903-1-153-КЖИ-ЛМ 58-14-17а	Сборочный чертеж		
				Сборочные един. и детали		
Б4			ИИ-04-7 В.1	Лестничный марш ЛМ58-14-17	1	2,29т
Б4		1	ИИ-04-7 В.2	Закладной эл-т МЛ-1	14	0,014т

Инв.№ подл. | Подп. и дата

Изм.	Лист	N докум.	Подп.	Дата
Исполн.		Никифорова		
Рук. гр		Сорокина		
Гл. конс.		Гольденшлюгер		
Нач. отд		Гин		

ТП 903-1-153-КЖИ-ЛО-58-14-17г

Лестничный марш ЛМ-58-14-17а

Литер	Масса	Масшт
Р	2,3т	б/м
Лист	Листов	

ЛМ-58-14-17а

САНТЕХПРОЕКТ

Типовой проект 903-1-153 Альбом II 82

1-1

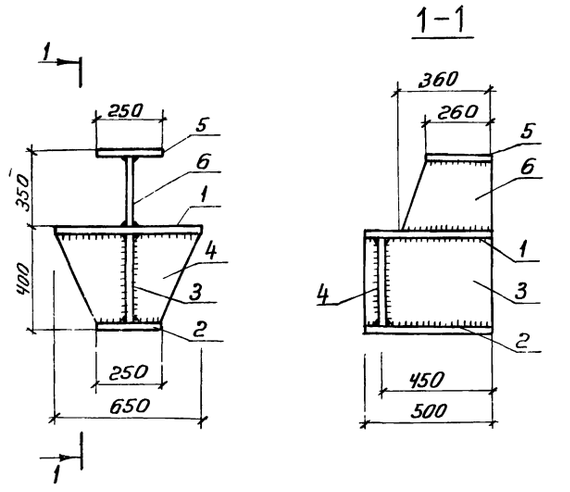

Формат	Зона	Поз.	Обозначение	Наименование	Кол	Примеч
11				Детали		
Б4		1		-630×14 ГОСТ 103-76, ℓ=500	1	33,6 кг
"		2		-250×14 ГОСТ 103-76, ℓ=500	1	13,7 кг
"		3		-372×8 ГОСТ 103-76, ℓ=500	1	11,6 кг
"		4		-120×8 ГОСТ 103-76, ℓ=320	2	4,8 кг
"		5		-250×14 ГОСТ 103-76, ℓ=260	1	7,1 кг
"		6		-336×8 ГОСТ 103×76, ℓ=360	1	7,5 кг

Инв.№ подл. | Подп. и дата

Изм.	Лист	N докум.	Подп.	Дата
Исполн		Сергеева		
Рук. гр		Терновая		
Гл. конс.		Гольденшлюгер		
Нач. отд		Гин		

ТП 903-1-153-КЖИ-МН-30

Опорный столик МН-30

Литер	Масса	Масшт
Р	78,3	б/м
Лист	Листов	

САНТЕХПРОЕКТ

Типовой проект 903-1-153 Альбом II

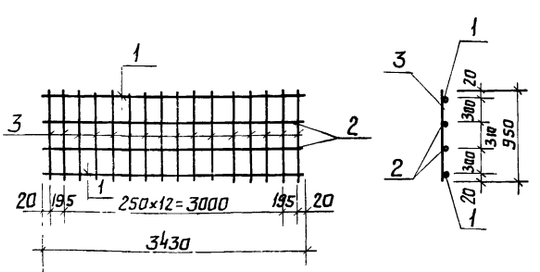

Каркас изготовить при помощи контактной точечной электросварки в соответствии с требованиями ГОСТ 14098-68 и СН 393-69

Формат	Зона	Поз.	Обозначение	Наименование	Кол.	Примеч.
11				Детали		
Б4		1		Ф 16 А II ГОСТ 5781-75, ℓ=3430	2	10,9 кг
"		2		ф 10 А II ГОСТ 5781-75, ℓ=3430	2	4,2 кг
"		3		ф 6 А I ГОСТ 5781-75, ℓ=950	15	3,2 кг

Инв.№ подл. | Подп. и дата

Изм.	Лист	N докум.	Подпись	Дата
Исполн.		Алешнукова		
Рук. гр.		Терновая		
Гл. конс.		Гольденшлюгер		
Нач. отд		Гин		

ТП 903-1-153-КЖИ-КР11

Каркас плоский КР11

Литер	Масса	Масшт
Р	18,3кг	б/м
Лист	Листов	

САНТЕХПРОЕКТ

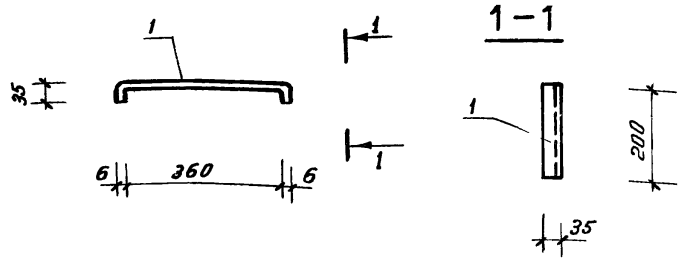

Материал: сталь Вст 3 кп 2 по ГОСТ 380-71*

Формат	Зона	Поз.	Обозначение	Наименование	Кол.	Приме-чание
Б4		1		-6×200 ГОСТ 380-71*, ℓ=430	1	4,1 кг

ТП 903-1-153-КЖИ-МН 31

Изм	Лист	N докум.	Подп.	Дата
Исполн.	Смирнова			
Рук. гр	Терновая			
Гл. конст.	Гольденшлюгер			
Нач. отд	Гин			

Изделие закладное МН-31

Литер.	Масса	Масшт.
Р	4,1 кг	1:10
Лист	Листов	

САНТЕХПРОЕКТ

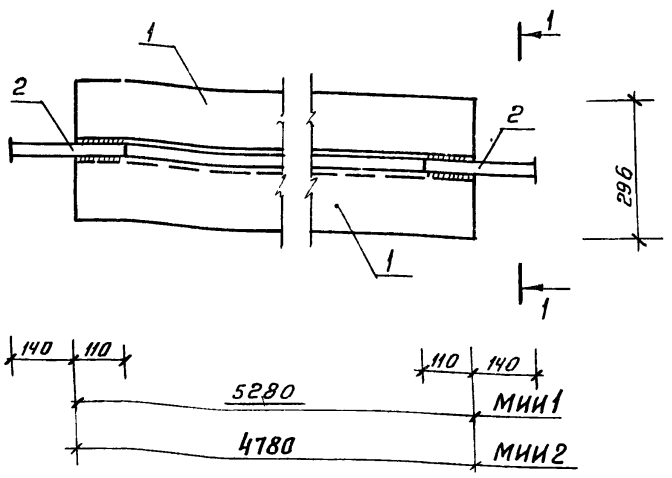

Формат	Зона	Поз.	Обозначение	Наименование	Кол.	Приме-чание
				МИИ-1		
				Детали		
Б4		1		L140×9 ГОСТ 8509-72, ℓ=5280	2	205,0 кг
"		2		-320×16 ГОСТ 82-70*, ℓ=250	2	20,1 кг
			Вес наплавленного	металла 1%		2,3 кг
				МИИ-2		
				Детали		
Б4		3		L 140×9 ГОСТ 8509-72, ℓ=4780	2	186,0
"		2		-320×16 ГОСТ 82-70*, ℓ=250	2	20,1
			Вес наплавленного	металла 1%		2,0

Сварку производить электродами типа Э-42 по ГОСТ 9467-75.

Сварные швы $h_ш$ = 6 мм.

1–1

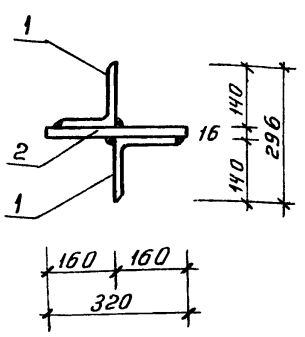

ТП 903-1-153-КЖИ-МИИ-1, МИИ-2

Изм	Лист	N докум.	Подп.	Дата
Исполн.	Смирнова			
Рук. гр	Терновая			
Гл. конс.	Гольденшлюгер			
Нач. отд	Гин			

Металлическое изделие МИИ-1, МИИ-2

Литер.	Масса	Масшт.
Р	227,4 кг / 208,1	6/м
Лист	Листов	

САНТЕХПРОЕКТ

Альбом II.82

Типовой проект 903-1-153

КР 19

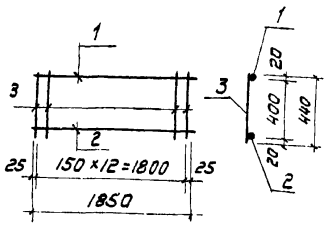

КР 20

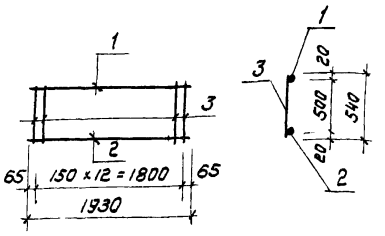

Каркасы изготовить при помощи контактной точечной электросварки в соответствии с требованиями ГОСТ 14098-68 и СН 393-69

Марка	Масса
КР 19	5,3 кг
КР 20	6,5 кг

Форм.	Зона	Поз.	Обозначение	Наименование	Кол.	Примеч.
11				КР 12		
				Детали		
Бч		1		ф10 А-II ГОСТ 5781-75, ℓ=1850	1	1,1 кг
11		2		ф16 А-II ГОСТ 5781-75, ℓ=1850	1	2,9 кг
11		3		ф6 А-I ГОСТ 5781-75, ℓ=440	13	1,3 кг
11				КР 20		
				Детали		
Бч		1		ф10 А-II ГОСТ 5781-75, ℓ=1930	1	1,2 кг
11		2		ф16 А-II ГОСТ 5781-75, ℓ=1930	1	3,0 кг
		3		ф6 А-I ГОСТ 5781-75, ℓ=540	13	2,3 кг

Инв. N подл. | Подп. и дата

Изм.	Лист	N докум.	Подп.	Дата
Исполн.	Алешникова			
Рук. гр.	Терновая			
Гл. конст.	Гольденшлюгер			
Нач. отд.	Гин			

ТП 903-1-153-КЖИ-КР19; КР20

Каркасы плоские КР 19, КР 20

Лит.	Масса	Масшт.
Р	см. табл.	б/м
Лист	Листов	

САНТЕХПРОЕКТ

Типовой проект 903-1-153 Альбом II

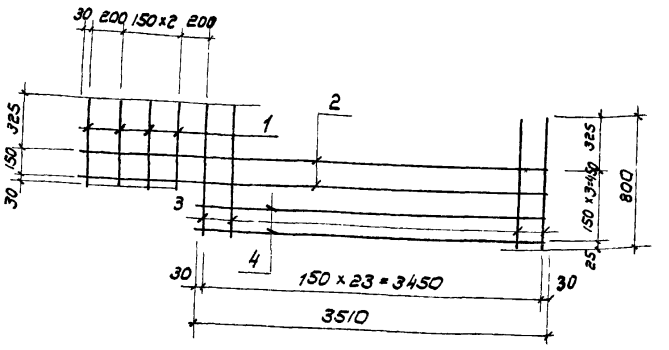

Сетка сваривается во всех точках пересечений стержней контактной электросваркой

Форм.	Зона	Поз.	Обозначение	Наименование	Кол.	Прим.
				Детали		
Бч		1		ф8 А-I ГОСТ 5781-75; ℓ=505	4	0,9 кг
Бч		2		ф8 А-I ГОСТ 5781-75; ℓ=4210	2	3,3 кг
11		3		ф8 А-I ГОСТ 5781-75; ℓ=800	24	1,6 кг
11		4		ф8 А-I ГОСТ 5781-75; ℓ=3510	2	2,8 кг

Инв. N подл. | Подп. и дата

Изм.	Лист	N докум.	Подп.	Дата
Исполн.	Алешникова			
Рук. гр.	Терновая			
Гл. кон.	Гольденшлюгер			
Нач. отд.	Гин			

ТП-903-1-153-КЖИ-С34

Сетка арматурная С34

Лит.	Масса	Масшт.
Р	14,6 кг	б/м
Лист	Листов	

САНТЕХПРОЕКТ

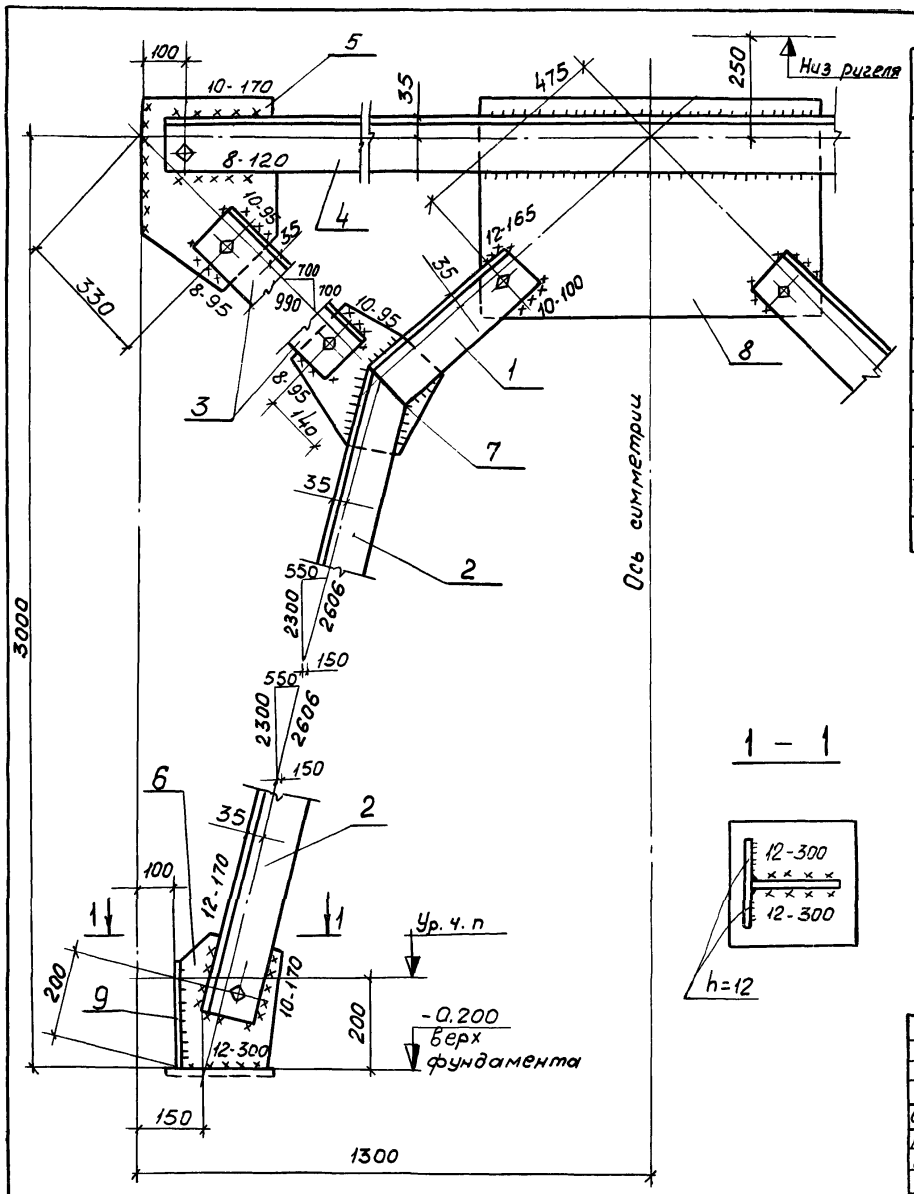

1 — 1

Формат	Зона	Поз.	Обозначение	Наименование	Кол.	Прим
				Детали		
Б/4		1		L125×10 2ОСТ 8509-72 ℓ=450	2	17,3 кг
Б/4		2		То же ℓ=2250	2	86,0 кг
Б/4		3		" ℓ=660	2	25,4 кг
Б/4		4		" ℓ=2570	1	48,0 кг
Б/4		5		-8=12 2ОСТ 82-70 S=0,12м²	2	22,6 кг
		6		То же S=0,1м²	2	19,2 кг
		7		" S=0,11м²	2	21,0 кг
		8		" S=0,43м²	1	41,0 кг
		9		" S=0,1м²	2	19,2 кг

Изм.	Лист	N докум.	Подп.	Дата
Провер.		Хохлова		
Исполн.		Будревич		
Рук. гр.		Сорокина		
Гл. конст.		Гольденшлюгер		
Нач. отд.		Гин		

Т.П. 903.1-153- КЖИ-МСИ-2

Связь металлическая МСИ-2

Литер	Масса	Масштаб
Р	300	1:10
Лист	Листов	

САНТЕХПРОЕКТ

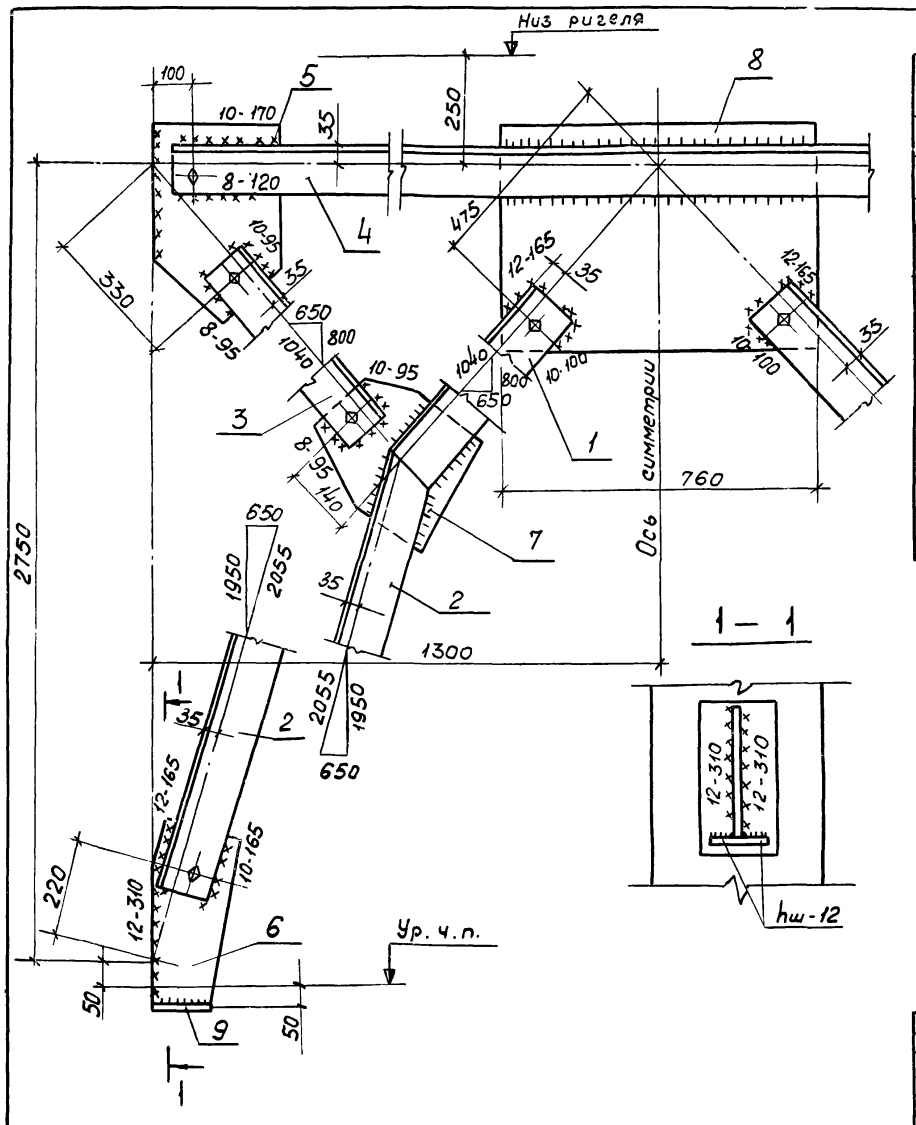

Формат	Зона	Поз.	Обозначение	Наименование	Кол.	Прим.
				Детали		
Б/4		1		L125×10 2ОСТ 8509-72 ℓ=610	2	23,4 кг
Б/4		2		То же ℓ=1890	2	72,2 кг
Б/4		3		" ℓ=700	2	26,8 кг
Б/4		4		" ℓ=2520	1	48,1 кг
Б/4		5		δ=12 2ОСТ 82-70 S=0,12м²	2	22,6 кг
Б/4		6		То же S=0,1м²	2	19,2 кг
Б/4		7		" S=0,11м²	2	21,0 кг
Б/4		8		" S=0,43м²	1	41,0 кг
Б/4		9		" S=0,1м²	2	19,2 кг

Изм.	Лист	N докум.	Подп.	Дата
Провер.		Хохлова		
Исполн.		Будревич		
Рук. гр.		Сорокина		
Гл. конст.		Гольденшлюгер		
Нач. отд.		Гин		

ТП 903-1-153- КЖИ-МСИ-1

Связь металлическая МСИ-1

Литер	Масса	Масштаб
Р	293,5	1:10
Лист	Листов	

САНТЕХПРОЕКТ

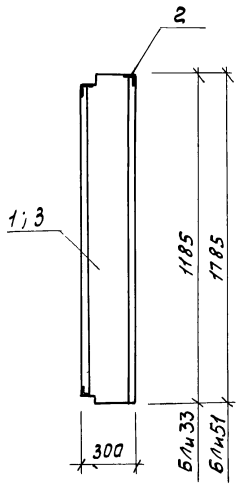

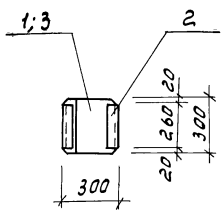

Марка	Масса
БЛи33	0,14т
БЛи51	0,20т

Формат	Зона	Поз.	Обозначение	Наименование	Кол.	Примеч.
				Документация		
12г			тп 903-1-153-КЖИ-БЛи33; БЛи51	Сборочный чертеж БЛи33		
				Сборочные единицы и детали		
Б4		1	1.432-5, Вып.1	Угловой блок БЛ33	1	0,14т
Б4		2	то же	Закладная деталь М39	1	2,0кг
				Документация		
12г			тп 903-1-153-КЖИ-БЛи33, БЛи51	Сборочный чертеж БЛи51		
				Сборочные единицы и детали		
Б4		3	1.432-5, Вып.1	Угловой блок БЛ51	1	0,20т
Б4		2	то же	Закладная деталь М39	1	2,0кг

Изм.	Лист	№ докум.	Подпись	Дата
Проверил		Хохлова		
Исполнил		Сергеева		
Рук. гр.		Терновая		
Гл. констр.		Дольденшлегер		
Нач. отд.		Гин		

ТП 903-1-153-КЖИ-БЛи33, БЛи51

Угловые блоки БЛи33, БЛи51

Литер.	Масса	Масштаб
Р	См. табл.	6/м
Лист	Листов	

САНТЕХПРОЕКТ

Инв. № подл. | Подпись и дата

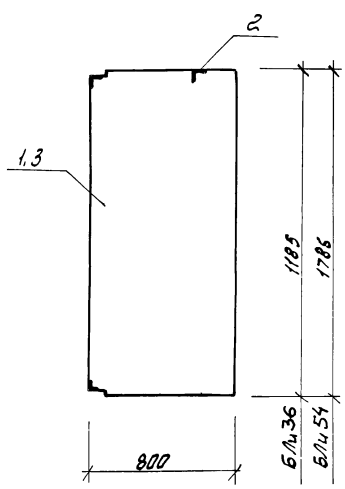

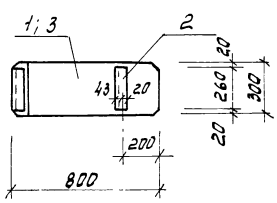

Марка	Масса
БЛи36	0,36т
БЛи54	0,55т

Формат	Зона	Поз.	Обозначение	Наименование	Кол	Примеч.
				Документация		
12г			тп 903-1-153-КЖИ-БЛи36, БЛи54	Сборочный чертеж БЛи36		
				Сборочные единицы и детали		
Б4		1	1.432-5, Вып.1	Угловой блок БЛ36	1	0,36т
Б4		2	то же	Закладная деталь М39	1	2,0кг
				Документация		
12г			тп 903-1-153-КЖИ-БЛи36, БЛи54	Сборочный чертеж БЛи54		
				Сборочные единицы и детали		
Б4		3	1.432-5, Вып.1	Угловой блок БЛ54		0,55т
Б4		2	то же	Закладная деталь М39	1	2,0кг

Изм.	Лист	№ докум.	Подпись	Дата
Проверил		Хохлова		
Исполнил		Сергеева		
Рук. гр.		Терновая		
Гл. констр.		Дольденшлегер		
Нач. отд.		Гин		

Т.П. 903-1-153 -КЖИ-БЛи36, БЛи54

Угловые блоки БЛи36, БЛи54

Литер	Масса	Масштаб
Р	См. табл.	6/м
Лист	Листов	

САНТЕХПРОЕКТ

Инв. № подл. | Подпись и дата

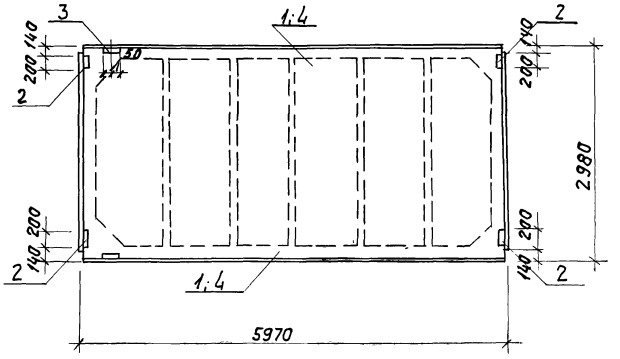

Формат	Зона	Позиц.	Обозначение	Наименование	Кол.	Примеч.
				Документация		
12г			ТП 903-1-153-КЖИ- $\frac{ПАIV}{3х6}$ -3 В	Сборочный чертеж		
				Сборочные единицы и детали		
		1	1.465-7, В.I	Плита $\frac{ПАIV}{3х6}$ -3	1	2,65т
		2	то же	Изделие закладное М9	4	6,8кг
		3	то же	Изделие закладное М10	2	2,6кг
				Документация		
12г			ТП 903-1-153-КЖИ- $\frac{ПАIV}{3х6}$ -4 В	Сборочный чертеж		
				Сборочные единицы и детали		
		4	1.465-7, в.1	Плита $\frac{ПАIV}{3х6}$ -4	1	2,65т
		2	то же	Изделие закладное М9	4	6,8кг
		3	то же	Изделие закладное М10	2	2,6кг

Изм.	Лист	N докум.	Подп.	Дата
Ст. инж.		Пустыльник		8.02.82
Рук. гр.		Терновая		9.02.82
Гл. спец.		Антонов		
Гл. констр.		Ламакин		
Нач. отд.		Ерзин		

ТП-903-1-153 КЖИ $\frac{ПАIV}{3х6}$ 3В; $\frac{ПАIV}{3х6}$ -4 В

Плиты $\frac{ПАIV}{3х6}$ -3 В; $\frac{ПАIV}{3х6}$ -4 В

Литер	Масса	Масшт
Р	2,65т	1:50
Лист	Листов	

САНТЕХПРОЕКТ

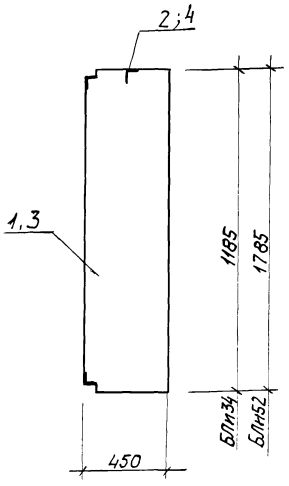

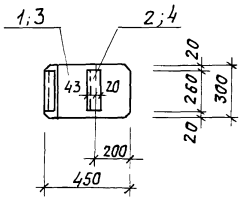

Марка	Масса
БЛи34	0,20т
БЛи52	0,30т

Формат	Зона	Поз	Обозначение	Наименование	Кол.	Примеч.
				Документация		
12г			ТП 903-1-153-КЖИ-БЛи34, БЛи52	Сборочный чертеж БЛи34		
				Сборочные единицы и детали		
БЧ		1	1.432-5, вып 1	Угловой блок БЛ 34	1	0,20т
БЧ		2	то же	Закладная деталь М39	1	2,0кг
				Документация		
12г			ТП 903-1-153-КЖИ-БЛи34, БЛи52	Сборочный чертеж БЛи52		
				Сборочные единицы и детали		
БЧ		3	1.432-5, вып.1	Угловой блок БЛ 52	1	0,30т
БЧ		4	то же	Закладная деталь М39	1	2,0кг

Изм.	Лист	N докум.	Подп.	Дата
Провер.		Хохлова		
Исполнил		Сергеева		8.02.82
Рук. груп.		Терновая		9.02.82
Гл. спец.		Антонов		
Гл. констр.		Ламакин		
Нач. отд.		Ерзин		

ТП 903-1-153-КЖИ-БЛи34; БЛи52

Угловые блоки БЛи34, БЛи52

Литер	Масса	Масшт
Р	См. табл.	1/М
Лист	Листов	

САНТЕХПРОЕКТ

Альбом II 82

Типовой проект 903-1-153

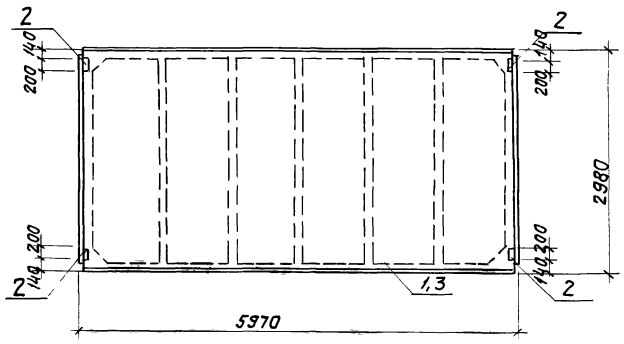

Марка	Масса
ПАIV/3х6-3д	2,65т
ПАIV/3х6-4д	2,65т

Формат	Зона	Поз.	Обозначение	Наименование	Кол.	Примеч.
				Документация		
12г			ТП 903-1-153 КЖИ - ПАIV/3х6-3д	Сборочный чертеж		
				Сборочные единицы и детали		
БЧ		1	1.465-7, в.I	плита ПАIV/3х6-3	1	2,65т
"		2	то же	изделие закладное М9	4	6,8кг
				Документация		
12г			ТП 903-1-153 КЖИ- ПАIV/3х6-4д	Сборочный чертеж		
				Сборочные единицы и детали		
БЧ		3	1.465-7, в I	плита ПА-IV/3х6-4	1	2,65т
"		2	то же	изделие закладное М9	4	6,8кг

Инв.№ подл. | Подп. и дата

Изм.	Лист	№ докум.	Подп.	Дата
Ст. инж.	Пустыльник			8.02.82
Рук. гр.	Терновая			2.02.82
Гл. спец.	Антонов			
Гл. конст.	Ламакин			
Нач. отд.	Ерзин			

ТП-903-1-153-КЖИ ПАIV/3х6-3д; ПАIV/3х6-4д

Плиты ПАIV/3х6-3д; ПАIV/3х6-4д

Литер	Масса	Масштаб
Р	2,65т	1:50
Лист	Листов	

САНТЕХПРОЕКТ

Альбом II. 82

Типовой проект 903-1-153

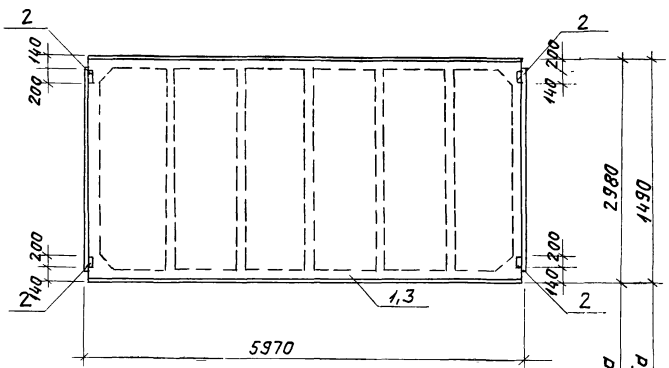

Марка	Масса
ПАIV/3х6-3д	2,65т
ПАIV/3х6-4д	2,65т.

Формат	Зона	Поз.	Обозначение	Наименование	Кол.	Примеч.
				Документация		
12г			ТП. 903-1-153 КЖИ- ПАIV/3х6-5д	Сборочный чертеж		
				Сборочные единицы и детали		
БЧ		1	1.465-7, в I ч.I	плита ПАIV/3х6-5	1	2,65т
"		2	то же	Изделие закладное М9	4	6,8кг
				Документация		
12г			ТП 903-1-153 КЖИ- ПАIV/1,5х6-5д	Сборочный чертеж		
				Сборные единицы и детали		
БЧ		3	1.465-7, в.3 ч.I	плита ПАIV/1,5х6-5	1	1,90т
"		2	то же	Изделие закладное М9	4	6,8 кг

Изм	Лист	№ докум.	Подп.	Дата
Ст. инж.	Пустыльник			8.02.82
Рук. гр.	Терновая			8.02.82
Гл. спец.	Антонов			
Гл. конст.	Ламакин			
Нач. отд.	Ерзин			

ТП-903-1-153-КЖИ ПАIV/3х6-5д ПАIV/1,5х6-5д

Плиты ПАIV/3х6-5д; ПАIV/1,5х6-5д

Литер	Масса	Масшт
Р	2,65т; 1,90т.	1:50
Лист	Листов	

САНТЕХПРОЕКТ

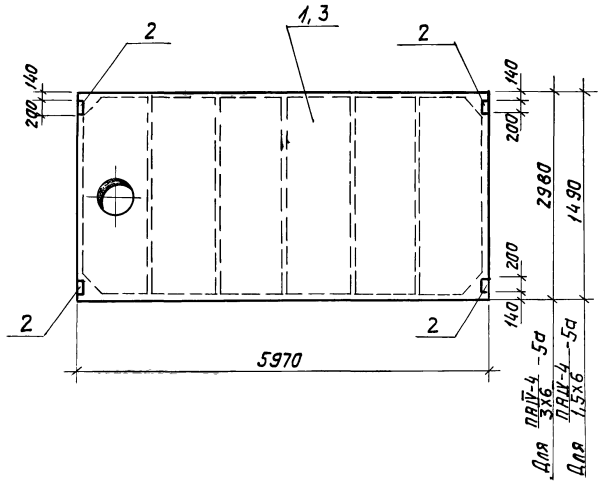

Формат	Зона	Поз.	Обозначение	Наименование	Кол.	Прим.
				Документация		
12г			ТП 903-1-153-КЖИ ПАIV 3х6 -5а	Сборочный чертеж		
				Сборочные единицы		
				и детали		
БЧ		1	1.465-7, вып.1	Плита ПАIV-4 3х6 — 5	1	3,3т
"		2	то же	Изделие закладное М9	4	6,8кг
				Документация		
12г			Т.П.903-1-153-КЖИ ПАIV-4 1,5х6 -5а	Сборочный чертеж		
				Сборочные единицы		
				и детали		
БЧ		3	1.465-7, вып.3	Плита ПАIV-4 1,5х6 — 5	1	1,95т
"		2	то же	Изделие закладное М9	4	6,8кг

Изм.	Лист	N докум.	Подп.	Дата	Т.П.903-1-153 КЖИ ПАIV-4 3х6 -5а, ПАIV-4 1,5х6 -5а	Литер	Масса	Масшт
Исполн.		Сударикова		8.02.82	Плиты ПАIV-4 3х6 -5а, ПАIV-4 1,5х6 -5а	Р	3,30т 1,95т.	1:50
Рук. гр.		Терновая		9.02.82		Лист		Листов
Гл. спец.		Антонов				САНТЕХПРОЕКТ		
Гл. конст.		Ламакин						
Нач. отд.		Ерзин						

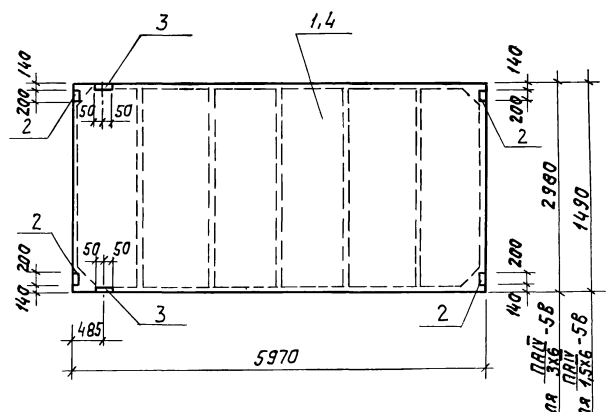

Формат	Зона	Поз.	Обозначение	Наименование	Кол.	Прим.
				Документация		
12г			Т.П.903-1-153-КЖИ-ПАIV 3х6 -5в	Сборочный чертеж		
				Сборочные единицы		
				и детали		
БЧ		1	1.465-7, вып.1	Плита ПАIV 3х6 — 5	1	2,65т
"		2	то же	Изделие закладное М9	4	6,8кг
"		3	"	то же М10	2	2,6кг
				Документация		
12г			Т.П.903-1-153-КЖИ ПАIV 1,5х6 -5в	Сборочный чертеж		
				Сборочные единицы		
				и детали		
БЧ		4	1.465-7, вып.3	Плита ПАIV 1,5х6 — 5	1	1,90т
"		2	то же	Изделие закладное М9	4	6,8кг
"		3	"	то же М10	2	2,6кг

Изм.	Лист	N докум.	Подп.	Дата	Т.П.903-1-153-КЖИ- ПАIV 3х6 -5в, ПАIV 1,5х6 -5в	Литер	Масса	Масшт
Исполн.		Сударикова		6.02.82	Плиты ПАIV 3х6 — 5в, ПАIV 1,5х6 — 5в	Р	2,65т 1,90т	1:50
Рук. гр.		Терновая		9.02.82		Лист		Листов
Гл. спец.		Антонов				САНТЕХПРОЕКТ		
Гл. конст.		Ламакин						
Нач. отд.		Ерзин						

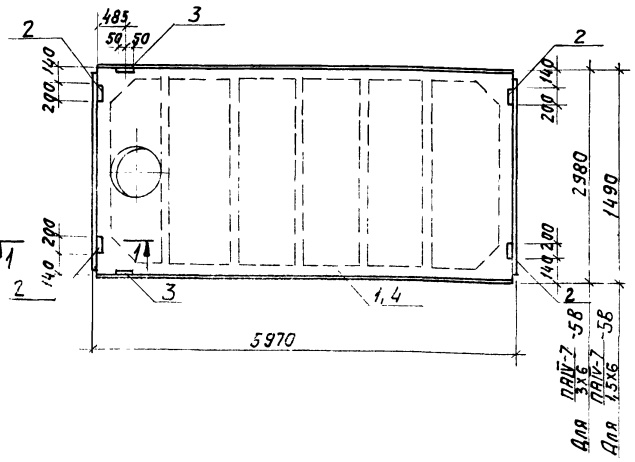

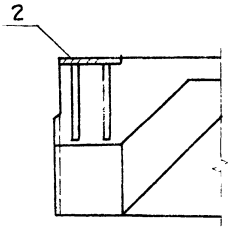

Формат	Зона	Поз.	Обозначение	Наименование	Кол.	Прим.
				Документация		
12г			Т.П.903-1-153-КЖИ-ПАIV-7 3х6 -5б	Сборочный чертеж		
				Сборочные единицы и детали		
БЧ		1	1.465-7, В.I	Плита ПАIV-7 3х6 -5	1	3,2т
"		2	то же	Изделие закладное М9	4	6,8кг
"		3	то же	Изделие закладное М10	2	2,6кг
				Документация		
12г			Т.П.903-1-153-КЖИ-ПАIV-7 1,5х6 -5б	Сборочный чертеж		
				Сборочные единицы и детали		
БЧ		4	1.465-7, В.3 ч.I	Плита ПАIV-7 1,5х6 -5	1	1,95т
"		2	то же	Изделие закладное М9	4	6,8кг
"		3	то же	Изделие закладное М10	2	2,6кг

Изм.	Лист	N докум.	Подп.	Дата
Гл.инж.	Пустыльник			8.02.82
Рук.гр.	Терновая			31.III.82
Гл.спец.	Антонов			
Гл.конст.	Ломакин			
Нач.отд.	Ерзин			

903-1-153-КЖИ ПАIV-7 3х6 -5б; ПАIV-7 1,5х6 -5б

Плиты ПАIV-7 3х6 -5б
ПАIV-7 1,5х6 -5б

Диаф.	Масса	Масштаб
Р	2,65т 1,95т	1:50
Лист	Листов	

САНТЕХПРОЕКТ

Инв.№ подл. | Подп. и дата

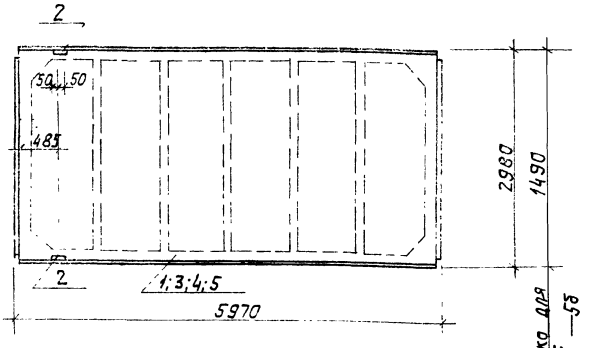

Формат	Зона	Поз.	Обозначение	Наименование	Кол.	Прим.
				Документация		
12г			Т.П 903-1-153-КЖИ-ПАIV 3х6 -3б	Сборочный чертеж		
				Сборочные единицы и детал.		
БЧ		1	1.465-7, В.I	Плита ПАIV 3х6 -3	1	2,65т
"		2	то же	Изделие закладное М10	2	2,6кг
				Документация		
12г			Т.П.903-1-153-КЖИ ПАIV 3х6 -4б	Сборочный чертеж		
				Сборочные единицы и детали		
БЧ		3	1.465-7, В.I	Плита ПАIV 3х6 -4	1	2,65т
"		2	то же	Изделие закладное М10	2	2,6кг

Формат	Зона	Поз.	Обозначение	Наименование	Кол.	Прим.
				Документация		
12г			ТП.903-1-153-КЖИ-ПАIV 3х6 -5б	Сборочный чертеж		
				Сборочные единицы и детали		
БЧ		4	1.465-7, В.I	Плита ПАIV 3х6 -5	1	2,65т
		2	то же	Изделие закладное М150	2	2,6кг
				Документация		
12г			Т.П.903-1-153-КЖИ-ПАIV 1,5х6 -5б	Сборочный чертеж		
				Сборочные единицы и детали		
БЧ		5	1.465-7, В.3 ч.I	Плита ПАIV 1,5х6 -5б	1	1,90т
"		2	то же	Изделие закладное М10	2	2,6кг

Изм.	Лист	N докум.	Подп.	Дата
Гл.инж.	Пустыльник			
Рук.гр.	Терновая			
Гл.спец.	Антонов			
Гл.конст.	Ломакин			
Нач.отд.	Ерзин			

903-1-153 – ПАIV 3х6 -3б; ПАIV 3х6 -4б; ПАIV 3х6 -5б; ПАIV 1,5х6 -6б

Плиты ПАIV 3х6 -3б, ПАIV 3х6 -4б, ПАIV 3х6 -5б, ПАIV 1,5х6 -6б

Диаф.	Масса	Масштаб
Р	2,65т 1,90т	
Лист	Листов	

САНТЕХПРОЕКТ

Инв.№ подл. | Подп. и дата

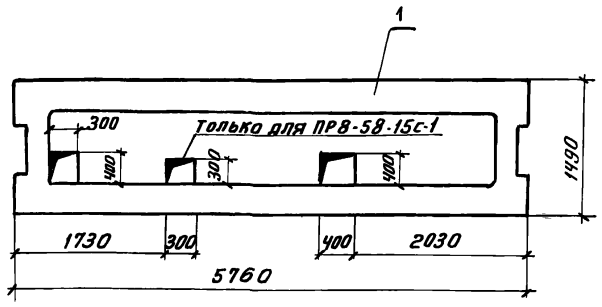

Формат	Зона	Поз	Обозначение	Наименование	Кол.	Примеч
				ПР8-58-15с-1		
				Документация		
			ТП 903-1-153-КЖИ-ПР8-58.15с-1	Сборочный чертеж		
				Сборочные единицы и детали		
Б4		1	ИИ-04-2, в.19	Плита перекрытия ПР8-58-15с	1	2625кг
				ПР8-58-15с-5		
				Документация		
			ТП 903-1-153-КЖИ-ПР8-58-15с-5	Сборочный чертеж		
				Сборочные единицы и детали		
Б4		1	ИИ-04-2, в.19	Плита перекрытия ПР8-58-15с	1	2625кг

ТП 903-1-153 - КЖИ-ПР8-58-15с-1
КЖИ-ПР8-58-15с-5

Изм	Лист	N докум	Подп.	Дата
Исполн.		Полякова		
Рук. гр		Сорокина		
Гл. конс.		Гольденшлюгер		
Нач. отд		Гин		

Плита перекрытия
ПР8-58-15с-1
ПР8-58-15с-5.

Литер	Масса	Масшт
Р	2625кг	1:50
Лист	Листов	

САНТЕХПРОЕКТ

Типовой проект 903-1-153 Альбом V. 82

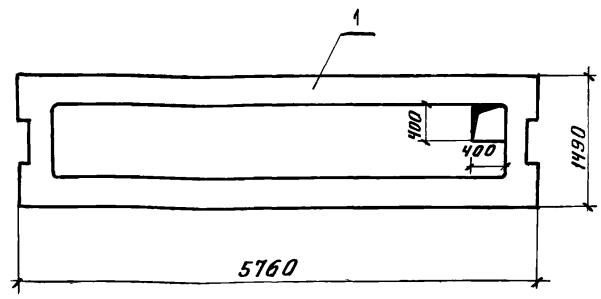

Формат	Зона	Поз	Обозначение	Наименование	Кол.	Примеч
				ПР8-58-15с-2		
				Документация		
			1.П.903-1-153-КЖИ-ПР8-58-15с-2	Сборочный чертеж		
				Сборочные единицы и дет.		
Б4		1	ИИ-04-2, в.19	Плита перекрытия ПР8-58-15с	1	2625кг

ТП 903-1-153 - КЖИ-ПР8-58-15с-2

Изм	Лист	N докум.	Подп.	Дата
Исполн		Полякова		
Рук. гр		Сорокина		
Гл. конст.		Гольденшлюгер		
Нач. отд		Гин		

Плита перекрытия
ПР8-58-15с-2

Литер	Масса	Масшт.
Р	2625кг	1:50
Лист	Листов	

САНТЕХПРОЕКТ

Инв. N подл. | Подпись и дата

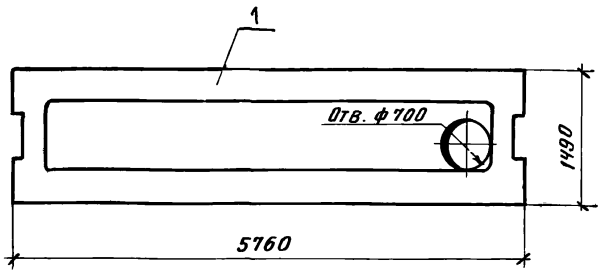

Формат	Зона	Поз	Обозначение	Наименование	Кол.	Примеч.
				ПР8-58-15с-4		
				Документация		
			1.П.903-1-153-КЖИ-ПР8-58-15с-4	Сборочный чертеж		
				Сборочные единицы и детали		
Б4		1	ИИ-04-2, в.19	Плита перекрытия ПР8-58-15с	1	2625кг

ТП 903-1-153 - КЖИ-ПР8-58-15с-4

Изп	Лист	N докум	Подп.	Дата
Исполн		Полякова		
Рук. гр		Сорокина		
Гл. конс.		Гольденшлюгер		
Нач. отд		Гин		

Плита перекрытия
ПР8-58-15с-4

Литер	Масса	Масшт
Р	2625кг	1:50
Лист	Листов	

САНТЕХПРОЕКТ

Типовой проект 903-1-153 Альбом V. 82.

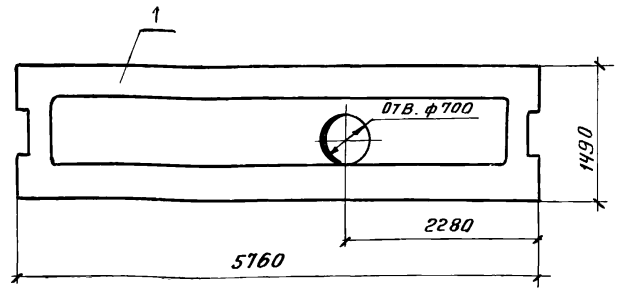

Формат	Зона	Поз	Обозначение	Наименование	Кол.	Примеч.
				ПР8-58-15с-3		
				Документация		
			Т.П 903-1-153-КЖИ-ПР8-58-15с-3	Сборочный чертеж		
				Сборочные единицы и детали		
Б4		1	ИИ-04-2, в.19	Плита перекрытия ПР8-58-15с	1	2625кг

ТП 903-1-153 - КЖИ-ПР8-58-15с-3

Изп	Лист	N докум	Подп.	Дата
Исполн		Полякова		
Рук. гр		Сорокина		
Гл. конст		Гольденшлюгер		
Нач. отд		Гин		

Плита перекрытия
ПР8-58-15с-3

Литер	Масса	Масшт
Р	2625кг	1:50
Лист	Листов	

САНТЕХПРОЕКТ

Инв N подл. | Подпись и дата

Альбом II.82

Типовой проект 903-1-153

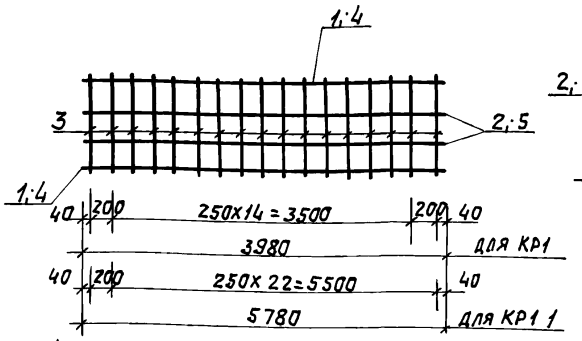

Каркас изготовлять при помощи контактной точечной электросварки в соответствии с требованиями ГОСТ 14098-68 и СН 393-69

Марка	Масса
КР1	21,2кг
КР1-1	30,6кг

Формат	Зона	Поз.	Обозначение	Наименование	Кол.	Примечание
				КР1		
				Детали		
				ф16АII ГОСТ 5781-75, ℓ=3980	2	12,6кг
Б4		1		ф10АII ГОСТ 5781-75, ℓ=3980	2	5,0кг
"		2		ф6АI ГОСТ 5781-75, ℓ=950	17	3,6кг
"		3		КР1-1		
				Детали		
Б4		4		ф16АII ГОСТ 5781-75, ℓ=5780	2	18,3кг
"		5		ф10АII ГОСТ 5781-75, ℓ=5780	2	7,2кг
"		3		ф6АI ГОСТ 5781-75, ℓ=950	24	5,1кг

ТП 903-1-153 КЖИ-КР1, КР1-1

Изм.	Лист	N докум.	Подпись	Дата
Провер.		Хохлова		
Испол.		Полякова		
Рук. гр.		Терновая		
Гл. констр.		Гольденшлюгер		
Нач. отд.		Гин		

Каркасы плоские КР1; КР1-1

Лит	Масса	Масшт.
	см. табл.	б/м
Лист	Листов	

САНТЕХПРОЕКТ

Инв. N подл. | Подп. и дата

Альбом II.82

Типовой проект 903-1-153

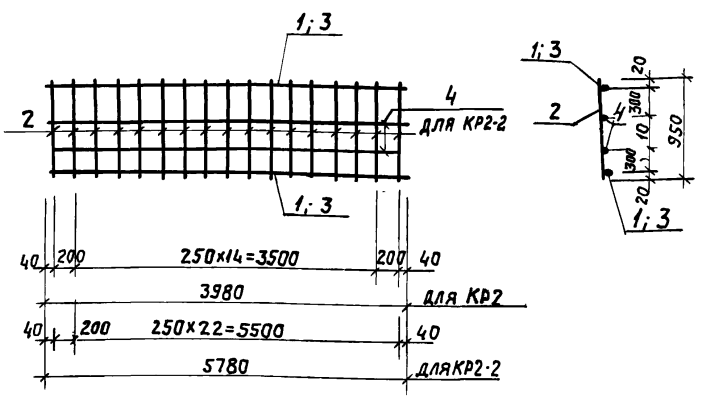

Каркас изготавлять при помощи контактной точечной электросварки в соответствии с требованиями ГОСТ 14098-68 и СН 393-69

Марка	Масса
КР2	16,2кг
КР2-2	23,4кг

Формат	Зона	Поз.	Обозначение	Наименование	Кол.	Примечания
				КР2		
				Детали		
Б4		1		ф16АII ГОСТ 5781-75, ℓ=3980	2	12,6 кг
"		2		ф6АI ГОСТ 5781-75, ℓ=950	17	3,6 кг
				КР2-2		
Б4		4		ф10АII ГОСТ 5781-75, ℓ=5780	2	12,6 кг
"		3		ф16АII ГОСТ 5781-75, ℓ=5780	2	18,3 кг
"		2		ф6АI ГОСТ 5781-75, ℓ=950	24	5,1 кг

ТП 903-1-153 - КЖИ КР2, КР2-2

Изм.	Лист	N докум.	Подпись	Дата
Провер.		Хохлова		
Испол.		Полякова		
Рук. гр.		Терновая		
Гл. конст.		Гольденшлюгер		
Нач. отд.		Гин		

Каркасы плоские КР2, КР2-2

Лит.	Масса	Масшт.
	см. табл.	б/м
Лист	Листов	

САНТЕХПРОЕКТ

Инв. N подл. | Подп. и дата

Альбом II.82

Типовой проект 903-1-153

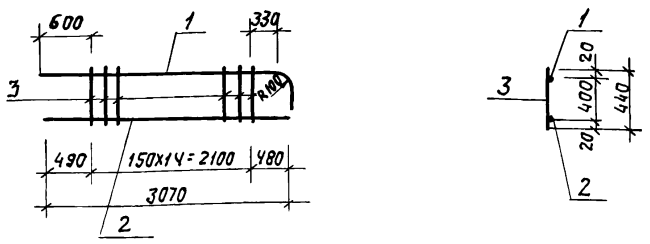

Каркас изготовлять при помощи контактной точечной электросварки в соответствии с требованиями ГОСТ 14098-68 и СН 393-69

Марка	Масса
КР3	17,2кг
КР4	17,2кг

Формат	Зона	Поз.	Обозначение	Наименование	Кол.	Примеч.
				КР3		
				Детали		
Б4		1		ф20АII ГОСТ 5781-75, ℓ=3280	1	8,1 кг
"		2		ф20АII ГОСТ 5781-75, ℓ=3070	1	7,7 кг
"		3		ф6АI ГОСТ 5781-75, ℓ=440	15	1,4 кг
				КР4		
				Детали		
Б4		1		ф20АII ГОСТ 5781-75, ℓ=3280	1	8,1 кг
"		2		ф20АII ГОСТ 5781-75, ℓ=3070	1	7,7 кг
"		3		ф6АI ГОСТ 5781-75, ℓ=440	15	1,4 кг

ТП 903-1-153 - КЖИ КР3; КР4

Изм.	Лист	N докум.	Подп.	Дата
Провер.		Хохлова		
Испол.		Полякова		
Рук. гр.		Терновая		
Гл. конст.		Гольденшлюгер		
Нач. отд.		Гин		

Каркасы плоские КР3; КР4

Лит.	Масса	Масшт.
	см. табл.	
Лист	Листов	

САНТЕХПРОЕКТ

Инв. N подл. | Подп. и дата

Альбом II.82

Типовой проект 903-1-153

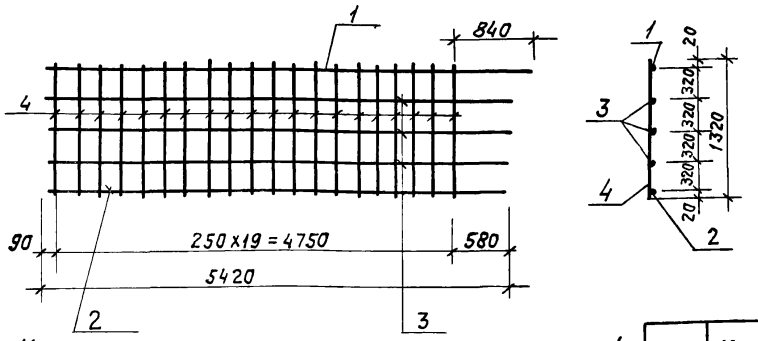

Каркас изготовлять при помощи контактной точечной электросварки в соответствии с требованиями ГОСТ 14098-68 и СН 393-69

Марка	Масса
КР5	79,0кг
КР6	79,0 кг

Формат	Зона	Поз.	Обозначение	Наименование	Кол.	Примеч.
				КР5		
				Детали		
Б4		1		ф25АII ГОСТ 5781-75, ℓ=5680	1	22,0 кг
"		2		ф25АII ГОСТ 5781-75, ℓ=5420	1	20,8 кг
"		3		ф16АII ГОСТ 5781-75, ℓ=5420	3	25,8 кг
"		4		ф8АI ГОСТ 5781-75, ℓ=1320	20	10,4 кг
				КР6		
				Детали		
Б4		1		ф25АII ГОСТ 5781-75, ℓ=5680	1	22,0 кг
"		2		ф25АII ГОСТ 5781-75, ℓ=5420	1	20,8 кг
"		3		ф16АII ГОСТ 5781-75, ℓ=5420	3	25,8 кг
"		4		ф8АI ГОСТ 5781-75, ℓ=1320	20	10,4 кг

ТП 903-1-153 - КЖИ КР5; КР6

Изм.	Лист	N докум.	Подп.	Дата
Провер.		Хохлова		
Испол.		Полякова		
Рук. гр.		Терновая		
Гл. констр.		Гольденшлюгер		
Нач. отд.		Гин		

Каркасы плоские КР5; КР6

Лит.	Масса	Масшт.
	См. табл.	
Лист	Листов	

САНТЕХПРОЕКТ

Инв. N подл. | Подп. и дата

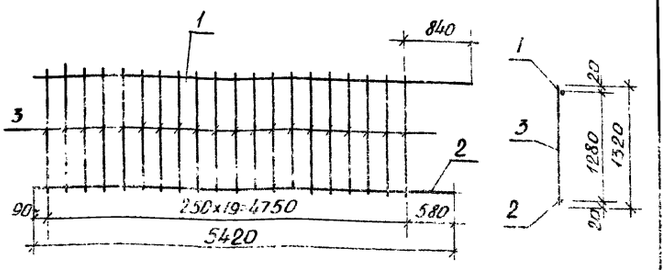

Каркас изготовлять при помощи контактной точечной электросварки в соответствии с требованиями ГОСТ 14098-68 и СН 393-69.

Марка	Масса
КР7	532кг
КР8	532кг

Формат	Зона	Поз	Обозначение	Наименование	Кол	Прим.
				КР7		
				Детали		
		1		ф25АII ГОСТ 5781-75 ℓ=5680	1	22.0кг
		2		ф25АII ГОСТ 5781-75 ℓ=5420	1	20.8кг
		3		ф8АI ГОСТ 5781-75 ℓ=1320	20	10.4кг
				КР8		
				Детали		
		1		ф25АII ГОСТ 5781-75 ℓ=5680	1	22.0кг
		2		ф25АII ГОСТ 5781-75 ℓ=5420	1	20.8кг
		3		ф8АI ГОСТ 5781-75 ℓ=1320	20	10.4кг

ТП 903-1-153 -КЖИ- КР7; КР8

Изм.	Лист	№ докум.	Подп.	Дата
Провер.		Хохлова		
Исполн.		Полякова		
Рук. гр.		Терновая		
Гл. конструктор проекта				
Нач. отд.		Гин		

Каркасы плоские КР7; КР8

Лит.	Масса	Масш.
	с.м. табл.	
Лист	Листов	

САНТЕХПРОЕКТ

Типовой проект 903-1-153 Альбом II 82

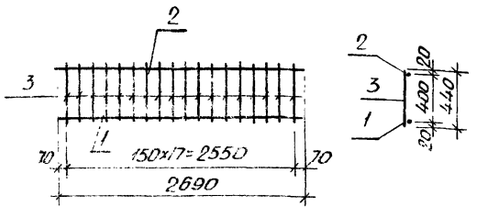

Каркас изготовлять при помощи контактной точечной электросварки в соответствии с требованиями ГОСТ 14098-68 и СН 393-69.

Формат	Зона	Поз	Обозначение	Наименование	Кол	Прим
				Детали		
		1		ф16АII ГОСТ 5781-75 ℓ=2690	4	4.3кг
		2		ф10АII ГОСТ 5781-75 ℓ=2690	1	1.7кг
		3		ф6АI ГОСТ 5781-75 ℓ=440	18	1.7кг

ТП 903-1-153 -КЖИ КР 9

Изм.	Лист	№ докум.	Подп.	Дата
Провер.		Хохлова		
Исполн.		Полякова		
Рук. гр.		Терновая		
Гл. констр. проекта				
Нач. отд.		Гин		

Каркас плоский КР 9

Лит.	Масса	Масш.
	7.7кг	
Лист	Листов	

САНТЕХПРОЕКТ

Инв. № подл. | Подп. и дата | Взам. инв. №

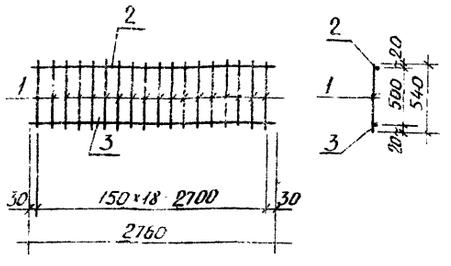

Каркас изготовлять при помощи контактной точечной электросварки в соответствии с требованиями ГОСТ 14098-68 и СН 393-69.

Формат	Зона	Поз.	Обозначение	Наименование	Кол	Прим.
				Детали		
		1		ф6АI ГОСТ 5781-75 ℓ=540	19	2.3кг
		2		ф10АII ГОСТ 5781-75 ℓ=2760	1	1.7кг
		3		ф16АII ГОСТ 5781-75 ℓ=2760	1	4.4кг

ТП 903-1-153 -КЖИ- КР 10

Изм.	Лист	№ докум.	Подп.	Дата
Провер.		Хохлова		
Исполн.		Полякова		
Рук. гр.		Терновая		
Гл. конструктор проекта				
Нач. отд.		Гин		

Каркас плоский КР 10

Лит.	Масса	Масш.
	84кг	
Лист	Листов	

САНТЕХПРОЕКТ

Типовой проект 903-1-153 Альбом II 82

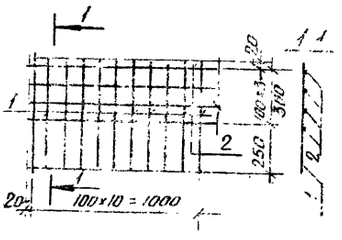

Сетка сваривается во всех точках пересечений стержней контактной сваркой

Формат	Зона	Поз	Обозначение	Наименование	Кол	Прим
				Детали		
		1		ф8АII ГОСТ 5781-75 ℓ=5700	10	2.0кг
		2		ф6АI ГОСТ 5781-75 ℓ=1300	4	0.8кг

ТП 903-1-153 -КЖИ - С 18

Изм.	Лист	№ докум.	Подп.	Дата
Провер.		Хохлов		
Исполн.		Полякова		
Рук. гр.		Терновая		
Гл. конструктор проекта				
Нач. отд.		Гин		

Сетка арматурная С18

Лит.	Масса	Масш.
	2.8кг	
Лист	Листов	

САНТЕХПРОЕКТ

Инв. № подл. | Подп. и дата | Взам. инв. №

Типовой проект 903-1-153 Альбом II. 82

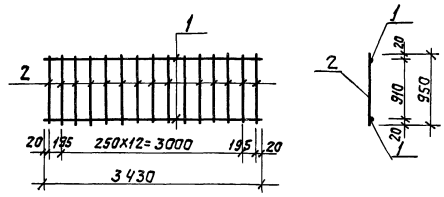

Каркас изготовить при помощи контактной точечной электросварки в соответствии с требованиями ГОСТ 14098-68 и СН 393-69

Формат	Зона	Поз.	Обозначение	Наименование	Кол.	Примеч.
11				Детали		
Б4		1		ф16AII ГОСТ 5781-75; ℓ=3430	2	10,9кг
"		2		ф6AI ГОСТ 5781-75; ℓ=950	15	3,2кг

ТП 903-1-153 - КЖИ-КР12

Каркас плоский КР12

Изм.	Лист	N докум.	Подпись	Дата
Испол.		Алешникова		
Рук. гр.		Терновая		
Гл. кон.		Ульденштерн		
Нач. отд		Гин		

Лит.	Масса	Масштаб
Р	14,1кг	б/м
Лист	Листов	

САНТЕХПРОЕКТ

Инв.N подл. | Подп. и дата

Типовой проект 903-1-153 Альбом II. 82

КР13 ; КР14 (зеркален КР13)

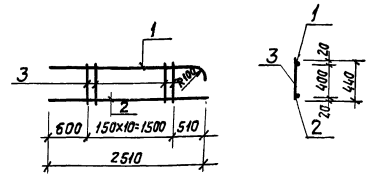

Каркасы изготовить при помощи контактной точечной электросварки в соответствии с требованиями ГОСТ 14098-68 и СН 393-69

Марка	Масса
КР13	14,0кг
КР14	14,0кг

Формат	Зона	Поз.	Обозначение	Наименование	Кол.	Примеч.
11				КР13		
				Детали		
Б4		1		ф20AII ГОСТ 5781-75; ℓ=2730	1	6,7кг
"		2		ф20AII ГОСТ 5781-75; ℓ=2510	1	6,2кг
"		3		ф6AI ГОСТ 5781-75; ℓ=440	11	1,1кг
11				КР14		
				Детали		
Б4		1		ф20AII ГОСТ 5781-75; ℓ=2730	1	6,7кг
"		2		ф20AII ГОСТ 5781-75; ℓ=2510	1	6,2кг
"		3		ф6AI ГОСТ 5781-75; ℓ=440	11	1,1кг

ТП 903-1-153 - КЖИ-КР13; КР14

Каркасы плоские КР13; КР14

Изм.	Лист	N докум.	Подпись	Дата
Испол.		Алешникова		
Рук. гр.		Терновая		
Гл. кон.		Ульденштерн		
Нач. отд		Гин		

Лит.	Масса	Масштаб
Р	См. табл.	б/м
Лист	Листов	

САНТЕХПРОЕКТ

Инв.N подл. | Подп. и дата

Типовой проект 903-1-153 Альбом II. 82

КР15 ; КР16 (зеркален КР15)

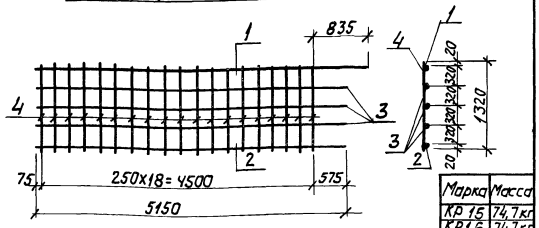

Марка	Масса
КР15	74,7кг
КР16	74,7кг

Формат	Зона	Поз.	Обозначение	Наименование	Кол.	Примеч.
11				КР15		
				Детали		
Б4		1		ф25AII ГОСТ 5781-75; ℓ=5410	1	20,8кг
"		2		ф25AII ГОСТ 5781-75; ℓ=5150	1	19,6кг
"		3		ф16AII ГОСТ 5781-75; ℓ=5150	3	24,5кг
"		4		ф8AI ГОСТ 5781-75; ℓ=1320	19	9,8кг
				КР16		
				Детали		
Б4		1		ф25AII ГОСТ 5781-75; ℓ=5410	1	20,8кг
"		2		ф25AII ГОСТ 5781-75; ℓ=5150	1	19,6кг
"		3		ф16AII ГОСТ 5781-75; ℓ=5150	3	24,5кг
"		4		ф8AI ГОСТ 5781-75; ℓ=1320	19	9,8кг

ТП 903-1-153 - КЖИ-КР15; КР16

Каркасы плоские КР15; КР16

Изм.	Лист	N докум.	Подпись	Дата
Испол.		Алешникова		
Рук. гр.		Терновая		
Гл. кон.		Ульденштерн		
Нач. отд		Гин		

Лит.	Масса	Масштаб
Р	См. табл.	б/м
Лист	Листов	

САНТЕХПРОЕКТ

Инв.N подл. | Подп. и дата

Типовой проект 903-1-153 Альбом II. 82

КР17; КР-18 (зеркален КР17)

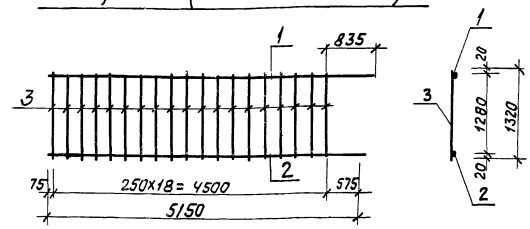

Каркасы изготовить при помощи контактной точечной электросварки в соответствии с требованиями ГОСТ 14098-68 и СН 393-69

Марка	Масса
КР17	50,2кг
КР18	50,2кг

Формат	Зона	Поз.	Обозначение	Наименование	Кол.	Примеч.
11				КР17		
				Детали		
Б4		1		ф25AII ГОСТ 5781-75; ℓ=5410	1	20,8кг
"		2		ф25AII ГОСТ 5781-75; ℓ=5150	1	19,6кг
"		3		ф8AI ГОСТ 5781-75; ℓ=1320	19	9,8кг
11				КР18		
				Детали		
Б4		1		ф25AII ГОСТ 5781-75; ℓ=5410	1	20,8кг
"		2		ф25AII ГОСТ 5781-75; ℓ=5150	1	19,6кг
"		3		ф8AI ГОСТ 5781-75; ℓ=1320	19	9,8кг

ТП 903-1-153 - КЖИ-КР17; КР18

Каркасы плоские КР17; КР18

Изм.	Лист	N докум.	Подпись	Дата
Испол.		Алешникова		
Рук. гр.		Терновая		
Гл. кон.		Ульденштерн		
Нач. отд		Гин		

Лит.	Масса	Масштаб
Р	См. табл.	б/м
Лист	Листов	

САНТЕХПРОЕКТ

Инв.N подл. | Подп. и дата

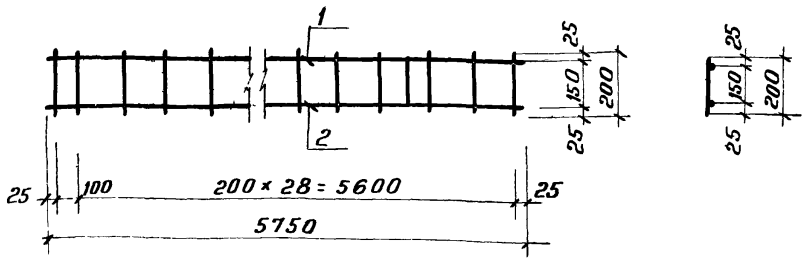

Каркас изготавливать при помощи контактной электросварки в соответствии с ГОСТ 14098-68 и СН 393-69

Формат	Зона	Поз	Обозначение	Наименование	Кол	Примеч.
				КЧ		
				Детали		
БЧ		1		ф10А II ГОСТ 5781-75 ℓ=5750	1	3,6 кг
„		2		ф14А II ГОСТ 5781-75 ℓ=5750	1	2, 7 кг
				ф6А I ГОСТ 5781-75 ℓ=200	10	0,45 кг
„						

ТП 903-1-153 - КЖИ-К 7

Изм	Лист	N докум	Подп.	Дата
Исполн		Полякова		
Ст. инж		Будревич		
Рук. гр		Сорокина		
Гл. конст		Гольденшлюгер		
Нач. отд		Гин		

Каркас плоский К-7

Лит	Масса	Масш.
Р	12,75 кг	1:20
Лист	Листов	

САНТЕХПРОЕКТ

Типовой проект 903-1-153 Альбом II. 82

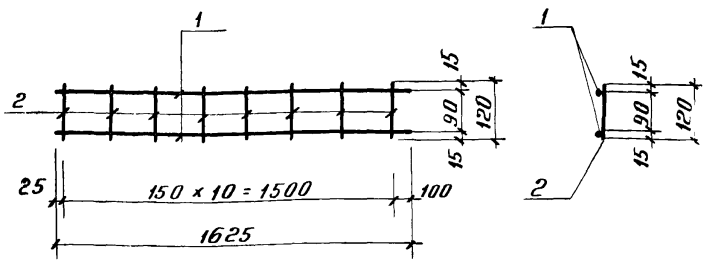

Каркас изготавливать при помощи контактной электросварки в соответствии с ГОСТ 14098-68 и СН 393-69

Формат	Зона	Поз	Обозначение	Наименование	Кол	Прим
				Детали		
БЧ		1		ф6А III ГОСТ 5781-75 ℓ=1625	2	0,7 к
„		2		ф6А III ГОСТ 5781-75 ℓ=120	11	0,3 кг

ТП 903-1-153-КЖИ-К1

Изм	Лист	N докум	Подп.	Дата
Провер		Хохлова		
Исполн.		Будревич		
Рук. гр		Сорокина		
Гл. констр.		Гольденшлюгер		
Нач. отд		Гин		

Каркас плоский К-1

Литер	Масса	Масшт.
Р	1,0 кг	1:10
Лист	Листов	

САНТЕХПРОЕКТ

Инв. N подл. | Подп. и дата

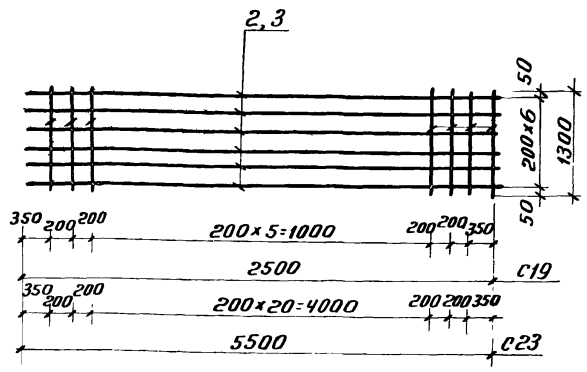

Сетки сваариваются во всех точках пересечений стержней контактной электросваркой.

Марка	Масса кг
С19	18,9
С23	44,0

Формат	Зона	Поз	Обозначение	Наименование	Кол	Примеч.
				С19		
				Детали		
11		1		ф10А III ГОСТ 5781-75 ℓ=1300	10	8,1 кг
„		2		ф10А III ГОСТ 5781-75 ℓ=2500	7	10,8 кг
				С23		
				Детали		
		1		ф10А III ГОСТ 5781-75 ℓ=1300	25	20,0 кг
		3		ф10А III ГОСТ 5781-75 ℓ=5500	7	24,0 кг

ТП 903-1-153-КЖИ-С19-С23

Изм	Лист	N докум	Подп.	Дата
Провер		Хохлова		
Ст. инж		Воробьева		
Рук. гр		Герновая		
Гл. конст.		Гольденшлюгер		
Нач. отд		Гин		

Арматурные сетки С19, С23

Литер	Масса	Масшт
	сп.табл	б/м
Лист 1	Листов	

САНТЕХПРОЕКТ

Типовой проект 903-1-153 Альбом II. 82

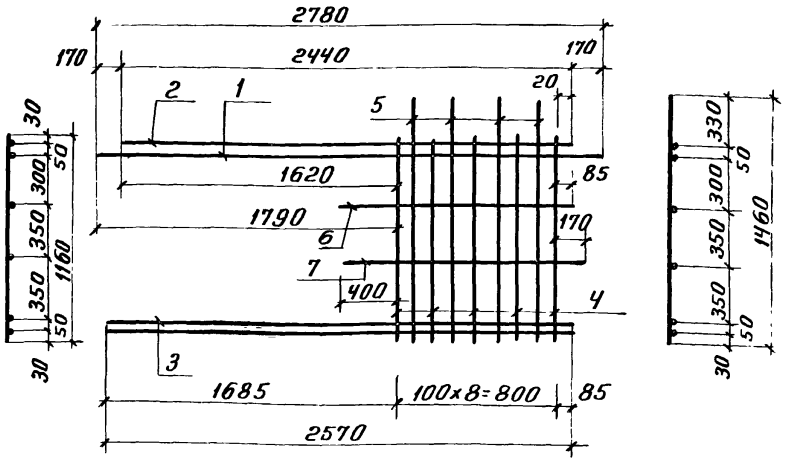

Каркас изготавливать при помощи контактной электросварки в соответствии с ГОСТ 14098-68 и СН 393-69

Формат	Зона	Поз.	Обозначение	Наименование	Кол.	Прим
				Детали		
БЧ		1		ф25А III ГОСТ 5781-75 ℓ=2780	1	10,8 кг
„		2		ф25А III ГОСТ 5781-75 ℓ=2440	1	9,4 кг
„		3		ф25А III ГОСТ 5781-75 ℓ=2570	2	20,0 кг
„		4		ф10А III ГОСТ 5781-75 ℓ=1160	5	3,6 кг
„		5		ф10А III ГОСТ 5781-75 ℓ=1460	4	3,6 кг
„		6		ф10А III ГОСТ 5781-75 ℓ=1285	1	0,8 кг
„		7		ф10А III ГОСТ 5781-75 ℓ=1370	1	0,85

ТП 903-1-153-КЖИ-К-2

Изм	Лист	N докум	Подп.	Дата
Провер.		Хохлова		
Исполн.		Будревич		
Рук. гр		Сорокина		
Гл. констр		Гольденшлюгер		
Нач. отд		Гин		

Каркас плоский К-2

Литер	Масса	Масшт
Р	48,6 кг	1:25
Лист	Листов	

САНТЕХПРОЕКТ

Инв. N подл. | Подп. и дата

Типовой проект 903-1-153 Альбом II 82

К-4

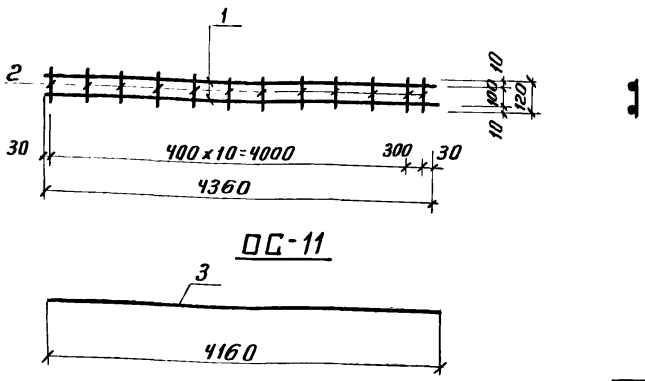

ОС-11

Марка	Масса
ОС-11	10,7кг
К-4	4,01кг

Формат	Зона	Поз	Обозначение	Наименование	Кол.	Примеч
				К-4		
				Детали		
		1		ф8 A III ГОСТ 5781-75 ℓ=4360	2	3,44кг
		2		ф8 A III ГОСТ 5781-75 ℓ=120	12	0,57кг
				ОС-11		
		3		ф18 A III ГОСТ 5781-75 ℓ=4160	1	10,7кг

Инв.№подл. | Подп. и дата

Изм.	Лист	N докум.	Подп.	Дата
Исполн.	Никифорова			
Рук. гр.	Сорокина			
Гл. конс.	Гольденшлюгер			
Нач. отд.	Гин			

ТП 903-1-153-КЖИ-К-4,ОС11

Каркас плоский К-4
Одиночный стержень ОС11

Литер	Масса	Масшт
Р	4,01кг	1:50
Лист	Листов	

САНТЕХПРОЕКТ

Типовой проект 903-1-153 Альбом II 82

К-3

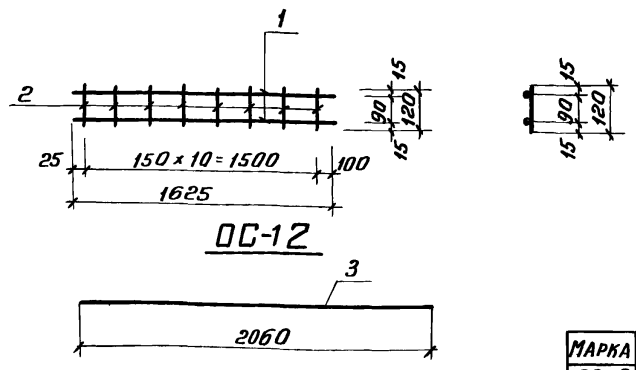

ОС-12

Марка	Масса
ОС-12	5,3кг
К-3	1,6кг

Формат	Зона	Поз	Обозначение	Наименование	Кол.	Примеч
				К-3		
				Детали		
		1		ф8 A III ГОСТ 5781-75; ℓ=1625	2	1,3кг
		2		ф8 A III ГОСТ 5781-75; ℓ=120	11	0,3кг
				ОС-12		
				Детали		
		3		ф18 A III ГОСТ 5781-75 ℓ=2060	1	5,3кг

Инв.№подл. | Подп. и дата

Изм.	Лист	N докум.	Подп.	Дата
Исполн.	Никифорова			
Рук. гр	Сорокина			
Гл. конст.	Гольденшлюгер			
Нач. отд	Гин			

ТП 903-1-153-КЖИ-К-3,ОС-12

Каркас плоский К-3
Одиночный стержень ОС-12

Литер	Масса	Масшт
Р	см. таблицу	1:25
Лист	Листов	

САНТЕХПРОЕКТ

Типовой проект 903-1-153 Альбом II 82

К-6

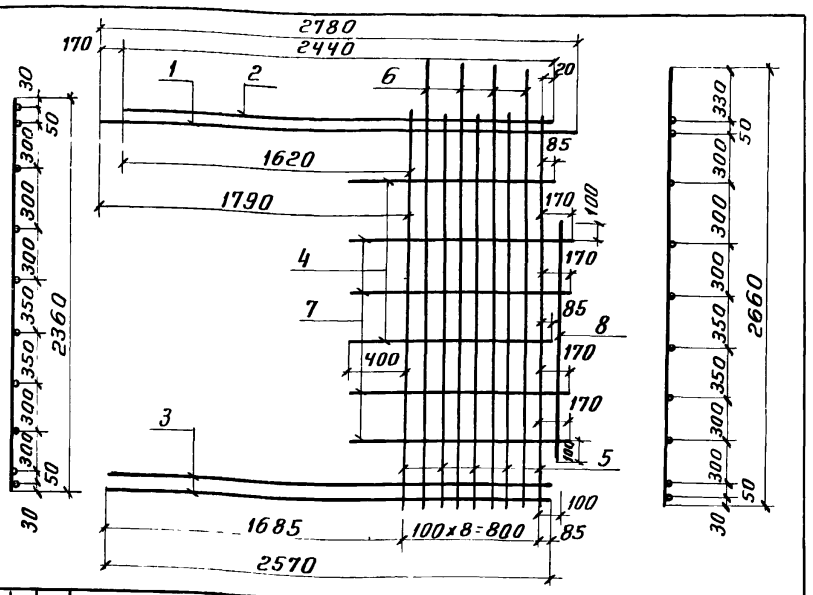

Формат	Зона	Поз	Обозначение	Наименование	Кол.	Примеч.
				Детали		
		1		ф25 A III ГОСТ 5781-75; ℓ=2780	1	13,7кг
		2		ф25 A III ГОСТ 5781-75; ℓ=2440	1	12,1кг
		3		ф25 A III ГОСТ 5781-75; ℓ=2570	2	20,0кг
		4		ф10 A III ГОСТ 5781-75; ℓ=1285	2	1,6кг
		5		ф10 A III ГОСТ 5781-75; ℓ=2360	5	7,7кг
		6		ф10 A III ГОСТ 5781-75; ℓ=2660	4	6,6кг
		7		ф10 A III ГОСТ 5781-75; ℓ=1370	4	3,4кг
		8		ф10 A III ГОСТ 5781-75; ℓ=1500	1	0,94кг

Инв.№подл. | Подп. и дата

Изм.	Лист	N докум.	Подп.	Дата
Испол.	Никифорова			
Рук. гр	Сорокина			
Гл. конс.	Гольденшлюгер			
Нач. отд	Гин			

ТП 903-1-153-КЖИ-К-6

Каркас плоский К-6

Литер	Масса	Масшт
Р	66,04 кг	1:25
Лист	Листов	

САНТЕХПРОЕКТ

Типовой проект 903-1-153 Альбом II 82

К-5

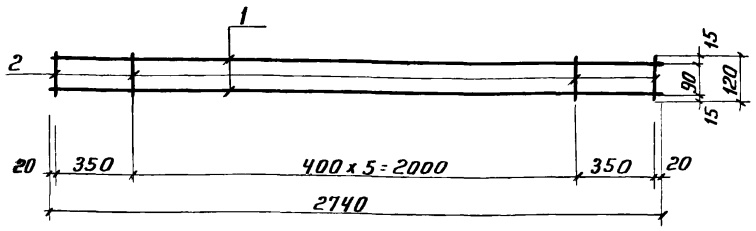

ОС-10

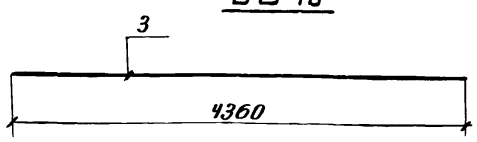

Марка	Масса
К-5	5,94кг
ОС-10	21,4кг

Формат	Зона	Поз	Обозначение	Наименование	Кол	Примеч
				К-5		
				Детали		
		1		ф8 A III ГОСТ 5781-75 ℓ=2740	2	2,16кг
		2		ф8 A III ГОСТ 5781-75 ℓ=120	8	3,78кг
				ОС-10		
				Детали		
		3		ф25 A III ГОСТ 5781-75 ℓ=4360	1	21,4кг

Инв.№подл. | Подп. и дата

Изм.	Лист	N докум.	Подп.	Дата
Исполнил	Никифорова			
Рук. гр.	Сорокина			
Гл. констр	Гольденшлюгер			
Нач. отд	Гин			

ТП 903-1-153-КЖИ-К-5-ОС-10

Каркас плоский К-5
Одиночный стержень ОС-10

Литер	Масса	Масшт
Р	см. таблицу	1:20
Лист	Листов	

САНТЕХПРОЕК

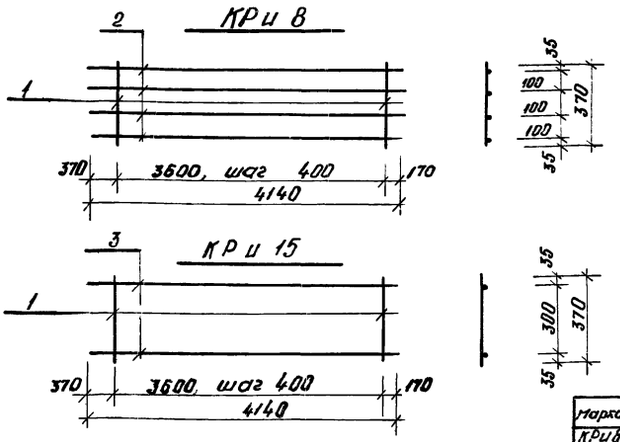

Марка	Масса
КРи8	51.0кг
КРи15	22,0кг

Форм.	Зона	Позиц.	Обозначение	Наименование	Кол.	Прим.
11				КРи 8		
				Детали		
64		1		Ф8А-I ГОСТ 5781-75, ℓ=370	10	1,5кг
"		2		Ф22А-III ГОСТ5781-75, ℓ=4140	4	49.5кг
11				КРи 15		
				Детали		
64		1		Ф8А-I ГОСТ5781-75, ℓ=370	10	1.5кг
"		3		Ф20А-III ГОСТ5781-75, ℓ=4140	2	20,5кг

ТП 903-1-153 -КЖИ-КРи8, КРи15

Каркасы плоские КРи8, КРи15

Изм.	Лист	N докум.	Подп.	Дата
Провер.		Хохлова		
Исполн.		Смирнова		
Рук. гр.		Терновая		
Гл. конст.		Гольденшлегер		
Нач. отд.		Гин		

Литер	Масса	Масшт.
Р	см. табл.	б/м
Лист	Листов	

САНТЕХПРОЕКТ

Альбом II. 82

Типовой проект 903-1-153

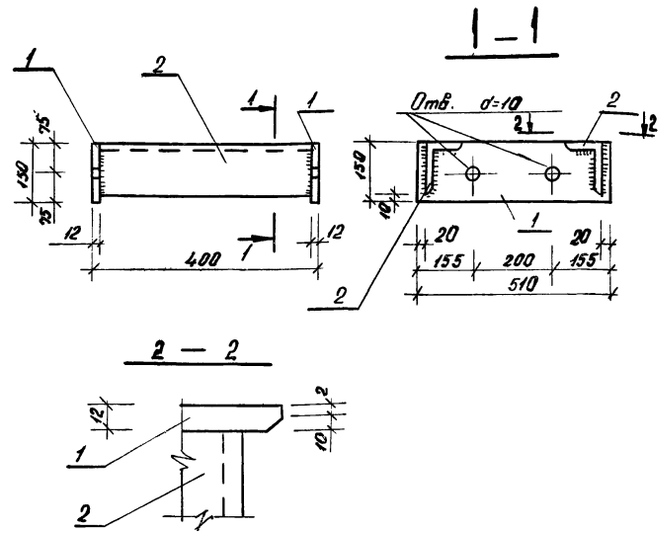

Форм.	Зона	Позиц.	Обозначение	Наименование	Кол.	Прим.
				Детали		
64		1		-150×12, ГОСТ 103-76*, ℓ=510	2	13.2кг
"		2		∠140×90×10 ГОСТ 8510-72, ℓ=376	2	14.7кг

ТП 903-1-153 -КЖИ-МН13

Деталь закладная МН-13

Изм.	Лист	N докум.	Подп.	Дата
Провер.		Хохлова		
Исполн.		Смирнова		
Рук. гр.		Терновая		
Гл. конст.		Гольденшлегер		
Нач. отд.		Гин		

Литер	Масса	Лист
Р	27.9кг	б/м
Лист	Листов	

САНТЕХПРОЕКТ

Инв. N подл. | Подп. и дата

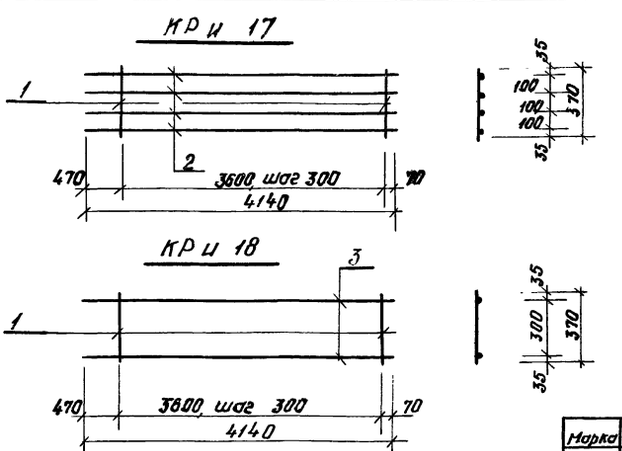

Марка	Масса
КРи17	108.0кг
КРи18	23,5кг

Форм.	Зона	Позиц.	Обозначение	Наименование	Кол.	Прим.
11				КРи 17		
				Детали		
64		1		Ф10А-I ГОСТ5781-75, ℓ=370	13	3.0кг
"		2		Ф32А-III ГОСТ 5781-75, ℓ=4140	4	105.0кг
11				КРи 18		
				Детали		
64		1		Ф10А-I ГОСТ 5781-75, ℓ=370	13	3.0кг
		3		Ф20А-III ГОСТ5781-75, ℓ=4140	2	20,5кг

т.п. 903-1-153 -КЖИ-КРи17, КРи18

Каркасы плоские КРи17, КРи18

Изм.	Лист	N докум.	Подп.	Дата
Провер.		Хохлова		
Исполн.		Смирнова		
Рук. гр.		Терновая		
Гл. конст.		Гольденшлегер		
Нач. отд.		Гин		

Литер	Масса	Масшт.
	см. табл.	б/м
Лист	Листов	

САНТЕХПРОЕКТ

Альбом II. 82

Типовой проект 903-1-153

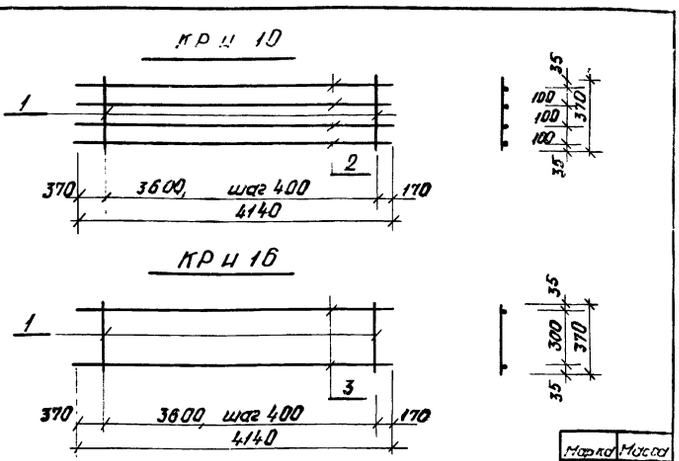

Марка	Масса
КРи10	82,3кг
КРи18	22,8кг

Форм.	Зона	Позиц.	Обозначение	Наименование		
11				КРи 10		
				Детали		
64		1		Ф10А-I ГОСТ5781-75, ℓ=370	10	2,3кг
"		2		Ф28А-III ГОСТ 5781-75, ℓ=4140	4	80,0кг
11				КРи 16		
				Детали		
64		1		Ф10А-I ГОСТ5781-75, ℓ=370	10	2,3кг
"		3		Ф20А-III ГОСТ 5781-75, ℓ=4140	2	20,5кг

ТП 903-1-153 -КЖИ-КРи10, КРи16

Каркасы плоские КРи10, КРи16

Изм.	Лист	N докум.	Подп.	Дата
Провер.		Хохлова		
Исполн.		Смирнова		
Рук. гр.		Терновая		
Гл. конст.		Гольденшлегер		
Нач. отд.		Гин		

Литер	Масса	Масшт.
Р	см. табл.	б/м
Лист	Листов	

САНТЕХПРОЕКТ

Инв. N подл. | Подп. и дата

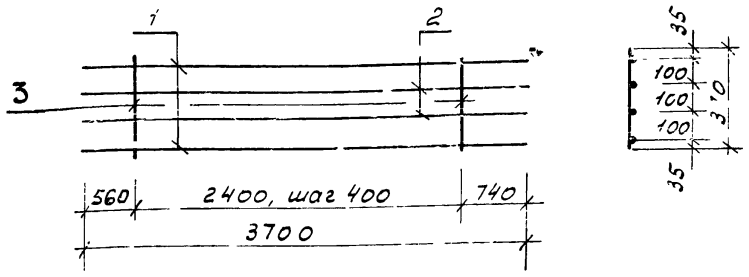

Каркас изготовлять при помощи контактной точечной электросварки в соответствии с требованиями ГОСТ 14098-68 и СН 393-69

Форм.	Зона	Позиц.	Обозначение	Наименование	Кол	Примечание
				КР и 59		
11				Детали		
Б4		1		ф28 А-III ГОСТ 5781-75, ℓ=3700	2	35,8кг
11		2		ф25 А-III ГОСТ 5781-75, ℓ=3700	2	28,5кг
11		3		ф10 А-I ГОСТ 5781-75, ℓ=370	7	1,6кг

Т.П. 903-1-153 -КЖИ-КР и 59

Изм.	Лист	N докум.	Подп.	Дата
Провер		Хохлова		
Исполн.		Смирнова		
Рук. гр.		Терновая		
Гл. конст		Гольденшлютер		
Нач. отд		Гин		

Каркас плоский КР и 59

Литер	Масса	Масшт
Р	65,9кг	Б/м
Лист	Листов	

САНТЕХПРОЕКТ

Альбом II.82

Типовой проект 903-1-153

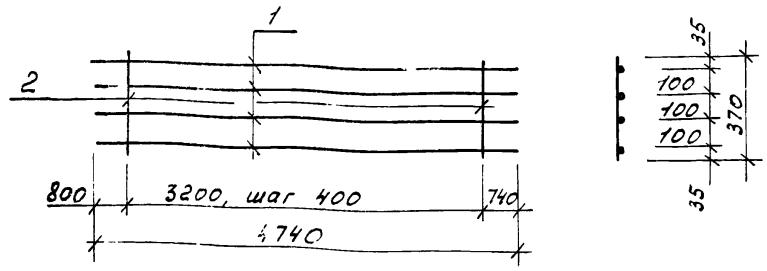

Каркас изготовлять при помощи контактной точечной электросварки в соответствии с требованиями ГОСТ 14098-68 и СН 393-69

Форм.	Зона	Позиц.	Обозначение	Наименование	Кол	Примечан.
				КР и 37		
11				Детали		
Б4		1		ф25 А-III ГОСТ 5781-75, ℓ=4740	4	73,0кг
11		2		ф8 А-I ГОСТ 5781-75, ℓ=370	9	1,4кг

Т.П. 903-1-153-КЖИ-КР и 37

Изм.	Лист	N докум.	Подп.	Дата
Провер		Хохлова		
Исполн		Смирнова		
Рук. гр		Терновая		
Гл. конст		Гольденшлютер		
Нач. отд		Гин		

Каркас плоский КР и 37

Литер	Масса	Масшт
Р	74,4кг	Б/м
Лист	Листов	

САНТЕХПРОЕКТ

Инв. № подл. | Подп. и дата

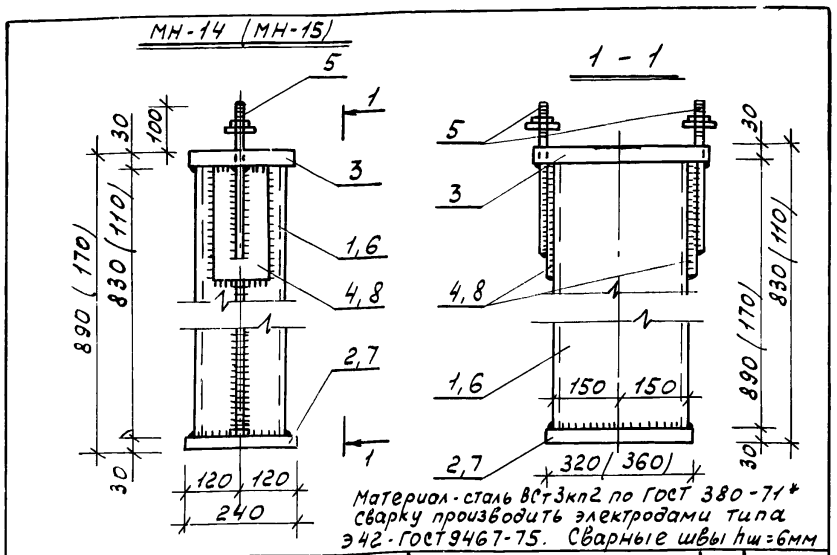

Материал - сталь ВСт3кп2 по ГОСТ 380-71* сварку производить электродами типа Э42 - ГОСТ 9467-75. Сварные швы $h_ш$=6мм

Форм.	Зона	Позиц.	Обозначение	Наименование	Кол	Примечан.
11				Детали МН-14		
Б4		1		2С30 ГОСТ 8240-72, ℓ=890	1	56,5кг
11		2		-δ=30×240 ГОСТ 82-70, ℓ=320	1	18,2кг
11		3	т.п. 903-1-153-КЖИ-поз.3,5,9	Пластина поз. 3	1	31,0кг
Б4		4		-δ=20×120 ГОСТ 103-76, ℓ=250	2	4,7кг
11		5	т.п. 903-1-153-КЖИ-поз.3,5,9	Анкер поз. 5	2	2,0кг
11				Детали МН-15		
Б4		6		2С30 ГОСТ 8240-72, ℓ=110	1	7,0кг
11		7		-δ=30×240 ГОСТ 82-70, ℓ=360	1	20,4кг
11		3	т.п. 903-1-153-КЖИ-поз.3,5,9	Пластина поз. 3	1	31,0кг
Б4		8		-δ=20×120 ГОСТ 103-76, ℓ=110	2	2,1кг
11		9	т.п. 903-1-153-КЖИ-поз.3,5,9	Анкер поз. 9	2	1,4кг

Т.П. 903-1-153 - КЖИ-МН14, МН15

Изм.	Лист	N докум.	Подп.	Дата
Провер		Хохлова		
Исполн.		Смирнова		
Рук. гр.		Терновая		
Гл. конст		Гольденшлютер		
Нач. отд.		Гин		

МН-14; МН-15

Литер	Масса	Масшт
Р	112,4 / 619	Б/м
Лист	Листов	

САНТЕХПРОЕКТ

Альбом II.82

Типовой проект 903-1-153

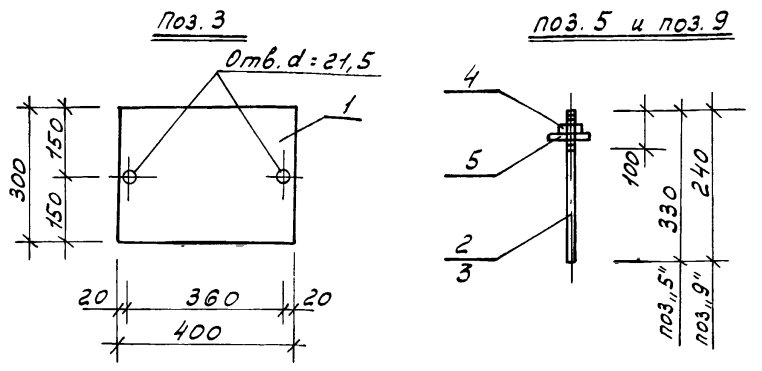

Материал - сталь ВСт3кп2 по ГОСТ 380-71*

Марка	Вес
поз. „3"	31,0кг
поз. „5"	+1,0кг
поз. „9"	+0,1кг

Форм.	Зона	Позиц.	Обозначение	Наименование	Кол	Примечан.
11				Детали поз.3		
Б4		1		-δ=30×300 ГОСТ 82-70, ℓ=400	1	31,0кг
				поз. 5		
11				Детали		
Б4		2		Ф20 А-I ГОСТ 2590-71, ℓ=330	1	0,9кг
11		4		Гайка ГОСТ 5915-70	1	0.06кг
11		5		Шайба ГОСТ 11371-68	1	0.02кг
				поз 9		
11				Детали		
Б4		3		Ф20 А-I ГОСТ 2590-71, ℓ=240	1	0,6кг
11		4		Гайка ГОСТ 5915-70	1	0,06кг
11		5		Шайба ГОСТ 11371-68	1	0.02кг

Т.П. 903-1-153-КЖИ-поз. 3, 5, 9

Изм.	Лист	N докум.	Подп.	Дата
Провер		Хохлова		
Исполн		Смирнова		
Рук. гр		Терновая		
Гл. конст		Гольденшлютер		
Нач. отд		Гин		

Пластина поз. 3, Анкер поз. 5, 9

Литер	Масса	Масшт
Р	см. табл.	1:10
Лист	Листов	

САНТЕХПРОЕКТ

Инв. № подл. | Подп. и дата

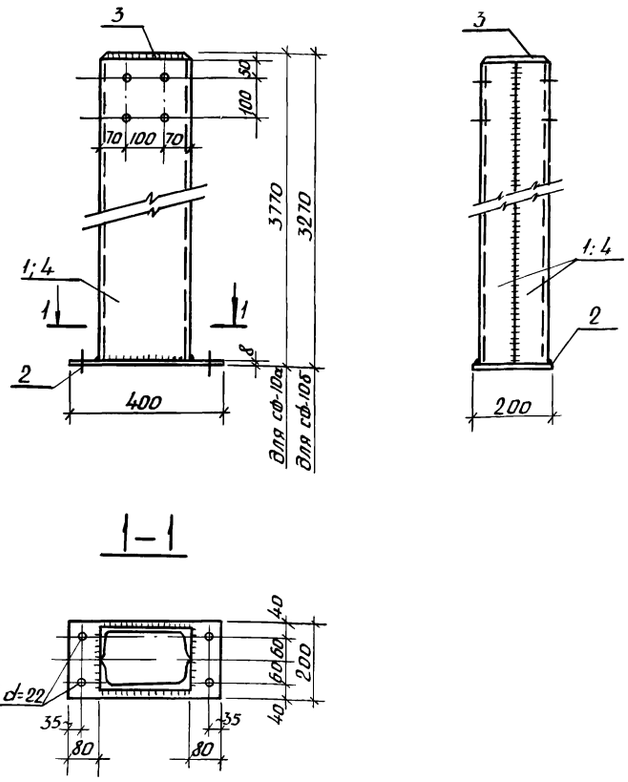

Марка	Масса кг
СФ-10а	188.1
СФ-10б	164.1

Формат	Зона	Поз.	Обозначение	Наименование	Кол.	Примеч.
				СФ-10а		
				Детали		
Б4		1		[24 ГОСТ 8240-72 ℓ=3770	2	181.0кг
Б4		2		-δ=8×200 ГОСТ 19903-74 ℓ=400	1	5.0 кг
Б4		3		-δ=8×170 ГОСТ 19903-74 ℓ=230	1	2.1кг
				СФ-10б		
				Детали		
Б4		4		[24 ГОСТ 8240-72 ℓ=3270	2	157.0кг
Б4		2		-δ=8×200 ГОСТ 19903-74 ℓ=400	1	5.0кг
Б4		3		-δ=8×170 ГОСТ 19903-74 ℓ=230	1	2.1кг

1. Сварку изделия производить электродами марки Э42 по ГОСТ 9467-75
2. Высота свариваемого шва не более высоты свариваемого элемента

Изм.	Лист	N докум.	Подп.	Дата	ТП 903-1-153 КЖИ-СФ-10а, СФ-10б			
Провер.		Хохлова			Стойка фахверковая СФ-10а, СФ-10б	Литер	Масса	Масш.
Исполн.		Сергеева				Р	см. табл.	1:10
Рук.гр.		Терновая				Лист	Листов	
Гл.констр.		Гольденшлагер				САНТЕХПРОЕКТ		
Нач.отд.		Гин						

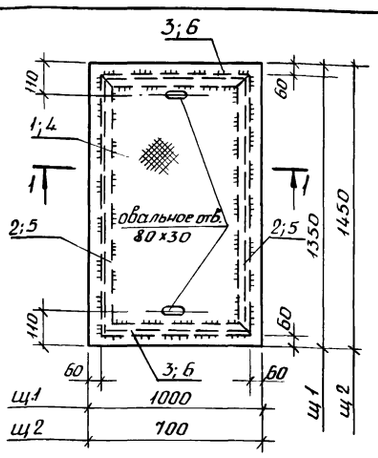

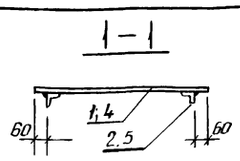

1. Сварку производить электродами типа Э42 ГОСТ 9467-75.
2. Все сварные швы $h_{ш}$=6мм.

Марка	Масса кг
щ1	70.5
щ2	51.6

Формат	Зона	Поз.	Обозначение	Наименование	Кол.	Примеч.
				щ1		
				Детали		
Б4		1		рифл δ-5×1000 ГОСТ 8568-77*; ℓ=1350	1	57.5
Б4		2		L40×4 ГОСТ 8509-72; ℓ=1230	2	7.6
Б4		3		L40×4 ГОСТ 8509-72; ℓ=880	2	5.4
				щ2		
				Детали		
Б4		4		рифл δ-5×700 ГОСТ 8568-77* ℓ=1450	1	42.4 кг
Б4		5		L40×4 ГОСТ 8509-72 ℓ=1330	2	6.4 кг
Б4		6		L40×4 ГОСТ 8509-72 ℓ=580	2	2.8 кг

Изм.	Лист	№ докум.	Подп.	Дата	ТП 903-1-153 -КЖИ-щ1; щ2			
Провер.		Хохлова			Щиты стальные щ1; щ2	Литер	Масса	Масшт.
Исполн.		Сергеева				Р	см. табл.	6/м
Рук.гр.		Терновая				Лист	Листов	
Гл.констр.		Гольденшлагер				САНТЕХПРОЕКТ		
Нач.отд.		Гин						

Альбом II. 82

Типовой проект 903-1-153

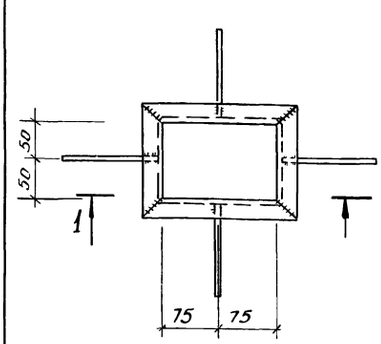

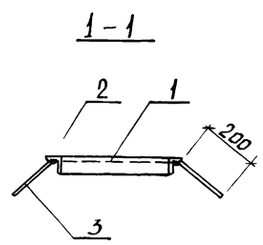

1. Сварку изделия производить электродами марки Э42 по ГОСТ 9467-75.
2. Высота свариваемого шва не более высоты свариваемого элемента

Формат	Зона	Поз.	Обозначение	Наименование	Кол.	Прим
				Детали		
Б4		1		L50×5 ГОСТ 8509-72 ℓ=250	2	1.9кг
Б4		2		L50×5 ГОСТ 8509-72 ℓ=200	2	1.8кг
Б4		3		⌀08АIII ГОСТ 5781-75 ℓ=250	4	0.4кг

Изм.	Лист	№ докум.	Подпись	Дата	ТП 903-1-153 -КЖИ МН16			
Исполн.		Дольников			Изделие закладное МН16	Литер	Масса	Масш.
Рук.гр.		Терновая				Р	4.1кг	1:10
Гл.констр.		Гольденшлагер				Лист	Листов	
Нач.отд.		Гин				САНТЕХПРОЕКТ		

Инв.№ подл. | Подпись и дата | Взам.инв.№

Альбом II. 82

Типовой проект 903-1-153

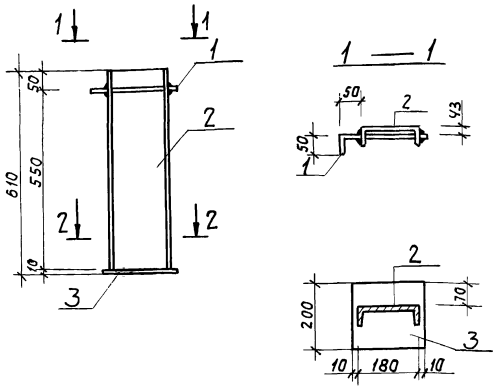

Формат	Зона	Поз.	Обозначение	Наименование	Кол.	Примечание
				Детали МС1		
БЧ	1		ГОСТ 5781-75	ф 20 AI ℓ=310	1	0,8 кг
=	2		ГОСТ 8240-72	[18 ℓ=600	1	9,8 кг
=	3		ГОСТ 103-76	— 200х10 ℓ=200	1	3,14 кг
						13,74

Примечания
1. Материал - сталь В Ст. 3 кп 2 по ГОСТ 380-71
2. Сварку производить электрадами типа Э42 Толщина шва 6 мм

Изм.	Лист	N докум.	Подпись	Дата
Рук. гр	Тернавая			
Гл. констр	Гольденшлюгер			
Нач. отд	Гин			

ТП-9031-153 -КЖИ-МС1

Изделие соединительное МС1

Лит.	Масса	Масшт.
Р	13,74 кг	Б/м
Лист	Листов	

САНТЕХПРОЕКТ

Альбом II. 82

Типовой проект 903-1-153

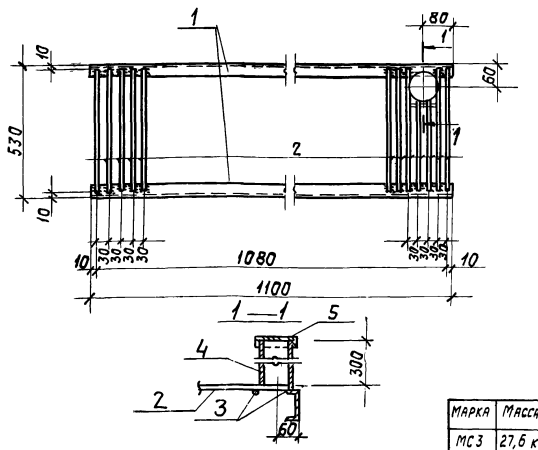

Марка	Масса
МС3	27,6 кг

Формат	Зона	Поз.	Обозначение	Наименование	Кол.	Примеч.
				Детали		
БЧ		1	ГОСТ 8240-72*	[8 L=1100	2	10,0 кг
=		2	ГОСТ 5781-75	ф 8 AI ℓ=510	36	0,21 кг
=		3	ГОСТ 5781-75	ф 8 AI ℓ=90	2	0,04 кг
=		4	ГОСТ 3262-62*	труба ф 80 ℓ=300	1	2,0 кг
=		5	ГОСТ 103-76	Крышка d=5; 130х130	1	0,7 кг

Материал конструкции сталь марки ВСт3кп2 ГОСТ 380-71
Сварку производить электрадами Э42

Изм.	Лист	N докум.	Подпись	Дата
Рук. гр.	Тернавая			
Гл. констр	Гольденшлюгер			
Нач. отд	Гин			

ТП 9031-153 -КЖИ/МС2

Изделие соединительное МС2

Лит.	Масса	Масшт.
Р	12,9 кг	Б/м
Лист	Листов	

САНТЕХПРОЕКТ

Альбом II. 82

Типовой проект 903-1-153

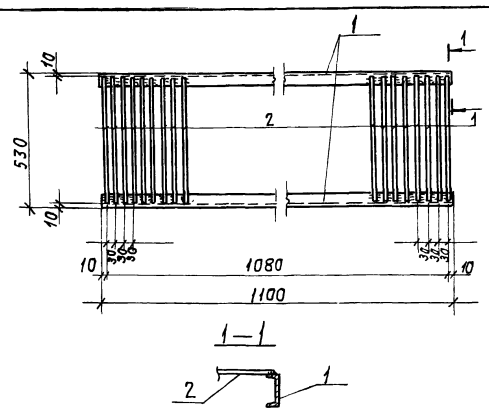

Марка	Масса,
МС3	27,6 кг

Формат	Зона	Поз.	Обозначение	Наименование	Кол.	Примеч.
				Детали		
БЧ		1	ГОСТ 8240-72*	[8 ℓ=1100	2	10,0 кг
=		2	ГОСТ 5781-75	ф 8 AI ℓ=510	36	0,21 кг

Материал конструкции сталь марки ВСт3сп2. ГОСТ 380-71
Сварку производить электрадами типа Э42

Изм.	Лист	N докум.	Подпись	Дата
Исполн.	Тернавая			
Рук. гр.	Тернавая			
Гл. констр	Гольденшлюгер			
Нач. отд.	Гин			

ТП-9031-1-153 КЖИ-МС3

Изделие соединительное МС3

Лит	Масса	Масшт.
Р		
Лист	Листов	

САНТЕХПРОЕКТ

Альбом II. 82

Типовой проект 903-1-153

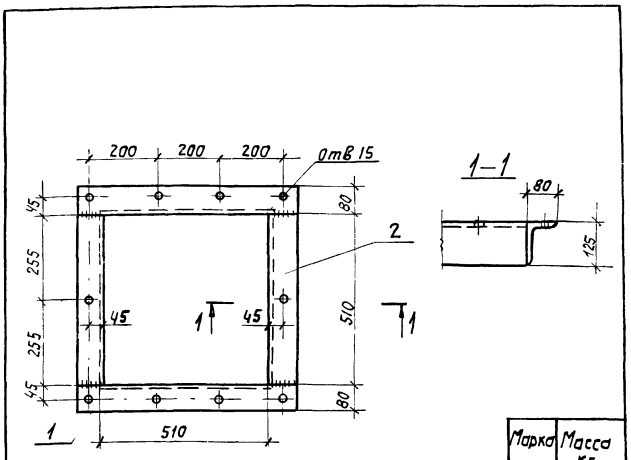

Марка	Масса кг
МС4	39,0

Формат	Зона	Поз.	Обозначение	Наименование	Кол.	Примечан.
				Детали		
БЧ		1	ГОСТ 8278-72	L 125х80х10 ГОСТ 8510-72 ℓ=510	2	20,8 кг
БЧ		2	То же	U 25х80х10 ГОСТ 8510-72 ℓ=510	2	18,0 кг

1. Сварку производить электрадами типа Э42 ГОСТ 9467-75.
2. Сварку стержней втавр производить автоматической дуговой сваркой под слоем флюса или ручной дуговой сваркой многокольцевыми швами hш=6.

Изм.	Лист	N докум.	Подпись	Дата
Исполн	Тернавая			
Рук. груп	Тернавая			
Гл. констр	Гольденшлюгер			
Нач. отд	Гин			

ТП-9031-153 КЖИ-МС4

Изделие соединительное МС4

Лит	Масса	Масшт.
	см. табл	Б/м
Лист	Листов	

САНТЕХПРОЕКТ

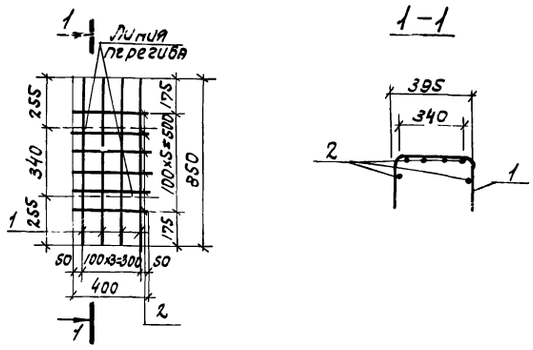

Сетка сваривается во всех точках пересечений стержней контактной электросваркой.

Формат	Зона	Поз.	Обозначение	Наименование	Кол.	Примеч
				Детали		
		1		ф8AI ГОСТ 5781-75 ℓ=850	4	1.3 кг
		2		ф8AI ГОСТ 5781-75 ℓ=400	6	0.9 кг

ТП 903-1-153 КЖИ-С1

Сетка арматурная С1.

Изм.	Лист	№ докум.	Подпись	Дата
Исполн.		Полякова		
Рук. гр.		Терновая		
Гл. констр.		Гольденшлюгер		
Нач. отд.		Гин		

Лит.	Масса	Масшт.
Р	2.2 кг	
Лист	Листов	

САНТЕХПРОЕКТ

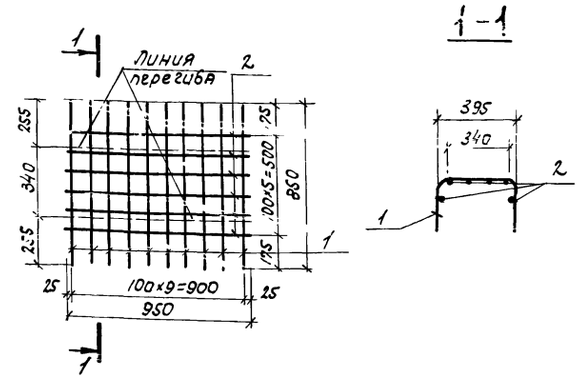

Сетка сваривается во всех точках пересечений стержней контактной электросваркой.

Формат	Зона	Поз.	Обозначение	Наименование	Кол.	Примеч
				Детали		
		1		ф8AI ГОСТ 5781-75 ℓ=850	10	3.4 кг
		2		ф8AI ГОСТ 5781-75 ℓ=950	6	2.2 кг

Типовой проект 903-1-153 Альбом II 82

Инв. № подл. | Подп. и дата

903-1-153 КЖИ-С2

Сетка арматурная С2.

Изм.	Лист	№ докум.	Подпись	Дата
Исполн.		Полякова		
Рук. гр.		Терновая		
Гл. констр.		Гольденшлюгер		
Нач. отд.		Гин		

Лит.	Масса	Масшт.
Р	5.6 кг	
Лист	Листов	

САНТЕХПРОЕКТ

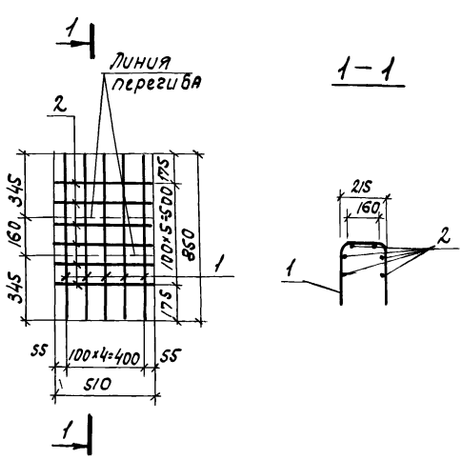

Сетка сваривается во всех точках пересечений стержней контактной электросваркой.

Формат	Зона	Поз.	Обозначение	Наименование	Кол.	Примеч.
				Детали		
		1		ф8AI ГОСТ 5781-75 ℓ=850	5	1.7 кг
		2		ф8AI ГОСТ 5781-75 ℓ=510	6	1.2 кг

ТП 903-1-153 КЖИ-С3

Сетка арматурная С3

Изм.	Лист	№ докум.	Подпись	Дата
Исполн.		Полякова		
Рук. гр.		Терновая		
Гл. констр.		Гольденшлюгер		
Нач. отд.		Гин		

Лит.	Масса	Масшт.
Р	2.9 кг	
Лист	Листов	

САНТЕХПРОЕКТ

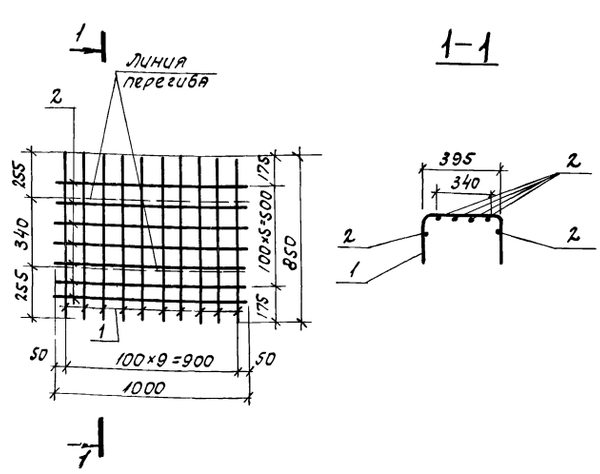

Сетка сваривается во всех точках пересечений стержней контактной электросваркой.

Формат	Зона	Поз.	Обозначение	Наименование	Кол.	Примеч
				Детали		
		1		ф8AI ГОСТ 5781-75 ℓ=850	10	3.4 кг
		2		ф8AI ГОСТ 5781-75 ℓ=1000	6	2.4 кг

Типовой проект 903-1-153 Альбом II 82

Инв. № подл. | Подп. и дата

ТП 903-1-153 КЖИ-С4

Сетка арматурная С4

Изм.	Лист	№ докум.	Подпись	Дата
Исполн.		Полякова		
Рук. гр.		Терновая		
Гл. констр.		Гольденшлюгер		
Нач. отд.		Гин		

Лит.	Масса	Масшт.
Р	5.8 кг.	
Лист	Листов	

САНТЕХПРОЕКТ

Типовой проект 903-1-153 Альбом II. 82

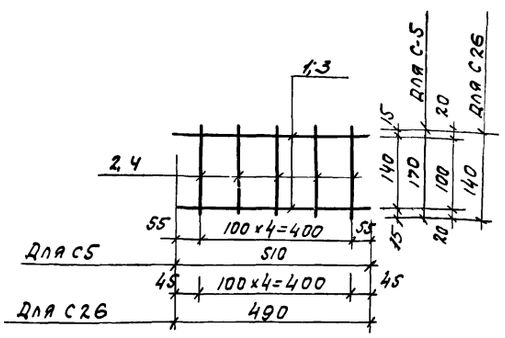

Сетка сваривается во всех точках пересечений стержней контактной сваркой.

Марка	Масса
С-5	0,8кг
С26	0,7кг

Формат	Зона	Поз.	Обозначение	Наименование	Кол.	Прим.
				С-5		
БЧ		1		ф8АI ГОСТ 5781-75, ℓ=510	2	0,4кг
"		2		ф8АI ГОСТ 5781-75, ℓ=170	5	0,4кг
				С-26		
БЧ		3		ф8АI ГОСТ 5781-75, ℓ=490	2	0,4кг
"		4		ф8АI ГОСТ 5781-75, ℓ=140	5	0,3кг

ТП 903-1-153- -КЖИ-С5; С26

Изм.	Лист	№ докум.	Подп.	Дата

Сетка арматурная С5; С26

Литер	Масса	Масшт.
Р	см. табл.	Б/м
Лист	Листов	

Исполн. Смирнова
Рук. гр. Терновая
Гл. конст. Гольденшлюгер
Нач. отд. Гин

САНТЕХПРОЕКТ

Инв. № подл. | Подп. и дата

Типовой проект 903-1-153 Альбом II. 82

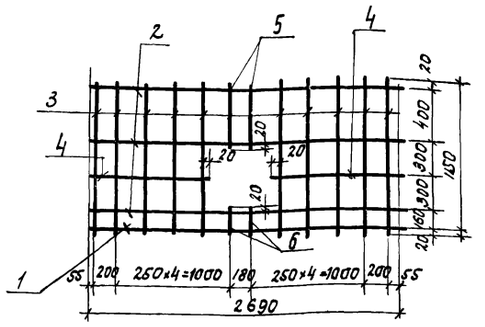

Сетка сваривается во всех точках пересечений стержней контактной сваркой.

Марка	Масса
С6	17,9

Формат	Зона	Поз.	Обозначение	Наименование	Кол.	Примеч.
				Детали		
Б.Ч.		1		ф16АII ГОСТ 5781-75, ℓ=2690	1	8,5кг
"		2		ф10АII ГОСТ 5781-75, ℓ=2690	3	1,7кг
"		3		ф6АI ГОСТ 5781-75, ℓ=1150	10	0,25кг
		4		ф10АII ГОСТ 5781-75 ℓ=1025	2	0,6кг
		5		ф6АI ℓ=440	5	0,1кг
		6		ф6АI ℓ=200	2	0,05кг.

ТП 903-1-153- КЖИ-С6

Изм.	Лист	№ докум.	Подп.	Дата

Сетка арматурная С6

Литер	Масса	Масшт.
Р	18,2кг	Б/м
Лист	Листов	

Исполн. Смирнова
Рук. гр. Терновая
Гл. конст. Гольденшлюгер
Нач. отд. Гин

САНТЕХПРОЕКТ

Инв. № подл. | Подпись и дата

Типовой проект 903-1-153 Альбом II. 82

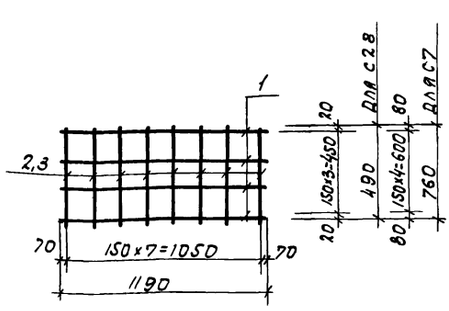

Сетки свариваются во всех точках пересечений стержней контактной сваркой.

Марка	Масса
С7	4,9кг
С28	3,8кг

Форм.	Зона	Позиц.	Обозначение	Наименование	Кол.	Прим.
				С7		
				Детали		
БЧ		1		ф10АII ГОСТ 5781-75, ℓ=1190	5	3,6кг
"		2		ф6АI ГОСТ 5781-75, ℓ=760	8	1,3кг
				С28		
				Детали		
БЧ		1		ф10АII ГОСТ 5781-75, ℓ=1190	4	2,9кг
"		3		ф6АI ГОСТ 5781-75, ℓ=490	8	0,9кг

ТП 903-1-153- КЖИ-С7, С28

Изм.	Лист	N докум.	Подп.	Дата

Сетки арматурные С7, С28.

Лит	Масса	Масшт.
Р	см. табл.	Б/м
Лист	Листов	

Исполн. Смирнова
Рук. гр. Терновая
Гл. конст. Гольденшлюгер
Нач. отд. Гин

САНТЕХПРОЕКТ

Инв. N подл. | Подп. и дата | Взам. инв. N

Типовой проект 903-1-153 Альбом II. 82

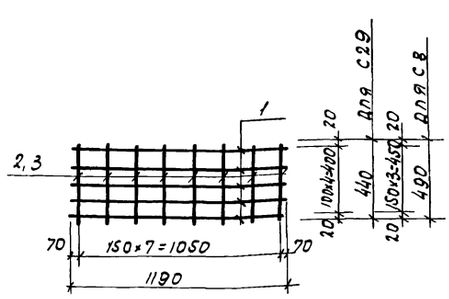

Сетки свариваются во всех точках пересечений стержней контактной сваркой.

Марка	Масса
С8	3,9кг
С29	4,5кг

Форм.	Зона	Позиц.	Обозначение	Наименование	Кол.	Прим.
				С8		
				Детали		
БЧ		1		ф10А-II ГОСТ 5781-75, ℓ=1180	4	3,0кг
"		2		ф6АI ГОСТ 5781-75, ℓ=490	8	0,9кг
				С29		
				Детали		
БЧ		1		ф10АII ГОСТ 5781-75, ℓ=1190	5	3,7кг
"		3		ф6АI ГОСТ 5781-75, ℓ=440	8	0,8кг

ТП 903-1-153- КЖИ-С8, С29

Изм.	Лист	N докум.	Подп.	Дата

Сетки арматурные С8; С29

Лит	Масса	Масшт.
Р	см. табл.	Б/м
Лист	Листов	

Исполн. Смирнова
Рук. гр. Терновая
Гл. конст. Гольденшлюгер
Нач. отд. Гин

САНТЕХПРОЕКТ

Инв. N подл. | Подп. и дата | Взам. инв. N

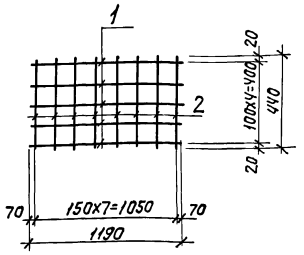

Сетка сваривается во всех точках пересечений стержней контактной сваркой.

Формат	Зона	Поз.	Обозначение	Наименование	Кол.	Примечание
				Детали		
Б4		1		ф10АII ГОСТ 5781-75; ℓ=1190	4	2,9 кг
"		2		ф8АI ГОСТ 5781-75; ℓ=440	8	0,8 кг

ТП-9031-153 - КЖИ-С9

Сетка арматурная С9

Лит.	Масса	Масштаб
Р	3,7кг	8/м
Лист	Листов	

САНТЕХПРОЕКТ

Изм. Лист N докум. Подп.

Испол. Сергеева

Рук. гр. Терновая

Гл. конст. Гольденшлюгер

Нач. отд. Гин

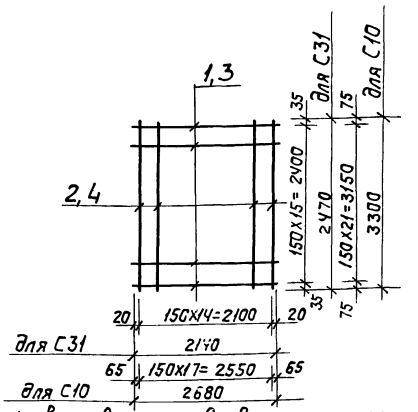

Сетка сваривается во всех точках пересечений стержней контактной сваркой

Марка	Масса
С-10	46,8кг
С-31	28,1кг

Формат	Зона	Позиц.	Обозначение	Наименование	Кол.	Прим.
				С10		
Б4		1		ф8АI ГОСТ 5781-75; ℓ=2680	22	23,3кг
"		2		ф8АI ГОСТ 5781-75; ℓ=3300	18	23,5кг
				С31		
Б4		3		ф8АI ГОСТ 5781-75; ℓ=2140	16	13,5кг
"		4		ф8АI ГОСТ 5781-75; ℓ=2470	15	14,6 кг

ТП 9031-153 - КЖИ-С10; С31

Сетки арматурные С10, С31

Лит.	Масса	Масштаб
Р	См. табл	8/м
Лист	Листов	

САНТЕХПРОЕКТ

Изм. Лист N докум. Подп. Дата

Испол. Сергеева

Рук. гр. Терновая

Гл. конст. Гольденшлюгер

Нач. отд. Гин

Инв. N подл. | Подпись и дата | Взам. инв. N

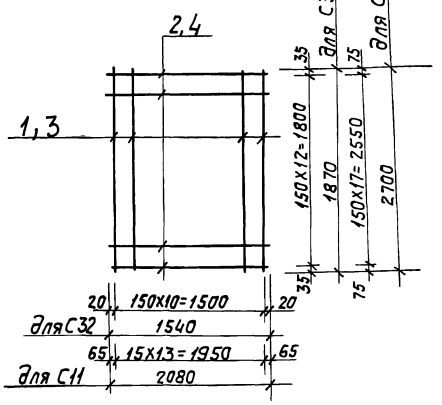

Сетка сваривается во всех точках пересечений стержней контактной сваркой.

Марка	Масса
С11	29,8кг
С32	16,1кг

Формат	Зона	Позиц.	Обозначение	Наименование	Кол.	Прим.
				С-11		
Б4		1		ф 8А-I ГОСТ 5781-75; ℓ=2700	14	15,0 кг
"		2		ф 8АI ГОСТ 5781-75; ℓ=2080	18	14,8кг
				С-32		
Б4		3		ф 8АI ГОСТ 5781-75; ℓ=1870	11	8,1кг
"		4		ф8АI ГОСТ 5781-75; ℓ=1540	13	8,0 кг

ТП9031-153-КЖИ-С11; С32

Сетки арматурные С11; С32

Лит.	Масса	Масштаб
Р	См. табл	8/м
Лист	Листов	

САНТЕХПРОЕКТ

Изм. Лист N докум. Подп. Дата

Испол. Сергеева

Рук. гр. Терновая

Гл. конст. Гольденшлюгер

Нач. отд. Гин

Сетка сваривается во всех точках пересечений стержней контактной сваркой.

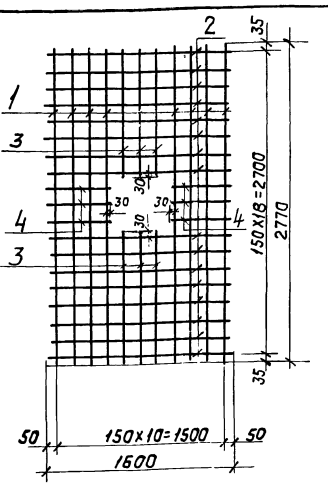

Марка	Масса
С12	22,7кг

Формат	Зона	Поз.	Обозначение	Наименование	Кол.	Примечание
				Детали		
Б4		1		ф8АI ГОСТ 5781-75; ℓ=2770	8	10,1кг
"		2		ф8АI ГОСТ 5781-75; ℓ=1600	16	8,8кг
		3		ф8АI ГОСТ 5781-75; ℓ=1115	6	2,6кг
		4		ф8АI ГОСТ 5781-75; ℓ=510	6	1,2 кг

ТП9031-153-КЖИ-С12

Сетка арматурная С12

Лит.	Масса	Масштаб
Р	24,3кг	8/м
Лист	Листов	

САНТЕХПРОЕКТ

Изм. Лист N докум. Подп. Дата

Испол. Смирнова

Рук. гр. Терновая

Гл. конст. Гольденшлюгер

Нач. отд. Гин

Инв. N подл. | Подпись и дата | Взам. инв. N

Типовой проект 903-1-153 Альбом II.82

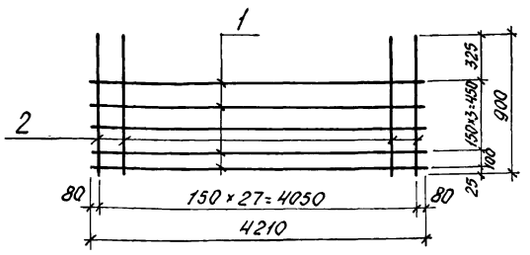

Сетка сваривается во всех точках пересечений стержней контактной электросваркой.

Формат	Зона	Поз.	Обозначение	Наименование	Кол.	Примечание
				Детали		
БЧ		1		ф8А-I ГОСТ5781-75, L=4210	5	8,4кг
"		2		ф8А-I ГОСТ5781-75, L=900	28	10,0кг

ТП 903-1-153-КЖИ-С13

Сетка арматурная С13

Литер	Масса	Масштаб
Р	18,4кг	б/м
Лист	Листов	

САНТЕХПРОЕКТ

Исполн. Сергеева; Рук.гр. Терновая; Гл.констр. Гольденшлюгер; Нач.отд. Гин

Инв.№ подл. | Подп. и дата

Типовой проект 903-1-153 Альбом II.82

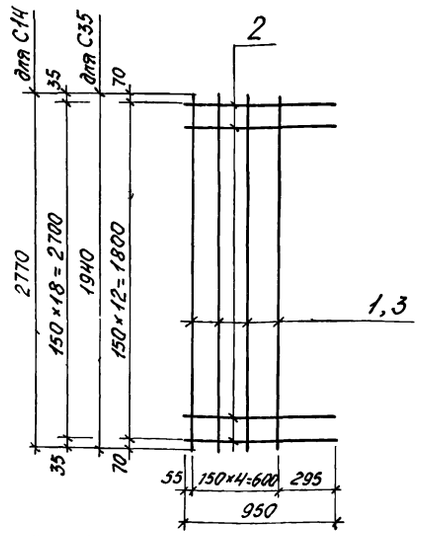

Сетка сваривается во всех точках пересечений стержней контактной электросваркой

Марка	Масса
С-14	12,6кг
С-35	8,7кг

Формат	Зона	Поз.	Обозначение	Наименование	Кол.	Примечание
				С-14		
БЧ		1		ф8А-I ГОСТ5781-75, L=2770	5	5,5кг
"		2		ф8А-I ГОСТ5781-75, L=950	19	7,1кг
				С-35		
БЧ		2		ф8А-I ГОСТ5781-75, L=950	13	4,9кг
"		3		ф8А-I ГОСТ5781-75, L=1940	5	3,8кг

ТП 903-1-153-КЖИ-С14,С35

Сетка арматурная С14; С35

Литер	Масса	Масштаб
Р	см. табл.	б/м
Лист	Листов	

САНТЕХПРОЕКТ

Исполн. Сергеева; Рук.гр. Терновая; Гл.констр. Гольденшлюгер; Нач.отд. Гин

Инв.№ подл. | Подп. и дата

Типовой проект 903-1-153 Альбом II.82

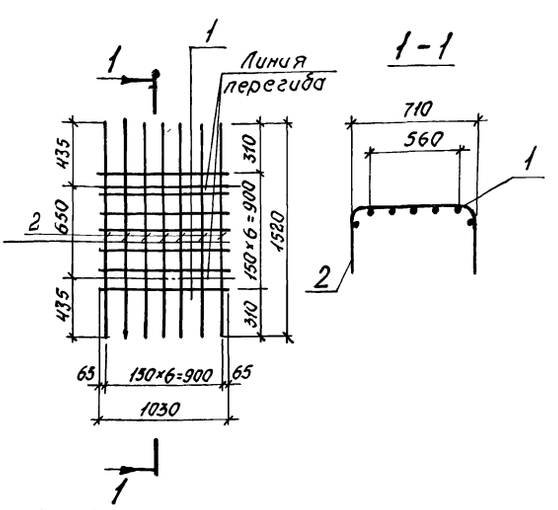

Сетка сваривается во всех точках пересечений стержней контактной электросваркой

Формат	Зона	Поз.	Обозначение	Наименование	Кол.	Примечание
				Детали		
БЧ		1		ф8А-I ГОСТ5781-75, L=1030	7	2,8кг
"		2		ф8А-I ГОСТ5781-75, L=1520	7	4,2кг

ТП 903-1-153-КЖИ-С15

Сетка арматурная С15

Литер	Масса	Масштаб
Р	7,0кг	б/м
Лист	Листов	

САНТЕХПРОЕКТ

Исполн. Сергеева; Рук.гр. Терновая; Гл.констр. Гольденшлюгер; Нач.отд. Гин

Инв.№ подл. | Подп. и дата

Типовой проект 903-1-153 Альбом II.82

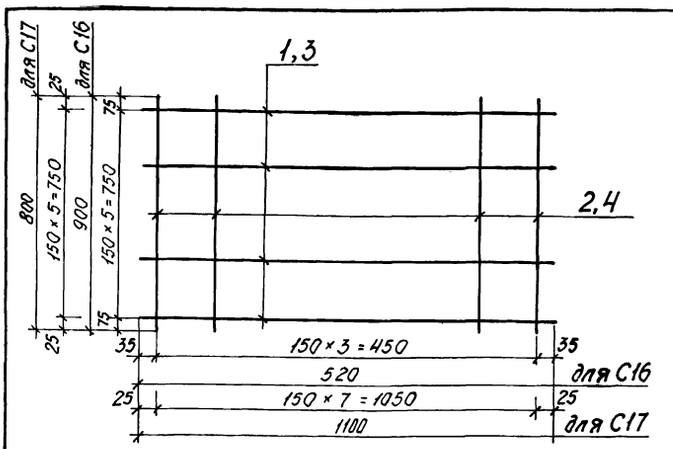

Сетка сваривается во всех точках пересечений стержней контактной электросваркой.

Марка	Масса
С16	2,98кг
С17	5,4кг

Формат	Зона	Поз.	Обозначение	Наименование	Кол.	Примечание
				С16		
				Детали		
БЧ		1		ф8А-I ГОСТ5781-75, L=520	4	0,82кг
"		2		ф8А-I ГОСТ5781-75, L=900	6	2,16кг
				С17		
				Детали		
БЧ		4		ф8А-I ГОСТ5781-75, L=800	6	1,9кг
"		3		ф8А-I ГОСТ5781-75, L=1100	8	3,5кг

ТП 903-1-153-КЖИ-С16,С17

Сетки арматурные С16, С17

Литер	Масса	Масштаб
Р	см. табл.	б/м
Лист	Листов	

САНТЕХПРОЕКТ

Исполн. Сергеева; Рук.гр. Терновая; Гл.констр. Гольденшлюгер; Нач.отд. Гин

Инв.№ подл. | Подп. и дата

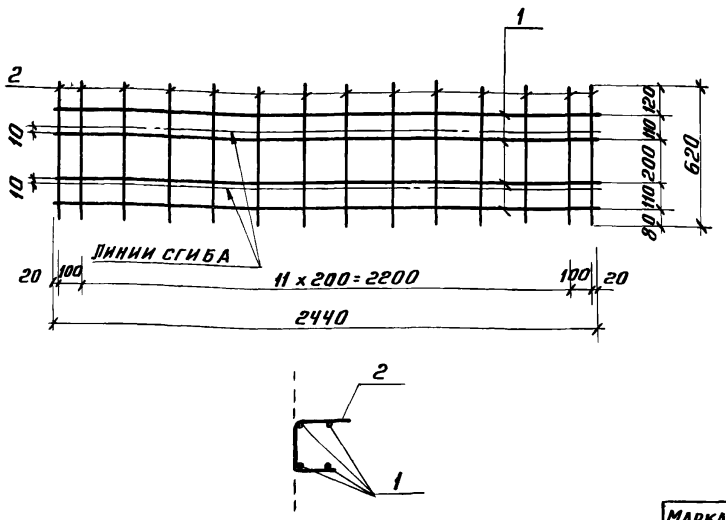

Марка	Масса
С-20	7,30 кг

Формат	Зона	Поз	Обозначение	Наименование	Кол.	Примеч.
				С-20		
11				Детали		
Б Ч		1		ф8 А III ГОСТ 5781-75; ℓ=2440	4	3,86 кг
"		2		ф8 А III ГОСТ 5781-75; ℓ=620	14	3,44 кг

ТП 903-1-153-КЖИ-С-20

Изм.	Лист	N докум.	Подп.	Дата
Исполн.	Никифорова			
Рук. гр	Сорокина			
Гл. конс.	Гольденштейгер			
Нач. отд	Гин			

Сетка арматурная С-20

Литер	Масса	Масшт
Р	7,3	1:20
Лист	Листов	

САНТЕХПРОЕКТ

Типовой проект 903-1-153 Альбом V 82

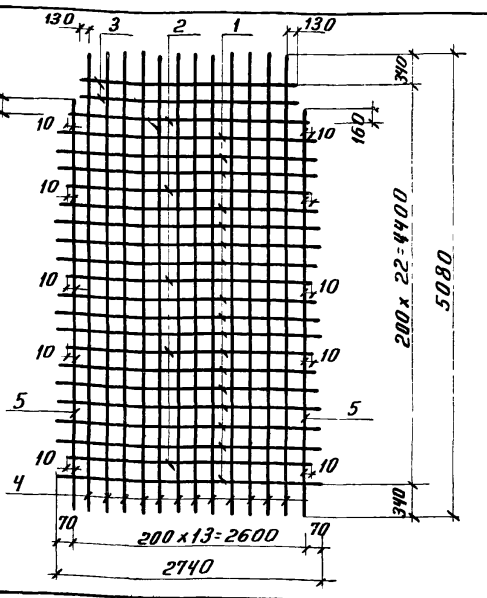

Марка	Масса
С-22	29,2 кг

Формат	Зона	Поз	Обозначение	Наименование	Кол.	Примеч.
				С-22		
				Детали		
Б Ч		1		ф6 А III ГОСТ 5781-75; ℓ=2740	16	9,75 кг
"		2		ф6 А III ГОСТ 5781-75; ℓ=2620	5	2,94
"		3		ф6 А III ГОСТ 5781-75; ℓ=2460	2	1,1 кг
"		4		ф6 А III ГОСТ 5781-75; ℓ=5080	12	13,5 кг
"		5		ф6 А III ГОСТ 5781-75; ℓ=4500	2	2,0 кг

Инв. N подл. | Подп. и дата

ТП 903-1-153-КЖИ-С-22

Изм.	Лист	N докум.	Подп.	Дата
Исполн.	Никифорова			
Рук. гр	Сорокина			
Гл. конс.	Гольденштейгер			
Нач. отд	Гин			

Сетка арматурная С-22

Литер	Масса	Масшт
Р	29,2 кг	1:50
Лист	Листов	

САНТЕХПРОЕКТ

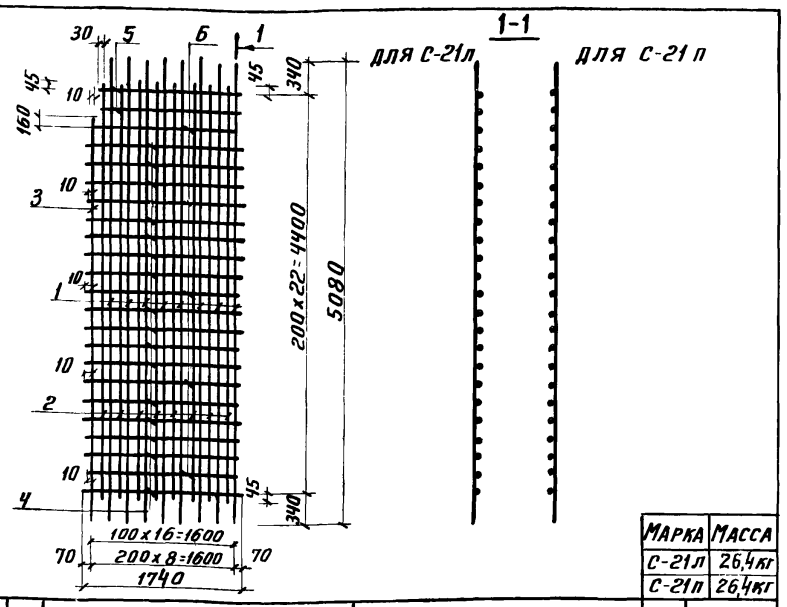

Марка	Масса
С-21л	26,4 кг
С-21п	26,4 кг

Формат	Зона	Поз	Обозначение	Наименование	Кол.	Примеч
				С-21л и С-21п		
				Детали		
		1		ф6 А III ГОСТ 5781-75; ℓ=5080	8	9,0 кг
		2		ф6 А III ГОСТ 5781-75; ℓ=4490	8	8,0 кг
		3		ф6 А III ГОСТ 5781-75; ℓ=4205	1	0,94 кг
		4		ф6 А III ГОСТ 5781-75; ℓ=1740	16	6,1 кг
		5		ф6 А III ГОСТ 5781-75; ℓ=1340	2	0,6 кг
		6		ф6 А III ГОСТ 5781-75; ℓ=1620	5	1,8 кг

ТП 903-1-153-КЖИ-С-21л, С-21п

Изм.	Лист	N докум.	Подп.	Дата
Исполн.	Никифорова			
Рук. гр	Сорокина			
Гл. конс.	Гольденштейгер			
Нач. отд	Гин			

Сетки арматурные С-21л, С-21п

Литер	Масса	Масшт
Р	см. таблицу	1:50
Лист	Листов	

САНТЕХПРОЕКТ

Типовой проект 903-1-153 Альбом V 82

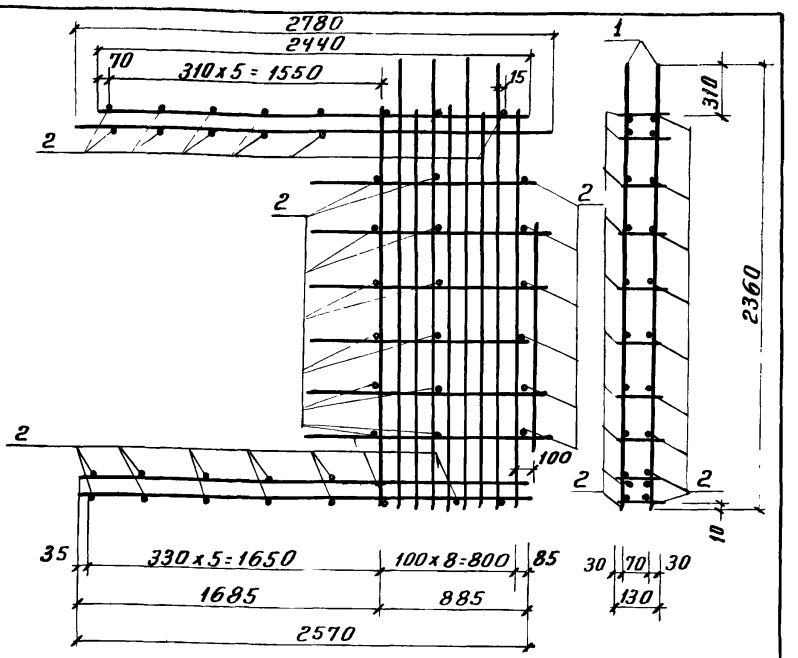

Формат	Зона	Поз	Обозначение	Наименование	Кол	Примеч
				КП3		
				Сборочные един. и детали		
		1	т.п 903-1-153-КЖИ-К6	Плоский каркас К-6	2	134,8 кг
		2	ИИ-04-6, В 5 ч III	Одиночные стержни ос-1	44	1,38 кг

Инв. N подл. | Подп. и дата

ТП 903-1-153-КЖИ-КП-3

Изм.	Лист	N докум.	Подп.	Дата
Исполн.	Никифорова			
Рук. гр	Сорокина			
Гл. конс.	Гольденштейгер			
Нач. отд	Гин			

Каркас пространственный КП-3

Литер	Масса	Масшт
Р	136,18 кг	1:25
Лист	Листов	

САНТЕХПРОЕКТ

Типовой проект 903-1-153 Альбом II. 82

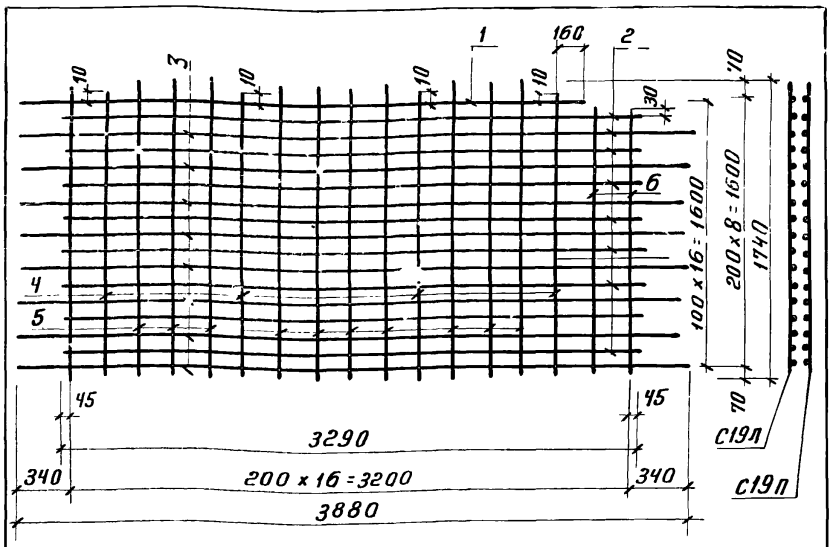

Марка	Масса
С19л	19,8кг
С19п	19,8кг

Формат	Зона	Поз	Обозначение	Наименование	Кол.	Примеч.
				С19л, С19п		
		1		ф6AIII ГОСТ 5781-75 ℓ=3300	1	0,73кг
		2		ф6AIII ГОСТ 5781-75 ℓ=3290	8	5,6кг
		3		ф6AIII ГОСТ 5781-75 ℓ=3880	8	6,9кг
		4		ф6AIII ГОСТ 5781-75 ℓ=1680	4	1,5
		5		ф6III ГОСТ 5781-75 ℓ=1740	11	4,2кг
		6		ф6AIII ГОСТ 5781-75 ℓ=1600	2	0,8кг

Инв.№ подл. | Подпись и дата

Изм.	Лист	N докум.	Подп.	Дата
Пров.		Хохлова		
Исполн.		Будревич		
Рук. гр.		Сорокина		
Гл. конст.		Гольденшлюгер		
Нач. отд.		Гин		

ТП 903-1-153-КЖИ-С19л-С19п

Сетки С19л, С19п

Лит: Р | Масса: см. табл. | Масштаб: 1:20

Лист | Листов

САНТЕХПРОЕКТ

Типовой проект 903-1-153 Альбом II. 82

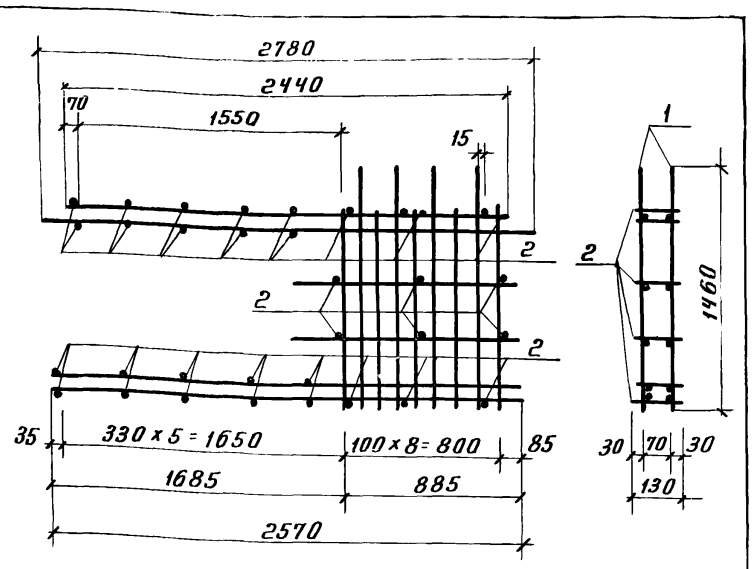

Формат	Зона	Поз	Обозначение	Наименование	Кол.	Прим.
				Документация		
11			Т.П.903-1-153-КЖИ-КП2	Сборочный чертеж		
				Сборочные ед. и детали		
11		1	Т.П 903-1-153-КЖИ-К-2	Каркас плоский К-2	2	98,8кг
11		2	ИИ-04-6, в.5 ч.II л.17	Стержни одиночные ос-1	32	1,02кг

Инв.№ подл. | Подп. и дата

Изм.	Лист	N докум.	Подп.	Дата
Провер.		Хохлова		
Исполн.		Будревич		
Рук. гр.		Сорокина		
Гл. конст.		Гольденшлюгер		
Нач. отд.		Гин		

ТП 903-1-153-КЖИ-КП2

Каркас пространственный КП2

Литер: Р | Масса: 99,82 кг | Масштаб: 1:25

Лист | Листов

САНТЕХПРОЕКТ

Типовой проект 903-1-153 Альбом II. 82

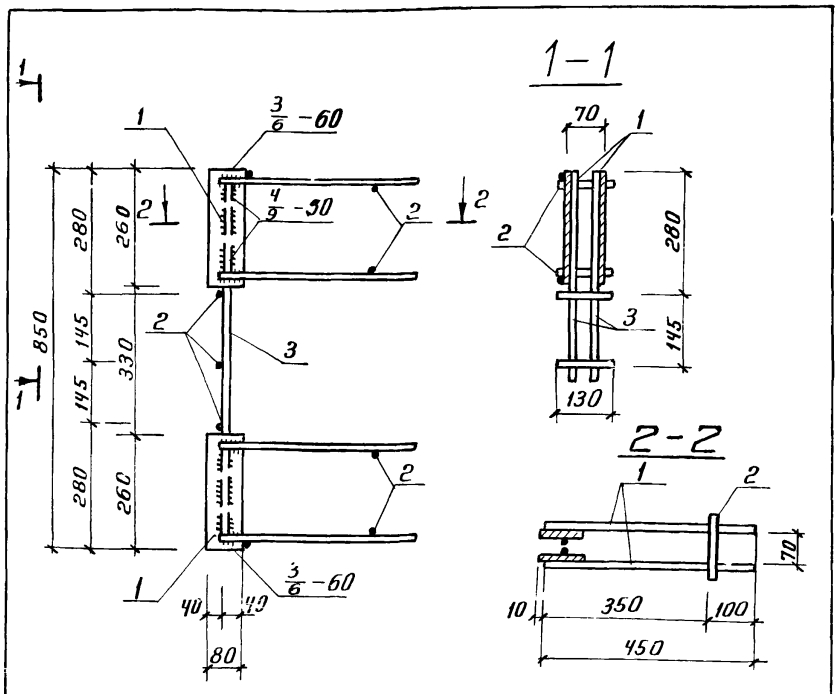

Сварку производить электродами типа Э-42

Формат	Зона	Поз	Обозначение	Наименование	Кол.	Прим.
				Документация		
				Сборочный чертеж		
				Сборочные ед. и детали		
		1	ИИ-04-8, в.3 л.13	Изделие закладное МД-1	4	9,76кг
		2	ИИ-04-6, в.5 ч.II л.17	Стержни одиночные ос-1	9	0,27кг
		3		ф18AIII ГОСТ 5781-75; ℓ=850	2	3,44кг

Инв.№ подл. | Подп. и дата

Изм.	Лист	N докум.	Подп.	Дата
Провер.		Хохлова		
Исполн.		Будревич		
Рук. гр.		Сорокина		
Гл. констр.		Гольденшлюгер		
Нач. отд.		Гин		

ТП 903-1-153-КЖИ-ОМД-4

Каркас объемный ОМД4

Литер: Р | Масса: 13,5кг | Масштаб: 1:10

Лист | Листов

САНТЕХПРОЕКТ

Типовой проект 903-1-153 Альбом II. 82

Марка эл-та	Арматурные изделия, кг: Арматурная сталь ГОСТ 5781-75 класс AIII, ф мм: 36	25	18	10	8	6	Итого
Колонна К-1	150,0	—	—	—	—	17,1	167,1
Диафрагма Д-2, Д-3	—	106,7	15,26	25,8	71,6	8,0	227,36
Диафрагма Д-4	—	21,2	42,8	0,67	185,37	1,62	251,66
Диафрагма Д-5	—	103,6	42,6	44,92	99,98	2,58	293,68

Продолжение

Марка эл-та	Арматурные изделия: Арматурная сталь ГОСТ 5781-75 класс AI, ф мм: 18	16	14	12	10	6	Итого
Колонна К-1	—	4,37	—	0,4	11,8	0,8	17,37
Диафрагма Д-2, Д-3	6,12	—	7,3	—	—	—	13,42
Диафрагма Д-4	6,12	—	7,28	—	—	—	13,40
Диафрагма Д-5	6,12	—	7,28	—	—	—	13,40

Продолжение

Марка эл-та	Закладные изделия: Арматурная сталь ГОСТ 5781-75 класс AIII, ф мм: 32	28	20	12	Класс AI, ф мм: 16	Профильная сталь: 6х10	6х16	Всего стали	Итого стали
Колонна К-1	6,8	5,8	3,6	—	1,23 —	3,7	10,1	31,23	215,7
Диафрагма Д-2, Д-3	—	—	—	9,6	— —	19,68	--	29,28	270,06
Диафрагма Д-4	—	—	—	16	— —	17,0	—	33,0	297,06
Диафрагма Д-5	—	—	—	12,8	— —	10,2	—	23,0	329,82

Инв.№ подл. | Подп. и дата

Изм.	Лист	N докум.	Подп.	Дата
Провер.		Хохлова		
Исполн.		Будревич		
Рук. гр.		Сорокина		
Гл. конст.		Гольденшлюгер		
Нач. отд.		Гин		

ТП 903-1-153-КЖИ-ВС

Выборка стали

Литер: Р | Масса | Масштаб: б/м

Лист | Листов

САНТЕХПРОЕКТ

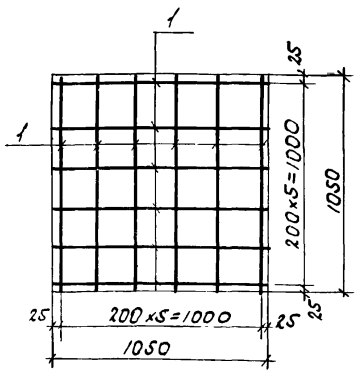

Формат	Зона	Поз.	Обозначение	Наименование	Кол.	Примеч
				С 24		
				Детали		
Б Ч		1		ф8 AI ГОСТ 5781-75, ℓ=1050	12	5.0 кг

Изм	Лист	№ докум.	Подпись	Дата
Исполн.		Алешникова		
Рук. гр.		Терновая		
Гл. кон.		Гольденшлюгер		
Нач. отд.		Гин		

ТП 903-1-153 - КЖ - С24

Арматурная сетка С24

Лит	Масса	Масшт.
Р	5.0кг	Б/м
Лист	Листов	

САНТЕХПРОЕКТ

Типовой проект 903-1-153 Альбом II. 82

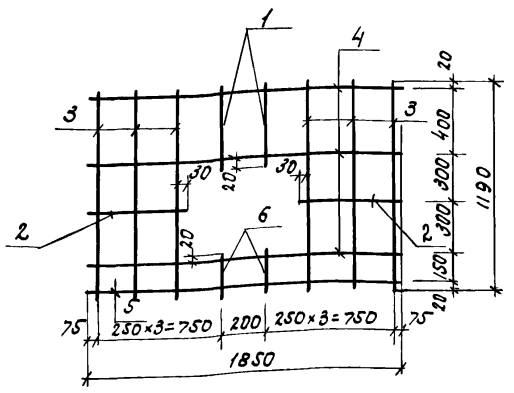

Формат	Зона	Поз.	Обозначение	Наименование	Кол.	Примеч.
				С 27		
				Детали		
Б.Ч		1		ф6 AI ГОСТ 5781-75, ℓ= 440	2	0.2 кг
"		2		ф10 AII ГОСТ 5781-75, ℓ= 605	2	0.7 кг
"		3		ф6 AI ГОСТ 5781-75, ℓ=1190	6	1.6 кг
"		4		ф10 AII ГОСТ 5781-75, ℓ=1850	3	2.3 кг
"		5		ф16 AII ГОСТ 5781-75, ℓ=1850	1	3.0 кг
"		6		ф6 AI ГОСТ 5781-75, ℓ=190	2	0.1 кг

Инв. № подл. | Подп. и дата

Изм	Лист	№ докум	Подпись	Дата
Исполн.		Алешникова		
Рук. гр.		Терновая		
Гл. кон.		Гольденшлюгер		
Нач. отд.		Гин		

ТП 903-1-153 - КЖИ - С27

Арматурная сетка С27

Лист	Масса	Масш.
Р	7.2 кг	Б/м
Лист	Листов	

САНТЕХПРОЕКТ

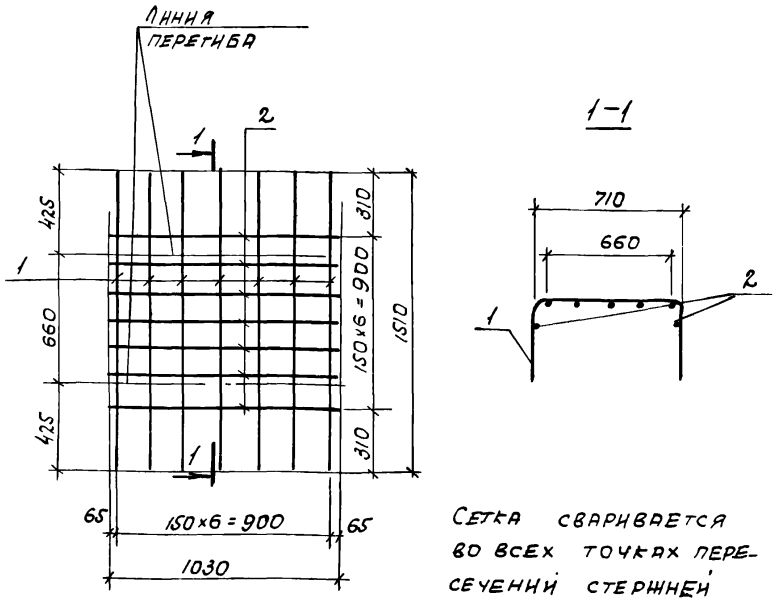

Сетка сваривается во всех точках пересечений стержней контактной электросваркой.

Формат	Зона	Поз.	Обозначение	Наименование	Кол	Примеч
				Детали		
Б.Ч		1		ф8 AI ГОСТ 5781-75; ℓ= 1030	7	2,8 кг.
"		2		ф8 AI ГОСТ 5781-75; ℓ= 1510	7	4.2 кг.

Изм	Лист	N докум.	Подпись	Дата
Исполн.		Алешникова		
Рук. гр.		Терновая		
Гл. кон.		Гольденшлюгер		
Нач. отд.		Гин		

ТП 903-1-153 - КЖ - С30

Сетка арматурная С-30

Литер	Масса	Масшт.
Р	7,0кг	Б/м
Лист	Листов	

САНТЕХПРОЕКТ

Типовой проект 903-1-153 Альбом II. 82

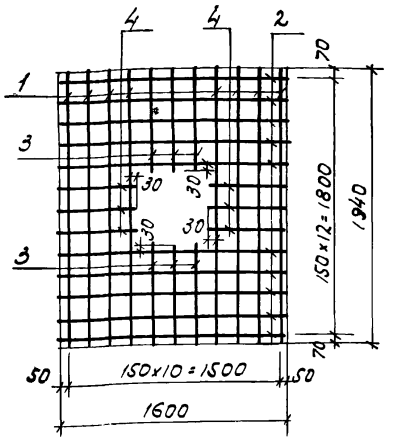

Сетки сваривают во всех точках пересечений стержней контактной электросваркой

Формат	Зона	Поз.	Обозначение	Наименование	Кол.	Примеч.
				Детали		
Б4		1		ф8 AI ГОСТ 5781-75; ℓ=1940	8	6.1 кг
"		2		ф8 AI ГОСТ 5781-75; ℓ=1600	10	6.3 кг
"		3		ф8 AI ГОСТ 5781-75; ℓ= 700	6	4.2 кг
"		4		ф8 AI ГОСТ 5781-75; ℓ= 530	6	3.2 кг

Инв. № подл. | Подпись и дата

Изм	Лист	N докум	Подпись	Дата
Исполн.		Алешникова		
Рук. гр		Терновая		
Гл. кон		Гольденшлюгер		
Нач. отд		Гин		

ТП 903-1-153 - КЖ - С33

Сетка арматурная С-33

Лит	Масса	Масш.
Р	15.3 кг	Б/м
Лист	Листов	

САНТЕХПРОЕКТ

Альбом II.82

Типовой проект 903-1-153

Инв. № подл. | Подпись и дата

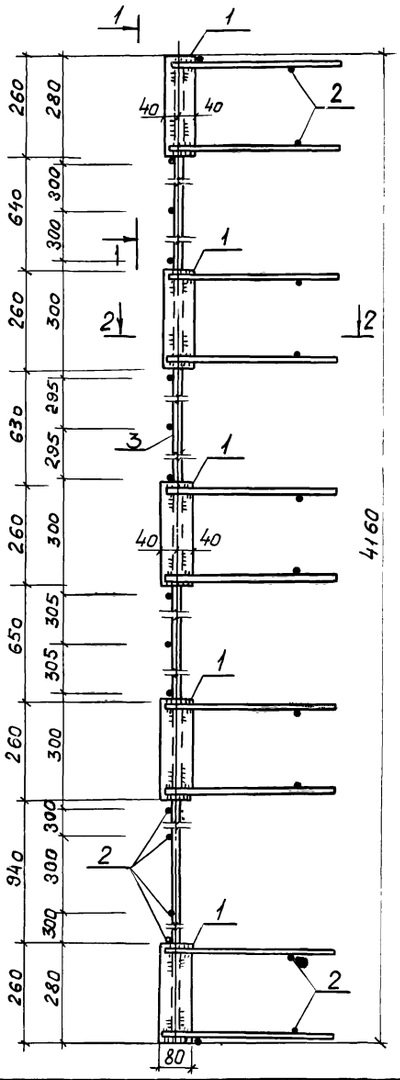

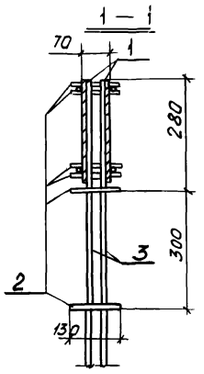

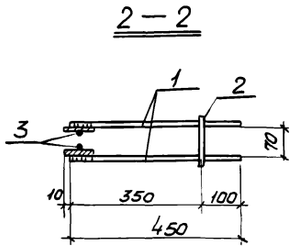

Марка	Масса
ОМД-5	46,55кг

Формат	Зона	Поз.	Обозначение	Наименование	Кол.	Примеч.
				Сборочные единицы и детали		
		1	ИИ-04-8 В.3 л.13	МД-1	10	24,4 кг
		2	ИИ-04-6 В.5 ч.II л.17	Отдельные стержни ОС-1	25	0,75кг
		3	Т.П. 903-1-153-КЖИ-К-4, ОС-11	То же ОС-11	2	21,4 кг

Изм.	Лист	N докум.	Подп.	Дата
Исполн.		Никифорова		
Рук. груп.		Сорокина		
Гл. констр.		Гольденшлюгер		
Нач. отд.		Гин		

Т.П. 903-1-153- КЖИ-ОМД-5

Объемный каркас ОМД-5

Литер	Масса	Масшт
Р	46,55кг	1:10
Лист	Листов	

САНТЕХПРОЕКТ

Альбом II.82

Типовой проект 903-1-153

Инв. № подл. | Подпись и дата

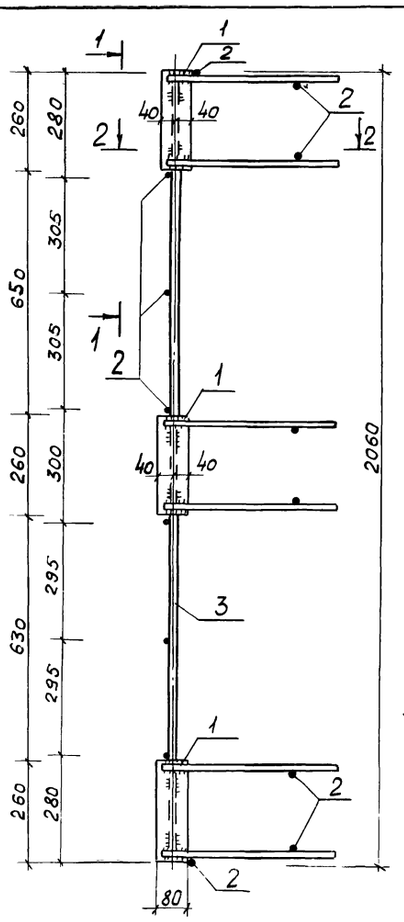

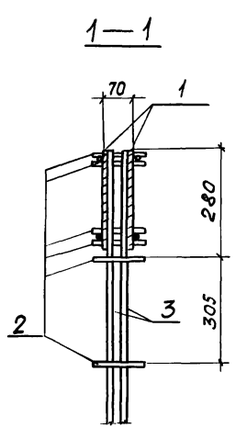

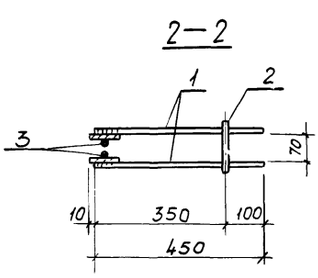

Марка	Масса
ОМД-6	25,66

Формат	Зона	Поз.	Обозначение	Наименование	Кол.	Примеч.
				Сборочные единицы и детали		
		1	ИИ-04-8 В3 л.13	МД-1	6	14,64 кг
		2	ИИ-04-6 В5 ч.II л.17	Отдельные стержни ОС-1	14	0,42 кг
		3	Т.П. 903-1-153 -КЖИ-К-3, ОС-12	То же ОС-12	2	10,60кг

Изм.	Лист	N докум.	Подпись	Дата
Исполнил		Никифорова		
Рук. груп.		Сорокина		
Гл. констр.		Гольденшлюгер		
Нач. отд.		Гин		

Т.П 903-1-153- КЖИ-ОМД-6

Объемный каркас ОМД-6

Литер	Масса	Масш.
Р	25,66кг	1:10
Лист	Листов	

САНТЕХПРОЕКТ

Типовой проект 903-1-153 Альбом II, 82

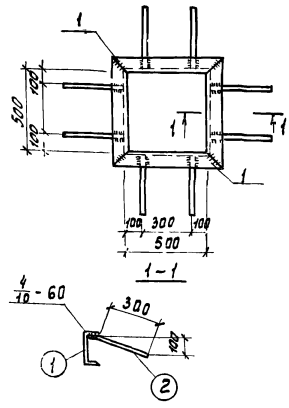

Формат	Зона	Поз.	Обозначение	Наименование	Кол.	Прим
				Детали		
Б4		1		С 20 ГОСТ 8240-72 ℓ=650	4	11.9кг
"		2		⌀16АIII ГОСТ 5781-75 ℓ=360	8	0.5кг

Т. П. 903-1-153 -КЖИ-МН-4

Изм.	Лист	№ докум.	Подпись	Дата
Исполн.		Дольников		
Рук. групп		Терновая		
Гл. констр.		Гольденшлюгер		
Нач. отд.		Гин		

Изделие закладное МН-4

Литер	Масса	Масштаб
Р	51.6кг	Б/М
Лист	Листов	

САНТЕХПРОЕКТ

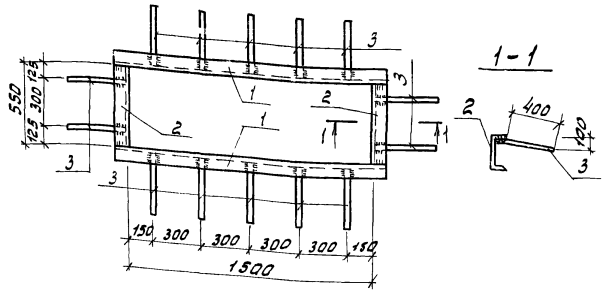

Формат	Зона	Поз.	Обозначение	Наименование	Кол.	Примеч.
				Детали		
Б4		1		С 20 ГОСТ 8240-72 ℓ=1650	2	30,3кг
"		2		С 20 ГОСТ 8240-72 ℓ=550	2	10,1кг
"		3		⌀16АIII ГОСТ 5781-75 ℓ=460	14	0,7кг

Т. П. 903-1-153-КЖИ-МН-5

Изм.	Лист	№ докум.	Подпись	Дата
Исполн.		Дольников		
Рук. групп.		Терновая		
Гл. констр.		Гольденшлюгер		
Нач. отд.		Гин		

Изделие закладное МН-5

Литер	Масса	Масшта.
Р	90.6кг	Б/М
Лист	Листов	

САНТЕХПРОЕКТ

Типовой проект 903-1-153 Альбом II, 82

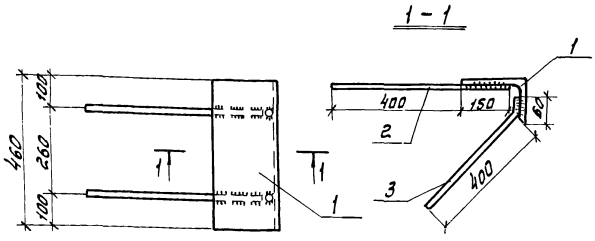

Формат	Зона	Поз.	Обозначение	Наименование	Кол.	Прим.
				Детали		
Б4		1		L 200×125×12 ГОСТ 8509-72 ℓ=460	1	14.9кг
"		2		⌀16АIII ГОСТ 5781-75 ℓ=550	2	0.9кг
"		3		⌀16АIII ГОСТ 5781-75 ℓ=460	2	0.8кг

Т. П. 903-1-153 -КЖИ-МН-6

Изм.	Лист	№ докум.	Подпись	Дата
Исполн.		Дольников		
Рук. группы		Терновая		
Гл. констр.		Гольденшлюгер		
Нач. отд.		Гин		

Изделие закладное МН-6

Литер	Масса	Масштаб
Р	18.3кг	Б/М
Лист	Листов	

САНТЕХПРОЕКТ

Типовой проект 903-1-153 Альбом II, 82

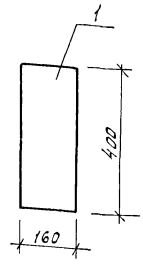

Формат	Зона	Поз.	Обозначение	Наименование	Кол.	Примеч.
				Детали		
Б4		1		-5-10 ГОСТ 103-76 ℓ=400	1	5.0кг

Т. П. 903-1-153 -КЖИ-МН-6

Изм.	Лист	№ докум.	Подпись	Дата
Исполн		Дольников		
Рук. группы		Терновая		
Гл. констр.		Гольденшлюгер		
Нач. отд.		Гин		

Изделие закладное МН-3

Литер	Масса	Масштаб
Р	5.0кг	1:10
Лист	Листов	

САНТЕХПРОЕКТ

Инв. № подл. | Подпись и дата

Альбом II. 82

Типовой проект 903-1-153

МН8

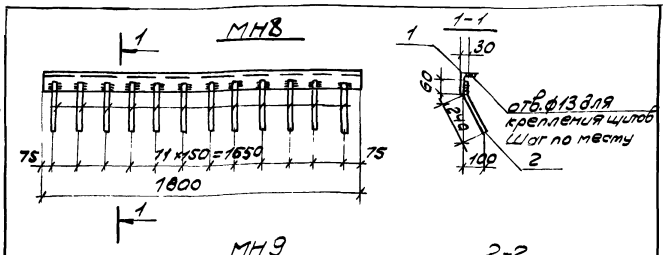

МН9

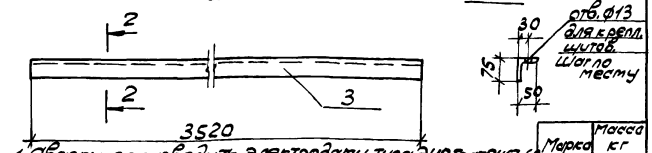

1. Сварку производить электродами типа Э42 ГОСТ 9467-60
2. $h_ш$ = 6мм

Марка	Масса кг
МН 8	10,0
МН 9	16,9

Формат	Зона	Поз.	Обозначение	Наименование	Кол.	Примеч.
				МН8		
				Детали		
Б4		1		L75×50×5 ГОСТ 8510-72 ℓ=1800	1	8,6кг
Б4		2		Ф8 AIII ГОСТ 5781-75 ℓ=300	12	1,1кг
				МН9		
				Детали		
Б4		3		L75×50×5 ГОСТ 8510-72 ℓ=3520	1	16,9кг

ТП 903-1-153 КЖИ-МН8; МН9

Изм. Лист N докум. Подп. Дата

Проверил Хохлова

Провер. Сергеева

Рук. гр. Терновая

Гл. конструктор проекта

Нач. отд. Гин

Изделие закладное МН8, МН9

Литера Р | Масса: см. тобл. | Масштаб Б/М

Лист | Листов

Сантехпроект

Инв. № подл. | Подп. и дата | Взам. инв. №

Альбом II. 82

Типовой проект 903-1-153

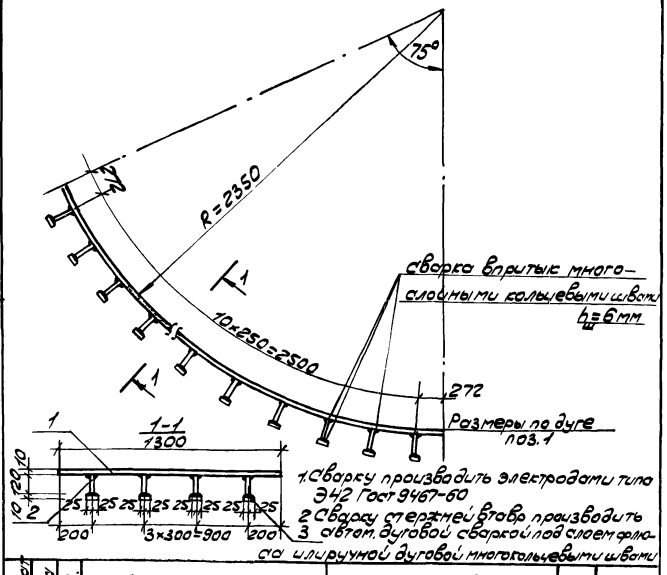

1. Сварку производить электродами типа Э42 ГОСТ 9467-60
2. Сварку стержней в узлах производить 3 слоями дуговой сваркой под слоем флюса или ручной дуговой многослойными швами

Формат	Зона	Поз.	Обозначение	Наименование	Кол.	Прим.
				МН10		
				Детали		
Б4		1		-δ=10×1300 ГОСТ 82-70 ℓ=3044	1	31S.0кг
Б4		2		ф12 AIII ГОСТ 5781-75 ℓ=120	44	4.7 кг
Б4		3		-δ=10×50 ГОСТ 82-70 ℓ=50	44	8.5 кг

ТП 903-1-153 КЖИ-МН10

Изм. Лист N докум. Подп. Дата

Проверил Хохлова

Исполнил Сергеева

Рук. гр. Терновая

Гл. конструктор проекта

Нач. отд. Гин

Изделие закладное МН10

Литера Р | Масса: 328,2 кг | Масштаб Б/М

Лист | Листов

Сантехпроект

Инв. № подл. | Подп. и дата | Взам. инв. №

Альбом II. 82

Типовой проект 903-1-153

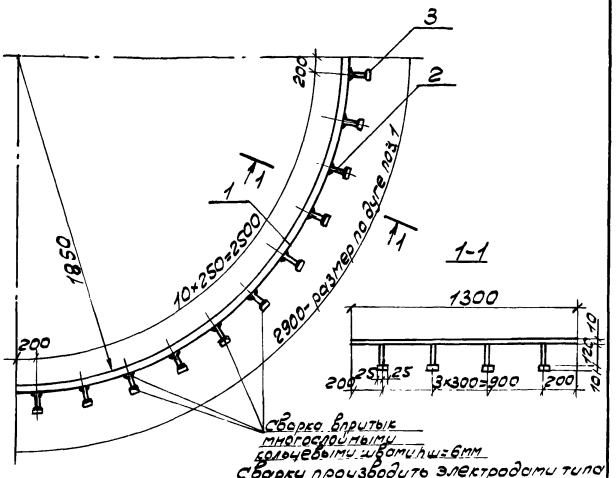

Сварку производить электродами типа Э42 ГОСТ 9467-60

Формат	Зона	Поз.	Обозначение	Наименование	Кол	Примечание
				МН11		
				Детали		
Б4		1		-δ=10=1300 ГОСТ 82-70 ℓ=2900	1	296,0кг
Б4		2		-ф12 AIII ГОСТ 5781-75 ℓ=120	44	4,7кг
Б4		3		-δ=10×50 ГОСТ 82-70 ℓ=50	44	8,5кг

ТП 903-1-153 КЖИ-МН11

Изм. Лист N докум. Подп. Дата

Проверил Хохлова

Исполнил Сергеева

Рук. гр. Терновая

Гл. конструктор проекта

Нач. отд. Гин

Изделие закладное МН11

Литера Р | Масса: 309,2 кг | Масштаб 5/м

Лист | Листов

Сантехпроект

Инв. № подл. | Подп. и дата | Взам. инв. №

Альбом II. 82

Типовой проект 903-1-153

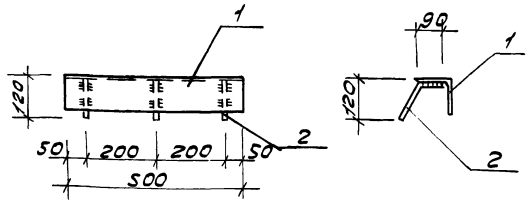

Формат	Зона	Поз.	Обозначение	Наименование	Кол.	Примеч.
				МН12		
				Детали		
Б4		1		L100×10 ГОСТ 8509-72 ℓ=500	1	7,6кг
Б4		2		ф12 AIII ГОСТ 5781-75 ℓ=230	3	0,6кг

ТП 903-1-153 КЖИ-МН12

Изм. Лист N докум. Подп. Дата

Проверил Хохлова

Исполнил Сергеева

Рук. гр. Терновая

Гл. конструктор проекта

Нач. отд. Гин

Изделие закладное МН12

Литера Р | Масса: 8,2 кг | Масштаб 1:10

Лист | Листов

Сантехпроект

Инв. № подл. | Подп. и дата | Взам. инв. №

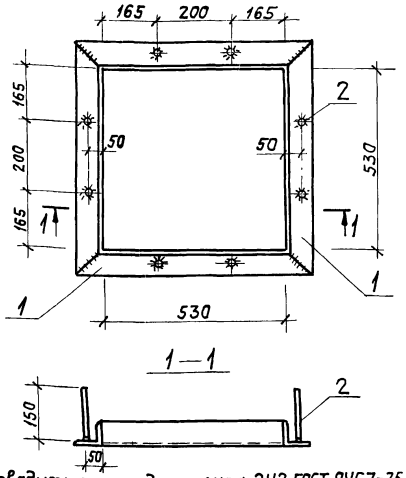

1. Сварку производить электродами типа Э42 ГОСТ 9467-75.
2. Сварку стержней втавр производить автоматической дуговой сваркой под слоем флюса или ручной дуговой сваркой многокальцевыми швами $h_ш = 6$

Формат	Зона	Поз.	Обозначение	Наименование	Кол.	Примеч.
				Детали		
Б4		1		L75х8 ГОСТ 8509-72 ℓ=680	4	24,5 кг
"		2		ф8 AIII ГОСТ 5781-75 ℓ=150	8	0,5 кг

Изм.	Лист	N докум.	Подп.	Дата	ТП-9031-153 -КЖИ-МН17			
					Изделие закладное МН17	Лит.	Масса	Масшт.
						Р	25,0кг	Б/М
Рук. гр.	Терновая					Лист	Листов	
Гл. констр.	Гальденштейн					САНТЕХПРОЕКТ		
Нач. отд.	Гин							

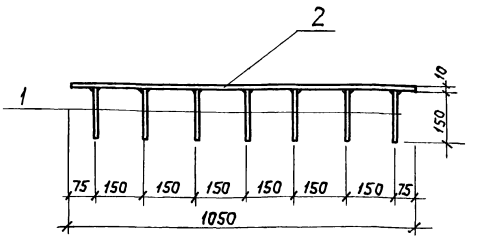

1. Материал- сталь В Ст3кп2 по ГОСТ 380-71*
2. Сварку производить под флюсом или дуговой сваркой многокольцевыми швами $h_ш = 6$ мм.

Формат	Зона	Поз.	Обозначение	Наименование	Кол.	Прим.
				Детали		
Б4		1		ф12 AIII ГОСТ 5781-75 ℓ=150	14	1,9 кг
"		2		—200х10 ГОСТ 103-76* ℓ=1050	1	16,5 кг

Сварку производить электродами типа Э42 ГОСТ 9467-75 $h_ш = 6$ мм.

Изм.	Лист	N докум.	Подпись	Дата	ТП 9031-153 КЖИ-МН19			
					Изделие закладное МН19	Лит.	Масса	Масшт.
						Р	18,4кг	Б/М
Рук. гр.	Терновая					Лист	Листов	
Гл. констр.	Гальденштейн					САНТЕХПРОЕКТ		
Нач. отд.	Гин							

Типовой проект 903-1-153 Альбом VI. 82

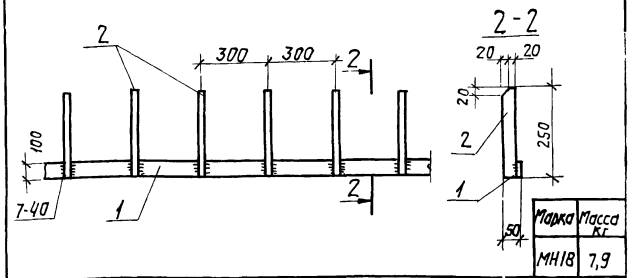

Формат	Зона	Поз.	Обозначение	Наименование	Кол.	Примечан.
				Детали		
Б4		1		d=10 х 40 ГОСТ 82-70 ℓ=1000	1	3,1 кг
"		2		d=10 х 40 ГОСТ 82-70 ℓ=250	6	4,7 кг

Сварку производить электродами типа Э42 ГОСТ 9467-75 $h_ш = 6$ мм

Изм.	Лист	N докум.	Подпись	Дата	ТП-9031-153 КЖИ-МН18			
					Изделие закладное МН18	Лит.	Масса	Масшт.
						Р	см. табл.	Б/М
Рук. гр.	Терновая					Лист	Листов	
Гл. констр.	Гальденштейн					САНТЕХПРОЕКТ		
Нач. отд.	Гин							

Инв. N подл. | Подпись и дата

Типовой проект 903-1-153 Альбом VI. 82

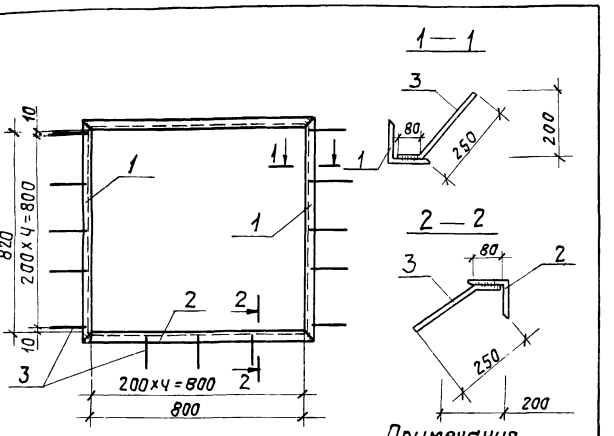

Примечания

1. Анкера привариваются к уголкам дуговой ручной сваркой.
2. Уголки из стали Вст 3 кп2 ГОСТ 380-71*
3. Все сварные швы $h_ш = 6$ мм

Формат	Зона	Поз.	Обозначение	Наименование	Кол.	Прим.
				Детали		
11						
Б4		1	ГОСТ 8509-72	L125х8; ℓ=1070	2	33,2
"		2	то же	L125х8; ℓ=1050	2	32,5
"		3	ГОСТ 5781-75	ф8 AIII; ℓ=330	15	19,5

Изм.	Лист	N докум.	Подп.		ТП-9031-153 -КЖИ-МН21			
Проектир.	Николаев				Изделие закладное МН21	Литер.	Масса	Маш.
Рук. гр.	Терновая					Р	85,2	1:50
Гл. констр.	Гальденштейн					Лист	Листов	
Нач. отд.	Гин					САНТЕХПРОЕКТ		

Инв. N подл. | Подпись и дата

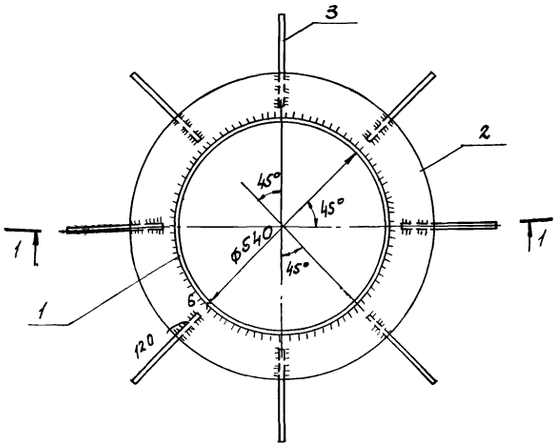

1 — 1

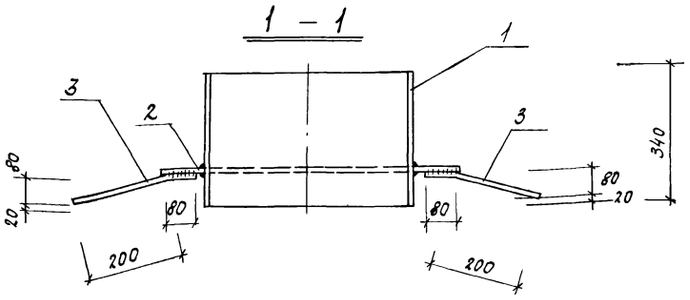

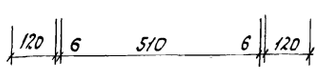

Формат	Зона	Позиц.	Обозначение	Наименование	Кол.	Прим.
12				Детали		
Б4		1	ГОСТ 82-70	-6×340; ℓ=1680	1	28.3кг
"		2	То же	-10×120 *	1	50.2кг
"		3	ГОСТ 5781-75	ф8АI, ℓ=280	8	0.9кг

Примечания:

1. Анкера привариваются к пластине дуговой ручной сваркой.
2. Все сварные швы $h_ш$ = 6 мм.

* Кольцо - -10×120 (d_1 = 762, d_2 = 522) раскроить из листа -10×800×800.

Изм.	Лист	№ докум.	Подпись	Дата
Проектир.		Николаев		
Рук.гр.		Терновая		
Гл.констр.		Ольденшлягер		
Нач.отд.		Гин		

ТП 903-1-153 КЖИ-МН20

Изделие закладное МН 20

Литер	Масса	Масшт.
Р	79.4кг	1:10
Лист	Листов	

САНТЕХПРОЕКТ

Инв.№ подл. | Подп. и дата

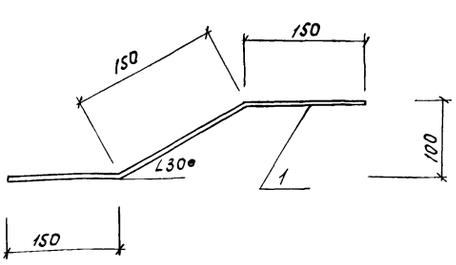

Формат	Зона	Позиц.	Обозначение	Наименование	Кол.	Прим.
11				Детали		
Б4		1	ГОСТ 5781-75	ф10 А-I; ℓ-450	1	0.28кг

Изм.	Лист	N докум.	Подпись	Дата
Проект.		Николаев		
Рук.гр.		Терновая		
Гл.Констр.		Ольденшлягер		
Нач.отд.		Гин		

ТП 903-1-153 КЖИ-МС5

Изделие соединительное МС5.

Литер	Масса	Масшт.
Р	0.28кг	1:50
Лист	Листов	

САНТЕХПРОЕКТ

Инв.№ подл. | Подпись и дата

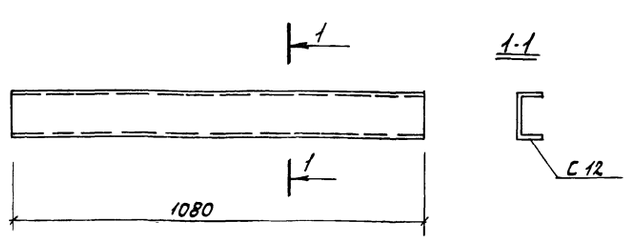

Формат	Зона	Поз.	Обозначение	Наименование	Кол.	Примеч.
				Детали		
Б4		1	ГОСТ 8240-72	С12 ℓ=1080	1	11.2 кг

Изм.	Лист	N докум.	Подпись	Дата
Исполн.		Терновая		
Рук.гр.		Терновая		
Гл.констр.		Ольденшлягер		
Нач.отд.		Гин		

ТП 903-1-153 КЖИ-МН7

Изделие закладное МН7.

Лит.	Масса	Масштаб
Р	11.2кг	1:10
Лист	Листов	

САНТЕХПРОЕКТ

Инв.№ подл. | Подпись и дата

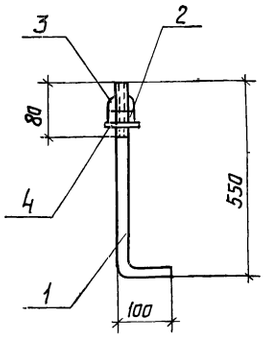

Формат	Зона	Позиция	Обозначение	Наименование	Кол.	Прим.
			903-1-КЖИ-МН-22	Детали		
		1		ф12 AI ГОСТ 2590-71 ℓ=650	1	0,6 кг
		2		Гайка М-12 ГОСТ 5915-70	1	0,06 кг
		3		Гайка М-12 ГОСТ 5915-70	1	0,06 кг
		4		Шайба ф12 ГОСТ 11371-68	1	0,02 кг

Изм.	Лист	№ докум.	Подпись	Дата
Исполн.		Дольников		
Рук. гр.		Терновая		
Гл. констр.		Ламакин		
Нач. отд.		Ерзин		

ТП 903-1-153 КЖ МН 22

Изделие закладное МН-22

Литер	Масса	Масштаб
Р	0,74 кг	Б/м
Лист	Листов	

САНТЕХПРОЕКТ

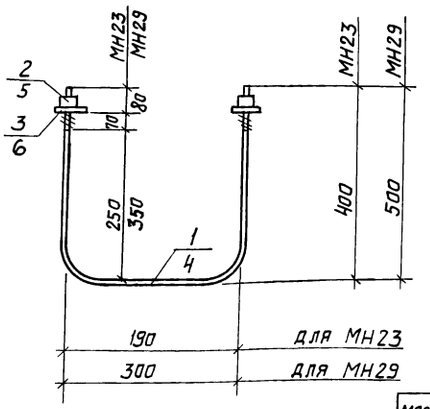

Марка	Масса
МН-23	1,8 кг
МН-29	4,8 кг

Формат	Зона	Позиция	Обозначение	Наименование	Кол.	Прим
				МН-23		
Б4		1		ф16 AI ГОСТ 2590-71 ℓ=990	1	1,6 кг
"		2		Гайка ф16 ГОСТ 5915-70	2	0,1 кг
"		3		Шайба ф16 ГОСТ 11371-68	2	0,1
				МН-29		
Б4		4		ф24 AI ГОСТ 2590-71 ℓ=1300	1	4,6 кг
"		5		Гайка ф24 ГОСТ 5915-70	2	0,1 кг
"		6		Шайба ф24 ГОСТ 11371-68	2	0,1 кг

Инв. № подл. | Подпись и дата

Изм.	Лист	№ докум.	Подпись	Дата
Исполн.		Дольников		
Рук. гр.		Терновая		
Гл. констр.		Ламакин		
Нач. отд.		Ерзин		

ТП 903-1-153 КЖИ-МН-23,29

Изделия закладные МН-23; МН-29.

Литер	Масса	Масштаб
Р	См. табл.	Б/м
Лист	Листов	

САНТЕХПРОЕКТ

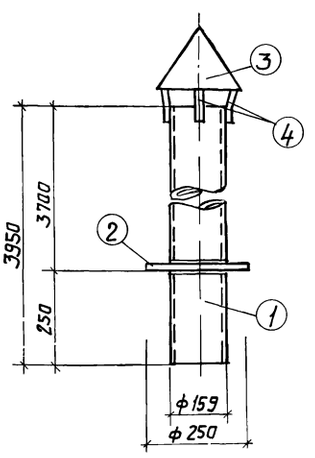

Формат	Зона	Позиция	Обозначение	Наименование	Кол.	Прим.
				Детали МН-24		
Б4		1	ГОСТ 8732-70	Труба 159×4,5 ℓ=3950	1	65,0 кг
"		2	ГОСТ 19903-74	Кольцо ф250×ф162×10	1	2,0
"		3		Колпак из листового железа δ=0,4 мм	1	1,0
"		4	ГОСТ 5781-75	• ф6 AI ℓ=150	4	0,7

Изм.	Лист	№ докум.	Подпись	Дата
Исполн.		Дольников		
Рук. гр.		Терновая		
Гл. констр.		Ламакин		
Нач. отд.		Ерзин		

ТП 903-1-153 КЖИ-МН-24

Изделие закладное МН-24

Литер	Масса	Масштаб
Р	68,7 кг	Б/м
Лист	Листов	

САНТЕХПРОЕКТ

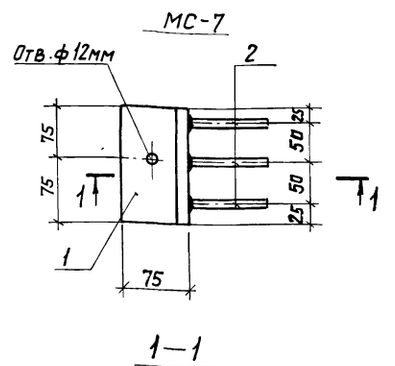

1—1

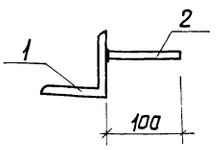

Марка Эдем.	Масса
МС-6	0,70 кг
МС-7	1,12 кг

Формат	Зона	Позиция	Обозначение	Наименование	Кол.	Прим.
				МС-6		
				∠63×5 ГОСТ 8509-72 ℓ=150	1	0,7 кг
				МС-7		
Б4		1		∠75×6 ГОСТ 8509-72 ℓ=150	1	1,0 кг
Б4		2		• ф8 AI ГОСТ 5781-75 ℓ=100	3	0,12 кг

Инв. № подл. | Подпись и дата

Изм.	Лист	№ докум.	Подпись	Дата
Исполн.		Дольников		
Рук. гр.		Терновая		
Гл. констр.		Ламакин		
Нач. отд.		Ерзин		

ТП 903-1-153 КЖИ-МС-6; МС-7

Изделие соединительное МС-6; МС-7

Литер	Масса	Масштаб
Р	См. табл.	Б/м
Лист	Листов	

САНТЕХПРОЕКТ

Типовой проект 903-1-153

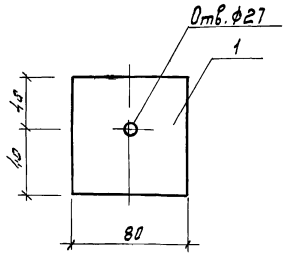

Формат	Зона	Поз.	Обозначение	Наименование	Кол.	Прим
				Детали		
Б4		1		-δ=10 ГОСТ 103-76 *ℓ=80	1	0.6 кг

ТП 903-1-153-КЖИ-МН-27

Изм	Лист	№ докум.	Подпись	Дата
Провер.		Хохлова		
Исполн.		Дальников		
Рук. гр.		Терновая		
Гл. констр.		Гольденшлюгер		
Нач. отд.		Гин		

Изделие закладное МН-27

Литер	Масса	Масштаб
Р	0.6 кг	Б/м
Лист	Листов	

САНТЕХПРОЕКТ

Инв.№ подл. | Подпись и дата

Типовой проект 903-1-153 Альбом II. 82

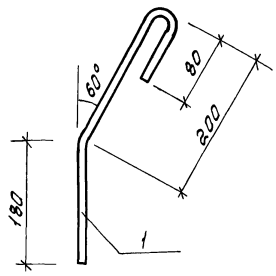

Формат	Зона	Поз.	Обозначение	Наименование	Кол.	Прим.
				Детали		
Б4		1		ф12АI ГОСТ 2590-71 ℓ=460	1	0.4 кг

ТП 903-1-153-КЖИ-МН-28

Изм	Лист	№ докум.	Подп.	Дата
Провер.		Хохлова		
Исполн.		Дальников		
Рук. груп.		Терновая		
Гл. констр.		Гольденшлюгер		
Нач. отд.		Гин		

Изделие закладное МН-28

Литер	Масса	Масштаб
Р	0.4 кг	Б/м
Лист	Листов	

САНТЕХПРОЕКТ

Инв.№ подл. | Подп. и дата

Типовой проект 903-1-153 Альбом II. 82

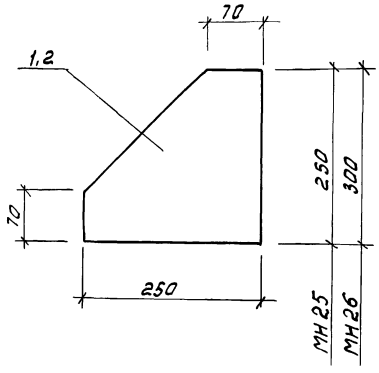

Марка	Масса кг
МН25	3.8
МН26	4.4

Формат	Зона	Поз.	Обозначение	Наименование	Кол	Примеч.
				МН 25		
				Детали		
Б4		1		-δ=8 ГОСТ 82-70 ℓ=250	1	3,8 кг
				МН26		
				Детали		
Б4		2		-δ=8 ГОСТ 82-70 ℓ=300	1	4,4 кг

ТП 903-1-153 -КЖИ-МН25, МН26

Изм	Лист	№ докум.	Подпись	Дата
Проверил		Хохлова		
Исполнил		Сергеева		
Рук. гр		Терновая		
Гл. констр		Гольденшлюгер		
Нач. отд.		Гин		

Изделие закладное МН25, МН26

Литер	Масса	Масштаб
Р	см. табл.	Б/м
Лист	Листов	

САНТЕХПРОЕКТ

Инв.№ подл. | Подпись и дата

Типовой проект 903-1-153 Альбом II. 82

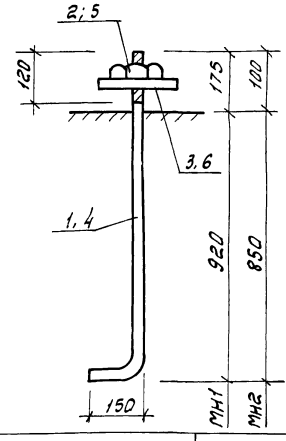

Марка	Масса кг
Мн 1	9.2
Мн 2	5.2

Формат	Зона	Поз.	Обозначение	Наименование	Кол.	Примеч
				МН 1		
				Детали		
Б4		1		ф30АIIГОСТ 2590-71 ℓ=1285	1	7.0 кг
Б4		2		Шайба δ=10×150 ГОСТ 82-70 ℓ=150	1	1.8 кг
Б4		3		Гайка ГОСТ 5915-70	1	0.4 кг
				МН 2		
				Детали		
Б4		4		ф24АIIГОСТ 2590-71 ℓ=1100	1	4.3 кг
Б4		5		Шайба δ=10×100 ГОСТ 82-70 ℓ=100	1	0.8 кг
Б4		6		Гайка ГОСТ 5915-70	1	0.1 кг

ТП 903-1-153 -КЖИ- МН1; МН2

Изм	Лист	N докум	Подпись	Дата
Провер.		Хохлова		
Исполн.		Воробьева		
Рук. гр.		Терновая		
Гл. констр		Гольденшлюгер		
Нач. отд.		Гин		

Анкера МН1; МН2

Лит	Масса	Масштаб
Р	см. табл.	Б/м
Лист	Листов	

САНТЕХПРОЕКТ

Инв.№ подл. | Подпись и дата

gost.e-ecolog.ru