ТИПОВЫЕ МАТЕРИАЛЫ ДЛЯ ПРОЕКТИРОВАНИЯ

904-02-41.89

АВТОМАТИЧЕСКОЕ УПРАВЛЕНИЕ И СИЛОВОЕ ЭЛЕКТРООБОРУДОВАНИЕ ВЫТЯЖНЫХ ВЕНТИЛЯЦИОННЫХ СИСТЕМ

АЛЬБОМ 3

ЧАСТЬ 1

УСТРОЙСТВА КОМПЛЕКТНЫЕ НИЗКОВОЛЬТНЫЕ

СТР.1-77

gost.e-ecolog.ru

ЦЕНТРАЛЬНЫЙ ИНСТИТУТ ТИПОВОГО ПРОЕКТИРОВАНИЯ
ГОССТРОЯ СССР
КИЕВСКИЙ ФИЛИАЛ
г. Киев-57 ул. Эжена Потье № 12

40/25
Заказ № 12473 Инв № 23773-03 Тираж 600

Сдано в печать 14XII 1989 Цена 12-01

ТИПОВЫЕ МАТЕРИАЛЫ ДЛЯ ПРОЕКТИРОВАНИЯ

904-02-41.89

АВТОМАТИЧЕСКОЕ УПРАВЛЕНИЕ И СИЛОВОЕ ЭЛЕКТРООБОРУДОВАНИЕ ВЫТЯЖНЫХ ВЕНТИЛЯЦИОННЫХ СИСТЕМ

АЛЬБОМ 3

ЧАСТЬ 1

ПЕРЕЧЕНЬ АЛЬБОМОВ

АЛЬБОМ 1	Схемы автоматизации
АЛЬБОМ 2	Схемы электрические принципиальные Схемы электрические подключения
АЛЬБОМ 3	Устройства комплектные низковольтные
ЧАСТЬ 1	стр. 1-77
ЧАСТЬ 2	стр 78-118

РАЗРАБОТАНЫ:

ГПИ Электропроект

Куйбышевское отделение

Главный инженер института Н.С.Кутузов

Главный инженер проекта Е.Л.Кислицын

Утверждены
Главным управлением
проектирования Госстроя СССР
Протокол №3 от 26.01.89

© НФ, ЦИТП Госстроя СССР 1989г.

Содержание альбома

NN листов	Наименование листа	стр.
	Часть 1	
	Пояснительная записка.	5
	Ящик А1-1.2.25-1 (А1-1.2.25-2- А1-1.2.25-17)	9
	Чертеж общего вида.	
	Ящик А1-1.2.25-18 Чертеж общего вида	9
	Ящик А1-1.25-1(А1-1.2.25-2— А1-1.2.25-18).	10
	Технические данные аппаратов	
	Ящик А1-1.2.25-1(А1-1.2.25-2-А1-1.2.25-18)	10
	Перечень надписей	
	Ящик А1-1.2.25-1(А1-1.2.25-2-А1-1.2.25-18)	10
	Схема электрическая соединений	
	Ящик А1-1.2.25-19. Чертеж общего вида	11
	Ящик А1-1.2.25-19. Технические данные	11
	аппаратов	
	Ящик А1-1.2.25-19. Перечень надписей	12
	Ящик А1-1.3.2-19, Перечень надписей	12
	Ящик А1-1.2.25-19. Схема электрическая	12
	соединений	
	Ящик А1-1.3.2-1(А1-1.3.2-2—А1-1.3.2-17).	13
	Чертеж общего вида.	
	Ящик А1-1.3.2-18. Чертеж общего вида.	13
	Ящик А1-1.3-1(А1-1.3.2-2-А1-1.3.2-18).	14
	Технические данные аппаратов.	
	Ящик А1-1.3.2-1(А1-1.3.2-2- А1-1.3.2-18)	14
	Перечень надписей	
	Ящик А1-1.3.2-1(А1-1.3.2-2- А1-1.3.2-18) Схема	14
	электрическая соединений	
	Ящик А1-1.3.2-19. Чертеж общего вида.	15
	Ящик А1-1.3.2-19. Технические данные	15
	аппаратов.	
	Ящик А1-1.3.2-19. Схема электрическая	16
	соединений.	
	Ящик А1-1.4-1(А1-1.4-2 — А1-1.4-17). Чертеж	16
	общего вида.	
	Ящик А1-1.4-18. Чертеж общего вида.	17
	Ящик А1-1.4-1(А1-1.4-2-А1-1.4-18). Техничес-	17
	кие данные аппаратов.	
	Ящик А1-1.4-1(А1-1.4-2-А1-1.4-18). Перечень	17
	надписей.	
	Ящик А1-1.4-1(А1-1.4-2-А1-1.4-18). Схема	18
	электрическая соединений.	
	Ящик А1-1.4-19. Чертеж общего вида.	18
	Ящик А1-1.4-19. Технические данные аппаратов	19
	Ящик А1-1.4-19. Перечень надписей.	19
	Ящик А1-2.2д-1(А1-2.2д-2- А1-2.2д-17,	19
	А1-2.3-1-А1-2.3-17, А1-2.5-1-А1-2.5-17).	
	Перечень надписей.	
	Ящик А1-1.4-19. Схема электрическая	20
	соединений.	
	Ящик А1-2.2д-1(А1-2.2д-2-А1-2.2д-17),	20
	А1-2.3-1-А1-2.3-17, А1-2.5-1-А1-2.5-17)	
	Чертеж общего вида	
	Ящик А1-2.2д-18(А1-2.3-18, А1-2.5-18) Чертеж	21
	общего вида.	
	Ящик А1-2.5-1(А1-2.5-2-А1-2.5-18).	21
	Технические данные аппаратов	
	Ящик А1-2.2д-1(А1-2.2д-2-А1-2.2д-18,	22
	А1-2.3-1-А1-2.3-18). Технические	

NN листов	Наименование листа	стр.
	данные аппаратов	
	Ящик А1-2.2д-19(А1-2.3-19). Технические	22
	данные аппаратов.	
	Ящик А1-2.2д-19(А1-2.3-19, А1-2.5-19)	23
	Чертеж общего вида.	
	Ящик А1-2.5-19. Технические данные	23
	аппаратов.	
	Ящик А1-2.2д-1(А1-2.2д-2-А1-2.2д-18)	24
	Схема электрическая соединений	
	Ящик А1-2.2д-19. Схема электрическая	24
	соединений.	
	Ящик А1-2.3-1(А1-2.3-2-А1-2.3-18) Схема	25
	электрическая соединений.	
	Ящик А1-2.5-1(А1-2.5-2-А1-2.5-18). Схема	25
	электрическая соединений.	
	Ящик А1-2.2д-19. Перечень надписей	26
	Ящик А1-2.25-1(А1-2.25-2-А1-2.25-18).	26
	Перечень надписей	
	Ящик А1-2.3-19. Схема электрическая	26
	соединений.	
	Ящик А1-2.5-19. Схема электрическая	27
	соединений.	
	Ящик А1-2.25-1(А1-2.25-2-А1-2.25-17).	27
	Чертеж общего вида.	
	Ящик А1-2.25-18. Чертеж общего вида.	28
	Ящик А1-2.25-1(А1-2.25-2-А1-2.25-18).	28
	Технические данные аппаратов.	
	Ящик А1-2.25-1(А1-2.25-2 — А1-2.25-18).	29
	Схема электрическая соединений	
	Ящик А1-2.25-19. Чертеж общего вида	29
	Ящик А1-2.25-19. Технические данные	30
	аппаратов.	
	Ящик А1-2.25-19. Перечень надписей.	30
	Ящик А1-2.4-1(А1-2.4-2 — А1-2.4-17).	30
	Перечень надписей.	
	Ящик А1-2.25-19. Схема электрическая	31
	соединений.	
	Ящик А1-2.4-1(А1-2.4-2—А1-2.4-17).	31
	Чертеж общего вида.	
	Ящик А1-2.4-1(А1-2.4-2 — А1-2.4-17).	32
	Технические данные аппаратов	
	Шкаф Ш1-2.4-18. Перечень надписей.	32
	Ящик А1-2.4-19 Перечень надписей	32
	Ящик А1-2.4-1(А1-2.4-2—А1-2.4-17). Схема	33
	электрическая соединений	
	Шкаф Ш1-2.4-18. Чертеж общего вида	34
	Шкаф Ш1-24-18. Технические данные	34
	аппаратов.	
	Шкаф Ш1-2.4-18. Схема электрическая	35
	соединений.	
	Ящик А1-2.4-19. Чертеж общего вида.	36
	Ящик А1-2.4-19 Технические данные	36
	Ящик А1-2.4-19. Схема электрическая	37
	соединений.	
	Шкаф Ш1-3.1-1(Ш1-3.1-2 — Ш1-3.1-11). Чертеж	38
	общего вида.	
	Шкаф Ш1-3.1-12(Ш1-3.1-13- Ш1-3.1-17)	38
	Чертеж общего вида	

Содержание альбома

NN листов	Наименование листа	Стр.
	Шкаф Ш1-3.1-18. Чертеж общего вида	39
	Шкаф Ш1-3.1 (Ш1-3.1-2 — Ш1-3.1-18)	39
	Технические данные аппаратов	
	Шкаф Ш1-3.1-1 (Ш1-3.1-2 — Ш1-3.1-18) Перечень надписей.	40
	Шкаф Ш1-3.1-19. Чертеж общего вида	40
	Шкаф Ш1-3.1-19. Технические данные аппаратов	41
	Шкаф Ш1-3.1-19 Перечень надписей	41
	Шкаф Ш1-3.1-1 (Ш1-3.1-2-Ш1-3.1-11, Ш1-3.1-18)	42,43
	Схема электрическая соединений	
	Шкаф Ш1-3.1-12 (Ш1-3.1-13 - Ш1-3.1-17)	44,45
	Схема электрическая соединений	
	Шкаф Ш1-3.1-19. Схема электрическая соединений	46,47
	Шкаф Ш1-3.2-1 (Ш1-3.2-Ш1-3.2-11) Чертеж общего вида.	48
	Шкаф Ш1-3.2-12 (Ш1-3.2-13-Ш1-3.2-17). Чертеж общего вида.	48
	Шкаф Ш1-3.2-18. Чертеж общего вида	49
	Шкаф Ш1-3.2-1 (Ш1-3.2-2-Ш1-3.2-18). Технические данные аппаратов.	49
	Шкаф Ш1-3.2-1 (Ш1-3.2-2-Ш1-3.2-18).	50
	Перечень надписей	
	Шкаф Ш1-3.2-19. Чертеж общего вида.	50
	Шкаф Ш1-3.2-19. Технические данные аппаратов	51
	Шкаф Ш1-3.2-19. Перечень надписей.	51
	Шкаф Ш1-3.2-1 (Ш1-3.2-2-Ш1-3.2-11, Ш1-3.2-18). Схема электрическая соединений.	52,53
	Шкаф Ш1-3.2-12 (Ш1-3.2-13-Ш1-3.2-17)	54,53
	Схема электрическая соединений.	
	Шкаф Ш1-3.2-19. Схема электрическая соединений	56,57
	Шкаф Ш1-3.3-1 (Ш1-3.3-2-Ш1-3.3-11, Ш1-3.5-1-Ш1-3.5-11)	58
	Чертеж общего вида	
	Шкаф Ш1-3.3-12 (Ш1-3.3-13-Ш1-3.3-17, Ш1-3.5-12-Ш1-3.5-17)	58
	Чертеж общего вида	
	Шкаф Ш1-3.3-18 (Ш1-3.5-18) Чертеж общего вида	59
	Шкаф Ш1-3.3-1 (Ш1-3.3-2-Ш1-3.3-18, Ш1-3.5-1-Ш1-3.5-18)	59
	Технические данные аппаратов.	
	Шкаф Ш1-3.3-1 (Ш1-3.3-2-Ш1-3.3-18, Ш1-3.6-1-Ш1-3.6-18)	60
	Перечень надписей	
	Шкаф Ш1-3.3-19 (Ш1-3.5-19). Чертеж общего вида	60
	Шкаф Ш1-3.3-19 (Ш1-3.5-19) Технические данные аппаратов.	61
	Шкаф Ш1-3.3-19 (Ш1-3.5-19). Перечень надписей	61
	Шкаф Ш1-3.3-1 (Ш1-3.3-2-Ш1-3.3-11, Ш1-3.5-1-Ш1-3.5-11, Ш1-3.6-18) Схема электрическая соединений	62,63
	Шкаф Ш1-3.3-12 (Ш1-3.3-13-Ш1-3.3-17, Ш1-3.5-12-Ш1-3.5-17)	64,65
	Схема электрическая соединений	
	Шкаф Ш1-3.3-19 (Ш1-3.5-19). Схема электрическая соединений.	66,67
	Шкаф Ш1-3.4-1 (Ш1-3.4-2-Ш1-3.4-11) Чертеж общего вида.	68
	Шкаф Ш1-3.4-12 (Ш1-3.4-13-Ш1-3.4-17).	68
	Чертеж общего вида.	

NN листов	Наименование листа	Стр.
	Шкаф Ш1-3.4-18. Чертеж общего вида.	69
	Шкаф Ш1-3.4-1. (Ш1-3.4-2-Ш1-3.4-18).	69
	Технические данные аппаратов	
	Шкаф Ш1-3.4-1 (Ш1-3.4-2-Ш1-3.4-18). Перечень надписей	70
	Шкаф Ш1-3.4-19. Чертеж общего вида.	70
	Шкаф Ш1-3.4-19. Технические данные аппаратов.	71
	Шкаф Ш1-3.4-19. Перечень надписей	71
	Шкаф Ш1-3.4-1 (Ш1-3.4-2-Ш1-3.4-11, Ш1-3.4-18).	72,73
	Схема электрическая соединений	
	Шкаф Ш1-3.4-12 (Ш1-3.4-13-Ш1-3.4-17).	74,75
	Схема электрическая соединений.	
	Шкаф Ш1-3.4-19 Схема электрическая соединений.	76,77
	Часть 2	
	Шкаф Ш1-4.1-1 (Ш1-4.1-2-Ш1-4.1-11, Ш1-5.1-1-Ш1-5.1-11). Чертеж общего вида.	79
	Шкаф Ш1-4.1-12 (Ш1-4.1-13-Ш1-4.1-17, Ш1-5.1-12 — Ш1-5.1-17). Чертеж общего вида.	79
	Шкаф Ш1-4.1-18 (Ш1-5.1-18). Чертеж общего вида.	80
	Шкаф Ш1-4.1-1 (Ш1-4.1-2-Ш1-4.1-18, Ш1-5.1-1-Ш1-5.1-18). Технические данные аппаратов.	80
	Шкаф Ш1-4.1-1 (Ш1-4.1-2-Ш1-4.1-18, Ш1-5.1-1-Ш1-5.1-18). Перечень надписей	81
	Шкаф Ш1-4.1-19 (Ш1-5.1-19). Чертеж общего вида.	81
	Шкаф Ш1-4.1-19 (Ш1-5.1-19). Технические данные аппаратов	82
	Шкаф Ш1-4.1-19 (Ш1-5.1-19). Перечень надписей.	82
	Шкаф Ш1-4.1-1 (Ш1-4.1-2-Ш1-4.1-11, Ш1-4.1-18, Ш1-5.1-1-Ш1-5.1-11, Ш1-5.1-18). Схема электрическая соединений.	83,84 85,86
	Шкаф Ш1-4.1-12 (Ш1-4.1-13-Ш1-4.1-17, Ш1-5.1-12-Ш1-5.1-17). Схема электрическая соединений.	
	Шкаф Ш1-4.1-19 (Ш1-5.1-19). Схема электрическая соединений	87,88
	Шкаф Ш1-4-2-1 (Ш1-4.2-2 — Ш1-4.2-11, Ш1-5.2-1-Ш1-5.2-11) Чертеж общего вида.	89
	Шкаф Ш1-4.2-12 (Ш1-4.2-13-Ш1-4.2-17, Ш1-5.2-12-Ш1-5.2-17). Чертеж общего вида.	89
	Шкаф Ш1-4.2-18 (Ш1-5.2-18). Чертеж общего вида	90
	Шкаф Ш1-4.2-1 (Ш1-4.2-2-Ш1-4.2-18, Ш1-5.2-1-Ш1-5.2-18) Технические данные аппаратов.	90
	Шкаф Ш1-4.2-1 (Ш1-4.2-2-Ш1-4.2-18, Ш1-5.2-1-Ш1-5.2-18). Перечень надписей	91
	Шкаф Ш1-4.2-19 (Ш1-5.2-19). Чертеж общего вида	91
	Шкаф Ш1-4.2-19 (Ш1-5.2-19). Технические данные аппаратов	92
	Шкаф Ш1-4.2-19 (Ш1-5.2-19). Перечень надписей	92

Содержание альбома.

NN листов	Наименование листа.	стр.
	Шкаф Ш1-4.2-1(Ш1-4.2-2-Ш1-4.2-11, Ш1-4.2-18,	93,94
	Ш1-5.2-1-Ш1-5.2-11, Ш1-5.2-18) Схема	
	электрическая соединений	
	Шкаф Ш1-4.2-12(Ш1-4.2-13-Ш1-4.2-17,	95,96
	Ш1-5.2-12-Ш1-5.2-17). Схема электричес-	
	кая соединений	
	Шкаф Ш1-4.2-19(Ш1-5.2-19) Схема электри-	97,98
	ческая соединений.	
	Шкаф Ш1-4.3-1(Ш1-4.3-2-Ш1-4.3-11, Ш1-4.5-1-	99
	-Ш1-4.5-11, Ш1-5.3-1-Ш1-5.3-11, Ш1-5.5-1-	
	-Ш1-5.5-11). Чертеж общего вида.	
	Шкаф Ш1-4.3-12(Ш1-4.3-13-Ш1-4.3-17,	99
	Ш1-4.5-12-Ш1-4.5-17, Ш1-5.3-12-Ш1-5.3-17,	
	Ш1-5.5-12-Ш1-5.5-17) Чертеж общего вида	
	Шкаф Ш1-4.3-18(Ш1-4.5-18, Ш1-5.3-18,	100
	Ш1-5.5-18). Чертеж общего вида.	
	Шкаф Ш1-4.3-1(Ш1-4.3-2-Ш1-4.3-18, Ш1-4.5-1-	100
	-Ш1-4.5-18, Ш1-5.3-3-Ш1-5.3-18, Ш1-5.5-1-Ш1-5.5-18)	
	Технические данные аппаратов	
	Шкаф Ш1-4.3-1(Ш1-4.3-2-Ш1-4.3-18,	101
	Ш1-4.5-1-Ш1-4.5-18, Ш1-5.3-1-Ш1-5.3-18,	
	Ш1-5.5-1-Ш1-5.5-18). Перечень надписей	
	Шкаф Ш1-4.3-19(Ш1-4.5-19, Ш1-5.3-19,	101
	Ш1-5.5-19). Чертеж общего вида.	
	Шкаф Ш1-4.3-19(Ш1-4.5-19, Ш1-5.3-19,	102
	Ш1-5.5-19). Технические данные аппа-	
	ратов.	
	Шкаф Ш1-4.3-19(Ш1-4.5-19. Ш1-5.3-19	102
	Ш1-5.5-19). Перечень надписей	
	Шкаф Ш1-4.3-1(Ш1-4.3-2-Ш1-4.3-11,	103,
	Ш1-4.3-18, Ш1-4.5-1-Ш1-4.5-11, Ш1-4.5-18,	104
	Ш1-5.3-1-Ш1-5.3-11, Ш1-5.3-18, Ш1-5.5-1-	
	-Ш1-5.5-11, Ш1-5.5-18). Схема электрическая	
	соединений.	
	Шкаф Ш1-4.3-12(Ш1-4.3-13-Ш1-4.3-17,	105,
	Ш1-4.5-12-Ш1-4.5-17, Ш1-5.3-12-Ш1-5.3-17,	106
	Ш1-5.5-12-Ш1-5.5-17). Схема электрическая	
	соединений.	
	Шкаф Ш1-4.3-19(Ш1-4.6-19, Ш1-5.3-19,	107,
	Ш1-5.5-19). Схема электрическая	108
	соединений.	
	Шкаф Ш1-4.4-1(Ш1-4.4-2-Ш1-4.4-11,	109
	Ш1-5.4-1-Ш1-5,4-11) Чертеж общего вида	
	Шкаф Ш1-4.4-12(Ш1-4.4-13-Ш1-4.4-17,	109
	Ш1-5.4-12-Ш1-5.4-17). Чертеж общего вида	
	Шкаф Ш1-4.4-18(Ш1-5.4-18). Чертеж общего	110
	вида.	
	Шкаф Ш1-4.4-1(Ш1-4.4-2-Ш1-4.4-18,	110
	Ш1-5.4-1-Ш1-5.4-18) Технические данные	
	аппаратов.	
	Шкаф Ш1-4.4-1(Ш1-4.4-2-Ш1-4.4-18,	111
	Ш1-5.4-1-Ш1-5.4-18) Перечень надписей	
	Шкаф Ш1-4.4-19(Ш1-5.4-19). Чертеж общего	111
	вида.	
	Шкаф Ш1-4.4-19(Ш1-5.4-19) Технические	112
	данные аппаратов.	
	Шкаф Ш1-4.4-19(Ш1-5.4-19). Перечень надписей	112

NN листов	Наименование листа	стр
	Шкаф Ш1-4.4-1(Ш1-4.4-2-Ш1-4.4-11,	113,
	Ш1-4.4-18, Ш1-5.4-1-Ш1-5.4-11,	114
	Ш1-5.4-18). Схема электрическая соединений	
	Шкаф Ш1-4.4-12(Ш1-4.4-13-Ш1-4.4-17,	115,
	Ш1-5.4-12-Ш1-5.4-17) Схема электрическая	116
	соединений.	
	Шкаф Ш1-4.4-19(Ш1-5.4-19). Схема	117,
	электрическая соединений.	118

1. Устройства комплектные низковольтные (НКУ) разработаны на оснований альбома 2 „Схемы электрические принципиальные".

НКУ разработаны для следующих электрических схем:

1) 1.2.2б, 1.3.2, 1.4,
2) 2.2а, 2.2б, 2.3, 2.4, 2.5,
3) 3.1, 3.2, 3.3, 3.4, 3.5;
4) 4.1, 4.2, 4.3, 4.4, 4.5;
5) 5.1, 5.2, 5.3, 5.4, 5.5.

Для остальных электрических схем применены ящики серии А 5000

2 При разработке НКУ использованы следующие нормативные документы:

1) строслевой стандарт ОСТ 160.800.485.84
2) руководящие материалы по проектированию ОПХ, 684.002-82;
3) номенклатура электрических аппаратов и приборов ОПХ. 195.004-85

3. НКУ имеет степень защиты ЭР31 по ГОСТ 14254-80. Изготовление НКУ с более высокой степенью защиты возможно при установке на дверце ящика или шкафа аппаратуры с нужной степенью защиты и обязательным согласованием с заводом-изготовителем.

4. Рекомендации по применению

При использовании чертежей данного альбома в конкретном техническом задании предприятию-изготовителю необходимо проставить в прямоугольниках ▭ следующее:

4.1 на чертежах общих видов шкафов на верхнем обрамлении-обозначение шкафа, Размеры „А", „В" и „С" по таблице на чертеже;

4.2 в технических данных аппаратов" — тип блока Б5130 - по табл. 1 для соответствующей электрической схемы и номинального тока электродвигателя, ток уставки автомата и пускателя.

4.3 в „Перечне надписей:

1) для шкафов-обозначение вентсистемы;
2) для ящиков-обозначение ящика и вентсистемы;
3) текст надписи на крышке универсального переключателя;

4.4 На схемах электрических соединений — ток нагрузки силовых цепей и тип блока Б5130.

5. Чертежи общих видов шкафов управления высотой 2000 мм разработаны с учетом изготовления их на Чебоксарском электроаппаратном заводе.

Для других заводов изготовителей Минэлектротехпрома выпускающих шкафы высотой 2200 мм и 1800 мм на чертежах общих видов при необходимости может быть изменена привязка аппаратов по вертикали.

Таблица 1.

№ Схемы принципиальной	Номинальный ток А	Обозначения ящика (шкафа)	Тип блока	№ отр. Общий вид	Технические данные	Перечень надписей	Схема соединений
1	2	3	4	5	6	7	8
1.2.2б	0.6	А1-1.2.2б-1	Б5130-1874 УХЛ4	9	10	10	10
	1	А1-1.2.2б-2	Б5130-2074 УХЛ4				
	1.6	А1-1.2.2б-3	Б5130-2274 УХЛ4				
	2.5	А1-1.2.2б-4	Б5130-2474 УХЛ4				
	4	А1-1.2.2б-5	Б5130-2674 УХЛ4				
	6	А1-1.2.2б-6	Б5130-2874 УХЛ4				
	8	А1-1.2.2б-7	Б5130-2974 УХЛ4				
	10	А1-1.2.2б-8	Б5130-3074 УХЛ4				
	12.5	А1-1.2.2б-9	Б5130-3174 УХЛ4				
	16	А1-1.2.2б-10	Б5130-3274 УХЛ4				
	25	А1-1.2.2б-4	Б5130-3474 УХЛ4				
	32	А1-1.2.2б-12	Б5130-3574 УХЛ4				
	40	А1-1.2.2б-13	Б5130-3674 УХЛ4				
	50	А1-1.2.2б-14	Б5130-3774 УХЛ4				
	63	А1-1.2.2б-15	Б5130-3874 УХЛ4				
	80	А1-1.2.2б-16	Б5130-3974 УХЛ4				
	100	А1-1.2.2б-17	Б5130-4074 УХЛ4				
	125	А1-1.2.2б-18	Б5130-4174 УХЛ4				
	125, 160	А1-1.2.2б-19		11	11	12	12
1.3.2	0.6	А1-1.3.21	Б5130-1874 УХЛ4	13	14	14	14
	1	А1-1.3.2-2	Б5130-2074 УХЛ4				
	1.6	А1-1.3.2-3	Б5130-2274 УХЛ4				
	2.5	А1-1.3.2-4	Б5130-2474 УХЛ4				
	4	А1-1.3.2-5	Б5130-2674 УХЛ4				
	6	А1-1.3.2-6	Б5130-2874 УХЛ4				
	8	А1-1.3.2-7	Б5130-2974 УХЛ4				
	10	А1-1.3.2-8	Б5130-3074 УХЛ4				
	12.5	А1-1.3.2-9	Б5130-3174 УХЛ4				
	16	А1-1.3.2-10	Б5130-3274 УХЛ4				
	25	А1-1.3.2-11	Б5130-3474 УХЛ4				
	32	А1-1.3.2-12	Б5130-3574 УХЛ4				
	40	А1-1.3.2-13	Б5130-3674 УХЛ4				
	50	А1-1.3.2-14	Б5130-3774 УХЛ4				
	63	А1-1.3.2-15	Б5130-3874 УХЛ4				
	80	А1-1.3.2-16	Б5130-3974 УХЛ4				
	100	А1-1.3.2-17	Б5130-4074 УХЛ4				
	125	А1-1.3.2-18	Б5130-4174 УХЛ4				
	125, 160	А1-1.3.2-19	—	15	15	12	16
1.4	0.6	А1-1.4-1	Б5130-1874 УХЛ4	16	17	17	18
	1	А1-1.4-2	Б5130-2074 УХЛ4				
	1.6	А1-1.4-3	Б5130-2274 УХЛ4				
	2.5	А1-1.4-4	Б5130-2474 УХЛ4				
	4	А1-1.4-5	Б5130-2674 УХЛ4				
	6	А1-1.4-6	Б5130-2874 УХЛ4				
	8	А1-1.4-7	Б5130-2974 УХЛ4				
	10	А1-1.4-8	Б5130-3074 УХЛ4				
	12.5	А1-1.4-9	Б5130-3174 УХЛ4				
	16	А1-1.4-10	Б5130-3274 УХЛ4				
	25	А1-1.4-11	Б5130-3474 УХЛ4				
	32	А1-1.4-12	Б5130-3574 УХЛ4				
	40	А1-1.4-13	Б5130-3674 УХЛ4				
	50	А1-1.4-14	Б5130-3774 УХЛ4				
	63	А1-1.4-15	Б5130-3874 УХЛ4				
	80	А1-1.4-16	Б5130-3974 УХЛ4				
	100	А1-1.4-17	Б5130-4074 УХЛ4				
	125	А1-1.4-18	Б5130-4174 УХЛ4	17			
	125, 160	А1-1.4-19	—	18	19	19	20

23773-03

Гл. спец.	Кислицын		
Н. контр.	Темкин		
Рук. гр.	Подкопаева		
Инж.	Кириченко		

копировал Сазонова

904-02-41.89-ПЗ

Пояснительная записка

Стадия	Лист	Листов
	1	4

ГПИ ЭЛЕКТРОПРОЕКТ Куйбышев

Формат А2

Продолжение табл 1

1	2	3	4	5	6	7	8
2.2а (2.3, 2.5)	0.6	АІ-2.2а-1	65130-1874 УХЛ4		22		24
		АІ-2.3-1			21		25
		АІ-2.5-1					
	1	АІ-2.2а-2	65130-2074 УХЛ4		22		24
		АІ-2.3-2			21		25
		АІ-2.5-2					
	1.6	АІ-2.2а-3	65130-2274 УХЛ4		22		24
		АІ-2.3-3			21		25
		АІ-2.5-3					
	2.5	АІ-2.2а-4	65130-2474 УХЛ4		22		24
		АІ-2.3-4			21		25
		АІ-2.5-4					
	4	АІ-2.2а-5	65130-2674 УХЛ4		22		24
		АІ-2.3-5			21		25
		АІ-2.5-5					
	6	АІ-2.2а-6	65130-2874 УХЛ4		22		24
		АІ-2.3-6			21		25
		АІ-2.5-6					
	8	АІ-2.2а-7	65130-2974 УХЛ4		22		24
		АІ-2.3-7			21		25
		АІ-2.5-7					
	10	АІ-2.2а-8	65130-3074 УХЛ4	80	22	19	24
		АІ-2.3-8			21		25
		АІ-2.5-8					
	12.5	АІ-2.2а-9	65130-3174 УХЛ4		22		24
		АІ-2.3-9			21		25
		АІ-2.5-9					
	16	АІ-2.2а-10	65130-3274 УХЛ4		22		24
		АІ-2.3-10			21		25
		АІ-2.5-10					
	25	АІ-2.2а-11	65130-3474 УХЛ4		22		24
		АІ-2.3-11			21		25
		АІ-2.5-11					
	32	АІ-2.2а-12	65130-3574 УХЛ4		22		24
		АІ-2.3-12			21		25
		АІ-2.5-12					
	40	АІ-2.2а-13	65130-3674 УХЛ4		22		24
		АІ-2.3-13			21		25
		АІ-2.5-13					
	50	АІ-2.2а-14	65130-3774 УХЛ4		22		24
		АІ-2.3-14			21		25
		АІ-2.5-14					
	63	АІ-2.2а-15	65130-3874 УХЛ4		22		24
		АІ-2.3-15			21		25
		АІ-2.5-15					
	80	АІ-2.2а-16	65130-3974 УХЛ4		22		24
		АІ-2.3-16			21		25
		АІ-2.5-16					
	100	АІ-2.2а-17	65130-4074 УХЛ4		22		24
		АІ-2.3-17			21		25
		АІ-2.5-17					
	125	АІ-2.2а-18	65130-4174 УХЛ4	21	22		24
		АІ-2.3-18			23		25
		АІ-2.5-18					
	125, 160	АІ-2.2а-19	—	23	22	26	24
		АІ-2.3-19			23		26
		АІ-2.5-19					27
2.2б	0.6	АІ-2.2б-1	65130-1874 УХЛ4	27	28	26	28
	1	АІ-2.2б-2	65130-2074 УХЛ4				
	1.6	АІ-2.2б-3	65130-2274 УХЛ4				
	2.5	АІ-2.2б-4	65130-2474 УХЛ4				
	4	АІ-2.2б-5	65130-2674 УХЛ4				
	6	АІ-2.2б-6	65130-2874 УХЛ4				
	8	АІ-2.2б-7	65130-2974 УХЛ4				

Продолжение табл. 1

1	2	3	4	5	6	7	8
2.2б	10	АІ-2.2б-8	65130-3074 УХЛ4	27	28	26	29
	12.5	АІ-2.2б-9	65130-3174 УХЛ4				
	16	АІ-2.2б-10	65130-3274 УХЛ4				
	25	АІ-2.2б-11	65130-3474 УХЛ4				
	32	АІ-2.2б-12	65130-3574 УХЛ4				
	40	АІ-2.2б-13	65130-3674 УХЛ4				
	50	АІ-2.2б-14	65130-3774 УХЛ4				
	63	АІ-2.2б-15	65130-3874 УХЛ4				
	80	АІ-2.2б-16	65130-3974 УХЛ4				
	100	АІ-2.2б-17	65130-4074 УХЛ4				
	125	АІ-2.2б-18	65130-4174 УХЛ4	28			
	125, 160	АІ-2.2б-19	—	29	30	30	31
2.4	0.6	АІ-2.4-1	65130-1874 УХЛ4	31	32	33	35
	1	АІ-2.4-2	65130-2074 УХЛ4				
	1.6	АІ-2.4-3	65130-2274 УХЛ4				
	2.5	АІ-2.4-4	65130-2474 УХЛ4				
	4	АІ-2.4-5	65130-2674 УХЛ4				
	6	АІ-2.4-6	65130-2874 УХЛ4				
	8	АІ-2.4-7	65130-2974 УХЛ4				
	10	АІ-2.4-8	65130-3074 УХЛ4				
	12.5	АІ-2.4-9	65130-3174 УХЛ4				
	16	АІ-2.4-10	65130-3274 УХЛ4				
	25	АІ-2.4-11	65130-3474 УХЛ4				
	32	АІ-2.4-12	65130-3574 УХЛ4				
	40	АІ-2.4-13	65130-3674 УХЛ4				
	50	АІ-2.4-14	65130-3774 УХЛ4				
	63	АІ-2.4-15	65130-3874 УХЛ4				
	80	АІ-2.4-16	65130-3974 УХЛ4				
	100	АІ-2.4-17	65130-4074 УХЛ4				
	125	АІ-2.4-18	65130-4174 УХЛ4	37	34	32	36
	125, 160	АІ-2.4-19	—	36	36	32	37
3.1	0.6	ШІ-3.1-1	65130-1874 УХЛ4	38	39	40	42,43
	1	ШІ-3.1-2	65130-2074 УХЛ4				
	1.6	ШІ-3.1-3	65130-2274 УХЛ4				
	2.5	ШІ-3.1-4	65130-2474 УХЛ4				
	4	ШІ-3.1-5	65130-2674 УХЛ4				
	6	ШІ-3.1-6	65130-2874 УХЛ4				
	8	ШІ-3.1-7	65130-2974 УХЛ4				
	10	ШІ-3.1-8	65130-3074 УХЛ4				
	12.5	ШІ-3.1-9	65130-3174 УХЛ4				
	16	ШІ-3.1-10	65130-3274 УХЛ4				
	25	ШІ-3.1-11	65130-3474 УХЛ4				
	32	ШІ-3.1-12	65130-3574 УХЛ4				
	40	ШІ-3.1-13	65130-3674 УХЛ4				44,45
	50	ШІ-3.1-14	65130-3774 УХЛ4				
	63	ШІ-3.1-15	65130-3874 УХЛ4				
	80	ШІ-3.1-16	65130-3974 УХЛ4				
	100	ШІ-3.1-17	65130-4074 УХЛ4				
	125	ШІ-3.1-18	65130-4174 УХЛ4	39			42,43
	125, 160	ШІ-3.1-19	—	40	41	41	46,47
3.2	0.6	ШІ-3.2-1	65130-1874 УХЛ4	48	49	42	52,53
	1	ШІ-3.2-2	65130-2074 УХЛ4				
	1.6	ШІ-3.2-3	65130-2274 УХЛ4				
	2.5	ШІ-3.2-4	65130-2474 УХЛ4				
	4	ШІ-3.2-5	65130-2674 УХЛ4				
	6	ШІ-3.2-6	65130-2874 УХЛ4				
	8	ШІ-3.2-7	65130-2974 УХЛ4				
	10	ШІ-3.2-8	65130-3074 УХЛ4				
	12.5	ШІ-3.2-9	65130-3174 УХЛ4				
	16	ШІ-3.2-10	65130-3274 УХЛ4				
	25	ШІ-3.2-11	65130-3474 УХЛ4				
	32	ШІ-3.2-12	65130-3574 УХЛ4				
	40	ШІ-3.2-13	65130-3674 УХЛ4				54,55
	50	ШІ-3.2-14	65130-3774 УХЛ4				

Альбом 3 Часть I

Продолжение табл. 1

1	2	3	4	5	6	7	8
3.2	63	Ш1-3.2-15	65130-3874 УХЛ4	48	49	50	54,55
	80	Ш1-3.2-16	65130-3974 УХЛ4				
	100	Ш1-3.2-17	65130-4074 УХЛ4				
	125	Ш1-3.2-18	65130-4174 УХЛ4	49			52,53
	125, 160	Ш1-3.2-19	—	50	51	51	56,57
3.3 (3.5)	0.6	Ш1-3.3-1 Ш1-3.5-1	65130-1874-УХЛ4	58	59	60	62,63
	1	Ш1-3.3-2 Ш1-3.5-2	65130-2074 УХЛ4				
	1.6	Ш1-3.3-3 Ш1-3.5-3	65130-2274 УХЛ4				
	2.5	Ш1-3.3-4 Ш1-3.5-4	65130-2474 УХЛ4				
	4	Ш1-3.3-5 Ш1-3.5-5	65130-2674 УХЛ4				
	6	Ш1-3.3-6 Ш1-3.5-6	65130-2874 УХЛ4				
	8	Ш1-3.3-7 Ш1-3.5-7	65130-2974 УХЛ4				
	10	Ш1-3.3-8 Ш1-3.5-8	65130-3074 УХЛ4				
	12.5	Ш1-3.3-9 Ш1-3.5-9	65130-3174 УХЛ4				
	16	Ш1-3.3-10 Ш1-3.5-10	65130-3274 УХЛ4				
	25	Ш1-3.3-11 Ш1-3.5-11	65130-3474 УХЛ4				
	32	Ш1-3.3-12 Ш1-3.5-12	65130-3574 УХЛ4				
	40	Ш1-3.3-13 Ш1-3.5-13	65130-3674 УХЛ4				
	50	Ш1-3.3-14 Ш1-3.5-14	65130-3774 УХЛ4				
	63	Ш1-3.3-15 Ш1-3.5-15	65130-3874 УХЛ4				64,65
	80	Ш1-3.3-16 Ш1-3.5-16	65130-3974 УХЛ4				
	100	Ш1-3.3-17 Ш1-3.5-17	65130-4074 УХЛ4				
	125	Ш1-3.3-18 Ш1-3.5-18	65130-4174 УХЛ4	59			62,63
	125, 160	Ш1-3.3-19 Ш1-3.5-19	—	60	61	61	66,67
3.4	0.6	Ш1-3.4-1	65130-1874 УХЛ4	68	69	70	72,73
	1	Ш1-3.4-2	65130-2074 УХЛ4				
	1.6	Ш1-3.4-3	65130-2274 УХЛ4				
	2.5	Ш1-3.4-4	65130-2474 УХЛ4				
	4	Ш1-3.4-5	65130-2674 УХЛ4				
	6	Ш1-3.4-6	65130-2874 УХЛ4				
	8	Ш1-3.4-7	65130-2974 УХЛ4				
	10	Ш1-3.4-8	65130-3074 УХЛ4				
	12.5	Ш1-3.4-9	65130-3174 УХЛ4				
	16	Ш1-3.4-10	65130-3274 УХЛ4				
	25	Ш1-3.4-11	65130-3474 УХЛ4				
	32	Ш1-3.4-12	65130-3574 УХЛ4				
	40	Ш1-3.4-13	65130-3674 УХЛ4				
	50	Ш1-3.4-14	65130-3774 УХЛ4				
	63	Ш1-3.4-15	65130-3874 УХЛ4				74,75
	80	Ш1-3.4-16	65130-3974 УХЛ4				
	100	Ш1-3.4-17	65130-4074 УХЛ4				
	125	Ш1-3.4-18	65130-4174 УХЛ4				72,73
	125, 160	Ш1-3.4-19	—	70	71	71	76,77
4.1 (5.1)	0.6	Ш1-4.1-1 Ш1-5.1-1	65130-1874 УХЛ4	79	80	81	83,84
	1	Ш1-4.1-2 Ш1-5.1-2	65130-2074 УХЛ4				

Продолжение табл. 1

1	2	3	4	5	6	7	8
4.1 (5.1)	1.6	Ш1-4.1-3 Ш1-5.1-3	65130-2274 УХЛ4	79	80	81	83,84
	2.5	Ш1-4.1-4 Ш1-5.1-4	65130-2474 УХЛ4				
	4	Ш1-4.1-5 Ш1-5.1-5	65130-2674 УХЛ4				
	6	Ш1-4.1-6 Ш1-5.1-6	65130-2874 УХЛ4				
	8	Ш1-4.1-7 Ш1-5.1-7	65130-2974 УХЛ4				
	10	Ш1-4.1-8 Ш1-5.1-8	65130-3074 УХЛ4				
	12.5	Ш1-4.1-9 Ш1-5.1-9	65130-3174-УХЛ4				
	16	Ш1-4.1-10 Ш1-5.1-10	65130-3274 УХЛ4				
	25	Ш1-4.1-11 Ш1-5.1-11	65130-3474 УХЛ4				
	32	Ш1-4.1-12 Ш1-5.1-12	65130-3574 УХЛ4				
	40	Ш1-4.1-13 Ш1-5.1-13	65130-3674 УХЛ4				
	50	Ш1-4.1-14 Ш1-5.1-14	65130-3774 УХЛ4				
	63	Ш1-4.1-15 Ш1-5.1-15	65130-3874 УХЛ4				85,86
	80	Ш1-4.1-16 Ш1-5.1-16	65130-3974 УХЛ4				
	100	Ш1-4.1-17 Ш1-5.1-17	65130-4074 УХЛ4				
	125	Ш1-4.1-18 Ш1-5.1-18	65130-4174 УХЛ4	80			83,84
	125, 160	Ш1-4.1-19 Ш1-6.1-19	—	81	82	82	87,88
4.2 (5.2)	0.6	Ш1-4.2-1 Ш1-5.2-1	65130-1874 УХЛ4	89	90	90	93,94
	1	Ш1-4.2-2 Ш1-5.2-2	65130-2074 УХЛ4				
	1.6	Ш1-4.2-3 Ш1-5.2-3	65130-2274 УХЛ4				
	2.5	Ш1-4.2-4 Ш1-5.2-4	65130-2474 УХЛ4				
	4	Ш1-4.2-5 Ш1-5.2-5	65130-2674 УХЛ4				
	6	Ш1-4.2-6 Ш1-5.2-6	65130-2874 УХЛ4				
	8	Ш1-4.2-7 Ш1-5.2-7	65130-2974 УХЛ4				
	10	Ш1-4.2-8 Ш1-5.2-8	65130-3074 УХЛ4				
	12.5	Ш1-4.2-9 Ш1-5.2-9	65130-3174 УХЛ4				
	16	Ш1-4.2-10 Ш1-5.2-10	65130-3274 УХЛ4				
	25	Ш1-4.2-11 Ш1-5.2-11	65130-3474 УХЛ4				
	32	Ш1-4.2-12 Ш1-5.2-12	65130-3574 УХЛ4				
	40	Ш1-4.2-13 Ш1-5.2-13	65130-3674 УХЛ4				
	50	Ш1-4.2-14 Ш1-5.2-14	65130-3774 УХЛ4				
	63	Ш1-4.2-15 Ш1-5.2-15	65130-3874 УХЛ4				85,86
	80	Ш1-4.2-16 Ш1-5.2-16	65130-3974 УХЛ4				

Продолжение табл. 1

1	2		4	5	6	7	8
4.2 (5.2)	100	Ш1-4.3-17	Б5130-4074 УХЛ4	89	90	91	95,96
		Ш1-5.2-17					
	125	Ш1-4.2-18	Б5130-4174 УХЛ4	90			93,94
		Ш1-5.2-18					
	125, 160	Ш1-4.2-19	—	91	92	92	97,98
		Ш1-5.2-19					
4.3 (4.5, 5.3, 5.5)	0.6	Ш1-4.3-1	Б5130-1874 УХЛ4	98	99	100	103,104
		Ш1-4.5-1					
		Ш1-5.3-1					
		Ш1-5.5-1					
	1	Ш1-4.3-2	Б5130-2074-УХЛ4				
		Ш1-4.5-2					
		Ш1-5.3-2					
		Ш1-5.5-2					
	1.6	Ш1-4.3-3	Б5130-2274 УХЛ4				
		Ш1-4.5-3					
		Ш1-5.3-3					
		Ш1-5.5-3					
	2.5	Ш1-4.3-4	Б5130-2474 УХЛ4				
		Ш1-4.5-4					
		Ш1-5.3-4					
		Ш1-5.5-4					
	4	Ш1-4.3-5	Б5130-2674 УХЛ4	99	100	101	103,104
		Ш1-4.5-5					
		Ш1-5.3-5					
		Ш1-5.5-5					
	6	Ш1-4.3-6	Б5130-2874 УХЛ4				
		Ш1-4.5-6					
		Ш1-5.3-6					
		Ш1-5.5-6					
	8	Ш1-4.3-7	Б5130-2974 УХЛ4				
		Ш1-4.5-7					
		Ш1-5.3-7					
		Ш1-5.5-7					
	10	Ш1-4.3-8	Б5130-3074 УХЛ4				
		Ш1-4.5-8					
		Ш1-5.3-8					
		Ш1-5.5-8					
	12,5	Ш1-4.3-9	Б5130-3174 УХЛ4				
		Ш1-4.5-9					
		Ш1-5.3-9					
		Ш1-5.5-9					
	16	Ш1-4.3-10	Б5130-3274 УХЛ4				
		Ш1-4.5-10					
		Ш1-5.3-10					
		Ш1-5.5-10					
	25	Ш1-4.3-10	Б5130-3474 УХЛ4				
		Ш1-4.5-10					
		Ш1-5.3-10					
		Ш1-5.5-10					
	32	Ш1-4.3-11	Б5130-3574 УХЛ4				
		Ш1-4.5-11					
		Ш1-5.3-11					
		Ш1-5.5-11					
	40	Ш1-4.3-12	Б5130-3674 УХЛ4				105,106
		Ш1-4.5-12					
		Ш1-5.3-12					
		Ш1-5.5-12					
	50	Ш1-4.3-13	Б5130-3774 УХЛ4				
		Ш1-4.5-13					
		Ш1-5.3-13					
		Ш1-5.5-13					
	63	Ш1-4.3-14	Б5130-3874 УХЛ4				
		Ш1-4.5-14					
		Ш1-5.3-14					
		Ш1-5.5-14					

Продолжение табл. 1

1	2	3	4	5	6	7	8
4.3 (4.5, 5.3, 5.5)	80	Ш1-4.3-16	Б5130-3974 УХЛ4	99	100	101	105,106
		Ш1-4.5-16					
		Ш1-5.3-16					
		Ш1-5.5-16					
	100	Ш1-4.3-17	Б5130-4074 УХЛ4				
		Ш1-4.5-17					
		Ш1-5.3-17					
		Ш1-5.5-17					
	125	Ш1-4.3-18	Б5130-4174 УХЛ4	100			103,104
		Ш1-4.5-18					
		Ш1-5.3-18					
		Ш1-5.5-18					
	125, 160	Ш1-4.3-19	—	101	102	102	107,108
		Ш1-4.5-19					
		Ш1-5.3-19					
		Ш1-5.5-19					
4.4 (5.4)	0.6	Ш1-4.4-1	Б5130-1874 УХЛ4	107	108	109	111,112
		Ш1-5.4-1					
	1	Ш1-4.4-2	Б5130-2074 УХЛ4				
		Ш1-5.4-2					
	1.6	Ш1-4.4-3	Б5130-2274 УХЛ4				
		Ш1-5.4-3					
	2.5	Ш1-4.4-4	Б5130-2474 УХЛ4				
		Ш1-5.4-4					
	4	Ш1-4.4-5	Б5130-2674 УХЛ4	109	110	111	113,114
		Ш1-5.4-5					
	6	Ш1-4.4-6	Б5130-2874 УХЛ4				
		Ш1-5.4-6					
	8	Ш1-4.4-7	Б5130-2974 УХЛ4				
		Ш1-5.4-7					
	10	Ш1-4.4-8	Б5130-3074 УХЛ4				
		Ш1-5.4-8					
	12.5	Ш1-4.4-9	Б5130-3174 УХЛ4				
		Ш1-5.4-9					
	16	Ш1-4.4-10	Б5130-3274 УХЛ4				
		Ш1-5.4-10					
	25	Ш1-4.4-11	Б5130-3474 УХЛ4				
		Ш1-5.4-11					
	32	Ш1-4.4-12	Б5130-3574 УХЛ4				
		Ш1-5.4-12					
	40	Ш1-4.4-13	Б5130-3674 УХЛ4				
		Ш1-5.4-13					
	50	Ш1-4.4-14	Б5130-3774 УХЛ4				
		Ш1-5.4-14					
	63	Ш1-4.4-15	Б5130-3874 УХЛ4				115,116
		Ш1-5.4-15					
	80	Ш1-4.4-16	Б5130-3974 УХЛ4				
		Ш1-5.4-16					
	100	Ш1-4.4-17	Б5130-4074 УХЛ4				
		Ш1-5.4-17					
	125	Ш1-4.4-18	Б5130-4174 УХЛ4	110			113,114
		Ш1-5.4-18					
	125, 160	Ш1-4.4-19	—	111	112	112	117,118
		Ш1-5.4-19					

Альбом 3. Часть 1

Вид спереди
Дверь не показана

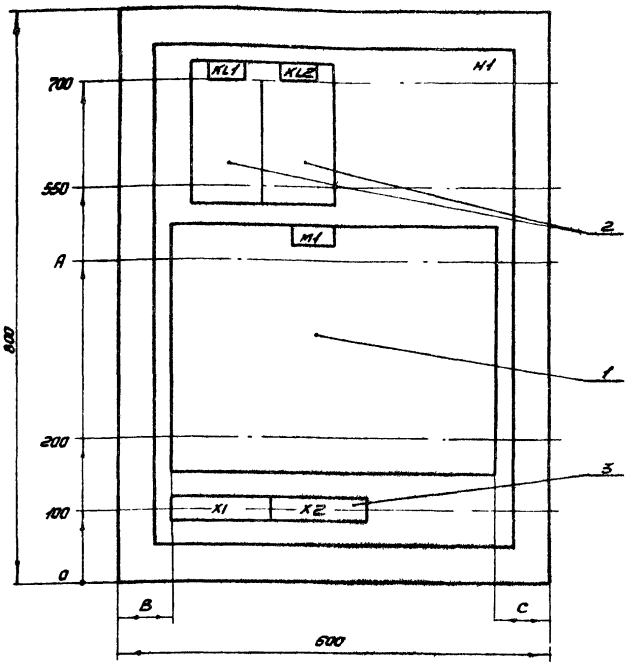

Дверь ящика
Вид спереди

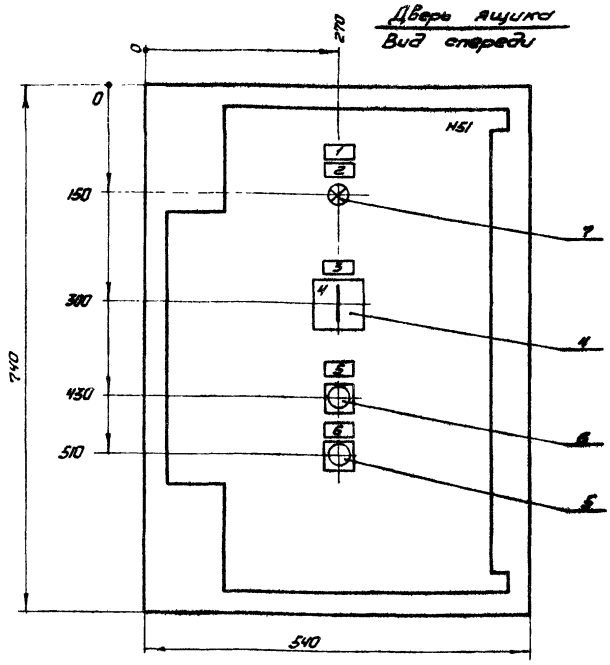

Глубина ящика 350мм.

Тип блока	A	B	C
Б5130-1874 - Б5130-3074	400	150	300
Б5130-3174 - Б5130-3474	450		250
Б5130-3574, Б5130-3674			150
Б5130-3774			100
Б5130-3874 - Б5130-4074		75	75

Гл. спец.	Кислицын		
Н. контр.	Темкин		
Рук. гр.	Подклетнова		
Инж.	Кириченко		

копировал Сазонова

904-02-41.89-ЭМ1.Н

Ящик А1-1.2.2б-1
(А1-1.2.2б-2 - А1-1.2.2б-17).
Чертеж общего вида.

Стадия	Масса	Масштаб
		1:6

Лист | Листов 1

ГПИ ЭЛЕКТРОПРОЕКТ Куйбышев

формат А3

Инв. № подл. | Подпись и дата | Взам. инв. №

Альбом 3. Часть 1

Вид спереди
Дверь не показана

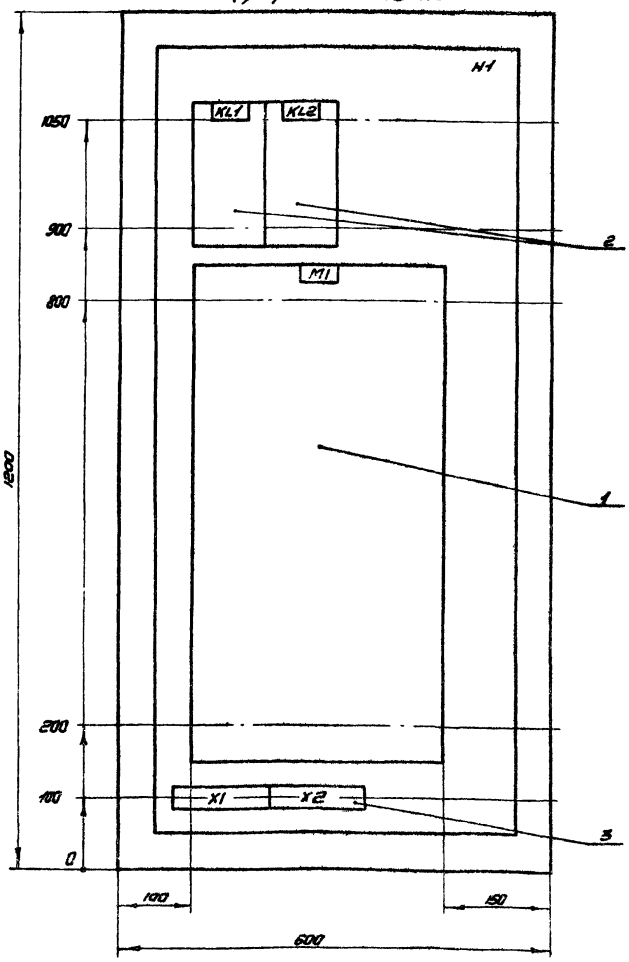

Дверь ящика
Вид спереди

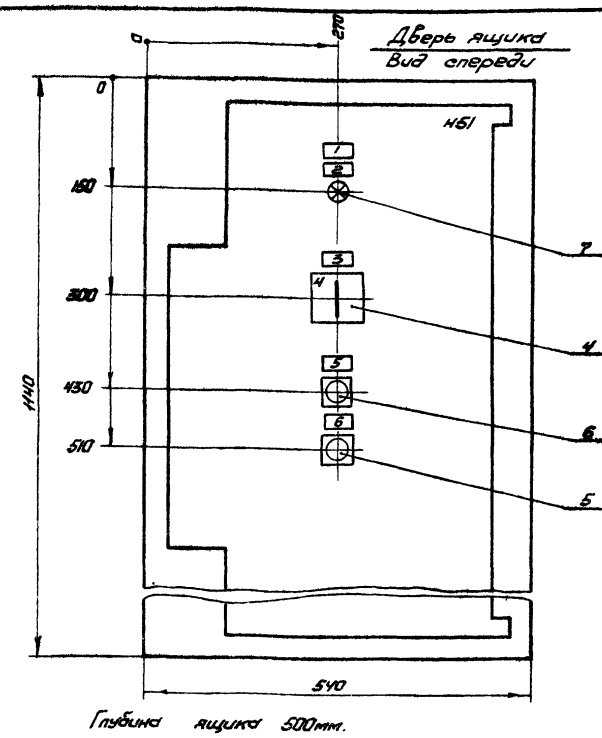

Глубина ящика 500мм.

23773-03

Гл. спец.	Кислицын		
Н. контр.	Темкин		
Рук. гр.	Подклетнова		
Инж.	Кириченко		

904-02-41.89-ЭМ1.Н

Ящик А1-1.2.2б-18.
Чертеж общего вида

Стадия	Масса	Масштаб
		1:5

Лист | Листов 1

ГПИ ЭЛЕКТРОПРОЕКТ Куйбышев

Инв. № подл. | Подпись и дата | Взам. инв. №

Обозначение	Наименование	Кол	Примечание
	Документация		
ВВ	Чертеж общего вида		
ВВ	Схема электрическая соединений		
ВН	Перечень надписей		
	Сборочные единицы		
1	Б5130- ☐ УХЛ4	1	М1
	Н1 1		
2	Реле ПЭ-37-22У3	2	К1, К2
	U220В 50Гц		
3	Блок зажимов	2	Х1, Х2
	6324-4П25-8/8У3-10		
	Н51 1		
4	Переключатель	1	SA1
	ПКУ3-14- С2001У3		
	Выключатель		
5	КЕ011У3-П исполн.5 красн	1	SB1
6	КЕ0Н4У3-П исполн.4 черн	1	SB2
7	Арматура	1	HL1
	АС 1201.6У2 U220В		

Гл. спец.	Жилицын	
Н. контр.	Темкин	
Рук. гр.	Подметнева	
Инж.	Кириченко	

904-02-41.89-ЭМ1.Н

Ящик А1-1.2.25-1(А1-1.2.25-2 - А1-1.2.25-18). Технические данные аппаратов

Стадия | Лист | Листов: 1

ГПИ ЭЛЕКТРОПРОЕКТ Куйбышев

Копировал Сазанова

Формат А4

Позиция	Надпись	Позиционное обозначение	Место надписи	Текст	Кол.	Шрифт	Зазоры
				Панель			
			Табличка	М1	1		
			То же	К1	1		
			—"—	К2	1		
				Дверь			
1			Табличка	☐ А. Вентсистема ☐	1		
2		HL1	То же	Работа вентсистемы	1		
3		SA1	—"—	Избиратель управления	1		
4		SA1	На ключе	Местн - О - Авт	1		
5		SB2	Табличка	Пуск	1		
6		SB1	То же	Стоп	1		

Гл. спец.	Жилицын	
Н. контр.	Темкин	
Рук. гр.	Подметнева	
Инж.	Кириченко	

904-02-41.89-ЭМ1.Н

Ящик А1-1.2.25-1(А1-1.2.25-2 - А1-1.2.25-18). Перечень надписей

Стадия | Лист | Листов: 1

ГПИ ЭЛЕКТРОПРОЕКТ Куйбышев

Копировал Сазанова

Формат А4

Вид спереди

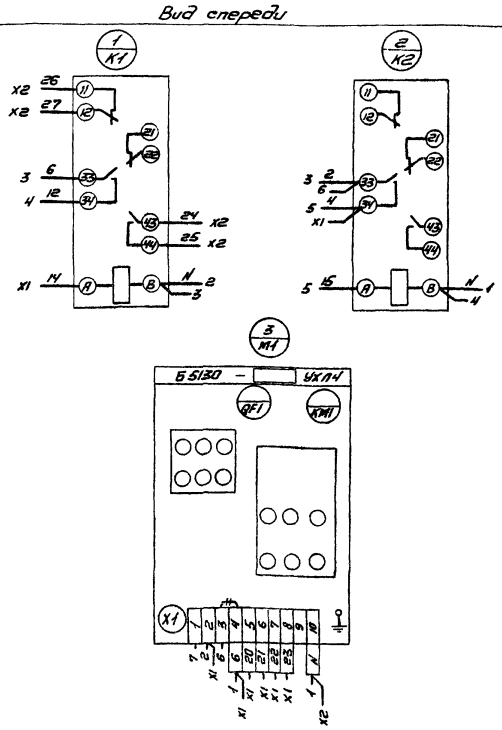

Дверь ящика. (Вид со стороны монтажа)

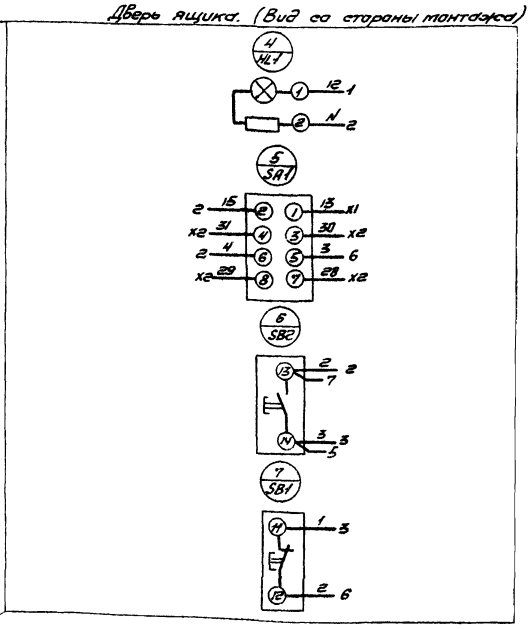

— — — демонтировать

23773-03

Гл. спец.	Жилицын	
Н. контр.	Темкин	
Рук. гр.	Подметнева	
Инж.	Кириченко	

904-02-41.89-ЭМ1.Н

Ящик А1-1.2.25-1 (А1-1.2.25-2-А1-1.2.25-18). Схема электрическая соединений.

Стадия | Масса | Масштаб

Лист | Листов 1

ГПИ ЭЛЕКТРОПРОЕКТ Куйбышев

Альбом 3. Часть 1

Вид спереди
Дверь не показана

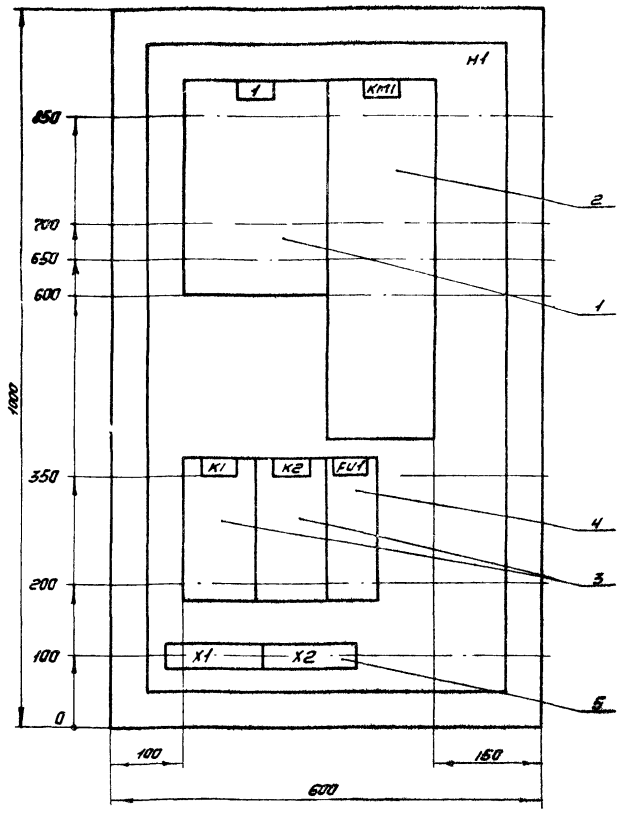

Дверь ящика
Вид спереди

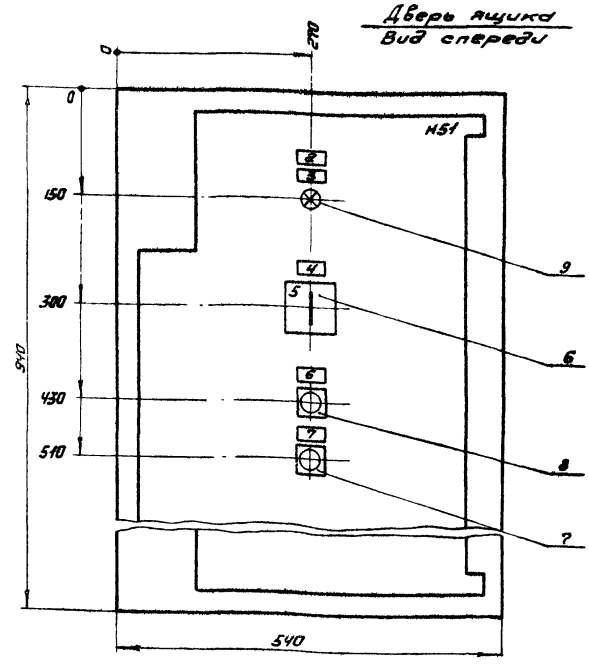

Глубина ящика 350 мм

				904-02-41.89-ЭМ1.Н			
				Ящик Я1-1.225-19. Чертеж общего вида	Стадия	Масса	Масштаб 1:5
Гл.спец	Кисилицын				Лист	Листов 1	
Н.контр	Темкин				ГПИ ЭЛЕКТРОПРОЕКТ Куйбышев		
Рук.гр.	Подклетнова						
Инж.	Кириченко						

копировал Сазанова — формат А3

Инв. № подл. | Подпись и дата | Взам. инв. №

Альбом 3. Часть 1

Формат	Зона	Поз.	Обозначение	Наименование	Кол.	Примечание
				Документация		
А3				Чертеж общего вида		
А3				Схема электрическая соединений		
А4				Перечень надписей		
				Сборочные единицы		
				H1 1		
		1		Выключатель АЕ2066-100-00У3Б U660В 50Гц Jр ☐ А 12Jн	1	QF1
		2		Пускатель ПМА-6202УХЛ4 ВК2з2р U220В 50Гц J ☐ А	1	KM1
		3		Реле ПЭ-37-22У3 U220В 50Гц	2	
		4		Предохранитель ПРС 6У3-п с ПВД1-6У3	1	FU1
		5		Блок зажимов БЗ2Y-4П25-В/В У3-10	2	X1, X2
				H51 1		
		6		Переключатель	1	SA1

				904-02-41.89-ЭМ1.Н			
Гл.спец	Кисилицын			Ящик Я1-1.225-19 Технические данные аппаратов	Стадия	Лист 1	Листов 2
Н.контр	Темкин				ГПИ ЭЛЕКТРОПРОЕКТ Куйбышев.		
Рук.гр.	Подклетнова						
Инж.	Кириченко						

копировал Сазанова — формат А4

Инв. № подл. | Подпись и дата | Взам. инв. №

Альбом 3. Часть 1

Формат	Зона	Поз.	Обозначение	Наименование	Кол.	Примечание
				ПКУ3-14-С2001У3		
				Выключатели		
		7		КЕ011У3-П исполн. 5 красн	1	SB1
		8		КЕ011У3-П исполн. 4 черн.	1	SB2
		9		Арматура АС12015У2 U220В	1	HL1

23773-03

904-02-41.89-ЭМ1 Н — Лист 2

копировал Сазанова — формат А4

Инв. № подл. | Подпись и дата | Взам. инв. №

Позиция	Надпись	Позиционное обозначение	Место надписи	Текст	Кол	Шрифт	Заполнение
				Панель			
	1		Табличка	QF1 - Ввод ~ 380В	1		
			То же	KM1	1		
			— " —	K1	1		
			— " —	K2	1		
			— " —	FU1	1		
				Дверь			
	2		Табличка	[ ] А Вентсистема [ ]	1		
	3	HL1	То же	Работа системы	1		
	4	SA1	— " —	Избиратель управления	1		
	5	SA1	На ключе	Мест ^{в} - 0 - Дист ^{в}	1		
	6	SB2	Табличка	Пуск	1		
	7	SB1	То же	Стоп	1		

Инв.№ подл. | Подпись и дата | Взам. инв.№

	904-02-41.89-ЭМ1Н	
Гл. спец. Кистицын	Ящик Я1-1.2.25-19 Перечень надписей	Стадия: — Лист: — Листов: 1
Н. контр. Темкин		ГПИ ЭЛЕКТРОПРОЕКТ Куйбышев
Рук. гр. Подметнова		
Инж. Кириченко		

Копировал Сизонова — Формат А4

Позиция	Надпись	Позиционное обозначение	Место надписи	Текст	Кол	Шрифт	Заполнение
				Панель			
	1		Табличка	QF1 - Ввод ~ 380В	1		
			То же	KM1	1		
			— " —	K1	1		
			— " —	FU1	1		
				Дверь			
	2		Табличка	[ ] А. Вентсистема [ ]	1		
	3	HL1	То же	Работа вентсистемы	1		
	4	SA1	— " —	Избиратель управления	1		
	5	SA1	На ключе	Мест ^{в} - 0 - Дист ^{в}	1		
	6	SB2	Табличка	Пуск	1		
	7	SB1	То же	Стоп	1		

Инв.№ подл. | Подпись и дата | Взам. инв.№

	904-02-41.89-ЭМ1.Н	
Гл. спец. Кистицын	Ящик Я1-1.3.2-19 Перечень надписей	Стадия: — Лист: — Листов: 1
Н. контр. Темкин		ГПИ ЭЛЕКТРОПРОЕКТ Куйбышев
Рук. гр. Подметнова		
Инж. Кириченко		

Копировал Сизонова — Формат А4

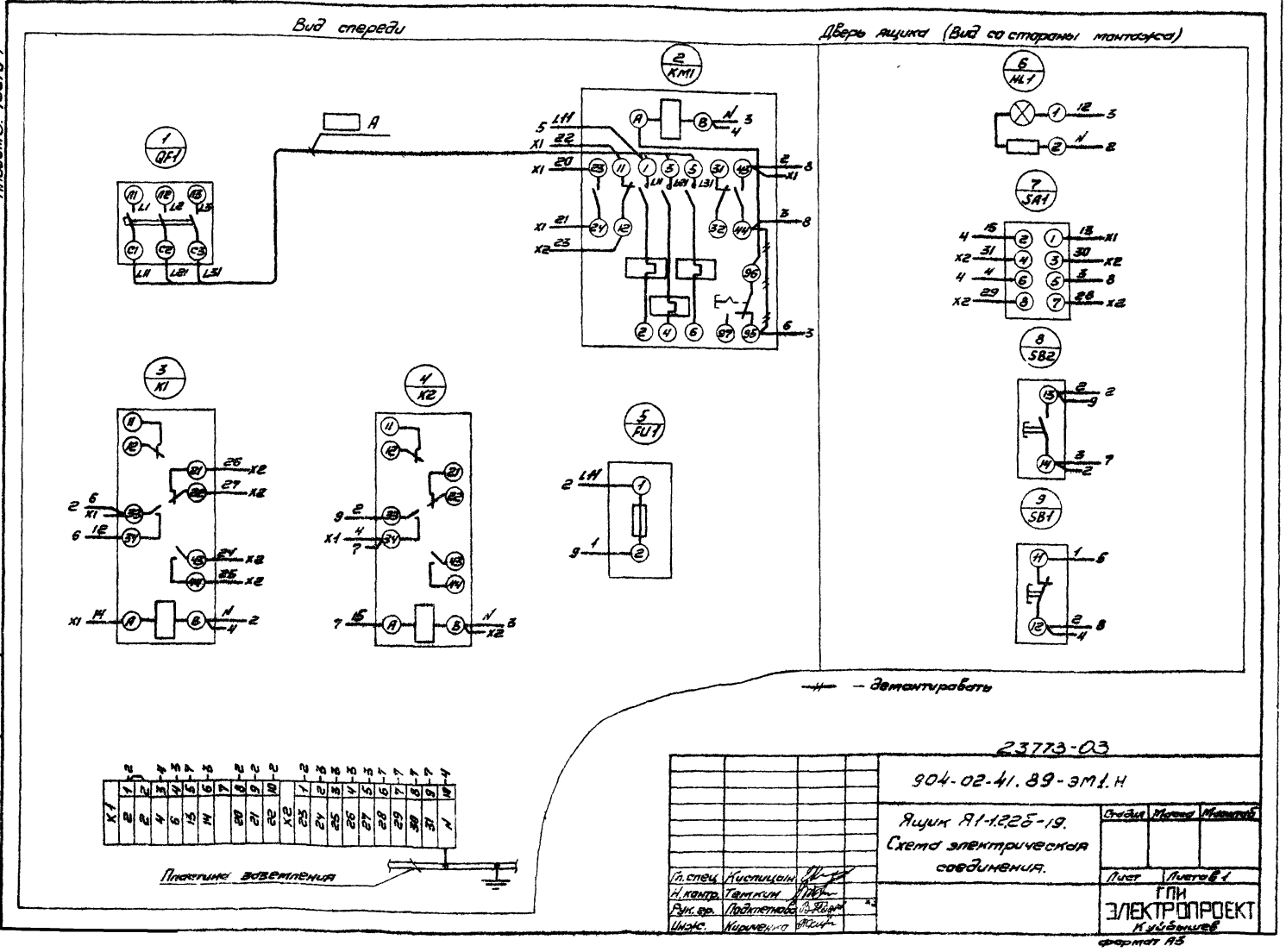

	23773-03	
	904-02-41.89-ЭМ1.Н	
Гл. спец. Кистицын	Ящик Я1-1.2.25-19. Схема электрическая соединения.	Стадия: — Масса: — Масштаб: —
Н. контр. Темкин		Лист: — Листов: 1
Рук. гр. Подметнова		ГПИ ЭЛЕКТРОПРОЕКТ Куйбышев
Инж. Кириченко		

Формат А3

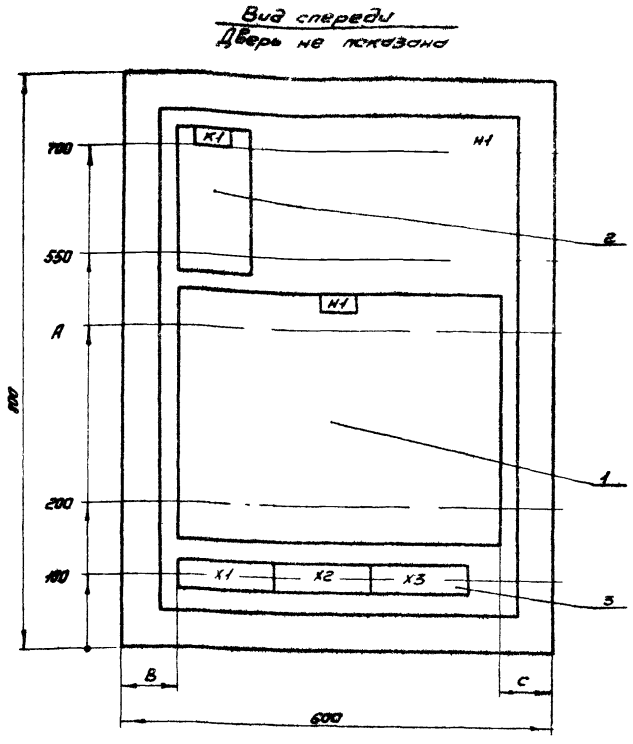

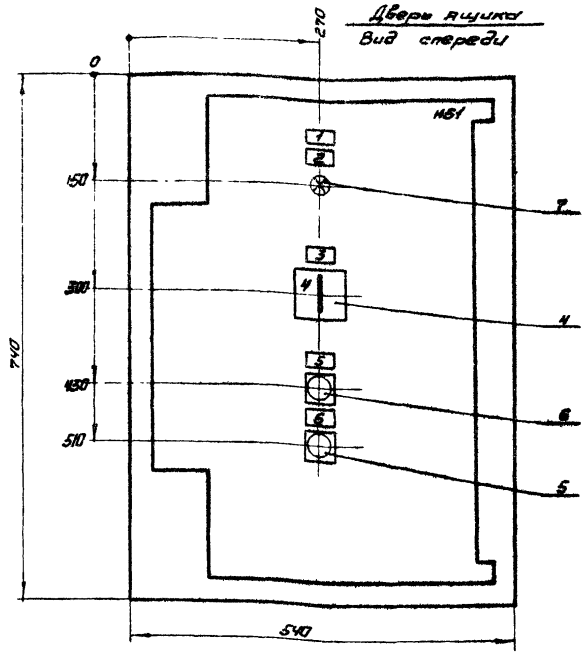

Глубина ящика 350 мм

Тип блока	A (мм)	B (мм)	C (мм)
Б5130-1874 - Б5730-3074	400		300
Б5130-3174-Б5130-3474			250
Б5130-3574, -Б5130-3674	450	150	150
Б5130-3774			100
Б5130-3874 - Б5130-4074		75	75

Гл. спец.	Кислицын		
Н. контр.	Темкин		
Рук. гр.	Подклетнова		
Инж.	Кириченко		

Копировал Сазонова

904-02-41.89-ЭМ1.Н

Ящик А1-1.3.2-1 (А1-1.3-2- А1-1.3-17). Чертеж общего вида.

Стадия	Масса	Масштаб
		1:5

Лист | Листов 1

ГПИ ЭЛЕКТРОПРОЕКТ Куйбышев

формат А3

Инв. № подл. | Подпись и дата | Взам. инв. №

Альбом 3. Часть 1

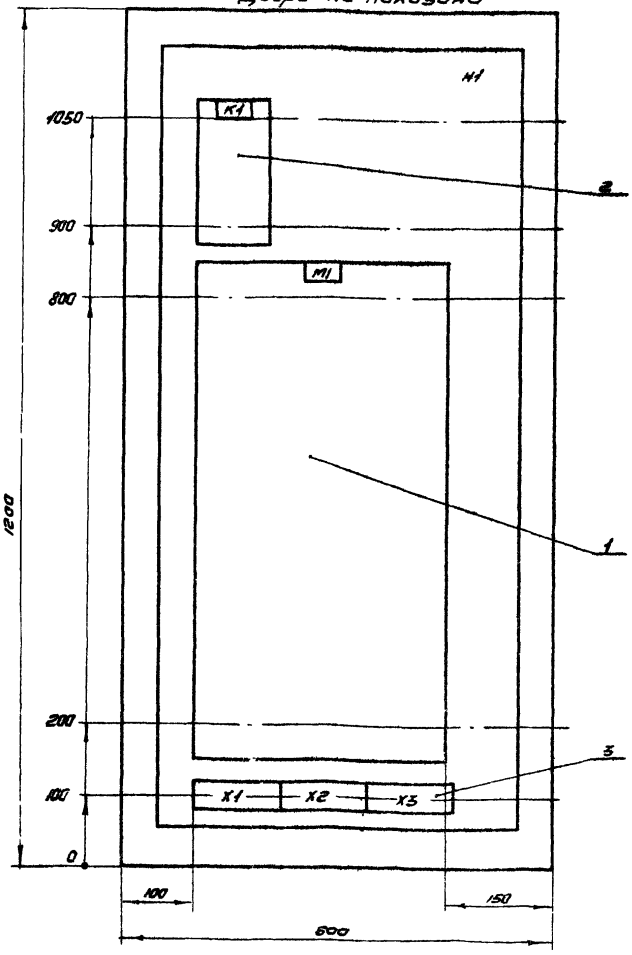

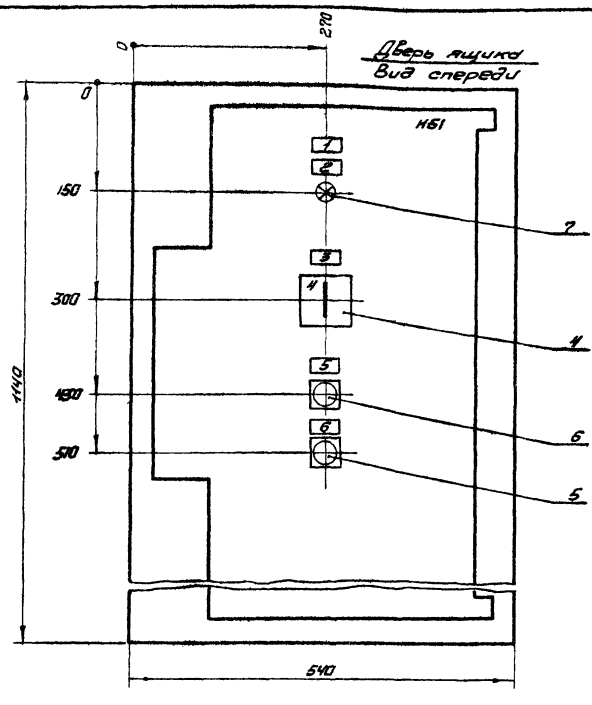

Глубина ящика 500 мм

23773-03

Гл. спец.	Кислицын		
Н. контр.	Темкин		
Рук. гр.	Подклетнова		
Инж.	Кириченко		

Копировал Сазонова

904-02-41.89-ЭМ1.Н

Ящик А1-1.3.2-18. Чертеж общего вида.

Стадия	Масса	Масштаб
		1:5

Лист | Листов 1

ГПИ ЭЛЕКТРОПРОЕКТ Куйбышев

формат А3

Инв. № подл. | Подпись и дата | Взам. инв. №

Формат	Зона	Поз.	Обозначение	Наименование	Кол.	Примечание
				Документация		
				Чертеж общего вида		
				Схема электрическая соединений		
				Перечень надписей		
				Сборочные единицы		
		1		Блок Б 5130- ☐ УХЛ4	1	м1
			м1	1		
		2		Реле ПЭ-37-22УЗ	1	К1
				И220В 50Гц		
		3		Блок зажимов	3	Х1-Х3
				6324-4П25-В/ВУЗ-10		

Альбом 3. Часть 1

Вид спереди
Дверь не показана

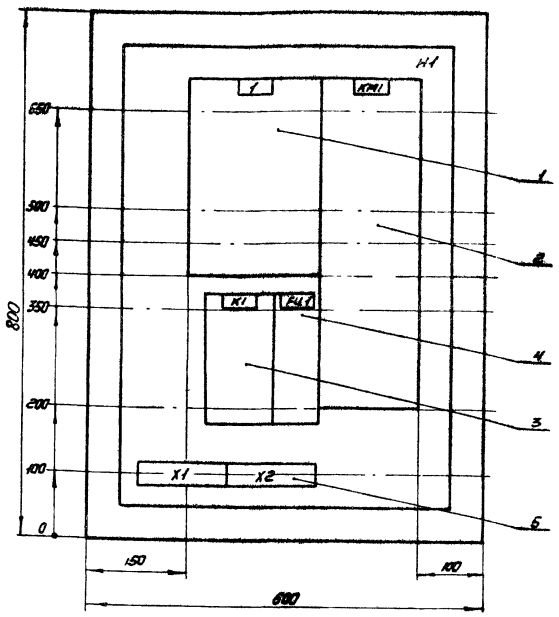

Дверь ящика
вид спереди

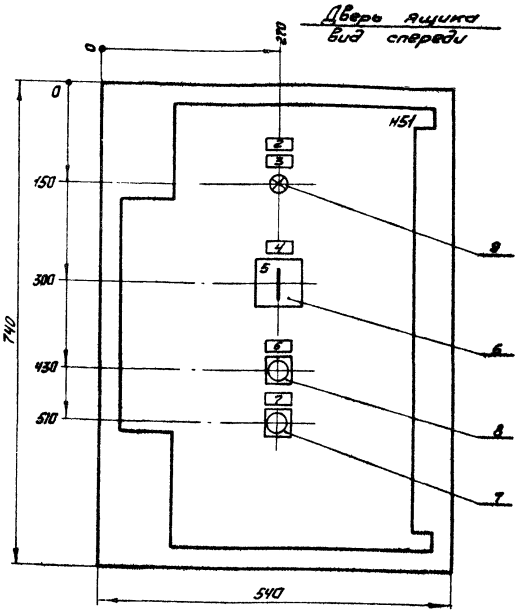

Глубина ящика 350 мм

Гл.спец.	Кислицын			
Н.контр.	Темкин			
Рук.гр.	Подкопетнова			
Инж.	Кириченко			

904-02-41.89-ЭМ1.Н

Ящик А1-1.32-19.
Чертеж общего вида

Стадия	Масса	Масштаб
		1.5

Лист | Листов 1

ГПИ ЭЛЕКТРОПРОЕКТ Куйбышев

копировал Сазонова — формат А3

Инв.№ подл. | Подпись и дата | Взам.инв.№

Альбом 3. Часть 1

Формат	Зона	Поз.	Обозначение	Наименование	Кол.	Примечание
				Документация		
А3				Чертеж общего вида		
А3				Схема электрическая соединений		
А4				Перечень надписей		
				Сборочные единицы		
				H1 1		
		1		Выключатель АЕ2066-100-00У36 U660В 50Гц Jр ☐ А12Jн	1	QF1
		2		Пускатель ПМА-6202УХЛ4 Вк2з2р U220В 50Гц J ☐ А	1	KM1
		3		Реле ПЭ-37-22У3 U220В 50Гц	1	K1
		4		Предохранитель ПРС6У3-П с ПВД1-6У3	1	FU1
		5		Блок зажимов Б324-4П25-В/ВУ3-10	2	X1, X2
				H51 1		
		6		Переключатель	1	SA1

Гл.спец.	Кислицын			
Н.контр.	Темкин			
Рук.гр.	Подкопетнова			
Инж.	Кириченко			

904-02-41.89-ЭМ1.Н

Ящик А1-132-19
Технические данные аппаратов

Стадия	Лист	Листов
	1	2

ГПИ ЭЛЕКТРОПРОЕКТ Куйбышев

копировал Сазонова — формат А4

Инв.№ подл. | Подпись и дата | Взам.инв.№

Альбом 3. Часть 1

Формат	Зона	Поз.	Обозначение	Наименование	Кол.	Примечание
				ПКУ3-12-С3031У3		
				Выключатели		
		7		КЕ011У3-П исполн 5 красн	1	SB1
		8		КЕ011У3-П исполн 4 черн	1	SB2
		9		Арматура АС1201ЗУ2 U220В	1	HL1

23773-03

904-02-41.89-ЭМ1.Н

Лист 2

копировал Сазонова — формат А4

Инв.№ подл. | Подпись и дата | Взам.инв.№

Альбом 3. Часть 1

Вид спереди

Дверь ящика (Вид со стороны монтажа)

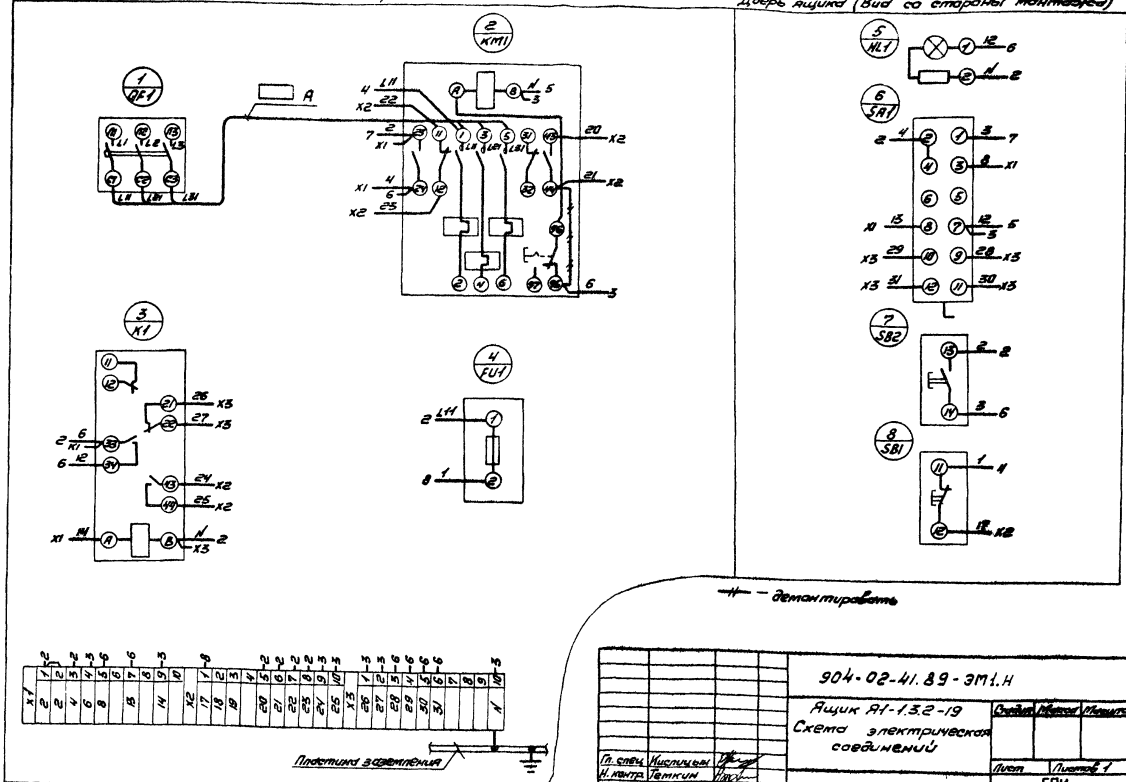

Гл. спец.	Кислицын		
Н. контр.	Темкин		
Рук. гр.	Подшепникова		
Инж.	Кириченко		

копировал Сазонова

904-02-41.89-ЭМ1.Н

Ящик Я1-1.3.2-19
Схема электрическая соединений

Стадия	Масса	Масштаб

Лист | Листов 1

ГПИ ЭЛЕКТРОПРОЕКТ Куйбышев

формат А3

Инв. № подл. | Подпись и дата | Взам. инв. №

Альбом 3. Часть 1

Вид спереди
Дверь не показана

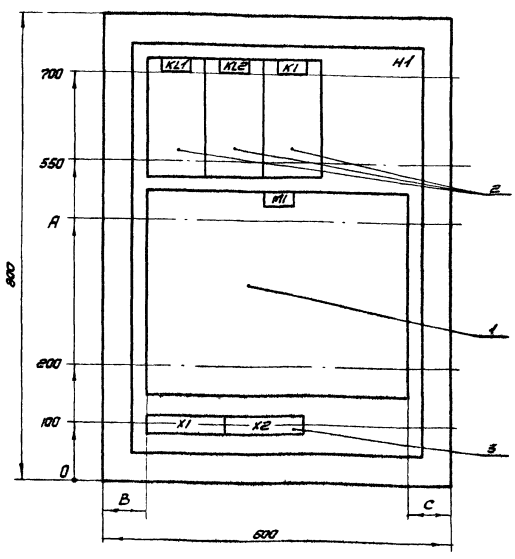

Дверь ящика
Вид спереди

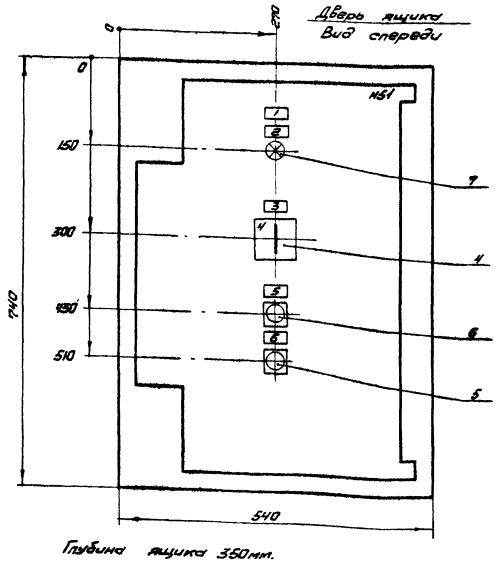

Глубина ящика 350мм.

Тип блока	A (мм)	B (мм)	C (мм)
Б5130-1874-Б5130-3074	400		300
Б5130-3174-Б5130-3474			250
Б5130-3574-Б5130-3674	450	150	150
Б5130-3774			100
Б5130-3874-Б5130-4074		75	75

23773-03

Гл. спец.	Кислицын		
Н. контр.	Темкин		
Рук. гр.	Подшепникова		
Инж.	Кириченко		

копировал Сазонова

904-02-41.89-ЭМ1.Н

Ящик Я1-1.4-1
(Я1-1.4-2-Я1-1.4-17).
Чертеж общего вида.

Стадия	Масса	Масштаб
		1:5

Лист | Листов 1

ГПИ ЭЛЕКТРОПРОЕКТ Куйбышев

формат А3

Инв. № подл. | Подпись и дата | Взам. инв. №

Альбом 3. Часть 1

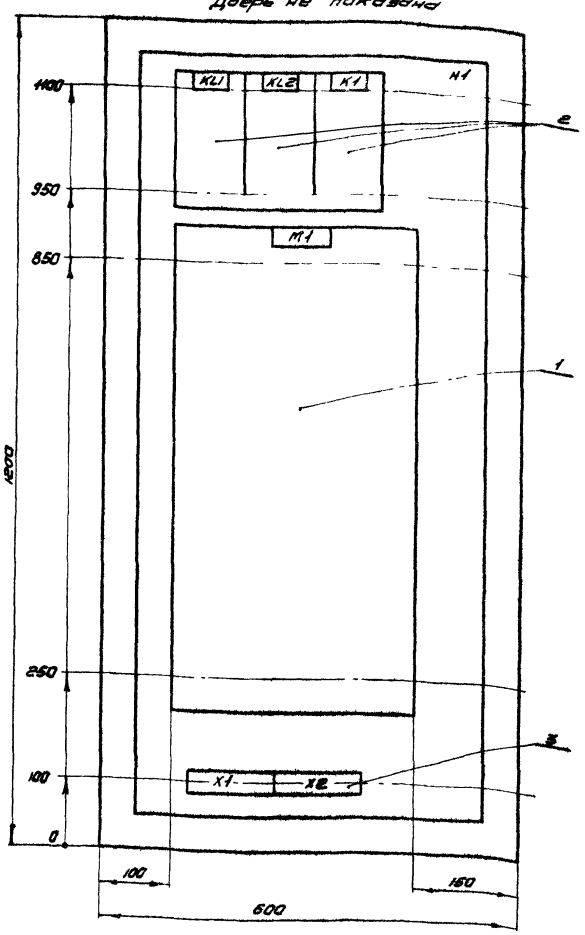

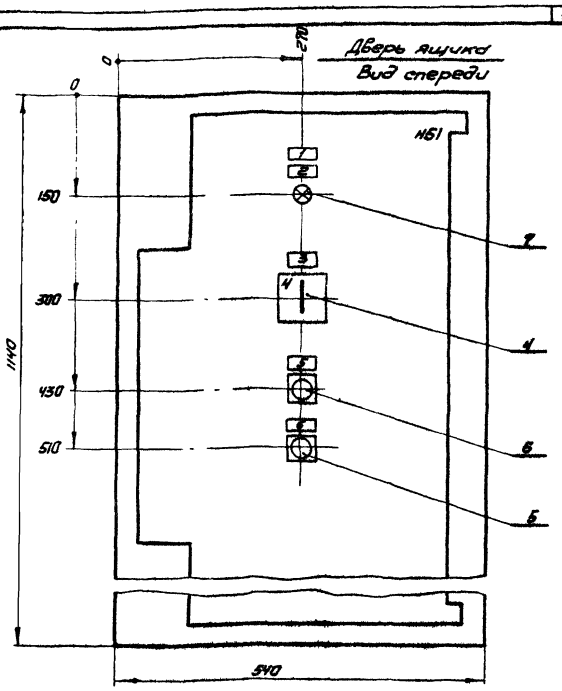

Глубина ящика 500мм

				904-02-41.89-ЭМ1.Н		
				Ящик А1-1.4-18. Чертеж общего вида	Стадия	Масса	Масштаб
							1:5
Гл.спец.	Кисличын				Лист	Листов 1
Н.контр.	Темкин				ГПИ ЭЛЕКТРОПРОЕКТ Куйбышев	
Рук.гр.	Подклетнова					
Инж.	Кириченко					

копировал Сазонова — формат А3

Альбом 3. Часть 1

Формат	Зона	Поз.	Обозначение	Наименование	Кол.	Примечание
				Документация		
А3				Чертеж общего вида		
А3				Схема электрическая соединений		
А4				Перечень надписей		
				Сборочные единицы		
		1		Блок Б5130-[ ] УХЛ4		
				H1 1		
		2		Реле ПЭ-37-22УЗ	3	KL1, KL2
				U 220В 50Гц		K1
		3		Блок зажимов	2	X1, X2
				Б324 ЧП25-8/ВУЗ-10		
				H57 1		
		4		Переключатель	1	SA1
				ПКУЗ-12-С3030УЗ		
				Выключатели		
		5		КЕ011УЗ-П исполн 5 красн	1	SB1
		6		КЕ011УЗ-П исполн 4 черн	1	SB2
		7		Арматура	1	KL1
				АС1201ЗУ2 U 220В		

				904-02-41.89-ЭМ1.Н		
Гл.спец.	Кисличын			Ящик А1-1.4-1 (А1-1.4-2 - А1-1.4-18). Технические данные аппаратов	Стадия	Лист	Листов 1
Н.контр.	Темкин				ГПИ ЭЛЕКТРОПРОЕКТ Куйбышев	
Рук.гр.	Подклетнова					
Инж.	Кириченко					

копировал Сазонова — формат А4

Альбом 3. Часть 1

Панель	Надпись	Позиционное Обозначение	Место надписи	Текст	Кол.	Шрифт	Заготовка
				Панель			
			Табличка	M1	1		
			То же	KL1	1		
			— " —	KL2	1		
			— " —	K1	1		
				Дверь			
	1		Табличка	[ ] А Вентсистема [ ]	1		
	2	HL1	То же	Работа вентсистемы	1		
	3	SA1	— " —	Избиратель управления	1		
	4	SA1	На ключе	Мест 8 - 0 1 - Дисп 2	1		
	5	SB2	Табличка	Пуск	1		
	6	SB1	То же	Стоп			

23773-03

				904-02-41.89-ЭМ1.Н		
Гл.спец.	Кисличын			Ящик А1-1.4-1 (А1-1.4-2 - А1-1.4-18). Перечень надписей	Стадия	Лист	Листов 1
Н.контр.	Темкин				ГПИ ЭЛЕКТРОПРОЕКТ Куйбышев	
Рук.гр.	Подклетнова					
Инж.	Кириченко					

копировал Сазонова — формат А4

Альбом 3. Часть 1

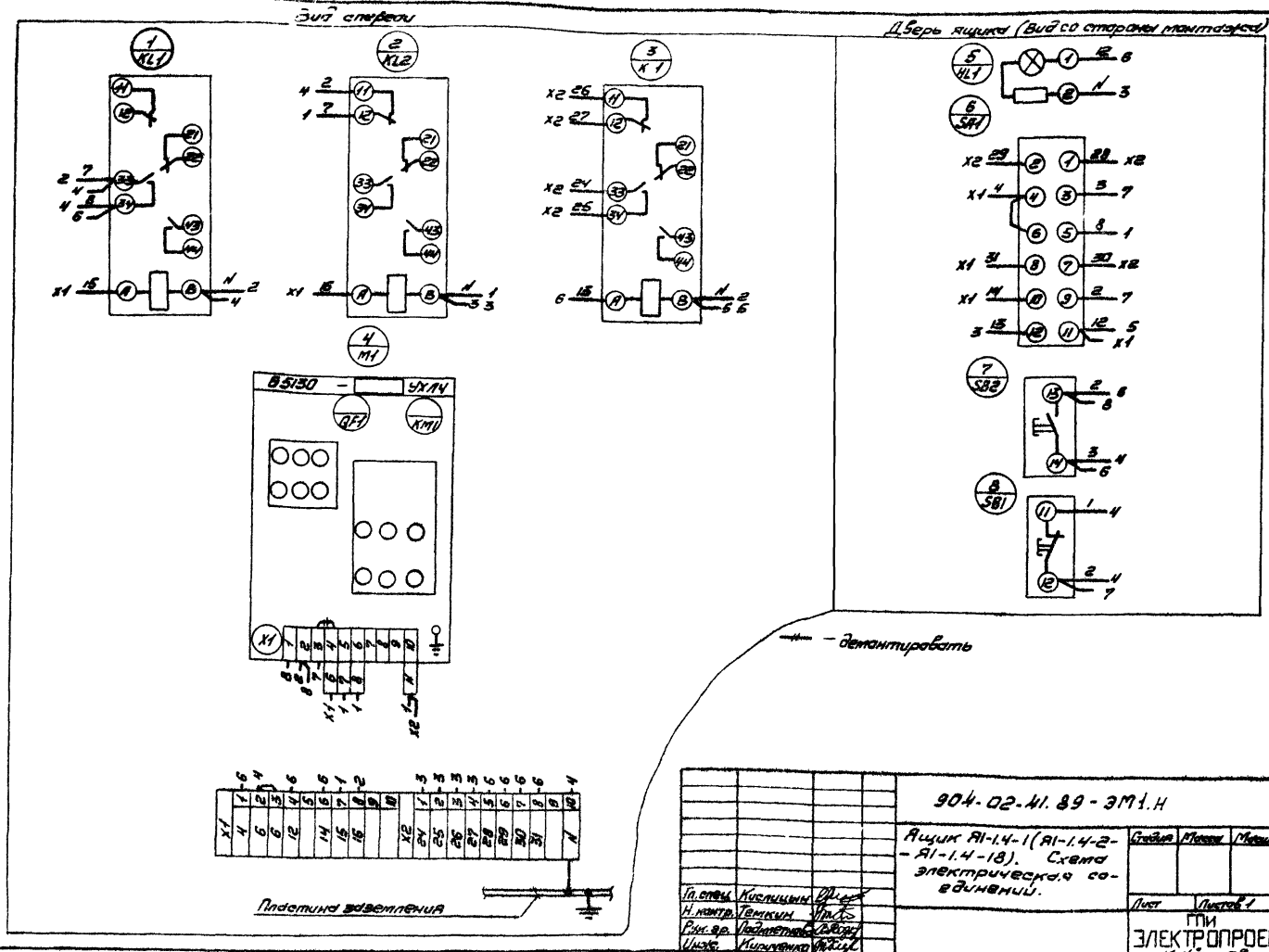

Гл. спец.	Кислицын		
Н. контр.	Темкин		
Рук. гр.	Подкопетнова		
Инж.	Кириченко		

копировал Сазонова

904-02-41.89-ЭМ1.Н

Ящик А1-1.4-1 (А1-1.4-2 - А1-1.4-18). Схема электрическая соединений.

Стадия	Масса	Масштаб

Лист | Листов 1

ГПИ ЭЛЕКТРОПРОЕКТ Куйбышев

формат А3

Инв. № подл. | Подпись и дата | Взам. инв. №

Альбом 3. Часть 1

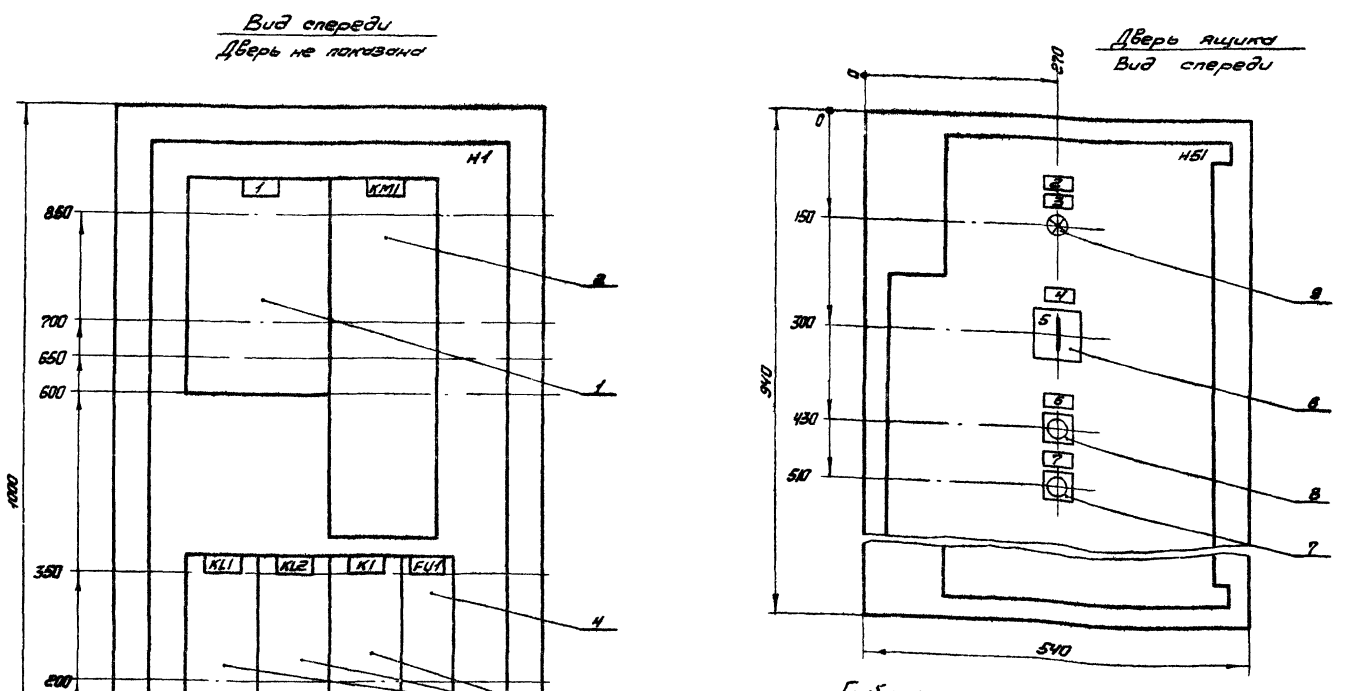

Глубина ящика 350 мм

23773-03

Гл. спец.	Кислицын		
Н. контр.	Темкин		
Рук. гр.	Подкопетнова		
Инж.	Кириченко		

копировал Сазонова

904-02-41.89-ЭМ1 Н

Ящик А1-1.4-19. Чертеж общего вида.

Стадия	Масса	Масштаб
		1:5

Лист | Листов 1

ГПИ ЭЛЕКТРОПРОЕКТ Куйбышев

формат А3

Инв. № подл. | Подпись и дата | Взам. инв. №

Альбом 3. Часть 1

Формат	Зона	Поз.	Обозначение	Наименование	Кол.	Примечание
				Документация		
А3				Чертеж общего вида		
А3				Схема электрическая соединений		
А4				Перечень надписей		
				Сборочные единицы		
				H1 1		
		1		Выключатель	1	QF1
				АЕ2066-100-00У3Б		
				U660В 50Гц Jр ☐ А12ЭН		
		2		Пускатель ПМА-6202УХЛ4	1	KM1
				ВК2з2р U220В 50Гц J ☐ А		
		3		Реле ПЭ-37-22У3	3	KL1, KL2,
				U220В 50Гц		K1
		4		Предохранитель ПРС6У3-П	1	FU1
				с ПВД1-6У3		
		5		Блок зажимов	2	X1, X2
				Б324-4П25-В/ВУ3-10		
				H51 1		
		6		Переключатель	1	SA1

Взам. инв. №

Подпись и дата

Инв. № подл.

904-02-41.89-ЭМ1.Н

Гл. спец.	Кислицын		
Н. контр.	Темкин		
Рук. гр.	Подклетнова		
Инж.	Кириченко		

Ящик А1-14-19
Технические данные аппаратов

Стадия	Лист	Листов
	1	2

ГПИ ЭЛЕКТРОПРОЕКТ Куйбышев

копировал Сазонова — формат А4

Альбом 3. Часть 1

Формат	Зона	Поз.	Обозначение	Наименование	Кол.	Примечание
				ПКУ3-12-С303У3		
				Выключатели		
		7		КЕОПУ3-П исполн. 5 красн.	1	SB1
		8		КЕОПУ3-П исполн. 4 черн.	1	SB2
		9		Арматура	1	HL1
				АС1201ЗУ2 U220В		

Взам. инв. №

Подпись и дата

Инв. № подл.

904-02-41.89-ЭМ1.Н

Лист 2

копировал Сазонова — формат А4

Альбом 3. Часть 1

Панель	Надпись	Позиционное Обозначение	Место надписи	Текст	Кол.	Шрифт	Заготовка
				Панель			
	1		Табличка	QF1 - Ввод - 380В	1		
			То же	KM1	1		
			—"—	KL1	1		
			—"—	KL2	1		
			—"—	K1	1		
			—"—	FU1	1		
				Дверь			
	2		Табличка	☐ А, Вентсистема ☐	1		
	3	HL1	То же	Работа вентсистемы	1		
	4	SA1	—"—	Избиратель управления	1		
	5	SA1	На ключе	Мест^{8} - О^{1} - Дисп^{2}	1		
	6	SB2	Табличка	Пуск	1		
	7	SB1	То же	Стоп	1		

Взам. инв. №

Подпись и дата

Инв. № подл.

904-02-41.89-ЭМ1.Н

Гл. спец.	Кислицын		
Н. контр.	Темкин		
Рук. гр.	Подклетнова		
Инж.	Кириченко		

Ящик А1-14-19
Перечень надписей

Стадия	Лист	Листов
		1

ГПИ ЭЛЕКТРОПРОЕКТ Куйбышев

копировал Сазонова — формат А4

Альбом 3. Часть 1

Панель	Надпись	Позиционное Обозначение	Место надписи	Текст	Кол.	Шрифт	Заготовка
				Панель			
			Табличка	M1	1		
			То же	KT1	1		
			—"—	K1	1		
				Дверь			
	1		Табличка	☐ А, Вентсистема ☐	1		
	2	HL1	То же	Работа вентсистемы	1		
	3	SA1	—"—	Избиратель управления	1		
	4	SA1	На ключе	Мест^{8} - ☐^{1} - ☐^{2}	1		
	5	SB3	Табличка	Пуск	1		
	6	SB2	То же	Стоп			

Взам. инв. №

Подпись и дата

Инв. № подл.

23773-03

904-02-41.89-ЭМ1.Н

Гл. спец.	Кислицын		
Н. контр.	Темкин		
Рук. гр.	Подклетнова		
Инж.	Кириченко		

Ящик А1-2, 2а-1 (А1-2, 2а-2 - А1-2, 2а-17, А1-2, 3-1 - А1-2, 3-17, А1-2, 5-1 - А1-2, 5-17).
Перечень надписей

Стадия	Лист	Листов
		1

ГПИ ЭЛЕКТРОПРОЕКТ Куйбышев

Альбом 3. Часть 1

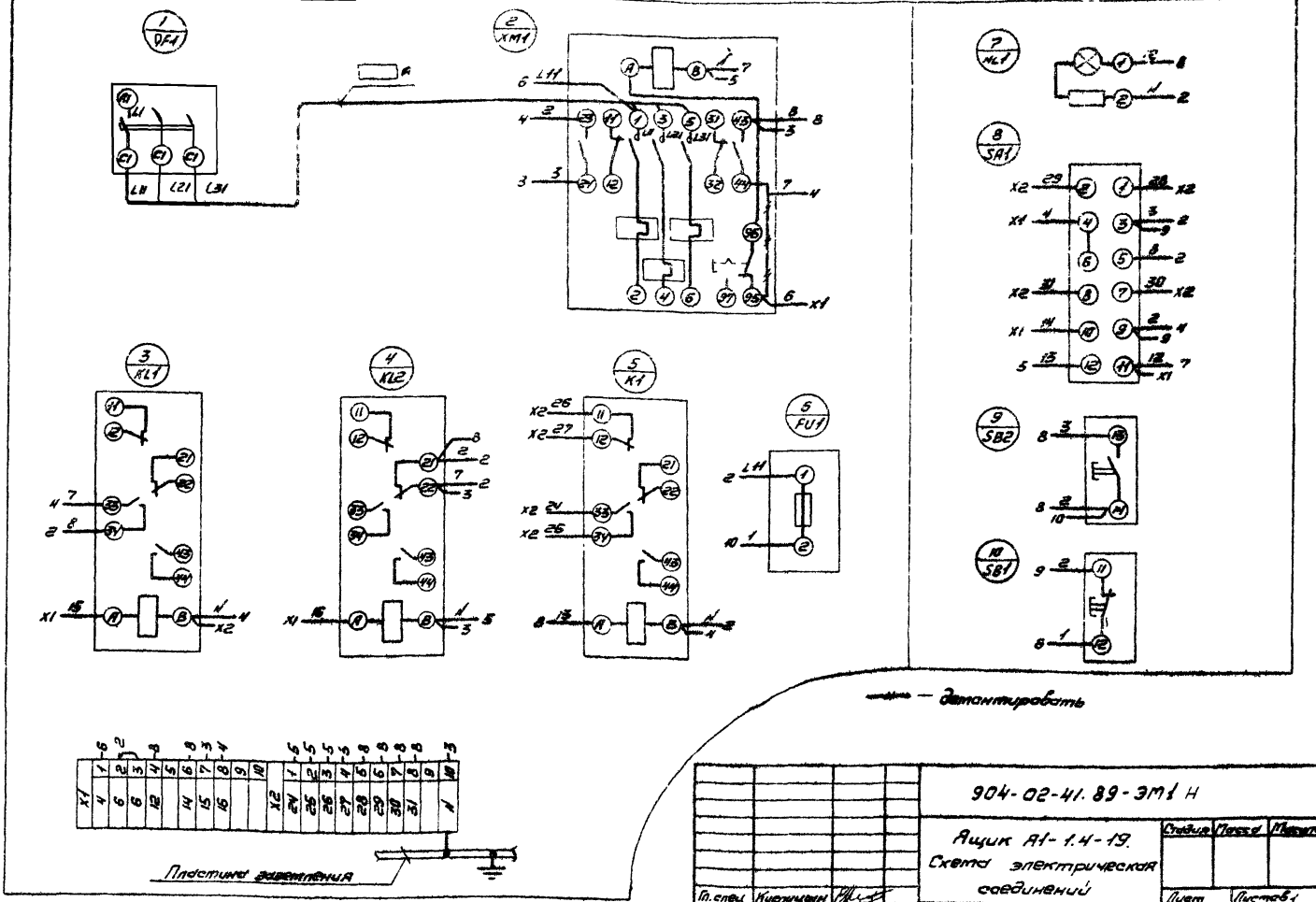

Гл. спец.	Кисличкин		
Н. контр.	Темкин		
Рук. гр.	Подкопетнова		
Инж.	Кириченко		

копировал Сазанова

904-02-41.89-ЭМ1 Н

Ящик А1-1.4-19. Схема электрическая соединений

Стадия	Масса	Масштаб

Лист | Листов 1

ГПИ ЭЛЕКТРОПРОЕКТ Куйбышев

формат А3

Альбом 3. Часть 1

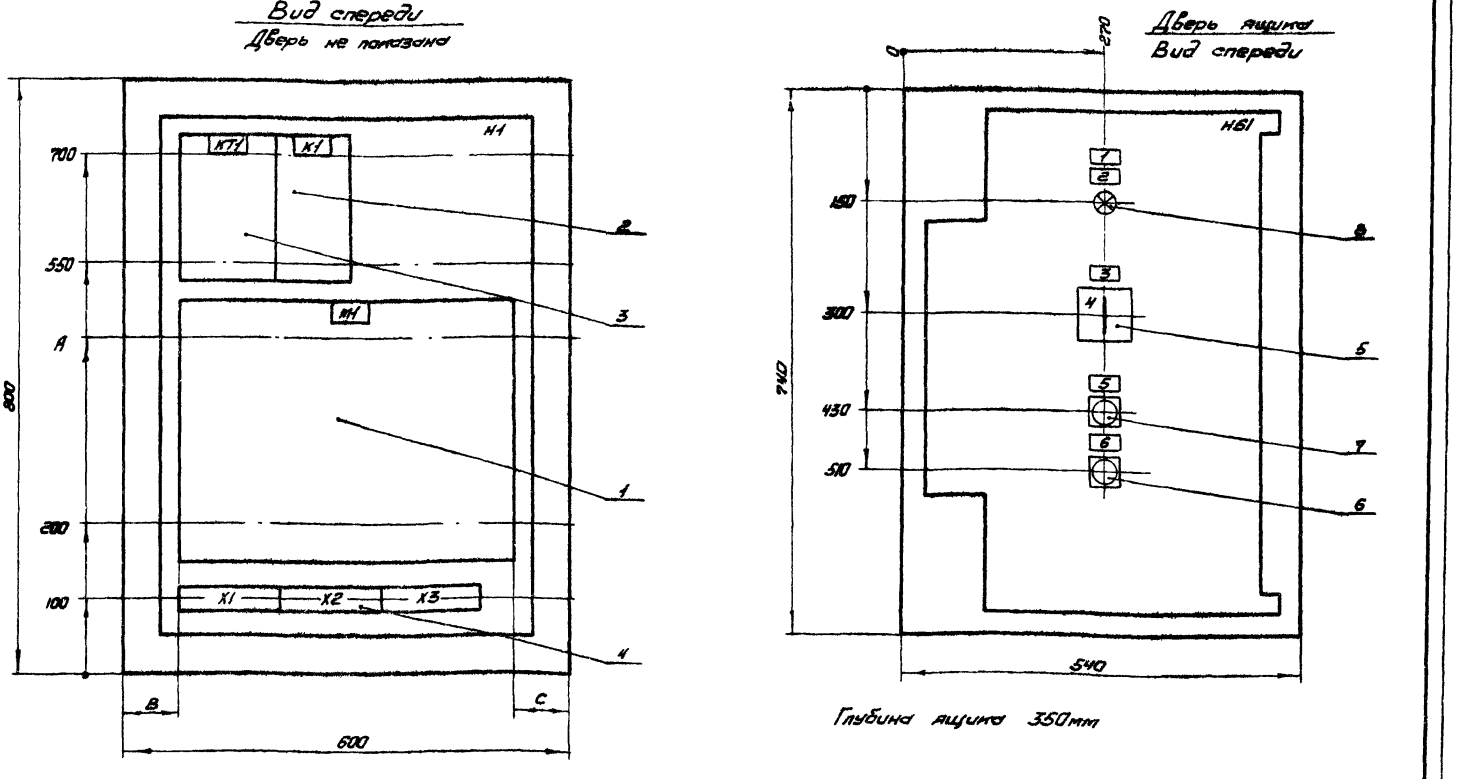

Глубина ящика 350мм

Тип блока	A (мм)	B (мм)	C (мм)
Б5130-1874-Б5130-3074	400		300
Б5130-3174-Б5130-3474			250
Б5130-3574, Б5130-3674	450	150	150
Б5130-3774			100
Б5130-3874-Б5130-4074		75	75

23773-03

Гл. спец.	Кисличкин		
Н. контр.	Темкин		
Рук. гр.	Подкопетнова		
Инж.	Кириченко		

копировал Сазанова

904-02-41.89-ЭМ1.Н

Ящик А1-2.2а-1 (А1-2.2а-2-А1-2.2а-17 А1-2.3-1-А1-2.3-17, А1-2.5-1-А1-2.5-17). Чертеж общего вида.

Стадия	Масса	Масштаб
		1:5

Лист | Листов 1

ГПИ ЭЛЕКТРОПРОЕКТ Куйбышев

формат А3

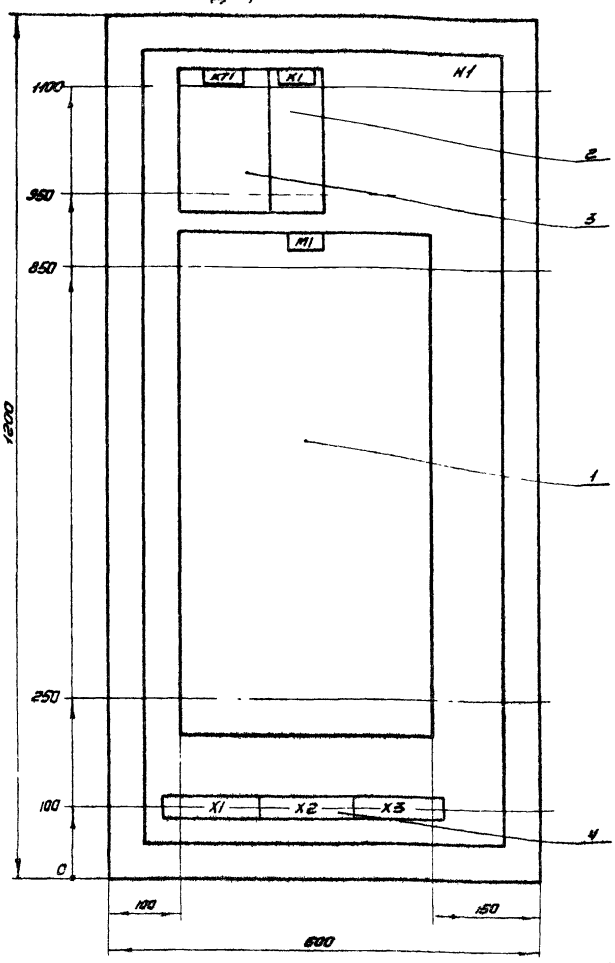

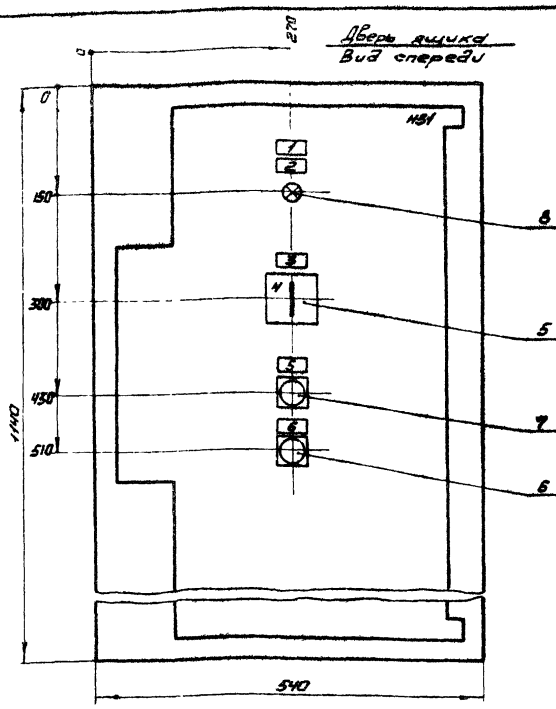

Глубина ящика 500 мм

				904-02-41.89-ЭМ1.Н		
				Ящик А1-2.2а-18 (А1-2.3-18, А1-2.5-18). Чертеж общего вида	Стадия	Масса	Масштаб
							1:5
Гл. спец.	Кисличын				Лист	Листов 1
Н. контр.	Темкин				ГПИ ЭЛЕКТРОПРОЕКТ Куйбышев	
Рук. гр.	Подкилетнова					
Инж.	Кириченко					

Копировал Сазонова

Формат А3

Альбом 3. Часть 1

Формат	Зона	Поз.	Обозначение	Наименование	Кол.	Примечание
				Документация		
А3				Чертеж общего вида		
А3				Схема электрическая соединений		
А4				Перечень надписей		
				Сборочные единицы		
		1		Блок Б5130-[ ] УХЛ4	1	М1
				Н1 1		
				Реле		
		2		ПЭ-37-22У3 И220В 50Гц	1	К1
		3		РКВ11-43-122 УХЛ4 И220В 50Гц	1	КТ1
		4		Блок зажимов Б324-4П25-В/ВУЗ-10	3	Х1-Х3
				Н51 1		
		5		Переключатель ПКУЗ-12-С 6026У3	1	SA1
				Выключатели		

				904-02-41.89-ЭМ1.Н		
Гл. спец.	Кисличын			Ящик А1-2.5-1 (А1-2.5-2-А1-2.5-18). Технические данные аппаратов	Стадия	Лист 1	Листов 2
Н. контр.	Темкин				ГПИ ЭЛЕКТРОПРОЕКТ Куйбышев	
Рук. гр.	Подкилетнова					
Инж.	Кириченко					

Альбом 3. Часть 1

Формат	Зона	Поз.	Обозначение	Наименование	Кол.	Примечание
		6		КЕ011У3-П исполн. 5 красн	1	SB2
		7		КЕ011У3-П исполн. 4 черн.	1	SB3
		8		Арматура АС1201ЗУ2 И220В	1	HL1

23773-03

904-02-41.89-ЭМ1.Н

Лист 2

Формат А4

Альбом 3. Часть 1

Формат	Зона	Поз.	Обозначение	Наименование	Кол.	Примечание
				Документация		
А3				Чертеж общего вида		
А3				Схема электрическая соединений		
А4				Перечень надписей		
				Сборочные единицы		
		1		Блок Б5130-□ УХЛ4	1	М1
				Н1 1		
				Реле		
		2		ПЭ-37-22У3	1	К1
				U 220В 50Гц		
		3		РКВ11-43-122 УХЛ4	1	КТ1
				U220В 50Гц		
		4		Блок зажимов	3	Х1-Х3
				Б324-4П25-В/ВУ3-10		
				Н51 1		
		5		Переключатель	1	SA1
				ПКУ3-12-С5008У3		
				Выключатели		
		6		КЕ011У3-П исполн 5 красн	1	SB2

Взам. инв. №

Подпись и дата

Инв. № подл.

904-02-41.89-ЭМ1.Н

Гл. спец.	Кисицын	
Н. контр.	Темкин	
Рук. гр.	Подклетнова	
Инж.	Кириченко	

Ящик А1-2.2а-1(А1-2.2а-2-А1-2.2а-18, А1-2.3-1-А1-2.3-18). Технические данные аппаратов

Стадия	Лист	Листов
	1	2

ГПИ ЭЛЕКТРОПРОЕКТ Куйбышев

Копировал Сазонова

Формат А4

Альбом 3. Часть 1

Формат	Зона	Поз.	Обозначение	Наименование	Кол.	Примечание
		7		КЕ011У3-П исполн. 4 черн.	1	SB3
		8		Арматура	1	HL1
				АС12013У2 U 220В		

Взам. инв. №

Подпись и дата

Инв. № подл.

904-02-41.89-ЭМ1.Н

Лист 2

Копировал Сазонова

Формат А4

Альбом 3. Часть 1

Формат	Зона	Поз.	Обозначение	Наименование	Кол.	Примечание
				Документация		
А3				Чертеж общего вида		
А3				Схема электрическая соединений		
А4				Перечень надписей		
				Сборочные единицы		
				Н1 1		
		1		Выключатель	1	QF1
				АЕ2066-100-00У3Б		
				U 660В 50Гц Jр □ А12Jн		
		2		Пускатель ПМА-6202 УХЛ4	1	КМ1
				ВК2з2р U220В 50Гц J □ А		
				Реле		
		3		ПЭ-37-22У3	1	К1
				U 220В 50Гц		
		4		РКВ11-43-122УХЛ4	1	КТ1
				U220В 50Гц		
		5		Предохранитель ПРС6У3-П	1	FU1
				с ПВД1-6У3		
		6		Блок зажимов	3	Х1-Х3
				Б324-4П25-В/ВУ3-10		

Взам. инв. №

Подпись и дата

Инв. № подл.

904-02-41.89-ЭМ1.Н

Гл. спец.	Кисицын	
Н. контр.	Темкин	
Рук. гр.	Подклетнова	
Инж.	Кириченко	

Ящик А1-2.2а-19 (А1-2.3-19) Технические данные аппаратов

Стадия	Лист	Листов
	1	2

ГПИ ЭЛЕКТРОПРОЕКТ Куйбышев

Копировал Сазонова

Формат А4

Альбом 3. Часть 1

Формат	Зона	Поз.	Обозначение	Наименование	Кол.	Примечание
				Н51 1		
		7		Переключатель	1	SA1
				ПКУ3-12-С5008У3		
				Выключатели		
		8		КЕ011У3-П исполн 5 красн	1	SB2
		9		КЕ011У3-П исполн. 4 черн.	1	SB3
		10		Арматура	1	HL1
				АС12013У2 U 220В		

Взам. инв. №

Подпись и дата

Инв. № подл.

23773-03

904-02-41.89-ЭМ1.Н

Лист 2

Копировал Сазонова

Формат А4

Альбом 3. Часть 1

Вид спереди
Дверь не показана

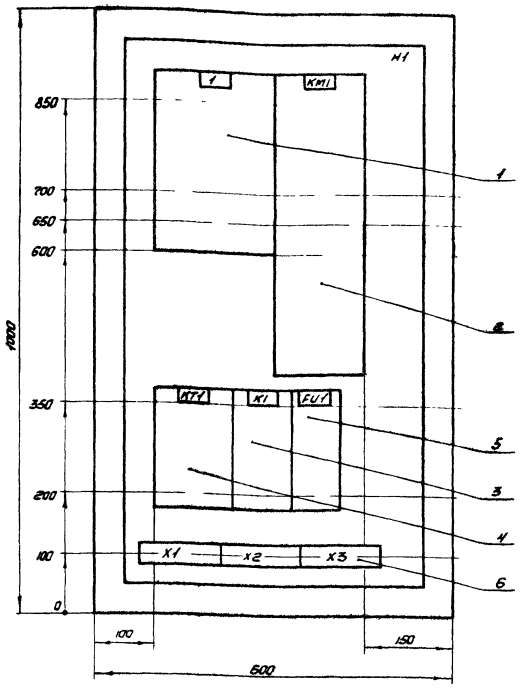

Дверь ящика
Вид спереди

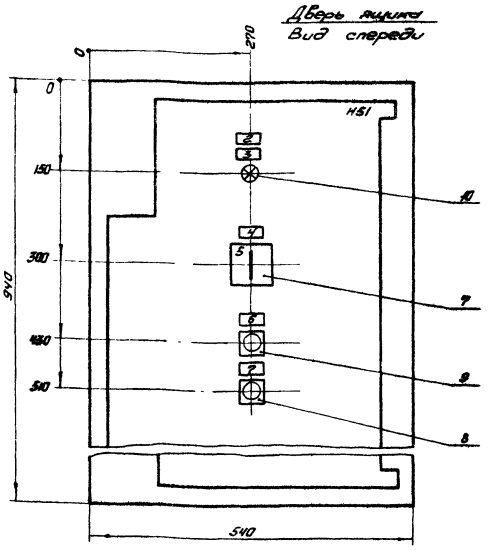

Глубина ящика 350мм

Гл. спец.	Кисилицын		
Н. контр.	Темкин		
Рук. гр.	Подкаетнова		
Инж.	Кириченко		

копировал Сазонова

904-02-41.89-ЭМ1.Н

Ящик А1-2.2а-19 (А1-2.3-19, А1-2.5-19). Чертеж общего вида

Стадия	Масса	Масштаб
		1:5

Лист | Листов 1

ГПИ ЭЛЕКТРОПРОЕКТ Куйбышев

формат А3

Альбом 3. Часть 1

Формат	Зона	Поз.	Обозначение	Наименование	Кол.	Примечание
				Документация		
А3				Чертеж общего вида		
А3				Схема электрическая соединений		
А4				Перечень надписей		
				Сборочные единицы		
				H1 1		
		1		Выключатель АЕ2066-100-00У3Б И660В 50Гц Ур ☐ А 12УН	1	QF1
		2		Пускатель ПМА-6202 УХЛ4 ВК.2з2р И220В 50Гц У ☐ А Реле	1	KM1
		3		ПЭ-37-22У3 И220В 50Гц	1	K1
		4		РК811-43-122 УХЛ4 И220В 50Гц	1	KT1
		5		Предохранитель ПРС6У3-П с ПВД1-6У3	1	FU1
		6		Блок зажимов БЗ24-4П25-В/ВУ3-10	3	X1-X3

Гл. спец.	Кисилицын		
Н. контр.	Темкин		
Рук. гр.	Подкаетнова		
Инж.	Кириченко		

копировал Сазонова

904-02-41.89-ЭМ1.Н

Ящик А1-2.5-19 Технические данные аппаратов

Стадия	Лист	Листов
	1	2

ГПИ ЭЛЕКТРОПРОЕКТ Куйбышев

формат А4

Альбом 3. Часть 1

Формат	Зона	Поз.	Обозначение	Наименование	Кол.	Примечание
				H51 1		
		7		Переключатель ПКУ3-12-С6026У3	1	SA1
				Выключатели		
		8		КЕ011У3-П исполн. 5 красн	1	SB2
		9		КЕ011У3-П исполн. 4 черн.	1	SB3
		10		Арматура АС 12013У2 И220В	1	HL1

23773-03

904-02-41.89-ЭМ1.Н

Лист 2

копировал Сазонова.

формат А4

Альбом 3. Часть 1

Вид спереди

Дверь ящика (Вид со стороны монтажа)

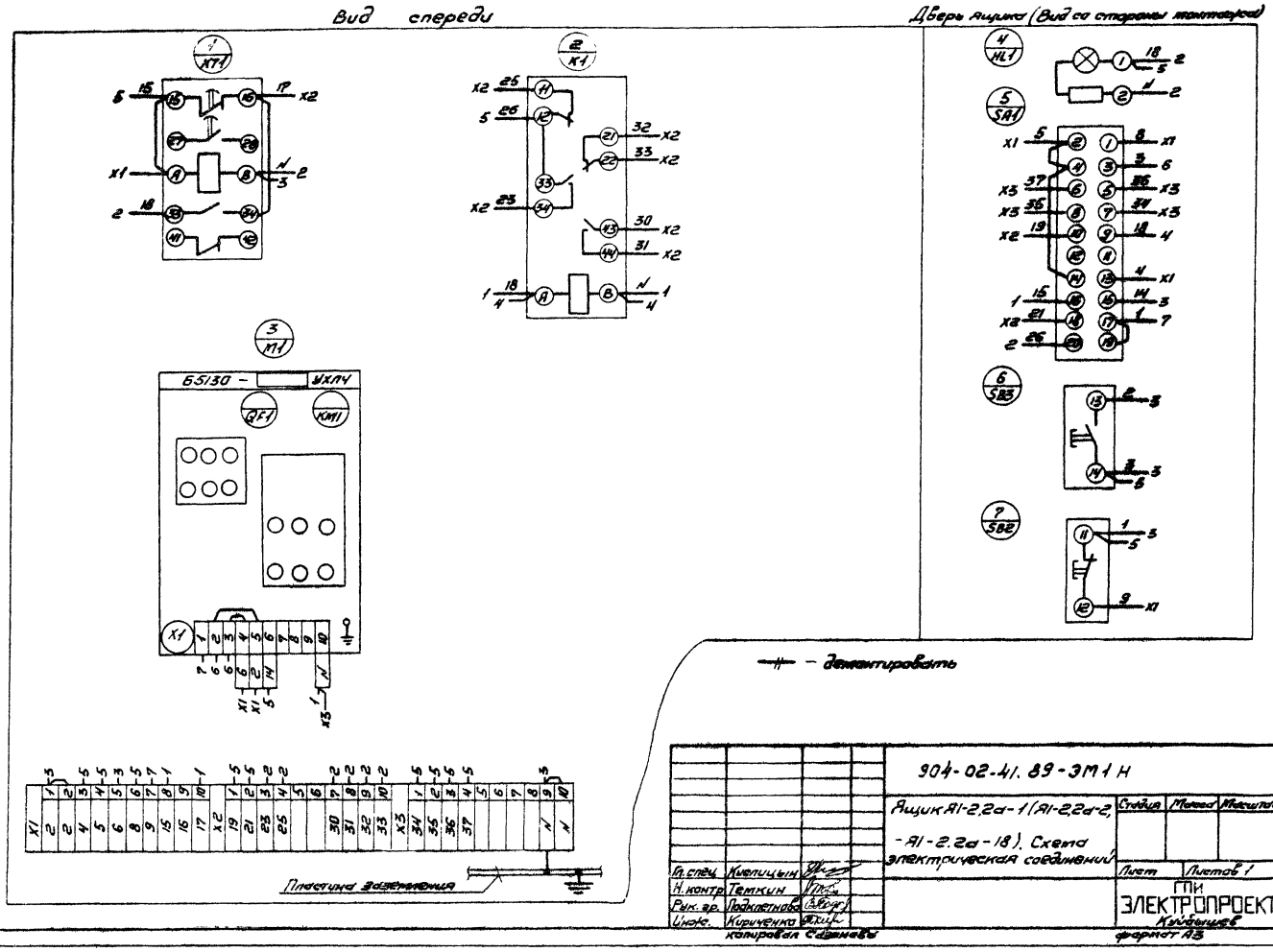

Гл. спец.	Кислицын		
Н. контр.	Темкин		
Рук. гр.	Подклетнова		
Инж.	Кириченко		

копировал Сазонова

904-02-41. 89-ЭМ1 Н

Ящик А1-2,2а-1 (А1-2,2а-2, -А1-2.2а-18). Схема электрическая соединений

Стадия	Масса	Масштаб

Лист | Листов 1

ГПИ ЭЛЕКТРОПРОЕКТ Куйбышев

формат А3

Инв. № подл. | Подпись и дата | Взам. инв. №

Альбом 3. Часть 1

Вид спереди

Дверь ящика (Вид со стороны монтажа)

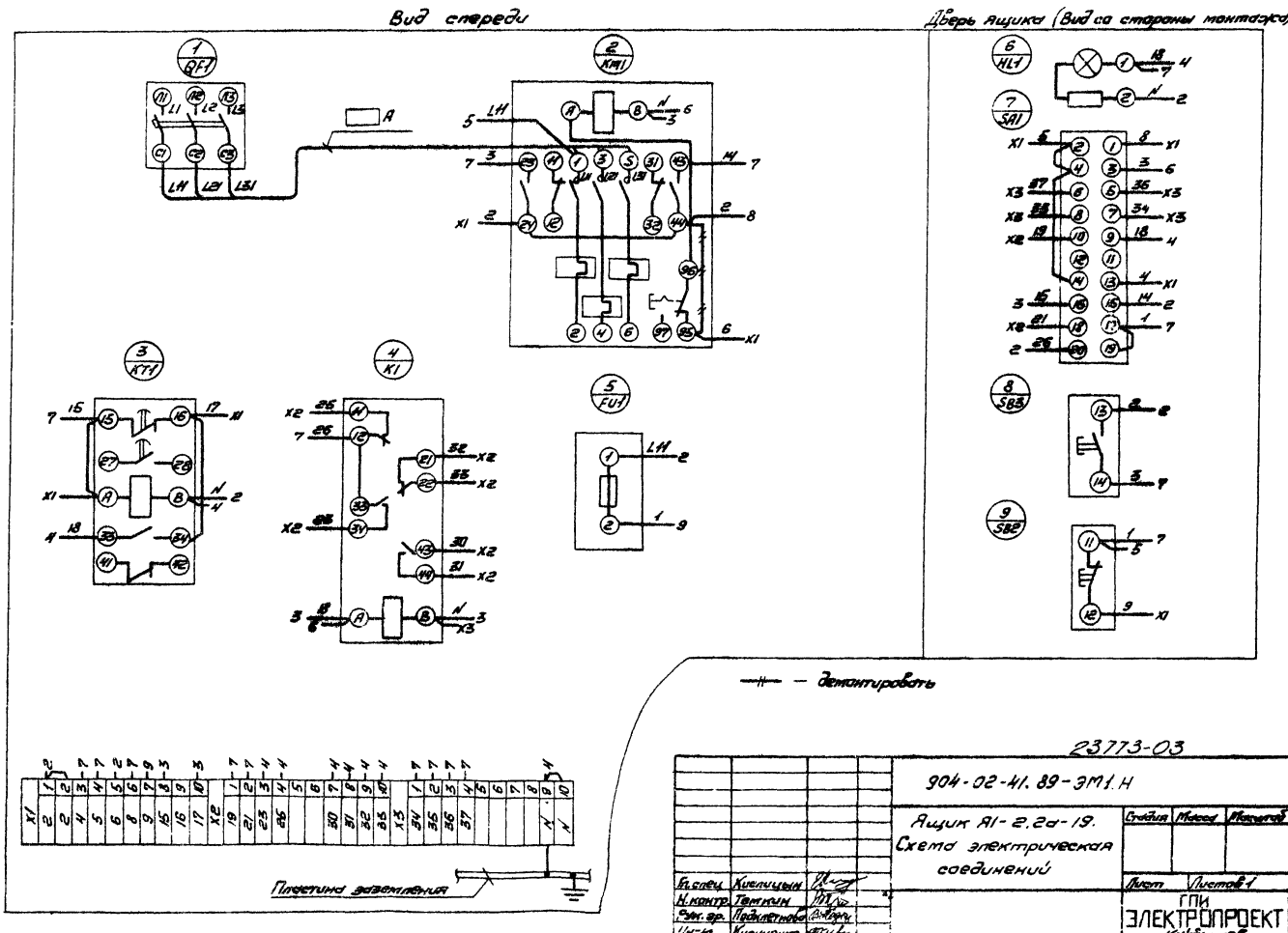

23773-03

Гл. спец.	Кислицын		
Н. контр.	Темкин		
Рук. гр.	Подклетнова		
Инж.	Кириченко		

копировал Сазонова

904-02-41. 89-ЭМ1. Н

Ящик А1-2.2а-19. Схема электрическая соединений

Стадия	Масса	Масштаб

Лист | Листов 1

ГПИ ЭЛЕКТРОПРОЕКТ Куйбышев

формат А3

Инв. № подл. | Подпись и дата | Взам. инв. №

Альбом 3. Часть 1

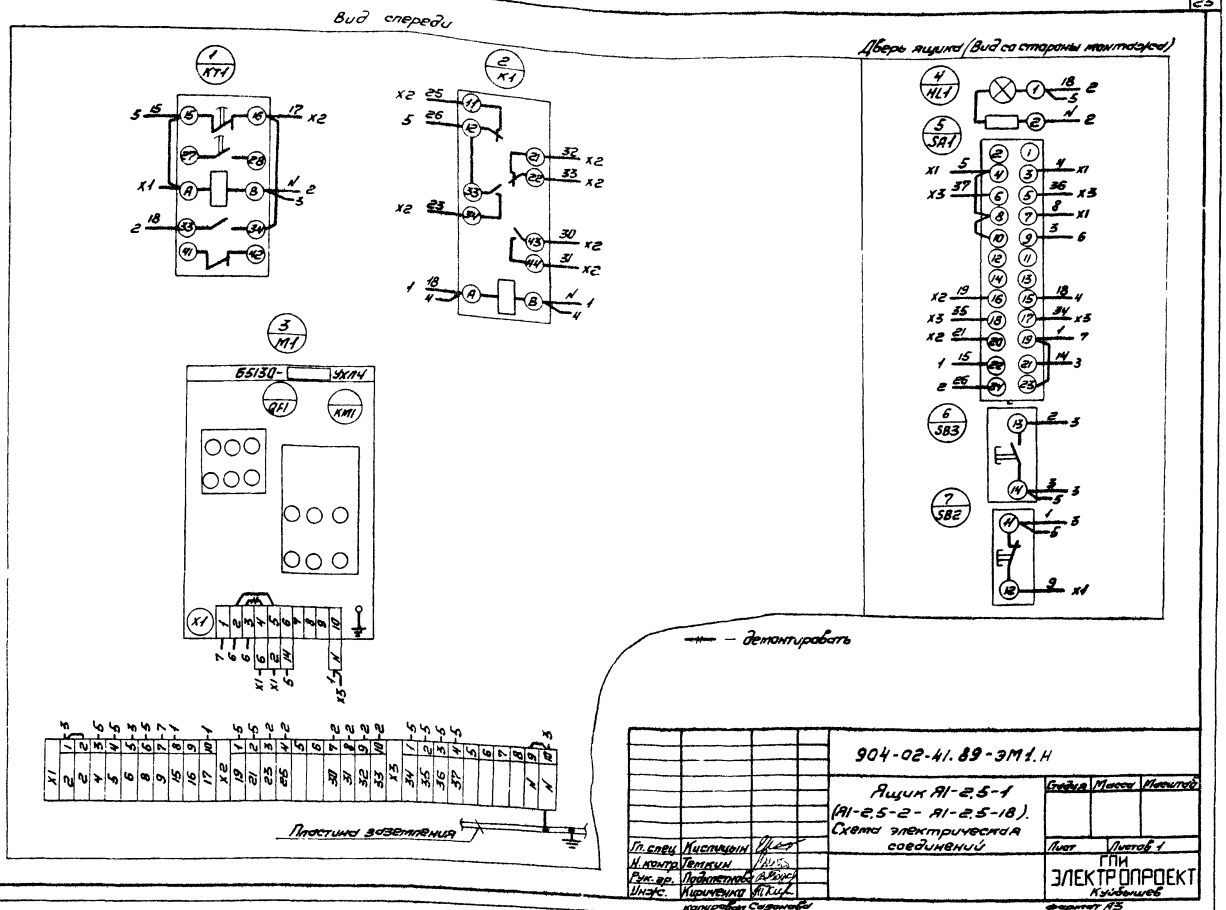

				904-02-41.89-ЭМ1.Н
				Ящик А1-2.5-1 (А1-2.5-2 - А1-2.5-18). Схема электрическая соединений
Гл. спец.	Кислицын			Стадия / Масса / Масштаб
Н. контр.	Темкин			Лист / Листов 1
Рук. гр.	Подметнова			ГПИ ЭЛЕКТРОПРОЕКТ Куйбышев
Инж.	Кириченко			

Инв. № подл. | Подпись и дата | Взам. инв. №

копировал Сазонова

формат А3

Альбом 3. Часть 1

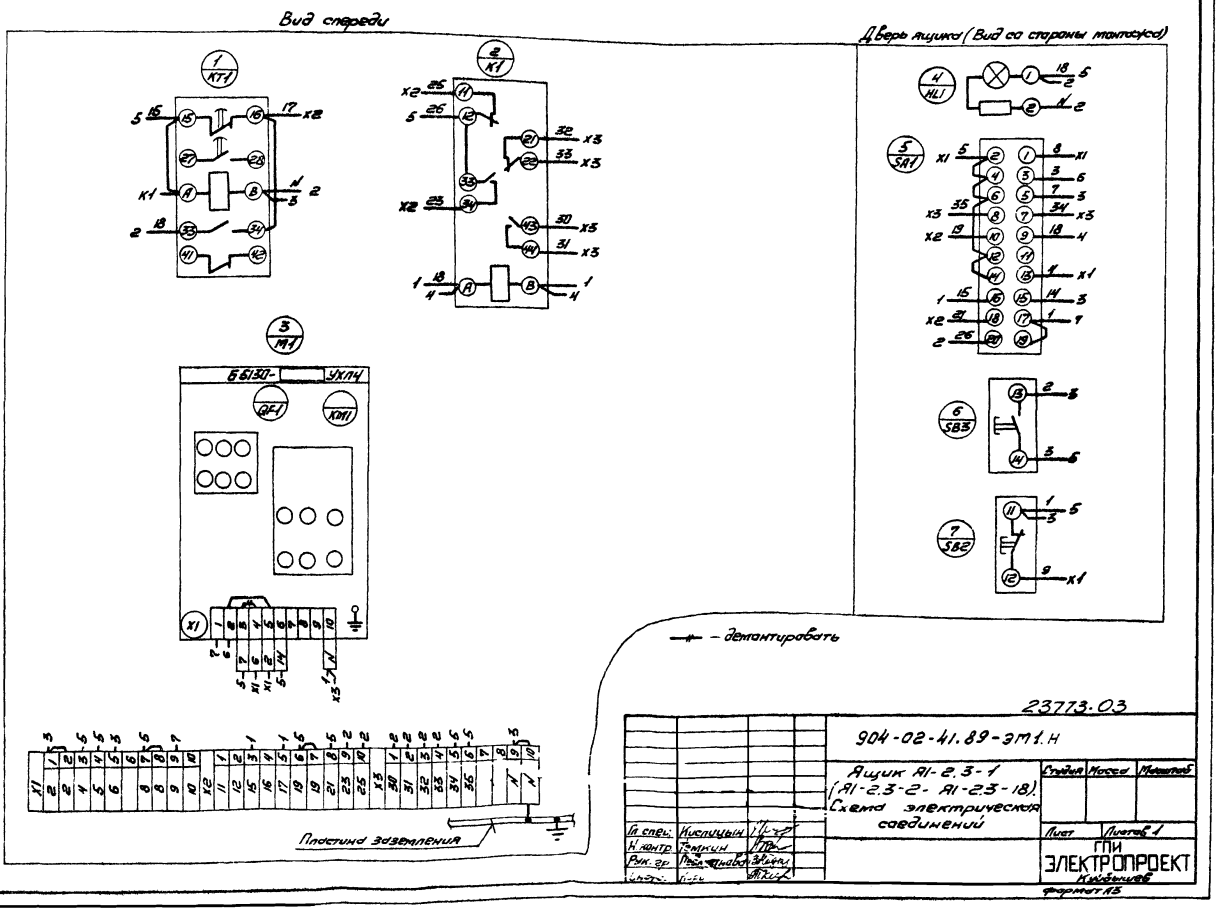

23773.03

				904-02-41.89-ЭМ1.Н
				Ящик А1-2.3-1 (А1-2.3-2 - А1-2.3-18). Схема электрическая соединений
Гл. спец.	Кислицын			Стадия / Масса / Масштаб
Н. контр.	Темкин			Лист / Листов 1
Рук. гр.	Подметнова			ГПИ ЭЛЕКТРОПРОЕКТ Куйбышев
Инж.	Кири			

Инв. № подл. | Подпись и дата | Взам. инв. №

формат А3

Альбом 3. Часть 1

Панель	Надпись	Позиционное Обозначение	Место надписи	Текст	Кол.	Шрифт	Заготовка
				Панель			
	1		Табличка	QF1- Ввод ~ 380В	1		
			То же	KM1	1		
			—"—	KT1	1		
			—"—	K1	1		
			—"—	FU1	1		
				Дверь			
	2		Табличка	▭ Я. Вентсистема ▭	1		
	3	HL1	То же	Работа вентсистемы	1		
	4	SA1	—"—	Избиратель управления	1		
	5	SA1	На ключе	Мест^{8} – ▭^{1} – ▭^{2}	1		
	6	SB3	Табличка	Пуск	1		
	7	SB2	То же	Стоп	1		

Инв. № подл. | Подпись и дата | Взам. инв. №

904-02-41.89-ЭМ1.Н

Гл. спец. Кислицын
Н. контр. Темкин
Рук. гр. Подклетнова
Инж. Кириченко

Ящик А1-2.2а-19
Перечень надписей

Стадия | Лист | Листов 1

ГПИ ЭЛЕКТРОПРОЕКТ Куйбышев

Копировал Сазонова

Формат А4

Альбом 3. Часть 1

Панель	Надпись	Позиционное Обозначение	Место надписи	Текст	Кол.	Шрифт	Заготовка
				Панель			
			Табличка	M1	1		
			То же	KT1	1		
			—"—	K1	1		
			—"—	K2	1		
				Дверь			
	1		Табличка	▭ Я. Вентсистема ▭	1		
	2	HL1	То же	Работа вентсистемы	1		
	3	SA1	—"—	Избиратель управления	1		
	4	S	На ключе	Мест^{8} – Опр^{1} – Авт^{2}	1		
	5	SB3	Табличка	Пуск	1		
	6	SB2	То же	Стоп	1		

Инв. № подл. | Подпись и дата | Взам. инв. №

904-02-41.89-ЭМ1 Н

Гл. спец. Кислицын
Н. контр. Темкин
Рук. гр. Подклетнова
Инж. Кириченко

Ящик А1-2.2б-1
(А1-2.2б-2 - А1-2.2б-18).
Перечень надписей

Стадия | Лист | Листов 1

ГПИ ЭЛЕКТРОПРОЕКТ Куйбышев

Копировал Сазонова

Формат А4

Альбом 3. Часть 1

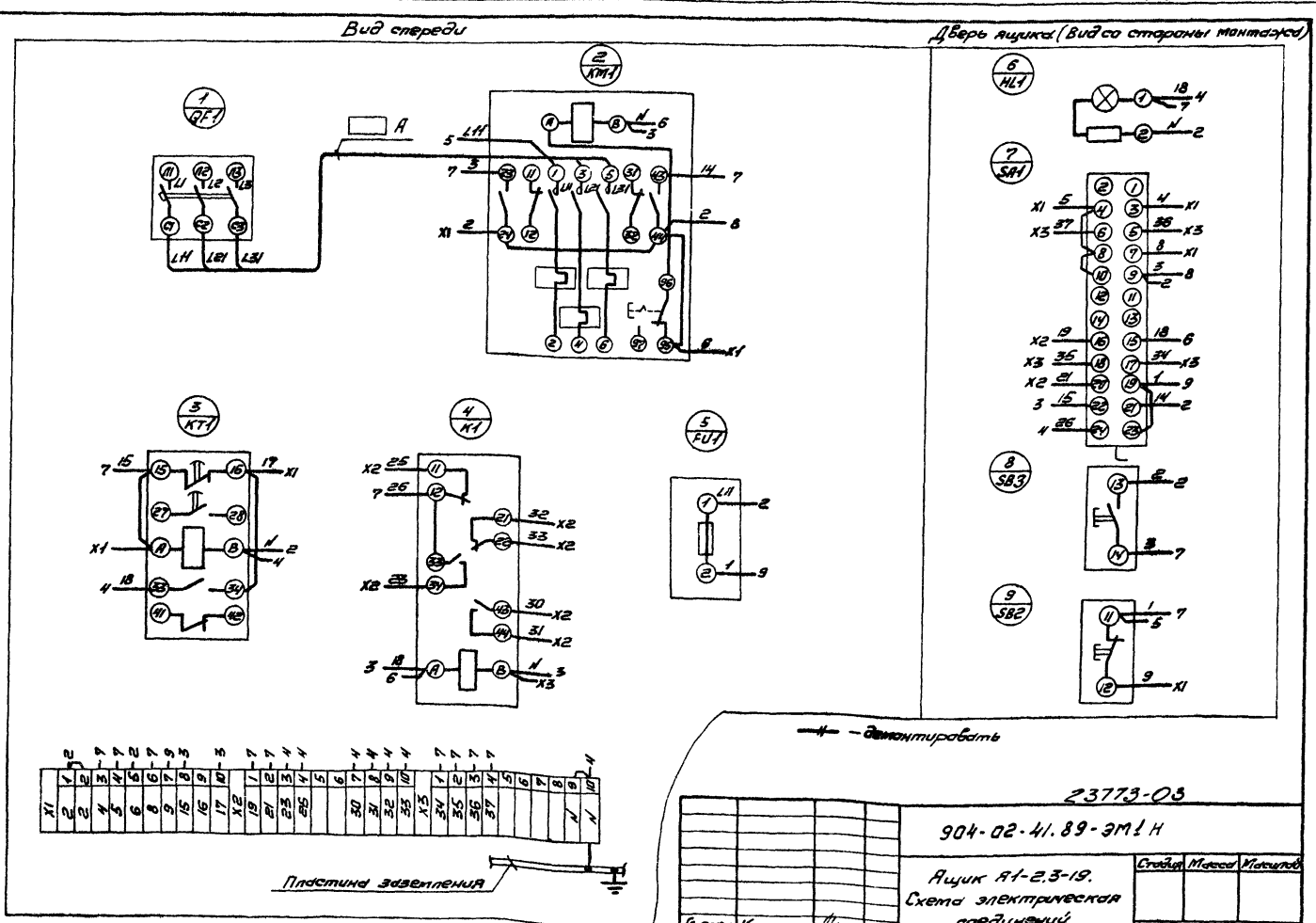

Инв. № подл. | Подпись и дата | Взам. инв. №

23773-03

904-02-41.89-ЭМ1 Н

Гл. спец. Кислицын
Н. контр. Темкин
Рук. гр. Подклетнова
Инж. Кириченко

Ящик А1-2.3-19.
Схема электрическая соединений

Стадия | Масса | Масштаб

Лист | Листов 1

ГПИ ЭЛЕКТРОПРОЕКТ Куйбышев

Копировал Сазонова

Формат А3

Альбом 3. Часть 1

Вид спереди

Дверь ящика (Вид со стороны монтажа)

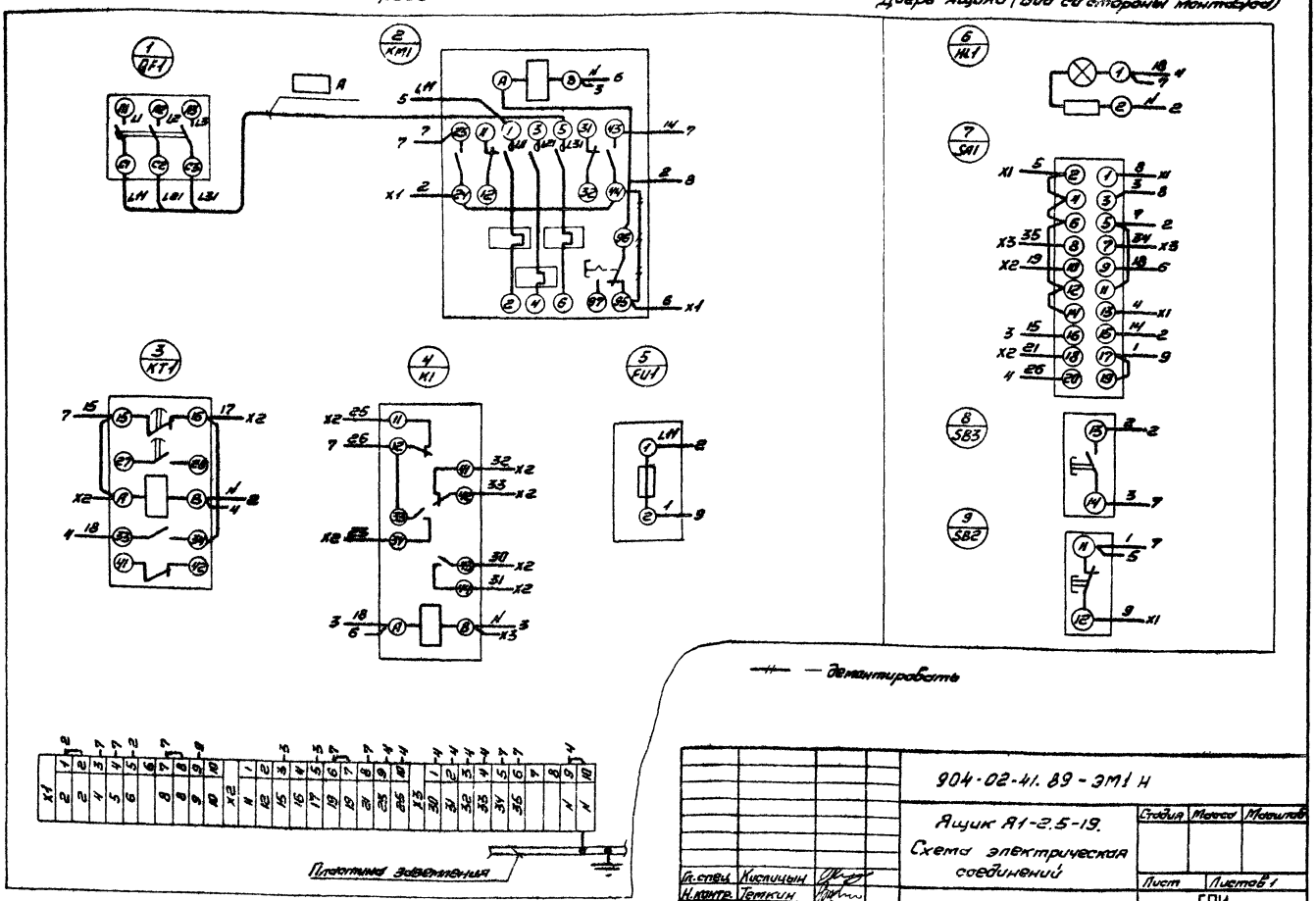

Гл.спец.	Кисицын		
Н.контр.	Темкин		
Рук.гр.	Подкпетнова		
Инж.	Кириченко		

копировал Сазонова

904-02-41.89-ЭМ1 Н

Ящик А1-2.5-19.
Схема электрическая соединений

Стадия	Масса	Масштаб

Лист | Листов 1

ГПИ ЭЛЕКТРОПРОЕКТ Куйбышев

формат А3

Альбом 3. Часть 1

Вид спереди
Дверь не показана

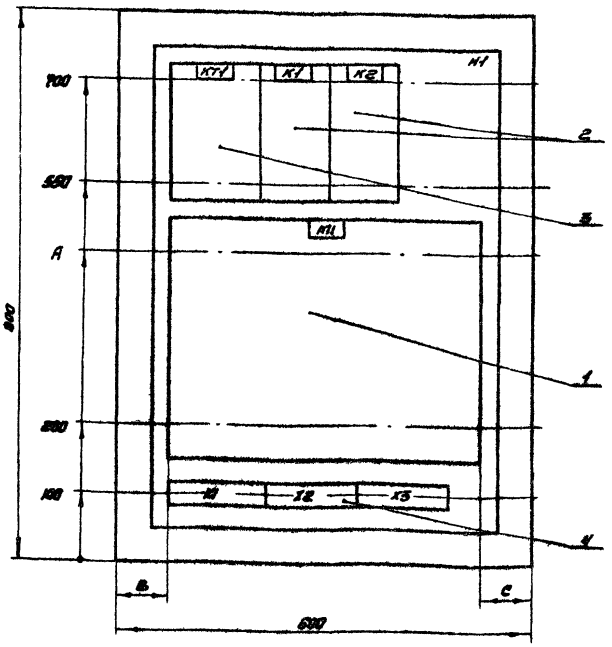

Дверь ящика
Вид спереди

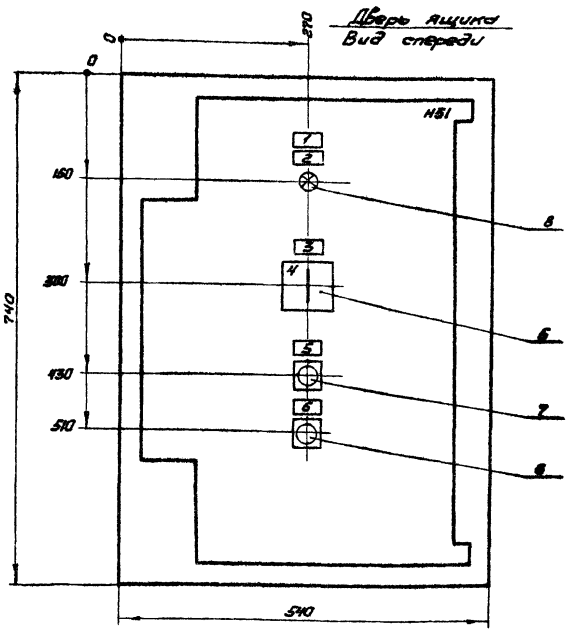

Глубина ящика 350 мм

Тип блока	A (мм)	B (мм)	C (мм)
Б5130-1874-Б5130-3074	400	150	300
Б5130-3174-Б5130-3474	450		250
Б5130-3574, Б5130-3674			150
Б5130-3774			100
Б5130-3874-Б5130-4074		75	75

23773-03

Гл.спец.	Кисицын		
Н.контр.	Темкин		
Рук.гр.	Подкпетнова		
Инж.	Кириченко		

копировал Сазонова.

904-02-41.89-ЭМ1.Н

Ящик А1-2.25-1
(А1-2.25-2- А1-2.25-17).
Чертеж общего вида.

Стадия	Масса	Масштаб
		1:5

Лист | Листов 1

ГПИ ЭЛЕКТРОПРОЕКТ Куйбышев

формат А3

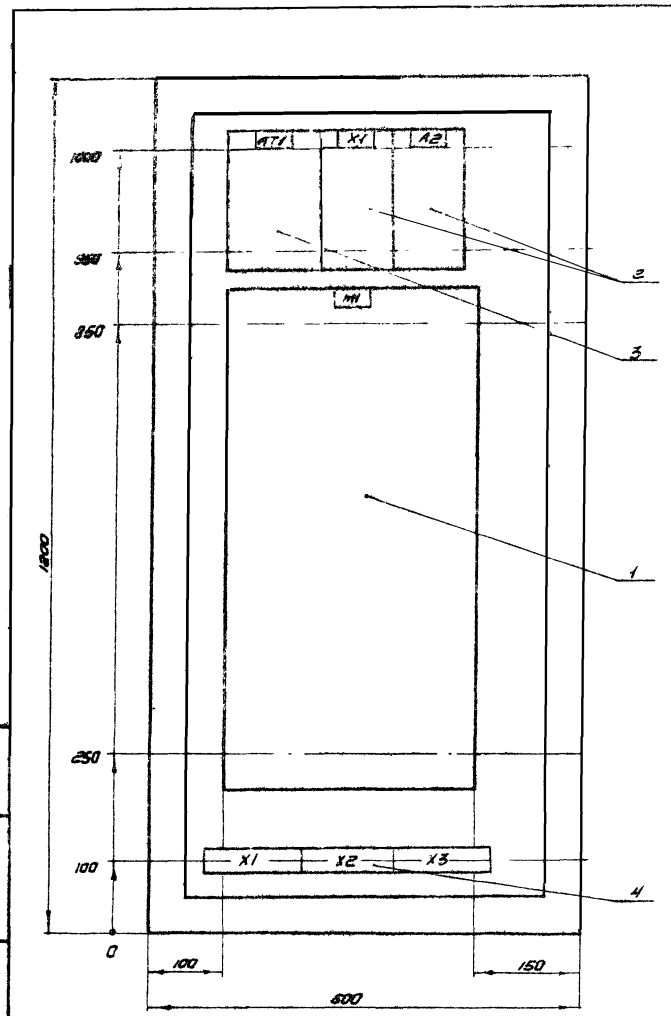

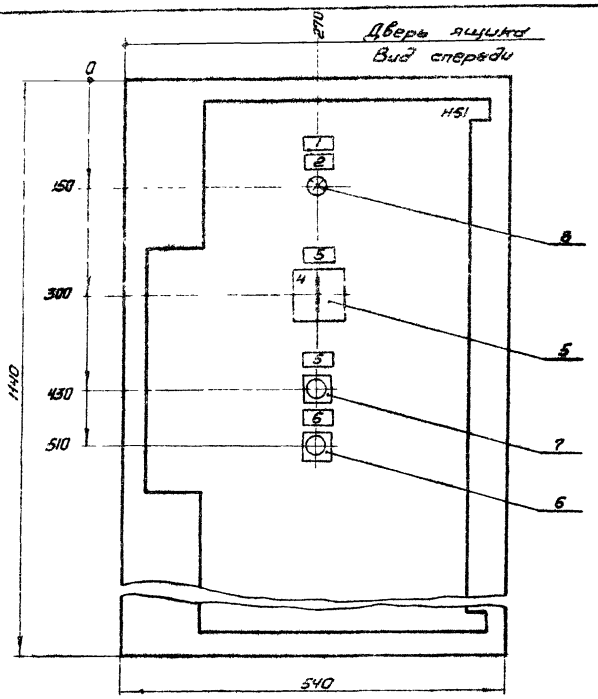

Глубина ящика 500мм

					904-02-41.89-ЭМ1.Н	
					Ящик А1-2.26-18 Чертежи общего вида.	Стадия: — Масса: — Масштаб: 1:5
Гл.спец.	Кисличын					Лист — Листов 1
Н.контр.	Телкин					ГПИ ЭЛЕКТРОПРОЕКТ Куйбышев
Рук.гр.	Подколзина					
Инж.	Кириченко					

Копировал Соболева — Формат А3

Альбом 5, часть 1

Формат	Зона	Поз.	Обозначение	Наименование	Кол.	Примечание
				Документация		
А3				Чертежи общего вида		
А3				Схема электрических соединений		
А4				Перечень надписей		
				Сборочные единицы		
		1		Блок Б5130-[ ]УХЛ4	1	М1
				Н1 1		
				Реле		
		2		ПЭ-37-22У3 и220В 50Гц	2	К1, К2
		3		РКВМ-45-122 УХЛ4 и220В 50Гц	1	КТ1
		4		Блок вводников Б324-4П25-В/ВУ8-10	3	Х1-Х3
				45! 1		
		5		Переключатель ПКУ3-12-С6026 У3	1	SA1
				Выключатели		

					904-02-41.89-ЭМ1.Н	
Гл.спец.	Кисличын				Ящик А1-2.26-1(А1-2.26-2-А1-2.26-18). Технические данные аппаратов	Стадия: — Лист 1 Листов 2
Н.контр.	Телкин					ГПИ ЭЛЕКТРОПРОЕКТ Куйбышев
Рук.гр.	Подколзина					
Инж.	Кириченко					

Копировал Соболева — Формат А4

Альбом 3, часть 1

Формат	Зона	Поз.	Обозначение	Наименование	Кол.	Примечание
		6		КЕ11У3-П, исполн. 5 красн.	1	SB2
		7		КЕ11У3-П, исполн. 4 черн.	1	SB3
		8		Арматура АС120134У2 и220В	1	HL1

23773-03

					904-02-41.89-ЭМ1.Н	Лист 2

Формат А4

Альбом 3. Часть 1

Вид спереди

Дверь ящика (Вид со стороны монтажа)

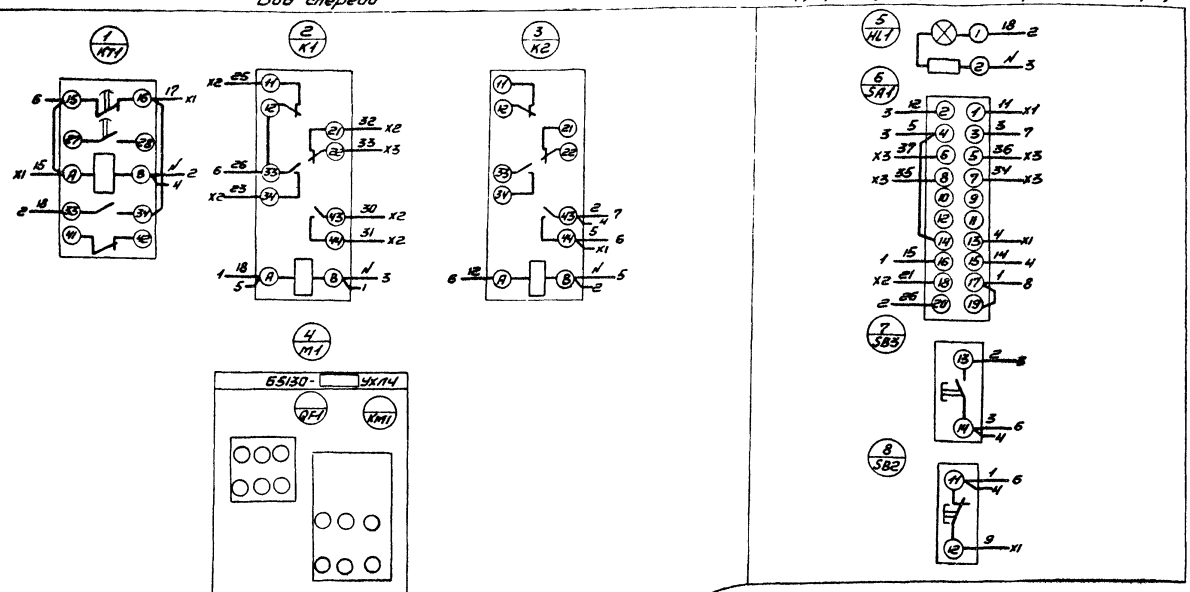

— — — —

Альбом 3. Часть 1

Формат	Зона	Поз.	Обозначение	Наименование	Кол.	Примечание
				Документация		
А3				Чертеж общего вида		
А3				Схема электрическая соединений		
А4				Перечень надписей		
				Сборочные единицы		
				H1 1		
		1		Выключатель АЕ2066-100-00У3Б U660В 50Гц Jр ☐ А 12Jн	1	QF1
		2		Пускатель ПМА-6202 УХЛ4 Вк2Jр U220В 50Гц J ☐ А	1	KM1
		3		Реле ПЭ-37-22У3 U220В 50Гц	2	K1, K2
		4		РКВ11-43-122 УХЛ4 U220В 50Гц	1	KT1
		5		Предохранитель ПРС6У3-п с ПВД1-6У3	1	FU1
		6		Блок зажимов Б324-4П25-В/ВУ3-10	3	X1-X3

Инв. № подл. | Подпись и дата | Взам. инв. №

904-02-41.89-ЭМ1.Н

Гл. спец.	Кислицын	
Н. контр.	Темкин	
Рук. гр.	Подклетнова	
Инж.	Кириченко	

Ящик А1-2.2Б-19. Технические данные аппаратов

Стадия	Лист	Листов
	1	2

ГПИ ЭЛЕКТРОПРОЕКТ Куйбышев

формат А4

Альбом 3. Часть 1

Формат	Зона	Поз.	Обозначение	Наименование	Кол.	Примечание
				H51 1		
		7		Переключатель ПКУ3-12-С6026У3	1	SA1
				Выключатели		
		8		КЕ011У3-П исполн. 5 красн	1	SB2
		9		КЕ011У3-П исполн. 4 черн.	1	SB3
		10		Арматура АС12013У2 U220В	1	HL1

Инв. № подл. | Подпись и дата | Взам. инв. №

904-02-41.89-ЭМ1.Н

Лист 2

копировал Сазонова

формат А4

Альбом 3. Часть 1

Панель	Надпись	Позиционное обозначение	Место надписи	Текст	Кол.	Шрифт	Заготовка
	1		Табличка	QF1-Ввод ~380В	1		
			То же	KM1	1		
			— " —	KT1	1		
			— " —	K1	1		
			— " —	K2	1		
			— " —	FU1	1		
				Дверь			
	2		Табличка	☐ А. Вентсистема ☐	1		
	3	HL1	То же	Работа системы	1		
	4	SA1	— " —	Избиратель управления	1		
	5	SA1	На ключе	Мест^{8} - Опр^{1} - Авт^{2}	1		
	6	SB3	Табличка	Пуск	1		
	7	SB2	То же	Стоп	1		

Инв. № подл. | Подпись и дата | Взам. инв. №

904-02-41.89-ЭМ1.Н

Гл. спец.	Кислицын	
Н. контр.	Темкин	
Рук. гр.	Подклетнова	
Инж.	Кириченко	

Ящик А1-2.2Б-19 Перечень надписей

Стадия	Лист	Листов
		1

ГПИ ЭЛЕКТРОПРОЕКТ Куйбышев

копировал Сазонова

формат А4

Альбом 3. Часть 1

Панель	Надпись	Позиционное обозначение	Место надписи	Текст	Кол.	Шрифт	Заготовка
				Панель			
			Табличка	M1	1		
			— " —	K1	1		
			— " —	K2	1		
			— " —	KL1	1		
			— " —	KT1	1		
			— " —	KL2	1		
				Дверь			
	1		Табличка	☐ А. Вентсистема ☐	1		
	2	HL1	То же	Работа системы	1		
	3	SA1	— " —	Избиратель управления	1		
	4	SA1	На ключе	М^{8} - Опр^{1} - Дисп^{2}	1		
	5	SB3	Табличка	Пуск	1		
	6	SB2	То же	Стоп	1		

Инв. № подл. | Подпись и дата | Взам. инв. №

23773-03

904-02-41.89-ЭМ1.Н

Гл. спец.	Кислицын	
Н. контр.	Темкин	
Рук. гр.	Подклетнова	
Инж.	Кириченко	

Ящик А1-2.4-1 (А1-2.4-2 - А1-2.4-17). Перечень надписей

Стадия	Лист	Листов
		1

ГПИ ЭЛЕКТРОПРОЕКТ Куйбышев

копировал Сазонова

формат А4

Альбом 3. Часть 1

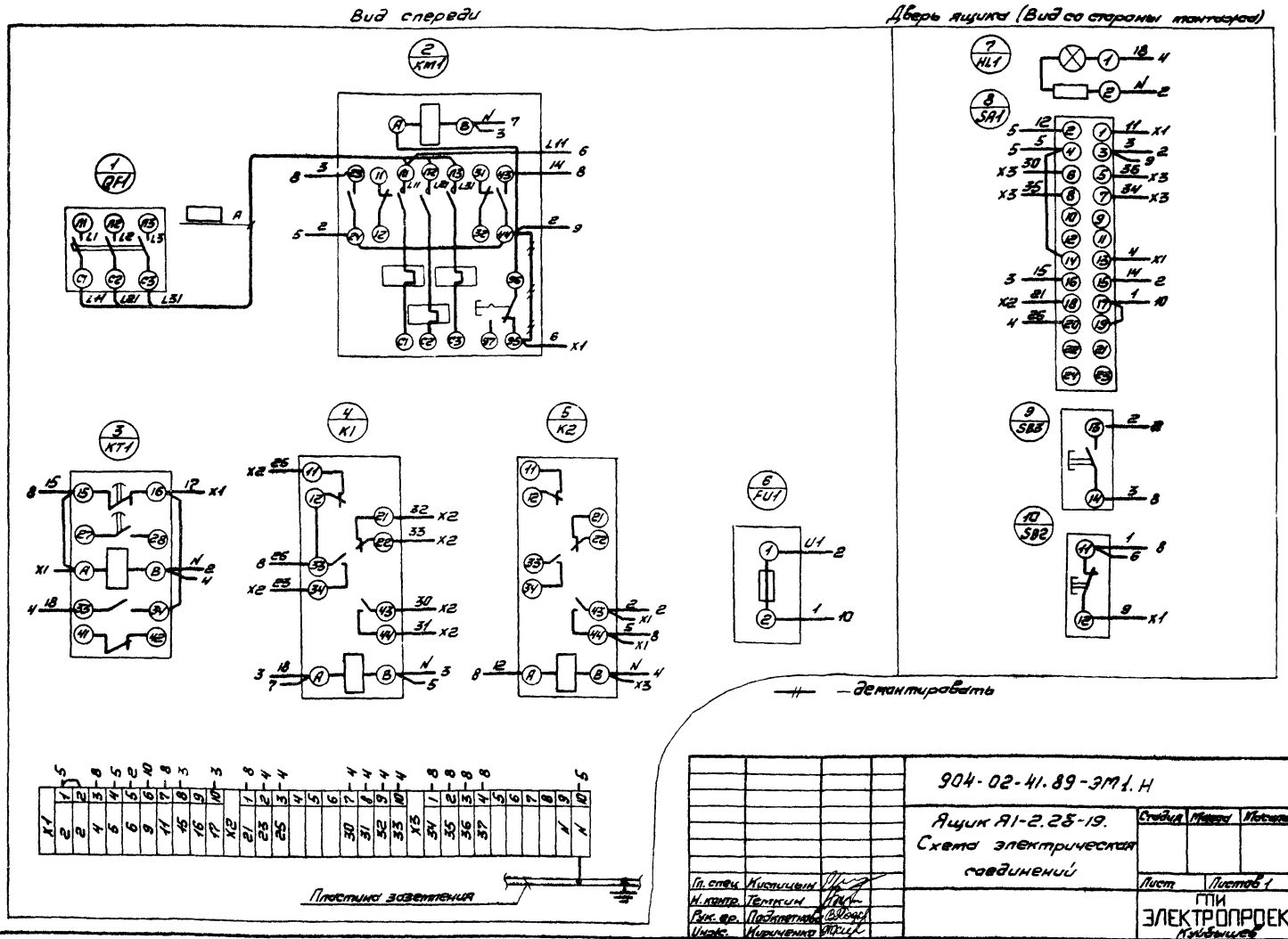

Гл. спец.	Кисицын		
Н. контр.	Темкин		
Рук. гр.	Подклетнова		
Инж.	Кириченко		

копировал Сазонова

904-02-41.89-ЭМ1.Н

Ящик А1-2.28-19. Схема электрической соединений

Стадия	Масса	Масштаб

Лист | Листов 1

ГПИ ЭЛЕКТРОПРОЕКТ Куйбышев

формат А3

Альбом 3. Часть 1

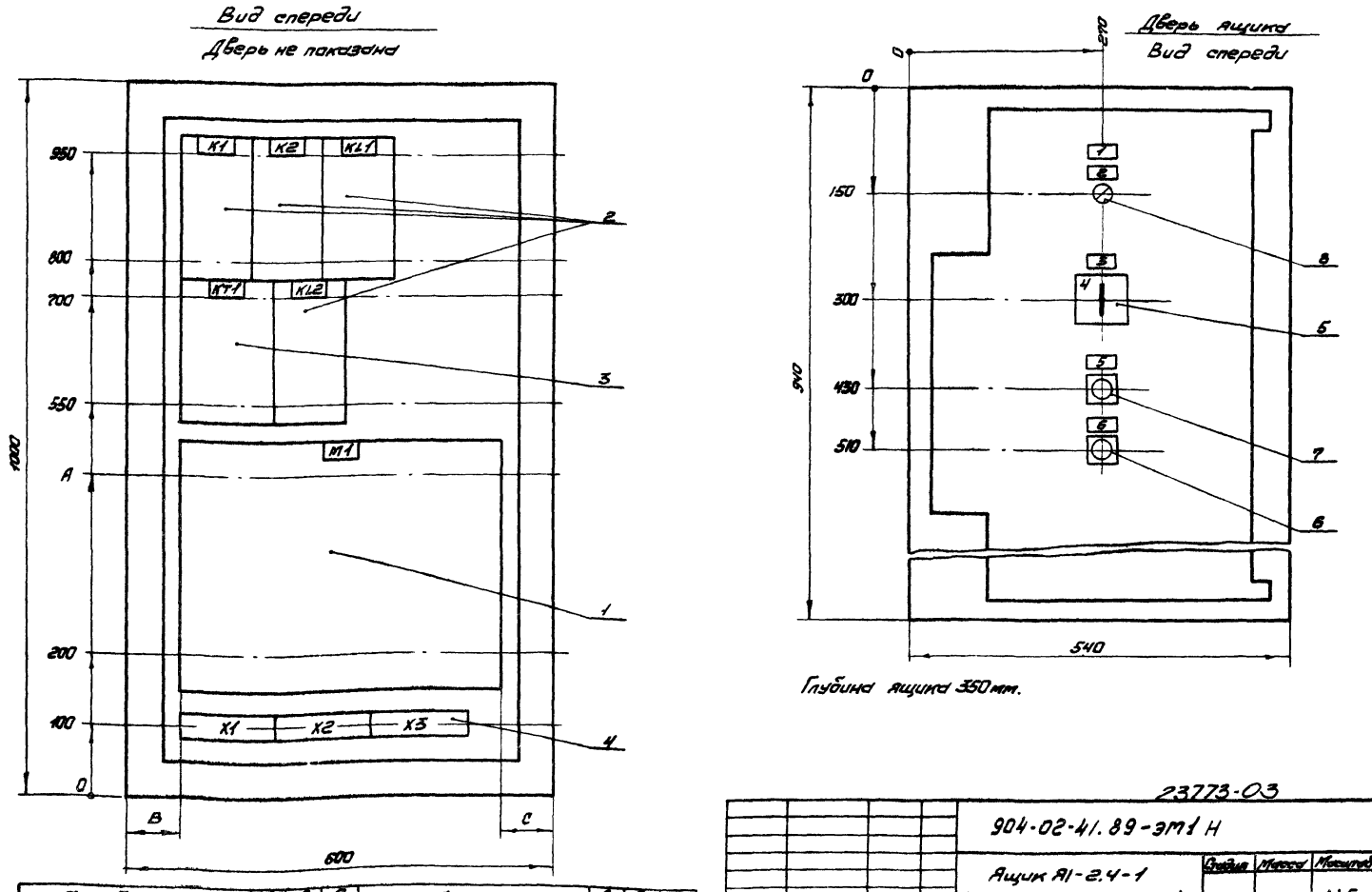

Глубина ящика 350 мм.

Тип блока	A (мм)	B (мм)	C (мм)	Тип блока	A (мм)	B (мм)	C (мм)
Б5130-1874-Б5130-3074	400	150	300	Б5130-3774	450	150	100
Б5130-3174-Б5130-3474			250	Б5130-3874-Б5130-4074		75	75
Б5130-3574, Б5130-3674	450		150				

23773-03

Гл. спец.	Кисицын		
Н. контр.	Темкин		
Рук. гр.	Подклетнова		
Инж.	Кириченко		

904-02-41.89-ЭМ1 Н

Ящик А1-2.4-1 (А1-2.4-2 - А1-2.4-17). Чертеж общего вида

Стадия	Масса	Масштаб
		1:5

Лист | Листов 1

ГПИ ЭЛЕКТРОПРОЕКТ Куйбышев

Альбом 3. Часть 1

Формат	Зона	Поз.	Обозначение	Наименование	Кол.	Примечание
				Документация		
				Чертеж общего вида		
				Схема электрическая соединений		
				Перечень надписей		
				Сборочные единицы		
		1		Блок БС130-[ ]-УХЛ4	1	М1
				Н1 1		
				Реле		
		2		ПЭ-37-22УЗ И-220В	4	К1, К2
				50Гц		KL1, KL2
		3		РКВМ-43-122 УХЛ4	1	КТ1
				И220В 50Гц		
		4		Блок зажимов		
				БВ2Ч-4П25-8/ВУЗ-10	3	Х1-Х3
				HS1 1		
		5		Переключатель	1	SA1
				ПКУЗ-12-С5008 УЗ		
				Выключатели		

Инв.№ подл. | Подпись и дата | Взам. инв.№

904-02-41.89-ЭМ1.Н

Гл.спец.	Кистинин		
Н.контр.	Темкин		
Рук.гр.	Подметков		
Инженер	Кириченко		

Ящик А1-2.4-1(А1-2.4-2--А1-2.4-17) Техническое данные аппаратов.

Стадия	Лист	Листов
	1	2

ГПИ ЭЛЕКТРОПРОЕКТ Куйбышев

Копировал Сазонова | Формат А4

Альбом 3. Часть 1

Формат	Зона	Поз.	Обозначение	Наименование	Кол.	Примечание
		6		КЕ0113-Писпанн. 5 красн.	1	SB2
		7		КЕ0139-Писпанн. 4 черн.	1	SB3
		8		Арматура	1	HL1
				АС1201ЗУ2 И 220В		

Инв.№ подл. | Подпись и дата | Взам. инв.№

904-02-41.89-ЭМ1.Н

Лист 2

Копировал Сазонова | Формат А4

Альбом 3. Часть 1

Позиция	Надпись	Поз. обозначение	Место надписи	Текст	Кол.	Шрифт	Заметки
				Панель			
			Табличка	М1	1		
			То же	К1	1		
			— " —	К2	1		
			— " —	KL1	1		
			— " —	КТ1	1		
			— " —	KL2	1		
				Дверь			
	1		Табличка	Вентсистема [ ]	1		
	2	HL1	То же	Работа системы	1		
	3	SA1	— " —	Избиратель управления	1		
	4	SA1	На ключе	Тест 8 _ Опр 1 _ Дист 2	1		
	5	SB3	Табличка	Пуск	1		
	6	SB2	То же	Стоп	1		

Инв.№ подл. | Подпись и дата | Взам. инв.№

904-02-41.89-ЭМ1.Н

Гл.спец.	Кистинин		
Н.контр.	Темкин		
Рук.гр.	Подметков		
Инженер	Кириченко		

Шкаф Ш1-2.4-18. Перечень надписей

Стадия	Лист	Листов
	1	1

ГПИ ЭЛЕКТРОПРОЕКТ Куйбышев

Копировал Сазонова | Формат А4

Альбом 3. Часть 1

Позиция	Надпись	Поз. обозначение	Место надписи	Текст	Кол.	Шрифт	Заметки
				Панель			
	1		Табличка	QF1- Ввод ~ 380В	1		
			То же	КМ1	1		
			— " —	КТ1	1		
			— " —	FU1	1		
			— " —	К1	1		
			— " —	К2	1		
			— " —	KL1	1		
			— " —	KL2	1		
				Дверь			
	2		Табличка	[ ] А. Вентсистема [ ]	1		
	3	HL1	То же	Работа системы	1		
	4	SA1		Избиратель управления	1		
	5	SA1	На ключе	Тест 8 Опр 1 Дист 2	1		
	6	SB3	Табличка	Пуск	1		
	7	SB2	То же	Стоп	1		

Инв.№ подл. | Подпись и дата | Взам. инв.№

23773-03

904-02-41.89-ЭМ1.Н

Гл.спец.	Кистинин		
Н.контр.	Темкин		
Рук.гр.	Подметков		
Инженер	Кириченко		

Ящик А1-2.4-19. Перечень надписей

Стадия	Лист	Листов
	1	1

ГПИ ЭЛЕКТРОПРОЕКТ Куйбышев

Копировал Сазонова | Формат А4

Альбом 3. Часть 1

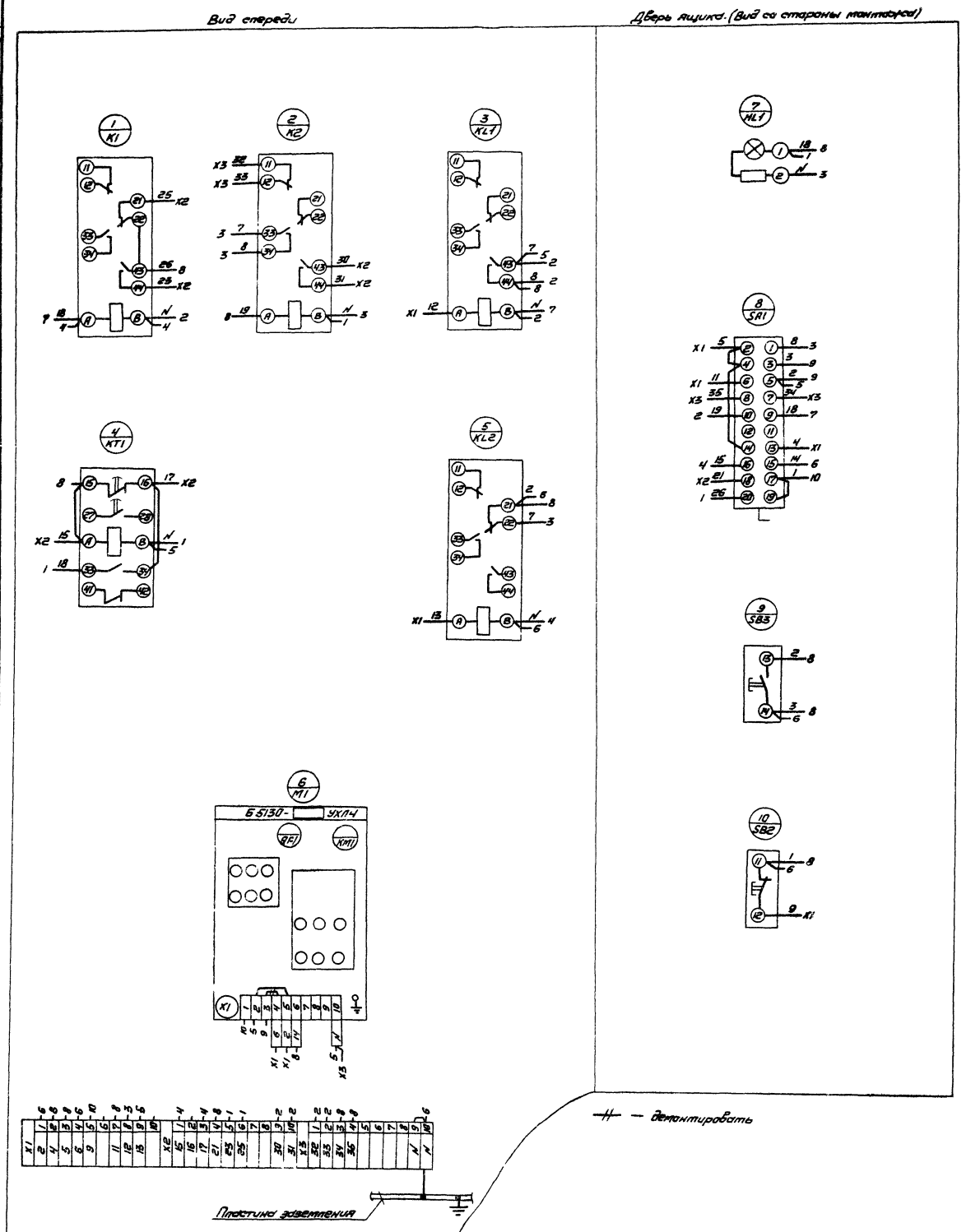

23773-03

904-02-41.89-ЭМ1.Н

Ящик А1-2.4-1 (А1-2.4-2-А1-2.4-17). Схема электрическая соединений

Гл. спец	Кисличин		
Н. контр	Темкин		
Рук. гр	Ладкетнова		
Инж.	Кириченко		

Копировал Сазонова

Стадия	Масса	Масштаб

Лист | Листов 1

ГПИ ЭЛЕКТРОПРОЕКТ Куйбышев

Формат А2

Инв. № подл. | Подпись и дата | Взам. инв. №

Альбом 3. Часть 1

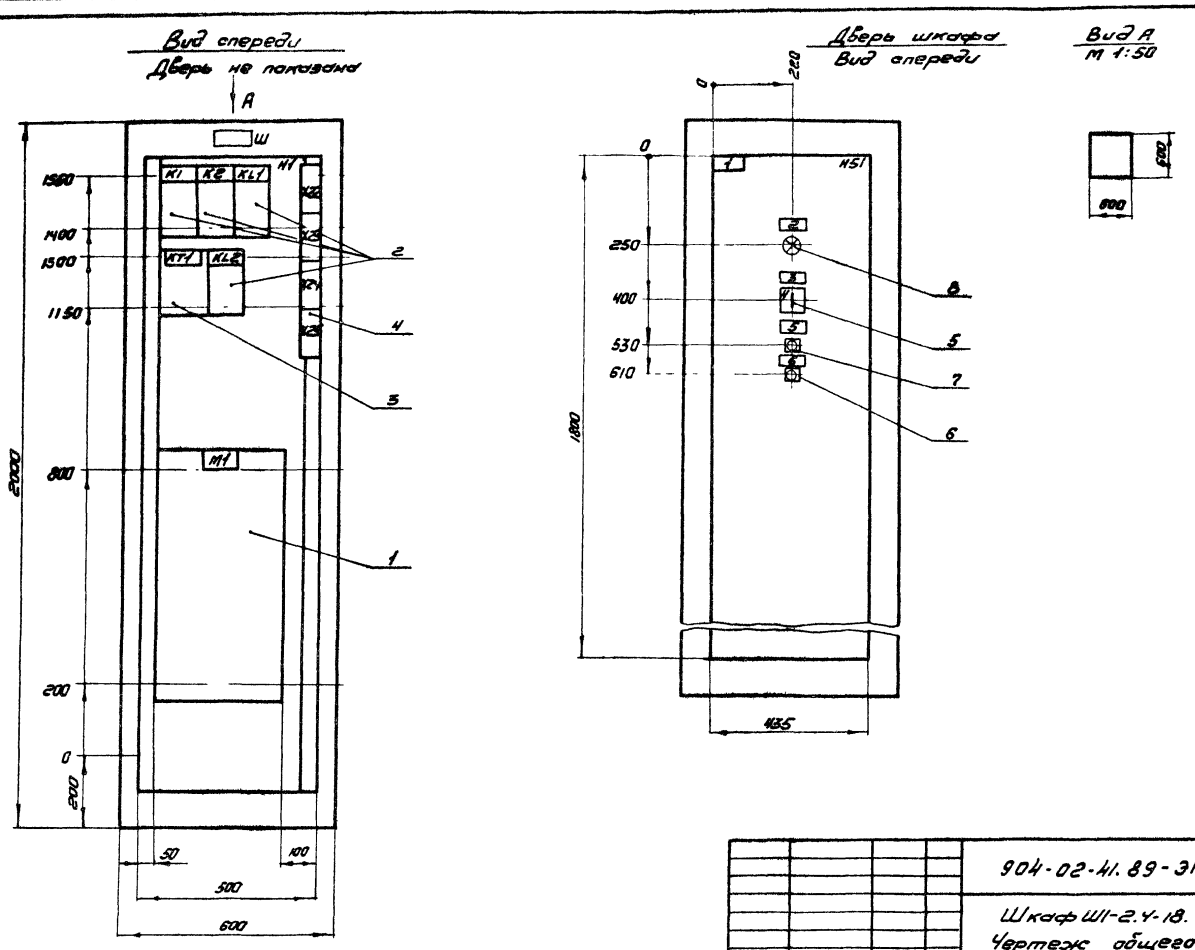

				904-02-41.89-ЭМ1.Н
				Шкаф Ш1-2.4-18. Чертеж общего вида
Гл. спец	Кислицын			
Н. контр	Темкин			
Рук. гр	Подклетнова			
Инж.	Кириченко			

Стадия | Масса | Масштаб 1:10

Лист | Листов 1

ГПИ ЭЛЕКТРОПРОЕКТ Куйбышев

формат А3

Инв. № подл. | Подпись и дата | Взам. инв. №

Альбом 3. Часть 1

Формат	Зона	Поз	Обозначение	Наименование	Кол	Примечание
				Документация		
А3				Чертеж общего вида		
А2				Схема электрическая соединений		
А4				Перечень надписей		
				Сборочные единицы		
		1		Блок Б5130-4174УХЛ4	1	М1
				Н1 1		
				Реле		
		2		ЛЭ-37-22УЗ и 220В 50Гц	4	К1, К2, КL1, КL2
		3		РКВ11-43-122 УХЛ4 и 220В 50Гц	1	КТ1
		4		Блок зажимов Б324-4П25-В/ВУЗ-10	4	Х22-Х25
				Н51 1		
		5		Переключатель ПКУЗ-12-С5008УЗ	1	SA1
				Выключатели		

				904-02-41.89-ЭМ1.Н
Гл. спец	Кислицын			Шкаф Ш1-2.4-18. Технические данные аппаратов.
Н. контр	Темкин			
Рук. гр	Подклетнова			
Инж.	Кириченко			

Стадия | Лист 1 | Листов 2

ГПИ ЭЛЕКТРОПРОЕКТ Куйбышев

Инв. № подл. | Подпись и дата | Взам. инв. №

Альбом 3. Часть 1

Формат	Зона	Поз	Обозначение	Наименование	Кол	Примечание
		6		КЕ011УЗ-П исполн. 5 красн	1	SB2
		7		КЕ011УЗ-П исполн. 4 черн	1	SB3
		8		Арматура АС12013У2 и 220В	1	HL1

23773-03

904-02-41.89-ЭМ1 Н

Лист 2

формат А4

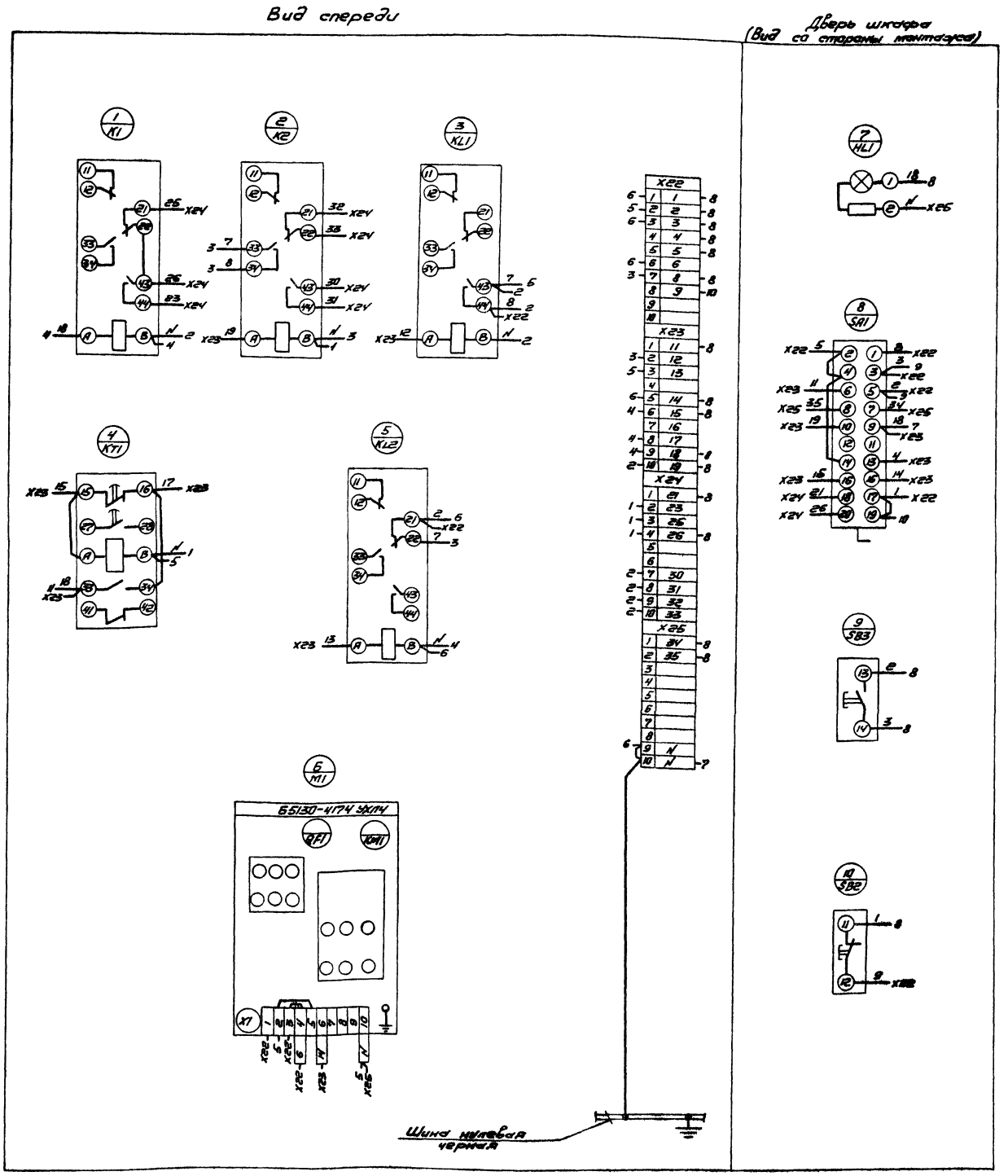

— демонтировать

23773-03

Гл.спец.	Кисицын		
Н.контр.	Темкин		
Рук.гр.	Подкопаева		
Инж.	Кириченко		

Копировал Сазонова

904-02-41.89-ЭМ1.Н

Шкаф Ш1-2.4-18.
Схема электрическая соединений

Стадия	Масса	Масштаб

Лист | Листов 1

ГПИ ЭЛЕКТРОПРОЕКТ
Куйбышев
Формат А2

Вид спереди
Дверь не показана

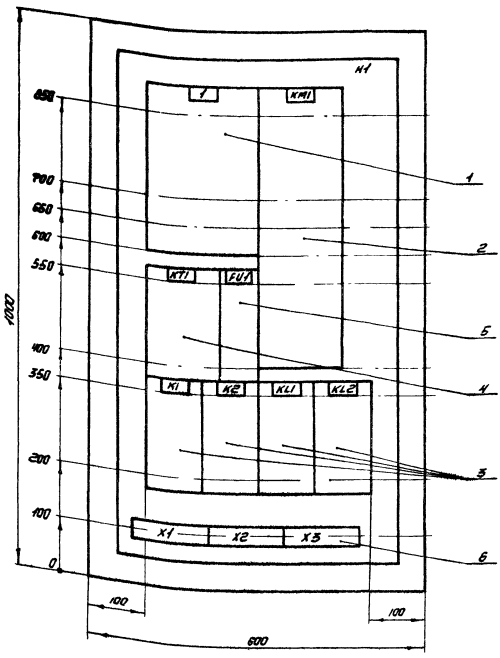

Дверь ящика
Вид спереди

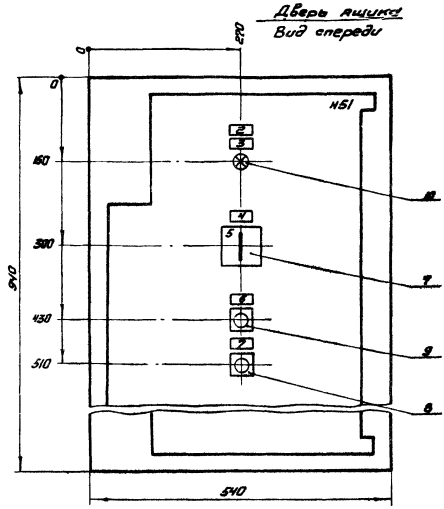

Глубина ящика 350мм.

				904-02-41.89-ЭМ1.Н	
				Ящик А1-2.4-19. Чертеж общего вида	Стадия: — Масса: — Масштаб: 1:5
Гл. спец.	Кисчуын				Лист — Листов 1
Н. контр.	Тетюхин				ГПИ ЭЛЕКТРОПРОЕКТ Калининград
Рук. гр.	Подметалов				
Инж.	Кириченко				

Копировал Сабанеева — Формат А3

Альбом 3. Часть 1

Формат	Зона	Поз.	Обозначение	Наименование	Кол.	Примечание
				Документация		
				Чертеж общего вида		
				Схема электрическая соединений		
				Перечень надписей		
				Сборочные единицы		
		1		H1	1	
				Выключатель	1	QF1
				АЕ2065-100-00У3Б		
		2		U=380 50Гц Ір=□ 12Ж		
				Привод ПМА-6202 УХЛ4	1	KM1
				Вк-25Др U=220 50Гц Ір=□А		
		3		Реле		
				РЭ-37-22У3	4	K1, K2
		4		U=220В 50Гц		KL1, KL2
				РКВ11-43-122 УХЛ4	1	KT1
		5		U=220В 50Гц		
				Предохранитель ПРС6У3-П	1	FU1
		6		с ПВД1-6У3		
				Блок зажимов	3	X1-X3
				6324-4П25-8/8У3-10		

				904-02-41.89-ЭМ1.Н	
				Ящик А1-2.4-19. Техническое данные аппаратов	Стадия: — Лист 1 Листов 2
Гл. спец.	Кисчуын				ГПИ ЭЛЕКТРОПРОЕКТ Калининград
Н. контр.	Тетюхин				
Рук. гр.	Подметалов				
Инж.	Кириченко				

Копировал Сабанеева

Альбом 3. Часть 1

Формат	Зона	Поз.	Обозначение	Наименование	Кол.	Примечание
				H51 1		
		7		Переключатель	1	SA1
				ПКУ3-12-С500У3		
				Выключатели		
		8		КЕ011У3-П исполн. 5 красн	1	SB2
		9		КЕ011У3-П исполн. 4 черн	1	SB3
		10		Арматура	1	HL1
				АС120/13У2 U=220В		

23773-03

				904-02-41.89-ЭМ1.Н	Лист 2

Инв. № подл. | Подпись и дата | Взам. инв. №

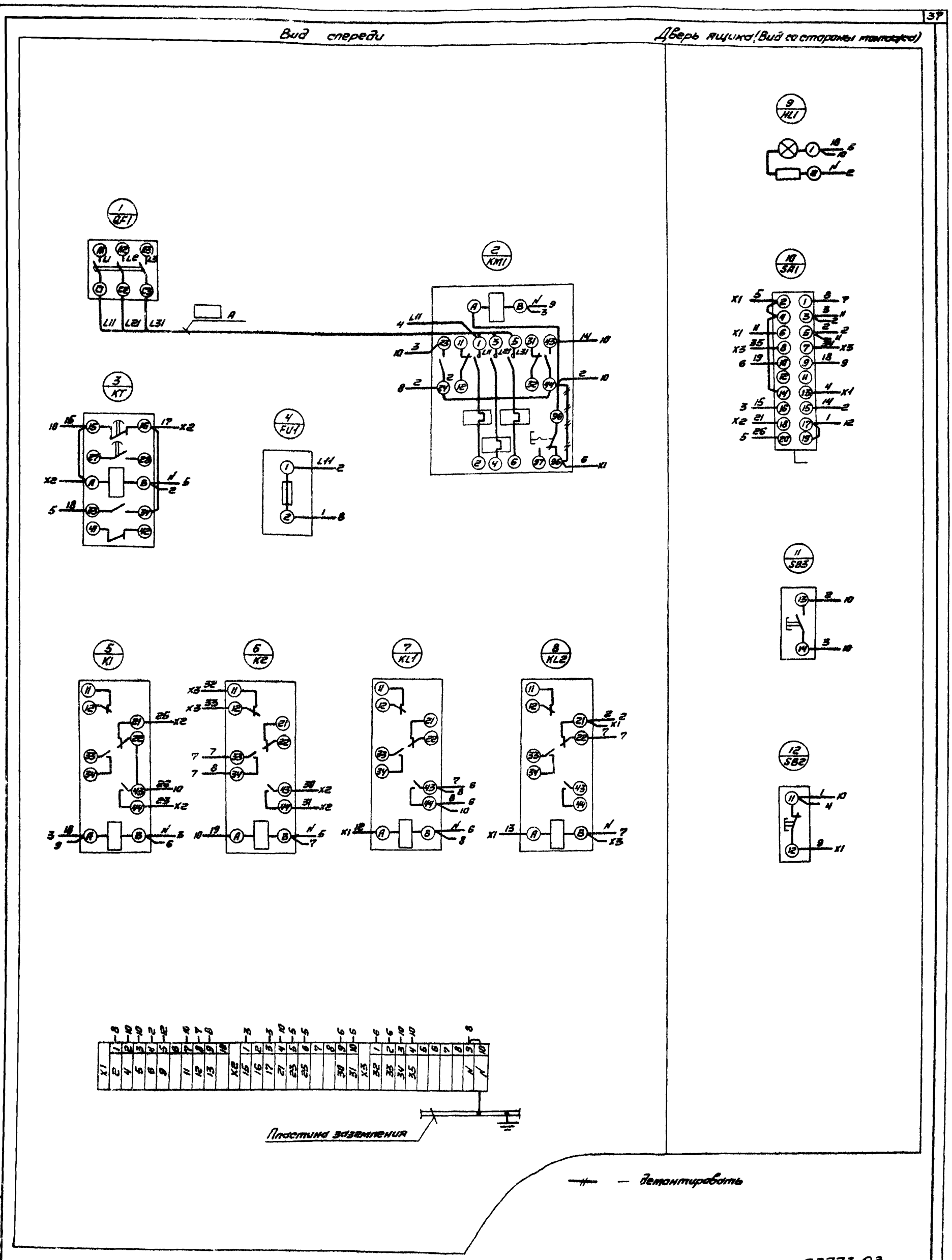

23773-03

904-02-41.89-ЭМ1.Н

Ящик А1-2.4-19.
Схема электрическая соединений

Гл.спец.	Кислицын	
Н.контр.	Темкин	
Рук.гр.	Подкетнова	
Инж.	Кириченко	

Лист | Листов 1

ГПИ ЭЛЕКТРОПРОЕКТ Куйбышев

Формат А2

Инв.№ подл. | Подпись и дата | Взам. инв.№

Альбом 3. Часть 1

Вид спереди
Дверь не показана

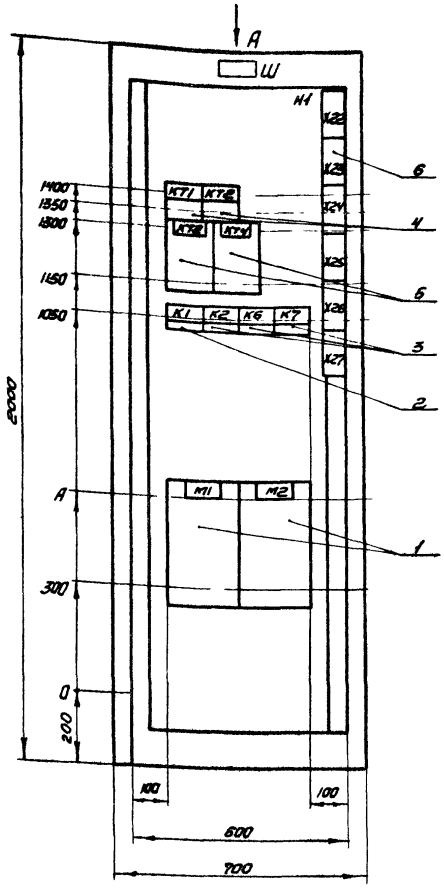

Дверь шкафа
Вид спереди

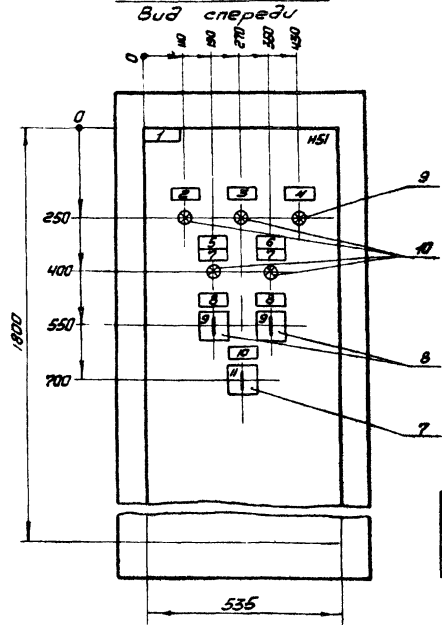

Вид А
М 1:50

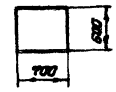

Тип блока	А (мм)
Б5130-1874 - Б5130-3074	500
Б5130-3174 - Б5130-3474	550

Гл. спец.	Кислицын		
Н. контр.	Темкин		
Рук. гр.	Подклетнова		
Инж.	Кириченко		

Копировал Сазонова

904-02-41.89-ЭМ1 Н

Шкаф Ш1-3.1-1 (Ш1-3.1-2-Ш1-3.1-11) Чертеж общего вида.

Стадия	Масса	Масштаб
		1:10

Лист | Листов 1

ГПИ ЭЛЕКТРОПРОЕКТ Куйбышев

формат А3

Инв. № подл. | Подпись и дата | Взам. инв. №

Альбом 3. Часть 1

Вид спереди
Дверь не показана.

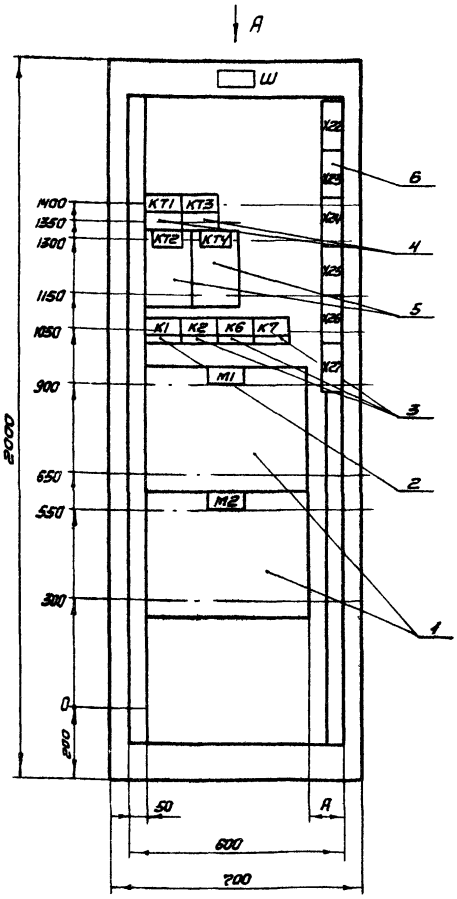

Дверь шкафа
Вид спереди

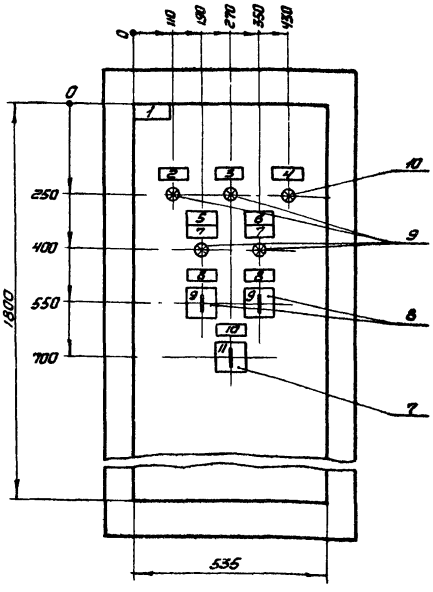

Вид А
М 1:50

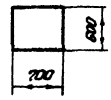

Тип блока	А (мм)
Б5130-3574 - Б5130-3774	150
Б5130-3874 - Б5130-4074	100

23773-03

Гл. спец.	Кислицын		
Н. контр.	Темкин		
Рук. гр.	Подклетнова		
Инж.	Кириченко		

Копировал Сазонова

904-02-41.89-ЭМ1.Н

Шкаф Ш1-3.1-12 (Ш1-3.1-13-Ш1-3.1-17). Чертеж общего вида.

Стадия	Масса	Масштаб
		1:10

Лист | Листов 1

ГПИ ЭЛЕКТРОПРОЕКТ Куйбышев

Инв. № подл. | Подпись и дата | Взам. инв. №

Альбом 3. Часть 1

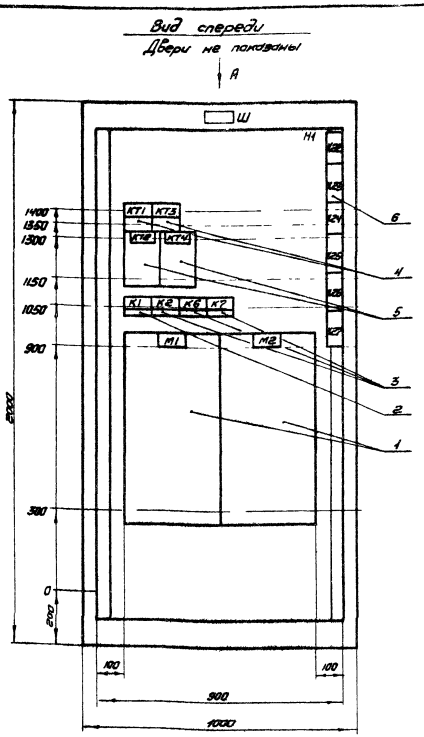

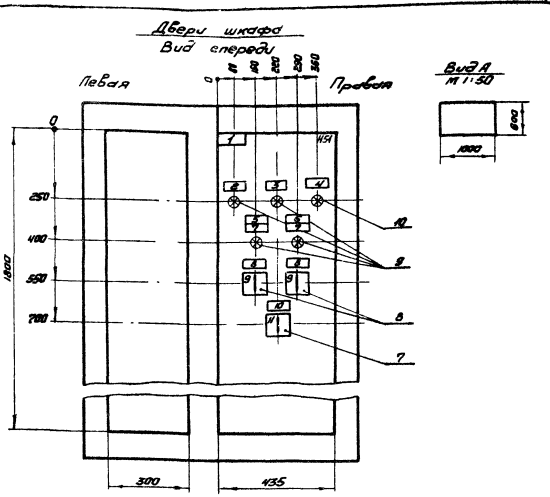

				904-02-41.89-ЭМ1.Н
				Шкаф Ш1-3.1-18. Чертеж общего вида.
Гл.спец.	Кистицын			
Н.контр.	Темкин			
Рук.гр.	Подлетенко			
Инж.	Кириченко			

Стадия | Масса | Масштаб: 1:10

Лист | Листов 1

ГПИ ЭЛЕКТРОПРОЕКТ Куйбышев

копировал Сазонова

формат А3

Альбом 3. Часть 1

Формат	Зона	Поз.	Обозначение	Наименование	Кол	Примечание
				Документация		
А3				Чертеж общего вида		
А2				Схема электрическая соединений		
А4				Перечень надписей		
				Сборочные единицы		
		1		Блок Б5130-[ ] УХЛ4	2	М1, М2
				Н1 1		
				Реле		
		2		ПЭ-37-22У3 И220В 50Гц	1	К1
		3		ПЭ-37-42У3 И220В 50Гц	3	К2, К6, К7
		4		ВЛ-55УХЛ4 в.в. 1-10С	2	КТ1, КТ3
				И220В, 50Гц		
		5		РКВ11-33-122УХЛ4 И220В 50Гц	2	КТ2, КТ4
		6		Блок зажимов	6	Х22-Х27
				Б324-4П25-В/ВУ3-10		
				Н51 1		
				Переключатели		
		7		ПКУ3-12-А0108У3	1	SA2

				904-02-41.89-ЭМ1.Н
Гл.спец.	Кистицын			Шкаф Ш1-3.1 (Ш1-3.1-2-Ш1-3.1-18) Технические данные аппаратов
Н.контр.	Темкин			
Рук.гр.	Подлетенко			
Инж.	Кириченко			

Стадия | Лист 1 | Листов 2

ГПИ ЭЛЕКТРОПРОЕКТ Куйбышев

копировал Сазонова

формат А4

Альбом 3. Часть 1

Формат	Зона	Поз.	Обозначение	Наименование	Кол	Примечание
		8		ПКУ3-12-С5008У3	2	SA3, SA4
				Арматура		
		9		АС12013У2 И220В	4	HL1, HL3, HL5
		10		АС12011У2 И220В	1	HL2

23773-03

904-02-41.89-ЭМ1.Н

Лист 2

копировал Сазонова

формат А4

Альбом 3 Часть 1

Панель	Надпись	Позиционное Обозначение	Место надписи	Текст	Кол.	Шрифт	Заготовка
				Панель			
			Табличка	М1	1		
			То же	М2	1		
			—"—	КТ1	1		
			—"—	КТ3	1		
			—"—	КТ2	1		
			—"—	КТ4	1		
			—"—	К1	1		
			—"—	К2	1		
			—"—	К6	1		
			—"—	К7	1		
				Дверь			
	1		Табличка	Вентсистема	1		
	2	HL3	То же	Готовность к работе	1		
	3	HL1	—"—	Работа вентсистемы	1		
	4	HL2	—"—	Работа резервного вентилятора	1		
	5		—"—	Вентилятор №1	1		
	6		—"—	Вентилятор №2	1		
	7	HL4, HL5	—"—	Работа	2		

Инв.№ подл. | Подпись и дата | Взам.инв.№

Гл.спец.	Кисилыин		
Н.контр.	Темкин		
Рук.гр.	Подклетнова		
Инж.	Кириченко		

904-02-41.89-ЭМ1.Н

Шкаф Ш1-3.1-1 (Ш1-3.1-2 – Ш1-3.1-18).
Перечень надписей

Стадия	Лист	Листов
	1	2

ГПИ ЭЛЕКТРОПРОЕКТ Куйбышев

копировал Сазанова — формат А4

Альбом 3 Часть 1

Панель	Надпись	Позиционное Обозначение	Место надписи	Текст	Кол.	Шрифт	Заготовка
	8	SA3, SA4	Табличка	Избиратель режима	2		
	9	SA3, SA4	На ключе	Арез^{8} - Опр^{1} - Араб^{2}	2		
	10	SA2	Табличка	Местное управление	1		
	11	SA2	На ключе	Откл^{8} – О^{1} – Вкл^{2}	1		

Инв.№ подл. | Подпись и дата | Взам.инв.№

904-02-41.89-ЭМ1.Н

Лист 2

копировал Сазанова — формат А4

Альбом 3 Часть 1

Вид спереди
Дверь не показана

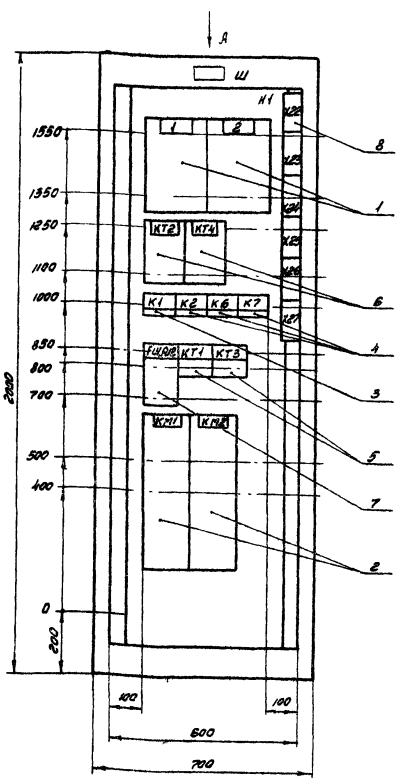

Дверь шкафа
Вид спереди

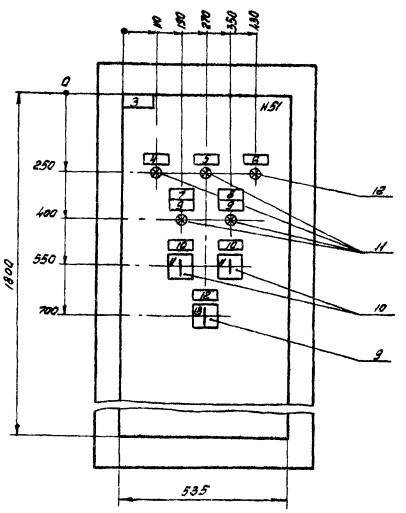

Вид А
М1:50

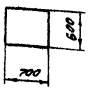

23773-03

904-02-41.89-ЭМ1.Н

Шкаф Ш1-3.1-19.
Чертеж общего вида

Стадия	Масса	Масштаб
		1:10

Гл.спец.	Кисилыин		
Н.контр.	Темкин		
Рук.гр.	Подклетнова		
Инж.	Ченко		

Лист | Листов 1

ГПИ ЭЛЕКТРОПРОЕКТ Куйбышев

Инв.№ подл. | Подпись и дата | Взам.инв.№

Альбом 3. Часть 1

Формат	Зона	Поз.	Обозначение	Наименование	Кол.	Примечание
				Документация		
А3				Чертеж общего вида		
А2				Схема электрическая соединений		
А4				Перечень надписей		
				Сборочные единицы		
				Н1 1		
		1		Выключатель	2	QF1, QF2
				АЕ2066-100-00У3Б		
				U660В 50Гц Jр ☐ А 12Jн		
		2		Пускатель ПМА-6202 УХЛ4	2	КМ1, КМ2
				В.К. 2з.2р. U220В 50Гц J ☐ А		
				Реле		
		3		ПЭ-37-22У3	1	К1
				U220В 50Гц		
		4		ПЭ-37-42У3	3	К2, К6, К7
				U220В 50Гц		
		5		ВЛ-55 УХЛ4 в.в.1-10с	2	КТ1, КТ3
				U220В 50Гц		
		6		РКВ11-33-122 УХЛ4	2	КТ2, КТ4
				U220В 50Гц		

Взам. инв. №

Подпись и дата

Инв. № подл.

904-02-41.89-ЭМ1.Н

Гл. спец.	Кислицын	
Н. контр.	Темкин	
Рук. гр.	Подклетнова	
Инж.	Кириченко	

Шкаф Ш1-31-19
Технические данные аппаратов

Стадия	Лист	Листов
	1	2

ГПИ ЭЛЕКТРОПРОЕКТ Куйбышев

копировал Сазонова

формат А4

Альбом 3. Часть 1

Формат	Зона	Поз.	Обозначение	Наименование	Кол.	Примечание
		7		Предохранитель ПРС6У3-п	2	FU1, FU2
				с ПВД1-6У3		
		8		Блок зажимов	6	Х22-Х27
				Б324-4П25-В/ВУ3-10		
				Н51 1		
				Переключатели		
		9		ПКУ3-12-А0108У3	1	SA2
		10		ПКУ3-12-С5008У3	2	SA3, SA4
				Арматура		
		11		АС120 13У2 U220В	4	HL1, HL3-HL5
		12		АС12011У2 U220В	1	HL2

Взам. инв. №

Подпись и дата

Инв. № подл.

904-02-41.89-ЭМ1.Н

Лист 2

Альбом 3. Часть 1

Панель	Надпись	Позиционное обозначение	Место надписи	Текст	Кол.	Вид шрифта	Заготовка
				Панель			
	1		Табличка	QF1- Ввод N1 ~ 380В	1		
	2		То же	QF2- Ввод N2 ~ 380В	1		
			— " —	КТ1	1		
			— " —	КТ4	1		
			— " —	К1	1		
			— " —	К2	1		
			— " —	К6	1		
			— " —	К7	1		
			— " —	FU1, FU2	1		
			— " —	КТ1	1		
			— " —	КТ3	1		
			— " —	КМ1	1		
			— " —	КМ2	1		
				Дверь			
	3		Табличка	Вентсистема ☐	1		
	4	HL3	То же	Готовность к работе	1		
	5	HL1	— " —	Работа вентсистемы	1		
	6	HL2	— " —	Работа резервного вентилятора	1		

Взам. инв. №

Подпись и дата

Инв. № подл.

904-02-41.89-ЭМ1.Н

Гл. спец.	Кислицын	
Н. контр.	Темкин	
Рук. гр.	Подклетнова	
Инж.	Кириченко	

Шкаф Ш1-31-19.
Перечень надписей

Стадия	Лист	Листов
	1	2

ГПИ ЭЛЕКТРОПРОЕКТ Куйбышев

копировал Сазонова

формат А4

Альбом 3. Часть 1

Панель	Надпись	Позиционное обозначение	Место надписи	Текст	Кол.	Вид шрифта	Заготовка
	7		Табличка	Вентилятор N1	1		
	8		То же	Вентилятор N2	1		
	9	HL4, HL5	— " —	Работа	2		
	10	SA3, SA4	— " —	Избиратель режима	2		
	11	SA3, SA4	На ключе	Арез^{8} - Опр^{1} - Араб^{2}	2		
	12	SA2	Табличка	Местное управление	1		
	13	SA2	На ключе	Откл^{8} - О^{1} - Вкл^{2}	1		

Взам. инв. №

Подпись и дата

Инв. № подл.

23773-03

904-02-41.89-ЭМ1.Н

Лист 2

копировал Сазонова

формат А4

Альбом 3. Часть 1

Дверь шкафа (Вид со стороны монтажа)

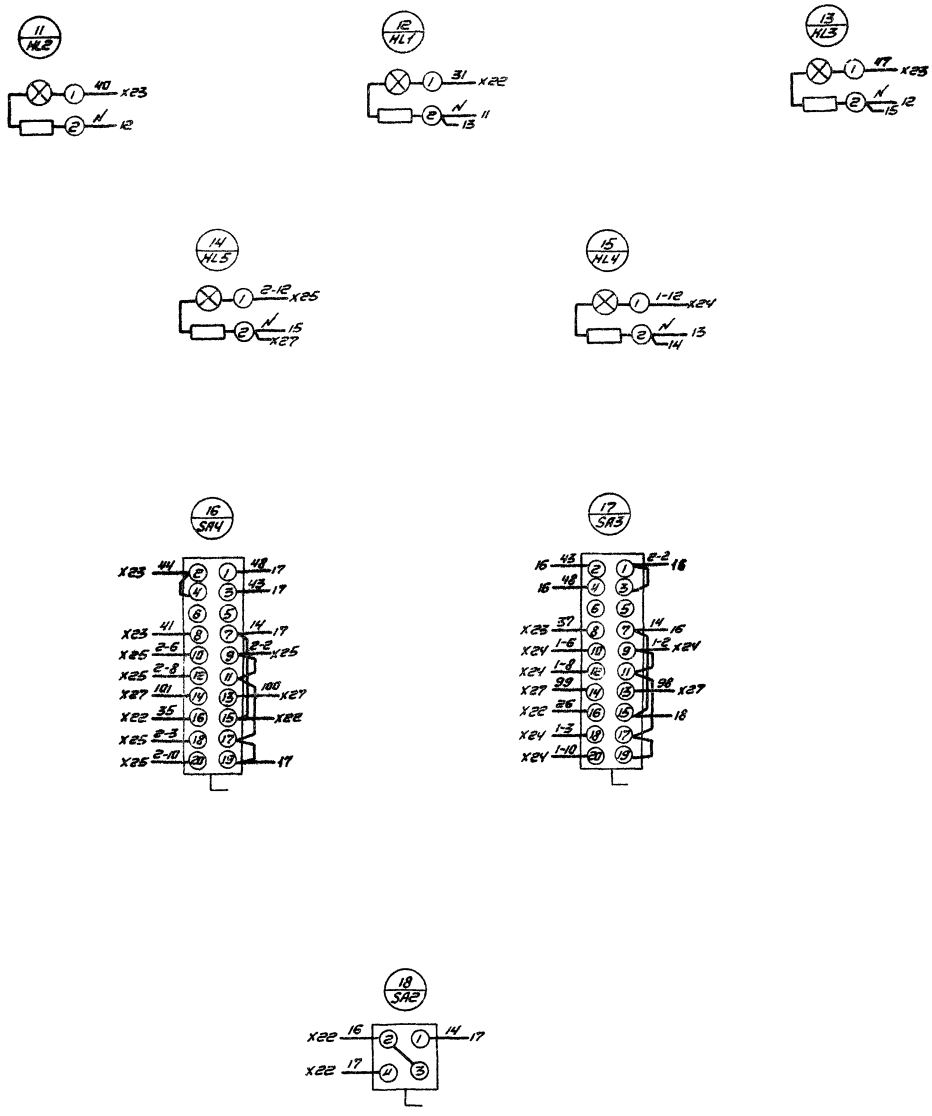

Линия отреза. Подклеить к листу 2

Инв. № подл.	Подпись и дата	Взам. инв. №

23773-03

904-02-41.89-ЭМ1.Н

Шкаф Ш1-3.1-1 (Ш1-3.1-2 - Ш1-3.1-11, Ш1-3.1-18). Схема электрическая соединений

Гл. спец.	Кислицын	
Н. контр.	Темкин	
Рук. гр.	Подклетнова	
Инж.	Кириченко	

копировал Сазанова

Стадия	Масса	Масштаб

Лист 1 Листов 2

ГПИ ЭЛЕКТРОПРОЕКТ Куйбышев

Альбом 3. Часть 1

Вид спереди

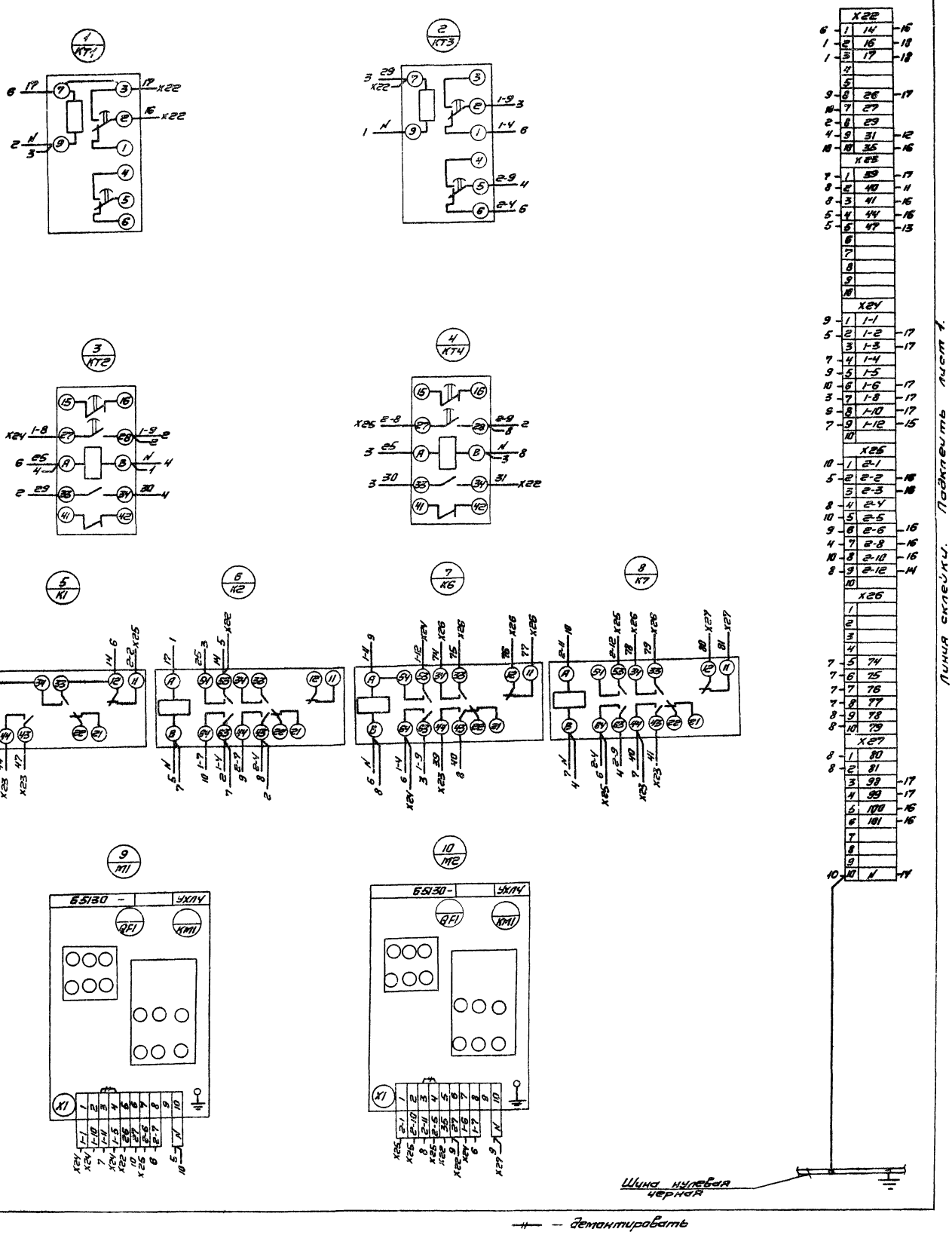

— демонтировать

23773-03

904-02-41.89-ЭМ1.Н

Лист 2

копировал Сазонова

формат А2

Альбом 3. Часть 1

Дверь шкафа (Вид со стороны монтажа)

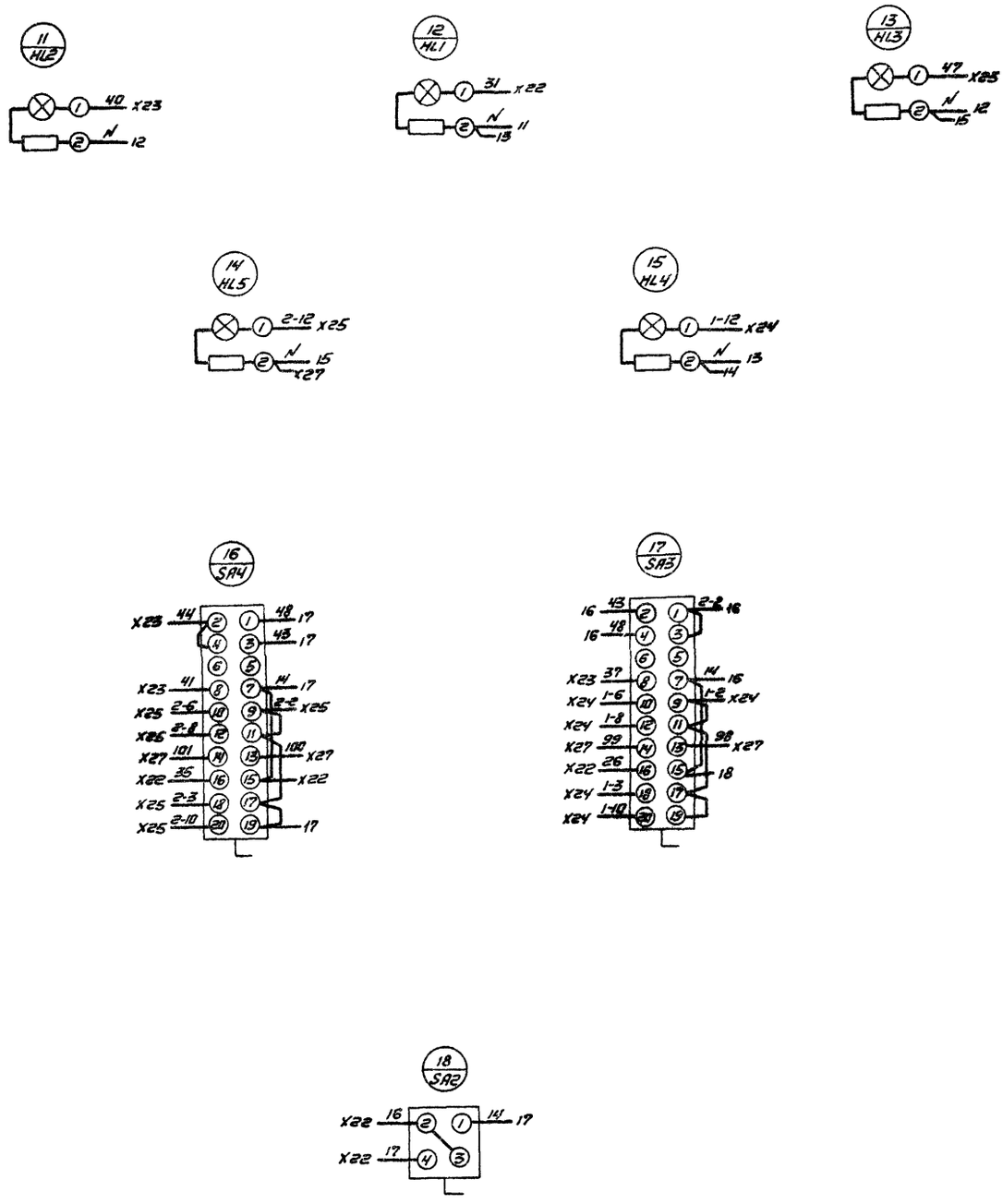

Линия отреза. Подлежит к листу 2

23773-03

				904-02-41.89-ЭМ1. Н			
				Шкаф Ш1-3.1-12 (Ш1-3.1-13-Ш1-3.1-17). Схема электрическая соединений	Стадия	Масса	Масштаб
Гл.спец	Кисличын				Лист 1	Листов 2	
Н.контр.	Темкин				ГПИ ЭЛЕКТРОПРОЕКТ Куйбышев		
Рук.гр.	Подклетнов						
Инж.	Кириченко						

Подпись и дата | Взам. инв. №

Альбом 3. Часть 1

Вид спереди

1 / КТ1

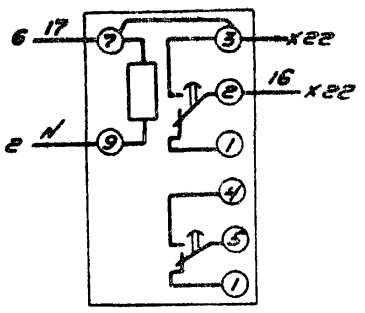

2 / КТ3

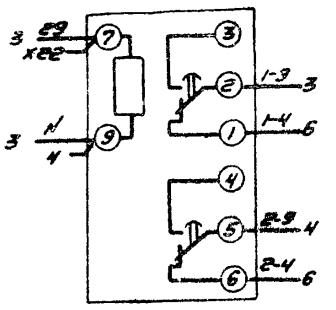

3 / КТ2

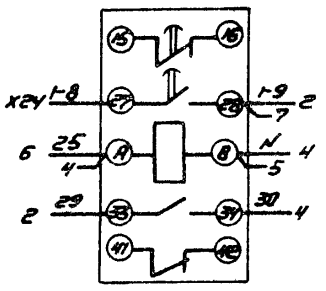

4 / КТ4

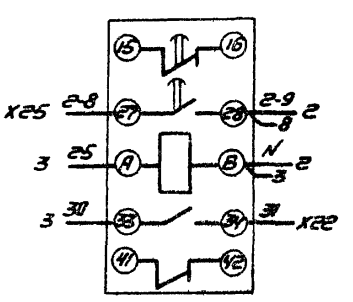

5 / К1

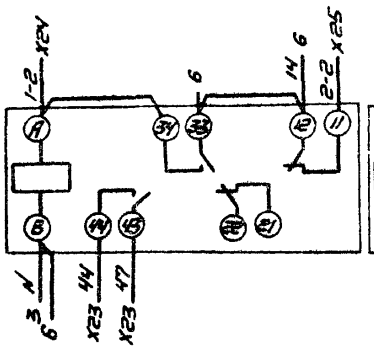

6 / К2

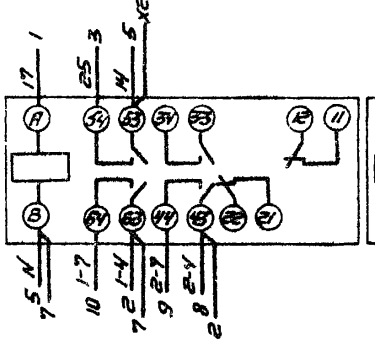

7 / К6

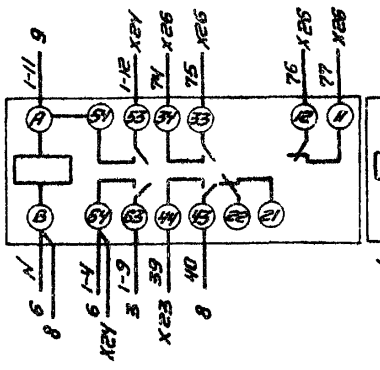

8 / К7

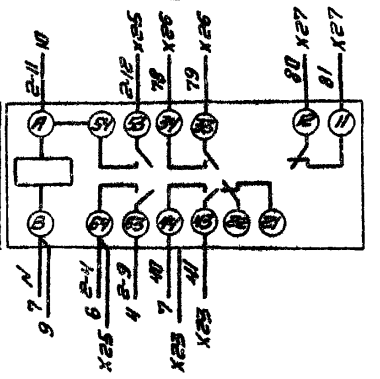

9 / М1

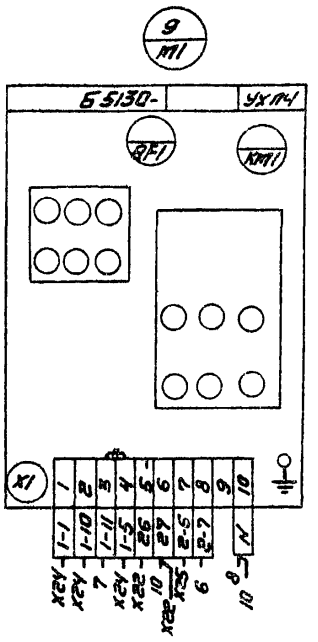

10 / М2

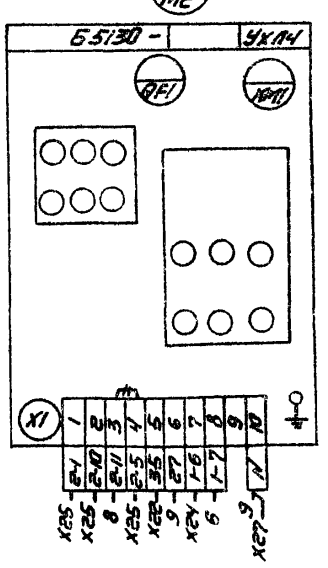

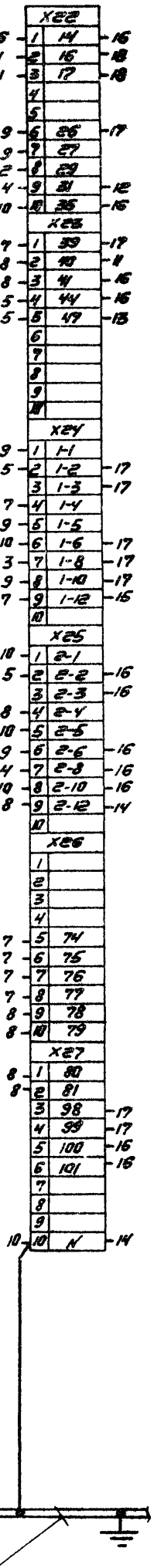

Шина нулевая
черная

— // — — демонтировать.

Инв.№ подл. | Подпись и дата | Взам.инв.№

23773-03

Альбом 3. Часть 1

Дверь шкафа (Вид со стороны монтажа)

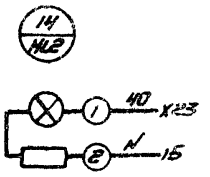

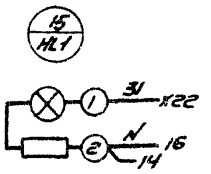

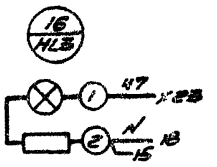

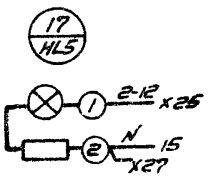

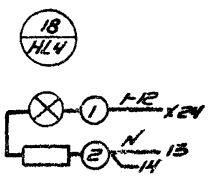

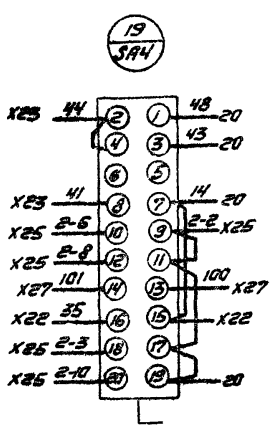

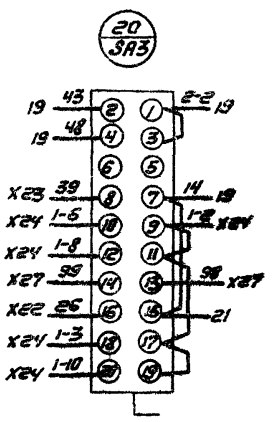

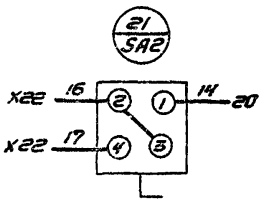

Линия отрезо. Подключить к листу 2

Инв. № подл. | Подпись и дата | Взам. инв. №

23773-03

904-02-41.89-3М1.Н

Шкаф Ш1-3.1-19.
Схема электрическая соединений

Гл. спец.	Кислицын		
Н. контр.	Тепкин		
Рук. гр.	Подкметнова		
Инж.			

Стадия	Масса	Масштаб
Лист 1	Листов 2	

ГПИ ЭЛЕКТРОПРОЕКТ Куйбышев

Формат А2

Альбом 8. Часть 1

Вид спереди

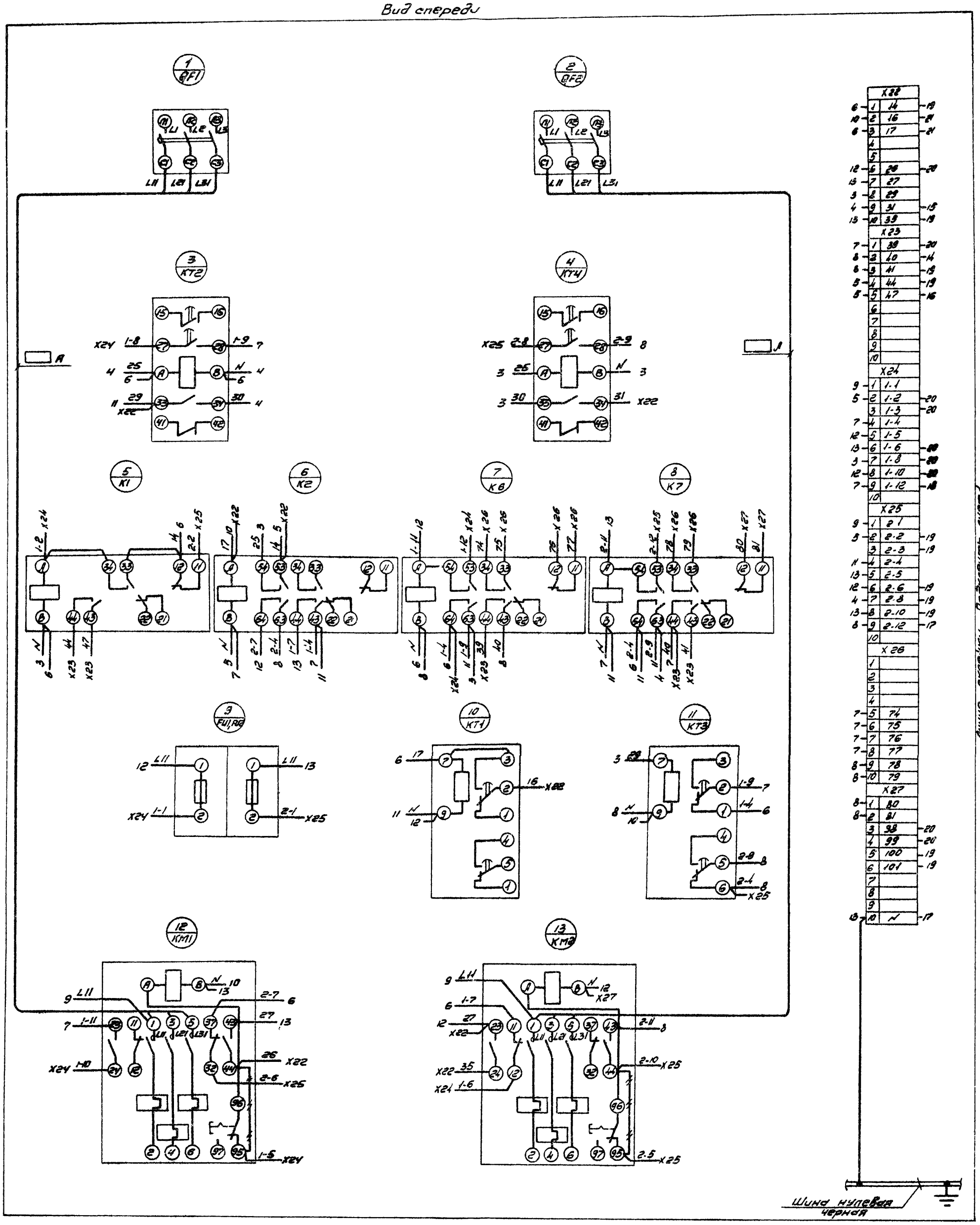

— демонтировать

23773-03

904-02-41.89-ЭМ1.Н

Лист 2

Подпись и дата | Взам. инв. №

Альбом 3. Часть 1

Вид спереди
Дверь не показана

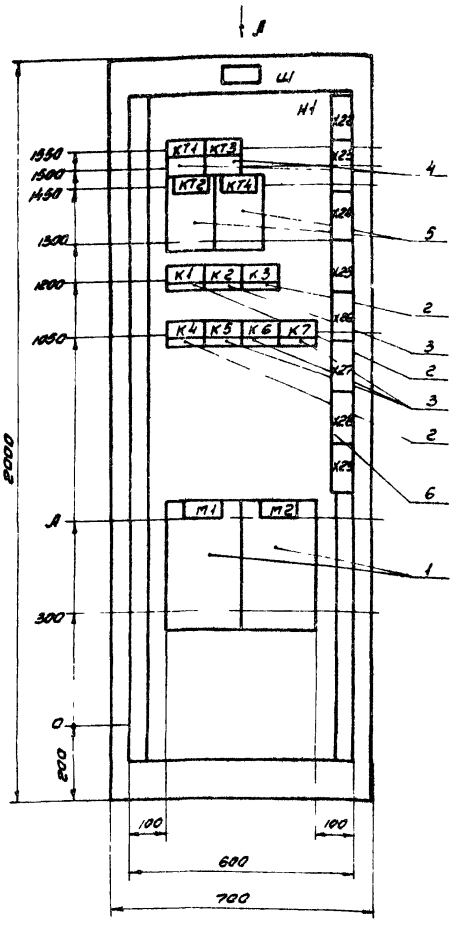

Дверь шкафа
Вид спереди

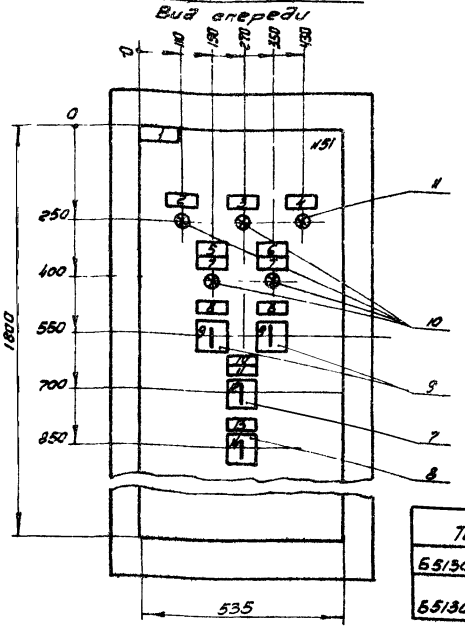

Вид А
М 1:50

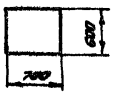

Тип блока	А (мм)
Б5130-1874-Б5130-3074	500
Б5130-3174-Б5130-3474	550

Гл.отец	Кислицын		
Н.контр.	Темкин		
Рук.гр.	Подпечатова		
Инж.	Кириченко		

Копировал Сазанова

904-02-41.89-ЭМ1.Н

Шкаф Ш1-3.2-1 (Ш1-3.2-2 - Ш1-3.2-11).
Чертеж общего вида

Стадия	Масса	Масштаб
		1:10

Лист | Листов 1

ГПИ ЭЛЕКТРОПРОЕКТ Куйбышев

формат А3

Инв.№ подл. | Подпись и дата | Взам.инв.№

Альбом 3. Часть 1

Вид спереди
Дверь не показана

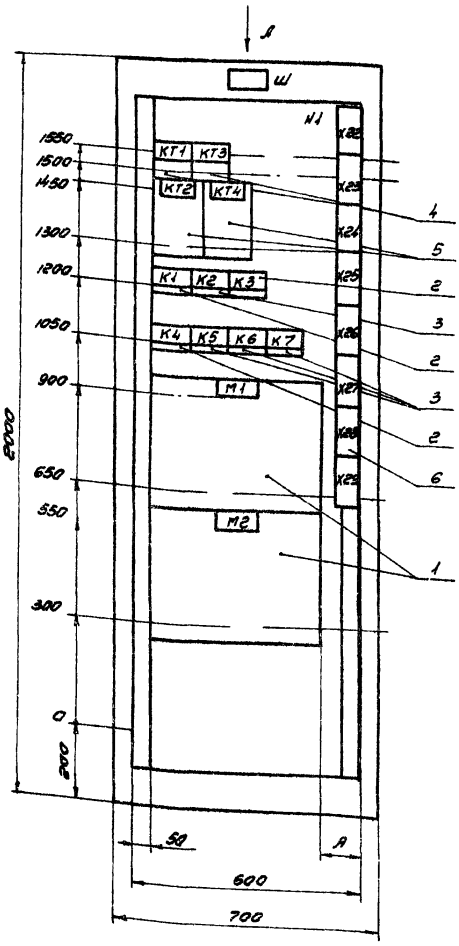

Дверь шкафа
Вид спереди

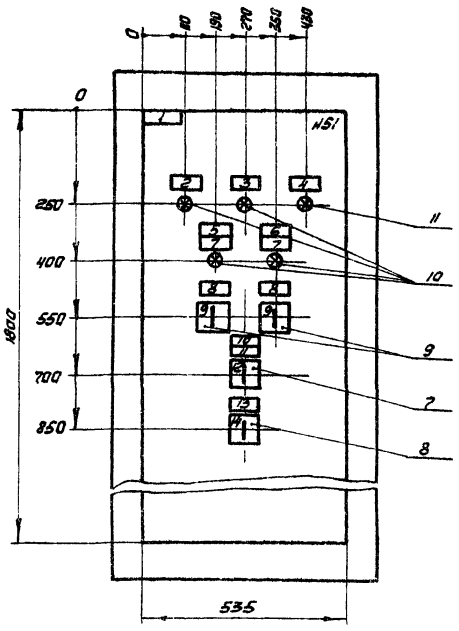

Вид А
М 1:50

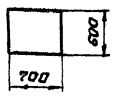

Тип блока	А (мм)
Б5130-3574-Б5130-3774	150
Б5130-3874-Б5130-4074	100

23773-03

Гл.отец	Кислицын		
Н.контр.	Темкин		
Рук.гр.	Подпечатова		
Инж.	Кириченко		

904-02-41.89-ЭМ1.Н

Шкаф Ш1-3.2-12 (Ш1-3.2-13 - Ш1-3.2-17).
Чертеж общего вида

Стадия	Масса	Масштаб
		1:10

Лист | Листов 1

ГПИ ЭЛЕКТРОПРОЕКТ Куйбышев

формат А3

Инв.№ подл. | Подпись и дата | Взам.инв.№

Вид спереди
Двери не показаны

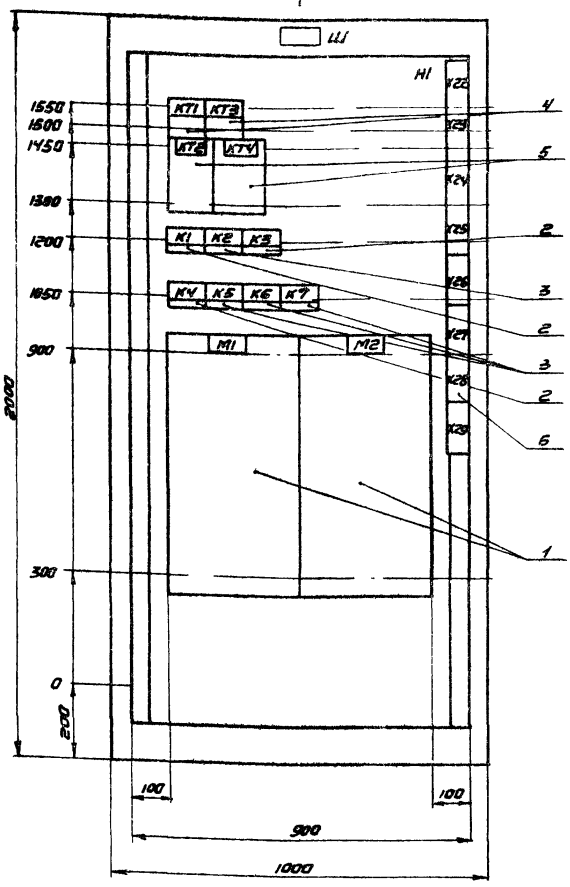

Двери шкафа
Вид спереди

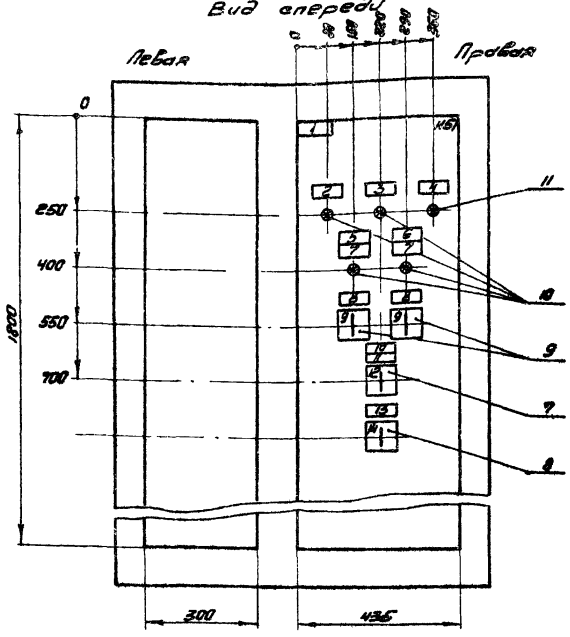

Вид А
М1:50

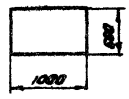

		904-02-41.89-ЭМ1.Н	
		Шкаф Ш1-3.2-18. Чертеже общего вида	Стадия: — Масса: — Масштаб: 1:10
			Лист — Листов 1
Гл.спец.	Кисельман		ГПИ ЭЛЕКТРОПРОЕКТ Киев
Н.контр.	Тепикин		
Рук.гр.	Лаптенкова		
Инж.	Кириленко		

Копировал Сидоренко

Формат А3

Формат	Зона	Поз.	Обозначение	Наименование	Кол.	Примечание
				Документация		
А3				Чертеже общего вида		
А2				Схема электрическая соединений		
А4				Перечень надписей		
				Сборочные единицы		
		1		Блок БЛ130-[ ]УХЛ4	2	Н1, Н2
				Н1 1		
				Реле		
		2		ПЭ37-22У3 и220В 50Гц	3	К1, К3, К4
		3		ПЭ-37-42У3 и220В 50Гц	4	К2 К5-К7
		4		ВЛ-55УХЛ4 6.В 1-10с и220В 50Гц	2	КТ1, КТ3
		5		РКВШ-33-122 УХЛ4 и220В 50Гц	2	КТ2, КТ4
		6		Блок зажимов	8	Х22-Х29
				БЗ24-4П25-8/8У3-10		
				К51 1		
				Переключатели		

		904-02-41.89-ЭМ1.Н	
		Шкаф Ш1-3.2-1(Ш1-3.2-2-Ш1-5.2-18). Технические данные аппаратов	Стадия: — Лист 1 Листов 2
Гл.спец.	Кисельман		ГПИ ЭЛЕКТРОПРОЕКТ Киев
Н.контр.	Тепикин		
Рук.гр.	Лаптенкова		
Инж.	Кириленко		

Формат	Зона	Поз.	Обозначение	Наименование	Кол.	Примечание
		7		ПКУ3-12-С60Е5У3	1	SA1
		8		ПКУ3-12-А010В3У3	1	SA2
		9		ПКУ3-12-С5008У3	2	SA3, SA4
				Арматура		
		10		АС1201ЗУ2 и220В	4	Н1, Н3-Н5
		11		АС1201ГУ2 и220В	1	Н2

Альбом 3 Часть 1

Панель	Надпись	Позиционное Обозначение	Место надписи	Текст	Кол.	Шрифт	Заготовка
			Табличка	М1	1		
			То же	М2	1		
			— " —	КТ1	1		
			— " —	КТ3	1		
			— " —	КТ2	1		
			— " —	КТ4	1		
			— " —	К1	1		
			— " —	К2	1		
			— " —	К3	1		
			— " —	К4	1		
			— " —	К5	1		
			— " —	К6	1		
			— " —	К7	1		
				Дверь			
	1		Табличка	Вентсистема	1		
	2	HL3	То же	Готовность к работе	1		
	3	HL1	— " —	Работа вентсистемы	1		
	4	HL2	— " —	Работа резервного вентилятора	1		
	5		— " —	Вентилятор № 1	1		

Инв. № подл. | Подпись и дата | Взам. инв. №

Гл. спец.	Кисилицын		
Н. контр.	Темкин		
Рук. гр.	Подклетнова		
Инж.	Кириченко		

904-02-41.89-ЭМ1.Н

Шкаф Ш1-3.2-1 (Ш1-3.2-2-Ш1-3.2-18)

Перечень надписей

Стадия	Лист	Листов
	1	2

ГПИ ЭЛЕКТРОПРОЕКТ Куйбышев

копировал Сазонова — формат А4

Альбом 3 Часть 1

Панель	Надпись	Позиционное Обозначение	Место надписи	Текст	Кол.	Шрифт	Заготовка
	6		Табличка	Вентилятор №2	1		
	7	HL4, HL5	То же	Работа	2		
	8	SA3, SA4	— " —	Избиратель режима	2		
	9	SA3, SA4	На ключе	Арез^{8} - Опр^{1} - Араб^{2}	2		
	10		Табличка	Управление системой	1		
	11	SA1	То же	Избиратель управления	1		
	12	SA1	На ключе	Авт.^{8} - О^{1} - Мест^{2}	1		
	13	SA2	Табличка	Местное управление	1		
	14	SA2	На ключе	Отк.^{8} - О^{1} - Вкл^{2}	1		

Инв. № подл. | Подпись и дата | Взам. инв. №

904-02-41.89-ЭМ1.Н

Лист 2

копировал Сазонова — формат А4

Альбом 3 Часть 1

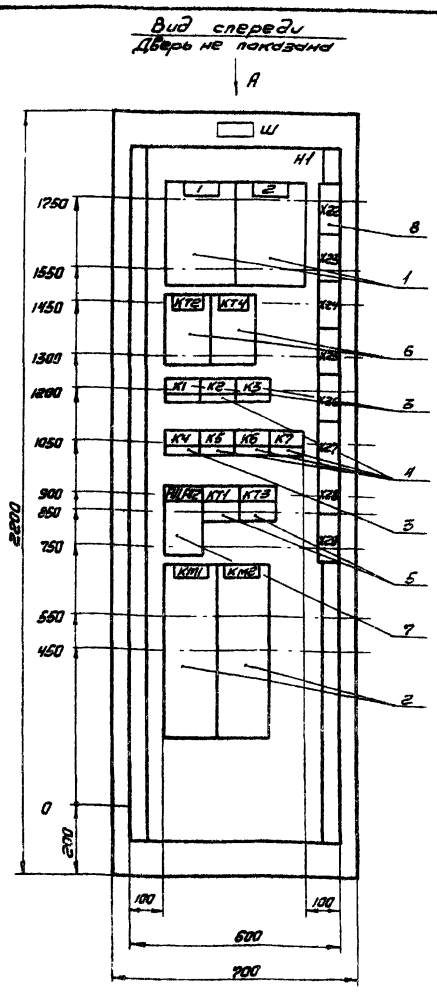

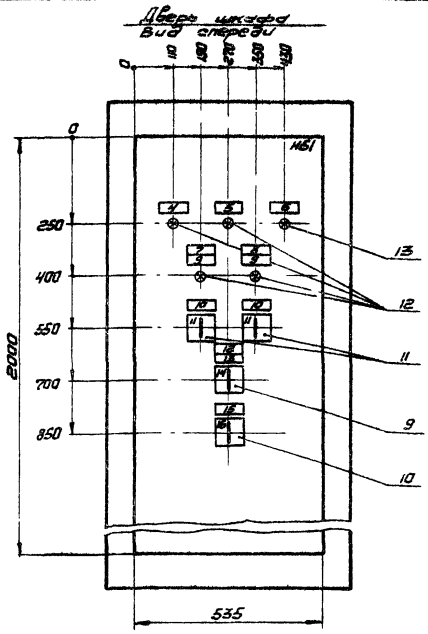

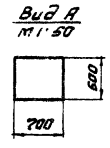

23773-03

904-02-41.89-ЭМ1.Н

Шкаф Ш1-3.2-19.

Чертеж общего вида.

Стадия	Масса	Масштаб
		1:10

Лист | Листов 1

Гл. спец.	Кисилицын		
Н. контр.	Темкин		
Рук. гр.	Подклетнова		
Инж.	Кириченко		

ГПИ ЭЛЕКТРОПРОЕКТ Куйбышев

Инв. № подл. | Подпись и дата | Взам. инв. №

Альбом 3. Часть 1

Формат	Зона	Поз.	Обозначение	Наименование	Кол.	Примечание
				Документация		
А3				Чертеж общего вида		
А2				Схема электрическая соединений		
А4				Перечень надписей		
				Сборочные единицы		
				Н1 1		
		1		Выключатель	2	QF1, QF2
				АЕ2066-100-00УЗБ		
				U660В 50Гц Iр□А12Iн		
		2		Пускатель ПМА-6202УХЛ4	2	КМ1, КМ2
				ВК2з2р U220В 50Гц I□А		
				Реле		
		3		ПЭ-37-22УЗ	3	К1, К3,
				U220В 50Гц		К4
		4		ПЭ-37-42УЗ	4	К2,
				U220В 50Гц		К5-К7
		5		ВЛ-55 УХЛ4 в.в.1-10с	2	КТ1, КТ3
				U220В 50Гц		
		6		РКВ11-33-122 УХЛ4	2	КТ2, КТ4
				U220В, 50 Гц		

Взам. инв. №
Подпись и дата
Инв. № подл.

904-02-41.89-ЭМ1.Н

Гл. спец.	Кисницын	
Н. контр.	Темкин	
Рук. гр.	Подклетнова	
Инж.	Кириченко	

Шкаф Ш1-3.2-19.
Технические данные аппаратов

Стадия	Лист	Листов
	1	2

ГПИ ЭЛЕКТРОПРОЕКТ Куйбышев

копировал Сазонова

формат А4

Альбом 3. Часть 1

Формат	Зона	Поз.	Обозначение	Наименование	Кол.	Примечание
		7		Предохранитель ПРС6УЗ-п	2	FU1, FU2
				с ПВД1-6УЗ		
		8		Блок зажимов	8	Х22-Х29
				Б32У-4П25-В/ВУЗ-10		
				Н51 1		
				Переключатели		
		9		ПКУЗ-12с-6025УЗ	1	SA1
		10		ПКУЗ-12-А0108УЗ	1	SA2
		11		ПКУЗ-12-С5008УЗ	2	SA3, SA4
				Арматура		
		12		АС12013У2 U220В	4	HL1, HL3, HL5
		13		АС12011У2 U220В	1	HL2

Взам. инв. №
Подпись и дата
Инв. № подл.

904-02-41.89-ЭМ1.Н

Лист 2

копировал Сазонова

формат А4

Альбом 3. Часть 1

Панель		Позиционное Обозначение	Место надписи	Текст	Кол.	Шрифт	Заготовка
				Панель			
	1		Табличка	QF1-Ввод №1 ~380В	1		
	2		То же	QF2-Ввод №2 ~380В	1		
			—"—	КТ2	1		
			—"—	КТ4	1		
			—"—	К1	1		
			—"—	К2	1		
			—"—	К3	1		
			—"—	К4	1		
			—"—	К5	1		
			—"—	К6	1		
			—"—	К7	1		
			—"—	FU1, FU2	1		
			—"—	КТ1	1		
			—"—	КТ3	1		
			—"—	КМ1	1		
			—"—	КМ2	1		
				Дверь			
	3		Табличка	Вентсистема □	1		
	4	HL3	То же	Готовность к работе	1		

Взам. инв. №
Подпись и дата
Инв. № подл.

904-02-41.89-ЭМ1.Н

Гл. спец.	Кисницын	
Н. контр.	Темкин	
Рук. гр.	Подклетнова	
Инж.	Кириченко	

Шкаф Ш1-3.2-19
Перечень надписей

Стадия	Лист	Листов
	1	2

ГПИ ЭЛЕКТРОПРОЕКТ Куйбышев

формат А4

Альбом 3. Часть 1

Панель	Надпись	Позиционное Обозначение	Место надписи	Текст	Кол.	Шрифт	Заготовка
	5	HL1	Табличка	Работа вентсистемы	1		
	6	HL2	То же	Работа резервного	1		
			—"—	вентилятора			
	7		—"—	Вентилятор №1	1		
	8		—"—	Вентилятор №2	1		
	9	HL4, HL5	—"—	Работа	2		
	10	SA3, SA4	—"—	Избиратель режима	2		
	11	SA3, SA4	на ключе	Арез^{8} - Опр^{1} - Араб^{2}	2		
	12		Табличка	Управление системой	1		
	13	SA1	То же	Избиратель управления	1		
	14	SA1	На ключе	Авт^{8} - О^{1} - Мест^{2}	1		
	15	SA2	Табличка	Местное управление	1		
	16	SA2	На ключе	Отк^{8} - О^{1} - Вкл^{2}	1		

Взам. инв. №
Подпись и дата
Инв. № подл.

23773-03

904-02-41.89-ЭМ1.Н

Лист 2

Альбом 3. Часть 1

Дверь шкафа. (Вид со стороны монтажа)

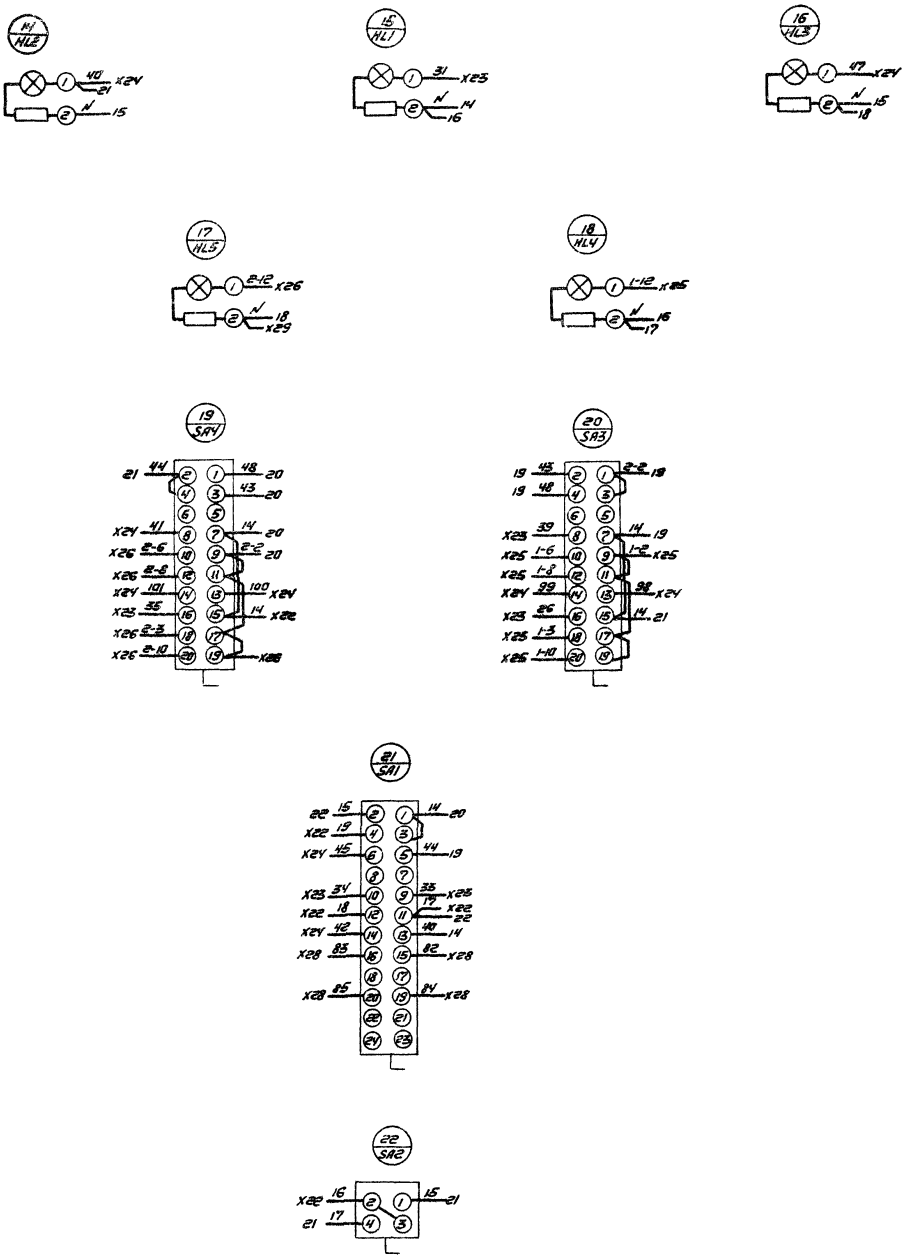

Линия отреза. Подклеить к листу 2

23773-03

				904-02-41.89-ЭМ1.Н
				Шкаф Ш1-3.2-1 (Ш1-3.2-2 - Ш1-3.2-11, Ш1-3.2-18). Схема электрическая соединений
Гл. спец.	Кисляцын			Стадия / Масса / Масштаб
Н. контр.	Темкин			Лист 1 / Листов 2
Рук. гр.	Подклетнова			ГПИ ЭЛЕКТРОПРОЕКТ Кыйдышев
Инж.	Кириченко			

Подпись и дата | Взам. инв. №

Альбом 3. Часть 1

Вид спереди

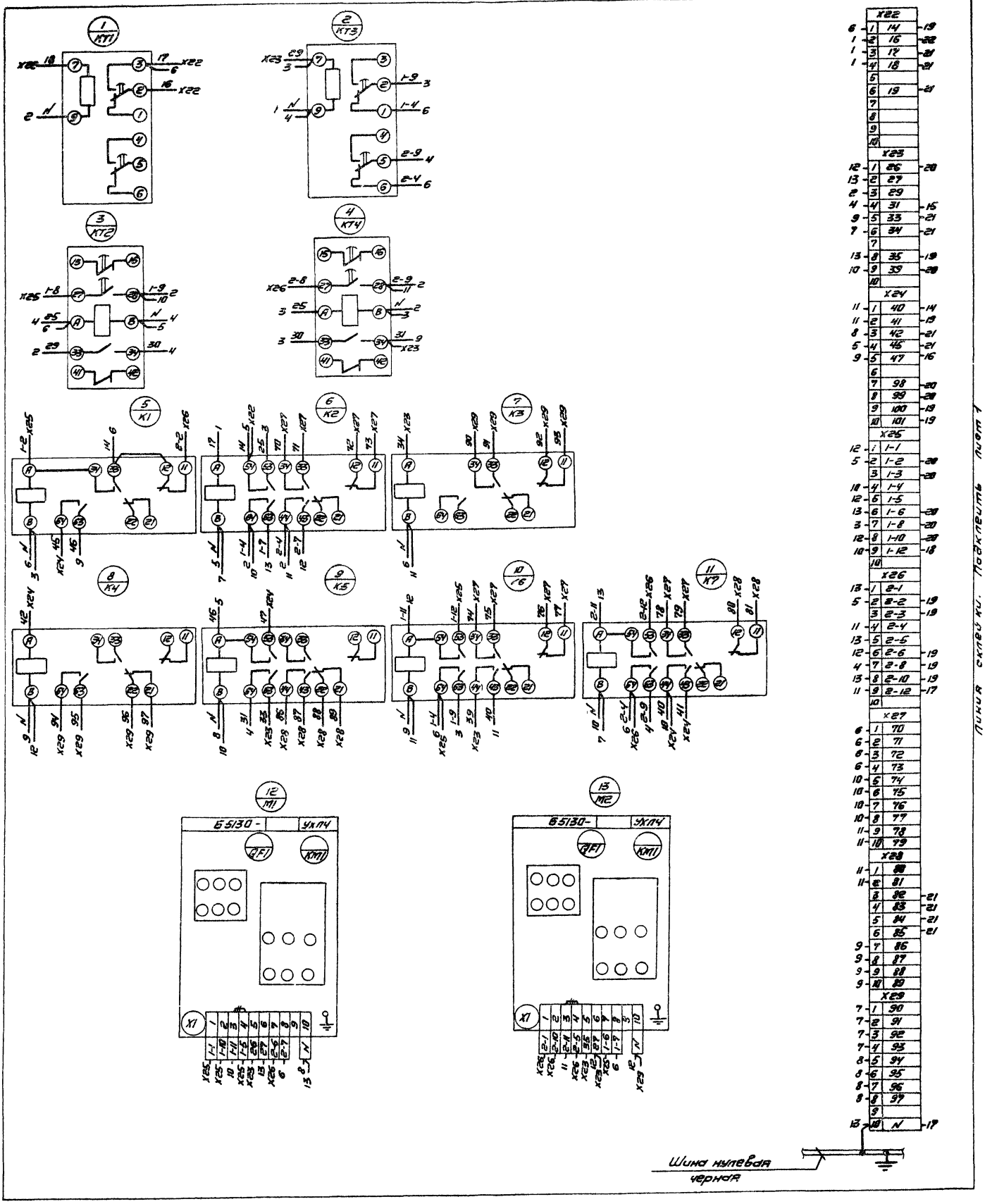

— детонтировать

23773-03

904-02-41.89-ЭМ1.Н

Лист 2

Альбом 3. Часть 1

Дверь шкафа. (Вид со стороны монтажа)

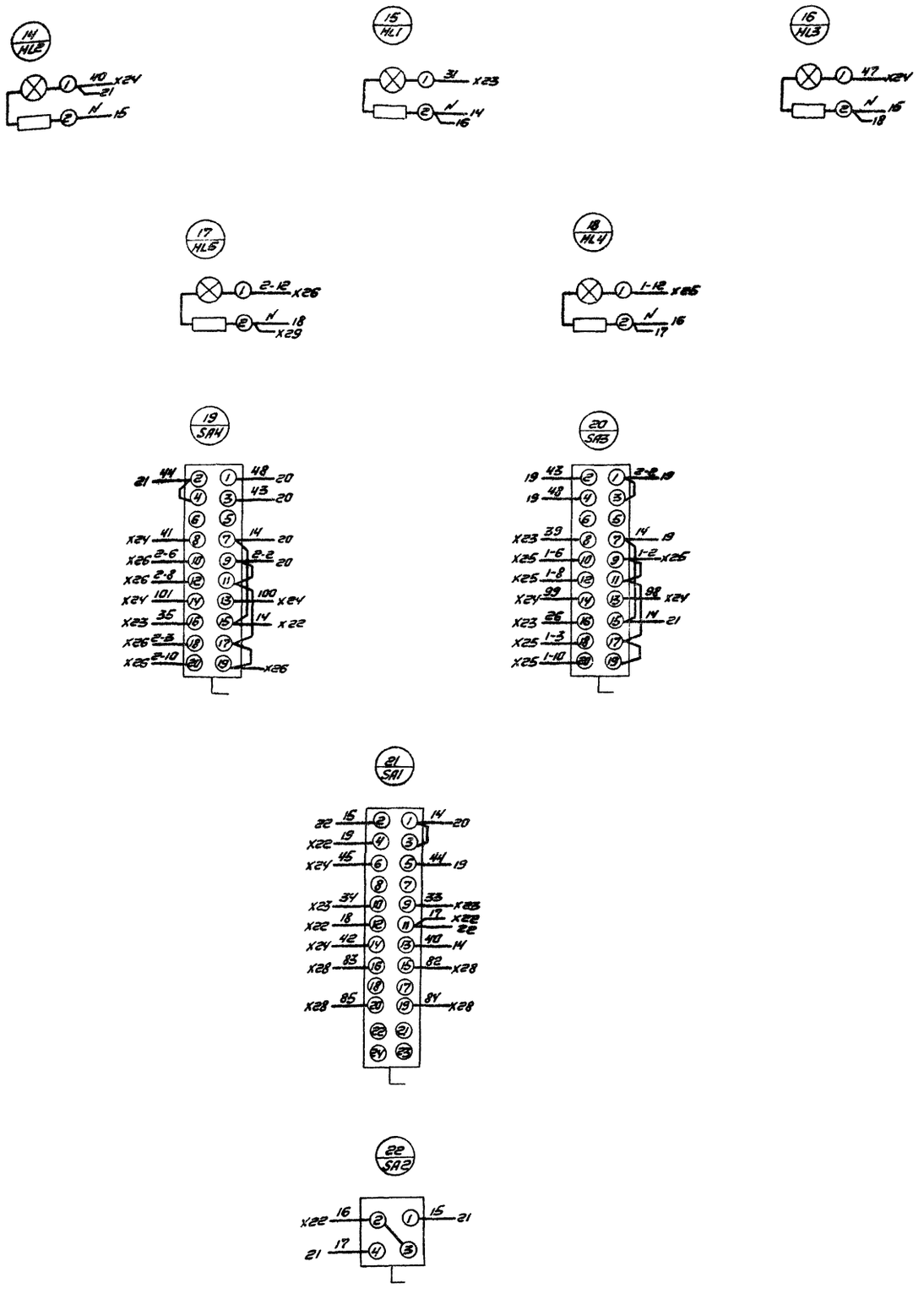

Линия отреза. Подклеить к листу 2

23773-03

				904-02-41.89-эт1. Н
				Шкаф Ш1-3,2-12 (Ш1-3,2-13-Ш1-3, 2-17). Схема электрическая соединений
Гл.спец	Кислицын			Стадия / Масса / Масштаб
Н.контр.	Темкин			Лист 1 / Листов 2
Рук.гр	Подшепников			ГПИ ЭЛЕКТРОПРОЕКТ Куйбышев
Инж.	Кириченко			

Инв.№ подл. | Подпись и дата | Взам. инв.№

Альбом 3. Часть 1

Вид спереди

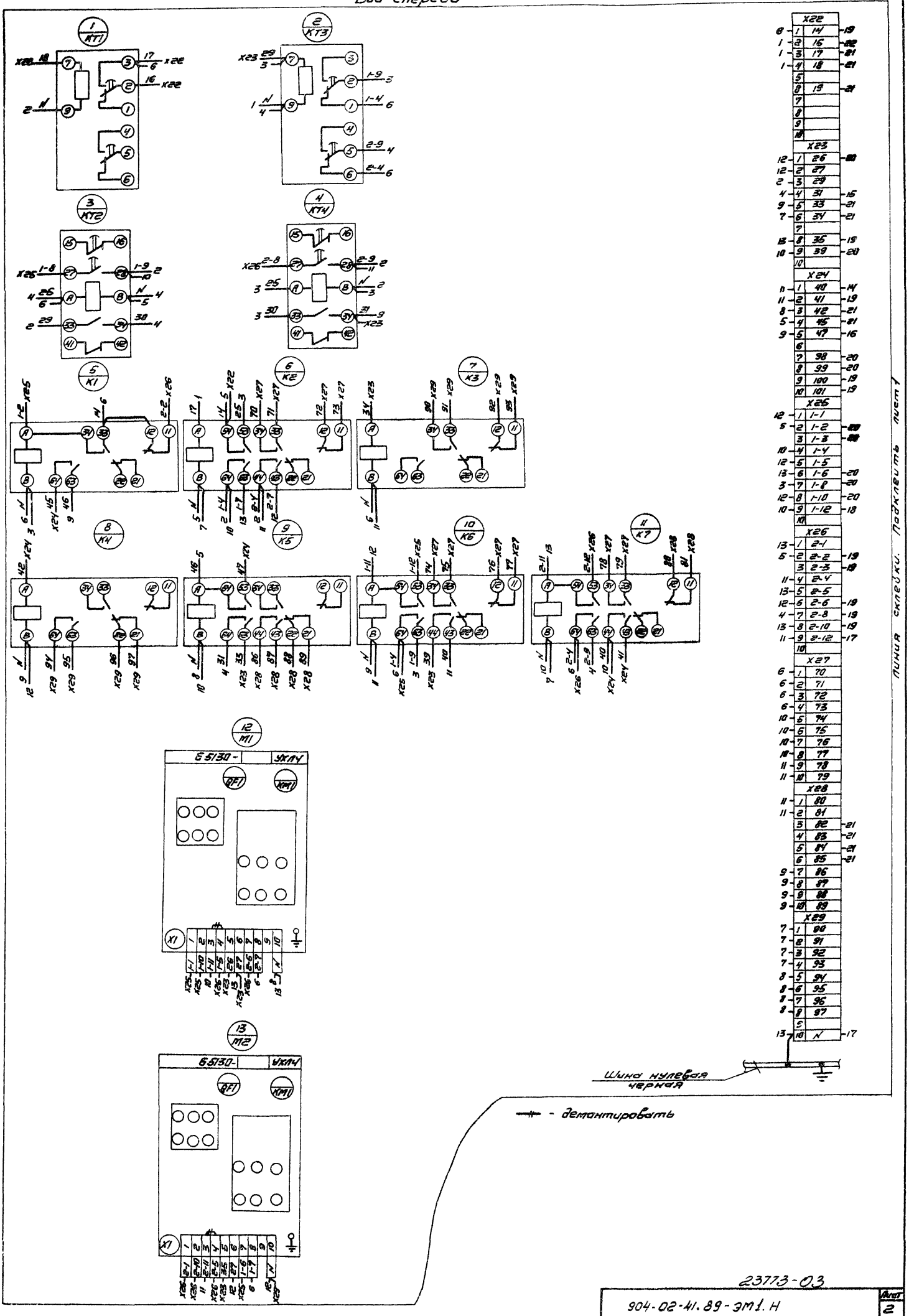

23773-03

904-02-41.89-ЭМ1.Н

Лист 2

Копировал Сазонова

Формат А2

Дверь шкафа (Вид со стороны монтажа)

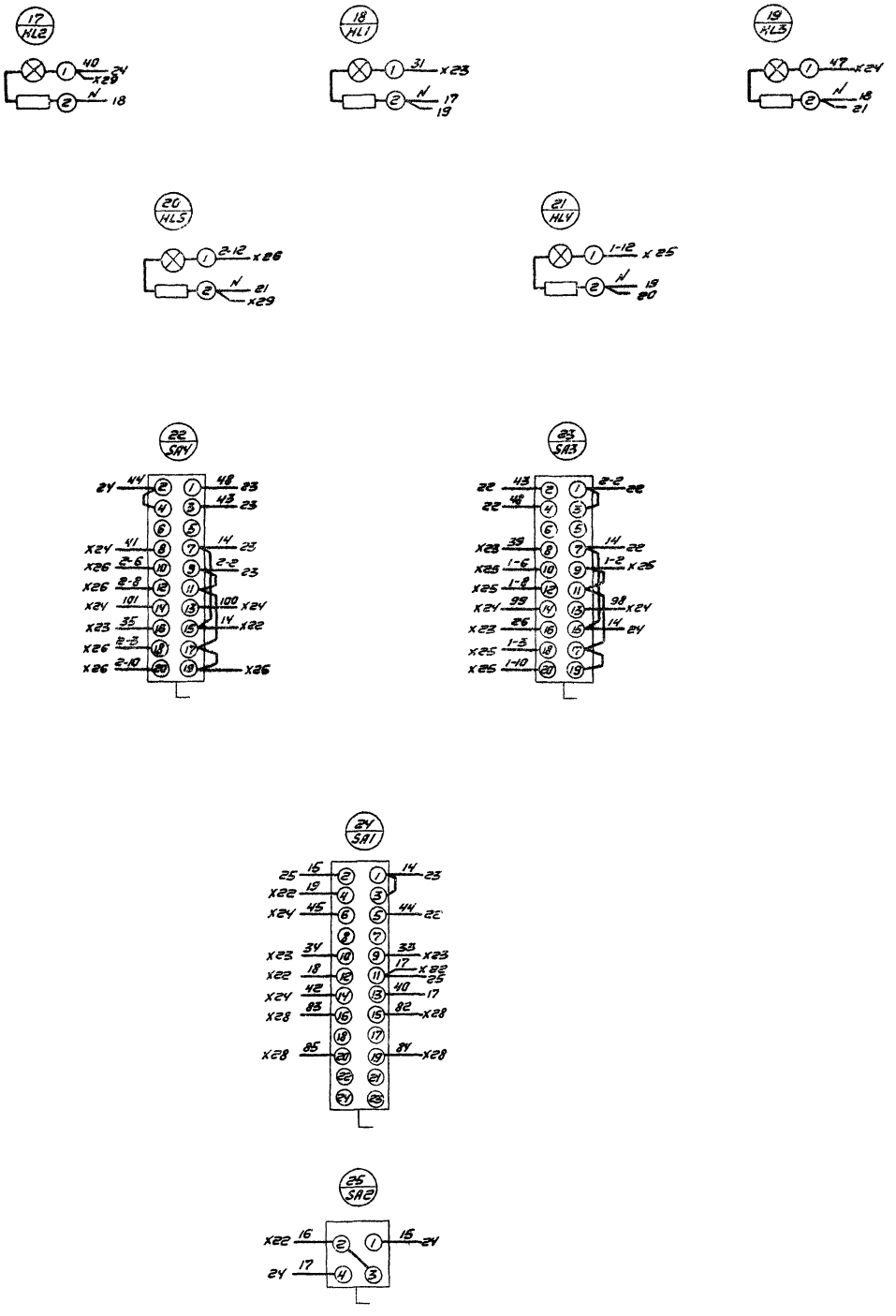

Линия отрыва, подключить к плану 2

Инв.№ подл. | Подпись и дата | Взам. инв.№

23773-03

				904-02-41.89-ЭМ1.Н	
				Шкаф Ш1-3.2-19. Схема электрическая соединений	Стадия: —	Масса: —	Масштаб: —
					Лист 1	Листов 2
Гл.спец.	Кистицын				ГПИ ЭЛЕКТРОПРОЕКТ г. Куйбышев
Н.контр.	Темкин				
Рук.гр.	Подключение				
Изм.	Кол.уч.	Лист	№ док.	Подп.	Дата

Альбом 3. Часть 1

Вид спереди

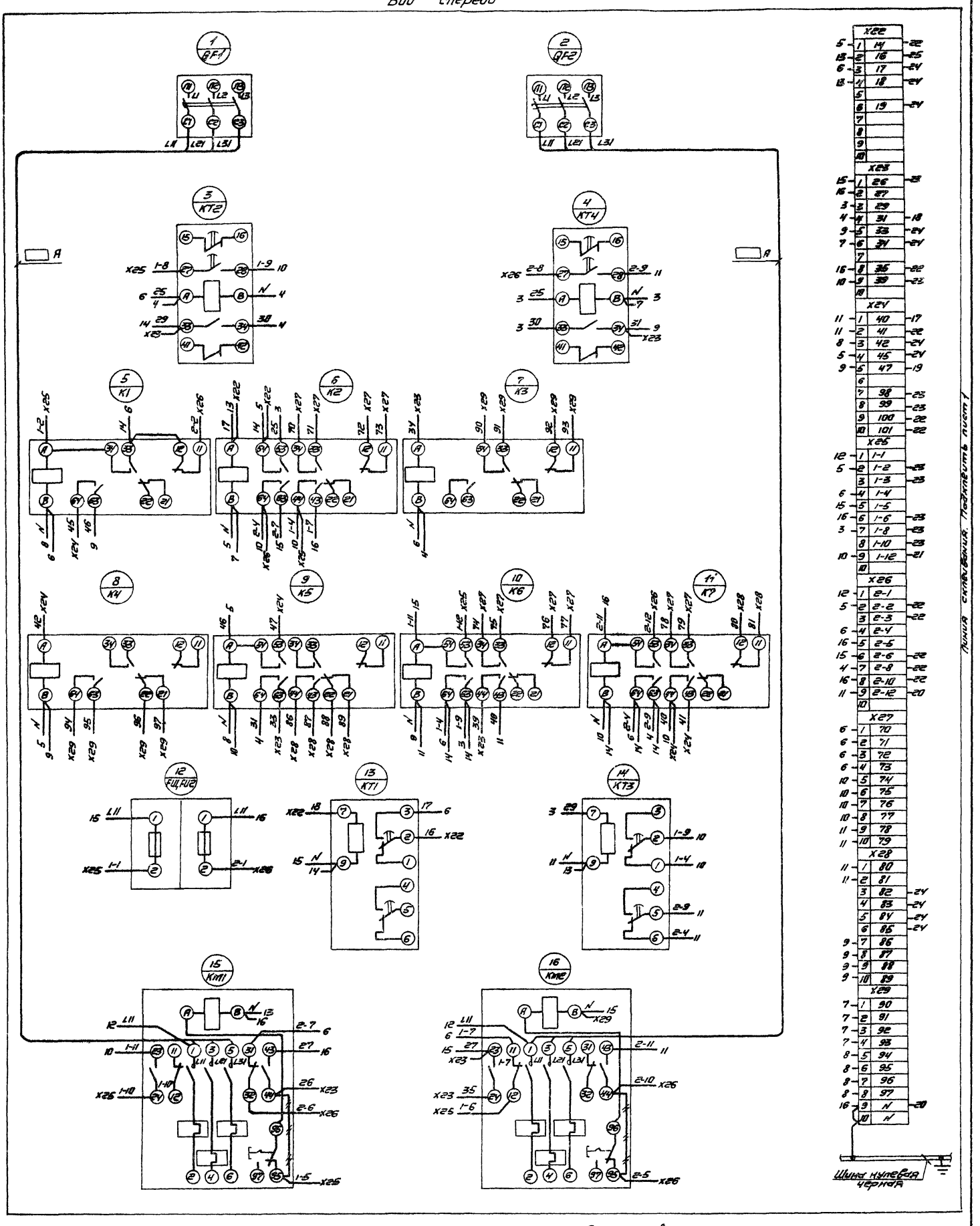

— демонтировать

23773-03

904-02-41.89-ЭМ1.Н

Лист 2

Вид спереди
Дверь не показана

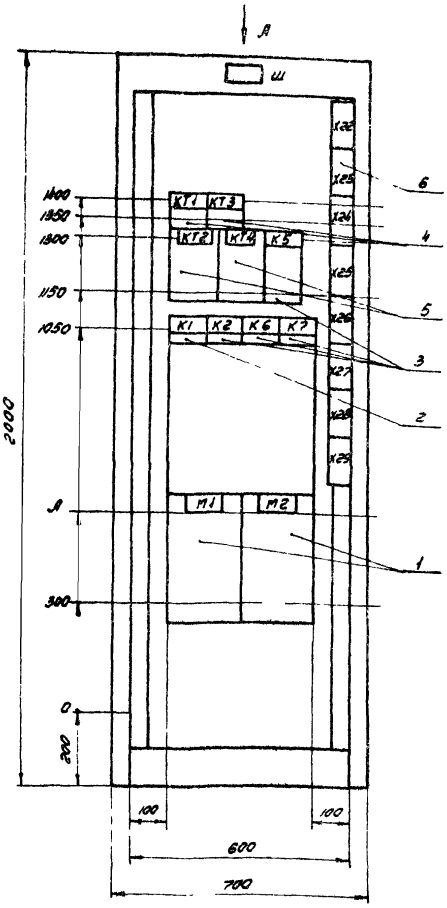

Дверь шкафа
Вид спереди

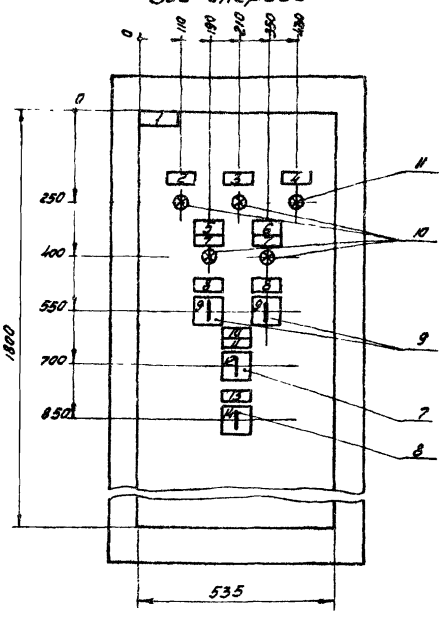

Вид А
М 1:50

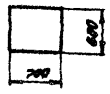

Тип блока	А (мм)
Б5130-1874 - Б5130-3074	500
Б5130-3144 - Б5130-3474	550

			904-02-41.89-ЭМ1.Н
			Шкаф Ш1-3.3-1(Ш1-3.3-2 – Ш1-3.3-11, Ш1-3.5-1 – Ш1-3.5-11). Чертеж общего вида
Гл.спец.	Кисличын		Стадия: — Масса: — Масштаб: 1:10
Н.контр.	Темкин		Лист — Листов 1
Рук.гр.	Подкопаева		ГПИ ЭЛЕКТРОПРОЕКТ Кибышев
Инж.	Кириченко		

Копировал Сазанова
Формат А3

Вид спереди
Дверь не показана

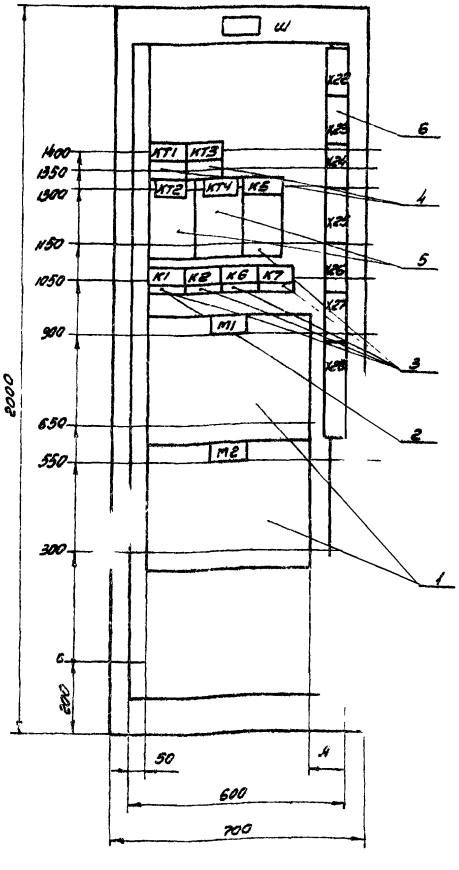

Дверь шкафа
Вид спереди

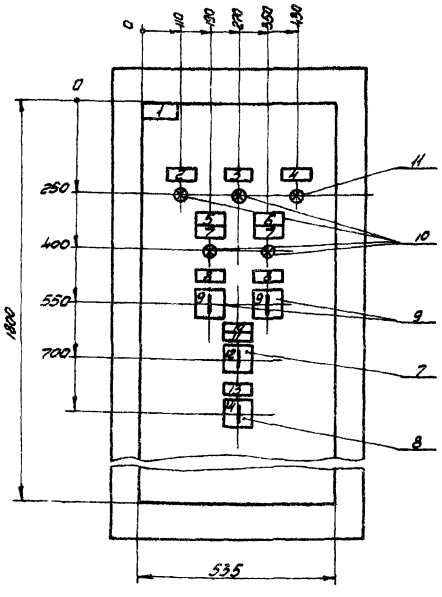

Вид А
М 1:50

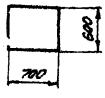

Тип блока	А (мм)
Б5130-3574 - Б5130-3774	150
Б5130-3874 - Б5130-4074	100

23773-03

			904-02-41.89-ЭМ1.Н
			Шкаф Ш1-3.3-12(Ш1-3.3-13 – Ш1-3.3-17, Ш1-3.5-12-Ш1-3.5-17). Чертеж общего вида
Гл.спец.	Кисличын		Стадия: — Масса: — Масштаб: 1:10
Н.контр.	Темкин		Лист — Листов 1
Рук.гр.	Подкопаева		ГПИ ЭЛЕКТРОПРОЕКТ Кибышев
Инж.	Кириченко		

Копировал Сазанова
Формат А3

Альбом 3. Часть 1

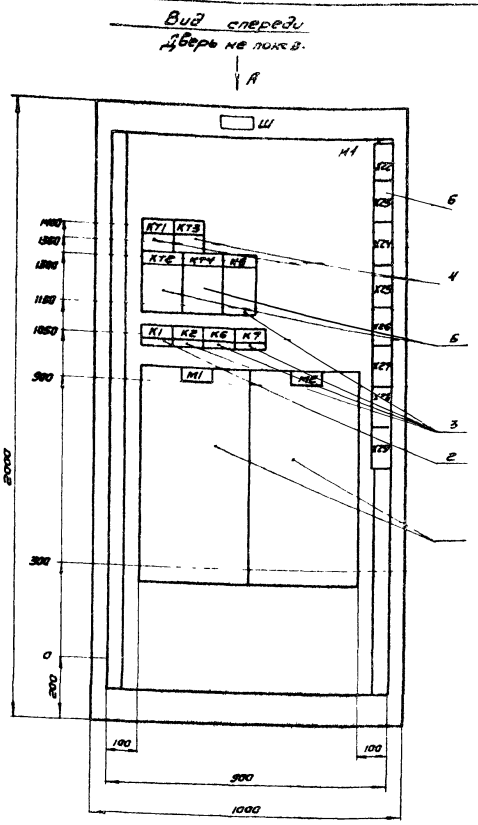

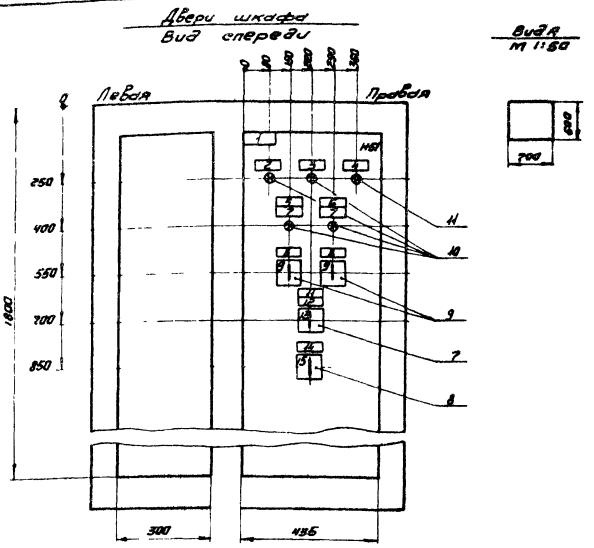

Гл. спец.	Кисилицын		
Н. контр.	Темкин		
Рук. гр.	Подлипенко		
Инж.	Кириченко		

копировал Сазонова

904-02-41.89-ЭМ1.Н

Шкаф Ш1-3.3-18 (Ш1-3.5-18). Чертеж общего вида

Стадия	Масса	Масштаб
		1:10

Лист | Листов 1

ГПИ ЭЛЕКТРОПРОЕКТ Куйбышев

формат А3

Альбом 3. Часть 1

Формат	Зона	Поз.	Обозначение	Наименование	Кол.	Примечание
				Документация		
А3				Чертеж общего вида		
А2				Схема электрическая соединений		
А4				Перечень надписей		
				Сборочные единицы		
		1		Блок Б5130 УХЛ4	2	М1, М2
				Н1 1		
				Реле		
		2		ПЭ-37-22У3 И220В 50Гц	1	К1
		3		ПЭ-37-42У3 И220В 50Гц	4	К2, К5-К7
		4		ВП-55УХЛ4 В.В 1-10с И220В 50Гц	2	КТ1, КТ3
		5		РКВ11-33-122 УХЛ4 И220В 50Гц	2	КТ2, КТ4
		6		Блок зажимов Б324-4П25-В/ВУЗ-10	8	Х22-Х29
				Н51		
				Переключатели		

Гл. спец.	Кисилицын		
Н. контр.	Темкин		
Рук. гр.	Подлипенко		
Инж.	Кириченко		

копировал Сазонова

904-02-41.89-ЭМ1.Н

Шкаф Ш1-3.3-1 (Ш1-3.3-2 - Ш1-3.3-18, Ш1-3.5-1 - Ш1-3.5-18). Технические данные аппаратов

Стадия	Лист	Листов
	1	2

ГПИ ЭЛЕКТРОПРОЕКТ Куйбышев

формат А4

Альбом 3. Часть 1

Формат	Зона	Поз.	Обозначение	Наименование	Кол.	Примечание
		7		ПКУ3-12-С6025У3	1	SA1
		8		ПКУ3-12-А0108У3	1	SA2
		9		ПКУ3-12-С5008	2	SA3, SA4
				Арматура		
		10		АС12013У2 И220В	4	HL1, HL3-HL5
		11		АС12011У2 И220В	1	HL2

23773-03

904-02-41.89-ЭМ1.Н

Лист 2

формат А4

Позиция	Надпись	Позиционное обозначение	Место надписи	Текст	Кол.	Шрифт	Заготовка
				Панель			
			Табличка	М1	1		
			То же	М2	1		
			— " —	КТ1	1		
			— " —	КТ3	1		
			— " —	КТ2	1		
			— " —	КТ4	1		
			— " —	К5	1		
			— " —	К1	1		
			— " —	К2	1		
			— " —	К6	1		
			— " —	К7	1		
				Дверь			
1			Табличка	Вентсистема	1		
2		HL3	То же	Готовность к работе	1		
3		HL1	— " —	Работа вентсистемы	1		
4		HL2	— " —	Работа резервного вентилятора	1		
5			— " —	Вентилятор №1	1		
6			— " —	Вентилятор №2	1		

		904-02-41.89-ЭМ1.Н	
Гл. спец.	Кисцуцын	Шкаф Ш1-3.3-1 (Ш1-3.3-2-Ш1-3.3-18, Ш1-3.5-1-Ш1-3.5-18)	Стадия: / Лист: 1 Листов: 2
Н. контр.	Теплкин		ГПИ ЭЛЕКТРОПРОЕКТ Куйбышев
Рук. гр.	Подлепетова	Перечень надписей	
Инж.	Кириченко		

Копировал Сабанова — Формат А4

Позиция	Надпись	Позиционное обозначение	Место надписи	Текст	Кол.	Шрифт	Заготовка
7		HL4, HL5	Табличка	Работа	2		
8		SA3, SA4	То же	Избиратель режима	2		
9		SA3, SA4	На ключе	Реж. 8 - Упр. 1 - Раб. 2	2		
10			Табличка	Управление системой	1		
11		SA1	То же	Избиратель управления	1		
12		SA1	На ключе	Дист. 8 - О 1 - Мест. 2	1		
13		SA2	Табличка	Местное управление	1		
14		SA2	На ключе	Откл. 8 - О 1 - Вкл. 2	1		

		904-02-41.89-ЭМ1.Н	Лист 2

Копировал Сабанова — Формат А4

Вид спереди
Дверь не показана

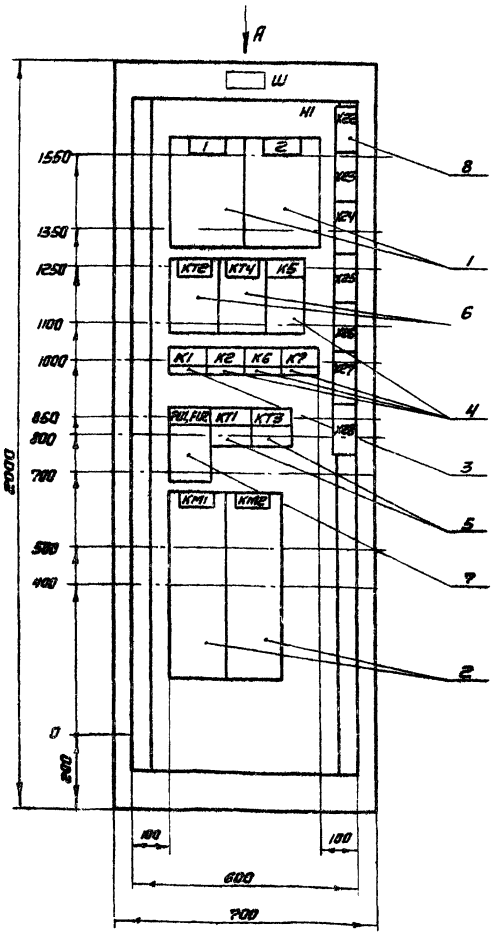

Дверь шкафа
Вид спереди

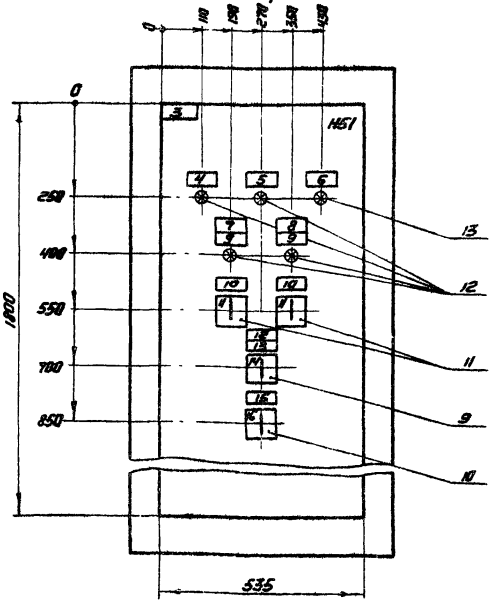

Вид А
М 1:50

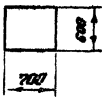

23773-03

		904-02-41.89-ЭМ1.Н	
Гл. спец.	Кисцуцын	Шкаф Ш1-3.3-19 (Ш1-3.5-19). Чертеже общего вида.	Стадия: Масса: Масштаб: 1:10
Н. контр.	Теплкин		Лист: Листов: 1
Рук. гр.	Подлепетова		ГПИ ЭЛЕКТРОПРОЕКТ Куйбышев
Инж.	Кириченко		

Альбом 3. Часть 1

Формат	Зона	Поз.	Обозначение	Наименование	Кол.	Примечание
				Документация		
А3				Чертеж общего вида		
А2				Схема электрическая соединений		
А4				Перечень надписей		
				Сборочные единицы		
				Н1 1		
		1		Выключатели АЕ2066-100-00УЗБ U660В 50Гц Jр □ А 12Jн	2	QF1, QF2
		2		Пускатель ПМА-6202УХЛ4 ВК, 2зер U220В 50Гц J □ А	2	КМ1, КМ2
				Реле		
		3		ПЭ-37-22УЗ U220В 50Гц	1	К1
		4		ПЭ-37-42УЗ U220В 50Гц	4	К2, К5-К7
		5		ВЛ-55УХЛ4 ВВ 1 10С U220В 50Гц	2	КТ1, КТ3
		6		РКВ11-33-122УХЛ4 U220В 50Гц	2	КТ2, КТ4

Взам. инв. №
Подпись и дата
Инв. № подл.

904-02-41.89-ЭМ1.Н

Гл. спец.	Кислицын		
Н. контр.	Темкин		
Рук. гр.	Подкопетнова		
Инж.	Кириченко		

Шкаф Ш1-3.3-19 (Ш1-3.5-19). Технические данные аппаратов

Стадия	Лист	Листов
	1	2

ГПИ ЭЛЕКТРОПРОЕКТ Куйбышев

копировал Сазонова — формат А4

Альбом 3. Часть 1

Формат	Зона	Поз.	Обозначение	Наименование	Кол.	Примечание
		7		Предохранитель ПРС6УЗ-п с ПВД1-6УЗ	2	FU1, FU2
		8		Блок зажимов Б324-4П25-В/ВУЗ-10	7	Х22-Х28
				Н51 1		
				Переключатели		
		9		ПКУЗ-12С-6025УЗ	1	SA1
		10		ПКУЗ-12А-0108УЗ	1	SA2
		11		ПКУЗ-12С-5008УЗ	2	SA3, SA4
				Арматура		
		12		АС12013У2 U220В	4	HL1, HL3-HL5
		13		АС12011У2 U220В	1	HL2

Взам. инв. №
Подпись и дата
Инв. № подл.

904-02-41.89-ЭМ1.Н

Лист 2

копировал Сазонова — формат А4

Альбом 3. Часть 1

Панель	Надпись	Позиционное обозначение	Место надписи	Текст	Кол.	Шрифт	Заготовка
				Панель			
	1		Табличка	QF1- Ввод N1 ~ 380В	1		
	2		То же	QF2- Ввод N2 ~ 380В	1		
			—"—	КТ2	1		
			—"—	КТ4	1		
			—"—	К5	1		
			—"—	К1	1		
			—"—	К2	1		
			—"—	К6	1		
			—"—	К7	1		
			—"—	FU1, FU2	1		
			—"—	КТ1	1		
			—"—	КТ3	1		
			—"—	КМ1	1		
			—"—	КМ2	1		
				Дверь			
	3		Табличка	Вентсистема □	1		
	4	HL3	То же	Готовность к работе	1		
	5	HL1	—"—	Работа вентсистемы	1		

Взам. инв. №
Подпись и дата
Инв. № подл.

904-02-41.89-ЭМ1.Н

Гл. спец.	Кислицын		
Н. контр.	Темкин		
Рук. гр.	Подкопетнова		
Инж.	Кириченко		

Шкаф Ш1-3.3-19 (Ш1-3.5-19). Перечень надписей

Стадия	Лист	Листов
	1	2

ГПИ ЭЛЕКТРОПРОЕКТ Куйбышев

копировал Сазонова — формат А4

Альбом 3. Часть 1

Панель	Надпись	Позиционное обозначение	Место надписи	Текст	Кол.	Шрифт	Заготовка
	6	HL2	Табличка	Работа резервного вентилятора	1		
	7		То же	Вентилятор N1	1		
	8			Вентилятор N2	1		
	9	HL4, HL5	—"—	Работа	2		
	10	SA3, SA4	—"—	Избиратель режима	2		
	11	SA3, SA4	На ключе	Арез^{8} - Опр^{1} - Араб^{2}	2		
	12		Табличка	Управление системой	1		
	13	SA1	То же	Избиратель управления	1		
	14	SA1	На ключе	Дист^{8} - О^{1} - Мест^{2}	1		
	15	SA2	Табличка	Местное управление	1		
	16	SA2	На ключе	Откл^{8} - О^{1} - Вкл^{2}	1		

Взам. инв. №
Подпись и дата
Инв. № подл.

23773-03

904-02-41.89-ЭМ1.Н

Лист 2

формат А4

Альбом 3. Часть 1

Линия отреза. Подклеить к листу 2

Дверь шкафа (Вид со стороны монтажа)

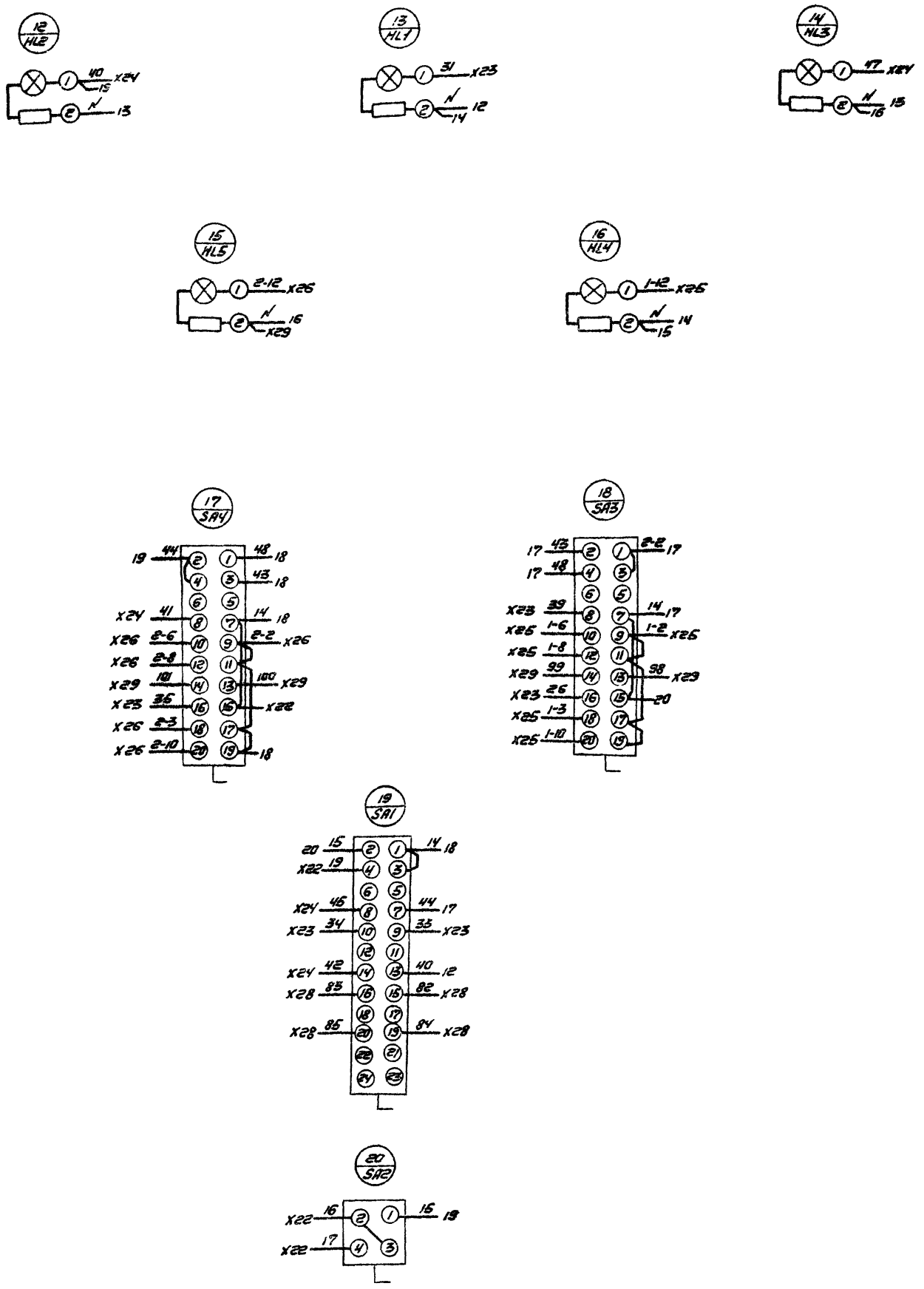

23773-03

904-02-41.89-ЭМ1.Н

Шкаф Ш1-3.3-1 (Ш1-3.3-2-Ш1-3.3-11, Ш1-3.3-18, Ш1-3.5-1-Ш1-3.5-11, Ш1-3.5-18). Схема электрическая соединений

Гл. спец.	Кислицын		
Н. контр.	Темкин		
Рук. гр.	Подклетнова		
Инж.	Кириченко		

Стадия	Масса	Масштаб

Лист 1 | Листов 2

ГПИ ЭЛЕКТРОПРОЕКТ Куйбышев

Подпись и дата | Взам. инв. №

Альбом 3. Часть 1

Вид спереди

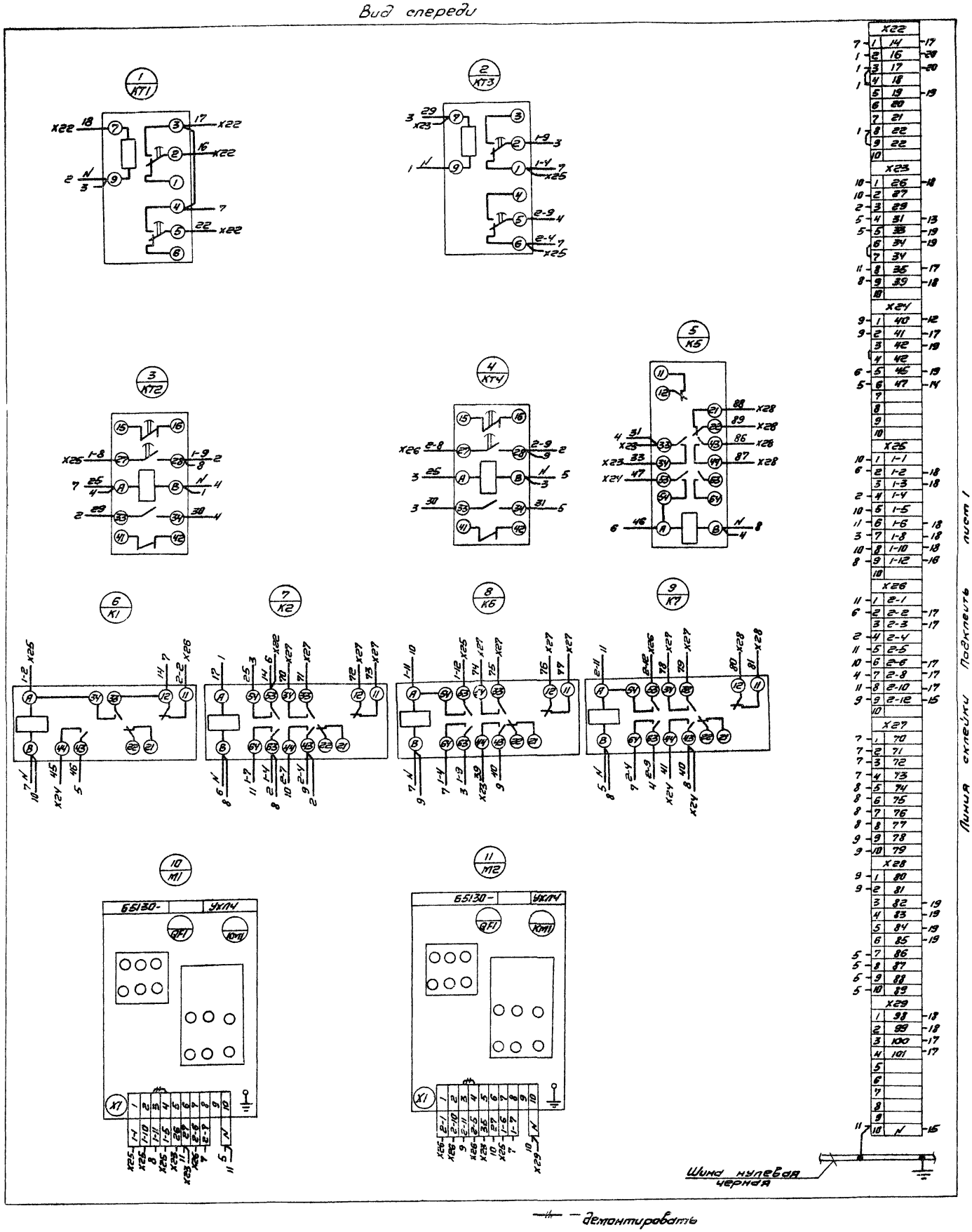

Линия склейки подключать лист 1

Альбом 3. Часть 1

Дверь шкафа (Вид со стороны монтажа)

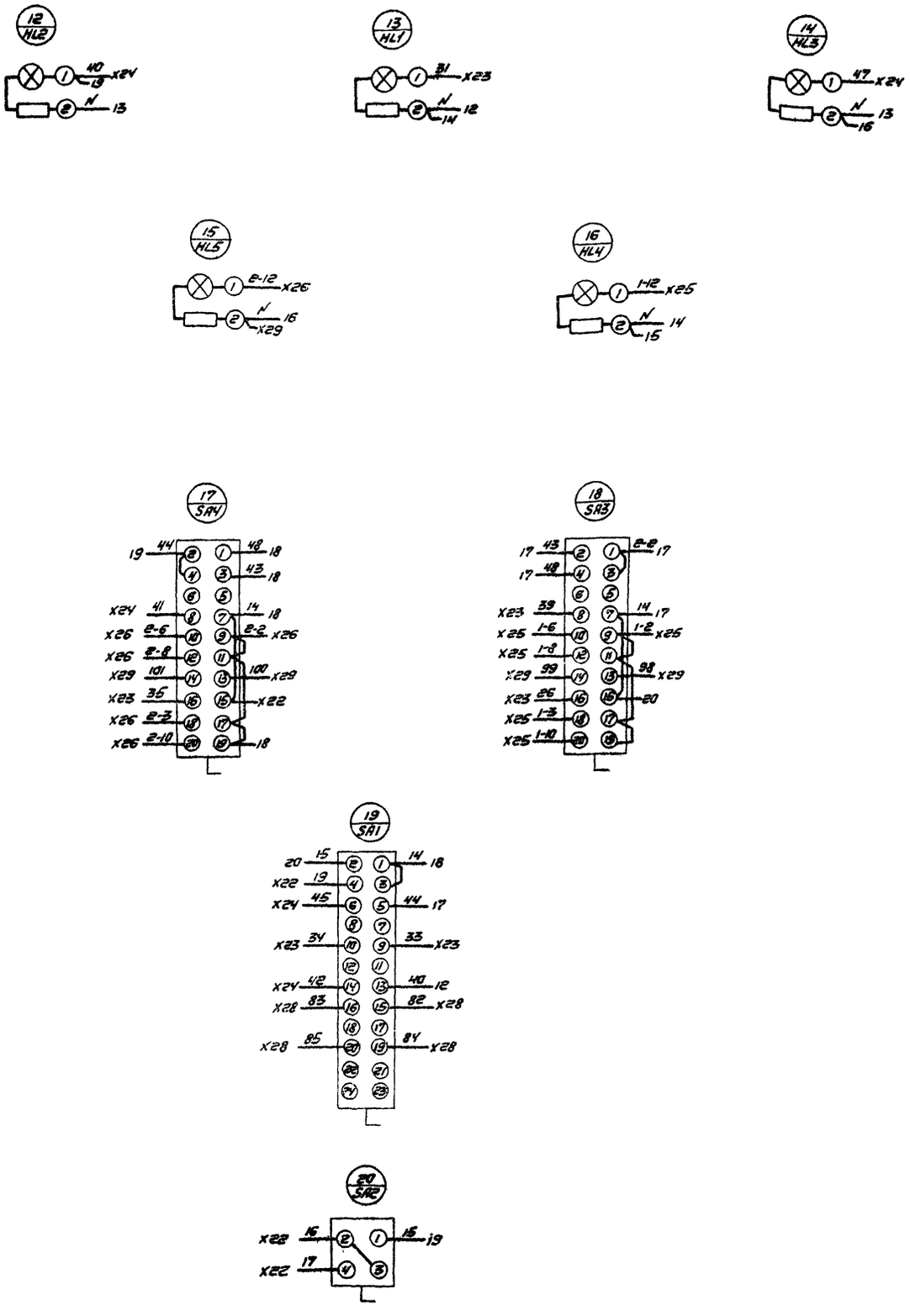

Линия отреза. Подклеить к листу 2

				2377.3-03			
				904-02-41.89-ЭМ1.Н			
				Шкаф Ш1-3.3-12 (Ш1-3.3-13-Ш1-3.3-17, Ш1-3.5-12 - Ш1-3.5-17). Схема электрическая соединений.	Стадия	Масса	Масштаб
Гл.инж.	Кислицын				Лист 1	Листов 2	
Н.отд.	Теткин				ГПИ ЭЛЕКТРОПРОЕКТ Куйбышев		
Рук.гр.	Подкопаев						
Инж.	Кириченко						

Альбом 3. Часть 1

Вид спереди

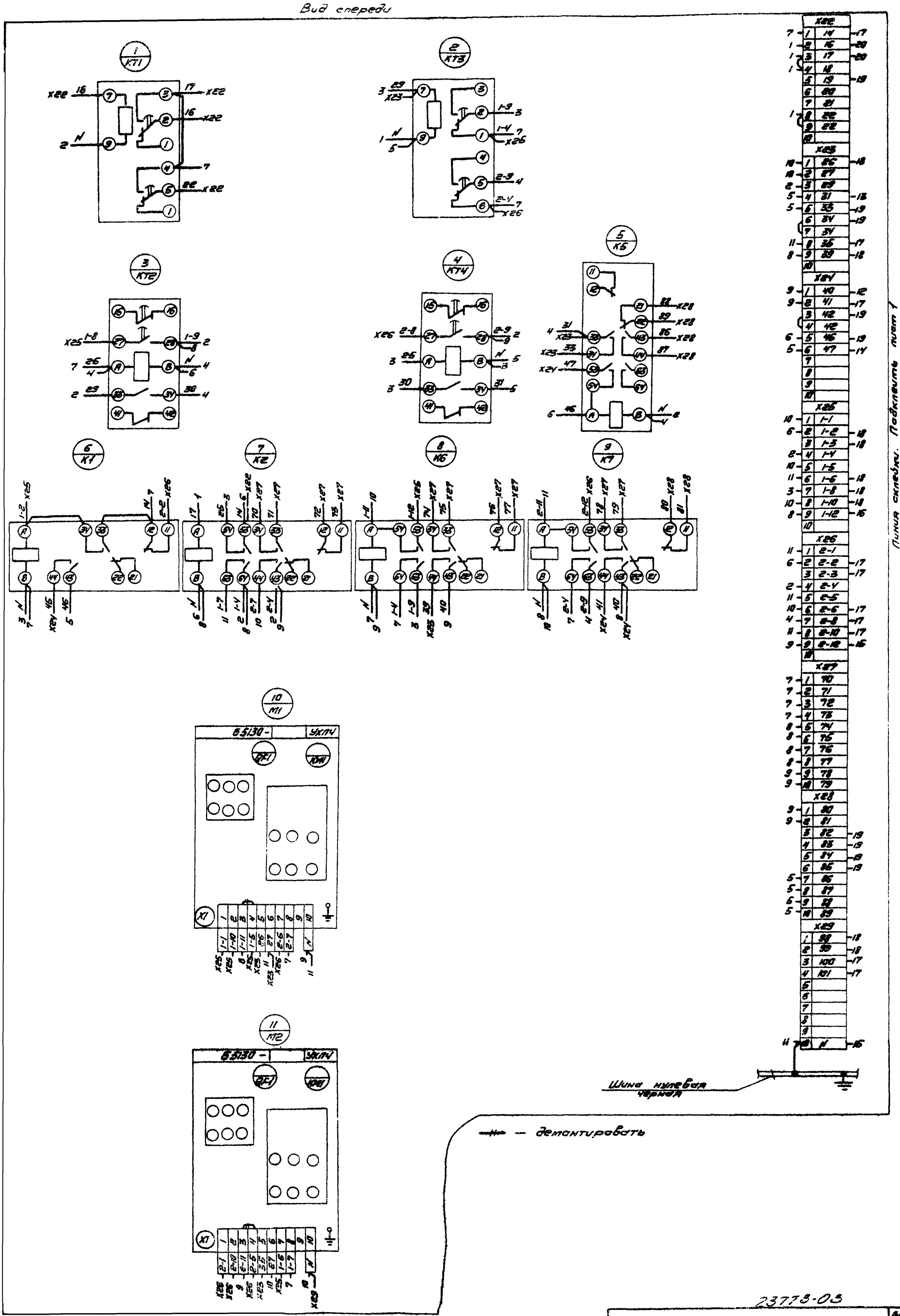

23773-03

904-02-41.89-ЭМ1.Н

Лист 2

Дверь шкафа (Вид со стороны монтажа)

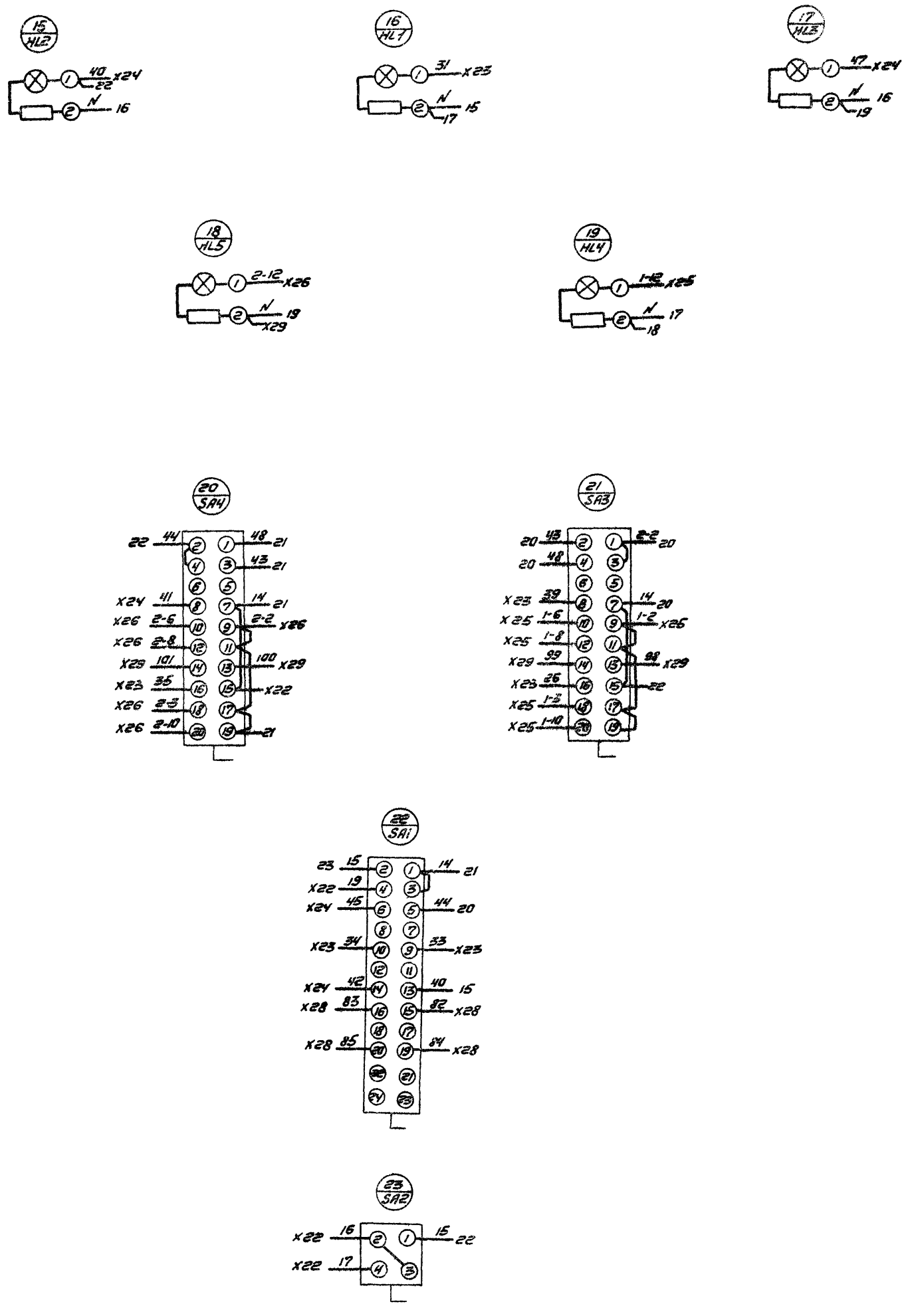

Альбом 3.

Линия отреза. Подклеить к листу 2

				904-02-41.89-ЭМ1.Н		
				Шкаф Ш1-3.3-19 (Ш1-3.5-19)	Стадия	Масса	Масштаб
Гл. спец.	Кислицын				Лист	Листов 2
Н. контр.	Якин				ГПИ ЭЛЕКТРОПРОЕКТ Куйбышев	
Рук. гр.	Полетнов					
Инж.	Иченко					

Копировал Сазонова

Формат А2

Инв. № подл. | Подпись и дата | Взам. инв. №

Альбом 8.

Вид спереди

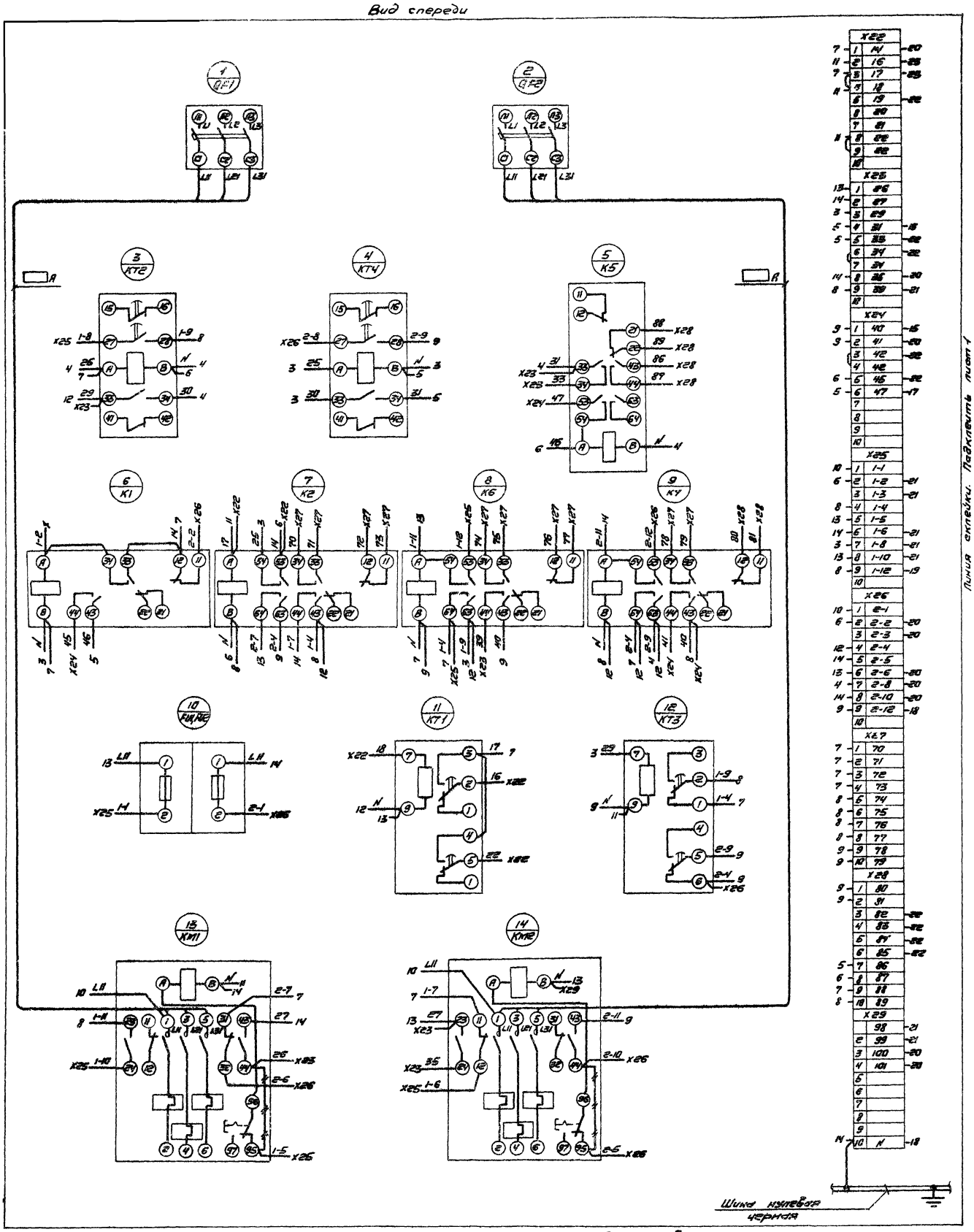

Инв.№ подл.	Подпись и дата	Взам.инв.№

Альбом 3 Часть 1

Вид спереди
Дверь не показана

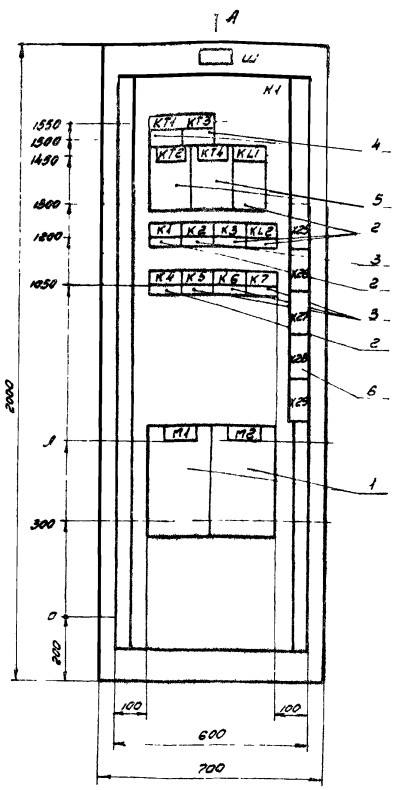

Дверь шкафа
Вид Спереди

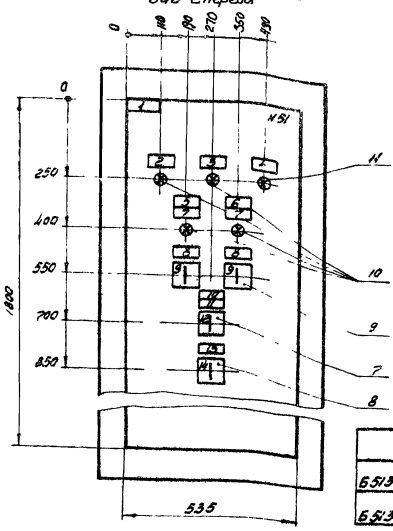

Вид А
М 1:50



Тип блока	А(мм)
Б5130-1874 - Б5130-3074	500
Б5130-3174 - Б5130-3474	550

Гл. спец	Кислицын		
Н. контр	Темкин		
Рук. гр.	Подметнова		
Инж.	Кириченко		

копировал Сазонова

904-02-41.89 - ЭМ1. Н

Шкаф Ш1-3.4-1 (Ш1-3.4-2 - Ш1-3.4-11). Чертеж общего вида

Стадия	Масса	Масштаб
		1:10

Лист | Листов 1

ГПИ ЭЛЕКТРОПРОЕКТ Куйбышев

формат А3

Инв. № подл. | Подпись и дата | Взам. инв. №

Альбом 3. Часть 1

Вид спереди
Дверь не показана

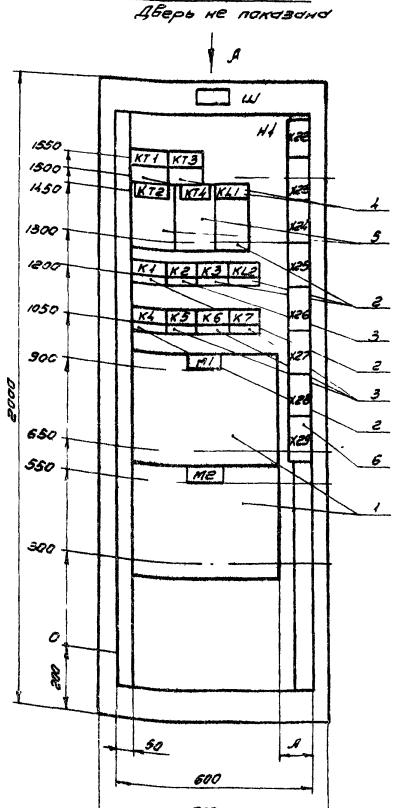

Дверь шкафа
Вид спереди

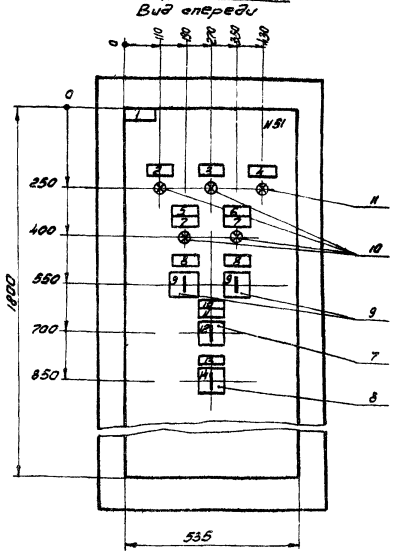

Вид А
М 1:50

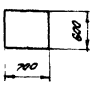

Тип блока	А (мм)
Б5130-3574 - Б5130-3774	150
Б5130-3874 - Б5130-4074	100

23773-03

Гл. спец	лицын		
Н. контр	кин		
Рук. гр.	летнова		
Инж.	Кириченко		

копировал Сазонова.

904-02-41.89 - ЭМ1. Н

Шкаф Ш1-3.4-12 (Ш1-3.4-13 - Ш1-3.4-17). Чертеж общего вида.

Стадия	Масса	Масштаб
		1:10

Лист | Листов 1

ГПИ ЭЛЕКТРОПРОЕКТ Куйбышев

формат А3

Инв. № подл. | Подпись и дата | Взам. инв. №

Альбом 3. Часть 1

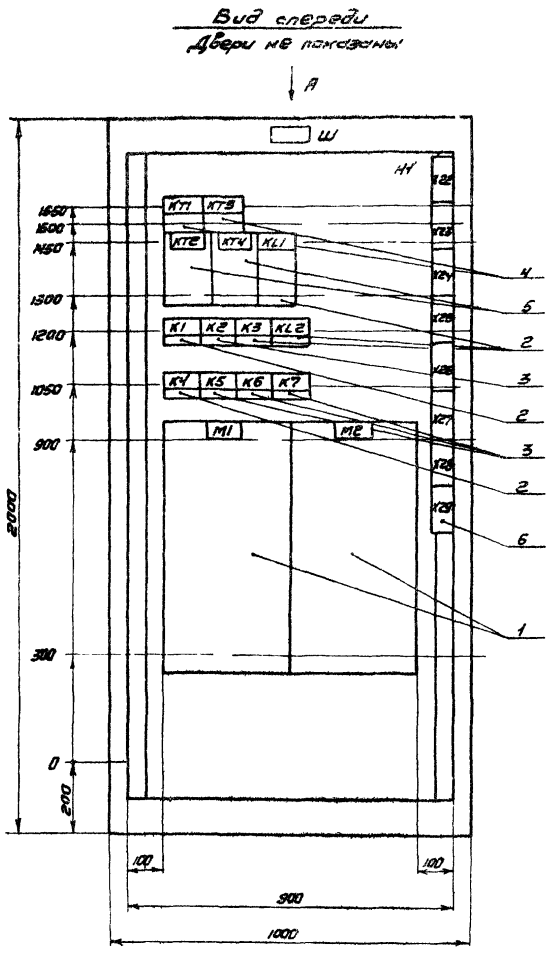

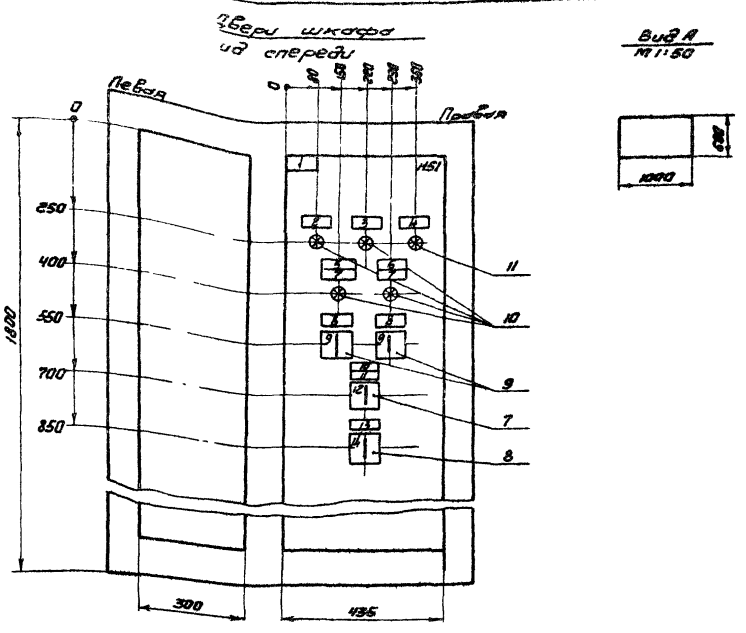

Гл. спец.	Кислицын			
Н. контр.	Темкин			
Рук. гр.	Подметнова			
Инж.	Кириченко			

копировал Сазонова

904-02-41.89 - ЭМ1.Н

Шкаф Ш1-3.4-18.
Чертеж общего вида

Стадия	Масса	Масштаб
		1:10

Лист | Листов 1

ГПИ ЭЛЕКТРОПРОЕКТ Куйбышев

формат А

Инв. № подл. | Подпись и дата | Взам. инв. №

Альбом 3. Часть 1

Формат	Зона	Поз.	Обозначение	Наименование	Кол.	Примечание
				Документация		
А3				Чертеж общего вида		
А2				Схема электрической соединений		
А4				Перечень надписей		
				Сборочные единицы		
		1		Блок Б5130-[ ] УХЛ4	2	М1, М2
				Н1 1		
				Реле		
		2		ПЭ-37-22УЗ И220В	5	KL1, KL2
				50Гц		К1, К3, К4,
		3		ПЭ37-42УЗ И220В	4	К2,
				50Гц		К5-К7
		4		ВП-55УХЛ4 в.в 1-10с	2	КТ1, КТ3
				И220В 50Гц		
		5		РКВ11-33-122УХЛ4 И220В 50Гц	2	КТ2, КТ4
		6		Блок зажимов	8	Х22-Х29
				Б324-4П25-В/ВУЗ-10		
				Н51 1		
				Переключатели		

Гл. спец.	Кислицын			
Н. контр.	Темкин			
Рук. гр.	Подметнова			
Инж.	Кириченко			

копировал Сазонова

904-02-41.89 - ЭМ1.Н

Шкаф Ш1-3.4-1
(Ш1-3.4-2 — Ш1-3.4-18).
Технические данные аппаратов

Стадия	Лист	Листов
	1	2

ГПИ ЭЛЕКТРОПРОЕКТ Куйбышев

формат А4

Инв. № подл. | Подпись и дата | Взам. инв. №

Альбом 3 Часть 1

Формат	Зона	Поз.	Обозначение	Наименование	Кол.	Примечание
		7		ПКУЗ-12-С6025УЗ	1	SA1
		8		ПКУЗ-12-А0108УЗ	1	SA2
		9		ПКУЗ-12-С5008УЗ	2	SA3, SA4
				Арматура		
		10		АС12013У2 И220В	4	HL1, HL3-HL5
		11		АС12011У2 И220В	1	HL2

Инв. № подл. | Подпись и дата | Взам. инв. №

23773-03

904-02-41.89 - ЭМ1.Н

Лист 2

Панель	Надпись	Позиционное Обозначение	Место надписи	Текст	Кол.	Шрифт	Заготовка
				Панель			
			Табличка	M1	1		
			То же	M2	1		
			—"—	KT1	1		
			—"—	KT3	1		
			—"—	KT2	1		
			—"—	KT4	1		
			—"—	KL1	1		
			—"—	K1	1		
			—"—	K2	1		
			—"—	K3	1		
			—"—	KL2	1		
			—"—	K4	1		
			—"—	K5	1		
			—"—	K6	1		
			—"—	K7	1		
				Дверь			
	1		Табличка	Вентсистема ▭	1		
	2	HL3	То же	Готовность к работе	1		
	3	HL1	—"—	Работа вентсистемы	1		

Инв. № подл. | Подпись и дата | Взам. инв. №

Гл. спец.	Кислицын		
Н. контр.	Темкин		
Рук. гр.	Подклетнова		
Инж.	Кириченко		

904-02-41.89-ЭМ1.Н

Шкаф Ш1-3.4-1 (Ш1-3.4-2 - Ш1-3.4-18). Перечень надписей.

Стадия	Лист	Листов
	1	2

ГПИ ЭЛЕКТРОПРОЕКТ Куйбышев

копировал Сазонова — формат А4

Альбом 3 Часть 1

Панель	Надпись	Позиционное Обозначение	Место надписи	Текст	Кол.	Шрифт	Заготовка
	4	HL2	Табличка	Работа резервного вентилятора	1		
	5		—"—	Вентилятор №1	1		
	6		—"—	Вентилятор №2	1		
	7	HL4, HL5	—"—	Работа	2		
	8	SA3, SA4	—"—	Избиратель режима	2		
	9	SA3, SA4	На ключе	Арез^{8} - Опр^{1} - Араб^{2}	2		
	10		Табличка	Управление системой	1		
	11	SA1	То же	Избиратель управления	1		
	12	SA1	На ключе	Дисп.^{8} - 0 - Мест^{2}	1		
	13	SA2	Табличка	Местное управление	1		
	14	SA2	На ключе	Откл.^{8} - 0^{1} - Вкл.^{2}	1		

Инв. № подл. | Подпись и дата | Взам. инв. №

904-02-41.89-ЭМ1.Н — Лист 2

копировал Сазонова — формат А4

Альбом 3 Часть 1

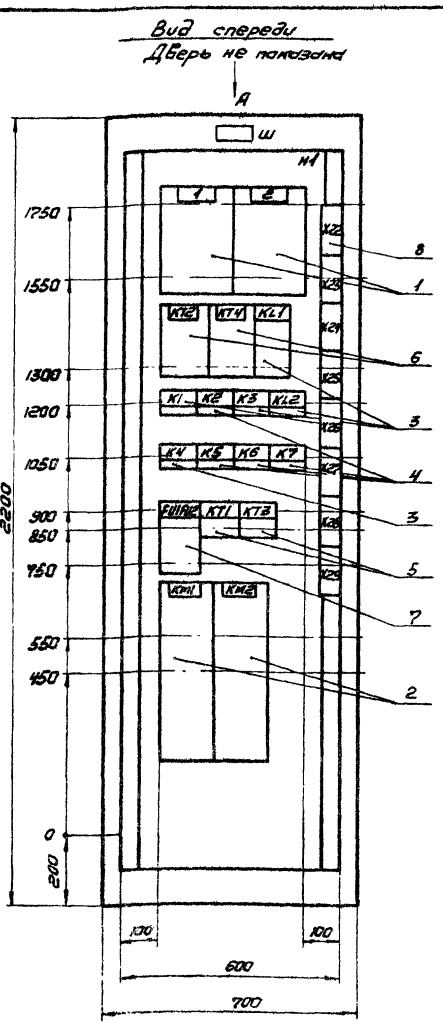

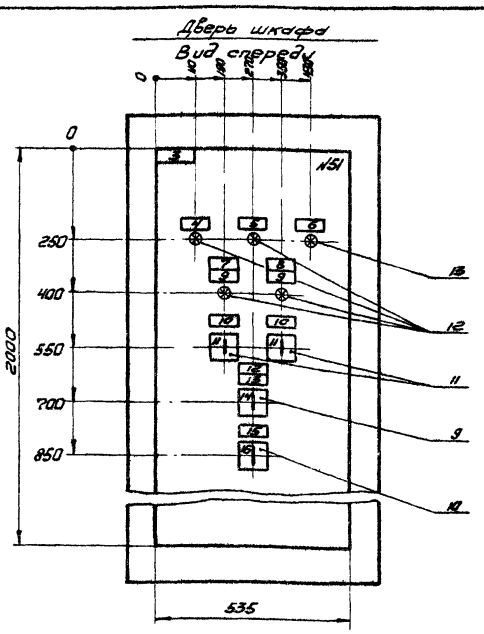

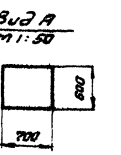

23773-03

904-02-41.89-ЭМ1.Н

Шкаф Ш1-3.4-19. Чертеж общего вида.

Стадия	Масса	Масштаб
		1:10

Лист | Листов 1

Гл. спец.	Кислицын	
Н. контр.	Темкин	
Рук. гр.	Подклетнова	
Инж.	Кириченко	

ГПИ ЭЛЕКТРОПРОЕКТ Куйбышев

Инв. № подл. | Подпись и дата | Взам. инв. №

Альбом 3. Часть 1

Формат	Зона	Поз.	Обозначение	Наименование	Кол.	Примечание
				Документация		
А3				Чертеж общего вида		
А2				Схема электрическая соединений		
А4				Перечень надписей		
				Сборочные единицы		
				H1 1		
		1		Выключатель	2	QF1, QF2
				АЕ2066-100-00УЗБ		
				U660В 50Гц Jр ☐ А 12Jн		
		2		Пускатель ПМА-6202УХЛ4	2	KM1, KM2
				В.К 2з2р U220В 50Гц J ☐ А		
				Реле		
		3		ПЭ-37-22УЗ	5	K1, K3, K4
				U220В 50Гц		KL1, KL2
		4		ПЭ-37-42УЗ	4	K2,
				U220В 50Гц		K5-K7
		5		ВЛ55-УХЛ4 В.В 1-10С;	2	KT1, KT3
				U 220В 50Гц		
		6		РКВ11-33-122УХЛ4	2	KT2, KT4
				U220В 50Гц		

Взам. инв. №

Подпись и дата

Инв. № подл.

904-02-41.89-ЭМ1.Н

Гл. спец.	Кислицын	
Н. контр.	Темкин	
Рук. гр.	Подклетнова	
Инж.	Кириченко	

Шкаф Ш1-3.4-19. Технические данные аппаратов

Стадия	Лист	Листов
	1	2

ГПИ ЭЛЕКТРОПРОЕКТ Куйбышев

копировал Сазонова

формат А4

Альбом 3. Часть 1

Формат	Зона	Поз.	Обозначение	Наименование	Кол.	Примечание
		7		Предохранитель ПРС6УЗ-п	2	FU1, FU2
				с ПВД1-6УЗ		
		8		Блок зажимов	8	X22-X29
				БЗ24-4П25-В/ВУЗ-10		
				H51 1		
				Переключатели		
		9		ПКУЗ-12-С6025УЗ	1	SA1
		10		ПКУЗ-12-А0108УЗ	1	SA2
		11		ПКУЗ-12-С5008УЗ	2	SA3, SA4
				Арматура		
		12		АС12013У2 U220В	4	HL1, HL3-HL5
		13		АС12011У2 U220В	1	HL2

Взам. инв. №

Подпись и дата

Инв. № подл.

904-02-41.89-ЭМ1.Н

Лист 2

копировал Сазонова

формат А4

Альбом 3. Часть 1

Панель	Надпись	Позиционное Обозначение	Место надписи	Текст	Кол.	Шрифт	Заготовка
				Панель			
	1		Табличка	QF1 - Ввод N1 ~380В	1		
	2		То же	QF2 - Ввод N2 ~380В	1		
			— " —	KT2	1		
			— " —	KT4	1		
			— " —	KL1	1		
			— " —	K1			
			— " —	K2			
			— " —	K3			
			— " —	KL2			
			— " —	K4			
			— " —	K5			
			— " —	K6			
			— " —	K7			
			— " —	FU1, FU2			
			— " —	KT1			
			— " —	KT3			
			— " —	KM1			
			— " —	KM2			
				Дверь			
	3		Табличка	Вентсистема ☐	1		

Взам. инв. №

Подпись и дата

Инв. № подл.

904-02-41.89-ЭМ1.Н

Гл. спец.	Кислицын	
Н. контр.	Темкин	
Рук. гр.	Подклетнова	
Инж.	Кириченко	

Шкаф Ш1-3.4-19. Перечень надписей

Стадия	Лист	Листов
	1	2

ГПИ ЭЛЕКТРОПРОЕКТ Куйбышев

формат А4

Альбом 3. Часть 1

Панель	Надпись	Позиционное Обозначение	Место надписи	Текст	Кол.	Шрифт	Заготовка
	4	HL3	Табличка	Готовность к работе	1		
	5	HL1	То же	Работа вентсистемы	1		
	6	HL2	— " —	Работа резервного вентилятора	1		
	7		— " —	Вентилятор N1	1		
	8		— " —	Вентилятор N2	1		
	9	HL4, HL5	— " —	Работа	2		
	10	SA3, SA4	— " —	Избиратель режима	2		
	11	SA3, SA4	На ключе	Арез^{8} - Опр^{1} - Араб^{2}	2		
	12		Табличка	Управление системой	1		
	13	SA1	То же	Избиратель управления	1		
	14	SA1	На ключе	Дисп^{8} - О^{1} - Мест^{2}	1		
	15	SA2	Табличка	Местное управление	1		
	16	SA2	На ключе	Откл^{8} - О^{1} - Вкл^{2}	1		

Взам. инв. №

Подпись и дата

Инв. № подл.

23773-03

904-02-41.89-ЭМ1.Н

Лист 2

копировал Сазонова

формат А4

Альбом 3. Часть 1

Линия отреза. Подклеить к листу 2

Дверь шкафа (Вид со стороны монтажа)

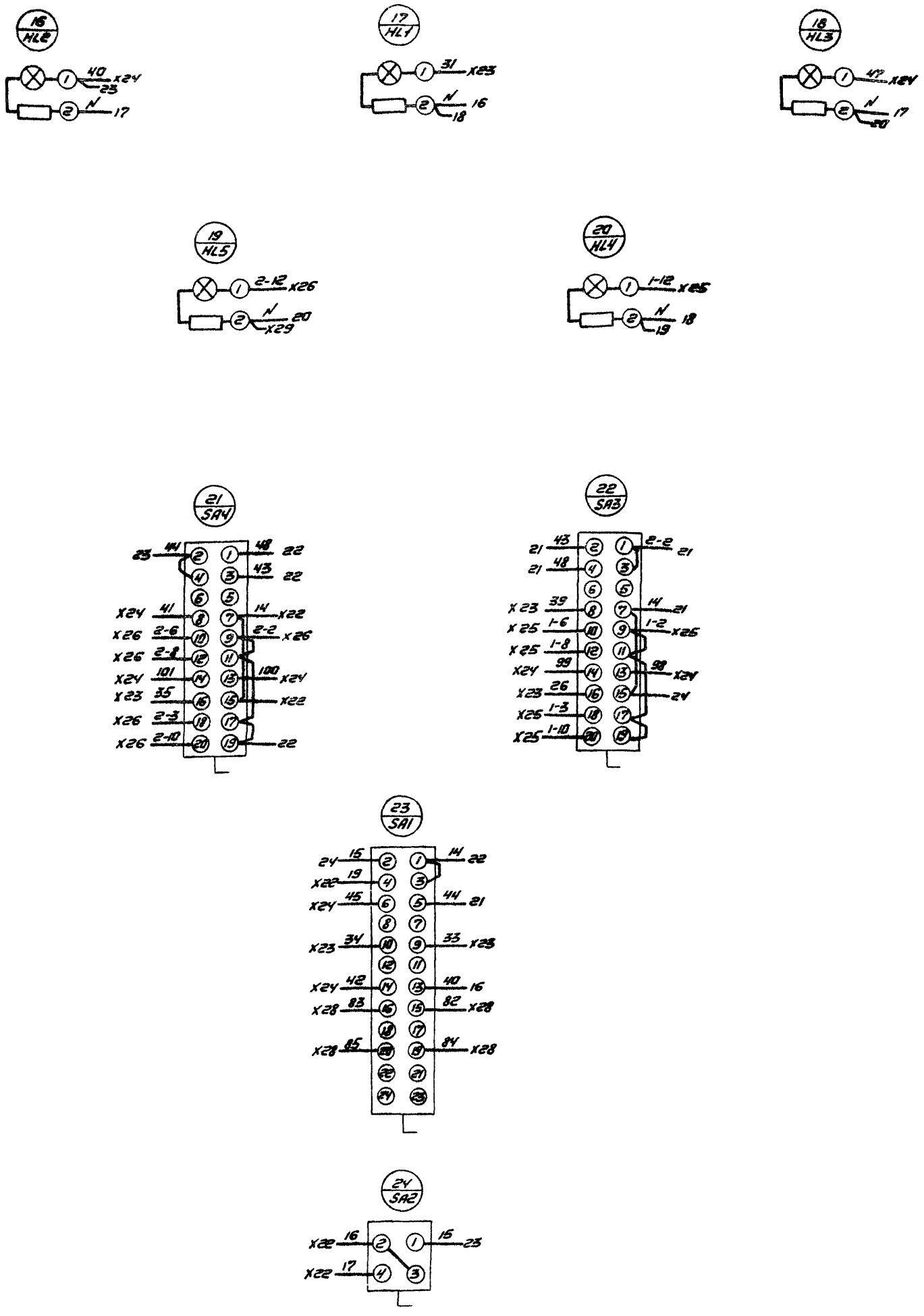

23773-03

904-02-41.89-ЭМ1.Н

Шкаф Ш1-3.4-1 (Ш1-3.4-2 - Ш1-3.4-11, Ш1-3.4-18). Схема электрическая соединений

Гл.спец	Кислицын		
Н.контр	Темкин		
Рук.гр.	Подкопаева		
Инж	Кириченко		

Копировал Сазонова

Лист 1 Листов 2

ГПИ ЭЛЕКТРОПРОЕКТ Куйбышев

формат А2

Альбом 3. Часть 1

Вид спереди

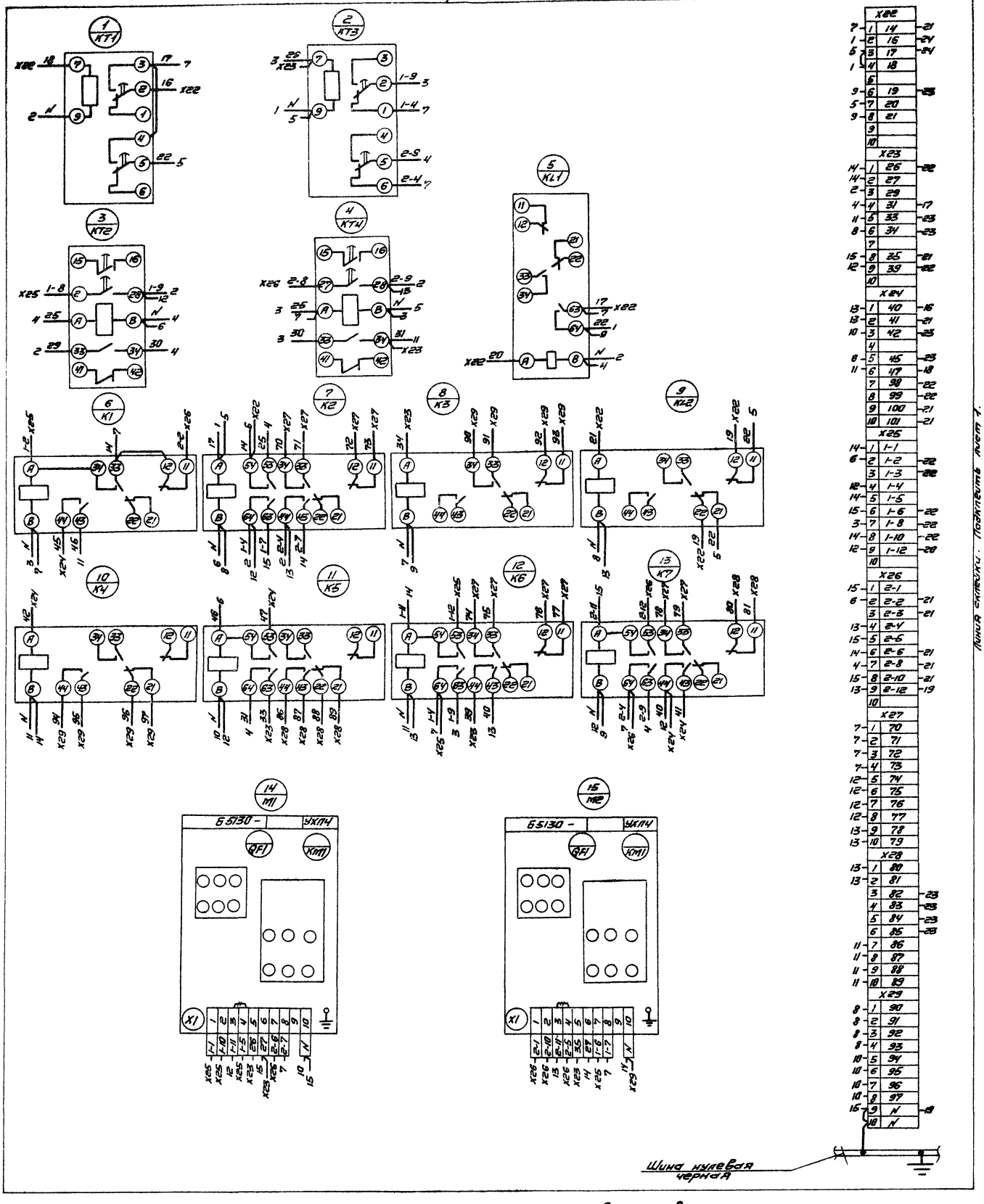

— демонтировать

23773-03

904-02-41.89-ЭМ1.Н

Лист 8

Дверь шкафа (Вид со стороны монтажа).

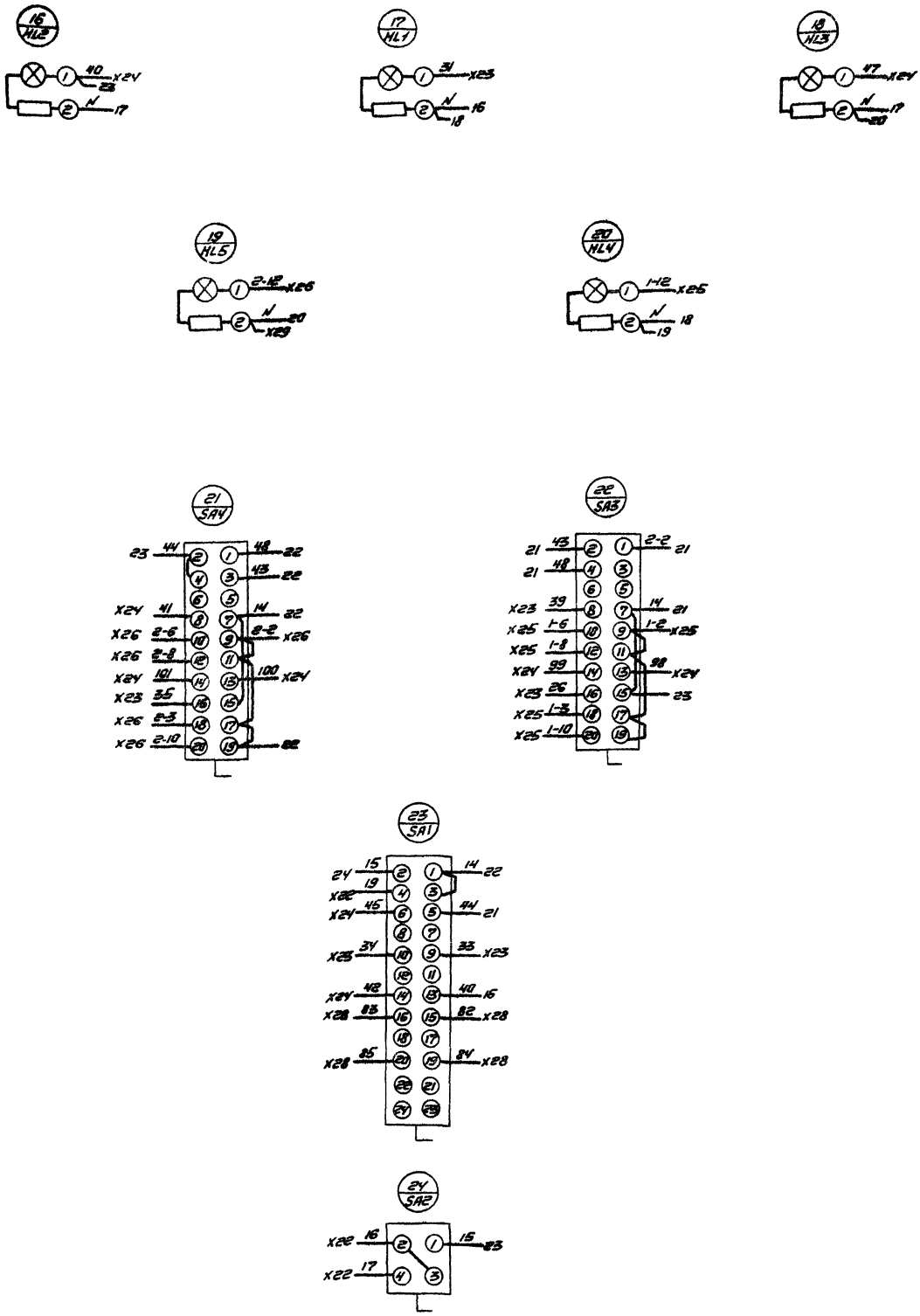

Линия отреза. Подклеить к листу 2

Альбом 8. Часть 1

				23773-03
				904-02-41.89-эм 1.Н
				Шкаф Ш1-3.4-12 (Ш1-3.4-13-Ш1-3.4-17). Схема электрическая соединений
Гл. спец.	Кислицын			Стадия / Масса / Масштаб
Н. контр.	Темкин			Лист 1 / Листов 2
Рук. гр.	П. Зиновьева			ГПИ ЭЛЕКТРОПРОЕКТ Куйбышев
Инж.	Кириченко			
	копировал Сазонова			формат А2

Альбом 3. Часть I

Вид спереди

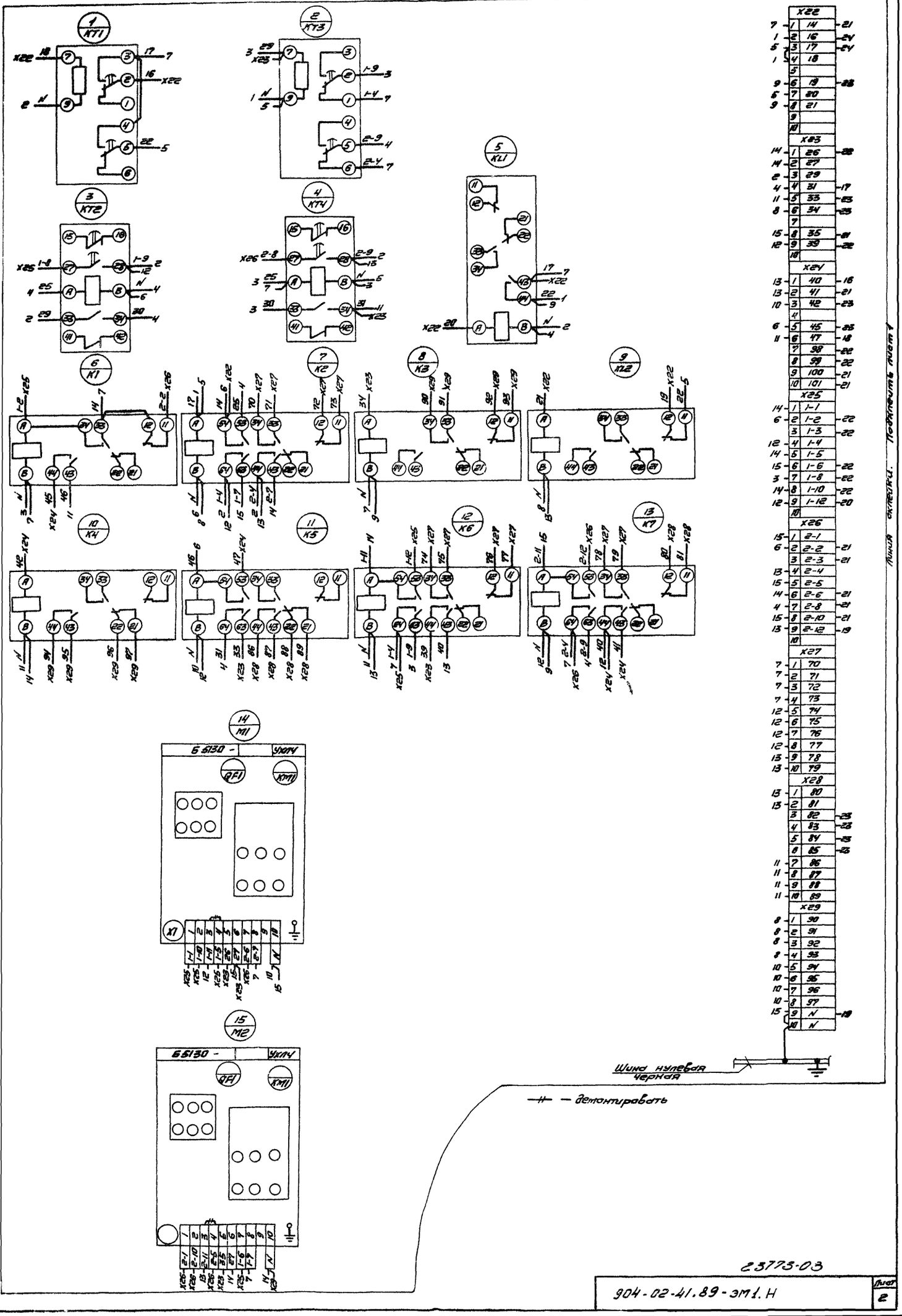

Инв. № подл. | Подпись и дата | Взам. инв. №

23773-03

904-02-41.89-ЭМ1.Н

Лист 2

Альбом 3. Часть 1

Линия отрева. Подключить к листу 2

Дверь шкафа (Вид со стороны монтажа)

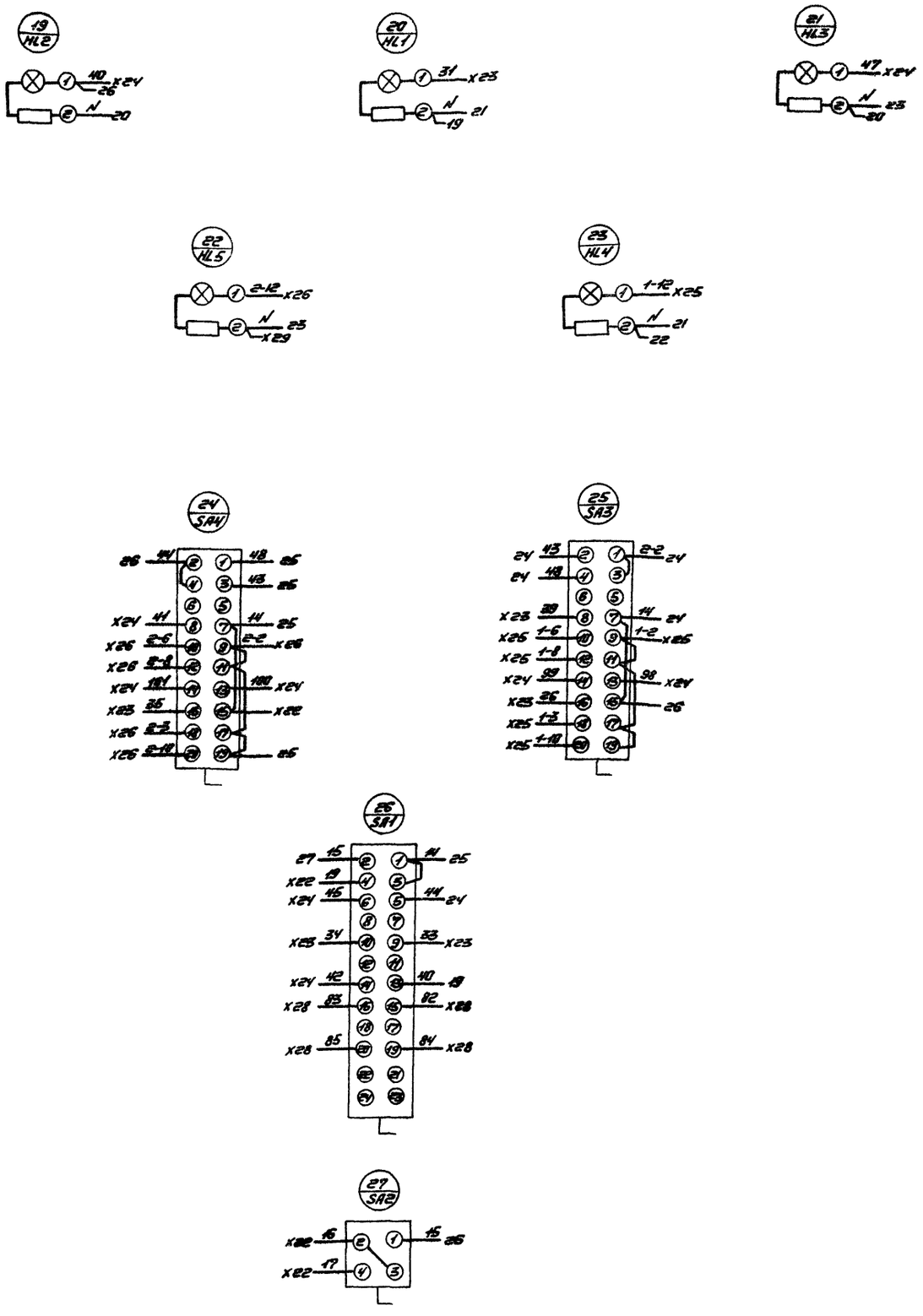

23773-03

Гл. спец.	Кислицын		904-02-41.89 - ЭМ1.Н	
Н. контр.	Темкин		Шкаф Ш1-34-19. Схема электрической соединений	Стадия / Масса / Масштаб
Рук. гр.	Подъяпонова			Лист 1 / Листов 2
Инж.	Кириченко			ГПИ ЭЛЕКТРОПРОЕКТ Куйбышев

Формат А2

Альбом 8. Часть 1

Вид спереди

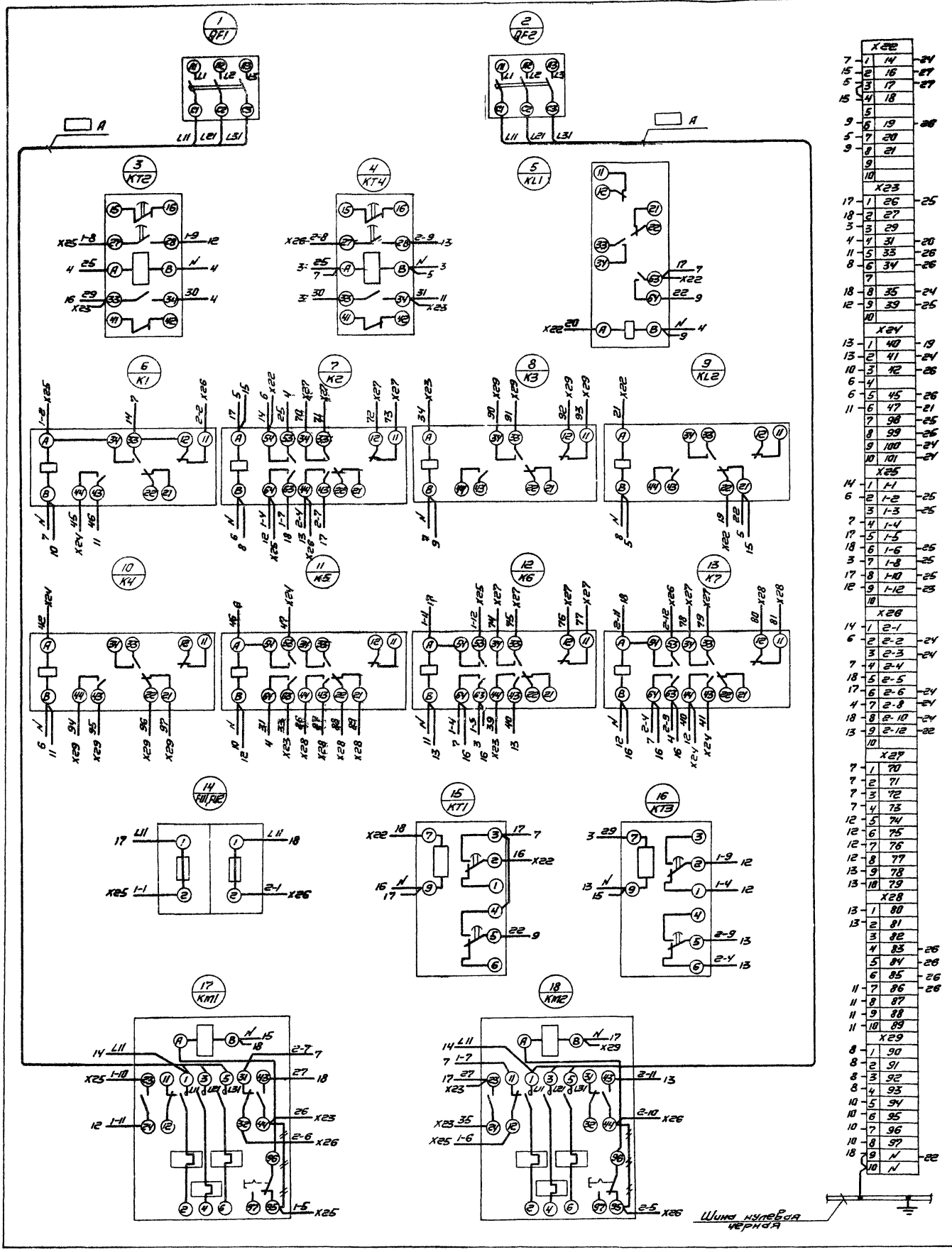

Линия связи. Подлежит монтажу

gost.e-ecolog.ru