ТИПОВОЙ ПРОЕКТ

705-1-197.86

ПРИРЕЛЬСОВЫЙ ПАВИЛЬОННЫЙ БЛОК СКЛАДОВ МИНЕРАЛЬНЫХ УДОБРЕНИЙ ЁМКОСТЬЮ 10 ТЫС.Т С НАДЗЕМНЫМ ПРИЁМНЫМ УСТРОЙСТВОМ

Альбом 3

КЖИ ЖЕЛЕЗОБЕТОННЫЕ ИЗДЕЛИЯ

21034-03

				Привязан	
Инв.№					

gost.e-ecolog.ru

Госстрой СССР
ЦЕНТРАЛЬНЫЙ ИНСТИТУТ ТИПОВОГО ПРОЕКТИРОВАНИЯ
Свердловский филиал
620062, г.Свердловск-62, ул.Чебышева,4
Заказ № 3604 Инв.№ 21034-03 тираж 83
Сдано в печать 2.09 1985 г цена 1-60

ТИПОВОЙ ПРОЕКТ

705-1-197.86

ПРИРЕЛЬСОВЫЙ ПАВИЛЬОННЫЙ БЛОК СКЛАДОВ МИНЕРАЛЬНЫХ УДОБРЕНИЙ ЁМКОСТЬЮ 10 ТЫС.Т С НАДЗЕМНЫМ ПРИЁМНЫМ УСТРОЙСТВОМ

Альбом 3

ПЕРЕЧЕНЬ АЛЬБОМОВ

АЛЬБОМ 1	ПЗ	ПОЯСНИТЕЛЬНАЯ ЗАПИСКА
	ТХ	ТЕХНОЛОГИЯ ПРОИЗВОДСТВА
	ТХН	НЕТИПОВЫЕ ТЕХНОЛОГИЧЕСКИЕ КОНСТРУКЦИИ. ЭСКИЗНЫЕ ЧЕРТЕЖИ.
	ВС	ВОЗДУХОСНАБЖЕНИЕ
	СС	СВЯЗЬ И СИГНАЛИЗАЦИЯ
	КМ 1	КОНСТРУКЦИИ МЕТАЛЛИЧЕСКИЕ ПОКРЫТИЯ
	АЗ	АНТИКОРРОЗИЙНАЯ ЗАЩИТА СТРОИТЕЛЬНЫХ КОНСТРУКЦИЙ
АЛЬБОМ 2	АР	АРХИТЕКТУРНЫЕ РЕШЕНИЯ
	КЖ	КОНСТРУКЦИИ ЖЕЛЕЗОБЕТОННЫЕ
	КМ	КОНСТРУКЦИИ МЕТАЛЛИЧЕСКИЕ
	ОВ	ОТОПЛЕНИЕ И ВЕНТИЛЯЦИЯ
АЛЬБОМ 3	КЖИ	ЖЕЛЕЗОБЕТОННЫЕ ИЗДЕЛИЯ
АЛЬБОМ 4	ЭМ	СИЛОВОЕ ЭЛЕКТРООБОРУДОВАНИЕ
	ЭО	ЭЛЕКТРИЧЕСКОЕ ОСВЕЩЕНИЕ
АЛЬБОМ 5	СО	СПЕЦИФИКАЦИЯ ОБОРУДОВАНИЯ
АЛЬБОМ 6	ВМ	ВЕДОМОСТИ ПОТРЕБНОСТИ В МАТЕРИАЛАХ
АЛЬБОМ 7		С М Е Т Ы
АЛЬБОМ 8	ПР	ПОКАЗАТЕЛИ РЕЗУЛЬТАТОВ ПРИМЕНЕНИЯ НАУЧНО-ТЕХНИЧЕСКИХ ДОСТИЖЕНИЙ В СТРОИТЕЛЬНЫХ РЕШЕНИЯХ ПРОЕКТА

РАЗРАБОТАН
ИНСТИТУТОМ ЛЕНПРОМСТРОЙПРОЕКТ

ГЛАВНЫЙ ИНЖЕНЕР ИНСТИТУТА В.А.СЕМЕНОВ

ГЛАВНЫЙ ИНЖЕНЕР ПРОЕКТА М.Г.СИНОПАЛЬНИКОВ

УТВЕРЖДЕН
МИНСЕЛЬХОЗОМ СССР
СВОДНОЕ ЗАКЛЮЧЕНИЕ ОТ 09.11.1982 г. №70
ВВЕДЕН В ДЕЙСТВИЕ ПРОМТРАНСНИИПРОЕКТОМ
ПРИКАЗ ОТ 25.10. 1985 г. № 242

21034-03

Привязан

Инв.№

Альбом 3

т.п. 705-1-197.86

Обозначение	Наименование	Стр	Примечание
КЖИ Д	Содержание	2	
КЖИ-ПЗ	Пояснительная записка	3	
КЖИ-ТТ1	Технические требования к изготовлению сборных железобетонных изделий.	3	
КЖИ-ТТ2	Технические требования к изготовлению арматурных, закладных и соединительных изделий.	4	
КЖИ К1	Колонна (1К144-14-П1, 1К144-14-П2, 1К144-14-П3, 1К144-14-П4, 1К144-14-П5).	5÷7	
КЖИ К2	Колонна (4К144-7-П1, 4К144-7-П2, 4К144-7-П3, 4К144-7-П4. 4К144-7-П5, 4К144-7-П6, 4К144-7-П7, 4К144-7-П8, 4К144-7-П9, 4К144-7-П10).	8÷12	
КЖИ К3	Колонна (9КФ161-1-П1, 9КФ175-2-П1, 9КФ175-2-П2).	13÷14	
КЖИ Д1	Ведомость расхода стали.	15	
КЖИ К4	Колонна (К1, К2)	16	
КЖИ Д2	Ведомость расхода стали.	17	
КЖИ СТ1	Стойка (СТ1, СТ2, СТ3, СТ4, СТ5).	18÷20	
КЖИ БК6-1	Балка подкрановая (БК6-2АIV-С-1, БК6-2АIV-С-2).	21÷22	
КЖИ Мн1	Изделие закладное Мн1	23	
КЖИ МС1	Изделие соединительное МС1	24	
КЖИ МС2	Изделие соединительное (МС2, МС3)	24	
КЖИ МС4	Изделие соединительное МС4	25	
КЖИ МС5	Изделие соединительное МС5	25	
КЖИ МС6	Изделие соединительное МС6	26	
КЖИ МС7	Изделие соединительное (МС7, МС7-01)	26	
КЖИ ПК1	Каркас пространственный (ПК1, ПК2, ПК3, ПК4, ПК5).	27÷31	
КЖИ ПК6	Каркас пространственный ПК6	32	
КЖИ ПК7	Каркас пространственный ПК7.	32	
КЖИ КР1	Каркас плоский (КР1, КР3)	33	
КЖИ КР2	Каркас плоский (КР2, КР4)	33	
КЖИ КР5	Каркас плоский КР5	34	
КЖИ КР6	Каркас плоский КР6	34	
КЖИ КР7	Каркас плоский (КР7÷КР11)	35	
КЖИ КР12	Каркас плоский (КР12, КР13, КР14).	36	
КЖИ КР15	Каркас плоский (КР15÷КР18)	37	
КЖИ КР19	Каркас плоский (КР19, КР20, КР21)	38	
КЖИ С1	Сетка арматурная (С1, С2, С5, С6).	39	
КЖИ С3	Сетка арматурная (С3, С4)	40	

Нач.отдела	Морозов	
Н.контр.	Васильев	
Гл.констр.отд.	Мартынов	
Рук.группы	Кимольман	
Инженер	Толдова	
Инженер	Фарафонова	

ТП 705-1-197.86 КЖИ Д

Содержание

Стадия	Лист	Листов
Р	1	

ГОССТРОЙ СССР ЛЕНИНГРАДСКИЙ ПРОМСТРОЙПРОЕКТ

Инв.№ подл. | Подпись и дата | Взам.инв.№

21034-03

Альбом 3

т.п. 705-1-197.86

I. Настоящий альбом содержит нетиповые рабочие чертежи сборных железобетонных изделий, закладных и арматурных сварных изделий

2. Настоящие изделия предназначены для применения в сборных и монолитных железобетонных конструкциях альбома 2 типового проекта марки КЖ.

3. Сборные железобетонные, закладные и арматурные сварные изделия запроектированы на основании СНиП II-21-75 "Бетонные и железобетонные конструкции. Нормы проектирования" и соответствуют нагрузкам и усилиям, принятым в вышеуказанном проекте.

4. Настоящие изделия выполнять в соответствии с техническими требованиями, приведенными ниже.

Нач.отдела	Морозов	ТП 705-1-197.86		КЖИ-ТУ	
Н.контр.	Васильев				
Гл.констр.отд	Мартынов	ПОЯСНИТЕЛЬНАЯ ЗАПИСКА	Стадия	Лист	Листов
Рук.группы	Кимельман		Р		1
Инженер	Толдова		ГОССТРОЙ СССР ЛЕНИНГРАДСКИЙ ПРОМСТРОЙПРОЕКТ		
Инженер	Фарафонова				

I. Сборные железобетонные изделия выполнять в соответствии со следующими документами:

а) ГОСТ 13015-75 "Изделия железобетонные и бетонные. Общие технические требования".

б) ГОСТ 8829-77 "Конструкции и изделия железобетонные сборные. Методы испытаний и оценки прочности, жесткости и трещиностойкости".

в) СНиП II-21-75 "Железобетонные и бетонные конструкции. Нормы проектирования".

г) СНиП III-16-80 "Бетонные и железобетонные конструкции сборные".

д) Технические условия, приведенные в сериях и ГОСТ примененных в проекте.

2. Все сварные железобетонные изделия выполнять из бетона марки по морозостойкости Мрз 50 и по плотности В6

Нач.отдела	Морозов	ТП 705-1-197.86		КЖИ-ТУ1	
Н.контр.	Васильев				
Гл.констр.отд	Мартынов	Технические указания к изготовлению сборных железобетонных изделий.	Стадия	Лист	Листов
Рук.группы	Кимельман		Р		1
Инженер	Толдова		ГОССТРОЙ СССР ЛЕНИНГРАДСКИЙ ПРОМСТРОЙПРОЕКТ		
Инженер	Фарафонова				

Инв.№ подл. | Подпись и дата | Взам. инв.№

Инв.№ подл. | Подпись и дата | Взам. инв.№

21034-03

Альбом 3

Т.П. 705-1-197.86

1. Арматурные и закладные сварные изделия выполнять в соответствии со следующими документами:

а) ГОСТ 14098-68 "Соединения сварные арматурные железобетонных изделий и конструкций.
Контактная и ванная сварка. Основные типы и конструктивные элементы.

б) ГОСТ 5264-80 "Швы сварных соединений.
Ручная электродуговая сварка. Основные типы и конструктивные элементы".

в) ГОСТ 19292-73 "Соединения сварные элементов закладных деталей сборных железобетонных конструкций".
Контактная и автоматическая сварка плавлением. Основные типы и конструктивные элементы".

г) ГОСТ 10922-75 "Арматурные изделия и закладные детали сварные для железобетонных конструкций. Технические требования и методы испытаний".

д) СН-393-78 "Инструкция по сварке соединений арматуры и закладных деталей железобетонных конструкций".

е) Инструкция по технологии изготовления и установок стальных закладных деталей в сборных железобетонных и бетонных изделиях.

ж) Руководство по производству арматурных работ (Москва, Стройиздат 1977 г.)

2. Плоские арматурные изделия выполнять контактной точечной сваркой. Сварку каркасов и сеток производить во всех точках пересечения стержней.
Сварку тавровых соединений круглых стержней с листовым прокатом закладных изделий выполнять под слоем флюса.

3. Размеры сеток и каркасов даны по осям и торцам стержней.

4. Марки сталей для профилей закладных, соединительных изделий, болтов, сеток и каркасов принимать по СНиП II-21-75 и СНиП II-В.3-72.
Материал для закладных изделий В Ст3 кп2, класса 28/83 по ГОСТ 380-71*.

5. Все неоговоренные швы выполнять дуговой сваркой $h_ш$ - 4 мм, $B_ш$= 10 мм. Электроды типа Э-4 АА.

6. Все размеры даны в мм.

7. Все закладные и соединительные изделия следует защитить металлическим цинковым покрытием. Толщину цинкового металлизационного покрытия принять 180 мкм, в соответствии со СНиП II-28-73 пп. 3,18, 3.20.

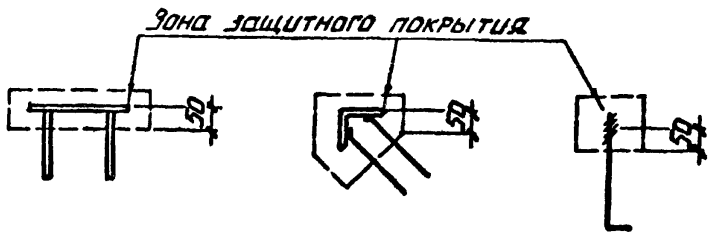

Нач.отдела	Морозов		
Н.контр.	Васильев		
Гл.констр.отд	Мартынов		
Рук.группы	Кимельман		
Инженер	Толдова		
Инженер	Фарафонова		

ТП 705-1-197.86 КЖИ-ТУ2

Технические указания к изготовлению арматурных, закладных и соединительных изделий

Стадия	Лист	Листов
Р		1

ГОССТРОЙ СССР ЛЕНИНГРАДСКИЙ ПРОМСТРОЙПРОЕКТ

Инв.№ подл. | Подпись и дата | Взам.инв.№

21034-03

Альбом 3

Формат	Зона	Поз.	Обозначение	Наименование	Кол. на исполн. К1							Примечание
					–	01	-02	-03	-04			
				Документация								
			ТП705-1-197.86КЖИ К1 СБ	Сборочный чертеж								
			КЖИ ВД1	Ведомость расхода стали								
			КЖИ ТУ1	Технические указания								
				Сборочные единицы								
		1	1.424.1-5.2-2.00-35	Колонна 1К144-14	1	1	1	1	1			
		2	1.424.1-5.5-19.0	изделие закладное М1-14	1	1	1	1	1			
		3	-05.0	Мн 6	1	1	1	1	1			
		4	-06.0	Мн 7	1	1	1	1	1			
		5	-08.0	Мн 11			2	2				
		6	-09.0	Мн 12			1	1				
		7	-11,0	Мн 2-23	1	1	1	1	1			
		8	1.400-15 В.1 150-71	М144-6					1			
		9	130-27	Мн 121-4	6	7	7	6	6			
		10	140-21	Мн 130-4		1,0	1,0					п.м.

Т.п. 705-1-197.86

Инв.№ подл. | Подпись и дата | Взам.инв.№

Нач.отдела	Морозов	
Н.контр.	Васильев	
Гл.констр.отд.	Мартынов	
Рук.группы	Кимельман	
Инженер	Толдова	
Инженер	Иванова	

ТП705-1-197.86 КЖИ К1

Колонна (1К144-14-П1, 1К144-14-П2, 1К144-14-П3, 1К144-14-П4, 1К144-14-П5)

Стадия	Лист	Листов
Р		1

ГОССТРОЙ СССР ЛЕНИНГРАДСКИЙ ПРОМСТРОЙПРОЕКТ

21034-03

Альбом 3

т.п. 705-1-197.86

Рис. 1

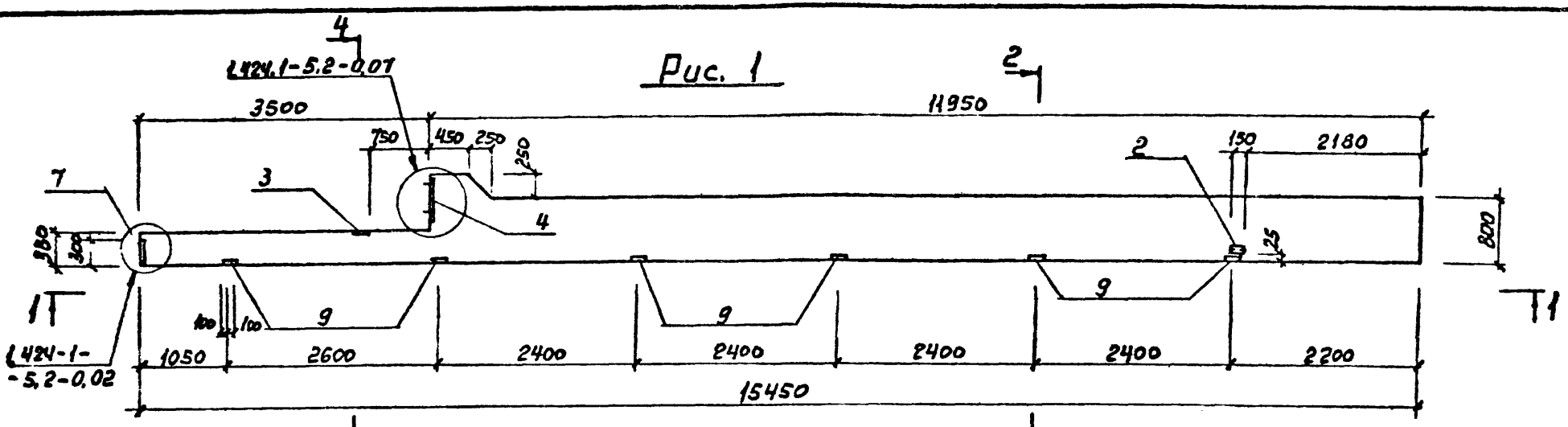

1 — 1

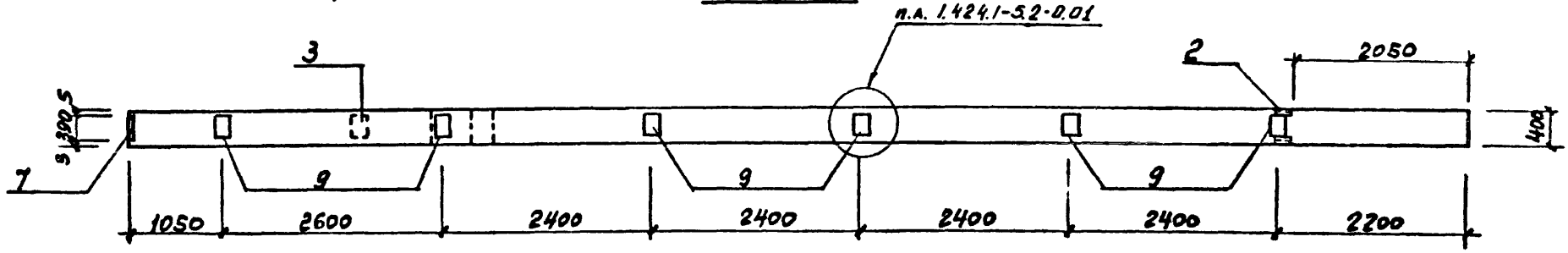

Обозначение	Марка	Рис
ТП705-1-197.86 КЖИ К1	1К144-14-П1	1
-01	1К144-14-П2	2
-02	1К144-14-П3	3
-03	1К144-14-П4	4
-04	1К144-14-П5	5

2 — 2

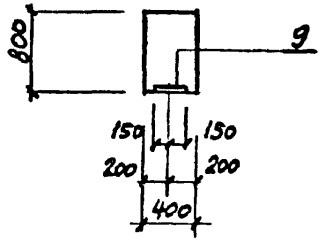

Нач.отдела	Морозов	
Н.контр.	Васильев	
Гл.констр.отд	Мартынов	
Рук.группы	Кимельман	
Инженер	Толдова	
Инженер	Иванова	

ТП705-1-197.86 КЖИ К1 СБ

Колонна (1К144-14-П1, 1К144-14-П2, 1К144-14-П3, 1К144-14-П4, 1К144-14-П5)

Стадия	Масса	Масштаб
Р	11100 кг	1:50
Лист 1	Листов 2	

ГОССТРОЙ СССР ЛЕНИНГРАДСКИЙ ПРОМСТРОЙПРОЕКТ

Инв.№ подл. | Подпись и дата | Взам.инв.№

21034-08

Рис. 2

Остальное по рис. 1

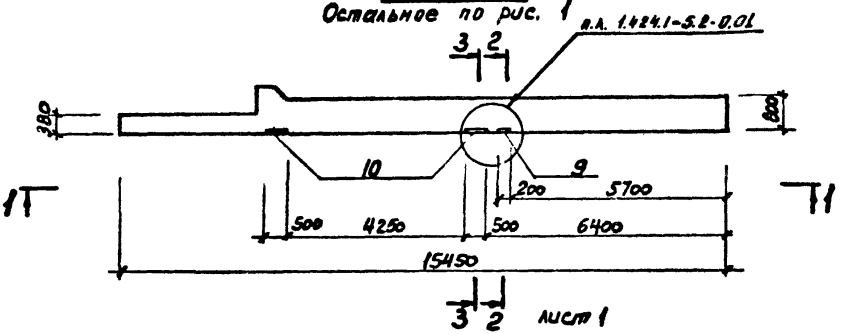

3 — 3

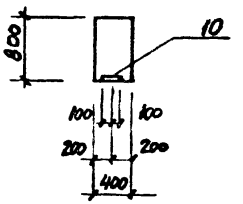

4 — 4

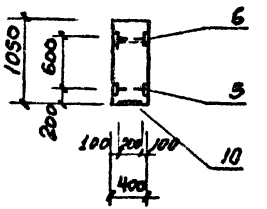

Рис. 3

Остальное по рис. 1

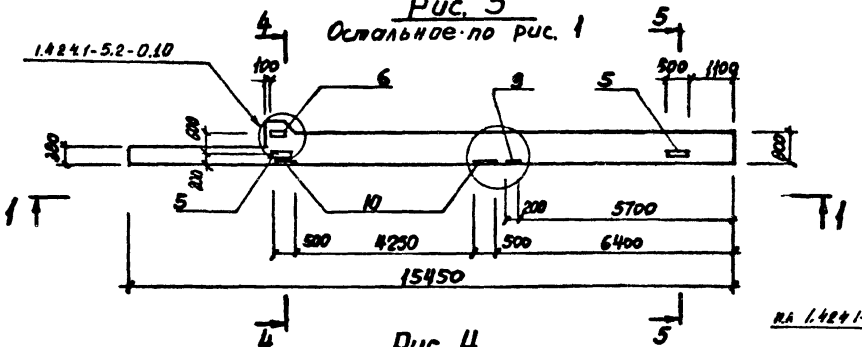

5 — 5



6 — 6

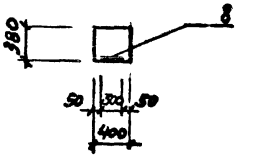

Рис. 4

Остальное по рис. 1

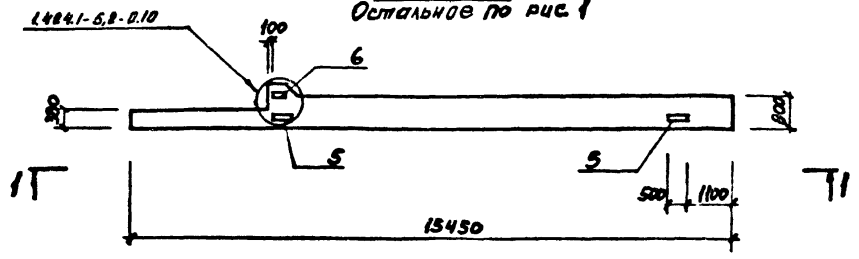

Рис. 5

Остальное по рис. 1

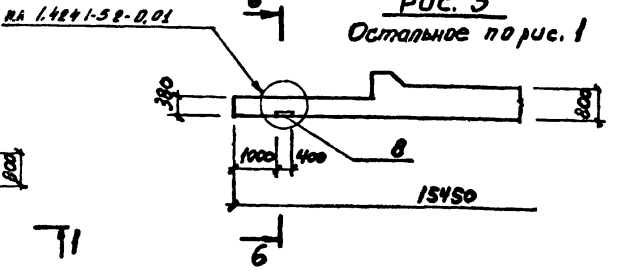

Инв. № подл. | Подпись и дата | Взам. инв. №

Альбом 3

Формат	Зона	Поз.	Обозначение	Наименование	Кол. на исполн. КЖИ К2 –	-01	-02	-03	-04	-05	-06	-07	-08	-09	Примечание
				Документация											
			ТП КЖИ К2 СБ	Сборочный чертеж	×	×	×	×	×	×	×	×	×	×	
			КЖИ ВД1	Ведомость расхода стали	×	×	×	×	×	×	×	×	×	×	
			КЖИ ТУ1	Технические указания	×	×	×	×	×	×	×	×	×	×	
				Сборочные единицы											
		1	1.424.1-5.2-4.00-49	Колонна 4К144-7											
		2	1.424.1-5.5-13.0	Изделие закладное М2-25	1	1	1	1	1	1	1	1	1	1	
		3	-05.0	Мн 6	1	1	1	1	1	1	1	1	1	1	
		4	-06.0	Мн 7	1	1	1	1	1	1					
		5	-06.0	Мн 10							1	1	1	1	
		6	-08.0	Мн 11							2	2	2	2	
		7	-09.0	Мн 12							1	1	1	1	
		8	1.400-15 в.1 130-06	Мн 118-1	1	1	2	1	1	1	1	2	2	2	
		9	130-27	Мн 121-4	8	11	2	16	4	3	1	2	3	3	
		10	530-02	Мн 525				42		44					
		11	140-32	Мн 132-3				0,7		0,7					т.м
		12	150-50	Мн 141-3						1					
		13	160-11	Мн 147-6		3		2	3	3			1	2	
		14	1.424.1-5.5-19 0	М1-14		1									

Т.п. 705-1-197.86

Инв.№ подл. | Подпись и дата | Взам.инв.№

Нач.отдела	Морозов	
Н.контр.	Васильев	
Гл.констр.отд	Мартынов	
Рук.группы	Кимельман	
Инженер	Толдова	
Инженер	Иванова	

ТП 705-1-197.86 КЖИ К2

Колонна (4К144-7-П1, 4К144-7-П2, 4К144-7-П3, 4К144-7-П4, 4К144-7-П5, 4К144-7-П6, 4К144-7-П7, 4К144-7-П8, 4К144-7-П9, 4К144-7-П10)

Стадия	Лист	Листов
Р		1

ГОССТРОЙ СССР ЛЕНИНГРАДСКИЙ ПРОМСТРОЙПРОЕКТ

21034-09

Альбом 3

Т.п. 705-1-197.86

Рис. 1

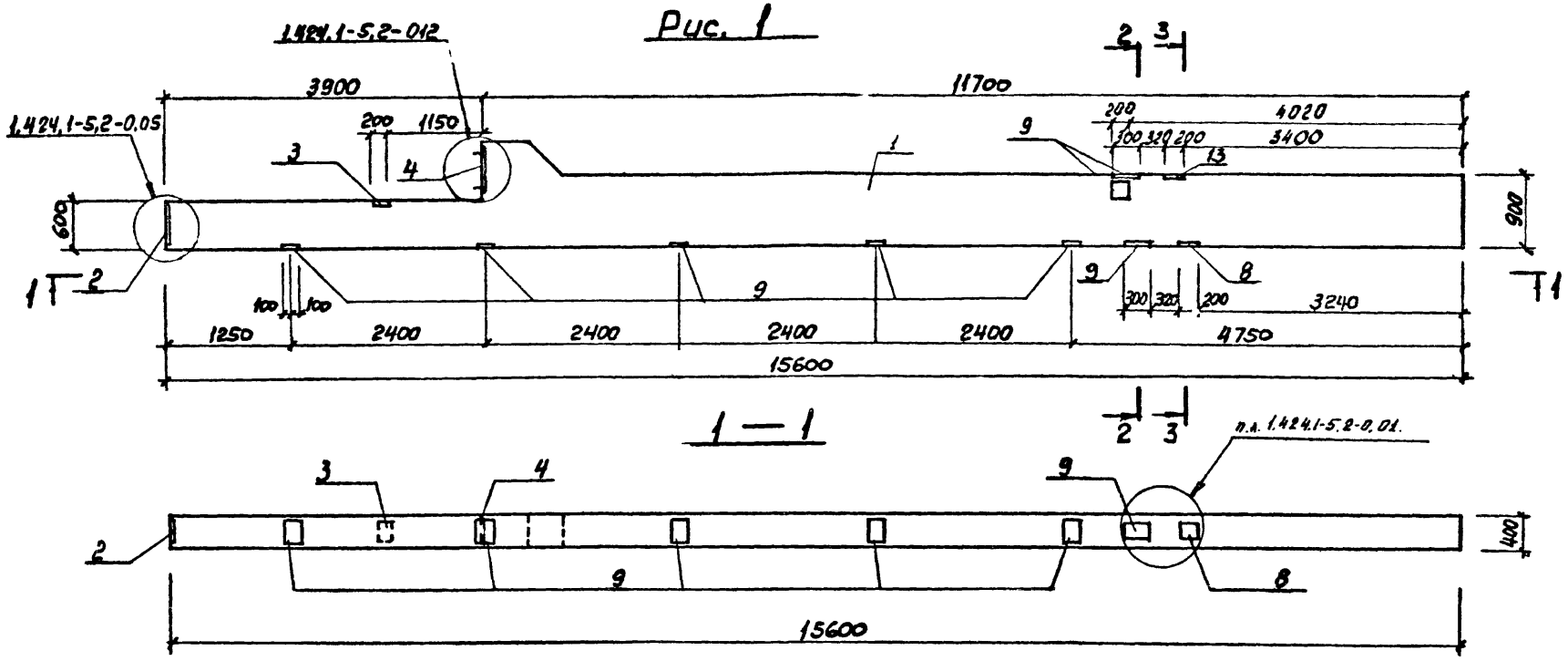

Обозначение	Марка	Рис
ТП705-1-197.86 КЖИ К2	4К144-7-П1	1
-01	4К144-7-П2	2
-02	4К144-7-П3	3
-03	4К144-7-П4	4
-04	4К144-7-П5	5
-05	4К144-7-П6	6
-06	4К144-7-П7	7
-07	4К144-7-П8	8
-08	4К144-7-П9	9
-09	4К144-7-П10	10

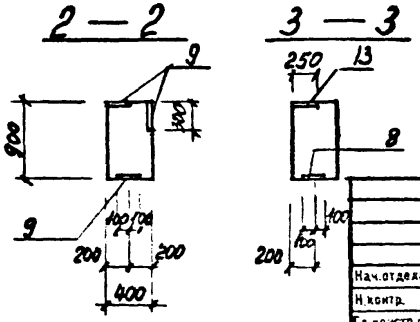

Нач.отдела	Морозов	
Н.контр.	Васильев	
Гл.констр.отд	Мартынов	
Рук.группы	Кимельман	
Инженер	Толдова	
Инженер	Иванова	

ТП705-1-197.86 КЖИ К2 СБ

Колонна (4К144-7-П1; 4К144-7-П2; 4К144-7-П3; 4К144-7-П4; 4К144-7-П5; 4К144-7-П6, 4К144-7-П7; 4К144-7-П8, 4К144-7-П9, 4К144-7-П10)

Стадия	Масса	Масштаб
Р	13200 кг	1:50
Лист 1	Листов 4	

ГОССТРОЙ СССР ЛЕНИНГРАДСКИЙ ПРОМСТРОЙПРОЕКТ

Инв. № подл. | Подпись и дата | Взам. инв. №

21034-03

Альбом 3

т.п. 705-1-197.86

Рис. 2

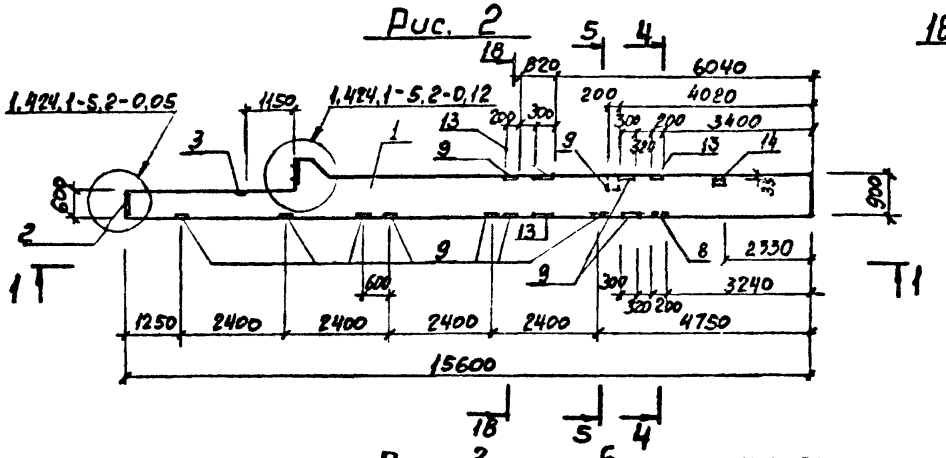

Рис. 3

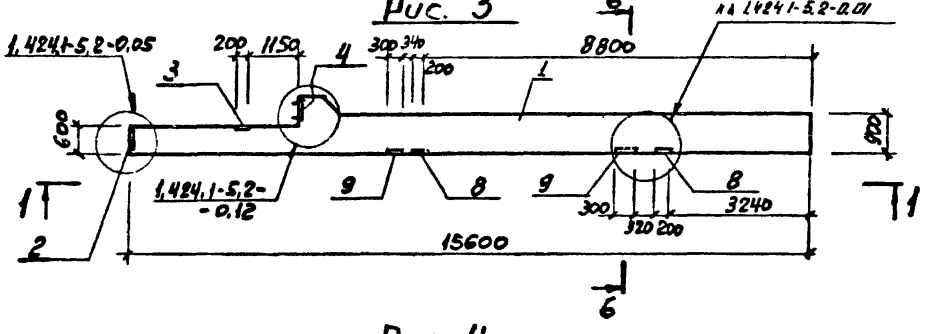

Рис. 4

Остальное по рис. 1

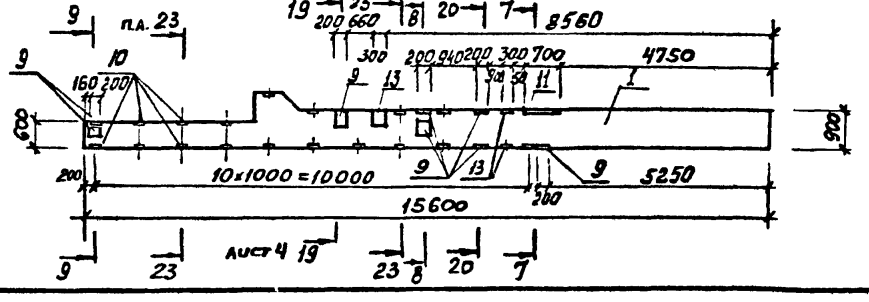

18 — 18

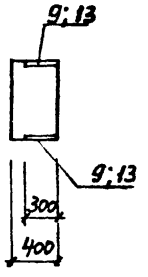

4 — 4

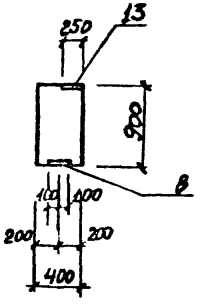

5 — 5

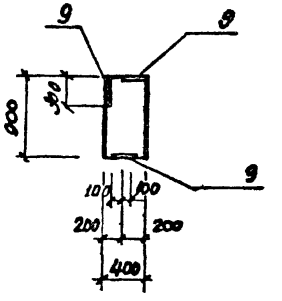

23 — 23

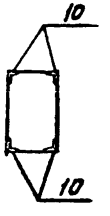

6 — 6

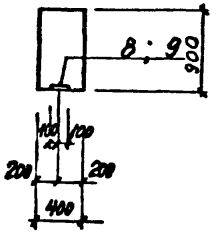

7 — 7

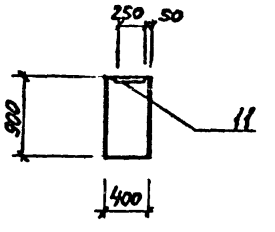

9 — 9

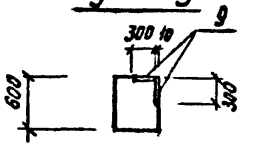

8 — 8

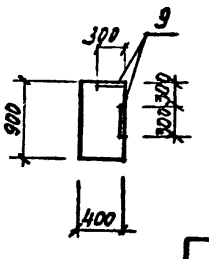

ТП 705-1-197.86 КЖИ К2 СБ

Лист 2

21034-03

Инв. № подл. | Подпись и дата | Взам. инв. №

Альбом 3

т.п. 705-1-197.86

Рис. 5

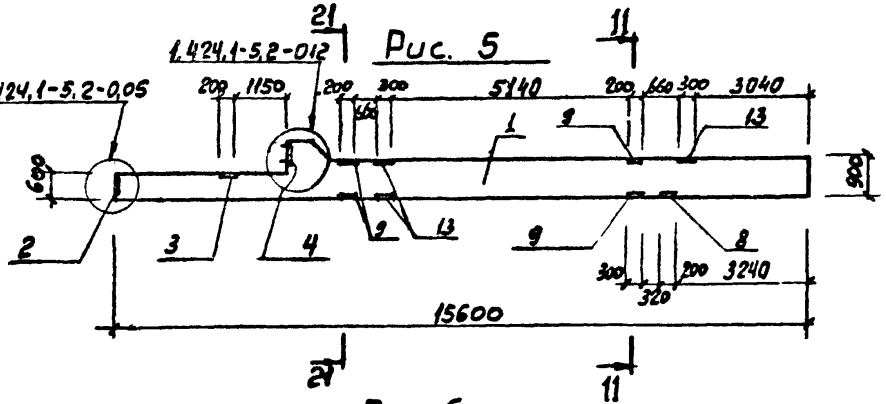

10 — 10

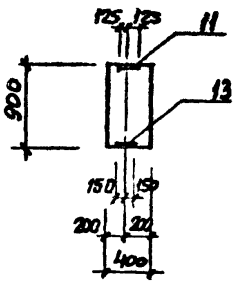

11 — 11

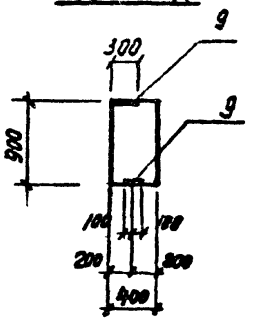

Рис. 6

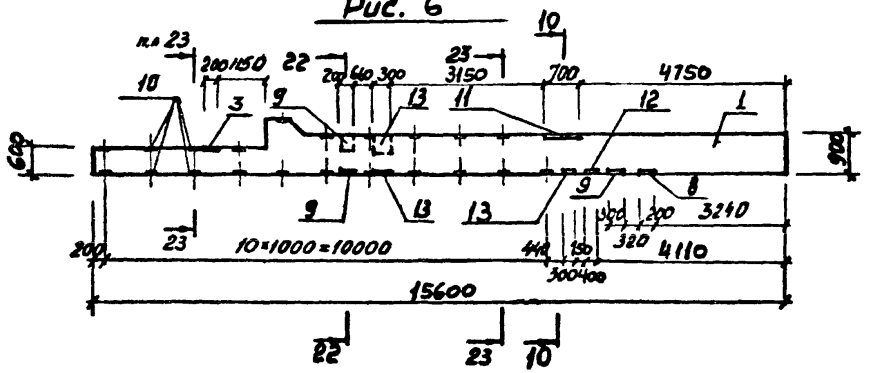

12 — 12

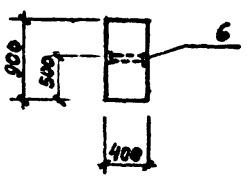

13 — 13

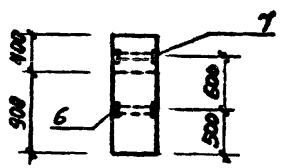

Рис. 7

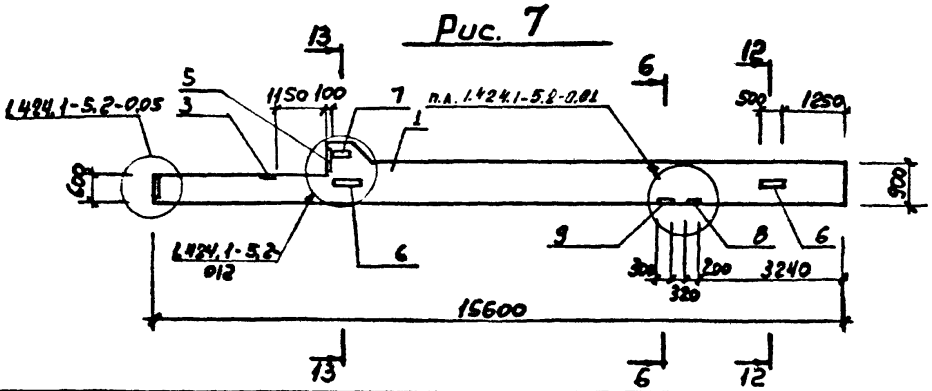

21 — 21

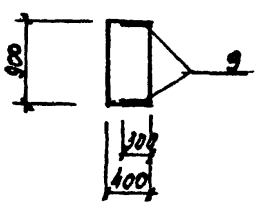

22 — 22

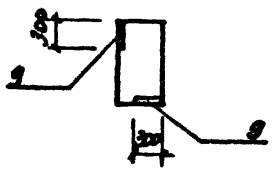

ТП 705-1-197.86 КЖИ К.2сб Лист 3

21034-03

Альбом 5

т.п. 705-1-197.86

Рис. 8

Остальное по рис. 7

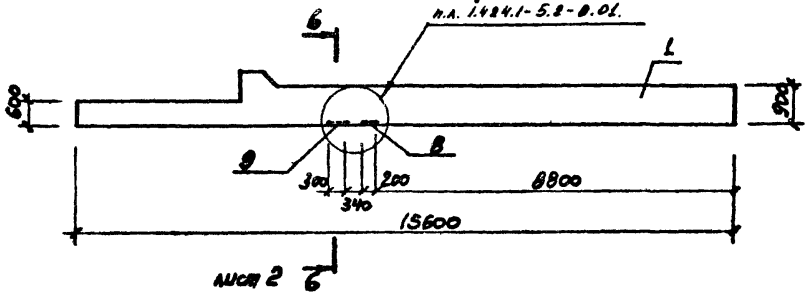

Рис. 9

Остальное по рис. 7

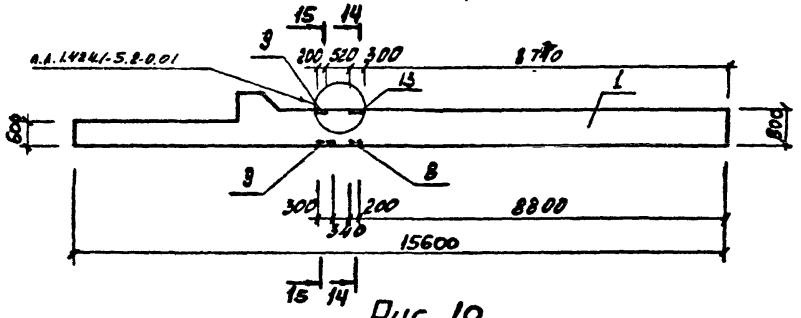

Рис. 10

Остальное по рис. 7

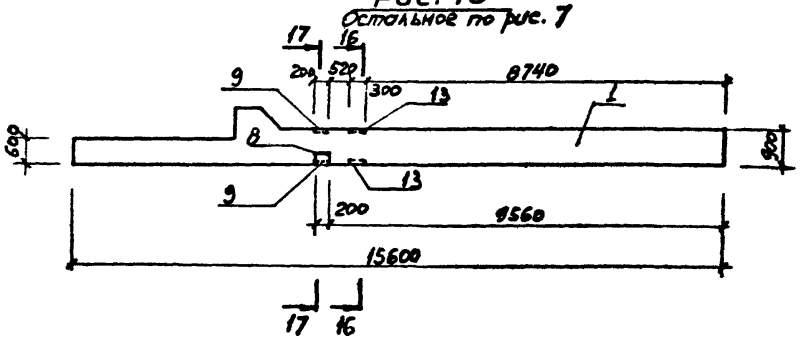

14 — 14

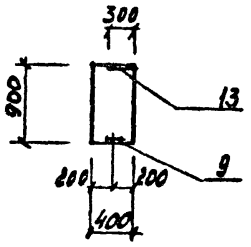

15 — 15

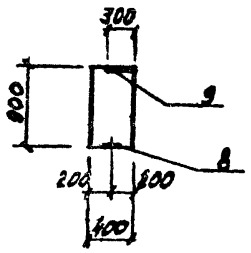

16 — 16

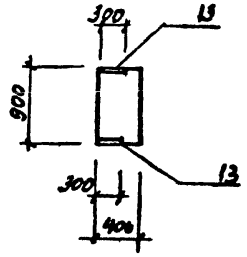

17 — 17

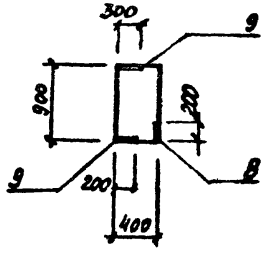

19 — 19

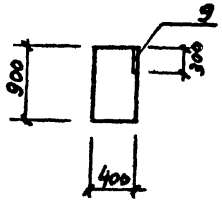

20 — 20

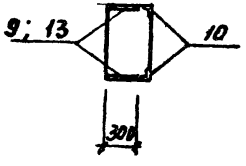

Инв. № подл. | Подпись и дата | Взам. инв. №

Альбом 3

т.п. 705-1-197.86

Рис. 1

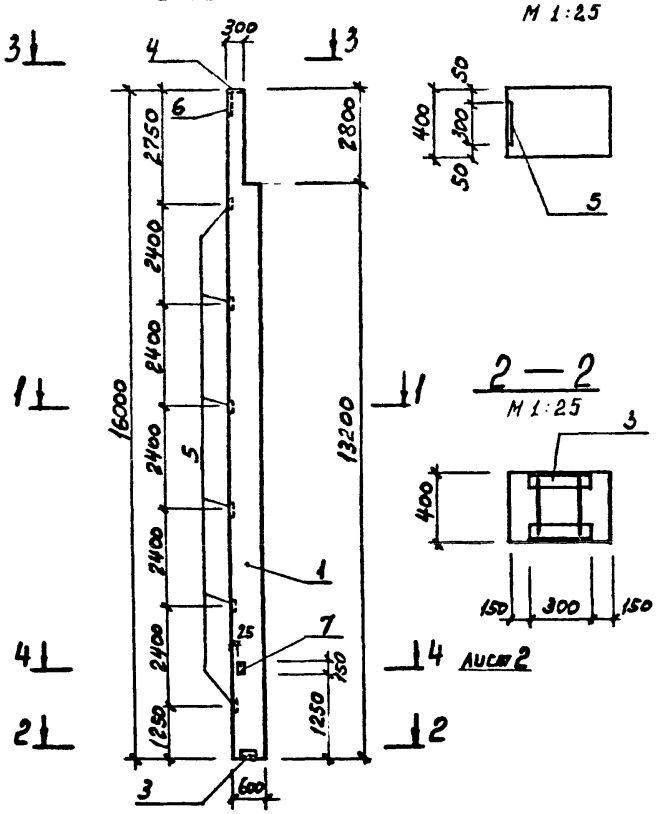

1 — 1
М 1:25

2 — 2
М 1:25

Лист 2

3 — 3
М 1:25

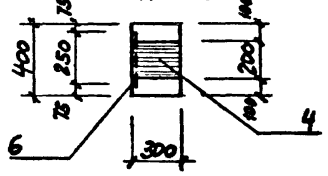

Формат	Зона	Поз.	Обозначение	Наименование	Кол. на испол. К3 –	01	-02			Примечание
				Документация						
			ТП705-1-197.86 КЖИ Т. 1	Технические указания	✕	✕	✕			
			ТП705-1-197.86 КЖИ Д1	Ведомость расхода стали	✕	✕	✕			
				Сборочные единицы						
		1	1.427.1-3.0	Колонна 9КФ160-2	1					
		2		9КФ175-2		1	1			
		3	1.427.1-3.2-012 0 СБ	Изделие закладное Мн8	1	1	1			
		4	1.427.1-3.2-0,08,0	Мн3	1	1	1			
		5	1.400-15 в.1 130-27	Мн121-4	6	7	12			
		6	140-33	Мн132-4	1	1	3			
		7	1.424.1-5.5-19.0	М1-14	1	1	1			

Обозначение	Марка	Рис
ТП705-1-197.86 КЖИ К3 –	9КФ160-2-П1	1
-01	9КФ175-2-П1	2
-02	9КФ175-2-П2	3

Нач.отдела	Морозов	
Н.контр.	Васильев	
Гл.констр.отд.	Мартынов	
Рук.группы	Камельман	
Инженер	Тадова	
Инженер	Иванова	

ТП705-1-197.86 КЖИ К3

Колонна (9КФ160-2-П1, 9КФ175-2-П1, 9КФ175-2-П2)

Стадия	Масса	Масштаб
Р	9600 кг	1:100

Лист 1 Листов 2

ГОССТРОЙ СССР ЛЕНИНГРАДСКИЙ ПРОМСТРОЙПРОЕКТ

Инв. № подл. | Подпись и дата | Взам. инв. №

21034-03

Альбом 3

т.п. 705-1-197.86

Рис. 2

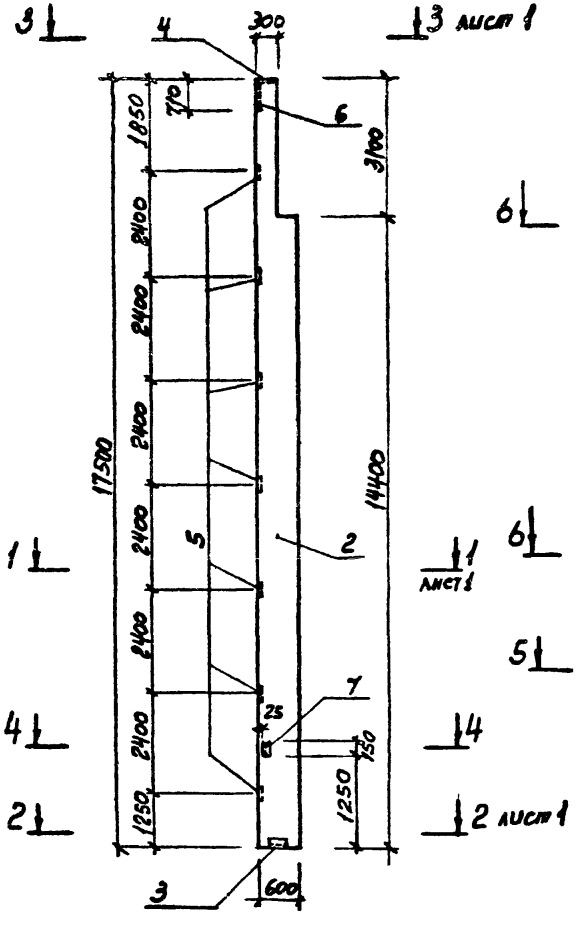

Рис. 3

Остальное по рис. 2

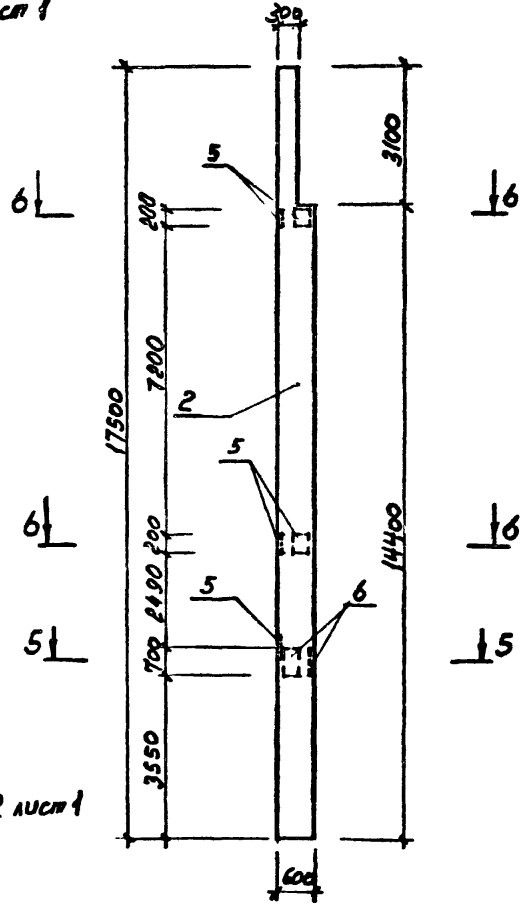

4 — 4

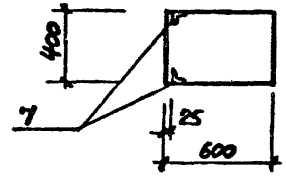

5 — 5

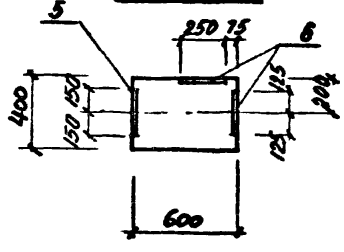

6 — 6

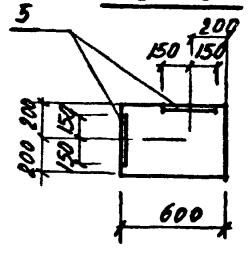

Инв. № подл.	Подпись и дата	Взам. инв. №

21034-03

Альбом 3

т.п. 705-1-197.86

ВЕДОМОСТЬ РАСХОДА СТАЛИ НА ДОПОЛНИТЕЛЬНЫЕ ЗАКЛАДНЫЕ ИЗДЕЛИЯ

Марка элемента	Изделия арматурные											Изделия закладные												Общий расход
	Арматура класса											Прокат марки												
	A-I				A-III																			
	ГОСТ 5781-82*				ГОСТ 5781-82*							Всего	ГОСТ 8509-72*				ГОСТ 19903-74*							Всего	
	⌀20			Итого	⌀8	10	12	14	16	22	Итого		L 63х63х5	L 90х90х6		Итого		δ=8	δ=10	δ=12	δ=20	Итого			
1К144-14-П1	2,0			2,0		6,6	3,5				10,1	12,1	3,0			3,0		50,8				50,8			53,8	65,9
1К144-14-П2	2,0			2,0		7,6	7,7				15,3	17,3	3,0			3,0		67,6	2,0			69,6			72,6	89,9
1К144-14-П3	2,0			2,0		7,6	7,7	3,0			18,3	20,3	3,0			3,0		73,6	2,0	18,8	35,4	129,8			132,8	153,1
1К144-14-П4	2,0			2,0		6,6	3,5	3,0			13,1	15,1	3,0			3,0		56,8		18,8	35,4	111,0			114,0	129,1
1К144-14-П5	2,0			2,0		6,6	4,5				11,1	13,1	3,0			3,0		58,3	1,2			59,5			62,5	75,6
4К144-7-П1	2,0			2,0		8,4	6,3				14,7	16,7				-		69,0				69,0			69,0	85,7
4К144-7-П2	2,0			2,0		11,1	5,4	5,1			21,6	23,6	1,5			1,5		81,4	22,5			103,9			105,4	129,0
4К144-7-П3	2,0			2,0		3,0	7,2				10,2	12,2						46,1				46,1			46,1	58,3
4К144-7-П4	2,0			2,0	25,2	15,6	7,9	3,4			52,1	54,1	42,0			42,0		113,4	15,0			128,4			170,4	224,5
4К144-7-П5	2,0			2,0	0,5	4,8	5,5	5,1			15,9	17,9						52,0	22,5			74,5			74,5	92,4
4К144-7-П6	2,0			2,0	26,9	3,9	7,9	5,1	3,5		47,3	49,5	44,0			44,0		58,8	22,5	7,5		88,8			132,8	182,3
4К144-7-П7						8,1	5,5	3,0		7,2	17,8	17,8						45,4		18,8	35,4	99,4			99,4	117,2
4К144-7-П8						3,0	7,2	3,0		7,2	20,4	20,4						52,1		18,8	35,4	106,3			106,3	126,7
4К144-7-П9						3,9	7,2	4,7		7,2	23,0	23,0						56,3	7,5	18,8	35,4	118,0			118,0	141,0
4К144-7-П10						3,9	7,2	6,4		7,2	24,7	24,7						56,3	15,0	18,8	35,4	125,5			125,5	150,2
9КФ160-2-П1						8,6	1,5	3,0			13,1	13,1	1,5	5,0		6,5		37,8	4,7			42,5			49,0	62,1
9КФ175-2-П1						8,6		3,0			13,1	13,1	1,5	5,0		6,5		40,6	4,7			45,3			51,8	64,9
9КФ175-2-П2						14,4		3,0			17,4	13,1	1,5	5,0		6,5		84,0	4,7			45,3			95,2	112,6

Инв.№ подл. | Подпись и дата | Взам.инв.№

Нач.отдела	Морозов	
Н.контр.	Васильев	
Гл.констр.отд	Мартынов	
Рук.группы	Кимельман	
Инженер	Теодова	
Инженер	Иванова	

ТП705-1-197.86 КЖИ Д1

Ведомость расхода стали

Стадия	Лист	Листов
Р		1

ГОССТРОЙ СССР ЛЕНИНГРАДСКИЙ ПРОМСТРОЙПРОЕКТ

Альбом 3

т.п. 705-1-197.86

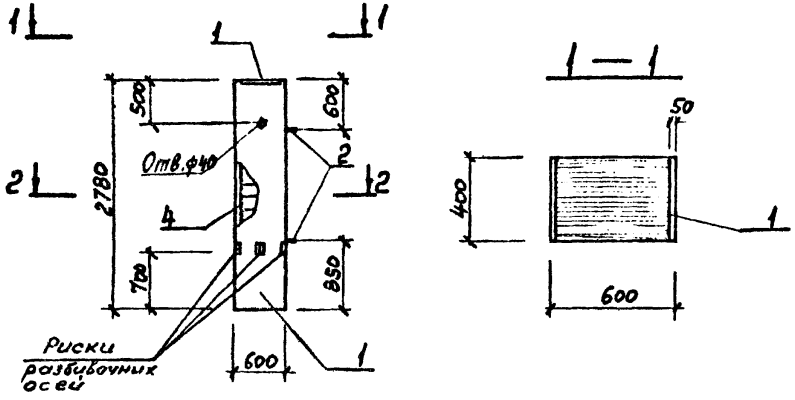

Формат	Зона	Поз.	Обозначение	Наименование	Кол.	Примечание
				Документация		
			ТП 705-1-197.86 КЖИ ПЗ	Пояснительная записка		
			ТП 705-1-197.86 КЖИ ТУ1	Технические указания		
				Сборочные единицы		
		1	1.400-15 в.1 180С6	изделие закладное Ин 159-1	1	
		2	3.400-1 в.1	Петля М16-200	2	
				Материал		
		3		Бетон марки М300 в6	0,67	м³
				Переменные данные для исполнения К1		
		4	ТП 705-1-197.86 КЖИ ПК6	Каркас пространственный ПК6	1	
				К2		
		4	ТП 705-1-197.86 КЖИ ПК6	Каркас пространственный ПК7	1	

ВЕДОМОСТЬ РАСХОДА СТАЛИ НА ЭЛЕМЕНТ, кг

Марка элемента	Изделия арматурные									Изделия закладные								Общий расход
	Арматура класса								Всего	Арматура класса				Прокат марки			Всего	
	A-I				A-II					A-III								
	ГОСТ 5781-82*				ГОСТ 5781-82*					ГОСТ 5781-82*				ГОСТ 19903-74*				
	Ф8	16		Итого	Ф25	ф20		Итого		Ф12			Итого	δ=8			Итого	
К1	7,4	2,8		10,2		81,8		81,8	92,0	3,75			3,75	12,65			12,65	16,40	108,4
К2	7,4	2,8		10,2	127,1			127,1	141,3	3,75			3,75	12,65			12,65	16,40	157,7

2—2

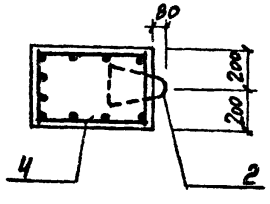

Колонны К1, К2 выполняются в опалубке колонн 9КФ142-1 по серии 1.427.1-3.0

Нач.отдела	Морозов		
Н.контр	Васильев		
Гл.констр.отд	Мартынов		
Рук.группы	Кимельман		
Инженер	Талдова		
Инженер	Иванова		

ТП 705-1-197.86 КЖИ К4

Колонна (К1, К2)

Стадия	Масса	Масштаб
Р	1675 кг	1:50
Лист	Листов 1	

ГОССТРОЙ СССР ЛЕНИНГРАДСКИЙ ПРОМСТРОЙПРОЕКТ

Инв.№ подл. | Подпись и дата | Взам.инв.№

Инв. № подл. | Подпись и дата | Взам. инв. №

т.п. 705-1-197.86 Альбом 3

Формат	Зона	Поз.	Обозначение	Наименование	Кол. на испол. СТ1 –	01	-02	-03	-04						Примечание
				Документация											
			ТП705-1-197.86 КЖИ ПЗ	Пояснительная записка											
			КЖИ СТ1 сб	Сборочный чертеж											
			КЖИ Д2	Ведомость расхода стали											
			КЖИ ТУ1	Технические указания											
				Сборочные единицы											
		1	ТП705-1-197.86 КЖИ ПК1	каркас пространственный ПК1	1										507,8
		2		ПК2		1									394,6
		3		ПК3			1								578,6
		4		ПК4				1							422,8
		5		ПК5					1						405,8
		6	3.400-7 в 1	Петля М20-250	2		2								2,69
		7		М16-200		2		2	2						1,39
				Материал											
				Бетон М200 вс	1,97	1,57	1,40	1,18	1,11	м³					

Нач. отдела	Морозов	
Н. контр.	Васильев	
Гл. конструктор отд.	Мартынов	
Рук. группы	Камельман	
Инженер	Тюдова	
Инженер	Иванова	

ТП705-1-197.86 КЖИ СТ1

Стойка (СТ1, СТ2, СТ3, СТ4, СТ5)

Стадия	Лист	Листов
Р		1

ГОССТРОЙ СССР ЛЕНИНГРАДСКИЙ ПРОМСТРОЙПРОЕКТ

Инв. № подл. | Подпись и дата | Взам. инв. №

ВЕДОМОСТЬ РАСХОДА СТАЛИ НА ЭЛЕМЕНТ, кг

Марка элемента	Изделия арматурные																Всего
	Арматура класса																
	A-I										A-II						
	ГОСТ 5781-82*										ГОСТ 5781-82*						
	Ø8	Ø12	Ø16	Ø20	Итого	Ø20				Итого							
СТ1	32,1	109,5	5,4	147,0	366,2					366,2							513,2
СТ2	26,6	88,1	2,8	117,5	279,9					279,9							397,4
СТ3	100	281	20,9	5,4	247,5	336,5				336,5							584,0
СТ4	8,4	23,8	127,4		159,6	266,0				266,0							425,6
СТ5	8,0	22,9	184,4		155,3	253,3				253,3							408,6

Нач. отдела	Морозов	
Н. контр.	Васильев	
Гл. конструктор отд.	Мартынов	
Рук. группы	Камельман	
Инженер	Тюдова	
Инженер	Иванова	

ТП705-1-197.86 КЖИ Д2

Ведомость расхода стали

Стадия	Лист	Листов
Р		1

ГОССТРОЙ СССР ЛЕНИНГРАДСКИЙ ПРОМСТРОЙПРОЕКТ

21034-03

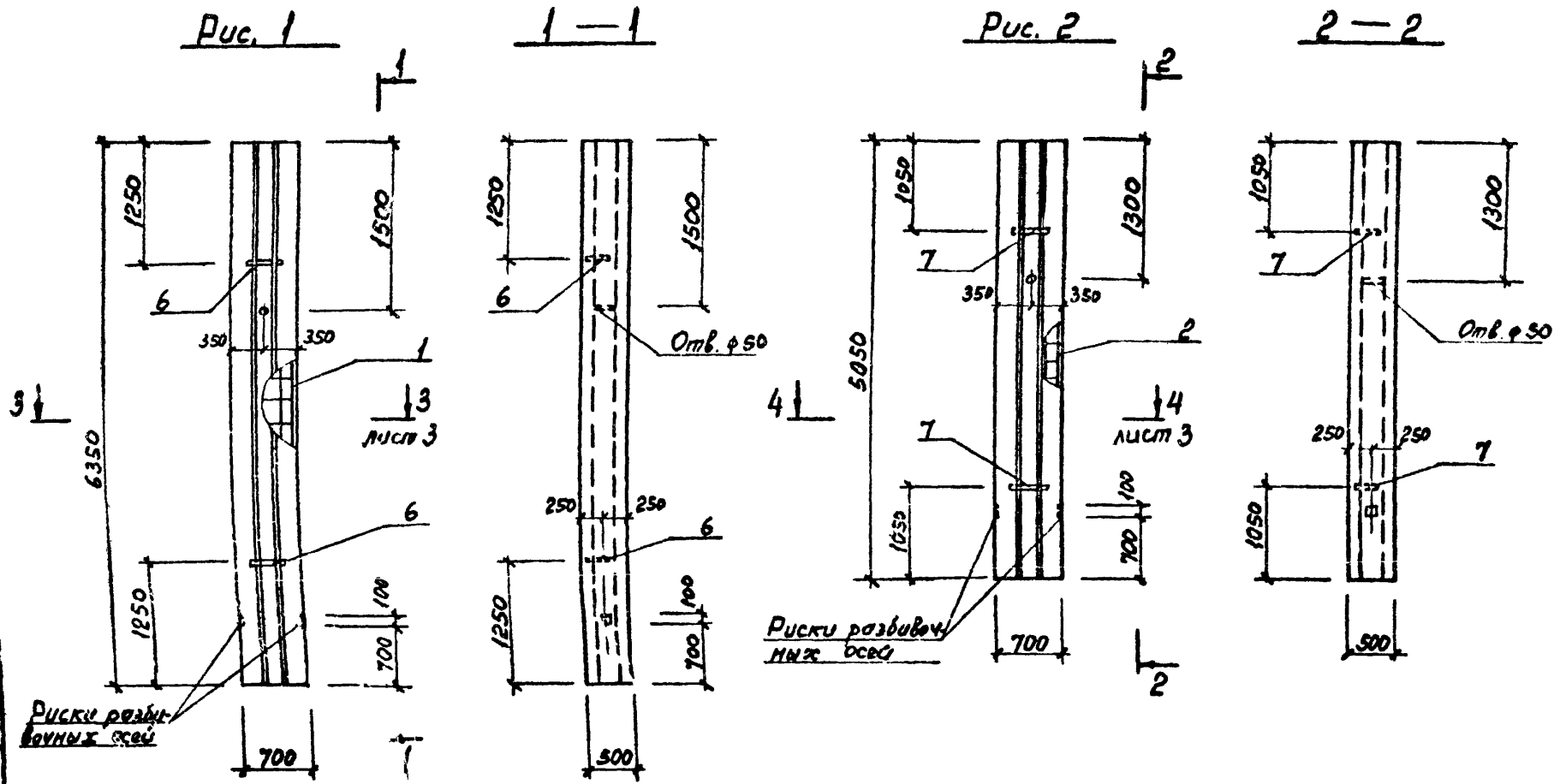

Обозначение	Марка	Рис	Масса кг	Примечание
ТП705-1-197.86КЖИ СТ1 -	СТ1	1	4925	
01	СТ2	2	3925	
02	СТ3	3	3500	
03	СТ4	4	2950	
04	СТ5	5	2775	

Нач.отдела	Морозов	
Н.контр.	Васильев	
Гл.констр.отд	Мартынов	
Рук.группы	Кимельман	
Инженер	Толдова	
Инженер	Иванова	

ТП705-1-197.86 КЖИ СТ1 СБ

Стойка (СТ1, СТ2, СТ3, СТ4, СТ5)

Стадия	Масса	Масштаб
Р	см. табл.	1:50

Лист 1 Листов 3

ГОССТРОЙ СССР ЛЕНИНГРАДСКИЙ ПРОМСТРОЙПРОЕКТ

Альбом 3

т.п. 705-1-197.86

Инв. № подл. | Подпись и дата | Взам. инв. №

21034-03

Альбом 3

т.п. 705-1-197.86

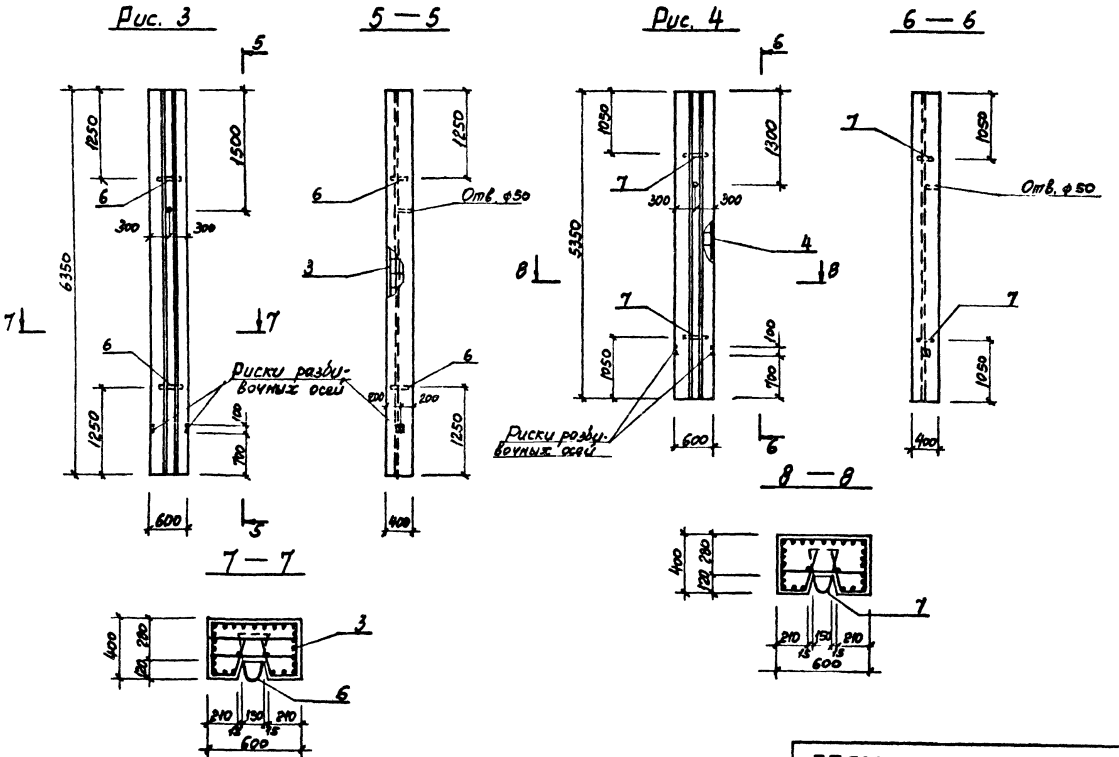

ТП 705-1-197.86	КЖИ СТ1 СБ	Лист 2

21034-03

Альбом 3

т.п. 705-1-197.86

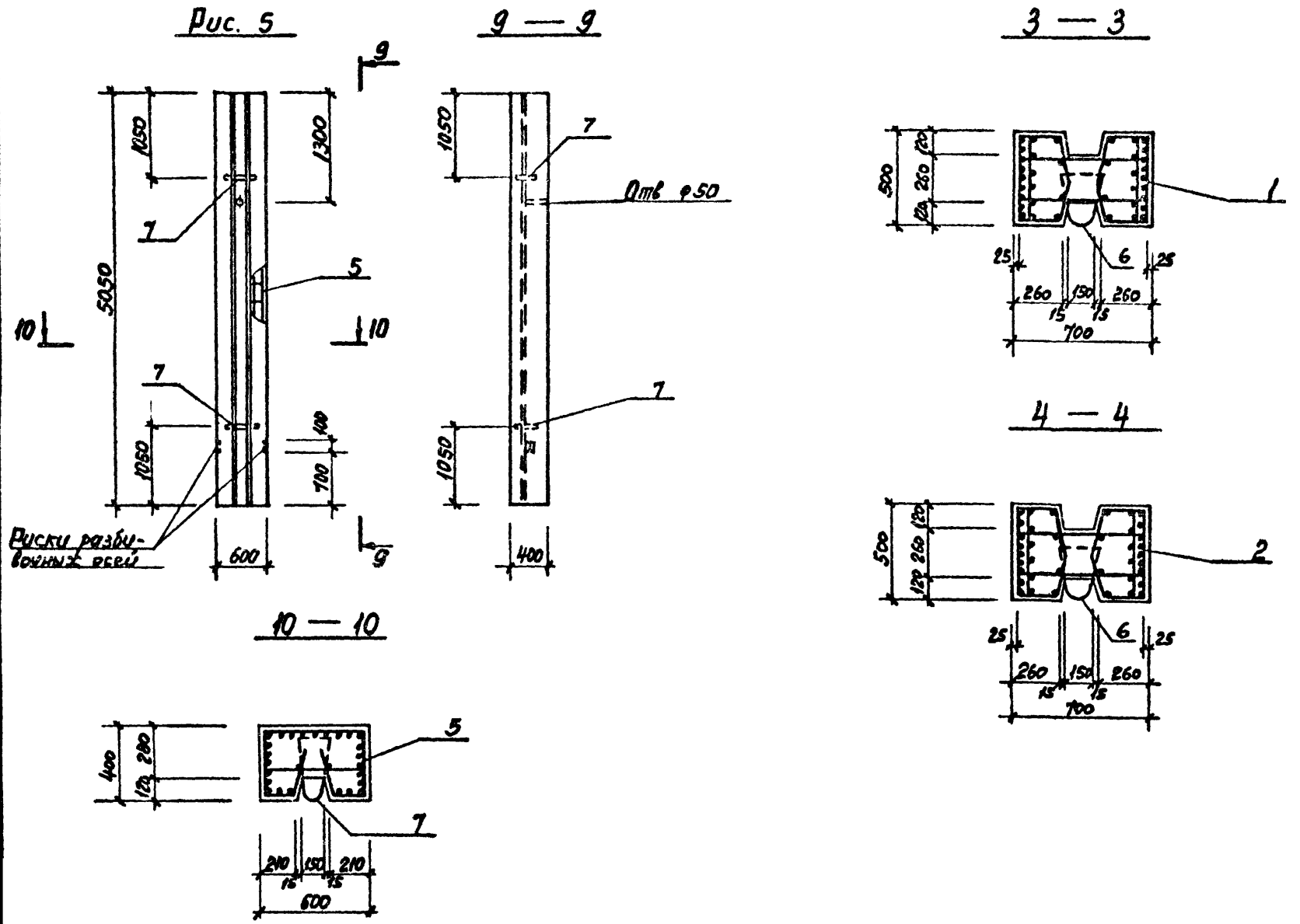

ТП 705-1-197.86	КЖИ СТ 1 СБ	Лист 3

21034-03

Альбом 3

т.п. 705-1-197.86

Формат	Зона	Поз.	Обозначение	Наименование	Кол. на исполн. БК6-2АIV-С-1										Примечание
					-	01									
				Документация											
			ТП705-1-197.86 КЖИ БК6-1СБ	Сборочный чертеж	X	X									
			ТП705-1-197.86 КЖИ ТУ1	Технические указания	X	X									
				Сборочные единицы											
		1	1,426.1-4.1	Балка подкрановая БК6-2АIV-С	1	1									
		2	ТП705-1-197.86 КЖИ Мн1	Изделие закладное Мн 1	3	3									
		3	1,400-15 в.1 510-08	Мн 509		4									

ВЕДОМОСТЬ РАСХОДА СТАЛИ НА ДОПОЛНИТЕЛЬНЫЕ ЗАКЛАДНЫЕ ИЗДЕЛИЯ

Марка элемента	Изделия закладные												Всего	Общий расход
	Арматура класса				Прокат марки									
	А-III													
	ГОСТ 5781-82*				ГОСТ 19903-74*				ГОСТ 8510-72*					
	Ф8	12		Итого	б=10			Итого	∠100×63×6			Итого		
БК6-2АIV-С-1		8,2		8,2	17,6			17,6					25,8	25,8
БК6-2АIV-С-2	2,8	8,2		11,0	17,6			17,6	9,2			9,2	37,8	37,8

Нач отдела	Морозов	
Н.контр.	Васильев	
Гл.констр.отд	Мартынов	
Рук группы	Кимельман	
Инженер	Телдева	
Инженер	Иванова	

ТП 705-1-197.86 КЖИ БК6-1

Балка подкрановая (БК6-2АIV-С-1, БК6-2АIV-С-2)

Стадия	Лист	Листов
Р		1

ГОССТРОЙ СССР ЛЕНИНГРАДСКИЙ ПРОМСТРОЙПРОЕКТ

Инв. № подл. | Подпись и дата | Взам. инв. №

21031-03

Альбом 3

т.п. 705-1-197.86

Рис. 1

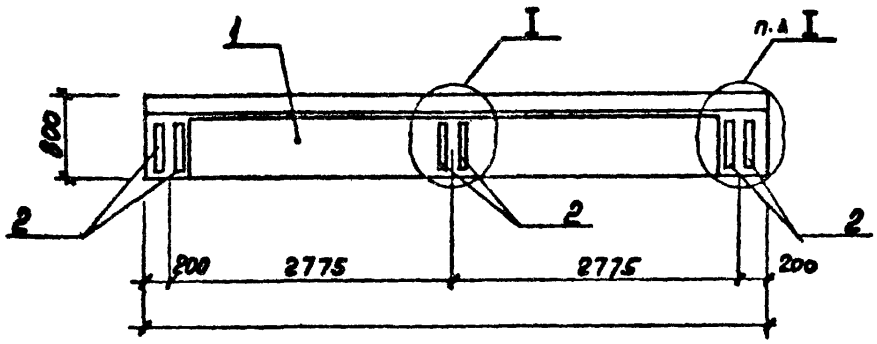

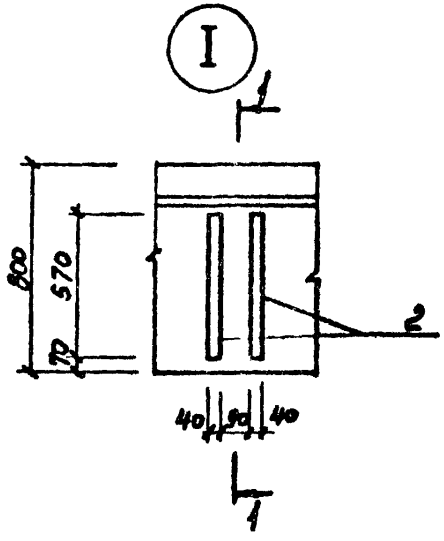

1 — 1

М 1:50

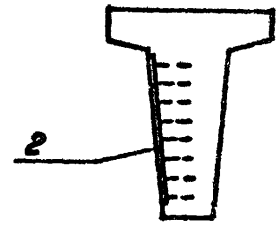

Рис. 2

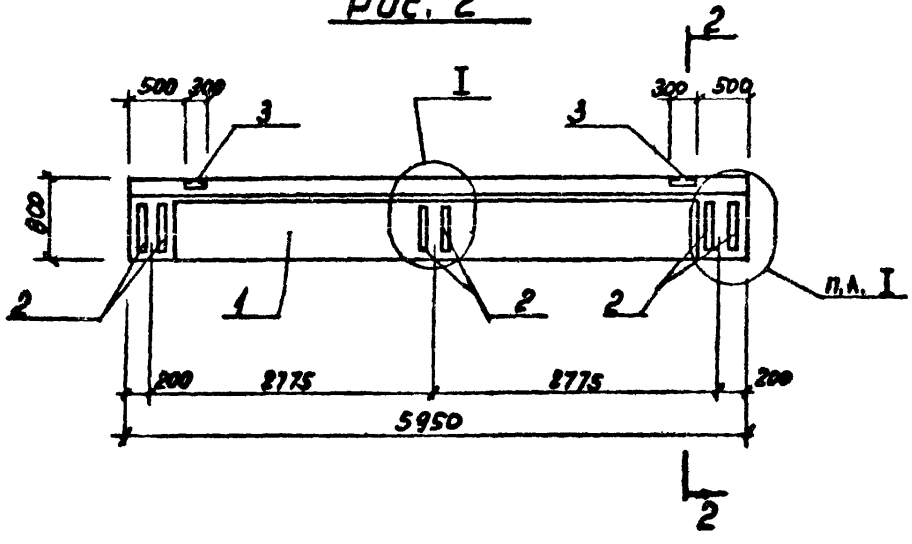

2 — 2

М 1:5

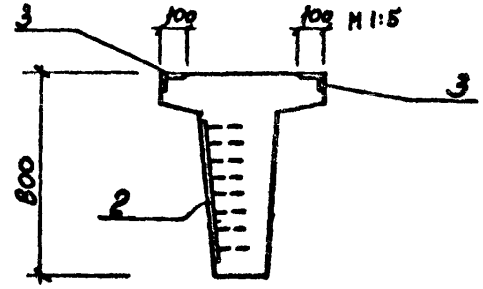

Обозначение	Марка	Рис
ТП 705-1-197.86 КЖИ БК6-1 СБ	БК6-2АIV-С-1	1
-01	БК6-2АIV-С-2	2

Нач.отдела	Морозов	
Н.контр.	Васильев	
Гл.констр.отд	Мартынов	
Рук.группы	Кимельман	
Инженер	Голдова	
Инженер	Иванова	

ТП 705-1-197.86 КЖИ БК6-1 СБ

Балка подкрановая (БК6-2АIV-С-1, БК6-2АIV-С-2)

Стадия	Масса	Масштаб
Р	3500 кг	1:50
Лист	Листов	

ГОССТРОЙ СССР ЛЕНИНГРАДСКИЙ ПРОМСТРОЙПРОЕКТ

Инв.№ подл. | Подпись и дата | Взам.инв.№

21124-03

Альбом 3

т.п. 705-1-197.86

Формат	Зона	Поз.	Обозначение	Наименование	Кол.	Примечание
				Документация		
			ТП705-1-197.86 КЖИТУ2	Технические указания на сборку арматурных, закладных и соединительных изделий		
				Детали		Масса ед. кг
		1	КЖИ. МН1. 1	Полоса $\frac{Б\ 10\times40\ ГОСТ\ 103-76}{Вст3кп2\ ГОСТ\ 535-79}$ l=570	2	1,79
		2	КЖИ. МН1. 2	Лист $\frac{Б\ 10\times40\ ГОСТ\ 19903-74}{Вст3кп2\ ГОСТ\ 14637-79}$ l=90	1	0,28
		3	КЖИ. МН1. 3	Лист $\frac{Б\ 10\times40\ ГОСТ\ 19903-74}{Вст3кп2\ ГОСТ\ 14637-79}$ l=40	16	0,13
		4	КЖИ. МН1. 4	⌀12АIII ГОСТ 5781-82 l=190	16	0,17

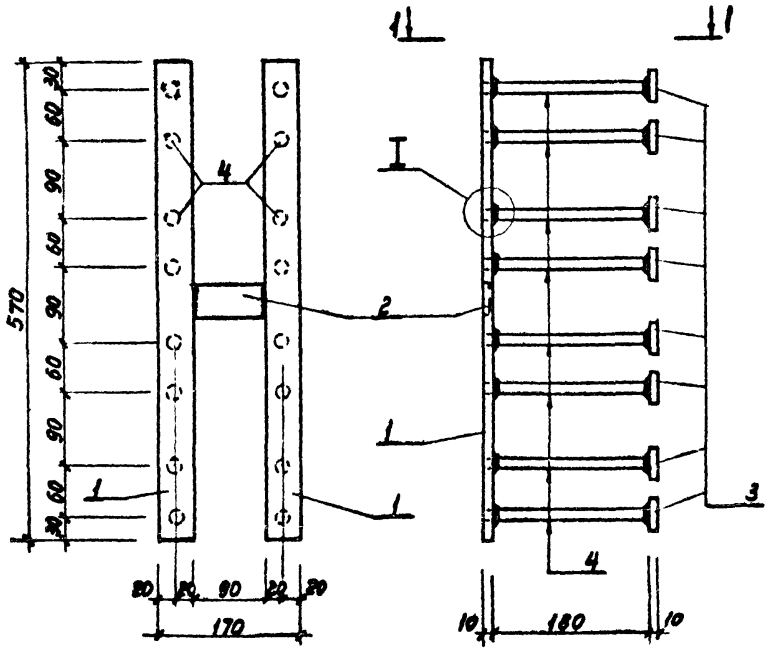

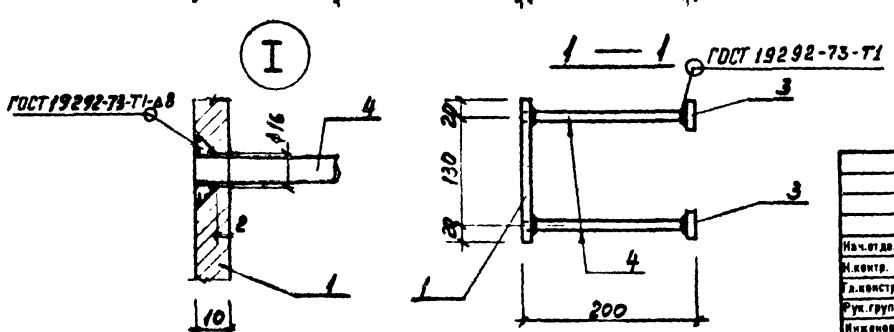

Нач.отдела	Морозов		
Н.контр.	Васильев		
Гл.констр.отд	Мартынов		
Рук.группы	Кимельман		
Инженер	Твердова		
Инженер	Иванова		

ТП705-1-197.86 КЖИ Мн1

Изделие закладное Мн1

Стадия	Масса	Масштаб
Р	8,6 кг	1:5
Лист	Листов	

ГОССТРОЙ СССР ЛЕНИНГРАДСКИЙ ПРОМСТРОЙПРОЕКТ

Инв. № подл. | Подпись и дата | Взам. инв. №

21034-03

Альбом 3

т.п. 705-1-197.86

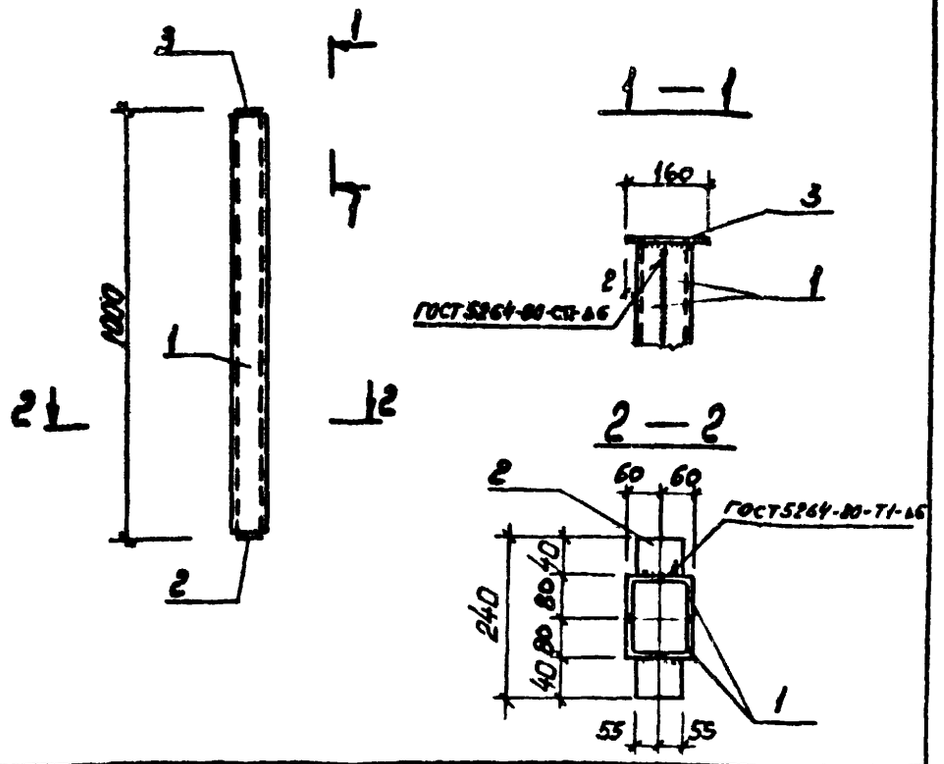

Формат	Зона	Поз.	Обозначение	Наименование	Кол.	Примечание
				Документация		
			ТП 705-1-197.86 КЖИТУ2	Технические указания		
				Детали		
		1	КЖИ. МС1.1	Швеллер 12 ГОСТ 8240-72* ВСт3кп2 ГОСТ 535-79 ℓ=980	2	10,4
		2	КЖИ. МС1.2	Полоса 10х110 ГОСТ 103-76 Ст3 КП2 ГОСТ 535-79 ℓ=240	1	2,6
		3	КЖИ. МС1.3	Полоса 10х120 ГОСТ 103-76 Ст3 КП2 ГОСТ 535-79 ℓ=160	1	1,5

Инв. № подл. | Подпись и дата | Взам. инв. №

Нач.отдела	Морозов	
Н.контр.	Васильев	
Гл.констр.отд	Мартынов	
Рук.группы	Кимельман	
Инженер	Толдова	
Инженер		

ТП 705-1-197.86 КЖИ МС1

Изделие соединительное МС1

Стадия	Масса	Масштаб
Р	24,9 кг	1:10
Лист	Листов 1	

ГОССТРОЙ СССР ЛЕНИНГРАДСКИЙ ПРОМСТРОЙПРОЕКТ

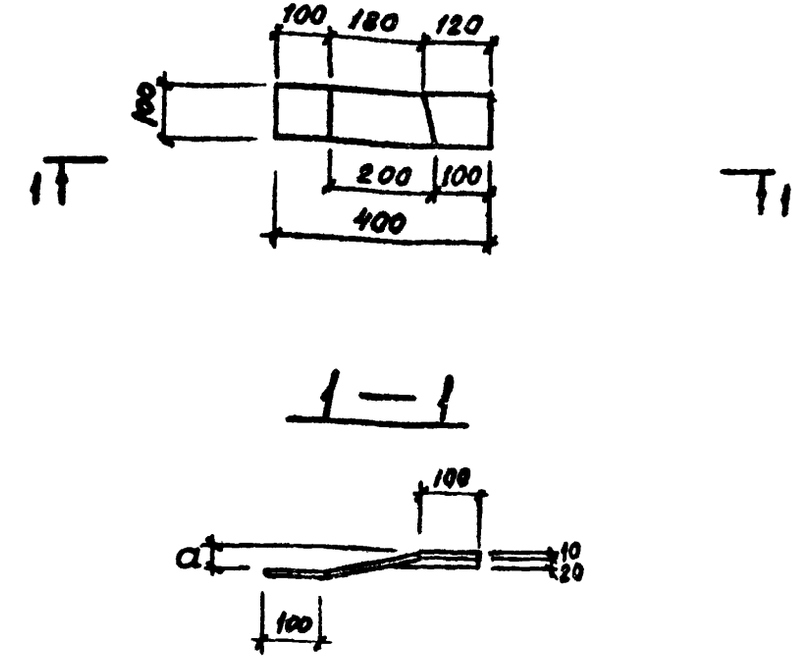

Обозначение	марка	a
КЖИ МС2	МС2	130
-01	МС3	90

Инв. № подл. | Подпись и дата | Взам. инв. №

Нач.отдела	Морозов	
Н.контр.	Васильев	
Гл.констр.отд	Мартынов	
Рук.группы	Кимельман	
Инженер	Толдова	
Инженер		

ТП 705-1-197.86 КЖИ МС2

Изделие соединительное (МС2, МС3)

Стадия	Масса	Масштаб
Р	3,3 кг	1:10
Лист	Листов 1	

ПОЛОСА 10×100 ГОСТ 103-76 / Ст3 ГОСТ 535-79 — 400

ГОССТРОЙ СССР ЛЕНИНГРАДСКИЙ ПРОМСТРОЙПРОЕКТ

Альбом 3

Т.п. 705-1-197.86

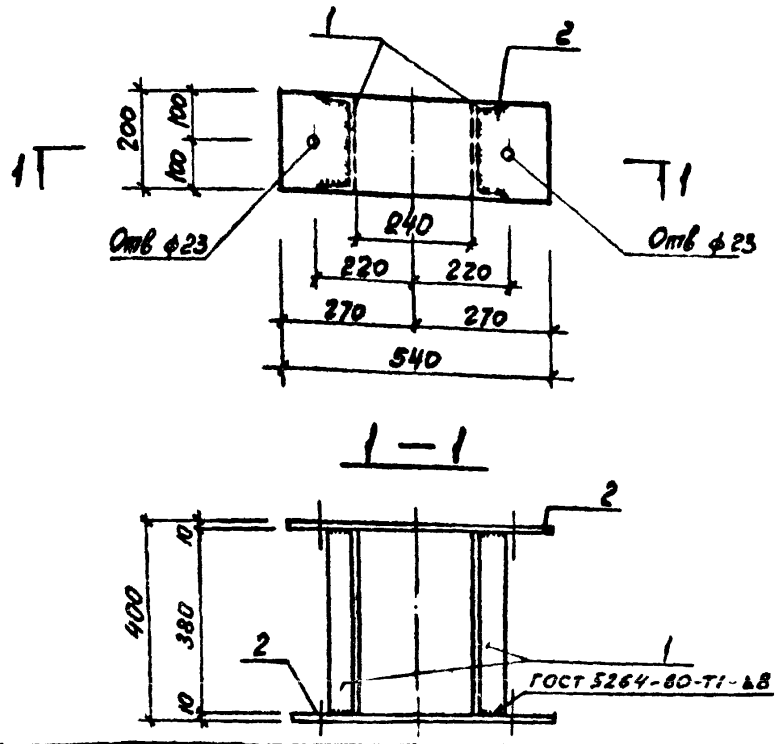

Формат	Зона	Поз	Обозначение	Наименование	Кол.	Приме-чание
				Документация		
			ТП705-1-197.86 КЖИ ТУ2	Технические указания		
				Детали		
		1	КЖИ. МС 4.1	Швеллер ДО ГОСТ 8240-72* / Ст3 ГОСТ 535-79* l=380	2	14.0
		2	КЖИ. МС 4.2	Полоса 10×200 ГОСТ 103-76 / Ст3 кп2 ГОСТ 535-79* l=540	2	8,50

Нач.отдела	Морозов	
Н.контр.	Васильев	
Гл.констр.отд	Мартынов	
Рук.группы	Кимельман	
Инженер	Толдова	
Инженер	Иванова	

ТП 705-1-197.86 КЖИ МС4

Изделие соединительное МС4

Стадия	Масса	Масштаб
Р	22,50 кг	1:10
Лист	Листов 1	

ГОССТРОЙ СССР ЛЕНИНГРАДСКИЙ ПРОМСТРОЙПРОЕКТ

Инв. № подл. | Подпись и дата | Взам. инв. №

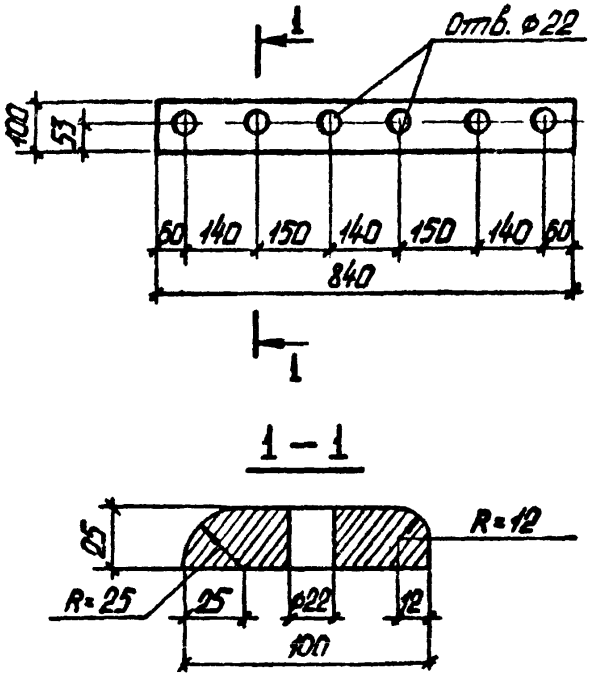

Нач.отдела	Морозов	
Н.контр.	Васильев	
Гл.констр.отд	Мартынов	
Рук.группы	Кимельман	
Инженер	Толдова	
Инженер	Иванова	

ТП 705-1-197.86 КЖИ МС5

Изделие соединительное МС5

Стадия	Масса	Масштаб
Р	16,5 кг	1:10
Лист	Листов 1	

ПОЛОСА Б-225×100 ГОСТ 103-76 / Вст3 кп2 ГОСТ 535-79 l=540

ГОССТРОЙ СССР ЛЕНИНГРАДСКИЙ ПРОМСТРОЙПРОЕКТ

Инв. № подл. | Подпись и дата | Взам. инв. №

Альбом 3

т.п. 705-1-197.86

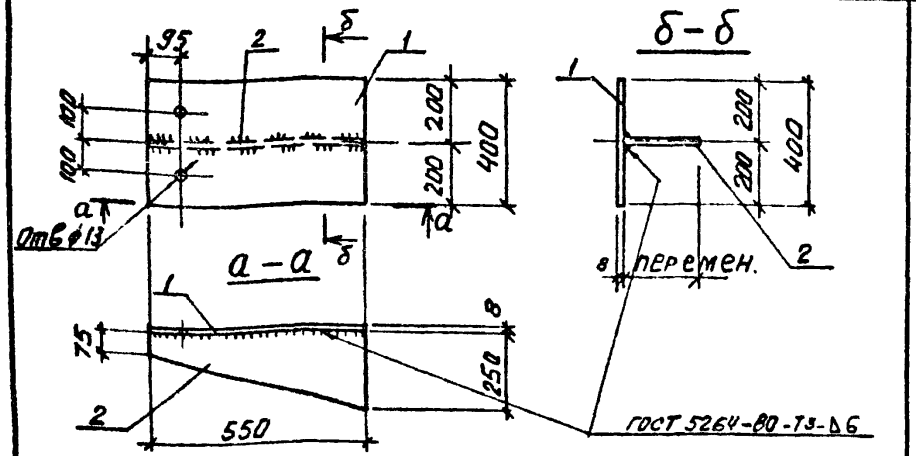

Формат	Зона	Поз.	Обозначение	Наименование	Кол.	Примечание
				Документация		
			КЖИ-ТУ2	Технические указания к изготовлению арматурных, закладных и соединительных изделий.		
				Детали		масса ед., кг
		1	КЖИ. МС6.1	Полоса $\frac{Б-8\times400\ ГОСТ\ 103-76}{Вст3\ кп2\ ГОСТ\ 535-79}$ ℓ=550	1	13,81
		2	КЖИ. МС6.2	Полоса $\frac{Б-8\times250\ ГОСТ\ 103-76}{Вст3\ кп2\ ГОСТ\ 535-79}$ ℓ=550	1	8.64

Нач.отдела	Морозов		
Н.контр.	Васильев		
Гл.констр.отд	Мартынов		
Рук.группы	Кимельман		
Инженер	Толдова		
Ст.инженер	Понизовская		

ТП 705-1-197.86 КЖИ МС6

Изделие соединительное (МС6)

Стадия	Масса	Масштаб
Р	22,45 кг	
Лист	Листов 1	

ГОССТРОЙ СССР ЛЕНИНГРАДСКИЙ ПРОМСТРОЙПРОЕКТ

Взам. инв. №

Подпись и дата

Инв. № подл.

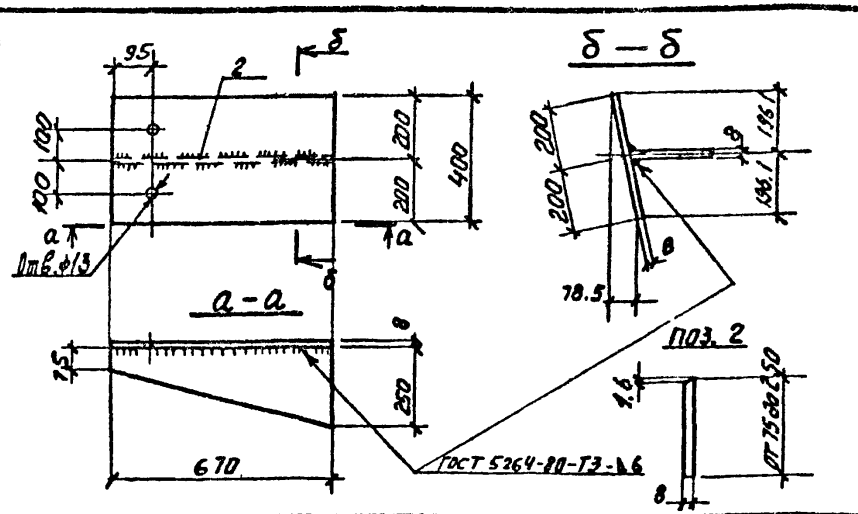

Формат	Зона	Поз.	Обозначение	Наименование	Кол.	Примечание
				Документация		
			ТП705-1-197.86 КЖИ ТУ2	Технические указания к изготовлению арматурных, закладных и соединительных изделий		
				Детали		масса ед., кг
		1	КЖИ. МС7.1	Полоса $\frac{Б-8\times400\ ГОСТ\ 103-76}{Вст3\ кп2\ ГОСТ\ 535-79}$ ℓ=670	1	16,83
		2	КЖИ. МС7.2	Полоса $\frac{Б-8\times250\ ГОСТ\ 103-76}{Вст3\ кп2\ ГОСТ\ 535-79}$ ℓ=670	1	10,52

Изделие МС7 изображено; МС7-01 зеркально чертежу

Нач.отдела	Морозов		
Н.контр.	Васильев		
Гл.констр.отд	Мартынов		
Рук.группы	Кимельман		
Инженер	Толдова		
Ст.инженер	Понизовская		

ТП 705-1-197.86 КЖИ МС7

Изделие соединительное (МС7 ; МС7-01)

Стадия	Масса	Масштаб
Р	27,35 кг	
Лист	Листов 1	

ГОССТРОЙ СССР ЛЕНИНГРАДСКИЙ ПРОМСТРОЙПРОЕКТ

Взам. инв. №

Подпись и дата

Инв. № подл.

Альбом 3

т.п. 705-1-197.86

Формат	Зона	Поз.	Обозначение	Наименование	Кол. на исполн. ПК1 –	01	02	03	04	Примечание
				Документация						
			ТП КЖИ ТУ2	Технические указания						
			КЖИ ПК1 СБ	Сборочный чертеж						
				Детали						
		1		ф20АII ГОСТ 5781-82 ℓ=6330	18		17			15.61
		2		ф20АII ℓ=2850	12	8	10	6	6	7.03
		3		ф8АI ℓ=6330	8		4			2.50
		4		ф12АI ℓ=690	94	80				0.60
		5		ф8АI ℓ=480	64	56				0.19
		6	*	ф12АI ℓ=900	64	50				0.81
		7		ф20АII ℓ=5030		18			17	12.40
		8		ф8АI ℓ=5030		8			4	1.99
		9		ф16АI ℓ=580			123	82	80	0.92
		10		ф16АI ℓ=380			152	82	80	0.60
		11	*	ф12АI ℓ=500			64	54	52	0.44
		12		ф20АII ℓ=5330				17		13.16
		13		ф8АI ℓ=5330				4		2.10

Позиции, обозначенные знаком*, см. ведомость деталей

Инв. № подл. | Подпись и дата | Взам. инв. №

Нач.отдела	Морозов	
Н.контр.	Васильев	
Гл.констр.отд	Мартынов	
Рук.группы	Кимельман	
Инженер	Толдова	
Инженер	Иванова	

ТП 705-1-197.86 КЖИ ПК1

Каркас пространственный (ПК1, ПК2, ПК3, ПК4, ПК5)

Стадия	Лист	Листов
Р		1

ГОССТРОЙ СССР ЛЕНИНГРАДСКИЙ ПРОМСТРОЙНИИПРОЕКТ

21034-03

Альбом 3

т.п. 705-1-197.86

Рис. 1

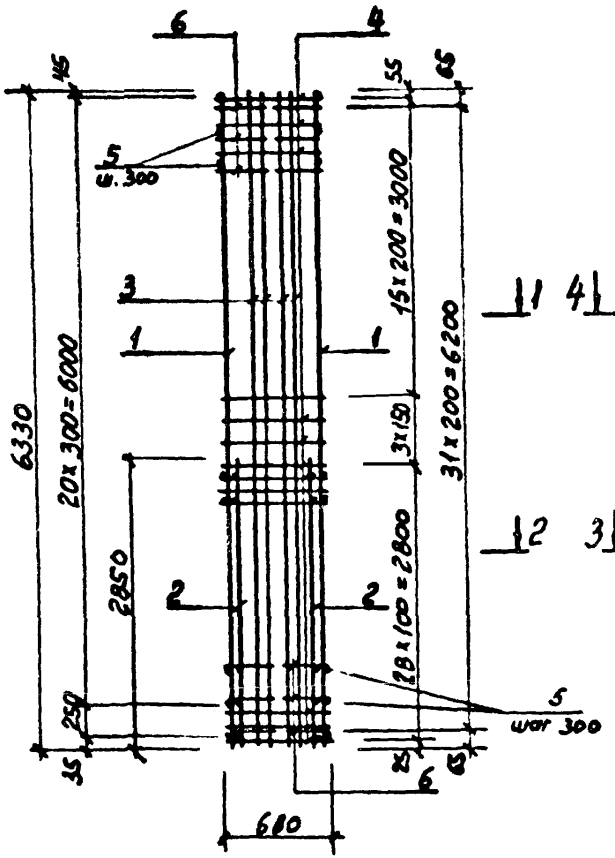

Рис. 2

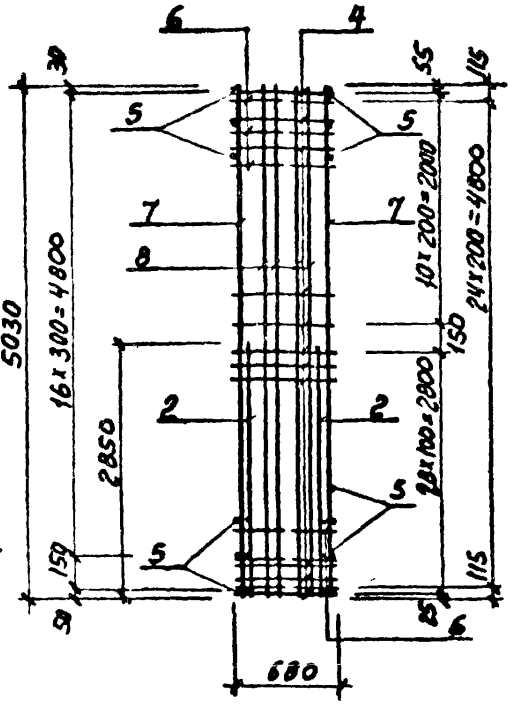

3 — 3

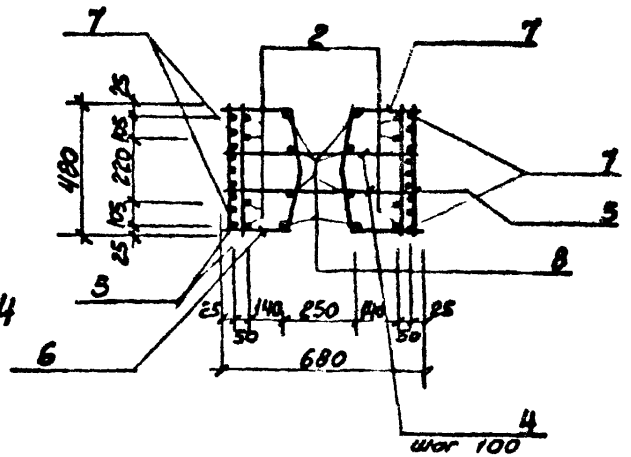

4 — 4

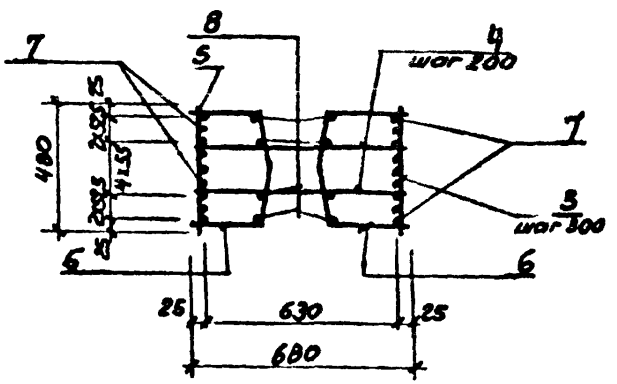

Нач.отдела	Морозов		
Н.контр.	Васильев		
Гл.констр.отд.	Мартынов		
Рук.группы	Кимельман		
Инженер	Твардова		
Инженер	Иванова		

ТП 705-1-197.86 КЖИ ПК1 сб

Каркас пространственный (ПК1, ПК2, ПК3, ПК4, ПК5)

Стадия	Масса	Масштаб
Р	см. табл.	
Лист 3	Листов 4	

ГОССТРОЙ СССР ЛЕНИНГРАДСКИЙ ПРОМСТРОЙНИПРОЕКТ

Инв. № подл. | Подпись и дата | Взам. инв. №

Альбом 3

т.п. 705-1-197.86

Рис. 3

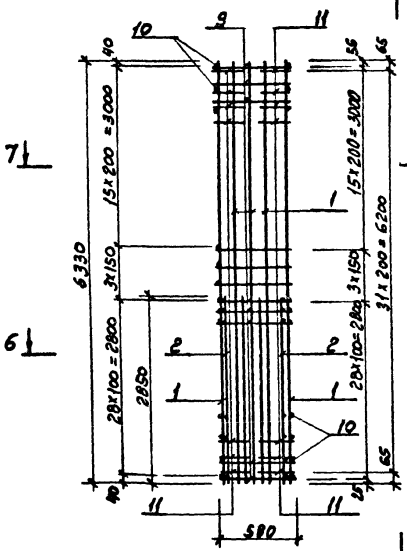

5 — 5

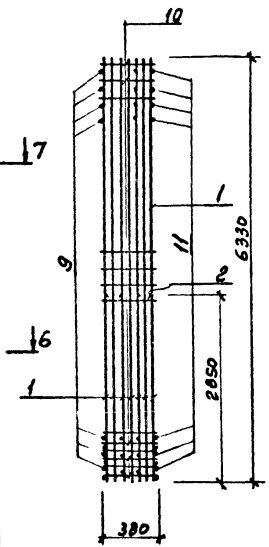

6 — 6

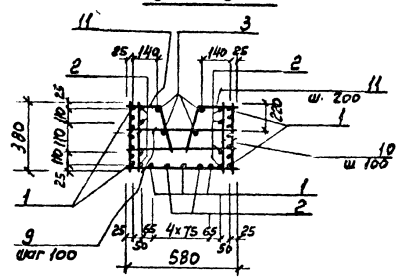

7 — 7

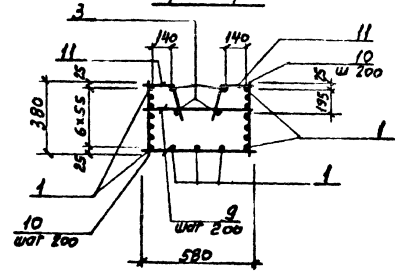

Обозначение	Марка	Рис	Масса кг
ТП 705-1-197.86 КЖИ ПК1	ПК1	1	507,8
-01	ПК2	2	394,6
-02	ПК3	3	578,6
-03	ПК4	4	422,8
-04	ПК5	5	405,8

ТП 705-1-197.86 КЖИ ПК1сб Лист 2

Инв. № подл. | Подпись и дата | Взам. инв. №

Альбом 3

т.п. 705-1-197.86

Рис. 4

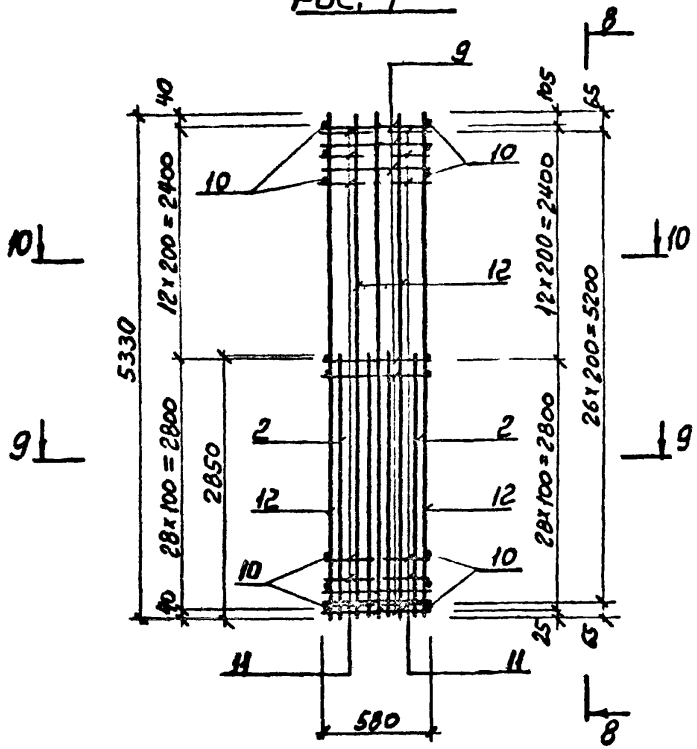

8 — 8

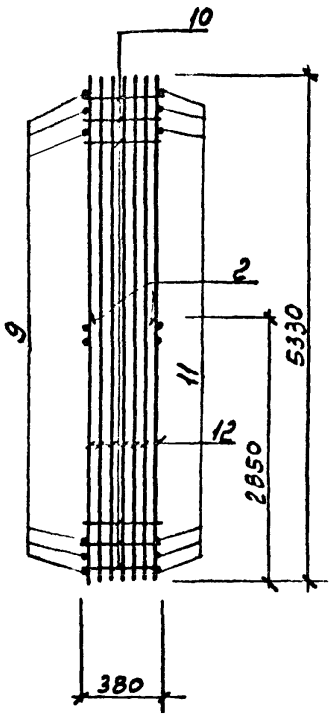

9 — 9

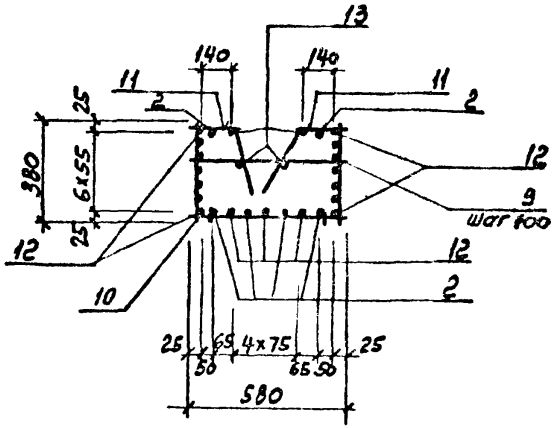

10 — 10

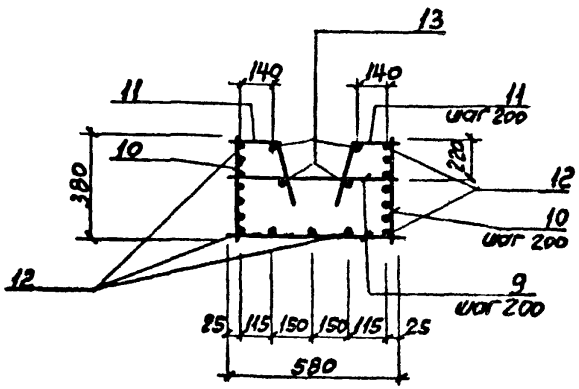

поз 6

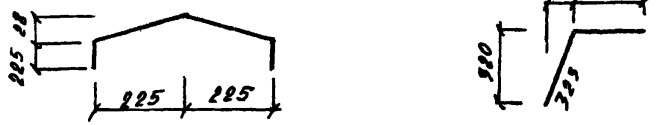

Инв. № подл.	Подпись и дата	Взам. инв. №

ТП 705-1-197.86 КЭШ ПК 1 сб

Лист 3

21034-03

Альбом 3

т.п. 705-1-197.86

Рис. 5

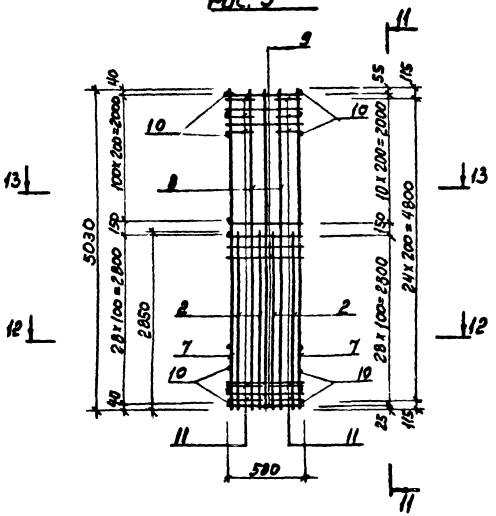

11 — 11

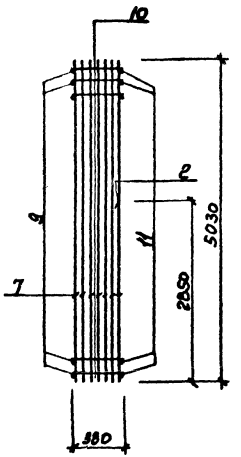

12 — 12

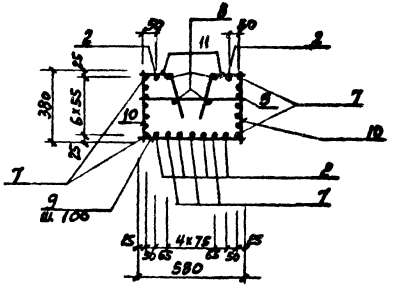

13 — 13

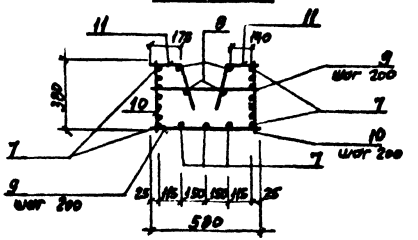

ТП 705-1-197.86 КЖШ ПК1 св Лист 4

21634-03

Альбом 3

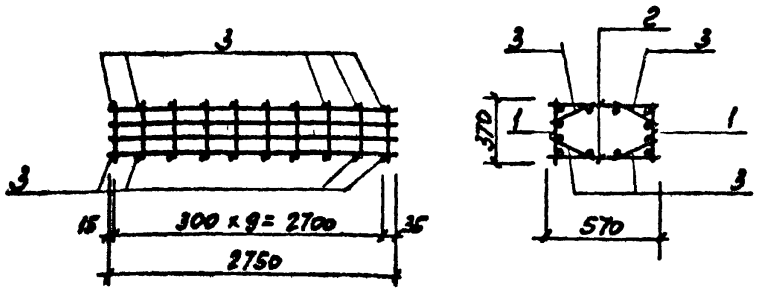

Формат	Зона	Поз.	Обозначение	Наименование	Кол.	Приме-чание
				Документация		
			ТП705-1-197.86КЖИ ТУ2	Технические указания		
				Сборочные единицы		
		1	ТП705-1-197.86 КЖИ КР1	Каркас плоский КР 1	2	28.60
		2	КЖИ КР1	КР 2	2	15,85
				Детали		
		3	КЖИ. ПК6.1	ФВ-I ГОСТ 5781-82* Р= 250	40	0.1

Нач.отдела	Морозов		
Н.контр.	Васильев		
Гл.конструктор отд	Мартынов		
Рук.группы	Кимельман		
Инженер	Толдова		
Инженер	Иванова		

ТП705-1-197.86 КЖИ ПК 6

Каркас пространственный ПК 6

Стадия	Масса	Масштаб
Р	92,9 кг	1:50
Лист	Листов 1	

ГОССТРОЙ СССР ЛЕНИНГРАДСКИЙ ПРОМСТРОЙПРОЕКТ

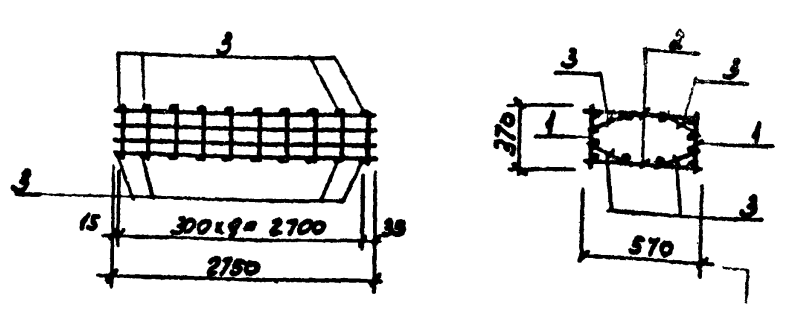

Формат	Зона	Поз.	Обозначение	Наименование	Кол.	Приме-чание
				Документация		
			ТП705-1-197.86 КЖИ ТУ2	Технические указания		
				Сборочные единицы		
		1	ТП705-1-197.86 КЖИ КР1	Каркас плоский КР 3	2	
		2	КЖИ КР1	КР 4	2	
				Детали		
		3	КЖИ.ПК7.1	ФВ-I ГОСТ 5781-82* Р= 250	40	0,1

Нач.отдела	Морозов		
Н.контр.	Васильев		
Гл.конструктор отд	Мартынов		
Рук.группы	Кимельман		
Инженер	Толдова		
Инженер	Иванова		

ТП705-1-197.86 КЖИ ПК 7

Каркас пространственный ПК 7

Стадия	Масса	Масштаб
Р	138,5 кг	1:50
Лист	Листов 1	

ГОССТРОЙ СССР ЛЕНИНГРАДСКИЙ ПРОМСТРОЙПРОЕКТ

Т.п. 705-1-197.86

Инв. № подл. | Подпись и дата | Взам. инв. №

Инв. № подл. | Подпись и дата | Взам. инв. №

Альбом 3

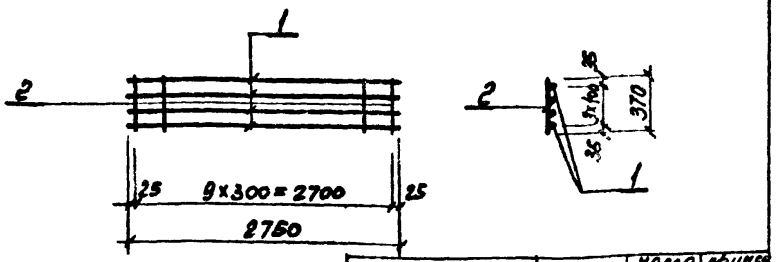

Обозначение	Марка	Масса кг	Приме
ТП КЖИ КР1	КР1	28.60	
-01	КР3	43.85	

Формат	Зона	Поз.	Обозначение	Наименование	Кол.	Примечание
				Документация		
			ТП705-1-197.86КЖИ ТТ2	Технические требования		
				Переменные данные для исполнения		
				Детали		
				КР1		
		1	КЖИ. КР1.1	ф 20 AIII ГОСТ 5781-82* l=2750	4	6,80
		2	КЖИ. КР1.2	ф 8 AI l=370	10	0,15
				КР3-01		
		1	КЖИ. КР1.3	ф 25 AIII ГОСТ 5781-82* l=2750	4	10,59
		2	КЖИ КР1.2	ф 8 AI l=370	10	0,15

Нач.отдела	Морозов		
Н.контр.	Васильев		
Гл.констр.отд	Мартынов		
Рук.группы	Кимельман		
Инженер	Толдова		
Инженер	Иванова		

ТП 705-1-197.86 КЖИ КР1

Каркас плоский (КР1, КР3)

Стадия	Масса	Масштаб
Р	см. табл.	1:50
Лист	Листов	

ГОССТРОЙ СССР ЛЕНИНГРАДСКИЙ ПРОМСТРОЙПРОЕКТ

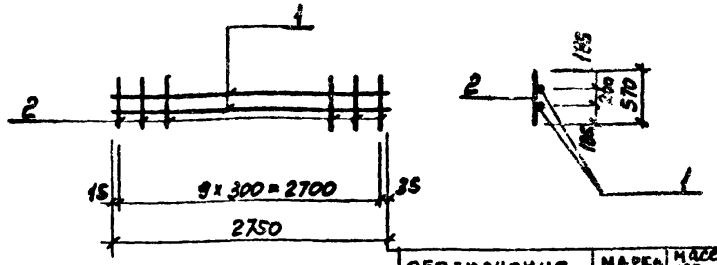

Обозначение	Марка	Масса кг	Приме
ТП КЖИ КР2	КР2	15.85	
-01	КР4	23.38	

Формат	Зона	Поз.	Обозначение	Наименование	Кол.	Примечание
				Документация		
			ТП705-1-197.86 КЖИ ТТ2	Технические требования		
				Переменные данные для исполнения		
				Детали		
				КР2		
		1	КЖИ. КР2.1	ф 20 AIII ГОСТ 5781-82* l=2750	2	6,80
		2	КЖИ КР2.2	ф 8 AI l=570	10	0,22
				КР4-01		
		1	КЖИ. КР2.3	ф 25 AIII ГОСТ 5781-82* l=2750	2	10,59
		2	КЖИ. КР2.2	ф 8 AI l=570	10	0,22

Нач.отдела	Морозов		
Н.контр.	Васильев		
Гл.констр.отд	Мартынов		
Рук.группы	Кимельман		
Инженер	Толдова		
Инженер	Иванова		

ТП 705-1-197.86 КЖИ КР2

Каркас плоский (КР2, КР4)

Стадия	Масса	Масштаб
	см. табл.	1:50
Лист	Листов	

ГОССТРОЙ СССР ЛЕНИНГРАДСКИЙ ПРОМСТРОЙПРОЕКТ

Инв. № подл. | Подпись и дата | Взам. инв. №

Инв. № подл. | Подпись и дата | Взам. инв. №

Т.П. 705-1-197.86

Альбом 3

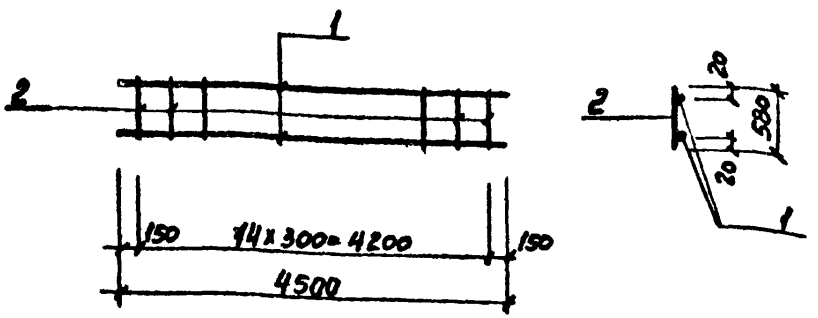

Формат	Зона	Поз.	Обозначение	Наименование	Кол.	Приме-чание
				Документация		
			ТП 705-1-197.86 КЖИ Т.У.2	Технические указания		
				Детали		
		1	КЖИ. КР5. 1	ф12АIII ГОСТ 5781-82 ℓ=4500	2	4,0
		2	КЖИ. КР5. 2	ф6АI ℓ=580	15	0,13

Нач.отдела	Морозов	
Н.контр.	Васильев	
Гл.констр.отд	Мартынов	
Рук.группы	Кимельман	
Инженер	Толдова	
Инженер	Иванова	

ТП 705-1-197.86 КЖИ КР5

Каркас плоский КР5

Стадия	Масса	Масштаб
Р	5,95 кг	1:50
Лист	Листов 1	

ГОССТРОЙ СССР ЛЕНИНГРАДСКИЙ ПРОМСТРОЙПРОЕКТ

Т.п. 705-1-197.86

Инв. № подл. | Подпись и дата | Взам. инв. №

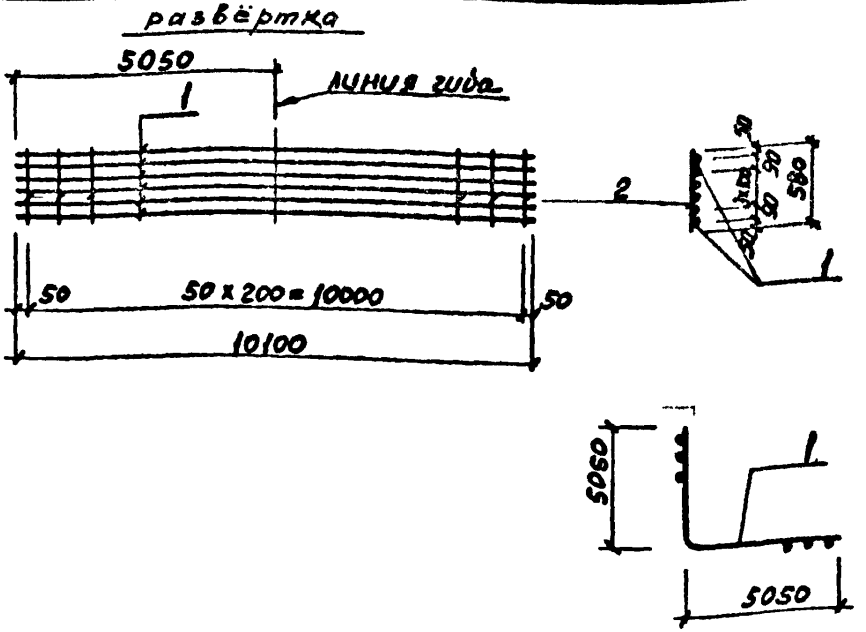

Формат	Зона	Поз.	Обозначение	Наименование	Кол.	Приме-чание
				Документация		
			ТП 705-1-197.86 КЖИ Т.У.2	Технические указания		
				Детали		
		1	КЖИ. КР6. 1	ф20АIII ГОСТ 5781-82 ℓ=10100	6	24,95
		2	КЖИ. КР6. 2	ф12АIII ℓ=580	51	0,51

Нач.отдела	Морозов	
Н.контр.	Васильев	
Гл.констр.отд	Мартынов	
Рук.группы	Кимельман	
Инженер	Толдова	
Инженер	Иванова	

ТП 705-1-197.86 КЖИ КР6

Каркас плоский КР6

Стадия	Масса	Масштаб
Р	176,0 кг	1:100
Лист	Листов 1	

ГОССТРОЙ СССР ЛЕНИНГРАДСКИЙ ПРОМСТРОЙПРОЕКТ

Инв. № подл. | Подпись и дата | Взам. инв. № | Инв. № дубл. | Подпись и дата | Взам. инв. №

Альбом 3

т.п. 705-1-197.86

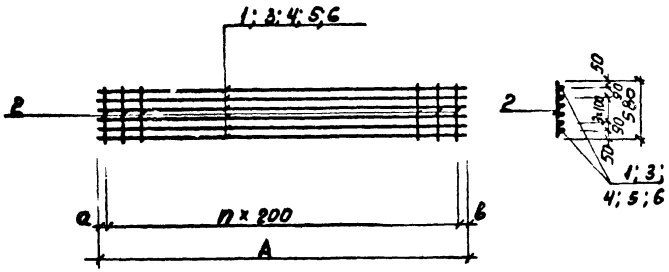

Обозначение	Марка	А	п	а	в	Масса кг	Примечание
ТП705-1-197.86 КЖИ КР7	КР7	4650	19	750	100	79,3	
-01	КР8	10850	47	725	725	185,0	
-02	КР9	10300	44	750	750	176,0	
-03	КР10	9500	40	750	750	162,1	
-04	КР11	5800	25	750	50	99,5	

Формат	Зона	Поз.	Обозначение	Наименование	Кол.	Примечание
				Документация		
			ТП705-1-197.86 КЖИ ТЧ2	Технические указания к изготовлению арматурных, закладных и соединительных изделий.		
				Переменные данные для исполнения		
				Детали		
				КЖИ КР7		
		1	КЖИ. КР7. 1	ф20АIII ГОСТ 5781-82* ℓ=4650	6	11,49
		2 *	КЖИ. КР7. 2	ф12АIII ℓ=580	20	0,52
				КЖИ КР7-01		
		3	КЖИ. КР7. 3	ф20АIII ГОСТ 5781-82* ℓ=10850	6	26,80
		2	КЖИ. КР7. 2	ф12АIII ℓ=580	46	0,52
				КЖИ КР7-02		
		4	КЖИ. КР7. 4	ф20АIII ГОСТ 5781-82* ℓ=10300	6	25,44
		2	КЖИ. КР7. 2	ф12АIII ℓ=580	45	0,52
				КЖИ КР7-03		
		5	КЖИ. КР7. 5	ф20АIII ГОСТ 5781-82* ℓ=9500	6	23,47
		2	КЖИ. КР7. 2	ф12АIII ℓ=580	41	0,52
				КЖИ КР7-04		
		6	КЖИ. КР7. 6	ф20АIII ГОСТ 5781-82* ℓ=5800	6	14,33
		2	КЖИ. КР7. 2	ф12АIII ℓ=580	26	0,52

Нач. отдела	Морозов	
Н. контр.	Васильев	
Гл. констр. отд.	Мартынов	
Рук. группы	Кимельман	
Инженер	Тилдова	
Инженер	Иванова	

ТП705-1-197.86 КЖИ КР7

Каркас плоский (КР 7 ÷ КР 11)

Стадия	Масса	Масштаб
Р	см. табл.	
Лист	Листов 1	

ГОССТРОЙ СССР ЛЕНИНГРАДСКИЙ ПРОМСТРОЙПРОЕКТ

Инв. № подл. | Подпись и дата | Взам. инв. №

21034-03

Альбом 3

т.п. 705-1-197.86

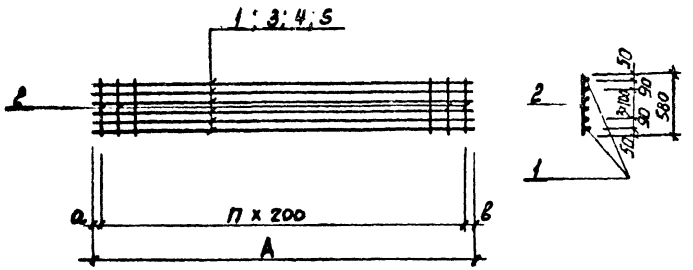

Формат	Зона	Поз.	Обозначение	Наименование	Кол.	Примечание
				Документация		
			Т.П.705-1-197.86 КЖИ.ТУ.2	Технические указания к изготовлению арматурных, закладных и соединительных изделий		
			Переменные	данные для исполнения		
				Детали		
				КЖИ КР12		Масса ед. кг
		1	КЖИ.КР12.1	ф20АII ГОСТ 5781-82* ℓ=7850	6	19,39
		2	КЖИ.КР12.2	ф12АIII ℓ=580	33	0,52
				КЖИ КР12-01		
		3	КЖИ.КР12.3	ф20АII ГОСТ 5781-82* ℓ=7100	6	17,54
		2	КЖИ.КР12.2	ф12АIII ℓ=580	29	0,52
				КЖИ КР12-02		
		4	КЖИ.КР12.4	ф20АII ГОСТ 5781-82* ℓ=6350	6	15,69
		2	КЖИ.КР12.2	ф12АIII ℓ=580	25	0,52

Обозначение	Марка	А	П	а	в	Масса кг	Примечание
ТП 705-1-197.86 КЖИ КР12	КР12	7850	32	725	725	133,5	
-01	КР13	7100	28	750	750	120,3	
-02	КР14	6350	24	775	775	107,1	

Нач.отдела	Морозов	
Н.контр.	Васильев	
Гл.констр.отд	Мартынов	
Рук.группы	Кимельман	
Инженер	Тондова	
Инженер	Иванова	

ТП 705-1-197.86 КЖИ КР12

Каркас плоский (КР12, КР13, КР14)

Стадия	Масса	Масштаб
Р	см. табл.	
Лист	Листов 1	

ГОССТРОЙ СССР ЛЕНИНГРАДСКИЙ ПРОМСТРОЙПРОЕКТ

Инв.№ подл. | Подпись и дата | Взам.инв.№

21034-03

Альбом 3

т.п. 705-1-197.86

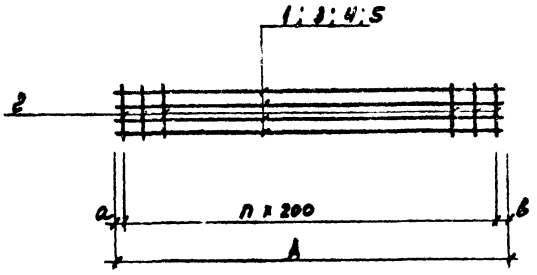

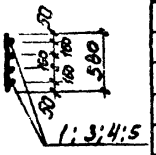

Формат	Зона	Поз.	Обозначение	Наименование	Кол.	Приме-чание
				Документация		
			Т.П.705-1-197.86 КЖИ Т.У.2	Технические указания к изготовлению арматурных, закладных и соединительных изделий.		
				Переменные данные для исполнения		
				Детали		
				КЖИ КР 15		
		1	КЖИ. КР15.1	ф 20 AIII ГОСТ 5781-82* l=10850	4	26.80
		2	КЖИ. КР15.2	ф 12 AII l=580	48	0,52
				КЖИ КР 15-01		
		3	КЖИ. КР15.3	ф 20 AIII ГОСТ 5781-82* l=7850	4	19.38
		2	КЖИ. КР 15.2	ф 12 AII l=580	33	0,52
				КЖИ КР 15-02		
		4	КЖИ. КР 15.4	ф 20 AIII ГОСТ 5781-82* l=7100	4	17,53
		2	КЖИ. КР 15.2	ф 12 AII l=580	29	0,52
				КЖИ КР 15-03		
		5	КЖИ КР 15.5	ф 20 AIII ГОСТ 5781-82* l=9500	4	23,46
		2	КЖИ КР 15.2	ф 12 AII l=580	48	0,52

Обозначение	Марка	A	n	a	в	Масса ед. кг	Приме-чание
ТП705-1-197.86 КЖИ КР15	КР 15	10850	47	725	725	131,9	
-01	КР 16	7850	32	725	725	94,8	
-02	КР 17	7100	28	750	750	85,0	
-03	КР 18	9500	47	50	50	118,6	

Нач.отдела	Морозов	
Н.контр.	Васильев	
Гл.констр.отд.	Мартынов	
Рук.группы	Кимельман	
Инженер	Тождаев	
Инженер	Иванова	

ТП 705-1-197.86 КЖИ КР 15

Каркас плоский (КР 15 ÷ КР 18)

Стадия	Масса	Масштаб
Р	см. табл.	
Лист	Листов 1	

ГОССТРОЙ СССР ЛЕНИНГРАДСКИЙ ПРОМСТРОЙПРОЕКТ

Инв.№ подл. | Подпись и дата | Взам.инв.№

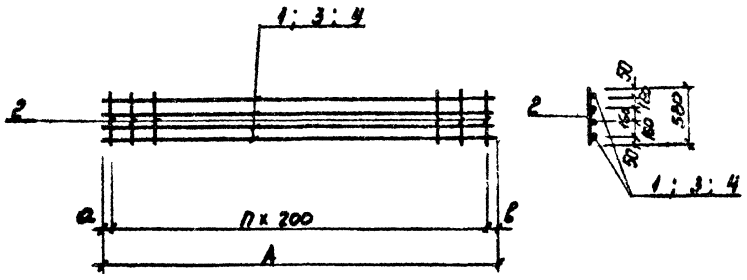

Формат	Зона	Поз.	Обозначение	Наименование	Кол.	Приме-чание
				Документация		
			ТП 705-1-197.86 КЖИ У.У.2	Технические указания к изготовлению арматурных, закладных и соединительных изделий		
				Переменные данные для исполнения		
				Детали		
				КЖИ КР 19		Масса ед., кг
		1	КЖИ. КР19.1	ф20АIII ГОСТ 5781-82* l=5950	4	14.70
		2	КЖИ. КР19.2	ф12АIII l=580	23	0,52
				КЖИ КР 19-01		
		3	КЖИ. КР19.3	ф20АII ГОСТ 5781-82* l=4600	4	11,36
		2	КЖИ. КР19.2	ф12АIII l=580	17	0,52
				КЖИ КР 19-02		
		4	КЖИ. КР19.4	ф20АII ГОСТ 5781-82* l=11950	8	29,52
		2	КЖИ. КР19.2	ф12АIII l=580	53	0,52

Обозначение	Марка	А	п	а	в	Масса ед., кг	Примечание
ТП 705-1-197.86 КЖИ КР19	КР 19	5950	22	775	775	70,8	
-01	КР 20	4600	16	700	700	54,2	
-02	КР 21	11950	52	775	775	145,6	

Нач.отдела	Морозов	
Н.контр.	Васильев	
Гл.конструктор отд	Мартынов	
Рук.группы	Кимельман	
Инженер	Толдова	
Инженер	Иванова	

ТП 705-1-197.86 КЖИ КР 19

Каркас плоский (КР 19, КР 20, КР 21)

Стадия	Масса	Масштаб
Р	см. табл.	
Лист	Листов 1	

ГОССТРОЙ СССР ЛЕНИНГРАДСКИЙ ПРОМСТРОЙПРОЕКТ

Инв. № подл. | Подпись и дата | Взам. инв. №

Альбом 3

Т.п. 705-1-197.86

Рис. 1

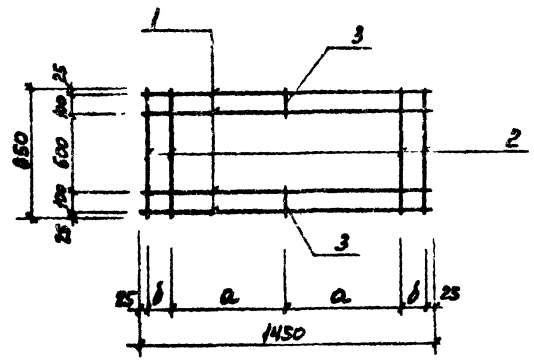

Рис. 2

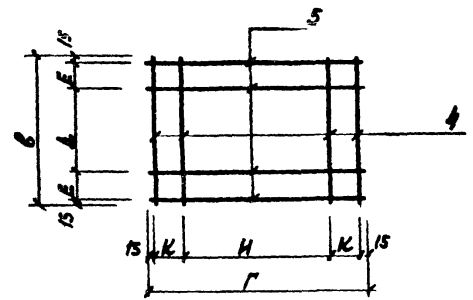

Формат	Зона	Поз.	Обозначение	Наименование	Кол.	Масса ед. кг
				Документация		
			ТП 705-1-197.86 КЖИ ТУ2	Технические указания к изготовлению арматурных, закладных и соединительных изделий		
				Переменные данные для исполнения		
				Детали		
				КЖИ С1		Масса ед. кг
		1	КЖИ.С1.1	ф10АII ГОСТ 5781-82* ℓ=1450	4	0,89
		2	КЖИ.С1.2	ф10АII ℓ=850	4	0,52
		3	КЖИ.С1.3	ф10АII ℓ=150	2	0,09
				КЖИ С1-01 (С2)		
		1	КЖИ.С1.1	ф10АII ГОСТ 5781-82* ℓ=1450	4	0,89
		2	КЖИ.С1.2	ф10АII ℓ=850	4	0,52
		3	КЖИ.С1.3	ф10АII ℓ=150	2	0,09
				КЖИ С1-02 (С5)		
		4	КЖИ.С1.4	ф16АII ГОСТ 5781-82* ℓ=980	4	1,55
		5	КЖИ.С1.5	ф16АII ℓ=1180	4	1,86
				КЖИ С1-03 (С6)		
		4	КЖИ.С1.5	ф16АII ГОСТ 5781-82* ℓ=1180	4	1,86
		5	КЖИ.С1.6	ф16АII ℓ=1480	4	2,34

Обозначение	Марка	а	б	в / г	д / е	н / к		Масса кг	Рис.
ТП КЖИ С1	С1	500	200					5,80	1
-01	С2	550	150					5,80	1
-02	С5			980 / 1180	710 / 120	910 / 120		13,65	2
-03	С6			1180 / 1480	810 / 170	1173 / 140		16,80	2

Нач.отдела	Морозов	
Н.контр.	Васильев	
Гл.констр.отд	Мартынов	
Рук.группы	Кимельман	
Инженер	Тедорова	
Инженер	Иванова	

ТП 705-1-197.86 КЖИ С1

Сетка арматурная (С1, С2, С5, С6)

Стадия	Масса	Масштаб
Р	см. табл.	
Лист	Листов 1	

ГОССТРОЙ СССР ЛЕНИНГРАДСКИЙ ПРОМСТРОЙПРОЕКТ

Инв. № подл. | Подпись и дата | Взам. инв. №

21034-03

Альбом 3

Рис. 1

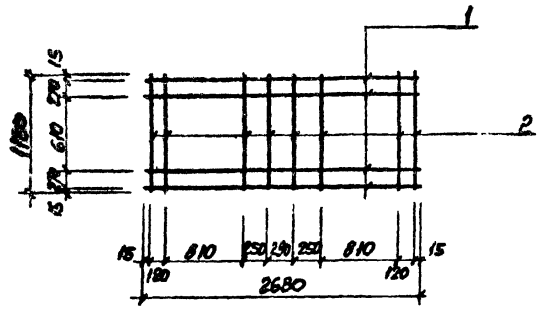

Рис. 2

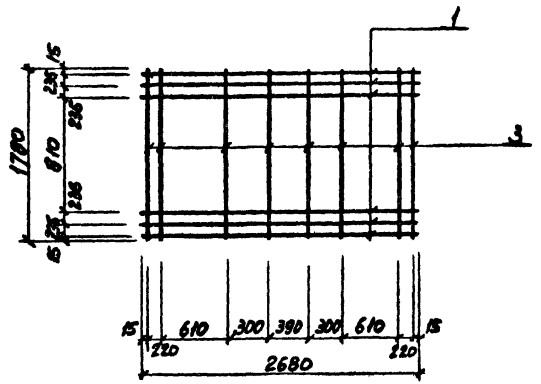

Обозначение	марка	Рис.
ТП КЖИС3-	С3	1
-01	С4	2

Формат	Зона	Поз.	Обозначение	Наименование	Кол.	Примечание
				Документация		
			ТП 705-1-197.86 КЖИТ 2	Технические указания на сварку арматурных, закладных и соединительных изделий		
				Переменные данные для исполнения КЖИ С 3		
				Детали		
		1	КЖИ С3.1	ф16АТ ГОСТ 5781-82 l=2680	4	4,23
		2	КЖИ С3.2	ф16АТ l=1180	8	1,86
				КЖИ С 3-01		
				Детали		
		1	КЖИС3.1	ф16АТ ГОСТ 5781-82 l=2680	6	4,23
		3	КЖИ С3.3	ф16АТ l=1780	8	2,81

Нач.отдела	Морозов	
Н.контр.	Васильев	
Гл.констр.отд	Мартынов	
Рук.группы	Кимельман	
Инженер	Толдова	
Инженер	Иванова	

ТП 705-1-197.86 КЖИ С3

Сетка арматурная (С3, С4)

Стадия	Масса	Масштаб
Р	31,85 47,90	
Лист	Листов 1	

ГОССТРОЙ СССР ЛЕНИНГРАДСКИЙ ПРОМСТРОЙНИПРОЕКТ

Инв. № подл. | Подпись и дата | Взам. инв. №

gost.e-ecolog.ru