Типовой проект

705-1-196.85

Прирельсовый склад незатаренных минеральных удобрений вместимостью 10 тыс. тонн. с повышенным железнодорожным путем и грейферными кранами

Альбом II

Строительные изделия

20857-02

				Привязан:	
Инв. №					

gost.e-ecolog.ru

Госстрой СССР
ЦЕНТРАЛЬНЫЙ ИНСТИТУТ ТИПОВОГО ПРОЕКТИРОВАНИЯ
Свердловский филиал
620062, г.Свердловск-62, ул.Чсбышева,4
Заказ № 3597 Инв.№ 20857-02 тираж 100
Сдано в печать 2.09 1986г цена 1-98

Типовой проект

705-1-196.85

Прирельсовый склад незатаренных минеральных удобрений вместимостью 10 тыс. тонн с повышенным железнодорожным путем и грейферными кранами

Состав проекта:

Альбом I - Пояснительная записка. Технология производства. Архитектурные решения. Конструкции железобетонные. Конструкции металлические. Отопление и вентиляция. Силовое электрооборудование. Связь и сигнализация.
Альбом II - Строительные изделия
Альбом III - Спецификации оборудования
Альбом IV - Ведомости потребности в материалах
Альбом V - Сметы
Альбом VI - Показатели применения научно-технических достижений в строительных решениях проекта

Альбом II

Разработан
проектным институтом
„ЦИТЭПсельхоз"

Главный инженер института (Болонкин)
Главный инженер проекта (Трынов)

Утвержден Минсельхозом СССР
приказ от 06.06.85 г. №41-ЭГ
Введен в действие ЦИТЭПсельхозом
приказ от 12.11.85 г. № 302

20857-02

Привязан:

Инв. №

Содержание альбома

№ п/п	Обозначение	Наименование	Стр.	Примечание
1		Содержание	2	
2	КЖИ-01.00	Колонна 1К 144-5-П1	3	
3	КЖИ-02.00	Колонна 1К 144-5-П2	4	
4	КЖИ-03.00	Колонна 1К 144-5-П3	5	
5	КЖИ-04.00	Колонна 1К 144-5-П4	6	
6	КЖИ-05.00	Колонна 1К 144-5-П5	7	
7	КЖИ-06.00	Колонна 1К 144-5-П6	8	
8	КЖИ-07.00	Колонна 1К 144-5-П7	9	
9	КЖИ-08.00	Колонна 1К 144-5-П8	10	
10	КЖИ-09.00	Колонна 1К 144-5-П9	11	
11	КЖИ-10.00	Колонна 1К 144-5-П10	12	
12	КЖИ-11.00	Колонна 1К 144-5-П11	13	
13	КЖИ-12.00	Колонна 1К 144-5-П12	14	
14	КЖИ-13.00	Колонна 6К 144-12-П1	15	
15	КЖИ-14.00	Колонна 6К 144-12-П2	16	
16	КЖИ-15.00	Колонна 6К 144-12-П3	17	
17	КЖИ-16.00	Колонна 6К 144-12-П4	18	
18	КЖИ-17.00	Колонна 9КФ 169-1-П1	19	
19	КЖИ-18.00	Колонна 9КФ 175-1-П1	20	
20	КЖИ-19.00	Колонна 9КФ 169-1-П2	21	
21	КЖИ-20.00	Колонна 9КФ 169-1-П3	22	
22	КЖИ-21.00	Колонна 9КФ 175-1-П2	23	
23	КЖИ-22.00	Колонна 9КФ 169-1-П4	24	
24	КЖИ-23.00	Колонна 9КФ 175-1-П3	25	
25	КЖИ-24.00	Колонна 9КФ 169-1-П5	26	
26	КЖИ-25.00	Колонна 9КФ 169-1-П6	27	
27	КЖИ-25.00	Ферма стропильная ФБ 24Т-2АIV-1	28	
28	КЖИ-27.00	Плита (ПГ-3АIVТ-П-1, ПГ-2АIVТ-П-1)	29	
29	КЖИ-28.00	Плита (ПГ-3АIVТ-П-2,3)	30	
30	КЖИ-29.00	Панель (ПСП48-К5-Ш-П2, ПСП48-К15-Ш-П3)	31	
31	КЖИ-30.00	Панель (ПСП48-К5-Ш-П1, ПСП48-К15-Ш-П4)	31	
32	КЖИ-31.00	Панель ПСП48-К15-Ш-П5	32	
33	КЖИ-32.00	Панель (ПС600.12-7АIVТ-Т-1а, ПС610.9-1АIVТ-Т-11а, ПС610.9-1АIVТ-Т-12а)	33	
34	КЖИ-33.00	Сетка (С1-С4)	34	
35	КЖИ-34.00	Сетка (С5-С8)	35	
36	КЖИ-35.00	Сетка (С9-С11, С16)	36	
37	КЖИ-36.00	Сетка (С12, С13)	37	
38	КЖИ-37.00	Сетка (С14, С15)	38	
39	КЖИ-38.00	Элемент крепления МС1	39	
40	КЖИ-39.00	Элемент крепления Т32	39	
41	КЖИ-40.00	Изделие соединительное МС2	40	
42	КЖИ-41.00	Изделие соединительное МС3, МС4	40	
43	КЖИ-42.00	Изделие соединительное МС5	41	
44	КЖИ-43.00	Насадка НФ-1	41	
45	КЖИ-44.00	Изделие соединительное МС6	42	
46	КЖИ-45.00	Изделие соединительное МС7	42	
47	КЖИ-46.00	Ригель ветровой Р1	43	
48	КДИ-01.00	Короб деревянный	43	
49	КДИ-02.00	Щит (ЩД1, ЩД7)	44	
50	КДИ-03.00	Щит (ЩД2, ЩД8)	45	
51	КДИ-04.00	Щит (ЩД3, ЩД4)	46	
52	КДИ-05.00	Щит (ЩД5, ЩД11)	47	
53	КДИ-06.00	Щит ЩД6	48	
54	КДИ-07.00	Щит (ЩД9, ЩД10)	49	
55	КЖИ-47.00	Перемычка 1ПР8-44 12 29-1	50	

Инв. № подл. | Подпись и дата | Взам. инв. №

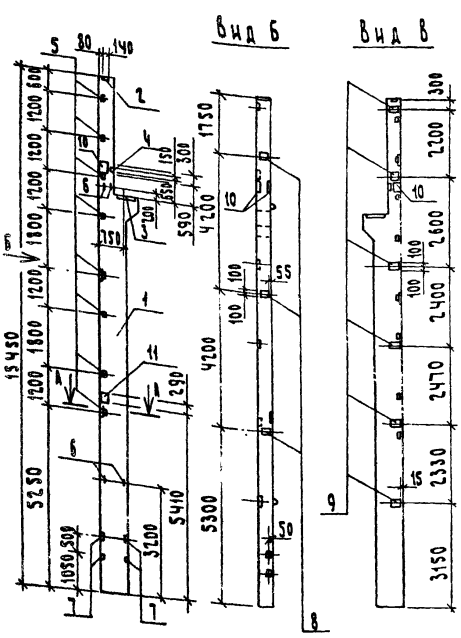

Формат	Зона	Поз.	Обозначение	Наименование	Кол.	Примечание
				Сборочные единицы		
		1	1.424.1-5.2-2.00-33	Колонна 1К144-5-П	1	
				Изделие закладное		
		2	1.424.1-5.5-14.0	М2-32	1	
		3	1.424.1-5.5-01.0	МН1	1	
		4	1.424.1-5.5-02.0	МН3	1	
		5	1.424.1-5.5-19.0	М1-14	8	
		6	1.424.1-5.5-22.0-01	МН 27	4	
		7	1.424.1-5.5-23.0	МН17	4	
		8	1.424.1-5.5-21.0	МН19	3	
		9	1.424.1-5.5-18.0	М1-12	6	
		10	1.424.1-5.5-03.0	МН4	2	
		11	1.400-6 76, вып.1	МО-1	1	

Ведомость расхода стали на закладные изделия, кг

Марка элемента	Изделия закладные																
	Арматура класса								Прокат марки								
	AI				AIII				Ст3кп2								
	ГОСТ 5781-82								ГОСТ 103-76				ГОСТ 19903-74*				
	Ф6	Ф20	Ф22	Итого	Ф10	Ф12	Ф25	Итого	-8×50	-8×150	-8×200	-10×280	Итого	-8×250	-8×290	-14×140	
1К144-5-П1	0,3	2,0	20,8	23,1	4,1	19,4	1,6	25,1	1,2	3,3	21,6	13,5	39,6	9,4	5,5	6,0	

Закладные изделия защитить от коррозии слоем Мет. А 250

Продолжение ведомости

Изделия закладные									Общий расход
Прокат марки									
Ст3кп2									
ГОСТ 19903-74*		ГОСТ 8509-72*		ГОСТ 5915-70*		ГОСТ 11371-78			
-25×120	Итого	L63×5	Итого	Гайка М20	Итого	Шайба 20 от 019	Итого		
19,4	40,3	12,0	12,0	0,2	0,2	0,2	0,2		140,5

ГИП	Трынов		
Нач.отд	Крылов		
Н.контр	Тушина		
Гл.спец.	Троицкий		
Рук.гр	Тушина		
Ст.инж.	Градусова		

Тп 705-1-196.85 КЖИ-01.00

Колонна 1К144-5-П1

Стадия	Масса	Масштаб
Р	11100	1:100
Лист	Листов	

ЦИТП Сельхоз Владимир

Копировал Семахина Формат А3

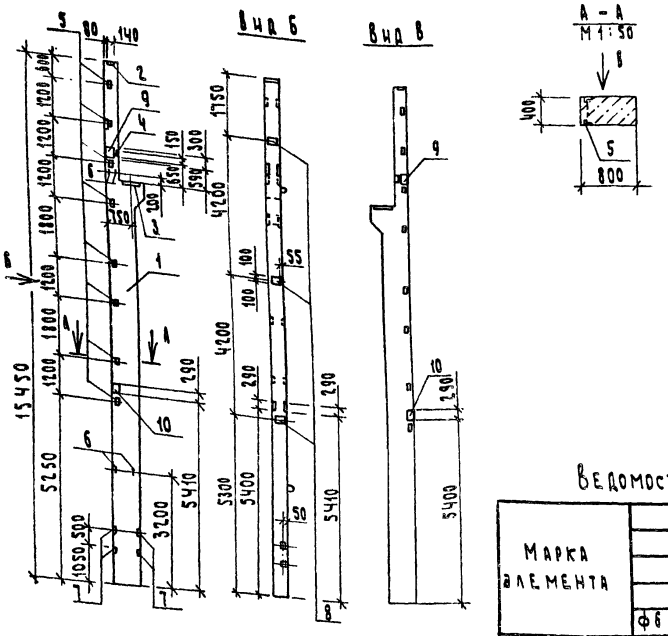

Формат	Зона	Поз.	Обозначение	Наименование	Кол.	Примечание
				Сборочные единицы		
		1	1.424.1-5.2-2.00-33	Колонна 1К144-5-П	1	
				Изделие закладное		
		2	1.424.1-5.5-14.0	М2-32	1	
		3	1.424.1-5.5-01.0	МН1	1	
		4	1.424.1-5.5-02.0	МН3	1	
		5	1.424.1-5.5-19.0	М1-14	8	
		6	1.424.1-5.5-22.0-01	МН27	4	
		7	1.424.1-5.5-23.0	МН17	4	
		8	1.424.1-5.5-21.0	МН19	3	
		9	1.424.1-5.5-03.0	МН4	2	
		10	1.400-6/76, вып.1	М0-1	2	

Ведомость расхода стали на закладные изделия, кг

Марка элемента	Изделия закладные														
	Арматура класса								Прокат марки						
	А I				А III				ВСт3кп2						
	ГОСТ 5781-82								ГОСТ 103-76				ГОСТ 19903-74*		
	ф6	ф20	ф22	Итого	ф10	ф12	ф25	Итого	-8×50	-8×150	-10×200	Итого	-8×250	-8×290	-14×140
1К144-5П2	0,3	2,0	20,8	23,1	5,0	10,8	1,6	17,4	1,2	3,3	13,5	18,0	9,4	11,0	6,0

Закладные изделия защитить от коррозии слоем Мет. А 250

Продолжение ведомости

Изделия закладные								Общий расход
Прокат марки								
ВСт3кп2								
ГОСТ 19903-74*		ГОСТ 8509-72*		ГОСТ 5915-70*		ГОСТ 11371-78		
-25×220	Итого	2,83×5	Итого	Гайка М20	Итого	Шайба 20.01.015	Итого	
19,4	45,8	12,0	12,0	0,2	0,2	0,2	0,2	116,7

ГИП	Трынов	[signature]	7.05.85
Нач. отд.	Крылов	[signature]	9.7.85
Н.контр.	Тушина	[signature]	9.7.85
Гл. спец.	Троицкий	[signature]	9.7.85
Рук. гр.	Тушина	[signature]	9.7.85
Ст. инж.	Градусова	[signature]	27.6.85

Т.п. 705-1-196.85 КЖИ-02.00

Колонна 1К144-5-П2

Стадия	Масса	Масштаб
Р	11100	1:100

Лист 1 Листов 1

ЦИТЭП Сельхоз Владимир

Копировал Семахина Формат А3

Альбом

Типовой проект 705-1-196.85

Инв. № подл. | Подпись и дата | Взам. инв. №

20857-02

Альбом II

Типовой проект 705-1-196.85

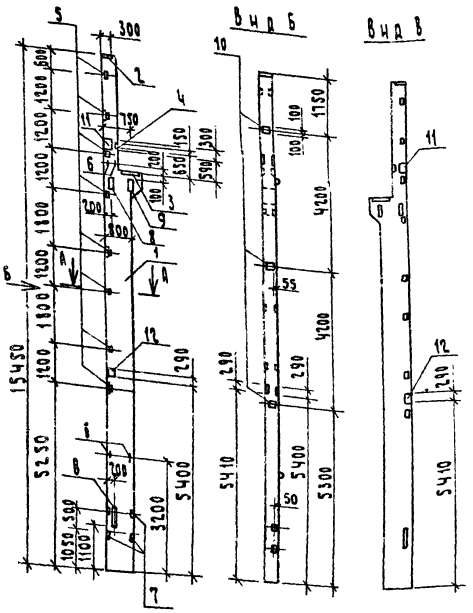

Формат	Зона	Поз.	Обозначение	Наименование	Кол.	Примечание
				Сборочные единицы		
		1	1.424.1-5.2-2.00-33	Колонна 1К144-5-П	1	
				Изделие закладное		
		2	1.424.1-5.5-11.0	М2-23	1	
		3	1.424.1-5.5-07.0	МН 8	1	
		4	1.424.1-5.5-02.0	МН 3	1	
		5	1.424.1-5.5-19.0	М1-14	8	
		6	1.424.1-5.5-22.0-01	МН 27	4	
		7	1.424.1-5.5-23.0	МН 17	4	
		8	1.424.1-5.5-08.0	МН 11	2	
		9	1.424.1-5.5-09.0	МН 12	1	
		10	1.424.1-5.5-21.0	МН 19	3	
		11	1.424.1-5.5-03.0	МН-4	2	
		12	1.400-6/76, вып.1	М0-1	2	

Ведомость расхода стали на закладные изделия, кг

Марка элемента	Изделия закладные														
	Арматура класса									Прокат марки					
	AI			AIII						Ст3 кп2					
	ГОСТ 5781-82									ГОСТ 103-76					
	ф6	ф22	Итого	ф10	ф12	ф14	ф22	ф25	Итого	-8×50	-8×120	-8×150	-10×100	-12×100	-20×60	Итого
1К144-5 П3	0,3	20,8	21,1	5,0	10,9	3,0	7,2	1,6	27,7	1,2	6,0	3,3	13,5	18,8	35,4	78,2

Продолжение ведомости

Изделия закладные												Общий расход
Прокат марки												
Ст3 кп2												
ГОСТ 19903-74*					ГОСТ 8509-72		ГОСТ 5915-70*		ГОСТ 11371-78			
-8×250	-8×290	-8×300	-25×120	Итого	L63×5	Итого	М20	Итого	Шайба 20 Н.Окр.	Итого		
9,4	11,0	7,4	19,4	47,2	12,0	12,0	0,2	0,2	0,2	0,2		186,6

Закладные изделия защитить от коррозии слоем Мет. А 25 о

ГИП	Трайнов		
Нач. отд.	Ковалов		
Н. контр.	Тушина		
Гл. спец.	Ерошкин		
Рук. гр.	Тушина		
Ст. инж.	Градусова		

Тп 705-1-196 85 КЖИ-03.00

Колонна 1К144-5-П3

Стадия	Масса	Масштаб
Р	11100	1:100
	Лист	Листов

ЦИТЭПСельхоз Владимир

Копировал Семахина Формат А3

Инв. № подл. | Подп. и дата | Взам. инв. №

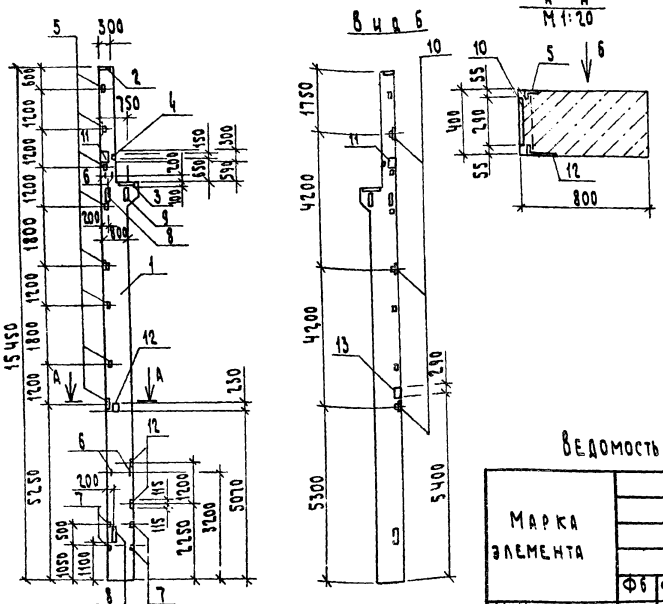
Вид Б
А - А
М 1:20
15450
5250
5300
4200
4200
1750
5400
5070
2250
3200
800
2300
1200
1800
1200
1200
1200

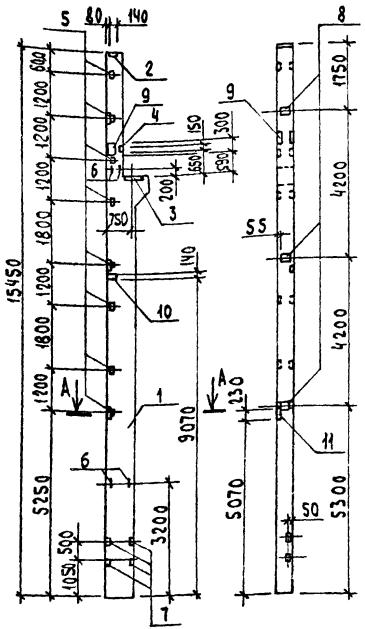

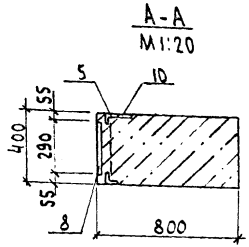

Формат	Зона	Поз.	Обозначение	Наименование	Кол.	Примечание
				Сборочные единицы		
		1	1.424.1-5.2-2.00-33	Колонна 1К144-5-П	1	
				Изделие закладное		
		2	1.424.1-5.5-14.0	М2-32	1	
		3	1.424.1-5.5-01.0	МН1	1	
		4	1.424.1-5.5-02.0	МН3	1	
		5	1.424.1-5.5-19.0	М1-14	8	
		6	1.424-1-5.5-22.0-01	МН27	4	
		7	1.424.1-5.5-23.0	МН17	4	
		8	1.424.1-5.5-21.0	МН19	3	
		9	1.424.1-5.5-03.0	МН4	2	
		10	1.400-6/76, вып.1	МЧ-2	1	
		11	1.400-6/76, вып.1	МЧ-16	1	

Ведомость расхода стали на закладные изделия, кг

Марка элемента	Изделия закладные														
	Арматура класса								Прокат марки						
	AI				AIII				Ст3кп2						
	ГОСТ5781-82								ГОСТ103-76						
	ф6	ф20	ф22	Итого	ф8	ф10	ф12	ф25	Итого	-6х80	-6х140	-8х50	-8х150	-10х200	Итого
1К144-5-П5	0,3	2,0	20,8	23,1	0,2	3,2	10,8	1,6	15,8	0,9	1,5	1,2	3,3	13,5	20,4

Продолжение ведомости

Изделия закладные										Общий расход
Прокат марки										
Ст3кп2										
ГОСТ 19903-74*				ГОСТ 8509-72*		ГОСТ 5915-70*		ГОСТ 11571-76		
-8х250	-14х140	-25х210	Итого	L 63х5	Итого	гайка М20	Итого	шайба 20.01.019	Итого	
9,4	6,0	19,4	34,8	12,0	12,0	0,2	0,2	0,2	0,2	106,5

Закладные изделия защитить от коррозии слоем Мет. А250

ГИП	Трынов		
Нач. отд.	Крылов		
Н. контр.	Тушина		
Гл. спец.	Троицкий		
Рук. гр.	Тушина		
Ст. инж.	Градусова		

Т.п 705-1-196 85 КЖИ-05.00

Колонна 1К144-5-П5

Стадия	Масса	Масштаб
Р	14100	1:100

Лист | Листов

ЦИТЭ Госельхоз Владимир

Копировал Лукьянова Формат А3

20857-02

Инв. № подл. | Подпись и дата | Взам. инв. №

Альбом II

Типовой проект 705-1-196.85

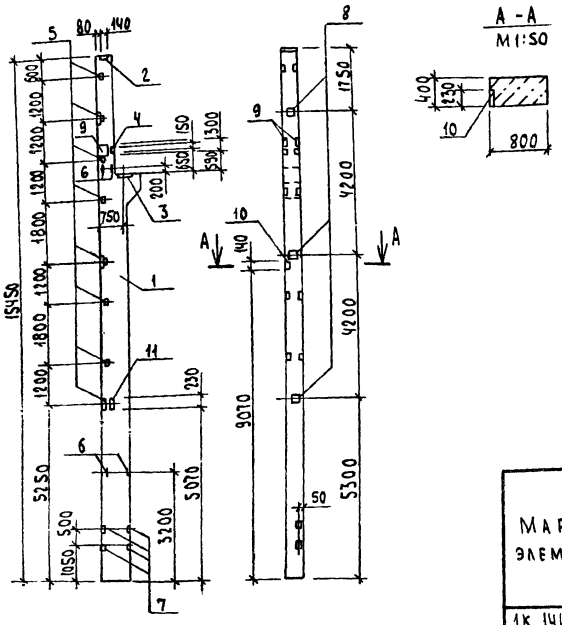

Формат	Зона	Поз.	Обозначение	Наименование	Кол.	Примечание
				Сборочные единицы		
		1	1.424.1-5.2-2.00-33	Колонна 1К144-5-П	1	
				Изделие закладное		
		2	1.424.1-5.5-14.0	М2-32	1	
		3	1.424.1-5.5-01.0	МН1	1	
		4	1.424.1-5.5-02.0	МН3	1	
		5	1.424.1-5.5-19.0	М1-14	8	
		6	1.424.1-5.5-22.0-01	МН27	4	
		7	1.424.1-5.5-23.0	МН17	4	
		8	1.424.1-5.5-21.0	МН19	3	
		9	1.424.1-5.5-03.0	МН4	2	
		10	1.400-6/76, вып.1	МЧ-2	1	
		11	1.400-6/76, вып.1	МЧ-16	1	

Ведомость расхода стали на закладные изделия, кг

Марка элемента	Изделия закладные													
	Арматура класса								Прокат марки					
	AI				AIII				Ст3кп2					
	ГОСТ 5781-82								ГОСТ 103-76					
	⌀6	⌀20	⌀22	Итого	⌀8	⌀10	⌀12	⌀25	Итого	-6х80	-6х140	-8х80	-8х150	-10х200	Итого
1К 144-5-П6	0,3	2,0	20,8	23,1	0,2	3,2	10,8	1,6	15,8	0,9	1,5	1,2	3,3	13,5	20,4

Продолжение ведомости

Изделия закладные										Общий расход
Прокат марки										
Ст3кп2										
ГОСТ 19903-74*				ГОСТ 8509-72*		ГОСТ 5915-70*		ГОСТ 11371-78		
-8х250	-14х140	-25х220	Итого	L63х5	Итого	Гайка М20	Итого	Шайба 20.01.019	Итого	
3,4	6,0	19,4	34,8	12,0	12,0	0,2	0,2	0,2	0,2	106,5

Закладные изделия защитить от коррозии слоем мет. А250

				Тп.705-1-196 85 КЖИ-06.00			
					Стадия	Масса	Масштаб
ГИП	Трынов		7.86	Колонна 1К144-5-П6	Р	11100	1:100
Нач.отд.	Крылов		9.86		Лист	Листов 1	
Н.контр.	Тушина		9.86				
Гл.спец.	Троицкий		9.86		ЦИТЭП сельхоз Владимир		
Рук.гр.	Тушина		9.86				
Ст.инж.	Градусова		9.86				

Копировал Лукьянова Формат А3

20857-02

Инв.№ подл. | Подпись и дата | Взам.инв.№

Типовой проект 705-1-196.85

Инв.№подл. | Подпись и дата | Взам.инв.№

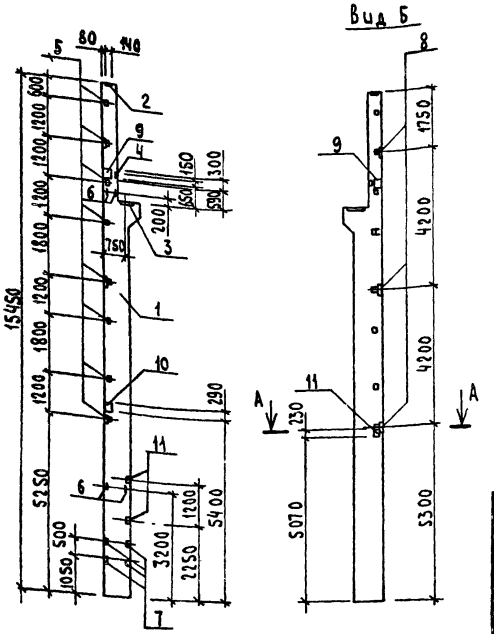

Вид Б

А-А
М1:50

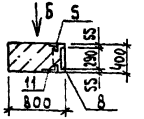

Формат	Зона	Поз.	Обозначение	Наименование	Кол.	Примечание
				Сборочные единицы		
		1	1.424.1-5.2-2.00-33	Колонна 1К144-5-П	1	
				Изделие закладное		
		2	1.424.1-5.5-14.0	М2-32	1	
		3	1.424.1-5.5-01.0	МН1	1	
		4	1.424.1-5.5-02.0	МН3	1	
		5	1.424.1-5.5-19.0	М1-14	8	
		6	1.424.1-5.5-22.0-01	МН27	4	
		7	1.424.1-5.5-23.0	МН17	4	
		8	1.424.1-5.5-21.0	МН19	3	
		9	1.424.1-5.5-03.0	МН4	2	
		10	1.400-6/76, вып.1	МО-1	1	
		11	1.400-6/76, вып.1	М4-16	3	

Ведомость расхода стали на закладные изделия, кг

Марка элемента	Изделия закладные															
	Арматура класса									Прокат марки						
	AI				AIII					Вст3кп2						
	ГОСТ 5781-82									ГОСТ 103-76					ГОСТ 19903-74*	
	ф6	ф20	ф22	Итого	ф8	ф10	ф12	ф25	Итого	-6х80	-8х50	-8х150	-10х200	Итого	-8х250	-8х290
1К144-5-П7	0,3	2,0	20,8	23,1	0,3	4,1	10,8	1,6	16,8	2,7	1,2	3,3	13,5	20,7	9,4	5,5

Продолжение ведомости

Изделия закладные										Общий расход
Прокат марки										
Вст3кп2										
ГОСТ 19903-74*			ГОСТ 8509-72*		ГОСТ 5915-70*		ГОСТ 11371-78			
-4х140	-25х220	Итого	L63х5	Итого	Гайка М20	Итого	Шайба 20.01.019	Итого		
6,0	19,4	40,3	12,0	12,0	0,2	0,2	0,2	0,2		113,3

Закладные изделия защитить от коррозии слоем Мет. А250

ГИП	Трынов		7.7.88
Нач.отд.	Крылов		4.7.88
Н.контр.	Тушина		9.7.88
Гл.спец.	Рощин		5.7.88
Рук.гр.	Тушина		9.7.88
Ст.инж.	Градусова		28.6.88

Т.п.705-1-196.85 КЖСИ-07.00

Колонна 1К144-5-П7

Стадия	Масса	Масштаб
Р	11100	1:100
Лист 1	Листов 1	

ЦИТЭПсельхоз Владимир

Копировал Лукьянова Формат А3

Альбом II

Типовой проект 705-1-196.85

Инв. № подл. | Подпись и дата | Взам. инв. №

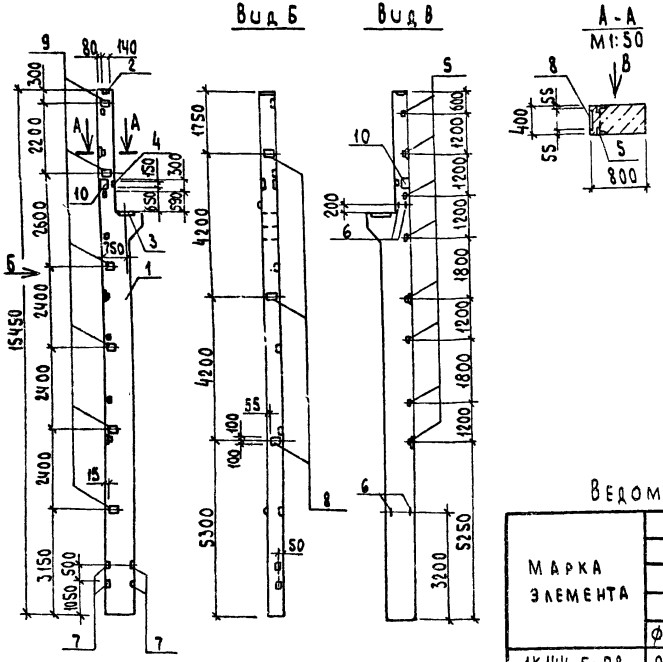

Формат	Зона	Поз.	Обозначение	Наименование	Кол.	Примечание
				Сборочные единицы		
		1	1.424.1-5.2-2.00-33	Колонна 1К 144-5-П	1	
				Изделие закладное		
		2	1.424.1-5.5-14.0	М2-32	1	
		3	1.424.1-5.5-01.0	МН1	1	
		4	1.424.1-5.5-02.0	МН3	1	
		5	1.424.1-5.5-19.0	М1-14	8	
		6	1.424.1-5.5-22.0-01	МН 27	4	
		7	1.424.1-5.5-23.0	МН 17	4	
		8	1.424.1-5.5-21.0	МН 19	3	
		9	1.424.1-5.5-18.0	М1-12	6	
		10	1.424.1-5.5-03.0	МН4	2	

Ведомость расхода стали на закладные изделия, кг

Марка элемента	Изделия закладные														
	Арматура класса								Прокат марки						
	AI				AIII				Вст3кп2						
	ГОСТ 5781-82								ГОСТ 103-76					ГОСТ 19903-74*	
	ф6	ф20	ф22	Итого	ф10	ф12	ф25	Итого	-8х50	-8х150	-8х200	-10х200	Итого	-8х250	14х140
1К144-5-П8	0,3	2,0	20,8	23,1	3,2	19,4	1,6	24,2	1,2	3,3	21,6	13,5	39,6	9,4	6,0

Продолжение ведомости

Изделия закладные								Общий расход
Прокат марки								
Вст3кп2								
ГОСТ 19903-74*		ГОСТ 8509-72*		ГОСТ 5915-70*		ГОСТ 14771-78		
-25х220	Итого	L63х5	Итого	Гайка М20	Итого	Шайба 20.01.019	Итого	
19,4	34,8	12,0	12,0	0,2	0,2	0,2	0,2	134,1

Закладные изделия защитить от коррозии слоем Мет А250

ГИП	Трынов		7.95
Нач. отд.	Крылов		9.75
Н. контр.	Тушина		9.75
Гл. спец.	Троицкий		9.75
Рук. гр.	Тушина		9.75
Ст. инж.	Грауусова		9.75

Тп 705-1-196.85 КЖИ-08.00

Колонна 1К 144-5-П8

Стадия	Масса	Масштаб
Р	11100	1:100

Лист 1 Листов 1

ЦИТЭП Сельхоз Владимир

Копировал Лукьянова Формат А3

20857-02

Альбом III

Типовой проект 705-1-196.85

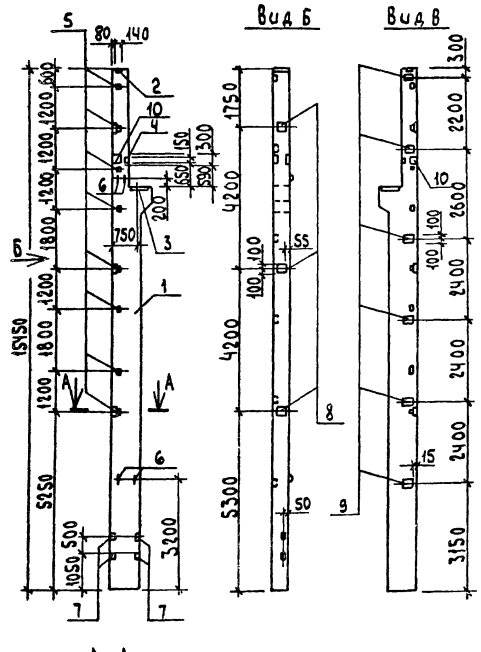

Формат	Зона	Поз.	Обозначение	Наименование	Кол.	Примечание
				Сборочные единицы		
		1	1.423.1-5.2-2.00-33	Колонна 1К144-5-П	1	
				Изделие закладное		
		2	1.424.1-5.5-14.0	М2-32	1	
		3	1.424.1-5.5-01.0	МН1	1	
		4	1.424.1-5.5-02.0	МН3	1	
		5	1.424.1-5.5-19.0	М1-14	8	
		6	1.424.1-5.5-22.0-01	МН27	4	
		7	1.424.1-5.5-23.0	МН17	4	
		8	1.424.1-5.5-21.0	МН19	3	
		9	1.424.1-5.5-18.0	М1-12	6	
		10	1.424.1-5.5-03.0	МН4	2	

Ведомость расхода стали на закладные изделия, кг

Марка элемента	Изделия закладные													
	Арматура класса								Прокат марки					
	AI				AIII				Вст3кп2					
	ГОСТ 5781-82								ГОСТ 103-76					ГОСТ 19903-74
	ф6	ф20	ф22	Итого	ф10	ф12	ф25	Итого	-8х50	-8х150	-8х200	-10х200	Итого	-8х250 -14х140
1К144-5-П9	0,3	2,0	20,8	23,1	3,2	19,4	1,6	24,2	1,2	3,3	21,6	13,5	39,6	9,4 6,0

Продолжение ведомости

Изделия закладные								Общий расход
Прокат марки								
Вст3кп2								
ГОСТ 19903-74		ГОСТ 8509-72		ГОСТ 5915-70		ГОСТ 11371-78		
-25х220	Итого	L63х5	Итого	Гайка М20	Итого	Шайба 20.019	Итого	
19,4	34,8	12,0	12,0	0,2	0,2	0,2	0,2	134,1

Закладные изделия защитить от коррозии слоем Мет.А250

ГИП	Трынов		
Нач.отд.	Крылов		
Н.контр.	Гущина		
Гл.спец.	Троицкий		
Рук.гр.	Гущина		
Ст.инж.	Градусова		

Т.п. 705-1-196 85 КЖСИ-09.00

Колонна 1К144-5-П9

Стадия	Масса	Масштаб
Р	11100	1:100

Лист Листов

ЦИТЭП сельхоз Владимир

Копировал Лукьянова Формат А3

20857-02

Инв.№ подл. | Подпись и дата | Взам.инв.№

Альбом II

Типовой проект 705-1-196.85

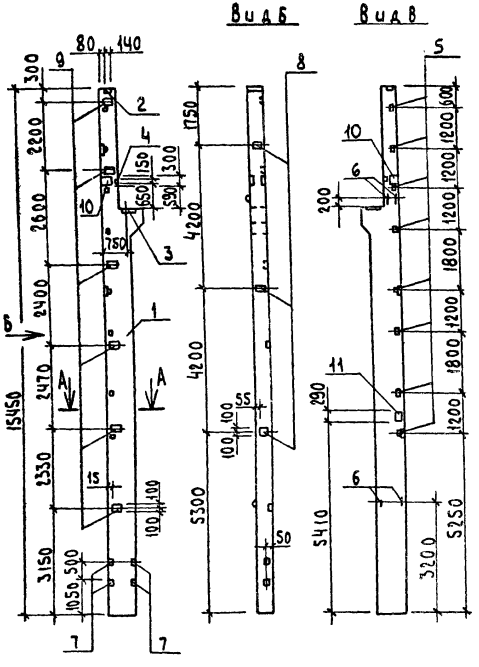

Формат	Зона	Поз.	Обозначение	Наименование	Кол.	Примечание
				Сборочные единицы		
			1.424.1-S.2-2.00-33	Колонна 1К 144-S-П	1	
				Изделие закладное		
		2	1.424.1-S.S-14.0	М2-32	1	
		3	1.424.1-S.S-01.0	МН1	1	
		4	1.424.1-S.S-02.0	МН3	1	
		5	1.424.1-S.S-19.0	М1-14	8	
		6	1.424.1-S.S-22.0-01	МН27	4	
		7	1.424.1-S.S-23.0	МН17	4	
		8	1.424.1-S.S-21.0	МН19	3	
		9	1.424.1-S.S-18.0	М1-12	6	
		10	1.424.1-S.S-03.0	МН4	2	
		11	1.400-6/76, вып.1	МО-1	1	

Ведомость расхода стали на закладные изделия, кг

Марка элемента	Изделия закладные														
	Арматура класса								Прокат марки						
	AI				AIII				Вст3кп2						
	ГОСТ 5781-82								ГОСТ 103-76					ГОСТ 19903-74*	
	ф6	ф20	ф22	Итого	ф10	ф12	ф25	Итого	-8х50	-8х150	-8х200	-10х200	Итого	-8х250	-8х290	-14х140
1К 144-S-П10	0,3	2,0	20,8	23,1	4,1	19,4	1,6	25,1	1,2	3,3	21,6	13,5	39,6	9,4	5,5	6,0

Продолжение ведомости

Изделия закладные									Общий расход
Прокат марки Вст3кп2									
ГОСТ 19903-74*		ГОСТ 8509-72*		ГОСТ 5915-70*		ГОСТ 11371-78			
-25х220	Итого	L63х5	Итого	Гайка М20	Итого	Шайба 20 65Г.019	Итого		
19,4	40,3	12,0	12,0	0,2	0,2	0,2	0,2		110,5

Закладные изделия защитить от коррозии слоем Мет. А250

ГИП	Трынов		
Нач. отд.	Крылов		
Н. контр.	Тушина		
Гл. спец.	Троицкий		
Рук. гр.	Тушина		
Ст. инж.	Градчова		

Т.п. 705-1-196.85 КЖИ-10 00

Колонна 1К144-S-П10

Стадия	Масса	Масштаб
Р	11100	1:100
Лист	Листов 1	

ЦИТЭП сельхоз Владимир

Инв. № подл. | Подпись и дата | Взам. инв. №

Копировал Лукьянова Формат А3

20857-02

Альбом II

Типовой проект 705-1-196.85

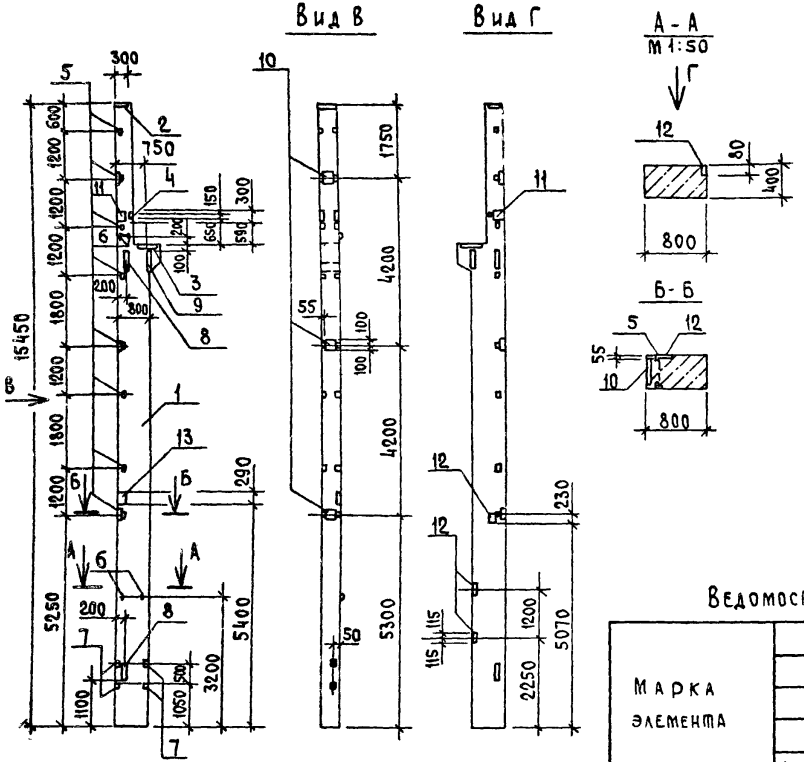

Формат	Зона	Поз.	Обозначение	Наименование	Кол.	Примечание
				Сборочные единицы		
		1	1.424.1-5.2-2.00-33	Колонна 1К144-5-П	1	
				Изделие закладное		
		2	1.424.1-5.5-11.0	М2-23	1	
		3	1.424.1-5.5-07.0-01	МН 8	1	
		4	1.424.1-5.5-02.0	МН 3	1	
		5	1.424.1-5.5-19.0	М1-14	8	
		6	1.424.1-5.5-22.0-01	МН 27	4	
		7	1.424.1-5.5-23.0	МН 17	4	
		8	1.424.1-5.5-08.0	МН 11	2	
		9	1.424.1-5.5-09.0	МН 12	1	
		10	1.424.1-5.5-21.0	МН 19	3	
		11	1.424.1-5.5-03.0	МН 4	2	
		12	1.400-6/76, вып.1	М4-16	3	
		13	1.400-6/76, вып.1	М0-1	1	

Ведомость расхода стали на закладные изделия, кг

Марка элемента	Изделия закладные															
	Арматура класса										Прокат марки					
	AI			AIII							Вст3кп2					
	ГОСТ 5781-82										ГОСТ 103-76					
	ф6	ф22	Итого	ф8	ф10	ф12	ф14	ф22	ф25	Итого	-6×80	-8×50	-8×120	-8×150	-10×200	-12×100
1К144-5-П11	0,3	20,8	21,1	0,3	4,1	10,9	3,0	7,2	1,6	27,1	2,7	1,2	6,0	3,3	13,5	18,8

Продолжение ведомости

Изделия закладные												Общий расход
Прокат марки												
Вст3кп2												
ГОСТ 103-76		ГОСТ 19903-74*					ГОСТ 8509-72*		ГОСТ 5915-70*		ГОСТ 11371-78	
-20×60	Итого	-8×250	-8×290	-8×300	25×220	Итого	L63×5	Итого	Гайка М20	Итого	Шайба 20 ГОСТ 019	итого	
35,4	80,9	9,4	5,5	7,4	19,4	41,7	12,0	12,0	0,2	0,2	0,2	0,2	183,2

Закладные изделия защитить от коррозии слоем Мет. А250

ГИП	Трынов		20.05.85
Начотд	Крылов		31.7.85
Н.контр.	Тушина		27.7.85
Гл.спец.	Троицкий		31.7.85
Рук.гр.	Тушина		27.7.85
Ст.инж.	Градусова		28.6.85

Т.п. 705-1-196 85 КЖИ-11.00

Колонна 1К144-5-П11

Стадия	Масса	Масштаб
Р	11100	1:100
Лист	Листов 1	

ЦИТЭПсельхоз Владимир

Копировал Реброва Формат А3

Инв.№ подл. | Подпись и дата | Взам.инв.№

Альбом II

Типовой проект 705-1-196.85

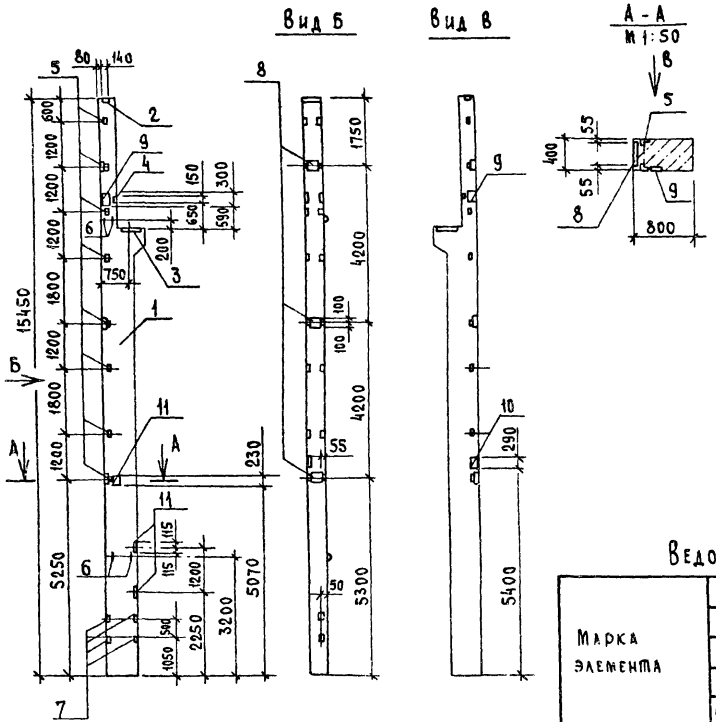

Формат	Зона	Поз.	Обозначение	Наименование	Кол.	Примечание
				Сборочные единицы		
		1	1.424.1-5.2-2.00-33	Колонна 1К144-5-П	1	
				Изделие закладное		
		2	1.424.1-5.5-14.0	М2-32	1	
		3	1.424.1-5.5-01.0	МН1	1	
		4	1.424.1-5.5-02.0	МН3	1	
		5	1.424.1-5.5-19.0	М1-14	8	
		6	1.424.1-5.5-22.0-01	МН27	4	
		7	1.424.1-5.5-23.0	МН17	4	
		8	1.424.1-5.5-21.0	МН19	3	
		9	1.424.1-5.5-03.0	МН4	2	
		10	1.400-6/76, вып.1	МО-1	1	
		11	1.400-6/76, вып.1	МН-16	3	

Ведомость расхода стали на закладные изделия, кг

Марка элемента	Изделия закладные															
	Арматура класса									Прокат марки						
	AI				AIII					Вст3кп2						
	ГОСТ 5781-82									ГОСТ 103-76					ГОСТ 19903-74*	
	ф6	ф20	ф22	Итого	ф8	ф10	ф12	ф25	Итого	-6×80	-8×50	-8×150	-10×200	Итого	-8×250	-8×290
1К144-5-П12	0,3	2,0	20,8	23,1	0,3	4,1	10,8	1,6	16,8	2,7	1,2	3,3	13,5	20,7	9,4	5,5

Продолжение ведомости

Изделия закладные									Общий расход
Прокат марки									
Вст3кп2									
ГОСТ 19903-74*			ГОСТ 8509-72*		ГОСТ 5915-70*		ГОСТ 11371-78		
-14×140	-25×220	Итого	L63×5	Итого	Гайка М20	Итого	Шайба 20.01.019	Итого	
6,0	19,4	40,3	12,0	12,0	0,2	0,2	0,2	0,2	113,3

Закладные изделия защитить от коррозии слоем мет. А250

ГИП	Трынов		7.85
Нач.отд	Крылов		7.85
Н.контр.	Тушина		7.85
Гл.спец.	Троицкий		7.85
Рук.гр.	Тушина		7.85
Ст.инж.	Градусова		7.85

Т.п. 705-1-196.85 КЖИ-12 00

Колонна 1К144-5-П12

Стадия	Масса	Масштаб
Р	11100	1:100
Лист	Листов 1	

ЦИТЭПсельхоз Владимир

Инв.№ подл. | Подпись и дата | Взам.инв.№

Копировал Реброва Формат А3

Альбом III

Типовой проект 705-1-196.85

Инв. № подл. | Подпись и дата | Взам. инв. №

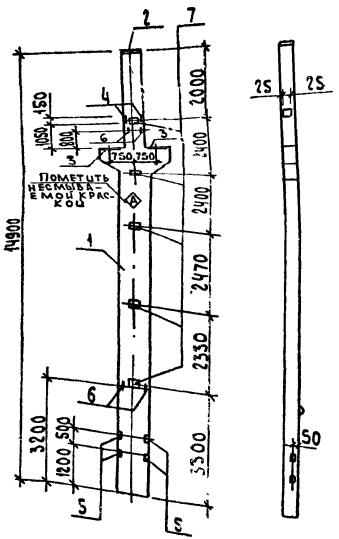

Формат	Зона	Поз.	Обозначение	Наименование	Кол.	Примечание
				Сборочные единицы		
		1	1.424.1-5.2-7.00-S6	Колонна 6К144-12-П	1	
				Изделие закладное		
		2	1.424.1-5.5-12.0	МН15	1	
		3	1.424.1-5.5-01.0-01	МН2	2	
		4	1.424.1-5.5-02.0	МН3	2	
		5	1.424.1-5.5-23.0	МН17	4	
		6	1.424.1-5.5-22.0-02	МН28	4	
		7	1.424.1-5.5-18.0	М1-12	5	

Ведомость расхода стали на закладные изделия, кг

Марка элемента	Изделия закладные																		Общий расход
	Арматура класса							Прокат марки											
	AI			AIII				Вст3кп2											
	ГОСТ 5781-82							ГОСТ 103-76				ГОСТ 19903-74*			ГОСТ 5915-70*		ГОСТ 11371-78		
	ф20	ф25	Итого	ф10	ф12	ф25	Итого	-8х50	-8х150	-8х200	Итого	-8х490	30х220	Итого	Гайка М20	Итого	Шайба 20 ОСТ 26	Итого	
6К144-12-П1	4,0	34,4	38,4	3,2	10,1	1,6	14,9	1,2	6,6	18,0	25,8	18,2	51,8	70,0	0,4	0,4	0,4	0,4	149,9

Закладные изделия защитить от коррозии слоем Мет. А2S0

ГИП	Трынов		7.06.85
Нач. отд.	Крылов		9.7.85
Н. контр.	Тушина		27.7.85
Гл. спец.	Трошкин		31.7.85
Рук. гр.	Тушина		5.7.85
Ст. инж.	Градусова		4.7.85

Тп. 705-1-196 85 КЖСИ-13.00

Колонна 6К144-12-П1

Стадия	Масса	Масштаб
Р	13600	1:100

Лист 1 Листов 1

ЦИТП Сельхоз Владимир

Копировал Лукьянова Формат А3

20857-02

Альбом II

Типовой проект 705-1-196.85

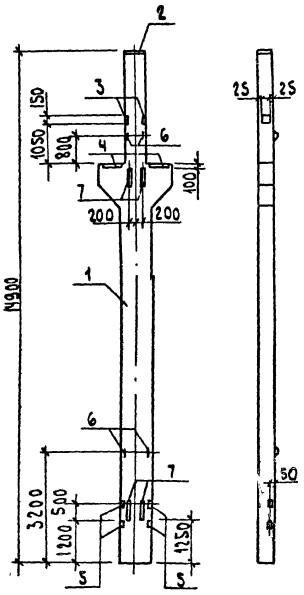

Формат	Зона	Поз.	Обозначение	Наименование	Кол.	Примечание
				Сборочные единицы		
		1	1.424.1-5.2-7.00-56	Колонна 6К144-12-П	1	
				Изделие закладное		
		2	1.424.1-5.5-12.0	МН 15	1	
		3	1.424.1-5.5-02.0	МН 3	2	
		4	1.424.1-5.5-07.0-01	МН 9	2	
		5	1.424.1-5.5-23.0	МН 17	4	
		6	1.424.1-5.5-22.0-02	МН 28	4	
		7	1.424.1-5.5-08.0	МН 11	4	

Ведомость расхода стали на закладные изделия, кг

Марка элемента	Изделия закладные																			Общий расход
	Арматура класса							Прокат марки												
	AI		AIII					Вст 3 кп 2												
	ГОСТ 5781-82							ГОСТ 103-76					ГОСТ 19903-74*			ГОСТ 5915-70*		ГОСТ 11371-78		
	ф25	Итого	ф10	ф12	ф22	ф25	Итого	-8х50	-8х150	-12х100	-20х60	Итого	-8х490	-30х220	Итого	Гайка М20	Итого	Шайба 20.01.019	Итого	
6К144-12-П2	34,4	34,4	3,2	2,9	14,4	1,6	22,1	1,2	6,6	37,6	70,8	116,2	18,2	51,8	70,0	0,4	0,4	0,4	0,4	243,5

Закладные изделия защитить от коррозии слоем Мет А250

ГИП	Трынов		7.08.85
Нач.отд.	Крылов		9.7.85
Н.контр.	Тушина		9.7.85
Гл.спец.	Троицкий		31.7.85
Рук.гр.	Тушина		9.7.85
Ст.инж.	Гладусова		22.6.85

Т.п. 705-1-196.85 КЖИ-14.00

Колонна 6К144-12-П2

Стадия	Масса	Масштаб
Р	13600	1:100

Лист 1 Листов 1

ЦИТЭП сельхоз Владимир

Инв. № подл. | Подпись и дата | Взам. инв. №

Копировал Лукьянова Формат А3

20857-02

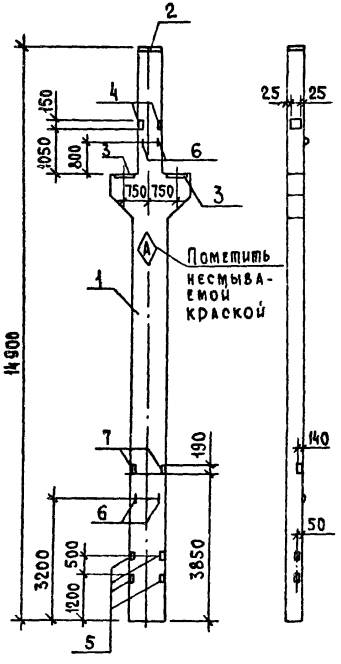

Формат	Зона	Поз.	Обозначение	Наименование	Кол.	Примечание
		1		Сборочные единицы		
			1.424.1-5.2-7.00-56	Колонна 6К144-12-П	1	
				Изделие закладное		
		2	1.424.1-5.5-12.0	МН 15	1	
		3	1.424.1-5.5-01.0-01	МН2	2	
		4	1.424.1-5.5-02.0	МН3	2	
		5	1.424.1-5.5-23.0	МН 17	4	
		6	1.424.1-5.5-22.0-02	МН 28	4	
		7	1.400-6/76. вып. 1	МН-1	2	

Ведомость расхода стали на закладные изделия, кг

Марка элемента	Изделия закладные																			Общий расход
	Арматура класса								Прокат марки											
	AI			AIII					Вст3кп2											
	ГОСТ 5781-82								ГОСТ 103-76				ГОСТ 19903-74*			ГОСТ 5915-70*		ГОСТ 11371-78		
	ф20	ф25	Итого	ф8	ф10	ф12	ф25	Итого	-6×140	-8×50	-8×150	Итого	-8×490	-30×220	Итого	Гайка М20	Итого	Шайба 20.01.019	Итого	
6К144-12-П3	4,0	34,4	38,4	0,2	3,2	2,9	1,6	7,9	2,6	1,2	6,6	10,4	18,2	51,8	70,0	0,4	0,4	0,4	0,4	127,5

Закладные изделия защитить от коррозии слоем Мет. А 250

Т.п. 705-1-196.85 КЖИ-15.00

Колонна 6К144-12-П3

ГИП	Трынов		7.85
Нач.отд.	Крылов		9.7.85
Н.контр.	Тушина		9.7.85
Гл.спец.	Троицкий		9.7.85
Рук.гр.	Тушина		9.7.85
Ст.инж.	Градусова		13.6.85

Стадия	Масса	Ма.штаб
Р	13600	1:100
Лист	Листов 1	

ЦИТП Сельхоз Владимир

Копировал Реброва Формат А3

Инв.№ подл. | Подпись и дата | Взам.инв.№

20857-02

Альбом III

Типовой проект 705-1-196.85

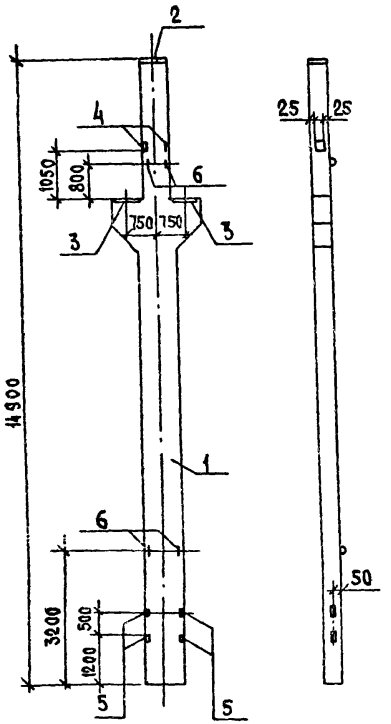

Формат	Зона	Поз.	Обозначение	Наименование	Кол.	Примечание
				Сборочные единицы		
		1	1.424.1-5.2-7.00-56	Колонна 6К 144-12-П	1	
				Изделие закладное		
		2	1.424.1-5.5-12.0	МН 15	1	
		3	1.424.1-5.5-01.0-01	МН 2	2	
		4	1.424.1-5.5-02.0	МН 3	2	
		5	1.424.1-5.5-23.0	МН 17	4	
		6	1.424.1-5.5-22.0-02	МН 28	4	

Ведомость расхода стали на закладные изделия, кг

Марка элемента	Изделия закладные																	Общий расход
	Арматура класса							Прокат марки										
	AI			AIII				Вст 3 кп 2										
	ГОСТ 5781-82							ГОСТ 103-76			ГОСТ 19903-74*			ГОСТ 5915-70*		ГОСТ 11371-78		
	ф20	ф25	Итого	ф10	ф12	ф25	Итого	-8×50	-8×150	Итого	-8×490	-30×220	Итого	Гайка М20	Итого	Шайба 20 01 019	Итого	
6К144-12-П4	4,0	34,4	38,4	3,2	2,9	1,6	7,7	1,2	6,6	7,8	18,2	51,8	70,0	0,4	0,4	0,4	0,4	124,7

Закладные изделия защитить от коррозии слоем Мет А 250

				Тп. 705-1-196.85 КЖИ-16.00			
					Стадия	Масса	Масштаб
ГИП	Трынов		7.01.85	Колонна 6К144-12-П4	Р	13600	1:100
Нач.отд.	Крылов		9.7.85				
Н.контр.	Тушина		9.7.85		Лист	Листов 1	
Гл.спец.	Троицкий		9.7.85				
Рук.гр.	Тушина		9.7.85		ЦИТЭПсельхоз Владимир		
Ст.инж.	Градусова		9.7.85				

Копировал Реброва Формат А3

Инв.№ подл. | Подпись и дата | Взам.инв.№

20857-02

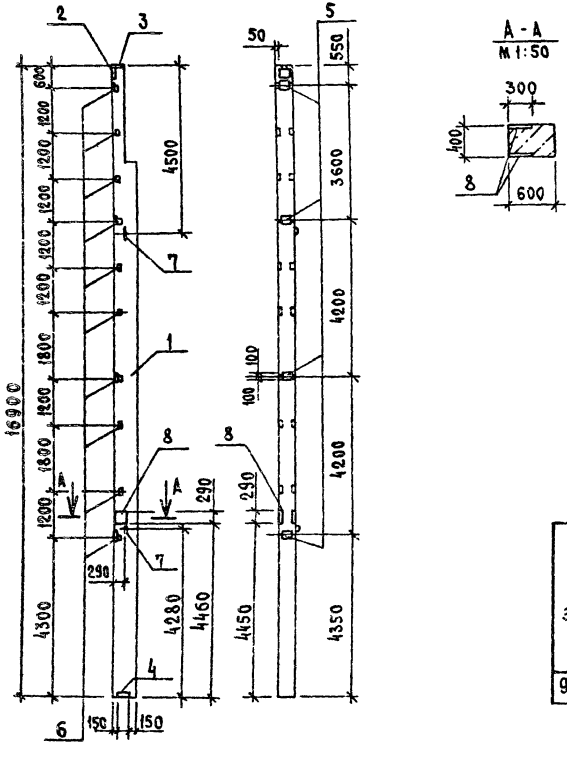

Формат	Зона	Поз.	Обозначение	Наименование	Кол.	Примечание
				Сборочные единицы		
		1	1.427.1-3.1-2.00-167	Колонна 9КФ 169-1-П	1	
				Изделие закладное		
		2	1.427.1-3.2-0.06.0	МН1	1	
		3	1.427.1-3.2-0.08.0	МН3	1	
		4	1.427.1-3.2-0.12.0-01	МН8	1	
		5	1.427.1-3.2-0.19.0-06	МН25	4	
		6	1.427.1-3.2-0.20.0-01	МН29	10	
		7	1.427.1-3.2-0.21.0-06	МН38	2	
		8	1.400-6/76, вып. 1	М0-1	2	

Ведомость расхода стали на закладные изделия, кг

Марка элемента	Изделия закладные															Общий расход
	Арматура класса							Прокат марки								
	AI			AIII				Ст 3 кп 2								
	ГОСТ 5781-82							ГОСТ 19903-74*					ГОСТ 8509-72*			
	ф6	ф25	Итого	ф10	ф12	ф14	Итого	-8×290	-8×300	-10×290	-10×300	Итого	L63×5	L90×6	Итого	
9КФ 169-1-П1	0,5	19,2	19,7	5,3	15,4	3,1	23,8	11,0	5,7	12,4	4,7	33,8	14,0	5,0	19,0	96,3

Закладные изделия защитить от коррозии слоем Мет. А 250

ГИП	Трынов		17.09.85
Нач.отд.	Крылов		9.7.85
Н.контр.	Тушина		9.7.85
Гл.спец.	Троицкий		11.7.85
Рук.гр.	Тушина		9.7.85
Ст.инж.	Градусова		22.6.85

Т.п. 705-1-196.85 КЖИ-17.00

Колонна 9КФ 169-1-П1

Стадия	Масса	Масштаб
Р	9400	1:100
Лист	Листов 1	

ЦИТЭПсельхоз Владимир

Копировал Реброва Формат А3

Инв.№ подл. | Подпись и дата | Взам. инв.№

Альбом I

Типовой проект 705-1-196.85

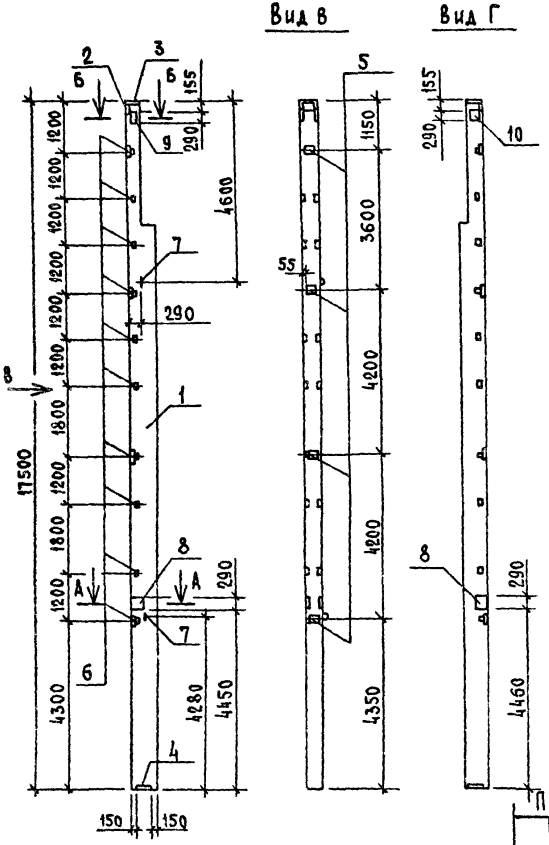

Формат	Зона	Поз.	Обозначение	Наименование	Кол.	Примечание
				Сборочные единицы		
		1	1.427.1-3.1-2.00-175	Колонна 9КФ175-1-П	1	
				Изделие закладное		
		2	1.427.1-3.2-0.06.0	МН1	1	
		3	1.427.1-3.2-0.08.0	МН3	1	
		4	1.427.1-3.2-0.12.0-01	МН8	1	
		5	1.427.1-3.2-0.19.0-06	МН25	4	
		6	1.427.1-3.2-0.20.0-01	МН29	10	
		7	1.427.1-3.2-0.21.0-06	МН38	2	
		8	1.400-6/76, вып.1	М0-1	2	
		9	1.400-6/76, вып.1	М1-11-2	1	
		10	1.400-6/76, вып.1	М1-11-7	1	

Ведомость расхода стали на закладные изделия, кг

Марка элемента	Изделия закладные														
	Арматура класса							Прокат марки							
	AI			AIII				Вст3кп2							
	ГОСТ 5781-82							ГОСТ 103-76			ГОСТ 19903-74*				
	ф6	ф25	Итого	ф10	ф12	ф14	Итого	-10×50	-10×200	Итого	-8×290	-8×300	-10×290	-10×300	Итого
9КФ 175-1-П1	0,5	19,2	19,7	5,3	15,4	6,3	27,0	1,6	9,2	10,8	11,0	5,7	12,4	4,7	33,8

Продолжение ведомости

Изделия закладные			Общий расход
Прокат марки			
Вст3кп2			
ГОСТ 8509-72*			
L63×5	L90×6	Итого	
14,0	5,0	19,0	110,3

Закладные изделия защитить от коррозии слоем Мет А250

ГИП	Трынов		7.7.85
Начотд	Крылов		9.7.85
Н.контр	Тушина		9.7.85
Гл.спец	Троицкий		31.7.85
Рук.гр.	Тушина		9.8.85
Ст.инж.	Градусова		13.8.85

Т.п. 705-1-196.85 КЖИ-18.00

Колонна 9КФ175-1-П1

Стадия	Масса	Масштаб
Р	9600	1:100
Лист	Листов 1	

ЦИТПсельхоз Владимир

Копировал Реброва Формат А3

Инв.№подл. | Подпись и дата | Взам.инв.№

2085.7-02

Альбом II

Типовой проект 705-1-196.85

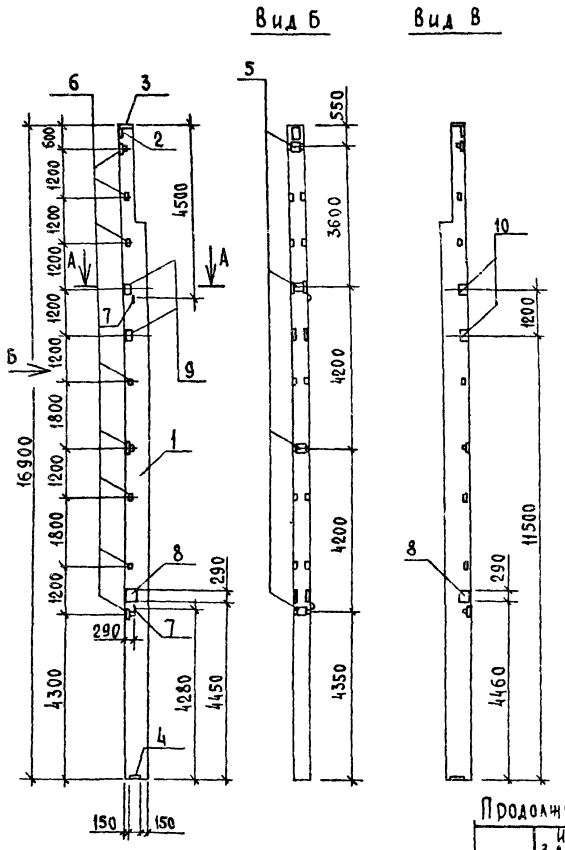

Формат	Зона	Поз.	Обозначение	Наименование	Кол.	Примечание
				Сборочные единицы		
		1	1.427.1-3.1-2.00-167	Колонна 9КФ169-1-П	1	
				Изделие закладное		
		2	1.427.1-3.2-0.06.0	МН1	1	
		3	1.427.1-3.2-0.08.0	МН3	1	
		4	1.427.1-3.2-0.12.0-01	МН8	1	
		5	1.427.1-3.2-0.19.0-06	МН25	4	
		6	1.427.1-3.2-0.20.0-01	МН29	8	
		7	1.427.1-3.2-0.21.0-06	МН38	2	
		8	1.400-6/76, вып. 1	МО-1	2	
		9	1.400-6/76, вып. 1	М1-11-2	2	
		10	1.400-6/76, вып. 1	М1-11-7	2	

Ведомость расхода стали на закладные изделия, кг

Марка элемента	Изделия закладные															
	Арматура класса							Прокат марки								
	AI			AIII				ВСт3кп2								
	ГОСТ 5781-82							ГОСТ 103-76			ГОСТ 19903-74*					
	ф6	ф25	Итого	ф10	ф12	ф14	Итого	-10×50	-10×200	Итого	-8×290	-8×300	-10×290	-10×300	Итого
9КФ169-1-П2	0,5	19,2	19,7	5,3	14,8	9,5	29,6	3,2	18,4	21,6	11,0	5,7	12,4	4,7	33,8

Продолжение ведомости

Изделия закладные			Общий расход
Прокат марки ВСт3кп2			
ГОСТ 8509-72*			
L63×5	L90×6	Итого	
11,2	5,0	16,2	120,9

Закладные изделия защитить от коррозии слоем мет А250

ГИП	Трынов		7.88
Нач.отд	Крылов		9.88
Н.контр	Тушина		9.88
Гл.спец	Троицкий		9.88
Рук.гр.	Тушина		9.88
Ст.инж.	Градусова		8.88

Т.п. 705-1-196.85 КЖИ-19.00

Колонна 9КФ169-1-П2

Стадия	Масса	Масштаб
Р	9400	1:100
Лист	Листов 1	

ЦИТП сельхоз Владимир

Копировал Реброва Формат А3

Инв.№подл. | Подпись и дата | Взам.инв.№

20857-02

Альбом II

Типовой проект 705-1-196 85

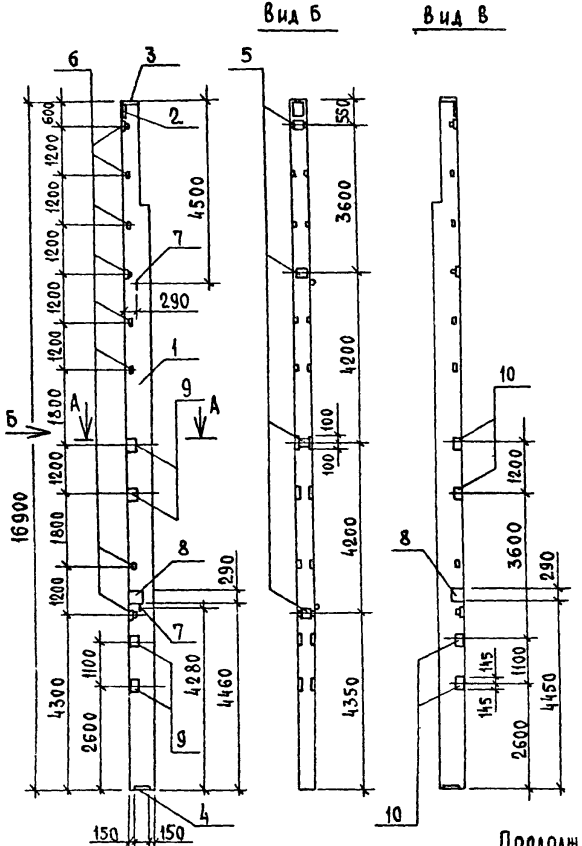

Формат	Зона	Поз.	Обозначение	Наименование	Кол.	Примечание
				Сборочные единицы		
		1	1.427.1-3.1-2.00-167	Колонна 9КФ169-1-П	1	
				Изделие закладное		
		2	1.427.1-3.2-0.06.0	МН1	1	
		3	1.427.1-3.2-0.08.0	МН3	1	
		4	1.427.1-3.2-0.12.0-01	МН8	1	
		5	1.427.1-3.2-0.19.0-06	МН25	4	
		6	1.427.1-3.2-0.20.0-01	МН29	8	
		7	1.427.1-3.2-0.21.0-06	МН38	2	
		8	1.400-6/76, вып.1	МО-1	2	
		9	1.400-6/76, вып.1	М1-11-2	4	
		10	1.400-6/76, вып.1	М1-11-7	4	

Ведомость расхода стали на закладные изделия, кг

Марка элемента	Изделия закладные														
	Арматура класса							Прокат марки							
	AI			AIII				Вст3кп2							
	ГОСТ 5781-82							ГОСТ 103-76			ГОСТ 19903-74*				
	ф6	ф25	Итого	ф10	ф12	ф14	Итого	-10×50	-10×200	Итого	-8×290	-8×300	-10×290	-10×300	Итого
9КФ169-1-П3	0,5	19,2	19,7	5,3	14,8	15,9	36,0	6,4	36,8	43,2	11,0	5,7	12,4	4,7	33,8

Продолжение ведомости

Изделия закладные			Общий расход
Прокат марки			
Вст3кп2			
ГОСТ 8509-72*			
L63×5	L90×6	Итого	
11,2	5,0	16,2	148,9

Закладные изделия защитить от коррозии слоем Мет. А 250

ГИП	Трынов		9.7.85
Начотд	Крылов		9.7.85
Н.контр	Тушина		9.7.85
Гаспец.	Троицкий		9.7.85
Рук.гр.	Тушина		9.7.85
Ст.инж.	Градусова		9.7.85

Т.п. 705-1-196 85 КЖИ-20.00

Колонна 9КФ169-1-П3

Стадия	Масса	Масштаб
Р	9400	1:100
Лист	Листов 1	

ЦИТП сельхоз Владимир

Копировал Реброва Формат А3

Инв.№ подл. | Подпись и дата | Взам. инв.№

20857-02

Альбом II

Типовой проект 705-1-196.85

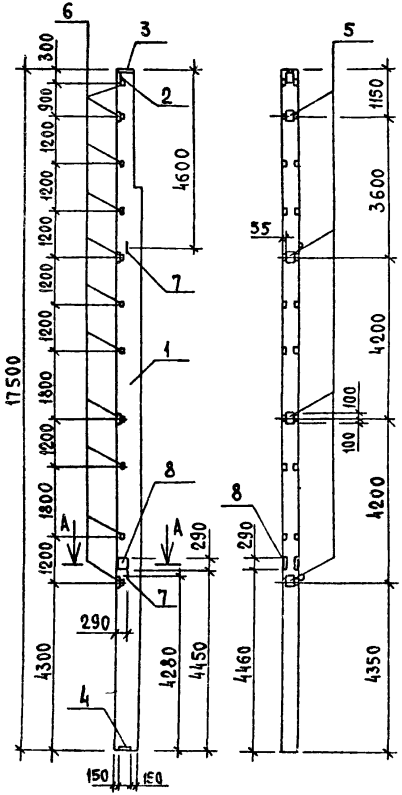

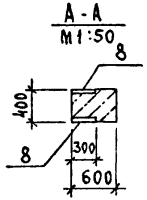

Формат	Зона	Поз.	Обозначение	Наименование	Кол.	Примечание
				Сборочные единицы		
		1	1.427.1-3.1 - 2.00-175	Колонна 9КФ175-1-П	1	
				Изделие закладное		
		2	1.427.1-3.2-0.06.0	МН1	1	
		3	1.427.1-3.2-0.08.0	МН3	1	
		4	1.427.1-3.2 - 0.12.0-01	МН8	1	
		5	1.427.1-3.2 - 0.19.0-06	МН25	4	
		6	1.427.1-3.2 - 0.20.0-01	МН29	11	
		7	1.427.1-3.2 - 0.21.0-06	МН38	2	
		8	1.400 - 6/76, вып. 1	МО-1	2	

Ведомость расхода стали на закладные изделия, кг

Марка элемента	Изделия закладные															Общий расход
	Арматура класса							Прокат марки								
	AI			AIII				Вст3кп2								
	ГОСТ 5781-82							ГОСТ 19903-74*					ГОСТ 8509-72*			
	ф6	ф25	Итого	ф10	ф12	ф14	Итого	-8×290	-8×300	-10×290	-10×300	Итого	L63×5	L90×6	Итого	
9КФ175-1-П2	0,5	19,2	19,7	5,3	15,7	3,1	24,1	11,0	5,7	12,4	4,7	33,8	15,4	5,0	20,4	98,0

Закладные изделия защитить от коррозии слоем Мет. А250

ГИП	Трынов		10.88
Нач.отд.	Крылов		9.88
Н.контр.	Тушина		9.88
Гл.спец.	Троицкий		11.88
Рук.гр.	Тушина		9.88
Ст.инж.	Градусова		11.88

Т.п. 705-1-196.85 КЖИ-21.00

Колонна 9КФ175-1-П2

Стадия	Масса	Масштаб
Р	9600	1:100

Лист | Листов 1

ЦИТЭПсельхоз Владимир

Копировал Реброва Формат А3

Инв.№ подл. | Подпись и дата | Взам.инв.№

Альбом II

Типовой проект 705-1-196.85

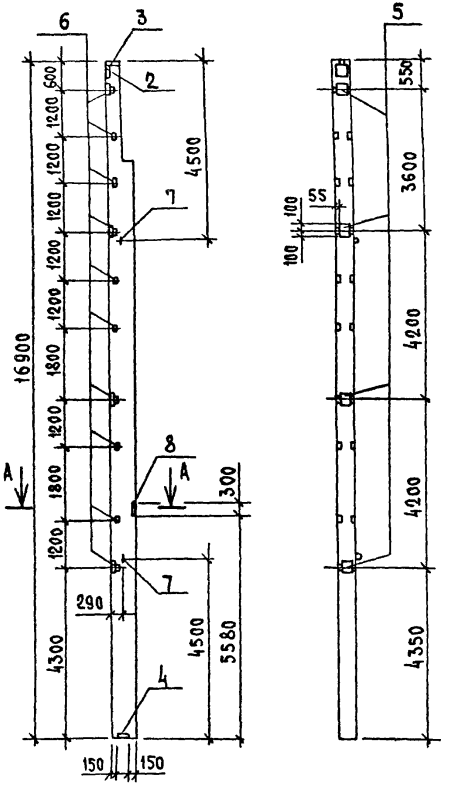

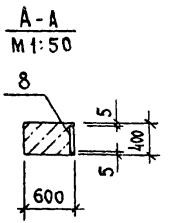

Формат	Зона	Поз.	Обозначение	Наименование	Кол.	Примечание
				Сборочные единицы		
		1	1.427.1-3.1-2.00-167	Колонна 9КФ169-1-П	1	
				Изделие закладное		
		2	1.427.1-3.2-0.06.0	МН1	1	
		3	1.427.1-3.2-0.08.0	МН3	1	
		4	1.427.1-3.2-0.12.0-01	МН8	1	
		5	1.427.1-3.2-0.19.0-06	МН25	4	
		6	1.427.1-3.2-0.20.0-01	МН29	10	
		7	1.427.1-3.2-0.21.0-06	МН38	2	
		8	1.400-6/76, вып. 1	МО-6	1	

Ведомость расхода стали на закладные изделия, кг

Марка элемента	Изделия закладные															Общий расход
	Арматура класса							Прокат марки								
	АI			АIII				ВСт 3кп2								
	ГОСТ 5781-82							ГОСТ 19903-74*				ГОСТ 8509-72*				
	Ф6	Ф25	Итого	Ф10	Ф12	Ф14	Итого	-8×300	-10×290	-10×300	Итого	L63×5	L90×6		Итого	
9КФ169-1-П4	0,5	19,2	19,7	3,5	15,4	7,7	26,6	5,7	12,4	13,9	32,0	14,0	5,0		19,0	97,3

Закладные изделия защитить от коррозии слоем Мет. А 250

ГИП	Трынов	[illegible]	7.08.85
Нач.отд.	Крылов	[illegible]	9.7.85
Н.контр.	Тушина	[illegible]	9.7.85
Гл.спец.	Троицкий	[illegible]	31.7.85
Рук.гр.	Тушина	[illegible]	9.7.85
Ст.инж.	Градусова	[illegible]	28.6.85

Т.п. 705-1-196.85 КЖИ-22.00

Колонна 9КФ169-1-П4

Стадия	Масса	Масштаб
Р	9400	1 100

Лист 1 Листов 1

ЦИТЭП сельхоз Владимир

Инв.№ подл. | Подпись и дата | Взам. инв.№

Копировал Реброва Формат А3

20857-02

Альбом II

Типовой проект 705-1-196.85

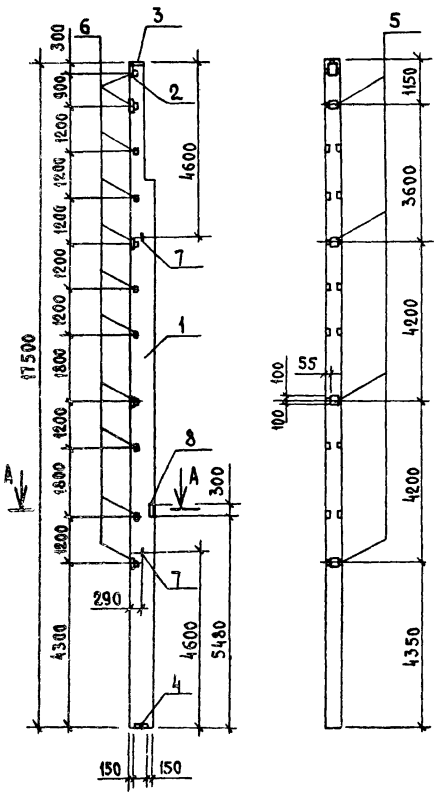

А - А
М 1:50

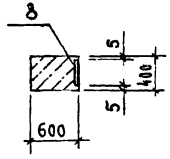

Формат	Зона	Поз.	Обозначение	Наименование	Кол.	Примечание
				Сборочные единицы		
		1	1.427.1-3.1-2.00-175	Колонна 9КФ175-1-П	1	
				Изделие закладное		
		2	1.427.1-3.2-0.06.0	МН1	1	
		3	1.427.1-3.2-0.08.0	МН3	1	
		4	1.427.1-3.2-0.12.0-01	МН8	1	
		5	1.427.1-3.2-0.19.0-06	МН25	4	
		6	1.427.1-3.2-0.20.0-01	МН29	11	
		7	1.427.1-3.2-0.21.0-06	МН38	2	
		8	1.400-6/76, вып.1	М0-6	1	

Ведомость расхода стали на закладные изделия, кг

Марка элемента	Изделия закладные														Общий расход
	Арматура класса							Прокат марки							
	AI			AIII				Вст3кп2							
	ГОСТ 5781-82							ГОСТ 19903-74*				ГОСТ 8509-72*			
	Ф6	Ф25	Итого	Ф10	Ф12	Ф14	Итого	-8×300	-10×290	-10×300	Итого	L63×5	L90×6		Итого
9КФ175-1-П3	0,5	19,2	19,7	3,5	15,7	7,7	26,9	5,7	12,4	13,9	32,0	15,4	5,0		20,4	99,0

Закладные изделия защитить от коррозии слоем Мет. А250

			Тп 705-1-196.85	Кжи-23.00	
				Стадия	Масса	Масштаб
ГИП	Трынов		Колонна 9КФ175-1-П3	Р	9600	1:100
Нач.отд.	Крылов			Лист	Листов 1
Н.контр.	Тушина			ЦИТПсельхоз Владимир	
Гл.спец.	Троицкий				
Рук.гр.	Тушина				
Ст.инж.	Градусова				

Копировал Реброва Формат А3

Инв.№ подл. | Подпись и дата | Взам.инв.№

2025-02

Альбом II

Типовой проект 705-1-196.85

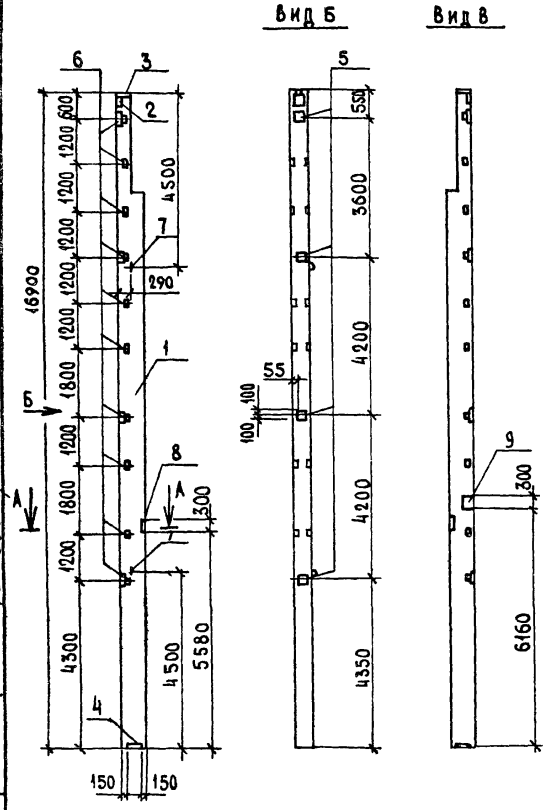

Формат	Зона	Поз.	Обозначение	Наименование	Кол.	Примечание
				Сборочные единицы		
		1	1.427.1-3.1-200-167	Колонна 9КФ169-1-П	1	
				Изделие закладное		
		2	1.427.1-3.2-0.06.0	МН1	1	
		3	1.427.1-3.2-0.08.0	МН3	1	
		4	1.427.1-3.2-0.12.0-01	МН8	1	
		5	1.427.1-3.2-0.19.0-06	МН25	4	
		6	1.427.1-3.2-0.20.0-01	МН29	10	
		7	1.427.1-3.2-0.21.0-06	МН38	2	
		8	1.400-6/76, вып.1	МО-6	1	
		9	1.400-6/76, вып.1	МО-1	1	

Ведомость расхода стали на закладные изделия, кг

Марка элемента	Изделия закладные															Общий расход
	Арматура класса							Прокат марки								
	AI			AIII				Вст3кп2								
	ГОСТ 5781-82							ГОСТ 19903-74*					ГОСТ 8509-72*			
	Ф6	Ф25	Итого	Ф10	Ф12	Ф14	Итого	-8×290	-8×300	-10×290	-10×300	Итого	L63×5	L90×6	Итого	
9КФ169-1-П5	0,5	19,2	19,7	4,4	15,4	7,7	27,5	5,5	5,7	12,4	13,9	37,5	14,0	5,0	19,0	103,7

Закладные изделия защитить от коррозии слоем мет. А250

ГИП	Трынов		7.08.85
Нач.отд.	Крылов		9.7.85
Н.контр.	Тушина		9.7.85
Гл.спец.	Троицкий		11.7.85
Рук.гр.	Тушина		9.7.85
Ст.инж.	Градусова		17.7.85

Т.п. 705-1-196.85 КЖИ-24.00

Колонна 9КФ169-1-П5

Стадия	Масса	Масштаб
Р	9400	1:100
Лист	Листов 1	

ЦИТЭПсельхоз Владимир

Инв. № подл. | Подпись и дата | Взам. инв. №

Копировал | Формат А3

20857-02

Альбом II

Типовой проект 705-1-196.85

Инв.№ подл. | Подпись и дата | Взам.инв.№

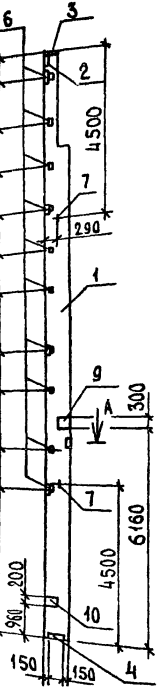

Вид Б

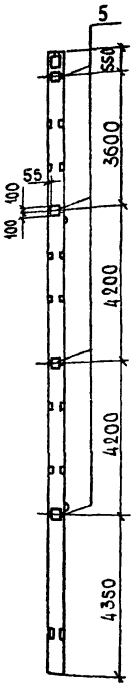

Вид В

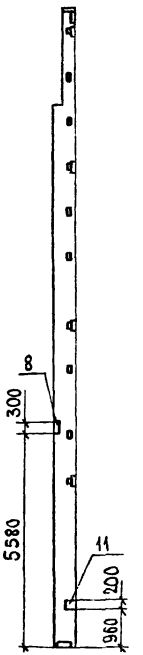

А - А
М1:50

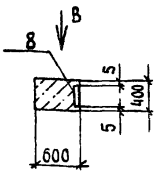

Формат	Зона	Поз.	Обозначение	Наименование	Кол.	Примечание
				Сборочные единицы		
		1	1.427.1-3.1-2.00-167	Колонна 9КФ169-1-П	1	
				Изделие закладное		
		2	1.427.1-3.2-0.06.0	МН1	1	
		3	1.427.1-3.2-0.08.0	МН3	1	
		4	1.427.1-3.2-0.12.0-01	МН8	1	
		5	1.427.1-3.2-0.19.0-06	МН25	4	
		6	1.427.1-3.2-0.20.0-01	МН29	10	
		7	1.427.1-3.2-0.21.0-06	МН38	2	
		8	1.400-6(76, Вып.1	М0-6	1	
		9	1.400-6(76, Вып.1	М0-1	1	
		10	1.400-6(76, Вып.1	М1-11-2	1	
		11	1.400-6(76, Вып.1	М1-11-7	1	

Ведомость расхода стали на закладные изделия, кг

Марка элемента	Изделия закладные														
	Арматура класса							Прокат марки							
	AI			AIII				ВСт3кп2							
	ГОСТ 5781-82							ГОСТ 103-76			ГОСТ 19903-74*				
	Ф6	Ф25	Итого	Ф10	Ф12	Ф14	Итого	-10×50	-10×200	Итого	-8×290	-8×300	-10×290	-10×300	Итого
9КФ169-1-П6	0,5	19,2	19,7	4,4	15,4	10,9	30,7	1,6	9,2	10,8	5,5	5,7	12,4	13,9	37,5

Продолжение ведомости

Изделия закладные			Общий расход
Прокат марки			
ВСт3кп2-1			
ГОСТ 8509-72*			
L63×5	L90×6	Итого	
14,0	5,0	19,0	117,7

Закладные изделия защитить от коррозии слоем мет. А 250

ГИП	Трынов		
Нач.отд.	Крылов		
Н.контр.	Тушина		
Гл.спец.	Троицкий		
Рук.гр.	Тушина		
Ст.инж.	Градусова		

Т.п. 705-1-196.85 КЖИ-25.00

Колонна 9КФ169-1-П6

Стадия	Масса	Масштаб
Р	9400	1:100
Лист	Листов	

ЦИТЭПсельхоз Владимир

Копировал | Формат А3

20857-02

Альбом II

Типовой проект 705-1-196.85

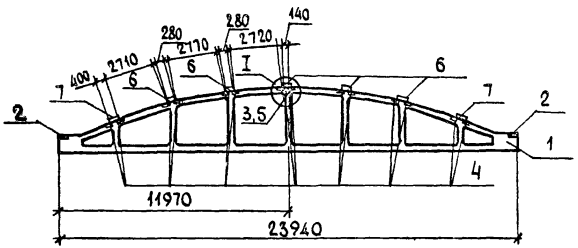



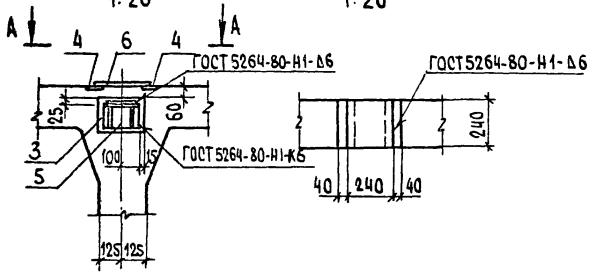

Формат	Зона	Поз.	Обозначение	Наименование	Кол.	Примечание
				Сборочные единицы		
				Ферма стропильная		
		1	1.463-3, вып. IV	ФБ24I-2АIV	1	
				Изделие закладное		
		2	1.463-3, вып. III	М3	2	
		3	1.463-3, вып. III	М5	1	
		4	1.463-3, вып. VII	М6	14	
		5	1.463-3, вып. I	А2	1	
		6	1.463-3, вып. VII	А3	5	
		7	1.463-3, вып. VII	А6	2	

Ведомость расхода стали на дополнительные закладные изделия, кг

Марка элемента	Изделия закладные											Общий расход
	Арматура класса			Прокат марки								
	AIII			В Ст3 кп2								
	ГОСТ 5781-82			ГОСТ 8510-72*	ГОСТ 103-76							
	Ф12		Итого	Ш40-80-8	Итого	-6×70	-8×80	-8×150	-8×180	-8×240	Итого	
ФБ24I-2АIV-1	6,4		6,4	2,8	2,8	0,8	16,8	2,2	5,4	33,0	58,20	67,40

Закладные изделия покрыть слоем Мет. А 2.50

ГИП	Трынов		7.08
Нач.отд	Крылов		9.7
Н.контр.	Тушина		9.7
Д.спец.	Пугачев		9.7
Рук.гр.	Тушина		9.7
Инж.	Заборова		9.7

Т.п. 705-1-196.85 КЖИ-26.00

Ферма стропильная ФБ24I-2АIV-1

Стадия	Масса	Масштаб
Р	9200	1:200
Лист	Листов 1	

ЦИТЭПсельхоз Владимир

Копировал М. Формат А3

Инв.№ подл. | Подпись и дата | Взам. инв.№

2085-02

Альбом II

Типовой проект 705-1-196.85

Рис.1

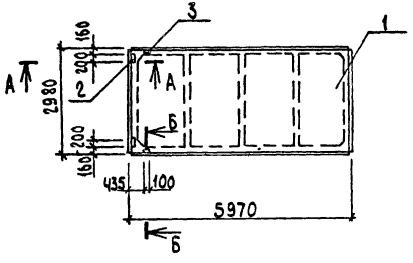

Рис. 2

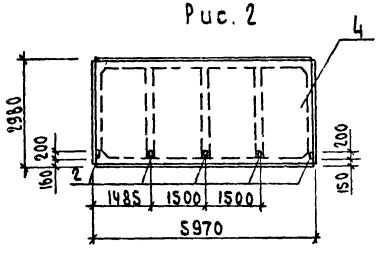

А-А
М 1:10

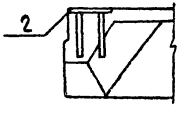

Б-Б
М 1:10

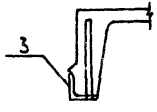

Закладные изделия покрыть слоем Мет. А250

Формат	Зона	Поз.	Обозначение	Наименование	Кол.	Примечание
				Документация		
			ГОСТ 22701.0-77	Плиты ж.-бет. ребристые		
				предварительно напряженные		
				размерами 6х3 м для покрытий		
				производственных зданий		
				КЖИ-27.00		
				Сборочные единицы		
		1	ГОСТ 22701.1-77	Плита ПГ-3АIVТ-П	1	
				Изделие закладное		
		2	ГОСТ 22701.0-77	М8	2	
		3	ГОСТ 22701.0-77	М9	2	
				КЖИ-27.00-01		
				Сборочные единицы		
		4	ГОСТ 22701.1-77	Плита ПГ-2АIVТ-П	1	
		2	ГОСТ 22701.0-77	Изделие закладное М8	5	

Ведомость расхода стали на дополнительные закладные изделия, кг

Марка элемента	Изделия закладные										Общий расход
	Арматура класса					Прокат марки					
	А III					ВСТ3 кп2					
	ГОСТ 5781-82					ГОСТ 103-76		ГОСТ 8509-72*			
	Ф10	Ф12			Итого	-8х10		L70х8		Итого	
ПГ-3АIVТ-П-1	1,4	0,2			1,6	2,6		1,7		4,3	5,9
ПГ-2АIVТ-П-1	2,0				2,0	6,5				6,5	8,5

Обозначение	Марка	Рис.
КЖИ-27.00	ПГ-3АIVТ-П-1	1
-01	ПГ-2АIVТ-П-1	2

ГИП	Трынов	[illegible]	7.08.85
Нач. отд.	Крылов	[illegible]	9.7
Н. контр.	Тушина	[illegible]	9.7.85
Гл. спец.	Троицкий	[illegible]	31.7.85
Рук. гр.	Тушина	[illegible]	9.7.85
Ст. инж.	Стародубова	[illegible]	9.7.85

Т.п. 705-1-196.85 КЖИ-27.00

Плита (ПГ-3АIVТ-П-1, ПГ-2АIVТ-П-1)

Стадия	Масса	Масштаб
Р	2650	1:100
Лист	Листов 1	

ЦИТЭП сельхоз Владимир

Инв. № подл. | Подпись и дата | Взам. инв. №

Копировал Лукьянова Формат А3

20RET-02

Альбом II

Типовой проект 705-1-196.85

Рис. 1

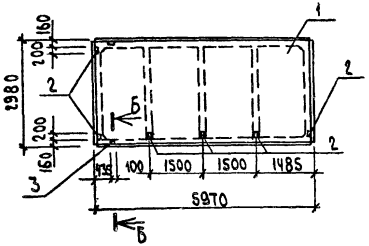

Рис. 2

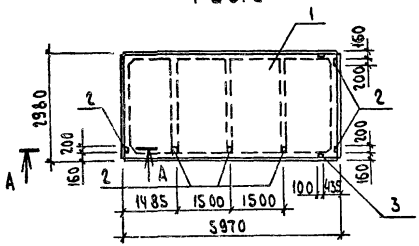

А-А
М 1:10

Б-Б
М 1:10

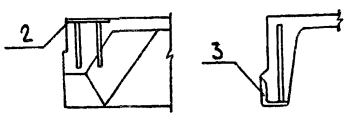

Формат	Зона	Поз.	Обозначение	Наименование	Кол. на исп. КЖИ-28.00 –	Кол. на исп. КЖИ-28.00 01	Примечание
				Документация			
			ГОСТ 22701.0-77	Плиты ж-бет. ребристые			
				предварительно напряженные			
				размерами 6×3 м для покрытий			
				производственных зданий			
				Сборочные единицы			
		1	ГОСТ 22701.1-77	Плита ПГ-3А IV Т-П	1	1	
				Изделие закладное			
		2	ГОСТ 22701.0-77	М8	6	6	
		3	ГОСТ 22701.0-77	М9	2	2	

Ведомость расхода стали на дополнительные закладные изделия, кг

Марка элемента	Изделия закладные										Общий расход
	Арматура класса А-III					Прокат марки ВСт3 кп2					
	ГОСТ 5781-82					ГОСТ 103-76		ГОСТ 8509-72*			
	⌀10	⌀14			Итого	-8×10		L70×8		Итого	
ПГ-3А IV Т-П-2	3,0	0,2			3,2	7,8		1,7		9,5	12,7
ПГ-3А IV-П-3	3,0	0,2			3,2	7,8		1,7		9,5	12,7

Закладные изделия защитить от коррозии Мет. А 250

Обозначение	Марка	Рис.
КЖИ-28.00	ПГ-3А IV Т-П-2	1
-01	ПГ-3А IV Т-П-3	2

ГИП	Грынов	[signature]	9.7.85
Нач. отд.	Крылов	[signature]	9.7
Н. контр.	Тушина	[signature]	9.7.85
Гл. спец.	Пугачев	[signature]	9.7.85
Рук. гр.	Тушина	[signature]	9.7.85
Ст. инж.	Стародубова	[signature]	9.7.85

Т.п. 705-1-196.85 КЖИ-28.00

Плита (ПГ-3А IV Т-П-2,3)

Стадия	Масса	Масштаб
Р	2650	1:100

Лист | Листов 1

ЦИТЭ Псельхоз Владимир

Инв. № подл. | Подпись и дата | Взам. инв. №

Копировал Лукьянова Формат А3

20857-02

Альбом II

Типовой проект 705-1-196.85

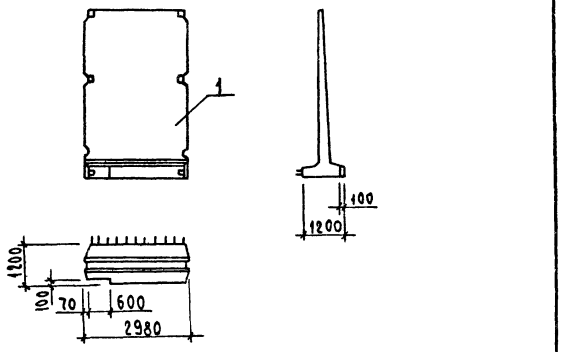

Формат	Зона	Поз.	Обозначение	Наименование	Кол.	Примечание
				Сборочные единицы		
				Панель стеновая		
		1	3.900-3.10.1 05.00	ПСП48-К5-Ш-П, ПСП48-К15-Ш-П	1	

1. Панели стеновые ПСП48-К5-Ш-П2, ПСП48-К15-Ш-П3 отличаются от панелей стеновых по серии выемкой в пяте
2. Марка бетона по морозостойкости Мрз 75.

Инв. № подл. | Подпись и дата | Взам. инв. №

ГИП	Трынов		20857
Нач. отд.	Крылов		9.7.85
Н. контр.	Тушина		9.7.85
Гл. спец.	Троицкий		9.7.85
Рук. гр.	Тушина		9.7.85
Ст. инж.	Кузнецова		9.7.85

Т.п. 705-1-196.85 КЖИ-29.00

Панель (ПСП48-К5-Ш-П2, ПСП48-К15-Ш-П3)

Стадия	Масса	Масштаб
Р	11000	1:100
Лист	Листов 1	

ЦИТЭПсельхоз Владимир

Копировал Лукьянова Формат А4

Альбом II

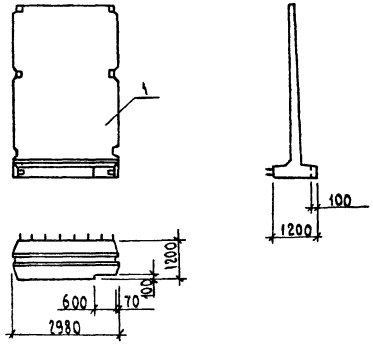

Формат	Зона	Поз.	Обозначение	Наименование	Кол	Примечание
				Сборочные единицы		
				Панель стеновая		
		1	3.900-3.10.1 05.00	ПСП48-К-Ш-П, ПСП48-К15-Ш-П	1	

1. Панели стеновые ПСП48-К5-Ш-П1, ПСП48-К15-Ш-П4 отличаются от панелей стеновых по серии выемкой в пяте
2. Марка бетона по морозостойкости Мрз 75

Инв. № подл. | Подпись и дата | Взам. инв. №

ГИП	Трынов		9.7.85
Нач. отд.	Крылов		9.7
Н. контр.	Тушина		9.7.85
Гл. спец.	Троицкий		9.7.85
Рук. гр.	Тушина		9.7.85
Ст. инж.	Кузнецова		9.7.85

Т.п. 705-1-196.85 КЖИ-30.00

Панель (ПСП48-К5-Ш-П1, ПСП48-К15-Ш-П4)

Стадия	Масса	Масштаб
Р	11000	1:100
Лист	Листов 1	

ЦИТЭПсельхоз Владимир

Копировал Лукьянова Формат А4

Альбом II

Типовой проект 705-1-196.85

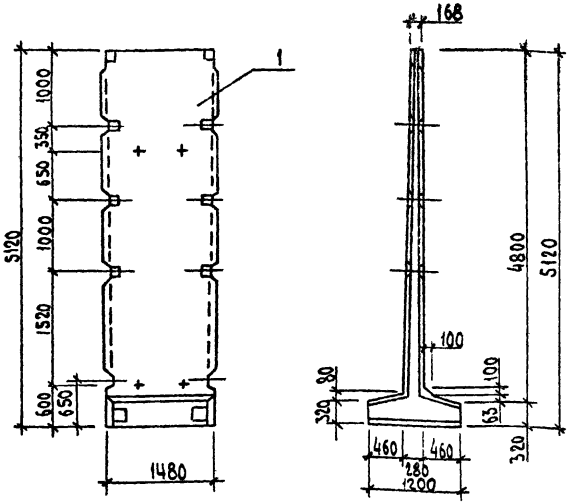

Формат	Зона	Поз.	Обозначение	Наименование	Кол.	Примечание
				Сборочные единицы		
				Панель стеновая		
		1	3.900-3.10.1 05.00	ПСП 48-К15-Ш-П	1	

Ведомость расхода стали на элемент, кг

Марка элемента	Изделия арматурные												Изделия закладные												Общий расход
	Арматура класса											Всего	Арматура класса								Прокат марки			Всего	
	ВрI		AI					AIII					ВрI	AI	Ас-II				AIII		ВСт3кп2				
	ГОСТ 6727-80		ГОСТ 5781-82										ГОСТ 6727-80	ГОСТ 5781-82							ГОСТ 103-76				
	ф5	Итого	ф6	ф8	ф12	ф14	Итого	ф10	ф12	ф16	ф28	Итого	ф5	Итого	ф10	Итого	ф20	ф25	ф28	Итого	ф8	ф12	Итого	40×6	120×6	150×6	Итого		
ПСП48-К15-Ш5	2,88	2,88	8,92	4,36	6,88	4,9	25,06	63,0	9,2	76,3	51,04	199,54	227,48	4,02	4,02	18,18	18,48	6,42	18,8	9,6	33,82	0,28	13,76	14,04	2,12	8,16	5,08	15,36	85,72	313,20

1. Панель марки ПСП48-К15-Ш5 шириной 1480 выполнить в опалубке панели ПСП48-К15-Ш, армирование соответственно армированию панели ПСП48-К15-Ш.
2. Расход бетона марки 200 В6 составляет 2,21 м³
3. Марка бетона по морозостойкости Мрз 75

ГИП	Трынов		11.85
Нач. отд.	Крылов		11.85
Н. контр.	Гушина		11.85
Гл. спец.	Троицкий		11.85
Рук. гр.	Гушина		11.85
Ст. инж.	Кузнецова		11.85

Т.п. 705-1-196.85 КЖСИ-31.00

Панель ПСП48-К15-Ш-П5

Стадия	Масса	Масштаб
Р	5510	1:50

Лист 1 Листов 1

ЦИТЭПсельхоз Владимир

Копировал Лукьянова Формат А3

Инв. № подл. | Подпись и дата | Взам. инв. №

Альбом III

Типовой проект 705-1-196.85

Рис.1

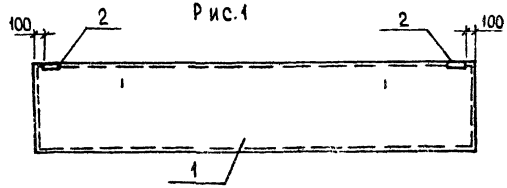

Рис.2

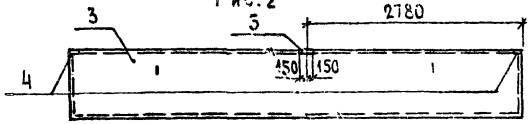

Рис.3

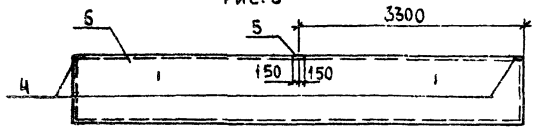

Ведомость расхода стали на дополнительные закладные изделия, кг

Марка элемента	Изделия закладные										Общий расход
	Арматура класса AIII, ГОСТ 5781-82					Прокат марки ВСт3кп2, ГОСТ 103-76		ГОСТ 8509-72*			
	Ф10				Итого	6×100	Итого	156×5		Итого	
ПС 600.12-7АIV-Т-1а	1,50				1,50			2,04		2,04	3,54
ПС 610.9-1АIV-Т-11а	1,35				1,35	0,6	0,6	1,28		1,28	3,23
ПС 610.9-1АIV-Т-12а	1,35				1,35	0,6	0,6	1,28		1,28	3,23

Обозначение	Марка	Рис.	Масса, кг
КЖИ-32.00	ПС600.12-7АIV-Т-1а	1	1220
-01	ПС610.9-1АIV-Т-11а	2	950
-02	ПС610.9-1АIV-Т-12а	3	950

Формат	Зона	Поз.	Обозначение	Наименование	Кол.	Примечание
				Документация		
			1.432-15, вып. 1,2	Стеновые панели неотапливаемых производственных зданий с шагом колонн 6 м		
				Переменные данные для исполнений		
				КЖИ-32.00		
				Сборочные единицы		
		1	1.432-15, вып.1	Панель ПС600.12-7АIV-Т-1	1	
				Изделие закладное		
		2	1.432-15, вып.2	М1	2	
				КЖИ-32.00-01		
				Сборочные единицы		
		3	1.432-15, вып.1	Панель ПС610.9-1АIV-Т-11	1	
				Изделие закладное		
		4	1.432-15, вып.2	М3	2	
		5	1.432-15, вып.2	МС1	1	
				КЖИ-32.00-02		
				Сборочные единицы		
		6	1.432-15, вып 1	Панель ПС610.9-1АIV-Т-12	1	
				Изделие закладное		
		4	1.432-15, вып 2	М3	2	
		5	1.432-15, вып 2	МС1	1	

Тп. 705-1-196.85 КЖИ-32.00

ГИП	Трынов		7.85
Н. контр.	Тушина		9.85
Нач. отд.	Крылов		9.85
Гл. спец.	Пугачев		9.85
Рук. гр.	Тушина		9.85
Инж.	Фомина		9.85

Панель (ПС600.12-7АIV-Т-1а, ПС610.9-1АIV-Т-11а, ПС610.9-1АIV-Т-12а)

Стадия	Масса	Масштаб
Р	См. табл.	1:50
Лист	Листов 1	

ЦИТЭПсельхоз Владимир

Инв. № подл. | Подпись и дата | Взам. инв. №

Копировал

Формат А3

Альбом V

Типовой проект 705-1-196.85

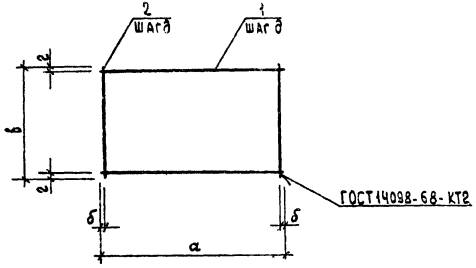

Обозначение	Марка	Масса, кг	Размеры, мм				
			а	б	в	г	д
КЖСИ-33.00	С1	46,26	2880	40	1700	50	200
-01	С2	72,96	2880	40	1500	50	200
-02	С3	38,57	2880	40	1450	25	200
-03	С4	70,07	2880	40	1450	25	200

Формат	Зона	Поз.	Обозначение	Наименование	Кол.	Примечание
			Переменные данные	для исполнений		
				КЖСИ-33.00		
				Детали		
Б4		1	КЖСИ-33.01	ф6AI ГОСТ5781-82 L=2880	9	0,64 кг
Б4		2	02	ф16AIII ГОСТ5781-82 L=1700	15	2,70 кг
				КЖСИ-33.00-01		
				Детали		
Б4		1	КЖСИ-33.01	ф6AI ГОСТ5781-82 L=2880	9	0,64 кг
Б4		2	.03	ф22AIII ГОСТ5781-82 L=1500	15	4,48 кг
				КЖСИ-33.00-02		
				Детали		
Б4		1	КЖСИ-33.01	ф6AI ГОСТ5781-82 L=2880	8	0,64 кг
Б4		2	04	ф16AIII ГОСТ5781-82 L=1450	15	2,23 кг
				КЖСИ-33.00-03		
				Детали		
Б4		1	КЖСИ-33.01	ф6AI ГОСТ5781-82 L=2880	8	0,64 кг
Б4		2	05	ф22AIII ГОСТ5781-82 L=1450	15	4,33 кг

ГИП	Трынов		7.85
Нач. отд.	Крылов		4.85
Н. контр.	Тушина		2.85
Гл. спец.	Троицкий		4.85
Рук. гр.	Тушина		2.85
Ст. инж.	Гаврильева		4.85

Т.п. 705-1-196.85 КЖСИ-33.00

Сетка (С1-С4)

Стадия	Масса	Масштаб
Р	См. табл.	1:50
Лист	Листов 1	

ЦИТП Сельхозпроект Владимир

Инв. № подл. | Подпись и дата | Взам. инв. №

Копировал Лукьянова Формат А3

Альбом II

Типовой проект 705-1-196.85

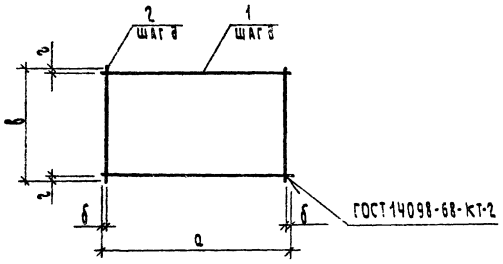

Обозначение	Марка	Масса, кг	Размеры, мм				
			а	б	в	г	д
КЖИ-34.00	С5	57,76	2250	25	1500	50	200
-01	С6	36,66	2250	25	1700	50	200
-02	С7	28,41	2880	40	1700	50	200
-03	С8	25,07	2880	40	1500	50	200

Формат	Зона	Поз.	Обозначение	Наименование	Кол.	Примечание
			Переменные данные	для исполнений		
				КЖИ-34.00		
				Детали		
Б4		1	КЖИ-34.01	Ф6 А I, ГОСТ 5781-82, L=2250	8	0,5 кг
Б4		2	02	Ф22 А III, ГОСТ 5781-82, L=1500	12	4,48 кг
				КЖИ-34.00-01		
				Детали		
Б4		1	КЖИ-34.01	Ф6 А I, ГОСТ 5781-82, L=2250	9	0,5 кг
Б4		2	03	Ф16 А III, ГОСТ 5781-82, L=1700	12	2,68 кг
				КЖИ-34.00-02		
				Детали		
Б4		1	КЖИ-34.04	Ф6 А I ГОСТ 5781-82 L=2880	9	0,64 кг
Б4		2	05	Ф12 А III ГОСТ 5781-82, L=1700	15	1,51 кг
				КЖИ-34.00-03		
				Детали		
Б4		1	КЖИ-34.04	Ф6 А I ГОСТ 5781-82 L=2880	8	0,64 кг
Б4		2	06	Ф12 А III ГОСТ 5781-82 L=1500	15	1,33 кг

ГИП	Трынов		7.02.85
Нач. отд.	Крылов		9.7.85
Н. контр.	Тушина		9.7.85
Гл. спец.	Троицкий		31.7.85
Рук. гр.	Тушина		9.7.85
Ст. инж.	Кузнецова		4.7.85

Т.п. 705-1-196.85 КЖИ-34.00

Сетка (С5-С8)

Стадия	Масса	Масштаб
Р	см. табл.	1:50

Лист 1 листов 1

ЦИТЭПСЕЛЬХОЗ ВЛАДИМИР

Инв. № подл. | Подпись и дата | Взам. инв. №

Копировал Семахина Формат А3

20857-02

Альбом III

Типовой проект 705-1-196.85

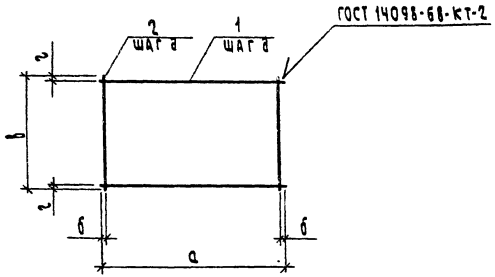

Обозначение	Марка	Масса, кг	Размеры, мм a	б	в	г	d
КЖИ-35.00	С9	24,47	2880	40	1450	25	200
-01	С10	19,96	2250	25	1500	50	200
-02	С11	22,62	2250	25	1700	50	200
-03	С16	2,76	3650	25	250	25	200

Формат	Зона	Поз.	Обозначение	Наименование	Кол.	Примечание
			Переменные данные для исполнений	КЖИ-35.00		
				Деталн		
БЧ		1	КЖИ-35.01	ФбАI ГОСТ 5781-82 L=2880	8	0,64 кг
БЧ		2	02	ф12АIII ГОСТ 5781-82 L=1450	15	1,29 кг
				КЖИ-35.00-01		
				Деталн		
БЧ		1	КЖИ-35.03	ФбАI ГОСТ 5781-82 L=2250	8	0,5 кг
БЧ		2	04	ф12АIII ГОСТ 5781-82 L=1500	12	1,33 кг
				КЖИ-35.00-02		
				Деталн		
БЧ		1	КЖИ-35.03	ФбАI ГОСТ 5781-82 L=2250	9	0,5 кг
БЧ		2	05	ф12АIII ГОСТ 5781-82 L=1700	12	1,51 кг
				КЖИ-35.00-03		
				Деталн		
БЧ		1	КЖИ-35.06	ФбАI ГОСТ 5781-82 L=3650	2	0,81 кг
БЧ		2	07	ФбАI ГОСТ 5781-82 L=250	19	0,6 кг

ГИП	Трынов		7.7.85
Нач.отд	Крылов		9.7
Н.контр	Тушина		9.7.85
Гл.спец	Троицкий		21.7.85
Рук.гр.	Тушина		9.7.85
Ст.инж.	Кузнецова		4.7.85

Т.п. 705-1-196.85 КЖИ-35.00

Сетка (С9-С11, С16)

Стадия	Масса	Масштаб
Р	см. табл.	1:50

Лист | Листов 1

ЦИТЭП Селихов Владимир

Копировал Семахина Формат А3

Инв.№ подл. | Подпись и дата | Взам. инв.№

2.285-02

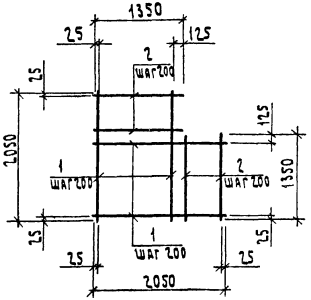

Формат	Зона	Поз.	Обозначение	Наименование	Кол.	Примечание
			Переменные данные для исполнений			
				КЖИ-36.00		
				Детали		
БЧ		1	КЖИ-36.01	ф28 А III ГОСТ 5781-82 L=2050	14	9,9 кг
БЧ		2	02	ф28 А III ГОСТ 5781-82 L=1350	8	6,52 кг
				КЖИ-36.00-01		
				Детали		
БЧ		1	КЖИ-36.03	ф12 А III ГОСТ 5781-82 L=2050	14	1,82 кг
БЧ		2	04	ф12 А III ГОСТ 5781-82 L=1350	8	1,2 кг

Обозначение	Марка	Масса, кг
КЖИ-36.00	С12	190,1
01	С13	35,1

ГИП	Трынов		7.85
Нач. отд	Крылов		9.7
Н. контр	Тушина		9.7.85
Гл. спец	Троицкий		9.7.85
Рук. гр.	Тушина		9.7.85
Ст. инж	Кузнецова		9.7.85

Т.п. 705-1-196.85 КЖИ-36.00

Сетка (С12, С13)

Стадия	Масса	Масштаб
Р	СЧ Табл.	1:50
Лист	Листов 1	

ЦНТЭПсельхоз Владимир

Копировал Семахина Формат А3

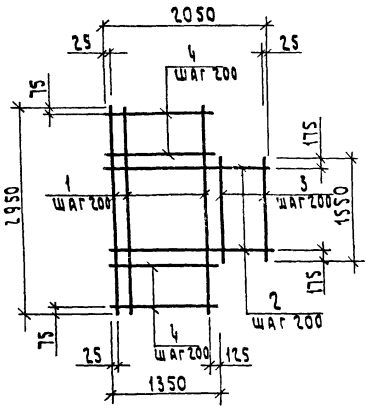

Формат	Зона	Поз.	Обозначение	Наименование	Кол	Примечание
			Переменные данные	для исполнений		
				КЖИ-37.00		
				Детали		
БЧ		1	КЖИ-37.01	Ф28АIII ГОСТ 5781-82, L=2950	7	14,24 кг
БЧ		2	02	Ф25АIII ГОСТ 5781-82, L=2050	7	7,87 кг
БЧ		3	03	Ф25АIII ГОСТ 5781-82, L=1550	4	5,95 кг
БЧ		4	04	Ф28АIII ГОСТ 5781-82, L=1350	8	6,52 кг
				КЖИ-37.00-01		
				Детали		
БЧ		1	КЖИ 37.05	Ф16АIII ГОСТ 5781-82 L=2950	7	4,66 кг
БЧ		2	06	L=2050	7	3,23 кг
БЧ		3	07	L=1550	4	2,45 кг
БЧ		4	08	L=1350	8	2,13 кг

Обозначение	Марка	Масса, кг
КЖИ-37.00	С14	230,73
01	С15	82,07

ГИП	Трынов		7.98
Нач.отд	Крылов		9.78
Н.контр	Тушина		9.78
Гл.спец.	Троицкий		9.78
Рук.гр.	Тушина		9.78
Ст.инж.	Кузнецова		9.78

Т.п. 705-1-196.85 КЖИ-37.00

Сетка (С14, С15)

Стадия	Масса	Масштаб
Р	см. табл.	1:50
Лист	Листов 1	

ЦИТЭП сельхоз Владимир

Копировал Семякина Формат А3

Альбом II

Типовой проект 705-1-196.86

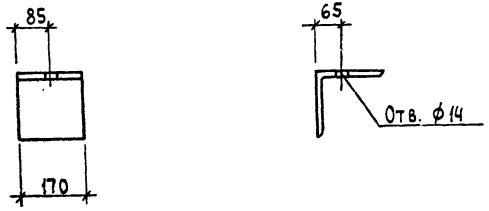

				Т.п 705-1-196.85 КЖС-38.00		
				Элемент крепления МС1	Стадия: Р; Масса: 5,63; Масштаб: 1:10	
					Лист	Листов 1
ГИП	Трынов		7.85	Уголок Б-180х180х12 ГОСТ 8509-72* / Вст3пс6-1 ГОСТ 535-79*	ЦИТЭП сельхоз Владимир	
Н.контр.	Тушина		9.7.85			
Нач.отд.	Крылов		9.7.85			
Гл.спец.	Пугачев		9.7.85			
Рук.гр.	Тушина		9.7.85			
Ст.инж.	Лиманова		9.7.85			

Инв. № подл. | Подпись и дата | Взам. инв. №

Копировал Лукьянова Формат А4

Альбом II

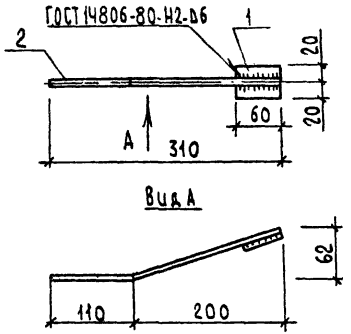

Формат	Зона	Поз.	Обозначение	Наименование	Кол.	Примечание
				Детали		
		1	КЖС-39.01	Полоса Б-4х40 ГОСТ 103-76 / Ст3кп2 ГОСТ 535-79* L=60	1	0,2 кг
		2	02	ф14 А I ГОСТ 5781-82 L=310	1	0,4 кг

				Т.п. 705-1-196.85 КЖС-39.00		
				Элемент крепления Т32	Стадия: Р; Масса: 0,6; Масштаб: 1:5	
					Лист	Листов 1
ГИП	Трынов		7.85		ЦИТЭП сельхоз Владимир	
Н.контр.	Тушина		9.7.85			
Нач.отд.	Крылов		9.7.85			
Гл.спец.	Пугачев		9.7.85			
Рук.гр.	Тушина		9.7.85			
Ст.инж.	Фролова		9.7.85			

Инв. № подл. | Подпись и дата | Взам. инв. №

Копировал Лукьянова Формат А4

20857-02

Альбом II

Типовой проект 705-1-196.85

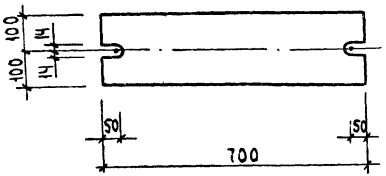

Инв. № подл.	Подпись и дата	Взам. инв. №

				Т.п. 705-1-196.85 КЖИ-40.00			
				Изделие соединительное МС2	Стадия	Масса	Масштаб
					Р	22,0	1:50
					Лист	Листов 1
ГИП	Трынов		7.98	Полоса 6-20х200 ГОСТ 103-76 / ВСт3кп2 ГОСТ 535-79*	ЦИТЭП сельхоз Владимир		
Нач. отд.	Крылов		9.78				
Н. контр.	Тушина		9.85				
Гл. спец.	Троицкий		9.85				
Рук. гр.	Тушина		9.85				
Ст. инж.	Гвоздарева		9.85				

Копировал Лукьянова Формат А4

Альбом II

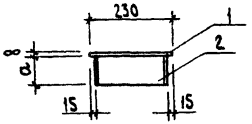

Формат	Зона	Поз.	Обозначение	Наименование	Кол.	Примечание
			Переменные данные для исполнений			
				КЖИ-41.00		
				Детали		
БЧ		1	КЖИ-41.01	Полоса 6-8х150 ГОСТ 103-76 / ВСт3кп2 ГОСТ 535-79* L=230	1	2,20 кг
БЧ		2	02	Двутавр 18 ГОСТ 8239-72 / ВСт3кп2 ГОСТ 535-79* L=72	1	1,32 кг
				КЖИ-41.00-01		
				Детали		
БЧ		1	КЖИ-41.01	Полоса 6-8х150 ГОСТ 103-76 / ВСт3кп2 ГОСТ 535-79* L=230	1	2,20 кг
БЧ		2	03	Двутавр 18 ГОСТ 8239-72 / ВСт3кп2 ГОСТ 535-79* L=192	1	3,52 кг

Обозначение	Марка	a	Масса кг
КЖИ-41.00	МС3	72	3,52
-01	МС4	192	5,72

Инв. № подл.	Подпись и дата	Взам. инв. №

				Т.п. 705-1-196.85 КЖИ-41.00			
				Изделие соединительное (МС3, МС4)	Стадия	Масса	Масштаб
					Р	См. табл.	1:100
					Лист	Листов
ГИП	Трынов		7.98		ЦИТЭП сельхоз Владимир		
Нач. отд.	Крылов		9.78				
Н. контр.	Тушина		9.85				
Гл. спец.	Троицкий		9.85				
Рук. гр.	Тушина		9.85				
Ст. инж.	Гвоздарева		9.85				

Копировал Лукьянова Формат А4

20857-02

Альбом II

Типовой проект 705-1-196.85

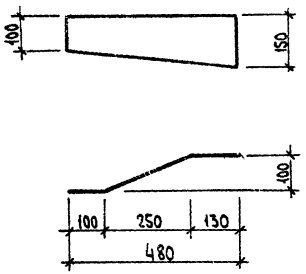

ГИП	Трынов			Тп. 705-1-196.85	КЖСИ-43.00
Нач. отд.	Крылов			Изделие соединительное МС5	Стадия: Р; Масса: 4,52; Масштаб: 1:10
Н. контр.	Тушина				Лист 1 Листов 1
Гл. спец.	Троицкий			Полоса 6-8х90 ГОСТ 103-76 / Вст3кп2 ГОСТ 535-79*	ЦИТЭП сельхоз Владимир
Рук. гр.	Тушина				
Ст. инж.	Старорубова				

Инв. № подл. | Подпись и дата | Взам. инв. №

Копировал Лукьянова Формат А4

Альбом II

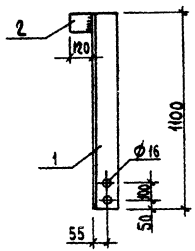

Формат	Зона	Поз.	Обозначение	Наименование	Кол.	Примечание
				Детали		
		1	КЖСИ-43.01	Уголок 6-125х125х9 ГОСТ 8509-72* / Вст3пс6-1 ГОСТ 535-79* L=1100	1	19,03 кг
		2	02	Полоса 6-8х100 ГОСТ 103-76 / Вст3кп2 ГОСТ 535-79* L=120	1	0,9 кг

ГИП	Трынов			Тп 705-1-196.85	КЖСИ-43.00
Нач. отд.	Крылов			Насадка НФ-1	Стадия: Р; Масса: 19,93; Масштаб: 1:20
Н. контр.	Тушина				Лист 1 Листов 1
Гл. спец.	Троицкий				ЦИТЭП сельхоз Владимир
Рук. гр.	Тушина				
Ст. инж.	Старорубова				

Инв. № подл. | Подпись и дата | Взам. инв. №

Копировал Лукьянова Формат А4

Альбом II

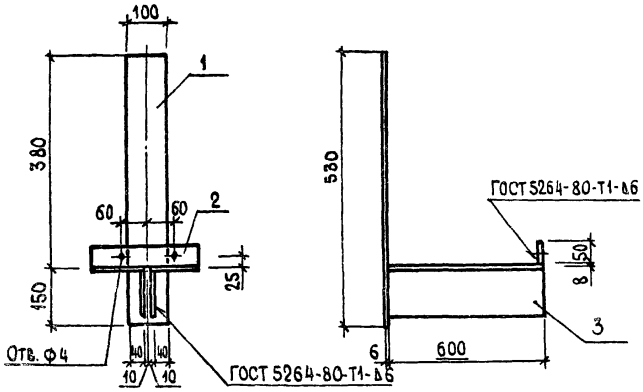

Формат	Зона	Поз.	Обозначение	Наименование	Кол.	Примечание
				Детали		
А4		1	КЖИ-43.01	Полоса Б-6×100 ГОСТ 103-76 / Вст3кп2 ГОСТ 535-79* L=700	1	3,3 кг
А4		2	02	Полоса Б-6×50 ГОСТ 103-76 / Вст3кп2 ГОСТ 535-79* L=270	1	0,64 кг
А4		3	03	Уголок Б-125×8 ГОСТ 8509-72* / Вст3пс6-1 ГОСТ 535-79* L=600	1	9,3 кг

Т.п. 705-1-196.85 КЖИ-44.00

ГИП	Трынов		7.08.85
Нач. отд.	Крылов		9.7.85
Н. констр.	Тушина		9.7.85
Гл. спец.	Пугачев		11.7.85
Рук. гр.	Тушина		9.7.85
Инж.	Фомина		4.7.85

Изделие соединительное МС6

Стадия	Масса	Масштаб
Р	10,54	1:10
Лист	Листов 1	

ЦИТЭПсельхоз Владимир

Типовой проект 705-1-196.85

Альбом II

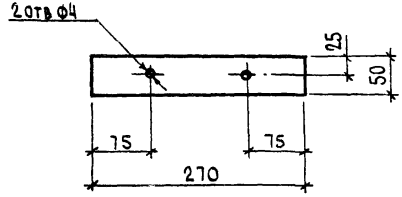

Т.п. 705-1-196.85 КЖИ-45.00

ГИП	Трынов		7.08.85
Нач. отд.	Крылов		9.7.85
Н. контр.	Тушина		9.7.85
Гл. спец.	Пугачев		11.7.85
Рук. гр.	Тушина		9.7.85
Инж.	Фомина		4.7.85

Изделие соединительное МС7

Стадия	Масса	Масштаб
Р	0,64	1:5
Лист	Листов 1	

Полоса Б-6×50 ГОСТ 103-76 / Вст3кп2 ГОСТ 535-79*

ЦИТЭПсельхоз Владимир

Копировал Формат А4

Копировал Формат А4

Альбом I

Типовой проект 705-1-196.85

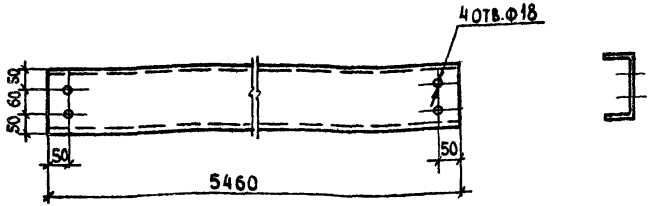

			Т.п. 705-1-196 85	КЖИ- 46.00	
ГИП	Трынов		Ригель ветровой Р1	Стадия: Р	Масса: 64,97 / Масштаб: 1:50
Нач. отд.	Крылов			Лист	Листов 1
Н. контр.	Тушина		ГН 160×80×5 ГОСТ 8278-75*	ЦИТЭПсельхоз	
Гл. спец.	Пугачев		Швеллер ВСт3кп2 ГОСТ 535-79*	Владимир	
Рук. гр.	Тушина				
Инж.	Фомина				

Инв. № подл. | Подпись и дата | Взам. инв. №

Копировал

Формат А4

Альбом II

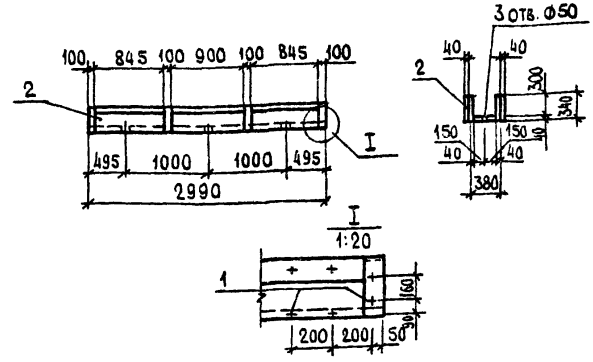

Формат	Зона	Поз.	Обозначение	Наименование	Кол.	Примечание
				Изделия стандартные		
		1		Гвозди К3,0×70 ГОСТ 4028-63*	0,23	кг
				Материалы		
		2		Доска б=40 ГОСТ 8486-66**	0,14	м³
				ГОСТ 24454-80Е		

Применить антисептированную древесину хвойных пород III категории с влажностью не более 20%

			Т.п. 705-1-196.85	КДИ-01 00	
ГИП	Трынов		Короб деревянный	Стадия: Р	Масса: 65,00 / Масштаб: 1:50
Нач. отд.	Крылов			Лист	Листов 1
Н. контр.	Тушина			ЦИТЭПсельхоз	
Гл. спец.	Пугачев			Владимир	
Рук. гр.	Тушина				
Инж.	Фомина				

Инв. № подл. | Подпись и дата | Взам. инв. №

Копировал

Формат А4

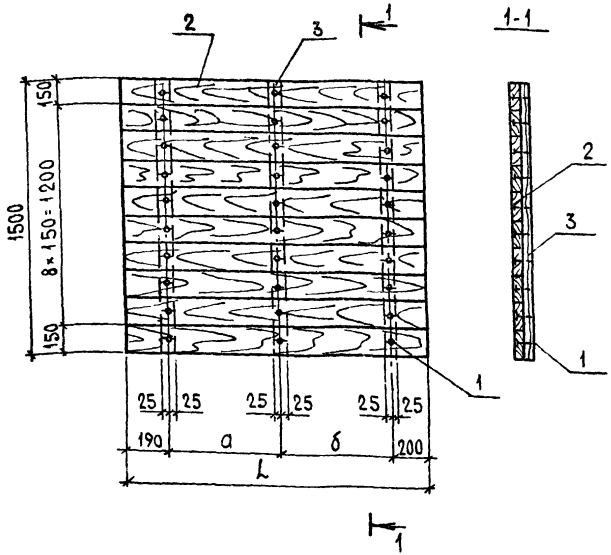

Формат	Зона	Поз.	Обозначение	Наименование	Кол.	Примечание
				КДИ-02.00		
				Изделия стандартные		
		1		Гвозди ГОСТ 4028-63*		
				К4×100	0,6	кг
				Материалы		
		2		Доска ГОСТ 24454-80Е,		
				ГОСТ 8486-66** 40×150	0,1	м³
		3		Брусок ГОСТ 24454-80Е,		
				ГОСТ 8486-66** 40×50	0,01	м³
				КДИ-02 00-01		
				Изделия стандартные		
		1		Гвозди ГОСТ 4028-63*		
				К4×100	0,6	кг
				Материалы		
		2		Доска ГОСТ 24454-80Е,		
				ГОСТ 8486-66** 40×150	0,11	м³
				Брусок ГОСТ 24454-80Е,		
		3		ГОСТ 8486-66** 40×50	0,01	м³

Материал сосна или ель влажностью не более 20% для III категории элементов деревянных конструкций с антисептированием и пропиткой антипиренами.

Обозначение	Марка	а	б	L
КДИ-02.00-	ЩД1	650	600	1640
-01	ЩД7	750	700	1840

ГИП	Трынов		10.85
Нач. отд.	Крылов		9.85
Н. контр.	Тушина		9.85
Гл. спец.	Троицкий		9.85
Рук. гр.	Тушина		9.85
Ст. инж.	Лиманова		9.85

Т.п. 705-1-196.85 КДИ-02.00

Щит (ЩД1, ЩД7)

Стадия	Масса	Масштаб
Р	–	1:20
Лист	Листов 1	

ЦИТЭПсельхоз Владимир

Инв.№ подл. | Подпись и дата | Взам. инв.№

Копировал | Формат А3

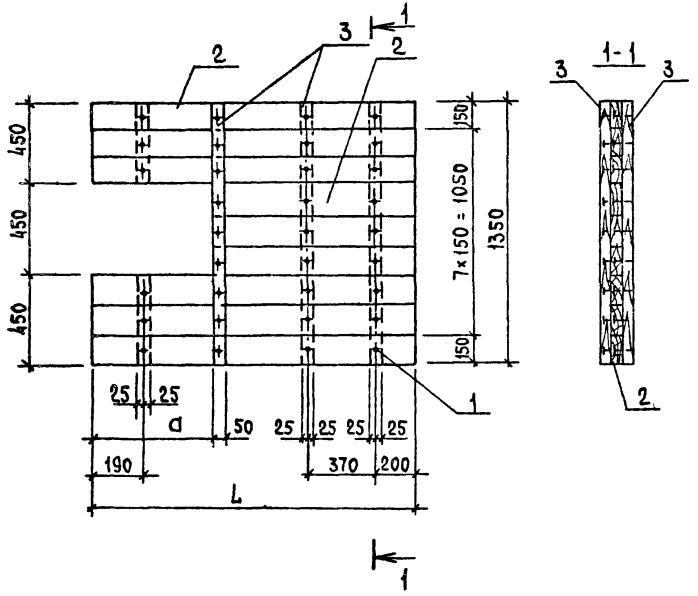

Формат	Зона	Поз.	Обозначение	Наименование	Кол	Примечание
				КДИ-03.00		
				Изделия стандартные		
		1		Гвозди ГОСТ 4028-63*		
				К4×100	0,65	кг
				Материалы		
		2		Доска ГОСТ 24454-80Е,		
				ГОСТ 8486-66** 40×150	0,077	м³
		3		Брусок ГОСТ 24454-80Е,		
				ГОСТ 8486-66** 40×50	0,01	м³
				КДИ-03.00-01		
				Изделия стандартные		
		1		Гвозди ГОСТ 4028-63*		
				К4×100	0,65	кг
				Материалы		
		2		Доска ГОСТ 24454-80Е,		
				ГОСТ 8486-66** 40×150	0,084	м³
		3		Брусок ГОСТ 24454-80Е,		
				ГОСТ 8486-66** 40×50	0,01	м³

Материал сосна или ель влажностью не более 20% для III категории элементов деревянных конструкций с антисептированием и пропиткой антипиренами.

Обозначение	Марка	a	L
КДИ-03.00-	ЩД2	640	1640
-01	ЩД8	840	1840

ГИП	Трынов		
Нач.отд	Крылов		9.7.85
Н.контр.	Тушина		9.7.85
Гл.спец.	Троицкий		9.7.85
Рук.гр.	Тушина		9.7.85
Ст.инж.	Лиманова		9.7.85

Т.п. 705-1-196.85 КДИ-03.00

Щит (ЩД2, ЩД8)

Стадия	Масса	Масштаб
Р	—	1:20
Лист	Листов 1	

ЦИТЭП сельхоз Владимир

Копировал Реброва Формат А3

Альбом III

Типовой проект 705-1-196.85

Рис.1

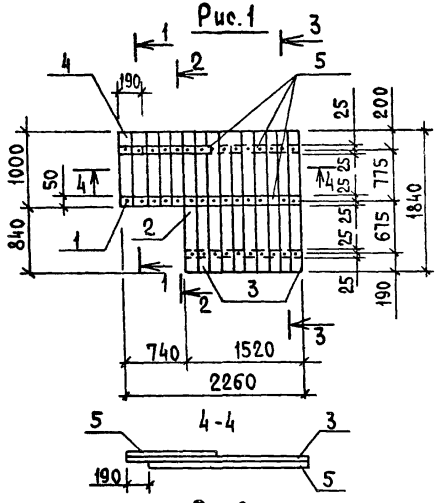

1-1 2-2 3-3

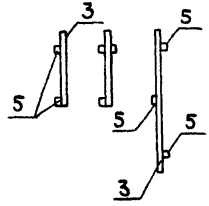

Рис.2

Остальное см. Рис.1

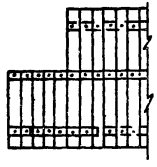

Формат	Зона	Поз.	Обозначение	Наименование	Кол.	Примечание
				Изделия стандартные		
		1		Гвозди ГОСТ 4028-63*		
				К4×100	0,83	кг
				Материалы		
				Доска ГОСТ 24454-80Е,		
				ГОСТ 8486-66**		
		2		40×170	0,023	м³
		3		40×150	0,121	м³
		4		40×140	0,006	м³
		5		Брусок ГОСТ 24454-80Е,		
				ГОСТ 8486-66** 40×50	0,013	м³

Материал сосна или ель влажностью не более 20% для III категории элементов деревянных конструкций с антисептированием и пропиткой антипиренами.

Обозначение	Марка	Рис.
-КДИ-04.00-	ЩД3	1
-01	ЩД4	2

ГИП	Трынов		10.85
Нач.отд.	Крылов		9.7.85
Н.контр.	Тушина		9.7.85
Гл.спец.	Троицкий		9.7.85
Рук.гр.	Тушина		9.7.85
Ст.инж.	Лиманова		9.7.85

Т.п. 705-1-196.85 КДИ-04.00

Щит (ЩД3, ЩД4)

Стадия	Масса	Масштаб
Р	—	1:50
Лист 1	Листов 1	

ЦИТЭП сельхоз Владимир

Копировал Реброва Формат А3

Инв.№ подл. | Подпись и дата | Взам. инв.№

20857-02

Рис.1

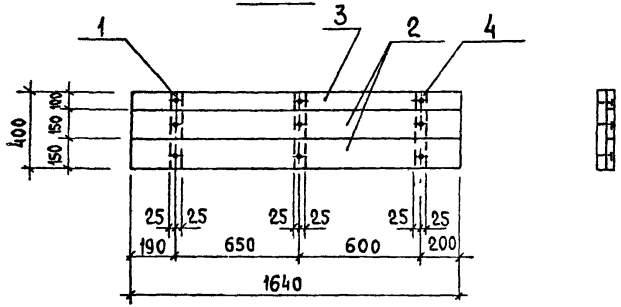

Рис 2

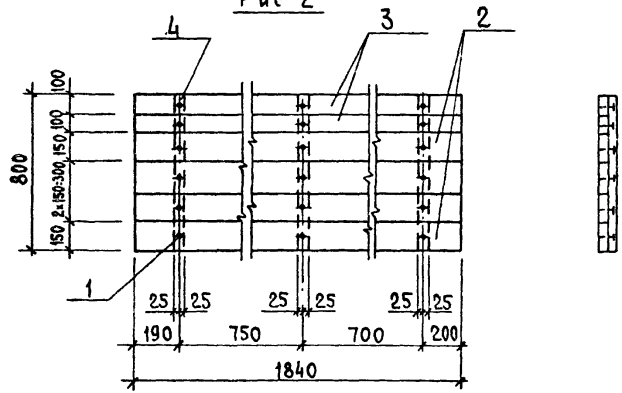

Формат	Зона	Поз.	Обозначение	Наименование	Кол.	Примечание
				КДИ-05.00		
				Изделия стандартные		
		1		Гвозди ГОСТ 4028-63*		
				К4×100	0,18	кг
				Материалы		
				Доска ГОСТ 24454-80Е,		
				ГОСТ 8486-66**		
		2		40×150	0,02	м³
		3		40×100	0,007	м³
		4		Брусок ГОСТ 24454-80Е,		
				ГОСТ 8486-66** 40×50	0,01	м³
				КДИ-05.00-01		
				Изделия стандартные		
		1		Гвозди ГОСТ 4028-63*		
				К4×100	0,35	кг
				Материалы		
				Доска ГОСТ 24454-80Е,		
				ГОСТ 8486-66**		
		2		40×100	0,015	м³
		3		40×150	0,044	м³
		4		Брусок ГОСТ 24454-80Е		
				ГОСТ 8486-66** 40×50	0,011	м³

Материал сосна или ель влажностью не более 20% для III категории элементов деревянных конструкций с антисептированием и пропиткой антипиренами

Обозначение	Марка	Рис.
КДИ-05.00-	ЩД5	1
-01	ЩД11	2

ГИП	Трынов		7.05.85
Нач.отд.	Крылов		9.7.85
Н.контр.	Тушина		9.7.85
Гл.спец.	Троицкий		9.7.85
Рук.гр.	Тушина		9.7.85
Ст.инж.	Лиманова		9.7.85

Тп. 705-1-196 85 КДИ-05.00

Щит (ЩД5, ЩД11)

Стадия	Масса	Масштаб
Р	—	1:10
Лист	Листов 1	

ЦИТЭП сельхоз. Владимир

Копировал Реброва Формат А3

Инв.№ подл. | Подпись и дата | Взам.инв.№

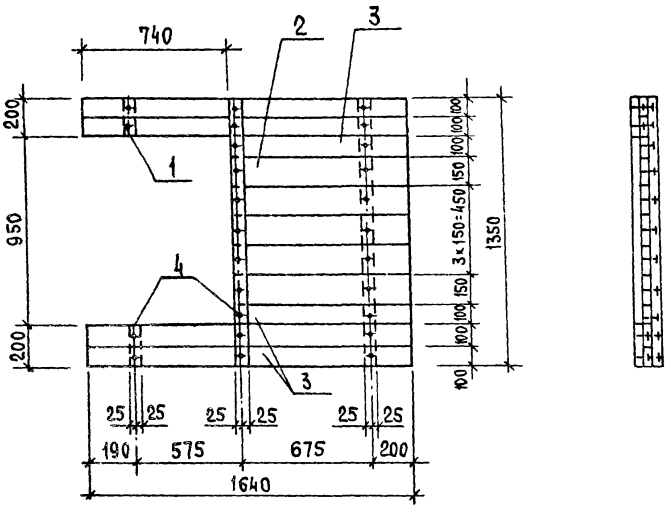

Формат	Зона	Поз.	Обозначение	Наименование	Кол.	Примечание
				Изделия стандартные		
		1		Гвозди ГОСТ 4028-63*		
				К4×100	0,51	кг
				Материалы		
				Доска ГОСТ 24454-80Е,		
				ГОСТ 8486-66**		
		2		40×150	0,027	м³
		3		40×100	0,03	м³
		4		Брусок ГОСТ 24454-80Е,		
				ГОСТ 8486-66** 40×50	0,006	м³

Материал сосна или ель влажностью не более 20% для III категории элементов деревянных конструкций с антисептированием и пропиткой антипиренами.

ГИП	Трынов		7.85
Нач.отд.	Крылов		9.7.85
Н. контр.	Тушина		9.7.85
Гл.спец.	Троицкий		9.7.85
Рук.гр.	Тушина		9.7.85
Ст. инж.	Лиманова		9.7.85

Т.п. 705-1-196.85 КДИ-06.00

Щит ЩД6

Стадия	Масса	Масштаб
Р	—	1:20
Лист	Листов 1	

ЦИТПсельхоз Владимир

Копировал Реброва Формат А3

Инв.№ подл. | Подпись и дата | Взам. инв.№

Рис.1

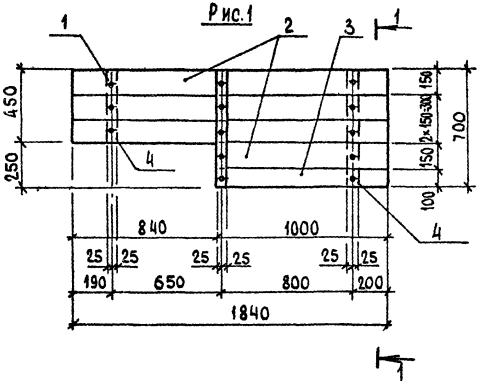

1-1



Рис.2

Остальное см. Рис.1

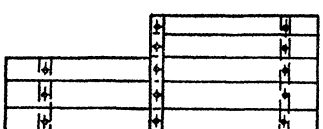

Формат	Зона	Поз.	Обозначение	Наименование	Кол.	Примечание
				Изделия стандартные		
				Гвозди ГОСТ 4028-63*		
		1		К4×100	26	0,26кг
				Материалы		
				Доска ГОСТ 24454-80Е		
				ГОСТ 8486-66**		
		2		40×150	0,039	м³
		3		40×100	0,004	м³
				Брусок ГОСТ 24454-80Е		
		4		ГОСТ 8486-66** 40×50	0,004	м³

Материал сосна или ель влажностью не более 20% для III категории элементов деревянных конструкций с антисептированием и пропиткой антипиренами.

Обозначение	Марка	Рис.
КДИ-07.00-	ЩД9	1
-01	ЩД10	2

ГИП	Трынов		7.08.85
Нач.отд	Крылов		9.7.85
Ц.конт.	Тушина		9.7.85
Гл.спец.	Троицкий		9.7.85
Рук.гр.	Тушина		9.7.85
Ст.инж.	Лиманова		9.7.85

Т.п. 705-1-196.85 КДИ-07.00

Щит (ЩД9, ЩД10)

Стадия	Масса	Масштаб
Р	-	1:20
Лист	Листов 1	

ЦИТЭПСельхоз Владимир

Копировал

Формат А3

Инв.№ подл. | Подпись и дата | Взам. инв.№

Альбом II

Типовой проект 705-1-196.85

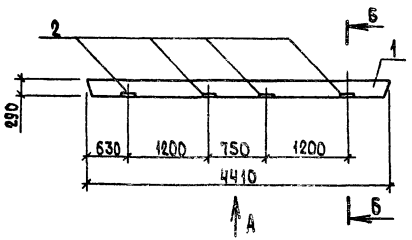

Вид А



Б-Б
М 1:10

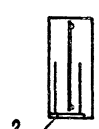

Формат	Зона	Поз.	Обозначение	Наименование	Кол.	Примечание
				Документация		
А3			1.138-10, в.4	Перемычки железобетонные для зданий с кирпичными стенами		
				Сборочные единицы		
А4		1	1.138-10, в.4	1ПР8-44.12.29	X	
				Изделие закладное		
А4		2	1.400-6/76, в.1	М8-1	4	

Ведомость расхода стали на дополнительные закладные изделия, кг

Марка элемента	Изделия закладные										Общий расход
	Арматура класса					Прокат марки					
	А-III					Вст3 кп 2-1					
	ГОСТ 5781-82					ГОСТ 19903-74*					
	Ф10				Итого	-8×100				Итого	
1ПР8-44.12.29-1	1,6				1,6	5,2				5,2	6,8

Закладные изделия покрыть слоем Мет. А250

ГИП	Трынов	[signature]	15.11.85
Нач.отд.	Крылов	[signature]	13.11
Н.контр.	Тушина	[signature]	13.11.85
Гл.спец.	Пугачев	[signature]	13.11.85
Рук.гр.	Тушина	[signature]	13.11.85
Ст.инж.	Первушина	[signature]	12.11.85

Т.п. 705-1-196.85 КЖИ.47.00

Перемычка 1ПР8-44.12.29-1

Стадия	Масса	Масштаб
Р	385	1:50

Лист | Листов 1

ЦИТЭПсельхоз Владимир

Привязан

Инв. №

Копировал Ящук

Формат А3

Инв. № подл. | Подпись и дата | Взам. инв. №

gost.e-ecolog.ru

20857-02