ТИПОВОЙ ПРОЕКТ

705-1-196.85

ПРИРЕЛЬСОВЫЙ СКЛАД НЕЗАТАРЕННЫХ МИНЕРАЛЬНЫХ УДОБРЕНИЙ ВМЕСТИМОСТЬЮ 10 ТЫС. ТОНН С ПОВЫШЕННЫМ ЖЕЛЕЗНОДОРОЖНЫМ ПУТЕМ И ГРЕЙФЕРНЫМИ КРАНАМИ

АЛЬБОМ I

Пояснительная записка. Технология производства.
Архитектурные решения. Конструкции железобетонные.
Конструкции металлические. Отопление и вентиляция.
Силовое электрооборудование. Связь и сигнализация.

20857-01

gost.e-ecolog.ru

Привязан:

Инв. №

Госстрой СССР
ЦЕНТРАЛЬНЫЙ ИНСТИТУТ ТИПОВОГО ПРОЕКТИРОВАНИЯ
Свердловский филиал
620062, г.Свердловск-62, ул.Чебышева,4
Заказ №3596 Инв.№ 20857-01 тираж 200
Сдано в печать 2.09 1986г цена 4-86

Типовой проект
705-1-196.85

Прирельсовый склад незатаренных минеральных удобрений вместимостью 10 тыс. тонн с повышенным железнодорожным путем и грейферными кранами

СОСТАВ ПРОЕКТА:

Альбом I – Пояснительная записка. Технология производства. Архитектурные решения. Конструкции железобетонные. Конструкции металлические. Отопление и вентиляция. Силовое электрооборудование. Связь и сигнализация.
Альбом II – Строительные изделия.
Альбом III – Спецификации оборудования
Альбом IV – Ведомости потребности в материалах
Альбом V – Сметы
Альбом VI – Показатели применения научно-технических достижений в строительных решениях проекта

Альбом I

РАЗРАБОТАН
ПРОЕКТНЫМ ИНСТИТУТОМ
„ЦИТЭПсельхоз"

УТВЕРЖДЕН Минсельхозом СССР
ПРИКАЗ ОТ 06.06.85г.№ 41-3Г
Введен в действие ЦИТЭПсельхоз
ПРИКАЗ ОТ 12.11.85г.№ 302

Главный инженер института (Болонкин)
Главный инженер проекта (Трынов)

20857-01

Привязан:
Инв. №

СОДЕРЖАНИЕ АЛЬБОМА

№№ п.п.	Наименование листов	Марка листа	№ стр.
1	Содержание альбома	лист	2
2	Пояснительная записка	ПЗ-1	3
4	Пояснительная записка	ПЗ-2	4
5	Пояснительная записка	ПЗ-3	5
6	Пояснительная записка	ПЗ-4	6
7	Пояснительная записка	ПЗ-5	7
8	Пояснительная записка	ПЗ-6	8
9	Общие данные.		
	Разрезы 1-1 и 2-2	ТХ-1	9
10	План на отм. 0,000	ТХ-2	10
11	Воздухоснабжение	ТХ-3	11
12	Бункер стационарный		
	вместимостью 10 м³		
	Эскизный чертеж общего вида	ТХН-1	12
13	Общие данные	АР-1	13
14	План на отм. 0,000. Фрагменты 1,2	АР-2	14
15	Фрагменты 3, 4, 5	АР-3	15
16	Фасады 1-13, А-К, К-А. Разрезы		
	1-1, 2-2, 3-3. Узел 3	АР-4	16
17	Схема заполнения оконных		
	проемов	АР-5	17
18	Планы полов, кровли	АР-6	18
19	Схемы установки ветрового		
	ригеля. Узлы 1, 2, 4, 6	АР-7	19
20	Схема расположения деревянных		
	щитов	АР-8	20
21	Общие данные	КЖ-1	21
22	Общие данные (окончание)	КЖ-2	22
23	Схема расположения		
	фундаментов	КЖ-3	23
24	Фундаменты ФМ1, ФМ2	КЖ-4	24
25	Фундаменты ФМ3, ФМ4	КЖ-5	25
26	Фундаменты ФМ5 ÷ ФМ7	КЖ-6	26
27	Фрагменты 1, 2. Схема распо-		
	ложения фундамента		
	под оборудование.	КЖ-7	27
28	Схема расположения		
	стеновых панелей		
	подпорно-разделительных стен	КЖ-8	28

№№ п.п.	Наименование листов	Марка листа	№ стр.
29	Сечение 3-3	КЖ-9	29
30	Схема расположения верхних		
	и нижних сеток	КЖ-10	30
31	Сечения 1-1 ÷ 3-3	КЖ-11	31
32	Участок монолитный УМ1	КЖ-12	32
33	Участок монолитный УМ2	КЖ-13	33
34	Схема расположения колонн	КЖ-14	34
35	Разрезы 1-1 ÷ 8-8	КЖ-15	35
36	Узлы 5 ÷ 10	КЖ-16	36
37	Схемы расположения		
	стропильных и подстропильных		
	ферм, плит перекрытий и		
	покрытий	КЖ-17	37
38	Схемы расположения		
	стеновых панелей по		
	осям А, К	КЖ-18	38
39	Схемы расположения		
	стеновых панелей по		
	осям 1, 13	КЖ-19	39
40	Общие данные (начало)	КМ-1	40
41	Общие данные (продолжение)	КМ-2	41
42	Общие данные (продолжение)	КМ-3	42
43	Общие данные (окончание)	КМ-4	43
44	Площадка 1; 3	КМ-5	44
45	Площадка 2	КМ-6	45
46	Лестница Л1. Лестница Л2.		
	Схема расположения		
	лестниц Л3	КМ-7	46
47	Схемы расположения		
	ригелей для крепления		
	лестницы Л1, столиков для		
	плит покрытия и ограждения		
	кровли	КМ-8	47
48	Узлы 1-8	КМ-9	48
49	Узлы 9-15	КМ-10	49
50	Узлы 16-18	КМ-11	50
51	Узлы 19-26	КМ-12	51
52	Узлы 27-36	КМ-13	52
53	Схема расположения		

№№ п.п.	Наименование листов	Марка листа	№ стр.
	подкрановых и тормозных		
	балок	КМ-14	53
54	Общие данные	ОВ-1	54
55	План на отм. 0,000.		
	Схемы систем В1-В4, ВЕ1, ВЕ2	ОВ-2	55
56	Общие данные	ЭМ-1	56
57	Силовое электрооборудование		
	План на отм. 0,000	ЭМ-2	57
58	Силовое электрооборудование.		
	Принципиальная расчетная		
	схема	ЭМ-3	58
59	Электрическое освещение.		
	План на отм. 0,000	ЭМ-4	59
60	Силовое электрооборудование.		
	Электрическое освещение.		
	Спецификации	ЭМ-5	60
61	Ведомость изделий		
	мастерских электромонтаж-		
	ных заготовок МЭЗ	ЭМ.ВИ	61
62	Ведомость изделий и материа-		
	лов для изготовления		
	изделий МЭЗ	ЭМ.ВИМ	61
63	Ведомость объемов		
	строительных и монтажных		
	работ по чертежам	ЭМ.ВР	61
64	Общие данные.		
	План	СС-1	62

Инв. № подл. | Подпись и дата | Взам. инв. №

Альбом I

Типовой проект 705-1-196.85

1 Назначение и область применения

1.1. Типовой проект прирельсового склада незатаренных минеральных удобрений вместимостью 10 000 тонн с повышенным железнодорожным путем и грейферными кранами разработан на основании задания на проектирование, утвержденного МСХ СССР 23 февраля 1983 г.

1.2. Склад является объектом подсобно-производственного назначения базы химической продукции объединения „Сельхозхимия" и предназначен для приема с железнодорожного транспорта, хранения, подготовки к применению и выдаче в автомобильный транспорт 4-х видов незатаренных пожаро- и взрывобезопасных, непылящих и неслеживающихся минеральных удобрений.

1.3. Область применения - I, III климатические районы с обычными геологическими условиями. Расчетная температура наружного воздуха -30° С, нормативная снеговая нагрузка 0,98 кПа (100 кгс/м²), нормативный скоростной напор ветра 0,26 кПа (27 кгс/м²), сейсмичность - не более 6 баллов, рельеф местности спокойный; грунты в основаниях непучинистые, непросадочные, грунтовые воды отсутствуют, степень огнестойкости здания - II.

1.4 При разработке проекта использованы следующие нормативные материалы:

Нормы технологического проектирования складов твердых минеральных удобрений и пестицидов для колхозов совхозов и пунктов химизации (ВНТП-12-79) Минсельхоз СССР.

Склады сухих минеральных удобрений и химических средств защиты растений (СНиП-108-78);

Перечень производств по взрывной, взрывопожарной и пожарной опасности для предприятий Министерства сельского хозяйства СССР, 1984;

Рекомендации по применению погрузчиков с двигателями внутреннего сгорания на складах минеральных удобрений.

Консультативное участие в разработке проекта принимали: ВНИПИагрохим, г. Рязань и Лаборатория складских зданий „ГИПРОНИСЕЛЬХОЗ", г. Москва.

Проект разработан в соответствии с действующими нормами и правилами и предусматривает мероприятия, обеспечивающие взрывобезопасность и пожаробезопасность при эксплуатации здания

Главный инженер проекта (Трынов)

Технико-экономические показатели

Наименование показателей	Показатели: по проекту	Показатели: по аналогу т.п. 705-1-134
Вместимость, т	10000	10000
Годовой грузооборот, т	50000	50000
Складской товарооборот:		
в ценах поступления, тыс. руб	1800,95	798,90
в ценах реализации, тыс. руб	2515,95	1171,05
Численность работающих, чел.	6	12
в том числе рабочих, чел.	6	10
Годовой грузооборот на 1 работающего, т	8333	4167
Общая площадь, м²	3643,6	3232,0
то же на 1т вместимости, м²	0,36	0,32
Площадь застройки, м²	3480,0	3748,0
Строительный объем, м³	58742,4	50068,0
Общая сметная стоимость, тыс руб	494,77	510,18
из них		
строительно-монтажных работ, тыс руб	439,87	470,2
оборудования, тыс. руб	54,90	39,98
Общая сметная стоимость на 1т вместимости, руб	49,48	51,02
стоимость строительно-монтажных работ 1м² общей площади, руб	120,72	145,48
стоимость строительно-монтажных работ 1м³ строительного объема, руб	7,49	9,39
Годовой расход электроэнергии, $\frac{\text{МВТ час}}{\text{ГДН}}$	$\frac{46,82}{168,5}$	$\frac{416,0}{1497,6}$
на 1т вместимости, $\frac{\text{МВТ час}}{\text{ГДН}}$	$\frac{0,005}{0,02\ 37,8}$	$\frac{0,04}{0,15\ 102,6}$
Потребная электрическая мощность, квт		
Годовые эксплуатационные затраты, тыс. руб.	48,76	53,42
Стоимость хранения 1т удобрений, руб	0,98	1,07
Прибыль, тыс. руб	666,24	318,73
Срок окупаемости капвложений, лет	0,7	1,6
Трудозатраты построечные, чел./дн	4938,50	7570,0
на 1т вместимости, чел. дн.	0,49	0,76
на 1 млн. руб. строительно-монтажных работ, тыс. чел. дн.	11,23	16,1
Расход основных строительных материалов		
цемента приведенного к М 400, т	645,10	966,92
стали приведенной к классу А-1, т	373,10	331,80
лесоматериалов приведенных к круглому лесу, м³	91,89	323,24
На 1т вместимости:		
цемента приведенного к М 400, т	0,06	0,1

Продолжение

Наименование показателей	Показатели: по проекту	Показатели: по аналогу т.п. 705-1-134
стали приведенной к классу А-1, т	0,04	0,03
лесоматериалов приведенных к круглому лесу, м³	0,009	0,03
на 1м² общей площади:		
цемента приведенного к М 400, т	0,18	0,30
стали приведенной к классу А-1, т	0,10	0,10
лесоматериалов приведенных к круглому лесу, м³	0,03	0,10
на 1 млн. руб. строительно-монтажных работ:		
цемента приведенного к М 400, т	1466,57	2056,40
стали приведенной к классу А-1, т	848,20	705,66
лесоматериалов приведенных к круглому лесу, м³	208,90	688,3
Примечание: Аналог приведен в	сопоставимый	
вид по всем технико-экономическим	показателям	

3. Основные решения по технологии производства

3.1. Технологический процесс.

3.1.1 Прирельсовый склад представляет собой двухпролетное здание с размерами в плане 72×48 м с повышенным железнодорожным путем вдоль центральной оси склада с высотой головки рельсов 3 м и двумя мостовыми грейферными кранами пролетами 22,5 м и грузоподъемностью 3,2 т каждый.

Категория производства по взрыво- и пожароопасности - „Д".

3.1.2. Для хранения удобрений по видам предусмотрены 8 поперечных прямоугольных отсеков. Отсеки минеральных удобрений образуются при помощи разделительно-подпорных стенок высотой 4,8 м по периметру отсеков.

Привязан

Инв. №			
ГИП	Трынов		7.10.85
Н. контр.	Смирнов		10.10.85
Нач. МТО	Бузунов		20.10.85
Ст. инж.	Грецкая		20.10.85
Нач. АСО	Крылов		20.10.85
Гл. спец.	Пугачев		20.10.85
Нач. ОВ	Сикева		20.10.85
Ст. инж.	Шмелева		20.10.85

Т.п. 705-1-196.85 ПЗ

Пояснительная записка

Стадия	Лист	Листов
Р	1	6

ЦИТЭП сельхоз Владимир

Нач. отд. эл. Гольцевский; Ст. инж. Арешина; Нач. СЭО Тимонов; Инженер Евстифеева; Соловьева; Ст. инж. Кулик; Ст. инж. Кулик

Инв. № подл. | Подпись и дата | Взам. инв. №

Размеры отсеков: длина составляет 24 метра, ширина - 12 метров.

Высота отсыпки удобрений в отсеках при указанных размерах составляет 8 метров.

Фактическая вместимость каждого отсека составляет 2400 т, а всего склада - 9600 т. Расчет объема буртов в отсеках произведен аналитическим способом на ЭВМ по методике ВНТП 12-79.

3.1.3. Распределение удобрений по отсекам склада производится двумя мостовыми грейферными кранами (вместимость ковша 1,6 м³) и двумя одноковшовыми погрузчиками ТО-6А (вместимость ковша 1 м³).

3.1.4. Склад принимает минеральные удобрения в крытых универсальных вагонах, в вагонах типа „Хоппер" модели 11-715 с донной выгрузкой и в специализированных вагонах-минераловозах модели 11-740 с боковой выгрузкой.

3.1.5. Разгрузку крытых универсальных вагонов производят машиной МВС-4. Для въезда машины в вагон предусмотрены две стационарные площадки по обеим сторонам повышенного железнодорожного пути на отм. 4200 мм.

3.1.6. Для отгрузки минеральных удобрений автотранспорт предусмотрены 4 стационарных бункера, вместимостью 10 м³ каждый, оборудованных челюстными затворами с ручным управлением.

Бункера, расположенные в торце здания, перекрыты решетками для отсева посторонних предметов, защищены навесом от атмосферных осадков и имеют площадки обслуживания.

3.1.7. Открывание разгрузочных люков вагонов типа „Хоппер" модели 11-715 осуществляется вручную с обслуживающей площадки, а вагонов модели 11-740 с помощью пневматического привода.

Для работы привода предусмотрены передвижной компрессор СО-76 (производительностью 0,5 м³/мин, давлением 6 кгс/см²) и разводка трубопроводов сжатого воздуха.

3.1.8. Компрессор установлен в специальном помещении оси 12-Д. Подсоединение приводов к сети производят гибкими шлангами с обслуживающих площадок, расположенных вдоль железнодорожного пути на отметке 3 м.

3.1.9. Технологическое оборудование (на приеме и выгрузке), примененное в настоящем проекте принято согласно расчетам.

3.1.10. Принимаемые и перерабатываемые в складе удобрения: сульфат аммония, хлористый калий, сложные удобрения (аммофос), суперфосфат двойной приняты с усредненным объемным весом 1,1 т/м³ и усредненным углом естественного откоса 36°.

3.1.11. Годовой грузооборот склада принят из расчета пятикратной оборачиваемости и составляет 50000 тонн.

Суточный грузооборот определен из условий неравномерности поступления и отправки удобрений в следующих размерах:

коэффициент неравномерности поступления $K_{пост} = 2$;

коэффициент неравномерности отправки $K_{отпр} = 2$;

расчетный суточный грузооборот по приему - 136,9 т;

с учетом $K_{пост}$ - 273,9 т;

расчетный суточный грузооборот по отправке - 197,6;

с учетом $K_{отпр}$ - 395,2 т.

Наибольшее количество подвижного состава в сутки: по прибытии условных вагонов - 5 шт, по отправке автотранспортом - 53 машины.

Количество автотранспорта определено из расчета грузоподъемности автосамосвала 8 тонн.

3.2. Организация производства

3.2.1. Минеральные удобрения в крытых универсальных железнодорожных вагонах, вагонах моделей 11-715 и 11-740 подаются до склада средствами железной дороги, а затем вагоны доставляются в склад с помощью маневрового устройства МЧ-12М2. Монтаж и установка указаны в серии 3.014.1-2. Разгрузочные железнодорожные эстакады для складов минеральных удобрений высотой 3,0÷7,5 м.

3.2.2. Выгрузка удобрений осуществляется бригадой в составе одного оператора машины МВС-4 и транспортного рабочего.

3.2.3. Машина МВС-4 с решетчатой площадки, расположенной на уровне пола вагона, выгружает удобрения из средней части крытого вагона через решетку на пол склада. Площадка выполнена консольной, что позволяет выбрать из-под нее удобрения ковшом одноковшового погрузчика ТО-6А и транспортировать их в отсек. Затем машина заезжает в вагон, который устанавливается напротив соответствующего отсека.

3.2.4. Из открытых люков вагонов моделей 11-740 и 11-715 минеральные удобрения под действием собственного веса высыпаются на пол склада. Во избежание зависания удобрений в выгоне во время выгрузки включают вибратор, навешиваемый при разгрузке на стенку бункера вагона.

3.2.5. Бурты в отсеках формируются помощью двух мостовых грейферных кранов и одноковшовых погрузчиков ТО-6А. Погрузчики в данном случае являются вспомогательным оборудованием и работают на подборе удобрений из зон, недоступных для работы крана.

Из-за незначительной загруженности погрузчика ТО-6А проектом предусматривается привлечение их для работы в складе с базы химической продукции.

3.2.6. Отпуск удобрений в автотранспорт и автопоезда осуществляется из бункеров. Бункера заполняются с помощью мостовых грейферных кранов.

3.2.7. Возможна отгрузка удобрений в автосамосвалы при помощи погрузчиков ТО-6А. В этом случае самосвалы заезжают внутрь склада, для чего предусмотрены сквозные проезды по обе стороны железнодорожного пути, останавливаются напротив нужного отсека и загружаются одноковшовым погрузчиком.

3.2.8. Научная организация труда предусматривает технологические решения, обеспечивающие комплексную механизацию работ по приему, складской переработке и выдаче удобрений за счет оборудования склада повышенным железнодорожным путем и грейферными кранами, позволившими отказаться от сложной системы транспортеров при разгрузке вагонов, подаче удобрений в склад и выдаче их потребителю.

3.2.9. Технологическое оборудование в складе работает в особо неблагоприятных условиях, так как все виды удобрений агрессивны. Надежность и долговечность оборудования зависят от антикоррозийного покрытия.

Привязан

Инв. №

Металлические конструкции бункеров защищены от коррозии следующими покрытиями: эмальюХВ 1100 ГОСТ 6993-79 в 3 слоя по двум слоям грунта ХС-010 ГОСТ 9355-81, заложенные в проекте мостовые грейферные краны приняты в химостойком исполнении.

3.3. Режим работы и штаты.

3.3.1. Режим работы склада принят следующий: прием минеральных удобрений с железнодорожного транспорта - 365 дней в году, вне смен (в зависимости от поступления железнодорожных вагонов); внутрискладские операции по отпуску минеральных удобрений потребителям - 253 дня в одну смену.

3.3.2. Состав и численность производственных рабочих определены исходя из годового грузооборота (по приему и выдаче удобрений), производительности принятого оборудования, заданного режима работы и в соответствии с принятой схемой механизации складских работ и показаны в следующей таблице

Наименование	Разряд	Группа производственных процессов	Кол. чел.	Кол. смен
Оператор машины МВС-4	IV	III б	4	3
Крановщик	IV	III б	1	1
Транспортный рабочий	I	III б	1	1

Итого: 6 человек

Ремонтные, вспомогательные рабочие, ИТР и МОП входят в штат базы химической продукции „Сельхозхимия"

3.4. Противопожарные мероприятия, техника безопасности, производственная санитария.

3.4.1. Согласно „Типовым правилам пожарной безопасности для объектов сельскохозяйственных производств," утвержденным МВД СССР 25 июня 1976 г. (приложение 5) определен состав первичных средств пожаротушения. У наружной стены в осях А.8-9 запроектировано место для установки ящика с песком (емкость 0,5м³), пожарного щита с необходимым инвентарем.

Склад обеспечивается для организации тушения пожара пенными огнетушителями в количестве 7 штук.

3.4.2. Эксплуатацию склада производить с соответствующими нормативными документами:

Санитарные правила по хранению, транспортировке и применению минеральных удобрений в сельском хозяйстве, утвержденные Главным санитарным врачом СССР 13 апреля 1973 г. № 1049-73;

Инструкция по технике безопасности при обращении с твердыми минеральными удобрениями, утвержденная зам. председателя ВО „Союзсельхозтехника" 28 декабря 1971 г.;

Рекомендации по применению погрузчиков с двигателями внутреннего сгорания (ДВС) на складе минеральных удобрений, утвержденные начальником Главхимснаба Госкомсельхозтехники СССР 30 сентября 1979 г;

Правила по безопасности эксплуатации технологического, подъемно-транспортного оборудования (по инструкциям заводов - изготовителей).

3.4.3. Для обеспечения безопасности работ при эксплуатации склада необходимо:

в установленные службой главного механика базы сроки проверять исправность механизмов, приводов, состояние заземления оборудования;

соблюдать установленные уставом железных дорог СССР правила выполнения грузовых операций;

при осмотре, ремонте и чистке оборудования вывешивать таблички с надписью „Не включать, работают люди!"

3.4.4. Категорически запрещается:

нахождение посторонних лиц в помещении склада;

производство ремонтных работ при работающих механизмах;

нахождение рабочих возле повышенного пути в момент разгрузки вагонов

3.4.5. Для обслуживания железнодорожных вагонов проектом предусмотрены на уровне головки рельсов площадки обслуживания с ограждением.

3.4.6. Работающие с минеральными удобрениями снабжаются специальной одеждой и индивидуальными средствами защиты

3.4.7. В складе с минеральными удобрениями на видных местах вывешиваются правила по безопасности работы и по оказанию первой доврачебной помощи.

3.4.8. На стенах склада необходимо нанести яркие линии с надписями, ограничивающими предельно допустимую высоту насыпи удобрений.

3.4.9. Все принимаемые на работу обязаны пройти медицинскую комиссию и получить вводный инструктаж по технике безопасности, промсанитарии и противопожарной технике Не реже одного раза в полугодие производят повторный инструктаж, о чём делают соответствующие записи в специальном журнале.

3.4.10. В целях улучшения условий труда работающих на складе минеральных удобрений с использованием погрузочно-разгрузочных механизмов с ДВС необходимо:

установить контроль над строительством склада, не допуская перепланировок складского помещения и других отступлений от проекта, ухудшающих условия труда;

Использовать для переработки минеральных удобрений средств механизации с ДВС не более двух единиц одновременно и запретить въезд транспортных средств в склад для ожидания загрузки, если в складе идет загрузка другого транспорта;

герметизировать кабину погрузчика;

для предотвращения воздействия токсических компонентов отработанных газов обслуживающему персоналу производить складские работы, не связанные с погрузкой минеральных удобрений, не ближе 20м от работающего погрузчика;

оборудовать погрузчики с ДВС телескопической насадкой - приспособлением для выброса отработанных газов в верхнюю зону склада.

Насадка представляет собой выполненную из листового железа раздвижную трубку, которая крепится с помощью хомута на выхлопном патрубке, длина насадки в рабочем состоянии - 1000 мм.

3.4.11. Обслуживание ремонтными службами и бытовыми помещениями предусматривается на базе химической продукции объединения „Сельхозхимия".

В составе бытовых помещений должны быть предусмотрены устройства для обеспыливания и обезвоживания специальной одежды и обуви.

3.5. Электроснабжение.

3.5.1. Электроснабжение электроприемников предусматривается от наружных сетей напряжением 380/220 в. Ввод в склад воздушный.

По степени надежности электроснабжения электроприемники склада относятся к потребителям III категории по ПУЭ-76, п. 1-2-17.

Основные показатели силового электрооборудования и электрического освещения:

установленная мощность электрооборудования, кВт - 107,0
в том числе электрического освещения, кВт - 11,5

расчетная мощность электрооборудования, кВт - 37,8
в том числе электрического освещения, кВт - 9,8

годовой расход электроэнергии, Гдж (МВт.ч) - 168,5 (46,82)
в том числе на электроосвещение, Гдж (МВт.ч) - 24,7 (6,86)

средневзвешенный Cos φ - 0,75

Электрические нагрузки определены из графика нагрузок, выполненного на ЭВМ, в соответствии с „Методическими рекомендациями по автоматизированному построению графиков электрических нагрузок", разработанными ВИЕСХ.

Учет электроэнергии предусматривается на трансформаторной подстанции.

Ввиду незначительной потребной мощности конденсаторной батареи (< 25 квар) повышение коэффициента мощности не предусматривается.

3.5.2. Силовое электрооборудование

Питание электроприемников склада осуществляется от распределительного устройства типа РУС. Пусковая аппаратура и аппараты управления технологического оборудования размещаются в шкафах, поставляемых комплектно. В качестве пусковой аппаратуры вентсистем приняты магнитные пускатели типа ПМА.

Силовая распределительная сеть выполняется кабелем марки АВВГ открыто на скобах и гибким кабелем марки КРПТ.

3.5.3. Электрическое освещение.

В проекте предусмотрено рабочее освещение на напряжение 220 в, ремонтное и местное освещение - на напряжение 36 в.

Электроосвещение запроектировано светильниками с ртутными лампами и лампами накаливания. Освещенность в помещениях принята в соответствии со СНиП-4-79 „Естественное и искусственное освещение. Нормы проектирования".

Питание светильников осуществляется от осветительного щитка типа ЯОУ. Групповая осветительная сеть выполняется кабелем марки АВВГ открыто на скобах.

Согласно СНиП II-104-76 на грузовых платформах предусмотрены штепсельные розетки на напряжение 36 в для подключения переносных светильников для освещения внутри железнодорожных вагонов.

3.5.4. Молниезащита

В соответствии с СН 305-77 здание склада при II степени огнестойкости молниезащите не подлежит.

3.5.5. Зануление.

Для обеспечения безопасности обслуживающего персонала от поражения электрическим током предусматривается зануление всех металлических частей электрического оборудования, нормально не находящихся под напряжением. В качестве проводников зануления используется нулевая жила кабеля.

3.3.6. Обслуживание и ремонт электрооборудования склада должны производиться персоналом, обслуживающим энергетическое хозяйство прирельсовой базы, в состав которой будет включен склад.

3.5.7. Связь и сигнализация

Для оперативной громкоговорящей симплексной связи по принципу „говорю - слушаю" около пультов управления на площадке (отм. 4,200) и на площадке для хранения вибраторов установлено 3 прибора ПГС-3.

Абонентскую сеть выполнить кабелем ПРППМ-2х1,2, прокладываемым по балкам в трубах с креплением скобами, к прибору - в металлорукаве.

Помещение склада неотапливаемое. Прибор функционирует нормально при температуре от -20°С до +40°С.

Для заземления приборов использовать нулевой провод электросети.

4. Основные строительные решения.

4.1. Архитектурно-строительные решения.

4.1.1. Здание склада решено в сборном железобетонном каркасе, одноэтажным, двухпролетным, с пролетами 24м, размерами в плане 72×48м и высотой до низа ферм покрытия 14,4м. Шаг крайних колонн 6м, средних 12м. В каждом пролете установлен мостовой кран грузоподъемностью 3,2т.

В складе имеется 8 отсеков для хранения удобрений и повышенный железнодорожный путь с отметкой головки рельса 3м для выгрузки удобрений.

4.1.2. Конструкции здания приняты следующие:

Фундаменты под колонны - монолитные железобетонные по серии 1.412-1/77.

Инв. № подл. | Подпись и дата | Взам. инв. №

Привязан

Инв. №

Колонны- сборные железобетонные по серии 1.424.1-5 и 1.427.1-3.

Фермы покрытия-сборные железобетонные по серии 1.463-3.

Подстропильные фермы- сборные железобетонные по серии 1.463-4.

Плиты покрытия- сборные железобетонные по ГОСТ 22701-77

Подкрановые балки- стальные по серии 1.426.2-3

Стены- сборные железобетонные панели по серии 1.432-15.

Кровля- рулонная.

Ч.1.3. Перегородки отсеков для удобрений приняты из сборных железобетонных панелей консольного типа с опорной пятой со шпоночным стыком по серии 3.900-3.

Ч.1.4. Защита строительных конструкций от коррозии в проекте дана для нормальной зоны влажности по главе СНиП II-3-79* "Строительная теплотехника".

При строительстве склада в других зонах защиту конструкций следует проектировать согласно СНиП II-28-73* и "Рекомендациям по проектированию защиты от коррозии строительных конструкций складов минеральных удобрений" НИИЖБ Госстроя СССР, Москва, 1983г.

Ч.2. Водоснабжение и канализация.

Ч.2.1. Внутренний производственный и противопожарный водопровод в здании склада согласно СНиП II-108-78 п. Ч.2, Ч.3 не предусматривается.

Расчетный расход воды на наружное пожаротушение составляет 15 л/с (строительные конструкции здания II степени огнестойкости, категория производства по взрыво и пожарной опасности-Д, строительный объём - 58742,4 м³). Расчетная продолжительность тушения пожара - 3 часа. Наружное пожаротушение осуществляется из пожарных гидрантов, установленных на внутриплощадочных кольцевых сетях. При отсутствии централизованного водоснабжения наружное пожаротушение выполняется передвижными автонасосами из проектируемых 2 х резервуаров емкостью 100м³ каждый и решается при привязке проекта.

Ч.3. Отопление и вентиляция

Ч.3.1. Проект выполнен в соответствии со СНиП II-33-75 "Отопление, вентиляция и кондиционирование воздуха, СНиП II-104-76 "Складские здания и сооружения общего назначения, ГОСТ 12.1.005-76 "Воздух рабочей зоны," Рекомендациями по применению погрузчиков с двигателями внутреннего сгорания на складах минеральных удобрений ВНИИ Агрохим 1980г.

Ч.3.2. Помещение склада неотапливаемое.

Ч.3.3. В помещениях склада проектируется постоянно-действующая естественная вентиляция однократном объёме, осуществляемая через жалюзийные решетки, расположенные по осям "А" и "Г".

Ч.3.4. В помещении компрессорной и комнате кладовщика предусмотрена естественная вентиляция из верхней зоны системами ВЕ1, ВЕ2.

Ч.3.5. В период погрузочно-разгрузочных работ происходит удаление окиси углерода 186 г/ч (В3, В4); 108 г/ч (В1, В2, В5, В6) и окислов азота 53,2 г/ч (В3, В4); 43,2 г/ч (В1, В2, В5, В6), выделяющихся при работе погрузчика Воздухообмен рассчитан на разбавление вредностей до ПДК рабочей зоны (20мг/м³, 5мг/м³).

Ч.3.6. Для снижения содержания вредностей в зоне кабины погрузчика предусматривается выброс отработанных газов в верхнюю зону склада с помощью телескопической насадки на выхлопном патрубке двигателя погрузчика.

Качественный и количественный состав воздуха, удаляемого из помещения склада сведен в таблицу

Номер выброса на планс-хеме	Наименование выброса	Наименование вредности	Выделение вредных веществ г/ч	Концентрация вредных веществ в удаляемом воздухе мг/м³ без учета мероприятий по газоочистке	Концентрация вредных веществ в удаляемом воздухе мг/м³ с учетом мероприятий	Высота источника выброса м / Диаметр устья трубы м	Параметры газовоздушной смеси на выходе из источника выброса скорость ω м/сек	Параметры газовоздушной смеси на выходе из источника выброса объем V м³/с	Параметры газовоздушной смеси на выходе из источника выброса тем-ра Т °С
1	2	3	4	5	6	7	8	9	10
В1, В2, В5, В6	Вентиляционный выброс	окислы азота	21,6	5	—	15,6 / 0,5	6,2	1,2	—
		окись углерода	54	12,5					
В3, В4	— и —	окислы азота	53,2	5	—	15,6 / 0,63	9,5	2,95	—
		окись углерода	186	17,48					

Данные граф 4,5,7,8,9 приведены для одной системы

Ч.4. Краткие рекомендации по организации строительства

Ч.4.1. Продолжительность строительства объекта принята 14 месяцев и включает время подготовительного периода 2 месяца.

Ч.4.2. До начала подготовительного периода заключается договор на строительство с генподрядной организацией, оформляется финансирование и решаются вопросы обеспечения строительства материалами, конструкциями, деталями, устанавливаются заказы на поставку оборудования, производится в натуре отвод территории для строительства.

Ч.4.3. В подготовительный период выполняются работы, обеспечивающие нормальное развитие строительства: создание заказчиком опорной геодезической сети, расчистка территории, устройство временных зданий и сооружений, первоочередные работы по планировке территории в объемах, обеспечивающих временный сток поверхностных вод, устройство постоянных или временных автомобильных дорог, сетей водоснабжения и энергоснабжения, устройство телефонной и радиосвязи

Ч.4.4. Строительная площадка, во избежание доступа посторонних лиц, ограждается. Устанавливаются указатели проходов и проездов, а в зонах, опасных для движения,-хорошо видимые предупредительные знаки.

Траншеи, колодцы и шурфы ограждаются или закрываются. Территорию стройплощадки, проходы к складам стройматериалов и участки работ в ночное время необходимо освещать. Должны быть обеспечены безопасная разгрузка и складирование стройдеталей и материалов.

Ч.4.5. Временные здания и сооружения должны в полной мере удовлетворять санитарно-гигиеническим требованиям.

Привязан

Инв. № подл. | Подпись и дата | Взам. инв. №

4.4.6. Здание склада минеральных удобрений имеет размеры в плане 48×72 м. Каркас - железобетонный. Фундаменты - монолитные. Стены - железобетонные панели. Кровля - рубероидная. Наибольший вес конструкций - 17,9 тонны (колонна).

4.4.7. Разработка траншей и котлованов осуществляется экскаватором - обратная лопата с ковшом емкостью 0,25 м³.

Планировочные работы, обратная засыпка пазух фундаментов производятся бульдозером мощностью 74 кВт (100 л.с).

Уплотнение грунта в пазухах фундаментов выполняется пневмотрамбовками.

4.4.8. Бетонная смесь для монолитных конструкций доставляется на строительную площадку в автомобилях-самосвалах и к месту укладки подается в бадьях емкостью 0,6 ÷ 0,8 м³ пневмоколесным краном.

Уплотнение ведется глубинными и площадочными вибраторами.

4.4.9. Монтаж сборных бетонных и железобетонных конструкций ведется гусеничным краном МКГ-25. с максимальной грузоподъемностью 25 тонн.

4.4.10. На подсобных погрузо-разгрузочных работах используется автокран.

4.4.11. При устройстве кровли применяется легкий кран типа „Пионер".

4.4.12. Отделочные работы ведутся с применением средств малой механизации на основе нормокомплектов.

4.4.13. При производстве основных видов строительно-монтажных работ в зимних условиях предусматривается производить разработку грунта методом предварительного рыхления дизель-молотом С-222 на тракторе-погрузчике С-107, устройство монолитных конструкций с применением метода термоса, замоноличивание стыков - с применением электропрогрева.

4.4.14. Строительно монтажные работы выполняются в соответствии с требованиями СНиП Ш-4-80 „Техника безопасности в строительстве".

5. Охрана окружающей природной среды

5.1. Защита окружающей среды обеспечена за счет следующих мероприятий:

принятие санитарно-защитной зоны размером 200 м от жилой застройки;

размещение складов: с подветренной стороны (для ветров преобладающего направления в теплый период года) по отношению к жилой зоне; на расстоянии 1000 м от поверхностных водных объектов (рек, озер, водохранилищ); на расстоянии 50 м от зданий и сооружений для содержания животных, птиц и зверей.

5.2. Для обеспечения сбора ливневых стоков с прилегающей к складу территории, на которой возможно образование просыпи удобрений, при привязке типового проекта склада, следует предусматривать специальные устройства: лотки, резервуары и другие приспособления. Собранные стоки, содержащие минеральные удобрения, подлежат периодическому вывозу на сельскохозяйственные угодья в качестве жидких удобрений.

6. Научно-технические достижения проекта.

Для данного проекта отсутствует прямой аналог, поэтому за вариант для определения экономической эффективности принят типовой проект склада минеральных удобрений вместимостью 5000 тонн № 705-1-134.

Увеличение длины и высоты железнодорожного пути позволило: увеличить фронт разгрузки склада до четырех вагонов, сократить простои вагонов под разгрузкой, резко увеличить оборачиваемость подвижного состава, в 2 раза увеличить годовой грузооборот на 1 работающего.

Применение в разработанном проекте подпорных стенок более совершенной конструкции дало возможность увеличить высоту бортования удобрений до 8 метров.

Более совершенная компановка склада привела к сокращению площади застройки на 7,2%, снижению трудозатрат на возведение здания на 34,8%.

Несмотря на некоторое увеличение сметной стоимости оборудования данный проект является прогрессивным и экономически выгодным. Достоинство его заключается в надежности технологического процесса и технологического оборудования на приеме с железнодорожного транспорта и при отпуске потребителю незатаренных минеральных удобрений.

Альбом I

Типовой проект 705-1-196.85

Ведомость основных комплектов

Обозначение	Наименование	Примечание
ТХ	Технология производства	
АР	Архитектурные решения	
КЖ	Конструкции железобетонные	
КМ	Конструкции металлические	
ЭМ	Силовое электрооборудование	
ОВ	Отопление и вентиляция	
СС	Связь и сигнализация	

Ведомость чертежей основного комплекта

Лист	Наименование	Примечание
1	Общие данные. Разрезы 1-1 и 2-2	
2	План на отм. 0.000	
3	План на отм. 0.000 между осями 6-8 и А-К.	
	Схема разводки трубопроводов сжатого	
	воздуха	

Ведомость ссылочных и прилагаемых документов

Обозначение	Наименование	Примечание
	Ссылочные документы	
Серия 3.014.1-2	Разгрузочные железнодорожные	
	эстакады для складов минеральных	
	удобрений высотой 3.0; 4.5; 6.0 и 7.5м	
	Прилагаемые документы	
ТХН	Бункер стационарный	
	вместимостью 10 м³	
	Эскизный чертеж общего вида	
Ал. III ТХ.СО	Спецификация оборудования	
Ал. IV ТХ. ВМ	Ведомость потребности	
	в материалах	

Разрез 1-1

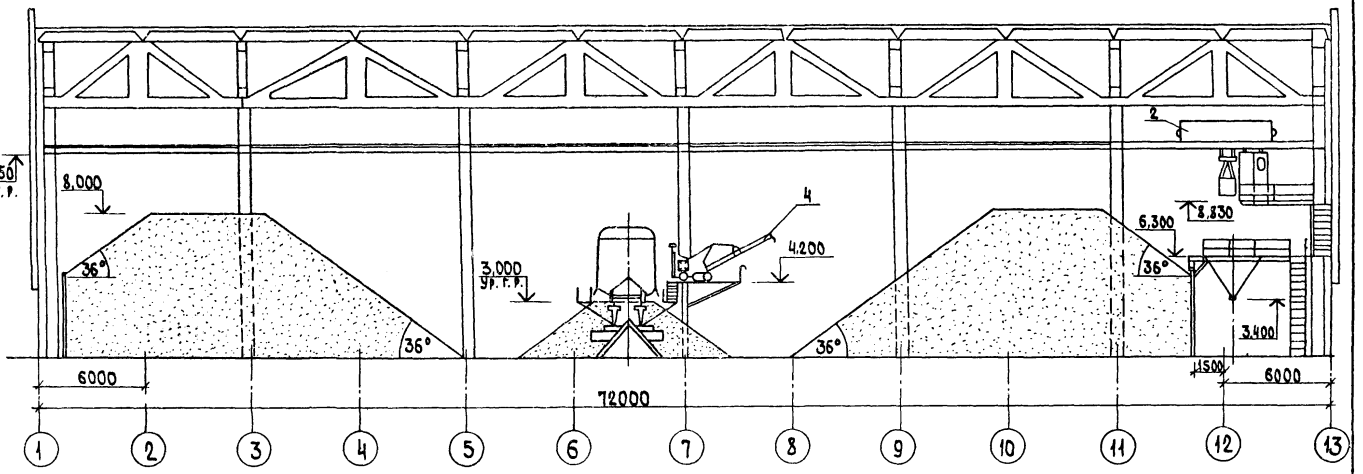

Разрез 2-2

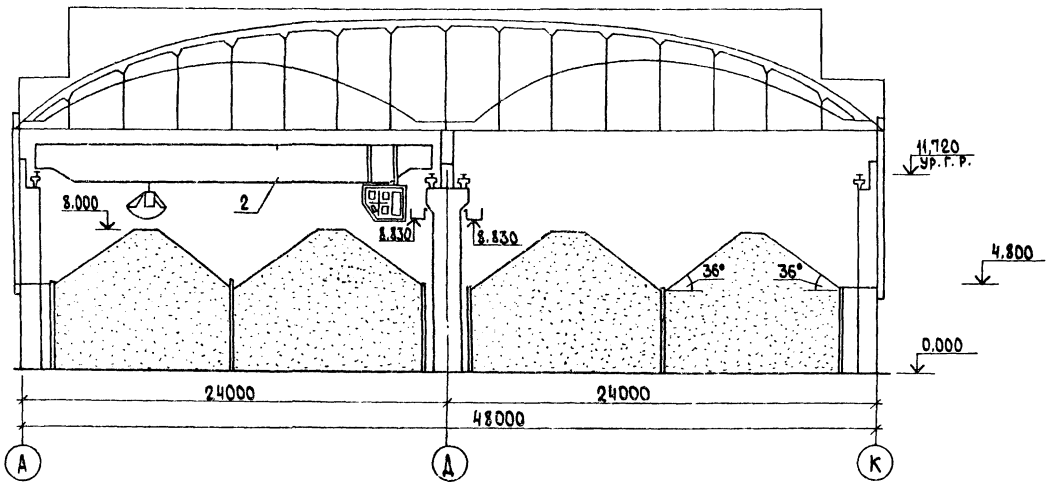

Согласовано:
Гл. спец. АСО Луганев
Гл. спец. ТГСиВ Щербакова
Гл. спец. ЗАиС Матвеев

Инв. № подл. | Подпись и дата | Взам. инв. №

Проект разработан в соответствии с действующими нормами и правилами и предусматривает мероприятия, обеспечивающие взрывобезопасность и пожаробезопасность при эксплуатации здания.

Главный инженер проекта (Трынов)

Привязан

Инв. №

Т.п. 705-1-196.85 ТХ

ГИП	Трынов		21.08.85
Н.контр.	Смирнов		20.11.85
Нач.от.а.	Кузунов		20.11.85
Гл.спец.	Белякова		20.11.85
Рук.гр.	Смирнов		20.11.85
Ст.инж.	Грецкая		20.11.85

Прирельсовый склад незатаренных минеральных удобрений вместимостью 10 тыс. тонн

Общие данные. Разрезы 1-1 и 2-2

Стадия	Лист	Листов
Р	1	3

ЦИТЭПсельхоз Владимир

Копировал Ящук Формат А2

Альбом I

Типовой проект 705-1-196 85

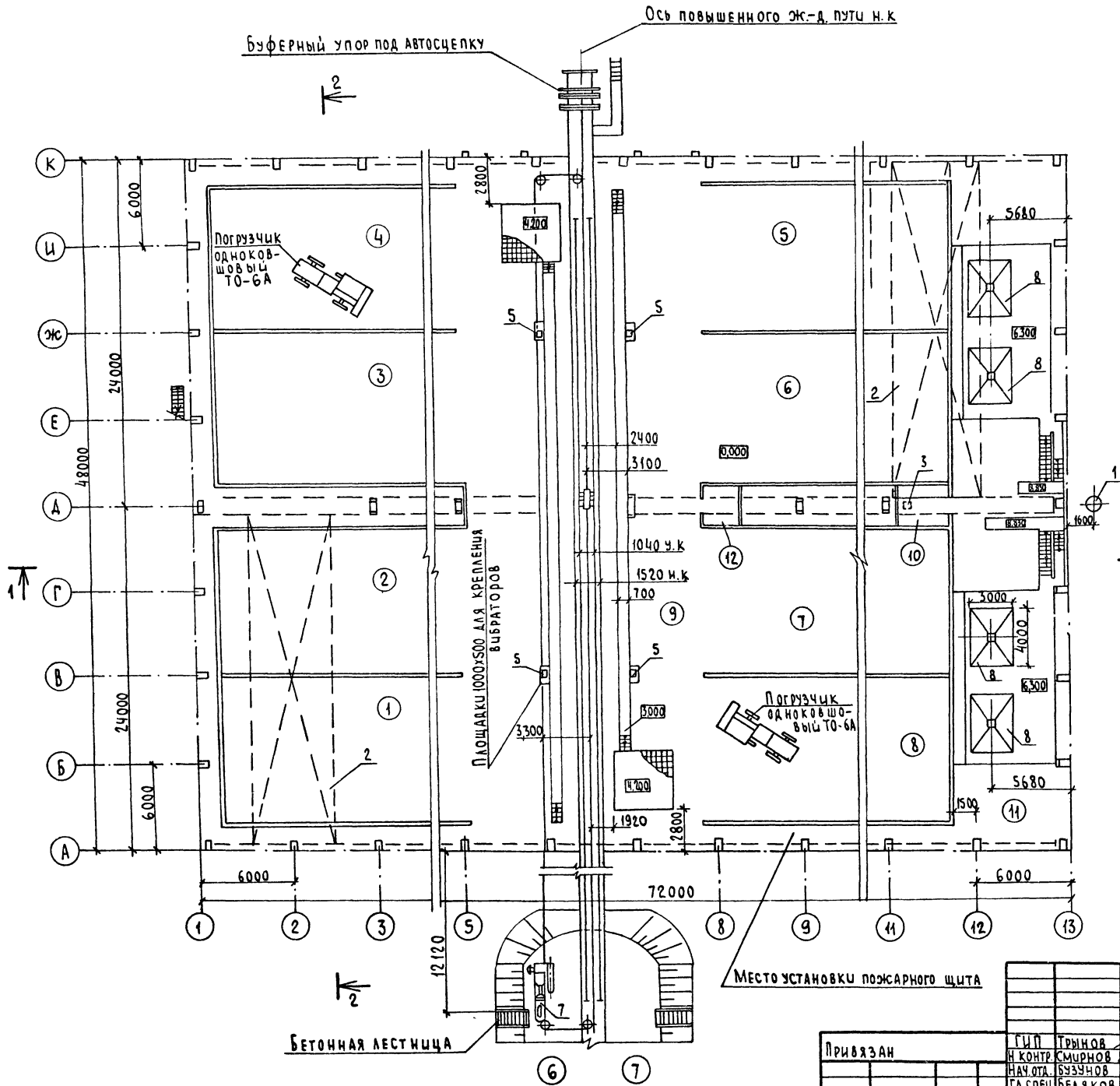

Экспликация помещений

Номер по плану	Наименование	Площадь м²	Категория производства по взрывной, взрыво-пожарной и пожарной опасности
1	Отсек 1		Д
2	Отсек 2		Д
3	Отсек 3		Д
4	Отсек 4		Д
5	Отсек 5		Д
6	Отсек 6		Д
7	Отсек 7		Д
8	Отсек 8		Д
9	Отделение разгрузки железнодорожных вагонов		Д
10	Помещение для компрессора		Д
11	Отделение загрузки автотранспорта		Д
12	Комната кладовщика		

Т.п. 705-1-196.85 ТХ

ГИП	Трынов		4.08.85
Н контр.	Смирнов		1.08.85
Нач. отд.	Бузунов		1.8.85
Гл. спец.	Беляков		1.08.85
Рук. гр.	Смирнов		1.08.85
Ст. инж.	Грецкая		1.8.85

Прирельсовый склад незатаренных минеральных удобрений вместимостью 10 тыс тонн

План на отм. 0,000

Стадия	Лист	Листов
Р	2	

ЦИТЭ Псельхоз Владимир

Привязан

Инв. №

Инв. № подл. | Подпись и дата | Взам. инв. №

План на отм. 0,000
между осями 6-8 и А-К

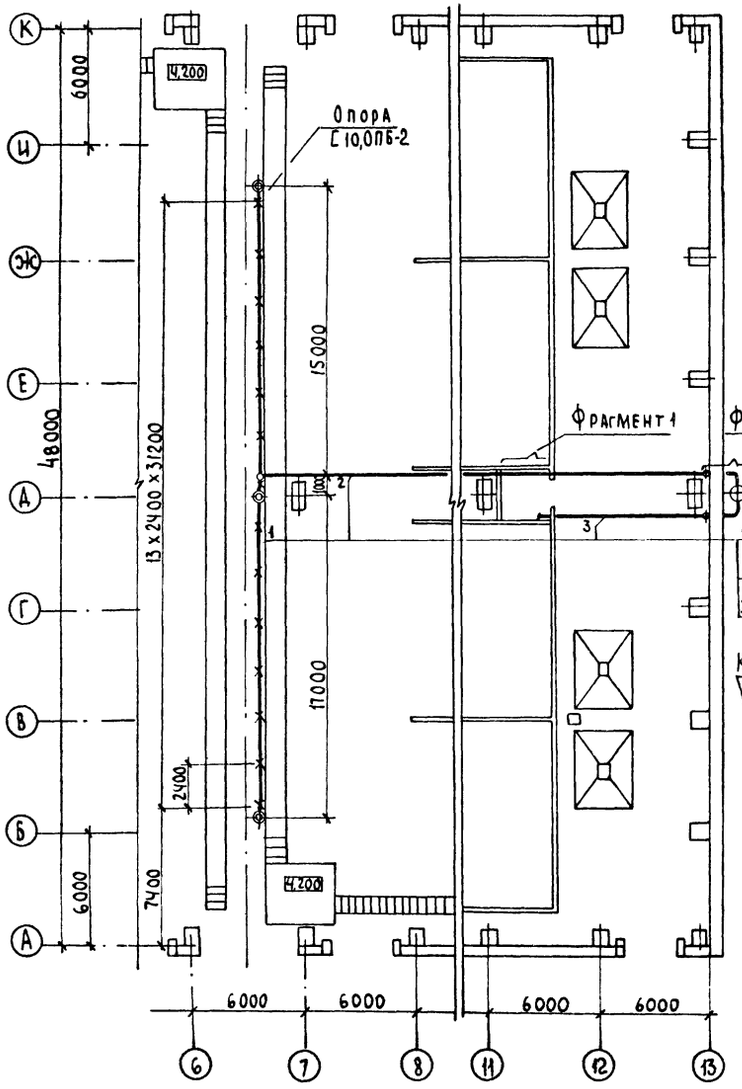

Фрагмент плана 1

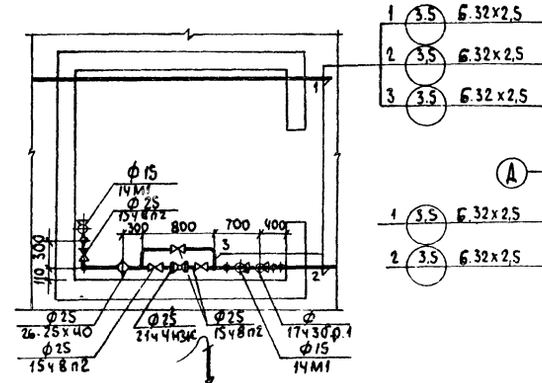

Фрагмент плана 2

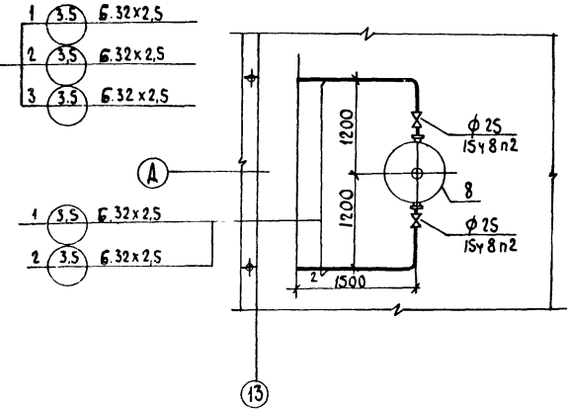

Схема разводки трубопроводов сжатого воздуха

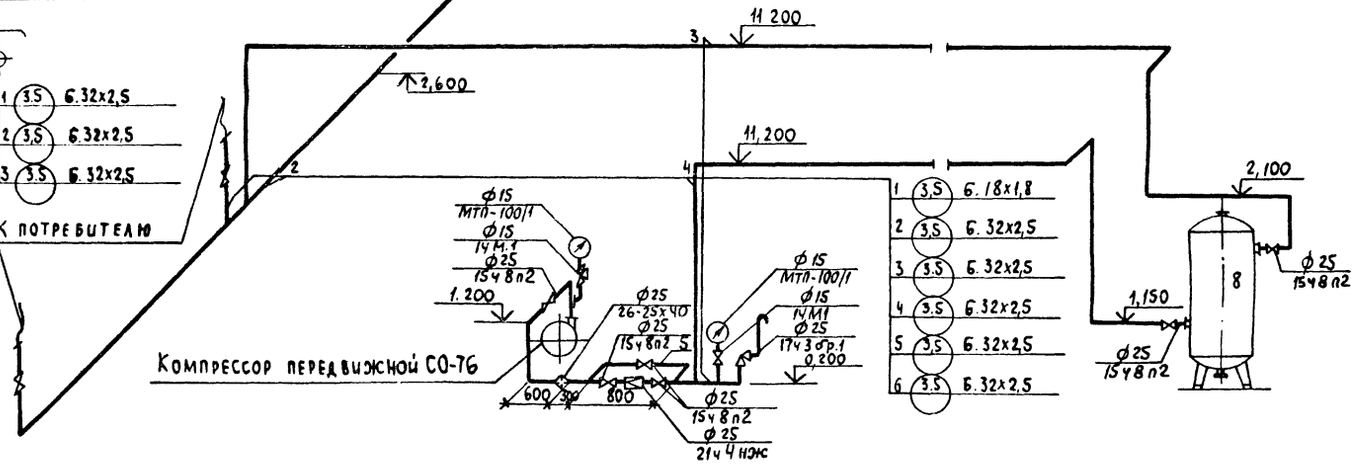

Соединения выполнить сварными. Швы по ГОСТ 5264-80.
Трубопровод крепить опорой ОПБ-2 по ГОСТ 14911-82.
3.5- сжатый воздух, давление 0,5МПа (5 кгс/см²)

					Т.п. 705-1-196.85 ТХ		
Привязан	ГИП	Трынов			Прирельсовый склад незатаренных минеральных удобрений вместимостью 10 тыс тонн	Стадия	Лист	Листов
	Н. контр.	Седова				Р	3	
	Нач. отд.	Бузунов						
	Гл. спец.	Беляков			План на отм. 0.000 между осями 6-8 и А-К. Схема разводки трубопроводов сжатого воздуха	ЦИТЭП сельхоз Владимир		
Инв. №	Рук. гр.	Седова						
	Инж.	Малова						

Альбом I

Типовой проект 705-1-196.85

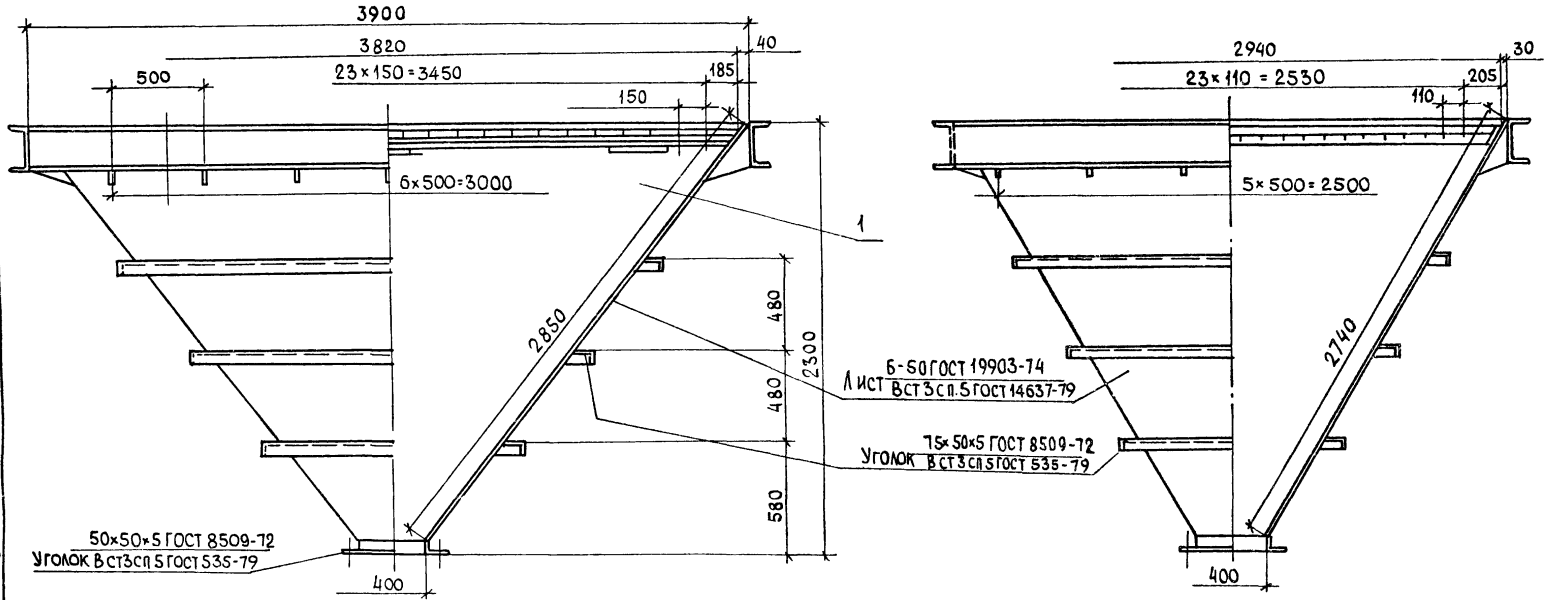

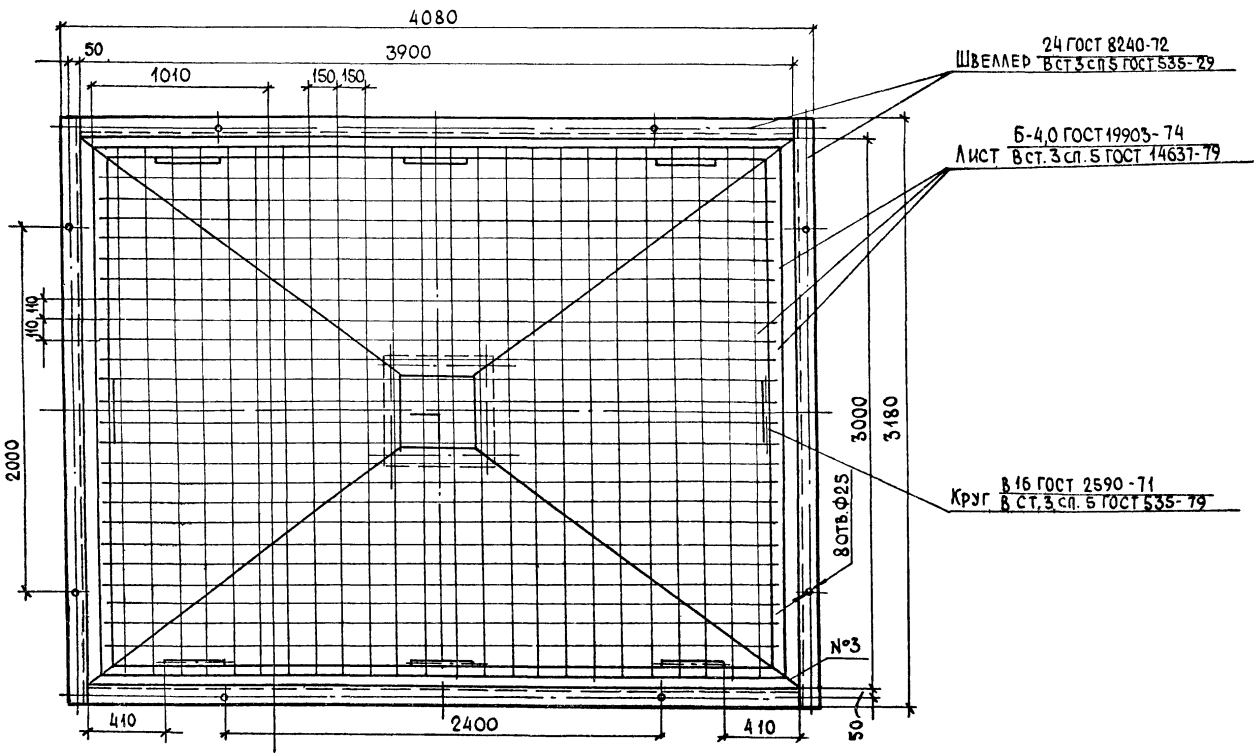

Спецификация материалов

П/П	Обозначение	Наименование	Кол.	Масса кг.	Примечание
		Материалы			
1		Лист Б-5,0 ГОСТ 19903-74 / Вст3сп5 ГОСТ 14637-79	11,85 м²	465	
2		Лист Б-4,0 ГОСТ 19903-74 / Вст3сп5 ГОСТ 14637-79	6,8 м²	215	
3		Швеллер 24 ГОСТ 8240-72 / Вст3сп5 ГОСТ 535-79	14,34 м	345	
4		Уголок 75×50×5 ГОСТ 8509-72 / Вст3сп5 ГОСТ 535-79	2,3 м	110	
5		Уголок 50×50×5 ГОСТ 8509-72 / Вст3сп5 ГОСТ 535-79	1,8 м	6,1	
6		Круг В16 ГОСТ 2590-71 / Вст3сп5 ГОСТ 535-79	2,64 м	4,2	

Масса общая 1150 кг

				Т.п. 705-1-196.85 ТХН-1			
ГИП	Трынов		10.85	Бункер стационарный вместимостью 10 м³ Эскизный чертеж общего вида	Стадия	Лист	Листов
Н. контр.	Смирнов		10.85		Р		1
Нач. отд.	Бузунов		8.85		Цитэпсельхоз Владимир		
Гл. спец.	Беляков		10.85				
Рук. гр.	Смирнов		10.85				
Ст. инж.	Грецкая		1985				

Инв. № подл. | Подпись и дата | Взам. инв. №

Копировал

Формат А2

Альбом I

Типовой проект 705-1-196.85

Ведомость чертежей основного комплекта АР

Лист	Наименование	Примечание
1	Общие данные	
2	План на отм. 0,000. Фрагменты 1,2	
3	Фрагменты 3,4,5	
4	Фасады 1-13, А-К, К-А. Разрезы 1-1, 2-2, 3-3. Узел 3	
5	Схема заполнения оконных проемов	
6	Планы полов, кровли	
7	Схема установки ветрового ригеля.	
	Узлы 1, 2, 3, 4, 6	
8	Схема расположения деревянных щитов	

Ведомость ссылочных и прилагаемых документов

Обозначение	Наименование	Примечание
	Ссылочные документы	
ГОСТ 12506-81	Окна деревянные для производственных зданий	
ГОСТ 14624-69	Двери деревянные для зданий промышленных предприятий	
1.435.9-17, вып. 3	Ворота распашные	
Шифр 898-73, вып. 1,2	Ворота шторные ВШ 4,9×5,4 м	
1.138-10, вып 1	Перемычки ж.-б. для зданий с кирпичными стенами	
2.430-3, вып. 3	Типовые архитектурно-строительные детали промышленных зданий с кирпичными стенами ТДА	

Продолжение

Обозначение	Наименование	Примечание
2.435-7, вып. 0.1	Узлы сопряжения стен и ворот	
2.436-14, вып. 0,1	Узлы окон с деревянными переплетами по ГОСТ 12506-81	
2.460-18, вып. 1,3	Узлы покрытий одноэтажных производственных зданий с рулонными кровлями и железобетонными плитами	
3.014.1-2, вып. II	Разгрузочная железнодорожная эстакада высотой 3,0м	
	Прилагаемые документы	
АлIV АРВМ	Ведомость потребности в материалах	

Ведомость спецификаций

Лист	Наименование	Примечание
2	Спецификация элементов заполнения проемов.	
	Спецификация перемычек	
3	Спецификация элементов крепления кирпичных стен и древесины на обшивку колонны	
4	Спецификация элементов к схеме расположения коробов	
5	Спецификация заполнения оконных проемов.	
	Спецификация элементов заполнения оконных проемов	
6	Спецификация стали на полы и кровлю	
7	Спецификация заполнения проемов ворот.	
	Спецификация элементов к схеме расположения деревянных щитов	

Общие указания

1. За условную отм. 0,000 принят уровень чистого пола склада, соответствующий абсолютной отметке [ ].

2. Степень огнестойкости здания - II.

3. Наружные стены - из сборных ж.-б. панелей для неотапливаемых зданий.

Кирпичные вставки из керамического кирпича марки КР 100/1650/25 ГОСТ 530-80 на растворе марки 100 на местных вяжущих оштукатурить с обеих сторон.

4. Для крепления дверных блоков при кладке кирпичных стен заложить антисептированные деревянные пробки по 3 штуки с каждой стороны.

5. Горизонтальную гидроизоляцию устроить на отм. -0,030 из слоя цем.-песч. раствора состава 1:2 толщиной 30 мм.

6. Для защиты фундаментов от поверхностных вод по периметру здания устроить асфальтобетонную отмостку по щебеночному основанию шириной 1000 мм.

7. Нижнюю часть кирпичных стен на высоту 1,0м с наружной и внутренней сторон покрыть лакокрасочным составом из битумно-латексной мастики по слою грунта из битумно-латексной эмульсии (ВСН 1-68) без коагулятора общей толщиной 150-200 мкм.

8. Окна и двери окрасить перхлорвиниловой эмалью ХВ-785 (ГОСТ 7313-75*) в два слоя общей толщиной 60 мкм

9. Металлические элементы ворот защитить лакокрасочным покрытием из шести слоев эмали ХВ-785 по слою грунтовки ХС-059 (ТУ6-10-1115-75) общей толщиной 180 мкм.

10. Внутренние поверхности стен и потолок окрасить известью.

Согласовано:

Гл. спец. ТХ	Беляков	
Гл. спец. ОВ	Шербаков	
Гл. спец. ЭлОс	Матвеев	

Инв. № подл. | Подпись и дата | Взам. инв. №

Проект разработан в соответствии с действующими нормами и правилами и предусматривает мероприятия, обеспечивающие взрывобезопасность и пожаробезопасность при эксплуатации здания.

Главный инженер проекта (Трынов В.П.)

Привязан

Инв. №

Т.п. 705-1-196.85 АР

ГИП	Трынов		9.1985
Начотд.	Крылов		9.1985
Н. контр.	Пушина		9.1985
Гл. спец.	Пугачев		9.1985
Рук. гр.	Пушина		9.1985
Ст. инж.	Полетаева		9.1985

Прирельсовый склад незатаренных минеральных удобрений вместимостью 10 тыс. тонн

Общие данные

Стадия	Лист	Листов
Р	1	8

ЦИТЭП сельхоз Владимир

Копировал Реброва Формат А2

Альбом I

Типовой проект 705-1-196.85

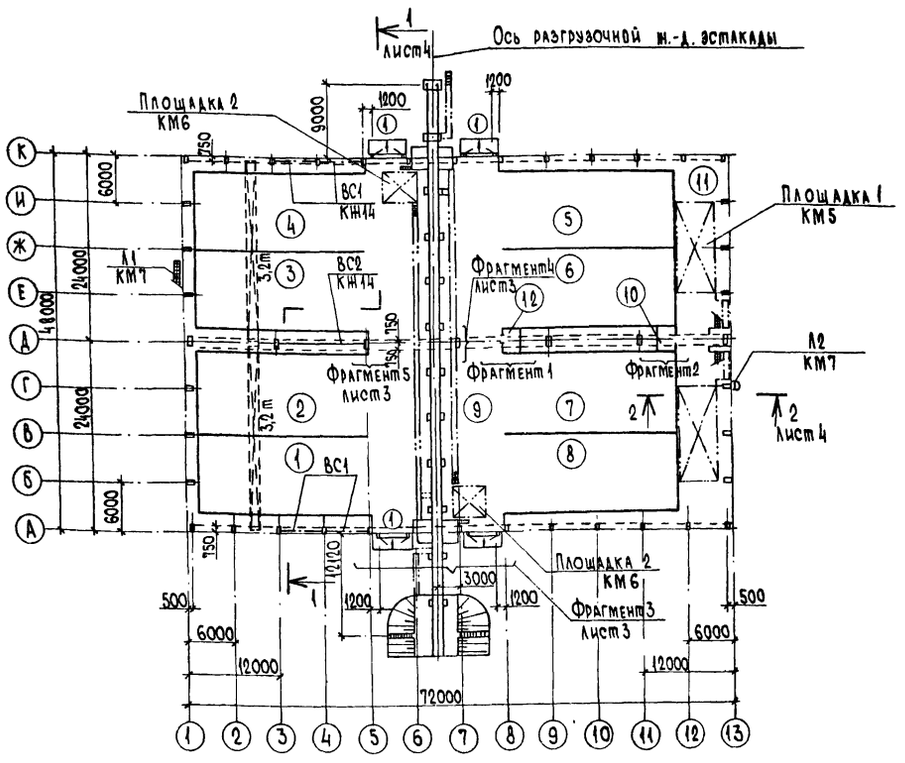

Фрагмент 1

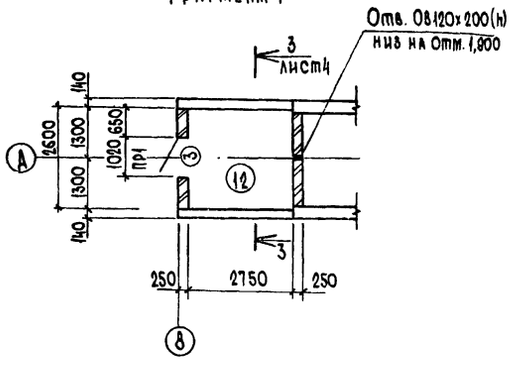

Фрагмент 2

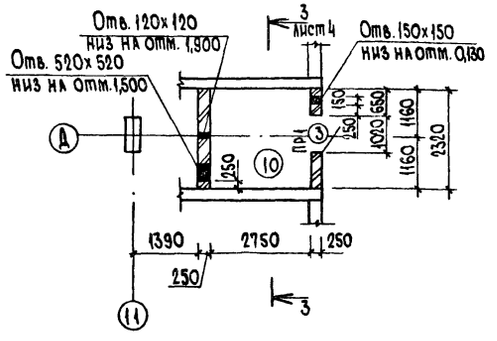

Экспликация помещений

Номер по плану	Наименование	Площадь м²	Категория производства по взрывной, взрывопожарной и пожарной опасности
1	Отсек 1	228,50	Д
2	Отсек 2	231,15	Д
3	Отсек 3	231,15	Д
4	Отсек 4	228,50	Д
5	Отсек 5	228,50	Д
6	Отсек 6	231,15	Д
7	Отсек 7	231,15	Д
8	Отсек 8	228,50	Д
9	Отделение разгрузки железнодорожных вагонов	839,20	Д
10	Помещение для компрессора	6,40	Д
11	Отделение загрузки автотранспорта	350,20	Д
12	Комната кладовщика	7,15	Д

Ведомость проемов ворот и дверей

Марка поз.	Размер проема в кладке
1	3880 × 4200
2	4900 × 5400
3	1020 × 2080

Спецификация перемычек

Марка, поз.	Обозначение	Наименование	Кол.	Масса ед. кг	Примечание
ПР1	1.138-10, вып.1	1ПР1-12.12.6	2	25	
	1.138-10, вып.1	1ПР38-15.12.22у	2	100	
ПР2	К.Ж.И. 47.00	1ПР8-44.12.29-1	4	385	
	1.138-10 вып.4	1ПР8-44.12.29	4	385	

Ведомость перемычек

Марка, поз.	Схема сечения
ПР1	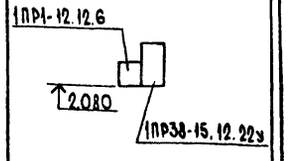
ПР2	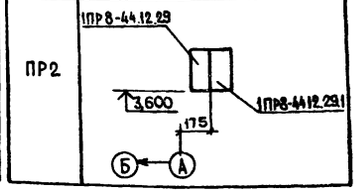

Продолжение

Спецификация элементов заполнения проемов

Марка, поз.	Обозначение	Наименование	Кол.	Масса ед. кг	Примечание
1	1.435.9-17.3-3000	Ворота ВРЗ,6х3,6-Д	4	744	
2	Шифр 898-73	Ворота ВШ 4,9х5,4	2	1864	
3	ГОСТ 14624-69	Дверной блок Д37-Л	2		
	ГОСТ 12506-81	Окно ПГО 12-30.1	130		
	ГОСТ 12506-81	Окно ПГО 12-30.1-Ж	22		С жалюз. решеткой

Окно ПГО12-30.1-Ж отличается от ПГО12-30-1 наличием жалюзийных решеток, учтенных в спецификации комплекта ОВ.

Т.п.705-1-196.85 АР

ГИП	Трынов		
Нач.отд.	Крылов		97
Н.контр.	Тушина		97
Гл.спец.	Троицкий		9.97
Рук.гр.	Тушина		97
Инж.	Фомина		9.97

Привязан

Инв.№

Прирельсовый склад незатаренных минеральных удобрений вместимостью 10 тыс.тонн

План на отм. 0,000 Фрагменты 1,2

Стадия	Лист	Листов
Р	2	

ЦИТЭПсельхоз Владимир

Инв.№ подл. | Подпись и дата | Взам. инв.№

Альбом I

Типовой проект 705-1-196.85

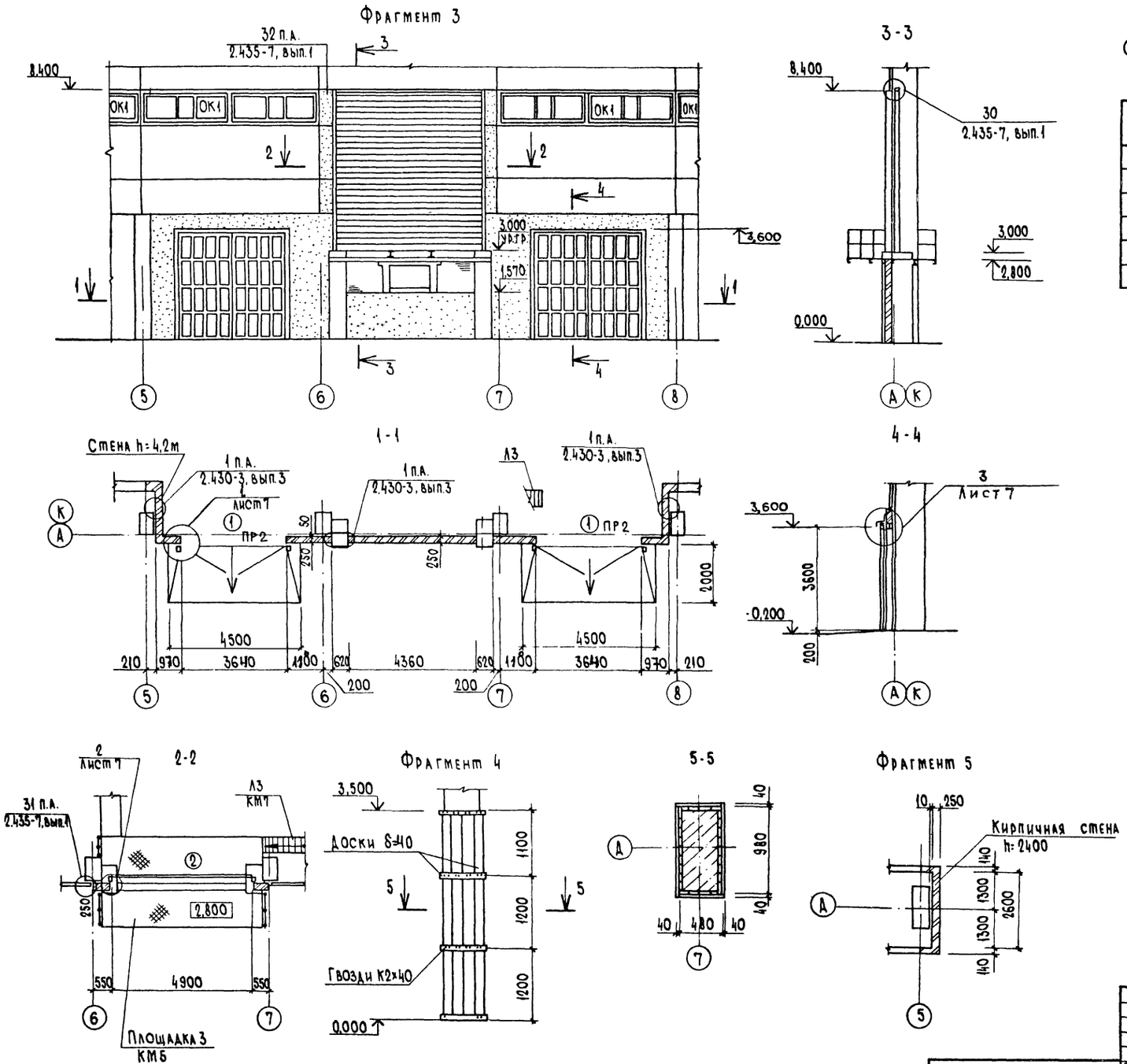

Спецификация элементов крепления кирпичных стен и древесины на обшивку колонны

Марка, поз.	Обозначение	Наименование	Кол.	Масса ед. кг	Примечание
		Элемент стальной			
МК5	2.430-3, вып.3	МК5	18	0,46	
МК6	2.430-3, вып.3	МК6	18	0,46	
	ГОСТ 8486-66**	Доски δ=40	0,41		$м^3$

Т.п. 705-1-196.85 АР

Привязан	ГИП	Трынов		4.08.85	Прирельсовый склад незатаренных минеральных удобрений вместимостью 10 тыс.тонн	Стадия	Лист	Листов
	Нач.отд.	Крылов		9.7		Р	3	
	Н.контр.	Тушина		9.7.85				
	Гл.спец.	Троицкий		8.7.85	Фрагменты 3,4,5	ЦИТЭПсельхоз Владимир		
	Рук.гр.	Тушина		9.7.85				
Инв.№	Инж.	Фомина		4.7.85				

Инв.№ подл. | Подпись и дата | Взам. инв.№

Копировал Балакирева Формат А2

Альбом I

Типовой проект 705-1-196.85

Фасад 1-13

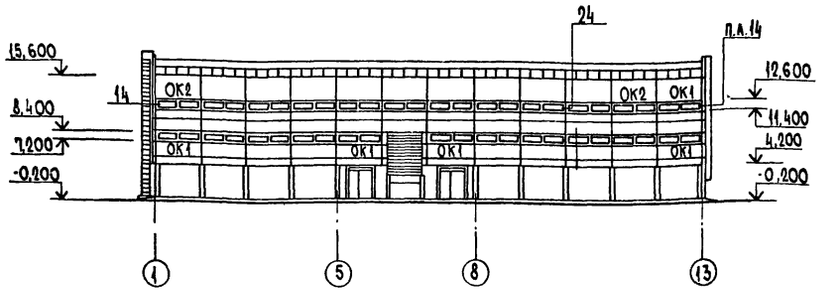

Фасад А-К

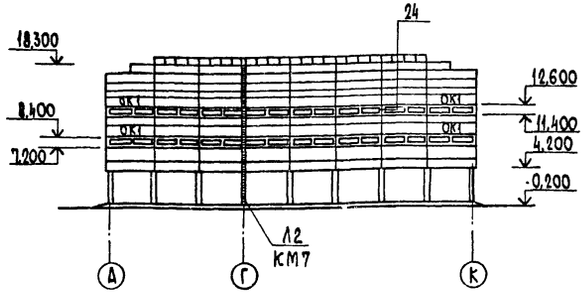

Фасад К-А

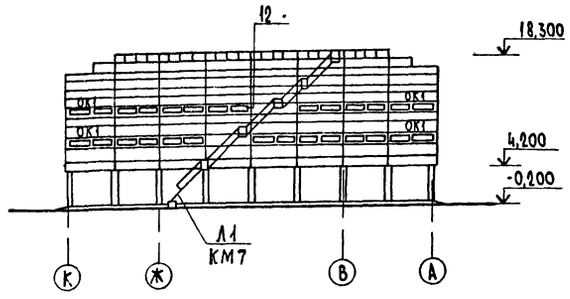

Разрез 1-1

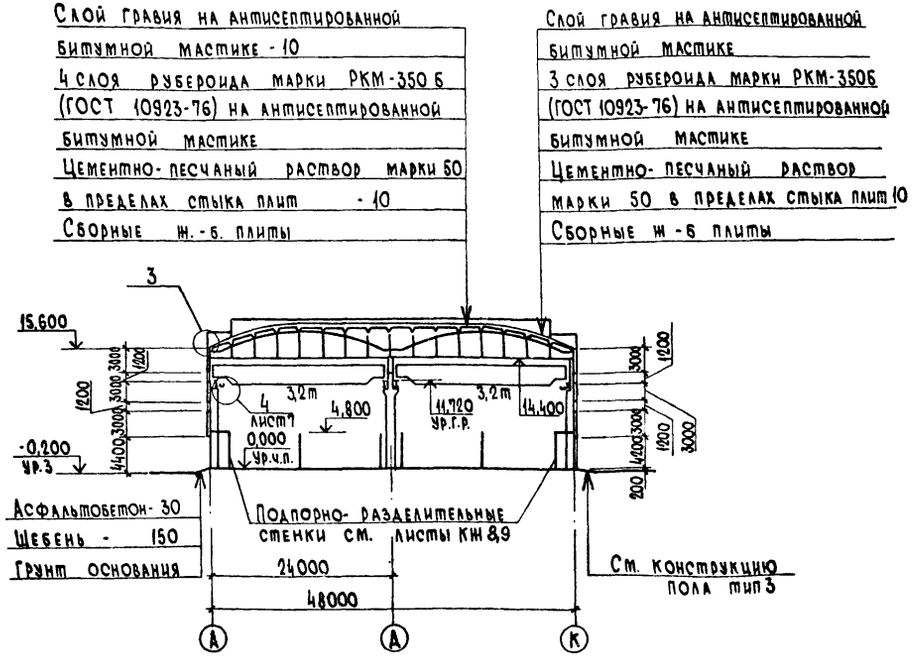

Разрез 2-2

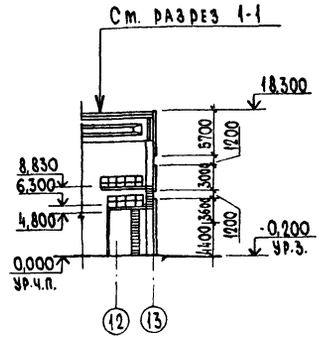

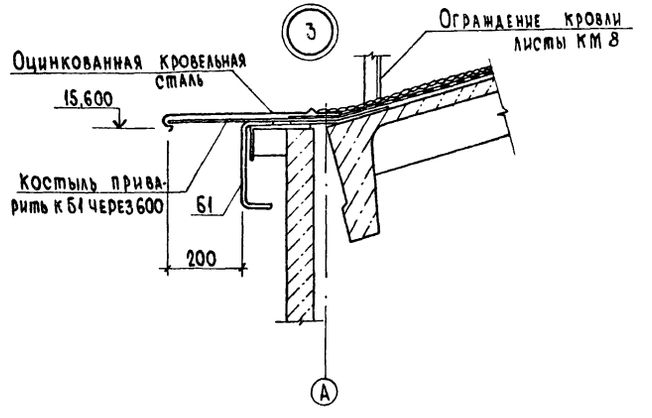

Разрез 3-3

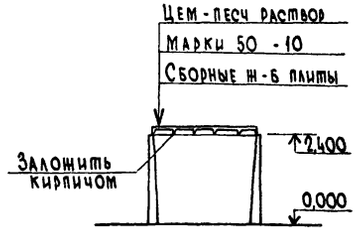

Схема расположения коробов на отм. 11,200

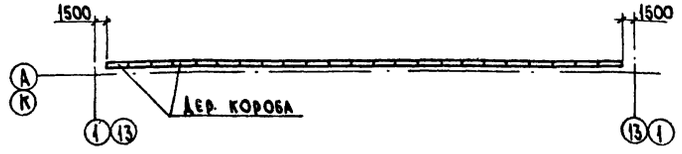

Спецификация элементов к схеме расположения коробов

Марка, поз.	Обозначение	Наименование	Кол.	Масса ед. кг	Примечание
	Альбом II КДИ-01.00	Короб деревянный	46		
		Изделие соединительное			
	Альбом II КЖИ-44.00	МС6	114		
	Альбом II КЖИ-45.00	МС7	114		

1. Разгрузочная ж.-д. эстакада на фасадах условно не показана
2. Узлы, обозначенные на фасадах, приняты по серии 2.436-14, вып.1
3. Спецификацию элементов крепления оконных блоков см. лист 5.

Привязан

Инв. №

ГИП	Трынов		11.85
Нач.отд.	Крылов		9.7
Н.контр.	Тушина		9.7
Гл.спец.	Троицкий		9.7
Рук.гр.	Тушина		9.7
Ст.инж.	Полетаева		9.7
Инж.	Фомина		9.7

Т.п. 705-1-196.85 АР

Прирельсовый склад незатаренных минеральных удобрений вместимостью 10 тыс.тонн

Стадия	Лист	Листов
Р	4	

Фасады 1-13, А-К, К-А
Разрезы 1-1, 2-2, 3-3
Узел 3

ЦИТЭПсельхоз Владимир

Инв. № подл. | Подпись и дата | Взам.инв. №

Альбом I

Типовой проект 705-1-196.85

ОК1

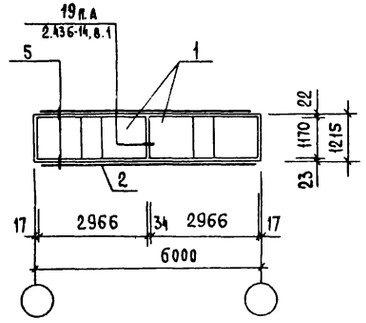

ОК2

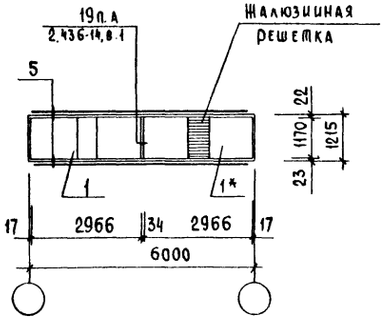

5

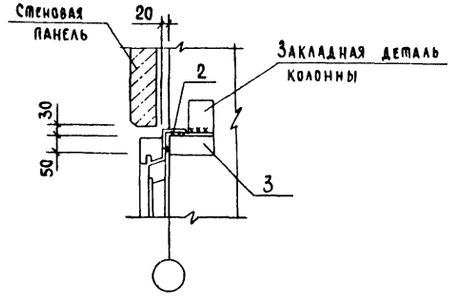

Спецификация заполнения оконных проемов

Марка, поз.	Обозначение	Наименование	Кол.	Масса ед. кг	Примечание
		ОК-1 шт. 54			
1	ГОСТ 12506-81	Окно ПГО 12-30.1	2		
2	ГОСТ 8509-72*	L63×5 L=5,66м	2	27,22	
3	ГОСТ 8509-72*	L63×5 L=0,12м	4	0,58	
	ГОСТ 8242-75	Наличник тип 1			
		сеч. 74×13	2,4		м
		сеч. 54×13	2,4		м
		сеч. 44×19	1,2		м
		сеч. 44×13	2,4		м
	ГОСТ 8486-66**	Брус деревянный			
		сеч. 50×80, L=1,2м	0,005		м³
	ГОСТ 24454-80	Доска			
		сеч. 50×70,	1,2		м
		сеч. 25×94,	1,2		м
		Изделие фасонное			
ФС1	2.436-14, вып. 1	ФС1 , L=6,02м	54	1,1	
		ОК-2 шт. 22			
1	ГОСТ 12506-81	Окно ПГО 12-30.1	1		
1*	ГОСТ 12506-81	Окно ПГО 12-30.1м	1		с жалюз. решеткой
2	ГОСТ 8509-72*	L63×5 , L=5,66м	2	27,22	
3	ГОСТ 8509-72*	L63×5, L=0,12м	4	0,58	
	ГОСТ 8242-75	Наличник тип 1			
		сеч. 74×13	2,4		м
		сеч. 54×13	2,4		м
		сеч. 44×19	1,2		м
		сеч. 44×13	2,4		м
	ГОСТ 8486-66**	Брус деревянный			
		сеч. 50×80, L=1,2м	0,005		м³

Продолжение

Марка, поз.	Обозначение	Наименование	Кол.	Масса ед. кг	Примечание
		Доска			
	ГОСТ 24454-80	сеч. 50×70	1,2		м
		сеч. 25×94	1,2		м
		Изделие фасонное			
ФС1	2.436-14, вып. 1	ФС1, L=6,02м	22	1,1	

Спецификация элементов заполнения оконных проемов

Марка, поз.	Обозначение	Наименование	Кол.	Масса ед. кг	Примечание
		Окна			
1	ГОСТ 12506-81	ПГО 12-30.1	130		
1*	ГОСТ 12506-81	ПГО 12-30.1 м	22		с жалюз. решеткой
2,3	ГОСТ 8509-72*	L63×5, L=896,8м	4313,6		кг
		Наличник тип 1			
		сеч. 74×13	182,4		м
		сеч. 54×13	9,6		м
		сеч. 44×19	74,4		м
		сеч. 44×13	19,2		м
	ГОСТ 24454-80	Доска			
		сеч. 50×70	74,4		м
		сеч. 25×94	91,2		м
	ГОСТ 8486-66**	Брус деревянный			
		сеч. 50×80, L=1,2м	0,46		м³
		Изделие фасонное			
ФС1	2.436-14, вып. 1	ФС1, L=6,02	76	1,1	

Инв.№ подл. | Подпись и дата | Взам. инв.№

Привязан

Инв.№

Т.п. 705-1-196.85 АР

ГИП	Трынов		
Нач.отд.	Крылов		9.7
Н.контр.	Тушина		9.7
Гл.спец.	Прощкий		9.7
Рук.гр.	Тушина		9.7
Инж.	Фомина		9.7

Прирельсовый склад незатаренных минеральных удобрений вместимостью 10тыс.тонн

Схема заполнения оконных проемов

Стадия	Лист	Листов
Р	5	

ЦИТЭП сельхоз Владимир

Альбом I

Типовой проект 705-1-196.85

План полов на отм. 0,000

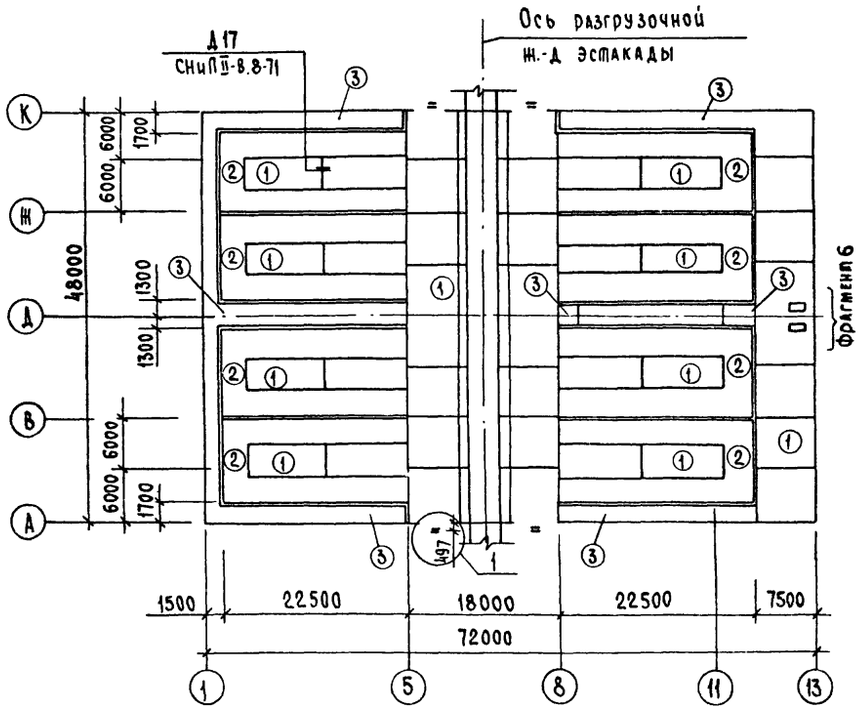

План полов на отм 6,300

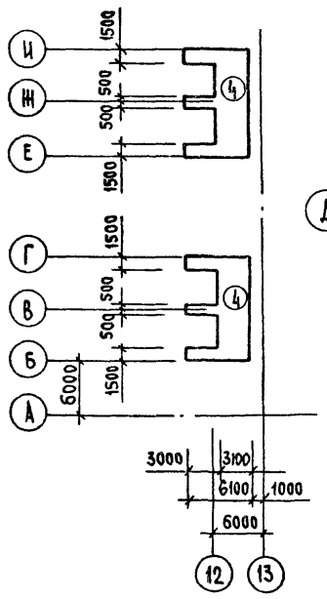

Фрагмент 6

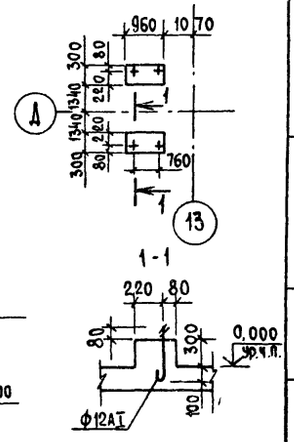

Экспликация полов

Наименование или номер помещения по проекту	Тип пола по проекту	Схема пола или номер узла по серии	Элементы пола и их толщина	Площадь пола м²
1,2,3,4, 5,6,7,8, 9,11	1		Покрытие - асфальтобетон - 40 Гидроизоляция - обмазка горячим битумом за 2 раза по холодной грунтовке - 5 Подстилающий слой - бетон М 150 - 200 Основание - уплотненный грунт с плотностью скелета 1,6т/м³ с втрамбованным слоем щебня крупностью 50мм	1556,14
1,2,3,4, 5,6,7,8	2		Покрытие - асфальтобетон - 40 Гидроизоляция - обмазка горячим битумом за 2 раза по холодной грунтовке - 5 Плита железобетонная монолитная по бетонной подготовке см. комплект КЖ Основание - см. тип пола 1	1332,90
10,12	3		Покрытие - асфальтобетон - 40 Подстилающий слой из щебня - 150 Основание - уплотненный грунт с плотностью скелета 1,6т/м³	136,60
	4		Покрытие - асфальтобетон - 40 Плита перекрытия	98,40

План кровли

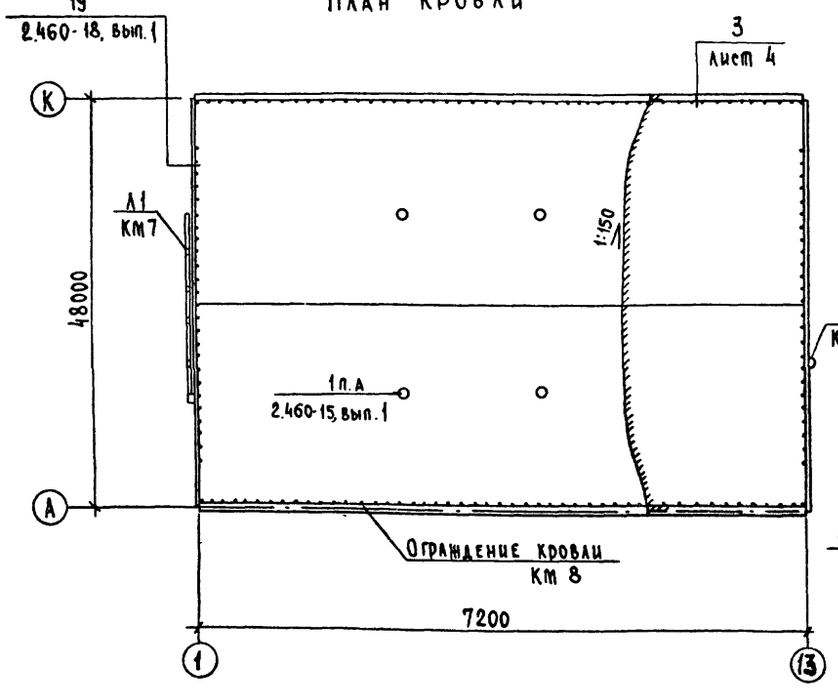

Деталь бетонной подготовки под кирпичные перегородки

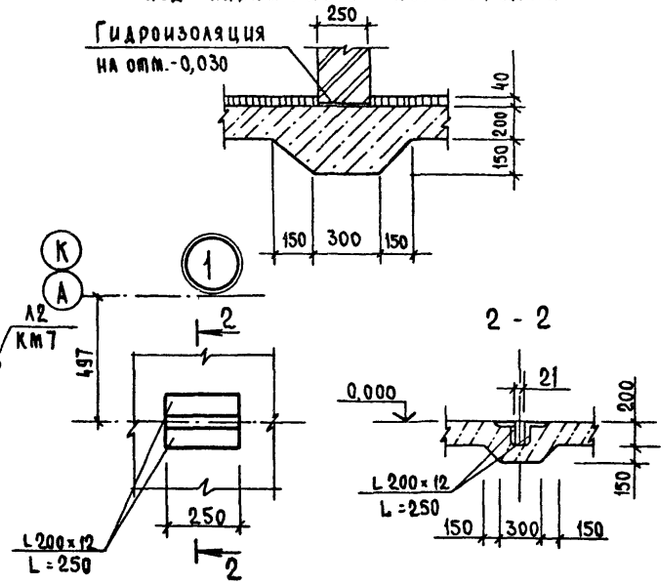

Спецификация стали на полы и кровлю

Марка, поз.	Обозначение	Наименование	Кол.	Масса ед. кг	Примечание
		Полы			
	ГОСТ 5781-82	ф 12 AI	1397,7		кг
	ГОСТ 8509-72*	L 200×12 L=250	8	9,25	
		Кровля			
МС33	2.460-18, вып. 3	Фартук МС 33	70	2,80	
	ГОСТ 103-76	-4×40	121,0		кг
		Стальные изделия			
	2.460-15, вып. 1	ФЭ2	4	9,1	
	2.460-15, вып. 1	ПП2	4	1,69	
	2.460-15, вып. 1	КР2	4	6,51	

1. Полы приняты по СНиП II-8.8-71.
2. Для заполнения деформационных швов в полах принять горячий битум.

Т.п.705-1-196.85 АР

ГИП	Трыков		4.08.85
Н.контр.	Тушина		9.7.85
Нач.отд.	Крылов		9.7
Гл.спец.	Троицкий		31.7.85
Рук.гр.	Тушина		9.7.85
Инж.	Фомина		9.7.85

Привязан

Инв.№

Прирельсовый склад незатаренных минеральных удобрений вместимостью 10тыс тонн

Планы полов, кровли

Стадия	Лист	Листов
Р	6	

ЦИТЭПсельхоз Владимир

Инв.№ подл. | Подпись и дата | Взам.инв.№

Альбом I

Типовой проект 705-1-196.85

Схема установки ветрового ригеля в проеме поз. 2

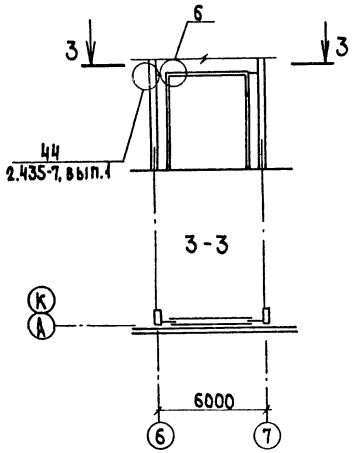

Схема расположения анкеров в проеме поз.1

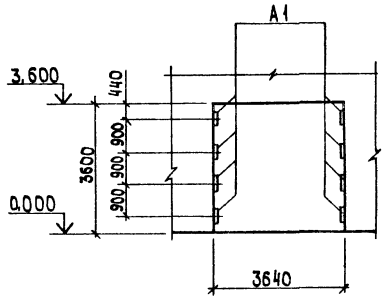

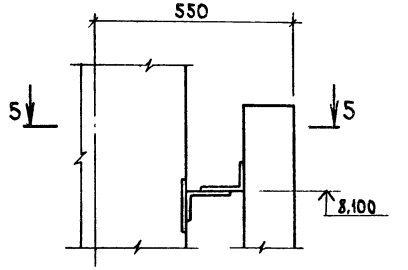

5-5

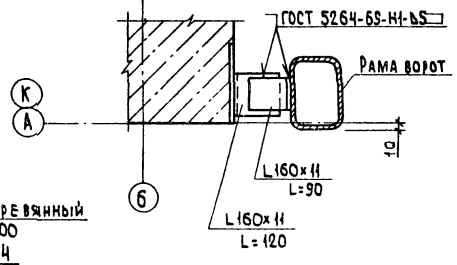

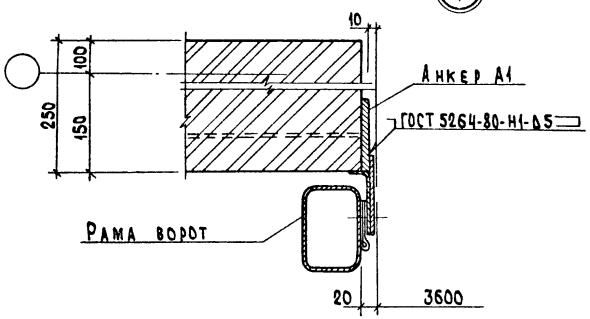

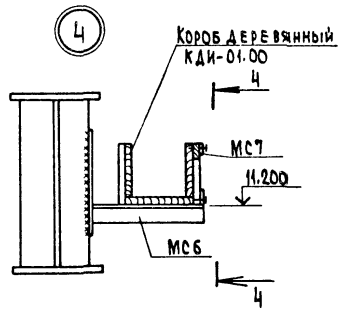

4-4

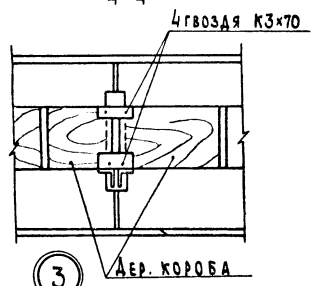

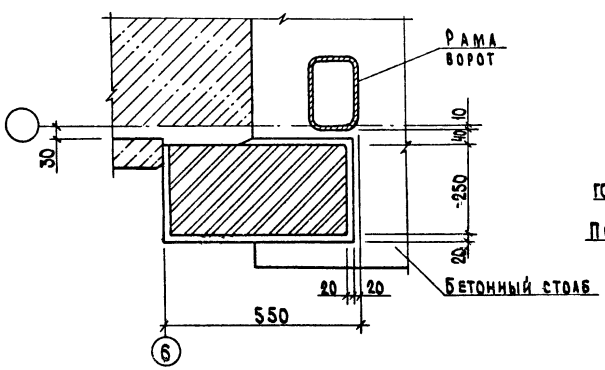

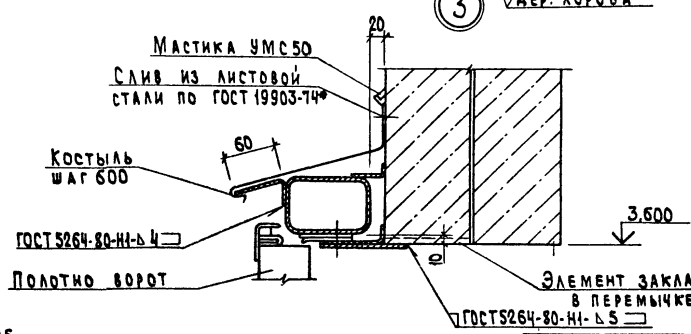

Спецификация заполнения проемов ворот

Марка, поз.	Обозначение	Наименование	Кол.	Масса ед. кг	Примечание
		Проем поз. 1 (шт. 4)			
ВРЗ,6х36-Д	1.435.9-17.3-3000	Ворота	1		
А1	3.400-6/76	Деталь МИ1-4	8	2,000	
	ГОСТ 103-76	Костыль -4х40х100	7	0,250	
		Слив			
	ГОСТ 19903-74*	Лист 0,8 шириной 400	3,9		м
		Проем поз. 1, шт. 2			
	ГОСТ 8509-72*	L 160х160х10, L=100	2		
	ГОСТ 8509-72*	L 160х160х10, L=120	2		
	ГОСТ 5781-82	Ф 8 А-I, L=1000	10	0,395	
		Проем поз. 2, шт. 2			
ВШ4,9х54	Шифр 898-73	Ворота	1		
СЛ4	2.435-7, вып.1	Слив	2	1,26	L=0,55м
	ГОСТ 19772-74*	ГН L 40х32х2	1	5,19	L=4,9м
		Полоса 4х40 ГОСТ 103-76 / ст3кп2 ГОСТ 535-79*	1	6,17	L=4,9м
		Полоса 4х40х120 ГОСТ 103-76 / ст3кп2 ГОСТ 535-79*	4	1,51	
	ГОСТ 8509-72*	L 50х5	2	20,36	L=5,4м
	ГОСТ 2590-71*	Ф 6 А I L=500	20	0,11	
	ГОСТ 8509-72*	L 160х11 L=120	2	3,24	
	ГОСТ 8509-72*	L 160х11 L=100	2	2,7	

Т.п. 705-1-196.85 АР

ГИП	Трынов		21.11.85	Прирельсовый склад незатаренных минеральных удобрений вместимостью 10 тыс тонн
Нач.отд.	Крылов		13.11	
Н.контр.	Тушина		13.11.85	Схема установки ветрового ригеля. Узлы 1,2,3,4,6
Гл.спец.	Пугачев		13.11.85	
Рук.гр.	Тушина		13.11.85	
Ст.инж.	Кузнецова		13.11.85	

Стадия	Лист	Листов
Р	7	

ЦИТЭПсельхоз Владимир

Привязан

Инв. №

Копировал Ящук

Формат А2

Инв. № подл. | Подпись и дата | Взам. инв. №

Альбом I

Типовой проект 705-1-196.85

Схема расположения деревянных щитов

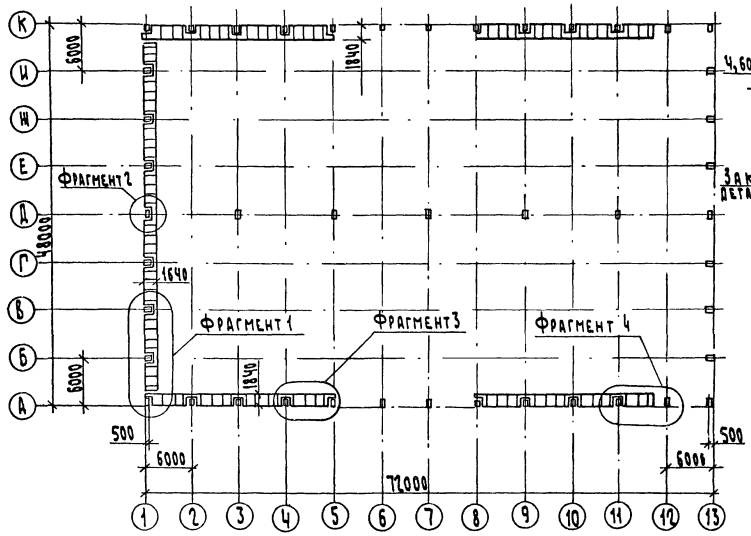

1-1

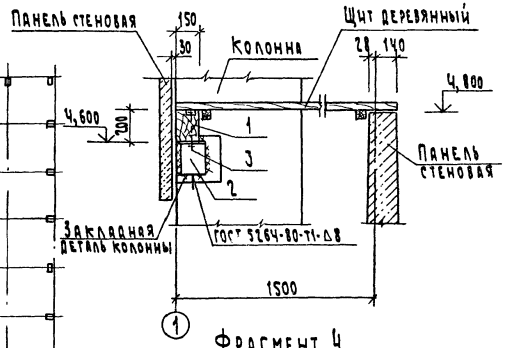

Фрагмент 4

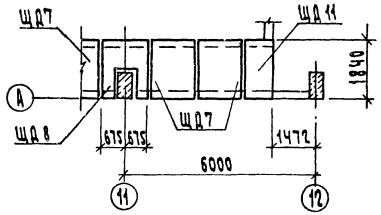

Фрагмент 1

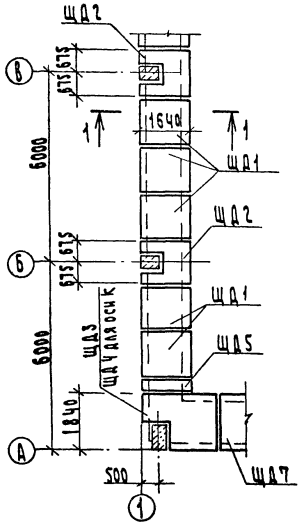

Фрагмент 2

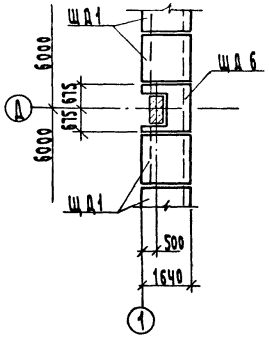

Фрагмент 3

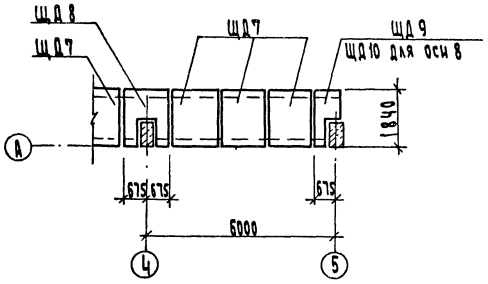

Спецификация элементов

к схеме расположения деревянных щитов

Марка, поз.	Обозначение	Наименование	Кол.	Масса ед.,кг	Приме-чание
		Щит деревянный			
ЩД1	Альбом II КДИ-02.00	ЩД1	22		
ЩД2	Альбом II КДИ-03.00	ЩД2	6		
ЩД3	Альбом II КДИ-04.00	ЩД3	1		
ЩД4	Альбом II КДИ-04.00-01	ЩД4	1		
ЩД5	Альбом II КДИ-05.00	ЩД5	2		
ЩД6	Альбом II КДИ-06.00	ЩД6	1		
ЩД7	Альбом II КДИ-02.00-01	ЩД7	44		
ЩД8	Альбом II КДИ-03.00-01	ЩД8	12		
ЩД9	Альбом II КДИ-07.00	ЩД9	2		
ЩД10	Альбом II КДИ-07.00-01	ЩД10	2		
ЩД11	Альбом II КДИ-05.00	ЩД11	2		
1	ГОСТ 24454-80Е, ГОСТ 8486-66**	Брус 150×200			3,99 м³
2	Альбом II КЖИ-38.00	Элемент крепления МС1	48	5,63	
3	ГОСТ 7798-70*	Болт М12×220	48		10 кг

Инв. № подл. | Подпись и дата | Взам. инв. №

Привязан

Инв. №

ГИП	Трынов		11.85	Т.п.705-1-196.85 АР
Нач. отд.	Крылов		12.85	Прирельсовый склад незатаренных минеральных удобрений вместимостью 10 тыс. тонн
Н. контр.	Тушина		12.85	Стадия: Р; Лист: 8; Листов:
Гл. спец.	Троицкий		12.85	Схема расположения деревянных щитов
Рук. гр.	Тушина		12.85	ЦИТЭП сельхоз Владимир
Ст. инж.	Лиманова		12.85	

Копировал Семахина Формат А2

Альбом I

Типовой проект 705-1-196.85

Ведомость чертежей основного комплекта КЖ

Лист	Наименование	Примечание
1	Общие данные	
2	Общие данные (окончание)	
3	Схема расположения фундаментов	
4	Фундаменты Фм1, Фм2	
5	Фундаменты Фм3, Фм4	
6	Фундаменты Фм5÷Фм7	
7	Фрагменты 1,2. Схема расположения фундамента под оборудование	
8	Схема расположения стеновых панелей подпорно-разделительных стен	
9	Сечение 3-3	
10	Схема расположения верхних и нижних сеток	
11	Сечения 1-1 ÷ 3-3	
12	Участок монолитный Ум1	
13	Участок монолитный Ум2	
14	Схема расположения колонн	
15	Разрезы 1-1 ÷ 8-8	
16	Узлы 5÷10	
17	Схемы расположения стропильных и подстропильных ферм, плит перекрытий и покрытий	
18	Схемы расположения стеновых панелей по осям А, К	
19	Схемы расположения стеновых панелей по осям 1, 13	

Ведомость ссылочных и прилагаемых документов

Обозначение	Наименование	Примечание
	Ссылочные документы	
ГОСТ 22701.1-77	Плиты ж.-б. ребристые предварительно напряженные размерами 6×3м для покрытий производственных зданий	
1.400-7	Стальные изделия для сопряжения сборных ж.-б. конструкций одноэтажных промышленных зданий	
1.400-6/76	Унифицированные закладные детали сборных железобетонных конструкций зданий промышленных предприятий	
1.410-2, вып.1	Унифицированные арматурные изделия для монолитных ж.-б. конструкций	
1.412-1/77, вып. 1, 2, 3	Монолитные ж.-б. фундаменты под типовые колонны прямоугольного сечения одноэтажных промышленных зданий	
1.415-1, вып.1	Железобетонные фундаментные балки для стен производственных зданий	
1.424.1-5, вып. 5,6	Колонны железобетонные прямоугольного сечения для одноэтажных производственных зданий высотой 8,4-14,4м	
1.427.1-3, вып. 0-2	Колонны железобетонные прямоугольного сечения для продольного и торцового фахверка одноэтажных производственных зданий высотой 3,0-14,4м	
1.432-15, вып. 1,2	Стеновые панели неотапливаемых производственных зданий с шагом колонн 6м	
1.439-2	Стальные изделия креплений панельных стен одноэтажных производственных зданий с железобетонным каркасом	

Продолжение

Обозначение	Наименование	Примечание
1.463-3, вып. 4,8	Железобетонные предварительно напряженные безраскосные фермы пролетами 18 и 24м для покрытий зданий со скатной кровлей	
1.463-4, вып.1	Железобетонные предварительно напряженные подстропильные фермы	
1.465-7, вып. 3	Сборные железобетонные предварительно напряженные плиты для покрытий производственных зданий размером 3×6 и 1,5×6м со стержневой, проволочной и прядевой арматурой	
1.494-24, вып.1	Стаканы для крепления крышных вентиляторов, дефлекторов и зонтов	
2.140-1, вып.1	Детали перекрытий жилых зданий	
2.420-1, вып.1	Монтажные детали сборных железобетонных колонн и подкрановых балок одноэтажных промышленных зданий	
2.432-2, вып.1	Монтажные узлы панельных стен неотапливаемых одноэтажных производственных зданий с железобетонным каркасом	
2.460-2, вып.1,2	Монтажные детали сборных железобетонных конструкций покрытий одноэтажных промышленных зданий	
2.460-15, вып.1	Типовые узлы покрытий промышленных зданий в местах установки крышных вентиляторов	

Проект разработан в соответствии с действующими нормами и правилами и предусматривает мероприятия обеспечивающие взрывобезопасность и пожаробезопасность при эксплуатации здания

Главный инженер проекта (Трынов)

Инв. № подл. | Подпись и дата | Взам. инв. №

Привязан

Инв. №

Т.п. 705-1-196.85 КЖ

ГИП	Трынов		4.08.85
Нач. отд.	Крылов		9.7
Н. контр.	Тушина		9.7.85
Гл. спец.	Троицкий		11.7.85
Рук. гр.	Тушина		9.7.85
Ст. инж.	Кузнецова		9.7.85

Прирельсовый склад незатаренных минеральных удобрений вместимостью 10 тыс. тонн

Общие данные

Стадия	Лист	Листов
Р	1	19

ЦНТЭП сельхоз Владимир

Альбом I

Типовой проект 705-1-196.85

Ведомость ссылочных и прилагаемых документов Продолжение

Обозначение	Наименование	Примечание
3.900-3, вып. 9,10	Сборные железобетонные конструкции емкостных сооружений для водоснабжения и канализации	
3.014.1-2, альбом II	Разгрузочная железнодорожная эстакада высотой 3.0 м	
ПК 01-88	Сборные железобетонные плиты для покрытий производственных зданий	
Шифр 92-76/1	Усовершенствованные узлы сопряжения типовых железобетонных стропильных конструкций с колоннами и подстропильными конструкциями	
	Прилагаемые документы	
Ал. II	Строительные изделия	
Ал. IV КЖ ВМ	Ведомость потребности в материалах	

Ведомость спецификаций

Лист	Наименование	Примечание
3	Спецификация элементов к схеме расположения фундаментов	
9	Спецификация элементов к схеме расположения стеновых панелей подпорно-разделительных стен	
14	Спецификация элементов к схеме расположения колонн	
17	Спецификация элементов к схемам расположения стропильных и подстропильных ферм, плит перекрытий и покрытия	
19	Спецификация элементов к схемам расположения стеновых панелей	

Общие указания

1 Антикоррозионная защита строительных конструкций

1.1. При изготовлении сборных железобетонных подпорно-разделительных стен применить бетон повышенной плотности на сульфатостойком цементе с маркой по водонепроницаемости В6.

1.2. Наружные поверхности подпорно-разделительных стен на высоту 1 метр покрыть эмалью ХВ 785 (ГОСТ 7313-75*) по слою грунта из лака ХВ 784 (ГОСТ 7313-75*) общей толщиной 150-200 мкм.

1.3. Внутреннюю поверхность подпорно-разделительных стен на всю высоту, вертикальную поверхность разгрузочной ж.д. эстакады, боковую поверхность колонны по оси 7 ряду „Д" до отм. 3,500 м покрыть перхлорвиниловой эмалью ХВ 785 (ГОСТ 7313-75*) по слою грунта из лака ХВ 784 (ГОСТ 7313-75*) общей толщиной 150-200 мкм.

1.4. Необетонированные закладные детали и соединительные элементы защитить от коррозии путем металлизации алюминием δ = 250мкм и нанесением эмали ХВ 785 в два слоя по одному слою грунта ВА-02 общей толщиной 280-300 мкм.

1.5. Крепежные детали (болты и гайки) подвергнуть гальваническому цинкованию толщиной 20мкм с нанесением эмали ХВ 785 в два слоя по одному слою грунта ВА-02 толщиной 280-300мкм.

1.6. Металлические связи, насадки, столики защитить лакокрасочным покрытием, состоящим из шести слоев эмали ХВ 785 по грунту ХС-059 в один слой общей толщиной 180 мкм.

1.7. Монтажные сварные швы соединений защитить путем металлизации общей толщиной 20-40 мкм.

1.8. Металлические покрытия, поврежденные при сварке, в процессе монтажа конструкций, восстановить методом металлизации.

1.9. Степень очистки поверхности стальных конструкций от окислов перед нанесением защитных покрытий должна соответствовать второй группе по ГОСТ 9.402-80.

Ведомость объемов сборных бетонных и ж.-б конструкций по рабочим чертежам основного комплекта марки КЖ

№ строки	Наименование группы элементов конструкций	Код	Кол. м³	Примечание
1	Колонны	582 100	198,50	
2	Балки фундаментные	582 400	1,02	
3	Фермы	582 600	103,7	
4	Панели стеновые наружные	583 100	164,1	
5	Плиты покрытий	584 100	206,8	
6	Плиты перекрытий	584 200	6,77	
7	Панели стеновые			
8	емкостных сооружений		424,6	
9	Перемычки		1,3	
10	Итого:		1106,79	

Привязан

Инв.№

ГИП	Трынов		10.85
Нач.отд.	Крылов		9.7
Н.контр.	Тушина		9.7.85
Гл.спец.	Троицкий		10.7.85
Рук.гр.	Тушина		9.7.85
Ст.инж.	Кузнецова		9.7.85

Т.П. 705-1-196.85 КЖ

Прирельсовый склад незатаренных минеральных удобрений вместимостью 10тыс.тонн

Стадия Р | Лист 2 | Листов

Общие данные (окончание)

ЦИТЭПсельхоз Владимир

Копировал Реброва Формат А2

Взам.инв.№ | Подпись и дата | Инв.№подл.

Альбом I

Типовой проект 705-1-196.85

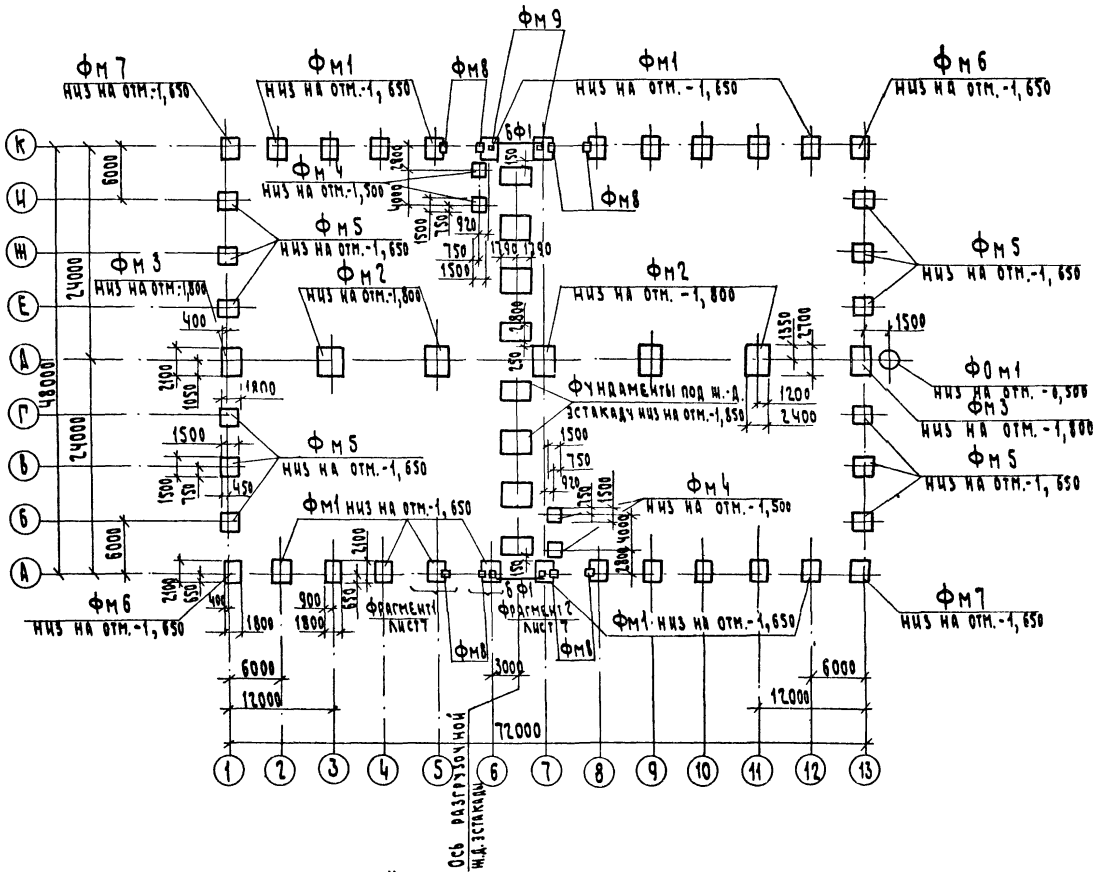

Не обозначенные на схеме фундаменты под ж.-д. эстакаду

Таблица нормативных нагрузок на обрез фундамента

Схема нагрузок на отм. -0,150	Нагрузка		Оси А, К 1,13	Оси А, К 2-5, 8-12	Оси А, К 6,7	Оси Д 1,13	Оси Д 3,5,7, 9,11	Оси 1,13 Б-Г Е-И
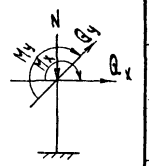	N	кН	370,0	529,0	614,8	568,0	928,0	131,0
		тс	37,0	52,9	61,48	56,80	92,8	13,10
	M_x	кНм	12,0	—	60,0	12,0	—	0,07
		тсм	1,2	—	6,0	1,2	—	0,07
	Q_x	кН	3,0	—	—	3,0	—	
		тс	0,3	—	—	0,3	—	
	M_y	кНм	50,0	102,0	117,6	91,0	180,0	
		тсм	5,0	10,2	11,76	9,1	18,0	
	Q_y	кН	3,0	25,0	25,0	7,0	13,0	
		тс	0,3	2,5	2,5	0,7	1,3	

Спецификация элементов к схеме расположения фундаментов

Марка, поз.	Обозначение	Наименование	Кол.	Масса ед, кг	Примечание
		Фундаменты			
Фм1	лист 4	Фм 1	22		2,01 м³
Фм2	лист 4	Фм 2	5		5,09 м³
Фм3	лист 5	Фм 3	2		1,89 м³
Фм4	лист 5	Фм 4	4		1,76 м³
Фм5	лист 6	Фм 5	12		1,65 м³
Фм6	лист 6	Фм 6	2		2,01 м³
Фм7	лист 6	Фм7	2		2,01 м³
Фм8	лист 7	Фм 8	8		0,517 м³
Фм9	лист 7	Фм 9	4		2,61 м³
БФ1	1.415-1, вып.1	Балка фундаментная ФБ 6-5	2	1100	
Фом1	лист 7	Фундамент под оборудов. Фом1	1		0,57 м³
	1.400-6/76	Элемент закладной МЧ-16	4	1,0	

1. За условную отм. 0,000 принят уровень чистого пола здания, соответствующий абсолютной отметке на местности ▭

2. Фундаменты разработаны для сухих непучинистых грунтов со следующими нормативными характеристиками: $\varphi = 0{,}49$ рад (28°), $C^н = 2$ кПа (0,02 кгс/см²), $E = 14{,}7$ МПа (150 кгс/см²), $\gamma = 1{,}8$ т/м³, $k_г = 1$

3. Под фундаментами выполнить подготовку из щебня толщиной 100 мм

Т.п. 705-1-196.85 КЖ							
Гип	Трынов		4.08.85	Прирельсовый склад незатаренных минеральных удобрений в местимостью 10 тыс. тонн	Стадия	Лист	Листов
Нач. отд.	Крылов		9.7		Р	3	
Н. контр.	Тушина		9.7.85				
Гл. спец.	Троицкий		9.7.85	Схема расположения фундаментов	ЦИТЭП сельхоз Владимир		
Рук. гр.	Тушина		9.7.85				
Инж.	Фомина		9.7.85				

Привязан

Инв. №

Копировал Семахина Формат А2

Инв. № подл. | Подпись и дата | Взам. инв. №

Альбом I

Типовой проект 705-1-196.85

Фм1

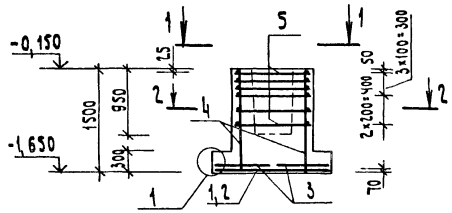

Фм2

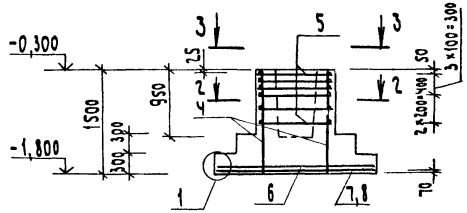

2-2

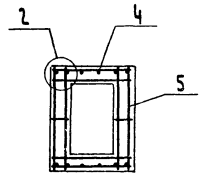

1-1

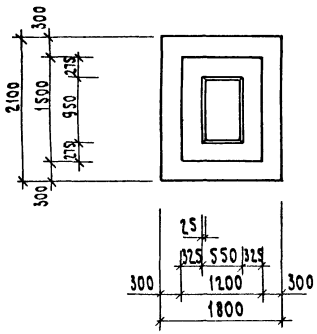

3-3

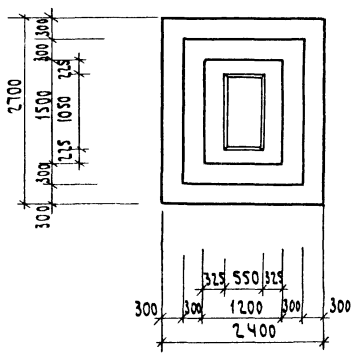

1

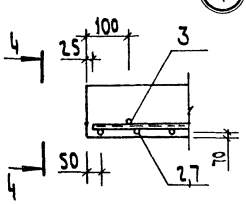

4-4

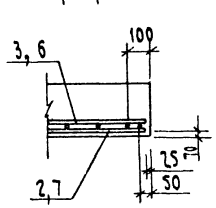

2

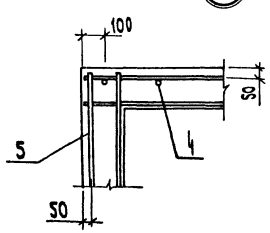

Раскладка сеток подошвы фундаментов

Фм1

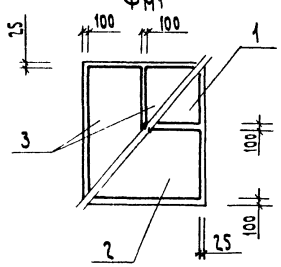

Фм2

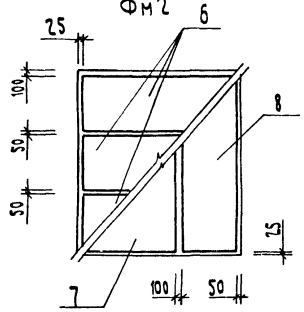

Формат	Зона	Поз.	Обозначение	Наименование	Кол.	Примечание
				Фундамент Фм1		
				Сборочные единицы		
				Сетки арматурные		
		1	1.410-2, вып.1	С(1)10АII - 8×18	1	
		2	1.410-2, вып.1	С(1)10АII - 10×18	1	
		3	1.410-2, вып.1	С10АII - 8×21	2	
		4	1.412-1/77, в.3-110	СН12АII - 10×15	2	
		5	1.412-1/77, в.3-060	СВ - 8АI	6	
				Материалы		
				Бетон марки 150	2,01	м³
				Фундамент Фм2		
				Сборочные единицы		
				Сетки арматурные		
		6	1.410-2, вып.1	С(1)10АII - 8×24	3	
		7	1.410-2, вып.1	С10АII - 14×27	1	
		8	1.410-2, вып.1	С10АII - 8×27	1	
		4	1.412-1/77, в.3-110	СН12АII - 10×15	2	
		5	1.412-1/77, в.3-060	СВ - 8АI	6	
				Материалы		
				Бетон марки 150	5,09	м³

Ведомость расхода стали на элемент, кг

Марка элемента	Изделия арматурные							Общий расход
	Арматура класса							
	AI ГОСТ 5781-82				AII ГОСТ 5781-82			
	Ф6	Ф8		Итого	Ф10	Ф12	Итого	
Фм1	2,77	28,2		30,97	24,52	15,4	39,92	70,89
Фм2	3,86	28,2		32,06	34,83	15,4	50,23	82,29

Привязан

Инв. №

ГИП	Трынов		11.85
Нач. отд	Крылов		9.7
Н. контр	Тушина		9.7
Гл. спец	Троицкий		9.7
Рук. гр	Тушина		9.7
Инж.	Фомина		9.7

Т.п. 705-1-196.85 КЖ

Прирельсовый склад незатаренных минеральных удобрений вместимостью 10 тыс. тонн

Фундаменты Фм1, Фм2

Стадия	Лист	Листов
Р	4	

ЦИТЭП сельхоз Владимир

Копировал Семахина

Формат А2

Инв. № подл. | Подпись и дата | Взам. инв. №

Альбом I

Типовой проект 705-1-196.85

Фм3

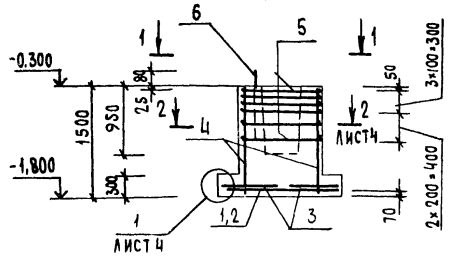

1-1

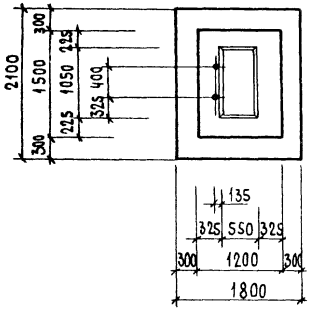

Фм4

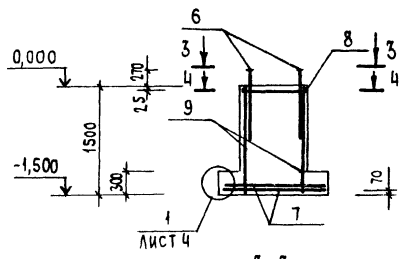

3-3

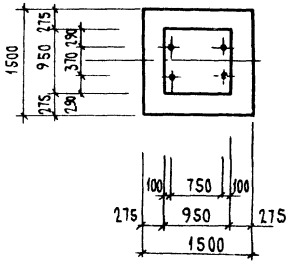

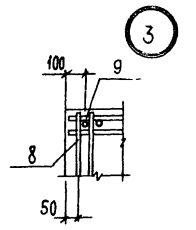

4-4

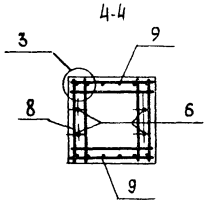

Формат	Зона	Поз.	Обозначение	Наименование	Кол.	Примечание
				Фундамент Фм3		
				Сборочные единицы		
				Сетки арматурные		
		1	1.410-2, вып.1	С(1) 10АII-8×18	1	
		2	1.410-2, вып.1	С(1) 10АII-10×18	1	
		3	1.410-2, вып.1	С 10 АII-8×21	2	
		4	1.412-1/77-В.3-110	СН 12АII-10×15	2	
		5	1.412-1/77-В.3-060	СВ-8АI	6	
		6	ГОСТ 24379.1-80	Болт 1.1 М24×900	2	
				Материалы		
				Бетон марки 150	1,89	м³
				Фундамент Фм4		
				Сборочные единицы		
				Сетки арматурные		
		7	1.410-2, вып.1	С 10АII-14×15	2	
		8	1.412-1/77-В.3-020	СА-8АI	1	
		9	1.410-2, вып.1	С 12АII-8×15	2	
		6	ГОСТ 24379.1-80	Болт 1.1. М24×900	4	
				Материалы		
				Бетон марки 150	1.76	м³

Ведомость расхода стали на элемент, кг

Марка элемента	Изделия арматурные								Изделия закладные					Общий расход
	Арматура класса							Всего	Прокат марки ВСТ3 кп2					
	AI				AII				ГОСТ 5781-82					
	Ф6	Ф8		Итого	Ф10	Ф12		Итого	ГОСТ 24379.1-80 Шпилька	ГОСТ 24379.1-80 Шайба М24	ГОСТ 5915-70* Гайка М24		Итого	
Фм3	2.77	28.2		30.97	24.52	15.4		39.92	70.89	7.6	0.24	0.43		8.27	79.16
Фм4	1.94	4.72		6.66	14.32	12.88		27.2	33.86	15.2	0.48	0.86		16.54	50.40

Раскладка сеток подошвы фундаментов

Фм3

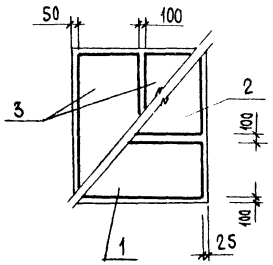

Фм4

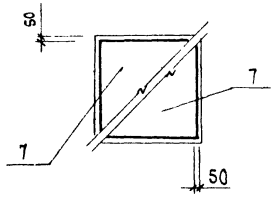

Инв.№ подл. | Подпись и дата | Взам. инв.№

Привязан

Инв.№

ГИП	Трынов		4.08.85
Нач.отд.	Крылов		9.7
Н. контр.	Тушина		9.7.85
Гл.спец.	Троицкий		11.7.85
Рук.гр.	Тушина		9.7.85
Инж.	Фомина		4.7.85

Т.п.705-1-196.85 КЖ

Прирельсовый склад незатаренных минеральных удобрений вместимостью 10 тыс.тонн

Фундаменты Фм3, Фм4

Стадия	Лист	Листов
Р	5	

ЦИТЭПсельхоз Владимир

Альбом I-1

Типовой проект 705-1-196.85

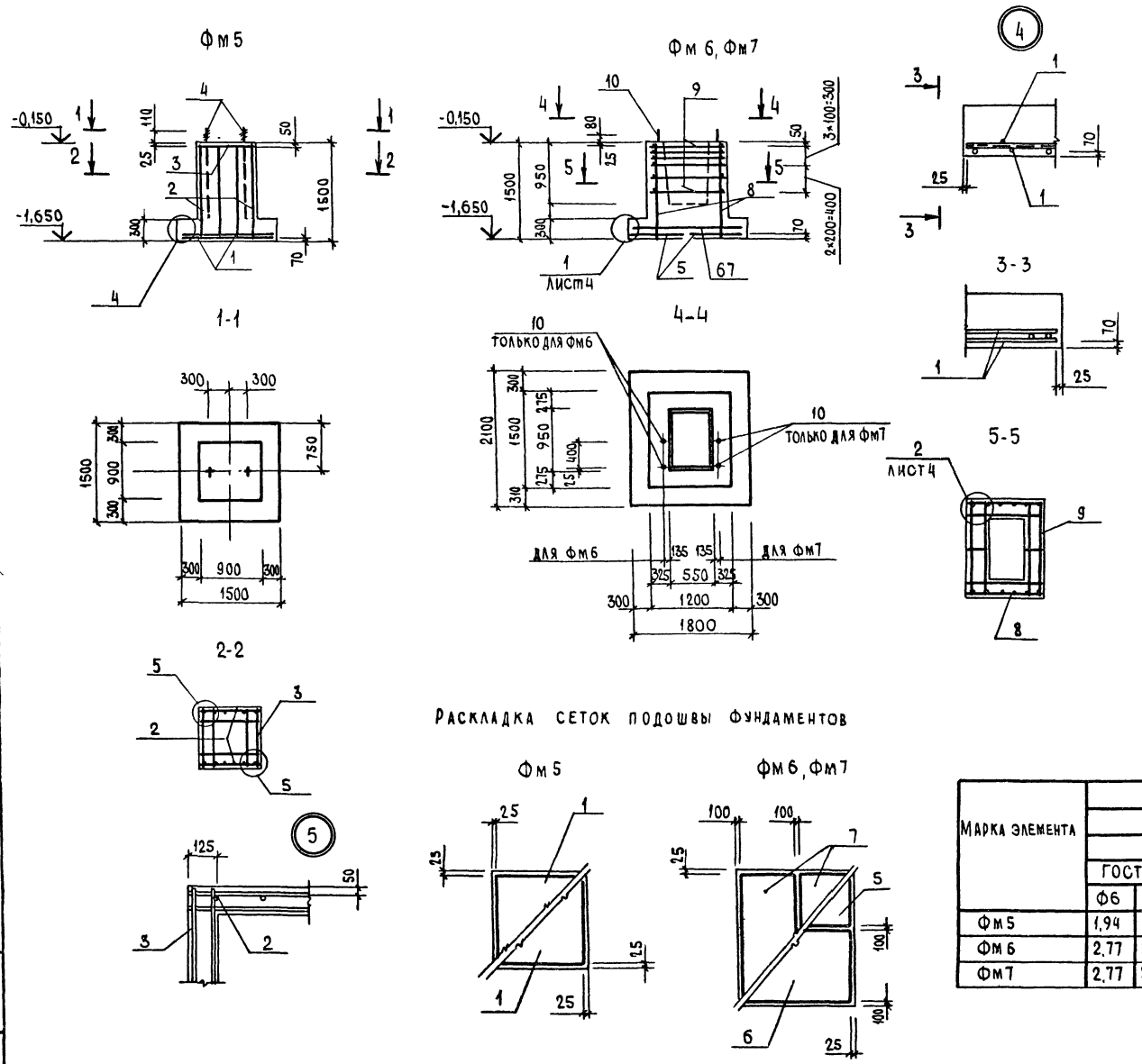

Формат	Зона	Поз.	Обозначение	Наименование	Кол	Примечание
				Фундамент Фм5		
				Сборочные единицы		
				Сетки арматурные		
		1	1.410-2, вып.1	С10АII - 14×15	2	
		2	1.412-1/77-В.3-100	СН12АII - 6×15	2	
		3	1.412-1/77-В.3-020	СА-8АI	1	
				Изделие закладное		
		4	ГОСТ 24379.1-80	Болт 1.1 М24×1000	2	
				Материалы		
				Бетон марки 150	1,65	м³
				Фундамент Фм6 Фм7		
				Сборочные единицы		
				Сетки арматурные		
		5	1.410-2, вып.1	С(1)10АII-8×18	1	
		6	1.410-2, вып.1	С(1)10АII-10×18	1	
		7	1.410-2, вып.1	С10АII-8×21	2	
		8	1.412-1/77, В.3-110	СН12АII-10×15	2	
		9	1.412-1/77, В.3-060	СВ-8АI	6	
		10	ГОСТ 24379.1-80	Болт 1.1 М24×900	2	
				Материалы		
				Бетон марки 150	2,01	м³

Ведомость расхода стали на элемент, кг.

Марка элемента	Изделия арматурные									Изделия закладные					Общий расход
	Арматура класса								Всего	Прокат марки					
	АI				АII					Вст3 кп2					
	ГОСТ 5781-82				ГОСТ 5781-82					ГОСТ 24379.1-80 Шпилька	ГОСТ 24379.1-80 Шайба М24	ГОСТ 5915-70 Гайка М24		Итого	
	Ф6	Ф8		Итого	Ф10	Ф12		Итого							
Фм5	1,94	4,3		6,24	14,32	10,4		24,72	30,96	7,6	0,24	0,43		8,27	39,23
Фм6	2,77	28,2		30,97	24,52	15,4		39,92	70,89	6,88	0,24	0,43		7,55	78,44
Фм7	2,77	28,2		30,97	24,52	15,4		39,92	70,89	6,88	0,24	0,43		7,55	78,44

Т.п. 705-1-196.85 КЖ

Гип	Трынов		4.08.85	Прирельсовый склад незатаренных минеральных удобрений вместимостью 10 тыс. тонн	Стадия: Р; Лист: 6; Листов:
Н. контр	Тушина		9.7.85		
Нач отд	Крылов		9.7		
Гл. спец.	Троицкий		31.7.85	Фундаменты Фм5÷Фм7	Цитэпсельхоз Владимир
Рук. гр.	Тушина		9.7.85		
Инж.	Фомина		4.7.85		

Привязан

Инв. №

Копировал

Формат А2

Инв. № подл. | Подпись и дата | Взам. инв. №

Альбом I

Типовой проект 705-1-196.85

Фрагмент 1

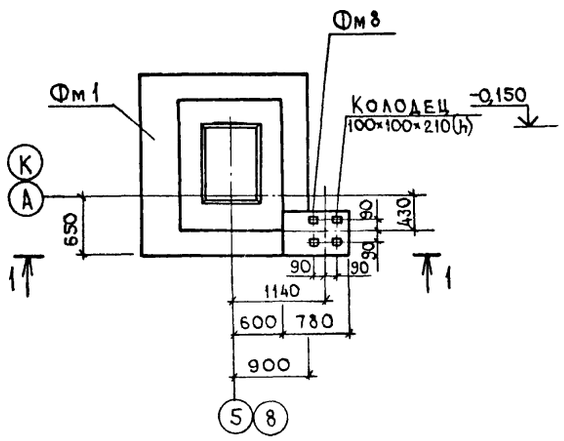

1-1

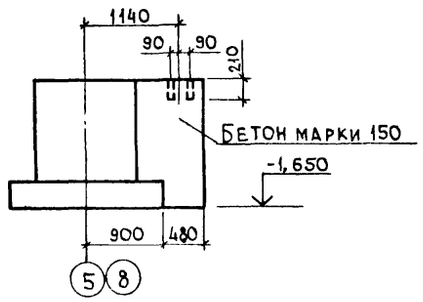

Фрагмент 2

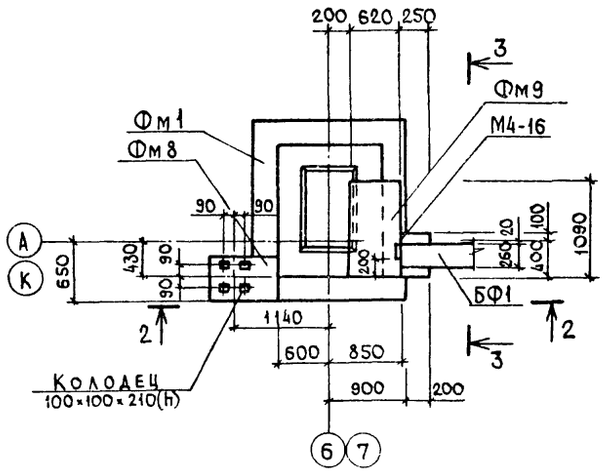

2-2

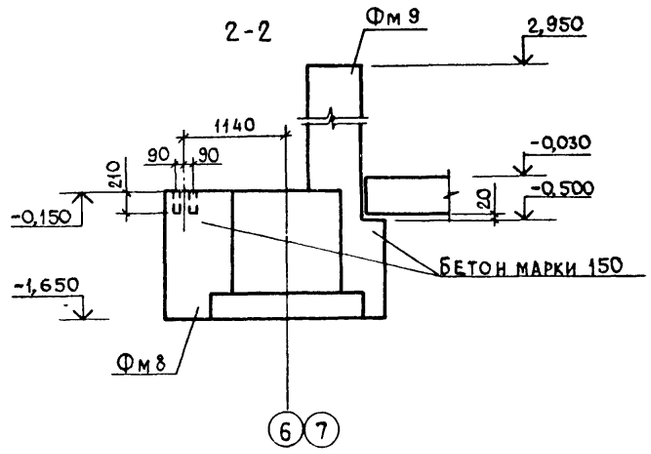

3-3

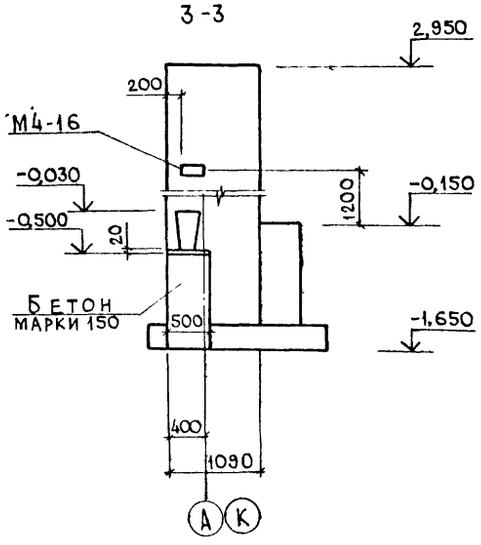

Схема расположения фундамента под оборудование

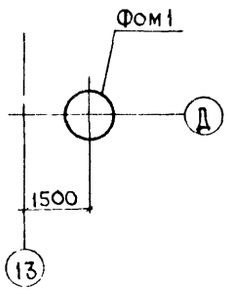

Фом1

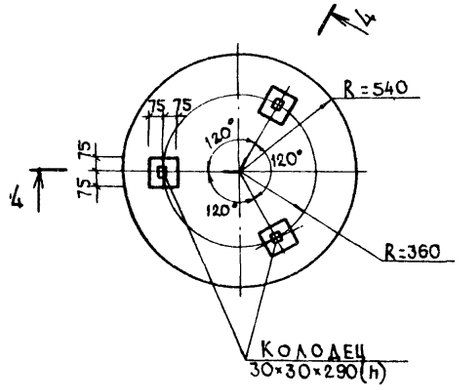

4-4

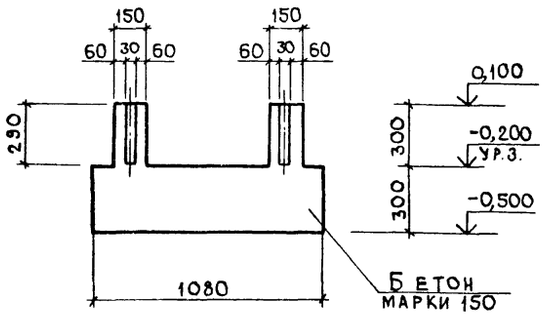

Инв.№ подл. | Подпись и дата | Взам.инв.№

						Т.п. 705-1-196.85 КЖ	
Привязан		ГИП	Грынов		21.11.85	Прирельсовый склад незатаренных минеральных удобрений вместимостью 10000 тонн	Стадия: Р; Лист: 7; Листов:
		Нач.отд.	Крылов		12.11		
		Н.контр.	Тушина		12.11		
		Гл.спец.	Троицкий		12.11	Фрагменты 1, 2. Схема расположения фундамента под оборудование	ЦИТЭПсельхоз Владимир
		Рук.гр.	Тушина		12.11		
Инв.№		Инж.	Фомина		12.11		

Копировал Завьялова Формат А2

Альбом I

Типовой проект 705-1-196.85

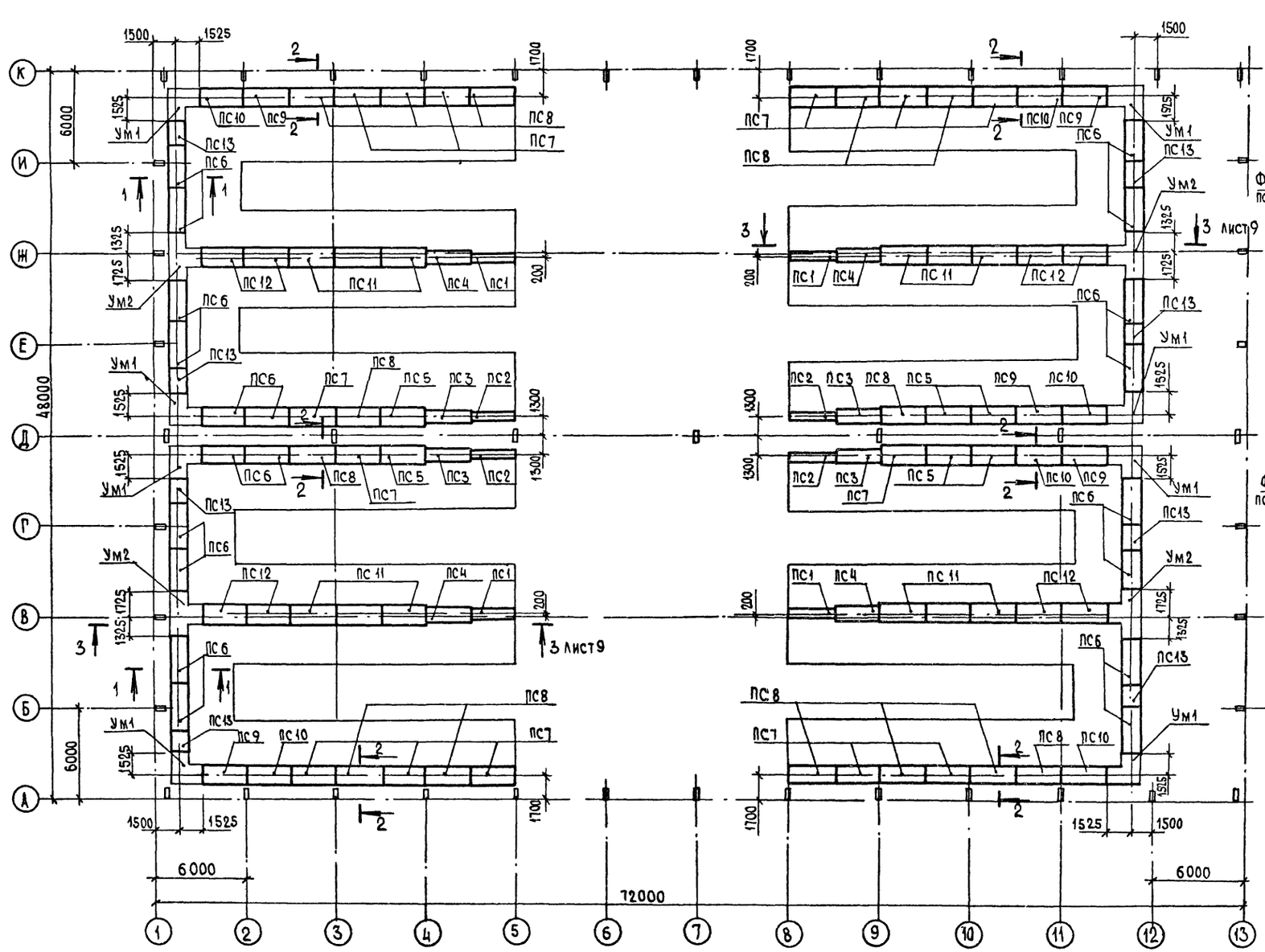

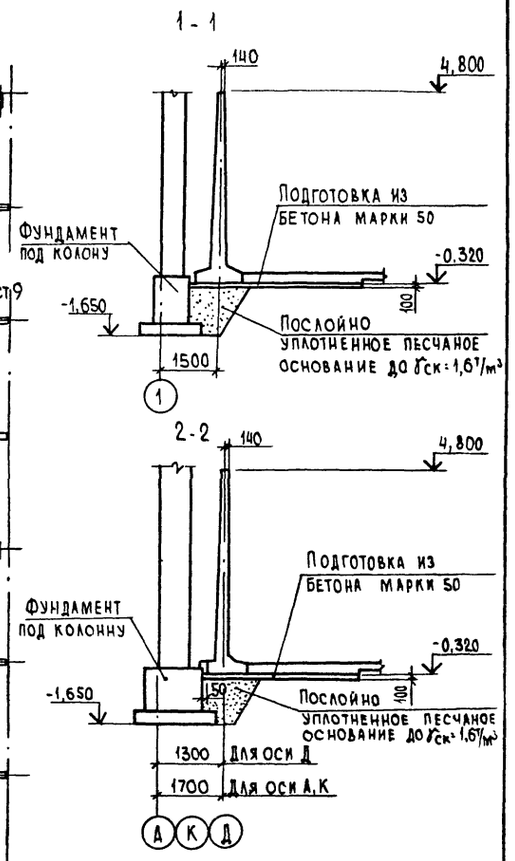

1. Спецификация к схеме расположения стеновых панелей выполнена на листе 9.

Привязан	ГИП	Трынов			Т.п. 705-1-196.85 КЖ		
	Нач. отд.	Крылов		9.87	Прирельсовый склад незатаренных минеральных удобрений вместимостью 10 тыс тонн	Стадия: Р	Лист: 8	Листов:
	Н. контр.	Тушина		9.87				
	Гл. спец.	Троицкий		9.87	Схема расположения стеновых панелей подпорно-разделительных стен	ЦИТЭПсельхоз Владимир	
Инв. №	Рук. гр.	Тушина		9.87			
	Ст. инж.	Кузнецова		9.87			

Копировал

Формат А2

Инв. № подл. | Подпись и дата | Взам. инв. №

Альбом I

Типовой проект 705-1-196.85

3-3

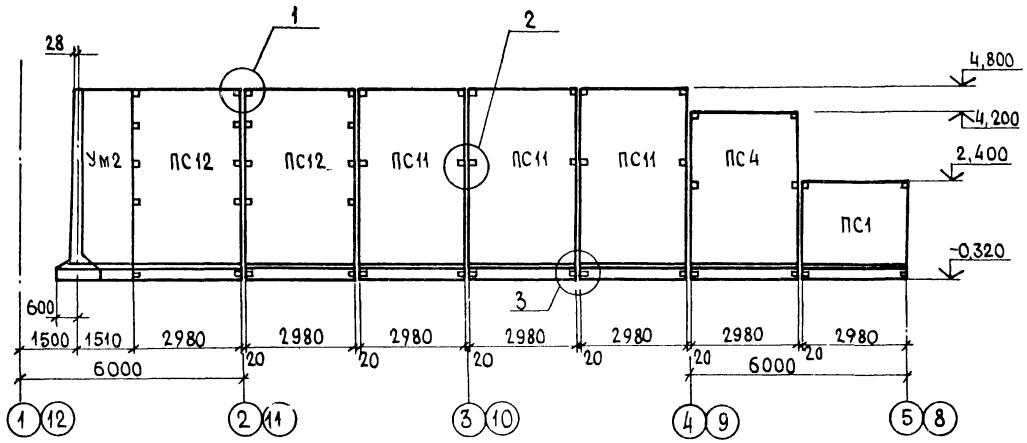

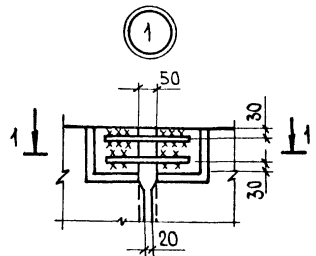

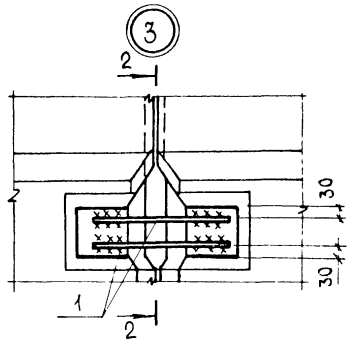

2-2

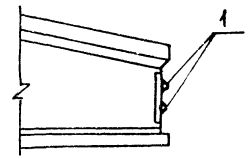

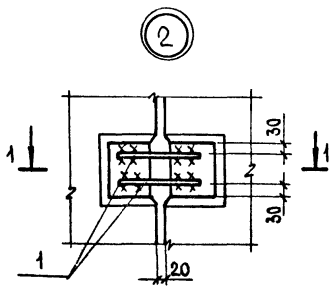

Спецификация к схеме расположения стеновых панелей подпорно-разделительных стен

Марка, поз.	Обозначение	Наименование	Кол.	Масса ед. кг.	Примечание
		Панели стеновые			
ПС1	3.900-3-3.10.1 05.00	ПСП24-К1-Ш1-П	4	3380	
ПС2	3.900-3-3.10.1 05.00	ПСП24-К2-Ш-П	4	3380	
ПС3	3.900-3-3.10.1 05.00	ПСП42-К2-Ш2-П	4	8150	
ПС4	3.900-3-3.10.1.05.00	ПСП42-К3-Ш1-П	4	8150	
ПС5	3.900-3-3.10.1.05.00	ПСП48-К5-Ш-П	6	11020	
ПС6	3.900-3-3.10.1 05.00	ПСП48-К15-Ш-П	20	11020	
ПС7	Альбом II КЖИ-30.00	ПСП48-К5-Ш-П1	13	11000	
ПС8	Альбом II КЖИ-29.00	ПСП48-К5-Ш-П2	13	11000	
ПС9	Альбом II КЖИ-29.00	ПСП48-К15-Ш-П3	6	11000	
ПС10	Альбом II КЖИ-30.00	ПСП48-К15-Ш-П4	6	11000	
ПС11	3.900-3-3.10.1-05.00	ПСП48-К2-Ш1-П	12	11020	
ПС12	3.900-3-3.10.1 05.00	ПСП48-К12-Ш1-П	8	11020	
ПС13	Альбом II КЖИ-31.00	ПСП48-К15-Ш-П5	8	5510	
		Участки монолитные			
Ум1	Лист 12	Ум1	8		
Ум2	Лист 13	Ум2	4		
		Изделие соединительное			
1	ГОСТ 5781-82	Ф12AIII, L=250	296	0,222	

Стеновые панели выполнить из бетона с маркой по морозостойкости не ниже Мрз75.

Таблица нагрузок подпорно-разделительных стен

Схема	Оси	H м	e м	Нагрузка	E	N	Nст	Примечание
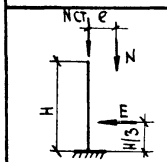	1, А, Д, К, 12	4,8	1,17	Расчетная	101 Н/м / 10,7 Т/м	177 Н/м / 17,7 Т/м	40 Н/м / 4,0 Т/м	
				Нормативная	82,3 Н/м / 8,28 Т/м	136 Н/м / 13,6 Т/м	37 Н/м / 3,7 Т/м	
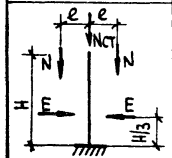	В, Ш.	4,8	1,17	Расчетная	107 Н/м / 10,7 Т/м	177 Н/м / 17,7 Т/м	40 Н/м / 4,0 Т/м	
				Нормативная	82,3 Н/м / 8,23 Т/м	136 Н/м / 13,6 Т/м	37 Н/м / 3,7 Т/м	

					Т.п.705-1-196.85	КЖ	
Привязан							
	ГИП	Трынов		21.11.85	Прирельсовый склад незатаренных минеральных удобрений вместимостью 10 тыс. тонн	Стадия: Р	Лист: 9	Листов:
	Нач. отд.	Крылов		12.11				
	Н. контр.	Тушина		21.11.85				
	Гл. спец.	Троицкий		21.11.85	Сечение 3-3	ЦИТЭПсельхоз Владимир		
	Рук. гр.	Тушина		21.11.85				
Инв. №	Ст. инж.	Кузнецова		12.11.85				

Инв. № подл. | Подпись и дата | Взам. инв. №

Копировал

Формат А2

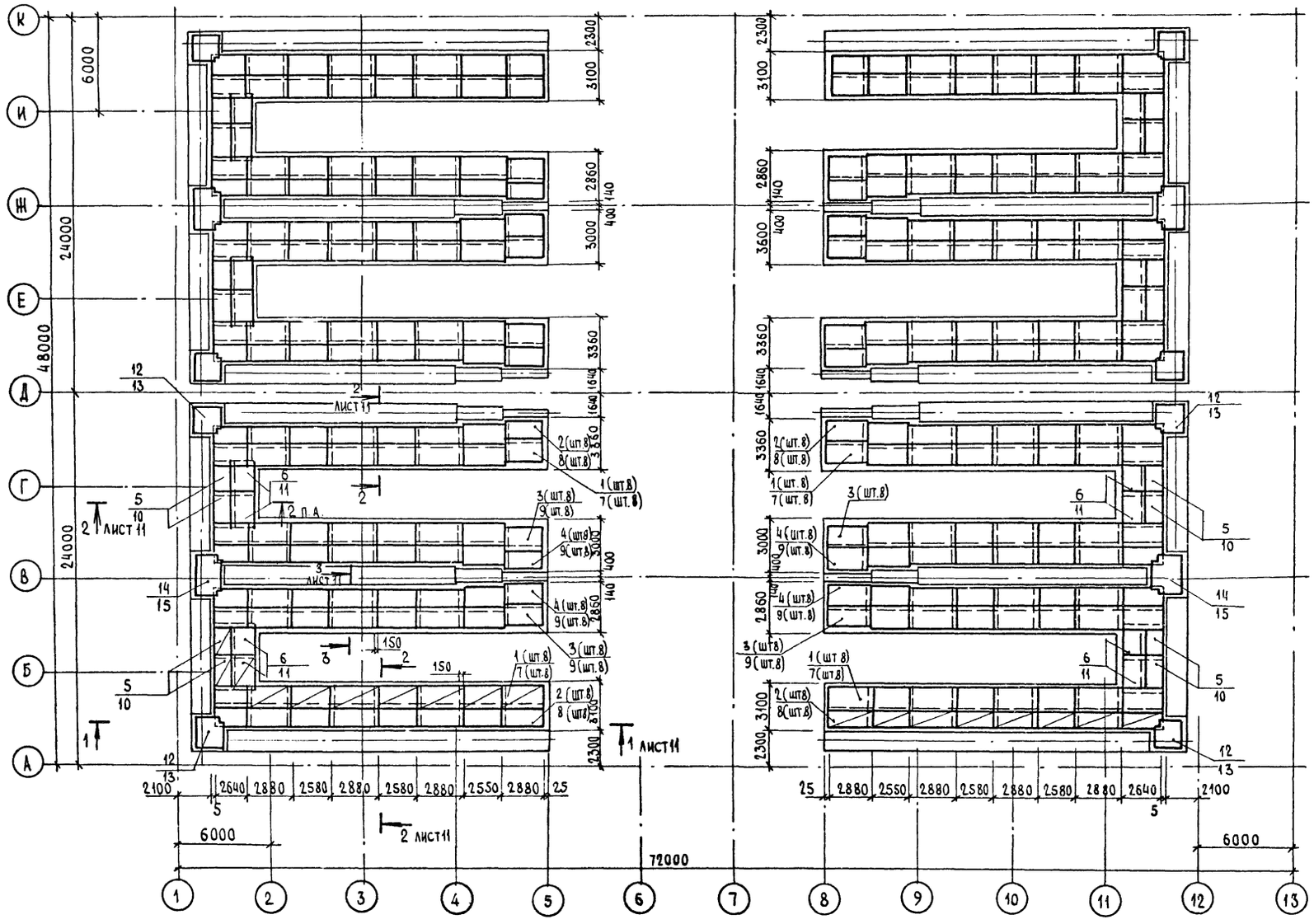

1. Раскладку верхних и нижних сеток в монолитной подошве подпорно-разделительных стен в осях 1-12 по ряду „Д-К" выполнить зеркально раскладке сеток в осях 1-12 по ряду „А-Д".

2. В числителе дана позиция верхних сеток, в знаменателе – нижних.

Привязан					Т.п. 705-1-196.85 КЖ		
	ГИП	Трынов		12.85	Прирельсовый склад незатаренных минеральных удобрений вместимостью 10 тыс тонн	Стадия	Лист	Листов
	Нач. отд	Крылов		9.85		Р	10	
	Ц. контр	Тушина		9.85				
	Гл. спец.	Троицкий		11.85	Схема расположения верхних и нижних сеток	ЦИТЭПсельхоз Владимир		
	Рук. гр.	Тушина		9.85				
Инв.№	Ст. инж	Кузнецова		9.85				

Инв.№ подл. | Подпись и дата | Взам. инв.№

Альбом I

Типовой проект 705-1-196.85

1-1

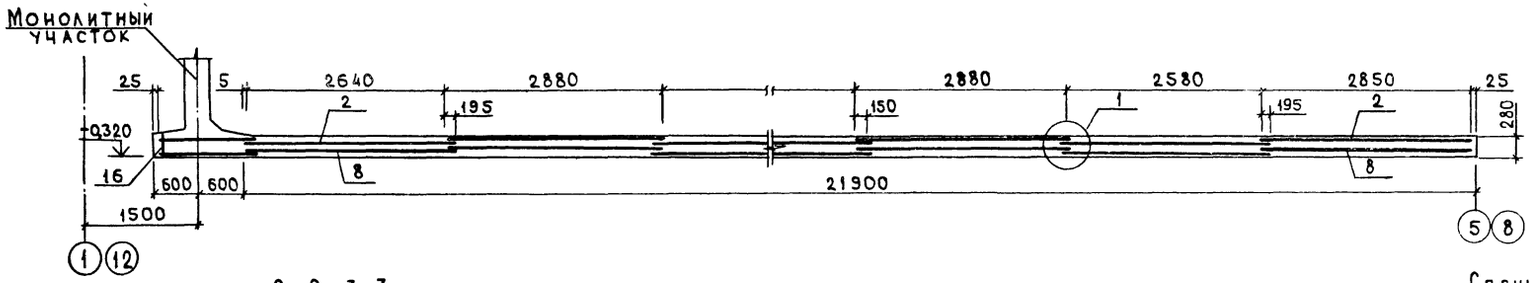

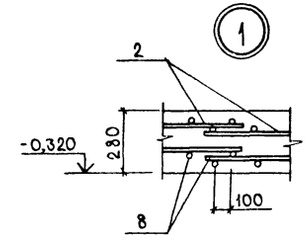

2-2, 3-3

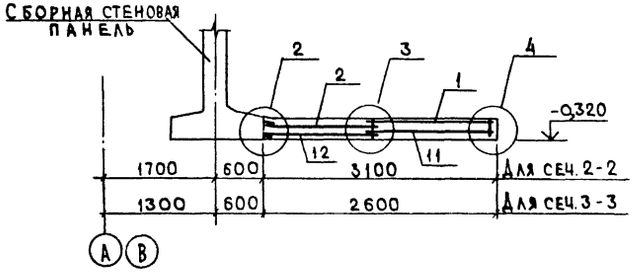

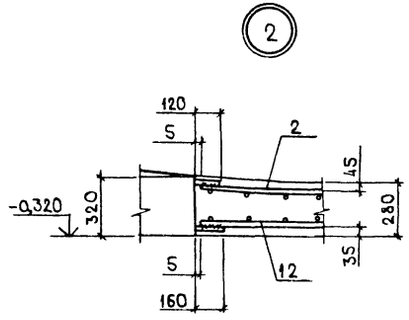

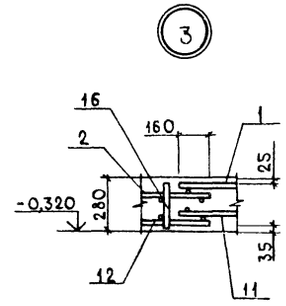

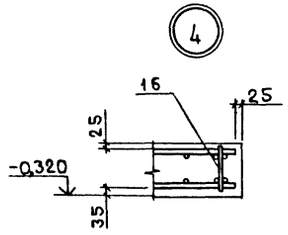

Ведомость расхода стали на элемент, кг

Марка элемента	Изделия арматурные												Всего	Общий расход
	Арматура класса													
	AI			AIII										
	ГОСТ 5781-82			ГОСТ 5781-82										
	Ф6		Итого	Ф28	Ф25	Ф22	Ф16	Ф12			Итого			
Монолитная конструкция	3623,5		3623,5	2133,4	313,0	5303,7	5575,6	6029,0			19354,8	22978,3	22978,3	

Спецификация элементов монолитной конструкции

Формат	Зона	Поз.	Обозначение	Наименование	Кол.	Примечание
				Монолитные конструкции		
				Сборочные единицы		
				Сетки арматурные		
А3		1	Альбом II КЖИ-33.00	С1	64	
А3		2	Альбом II КЖИ-33.00-01	С2	64	
А3		3	Альбом II КЖИ-33.00-02	С3	64	
А3		4	Альбом II КЖИ-33.00-03	С4	64	
А3		5	Альбом II КЖИ-34.00	С5	16	
А3		6	Альбом II КЖИ-34.00-01	С6	16	
А3		7	Альбом II КЖИ-34.00-02	С7	64	
А3		8	Альбом II КЖИ-34.00-03	С8	64	
А3		9	Альбом II КЖИ-35.00	С9	128	
А3		10	Альбом II КЖИ-35.00-01	С10	16	
А3		11	Альбом II КЖИ-35.00-02	С11	16	
А3		12	Альбом II КЖИ-36.00	С12	8	
А3		13	Альбом II КЖИ-36.00-01	С13	8	
А3		14	Альбом II КЖИ-37.00	С14	4	
А3		15	Альбом II КЖИ-37.00-01	С15	4	
А3		16	Альбом II КЖИ-35.00-03	С16	220	
				Материалы		
				Бетон марки 150		311,1 м³

Т.п.705-1-196.85 КЖ

ГИП	Трынов		
Нач.отд.	Крылов		9.85
Н.контр.	Тушина		9.85
Гл.спец.	Троицкий		9.85
Рук.гр.	Тушина		9.85
Ст.инж.	Кузнецова		9.85

Прирельсовый склад незатаренных минеральных удобрений вместимостью 10 тыс. тонн

Стадия: Р | Лист: 11 | Листов:

Сечения 1-1 ÷ 3-3

ЦИТЭПсельхоз Владимир

Привязан

Инв. №

Инв. № подл. | Подпись и дата | Взам. инв. №

Альбом I

Типовой проект 705-1-196.85

Ум 1

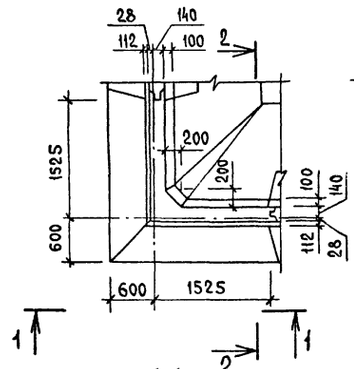

Армирование

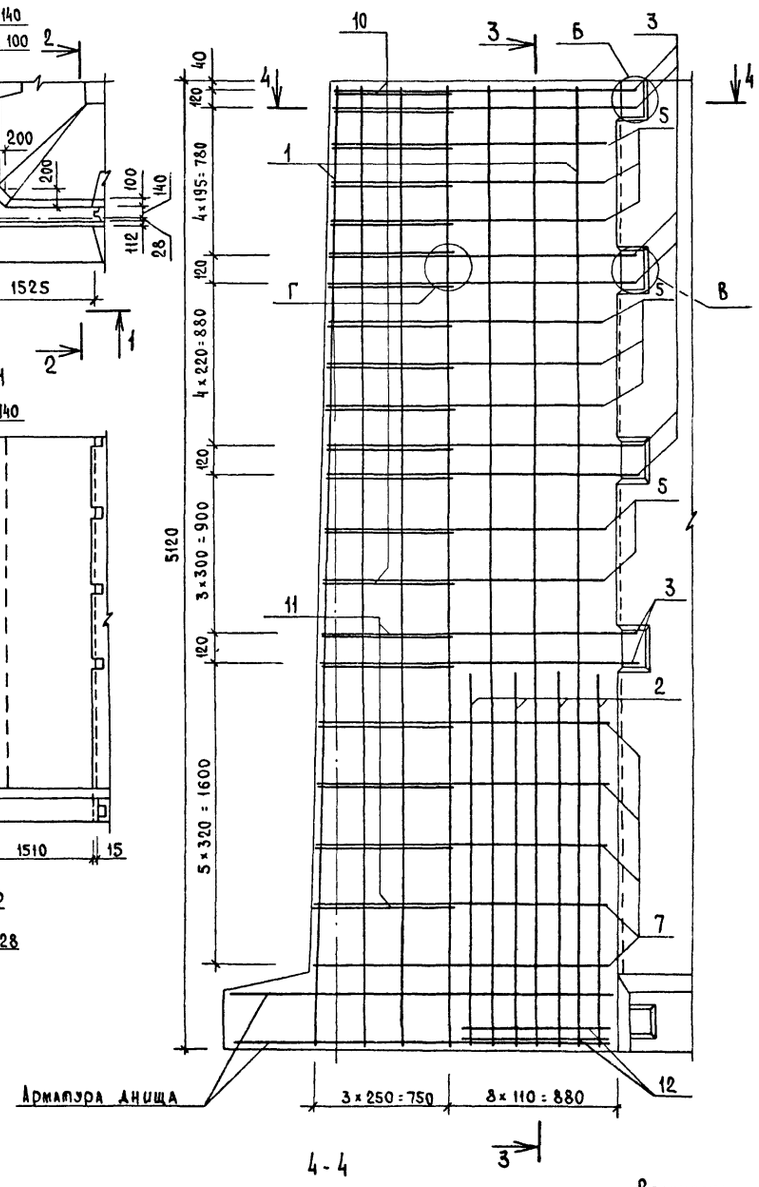

4-4

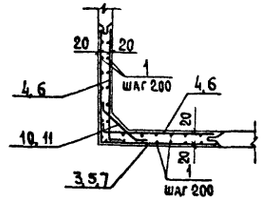

3-3

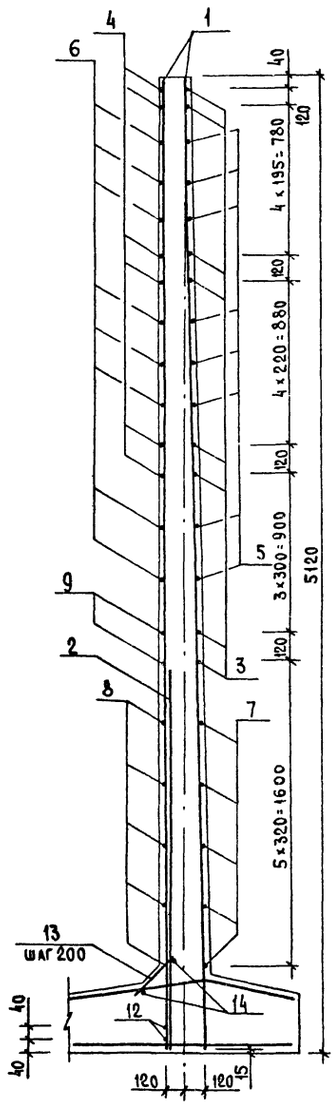

Спецификация элементов монолитной конструкции

Формат	Зона	Поз.	Обозначение	Наименование	Кол.	Примечание
				Детали		
БЧ		1	ГОСТ 5781-82	ф10 А III ℓ = 5090	24	3,14 кг
БЧ		2	ГОСТ 5781-82	ф 16 А III ℓ = 2000	8	3,16 кг
БЧ		3	ГОСТ 5781-82	ф 12 А III ℓ = 3400	8	3,0 кг
БЧ		4	ГОСТ 5781-82	ф 16 А III ℓ = 1980	12	3,1 кг
БЧ		5	ГОСТ 5781-82	ф 8 А III ℓ = 3120	8	1,22 кг
БЧ		6	ГОСТ 5781-82	ф 16 А III ℓ = 1860	18	2,90 кг
БЧ		7	ГОСТ 5781-82	ф 8 А III ℓ = 3180	5	1,25 кг
БЧ		8	ГОСТ 5781-82	ф 10 А III ℓ = 1590	10	0,98 кг
БЧ		9	ГОСТ 5781-82	ф 10 А III ℓ = 1690	4	1,04 кг
БЧ		10	ГОСТ 5781-82	ф 16 А III ℓ = 1120	14	1,65 кг
БЧ		11	ГОСТ 5781-82	ф 10 А III ℓ = 1150	6	0,69 кг
БЧ		12	ГОСТ 5781-82	ф 8 А I ℓ = 750	4	0,3 кг
БЧ		13	ГОСТ 5781-82	ф 6 А I ℓ = 500	12	0,11 кг
БЧ		14	ГОСТ 5781-82	ф 6 А I ℓ = 1360	4	0,3 кг
				Материалы		
				Бетон В6 марки 200	3,2	м³

Ведомость расхода стали на элемент, кг

Марка элемента	Изделия арматурные								Общий расход
	Арматура класса								
	А-I			А-III					
	ГОСТ 5781-82								
	ф6	ф8	Итого	ф8	ф10	ф12	ф16	Итого	
Ум 1	2,52	1,2	3,72	16,01	93,5	24,0	137,9	271,41	275,13

1. Поверхности монолитного участка с внутренней стороны торкретировать цементно-песчаным раствором в 2 слоя общей толщиной 25мм.

2. Узлы, замаркированные на данном листе, приняты по серии 3.900-3, вып. 9.

3. Стержни поз. 10 приварить к стержням поз. 5. Остальные соединения арматуры вязаные.

Ведомость деталей

Поз.	Эскиз
3	1700 / 1700
4	300 / 1680
5	1560 / 1560
6	300 / 1560
7	1590 / 1590
10	160 / 160
11	100 / 100

Привязан

Инв. №

Инв. № подл. | Подпись и дата | Взам. инв. №

				Т.п. 705-1-196.85 КЖ			
ГИП	Трынов		4.08.85	Прирельсовый склад незатаренных минеральных удобрений вместимостью 10тыс.тонн	Стадия	Лист	Листов
Нач.отд	Крылов		9.7.85		Р	12	
Н.контр.	Тушина		9.7.85				
Гл.спец.	Троицкий		11.7.85				
Рук.гр.	Тушина		9.7.85	Участок монолитный Ум 1	ЦИТЭПсельхоз Владимир		
Инж.	Сенаторов		20.7.85				

Альбом I

Типовой проект 705-1-196.85

Ум2

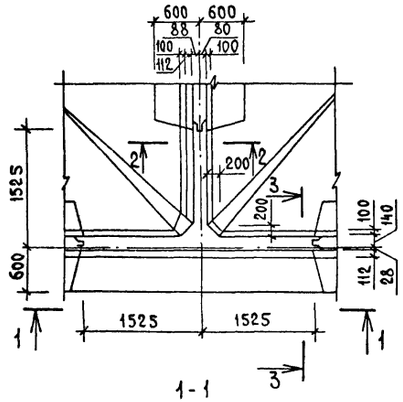

1-1

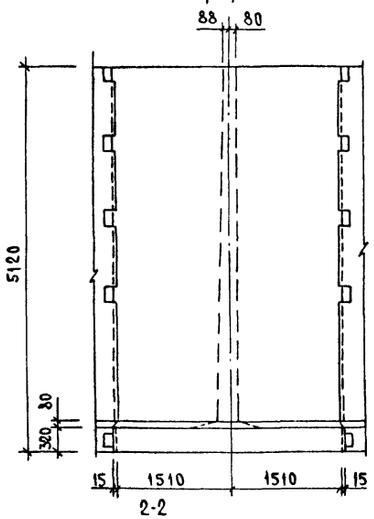

2-2

3-3

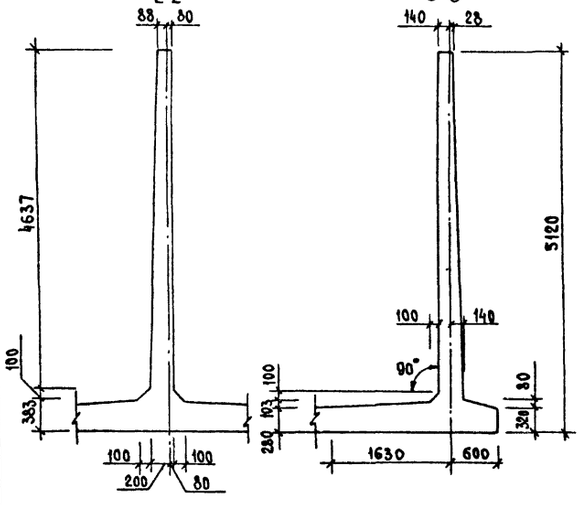

Армирование

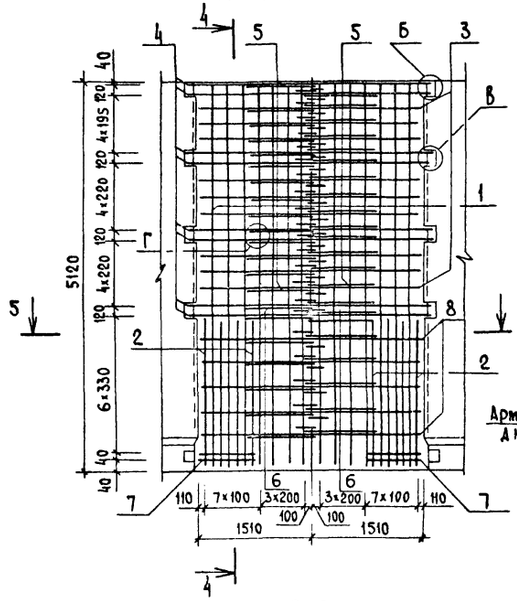

4-4

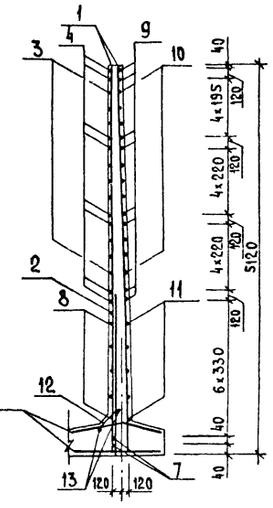

Арматура днища

5-5

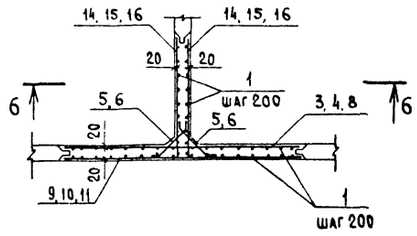

6-6

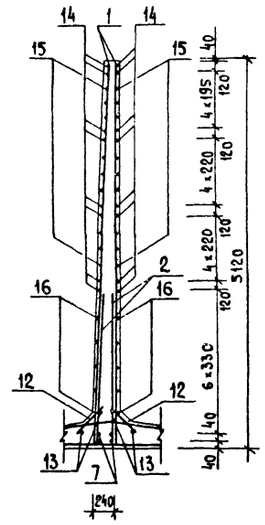

Ведомость деталей

Поз.	Эскиз
5	160, R32, 160
6	100, R50, 100
14	300, 1680
15	300, 1590
16	1700, 1700

Спецификация элементов монолитной конструкции

Формат	Зона	Поз.	Обозначение	Наименование		Кол.	Примечание
				Детали			
БЧ		1	ГОСТ 5781 - 82	ф10 А III	ℓ = 5090	46	3,14 кг
БЧ		2	ГОСТ 5781 - 82	ф16 А III	ℓ = 2000	24	3,16 кг
БЧ		3	ГОСТ 5781 - 82	ф16 А III	ℓ = 3000	9	4,74 кг
БЧ		4	ГОСТ 5781 - 82	ф16 А III	ℓ = 3240	8	5,12 кг
БЧ		5	ГОСТ 5781 - 82	ф16 А III	ℓ = 1120	28	1,65 кг
БЧ		6	ГОСТ 5781 - 82	ф16 А III	ℓ = 1150	14	1,82 кг
БЧ		7	ГОСТ 5781 - 82	ф8 А I	ℓ = 750	12	0,30 кг
БЧ		8	ГОСТ 5781 - 82	ф10 А III	ℓ = 3000	5	1,86 кг
БЧ		9	ГОСТ 5781 - 82	ф12 А III	ℓ = 3240	8	2,82 кг
БЧ		10	ГОСТ 5781 - 82	ф12 А III	ℓ = 3000	9	2,67 кг
БЧ		11	ГОСТ 5781 - 82	ф8 А III	ℓ = 3000	5	1,19 кг
БЧ		12	ГОСТ 5781 - 82	ф6 А I	ℓ = 500	24	0,11 кг
БЧ		13	ГОСТ 5781 - 82	ф6 А I	ℓ = 1360	8	0,30 кг
БЧ		14	ГОСТ 5781 - 82	ф16 А III	ℓ = 1980	16	3,13 кг
БЧ		15	ГОСТ 5781 - 82	ф16 А III	ℓ = 1890	18	2,98 кг
БЧ		16	ГОСТ 5781 - 82	ф10 А III	ℓ = 3400	10	2,11 кг
				Материалы			
				Бетон марки 200, В6		4,8	м³

Ведомость расхода стали на элемент, кг

Марка элемента	Изделия арматурные								Общий расход
	Арматура класса								
	А-I			А-III					
	ГОСТ 5781-82								
	ф6	ф8	Итого	ф8	ф10	ф12	ф16	Итого	
Ум2	5,04	3,60	8,64	5,95	155,90	46,59	334,74	543,18	551,82

1. Поверхности монолитного участка с внутренней стороны торкретировать цементно-песчаным раствором в 2 слоя общей толщиной 25 мм.

2. Узлы, замаркированные на данном листе, приняты по серии 3.900-3, в. 9.

3. Стержни поз. 5 и 6 приварить к стержням поз. 3 и 4. Остальные соединения арматуры вязаные.

Т.П. 705-1-196.85 КЖ

Привязан	ГИП	Трынов		9.07.85	Прирельсовый склад незатаренных минеральных удобрений вместимостью 10 тыс. тонн	Стадия	Лист	Листов
	Нач.отд.	Крылов		9.07.85		Р	13	
	Н.контр.	Тушина		9.07.85				
	Гл.спец.	Троицкий		9.07.85	Участок монолитный Ум2	ЦИТЭПсельхоз Владимир		
	Рук.гр.	Тушина		9.07.85				
Инв.№	Инж.	Сенаторов		9.07.85				

Инв.№ подл. | Подпись и дата | Взам.инв.№

Альбом I

Типовой проект 705-1-196.85

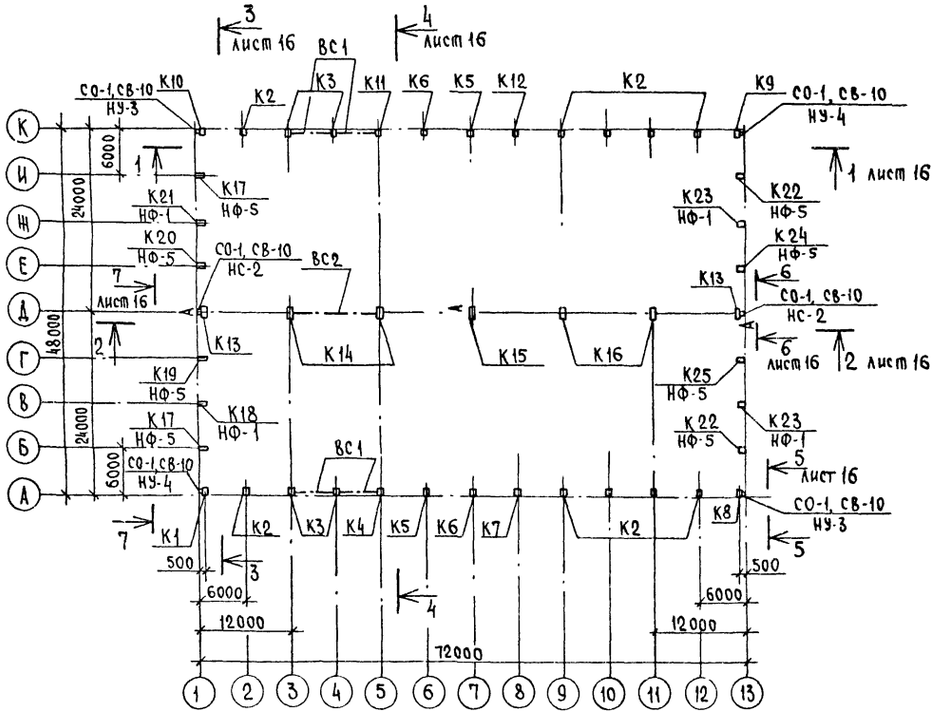

1. Монтаж ж.б. конструкций выполнять согласно СНиП 3.03-02.

2. Знаком „А" на схеме показана ориентация закладных деталей по колоннам.

Спецификация элементов к схеме расположения колонн

Марка, поз.	Обозначение	Наименование	Кол	Масса ед. кг	Примечание
		Колонны			
К1	Альбом II КЖИ-01.00	1К144-5-П1	1	11100	44
К2	Альбом II КЖИ-02.00	1К144-5-П2	10	11100	
К3	Альбом II КЖИ-03.00	1К144-5-П3	4	11100	
К4	Альбом II КЖИ-04.00	1К144-5-П4	1	11100	
К5	Альбом II КЖИ-05.00	1К144-5-П5	2	11100	
К6	Альбом II КЖИ-06.00	1К144-5-П6	2	11100	
К7	Альбом II КЖИ-07.00	1К144-5-П7	1	11100	
К8	Альбом II КЖИ-08.00	1К144-5-П8	1	11100	
К9	Альбом II КЖИ-09.00	1К144-5-П9	1	11100	
К10	Альбом II КЖИ-10.00	1К144-5-П10	1	11100	
К11	Альбом II КЖИ-11.00	1К144-5-П11	1	11100	
К12	Альбом II КЖИ-12.00	1К144-5-П12	1	11100	
К13	Альбом II КЖИ-13.00	6К144-12-П1	2	13600	
К14	Альбом II КЖИ-14.00	6К144-12-П2	2	13600	
К15	Альбом II КЖИ-15.00	6К144-12-П3	1	13600	

Продолжение

Марка, поз.	Обозначение	Наименование	Кол.	Масса ед. кг	Примечание
К16	Альбом II КЖИ-16.00	6К144-12-П4	2	13600	
К17	Альбом II КЖИ-17.00	9КФ169-1-П1	2	9400	
К18	Альбом II КЖИ-18.00	9КФ175-1-П1	1	9600	
К19	Альбом II КЖИ-19.00	9КФ169-1-П2	1	9400	
К20	Альбом II КЖИ-20.00	9КФ169-1-П3	1	9400	
К21	Альбом II КЖИ-21.00	9КФ175-1-П2	1	9600	
К22	Альбом II КЖИ-22.00	9КФ169-1-П4	2	9400	
К23	Альбом II КЖИ-23.00	9КФ175-1-П3	2	9600	
К24	Альбом II КЖИ-24.00	9КФ169-1-П5	1	9400	
К25	Альбом II КЖИ-25.00	9КФ169-1-П6	1	9400	

Продолжение

Марка, поз.	Обозначение	Наименование	Кол.	Масса ед. кг	Примечание
		Связи вертикальные			
ВС1	1.424.1-5.6-029.00	ВС29	4	2390	
ВС2	1.424.1-5.6-059.00	ВС59	1	1543	
		Стойки фахверка			
СО-1	1.439-2	СО-1	6	341,8	
СВ-10	1.439-2	СВ-10	6	437,5	
		Насадки			
НФ-1	Альбом II КЖИ-43.00	НФ-1	4		
НФ-5	1.439-2	НФ-5	8	46,4	
НС-2	1.439-2	НС-2	2	151,3	
НУ-3	1.439-2	НУ-3	2	43.0	
НУ-4	1.439-2	НУ-4	2	43.0	
		Изделия стальные			
МС2	Альбом II КЖИ-40.00	МС2	12		
МС3	Альбом II КЖИ-41.00	МС3	8		
МС4	Альбом II КЖИ-41.00-01	МС4	4		
МС5	Альбом II КЖИ-42.00	МС5	12		

Т.п.705-1-196.85 КЖ

ГИП	Трынов			Прирельсовый склад незатаренных минеральных удобрений вместимостью 10 тыс.тонн
Нач.отд.	Крылов			
Н.контр.	Тушина			
Гл.спец.	Троицкий			Схема расположения колонн
Рук.гр.	Тушина			
Ст.инж.	Градусова			

Стадия	Лист	Листов
Р	14	

ЦИТЭПсельхоз Владимир

Привязан

Инв.№

Взам.инв.№ | Подпись и дата | Инв.№ подл.

Копировал Реброва Формат А2

Альбом I

Типовой проект 705-1-196.85

1-1

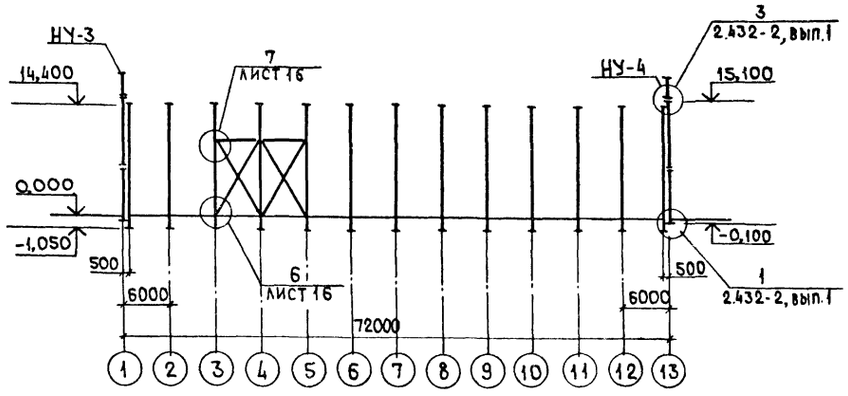

3-3

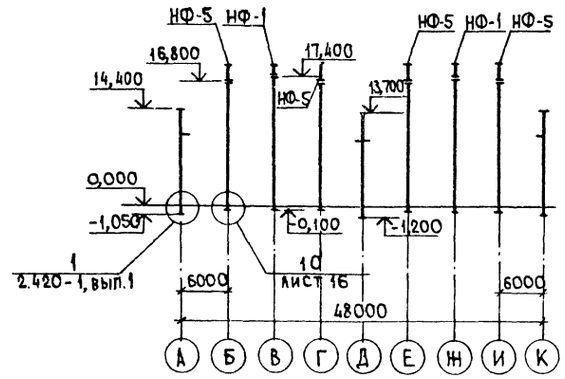

5-5

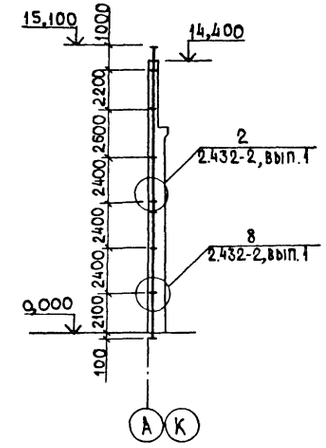

2-2

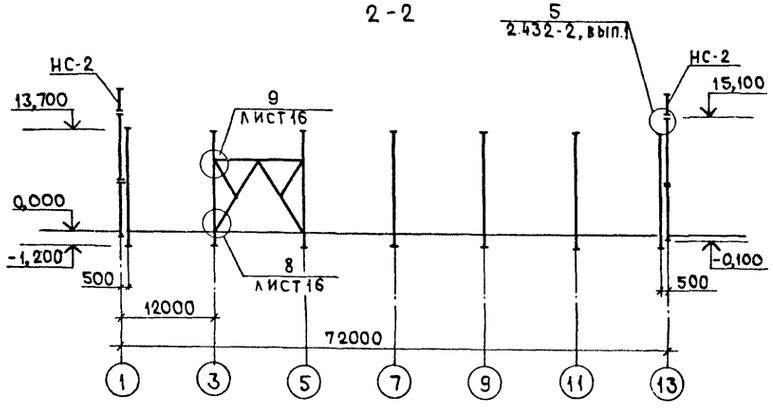

4-4

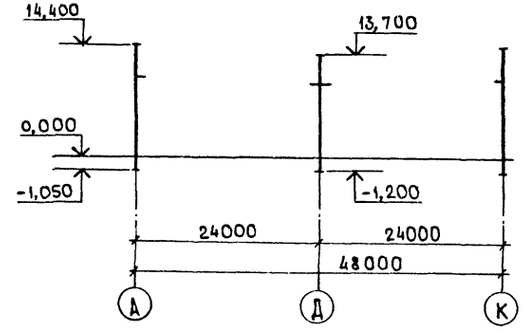

6-6

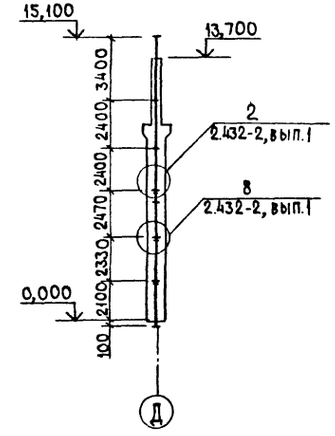

7-7

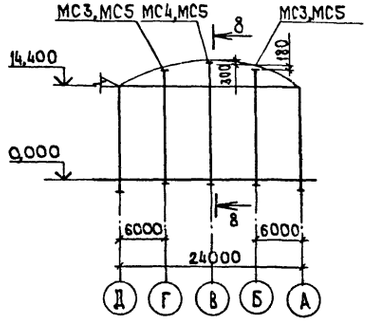

8-8

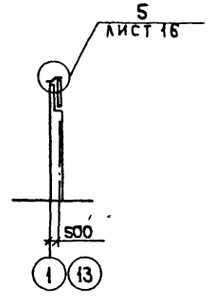

					Т.п. 705-1-196.85	КЖ	
Привязан	ГИП	Трынов		9.78	Прирельсовый склад незатаренных минеральных удобрений вместимостью 10 тыс тонн	Стадия	Лист	Листов
	Нач.отд	Крылов		9.78		Р	15	
	Н.контр	Тушина		9.78				
	Гл.спец	Троицкий		9.78	Разрезы 1-1 ÷ 8-8	ЦИТЭПсельхоз Владимир		
Инв.№	Рук.гр.	Тушина		9.78				
	Ст.инж	Градусова		9.78				

Инв.№ подл. | Подпись и дата | Взам.инв.№

Альбом I

Типовой проект 705-1-196.85

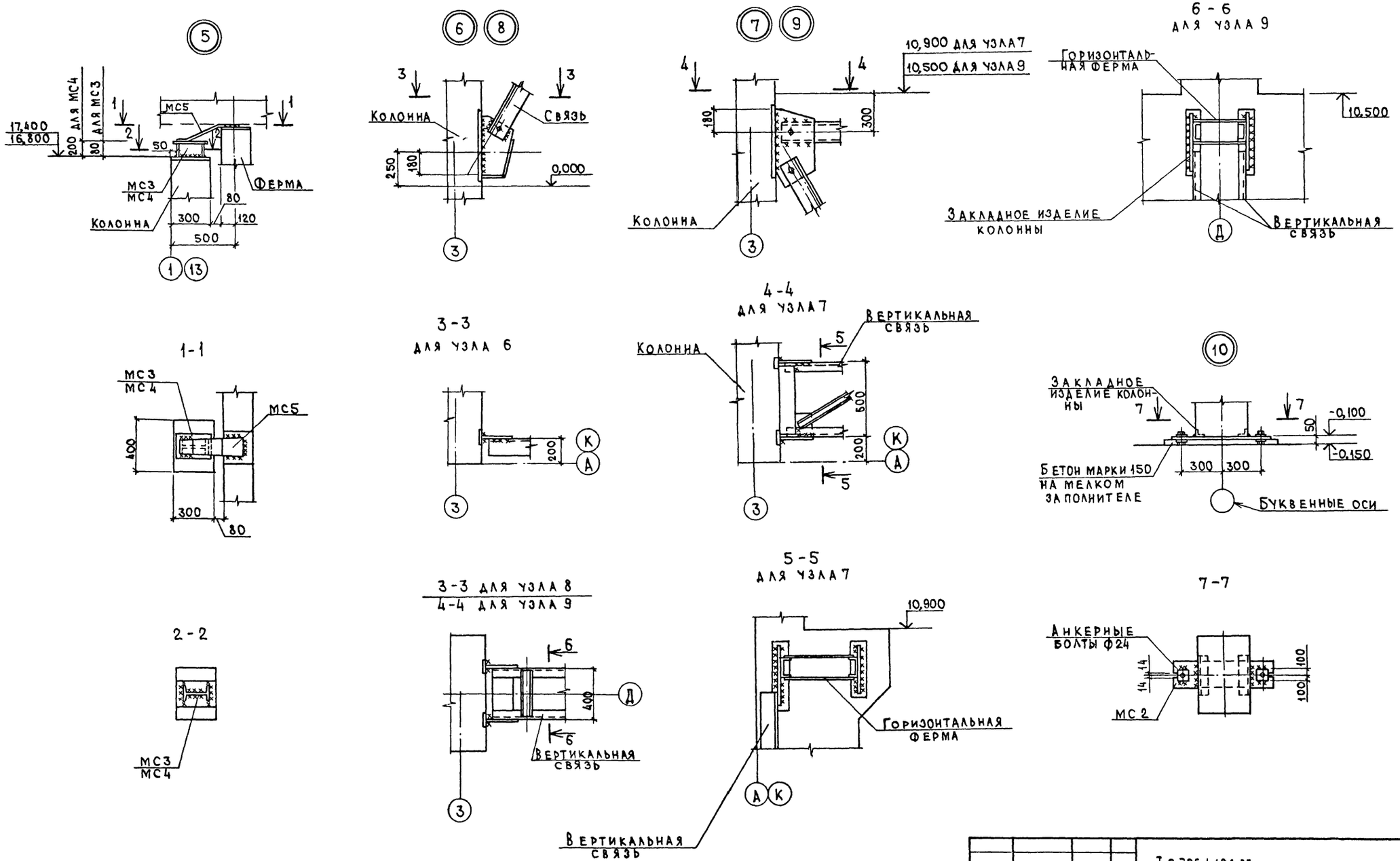

				Т.п. 705-1-196.85		КЖ	
Привязан	ГИП	Трынов		Прирельсовый склад незатаренных минеральных удобрений вместимостью 10тыс.тонн	Стадия	Лист	Листов
	Нач.отд.	Крылов	9.7.85		Р	16	
	Н.контр.	Тушина	9.7.85				
	Гл.спец.	Троицкий	31.7.85	Узлы 5÷10	ЦИТЭПсельхоз Владимир		
Инв. №	Рук.гр.	Тушина	9.7.85				
	Ст.инж.	Градусова	4.07.85				

Инв. № подл. | Подпись и дата | Взам. инв. №

Альбом I

Типовой проект 705-1-196.85

Схема расположения стропильных и подстропильных ферм

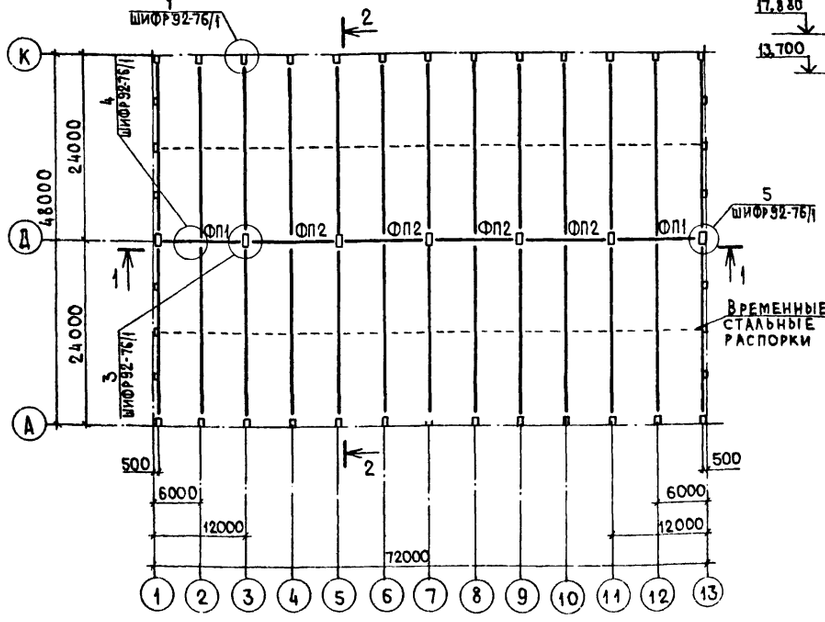

Все стропильные фермы марки ФС1

1-1

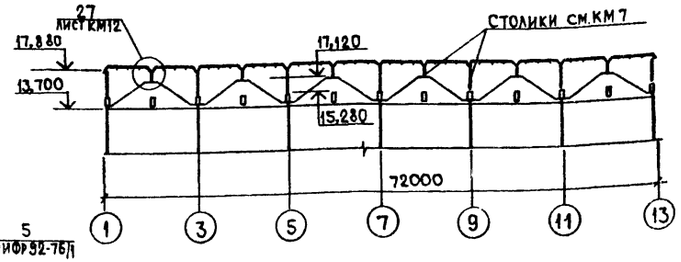

2-2

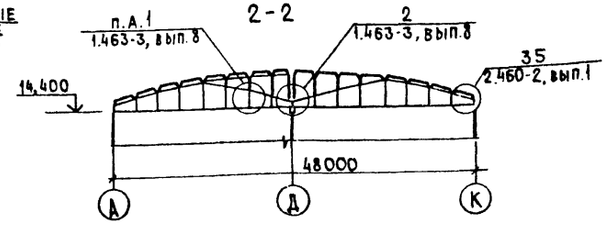

Схемы расположения плит перекрытий

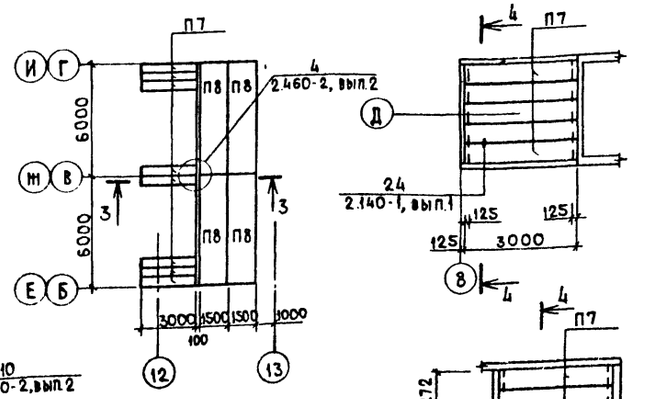

Схема расположения плит покрытий

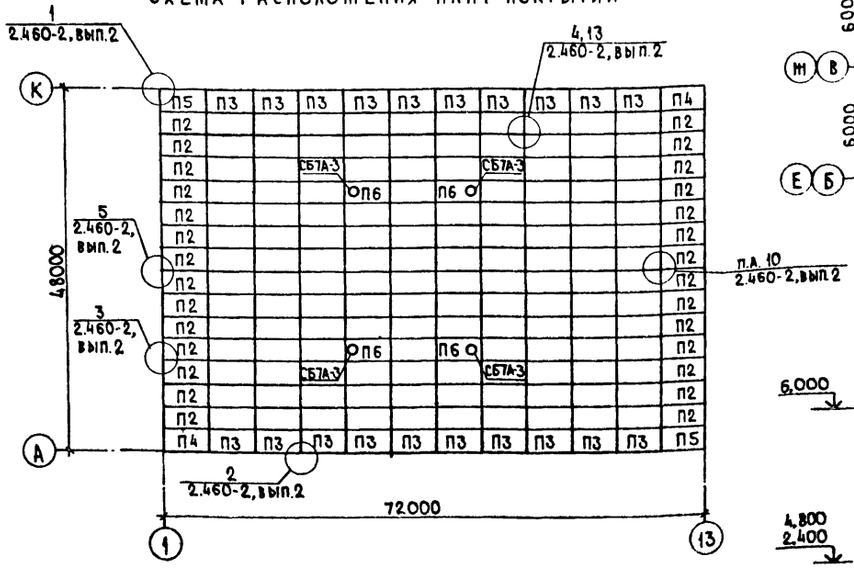

Все незамаркированные плиты марки П1

3-3

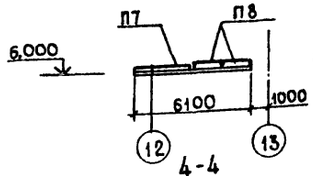

4-4

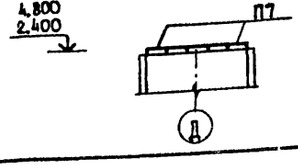

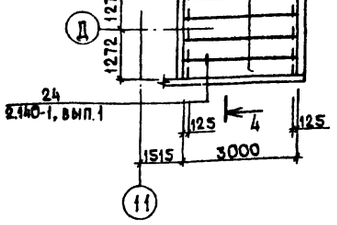

Спецификация к схемам расположения стропильных и подстропильных ферм, плит перекрытий и покрытия

Марка, поз.	Обозначение	Наименование	Кол.	Масса ед.кг	Примечание
		Ферма стропильная			
ФС1	Альбом III КЖИ-26.00	ФБ 24 I-2 AIV-1	26	9200	
		Фермы подстропильные			
ФП1	1.463-4, вып. I	ФПК12-2 AIV	2	9400	
ФП2	1.463-4, вып. I	ФП12-2 AIV	4	9400	
		Плиты покрытия			
П1	ГОСТ 22701.1-77	ПГ-2 AIV Т-П	136	2650	
П2	Альбом III КЖИ-27.00	ПГ-3 AIV Т-П-1	28	2650	
П3	Альбом III КЖИ-27.00-01	ПГ-2 AIV Т-П-1	20	2650	
П4	Альбом III КЖИ-28.00	ПГ-3 AIV Т-П-2	2	2650	
П5	Альбом III КЖИ-28.00-01	ПГ-3 AIV Т-П-3	2	2650	
П6	ГОСТ 22701.1-77	ПВ7-3 AIV Т-П	4	3200	
		Плиты перекрытия			
П7	ПК-01-88	ПЖ1-1	26	180	
П8	1.465-7, вып.3	ПА IV / 1,5×6 -1-К	8	1500	
СБ7А-3	1.494-24, вып.1	Стакан СБ7А-3	4	310	
		Изделия стальные			
ММ29	1.400-7	ММ29	26	4,4	
ММ34	1.400-7	ММ34	6	4,7	
ММ41	1.400-7	ММ41	2	2,1	
ММ48	1.400-7	ММ48	28	1,1	
МС1	2.460-15, вып.0	Изделие соединительное МС1	16	0,43	

Монтаж м-б конструкций выполнять в соответствии со СНиП 3.03-02

				Т.п. 705-1-196.85 КЖ			
ГИП	Трынов		4.11	Прирельсовый склад незатаренных минеральных удобрений вместимостью 10 тыс. тонн	Стадия	Лист	Листов
Нач.отд.	Крылов		9.11		Р	17	
Н.контр.	Тушина		9.11				
Гл.спец.	Троицкий		11.11	Схемы расположения стропильных и подстропильных ферм, плит перекрытий и покрытий	ЦИТЭПсельхоз г. Владимир		
Рук.гр.	Тушина		9.11				
Инж.	Фомина		4.11				

Привязан

Инв. №

Инв. № подл. | Подпись и дата | Взам. инв. №

Альбом I

Типовой проект 705-1-196.85

По оси А

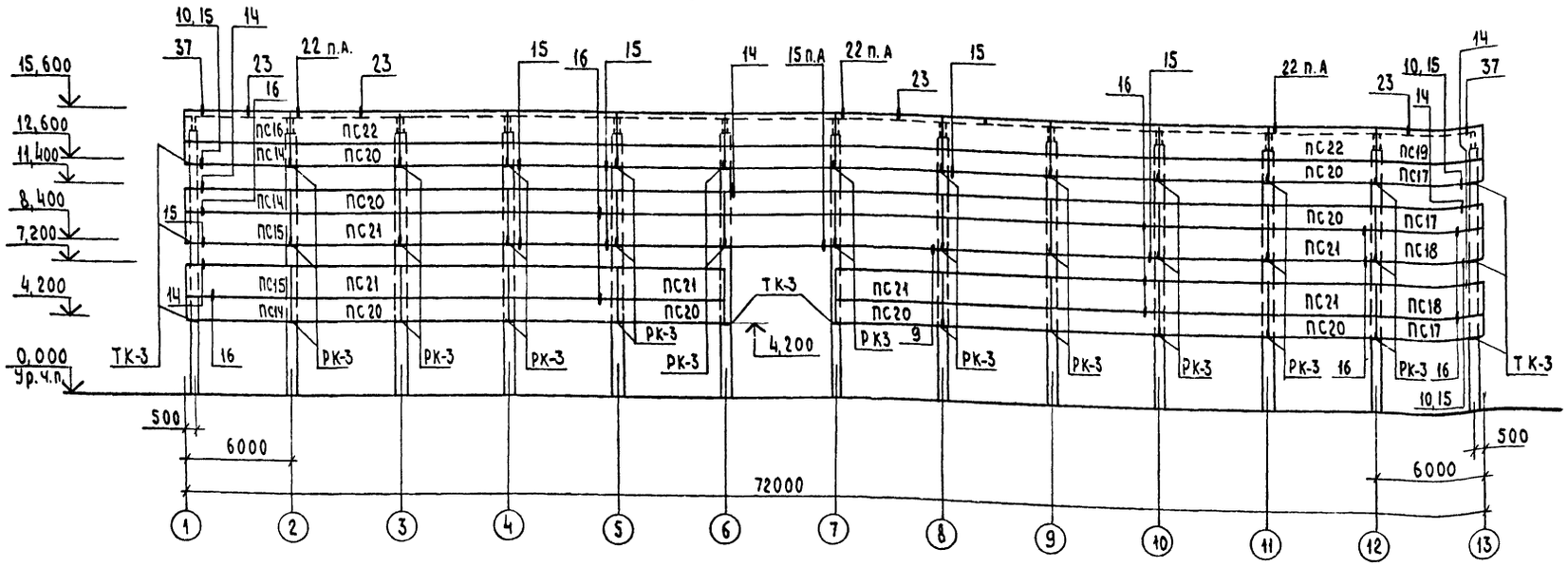

По оси К

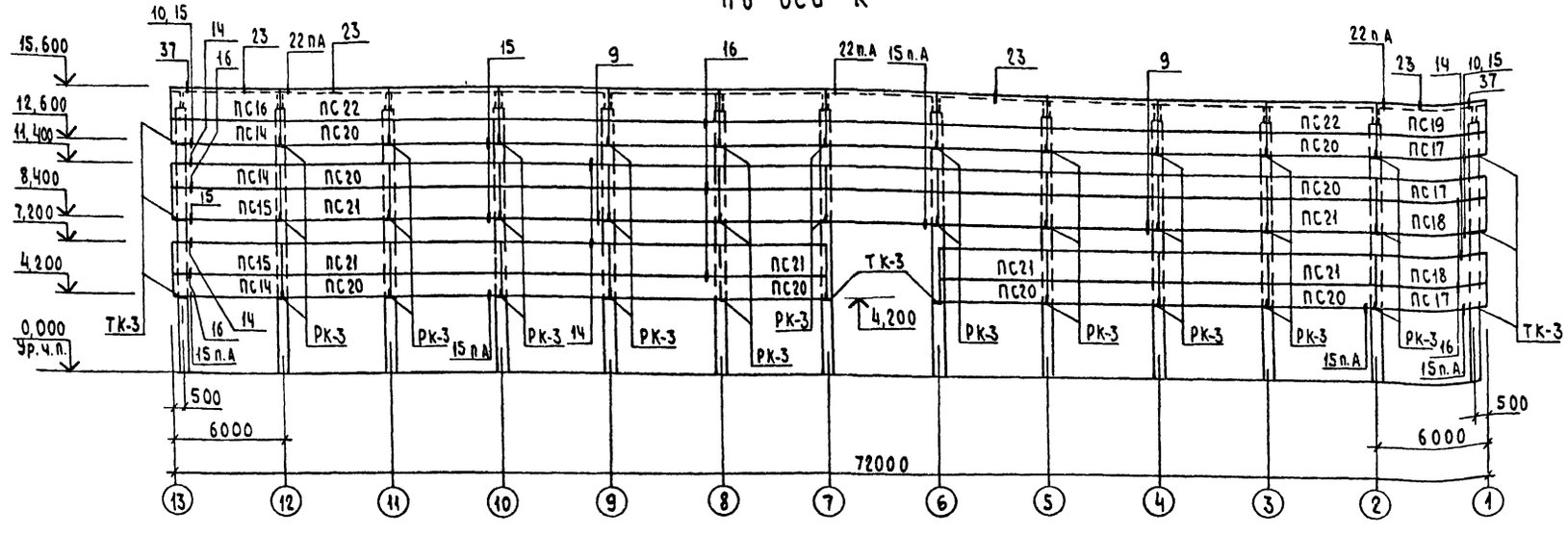

1. Узлы крепления стеновых панелей, замаркированные на схемах, приняты по серии 2.432-2, вып. 1

2. Заполнение швов смотри узлы на листах 44,47 серии 2.432-2, вып. 1

3. Спецификацию элементов к схемам расположения панелей стен смотри лист 19

4. По оси 1 заложить штыри ф12 AI L=150 мм

Инв. № подл. | Подпись и дата | Взам. инв. №

Привязан

Инв. №

ГИП	Трынов		04.88
Нач. отд.	Крылов		04.88
Н. контр.	Тушина		04.88
Гл. спец.	Троицкий		04.88
Рук. гр.	Тушина		04.88
Инж.	Фомина		04.88

Т.п. 705-1-196.85 КЖС

Прирельсовый склад незатаренных минеральных удобрений вместимостью 10 тыс. тонн

Стадия	Лист	Листов
Р	18	

Схемы расположения стеновых панелей по осям А, К

ЦИТЭПсельхоз Владимир

Альбом I

Типовой проект 705-1-196.85

По оси 1

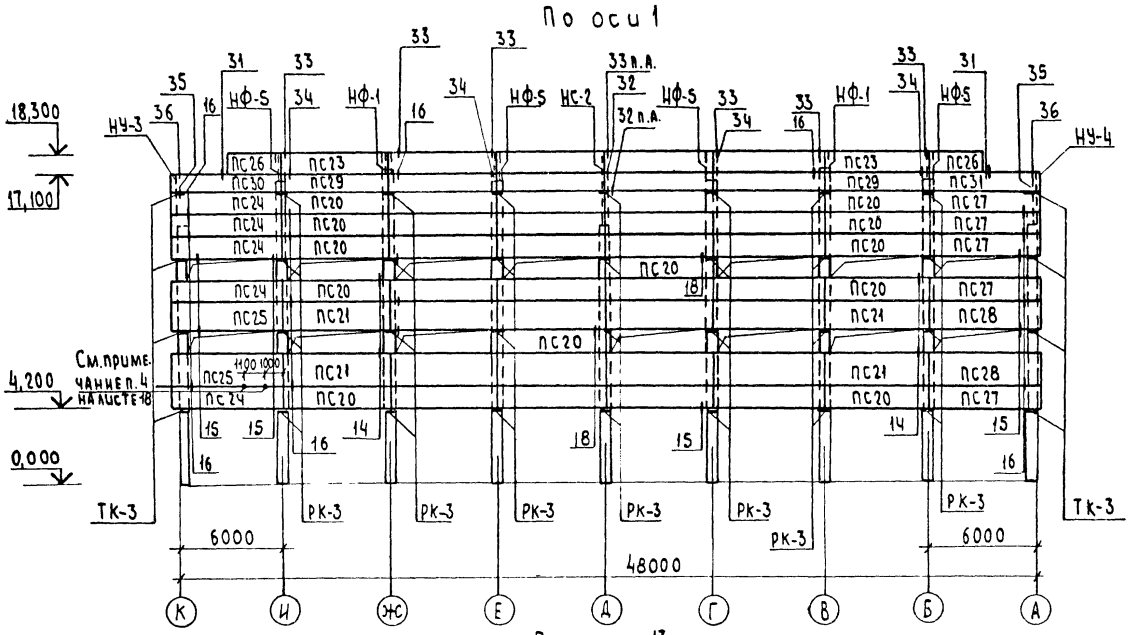

По оси 13

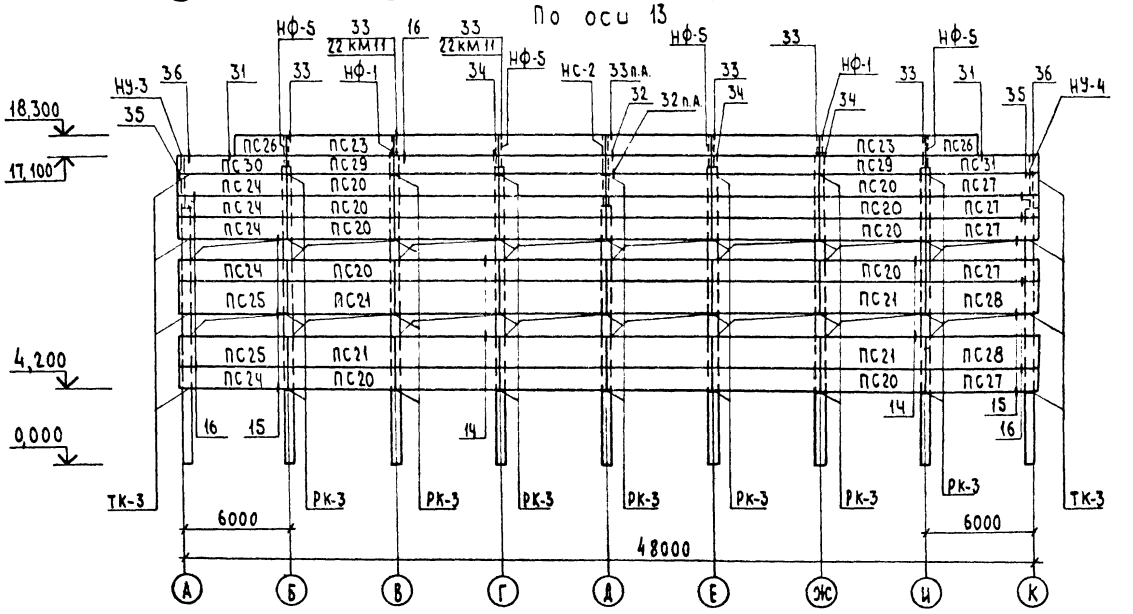

Спецификация элементов к схемам расположения стеновых панелей

Марка, поз.	Обозначение	Наименование	Кол	Масса ед. кг	Примечание
		Панели			
ПС14	1.432-15, вып.1	ПС600.12-1АIV-Т-11	6	1220	
ПС15	1.432-15, вып.1	ПС600.18-1АIV-Т-11	4	1870	
ПС16	1.432-15, вып.1	ПС600.18-7АIV-Т-11	2	1870	
ПС17	1.432-15, вып.1	ПС600.12-1АIV-Т-12	6	1220	
ПС18	1.432-15, вып.1	ПС600.18-1АIV-Т-12	4	1870	
ПС19	1.432-15, вып.1	ПС600.18-7АIV-Т-12	2	1870	
ПС20	1.432-15, вып.1	ПС600.12-1АIV-Т-1	120	1220	
ПС21	1.432-15, вып.1	ПС600.18-1АIV-Т-1	62	1870	
ПС22	1.432-15, вып.1	ПС600.18-7АIV-Т-1	20	1870	
ПС23	Альбом II КЖИ-32.00	ПС600.12-7АIV-Т-1а	12	1220	
ПС24	1.432-15, вып.1	ПС610.12-1АIV-Т-11	10	1250	
ПС25	1.432-15, вып.1	ПС610.18-1АIV-Т-11	4	1900	
ПС26	1.432-15, вып.1	ПС300.12-1ВI-Т-21	4	630	
ПС27	1.432-15, вып.1	ПС610.12-1АIV-Т-12	10	1250	
ПС28	1.432-15, вып.1	ПС610.18-1АIV-Т-12	4	1900	
ПС29	1.432-15, вып.1	ПС600.9-1АIV-Т-1	12	920	
ПС30	Альбом II КЖСИ-32.00-01	ПС610.9-1АIV-Т-11а	2	950	
ПС31	Альбом II КЖСИ-32.00-02	ПС610.9-1АIV-Т-12а	2	950	
Б1	1.439-2	Балка Б1	24	80,5	
		Консоли опорные			
ТК-3	1.439-2	ТК-3	32	3,5	
РК3	1.439-2	РК-3	118	4,2	
		Элементы крепления			
Т1	1.439-2	Т1	428	0,5	
Т2	1.439-2	Т2	300	0,3	
Т4	1.439-2	Т4	8	1,0	
Т5	1.439-2	Т5	304	0,6	
Т8	1.439-2	Т8	64	0,5	
Т9	1.439-2	Т9	4	0,7	
Т11	1.439-2	Т11	124	2,6	
Т32	Альбом II КЖСИ-39 00	Т32	48	0,6	

Т.п. 705-1-196.85 КЖ

Привязан

Инв. №

ГИП	Трынов			Прирельсовый склад незатаренных минеральных удобрений вместимостью 10 тыс тонн
Нач. отд.	Крылов			
Н. контр.	Тушина			
Гл. спец.	Троицкий			Схемы расположения стеновых панелей по осям 1, 13
Рук. гр.	Тушина			
Инж.	Фомина			

Стадия	Лист	Листов
Р	19	

ЦИТЭПсельхоз Владимир

Инв. № подл. | Подпись и дата | Взам. инв. №

Альбом I

Типовой проект 705-1-196.85

Ведомость чертежей основного комплекта

Лист	Наименование	Примечание
1	Общие данные (начало)	
2	Общие данные (продолжение)	
3	Общие данные (продолжение)	
4	Общие данные (окончание)	
5	Площадка 1,3	
6	Площадка 2	
7	Лестница 1. Лестница 2. Схема расположения лестниц Л3	
8	Схемы расположения ригелей для крепления лестницы Л1, столиков для плит покрытия и ограждения кровли	
9	Узлы 1-8	
10	Узлы 9-15	
11	Узлы 16-18	
12	Узлы 19-26	
13	Узлы 27-35	
14	Схема расположения подкрановых и тормозных балок	

Ведомость ссылочных и прилагаемых документов

Обозначение	Наименование	Примечание
	Ссылочные документы	
1.426.2-3, вып.1	Стальные подкрановые балки	
1.450.3-3, вып.0,1	Стальные лестницы, площадки, стремянки и ограждения	

Техническая спецификация металла

Вид профиля и ГОСТ, ТУ	Марка металла и ГОСТ	Обозначение и размер профиля, мм	№ п.п.	Код: Марки металла	Код: Профиля	Код: Размера профиля	Количество шт	Длина мм	Масса металла по элементам конструкций: Стойки рабочих площадок (Код элемента конструкций)	Балки и щиты рабочих площадок (Код элемента конструкций)	Подкрановые пути (Код элемента конструкций)	Общая масса т	Масса потребности в металле по кварталам (заполняется изготовителем): I	II	III	IV	Заполняется ВЦ
1	2	3	4	5	6	7	8	9									
Двутавры широкополочные ТУ14-2-24-72	ВСт3пс6-1 ТУ14-1-3023-80	I40Ш1	1						—	1,403	—	1,403					
		I35Ш1	2						—	—	0,520	0,520					
		I30Ш2	3						—	1,710	—	1,710					
Всего профиля			4						—	3,113	0,520	3,633					
Балки двутавровые ГОСТ 8239-72*	ВСт3пс5-1 ТУ14-1-3023-80	I18	5						2,074	1,329	—	3,403					
Всего профиля			6						2,074	1,329	—	3,403					
Швеллеры ГОСТ 8240-72*	ВСт3кп2 ГОСТ 380-71*	[12	7						—	0,479	—	0,479					
		[14	8						—	0,807	—	0,807					
	Итого		9						—	1,286	—	1,286					
	ВСт3пс6-1 ТУ14-1-3023-80	[16	10						0,097	0,967	—	1,064					
		[18	11						0,062	0,563	—	0,625					
	Итого		12						0,159	1,530	—	1,689					
	ВСт3пс6 ГОСТ 380-71*	[27	13						—	1,321	—	1,321					
		[30	14						0,404	—	0,092	0,496					
	Итого		15						0,404	1,321	0,092	1,817					
Всего профиля			16						0,563	3,805	0,092	4,460					
Швеллеры гнутые равнополочные ГОСТ 8278-83	ВСт3кп2 ГОСТ 380-71*	гн[160×50×4	17						—	0,208	—	0,208					
		гн[180×50×4	18						—	0,899	—	0,899					
Всего профиля			19						—	1,107	—	1,107					
Швеллеры гнутые неравнополочные ГОСТ 8281-80	ВСт3кп2 ГОСТ 380-71*	гн L50×40×12×2,5	20						—	0,681		0,681					
Всего профиля			21							0,681		0,681					

Общие данные

1. За условную отметку 0,000 принят уровень чистого пола здания.
2. Изготовление и монтаж конструкций производить в соответствии с главой СНиП 3.03-04.
3. Заводские соединения приняты сварными.
4. Монтажные соединения приняты на болтах нормальной точности класса прочности 4.6 по ГОСТ 7798-70* и монтажной электросварке согласно ГОСТ 5264-80.
5. Сварку конструкций производить электродами Э42 по ГОСТ 9467-75. Высота катета необозначенных сварных швов должна быть не менее 6мм.
6. Монтажные работы должны выполнять по заранее разработанному и утвержденному проекту производства работ, выполненному в соответствии с требованиями глав СНиП III-1-76.
7. Металлические конструкции защитить от коррозии лакокрасочным покрытием, состоящим из шести слоев эмали ХВ-785 (ГОСТ 7313-75*) по слою грунта ХС-059 (ТУ 6-10-1115-75) общей толщиной 180 мкм.
8. Крепежные детали защитить способом горячего цинкования толщиной 20 мкм с последующим нанесением лакокрасочного покрытия из двух слоев эмали ХВ-785 по одному слою грунта ВЛ-02 толщиной 280-300 мкм.
9. Степень очистки поверхности стальных конструкций от окислов перед нанесением защитных покрытий должна соответствовать второй группе по ГОСТ 9.402-80.

Проект разработан в соответствии с действующими нормами и правилами и предусматривает мероприятия, обеспечивающие взрывобезопасность и пожаробезопасность при эксплуатации здания.

Главный инженер проекта (Трынов)

Согласовано: Гл.спец. тх Беляков

Инв. № подл. | Подпись и дата | Взам. инв. №

Инв. №

Привязан

Т.п. 705-1-196.85 км

ГИП	Трынов		4.08.85
Нач.отд.	Крылов		9.7.85
Н.контр.	Тушина		9.7.85
Гл.спец.	Троицкий		31.7.85
Рук.гр.	Тушина		9.7.85
Ст.инж.	Лиманова		28.6.85

Прирельсовый склад незатаренных минеральных удобрений вместимостью 10 тыс. тонн

Общие данные (начало)

Стадия	Лист	Листов
Р	1	14

ЦИТЭПсельхоз Владимир

Альбом I

Типовой проект 705-1-196.85

Продолжение

Вид профиля и ГОСТ, ТУ	Марка металла и ГОСТ	Обозначение и размер профиля, мм	№ пп	Код: марки металла	Код: профиля	Код: размера профиля	Количество шт.	Длина мм	Масса металла по элементам конструкций: Стойки рабочих площадок (код элемента конструкции)	Масса металла по элементам конструкций: Балки и щиты рабочих площадок	Масса металла по элементам конструкций: Подкрановые пути	Общая масса, т	Масса потребности в металле по кварталам (заполняется изготовителем): I	II	III	IV	Заполняется ВЦ
1	2	3	4	5	6	7	8	9									
ЧМТУ2-130-70	ВСт3кп2 ГОСТ 380-71*	ГН 90х30х2,5х3	22						—	0,309	—	0,309					
Всего профиля			23						—	0,309	—	0,309					
Сталь угловая равнополочная ГОСТ 8509-72*	ВСт3кп2 ГОСТ 380-71*	∟ 25х3	24						—	0,169	—	0,169					
		∟ 50х5	25						—	0,598	—	0,598					
		∟ 56х5	26						—	0,008	—	0,008					
		∟ 63х5	27						0,114	0,057	—	0,171					
		∟ 63х6	28						—	0,012	—	0,012					
	Итого		29						0,114	0,844	—	0,958					
	ВСт3сп6 ГОСТ 380-71*	∟ 75х6	30						—	0,204	—	0,204					
		∟ 80х6	31						—	0,292	—	0,292					
	Итого		32						—	0,496	—	0,496					
	ВСт3пс6-1 ТУ 14-1-3023-80	∟ 50х5	33						—	—	0,416	0,416					
		∟ 63х5	34						—	—	0,192	0,192					
		∟ 80х6	35						—	—	0,518	0,518					
		∟ 125х8	36						—	0,306	—	0,306					
		∟ 125х9	37						—	0,016	—	0,016					
		∟ 160х11	38						—	0,053	—	0,053					
		∟ 180х12	39						—	0,037	—	0,037					
	Итого		40						—	0,412	1,126	1,538					
Всего профиля			41						0,114	1,726	1,126	2,966					
Сталь угловая неравнополочная ГОСТ 8510-72*	ВСт3кп2 ГОСТ 380-71*	∟ 75х50х5	42						—	—	0,115	0,115					
			43							—							
Всего профиля									—	—	0,115	0,115					
Сталь квадратная ГОСТ 2591-71*	ВСт3кп2 ГОСТ 380-71*	□ 20х20	44						—	0,005	—	0,005					
Всего профиля			45						—	0,005	—	0,005					

Т.п. 705-1-196.85 КМ

ГИП	Трынов		7.11.87
Нач. отд.	Крылов		9.7
Н. контр.	Тушина		9.7.87
Гл. спец.	Троицкий		31.7.87
Рук. гр.	Тушина		9.7.87
Ст. инж.	Луманова		28.8.87

Привязан

Инв. №

Прирельсовый склад незатаренных минеральных удобрений вместимостью 10 тыс тонн

Стадия	Лист	Листов
Р	2	

Общие данные (продолжение)

ЦИТЭП сельхоз Владимир

Инв. № подл. | Подпись и дата | Взам. инв. №

Альбом 1

Типовой проект 705-1-196.85

Продолжение

Вид профиля и ГОСТ, ТУ	Марка металла и ГОСТ	Обозначение и размер профиля, мм	№ пп	Код: марки металла	Код: профиля	Код: размера профиля	Количество шт.	Длина, мм	Масса металла по элементам конструкций: стойки рабочих площадок (код элемента конструкций)	Масса металла по элементам конструкций: балки и щиты рабочих площадок (код элемента конструкций)	Подкрановые пути	Общая масса, т	Масса потребности в металле по кварталам (заполняется изготовителем) I	II	III	IV	Заполняется ВЦ
1	2	3	4	5	6	7	8	9									
Сталь листовая ГОСТ 19903-74	ВСт3кп2 ГОСТ 380-71*	δ=4	46						—	0,239	—	0,239					
		δ=6	47						—	0,053	0,163	0,216					
		δ=8	48						0,006	0,085	0,572	0,663					
		δ=10	49						2,584	2,385	0,810	5,779					
	Итого		50						2,590	2,762	1,545	6,897					
	ВСт3Гпс5-1 ТУ14-1-3023-80	δ=6	51						—	—	4,320	4,320					
		δ=8	52						—	—	9,380	9,380					
		δ=10	53						—	—	9,324	9,324					
		δ=12	54						—	—	6,192	6,192					
	Итого		55						—	—	29,216	29,216					
	ВСт3пс6-1 ТУ14-1-3023-80	δ=6	56						—	—	0,948	0,948					
		δ=8	57						—	—	0,420	0,420					
		δ=10	58						—	—	0,510	0,510					
		δ=12	59						0,067	0,022	0,068	0,157					
		δ=14	60						—	0,004	—	0,004					
		δ=16	61						1,508	—	0,121	1,629					
		δ=20	62						—	—	0,196	0,196					
		δ=38	63						—	—	0,020	0,020					
		δ=40	64						—	—	0,016	0,016					
	Итого		65						1,575	0,026	2,299	3,900					
	09Г2С-6 ГОСТ 19282-73	δ=42	66						0,132	—	—	0,132					
	Итого		67						0,132	—	—	0,132					
Всего профиля									4,297	2,788	33,060	40,145					
Сталь круглая ГОСТ 2590-71*	ВСт3кп2 ГОСТ 380-71*	ф16	68						—	0,676	—	0,676					
		ф18	69						—	0,068	—	0,068					
Всего профиля			70						—	0,744	—	0,744					

Т.п. 705-1-196.85 КМ

ГИП	Трынов		4.88
Нач. отд.	Крылов		4.88
Н. контр.	Тушина		4.88
Гл. спец.	Трочицкий		4.88
Рук. гр.	Тушина		4.88
Т. инж.	Лиманова		4.88

Привязан

Инв. №

Прирельсовый склад незатаренных минеральных удобрений вместимостью 10 тыс тонн

Стадия Р | Лист 3 | Листов

Общие данные (продолжение)

ЦИТЭП сельхоз Владимир

Инв. № подл. | Подпись и дата | Взам. инв. №

Альбом I

Типовой проект 705-1-196.85

Продолжение

Вид профиля и ГОСТ, ТУ	Марка металла и ГОСТ	Обозначение и размер профиля, мм	№ п.п.	Код: марки металла	Код: профиля	Код: размера профиля	Количество шт	Длина мм	Масса металла по элементам конструкций: Стойки рабочих площадок (код элемента конструкций)	Масса металла по элементам конструкций: Балки и щиты рабочих площадок	Масса металла по элементам конструкций: Подкрановые пути	Общая масса, т	Масса потребностив металле по кварталам (заполняется изготовителем) I	II	III	IV	Заполняется ВЦ
1	2	3	4	5	6	7	8	9									
Сталь листовая рифленая ГОСТ 8568-77*	ВСт3 кп2 ГОСТ 380-71*	δ=4	71						—	1,306	—	1,306					
		δ=6	72						—	1,137	—	1,137					
Всего профиля			73						—	2,443	—	2,443					
Рельсы крановые ГОСТ 4121-76*	К62 ГОСТ 4121-76*	К70	74						—	—	14,792	14,792					
Всего профиля			75						—	—	14,792	14,792					
Всего масса металла			76						7,048	18,408	49,705	75,161					
В том числе по маркам	ВСт3 кп2 ГОСТ 380-71*		77									15,545					
	К2 ГОСТ 4121-76*		78									14,792					
	ВСт3 пс 5-1 ТУ 14-1-3023-80		79									3,403					
	ВСт3 Гпс 5-1 ТУ 14-1-3023-80		80									29,216					
	ВСт3пс6 ГОСТ 380-71*		81									2,313					
	ВСт3 пс 6-1 ТУ 14-1-3023-80		82									10,760					
	09Г2 С-6 ГОСТ 19282-73		83									0,132					
Масса поставки элементов по кварталам (заполняется заказчиком)		I															
		II															
		III															
		IV															

Ведомость металлоконструкций по видам профилей

Наименование конструкций по номенклатуре Прейскуранта № 01-09	Позиции по Прейскуранту № 01-09	№ пп	Код конструкций	Масса конструкций, т: Всего стали повышенной и высокой прочности	По видам профилей стали: Балки и швеллеры	Крупносортная сталь	Среднесортная сталь	Мелкосортная сталь	Толстолистовая сталь	Универсальная сталь	Тонколистовая сталь	Гнутосварные	Трубы	Прочие	Всего	Количество, шт	Серия типовых конструкций
1	2	3	4	5	6	7	8	9	10	11	12	13	14	15	16	17	18
Типовые конструкции каркасов зданий																	
Лестницы, площадки, ограждения		1				0,544		0,187	1,306			2,097			4,328		1.450.3-3, в.1
Балки подкрановые		2							30,200						31,619		1.426.2-3, в.1
Фермы тормозные		3				1,126			0,930						2,153		1.426.2-3, в.1
Не типовые конструкции каркасов зданий																	
Стойки рабочих площадок		4			2,637	4,238									7,198		
Балки и щиты рабочих площадок					8,579	3,625		0,723	1,520						15,126		
Подкрановый путь					0,612	0,115			1,903						2,781		
Рельсы крановые							14,792								15,487		
Итого					11,828	9,648	14,792	0,910	35,886			2,097			78,693		
Контрольная сумма																	

Инв. № подл. | Подпись и дата | Взам. инв. №

Привязан

Инв. №

ГИП	Трынов			Т.п. 705-1-196.85 КМ
Нач. отд.	Крылов			Прирельсовый склад незатаренных минеральных удобрений вместимостью 10 тыс. тонн
Н. контр.	Тушина			Стадия Р; Лист 4; Листов
Гл. спец.	Троицкий			Общие данные (окончание)
Рук. гр.	Тушина			ЦИТЭПсельхоз Владимир
Ст. инж.	Климанова			

Альбом I

Типовой проект 705-1-196.85

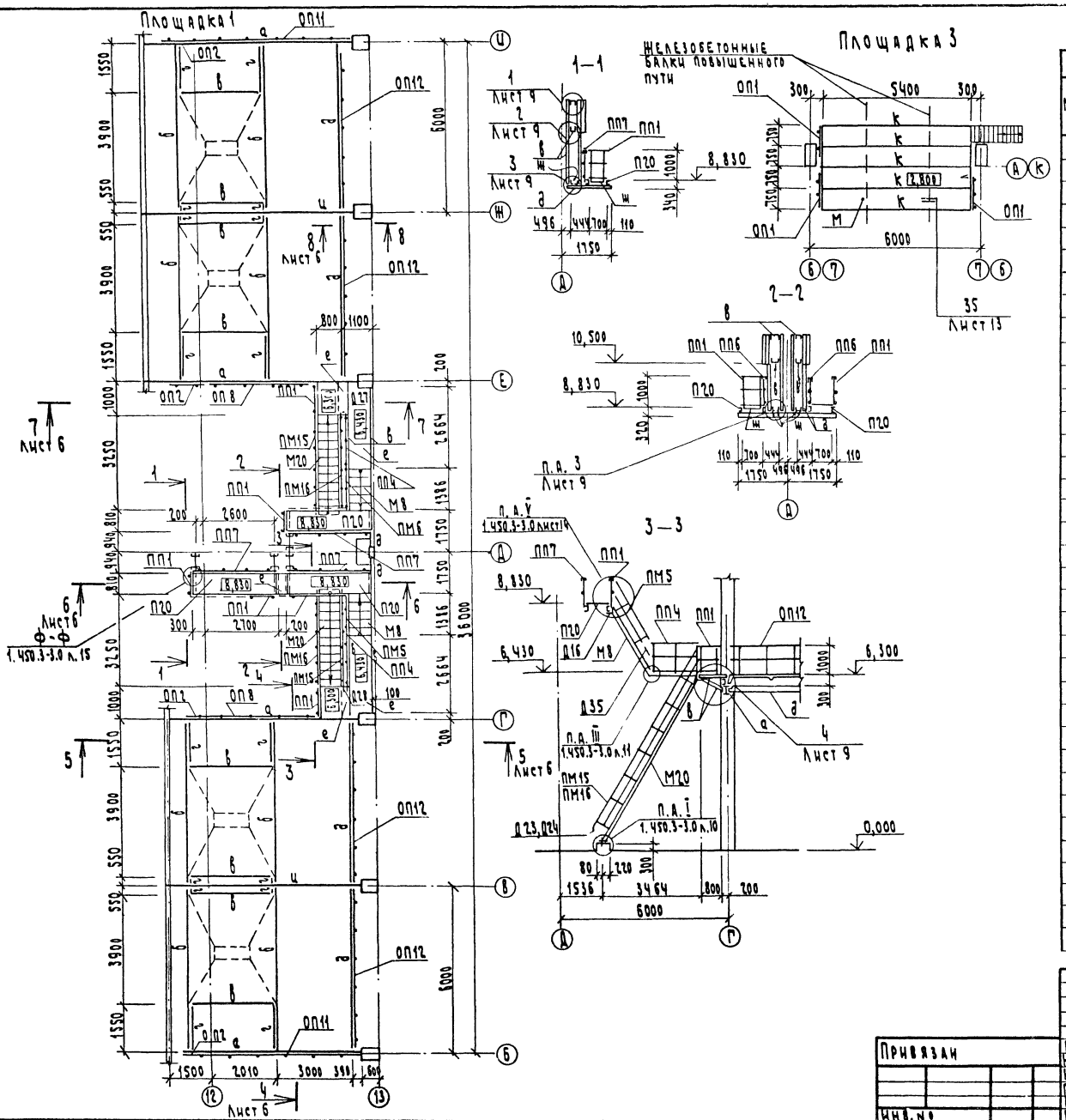

Ведомость элементов к площадке 1

Марка	Сечение эскиз	Поз.	Состав	Опорные усилия M кНм(тсм)	N кН(тс)	Q кН(тс)	Группа конструк.	Марка металла	Примечание
а	I 30 Ш2			93,1(9,31)	—	55,7(5,57)	IV	ВСт3пс6-1	
б	C 27			58,4(5,84)	—	41,2(4,12)	IV	ВСт3пс6	
в	C 16			11,3(1,13)	—	15,0(1,50)	IV	ВСт3пс6-1	
г	L 125×8			—	—	—	IV	ВСт3пс6-1	констр.
д	I 18			—	—	—	IV	ВСт3пс5-1	констр.
е	Сталь рифл.δ=6			—	—	—	IV	ВСт3кп2	констр.
ш	L 50×5			—	—	—	IV	ВСт3кп2	констр.
и	I 40 Ш1			205,0(20,5)		122,3(12,23)	IV	ВСт3пс6-1	
П20	ПМХФ-30.8		1.450.3-3.1	2.1.4.0.0-19			VI	ВСт3кп2	
Д28	ДХ13		1.450.3-3.1	7.1.0.0.4-03			VI	ВСт3кп2	
Д35	ДХ24		1.450.3-3.1	7.1.0.0.6-02			VI	ВСт3кп2	
Д36	Д25		1.450.3-3.1	7.1.0.0.6-03			VI	ВСт3кп2	
М8	МЛФ60-24.8		1.450.3-3.1	1.2.2.0.0-07			VI	ВСт3кп2	
М20	МЛФ 60 - 60.8		1.450.3-3.1	1.2.2.0.0-19			VI	ВСт3кп2	
ПП1	ОГПМХ36-10.9		1.450.3-3.1	5.1.0.1.0			VI	ВСт3кп2	
ПП4	ОГПМХ36-10.18		1.450.3-3.1	5.1.0.1.0-04			VI	ВСт3кп2	
ПП7	ОГПМХ36-10.30		1.450.3-3.1	5.1.0.1.0-08			VI	ВСт3кп2	
ОП2	ОГПМХ36-12.9		1.450.3-3.1	5.1.0.1.0-16			VI	ВСт3кп2	
ОП8	ОГПМХ36-12.36		1.450.3-3.1	5.1.0.1.0-25			VI	ВСт3кп2	
ОП11	ОГПМХ36-12.54		1.450.3-3.1	5.1.0.1.0-28			VI	ВСт3кп2	
ОП12	ОГПМХ36-12.60		1.450.3-3.1	5.1.0.1.0-30			VI	ВСт3кп2	
ПМ5	ОГлМлХ36 60-12.24		1.450.3-3.1	4.1.2.2.0-02			VI	ВСт3кп2	
ПМ6	ОГпМлХ36 60-12.24		1.450.3-3.1	4.1.2.2.0-11			VI	ВСт3кп2	
ПМ15	ОГлМлХ36 60-12.54		1.450.3-3.1	4.1.2.2.0-07			VI	ВСт3кп2	
ПМ16	ОГпМлХ36 60-12.54		1.450.3-3.1	4.1.2.2.0-16			VI	ВСт3кп2	
Д11	МХ10		1.450.3-3.1	7.1.0.1.0-09			VI	ВСт3кп2	
Д15	Д7		1.450.3-3.1	7.1.0.0.2-02			VI	ВСт3кп2	
Д16	Д6		1.450.3-3.1	7.1.0.0.2-03			VI	ВСт3кп2	
Д23	ДХ8		1.450.3-3.1	7.1.0.0.3-01			VI	ВСт3кп2	
Д24	ДХ9		1.450.3-3.1	7.1.0.0.3-02			VI	ВСт3кп2	
Д27	ДХ12		1.450.3-3.1	7.1.0.0.4-02			VI	ВСт3кп2	
Площадка 3									
к	⊏14						IV	ВСт3кп2	
л	L 50×5						IV	ВСт3кп2	
М	Сталь рифл.δ=6						IV	ВСт3кп2	
ОП1	ОГПМХ36-12.9		1.450.3-3.1	5.1.0.1.0-16			VI	ВСт3кп2	

Привязан

Инв.№ подл. | Подпись и дата | Взам. инв.№

ГИП	Трынов		12.11.85	Т.п. 705-1-196.85 КМ
Нач.отд.	Крылов		12.11.85	
Н. контр.	Тушина		12.11.85	Привельсовый склад неэтаренных минеральных удобрений вместимостью 10 тыс. тонн
Гл.спец.	Сучаев		12.11.85	Площадка 1;3
Рук.гр.	Тушина		12.11.85	
Н.инж.	Сенаторов		12.11.85	

Стадия	Лист	Листов
Р	5	

ЦИТЭПсельхоз Владимир

Инв.№ подл.

Копировал Семахина Формат А2

Альбом I

Типовой проект 705-1-196.85

4-4

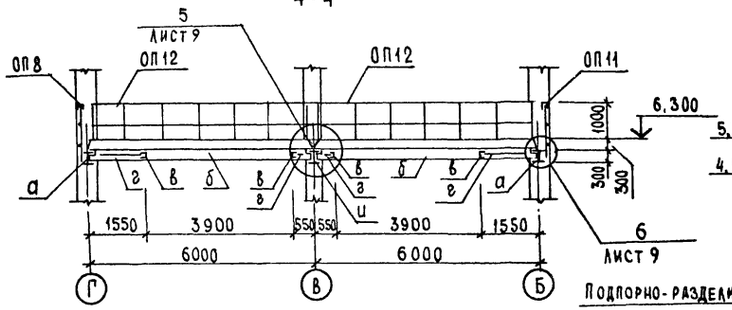

7-7

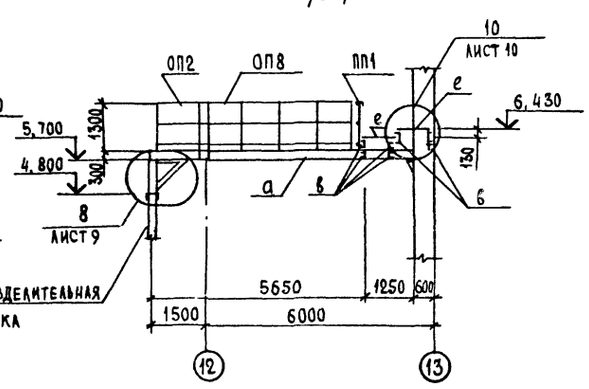

9-9

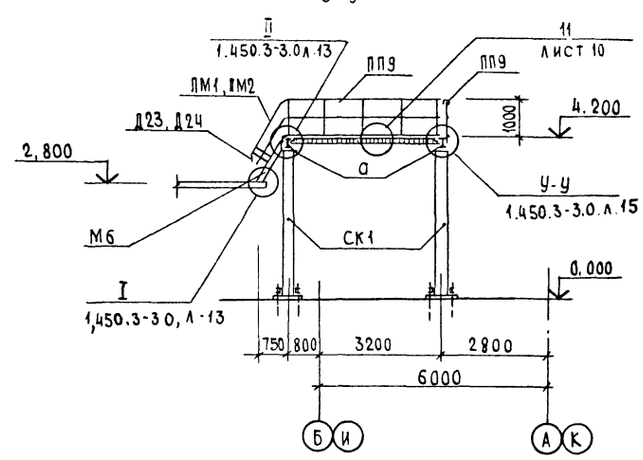

5-5

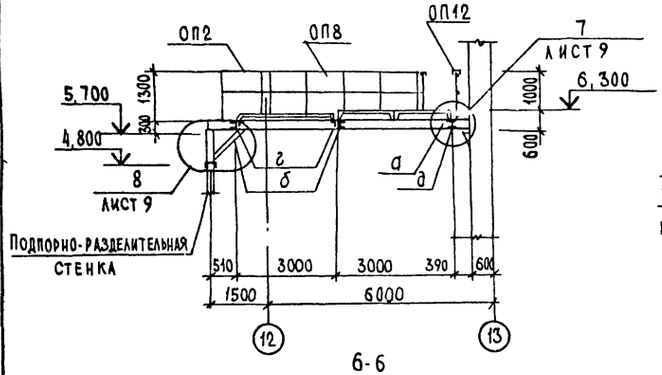

Площадка 2

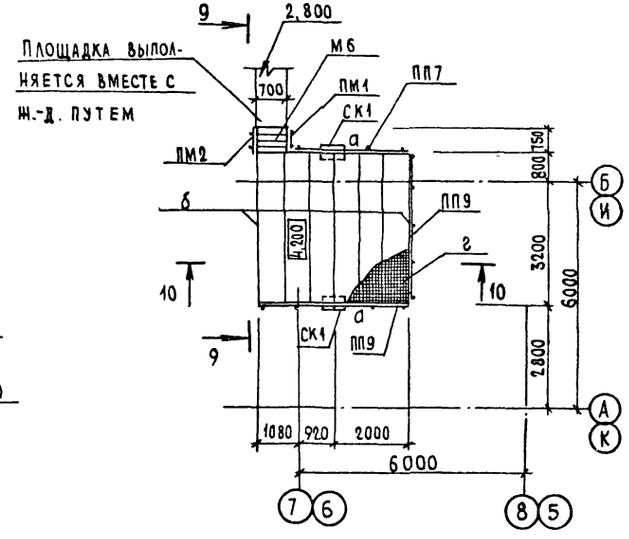

10-10

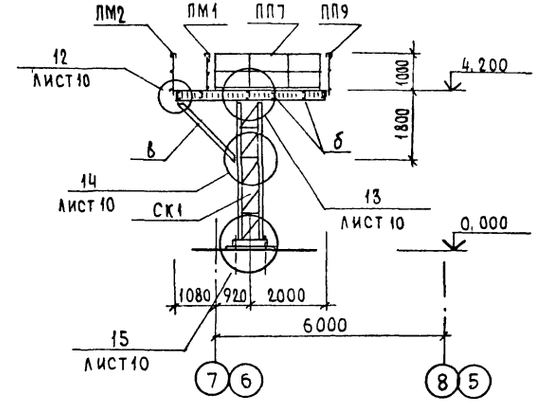

6-6

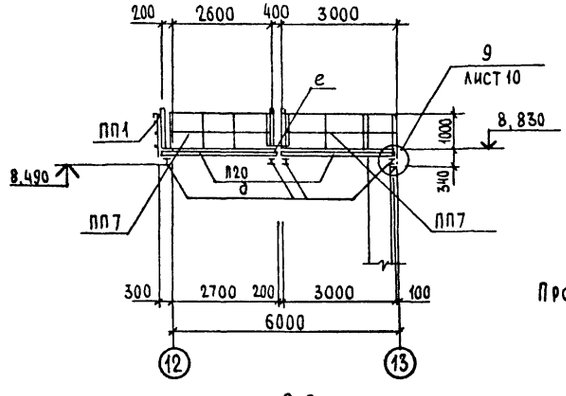

8-8

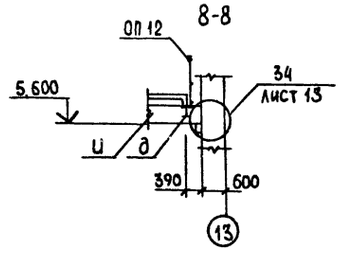

Продолжение ведомости элементов см. лист 7.

Ведомость элементов к площадке 2

Марка	Сечение: Эскиз	Поз.	Состав	Опорные усилия: M кНм (тсм)	N кН (тс)	Q кН (тс)	Группа констр.	Марка металла	Примечание
а	I 18			—		—	IV	ВСт3пс5-1	Констр.
б	С 12			22(2,2)	—	27(2,7)	IV	ВСт3кп2	
в	С 16			—	—	—	IV	ВСт3пс6-1	Констр.
г	-100×10			0,2 (0,02)	—	1,6(0,16)	IV	ВСт3кп2	
СК1	1 — 1	1	С 30	92(9,2)	145(14,5)	—	III	ВСт3пс6	
		2	L 63×5	—	—	—	III	ВСт3кп2	Констр.

Т.п.705-1-196.85 КМ

Привязан	ГИП	Трынов		10.7.85	Прирельсовый склад незатаренных минеральных удобрений вместимостью 10 тыс. тонн	Стадия: Р; Лист: 6; Листов:
	Нач. отд.	Крылов		9.7.85		
	Н. контр.	Тушина		9.7.85		
	Гл. спец.	Пучачев		3.7.85		
	Рук. гр.	Тушина		9.7.85	Площадка 2	ЦИТЭПсельхоз Владимир
Инв. №	Инж.	Сенаторов		10.7.85		

Инв. № подл. | Подпись и дата | Взам. инв. №

Альбом I

Типовой проект 705-1-196.85

Инв. № подл. | Подпись и дата | Взам. инв. №

Лестница Л1

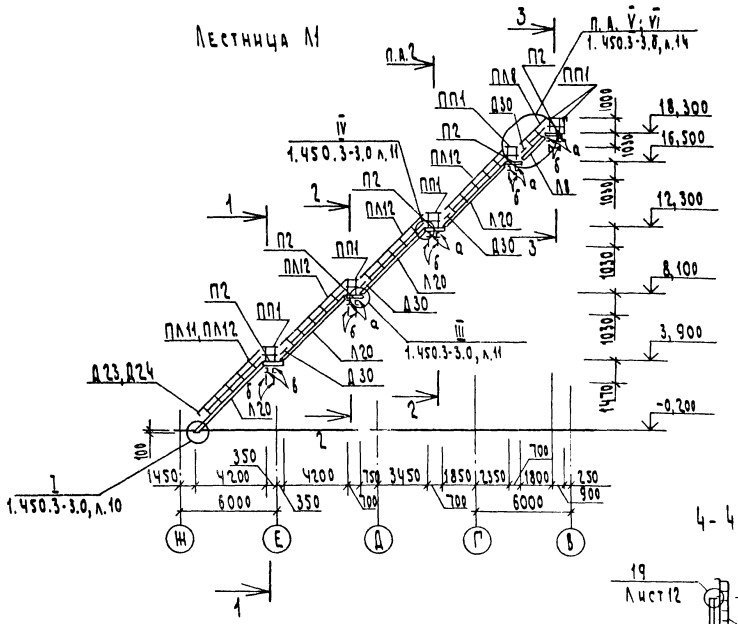

Лестница Л2

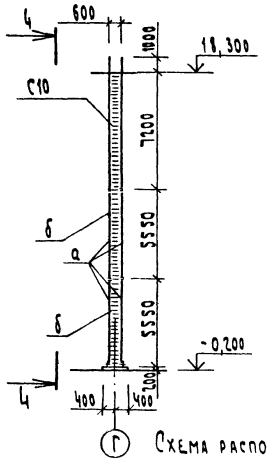

Схема расположения лестниц Л3

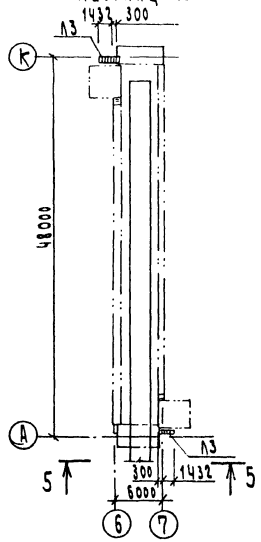

1-1

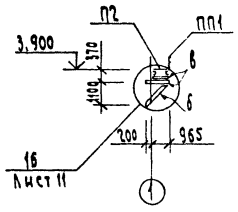

2-2

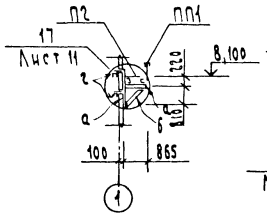

4-4

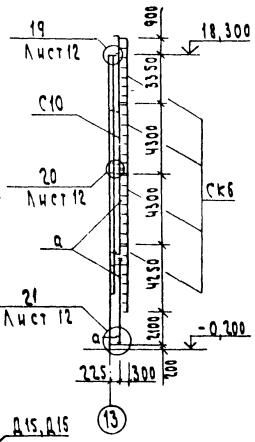

3-3

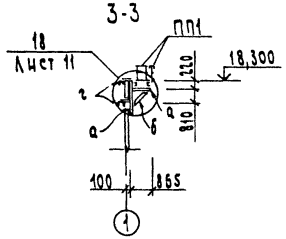

5-5

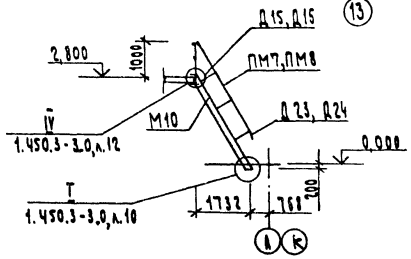

Ведомость элементов

Марка	Сечение: Эскиз	Поз.	Состав	Опорные усилия: M кНм(тсм)	N кН(тс)	Q кН(тс)	Группа конструкций	Марка металла	Примечание
Лестница Л1									
а	⊂12						IV	ВСт3кп2	констр.
б	∟63×5					18,0(1,8)	IV	ВСт3кп2	
в	⊂14						IV	ВСт3кп2	констр.
г	⊂18			18,4(1,84)		18,0(1,8)	IV	ВСт3пс6-1	
Л8	МЛХФ45-18.8		1.450.3-3.1	1.1.2.0.0-07			VI	ВСт3кп2	
Л20	МЛХФ45-42.8		1.450.3-3.1	1.1.2.0.0-19			VI	ВСт3кп2	
П2	ПМХФ-9.8		1.450.3-3.1	2.1.4.0.0-01			VI	ВСт3кп2	
ПЛ8	ОГпМЛХ45-10.30		1.450.3-3.1	4.1.1.1.0-09			VI	ВСт3кп2	
ПЛ11	ОГпМЛХ45-10.42		1.450.3-3.1	4.1.1.1.0-05			VI	ВСт3кп2	
ПЛ12	ОГпМЛХ45-10.42		1.450.3-3.1	4.1.1.1.0-11			VI	ВСт3кп2	
ПП1	ОГПМХ36-10.9		1.450.3-3.1	5.1.0.1.0			VI	ВСт3кп2	
Д14	ДХ4		1.450.3-3.1	7.1.0.0.2			VI	ВСт3кп2	
Д23	ДХ8		1.450-3-3.1	7.1.0.0.3-01			VI	ВСт3кп2	
Д24	ДХ9		1.450.3-3.1	7.1.0.0.3-02			VI	ВСт3кп2	
Д30	ДХ15		1.450.3-3.1	7.1.0.0.5-01			VI	ВСт3кп2	
Лестница Л2									
а	∟80×6						IV	ВСт3пс6	констр.
б	⌀18						IV	ВСт3кп2	констр.
С10	СК-82		1.450.3-3.1	3.1.0.1.0-09			VI	ВСт3кп2	
СК6	ОГС-42.4		1.450.3-3.1	6.1.0.1.0-05			VI	ВСт3кп2	
Лестница Л3									
М10	МЛХФ60-30.8		1.450.3-3.1	1.2.2.0.0-09			VI	ВСт3кп2	
ПМ7	ОГпМЛХ60-10.30		1.450-3-3.1	4.1.2.1.0-03			VI	ВСт3кп2	
ПМ8	ОГпМЛХ60-10.30		1.450-3.1	4.1.2.1.0-12			VI	ВСт3кп2	
Д15	Д7		1.450.3-3.1	7.1.0.0.2-02			VI	ВСт3кп2	
Д16	Д6		1.450.3-3.1	7.1.0.0.2-03			VI	ВСт3кп2	
Д23	ДХ8		1.450.3-3.1	7.1.0.0.3-01			VI	ВСт3кп2	
Д24	ДХ9		1.450.3-3.1	7.1.0.0.3-02			VI	ВСт3кп2	
Площадка 2 — Продолжение									
М6	МЛХФ60-18.8		1.450.3-3.1	1.2.2.0.0-05			VI	ВСт3кп2	
ПМ1	ОГпМЛХ60-10.12		1.450.3-3.1	4.1.2.1.0			VI	ВСт3кп2	
ПМ2	ОГпМЛХ60-10.12		1.450.3-3.1	4.1.2.1.0-09			VI	ВСт3кп2	
ПП7	ОГПМХ36-10.30		1.450.3-3.1	5.1.0.1.0-08			VI	ВСт3кп2	
ПП9	ОГПМХ36-10.42		1.450.3-3.1	5.1.0.1.0-10			VI	ВСт3кп2	
Д23	ДХ8		1.450.3-3.1	7.1.0.0.3-01			VI	ВСт3кп2	
Д24	ДХ9		1.450.3-3.1	7.1.0.0.3-02			VI	ВСт3кп2	

Т.п. 705-1-196.85 КМ

ГИП	Грынов		
Нач. отд.	Крылов		12.11.85
Н. контр.	Тушина		
Гл. спец.	Пугачев		
Рук. гр.	Тушина		
Инж.	Кенаторов		12.11.85

Прирельсовый склад нетоваренных минеральных удобрений вместимостью 10 тыс. тонн

Лестница Л1. Лестница Л2. Схема расположения лестниц Л3

Стадия	Лист	Листов
Р	7	

ЦИТЭП сельхоз Владимир

Привязан

Инв. №

Копировал Семакина Формат А2

Альбом I

Типовой проект 705-1-196.85

Схема расположения ригелей для крепления лестницы Л1

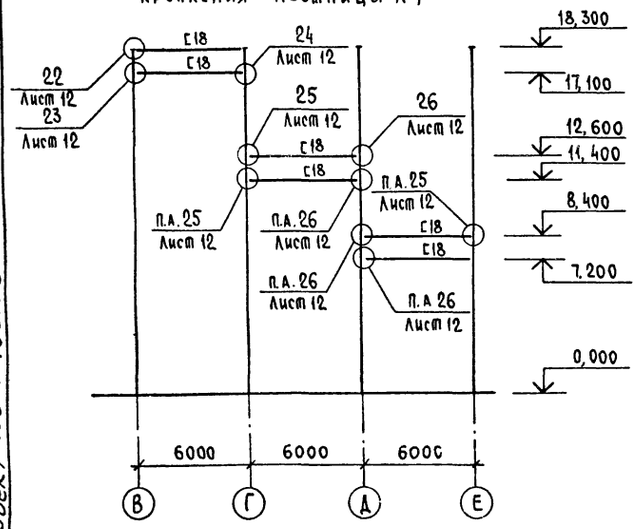

1-1

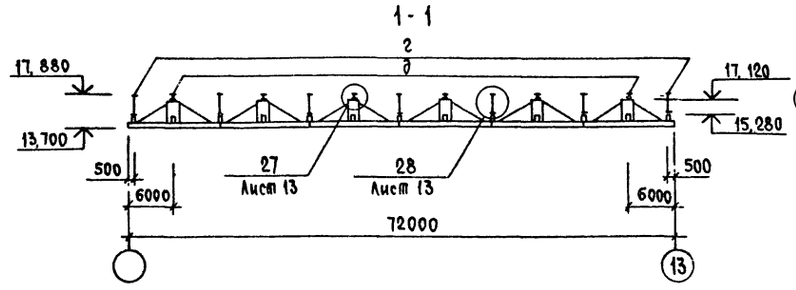

2-2

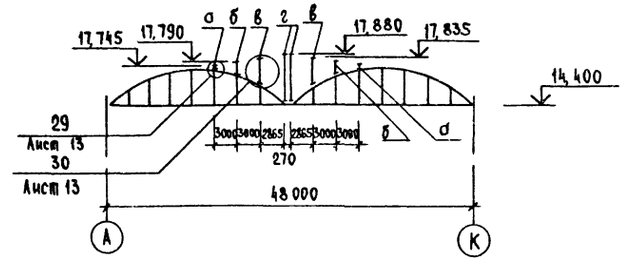

3-3

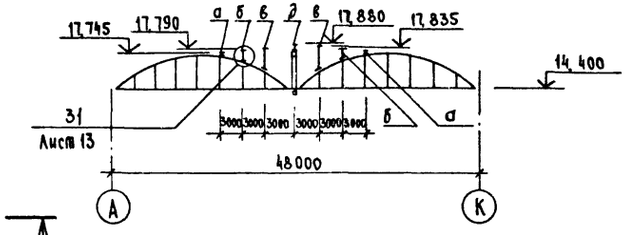

4-4

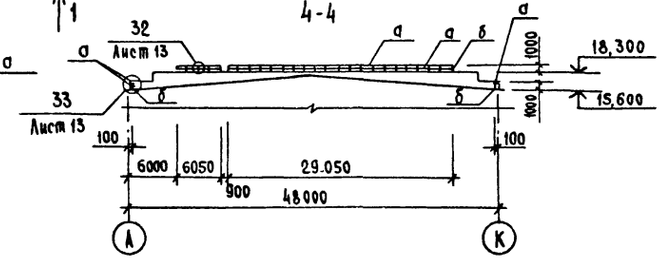

Схема расположения ограждения кровли

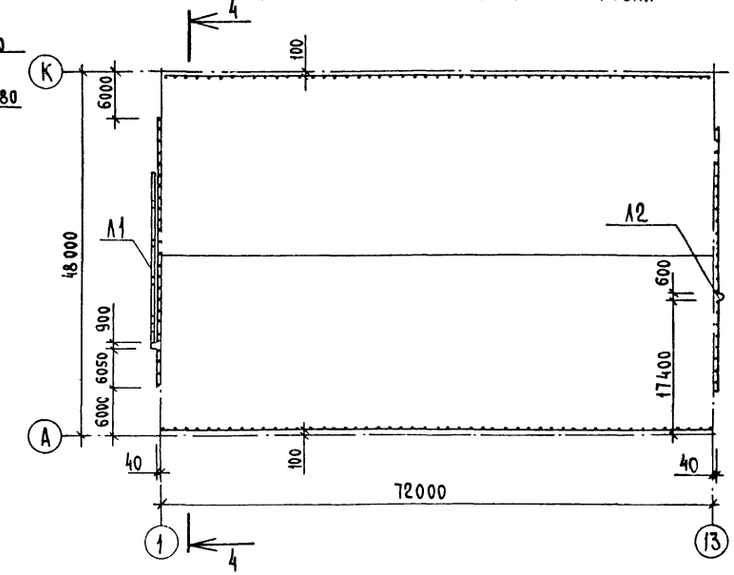

Схема расположения столиков для плит покрытия

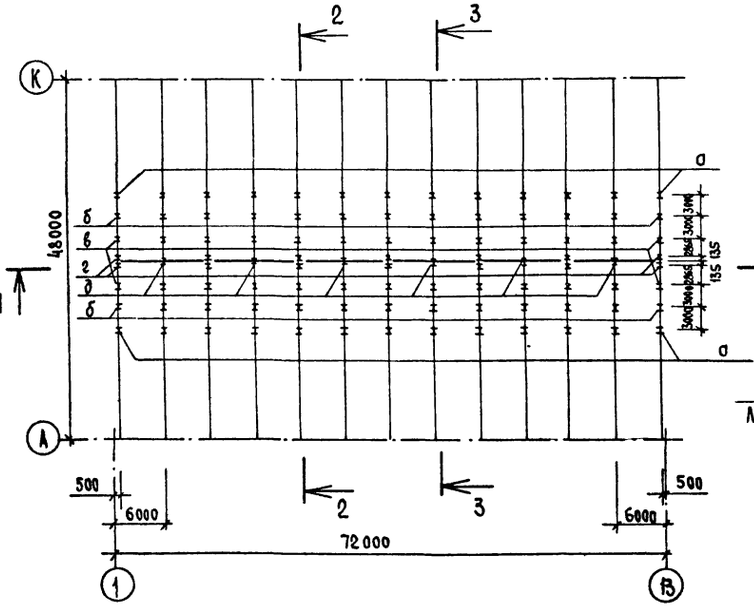

Ведомость элементов

Марка	Сечение: Эскиз	Поз.	Состав	Опорные усилия: M кНм(тсм)	N кН(тс)	Q кН(тс)	Группа констр.	Марка металла	Примечание
Схема расположения столиков для плит покрытия									
а	I 18			–	52(5,2)	–	IV	ВСт3пс5-1	
б	I 18			–	52(5,2)	–	IV	ВСт3пс5-1	
в	I 18			–	52(5,2)	–	IV	ВСт3пс5-1	
г	I 18			–	52(5,2)	–	IV	ВСт3пс5-1	
д	I 18			–	52(5,2)	–	IV	ВСт3пс5-1	
Схема расположения ограждения кровли									
а	ф 16			0,3(0,03)	–	1(0,1)	IV	ВСт3кп2	
б	L50×5			0,3(0,03)	2(0,2)	–	IV	ВСт3кп2	

Т.п.705-1-196.85 КМ

Привязан	ГИП	Трынев	9.7.85	Прирельсовый склад неизагареных минеральных удобрений вместимостью 10тыс.тонн	Стадия: Р; Лист: 8; Листов:
	Нач.отд.	Крылов	9.7.85		
	Н.контр.	Тушина	9.7.85		
	Гл.спец.	Пугачев	9.7.85	Схемы расположения ригелей для крепления лестницы А1, столиков для плит покрытия и ограждения кровли	ЦИТЭПсельхоз Владимир
	Рук.гр.	Тушина	9.7.85		
Инв.№	Инж.	Сенаторов	9.7.85		

Инв.№ подл. | Подпись и дата | Взам.инв.№

Альбом I

Типовой проект 705-1-196.85

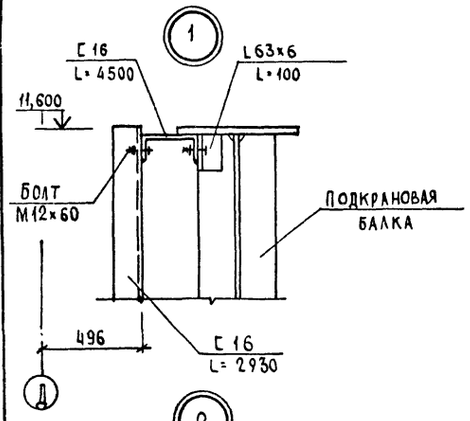

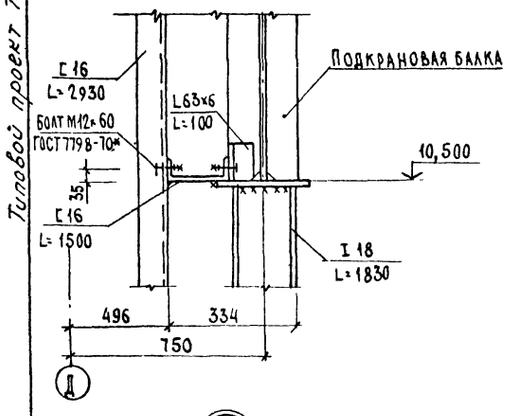

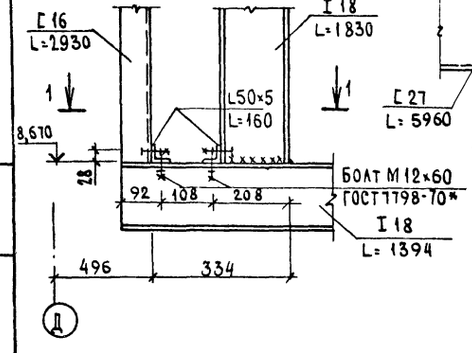

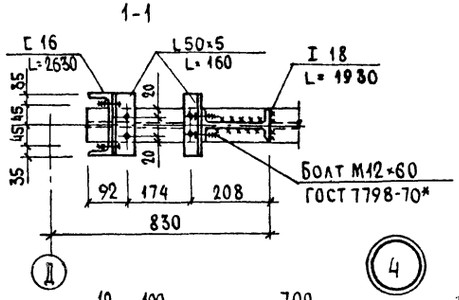

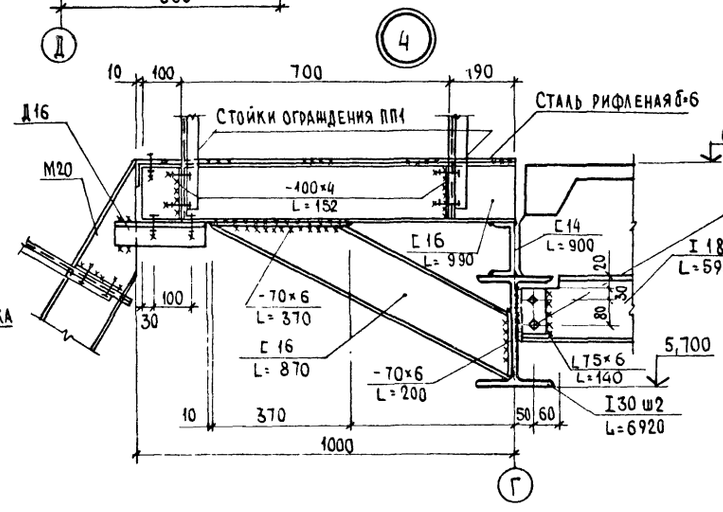

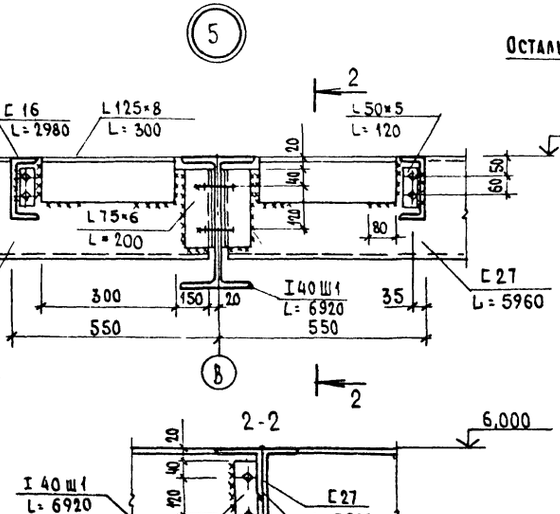

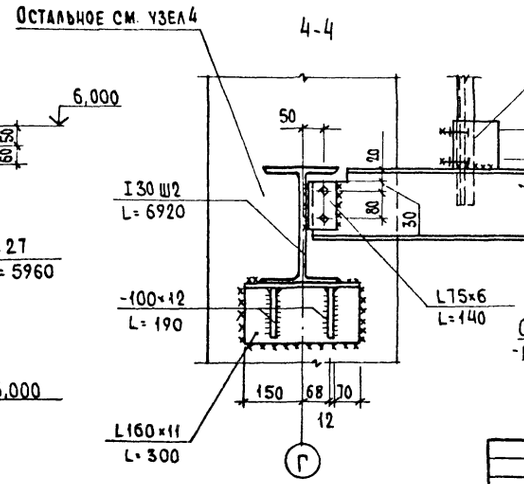

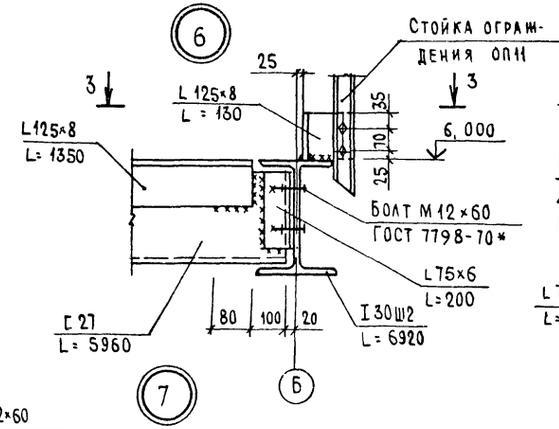

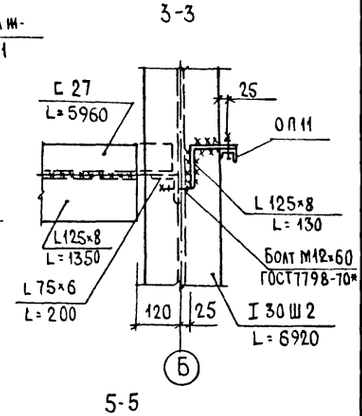

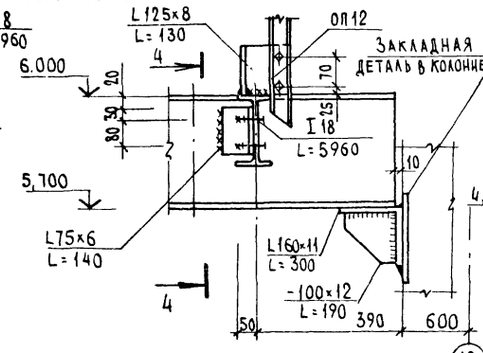

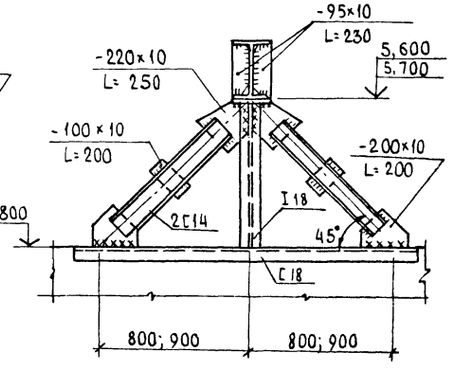

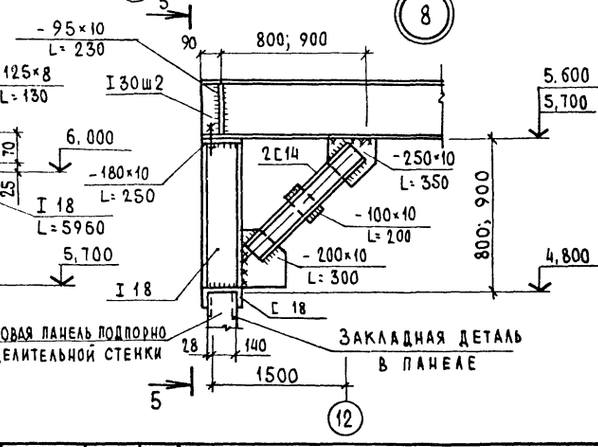

Т.п. 705-1-196.85 КМ

ГИП	Трынов		4.08.85	Прирельсовый склад незатаренных минеральных удобрений вместимостью 10 тыс тонн	Стадия: Р; Лист: 9; Листов:
Нач. отд	Крылов		9.7.85		
Н. контр.	Тушина		9.7.85		
Гл. спец.	Пугачев		9.7.85	Узлы 1-8	ЦИТЭПсельхоз Владимир
Рук. гр	Тушина		9.7.85		
Инж.	Сенаторов		10.7.85		

Привязан

Инв. №

Инв. № подл. | Подпись и дата | Взам. инв. №

Альбом I

Типовой проект 705-1-196.85

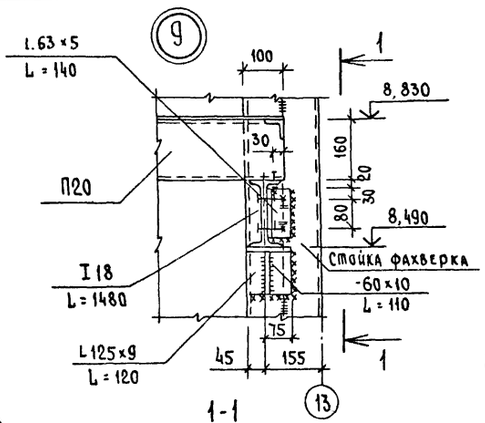

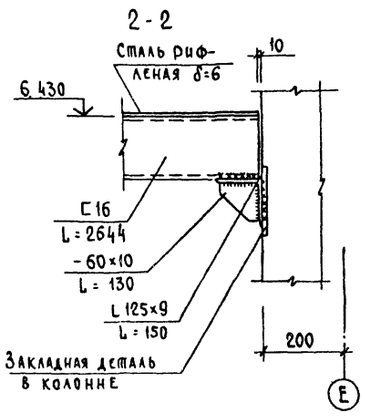

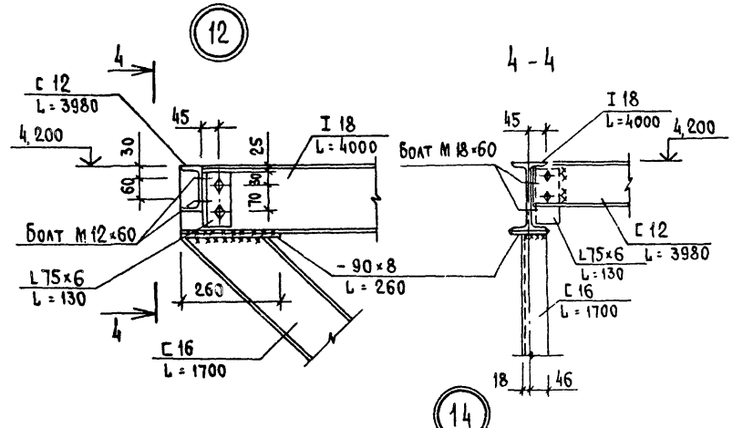

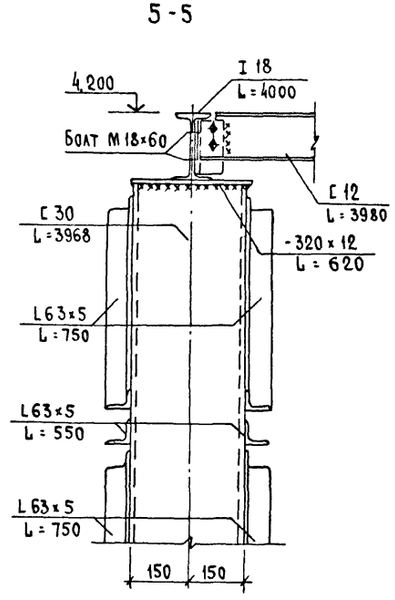

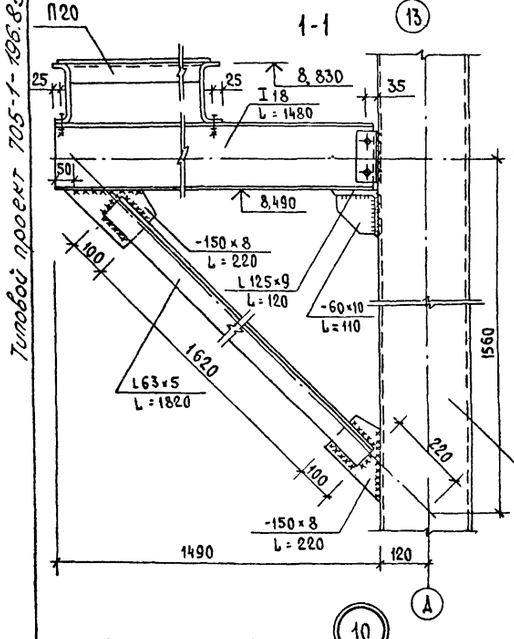

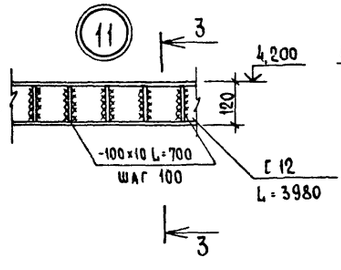

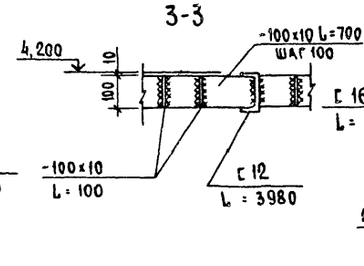

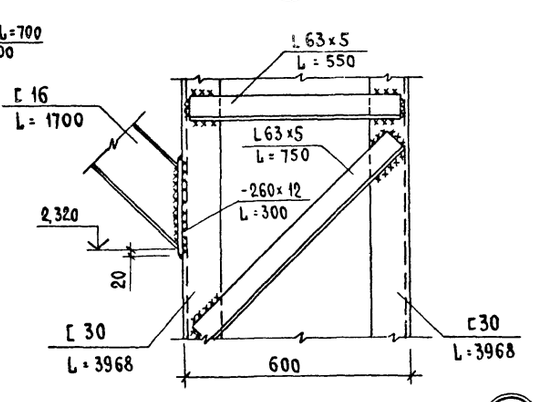

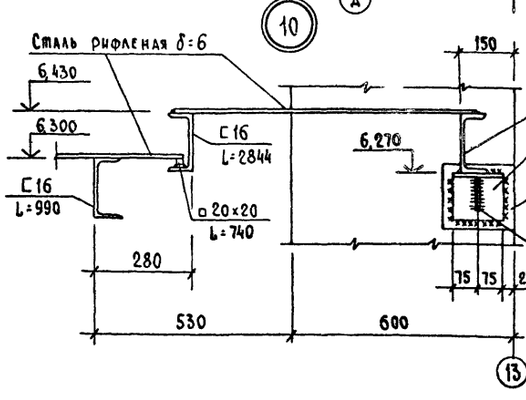

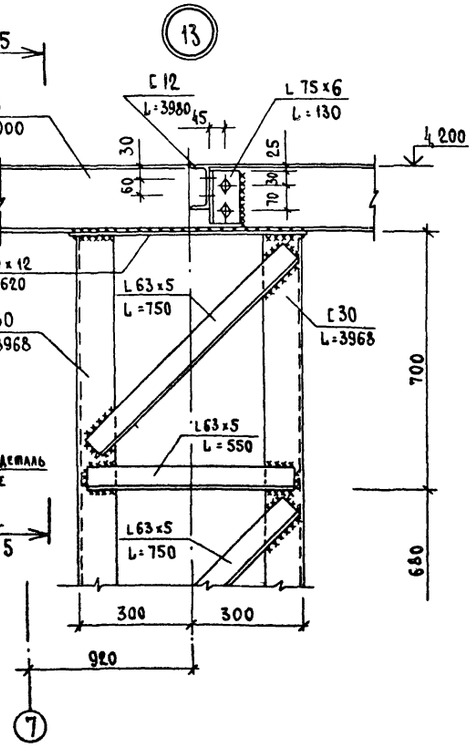

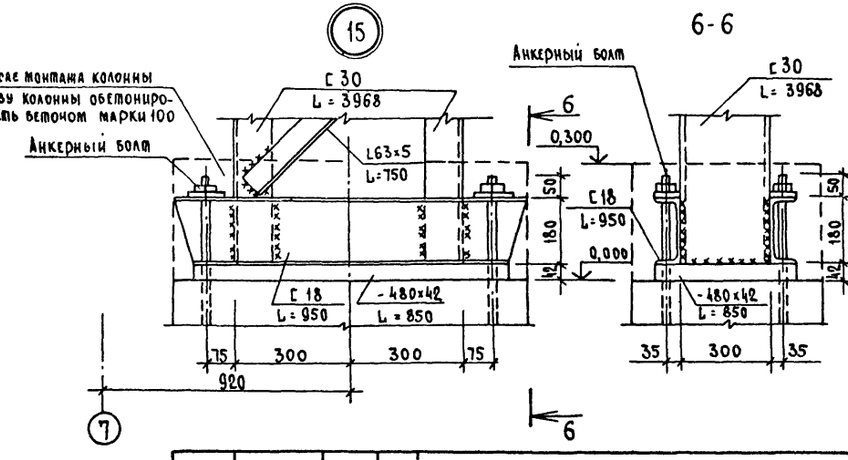

					Т.п 705-1-196.85	КМ	
Привязан		ГИП	Трынов		Прирельсовый склад незатаренных минеральных удобрений вместимостью 10тыс тонн	Стадия	Лист	Листов
		Нач.отд.	Крылов			Р	10	
		Н.контр.	Пушина					
		Гл.спец.	Пугачев		Узлы 9-15	ЦИТЭП сельхоз Владимир		
Инв.№		Рук.гр.	Пушина					
		Инж.	Сенаторов					

Инв.№ подл. | Подпись и дата | Взам.инв.№

Альбом I

Типовой проект 705-1-196.85

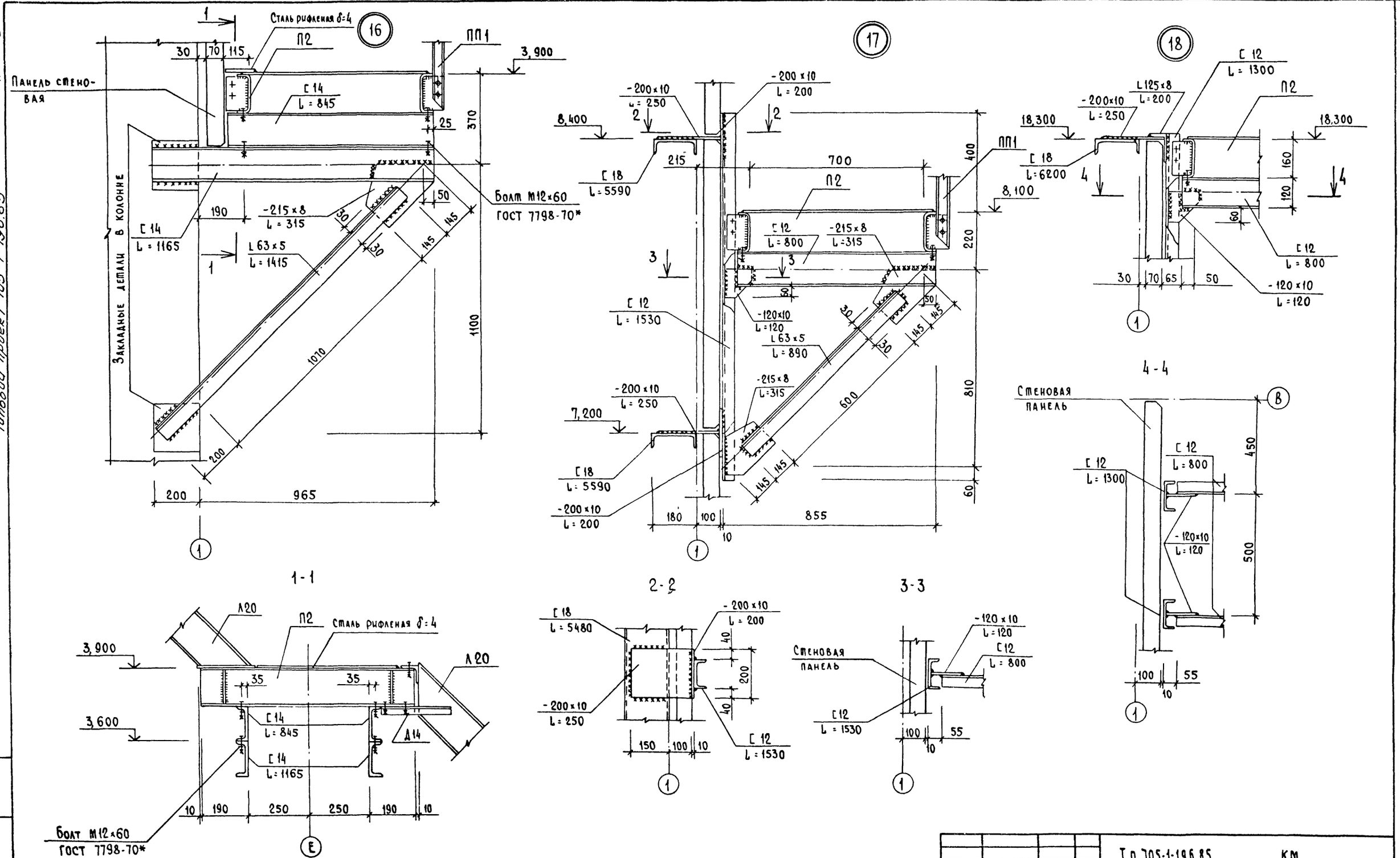

Т.п. 705-1-196.85				КМ			
Привязан	ГИП	Трынов	9.08.85	Прирельсовый склад незатаренных минеральных удобрений вместимостью 10тыс. тонн	Стадия	Лист	Листов
	Нач.отд.	Крылов	9.7.85		Р	11	
	Н.контр.	Тушина	9.7.85				
	Гл.спец.	Пугачев	31.7.85	Узлы 16-18	ЦИТЭПсельхоз Владимир		
	Рук.гр.	Тушина	9.7.85				
Инв. №	Инж.	Сенаторов	2.07.85				

Копировал Реброва Формат А2

Инв. № подл. | Подпись и дата | Взам. инв. №

Альбом I

Типовой проект 705-1-196.85

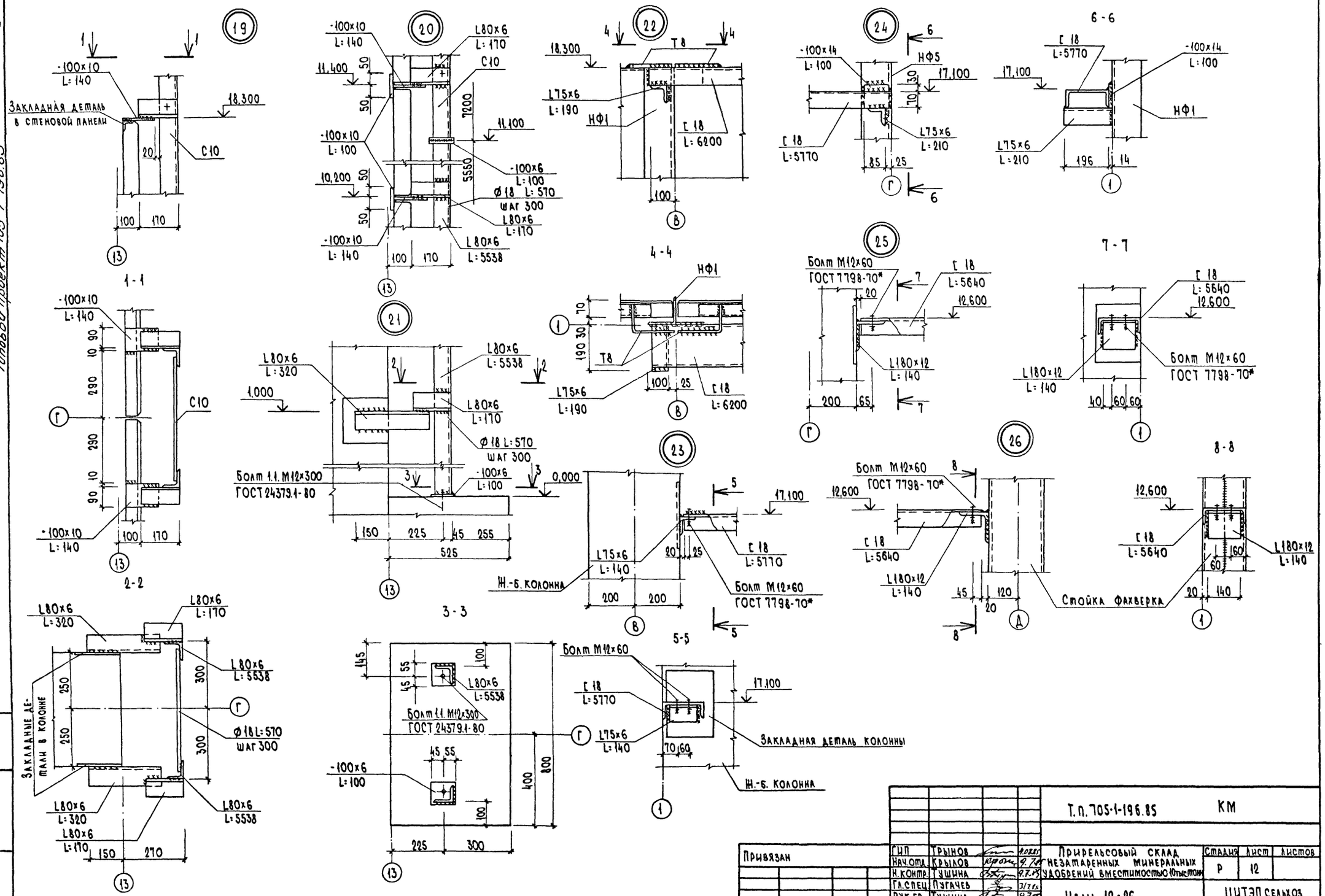

Т.п. 705-1-196.85				КМ			
Привязан	ГИП	Трынов		Прирельсовый склад незатаренных минеральных удобрений вместимостью 10 тыс. тонн	Стадия	Лист	Листов
	Нач.отд.	Крылов			Р	12	
	Н.контр.	Тушина					
	Гл.спец.	Пугачев					
	Рук.гр.	Тушина		Узлы 19-26	ЦИТЭП сельхоз Владимир		
Инв.№	Инж.	Сенаторов					

Копировал Балакирева Формат А2

Инв.№ подл. | Подпись и дата | Взам. инв.№

Альбом I

Типовой проект 705-1-196.85

Инв. № подл. | Подпись и дата | Взам. инв. №

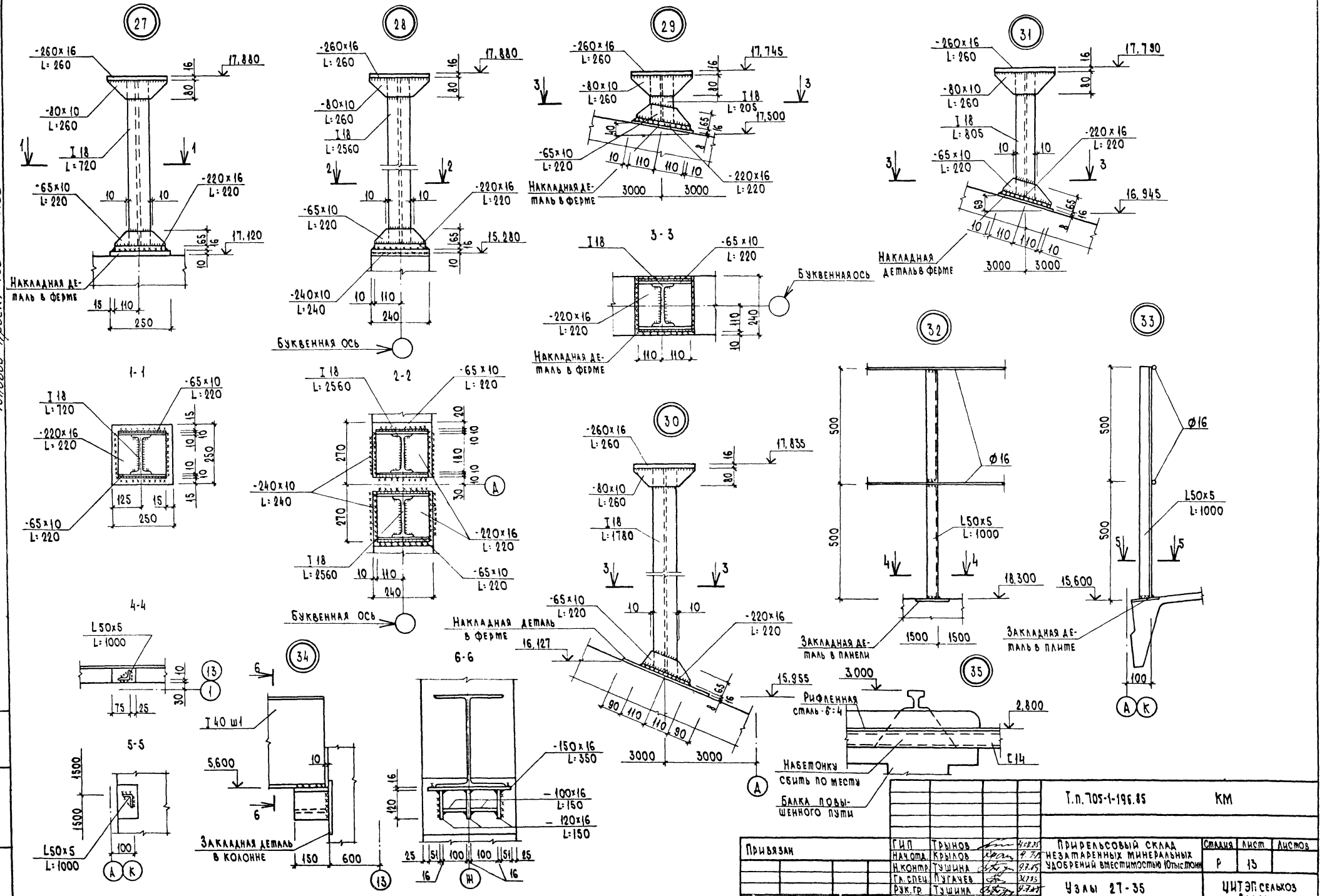

Привязан		ГИП	Трынов		4.07.85	Т.п. 705-1-196.85		КМ
		Нач.отд.	Крылов		4.07.85	Приёмосвый склад незатаренных минеральных удобрений вместимостью 10 тыс тонн	Стадия	Лист	Листов
		Н.контр.	Тушина		4.07.85		Р	13	
		Гл.спец.	Пугачев		4.07.85	Узлы 27-35	ЦИТЭП сельхоз Владимир		
		Рук.гр.	Тушина		4.07.85				
Инв.№		Инж.	Сенаторов		4.07.85				

Копировал Балакирева Формат А2

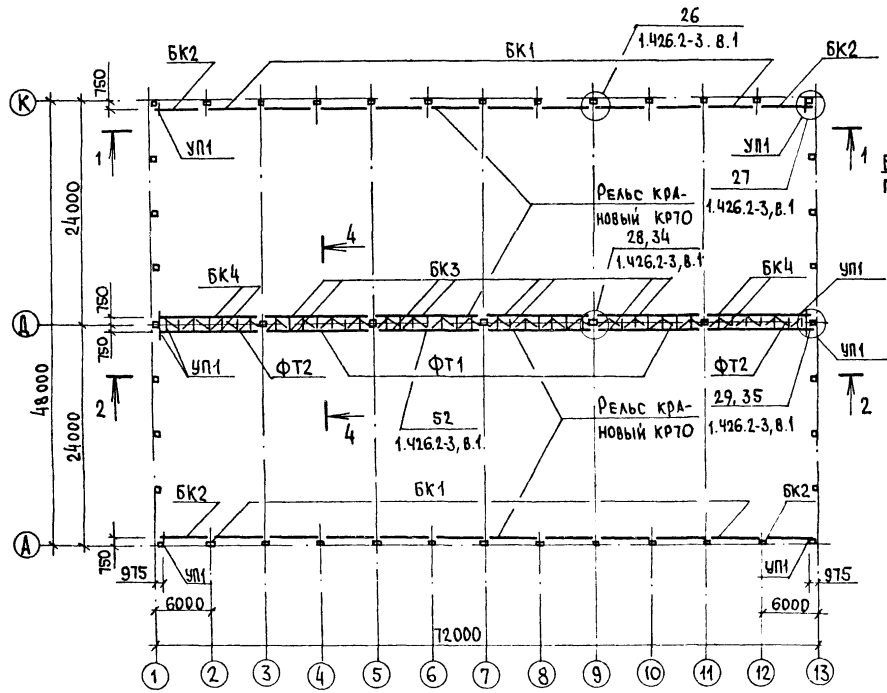

1-1

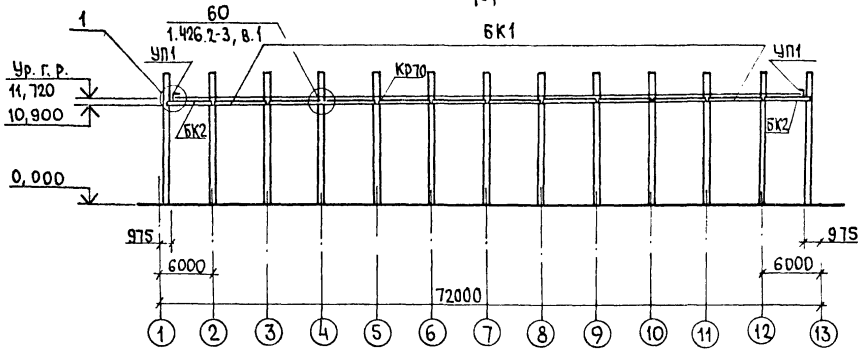

2-2

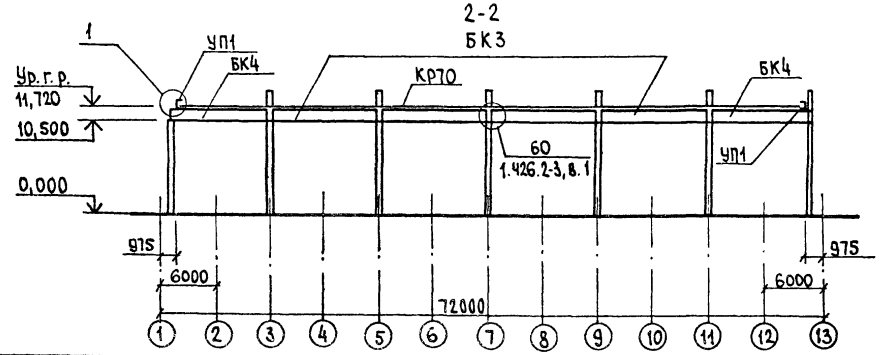

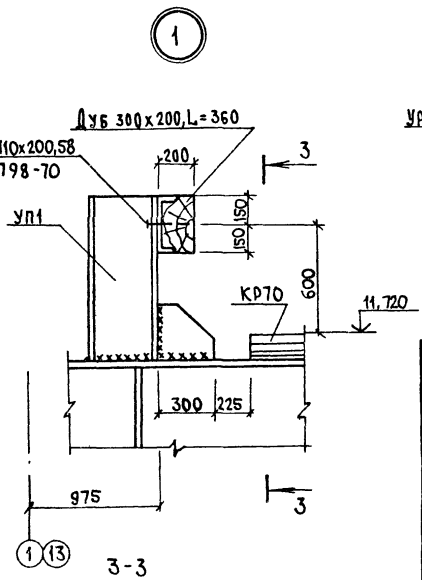

3-3

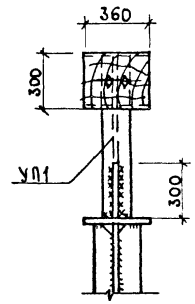

4-4

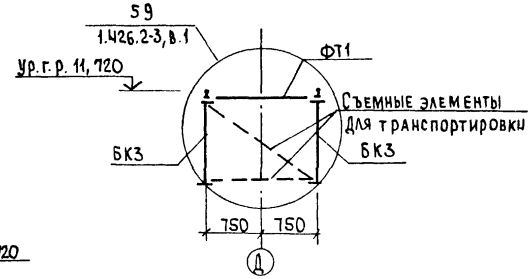

Ведомость элементов

Марка	Сечение Эскиз	Поз.	Состав	Опорные усилия M кНм(тсм)	N кн(тс)	Q кн(тс)	Группа констр	Марка металла	Примечание
УП1	1 2 3	1	I 35Ш1	—	—	—	I	Вст3пс6-1	1.426.2-3,в.1
		2	С 30	—	—	—	I	Вст3кп2-1	1.426.2-3,в.1
		3	-δ=12	—	—	—	I	Вст3кп2-1	1.426.2-3,в.1
КР70	1		КР70	—	—	—	I	Вст3пс6-1	
БК1	Б6-3-1	1.426.2-3, вып.1, л.13					I	Вст3гпс5-1	
БК2	Б6К-3-1	1.426.2-3, вып.1, л.13					I	Вст3гпс5-1	
БК3	Б12-4-1	1.426.2-3, вып.1, л.15					I	Вст3гпс5-1	
БК4	Б12К-4-1	1.426.2-3, вып.1, л.15					I	Вст3гпс5-1	
ФТ1	ТФ12-6	1.426.2-3, вып.1, л.17					I	Вст3пс6-1	
ФТ2	ТФ12К-6	1.426.2-3, вып.1, л.17					I	Вст3пс6-1	

1. Крепление крановых рельсов к подкрановым балкам предусмотрено по ГОСТ 24741-81 на планках. Расположение отверстий в верхних поясах подкрановых балок для крепления крановых рельсов приведено на листе 47 серии 1.426.2-3, вып.1.

Привязан:

Инв. №

ГИП	Трынов		10.85
Нач.отд.	Крылов		9.85
Н.контр.	Тушина		9.85
Гл.спец.	Троицкий		9.85
Рук.гр.	Тушина		9.85
Инж.	Сенаторов		10.85

Т.п. 705-1-196.85 КМ

Прирельсовый склад незатаренных минеральных удобрений вместимостью 10 тыс.тонн

Схема расположения подкрановых и тормозных балок

Стадия	Лист	Листов
Р	14	

ЦИТЭПсельхоз Владимир

Копировал

Формат А2

Инв.№ подл. | Подпись и дата | Взам. инв.№

Альбом I

Типовой проект 705-1-196.85

Ведомость чертежей основного комплекта

Лист	Наименование	Примечание
1	Общие данные	
2	План на отм. 0,000. Схемы систем В1-В4, ВЕ1, ВЕ2	

Характеристика отопительно-вентиляционных систем

Обозначение системы	Кол. систем	Наименование обслуживаемого помещения (технологического оборудования)	Тип вент-установки	Вентилятор: Тип, исполнение по взрывозащите	№	Схема исполнения	Положение	L, м³/ч	P, Па (кгс/м²)	n, об/мин	Электродвигатель: Тип, исполнение по взрывозащите	Nl кВт	n, об/мин	Примечание
В1-В4	4	Прирельсовый склад												
		незатаренных минудобрений	крышный	ВКР	6,3	—	—	8500	400 (40)	950	4А100L6У2	2,2	950	

Ведомость ссылочных и прилагаемых документов

Обозначение	Наименование	Примечание
	Ссылочные документы	
1.469-7, вып.2,3	Покрытия зданий с крышными вентиляторами для бесфонарных зданий и зданий с зенитными фонарями	
1.494-21	Крепление решеток воздухоприточных типа РР и щелевых регулирующих типа Р к воздуховодам и строительным конструкциям	
5.904-1	Детали крепления воздуховодов	
5.904-10	Узлы прохода вытяжных вентшахт	
	Прилагаемые документы	
Ал. III ОВ.СО	Спецификация оборудования	
Ал. IV ОВ.ВМ	Ведомость потребности в материалах	

План-схема

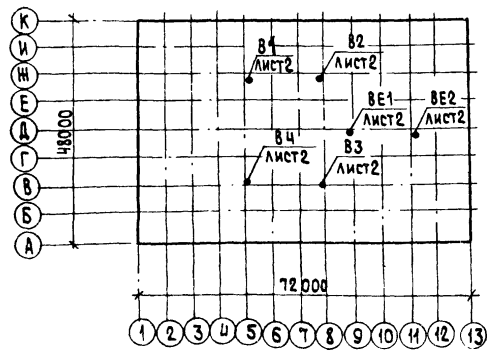

Общие указания

1. Проект выполнен в соответствии с СН и П II-33-75* „Отопление, вентиляция и кондиционирование воздуха"; СН и П II-104-76 „Складские здания и сооружения общего назначения"; „Рекомендации по применению погрузчиков с двигателями внутреннего сгорания на складах минеральных удобрений ВНИПИагрохим" 1980г.
2. Проект разработан для условий строительства в районах с расчетной зимней температурой наружного воздуха -30°С для нормальной зоны влажности.
3. Помещение склада неотапливаемое.
4. Пусковые устройства вентиляторов установлены при входе в склад.
5. Вентиляционное оборудование и детали вентиляционных систем покрываются лакокрасочным материалом следующего состава: растворитель-уайт-спирит-двойное обезжиривание, грунтовка ХС-010-1 слой, эмаль ХВ-1100-5 слоев.

Основные показатели по чертежам отопления и вентиляции

Наименование здания (сооружения) помещения	Объем, м³	Периоды года при $t_н$°С	Расход тепла, вт (ккал/ч): На отопление	На вентиляцию	На горячее водоснабжение	Общий расход тепла	Расход холода ккал/ч	Установленная мощность электродвигателей, кВт
Прирельсовый склад незатаренных минеральных удобрений вместимостью 10,0 тыс тонн	587424	-30	—	—	—	—	—	8,8

Проект разработан в соответствии с действующими нормами и правилами и предусматривает мероприятия, обеспечивающие взрывобезопасность и пожаробезопасность при эксплуатации здания.

Главный инженер проекта (Трынов)

Инв. № подл. | Подпись и дата | Взам. инв. №

Гл.спец.ОВ Трынов | Гл.спец.СО Путаев | Гл.спец.ЭС Матвеев

Привязан

Инв. №

Т.п. 705-1-196-85 ОВ

ГИП	Трынов		21.11.85	Прирельсовый склад незатаренных минеральных удобрений вместимостью 10 тыс тонн	Стадия	Лист	Листов
Нач.отд.	Синева		11.11.85		Р	1	2
Н.контр.	Луханюк		11.11.85				
Гл.спец.	Щербакова		11.11.85	Общие данные	ЦИТЭПсельхоз Владимир		
Рук.гр.	Луханюк		11.11.85				
Ст.инж.	Шмелева		11.11.85				

Альбом I

Типовой проект 705-1-196.85

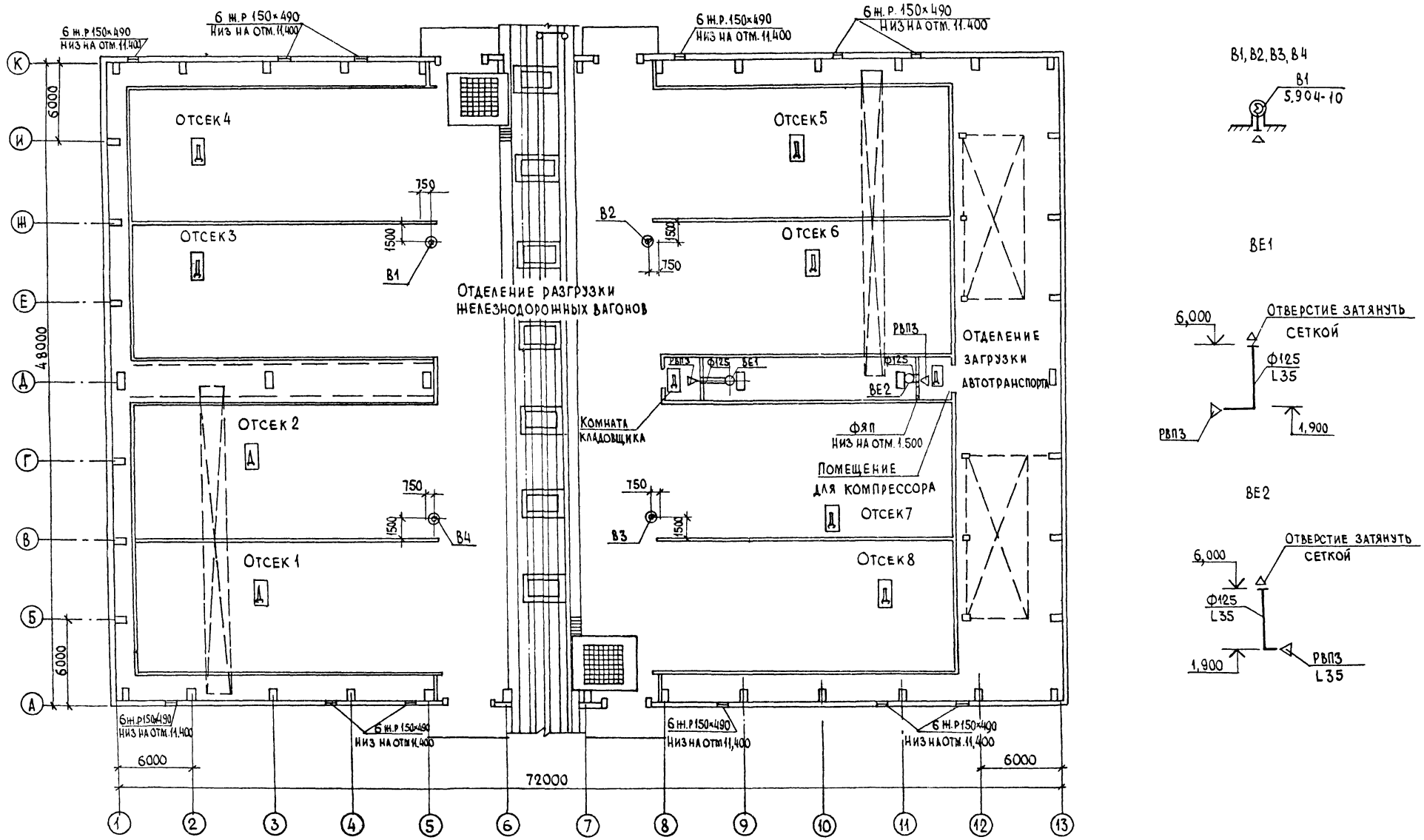

				Т. п. 705-1-196.85 ОВ			
Привязан	ГИП	Трынов	40885	Прирельсовый склад незатаренных минеральных удобрений вместимостью 10 тыс. тонн	Стадия	Лист	Листов
	Нач. отд.	Синева	1907		Р	2	
	Н. контр.	Глуханюк	1907				
	Гл. спец.	Щербакова	1907	План на отм. 0,000 Схемы систем В1-В4, ВЕ1, ВЕ2	Цитэпсельхоз Владимир		
Инв. №	Рук. гр.	Глуханюк	1907				
	Ст. инж.	Шмелева	1907				

Копировал

Формат А2

Инв. № подл. | Подпись и дата | Взам. инв. №

Альбом I

Типовой проект 705-1-196.85

Ведомость чертежей основного комплекта

Лист	Наименование	Примечание
1	Общие данные	
2	Силовое электрооборудование. План на отм. 0,000	
3	Силовое электрооборудование. Принципиальная расчетная схема.	
4	Электрическое освещение. План на отм. 0,000	
5	Силовое электрооборудование. Электрическое освещение. Спецификации	

Продолжение

Обозначение	Наименование	Примечание
	Прилагаемые документы	
Альбом IV ЭМ.ВМ	Ведомость потребности в материалах	
Альбом III ЭМ.СО	Спецификация оборудования.	
ЭМ.ВИ	Ведомость изделий мастерских электромонтажных заготовок МЭЗ.	
ЭМ.ВИМ	Ведомость изделий и материалов для изготовления изделий МЭЗ.	
ЭМ.ВР	Ведомость объемов строительных и монтажных работ по чертежам.	

Условные обозначения

- Пускатель магнитный
- Выключатель для открытой установки брызгозащищенного исполнения
- Пускатель с кнопкой управления
- Одиночный кабель
- Группа кабелей

Прокладка кабеля: СК-на скобах, К-в коробе, МК-по металлоконструкции, В-в винипластовой трубе

20лк Нормируемая минимальная освещенность

Ведомость ссылочных и прилагаемых документов

Обозначение	Наименование	Примечание
	Ссылочные документы	
3.407-82	Вводы линий электропередачи до 1кВ в здания	
4.407-233	Прокладка осветительных электропроводок и установка светильников с лампами накаливания и ДРЛ на кронштейнах	
5.407-55	Установка одиночных ящиков с рубильниками и предохранителя	

Основные показатели

Наименование	Ед. изм	Кол.	Примечание
Напряжение сети	В	380	
Напряжение ламп	"	220	
Установленная мощность силового электрооборудования	кВт	95,5	
Установленная мощность электроосвещения	"	11,5	
Расчетная мощность силового электрооборудования	"	28	
Расчетная мощность электроосвещения	"	9,8	
Годовой расход электроэнергии	Гдж	168,5	МВтч. 46,82
в т. ч. на электроосвещение	"	24,7	МВтч. 6,86
Средневзвешенный cos φ		0,75	

Общие указания

1. Металлические конструкции электрооборудования для предохранения от коррозии должны быть окрашены антикоррозионным составом из пяти слоев эмали ХВ-785 ГОСТ 7373-75* по слою грунта ХС-059 ТУ6-10-1115-75 общей толщиной 130 мкм.
2. Основные показатели приведены в пояснительной записке на листе 3.

Согласовано:

Гл. спец. МТО	Беляков	
Гл. спец. АСО	Пугачев	
Гл. спец.	Виноградова	

Инв. № подл. | Подпись и дата | Взам. инв. №

Проект разработан в соответствии с действующими нормами и правилами и предусматривает мероприятия, обеспечивающие взрывобезопасность и пожаробезопасность при эксплуатации здания

Главный инженер проекта (Трынов)

Привязан

Инв. №

Т.п. 705-1-196.85 ЭМ

ГИП	Трынов		4081
Н. контр.	Дрейзина		2758
Нач. отд.	Федоров		2758
Гл. спец.	Матвеев		2758
Рук. гр.	Федорова		2758
Ст. инж.	Дрейзина		2758
Инж.	Толокнова		2758

Прирельсовый склад, незатаренных минеральных удобрений вместимостью 10 тыс. тонн

Общие данные

Стадия	Лист	Листов
Р	1	5

ЦИТЭП сельхоз Владимир

Альбом I

Типовой проект 705-1-196.85

План на отм. 0,000

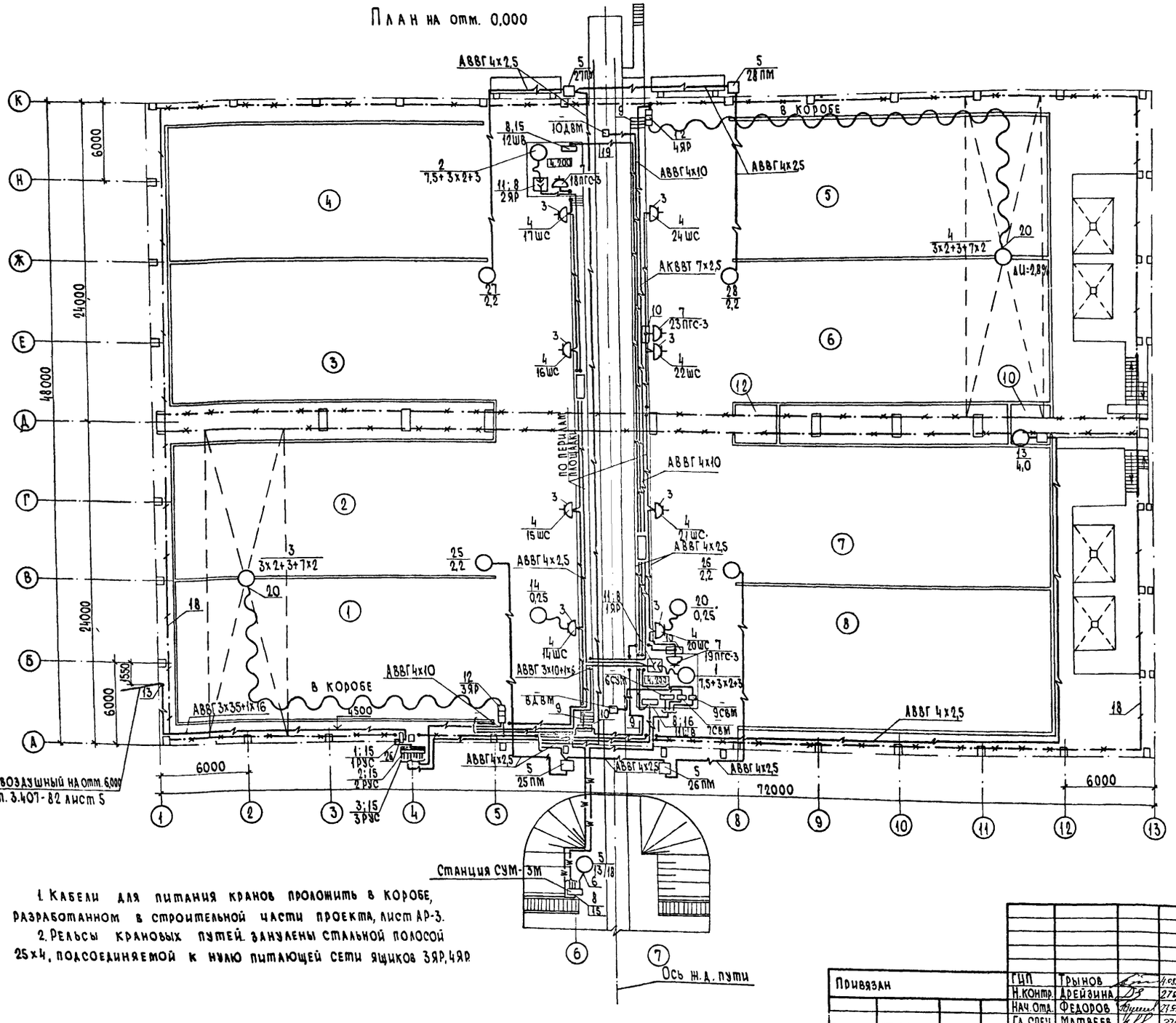

Экспликация помещений

№	Наименование	Характеристика среды по ПУЭ
1	Отсек 1	химически активная
2	Отсек 2	"
3	Отсек 3	"
4	Отсек 4	"
5	Отсек 5	"
6	Отсек 6	"
7	Отсек 7	"
8	Отсек 8	"
9	Отделение разгрузки железнодорожных вагонов	"
10	Помещение для компрессора	"
11	Отделение загрузки автотранспорта	"
12	Комната кладовщика	"

Схема расположения 2 РУС и 3 РУС на колонне

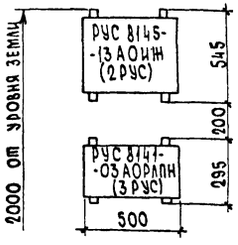

1. Кабели для питания кранов проложить в коробе, разработанном в строительной части проекта, лист АР-3.
2. Рельсы крановых путей занулены стальной полосой 25х4, подсоединяемой к нулю питающей сети ящиков 3ЯР, 4ЯР.

Т.п. 705-1-196.85 ЭМ

Привязан

Инв. №

ГИП	Трынов		4.08.87
Н.контр.	Арейзина		27.08
Нач.отд.	Федоров		27.08
Гл.спец.	Матвеев		27.08
Рук.гр.	Федорова		27.08
Ст.инж.	Арейзина		27.08

Прирельсовый склад незатаренных минеральных удобрений вместимостью 10 тыс. тонн

Силовое электрооборудование

План на отм. 0,000

Стадия	Лист	Листов
Р	2	

ЦИТЭПсельхоз Владимир

Копировал Балакирева Формат А2

Инв. № подл. | Подпись и дата | Взам. инв. №

Альбом I

Типовой проект 705-1-196.85

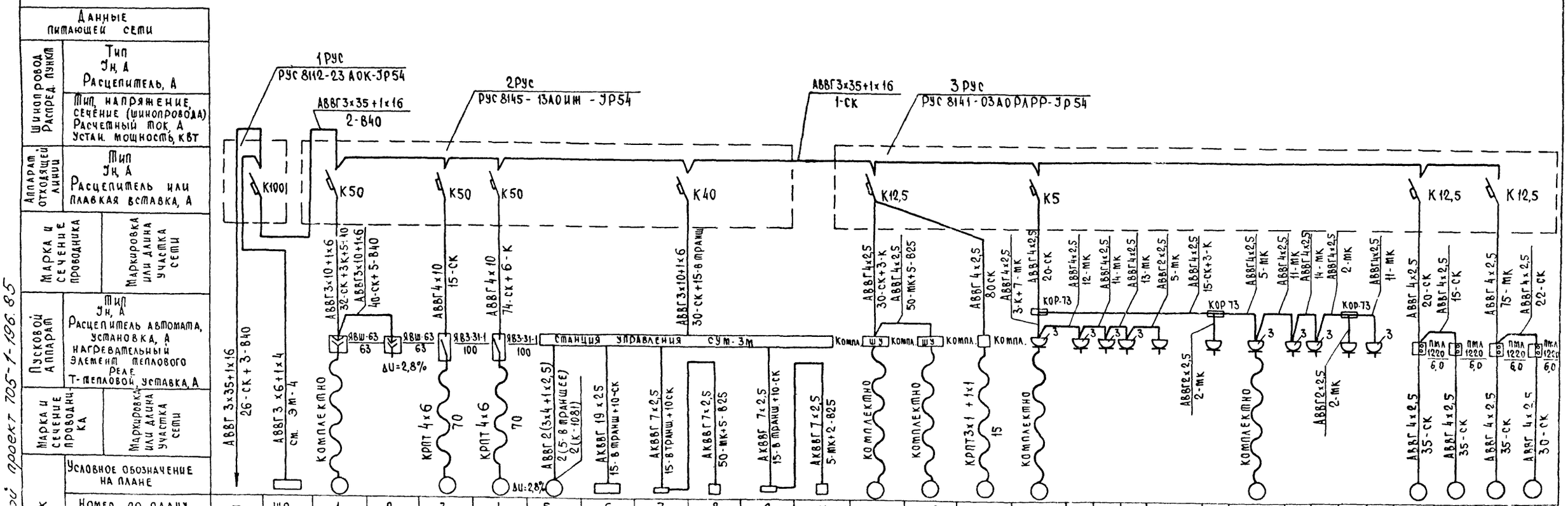

Электроприемник: Номер по плану	–	Щ0	1	2	3	4	5	6	7	8	9	10	11	12	13	14	15	16	17	18	19	20	21	22	23	24	25	26	27	28
Тип	–		–	–	–	–	4А180М 3/4	–	–	–	–	–	АОЛ2-12-6	АОЛ2-12-6	–	–	–	–	–	–	–	–	–	–	–	–	–	–	–	–
Рн, кВт	107	11,5	7,5+3×2+3	7,5+3×2+3	3×2+3+7×2	3×2+3+7×2	13/18	–	–	–	–	–	0,6	0,6	4,0	0,25	0,25	0,25	0,25	0,020	0,020	0,25	0,25	0,25	0,020	0,25	2,2	2,2	2,2	2,2
Ток, А Iн	84,0	27	34,4	34,4	42	42	30,8/34,2	–	–	–	–	–	1,9	1,9	8,0	1,04	1,04	1,04	1,04	–	–	1,04	1,04	1,04	–	–	5,65	5,65	5,65	5,65
Ток, А Iп			125,2	125,2	–	–	–	–	–	–	–	–	–	–	56,0	–	–	–	–	–	–	–	–	–	–	–	28,3	28,3	28,3	28,3
Наименование механизма по плану	Ввод	Щиток освещения	Вагоно-разгрузочная машина МВС-4 4	Подключение электроприемника №4 при перестановке	Кран мостовой, грейферный 2	Кран мостовой, грейферный 2	Маневровое устройство (МУ-12м/лебедка) 7	Пульт управления СУМ-4	Магнитный выключатель СВМ-66	Датчик магнитного выключателя АВМ-65	Магнитный выключатель СВМ-66	Датчик магнитного выключателя АВМ-65	Шторные ворота №1	Шторные ворота №2	Компрессор передвижной СО-7Б 3	Вибратор ИВ-101 5	—"—	—"—	—"—	Прибор громкоговорящей связи ПГС-3	—"— ПГС-3	Вибратор ИВ-101 5	—"—	—"—	ПГС-3	Вибратор ИВ-101	Вытяжная система В-4	Вытяжная система В-3	Вытяжная система В-1	Вытяжная система В-2

Инв. № подл. | Подпись и дата | Взам. инв. №

Т.п.705-1-196.85 ЭМ

Привязан

Инв. №

ГИП	Трынов		
Н. контр.	Дрейзина		27.58
Нач. отд.	Федоров		27.58
Гл. спец.	Матвеев В.		27.58
Рук. гр.	Федорова		27.58
Ст. инж.	Дрейзина		27.58

Прирельсовый склад незатаренных минеральных удобрений вместимостью 10 тыс. тонн
Силовое электрооборудование. Принципиальная расчетная схема

Стадия	Лист	Листов
Р	3	

ЦИМЭСельхоз Владимир

Копировал Реброва Формат А2

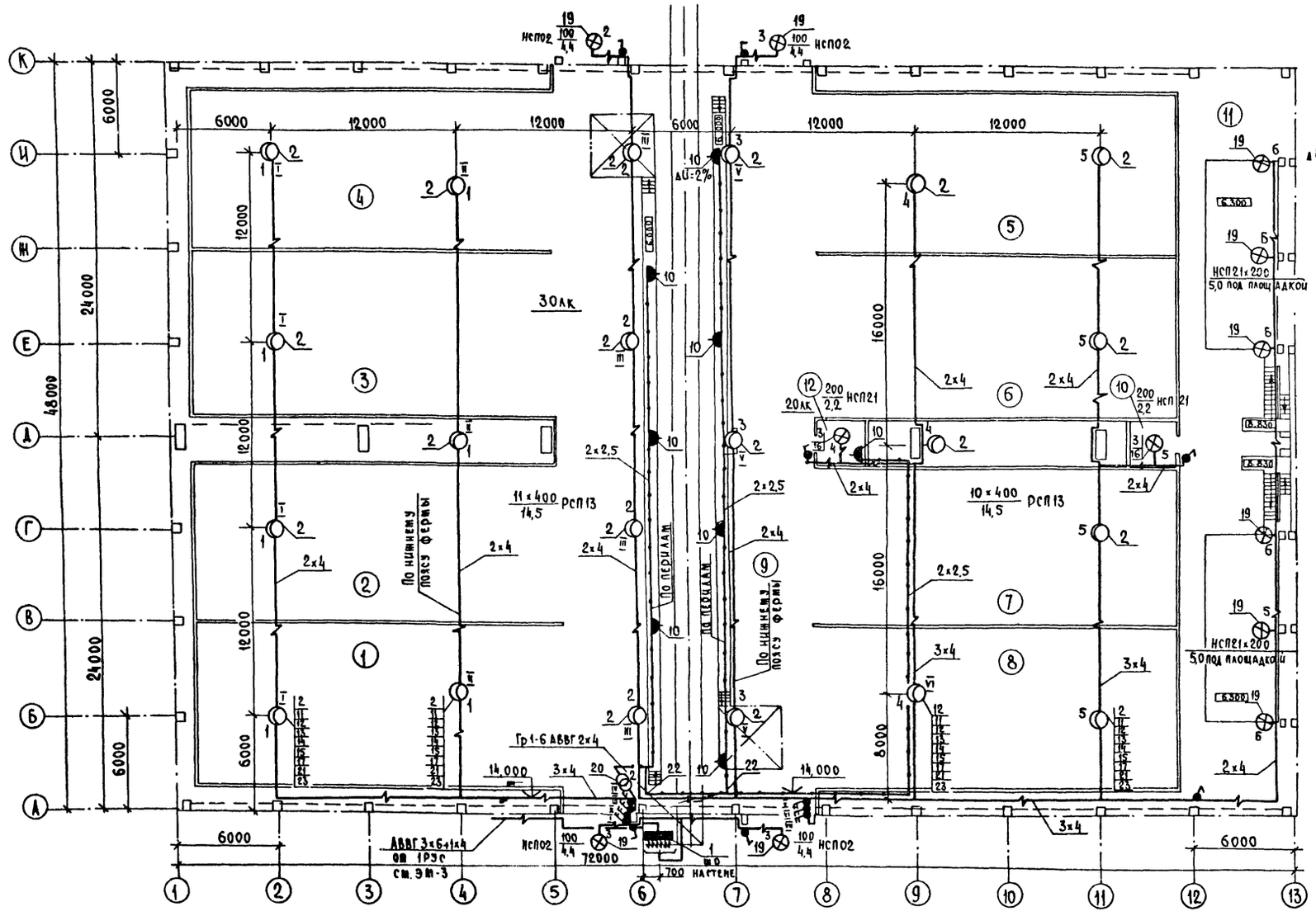

Экспликация помещений

№	Наименование	Характеристика среды по ПУЭ
1	Отсек 1	химически активная
2	Отсек 2	"
3	Отсек 3	"
4	Отсек 4	"
5	Отсек 5	"
6	Отсек 6	"
7	Отсек 7	"
8	Отсек 8	"
9	Помещение разгрузки железнодорожных вагонов	"
10	Помещение для компрессора	"
11	Отделение загрузки автотранспорта	"
12	Комната кладовщика	"

					Т. п. 705-1-196.85 ЭМ		
Привязан		ГИП	Трынов		Прирельсовый склад незатаренных минеральных удобрений вместимостью 10 тыс тонн. Электрическое освещение. План на отм. 0,000	Стадия	Лист	Листов
		Н. контр.	Дрейзина			Р	4	
		Нач. отд.	Федоров					
		Гл. спец.	Матвеев			ЦИТЭП сельхоз Владимир		
		Рук. гр.	Федорова					
Инв. №		Инж.	Толокнова					

Копировал Реброва Формат А2

Инв. № подл. | Подпись и дата | Взам. инв. №

Альбом I

Типовой проект 705-1-196.85

Спецификация на силовое электрооборудование

Марка, поз.	Обозначение	Наименование	Кол.	Масса ед. кг	Примечание
		Электрооборудование			
1		Распределительное			
		устройство серии			
		РУС 8112-23А0К	1		
2		То же РУС 8145-13А0ИЖ	1		
3		—"— РУС 8141-03А0РАРР	1		
4		Штепсельное соедине-			
		ние ИЭ9901А, Ц-3808, I-10А	8		
5		Пускатель магнитный			
		ПМЛ-1220023, ток реле 6А	4		
		Изделия заводов			
6		Ввод гибкий К1081	2		
7		Розетка для открытой			
		установки с 3М За-			
		земляющим контактом			
		РШ-П-20-0-ЭР43-01-10/220			
		ГОСТ 7396-76	3		
8		Стойка К-310 м	10		
9		Короб прямой У1080			
		4-3м, Ш-150мм	3		
10		Коробка пластмассовая			
		КОР-73	4		
		Сборочные единицы			
11	5.407-55-1.160	Ящики серии 98Ш.			
		Монтажный чертеж	2		
12	5.407-55-1.180	Ящики серии			
		983 на 100 и 200А			
		Монтажный чертеж	2		
13	3.407-82, лист 5	Устройство вводов в здание			
		с кирпичными и железо-			
		бетонными стенами			
		с применением крон-			
		штейна марки К-1	1		
		Детали (без чертежей)			
14		Профиль встовый К239 L=200	8		
15		L=500	10		
16		L=1000	2		
17		Уголок 40×40×4 ГОСТ8509-72*			
		ℓ=2000	2	4,84	9,68кг

Продолжение

Марка, поз.	Обозначение	Наименование	Кол.	Масса ед. кг	Примечание
		Материалы			
18		Полоса ГОСТ 103-76 4×25	125		м
19		Труба ПВХ-В-РЭП25У			
		ТУ6-19-051-249-79	15		м
20		40У	15		м
21		Кабель АВВГ ГОСТ 16442-80*			
		2×2,5-0,66	10		м
22		4×2,5-0,66	570		м
23		4×10-0,66	100		м
24		3×4+1×2,5-0,66	15		м
25		3×10+1×6-0,66	130		м
26		3×35+1×16-0,66	30		м
27		Кабель КРПТ ГОСТ 13497-77*Е			
		3×1+1×1	15		м
28		4×6	140		м
29		Кабель АКВВГ ГОСТ 1508-78Е			
		7×2,5	115		м
30		19×2,5	25		м

Спецификация на электрическое освещение

Марка, поз.	Обозначение	Наименование	Кол.	Масса ед. кг	Примечание
		Электрооборудование			
1		Щиток осветительный			
		ЯОУ-8501, УР54	1		
2		Светильник РСП-13-400 с			
		лампой ДРЛ	21		
3		Светильник НСП21-200	2		
		Лампа накаливания			
		220В общего назначения:			
4		100 Вт	4		
5		200 Вт	8		
6		Лампа ДРЛ 400 Вт	21		
		Изделия заводов			
7		Выключатель брызгозащи-			
		щенный О-1-УР44-01-6/220,			
		ГОСТ 7397-76	7		
8		Розетка РШ-Ц-2-0-13-6/220	1		

Продолжение

Марка, поз.	Обозначение	Наименование	Кол	Масса ед.кг	Примечание
9		Коробка пластмассовая			
		КОР-73	60		
10		Розетка РШ-П-2-0-ЭР43-01-10/42	7		
11		Кронштейн К986	21		
12		Хомутик С437	42		
13		Стойка К121	42		
14		Стойка К120	42		
15		Шпилька К122	84		
16		Крюк К625	2		
17		Полоса монтажная К202	2		
18		Выключатель ПВ2-10-УР56	7		
		Сборочные единицы			
19	4.407-233-001. Исп.1	Установка кронштейна			
		У116 со светильником			
		для ламп накаливания	10		НСП21-200-5 НСП02-100-А
20	5.407-55.1.70, В1	Ящики серии ЯТП-0,25.			
		Монтажный чертеж	1		
		Детали (без чертежей)			
21		Уголок 40×40×4 ГОСТ8509-72*			
		ℓ=756	21	1,83	38,43кг
22		ℓ=2000	2	4,84	9,68кг
		Лента 3×30Б ст. 2пс			
23		ГОСТ 6009-74 ℓ=76	21	0,05	1,05кг
		Материалы			
		Кабель АВВГ ГОСТ16442-80*			
24		2×2,5-0,66	170		м
25		2×4	360		м
26		3×4	180		м
27		3×6+1×4	20		м

Привязан

Инв.№ подл. | Подпись и дата | Взам. инв.№

ГИП	Трынов			Тп.705-1-196.85 ЭМ	
Н.контр.	Дрейзина			Прирельсовый склад незатаренных минеральных удобрений вместимостью 10 тыс.тонн	Стадия: Р; Лист: 5; Листов:
Нач.отд.	Федоров				
Гл.спец.	Матвеев				
Рук.гр.	Федорова			Силовое электрооборудование. Электрическое освещение. Спецификации	ЦИТЭП сельхоз Владимир
Ст.инж.	Дрейзина				
Инж.	Молоканова				

Инв.№

Альбом I

Обозначение чертежа	Наименование	Кол.	Примечание
3.407-82 Лист 5	Устройство ввода в здание с		
	кирпичными и железобетонными		
	стенами с применением кронштей-		
	на марки К-1	1	
4.407-233-001	Установка кронштейна У116 со		
Исполнение 1	светильником для ламп накаливания	6	
5.407-55-1.70	Ящики серии ЯТП		
	Монтажный чертеж.	1	
5.407-55-1.160	Ящики серии ЯВШ.		
	Монтажный чертеж.	2	
5.407-55-1.180	Ящики серии ЯВ3 на 100 и 200А.		
	Монтажный чертеж.	2	

Инв. № подл. | Подпись и дата | Взам. инв. №

Привязан

Инв. №

Т.п. 705-1-196.85 ЭМ ВИ

ГИП	Трынов		4.08.85
Н.контр.	Толокнова		27.08
Нач.отд.	Федоров		27.08
Гл.спец.	Матвеев		27.08
Рук.гр.	Федорова		27.08
Инж.	Комнова		27.08

Ведомость изделий мастерских электромонтажных заготовок МЭЗ

Стадия	Лист	Листов
Р	1	1

ЦИТЭП сельхоз Владимир

Альбом I

Инв. № подл. | Подпись и дата | Взам. инв. №

Привязан

Инв. №

Т.п. 705-1-196.85 ЭМ.

Лист 2

№ п.п.	Наименование и техническая характеристика изделия, материала	Тип, марка	Ед. изм.	Потребность по проекту
1	Ящик однофидерный с рубильником	ЯВ3-31-1	шт.	2
2	Ящик с рубильником и штепсельным разъемом	ЯВШ-3-63	шт.	2
3	Ящик с понижающим трансформатором	ЯТП-0.25 У3	шт.	1
4	Светильник подвесной	НСП21-200	шт.	2
5	То же	НСП02-100	шт.	4
6	Кронштейн	У116	шт.	10
7	Полоса монтажная	К106	шт.	4
8	Профиль зетовый	К238	шт.	1
9	То же	К239	шт.	1
10	Штырь	С-14П	шт.	4
11	Уголок 50х50х5 ГОСТ 8509-72*		кг	7,5
12	Провод 1х2,5 ГОСТ 6323-79*	АП8-660	м	16
13	Закреп	К350У2,5	шт.	2

Альбом I

Типовой проект 705-1-196.85

Инв. № подл. | Подпись и дата | Взам. инв. №

Привязан

Инв. №

Т.п. 705-1-196.85 ЭМ. ВИМ

ГИП	Трынов		4.08.85
Н.контр.	Толокнова		27.08
Нач.отд.	Федоров		27.08
Гл.спец.	Матвеев		27.08
Рук.гр.	Федорова		27.08
Инж.	Комнова		27.08

Ведомость изделий и материалов для изготовления изделий МЭЗ

Стадия	Лист	Листов
Р		1

ЦИТЭП сельхоз Владимир

Альбом I

№	Наименование работ	Ед.изм.	Кол.	Примечание
	Электрическое освещение			
1	Установка щитка освещения	шт.	1	
2	Установка ящика ЯТП	шт.	1	
3	Установка светильника с лампой накаливания	шт.	12	
4	То же с лампами ДРЛ	шт.	21	
5	Прокладка кабеля до 16 мм² на скобах	100м	7,30	
	Силовое электрооборудование			
1	Установка силового ящика	шт.	4	
2	Установка силового шкафа	шт.	3	
3	Установка шкафов управления и пультов	шт.	4	
4	Прокладка кабеля до 16 мм² на скобах	100м	6,39	
5	по металлоконструкции	"	2,30	
6	в коробе	100м	1,40	
7	в траншее	"	0,70	
8	Прокладка кабеля более 16 мм² на скобах	"	0,26	
9	в трубе	"	0,30	
10	Прокладка винипластовой трубы на скобах диаметром 25 мм	"	0,15	
11	40 мм	"	0,15	
12	Свободная подвеска гибкого кабеля	"	0,15	

Инв. № подл. | Подпись и дата | Взам. инв. №

Привязан

Инв. №

Т.п. 705-1-196.85 ЭМ. ВР

ГИП	Трынов		4.08.85
Н.контр.	Толокнова		27.08
Нач.отд.	Федоров		27.08
Гл.спец.	Матвеев		27.08
Рук.гр.	Федорова		27.08
Инж.	Комнова		27.08

Ведомость объемов строительных и монтажных работ по чертежам

Стадия	Лист	Листов
Р		1

ЦИТЭП сельхоз Владимир

Альбом I

Типовой проект 705-1-196.85

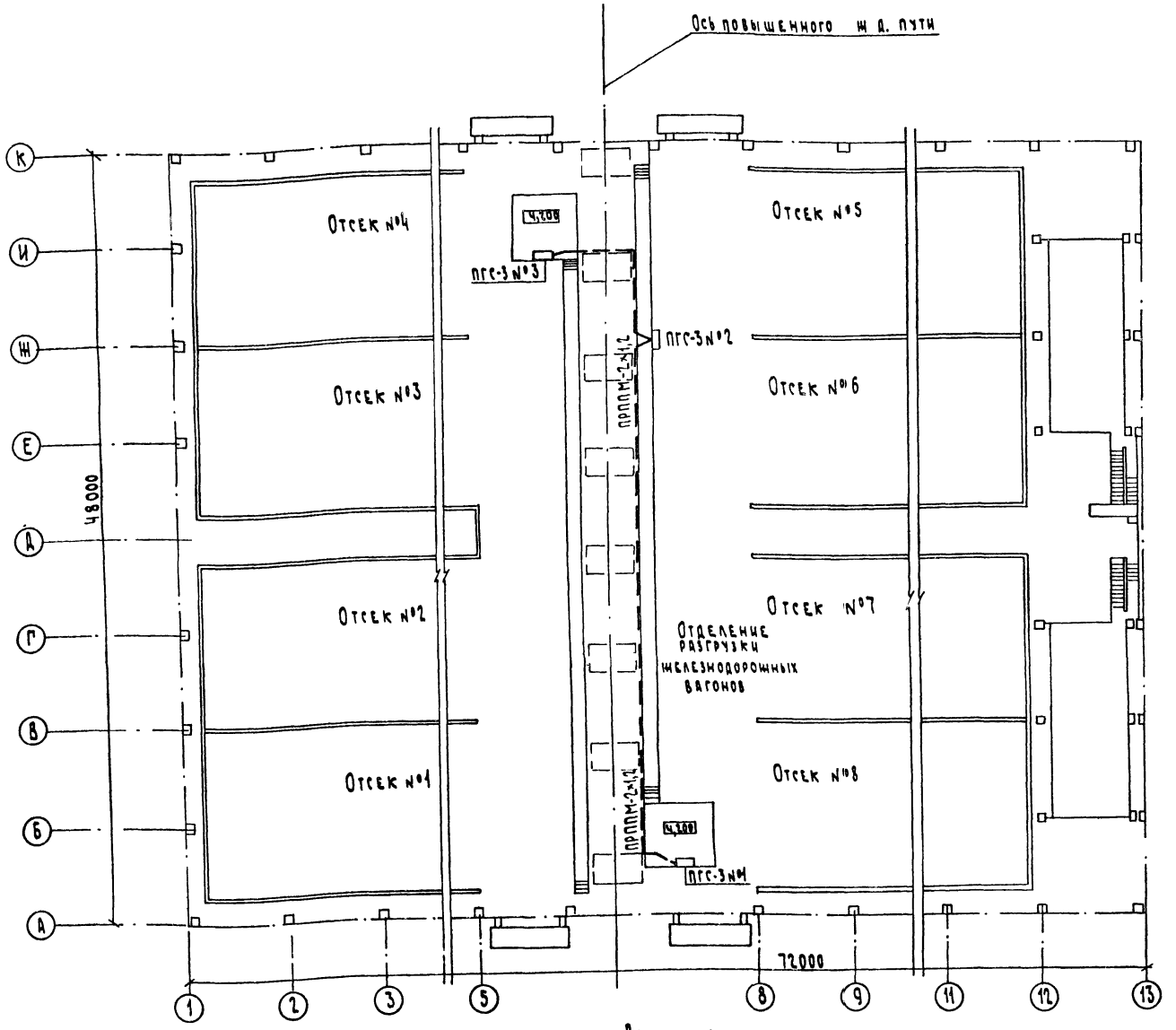

Спецификация

Марка поз.	Обозначение	Наименование		Примеч.
		Громкоговорящая связь		
		Прибор ПГС-3	3	
	ТУ16.505.755-75	Кабель ПРППМ-2×1,2	138	в трубе
	СТУ36-05-33	Металлорукав РЗЦХ-22	8	
	ТУ6-19-051-249-79	Труба ПВХ-8-Р-РЭП324	130	по балке

Схема соединений приборов ПГС-3

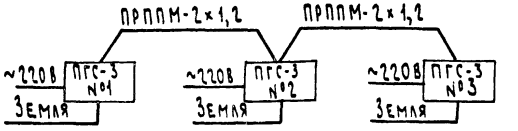

Общие указания

1. Для оперативной громкоговорящей симплексной связи по принципу „говорю-слушаю" установлено 3 прибора ПГС-3.
2. Приборы установить около пультов управления на площадке для хранения вибраторов.
3. Абонентскую сеть выполнить кабелем ПРППМ-2×1,2, прокладываемым по балкам в трубах с креплением скобами, к прибору-в металлорукаве
4. Помещение склада неотапливаемое. Прибор функционирует нормально при температуре от -20°С до +40°С.
5. Для заземления приборов использовать нулевой провод электросети

Ведомость ссылочных и прилагаемых документов

Обозначение	Наименование	Примечание
	Прилагаемые документы	
Ал.III СССО	Спецификация оборудования	
Ал.IV ССВМ	Ведомость потребности в материалах	
	Связь и сигнализация	

Проект разработан в соответствии с действующими [illegible] и предусматривает мероприятия, [illegible] е взрывобезопасность и пожаробезопасность при эксплуатации здания.
Главный инженер проекта (Трынов)

Согласовано: Гл. спец. АСО Пугачев 2/12; Гл. спец. МТО Беляков 21.11

Инв. № подл. | Подпись и дата | Взам. инв. №

Привязан

Инв. №

Т.п. 705-1-196.85 СС

ГИП	Трынов		4.09.85	Прирельсовый склад незатаренных минеральных удобрений вместимостью 10,0 тыс. т.	Стадия	Лист	Листов
Н. контр.	Едаков		21.12.85		Р		1
Нач. отд.	Федоров		21.12.85	Общие данные. План	ЦИТЭП Сельхоз Владимир		
Рук. гр.	Едаков		21.12.85				
Ст. инж.	Цыганова		3.11.85				

Копировал Семахина Формат А2

gost.e-ecolog.ru