ТИПОВЫЕ СТРОИТЕЛЬНЫЕ КОНСТРУКЦИИ,
ИЗДЕЛИЯ И УЗЛЫ

СЕРИЯ 3.501.1-175.93

ПРОЛЕТНЫЕ СТРОЕНИЯ СБОРНЫЕ ЖЕЛЕЗОБЕТОННЫЕ ДЛЯ ЖЕЛЕЗНОДОРОЖНЫХ МОСТОВ

(БАЛЛАСТНОЕ КОРЫТО ШИРИНОЙ 4180 ММ)

ВЫПУСК 16

БАЛКА РЕБРИСТАЯ ДЛИНОЙ 9.85М
С НЕНАПРЯГАЕМОЙ АРМАТУРОЙ
РАБОЧИЕ ЧЕРТЕЖИ

gost.e-ecolog.ru

ТИПОВЫЕ СТРОИТЕЛЬНЫЕ КОНСТРУКЦИИ
ИЗДЕЛИЯ И УЗЛЫ

СЕРИЯ 3.501.1–175.93
ПРОЛЕТНЫЕ СТРОЕНИЯ СБОРНЫЕ ЖЕЛЕЗОБЕТОННЫЕ ДЛЯ ЖЕЛЕЗНОДОРОЖНЫХ МОСТОВ
(БАЛЛАСТНОЕ КОРЫТО ШИРИНОЙ 4180мм)

ВЫПУСК 16.

БАЛКА РЕБРИСТАЯ ДЛИНОЙ 9.85м С НЕНАПРЯГАЕМОЙ АРМАТУРОЙ. РАБОЧИЕ ЧЕРТЕЖИ.

Разработаны АО"Трансмост"

Главный инженер — В.С.Кисляков
Начальник отдела типового проектирования — С.С.Ткаченко
Главный инженер проекта — В.М.Пашковский

Утверждены указанием МПС РФ N М-926у от 22.10.96г
Введены в действие с 15.05.2002
приказом ОАО «Трансмост» № 12/Т
от 18.04.2002

Обозначение	Наименование	Стр
3.501.1-175.93. 16-3	Техническое описание	3
16-4	Балка ребристая длиной 9.85 м. Б1.98	6
16-5	Балка ребристая длиной 9.85 м. Б1.98 Общий вид	9
16-6	Балка ребристая длиной 9.85 м. Б1.98 Арматурный чертеж	13
16-7	Сетка арматурная С1 ... С6	19
16-8	Сетка арматурная С7 ... С14	20
16-9	С15 ... С19	21
16-10	С20 ... С25	22

Инв.№подл. | Подпись и дата | Взам.инв.№

Разраб.	Якупова		3.501.1-175.93 16-2
ГИП	Пашковский		
Нач.отдела	Ткаченко		Содержание
Н.контроль	Морочова		Стадия: Р; Лист: ; Листов: 1
			АО "ТРАНСПОСТ"

Настоящий выпуск включает в себя рабочие чертежи железобетонных ребристых балок длиной 9.85 м с ненапрягаемой арматурой для железнодорожных мостов, разработанные взамен серии 3.501-108, в соответствии со СНиП 2.05.03-84 "Мосты и трубы" (с изменениями от 26.11.91).

Балки предназначены для пролетных строений мостов и путепроводов с шириной балластного корыта 4180 мм на железных дорогах колеи 1520 мм, расположенных на прямых участках пути и кривых радиусами 300 м и более, эксплуатируемых во всех климатических районах России и подрайонах с сейсмичностью до 9 баллов включительно.

МАРКИРОВКА И ПРИМЕНЯЕМЫЕ МАТЕРИАЛЫ

В таблице 1 приведена маркировка балок и применяемые материалы в зависимости от климатических условий эксплуатации.

Таблица 1

Климатические условия эксплуатации			Марка балки	Характеристика бетона		Характеристика арматуры		Сталь закладных деталей
				Класс бетона по прочности на сжатие	Марка бетона по морозостойкости	Стержневая		
						Периодическ. профиля марки	Гладкая марки	ГОСТ 6713-91 марки
Умеренные и суровые	Средняя температура наиболее холодного месяца минус 20°С и выше	Средняя температура наиболее холодной пятидневки минус 30°С и выше	Б1.98-3 Б1.98-2 Б1.98-3К1 Б1.98-2К1 Б1.98-3К2 Б1.98-2К2 Б1.98-3К3 Б1.98-2К3	В25	F200	Ст5сп кл.А-II 10ГТ кл.Ас-II 25Г2С кл.А-III *Ст5пс кл.А-II	Ст3сп Ст3пс кл.А-I	16Д
Особо суровые	Средняя температура наиболее холодного месяца ниже минус 20°С	Средняя температура наиболее холодной пятидневки ниже минус 30°С до минус 40°С включительно	Б1.98-3М Б1.98-2М Б1.98-3К1М Б1.98-2К1М Б1.98-3К2М Б1.98-2К2М Б1.98-3К3М Б1.98-2К3М	В25	F300	Ст5сп кл.А-II 10ГТ кл.Ас-II 25Г2С кл.А-III *Ст5пс кл.А-II	Ст3сп кл.А-I Ст3пс кл.А-I	16Д
		Средняя температура наиболее холодной пятидневки ниже минус 40°С	Б1.98-3М1 Б1.98-2М1 Б1.98-3К1М1 Б1.98-2К1М1 Б1.98-3К2М1 Б1.98-2К2М1 Б1.98-3К3М1 Б1.98-2К3М1	В25	F300	10ГТ кл.Ас-II 25Г2С кл.А-III	Ст3сп кл.А-I	10ХСНД 15ХСНД

* допускается применять в балках пролетных строений (исключая хомуты) стержни диаметром до 18 мм.

В таблице 2 приведены марки стали и характеристики соединения арматурных стержней в зависимости от средней температуры наружного воздуха наиболее холодной пятидневки.

Таблица 2

Наименование стали		Средняя температура наиболее холодной пятидневки		
		минус 30°С и выше	ниже минус 30°С до минус 40°С включител.	ниже минус 40°С
Арматурная сталь по ГОСТ 5781-82	Сталь класса А-I марки Ст3сп ф6-10 мм	сварные и вязаные соединения		
	Сталь класса А-I марки Ст3пс ф6-10 мм	сварные и вязаные соединения	вязаные соединения	—
	Сталь класса А-II марки Ст5сп ф10-40мм	сварные и вязаные соединения		—
	Сталь класса А-II марки Ст5пс ф10-16мм (кроме хомутов)	сварные и вязаные соединения	вязаные соединения	—
	Сталь класса А-II марки Ст5пс ф18-40мм (кроме хомутов)	вязаные соединения	—	—
	Сталь класса Ас-II марки 10ГТ	сварные и вязаные соединения		
	Сталь класса А-III марки 25Г2С	сварные и вязаные соединения	вязаные соединения	

Для изготовления балок пролетных строений применяется тяжелый конструкционный бетон по ГОСТ 26633-91, имеющий марку по водонепроницаемости не менее W4. Класс по прочности на сжатие и марка бетона по морозостойкости приведены в таблице 1.

Исполнил	Башкова	
Проверил	Васильева	
Нач.пр.гр.	Акулова	
ГИП	Пашковский	
Нач.отдела	Ткаченко	
Н.контроль	Миронова	

3.501.1-175.93. 16-3

Техническое описание

Стадия	Лист	Листов
Р	1	3

АО "ТРАНСМОСТ"

Инв.№подл. | Подпись и дата | Взам.инв.№

В таблице 3 приведена маркировка балок в зависимости от положения пути в плане.

Таблица 3

БАЛКА	Путь на кривых радиусом, м		Путь на прямой
	300, 400, 500	600 - 1200	
Наружная	Б1.98-3К3 Б1.98-2К3 Б1.98-3К3М Б1.98-2К3М Б1.98-3К3М1 Б1.98-2К3М1	Б1.98-3К1 Б1.98-2К1 Б1.98-3К1М Б1.98-2К1М Б1.98-3К1М1 Б1.98-2К1М1	Б1.98-3 Б1.98-2 Б1.98-3М Б1.98-2М
Внутренняя	Б1.98-3К2 Б1.98-2К2 Б1.98-3К2М Б1.98-2К2М Б1.98-3К2М1 Б1.98-2К2М1	Б1.98-3К2 Б1.98-2К2 Б1.98-3К2М Б1.98-2К2М Б1.98-3К2М1 Б1.98-2К2М1	Б1.98-3М1 Б1.98-2М1

Пример маркировки балки:
Б1.98-3К3М1

- Б - балка ребристая с ненапрягаемой арматурой;
- 1 - для пролетных строений с шириной балластного корыта 4180 мм;
- 98 - длина балки в дм;
- 3 - рабочая арматура класса А-Ш;
- К3 - наружная балка для кривых радиусами 300 - 500 м;
- М1 - балка, эксплуатируемая при среднемесячной температуре воздуха ниже минус 20°С и пятидневной температуре ниже минус 40°С.

КОНСТРУКЦИЯ БАЛОК

В выпуске разработана конструкция балок для прямых участков пути и для кривых - наружные и внутренние. Балка таврового сечения. Верхнему поясу (плите балластного корыта) балок придается 3% поперечный уклон для отвода воды в продольную щель между балками (односкатный водоотвод). Балки для кривых участков пути имеют повышенный наружный бортик (наружные балки) и торцевые удлинения плиты балластного корыта (наружные балки).

Для объединения балок в пролетное строение предусмотрены торцевые диафрагмы.

Стыки сварных или вязаных сеток и каркасов выполняются внахлестку на длине не менее 30 диаметров продольных стержней и не менее 250 мм.

Отпускная прочность бетона балок пролетных строений, эксплуатируемых при температуре наружного воздуха до минус 40 С и отгружаемых при положительной температуре, должна быть не менее 70% от проектного класса бетона; для балок пролетных строений, отгружаемых при отрицательной температуре,- не менее 75% от проектного класса бетона.

Отпускная прочность бетона балок пролетных строений, эксплуатируемых при температуре наружного воздуха ниже минус 40 С и отгружаемых при положительной температуре, должна быть не менее 70% от проектного класса бетона, для балок пролетных строений, отгружаемых при отрицательной температуре,- не менее 100% от проектного класса бетона.

В конструкции арматурного каркаса предусмотрены монтажные петли из арматурной стали для извлечения балок из опалубки. Петли расположены вблизи торца балки. Строповка балок должна производиться вертикальными стропами.

После извлечения балки из опалубки перед укладкой гидроизоляции петли срезаются заподлицо с поверхностью бетона.

Для тротуарных консолей и консолей убежищ в наружном бортике балки устанавливаются закладные детали.

ГИДРОИЗОЛЯЦИЯ

В проекте разработано 2 вида гидроизоляции:

- оклеечная (тиоколовая, резиноподобная, изольная), конструкция и технология устройства которой приняты по ВСН 32-81 "Инструкция по устройству гидроизоляции конструкций мостов и труб на железных, автомобильных и городских дорогах" и "Рекомендациям по устройству гидроизоляции железобетонных пролетных строений железнодорожных мостов с односкатным поперечным отводом воды", ЦНИИС, 1983 г.;
- обмазочная (жидкая мастика "изолакт"), конструкция и технология нанесения которой приняты по "Технологической инструкции по гидроизоляции балластных корыт железобетонных блоков пролетных строений железнодорожных мостов" (для опытного применения на Дмитровском заводе МЖБК в 1992 году).

ДОПУСКИ ПО ИЗГОТОВЛЕНИЮ

Предельные отклонения от проектных размеров не должны превышать величин, указанных в Технических условиях 3.501.1-175.93. 1 и СНиП 3.06.04-91.

Основные предельные отклонения балок:
- по длине: +30; -10 мм
- по высоте: +15; 0 мм
- по наибольшей ширине: +20; -10 мм
- по остальным измерениям: + 5; - 5 мм
- искривление продольной оси: 0.001 пролета но не более 30 мм

Инв.№ подл. | Подпись и дата | Взам.инв.№

ПЕРЕВОЗКА, СТРОПОВКА, МОНТАЖ

Балки перевозятся по железной дороге на открытом подвижном составе, как габаритные грузы. Перевозка осуществляется в соответствии с "Техническими условиями погрузки и крепления грузов", МПС, 1990 г.

Установка балок на опоры производится крановым оборудованием грузоподъемностью не менее 30 т. Строповка с помощью специальных строповочных приспособлений.

ОХРАНА ТРУДА

Все работы по изготовлению, монтажу и эксплуатации балок пролетных строений должны выполняться в соответствии с требованиями, изложенными в действующих нормативных документах по охране труда, основными из которых являются: СНиП Ш-4-80, "Правила по охране труда при сооружении мостов", "Правила устройства и безопасной эксплуатации грузоподъемных кранов", "Система стандартов безопасности труда и ведомственные нормативы по безопасному выполнению специальных работ".

Более подробные данные по конструкции, изготовлению и монтажу балок приведены в общей пояснительной записке к проекту типовых конструкций (Выпуск 0).

Инв.№подл.	Подпись и дата	Взам.инв.№

Поз	Обозначение	Наименование	Количество на марку									Примечание
			Б1.98-3	Б1.98-2	Б1.98-3К1	Б1.98-2К1	Б1.98-3К2	Б1.98-2К2	Б1.98-3К3	Б1.98-2К3		
		Документация										
	3.501.1-175.93 1	Технические условия										
	3.501.1-175.93 16-5	Общий вид										
	3.501.1-175.93 16-6	Арматурный чертеж										
		Оборочные единицы										
1	3.501.1-175.93 16-7	Сетка арматурная С1	2	2	2	2	2	2	2	2		
2		С2	1	1	1	1	1	1	1	1		
3		С3	2	2	2	2	2	2	2	2		
4		С4	1	1	1	1	1	1	1	1		
5		С5	2	2	2	2	2	2	2	2		
6		С6	1	1	1	1	1	1	1	1		
7	3.501.1-175.93 16-8	С7	2	2			2	2				

Исполнил	Чернова	
Проверил	Гордеев	
Нач.пр.пр.	Анулова	
ГИП	Пашковский	
Нач.отдела	Ткаченко	
Н.контроль	Миронова	

3.501.1-175.93. 16-4

Балка ребристая длиной 9.85 м. Б198

Стадия	Лист	Листов
0	1	6

АО"ТРАНСМОСТ"

Поз	Обозначение	Наименование	Количество на марку									Примечание
			Б1.98-1	Б1.98-2	Б1.98-3К1	Б1.98-2К1	Б1.98-3К2	Б1.98-2К2	Б1.98-3К3	Б1.98-2К3		
7	3.501.1-175.93 16-8	Сетка арматурная С9			2	2			2	2		
8		С8	1	1			1	1				
		С10			1	1			1	1		
9		С11	2	2			2	2				
		С13			2	2			2	2		
10		С12	1	1			1	1				
		С14			1	1			1	1		
11	3.501.1-175.93 16-9	С15	2	2			2	2				
		С17			2	2			2	2		
12		С16	1	1			1	1				
		С18			1	1			1	1		
13		С19	2	2	2	2	2	2	2	2		
14	3.501.1-175.93 16-10	С20	4	4	4	4	4	4	4	4		
15		С21	2	2	2	2	2	2	2	2		
16		С22	2	2	2	2	2	2	2	2		

3.501.1-175.93. 16-4

Лист 2

Инв.№ подл.	Подпись и дата	Взам.инв.№

Поз.	Обозначение	Наименование	Количество на марку								Примечание
			Б1.98-3	Б1.98-2	Б1.98-3К1	Б1.98-2К1	Б1.98-3К2	Б1.98-2К2	Б1.98-3К3	Б1.98-2К3	
17	3.501.1-175.93. 16-10	Сетка арматурная С23	1	1	1	1	1	1	1	1	
18		С24	2	2	2	2	2	2	2	2	
19		С25	2	2	2	2	2	2	2	2	
20	3.501.1-175.93. 16-3	Изделие закладное МН1 (МН1-М)	7	7	7	7	7	7	7	7	
21	3.501.1-175.93. 15-14	МН3 (МН3-М)	2	2	2	2	2	2	2	2	
22	3.501.1-175.93. 15-24	МН8 (МН8-М)	2	2	2	2	2	2	2	2	
23	3.501.1-175.93. 15-51	МН17 (МН17-М)	7	7	7	7	7	7	7	7	
		Детали									
24		Ф32А(IIIА) l= 5810	1	1	1	1	1	1	1	1	36.7 кг
25		l= 6910	1	1	1	1	1	1	1	1	43.6
26		Ф32А(II) l= 8070	1				1				50.9
27		Ф32А(IIIА) l= 9170	2	2	2	2	2	2	2	2	57.9
28		l= 10270	2	2	2	2	2	2	2	2	64.8
29		l= 8010		2	1	2		2	1	2	50.5
30		Ф32А(II) l= 10210				1				1	64.4

Поз.	Обозначение	Наименование	Количество на марку								Примечание
			Б1.98-3	Б1.98-2	Б1.98-3К1	Б1.98-2К1	Б1.98-3К2	Б1.98-2К2	Б1.98-3К3	Б1.98-2К3	
31		Ф32-IIIА l=10620	2	2	2	2	2	2	2	2	67.1
32		l=10590		1	1	1		1	1	1	66.9
33		l=10090	2		2	1	2	1	2	1	63.7
34		l=10500	2	2	2	2	2	2	2	2	66.9
35		l=10100	3	3	3		3	3	3		63.7
36		l=9990	1	2	1	5	1	2	1	5	63.0
37		l=450	5	7	7	11	5	7	7	11	2.8
38		Ф8А l=450	26	26	26	26	26	26	26	26	0.2
39		l=9800	12	12	12	12	12	12	12	12	3.9
40		Ф10А(IIIА) l=1150-1220	10	10	10	10	10	10	10	10	0.7
41		Ф8А l=520	4	4	4	4	4	4	4	4	0.2
42		Ф10А(IIIА) l=760							2	2	0.5
43		Ф8А l=730							2	2	0.3
44		l=530							2	2	0.2
45		l=350							8	8	0.1

Инв.№подл	Подпись и дата	Взам.инв.№

Поз.	Обозначение	Наименование	Количество на марку								Примечание
			Б198 3	Б198 2	Б198 3Б1	Б198 2Б1	Б198 3Б2	Б198 2Б2	Б198 3Б3	Б198 2Б3	
46		ф6А ℓ=300							20	20	0.1
47		ℓ=500							5	6	0.3
48		ф12А(I)(А-I) ℓ=2520	120	120	120	120	120	120	120	120	1.6
49		ф5А ℓ=550	84	84	84	84	84	84	84	84	0.1
50		ф22А ℓ=2000	4	4	4	4	4	4	4	4	6.0
51		ф32А(I)(А-I) ℓ=300	6	6	6	6	6	6	6	6	1.9
		Материалы									
		Бетон класса	В25	В25	В25	В25	В25	В25	В25	В25	
		Для балок с индексами М1	В25	В25	В25	В25	В25	В25	В25	В25	
		Объем бетона м³	8.2	8.2	8.4	8.4	8.2	8.2	8.4	8.4	

Арматура класса А-I, А-II, А-III
по ГОСТ 5781-82

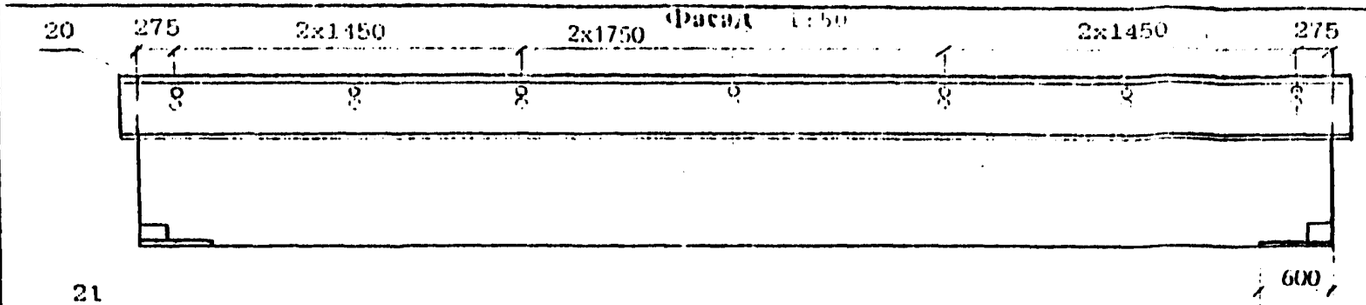

Фасад 1:50

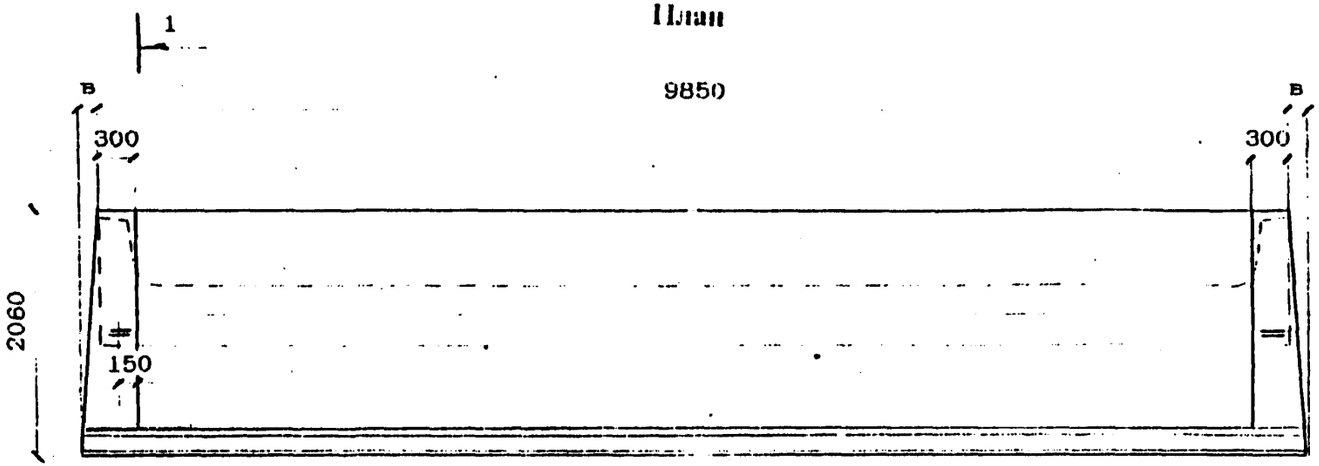

План

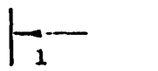

1 - 1

1:20

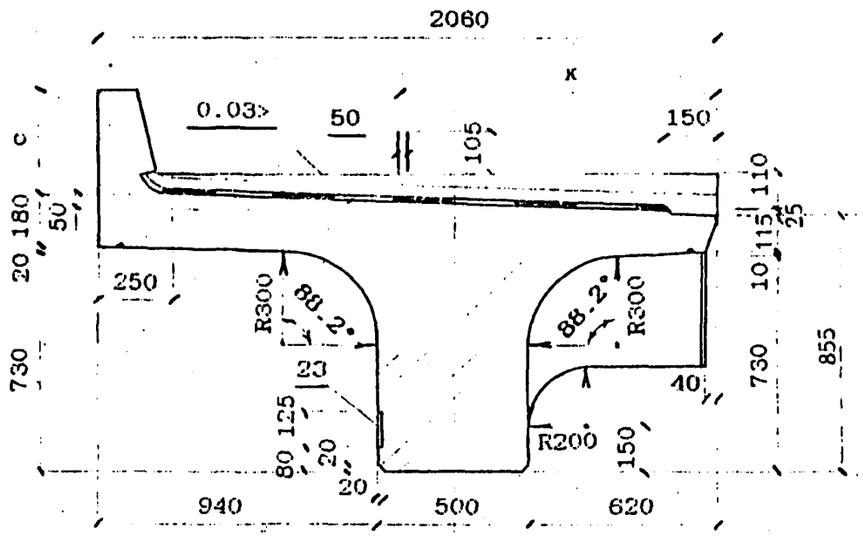

Марка балки	в, мм	с, мм	к, мм	Масса балки, т без изоляции / с изоляцией
Б1.98-3 Б1.98-3М Б1.98-3М1	—	350	1041	20.5 / 22.9
Б1.98-2 Б1.98-2М Б1.98-2М1	—	350	1041	20.5 / 22.9
Б1.98-3К1 Б1.98-3К1М Б1.98-3К1М1	—	550	1066	21.1 / 23.5
Б1.98-2К1 Б1.98-2К1М Б1.98-2К1М1	—	550	1066	21.1 / 23.5
Б1.98-3К2 Б1.98-3К2М Б1.98-3К2М1	—	350	1041	20.5 / 22.9
Б1.98-2К2 Б1.98-2К2М Б1.98-2К2М1	—	350	1041	20.5 / 22.9
Б1.98-3К3 Б1.98-3К3М Б1.98-3К3М1	40	550	1066	21.1 / 23.5
Б1.98-2К3 Б1.98-2К3М Б1.98-2К3М1	40	550	1066	21.1 / 23.5

В балках,предназначенных для установки с внутренней стороны кривой, закладные детали поз.23 предусмотрены для крепления консолей убежищ (только в местах установки убежищ) или для крепления консолей кабельных желобов (по всей длине балок).

Закладные детали поз.23 устанавливаются по оси деталей поз.20. После извлечения балки из опалубки перед укладкой гидроизоляции петли поз.50 срезаются заподлицо с поверхностью бетона.

Исполнил	Ищенко		
Проверил	Гордеев		
Нач.пр.гр	Анулова		
ГИП	Пашковский		
Нач.отдела	Ткаченко		
Н.контроль	Миронова		

3.501.1-175.93. 16-5

Балка ребристая длиной 9.85 м
Б1.98
Общий вид

Стадия	Лист	Листов
Р	1	4

А О "ТРАНСМОСТ"

Инв.№ подл | Подпись и дата | Взамин.№

ПРОДОЛЬНЫЙ БОРТИК БАЛКИ

1:10

НА КРИВОЙ

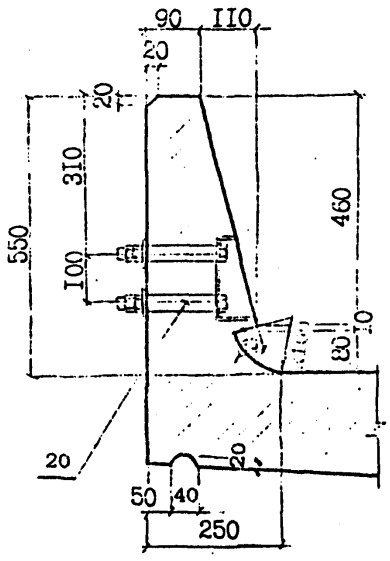

НА ПРЯМОЙ

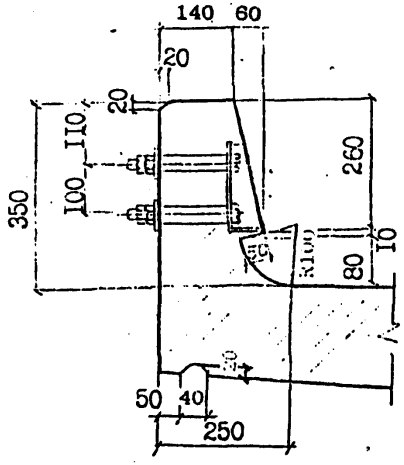

ДЕТАЛЬ ЗАДЕЛКИ ИЗОЛЯЦИИ

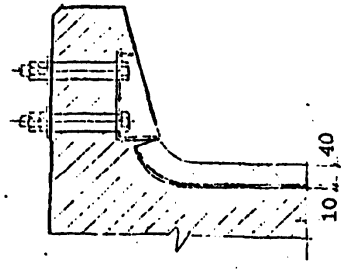

ДИАФРАГМА

1 - 1

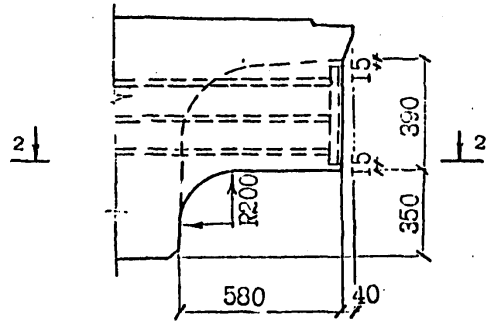

2 - 2

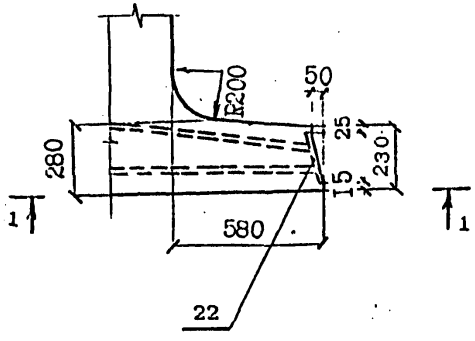

КОНСТРУКЦИЯ КОНЦЕВОГО УЧАСТКА ПЛИТЫ БАЛЛАСТНОГО КОРЫТА

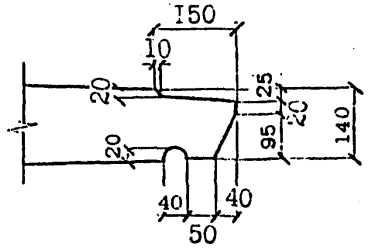

ПОПЕРЕЧНЫЙ БОРТИК БАЛКИ

1:10

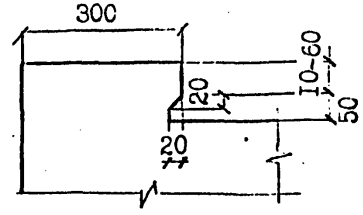

ДЕТАЛЬ ЗАДЕЛКИ ИЗОЛЯЦИИ

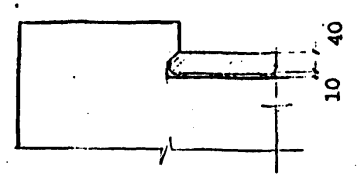

Инв. № подл. | Подпись и дата | Взам. инв. №

Вид гидроизоляции	Марка балок	Конструкция гидроизоляции (без защитного слоя)	Толщина слоя, мм
Тиоколовая - мастичная	Б1.98 Б1.98-М Б1.98-М1	Грунтовка Мастика тиоколовая СМ1 по ТУ38.33-119-69 Армирующий материал-сетки стеклянные СС1,СС5 по ТУ6-11-99-75 Минхимпрома Мастика тиоколовая СМ1 по ТУ38.33-119-69	0.1 1.5 0.2 1.5
Резино-полосная рулонная	Б1.98	Грунтовка Мастика изольная МРБ-Х-15 по ТУ200УССР82-73 Бутизол вулканизированный по ТУ38.103-301-75 или арногидробутил по ТУ21-27-54-79 МПСМ Мастика изольная МРБ-Х-15 по ТУ200УССР82-73 Бутизол вулканизированный по ТУ38.103-301-75 или арногидробутил по ТУ21-27-54-79 МПСМ	0.1 1.0 2.0 1.0 2.0
	Б1.98-М Б1.98-М1	ВАРИАНТ 1 Грунтовка Мастика МББ-Х-120 по ТУ21-27-54-79 МПСМ Бутизол вулканизированный по ТУ38.103-301-75 или резина техническая ТМКШ (С-С1) по ГОСТ 7338-90 Мастика МББ-Х-120 (как герметик в стыках) по ТУ 21-27-39-74 МПСМ Бутизол вулканизированный по ТУ38.103-301-75 или резина техническая ТМКШ (С-С1) по ГОСТ 7338-90	0.1 1.0 2.0 1.0 2.0
	Б1.98-М1	ВАРИАНТ 2 Грунтовка Клей СВ-1 по ГОСТ 38.105651-74 Резина техническая ТМКШ (С-С1) по ГОСТ 7338-90 Клей СВ-1 (как герметик в стыках) по ТУ 38.105651-74 Резина техническая ТМКШ (С-С1) по ГОСТ 7338-90	0.1 1.0 2.0 1.0 2.0
Изольная рулонная	Б1.98 Б1.98-М	ВАРИАНТ 1 Грунтовка Мастика изольная МРБ-Х-15 по ТУ200 УССР 82-73 Армоизол по ТУ 21-27...79 Мастика изольная МРБ-Х-15 по ТУ200 УССР 82-73 Изол рулонный по ГОСТ 10296-79	0.1 2.0 2.0 1.0 1.0
		ВАРИАНТ 2 Грунтовка Мастика изольная МРБ-Х-15 по ТУ200 УССР 82-73 Изол рулонный по ГОСТ 10296-79 Мастика изольная МРБ-Х-15 по ТУ200 УССР 82-73 Армирующий материал-сетки стеклянные СС1,СС5 по ТУ6-11-99-75 Минхимпрома Мастика изольная МРБ-Х-15 по ТУ200 УССР 82-73 Изол рулонный по ГОСТ 10296-79	0.1 2.0 2.0 1.0 0.2 1.0 2.0
Обмазочная	Б1.98	Смачивающий раствор 1% сульфонола НП-3 (или моющего средства типа "Лотос") Грунтовка жидкой мастикой "Изолакт" ЛСП-901 в соотношении с водой 1:1 с расходом 0.5 кг/м2 4-5 слоев мастики "Изолакт" ЛСП-901 с расходом не менее 2 кг/м2	Общая толщина пленки 0.7 мм

КОНСТРУКЦИЯ ЗАЩИТНОГО СЛОЯ

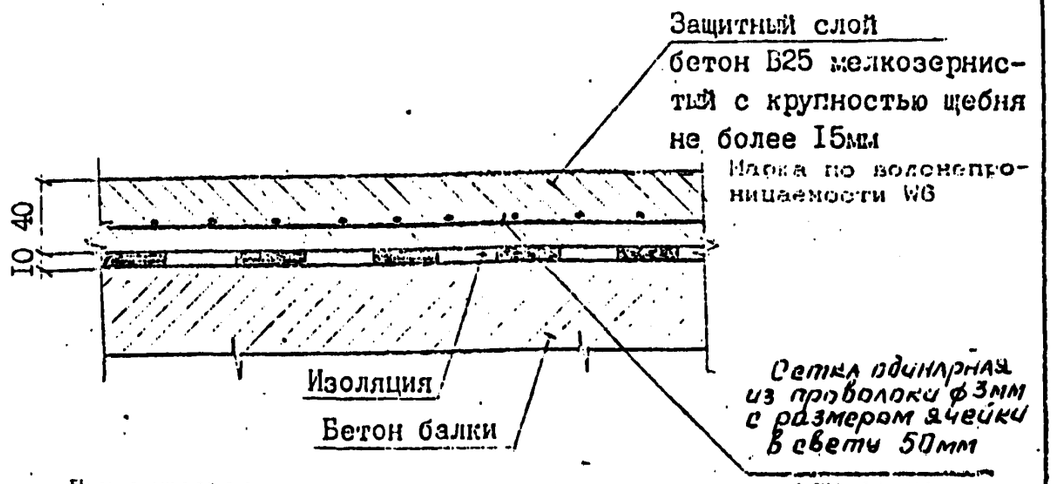

При устройстве гидроизоляции руководствоваться ВСН 32-81 -"Инструкция по устройству гидроизоляции конструкции мостов и труб на железных, автомобильных и городских дорогах"; "Рекомендациями по устройству гидроизоляции железобетонных пролетных строений железнодорожных мостов с односкатным поперечным отводом воды", ЦНИИС, 1983 г.; "Технологической инструкцией по гидроизоляции балластных корыт железобетонных блоков пролетных строений железнодорожных мостов"

ЗАДЕЛКА ИЗОЛЯЦИИ НА КОНЦЕВОМ УЧАСТКЕ ПЛИТЫ

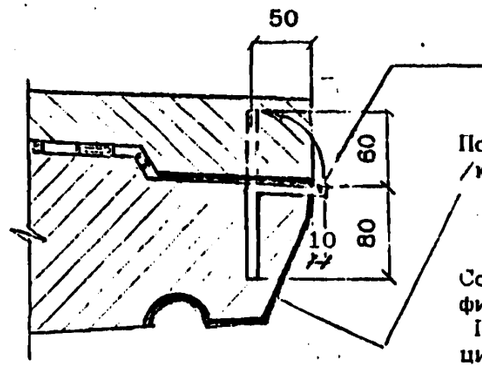

Стержень-фиксатор Ф8А1 l=140

Поверхность бетона покрыть мастикой /клеем/, входящим в состав изоляции.

Согнутый под прямым углом стержень-фиксатор устанавливается с шагом 200мм. Перед укладкой защитного слоя изоляции стержень-фиксатор отгибается в вертикальное положение.

Инв.№подл. | Подпись и дата | Взам.инв.№

ВЕДОМОСТЬ РАСХОДА МАТЕРИАЛОВ НА УСТРОЙСТВО ГИДРОИЗОЛЯЦИИ

Марка балки	Тиоколовая мастичная гидроизоляция			Защитный слои		Фиксатор
	Грунтовка на основе тиоколовой мастики СМ1 м2	Мастика тиоколовая СМ1 по ТУ 38.33-119-69 кг	Сетка стеклянная ССТ, ССБ по ТУ6-11-99-75 Минхимпрома м2	Бетон В25 F200* м2 / м3	Сетка арматурная-50-3.0-0 ГОСТ 5336-80 м2 / кг	'ф8АI ГОСТ 5781-82 шт / кг
Б1.98-3 Б1.98-2 Б1.98-3К1 Б1.98-2К1 Б1.98-3К2 Б1.98-2К2 Б1.98-3К3 Б1.98-2К3	18.4	60.8	17.6	18.7 / 0.7	17.6 / 42.6	45/2.5

Расход материалов приведен для тиоколовой мастичной гидроизоляции. В случае необходимости применения иной конструкции гидроизоляции расход материалов считается индивидуально.

* Марка бетона по морозостойкости при эксплуатации конструкций в особо суровых климатических условиях - F 300.

Инв.№подл. | Подпись и дата | Взам.инв.№

Схема расположения сеток

сетки плиты

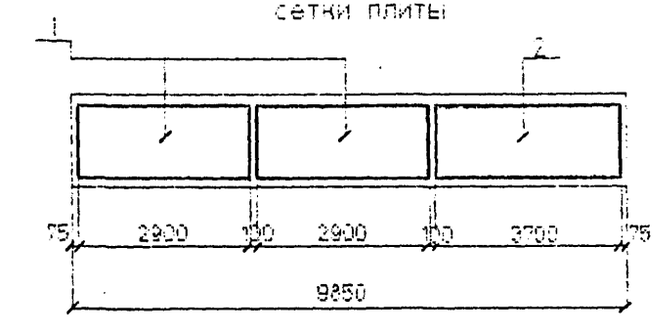

сетки бортиков

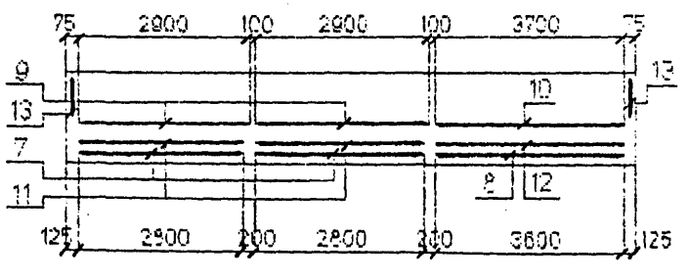

сетки вутов

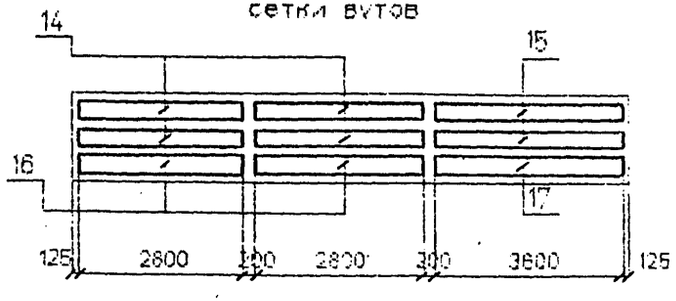

48 Схема расположения хомутов

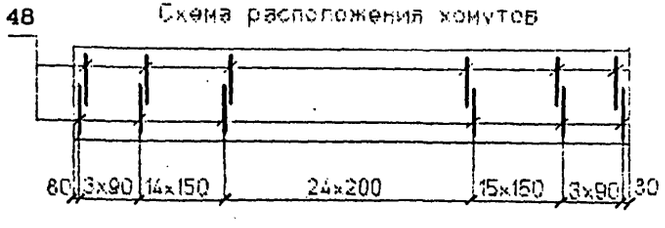

СЕЧЕНИЕ В СЕРЕДИНЕ ПРОЛЕТА

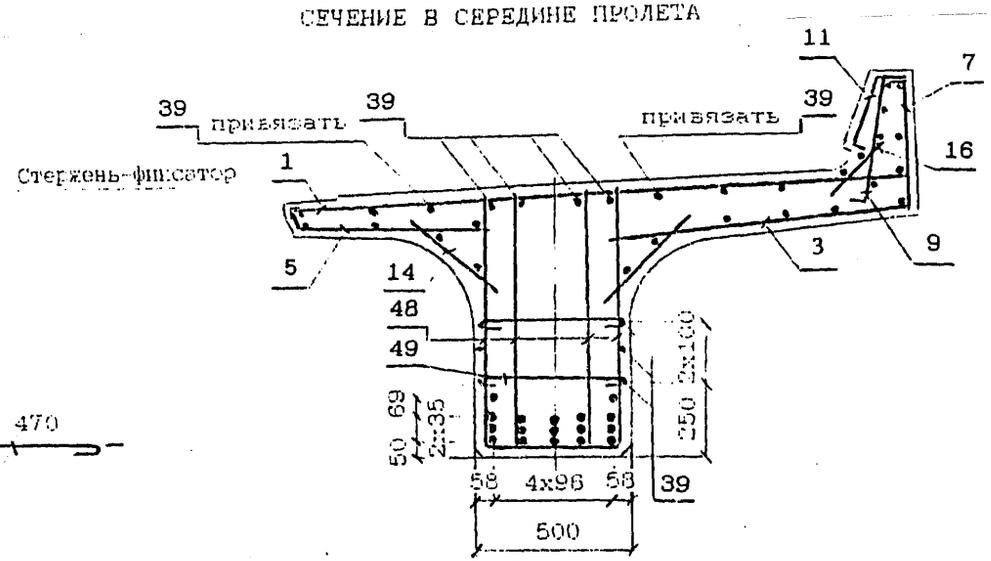

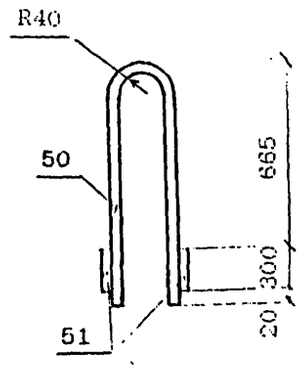

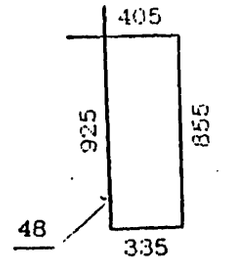

Величина толщины защитного слоя бетона до поверхности хомутов - 20мм; до поверхности рабочей арматуры - 30мм. Привязка закладных изделий, строповочных петель, стержня-фиксатора см. докум. 3.501.1-175.93.16-5

Исполнил	Чернова			3.501.1-175.93. 16-6	
Проверил	Гордеев				
Нач.пр.гр	Акулова				
ГИП	Пашковский			Балка ребристая длиной 9.85 м. Б1.98 Арматурный чертеж	Стадия: Р; Лист: 1; Листов: 6
Нач.отдела	Ткаченко				
Н.контроль	Миронова				АО"ТРАНСМОСТ"

Инв.№подл | Подпись и дата | Взам.инв.№

СХЕМА РАСПОЛОЖЕНИЯ ОТОГНУТЫХ СТЕРЖНЕЙ

Б1.98-3; Б1.98-3М; Б1.98-3М1; Б1.98-3К2; Б1.98-3К2М; Б1.98-3К2М1.

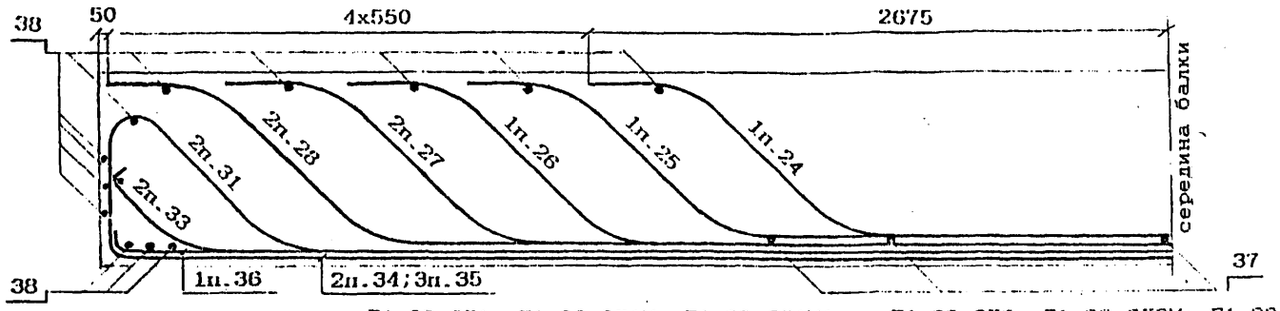

	24		25	
27	28	26	29	27
33	31	36	31	33
34	35	35	35	34

Б1.98-3К1; Б1.98-3К1М; Б1.98-3К1М1; Б1.98-3К3; Б1.98-3К3М; Б1.98-3К3М1.

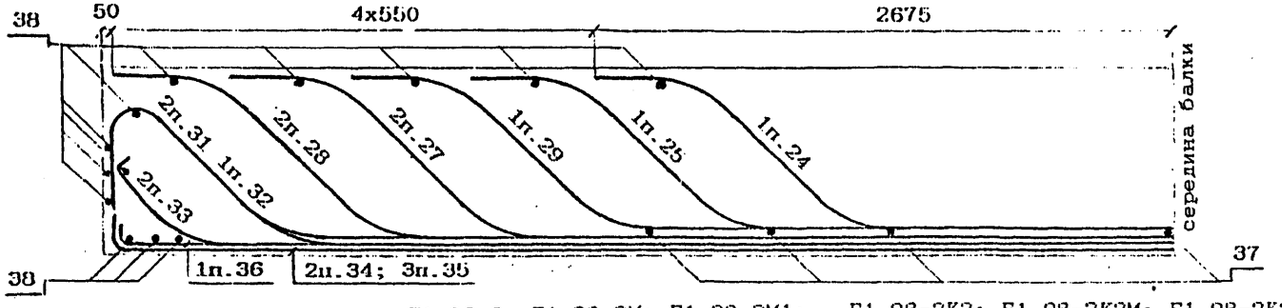

	24	29	25	
27	28	32	28	27
33	31	36	31	33
34	35	35	35	34

Б1.98-2; Б1.98-2М; Б1.98-2М1; Б1.98-2К2; Б1.98-2К2М; Б1.98-2К2М1.

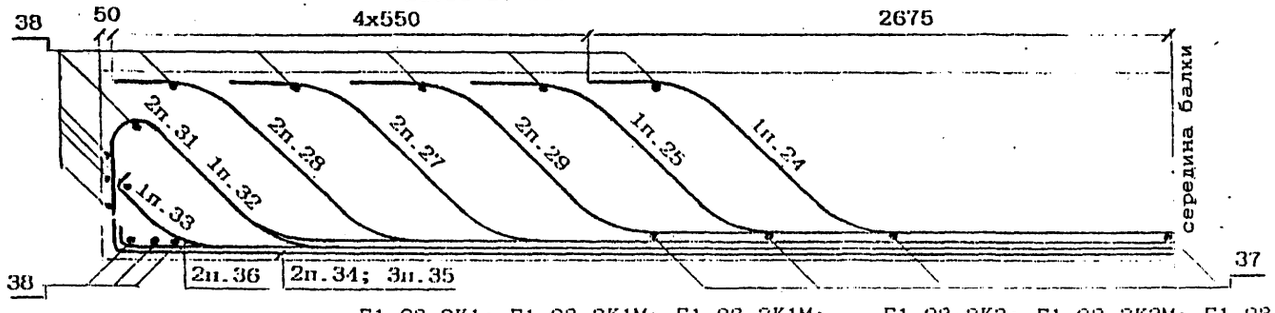

29	24		25	29
27	28	32	28	27
36	31	33	31	36
34	35	35	35	34

Б1.98-2К1; Б1.98-2К1М; Б1.98-2К1М; Б1.98-2К3; Б1.98-2К3М; Б1.98-2К3М1.

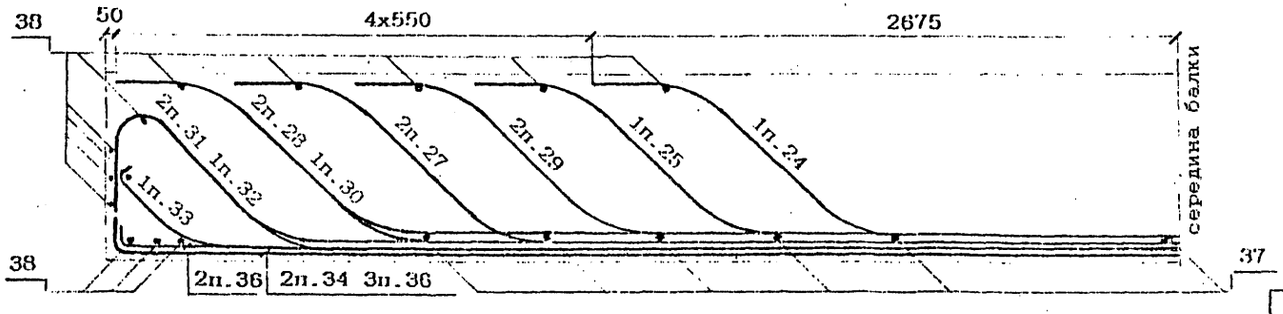

24	29	30	29	25
27	28	32	28	27
36	31	33	31	36
34	35	35	35	34

Инв.№подл. | Подпись и дата | Взам.инв.№

Ведомость деталей

Поз.	Эскиз
24	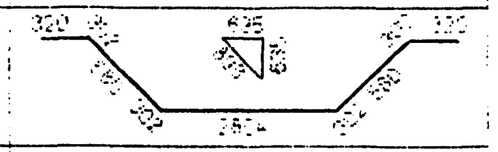
25	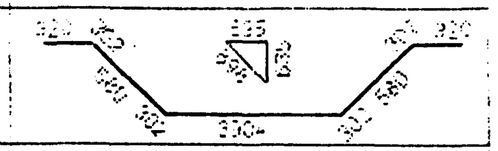
26	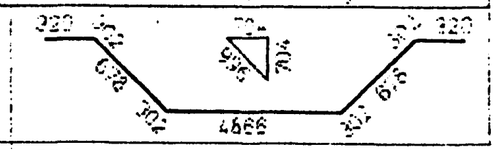
27	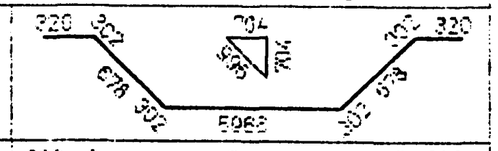
28	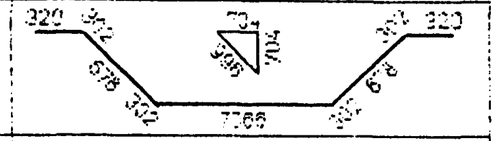
29	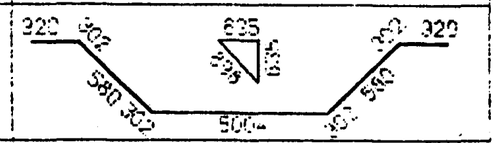
30	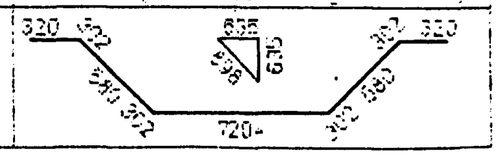

Поз.	Эскиз
31	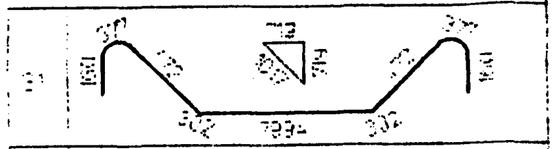
32	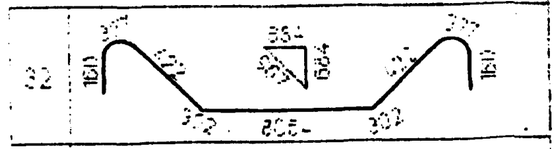
33	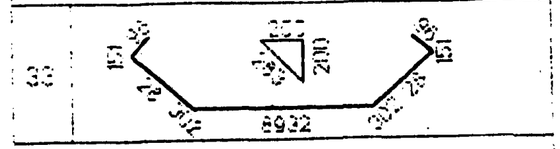
34	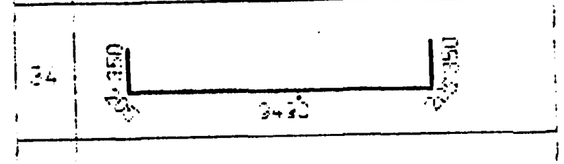
35	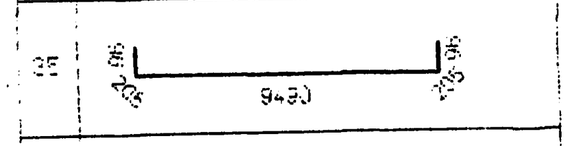
36	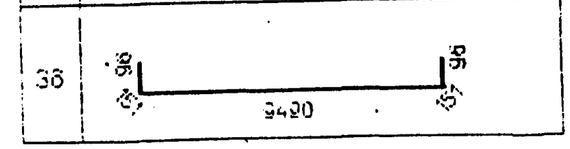

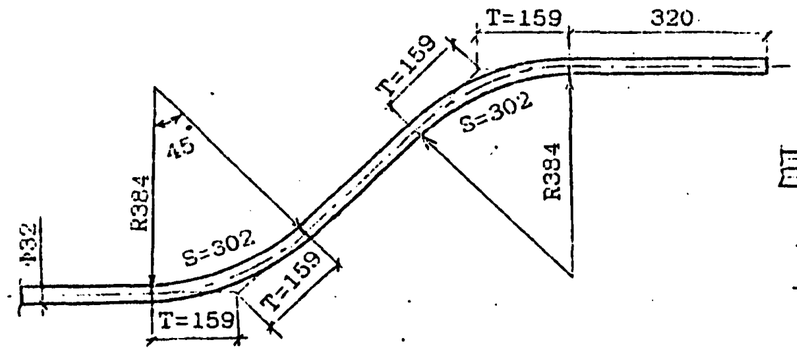

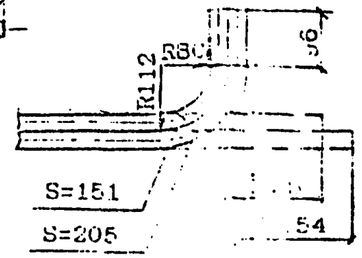

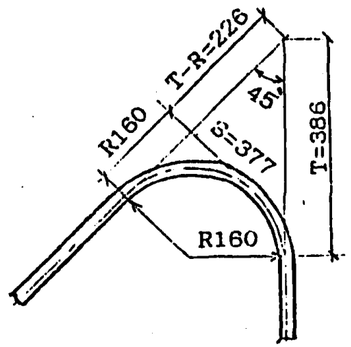

Инв.№подл.	Подпись и дата	Взам.инв.№

АРМИРОВАНИЕ ДИАФРАГМЫ

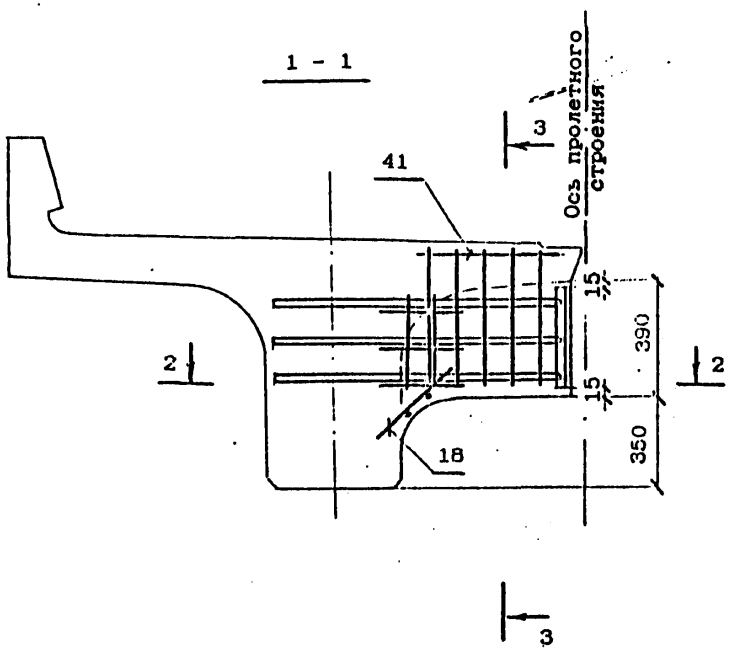

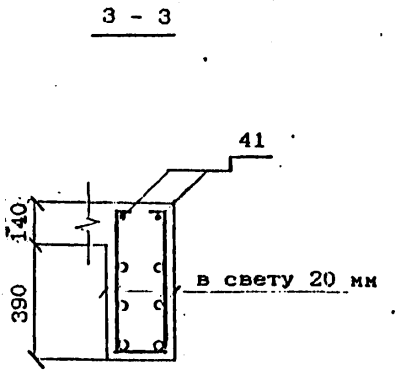

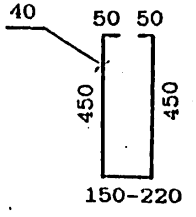

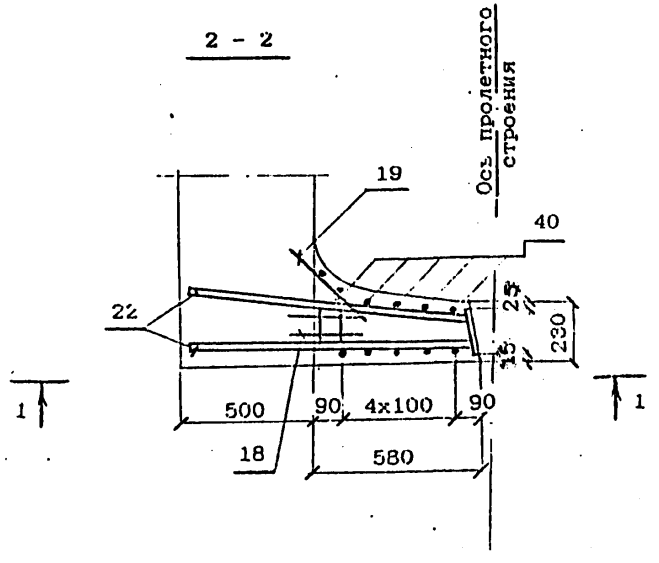

Инв. № подл. | Подпись и дата | Взам. инв. №

Для балок марок

В1.98-К3

ДОПОЛНИТЕЛЬНОЕ АРМИРОВАНИЕ НА КРИВЫХ

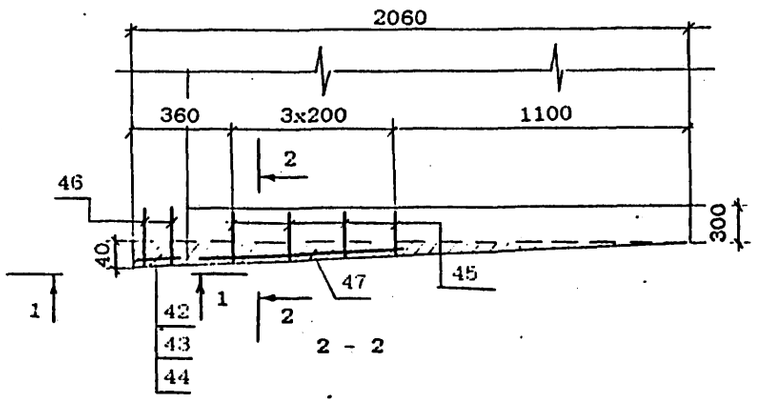

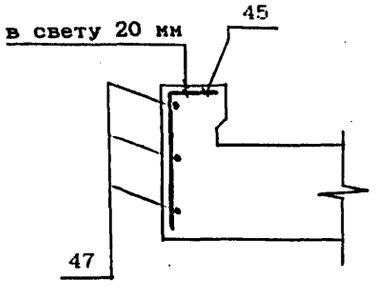

1 - 1

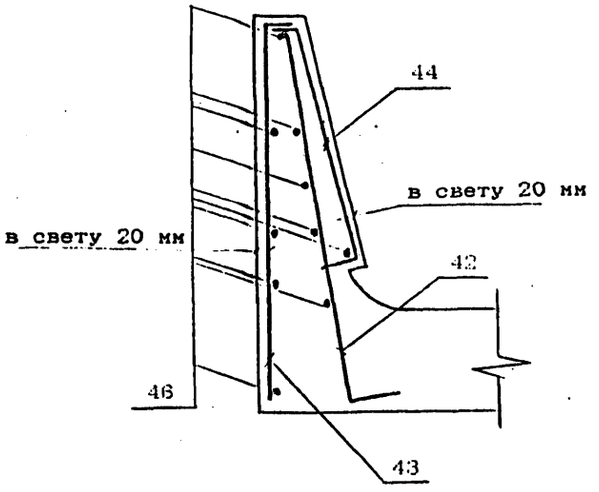

Ведомость деталей

Поз	Эскиз
42	
43	
44	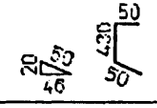
45	

Инв. № подл. | Подпись и дата | Взам. инв. №

ВЕДОМОСТЬ РАСХОДА СТАЛИ, кг

БАЛКИ	Изделия арматурные								Вязальная проволока ГОСТ 3282-74	ВСЕГО
	Арматура класса									
	AШ (AII)				AI					
	ГОСТ 5781-82									
	ф32	ф12	ф10	Итого	ф22	ф8	ф6	Итого		
Б1.98-3	1055	176	235	1466	24	233	10	267	58	1791
Б1.98-2	1177	176	235	1588	24	233	10	267	63	1918
Б1.98-3К1	1127	176	254	1557	24	255	10	289	62	1908
Б1.98-2К1	1249	176	254	1679	24	255	10	289	67	2035
Б1.98-3К2	1055	176	235	1466	24	233	10	267	58	1791
Б1.98-2К2	1177	176	235	1588	24	233	10	267	63	1918
Б1.98-3К3	1127	176	254	1557	24	263	10	297	62	1916
Б1.98-2К3	1249	176	254	1679	24	263	10	297	67	2043

Продолжение ведомости

МАРКА БАЛКИ	Изделия закладные																	Общий расход
	Прокат								Сталь арматурная ГОСТ 5781-82				Стандартные изделия				Всего	
	Листовой ГОСТ 19903-74, толщиной						Труба ГОСТ 8732-78	Итого	Класса AШ(AII)			Итого	Болт ГОСТ 7798-70	Гайка ГОСТ 5915-70	Шайба ГОСТ 11371-78	Итого		
	40	16	12	8	5	Итого	32х3.5		ф22	ф20	ф12		М22	М22	ф22			
Б1.98-3																		1980
Б1.98-2																		2107
Б1.98-3К1																		2097
Б1.98-2К1																		2224
Б1.98-3К2																		1980
Б1.98-2К2	8.8	93.2	4.2	15.0	7.0	128.5	4.2	4.2	7.2	30.0	5.0	42,2	11.2	2.2	0.6	14,0	189	2107
Б1.98-3К3																		2105
Б1.98-2К3																		2232

Марки сталей приведены в табл.1.2 технического описания

С1

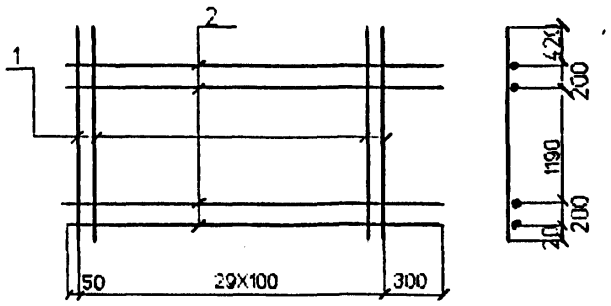

С2

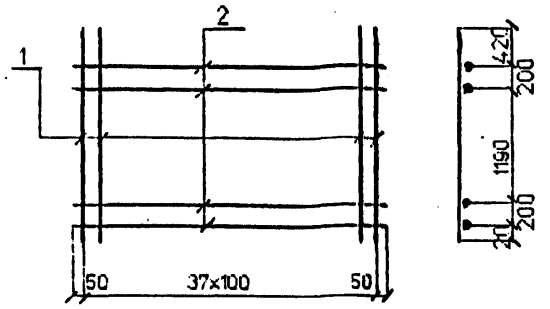

С3

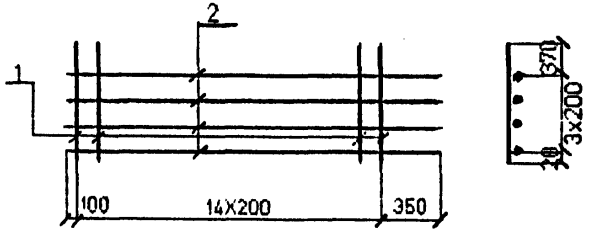

С4

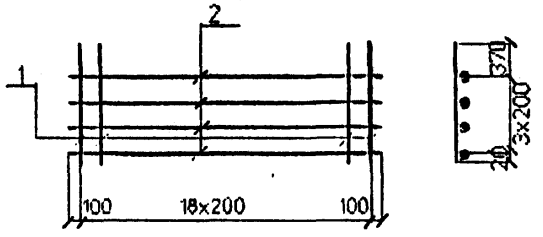

С5

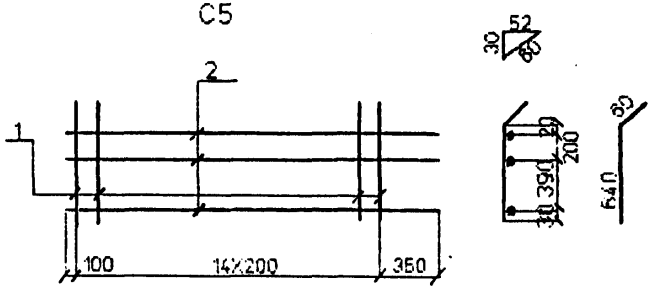

С6

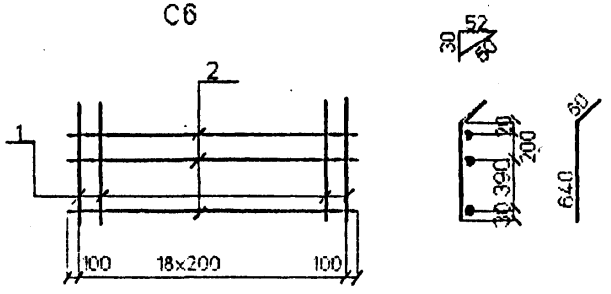

Марка сетки	Поз	Наименование		Кол	Масса ед. кг.	Масса сетки кг
С1	1	ф12AIII(AII)	l=2030	30	1.8	59.2
	2	ф8AI	l=3250	4	1.3	
С2	1	ф12AIII(AII)	l=2030	38	1.8	74.4
	2	ф8AI	l=3800	4	1.5	
С3	1	ф8AI	l=990	15	0.4	11.2
	2	ф8AI	l=3250	4	1.3	
С4	1	ф8AI	l=990	19	0.4	13.6
	2	ф8AI	l=3800	4	1.5	
С5	1	ф8AI	l=700	15	0.3	8.4
	2	ф8AI	l=3250	3	1.3	
С6	1	ф8AI	l=700	19	0.3	10.2
	2	ф8AI	l=3800	3	1.5	

Арматура класса AI, AII, AIII по ГОСТ 5781-82

Соединение стержней в сетках производится контактной точечной сваркой по ГОСТ 14098-91 или вязальной проволокой

Для районов с расчетной температурой наружного воздуха ниже минус 30°С соединение стержней из стали класса AIII марки 25Г2С только вязаное, а в марку сетки вводится индекс "Н".

Для районов с расчетной температурой ниже минус 40°С применение стали марки СтЗсп не допускается.

Исполнил	Чернова	
Проверил	Гордеев	
Нач.пр.гр	Акулова	
ГИП	Пашковский	
Нач.отдела	Ткаченко	
Н.контроль	Миронова	

3.501.1-175.93. 16-7

Сетка арматурная С1 ... С6

Стадия	Лист	Листов
Р		1

АО "ТРАНСМОСТ"

Инв.№ подл. | Подпись и дата | Взам.инв.№

С7

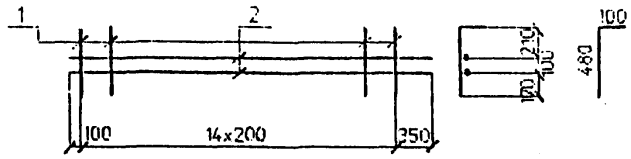

С8

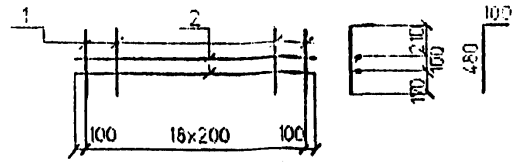

С9

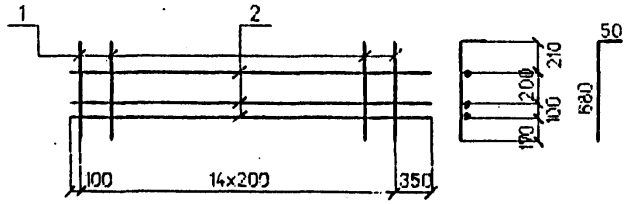

С10

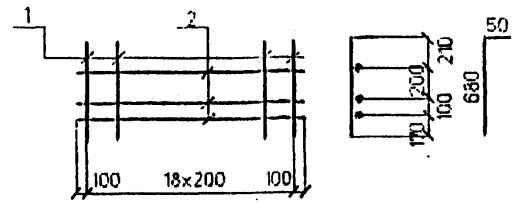

С11

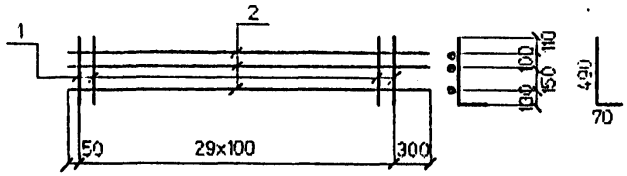

С12

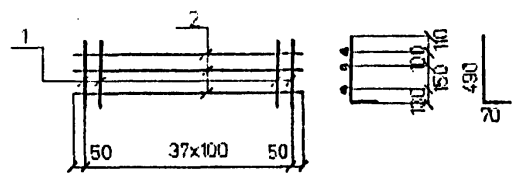

С13

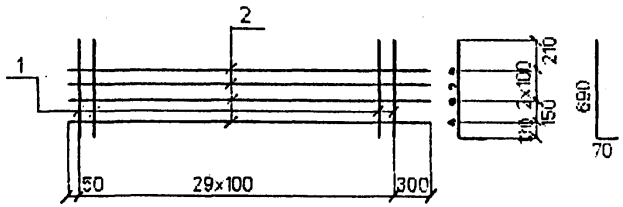

С14

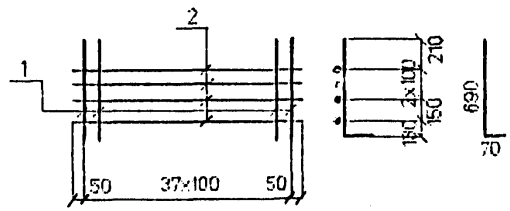

Марка сетки	Поз	Наименование		Кол	Масса ед. кг.	Масса сетки кг
С7	1	ф8AI	l=580	15	0.2	5.6
	2	ф8AI	l=3250	2	1.3	
С8	1	ф8AI	l=580	19	0.2	6.8
	2	ф8AI	l=3800	2	1.5	
С9	1	ф8AI	l=730	15	0.3	8.4
	2	ф8AI	l=3250	3	1.3	
С10	1	ф8AI	l=730	19	0.3	10.2
	2	ф8AI	l=3800	3	1.5	
С11	1	ф10AIII(AII)	l=560	30	0.3	12.9
	2	ф8AI	l=3250	3	1.3	
С12	1	ф10AIII(AII)	l=560	38	0.3	15.9
	2	ф8AI	l=3800	3	1.5	
С13	1	ф10AIII(AII)	l=760	30	0.5	20.2
	2	ф8AI	l=3250	4	1.3	
С14	1	ф10AIII(AII)	l=760	38	0.5	25.0
	2	ф8AI	l=3800	4	1.5	

Арматура класса AI, AII, AIII по ГОСТ 5781-82

Соединение стержней в сетках производится контактной точечной сваркой по ГОСТ 14098-91 или вязальной проволокой.

Для районов с расчетной температурой наружного воздуха ниже минус 30°С соединение стержней из стали класса AIII марки 25Г2С только вязаное, а в марку сетки вводится индекс "П".

Для районов с расчетной температурой ниже минус 40°С применение стали марки Ст5сп не допускается.

Исполнил	Чернова	
Проверил	Гордеев	
Нач.пр.гр	Акулова	
ГИП	Пашковский	
Нач.отдела	Ткаченко	
Нконтроль	Миронова	

3.501.1-175.93. 16-8

Сетка арматурная
С7 ... С14

Стадия	Лист	Листов
Р		1

АО "ТРАНСМОСТ"

Инв.№подл. | Подпись и дата | Взам.инв.№

С15

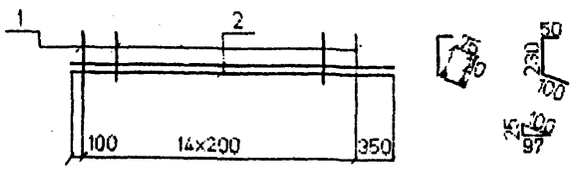

С16

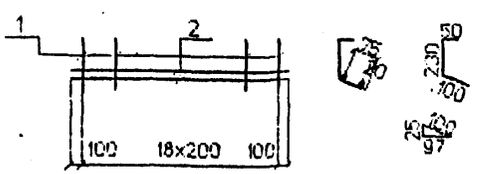

С17

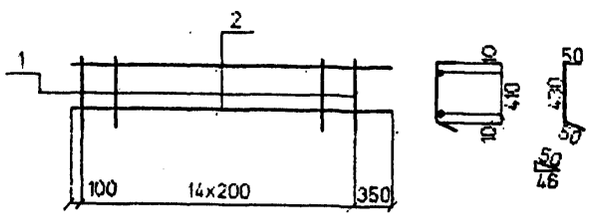

С18

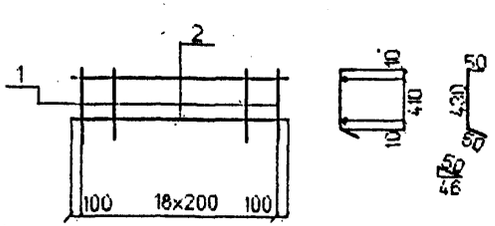

С19

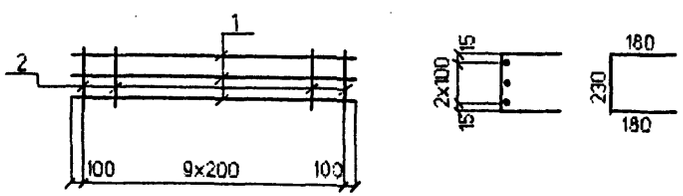

Марка сетки	Поз	Наименование		Кол	Масса ед. кг.	Масса сетки кг
С15	1	Ф8AI	l=380	15	0.2	5.6
	2	Ф8AI	l=3250	2	1.3	
С16	1	Ф8AI	l=380	19	0.2	6.8
	2	Ф8AI	l=3800	2	1.5	
С17	1	Ф8AI	l=530	15	0.2	5.6
	2	Ф8AI	l=3250	2	1.3	
С18	1	Ф8AI	l=530	19	0.2	6.8
	2	Ф8AI	l=3800	2	1.5	
С19	1	Ф10AIII(AII)	l=2000	3	1.2	5.6
	2	Ф8AI	l=590	10	0.2	

Арматура класса AI, AII, AIII по ГОСТ 5781-82

Соединение стержней в сетках производится контактной точечной сваркой по ГОСТ 14098-91 или вязальной проволокой.

Для районов с расчетной температурой наружного воздуха ниже минус 30°С соединение стержней из стали класса AIII марки 25Г2С только вязаное, а в марку сетки вводится индекс "М".

Для районов с расчетной температурой ниже минус 40°С применение стали марки Ст5сп не допускается.

Инв.№подл. | Подпись и дата | Взам.инв.№

Исполнил	Чернова	
Проверил	Гордеев	
Нач.пр.гр	Акулова	
ГИП	Пашковский	
Нач.отдела	Ткаченко	
Н.контроль	Миронова	

3.501.1-175.93. 16-9

Сетка арматурная С15 ... С19

Стадия	Лист	Листов
Р		1

АО "ТРАНСМОСТ"

С20

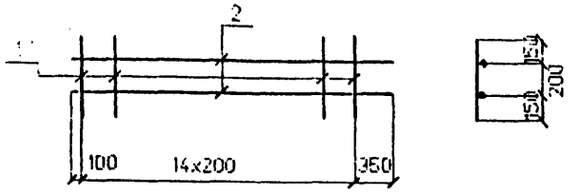

С21

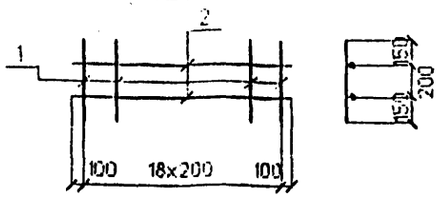

С22

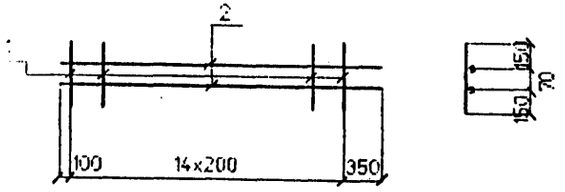

С23

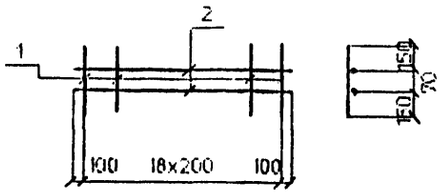

С24

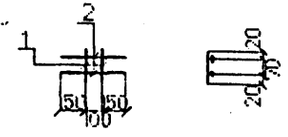

С25

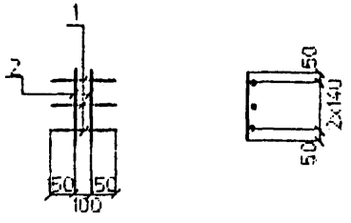

Марка сетки	Поз	Наименование		Кол	Масса ед. кг.	Масса сетки кг
С20	1	ф8AI	l=500	15	0.2	5.6
	2	ф8AI	l=3250	2	1.3	
С21	1	ф8AI	l=500	19	0.2	6.8
	2	ф8AI	l=3600	2	1.5	
С22	1	ф8AI	l=370	15	0.1	4.1
	2	ф8AI	l=3250	2	1.3	
С23	1	ф8AI	l=370	19	0.1	4.9
	2	ф8AI	l=3800	2	1.5	
С24	1	ф10AIII(AII)	l=110	2	0.1	0.6
	2	ф10AIII(AII)	l=400	2	0.2	
С25	1	ф10AIII(AII)	l=400	4	0.2	1.0
	2	ф10AIII(AII)	l=380	2	0.2	

Арматура класса AI, AII, AIII по ГОСТ 5781-82

Соединение стержней в сетках производится контактной точечной сваркой по ГОСТ 14098-91 или вязальной проволокой .

Для районов с расчетной температурой наружного воздуха ниже минус 30°С соединение стержней из стали класса AIII марки 25Г2С только вязаное, а в марку сетки вводится индекс "И".

Для районов с расчетной температурой ниже минус 40°С применение стали марки Ст5сп не допускается.

Исполнил	Чернова	
Проверил	Горбеев	
Нач.пр.гр	Акулова	
ГИП	Пашковский	
Нач.отдела	Ткаченко	
Н.контроль	Миронова	

3.501.1-175.93. 16-10

Сетка арматурная С20 ... С25

Стадия	Лист	Листов
Р		1

АО "ТРАНСМОСТ"

Инв.№подл | Подпись и дата | Взам.инв.№

С20

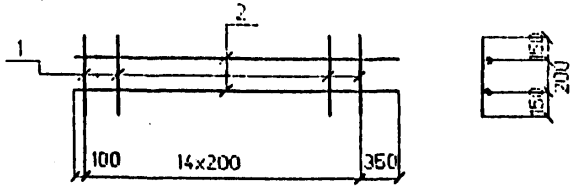

С21

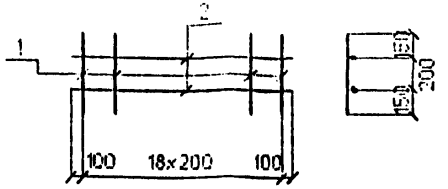

С22

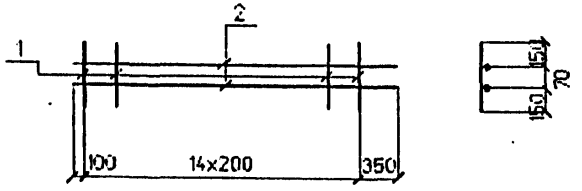

С23

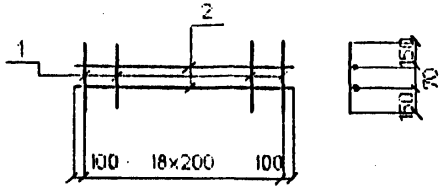

С24

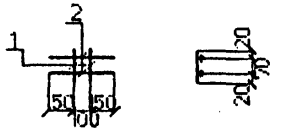

С25

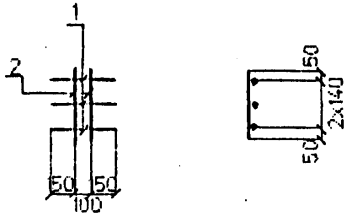

Марка сетки	Поз	Наименование		Кол	Масса ед. кг	Масса сетки кг
С20	1	ф8AI	l=500	15	0.2	5.6
	2	ф8AI	l=3250	2	1.3	
С21	1	ф8AI	l=500	19	0.2	6.8
	2	ф8AI	l=3800	2	1.5	
С22	1	ф8AI	l=370	15	0.1	4.1
	2	ф8AI	l=3250	2	1.3	
С23	1	ф8AI	l=370	19	0.1	4.9
	2	ф8AI	l=3800	2	1.5	
С24	1	ф10AIII(AII)	l=110	2	0.1	0.6
	2	ф10AIII(AII)	l=400	2	0.2	
С25	1	ф10AIII(AII)	l=400	4	0.2	1.0
	2	ф10AIII(AII)	l=380	2	0.2	

Арматура класса AI, AII, AIII по ГОСТ 5781-82

Соединение стержней в сетках производится контактной точечной сваркой по ГОСТ 14098-91 или вязальной проволокой .

Для районов с расчетной температурой наружного воздуха ниже минус 30°С соединение стержней из стали класса AIII марки 25Г2С только вязаное, а в марку сетки вводится индекс "Н".

Для районов с расчетной температурой ниже минус 40°С применение стали марки Ст5сп не допускается.

Исполнил	Чарнова	
Проверил	Гордеев	
Нач.пр.гр	Акулова	
ГИП	Пашковский	
Нач.отдела	Ткаченко	
Н.контроль	Миронова	

3.501.1-175.93. 16-10

Сетка арматурная С20 ... С25

Стадия	Лист	Листов
Р		1

АО"ТРАНСИОСТ"

Подпись и дата | Взам.инв.№ | Инв.№подл

gost.e-ecolog.ru