ТИПОВЫЕ СТРОИТЕЛЬНЫЕ КОНСТРУКЦИИ,
ИЗДЕЛИЯ И УЗЛЫ

СЕРИЯ 3.501.1–175.93
ПРОЛЕТНЫЕ СТРОЕНИЯ СБОРНЫЕ ЖЕЛЕЗОБЕТОННЫЕ ДЛЯ ЖЕЛЕЗНОДОРОЖНЫХ МОСТОВ

(БАЛЛАСТНОЕ КОРЫТО ШИРИНОЙ 4180мм)

ВЫПУСК 3.
БАЛКА РЕБРИСТАЯ ДЛИНОЙ 9.3м
С НЕНАПРЯГАЕМОЙ АРМАТУРОЙ.
РАБОЧИЕ ЧЕРТЕЖИ.

gost.e-ecolog.ru

ТИПОВЫЕ СТРОИТЕЛЬНЫЕ КОНСТРУКЦИИ,
ИЗДЕЛИЯ И УЗЛЫ

СЕРИЯ 3.501.1–175.93
ПРОЛЕТНЫЕ СТРОЕНИЯ СБОРНЫЕ ЖЕЛЕЗОБЕТОННЫЕ ДЛЯ ЖЕЛЕЗНОДОРОЖНЫХ МОСТОВ
(БАЛЛАСТНОЕ КОРЫТО ШИРИНОЙ 4180мм)

ВЫПУСК 3.
БАЛКА РЕБРИСТАЯ ДЛИНОЙ 9.3м С НЕНАПРЯГАЕМОЙ АРМАТУРОЙ. РАБОЧИЕ ЧЕРТЕЖИ.

Разработаны АО"Трансмост"

Главный инженер — В.С.Кисляков

Начальник отдела типового проектирования — С.С.Ткаченко

Главный инженер проекта — В.М.Пашковский

Утверждены указанием МПС РФ N М–926у от 22.10.96г.
Введены в действие с 15.05.2002 приказом ОАО «Трансмост» № 12/Т от 18.04.2002

Обозначение	Наименование	Стр
3.501.1-175.93. 3-3	Техническое описание	3
3-4	Балка ребристая длиной 9.3 м. Б1.93	6
3-5	Балка ребристая длиной 9.3 м. Б1.93 Общий вид.	9
3-6	Балка ребристая длиной 9.3 м. Б1.93 Арматурный чертеж	13
3-7	Сетка арматурная С1...С6	19
3-8	Сетка арматурная С7...С14	20
3-9	Сетка арматурная С15...С19	21
3-10	Сетка арматурная С20...С25	22

Инв.№подл. | Подпись и дата | Взам.инв.№

Нач.пр.гр	Акулова	
ГИП	Пашковский	
Нач.отдела	Ткаченко	
Н.контроль	Миронова	

3.501.1-175.93. 3-2

Содержание

Стадия	Лист	Листов
Р		1

АО "Трансмост"

Настоящий выпуск включает в себя рабочие чертежи железобетонных ребристых балок длиной 9.3 м с ненапрягаемой арматурой для железнодорожных мостов, разработанные взамен серии 3.501-108, в соответствии со СНиП 2.05.03-84 " Мосты и трубы" (с изменениями от 26.11.91).

Балки предназначены для пролетных строений мостов и путепроводов с шириной балластного корыта 4180 мм на железных дорогах колеи 1520 мм, расположенных на прямых участках пути и кривых радиусами 300 м и более, эксплуатируемых во всех климатических районах России и подрайонах с сейсмичностью до 9 баллов включительно.

МАРКИРОВКА И ПРИМЕНЯЕМЫЕ МАТЕРИАЛЫ

В таблице 1 приведена маркировка балок и применяемые материалы в зависимости от климатических условий эксплуатации. Таблица 1

Климатические условия эксплуатации			Марка балки	Характеристика бетона		Характеристика арматуры		Сталь закладных деталей
				Класс бетона по прочности на сжатие	Марка бетона по морозостойкости	Стержневая		
						Периодического профиля марки	Гладкая марки	ГОСТ 6713-91 марки
Умеренные и суровые	Средняя температура наиболее холодного месяца минус 20°С и выше	Средняя температура наиболее холодной пятидневки минус 30°С и выше	Б1.93-3 Б1.93-2 Б1.93-3К1 Б1.93-2К1 Б1.93-3К2 Б1.93-2К2 Б1.93-3К3 Б1.93-2К3	В25	F200	Ст5сп кл.А-II 10ГТ кл.АсII 25Г2С кл.А-III *Ст5пс кл.А-II	Ст3сп Ст3пс кл.А-I	16Д
Особо суровые	Средняя температура наиболее холодного месяца ниже минус 20°С	Средняя температура наиболее холодной пятидневки ниже минус 30°С до минус 40°С включительно	Б1.93-3М Б1.93-2М Б1.93-3К1М Б1.33-2К1М Б1.93-3К2М Б1.93-2К2М Б1.93-3К3М Б1.93-2К3М	В25	F300	Ст5сп кл.А-II 10ГТ кл.АсII 25Г2С кл.А-III *Ст5пс кл.А-II	Ст3сп кл.А-I Ст3пс кл.А-I	16Д
		Средняя температура наиболее холодной пятидневки ниже минус 40°С	Б1.93-3М1 Б1.93-2М1 Б1.93-3К1М1 Б1.93-2К1М1 Б1.93-3К2М1 Б1.93-2К2М1 Б1.93-3К3М1 Б1.93-2К3М1	В25	F300	10ГТ кл.АсII 25Г2С кл.А-III	Ст3сп кл.А-I	10ХСНД 15ХСНД

* - допускается применять в балках пролетных строений (исключая хомуты) стержни диаметром до 18 мм.

В таблице 2 приведены марки стали и характеристики соединений арматурных стержней в зависимости от средней температуры наружного воздуха наиболее холодной пятидневки.

Таблица 2

Наименование стали		Средняя температура наиболее холодной пятидневки		
		минус 30°С и выше	ниже минус 30°С до минус 40°С включител	ниже минус 40°С
Арматурная сталь по ГОСТ 5781-82	Сталь класса А-I марки Ст3сп ф6-10 мм	сварные и вязаные соединения		
	Сталь класса А-I марки Ст3пс ф6-10 мм	сварные и вязаные соединения	вязаные соединения	—
	Сталь класса А-II марки Ст5сп ф10-40мм	сварные и вязаные соединения		—
	Сталь класса А-II марки Ст5пс ф10-16мм (кроме хомутов)	сварные и вязаные соединения	вязаные соединения	—
	Сталь класса А-II марки Ст5пс ф18-40мм (кроме хомутов)	вязаные соединения	—	—
	Сталь класса Ас-II марки 10ГТ	сварные и вязаные соединения		
	Сталь класса А-III марки 25Г2С	сварные и вязаные соединения	вязаные соединения	

Для изготовления балок пролетных строений применяется тяжелый конструкционный бетон по ГОСТ 26633-91, имеющий марку по водонепроницаемости не менее W4. Класс по прочности на сжатие и марка бетона по морозостойкости приведены в таблице 1.

Инв.№подл. | Подпись и дата | Взам.инв.№

Исполнил	Башкова	
Проверил	Акулова	
Нач.пр.гр	Акулова	
ГИП	Пашковский	
Нач.отдела	Ткаченко	
Н.контроль	Миронова	

3.501.1-175.93. 3-3

Техническое описание

Стадия	Лист	Листов
Р	1	2

АО"Трансмост"

В таблице 3 приведена маркировка балок в зависимости от положения пути в плане.

Таблица 3

БАЛКА	Путь на кривых радиусом, м		Путь на прямой
	300, 400, 500	600 - 1200	
наружная	Б1.93-3К3 Б1.93-2К3 Б1.93-3К3М Б1.93-2К3М Б1.93-3К3М1 Б1.93-2К3М1	Б1.93-3К1 Б1.93-2К1 Б1.93-3К1М Б1.93-2К1М Б1.93-3К1М1 Б1.93-2К1М1	Б1.93-3 Б1.93-2 Б1.93-3М Б1.93-2М
внутренняя	Б1.93-3К2 Б1.93-2К2 Б1.93-3К2М Б1.93-2К2М Б1.93-3К2М1 Б1.93-2К2М1	Б1.93-3К2 Б1.93-2К2 Б1.93-3К2М Б1.93-2К2М Б1.93-3К2М1 Б1.93-2К2М1	Б1.93-3М1 Б1.93-2М1

Пример маркировки балки:
Б1.93-3К3М1
- В - балка ребристая с ненапрягаемой арматурой
- 1 - балка для пролетных строений с шириной балластного корыта 4180 мм;
- 93 - длина балки в дм;
- 3 - рабочая арматура класса А-Ш;
- К3 - наружная балка для кривых радиусами 300 - 500 м;
- М1 - балка эксплуатируемая при среднемесячной температуре воздуха ниже минус 20°С и пятидневной температуре ниже минус 40°С.

КОНСТРУКЦИЯ БАЛОК

В выпуске разработана конструкция балок для прямых участков пути и для кривых - наружные и внутренние. Балки таврового сечения. Верхнему поясу (плите балластного корыта) балок придается 3% поперечный уклон для отвода воды в продольную щель между балками (односкатный водоотвод). Балки для кривых участков пути имеют повышенный наружный бортик (наружные балки) и торцевые удлинения плиты балластного корыта (наружные и внутренние балки).

Для объединения балок в пролетное строение предусмотрены торцевые диафрагмы.

Стыки сварных или вязаных сеток и каркасов выполняются внахлестку на длине не менее 30 диаметров продольных стержней и не менее 250 мм.

Отпускная прочность бетона балок пролетных строений, эксплуатируемых при температуре наружного воздуха до минус 40 С и отгружаемых при положительной температуре должна быть не менее 70% от проектного класса бетона; для балок пролетных строений, отгружаемых при отрицательной температуре - не менее 75% от проектного класса бетона.

Отпускная прочность бетона балок пролетных строений, эксплуатируемых при температуре наружного воздуха ниже минус 40 С и отгружаемых при положительной температуре, должна быть не менее 70% от проектного класса бетона, для балок пролетных строений, отгружаемых при отрицательной температуре - не менее 100% от проектного класса бетона.

В конструкции арматурного каркаса предусмотрены монтажные петли из арматурной стали, для извлечения балки из опалубки. Строповка балок должна производиться вертикальными стропами. После извлечения балки из опалубки перед укладкой гидроизоляции петли срезаются заподлицо с поверхностью бетона.

Для тротуарных консолей и консолей убежищ в наружном бортике балки устанавливаются закладные детали.

ГИДРОИЗОЛЯЦИЯ

В проекте разработано 2 вида гидроизоляции :
- оклеечная (тиоколовая, резиноподобная, изольная), конструкция и технология устройства которой приняты по ВСН 32-81 - "Инструкция по устройству гидроизоляции конструкций мостов и труб на железных, автомобильных и городских дорогах" и "Рекомендациями по устройству гидроизоляции железобетонных пролетных строений железнодорожных мостов с односкатным поперечным отводом воды", ЦНИИС, 1983 г.;
- обмазочная (жидкая мастика "изолакт"), конструкция и технология нанесения которой приняты по "Технологической инструкции по гидроизоляции балластных корыт железобетонных блоков пролетных строений железнодорожных мостов" (для опытного применения на Дмитровском заводе МЖБК в 1992 году).

ДОПУСКИ ПО ИЗГОТОВЛЕНИЮ

Предельные отклонения от проектных размеров не должны превышать величин, указанных в технических условиях 3.501.1-175.93. 1 и СНиП 3.06.04-91
Основные предельные отклонения балок: по длине: +30;-10 мм
по высоте: +15; 0 мм
по наибольшей ширине: +20;-10 мм
по остальным измерениям: +5 ;-5 мм
искривление продольной оси: 0.001 пролета но не более 30мм

Инв.№подл. | Подпись и дата | Взам.инв.№

ПЕРЕВОЗКА, МОНТАЖ

Балки перевозятся по железной дороге на открытом подвижном составе, как габаритные грузы. Перевозка осуществляется в соответствии с "Техническими условиями погрузки и крепления грузов", МПС, 1990 г.

Допускается строповка балок за монтажные петли вертикальными стропами. Монтаж балок производится крановым оборудованием грузоподъемностью не менее 30 т. Строповка с помощью специальных строповочных приспособлений.

ОХРАНА ТРУДА

Все работы по изготовлению, монтажу и эксплуатации балок пролетных строений должны выполняться в соответствии с требованиями, изложенными в действующих нормативных документах по охране труда, основными из которых являются: СНиП Ш-4-80, "Правила по охране труда при сооружении мостов", " Правила устройства и безопасной эксплуатации грузоподъемных кранов", "Система стандартов безопасности труда и ведомственные нормативы по безопасному выполнению специальных работ".

Более подробные данные по конструкции, изготовлению и монтажу балок приведены в общей пояснительной записке к проекту типовых конструкций (Выпуск 0).

Взам.инв.№ | дата | Инв.№подл | Подп

Инв.№подл.	Подпись и дата	Взам.инв.№

Поз.	Обозначение	Наименование	Количество на марку										Примечан.
			Б1.93-3	Б1.93-2	Б1.93-3К1	Б1.93-2К1	Б1.93-3К2	Б1.93-2К2	Б1.93-3К3	Б1.93-2К3			
		Документация											
	3.501.1-175.93 1	Технические условия											
	3.501.1-175.93 3-5	Общий вид											
	3.501.1-175.93 3-6	Арматурный чертеж											
		Сборочные единицы											
1	3.501.1-175.93 3-7	Сетка арматурная С1	2	2	2	2	2	2	2	2			
2		С2	1	1	1	1	1	1	1	1			
3		С3	2	2	2	2	2	2	2	2			
4		С4	1	1	1	1	1	1	1	1			
5		С5	2	2	2	2	2	2	2	2			
6		С6	1	1	1	1	1	1	1	1			
7	3.501.1-175.93 3-8	С7	2	2			2	2					

Исполнил	Чернова	
Проверил	Гордеев	
Нач.пр.гр.	Акулова	
ГИП	Пашковский	
Нач.отдела	Ткаченко	
Н.контроль	Миронова	

3.501.1-175.93. .3-4

Балка ребристая длиной 9.3 м. Б1.93

Стадия	Лист	Листов
Р	1	5

АО "Трансмост"

Поз.	Обозначение	Наименование	Количество на марку										Примечан.
			Б1.93-3	Б1.93-2	Б1.93-3К1	Б1.93-2К1	Б1.93-3К2	Б1.93-2К2	Б1.93-3К3	Б1.93-2К3			
7	3.501.1-175.93 3-8	Сетка арматурная С9			2	2			2	2			
8		С8	1	1			1	1					
		С10			1	1			1	1			
9		С11	2	2			2	2					
		С13			2	2			2	2			
10		С12	1	1			1	1					
		С14			1	1			1	1			
11	3.501.1-175.93 3-9	С15	2	2			2	2					
		С17			2	2			2	2			
12		С16	1	1			1	1					
		С18			1	1			1	1			
13		С19	2	2	2	2	2	2	2	2			
14	3.501.1-175.93 3-10	С20	4	4	4	4	4	4	4	4			
15		С21	2	2	2	2	2	2	2	2			
16		С22	2	2	2	2	2	2	2	2			

3.501.1-175.93. .3-4

Лист 2

Инв. № подл.	Подп. и дата	Взам. инв. №

Поз	Обозначение	Наименование	Количество на марку									Примечание
			Б1.93-3	Б1.93-2	Б1.93-3К1	Б1.93-2К1	Б1.93-3К2	Б1.93-2К2	Б1.93-3К3	Б1.93-2К3		
17	3.501.1-175.93 3-10	Сетка арматурная С23	1	1	1	1	1	1	1	1		
18		С24	2	2	2	2	2	2	2	2		
19		С25	2	2	2	2	2	2	2	2		
20	3.501.1-175.93 15-3	Изделие закладное МН1 (МН1-М)	7	7	7	7	7	7	7	7		
21	3.501.1-175.93 15-14	МН3 (МН3-М)	2	2	2	2	2	2	2	2		
22	3.501.1-175.93 15-24	МН8 (МН8-М)	2	2	2	2	2	2	2	2		
23	3.501.1-175.93 15-51	МН17 (МН17-М)	7	7	7	7	7	7	7	7		
		Детали										
24		ф32AII l=4660		1		1		1		1		29.4 кг
25		ф32AIII(AII) l=5660		1	1	1		1	1	1		35.7
26		ф32AII l=6660				1				1		42.0
27		ф32AIII(AII) l=7720	1	2	1	1	1	2	1	1		48.7(97.4)
28		l=8720	2	2	2	2	2	2	2	2		110.0
29		ф32AII l=9720				2				2		122.7
30		ф32AIII(AII) l=6720	1	1	1		1	1	1			42.4

Поз	Обозначение	Наименование	Количество на марку									Примечание
			Б1.93-3	Б1.93-2	Б1.93-3К1	Б1.93-2К1	Б1.93-3К2	Б1.93-2К2	Б1.93-3К3	Б1.93-2К3		
31		ф32AIII(AII) l=9750	2	2	2		2	2	2			123.0 кг
32		ф32AIII l=5720	1				1					36.1
33		l=10040			1				1			63.4
34		ф32AIII(AII) l=10070	2	2	2	2	2	2	2	2		127.1
35		l=9430	1	1	1	3	1	1	1	3		59.5(178.5
36		l=9540	3	3	3	3	3	3	3	3		180.6
37		l=10010	2	2	2	2	2	2	2	2		126.3
38		l=450		4	3	6		4	3	6		10.9 (14.5; 21.5)
39		ф8AI l=450	26	28	26	28	26	28	26	28		4.6 (5.0)
40		l=9250	12	12	12	12	12	12	12	12		43.8
41		ф10AIII(AII) l=1150-1220	10	10	10	10	10	10	10	10		7.3
42		ф8AI l=500	4	4	4	4	4	4	4	4		0.8
43		ф10AIII(AII) l=760							2	2		0.9
44		ф8AI l=730							2	2		0.6
45		l=530							2	2		0.4

Инв. № подл.	Подпись и дата	Взам. инв. №

Поз	Обозначение	Наименование		Количество на марку									Примечание
				Б1.93-3	Б1.93-2	Б1.93-3К1	Б1.93-2К1	Б1.93-3К2	Б1.93-2К2	Б1.93-3К3	Б1.93-2К3		
46		ф8AI	l=360							8	8		1.1 кг
47			l=300							20	20		2.4
48			l=800							6	6		1.9
49		ф10AIII(AII)	l=2520	116	116	116	116	116	116	116	116		181.2
50		ф6AI	l=550	80	80	80	80	80	80	80	80		9.8
51		ф22AI	l=2000	4	4	4	4	4	4	4	4		23.8
52		ф32AIII(AII)	l=300	8	8	8	8	8	8	8	8		15.1
		Материалы											
		Бетон класса		B25	B25	B25	B25	B25	B25	B25	B25		
		Для балок с индексами М1		B25	B25	B25	B25	B25	B25	B25	B25		
		Объем бетона, $м^3$		7.9	7.8	8.0	8.0	7.9	7.8	8.0	8.0		

Арматура класса А-I, А-II, А-III
по ГОСТ 5781-82.

Фасад 1:50

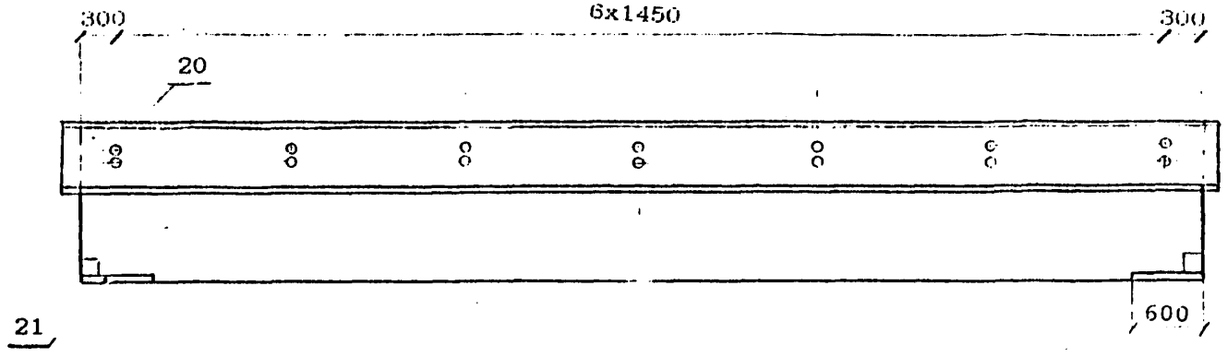

План

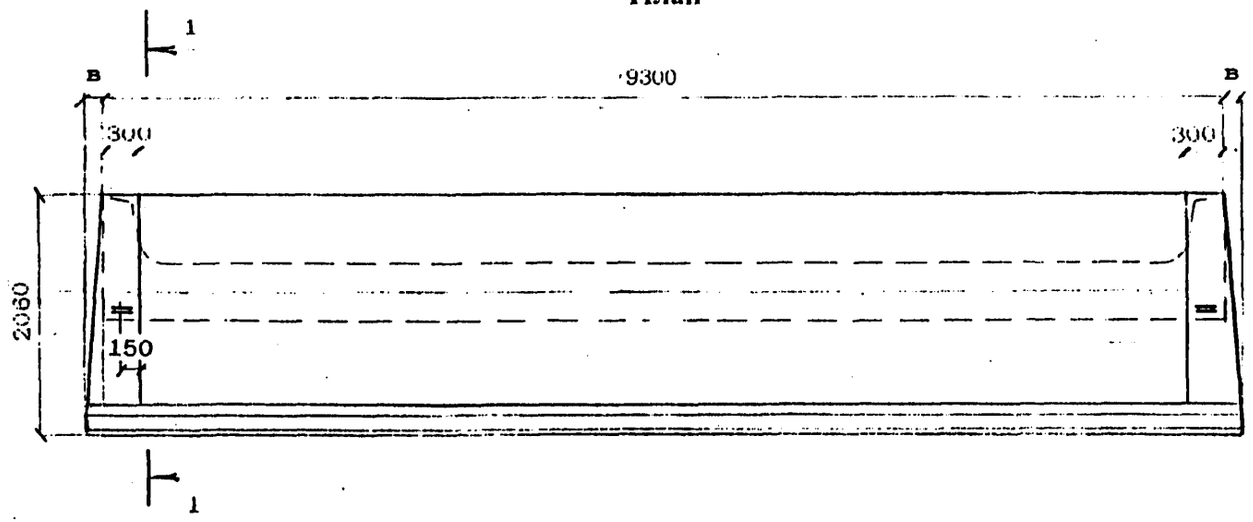

1 - 1 1:20

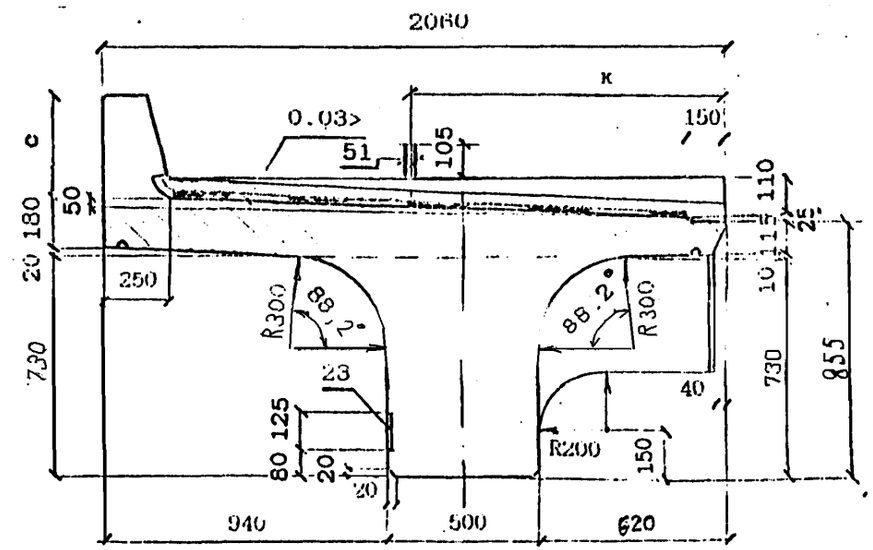

МАРКА БАЛКИ	в, мм	с, мм	к, мм	Масса балки, т без изоляции / с изоляцией
Б1.93-3 Б1.93-3М Б1.93-3М1	—	350	1041	19.4 / 21.6
Б1.93-2 Б1.93-2М Б1.93-2М1	—	350	1041	19.4 / 21.6
Б1.93-3К1 Б1.93-3К1М Б1.93-3К1М1	—	550	1066	19.9 / 22.1
Б1.93-2К1 Б1.93-2К1М Б1.93-2К1М1	—	550	1066	19.9 / 22.1
Б1.93-3К2 Б1.93-3К2М Б1.93-3К2М1	—	350	1041	19.4 / 21.6
Б1.93-2К2 Б1.93-2К2М Б1.93-2К2М1	—	350	1041	19.4 / 21.6
Б1.93-3К3 Б1.93-3К3М Б1.93-3К3М1	40	550	1066	19.9 / 22.1
Б1.93-2К3 Б1.93-2К3М Б1.93-2К3М1	40	550	1066	19.9 / 22.1

В балках,предназначенных для установки с внутренней стороны кривой, закладные детали поз.23 предусмотрены для крепления консолей убежищ (только в местах установки убежищ) или для крепления консолей кабельных желобов (по всей длине балок).

Закладные детали поз.23 устанавливаются по оси деталей поз.20. После извлечения балки из опалубки перед укладкой гидроизоляции петли поз.51 срезаются заподлицо с поверхностью бетона.

Исполнил	Гордеев	
Проверил	Панина	
Нач.пр.гр	Акулова	
ГИП	Пашковский	
Нач.отдела	Ткаченко	
Контроль	Миронова	

3.501.1-175.93. 3-5

Балка ребристая длиной 9.3 м. Б1.93 Общий вид

Стадия	Лист	Листов
Р	1	4

АО "Трансмост"

Инв.№подл. | Подпись и дата | Взам.инв.№

ПРОДОЛЬНЫЙ БОРТИК БАЛКИ

1:10

НА КРИВОЙ

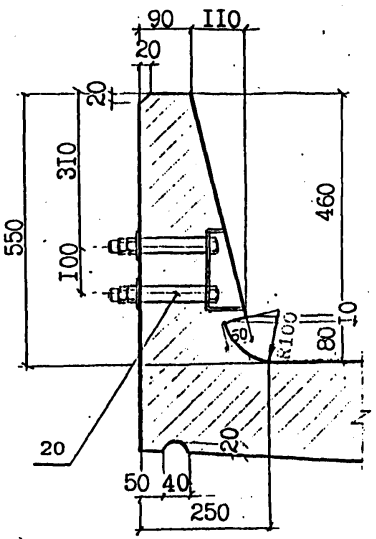

НА ПРЯМОЙ

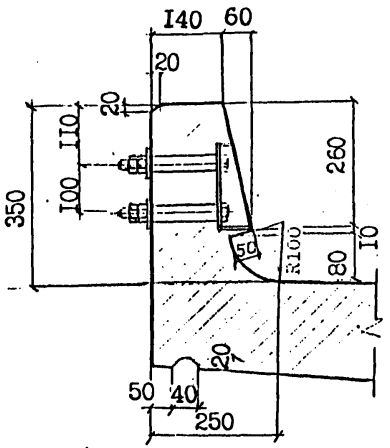

ДЕТАЛЬ ЗАДЕЛКИ ИЗОЛЯЦИИ

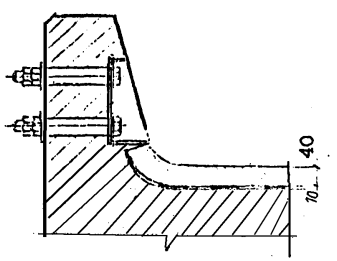

ДИАФРАГМА

1 - 1

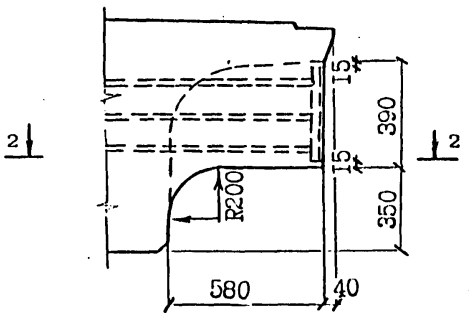

2 - 2

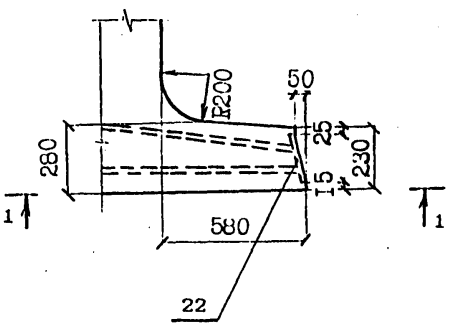

КОНСТРУКЦИЯ КОНЦЕВОГО УЧАСТКА ПЛИТЫ БАЛЛАСТНОГО КОРЫТА

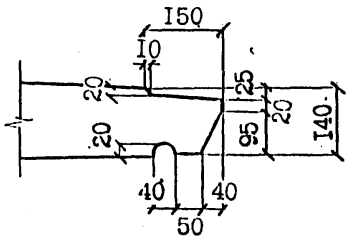

ПОПЕРЕЧНЫЙ БОРТИК БАЛКИ

1:10

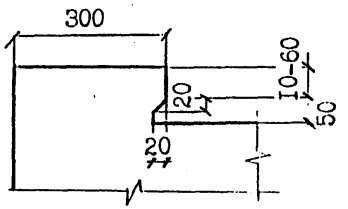

ДЕТАЛЬ ЗАДЕЛКИ ИЗОЛЯЦИИ

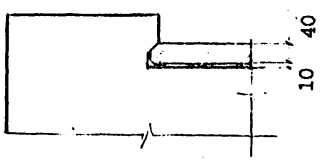

Инв. № подл. | Подп. и дата | Взам. инв. №

Вид гидроизоляции	Марки балок	Конструкция гидроизоляции (без защитного слоя)	Толщина слоя, мм
Тиоколовая мастичная	Б1.93 Б1.93-М Б1.93-М1	Грунтовка Мастика тиоколовая СМ1 по ТУ38.33-119-69 Армирующий материал-сетки стеклянные СС1,СС5 по ТУ6-11-99-75 Нинхинипрома Мастика тиоколовая СМ1 по ТУ38.33-119-69	0.1 1.5 0.2 1.5
Резино-подобная рулонная	Б1.93	Грунтовка Мастика изольная МРБ-Х-15 по ТУ200УССР82-73 Бутизол вулканизированный по ТУ38.103-301-75 или армогидробутил по ТУ21-27-54-79 МПСМ Мастика изольная МРБ-Х-15 по ТУ200УССР82-73 Бутизол вулканизированный по ТУ38.103-301-75 или армогидробутил по ТУ21-27-54-79 МПСМ	0.1 1.0 2.0 1.0 2.0
	Б1.93-М Б1.93-М1	ВАРИАНТ 1 Грунтовка Мастика МББ-Х-120 по ТУ21-27-54-79 МПСМ Бутизол вулканизированный по ТУ38.103-301-75 или резина техническая ТМКШ (С-С1) по ГОСТ 7338-90 Мастика МББ-Х-120 (как герметик в стыках) по ТУ 21-27-39-74 МПСМ Бутизол вулканизированный по ТУ38.103-301-75 или резина техническая ТМКШ (С-С1) по ГОСТ 7338-90	0.1 1.0 2.0 1.0 2.0
	Б1.93-М1	ВАРИАНТ 2 Грунтовка Клей СВ-1 по ГОСТ 38.105651-74 Резина техническая ТМКШ (С-С1) по ГОСТ 7338-90 Клей СВ-1 (как герметик в стыках) по ТУ 38.105651-74 Резина техническая ТМКШ (С-С1) по ГОСТ 7338-90	0.1 1.0 2.0 1.0 2.0
Изольная рулонная	Б1.93	ВАРИАНТ 1 Грунтовка Мастика изольная МРБ-Х-15 по ТУ200 УССР 82-73 Армоизол по ТУ 21-27...79 Мастика изольная МРБ-Х-15 по ТУ200 УССР 82-73 Изол рулонный по ГОСТ 10296-79	0.1 2.0 2.0 1.0 1.0
	Б1.93-М	ВАРИАНТ 2 Грунтовка Мастика изольная МРБ-Х-15 по ТУ200 УССР 82-73 Изол рулонный по ГОСТ 10296-79 Мастика изольная МРБ-Х-15 по ТУ200 УССР 82-73 Армирующий материал-сетки стеклянные СС1,СС5 по ТУ6-11-99-75 Нинхинипрома Мастика изольная МРБ-Х-15 по ТУ200 УССР 82-73 Изол рулонный по ГОСТ 10296-79	0.1 2.0 2.0 1.0 0.2 1.0 2.0
Обмазочная	Б1.93	Смачивающий раствор 1% сульфонола НП-3 (или моющего средства типа "Лотос") Грунтовка жидкой мастикой "Изолакт" ЛСП-901 в соотношении с водой 1:1 с расходом 0.5 кг/м2 4-5 слоев мастики "Изолакт" ЛСП-901 с расходом по воде 2 кг/м2	Общая толщина пленки 0.7 мм

КОНСТРУКЦИЯ ЗАЩИТНОГО СЛОЯ

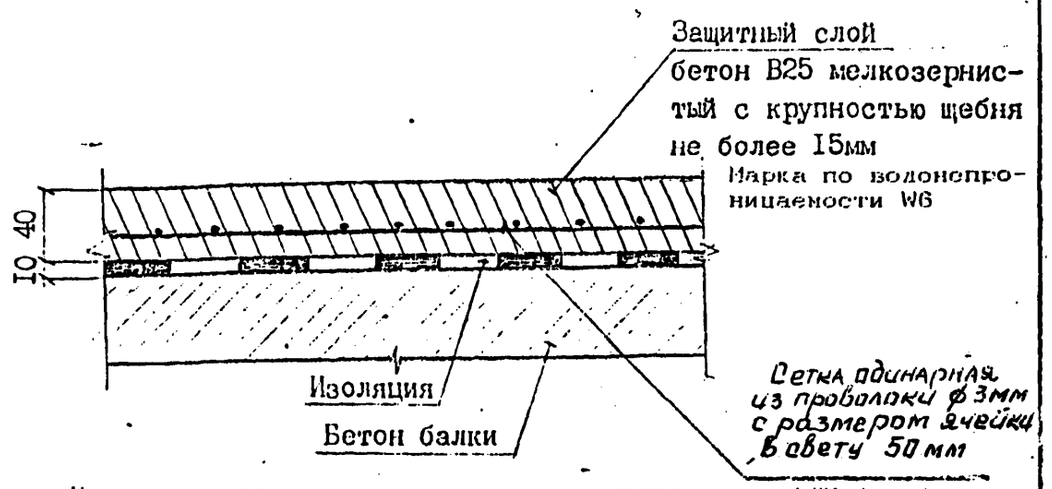

При устройстве гидроизоляции руководствоваться ВСН 32-81 -"Инструкция по устройству гидроизоляции конструкции мостов и труб на железных, автомобильных и городских дорогах"; "Рекомендациями по устройству гидроизоляции железобетонных пролетных строений железнодорожных мостов с односкатным поперечным отводом воды", ЦНИИС, 1983 г.; "Технологической инструкцией по гидроизоляции балластных корыт железобетонных блоков пролетных строений железнодорожных мостов"

ЗАДЕЛКА ИЗОЛЯЦИИ НА КОНЦЕВОМ УЧАСТКЕ ПЛИТЫ

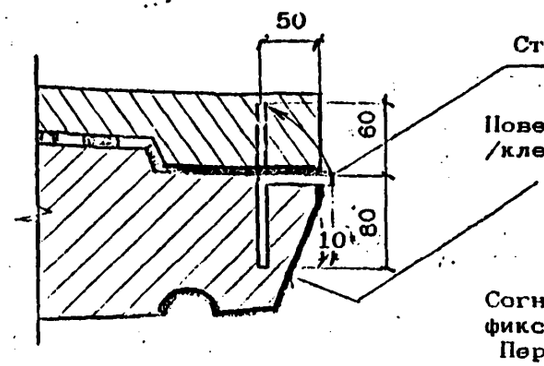

Стержень-фиксатор Ф8А1 l=140

Поверхность бетона покрыть мастикой /клеем/, входящим в состав изоляции.

Согнутый под прямым углом стержень-фиксатор устанавливается с шагом 200мм Перед укладкой защитного слоя изоляции стержень-фиксатор отгибается в вертикальное положение.

Инв.№подл. | Подпись и дата | Взам.инв.№

ВЕДОМОСТЬ РАСХОДА МАТЕРИАЛОВ НА УСТРОЙСТВО ГИДРОИЗОЛЯЦИИ

Марка балки	Тиоколовая мастичная гидроизоляция			Защитный слой		Фиксатор
	Грунтовка на основе тиоколовой мастики СМ1	Мастика тиоколовая СМ1 по ТУ 38.33-119-69	Сетка стеклянная СС1, СС5 по ТУ6-11-99-75 Минхимпрома	Бетон В25 * F200	Сетка арматурная 50-3.0-0 ГОСТ 5336-80	ф8AI ГОСТ 5781-82
	м2	кг	м2	м2 / м3	м2 / кг	шт / кг
Б1.93-3 Б1.93-2 Б1.93-3К1 Б1.93-2К1 Б1.93-3К2 Б1.93-2К2 Б1.93-3К3 Б1.93-2К3	17.4	57.4	16.6	17.7 / 0.7	16.6 / 40.2	43/2.4

Расход материалов приведен для тиоколовой мастичной гидроизоляции. В случае необходимости применения иной конструкции гидроизоляции расход материалов считается индивидуально.

* Марка бетона по морозостойкости при эксплуатации конструкций в особо суровых климатических условиях - F 300.

Инв.№подл. | Подпись и дата | Взам.инв.№

Схема расположения сеток

сетки плиты

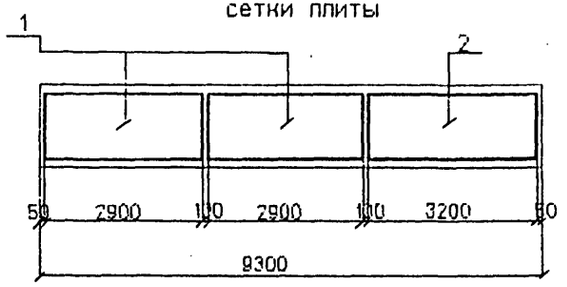

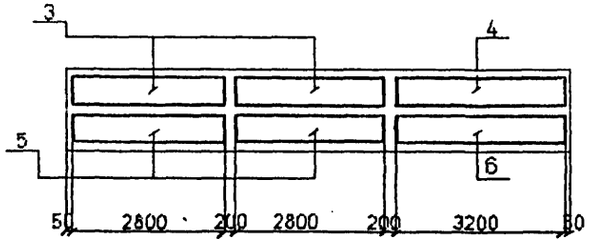

сетки бортиков

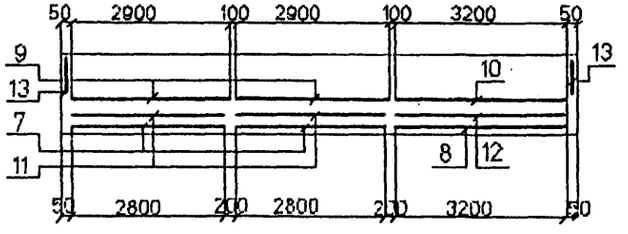

сетки вутов

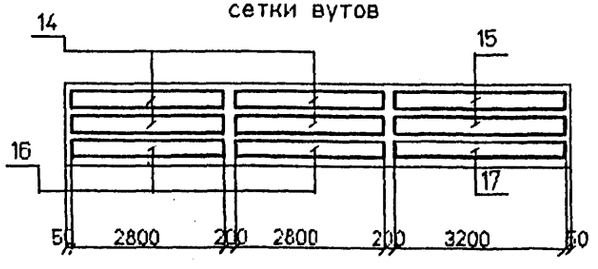

Схема расположения хомутов

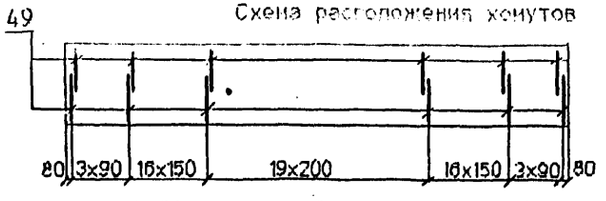

Сечение в середине пролета

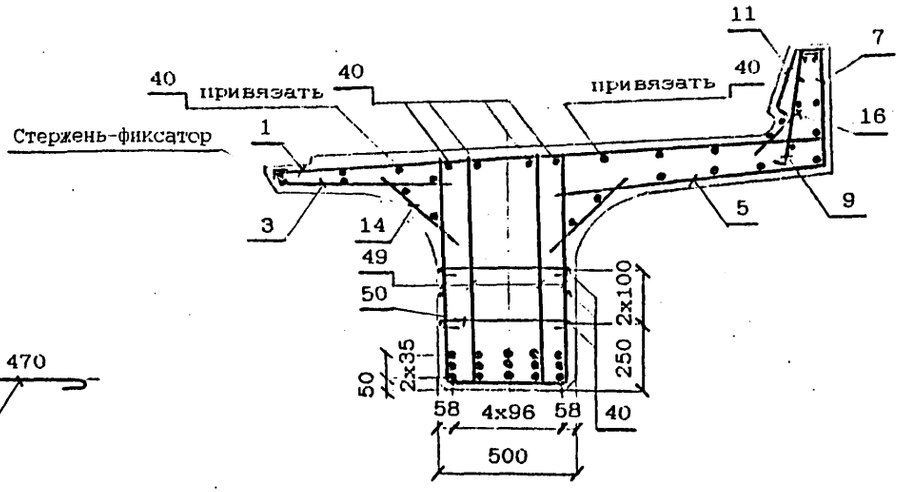

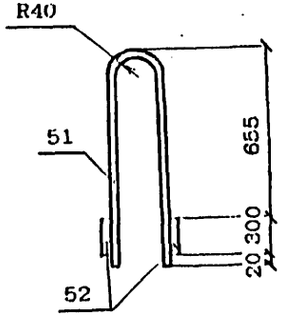

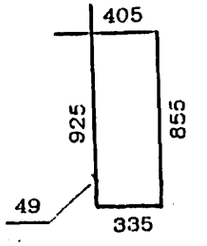

Наименьшая толщина защитного слоя бетона до поверхности хомутов – 20мм; до поверхности рабочей арматуры – 30мм. Привязка закладных изделий, строповочных петель, стержня-фиксатора см. докум. 3.501.1-175.93.3-5

Проверил	Гордеев	
Нач.пр.гр	Акулова	
ГИП	Пашковский	
Начотдела	Ткаченко	
Н.контроль	Миронова	

3.501.1-175.93. 3-6

Балка ребристая длиной 9.3 м. Б1.93 Арматурный чертеж

Стадия	Лист	Листов
Р	1	6

АО"Трансмост"

Взам. инв. № | Подпись и дата | Инв. № подл.

СХЕМА РАСПОЛОЖЕНИЯ ОТОГНУТЫХ СТЕРЖНЕЙ

Б1.93-3К1; Б1.93-3К3; Б1.93-3К1М; Б1.93-3К3М; Б1.93-3К1М1; Б1.93-3К3М1.

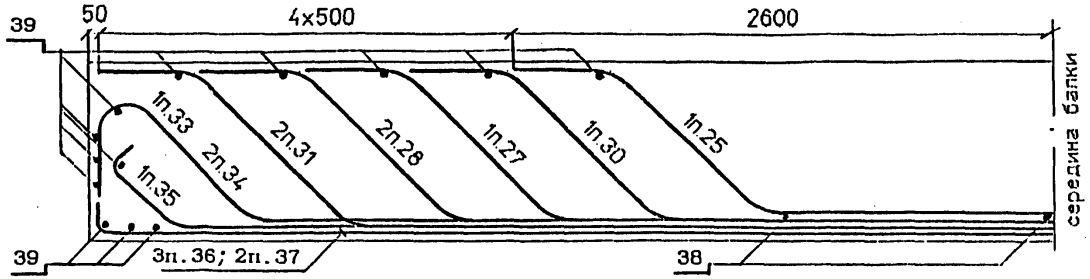

		25		
28	30	33	27	28
31	34	35	34	31
37	36	36	36	37

Б1.93-3; Б1.93-3К2; Б1.93-3М; Б1.93-3К2М; Б1.93-3М1; Б1.93-3К2М1

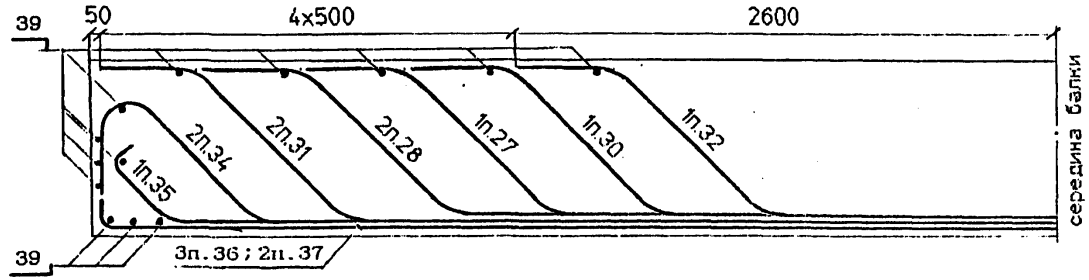

28	30	32	27	28
31	34	35	34	31
37	36	36	36	37

Б1.93-2К1; Б1.93-2К3; Б1.93-2К1М; Б1.93-2К3М; Б1.93-2К1М1; Б1.93-2К3М1.

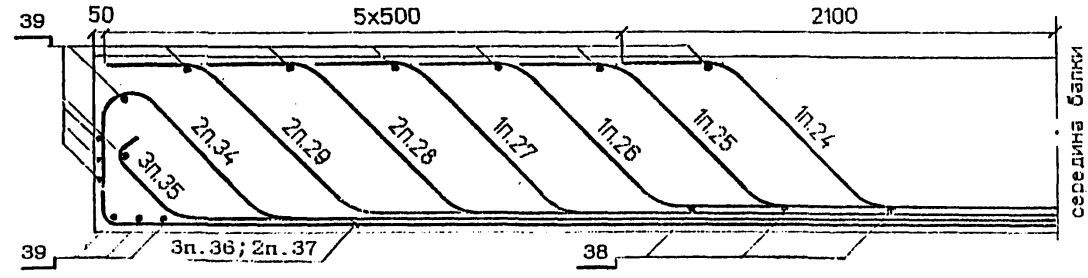

24		26		25
28	29	27	29	28
35	34	35	34	35
37	36	36	36	37

Б1.93-2; Б1.93-2К2; Б1.93-2М; Б1.93-2К2М; Б1.93-2М1; Б1.93-2К2М1

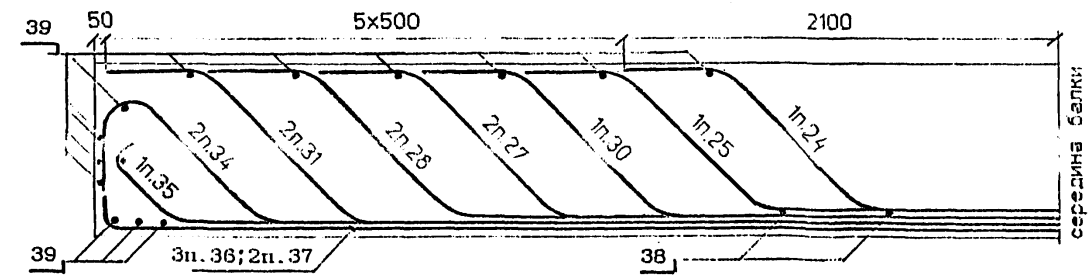

24				25
27	28	30	28	27
31	34	35	34	31
37	36	36	36	37

Инв. № подл. | Подпись и дата | Взам. инв. №

Ведомость деталей

Поз	Эскиз
24	320 302 581 302 636 636 636 302 581 302 320 — 1652
25	320 302 581 302 636 636 636 302 581 302 320 — 2652
26	320 302 581 302 636 636 636 302 581 302 320 — 3652
27	320 302 678 302 705 997 705 302 679 302 320 — 4514
28	320 302 679 302 705 997 705 302 679 302 320 — 5514
29	320 302 679 302 705 997 705 302 679 302 320 — 6514
30	320 302 679 302 705 997 705 302 679 302 320 — 3514
31	320 302 729 302 740 1047 740 302 729 302 320 — 6444
32	320 302 679 302 705 997 705 302 679 302 320 — 2514
33	160 377 422 302 684 967 684 302 422 377 160 — 7514
34	160 377 472 302 719 1017 719 302 472 377 160 — 7444
35	151 96 28 302 200 283 200 302 28 96 151 — 8938
36	9235
37	151 350 9008 151 350

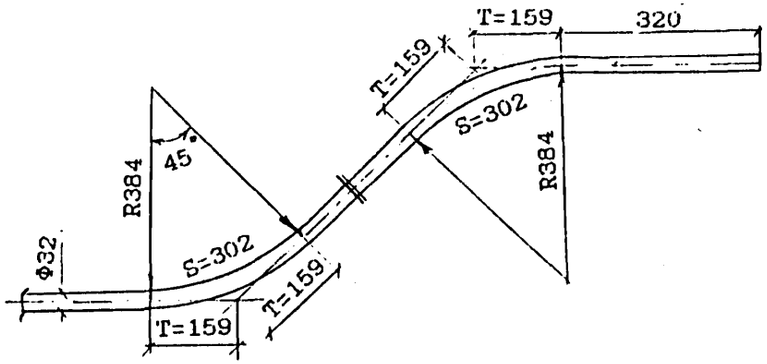

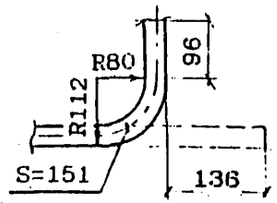

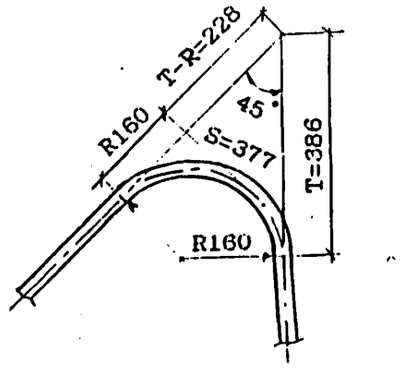

АРМИРОВАНИЕ ДИАФРАГМЫ

1 - 1

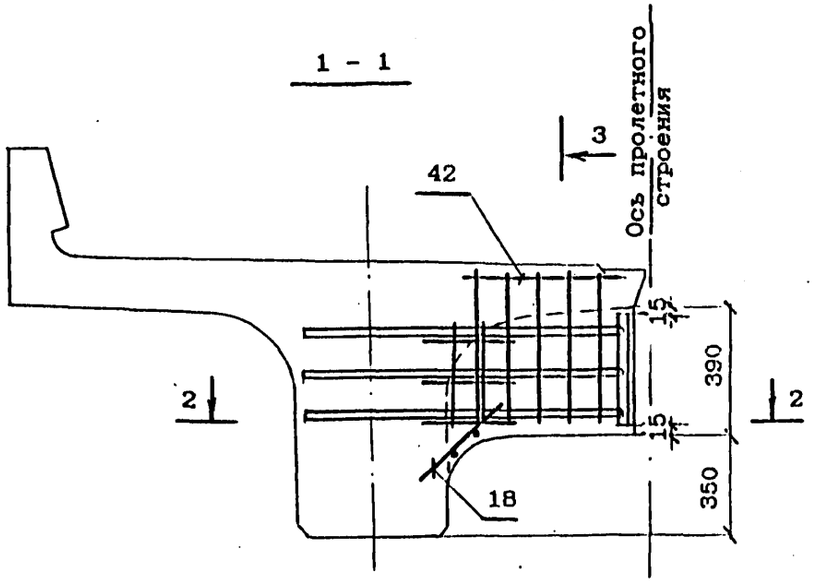

3 - 3

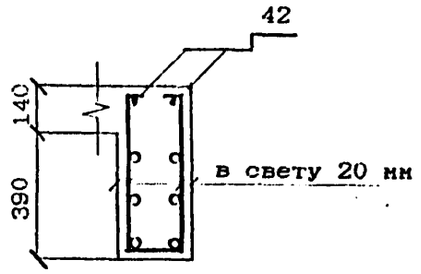

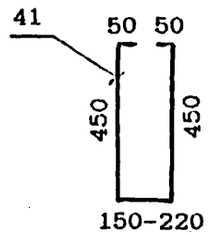

3

2 - 2

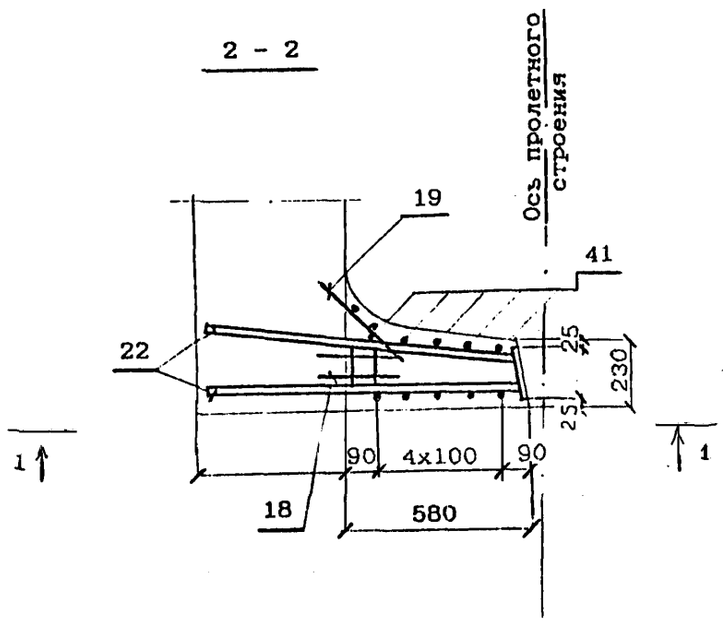

Для балок марок

Б1.93-К3

ДОПОЛНИТЕЛЬНОЕ АРМИРОВАНИЕ НА КРИВЫХ

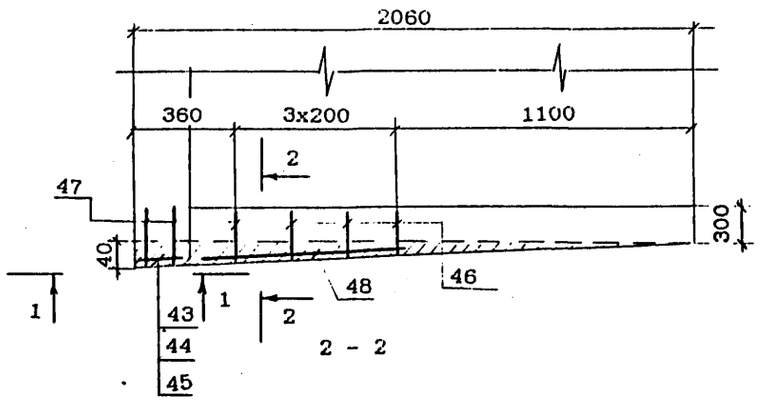

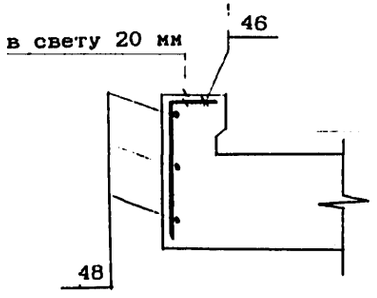

1 - 1

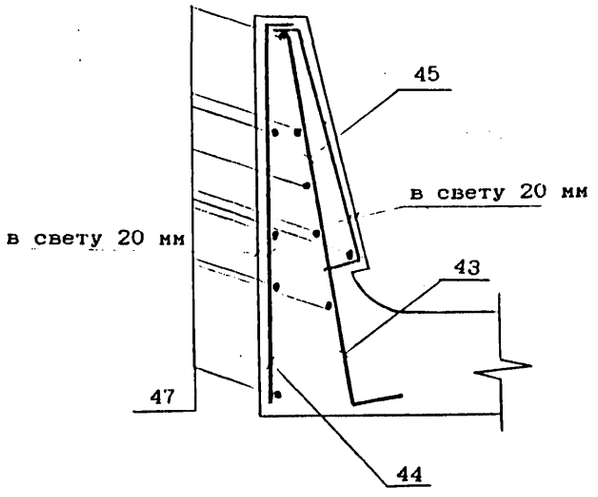

Ведомость деталей

Поз	Эскиз
43	690, 70
44	50, 680
45	50, 430, 50, 20, 5, 46
46	150, 210

Инв. № подл. | Подпись и дата | Взам. инв. №

ВЕДОМОСТЬ РАСХОДА СТАЛИ, кг

МАРКА БАЛКИ	Изделия арматурные								Вязальная проволока ГОСТ 3282-74	Всего
	Арматура класса									
	AIII (AIII)				AI					
	ГОСТ 5781-82									
	ф32	ф12	ф10	Итого	ф22	ф8	ф6	Итого		
Б1.93-3	868.8	167.4	226.8	1263.0	23.8	221.8	9.8	255.4	50.5	1568.9
Б1.93-2	961.0	167.4	226.8	1355.2	23.8	222.2	9.8	255.8	54.2	1665.2
Б1.93-3К1	942.7	167.4	245.4	1355.5	23.8	234.3	9.8	267.9	54.2	1677.6
Б1.93-2К1	1037.6	167.4	245.4	1450.4	23.8	234.7	9.8	268.3	58.0	1776.7
Б1.93-3К2	868.8	167.4	226.8	1263.0	23.8	221.8	9.8	255.4	50.5	1568.9
Б1.93-2К2	961.0	167.4	226.8	1355.2	23.8	222.2	9.8	255.8	54.2	1665.2
Б1.93-3К3	942.7	167.4	246.3	1356.4	23.8	240.7	9.8	274.3	54.3	1685.0
Б1.93-2К3	1037.6	167.4	246.3	1451.3	23.8	241.1	9.8	274.7	58.1	1784.1

Продолжение ведомости

МАРКА БАЛКИ	Изделия закладные																ОБЩИЙ РАСХОД
	прокат								Сталь арматурная ГОСТ 5781-82				Стандартные изделия				ВСЕГО
	Листовой ГОСТ 19903-74						Труба ГОСТ 8732-78 32х3.5	Итого	класса AIII (AII)				Болт М22	Гайка ГОСТ 5915-70 М22	Шайба ГОСТ 11371-78, ф22	Итого	
	40	16	12	8	5	Итого			ф22	ф20	ф12	Итого					
Б1.93-3																	1757.8
Б1.93-2																	1854.1
Б1.93-3К1																	1866.5
Б1.93-2К1																	1965.6
Б1.93-3К2	8.8	93.2	4.2	15.0	7.0	128.5	4.2	4.2	7.2	30.0	5.0	42.2	11.2	2.2	0.6	14.0	188.9	1757.8
Б1.93-2К2																		1854.1
Б1.93-3К3																		1873.9
Б1.93-2К3																		1973.0

Марки сталей приведены в табл.1,2 технического описания

Инв.№подл. | Подпись и дата | Взам.инв.№

С1

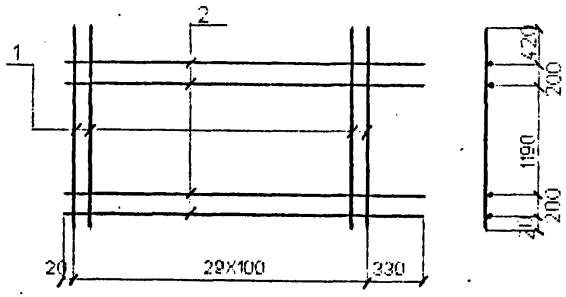

С2

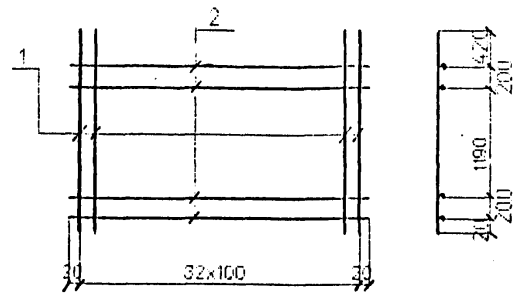

С3

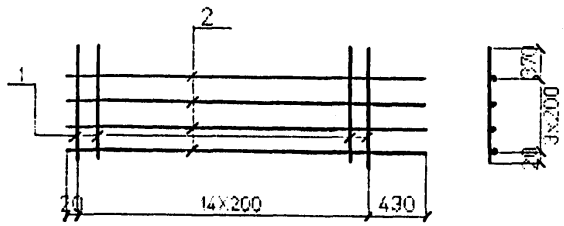

С4

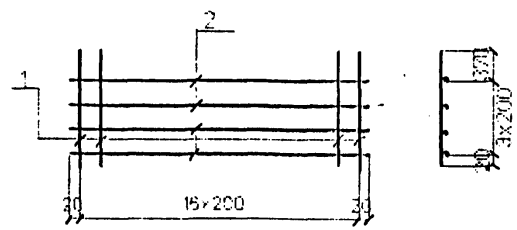

С5

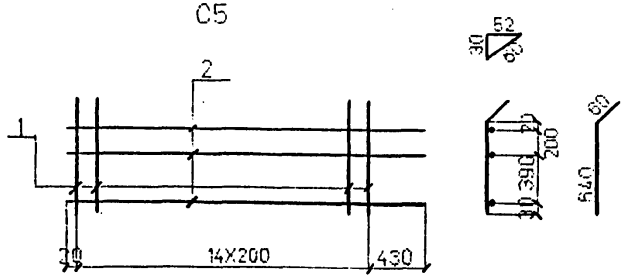

С6

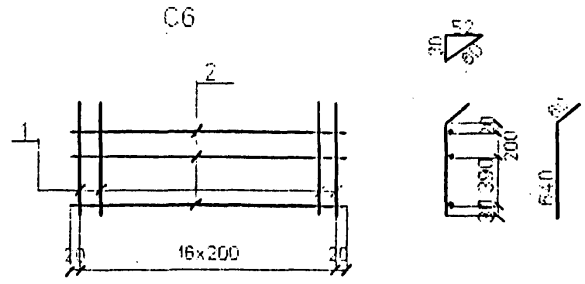

Марка сетки	Поз	Наименование		Кол	Масса ед. кг	Масса сетки кг
С1	1	Ф12AIIIКАIII	l=2030	30	1.8	59.2
	2	Ф8AI	l=3250	4	1.3	
С2	1	Ф12AIIIКАIII	l=2030	33	1.8	64.6
	2	Ф8AI	l=3240	4	1.3	
С3	1	Ф8AI	l=990	15	0.4	11.2
	2	Ф8AI	l=3250	4	1.3	
С4	1	Ф8AI	l=990	17	0.4	12.0
	2	Ф8AI	l=3240	4	1.3	
С5	1	Ф8AI	l=700	15	0.3	8.4
	2	Ф8AI	l=3250	3	1.3	
С6	1	Ф8AI	l=700	17	0.3	9.0
	2	Ф8AI	l=3240	3	1.3	

Арматура класса AI, AII, AIII по ГОСТ 5781-82

Соединение стержней в сетках производится контактной точечной сваркой по ГОСТ 14098-91 или вязальной проволокой

Для районов с расчетной температурой наружного воздуха ниже минус 30°С соединение стержней из стали класса AIII марки 25Г2С только вязаное, а в марку сетки вводится индекс "М".

Для районов с расчетной температурой ниже минус 40°С применение стали марки Ст5сп не допускается.

Проверил	Гордеев		3.501.1-175.93 .3-7
Нач.пр.гр	Акулова		
ГИП	Пашковский		Сетка арматурная С1 ... С6
Нач.отдела	Ткаченко		Стадия: Р; Лист: ; Листов: 1
Н.контроль	Мирончева		АО "Трансмост"

Инв.№подл. | Подпись и дата | Взам.инв.№

С7

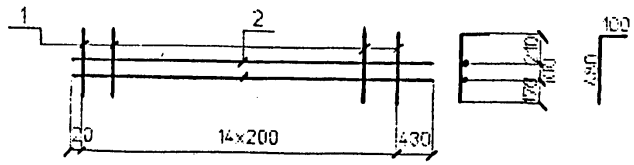

С8

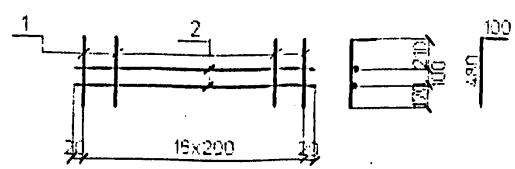

С9

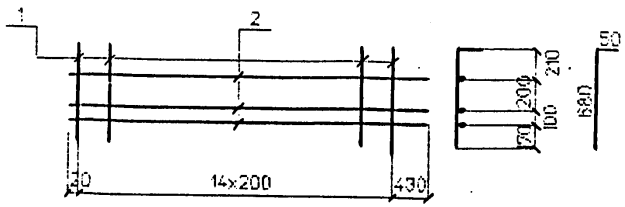

С10

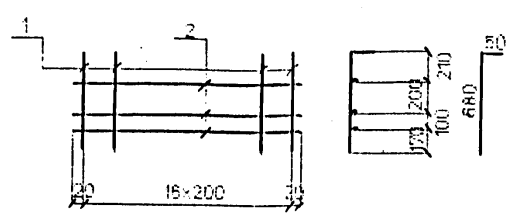

С11

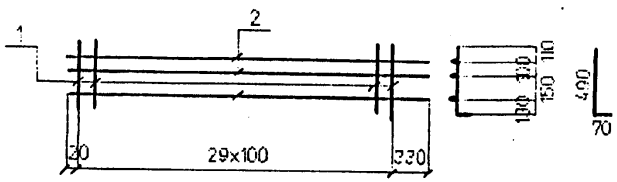

С12

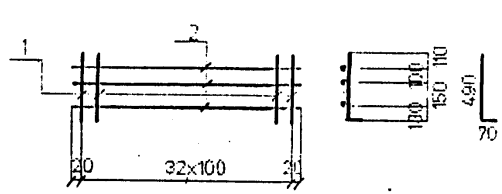

С13

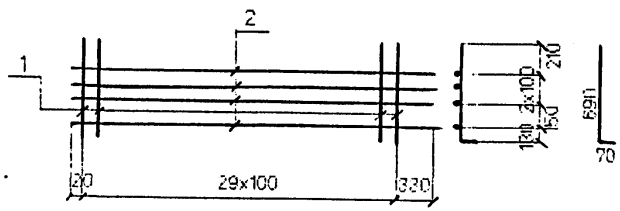

С14

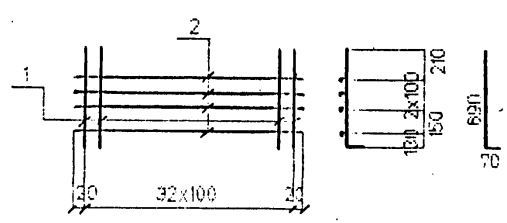

Марка сетки	Поз	Наименование		Кол	Масса ед. кг.	Масса сетки кг
С7	1	ф8AI	l=580	15	0.2	5.6
	2	ф8AI	l=3250	2	1.3	
С8	1	ф8AI	l=580	17	0.2	6.0
	2	ф8AI	l=3240	2	1.3	
С9	1	ф8AI	l=730	15	0.3	8.4
	2	ф8AI	l=3250	3	1.3	
С10	1	ф8AI	l=730	17	0.3	9.0
	2	ф8AI	l=3240	3	1.3	
С11	1	ф10AIII(AIII)	l=560	30	0.3	12.9
	2	ф8AI	l=3250	3	1.3	
С12	1	ф10AIII(AIII)	l=560	33	0.3	13.8
	2	ф8AI	l=3240	3	1.3	
С13	1	ф10AIII(AIII)	l=760	30	0.5	20.2
	2	ф8AI	l=3250	4	1.3	
С14	1	ф10AIII(AIII)	l=760	33	0.5	21.7
	2	ф8AI	l=3240	4	1.3	

Арматура класса AI, AII, AIII по ГОСТ 5781-82

Соединение стержней в сетках производится контактной точечной сваркой по ГОСТ 14098-91 или вязальной проволокой .

Для районов с расчетной температурой наружного воздуха ниже минус 30°С соединение стержней из стали класса AIII марки 25Г2С только вязаное, а в марку сетки вводится индекс "М".

Для районов с расчетной температурой ниже минус 40°С применение стали марки Ст5сп не допускается.

Проверил	Гордеев	
Нач.пр.гр	Якулова	
Гип	Пашковский	
Нач.отдела	Ткаченко	
Н.контроль	Мирочева	

3.501.1-175.93 .3-8

Сетка арматурная

С7 ... С14

Стадия	Лист	Листов
Р		1

АО"Трансмост"

Инв.№подл. | Подпись и дата | Взам.инв.№

С15

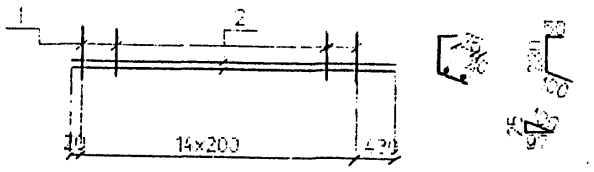

С16

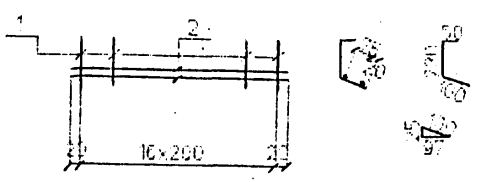

С17

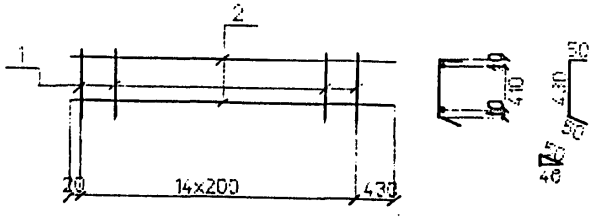

С18

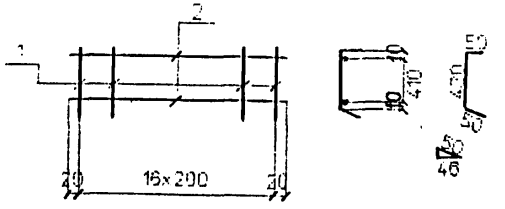

С19

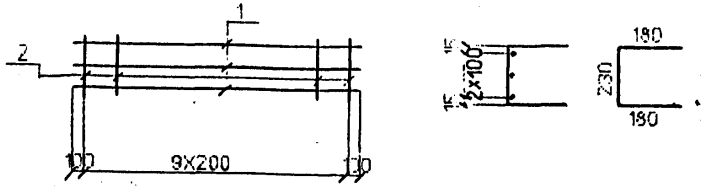

Марка сетки	Поз	Наименование		Кол	Масса ед. кг.	Масса сетки кг
С15	1	Ф8AI	l=380	15	0.2	5.6
	2	Ф8AI	l=3250	2	1.3	
С16	1	Ф8AI	l=380	17	0.2	6.0
	2	Ф8AI	l=3240	2	1.3	
С17	1	Ф8AI	l=530	15	0.2	5.6
	2	Ф8AI	l=3250	2	1.3	
С18	1	Ф8AI	l=530	17	0.2	6.0
	2	Ф8AI	l=3240	2	1.3	
С19	1	Ф10AIII(AII)	l=2000	3	1.2	5.6
	2	Ф8AI	l=590	10	0.2	

Арматура класса AI, AII, AIII по ГОСТ 5781-82

Соединение стержней в сетках производится контактной точечной сваркой по ГОСТ 14098-91 или вязальной проволокой.

Для районов с расчетной температурой наружного воздуха ниже минус 30°С соединение стержней из стали класса AIII марки 25Г2С только вязаное, а в марку сетки вводится индекс "Н".

Для районов с расчетной температурой ниже минус 40°С применение стали марки СтЗсп не допускается.

Проверил	Гордиан		
Нач.пр.гр	Акулова		
ГИП	Пашковский		
Нач.отдела	Ткаченко		
Н.контроль	Миронова		

3.501.1-175.93 .3-9

Сетка арматурная
С15 ... С19

Стадия	Лист	Листов
Р		1

АО "Трансмост"

Инв.№подл | Подпись и дата | Взам.инв.№

С20

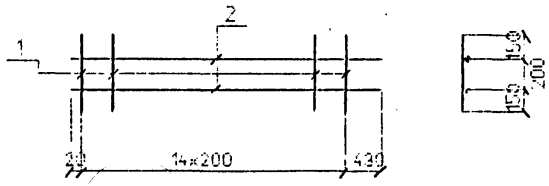

С21

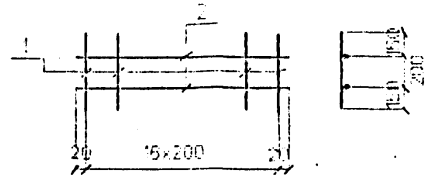

С22

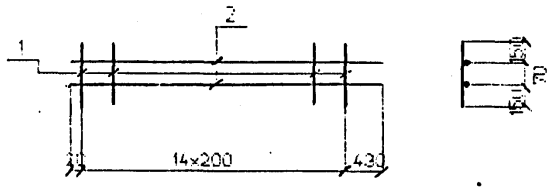

С23

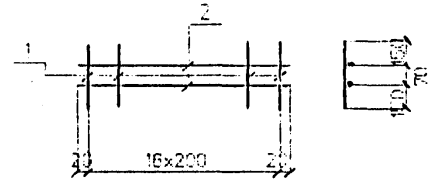

С24

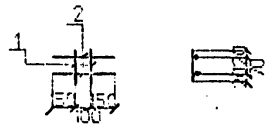

С25

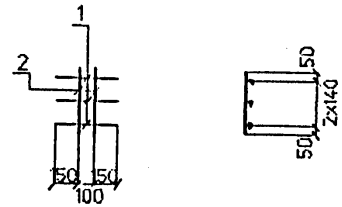

Марка сетки	Поз	Наименование		Кол	Масса ед. кг	Масса сетки кг
С20	1	Ф8AI	l=500	15	0.2	5.6
	2	Ф8AI	l=3250	2	1.3	
С21	1	Ф8AI	l=500	17	0.2	6.0
	2	Ф8AI	l=3240	2	1.3	
С22	1	Ф8AI	l=370	15	0.1	4.1
	2	Ф8AI	l=3250	2	1.3	
С23	1	Ф8AI	l=370	17	0.1	4.3
	2	Ф8AI	l=3240	2	1.3	
С24	1	Ф10AIII(AII)	l=110	2	0.1	0.6
	2	Ф10AIII(AII)	l=400	2	0.2	
С25	1	Ф10AIII(AII)	l=400	¼	0.2	1.0
	2	Ф10AIII(AII)	l=380	2	0.2	

Арматура класса AI, AII, AIII по ГОСТ 5781-82

Соединение стержней в сетках производится контактной точечной сваркой по ГОСТ 14098-91 или вязальной проволокой .

Для районов с расчетной температурой наружного воздуха ниже минус 30°С соединение стержней из стали класса AIII марки 25Г2С только вязаное, а в марку сетки вводится индекс "М".

Для районов с расчетной температурой ниже минус 40°С применение стали марки Ст5сп не допускается.

Исполнил	Чернова	
Проверил	Гордеев	
Нач.пр.гр	Акулова	
ГИП	Пашковский	
Нач.отдела	Ткаченко	
Н.контроль	Миронова	

3.501.1-175.93 .3-10

Сетка арматурная С20 ... С25

Стадия	Лист	Листов
Р		1

АО"Трансмост"

Инв.№подл. | Подпись и дата | Взам.инв.№

gost.e-ecolog.ru