ТИПОВОЙ ПРОЕКТ
902-2-347

ОТСТОЙНИКИ КАНАЛИЗАЦИОННЫЕ РАДИАЛЬНЫЕ ВТОРИЧНЫЕ ИЗ СБОРНОГО ЖЕЛЕЗОБЕТОНА ДИАМЕТРОМ 24 м

АЛЬБОМ VII

НЕСТАНДАРТИЗИРОВАННОЕ ОБОРУДОВАНИЕ. ЗАТВОРЫ ЩИТОВЫЕ, УСТАНОВКА СИГНАЛИЗАТОРА УРОВНЯ ОСАДКА И ФАСОННЫЕ ЧАСТИ

17851-08
ЦЕНА 2-28

				Привязан:	
Инв. №					

gost.e-ecolog.ru

Госстрой СССР

Тбилисский филиал
ЦИТП
Типовой проект /серия/
№ 902-2-349 а.7
Заказ № 1506
Цена 2 руб 28 коп
Тираж 515
Дата "28" VI 1982 г

ТИПОВОЙ ПРОЕКТ
902-2-347

ОТСТОЙНИКИ КАНАЛИЗАЦИОННЫЕ РАДИАЛЬНЫЕ ВТОРИЧНЫЕ ИЗ СБОРНОГО ЖЕЛЕЗОБЕТОНА ДИАМЕТРОМ 24 м

СОСТАВ ПРОЕКТА:

АЛЬБОМ

I Технологическая часть
II Строительная часть
III Строительные изделия
IV Электротехническая часть
V Задание заводу-изготовителю
VI Нестандартизированное оборудование. Илосос. Часть 1 и часть 2
VII Нестандартизированное оборудование. Затворы щитовые, установка сигнализатора уровня осадка и фасонные части
VIII Нестандартизированное оборудование. Токоприемник кольцевой (изт.п.902-2-346)
IX Заказные спецификации
X Сметы

АЛЬБОМ VII

РАЗРАБОТАН
проектным институтом
„МосводоканалНИИпроект"

Главный инженер института СОКОЛИН
Главный инженер проекта КАЗАНОВ

Рабочие чертежи введены в действие
МосводоканалНИИпроектом
Приказ № 204 от 1 октября 1981 г.

Привязан:

Инв. №

Содержание альбома

Наименование	Обозначение чертежа	NN стр.
1	2	3
Титульный лист		1
Содержание альбома		2
Затвор плоский регулирующий с		
водосливом шириной 500 мм	1Ф.650.00.000СБ	
лист 1		3
лист 2		4
Затвор плоский регулирующий с		
водосливом шириной 500 мм		
Спецификация лист 1-2	1Ф.650.00.000	4
Подпятник	1Ф.650.00.100СБ	5
Подпятник		
Спецификация лист 1-2	1Ф.650.00.100	5
Основание.	1Ф.650.00.110СБ	6
Основание. Спецификация.	1Ф.650.00.110	6
Корпус. Спецификация.	1Ф.650.00.120	6
Корпус.	1Ф.650.00.120СБ	7
Фланец	1Ф.650.00.121	7
Фланец	1Ф.650.00.122	7
Втулка кулачковая	1Ф.650.00.101	8
Гайка	1Ф.650.00.102	8
Кольцо	1Ф.650.00.103	8
Рама затвора	1Ф.650.00.200СБ	9
Рама затвора. Спецификация лист 1-2	1Ф.650.00.200	10
Корпус рамы	1Ф.650.00.210СБ	10
Корпус рамы. Спецификация	1Ф.650.00.210	11
Стенка	1Ф.650.00.211	11
Направляющая	1Ф.650.00.212	11
Анкер	1Ф.650.00.213	11
Анкер	1Ф.650.00.201	12
Поперечина	1Ф.650.00.202	12
Вставка	1Ф.650.00.203	12
Щит с водосливом	1Ф.650.00.300	12
Лист	1Ф.650.00.301	13
Ребро	1Ф.650.00.302	13
Полоса	1Ф.650.00.303	13
Ушко	1Ф.650.00.304	13
Колпак	1Ф.650.00.400	14
Фланец	1Ф.650.00.401	14
Штанга винтовая	1Ф.650.00.001	14
Ось	1Ф.650.00.002	14
Затвор плоский поверхностный		
1000×800 с ручным приводом	1Ф.651.00.000СБ	
лист 1		15
лист 2		16
Затвор плоский поверхностный		
1000×800 с ручным приводом		
Спецификация	1Ф.651.00.000	16
Ограждение	1Ф.651.00.003	16
Привод ручной	1Ф.651.00.100СБ	17

1	2	3
Привод ручной. Спецификация	1Ф.651.00.100	17
Гайка подъемная	1Ф.651.00.101	17
Шпилька	1Ф.651.00.102	18
Пластина	1Ф.651.00.103	18
Рама затвора. Спецификация. Лист 1-2	1Ф.651.00.200	18
Рама затвора.	1Ф.651.00.200СБ	19
Угольник	1Ф.651.00.201	20
Направляющая	1Ф.651.00.202	20
Полоса анкерная	1Ф.651.00.203	20
Поперечина	1Ф.651.00.204	20
Уплотнение	1Ф.651.00.205	21
Полоса	1Ф.651.00.206	21
Щит	1Ф.651.00.300СБ	21
Щит. Спецификация	1Ф.651.00.300	22
Полоса	1Ф.651.00.301	22
Уплотнение	1Ф.651.00.302	22
Стойка	1Ф.651.00.303	22
Обшивка	1Ф.651.00.304	23
Штанга винтовая	1Ф.651.00.001	23
Ось	1Ф.651.00.002	23
Установка сигнализатора уровня		
ила с фотосопротивлением	ЭР.72.000СБ	24
Установка сигнализатора уровня		
ила с фотосопротивлением		
Спецификация. Лист 1-2	ЭР.72.000	25
Корпус	ЭР.72.100СБ	25
Корпус. Спецификация	ЭР.72.100	25
Труба	ЭР.72.101	25
Конус	ЭР.72.102	26
Скоба закладная	ЭР.72.200	26
Шпилька	ЭР.72.201	26
Упор	ЭР.72.202	26
Скоба	ЭР.72.203	27
Прижим.	ЭР.72.300	27
Полоса	ЭР.72.301	27
Пластина опорная	ЭР.72.001	27
Тройник 630×10-530×9, $L=45°$		
Спецификация	6С.53.126.000	28
Тройник 630×10-530×9, $L=45°$	6С.53.126.000СБ	28
Патрубок	6С.53.126.001	28

Типовой проект 902-2-347
Альбом VIII

Институт Новосибирскгипроект г. Новосибирск

Гл. инженер ин-та	Ефсолин
Гл. инженер проекта	Пенюгрев

Типовой проект 902-2-347
Альбом VII

1Ф.650.00.000 СБ

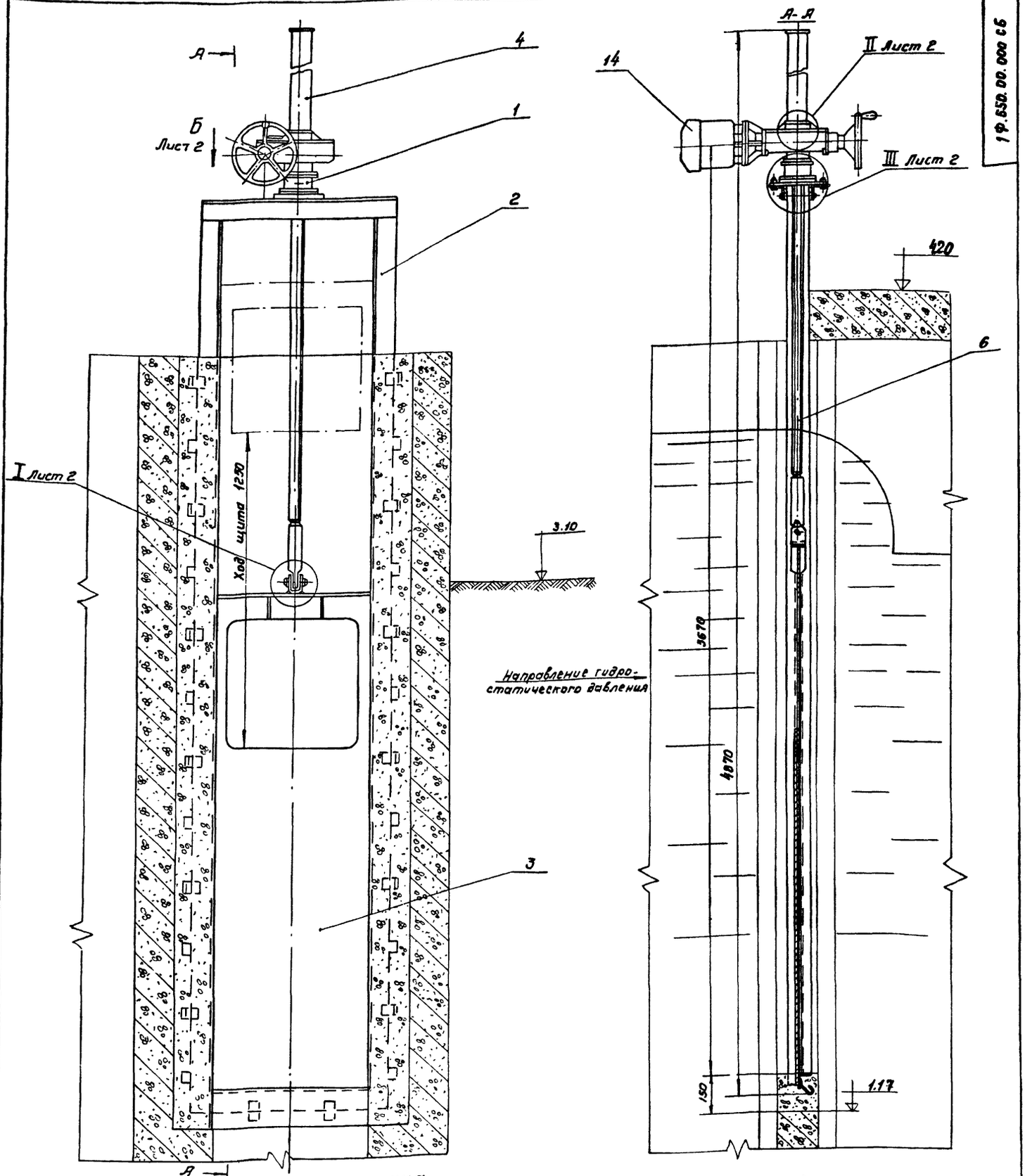

Техническая характеристика

Тип затвора	Плоский стальящийся подвижным водосливом без специальных уплотнительных устройств
Ширина водослива	500м
Ход подвижного водослива	1250мм
Направление гидростатического давления	одностороннее по стрелке
Общее давление на щит в его верхнем положении	500 кг
Тип привода	Б099.098-07М
Время, необходимое для полного подъема или опускания	4 мин
Максимальное усилие на рукоятке	5кг

Технические требования

1. Изготовление и монтаж затвора произвести в соответствии со строительными нормами и правилами СНиП III-18-75.
2. Размеры для справок.
3. Покрыть: Грунт ХС-010, краска ЭМХС-710, серый лак ХС-76 IV ГОСТ 9355-60, за исключением обрабатываемых и сопрягающих поверхностей.
4. Смазка ЦИАТИМ-201 ГОСТ 6267-74.

Изм.	Лист	№ докум.	Подп.	Дата	1Ф.650.00.000 СБ
Разраб.		Привошеева			Затвор плоский регулирующий с водосливом шириной 500мм Сборочный чертеж
Пров.		Пендерев			
Рук.		Пендерев			
Н. контр.		Патяткова			
Утв.		Гаврилов			

Лит.	Масса	Масштаб
К	—	1:10
Лист 1	Листов 2	
Мособлводоканалниипроект Отдел №5		

Копировал: 93 17851-08 4 Формат А2

Инв. № подл. | Подп. и дата | Взам. инв. № | Инв. № дубл. | Подп. и дата

1Ф.650.00.000СБ

Типовой проект 902.2-347
Альбом VII

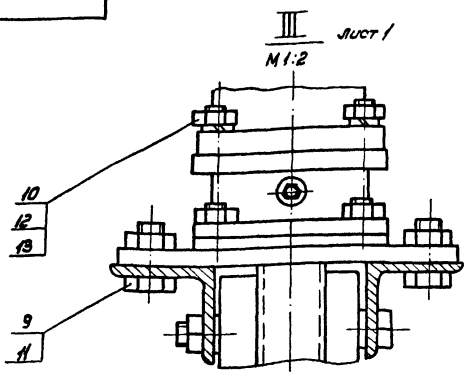

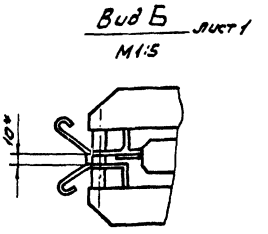

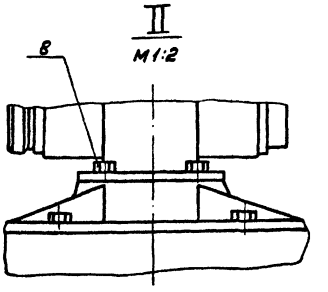

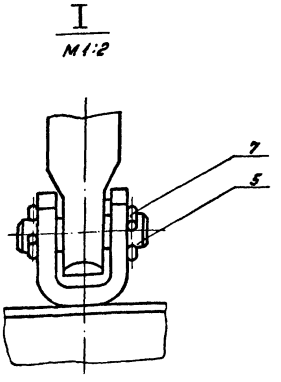

Изм.	Лист	№ докум.	Подп.	Дата	1Ф.650.00.000СБ			
Разраб.		Кривошеева			Затвор плоский, регулирующий с водосливом шириной 500 мм. Сборочный чертеж	Лит.	Масса	Масштаб
Пров.		Пендерев				М	см. лист 1	—
Рук.		Пендерев				Лист 2	Листов 2	
Н.контр.		Потутков				Мосводоканалниипроект Отдел № 5		

Инв. № подл. | Подп. и дата | Взам. инв. № | Инв. № дубл. | Подп. и дата

формат 12

Формат	Зона	Поз.	Обозначение	Наименование	Кол.	Примеч.
				Документация		
4)			1Ф.650.00.000СБ	Сборочный чертеж		4) 22,18
				Сборочные единицы		
11		1	1Ф.650.00.100	Подпятник	1	
11		2	1Ф.650.00.200	Рама затвора	1	
11		3	1Ф.650.00.300	Щит с водосливом	1	
11		4	1Ф.650.00.400	Колпак	1	
				Детали		
12		5	1Ф.650.00.001	Ось	1	
11		6	1Ф.650.00.002	Штанга винтовая	1	
54		7	1Ф.650.00.003	Проволока		
				Проволока 6-I		
				ГОСТ 3282-74		
				e = 50h14	2	0,01кг

Изм.	Лист	№ докум.	Подп.	Дата	1Ф.650.00.000			
Разраб.		Кривошеева			Затвор плоский регулирующий с водосливом шириной 500 мм	Лит.	Лист	Листов
Пров.		Пендерев				М	1	2
Рук.		Пендерев				Мосводоканалниипроект Отдел № 5		
Н.контр.		Потутков						

Инв. № подл. | Подп. и дата | Взам. инв. № | Инв. № дубл. | Подп. и дата

формат 11

Формат	Зона	Поз.	Обозначение	Наименование	Кол.	Примеч.
				Стандартные изделия		
				Болт ГОСТ 7798-70		
		8		М6 х 16.58.05	4	
		9		М16 х 35.58.05	4	
				Гайка ГОСТ 5915-70		
		10		М12.5.05	4	
		11		М16.5.05	4	
		12		Шайба 12.65Г.09		
				ГОСТ 6402-70	4	
		13		Шпилька М12-6g х 50		
				58.09		
				ГОСТ 22034-76	4	
				Прочие изделия		
		14		Электропривод		по Туле электропривод
				Б.099.098.07М	1	

Изм.	Лист	№ докум.	Подп.	Дата	1Ф.650.00.000	Лист 2

Копировал: 17851-08 5 формат 11

Типовой проект 902-2-347
Альбом VII

1Ф.650.00.100 СБ

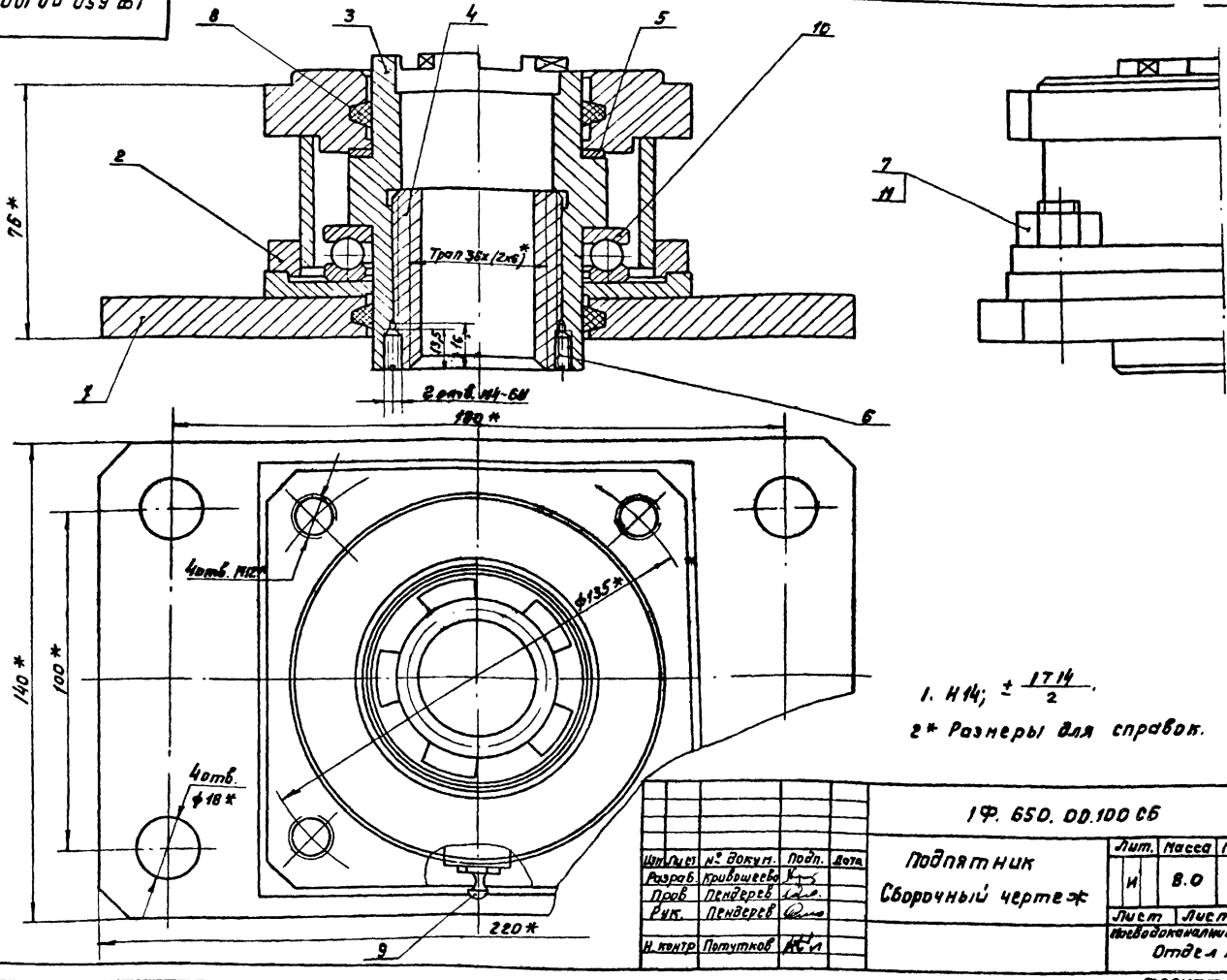

1. $H14; \pm \frac{IT14}{2}$.
2* Размеры для справок.

Изм.	Лист	№ докум.	Подп.	Дата
Разраб.		Кривошеев		
Пров.		Пендерев		
Рук.		Пендерев		
Н. контр.		Потутков		

1Ф.650.00.100 СБ

Подпятник
Сборочный чертеж

Лит.	Масса	Масшт.
И	8.0	1:1

Лист | Листов 1

Росводоканалниипроект
Отдел №5

Формат 12

Форм.	Зона	Поз.	Обозначение	Наименование	Кол.	Примеч.
				Документация		
12			1Ф.650.00.100 СБ	Сборочный чертеж		
				Сборочные единицы		
11		1	1Ф.650.00.110	Основание	1	
11		2	1Ф.650.00.120	Корпус	1	
				Детали		
12		3	1Ф.650.00.101	Втулка кулачковая	1	
11		4	1Ф.650.00.102	Гайка	1	
11		5	1Ф.650.00.103	Кольцо	1	
				Стандартные изделия		
		6		Винт М4х12.58.096		
				ГОСТ 1477-75	2	
		7		Гайка М12.5.096		
				ГОСТ 5915-70	4	

Изм.	Лист	№ докум.	Подп.	Дата
Разраб.		Кривошеев		
Пров.		Пендерев		
Рук.		Пендерев		
Н. контр.		Потутков		

1Ф.650.00.100

Подпятник

Лит.	Лист	Листов
И	1	2

Росводоканалниипроект
Отдел №5

Формат 11

Форм.	Зона	Поз.	Обозначение	Наименование	Кол.	Примеч.
		8		Кольцо СП81-64-6		
				ГОСТ 6308-71	2	
		9		Масленка 1.2.46		
				ГОСТ 19853-74	1	
		10		Подшипник 8113		
				ГОСТ 6874-75	1	
		11		Шпилька М12-6g х 50. 58.09		
				ГОСТ 22034-76	4	

Изм.	Лист	№ докум.	Подп.	Дата

1Ф.650.00.100

Лист 2

17851-08 6

Формат 11

Типовой проект 902-2-347
Альбом VII

1Ф.650.00.110СБ

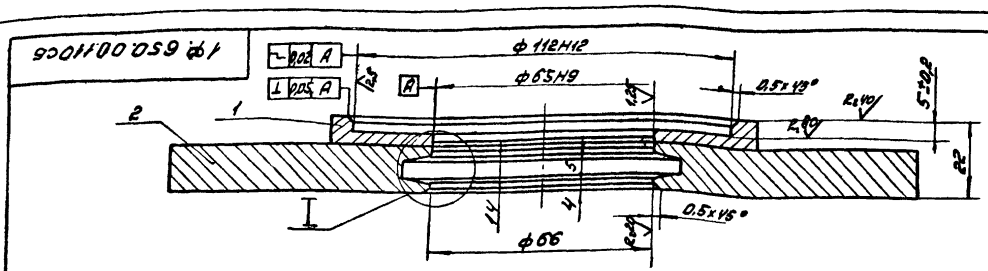

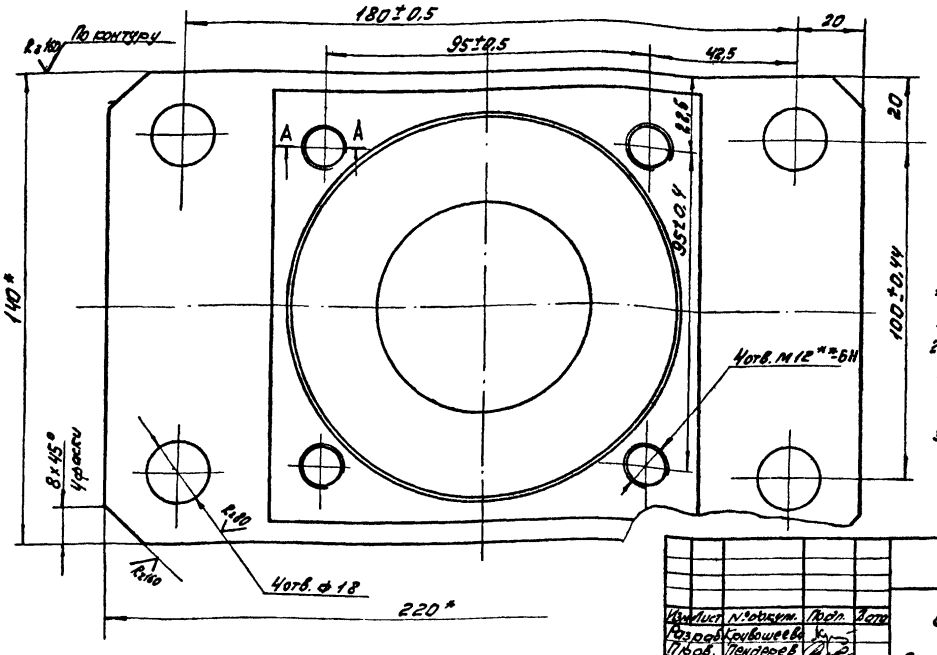

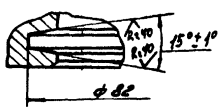

1. Неуказанные предельные отклонения размеров: H14; h14; ±IT14/2.
2. Шероховатость обрабатываемых поверхностей деталей без чертежа — Ra 80.
3. * Размеры для справок.
4. ** Размечать совместно с узлом 1Ф.650.00.120 СБ

Изм.	Лист	№ докум.	Подп.	Дата
Разраб.		Хочбошеев		
Пров.		Пендерев		
Рук.		Пендерев		
Н.контр.		Потуткова		

1Ф.650.00.110СБ

Основание

Сборочный чертеж

Лит.	Масса	Масштаб
И	3,3	1:1
Лист	Листов 1	

Мосводоканалпроект
Отдел №5

Формат 12

Формат	Зона	Поз.	Обозначение	Наименование	Кол.	Примеч.
				Документация		
12			1Ф.650.00.110.СБ	Сборочный чертеж		
				Детали		
Б4		1	1Ф.650.00.111	Накладка		
				Лист Б12 ГОСТ 19903-74 / Вст3сп ГОСТ 14637-79		
				130 h14 х 130 h14	1	1,3 кг
Б4		2	1Ф.650.00.112	Плита		
				Лист Б12 ГОСТ 19903-74 / Вст3сп ГОСТ 14637-79	1	По чертежу 1Ф.650.00.110

Изм.	Лист	№ докум.	Подп.	Дата
Разраб.		Хочбошеев		
Пров.		Пендерев		
Рук.		Пендерев		
Н.контр.		Потуткова		

1Ф.650.00.110

Основание

Лит.	Лист	Листов
И		1

Мосводоканалпроект
Отдел №5

Формат 11

Формат	Зона	Поз.	Обозначение	Наименование	Кол.	Примеч.
				Документация		
12			1Ф.650.00.120 СБ	Сборочный чертеж		
				Детали		
11		1	1Ф.650.00.121	Фланец	1	
11		2	1Ф.650.00.122	Фланец	1	
Б4		3	1Ф.650.00.123	Обечайка	1	
				Труба 102х4 ГОСТ 8732-78 / Вст2сп ГОСТ 8731-74		
				e = 38 h14	1	0,36 кг
Б4		4	1Ф.650.00.124	Бобышка		
				Круг В15 ГОСТ 2590-71 / Вст3сп ГОСТ 535-79		
				e = 10 h14	1	0,01 кг

Изм.	Лист	№ докум.	Подп.	Дата
Разраб.		Хочбошеев		
Пров.		Пендерев		
Рук.		Пендерев		
Н.контр.		Потуткова		

1Ф.650.00.120

Корпус

Лит.	Лист	Листов
И		1

Мосводоканалпроект
Отдел №5

Копировал: [illegible] 17851-08 Формат 11

Типовой проект 902-2-347
Альбом VIII

1Ф.650.00120.СБ

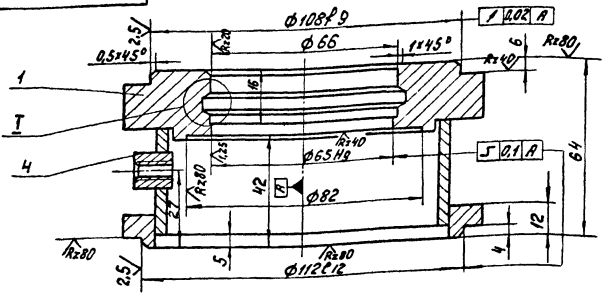

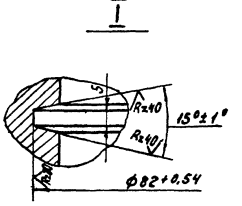

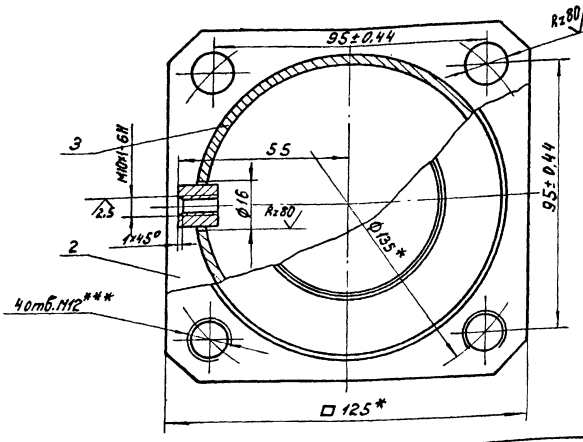

1. Неуказанные предельные отклонения размеров: H14; h14; ± IT14/2.
2. Шероховатость обрабатываемых поверхностей деталей без чертежа – Rz160.
3. Сборку производить по контуру прилегания деталей по ГОСТ 5264-69-Т1-Δ5.
4*. Размеры для справок.
5.**Размечать совместно с узлом 1Ф.650.00.110.
6.*** Размечать по фланцу электропривода.

						1Ф.650.00.120 СБ	
Изм.	Лист	№ докум.	Подп.	Дата	Корпус сборочный чертеж	Лит.	Масса	Масштаб
Разраб.		Крибшеев				И	2,5	1:1
Пров.		Пендерев				Лист	Листов 1	
Рук.		Пендерев				Мособлоканалпроект Отдел №5		
Н.контр.		Потутков						

Формат 12

Инв.№ подл. | Подп. и дата | Взам. инв.№ | Инв.№ дубл. | Подп. и дата

1Ф.650.00.121

Rz80

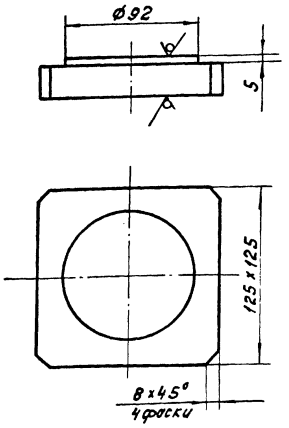

h14; ± IT14/2.

						1Ф.650.00.121	
Изм.	Лист	№ докум.	Подп.	Дата	Фланец	Лит.	Масса	Масштаб
Разраб.		Крибшеев				И	2,1	1:2
Пров.		Пендерев				Лист	Листов 1	
Рук.		Пендерев				Мособлоканалпроект Отдел №5		
Н.контр.		Потутков			Лист Б28 ГОСТ 19903-74 Вст.Зсп ГОСТ 14637-79			

Формат 11

Инв.№ подл. | Подп. и дата | Взам. инв.№ | Инв.№ дубл. | Подп. и дата

1Ф.650.00.122

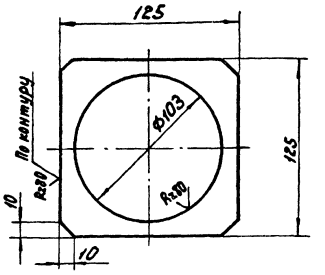

H14; h14; ± IT14/2.

						1Ф.650.00.122	
Изм.	Лист	№ докум.	Подп.	Дата	Фланец	Лит.	Масса	Масштаб
Разраб.		Крибшеев				И	0,64	1:2
Пров.		Пендерев				Лист	Листов 1	
Рук.		Пендерев				Мособлоканалпроект Отдел №5		
Н.контр.		Потутков			Лист Б14 ГОСТ 19903-74 Вст.Зсп ГОСТ 14637-79			

Копировал: [illegible] 17851-08 Формат 11

Инв.№ подл. | Подп. и дата | Взам. инв.№ | Инв.№ дубл. | Подп. и дата

Типовой проект 902-2-347
Альбом VII

1Ф.650.00.101

Rz80 ▽(√)

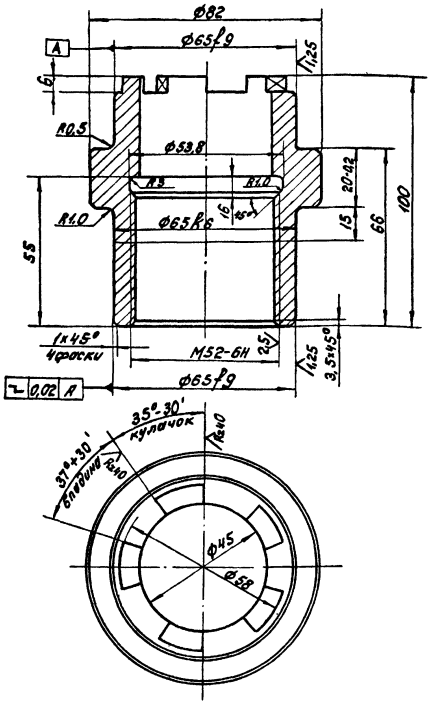

Неуказанные предельные отклонения размеров: H14; h14; ± IT14/2.

				1Ф.650.00.101		
Изм. Лист	№ докум.	Подп.	Дата	Втулка кулачковая	Лит.	Масса / Масштаб
Разраб.	Крибошеев				И	1,25 / 1:1
Пров.	Пендерев				Лист	Листов 1
Н.контр.	Потутков			Сталь 45 ГОСТ 1050-74	Новосибоканалэнергопроект Отдел №5	

Инв.№подл. | Подп. и дата | Взам.инв.№ | Инв.№дубл. | Подп. и дата

Формат 12

1Ф.650.00.102

Rz80 ▽(√)

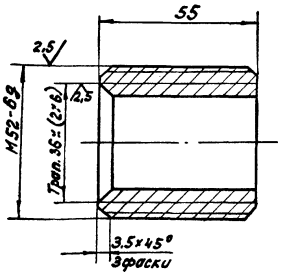

Неуказанные предельные отклонения размеров: H14; h14; ± IT14/2.

				1Ф.650.00.102		
Изм. Лист	№ докум.	Подп.	Дата	Гайка	Лит.	Масса / Масштаб
Разраб.	Крибошеев				И	0,28 / 1:1
Пров.	Пендерев				Лист	Листов 1
Н.контр.	Потутков			Бр.ОЦС-5-5-5 ГОСТ 613-75	Новосибоканалэнергопроект Отдел №5	

Инв.№подл. | Подп. и дата | Взам.инв.№ | Инв.№дубл. | Подп. и дата

Формат 11

1Ф.650.00.103

Rz40

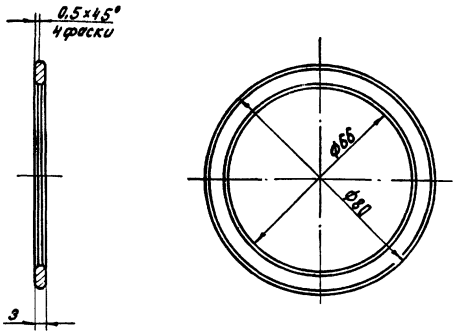

Неуказанные предельные отклонения размеров: H14; h14; ± IT14/2.

				1Ф.650.00.103		
Изм. Лист	№ докум.	Подп.	Дата	Кольцо	Лит.	Масса / Масштаб
Разраб.	Крибошеев				И	0,04 / 1:1
Пров.	Пендерев				Лист	Листов 1
Н.контр.	Потутков			Бр.ОЦС-5-5-5 ГОСТ 613-75	Новосибоканалэнергопроект Отдел №5	

Инв.№подл. | Подп. и дата | Взам.инв.№ | Инв.№дубл. | Подп. и дата

Копировал: 17851-08 9 Формат 11

Типовой проект 902-2-347
Альбом VIII

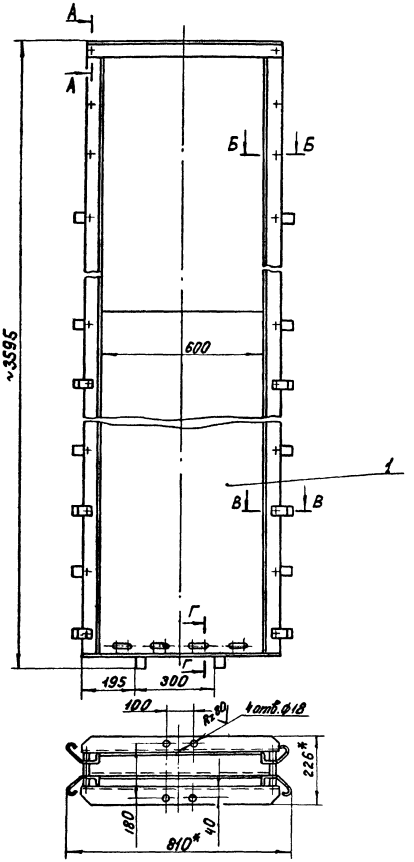

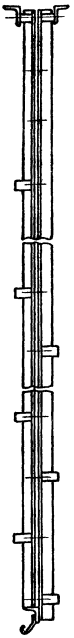

А-А
М1:2

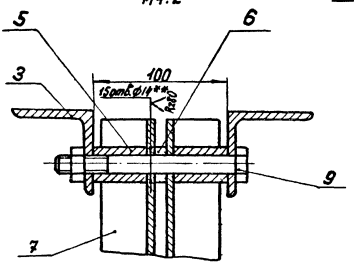

Б-Б
М1:2

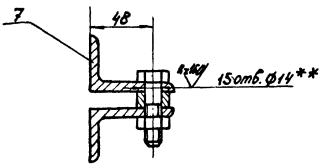

В-В
М1:2

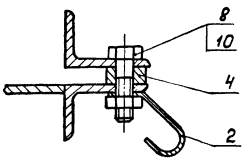

Г-Г
М1:2

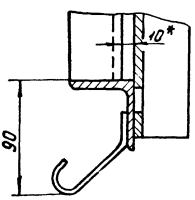

1. H14; h14; $\pm \frac{IT14}{2}$.
2. ** - размечать по корпусу рамы 1Ф.650.00.210
3. * Размеры для справки.

				1Ф.650.00.200 СБ			
Изм.	Лист	№ докум.	Подп.	Дата	Рама затвора Сборочный чертеж	Лит.	Масса	Масштаб
Разраб.		Крибцев				И	127	1:10
Пров.		Пендерев				Лист	Листов 1	
Рук.		Пендерев				Новосибирский промстройпроект Отдел №5		
Н. контр.		Потупков						

Копировал: [illegible] 17851-08 10 Формат А2

Инв. № подл. | Подп. и дата | Взам. инв. № | Инв. № дубл. | Подп. и дата

Формат	Зона	Поз.	Обозначение	Наименование	Кол.	Примеч.
				Документация		
22			1Ф.650.00.200СБ	Сборочный чертеж		
				Сборочные единицы		
11		1	1Ф.650.00.210	Корпус рамы	1	
				Детали		
11		2	1Ф.650.00.201	Анкер	16	
11		3	1Ф.650.00.202	Поперечина	2	
11		4	1Ф.650.00.203	Вставка	2	
64		5	1Ф.650.00.204	Втулка		
				Труба $\frac{\text{Ø20×3 ГОСТ 8734-75}}{\text{Ст 10 ГОСТ 8733-75}}$		
				L = 39 h14	4	0.05кг
64		6	1Ф.650.00.205	Втулка		
				Труба $\frac{\text{Ø20×3 ГОСТ 8734-75}}{\text{Ст 10 ГОСТ 8733-75}}$		
				L = 10 h14	8	0.012кг

1Ф.650.00.200

Изм. Лист № докум. Подп. Дата
Разраб. Кривошеев
Пров. Пендерей
Рук. Пендерей
Н.контр. Потуткова

Рама затвора

Лит. | Лист | Листов
И | 1 | 2

Мосводоканалниипроект Отдел №5

Формат 11

Формат	Зона	Поз.	Обозначение	Наименование	Кол.	Примеч.
64		7	1Ф.650.00.206	Направляющая		
				Уголок $\frac{\text{Б-63×40×6 ГОСТ 8510-72}}{\text{Ст3 ГОСТ 535-79}}$		
				L = 3500 h14	2	16.2кг
				Стандартные изделия		
				Болт ГОСТ 7798-70		
		8		М12×40.58.096	28	
		9		М12×130.58.096	2	
		10		Гайка М12.5.096		
				ГОСТ 5915-70	30	

1Ф.650.00.200

Изм. Лист № докум. Подп. Дата

Лист 2

Формат 11

1Ф.650.00.210СБ

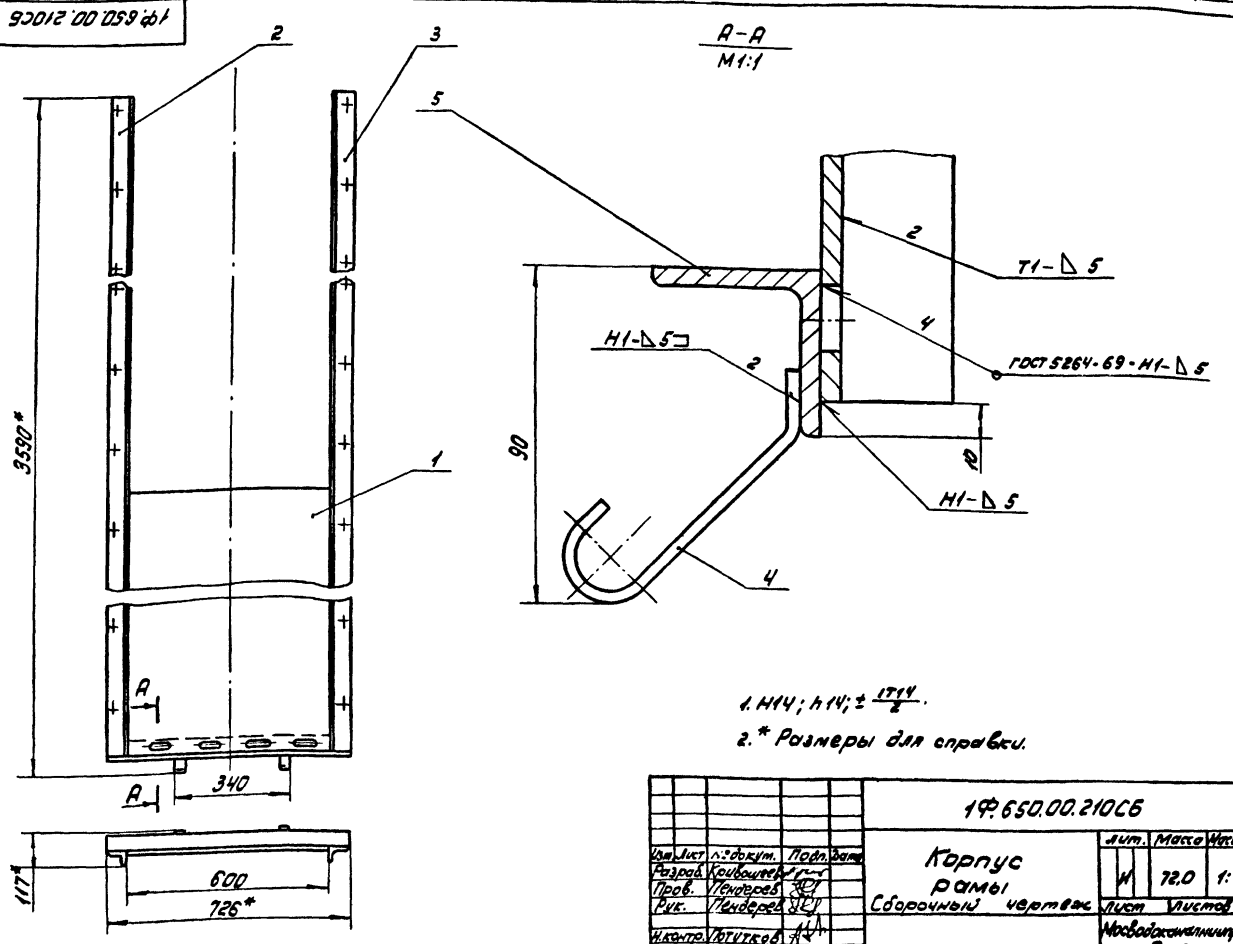

1. H14; h14; $\pm\frac{IT14}{2}$.
2. * Размеры для справки.

Изм.	Лист	№ докум.	Подп.	Дата
Разраб.		Кривошеев		
Пров.		Пендерей		
Рук.		Пендерей		
Н.контр.		Потуткова		

Корпус рамы
Сборочный чертеж

Лит.	Масса	Масштаб
И	72.0	1:10
Лист	Листов: 1	

Мосводоканалниипроект Отдел №5

Копировал: [illegible] 17851-08 11 Формат 12

Типовой проект 902-2-347
Альбом VII

Формат	Зона	Поз.	Обозначение	Наименование	Кол.	Примеч.
				Документация		
12			1Ф.650.00.210СБ	Сборочный чертеж		
				Детали		
11		1	1Ф.650.00.211	Стенка	1	
11		2	1Ф.650.00.212	Направляющая	1	
11		3	1Ф.650.00.212-01	Направляющая	1	
11		4	1Ф.650.00.213	Анкер	2	
64		5	1Ф.650.00.214	Угольник		
				Угол. 6-50х50х5 ГОСТ 8509-72 / ВСТ3сп ГОСТ 535-79		
				L=726h14	1	2,7кг

Изм.	Лист	№ докум.	Подп.	Дата
Разраб.		Кривошеева		
Пров.		Пендерев		
Рук.		Пендерев		
Н.контр.		Потутков		

1Ф.650.00.210

Корпус рамы

Лит.	Лист	Листов
И		1

Мосводоканалниипроект Отдел №5

формат 11

Инв. № подл. | Подп. и дата | Взам. инв. | Инв. № дубл. | Подп. и дата

1Ф.650.00.211

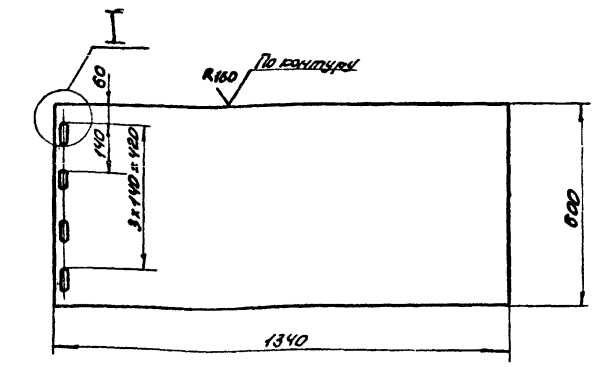

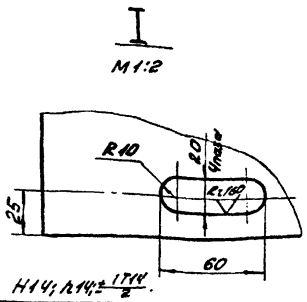

Н14; h14; ± IT14/2.

Изм.	Лист	№ докум.	Подп.	Дата
Разраб.		Кривошеева		
Пров.		Пендерев		
Н.контр.		Потутков		

1Ф.650.00.211

Стенка

Лит.	Масса	Масшт.
И	37,5	1:10

Лист | Листов 1

Лист Б6 ГОСТ 19903-74 / ВСТ3 ГОСТ 14637-79

Мосводоканалниипроект Отдел № 5

формат 11

Инв. № подл. | Подп. и дата | Взам. инв. | Инв. № дубл. | Подп. и дата

1Ф.650.00.212

1Ф.650.00.212 — изображено
1Ф.650.00.212-01 — зеркальное отражение

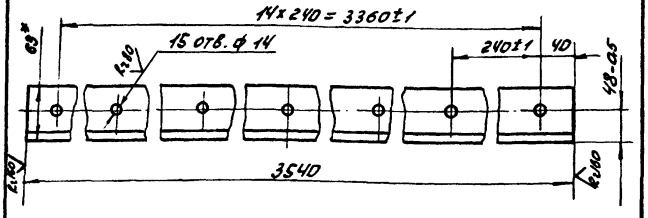

1. Неуказанные предельные отклонения размеров: Н14; h14; ± IT14/2.
2. *Размеры для справок.

Изм.	Лист	№ докум.	Подп.	Дата
Разраб.		Кривошеева		
Пров.		Пендерев		
Н.контр.		Потутков		

1Ф.650.00.212

Направляющая

Лит.	Масса	Масштаб
И	15,7	1:5

Лист | Листов: 1

Уголок 6-63х40х6 ГОСТ 8510-72 / ВСТ3 ГОСТ 535-79

Мосводоканалниипроект Отдел №5

формат 11

Инв. № подл. | Подп. и дата | Взам. инв. | Инв. № дубл. | Подп. и дата

1Ф.650.00.213

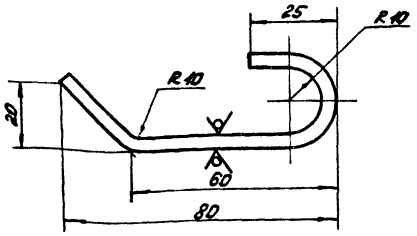

1. Развернутая длина ~ 120 мм.
2. Н14; h14; ± IT14/2.

Изм.	Лист	№ докум.	Подп.	Дата
Разраб.		Кривошеева		
Пров.		Пендерев		
Н.контр.		Потутков		

1Ф.650.00.213

Анкер

Лит.	Масса	Масштаб
И	0,14	1:1

Лист | Листов: 1

Полоса 6-2-4х40 ГОСТ 103-76 / ВСТ3сп ГОСТ 535-79

Мосводоканалниипроект Отдел №5

Копировал: [illegible]

17851-08 12

формат 11

Типовой проект 902-2-347
Альбом VII

1Ф.650.00.201

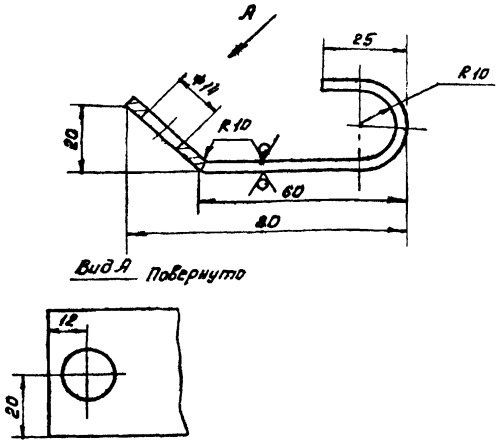

1. Развернутая длина 120 мм.
2. H14; $\pm \frac{IT14}{2}$.

Изм	Лист	№ докум	Подп	Дата	1Ф.650.00.201	Лит.	Масса	Масшт.
Разраб		Кривошеева			Анкер	И	0.12	1:1
Пров.		Пендерев				Лист	Листов 1	
Н. контр		Потутков			Полоса 62-4х40 ГОСТ 103-76 / В Ст.3 ГОСТ 535-79	Мосводоканалниипроект Отдел №5		

Инв. № подл. | Подп. и дата | Взам. инв. | Инв. № дубл. | Подп. и дата

формат 11

1Ф.650.00.202

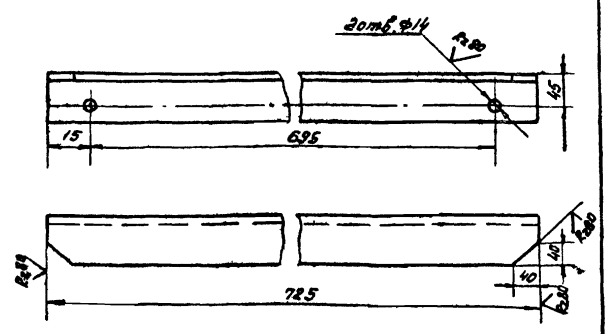

H14; $\pm \frac{IT14}{2}$.

Изм	Лист	№ докум	Подп	Дата	1Ф.650.00.202	Лит.	Масса	Масшт.
Разраб		Кривошеева			Поперечина	И	4.1	1:5
Пров		Пендерев				Лист	Листов 1	
Н. контр		Потутков			Уголок 5-63х63х6 ГОСТ 8509-72 / В Ст3 ГОСТ 535-79	Мосводоканалниипроект Отдел №5		

Инв. № подл. | Подп. и дата | Взам. инв. | Инв. № дубл. | Подп. и дата

формат 11

1Ф.650.00.203

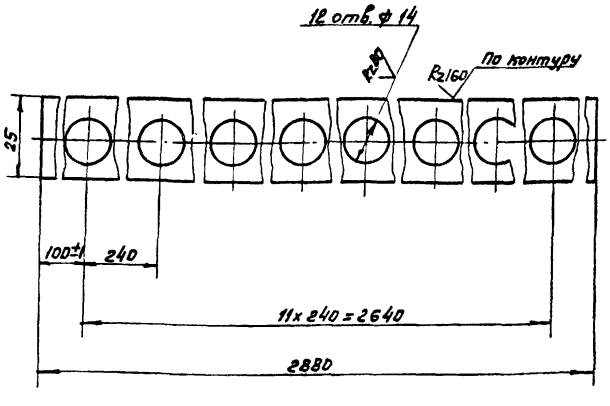

H14; h 14; $\pm \frac{IT14}{2}$.

Изм	Лист	№ докум.	Подп.	Дата	1Ф.650.00.203	Лит.	Масса	Масшт
Разраб		Кривошеева			Вставка	И	5.4	1:1
Пров		Пендерев				Лист	Листов: 1	
Н. контр		Потутков			Лист Б10 ГОСТ 19903-74 / В Ст3 ГОСТ 14637-79	Мосводоканалниипроект Отдел №5		

Инв. № подл. | Подп. и дата | Взам. инв. | Инв. № дубл. | Подп. и дата

формат 11

1Ф.650.00.300

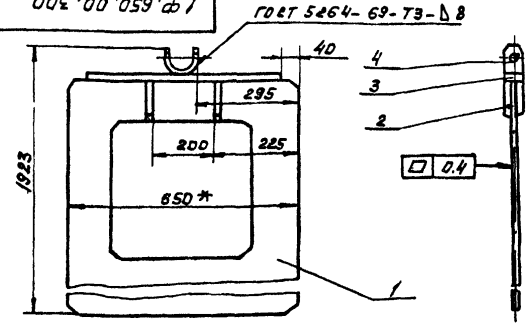

1. Сварку, кроме мест обозначенных особо, производить по контуру прилегания деталей по ГОСТ 5264-69-Т1-Δ6.
2. h 14; $\pm \frac{IT14}{2}$.
3. * Размер для справки.

Формат	Дона	Поз	Обозначение	Наименование	Кол	Примеч.
				Детали		
11		1	1Ф.650.00.301	Лист	1	
11		2	1Ф.650.00.302	Ребро	4	
11		3	1Ф.650.00.303	Полоса	1	
11		4	1Ф.650.00.304	Ушко	1	

Изм	Лист	№ докум.	Подп	Дата	1Ф.650.00.300	Лит.	Масса	Масшт
Разраб		Кривошеева			Щит с водосливом	И	5.1	1:10
Пров		Пендерев				Лист	Листов 1	
Рук.		Пендерев				Мосводоканалниипроект Отдел №5		
Н. контр		Потутков						

Инв. № подл. | Подп. и дата | Взам. инв. | Инв. № дубл. | Подп. и дата

Копировал: Ф 17851-08 13 формат 11

Типовой проект 902-2-347
Альбом III

1Ф.650.00.301

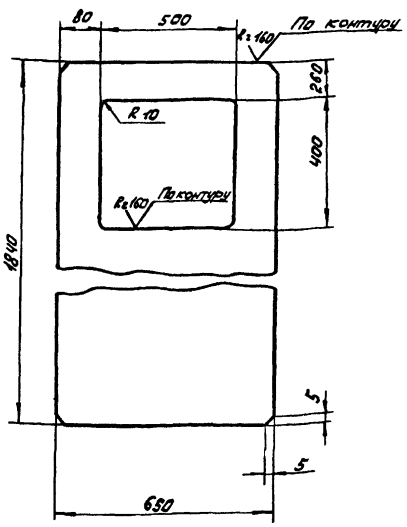

$h14; h14; \pm \frac{IT14}{2}$.

Изм. Лист	№ докум.	Подп.	Дата	1Ф.650.00.301			
Разраб.	Кривошеева			Лист	Лит.	Масса	Масштаб
Пров.	Пендерев				И	48	1:10
Н.контр.	Потутков				Лист	Листов 1	
				Лист 66 ГОСТ 19903-74 В ст.3 ГОСТ 14637-79	Мосводоканалпроект Отдел N5		

Формат А1

1Ф.650.00.302

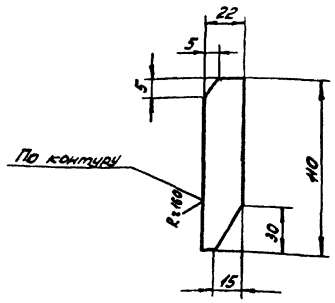

$h14; \pm \frac{IT14}{2}$.

Изм. Лист	№ докум.	Подп.	Дата	1Ф.650.00.302			
Разраб.	Кривошеева			Ребро.	Лит.	Масса	Масштаб
Пров.	Пендерев				И	0,1	1:2
Н.контр.	Потутков				Лист	Листов 1	
				Лист 66 ГОСТ 19903-74 В ст.3 ГОСТ 14637-79	Мосводоканалпроект Отдел N5		

1Ф.650.00.303

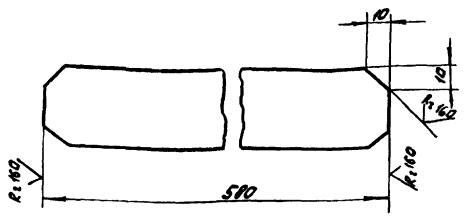

$h14; \pm \frac{IT14}{2}$.

Изм. Лист	№ докум.	Подп.	Дата	1Ф.650.00.303			
Разраб.	Кривошеева			Полоса	Лит.	Масса	Масштаб
Пров.	Пендерев				И	1,8	1:2
Н.контр.	Потутков				Лист	Листов 1	
				Полоса 62-8-50 ГОСТ 103-76 Ст.3 ГОСТ 535-79	Мосводоканалпроект Отдел N5		

Формат А1

1Ф.650.00.304

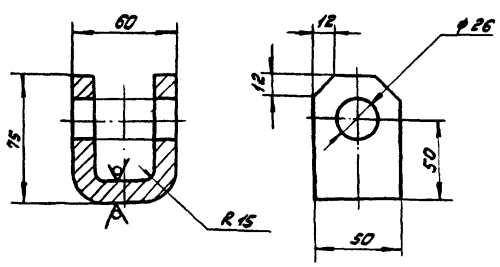

$H14; h14; \pm \frac{IT14}{2}$.

Изм. Лист	№ докум.	Подп.	Дата	1Ф.650.00.304			
Разраб.	Кривошеева			Ушко	Лит.	Масса	Масштаб
Пров.	Пендерев				И	0,8	1:2
Н.контр.	Потутков				Лист	Листов 1	
				Полоса 6-2-12-150 ГОСТ 103-76 Ст.3 ГОСТ 535-79	Мосводоканалпроект Отдел N5		

Копировал:

Формат А1

Типовой проект 902-2-347
Альбом VII

1Ф.650.00.400

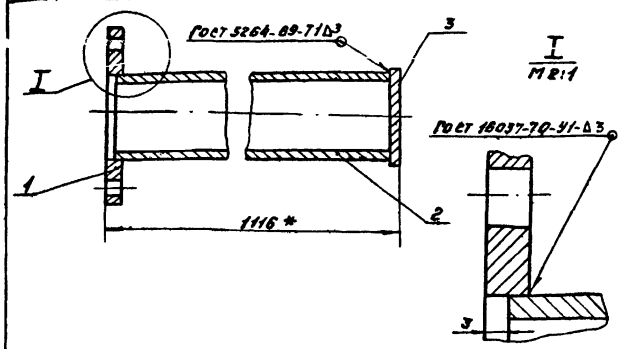

1. Шероховатость обрабатываемых поверхностей деталей без чертежа Rz160.
2. * Размеры для справок.

Формат	Зона	Поз	Обозначение	Наименование	Кол	Примеч.
				Детали		
11		1	1Ф.650.00.401	Фланец	1	
5/4		2	1Ф.650.00.402	Труба L = 1110 h14		
				Труба 50х3.5 ГОСТ 3262-75	1	3.9кг
5/4		3	1Ф.650.00.403	Заглушка ф65 h14		
				Лист В3 ГОСТ 19904-74 / В Ст.3 ГОСТ 16523-70	1	0.78кг

1Ф.650.00.400

Изм	Лист	№ докум.	Подп.	Дата	Колпак	Лит.	Масса	Масшт
Разраб		Кривошеева				И	6.0	1:2
Пров		Пендерев				Лист	Листов 1	
Рук.		Пендерев				Мосводоканалниипроект		
Н. контр		Потутков				Отдел №5		

Подп. и дата | Инв. № дубл. | Взам. инв. | Подп. и дата | Инв. № подл.

формат 11

1Ф.650.00.401

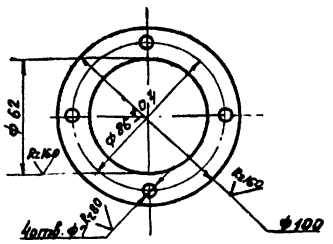

Неуказанные предельные отклонения размеров: H14; h14; $\pm\frac{IT14}{2}$.

1Ф.650.00.401

Изм	Лист	№ докум.	Подп.	Дата	Фланец	Лит.	Масса	Масшт.
Разраб		Кривошеева				И	0.22	1:2
Пров		Пендерев				Лист	Листов 1	
Н. контр		Потутков			Лист В6 ГОСТ 19903-74 / В Ст.3 ГОСТ 14637-79	Мосводоканалниипроект		
						Отдел №5		

Подп. и дата | Инв. № дубл. | Взам. инв. | Подп. и дата | Инв. № подл.

формат 11

1Ф.650.00.001

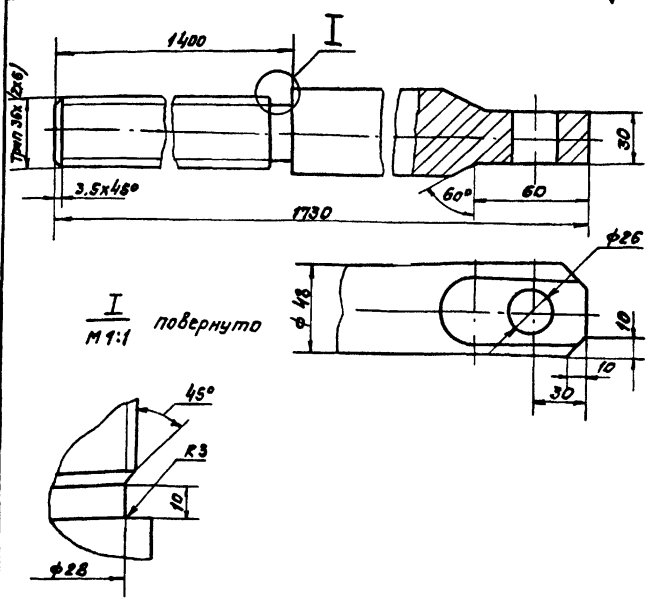

I / M 1:1 повернуто

H14; h14; $\pm\frac{IT14}{2}$.

1Ф.650.00.001

Изм	Лист	№ докум.	Подп.	Дата	Штанга винтовая	Лит.	Масса	Масшт
Разраб		Кривошеева				И	12	1:2
Пров		Пендерев				Лист	Листов 1	
Н контр		Потутков			Сталь 20х13 ГОСТ 5632-72	Мосводоканалниипроект		
						Отдел №5		

Подп. и дата | Инв. № дубл. | Взам. инв. | Подп. и дата | Инв. № подл.

формат 11

1Ф.650.00.002

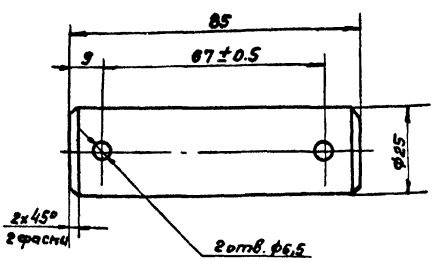

H14; h14; $\pm\frac{IT14}{2}$.

1Ф.650.00.002

Изм	Лист	№ докум.	Подп.	Дата	Ось	Лит.	Масса	Масшт
Разраб.		Кривошеева				И	0,32	1:1
Пров.		Пендерев				Лист	Листов 1	
Н контр		Потутков			Ст.3 ГОСТ 380-71	Мосводоканалниипроект		
						Отдел №5		

Подп. и дата | Инв. № дубл. | Взам. инв. | Подп. и дата | Инв. № подл.

Копировал: 93 17851-08 15 формат 11

1Ф.651.00.000СБ

Типовой проект 902-2-347
Альбом VII

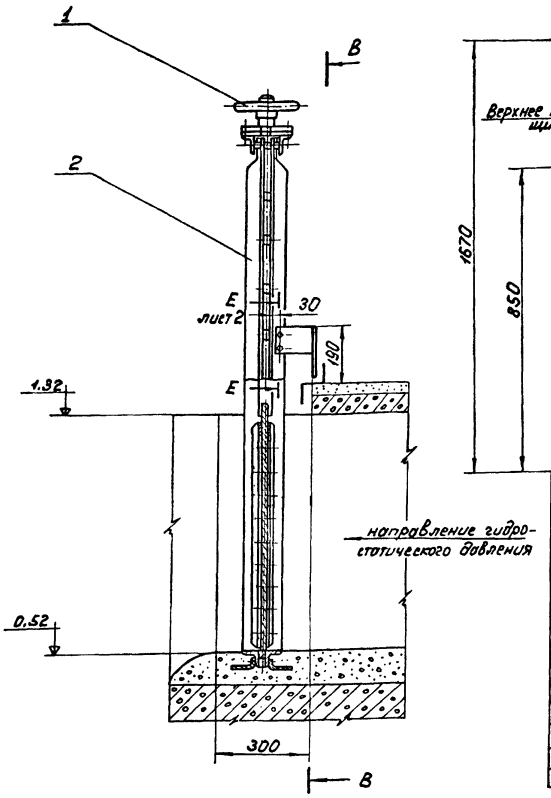

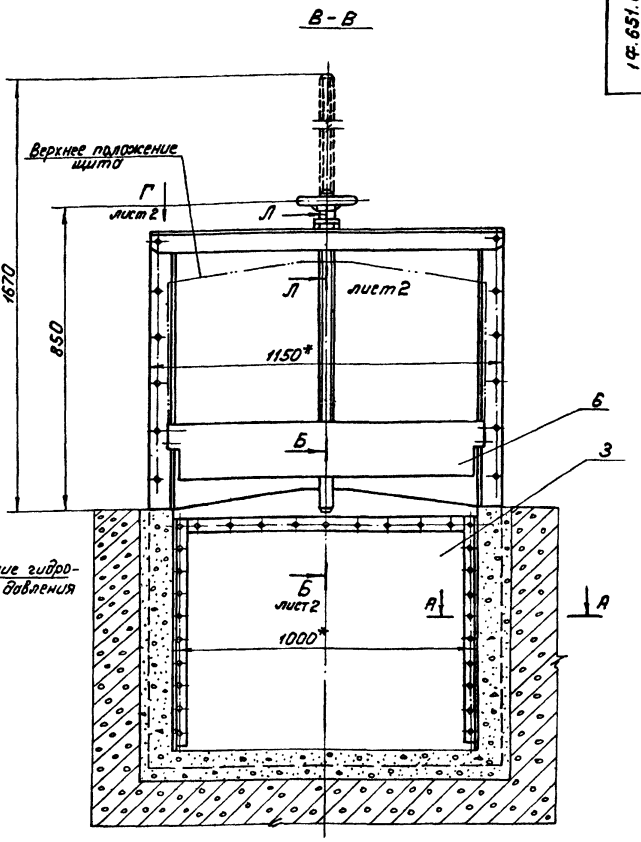

Техническая характеристика

Тип затвора	Плоский скользящий с резиновым уплотнением
Ширина проема рамы затвора в свету	1000 мм
Высота проема перекрываемого щитом	800 мм
Направление гидростатического давления	одностороннее
Расчетное подъемное усилие при перепаде, равном высоте щита	170 кг
Тип привода	Ручной с винтовым подъемным механизмом
Время, необходимое для полного подъема или опускания щита	≈ 3 мин.
Наибольшее расчетное усилие на маховике	≈ 7.0 кг
Вес подвижных частей затвора	≈ 46 кг

Технические требования

1. Изготовление и монтаж затвора производить в соответствии со строительными нормами и правилами СНиП III-18-75.
2. H14; h14; $\pm\frac{IT14}{2}$.
3. * Размеры для справок.
4. ** Отверстие сверлить совместно с деталью поз. 6
5. Затвор покрыть грунтом ХС-010, краска ЭМХС-710, серый, лак ХС-76 VI В. ГОСТ 9355-60 кругом за исключением обрабатываемых поверхностей сопрягающих со штрабным бетоном.
6. Количество и толщину регулировочных прокладок (поз. 7) при установке ручного привода (поз. 1) определить по месту в пределах размера указанного на чертеже (см. сечение Л-Л).
7. Смазку применять ЦиАТИМ 201 ГОСТ 6267-74.
8. Шероховатость обрабатываемых поверхностей деталей без чертежа Rx160.

Изм.	Лист	№ докум.	Подп.	Дата	1Ф.651.00.000СБ			
Разраб.		Кривошеева			Затвор плоский поверхностный 1000×800 с ручным приводом Сборочный чертеж.	Лит.	Масса	Масштаб
Пров.		Лендерев				И	130	1:10
Рук.		Лендерев				Лист 1	Листов 2	
Н. контр.		Потутков				Новосибирский Канал Мин проект Отдел № 5		
Утв.		Гаврилов						

Инв. № подл. | Подп. и дата | Взам. инв. № | Инв. № дубл. | Подп. и дата

копировал: 17851-08 16 формат 22

Типовой проект 902-2-347
Альбом VII

1Ф.651.00.000 СБ

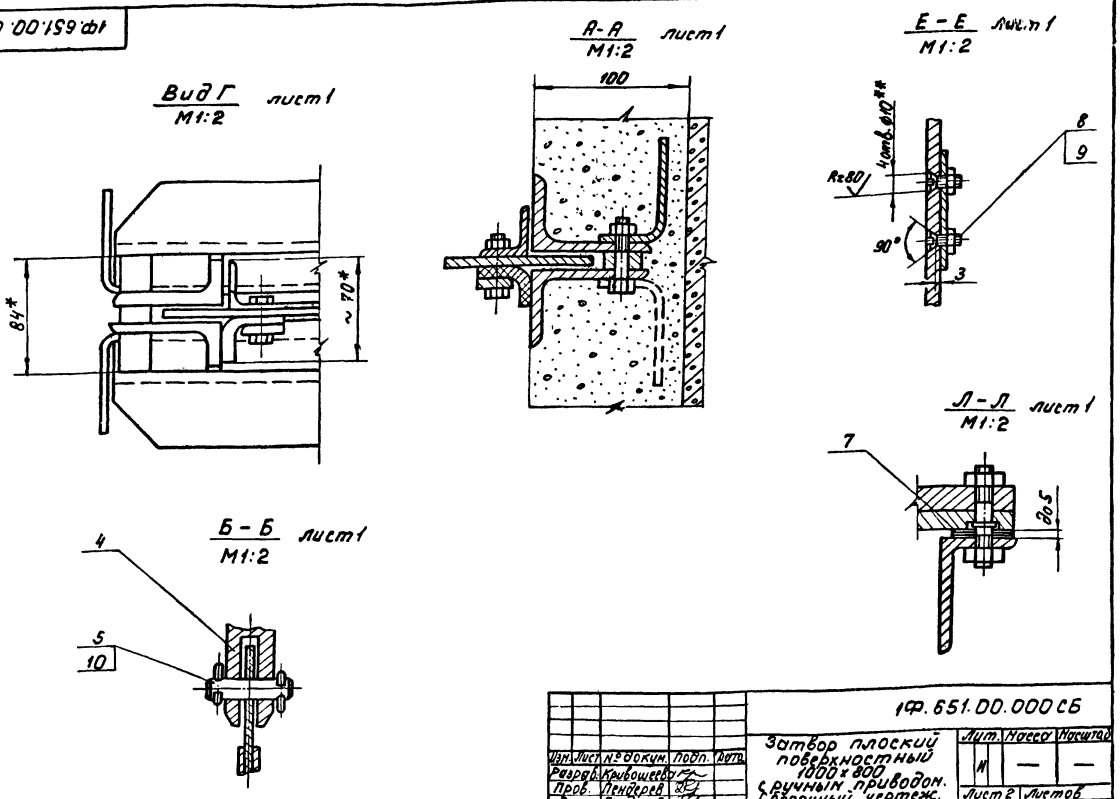

Изм.	Лист	№ докум.	Подп.	Дата
Разраб.		Кривошеева		
Пров.		Пендерев		
Рук.		Пендерев		
Н.контр.		Потутков		

1Ф.651.00.000 СБ

Затвор плоский поверхностный 1000 x 800 с ручным приводом. Сборочный чертеж.

Лит.	Масса	Масштаб
И	—	—

Лист 2 Листов

Мосводоканалниипроект Отдел №5

Формат 12

Формат	Зона	Поз.	Обозначение	Наименование	Кол.	Примечание
				Документация		
*)			1Ф.651.00.000 СБ	Сборочный чертеж		*) 22,12
				Сборочные единицы		
11		1	1Ф.651.00.100	Привод ручной	1	
11		2	1Ф.651.00.200	Рама затвора	1	
11		3	1Ф.651.00.300	Щит	1	
				Детали		
11		4	1Ф.651.00.001	Штанга винтовая	1	
11		5	1Ф.651.00.002	Ось	1	
11		6	1Ф.651.00.003	Ограждение	1	
54		7	1Ф.651.00.004	Прокладка ø40h14 x ø13h14		
				Лист Б1 ГОСТ 19903-74 Вст3сп ГОСТ 16523-70	8	см. прим. 6
				Стандартные изделия		
		8		Винт 2М8 x 18.58.05		
				ГОСТ 17475-72	4	
		9		Гайка М8.5.05 ГОСТ 5915-79	4	
		10		Шплинт 5 x 25-001 ГОСТ 397-79	2	

Изм.	Лист	№ докум.	Подп.	Дата
Разраб.		Кривошеева		
Пров.		Пендерев		
Рук.		Пендерев		
Н.контр.		Потутков		
Утв.				

1Ф.651.00.000

Затвор плоский поверхностный 1000 x 800 с ручным приводом

Лит.	Лист	Листов
И		1

Мосводоканалниипроект Отдел №5

Формат 11

1Ф.651.00.003

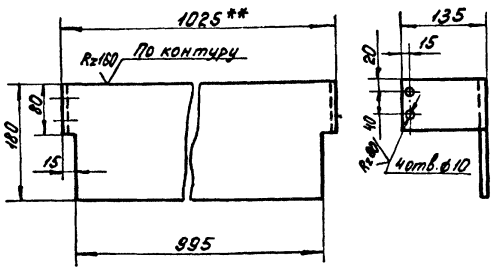

1. Внутренний радиус гибки R3.
2. Развернутая длина L = 1285 мм.
3. H14; h14; ± $\frac{IT14}{2}$.
4.** Уточнить размер по раме 1Ф.651.00.200.

Изм.	Лист	№ докум.	Подп.	Дата
Разраб.		Кривошеева		
Пров.		Пендерев		
Н.контр.		Потутков		

1Ф.651.00.003

Ограждение

Лит.	Масса	Масштаб
И	4,5	1:5

Лист Б3 ГОСТ 19903-74 Вст.3сп ГОСТ 16523-70

Лист Листов: 1

Мосводоканалниипроект Отдел №5

Формат 11

копировал: 17851-08 17

1Ф.651.00.100СБ

Типовой проект 902-2-347
Альбом VII

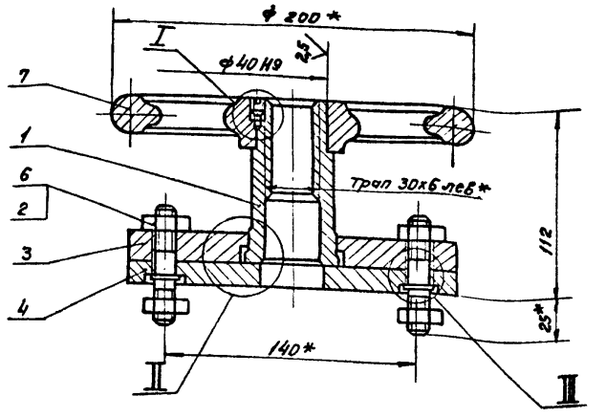

II
М1:1

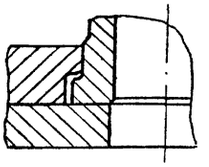

III
М1:1

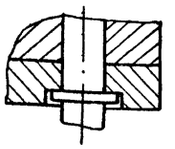

I
М1:1

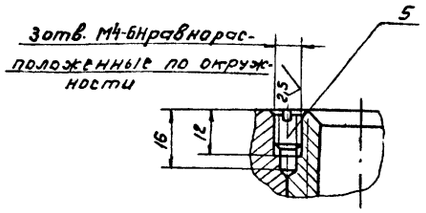

1. $\pm \frac{IT14}{2}$.
2. Размеры для справок.

					1Ф.651.00.100СБ		
Изм.	Лист	№ докум.	Подп.	Дата	Привод ручной Сборочный чертеж	Лит.	Масса	Масшт.
Разраб.		Кривошеева				И	5.7	1:2
Пров.		Пенделев				Лист	Листов 1	
Рук.		Пенделев				Госводоканалниипроект Отдел №5		
Н.контр.		Потутков						

Инв.№ подл. | Подп. и дата | Взам. инв.№ | Инв.№ дубл. | Подп. и дата

Формат 12

Формат	Зона	Поз	Обозначение	Наименование	Кол	Примеч.
				Документация		
12			1Ф.651.00.100СБ	Сборочный чертеж		
				Детали		
11		1	1Ф.651.00.101	Гайка подъемная	1	
11		2	1Ф.651.00.102	Шпилька	2	
11		3	1Ф.651.00.103	Пластина	1	
11		4	1Ф.651.00.103-01	Пластина	1	
				Стандартные изделия		
		5		Винт М4х10.58.096		
				ГОСТ 1477-75	3	
		6		Гайка М12.5.096		
				ГОСТ 5915-70	4	
		7		Маховик 2-В-200х36		
				ГОСТ 5260-75	1	

					1Ф.651.00.100		
Изм.	Лист	№ докум.	Подп.	Дата	Привод ручной	Лит.	Лист	Листов
Разраб.		Кривошеева				И		1
Пров.		Пенделев				Госводоканалниипроект Отдел №5		
Рук.		Пенделев						
Н.контр.		Потутков						

Инв.№ подл. | Подп. и дата | Взам. инв.№ | Инв.№ дубл. | Подп. и дата

Формат 11

1Ф.651.00.101

Rz80 (V)

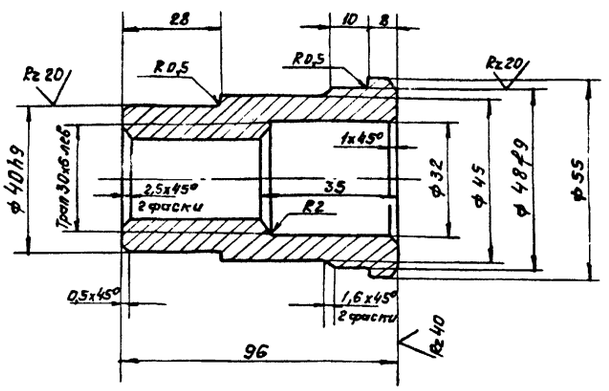

1. Неуказанные предельные отклонения размеров: H14; h14; $\pm \frac{IT14}{2}$.
2. Допускаемые отклонения на размеры отливки выполнить по III кл. точности ГОСТ 1855-55
3. Литейные радиусы, неуказанные на чертеже, выполнить R3.

					1Ф.651.00.101		
Изм.	Лист	№ докум.	Подп.	Дата	Гайка подъёмная	Лит.	Масса	Масшт.
Разраб.		Кривошеева				И	0.7	1:1
Пров.		Пенделев				Лист	Листов 1	
Н.контр.		Потутков			СЧ 15-32 ГОСТ 1412-79	Госводоканалниипроект Отдел №5		

Инв.№ подл. | Подп. и дата | Взам. инв.№ | Инв.№ дубл. | Подп. и дата

Копировал: 93 17851-08 18 Формат 11

Типовой проект 902-2-347
Альбом VII

1Ф.651.00.102

Rz80 √(√)

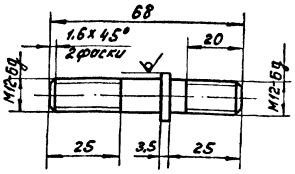

Неуказанные предельные отклонения размеров: $h14; \pm \frac{IT14}{2}$.

Изм.	Лист	№ докум.	Подп.	Дата	1Ф.651.00.102	Лит.	Масса	Масштаб
Разраб.		Кривошеева			Шпилька	И	0,06	1:1
Пров.		Пендерев				Лист	Листов: 1	
Рук.		Пендерев			Круг В18 ГОСТ 2590-71 / В Ст.3 ГОСТ 535-79	Мосводоканалниипроект Отдел №5		
Н.контр.		Потутков						

Инв. № подл. | Подп. и дата | Взам. инв. № | Инв. № дубл. | Подп. и дата

формат 11

1Ф.651.00.103

Rz80 √(√)

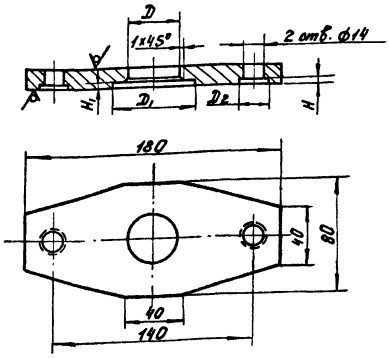

Обозначение	Dмм	D_1мм	D_2мм	Hмм	H_1мм	Вес, кг
1Ф.651.01.103	⌀48Н9	⌀58	—	—	8,5	1,1
1Ф.651.01.103-01	⌀35	—	⌀20	4	—	1,2

$H14; h14; \pm \frac{IT14}{2}$.

Изм.	Лист	№ докум.	Подп.	Дата	1Ф.651.00.103	Лит.	Масса	Масштаб
Разраб.		Кривошеева			Пластина	И	см. табл.	—
Пров.		Пендерев				Лист	Листов: 1	
Рук.		Пендерев			Лист Б16 ГОСТ 19903-74 / В ст.3 сп ГОСТ 14637-79	Мосводоканалниипроект Отдел №5		
Н.контр.		Потутков						

Инв. № подл. | Подп. и дата | Взам. инв. № | Инв. № дубл. | Подп. и дата

формат 11

Формат	Зона	Поз.	Обозначение	Наименование	Кол.	Примеч.
				Документация		
22			1Ф.651.00.200 СБ	Сборочный чертеж		
				Детали		
11		1	1Ф.651.00.201	Угольник	2	
11		2	1Ф.651.00.202	Направляющая	2	
		3	1Ф.651.00.202-01	Направляющая	2	
11		4	1Ф.651.00.203	Полоса анкерная	14	
11		5	1Ф.651.00.204	Поперечина	2	
11		6	1Ф.651.00.205	Уплотнение	1	
11		2	1Ф.651.00.206	Полоса	2	
Б4		8	1Ф.651.00.207	Втулка		
				Труба 20×3 ГОСТ 8734-75 / Ст.10 ГОСТ 8733-74		
				L = 28 h14	10	0,03кг
Б4		9	1Ф.651.00.208	Втулка		
				Труба 20×3 ГОСТ 8734-75 / Ст.10 ГОСТ 8733-74		
				L = 12 h14	12	0,01кг

Изм.	Лист	№ докум.	Подп.	Дата	1Ф.651.00.200	Лит.	Лист	Листов
Разраб.		Кривошеева			Рама затвора	И	1	2
Пров.		Пендерев				Мосводоканалниипроект Отдел №5		
Рук.		Пендерев						
Н.контр.		Потутков						

Инв. № подл. | Подп. и дата | Взам. инв. № | Инв. № дубл. | Подп. и дата

формат 11

Формат	Зона	Поз.	Обозначение	Наименование	Кол.	Примеч.
				Стандартные изделия		
				Болт ГОСТ 7798-70		
		10		М10×45.58.096	18	
		11		М10×55.58.096	8	
		12		М12×120.58.096	2	
				Гайка ГОСТ 5915-70		
		13		М10.5.096	26	
		14		М12.5.096	2	

Инв. № подл. | Подп. и дата | Взам. инв. № | Инв. № дубл. | Подп. и дата

Изм.	Лист	№ докум.	Подп.	Дата	1Ф.651.00.200	Лист 2

копировал: [illegible] 17851-08 19 формат 11

Типовой проект 902-2-347
Альбом VII

1Ф.651.00.200СБ

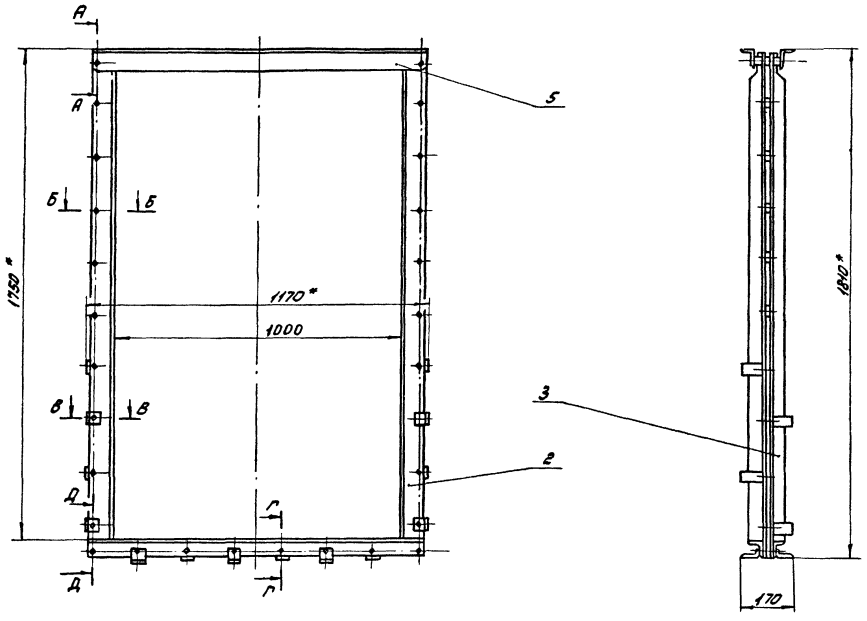

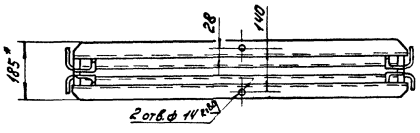

А–А
М1:2

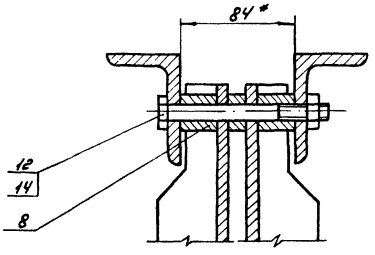

Б–Б
М1:2

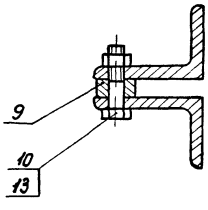

В–В
М1:2

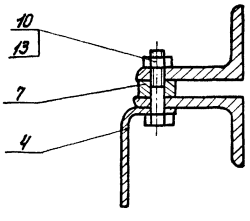

Г–Г
М1:2

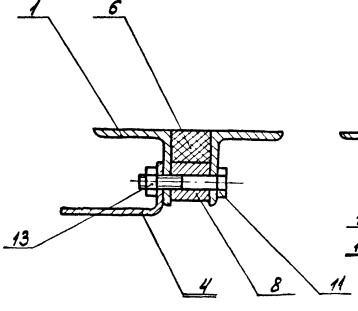

Д–Д
М1:2

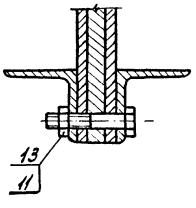

1. Н14; h14; $\pm \frac{IT14}{2}$.
2. При сборке рамы затвора уплотнение поз. 8 приклеить к угольникам поз. 10 с помощью клея № 88ТУ 381051067-76.
3. * Размеры для справок.
4. Шероховатость обрабатываемых поверхностей деталей без чертежа — $R_z 160$.

Изм.	Лист	№ докум.	Подп.	Дата	1Ф.651.00.200СБ		
Разраб.	Крибошеева				Рама затвора	Лит. Н	Масса ~74	Масштаб 1:10
Пров.	Пендерев				Сборочный чертеж	Лист	Листов: 1	
Рук.	Пендерев					Мосводоканалниипроект Отдел №5	
Н. контр.	Потутков						

Инв. № подл. | Подп. и дата | Взам. инв. № | Инв. № дубл. | Подп. и дата

17851-08 20 Формат 22

Типовой проект 902-2-347
Альбом VII

1Ф.651.00.201

Rz 80

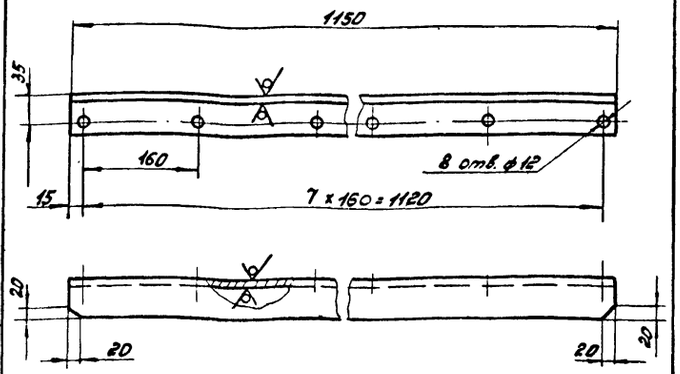

H14; h14; ± $\frac{IT14}{2}$.

Изм.	Лист	№ докум.	Подп.	Дата	1Ф.651.00.201			
Разраб.		Кривошеева			Угольник	Лит. И	Масса 16	Масшт. 1:5
Пров.		Пендерев				Лист	Листов: 1	
Н. контр.		Потутков			Уголок Б-50x50x5 ГОСТ 8509-72 / Вст 3 ГОСТ 535-79	Мосводоканалниипроект Отдел №5		

Инв. № подл. | Подп. и дата | Взам. инв. № | Инв. № дубл. | Подп. и дата

Формат 11

1Ф.651.00.202

Rz 160

1Ф.651.00.202 - изображено
1Ф.651.00.202-01 - зеркальное отражение

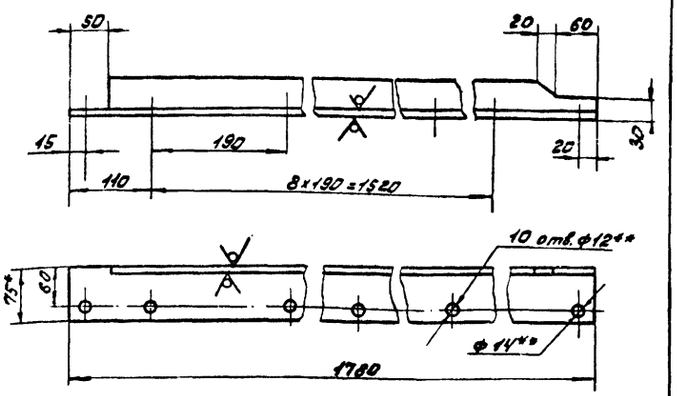

1. H14; h14; ± $\frac{IT14}{2}$.
2. ** Сверление отверстий производить совместно с направляющей 1Ф.651.01.202-01.
3. * Размеры для справок.

Изм.	Лист	№ докум.	Подп.	Дата	1Ф.651.00.202			
Разраб.		Кривошеева			Направляющая	Лит. И	Масса 13,2	Масшт. 1:5
Пров.		Пендерев				Лист	Листов: 1	
Н. контр.		Потутков			Уголок Б-75x50x8 ГОСТ 8510-72 / Вст 3 ГОСТ 535-79	Мосводоканалниипроект Отдел №5		

Инв. № подл. | Подп. и дата | Взам. инв. № | Инв. № дубл. | Подп. и дата

Формат 11

1Ф.651.00.203

Rz 80

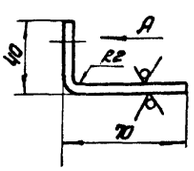

Вид А

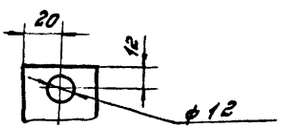

1. Длина заготовки ≈ 115 мм.
2. H14; h14; ± $\frac{IT14}{2}$.

Изм.	Лист	№ докум.	Подп.	Дата	1Ф.651.00.203			
Разраб.		Кривошеева			Полоса анкерная	Лит. И	Масса 0,14	Масштаб 1:2
Пров.		Пендерев				Лист	Листов: 1	
Н. контр.		Потутков			Полоса Б-2-4x40 ГОСТ 103-76 / Вст 3 ГОСТ 535-79	Мосводоканалниипроект Отдел №5		

Инв. № подл. | Подп. и дата | Взам. инв. № | Инв. № дубл. | Подп. и дата

Формат 11

1Ф.651.00.204

Rz 80

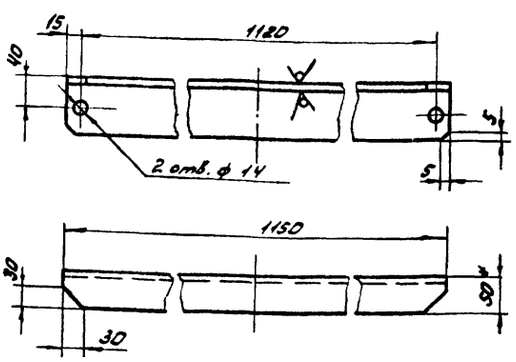

1. H14; h14; ± $\frac{IT14}{2}$.
2. * Размеры для справок.

Изм.	Лист	№ докум.	Подп.	Дата	1Ф.651.00.204			
Разраб.		Кривошеева			Поперечина	Лит. И	Масса 8,5	Масштаб 1:5
Пров.		Пендерев				Лист	Листов: 1	
Н. контр.		Потутков			Уголок Б-75x50x8 ГОСТ 8510-72 / Вст 3 ГОСТ 535-79	Мосводоканалниипроект Отдел №5		

Инв. № подл. | Подп. и дата | Взам. инв. № | Инв. № дубл. | Подп. и дата

Копировал: [illegible]

17851-08 21

Формат 11

Типовой проект 902-2-347
Альбом VII

1Ф.651.00.205

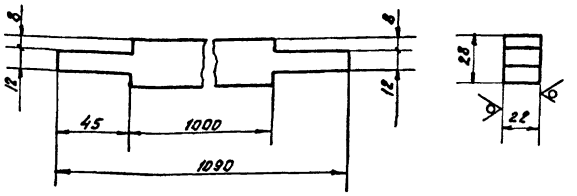

$h14 \pm \frac{IT14}{2}$

Изм.	Лист	№ докум.	Подп.	Дата
Разраб.		Кривошеева		
Пров.		Пендерев		
Н. контр.		Потутков		

1Ф.651.00.205

Уплотнение

Лит.	Масса	Масшт.
И	0.5	1:2
Лист	Листов 1	

Пластина I ПМБ-М 22-1,2 ГОСТ 7338-77

Мосводоканалниипроект
Отдел №5

Формат А1

1Ф.651.00.206

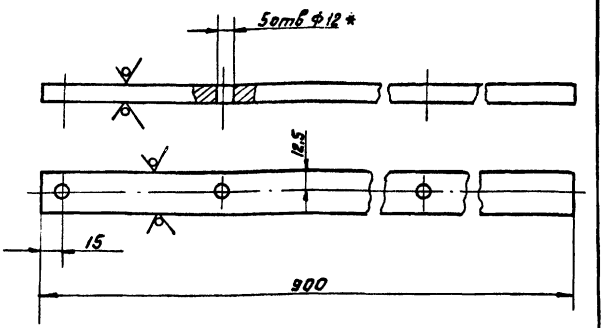

1. $H14; h14; \pm \frac{IT14}{2}$.
2. * Отверстия размечать по направляющим 1Ф.651.01.202

Изм.	Лист	№ докум.	Подп.	Дата
Разраб.		Кривошеева		
Пров.		Пендерев		
Н. контр.		Потутков		

1Ф.651.00.206

Полоса

Лит.	Масса	Масшт.
И	2.1	1:2
Лист	Листов 1	

Полоса Б-2-12х25 ГОСТ 103-76
Ст3 ГОСТ 535-79

Мосводоканалниипроект
Отдел №5

Формат А1

1Ф.851.00.300 СБ

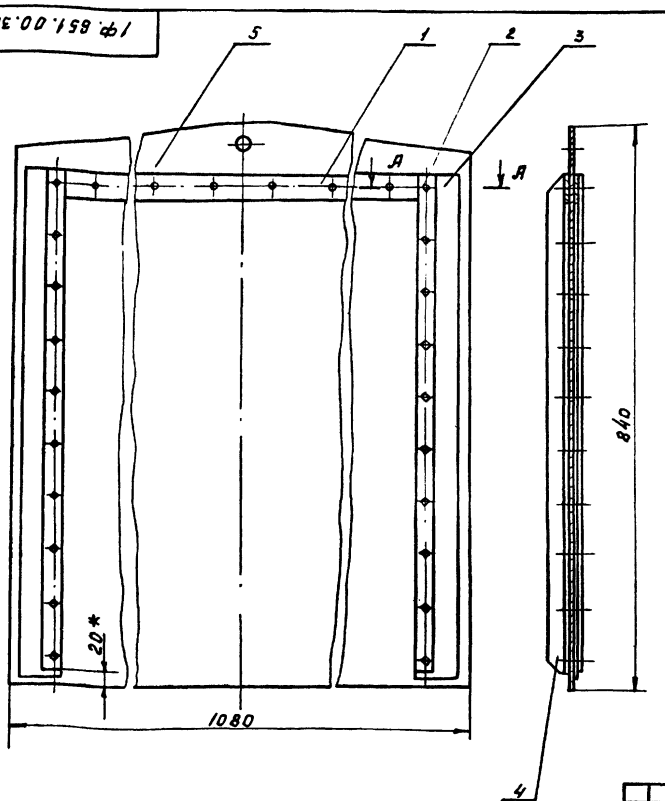

А-А
М 1:1

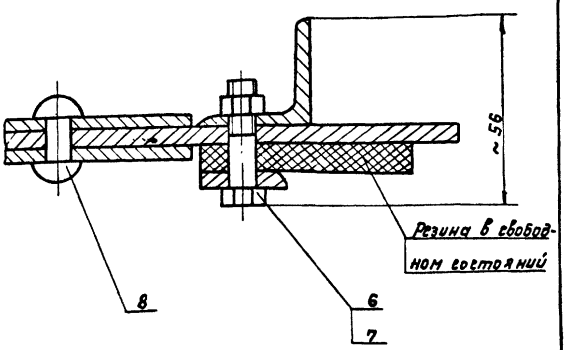

Размеры для справок.

Изм.	Лист	№ докум.	Подп.	Дата
Разраб.		Кривошеева		
Пров.		Пендерев		
Н. контр.		Потутков		

1Ф.651.00.300 СБ

Щит
Сборочный чертеж

Лит.	Масса	Масшт.
И	1.6	1:5
Лист	Листов 1	

Мосводоканалниипроект
Отдел №5

Копировал: 17851-08 22 Формат А2

Типовой проект 902-2-347
Альбом VII

Формат	Зона	Поз.	Обозначение	Наименование	Кол.	Примеч.
				Документация		
12			1Ф.651.00.300 СБ	Сборочный чертеж		
				Детали		
11		1	1Ф.651.00.301	Полоса	2	
		2	1Ф.651.00.301-01	Полоса	2	
11		3	1Ф.651.00.302	Уплотнение	2	
11		4	1Ф.651.00.303	Стойка	2	
12		5	1Ф.651.00.304	Обшивка	1	
				Стандартные изделия		
		6		Болт М8х95.58.096 ГОСТ 7798-70	20	
		7		Гайка М8.5.096 ГОСТ 5915-70	20	
		8		Заклепка 8х22.00 ГОСТ 10299-68	9	

Изм.	Лист	№ докум.	Подп.	Дата	1Ф.651.00.300			
Разраб.		Кривошеева			Щит	Лит. И	Лист	Листов 1
Пров.		Пендерев				Мосводоканалниипроект Отдел №9		
Рук.		Пендерев						
Н.контр.		Потутков						

Инв. № подл. | Подп. и дата | Взам. инв. № | Инв. № дубл. | Подп. и дата

формат 11

1Ф.651.00.301

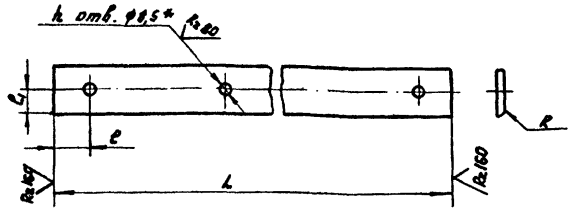

Обозначение	h, мм	R мм	l мм	l_1 мм	L мм	Материал	Вес, кг
1Ф.651.00.301	9	—	40	20	920	Полоса Б-24х40 ГОСТ 103-76 / В Ст3 ГОСТ 535-79	1.2
1Ф.651.00.301-01	10	R3	20	14	750	Полоса Б-2-5х28 ГОСТ 103-76 / В Ст3 ГОСТ 535-79	0.83

1. H14; $\pm \frac{IT14}{2}$.
2. Отверстия размечать по сопрягаемой детали.

Изм.	Лист	№ докум.	Подп.	Дата	1Ф.651.00.301			
Разраб.		Кривошеева			Полоса	Лит. И	Масса см. табл.	Масштаб —
Пров.		Пендерев				Лист	Листов: 1	
Н.контр.		Потутков			см. таблицу	Мосводоканалниипроект Отдел №5		

Инв. № подл. | Подп. и дата | Взам. инв. № | Инв. № дубл. | Подп. и дата

формат 11

1Ф.651.00.302

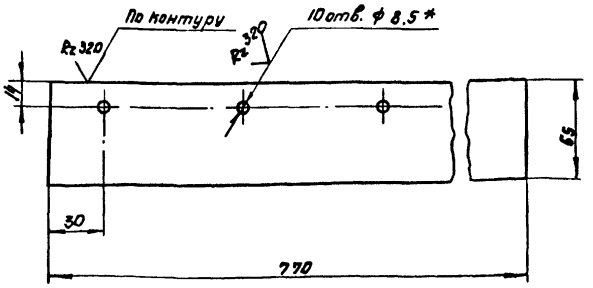

1. * Отверстия размечать по обшивке 1Ф.651.01.304
2. H14; h 14; $\pm \frac{IT14}{2}$.

Изм.	Лист	№ докум.	Подп.	Дата	1Ф.651.00.302			
Разраб.		Кривошеева			Уплотнение	Лит. И	Масса 0.47	Масштаб 1:2
Пров.		Пендерев				Лист	Листов 1	
Н.контр.		Потутков			Пластина I ПМБ-М-8-1,2 ГОСТ 7738-77	Мосводоканалниипроект Отдел №5		

Инв. № подл. | Подп. и дата | Взам. инв. № | Инв. № дубл. | Подп. и дата

формат 11

1Ф.651.00.303

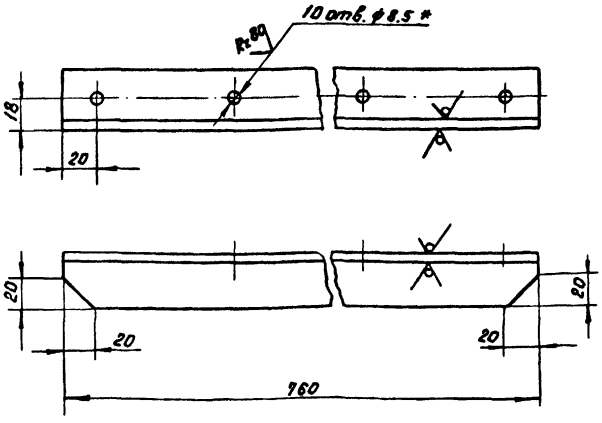

1. H14; h 14; $\pm \frac{IT14}{2}$.
2. * Отверстия размечать по обшивке 1Ф.651.01.304

Изм.	Лист	№ докум.	Подп.	Дата	1Ф.651.00.303			
Разраб.		Кривошеева			Стойка	Лит. И	Масса 1:4	Масштаб 1:2
Пров.		Пендерев				Лист	Листов 1	
Н.контр.		Потутков			Уголок Б-32х32х4 ГОСТ 8509-72 / В Ст3 ГОСТ 535-79	Мосводоканалниипроект Отдел №5		

Инв. № подл. | Подп. и дата | Взам. инв. № | Инв. № дубл. | Подп. и дата

Типовой проект 902-2-347
Альбом VII

1Ф.651.00.304

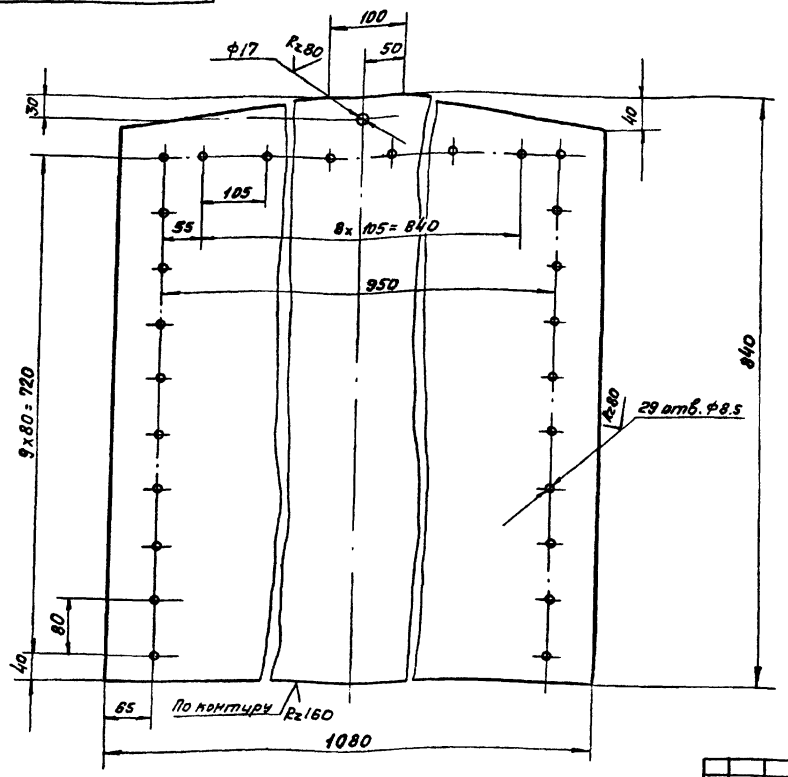

H14; h14; ± $\frac{IT14}{2}$.

Изм	Лист	N докум	Подп.	Дата	1Ф.651.00.304			
Разраб.		Кривошеева			Обшивка	Лит. И	Масса 42.0	Масшт 1:5
Пров		Пендерев				Лист	Листов 1	
Н.контр		Потутков			Лист Б8 ГОСТ 19903-74 / В Ст.3 ГОСТ 14637-79	Посводоканалниипроект Отдел N5		

Инв. N подл. | Подп. и дата | Взам. инв. | Инв. N дубл. | Подп. и дата

формат 12

1Ф651.00.001

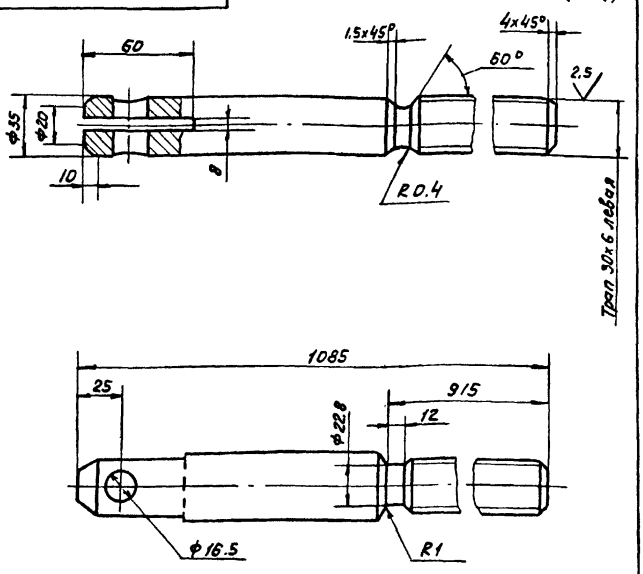

Неуказанные предельные отклонения размеров: H14; h14; ± $\frac{IT14}{2}$.

Изм	Лист	N докум.	Подп	Дата	1Ф.651.00001			
Разраб.		Кривошеева			Штанга винтовая	Лит. И	Масса 4.8	Масшт 1:2
Пров		Пендерев				Лист	Листов: 1	
Н.контр		Потутков			Круг В 36 ГОСТ 2590-71 / В Ст 3 ГОСТ 535-79	Посводоканалниипроект Отдел N5		

Инв. N подл. | Подп. и дата | Взам. инв. | Инв. N дубл. | Подп. и дата

формат 11

1Ф.651.00.002

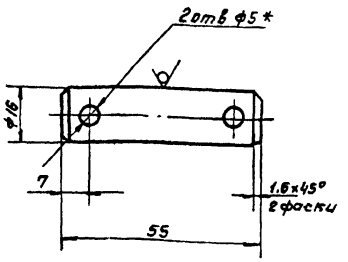

1. H14; h14; ± $\frac{IT14}{2}$.
2. * Отверстия для шплинтов разпечать при сборке

Изм	Лист	N докум.	Подп.	Дата	1Ф.651.00.002			
Разраб		Кривошеева			Ось	Лит. И	Масса 0.1	Масшт. 1:1
Пров.		Пендерев				Лист	Листов: 1	
Н.контр		Потутков			Круг В 16 ГОСТ 2590-71 / В Ст. 3 ГОСТ 535-79	Посводоканалниипроект Отдел N5		

Инв. N подл. | Подп. и дата | Взам. инв. | Инв. N дубл. | Подп. и дата

Копировал: 93 17851-08 24 формат 11

Типовой проект 902-2-347
Альбом VII

ЗР.72.000 СБ

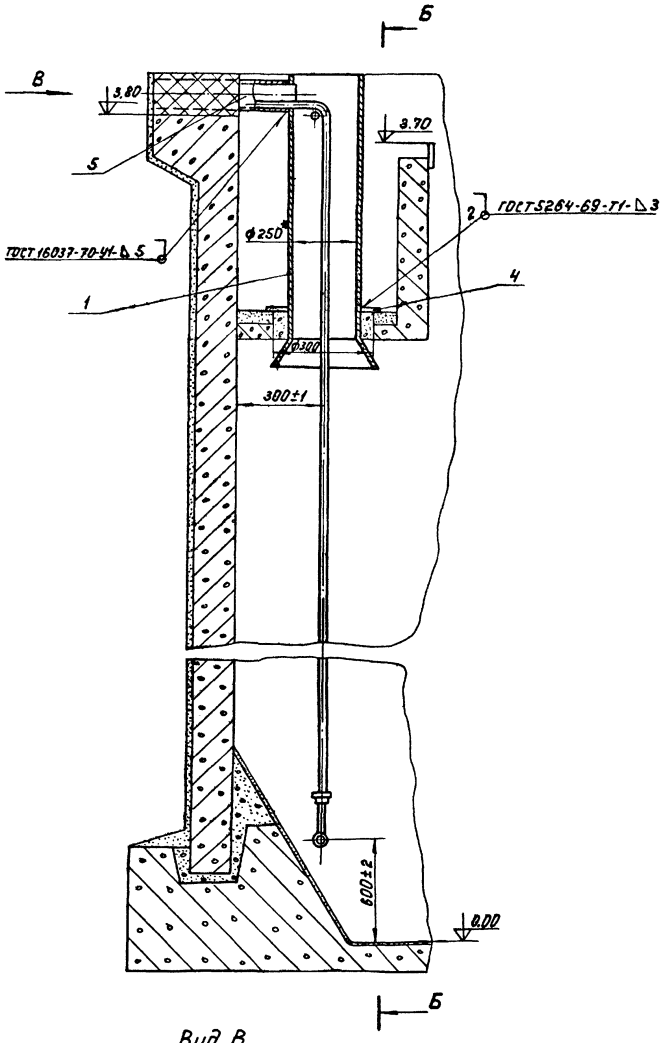

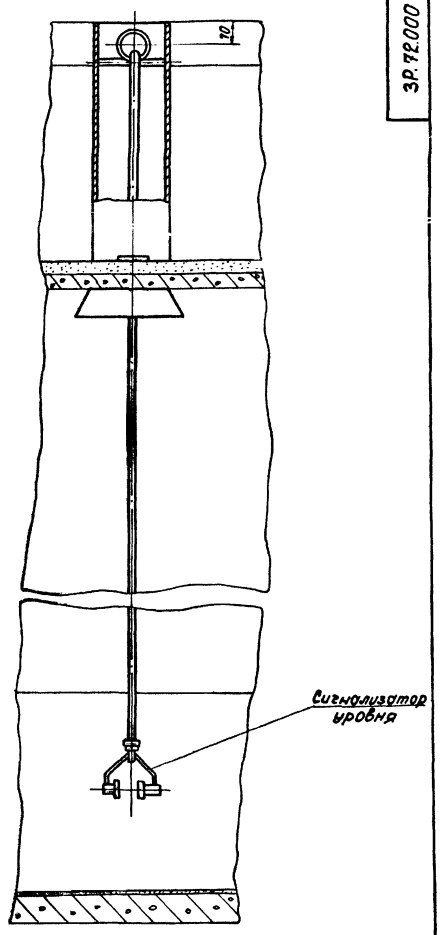

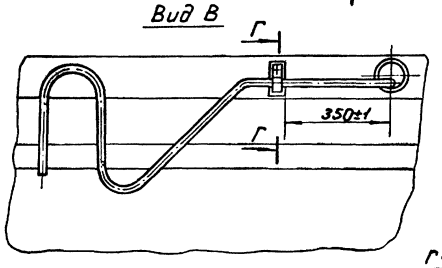

Г-Г
М1:2

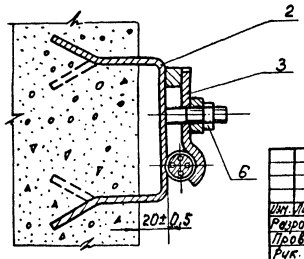

1. H14; h14; $\pm\frac{IT14}{2}$.
2. Шероховатость обрабатываемых поверхностей детали без чертежа – Rz160
3. Конец патрубка (поз.5) заделать заподлицо с бортом отстойника
4.* Размеры для справок.

					ЗР.72.000 СБ			
Изм.	Лист	№ докум.	Подп.	Дата	Установка сигнализатора уровня или с фотосопротивлением. Сборочный чертеж.	Лит	Масса	Масштаб
Разраб.		Кривошеева				И	~26,0	1:10
Пров.		Пендерев				Лист 1	Листов: 1	
Рук.		Пендерев				Мосводоканалниипроект Отдел № 5		
Н. контр.		Потушков						
Утв.		Гаврилов						

Инв. № подл. | Подп. и дата | Взам. инв. № | Инв. № дубл. | Подп. и дата

копировал: [illegible] 17851-08 25 формат 22

Типовой проект 902-2-347
Альбом VII

Формат	Зона	Поз.	Обозначение	Наименование	Кол.	Примечание
				Документация		
22			3Р.72.000СБ	Сборочный чертеж		
				Сборочные единицы		
11		1	3Р.72.100	Корпус	1	
11		2	3Р.72.200	Скоба закладная	1	
11		3	3Р.72.300	Прижим	1	
				Детали		
11		4	3Р.72.001	Пластина опорная	2	
64		5	3Р.72.002	Патрубок закладной Труба 70×4 ГОСТ 3262-75 ℓ = 480 h14	1	3,38кг
				Стандартные изделия		
		6		Гайка М10·5·05 ГОСТ 11871-73	1	

Изм.	Лист	№ докум.	Подп.	Дата
Разраб.		Кривошеева		
Пров.		Пендерев		
Рук.		Пендерев		
Н.контр.		Потутков		
Утв.		Гаврилов		

3Р.72.000

Установка сигнализатора уровня ила с фотосопротивлением.

Лит.	Лист	Листов
И		1

Мосводоканалниипроект
Отдел №5

Формат 11

Инв.№ подл. | Подп. и дата | Взам. инв.№ | Инв.№ дубл. | Подп. и дата

3Р.72.100 СБ

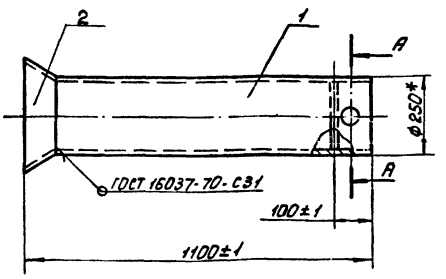

А-А

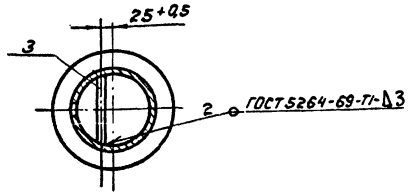

1. Шероховатость обрабатываемых поверхностей деталей без чертежа – $R_z 160$.
2.* Размеры для справок.

Изм.	Лист	№ докум.	Подп.	Дата
Разраб.		Кривошеева		
Пров.		Пендерев		
Рук.		Пендерев		
Н.контр.		Потутков		

Корпус
Сборочный чертеж

Лит.	Масса	Масштаб
И	19	1:10
Лист	Листов 1	

Мосводоканалниипроект
Отдел №5

Формат 11

Инв.№ подл. | Подп. и дата | Взам. инв.№ | Инв.№ дубл. | Подп. и дата

Формат	Зона	Поз.	Обозначение	Наименование	Кол.	Примечание
				Документация		
11			3Р.72.100СБ	Сборочный чертеж		
				Детали		
11		1	3Р.72.101	Труба	1	
11		2	3Р.72.102	Конус	1	
64		3	3Р.72.103	Пруток Проволока 8-I ГОСТ 3282-74 ℓ = 240 h14	1	0.01кг

Изм.	Лист	№ докум.	Подп.	Дата
Разраб.		Кривошеева		
Пров.		Пендерев		
Рук.		Пендерев		
Н.контр.		Потутков		

3Р.72.100

Корпус

Лит.	Лист	Листов
И		1

Мосводоканалниипроект
Отдел №5

Формат 11

Инв.№ подл. | Подп. и дата | Взам. инв.№ | Инв.№ дубл. | Подп. и дата

3Р.72.101

$R_z 80$ (√)

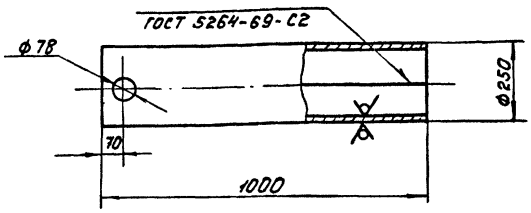

1. Развернутая длина ℓ = 775 мм.
2. H14; h14; $\pm \frac{IT14}{2}$.

Изм.	Лист	№ докум.	Подп.	Дата
Разраб.		Кривошеева		
Пров.		Пендерев		
Н.контр.		Потутков		

Труба

Лит.	Масса	Масштаб
И	18,3	1:10
Лист	Листов 1	

Лист Б-3 ГОСТ 19903-74
Вст.Зсп ГОСТ 16523-70

Мосводоканалниипроект
Отдел №5

Инв.№ подл. | Подп. и дата | Взам. инв.№ | Инв.№ дубл. | Подп. и дата

Типовой проект 902-2-347
Альбом VIII

3Р.72.102

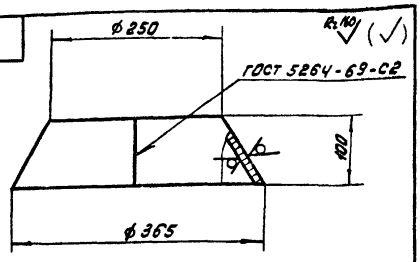

Развертка

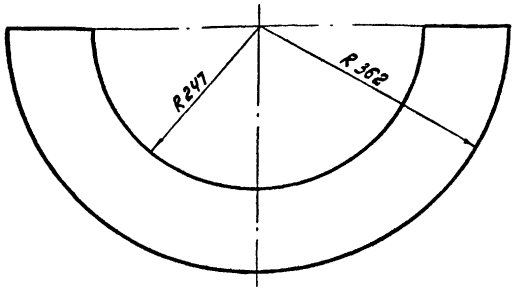

$h14; \pm \frac{IT14}{2}$

Изм.	Лист	№ докум.	Подп.	Дата
Разраб.		Крывошеев		
Пров.		Пендерев		
Н.контр.		Потутков		

3Р.72.102

Конус

Лит.	Масса	Масштаб
И	0,65	1:5
Лист	Листов: 1	

Б3 ГОСТ 19903-74
Лист
Вст3сп ГОСТ 16523-70

Мосводоканалниипроект
Отдел N5

Формат 11

3Р.72.200

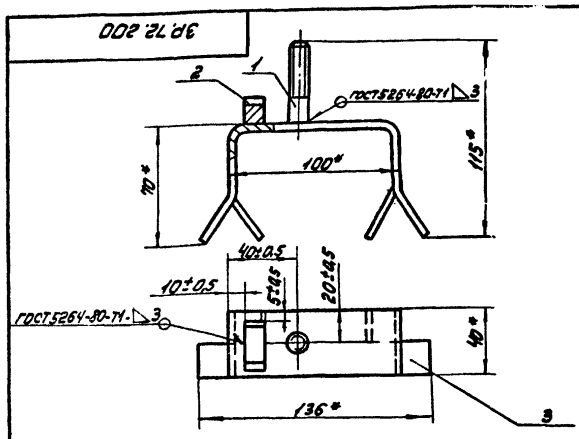

* Размеры для справок.

Формат	Зона	Поз.	Обозначение	Наименование	Кол.	Примечание
				Детали		
11		1	3Р.72.201	Шпилька	1	
11		2	3Р.72.202	Упор	1	
11		3	3Р.72.203	Скоба	1	

Изм.	Лист	№ докум.	Подп.	Дата
Разраб.		Зарецкая		
Пров.		Пендерев		
Рук.		Пендерев		
Н.контр.		Потутков		

3Р.72.200

Скоба закладная

Лит.	Масса	Масштаб
И	0,4	1:2
Лист	Листов: 1	

Мосводоканалниипроект
Отдел N5

Формат 11

3Р.72.201

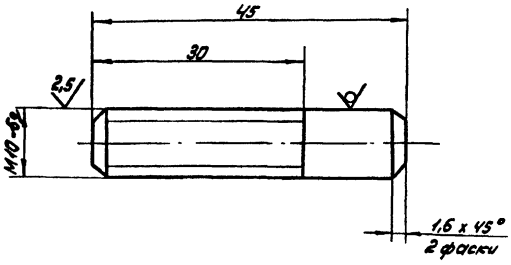

Неуказанные предельные отклонения размеров: $h14; \pm \frac{IT14}{2}$.

Изм.	Лист	№ докум.	Подп.	Дата
Разраб.		Крывошеев		
Пров.		Пендерев		
Н.контр.		Потутков		

3Р.72.201

Шпилька

Лит.	Масса	Масштаб
И	0,03	2:1
Лист	Листов: 1	

Круг $\frac{B10\ ГОСТ\ 2590-71}{В\ Ст.3\ сп\ ГОСТ\ 535-79}$

Мосводоканалниипроект
Отдел N5

Формат 11

3Р.72.202

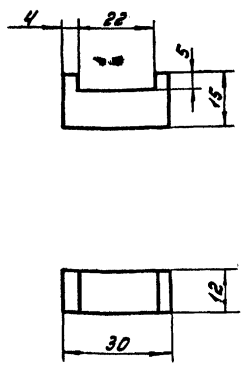

$H14; h14; \pm \frac{IT14}{2}$.

Изм.	Лист	№ докум.	Подп.	Дата
Разраб.		Крывошеев		
Пров.		Пендерев		
Н.контр.		Потутков		

3Р.72.202

Упор

Лит.	Масса	Масштаб
И	0,04	1:1
Лист	Листов: 1	

Ст3 ГОСТ 380-71

Мосводоканалниипроект
Отдел N5

Копировал: [illegible]

Формат 11

Типовой проект 902-3-47
Альбом VII

3Р.72.203

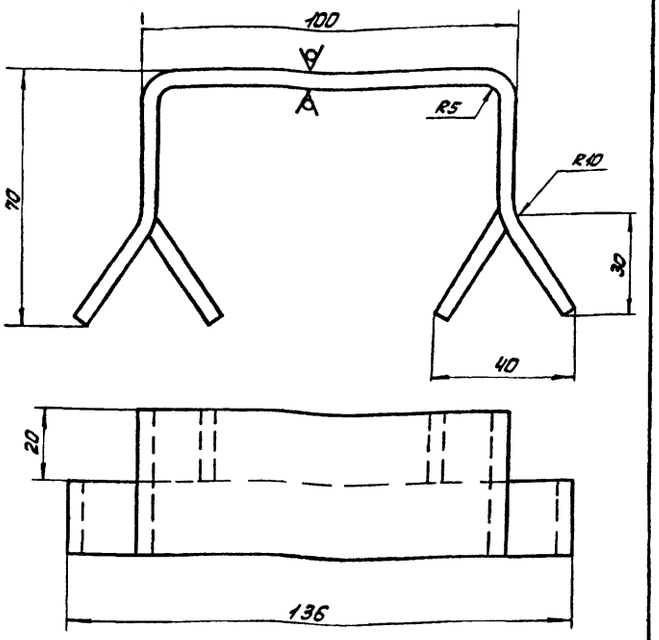

1. Развернутая длина $e = 230$ мм.
2. $H14; h14; \pm \frac{IT14}{2}$.

Изм.	Лист	№ докум.	Подп.	Дата	3Р.72.203	Лит.	Масса	Масштаб
Разраб.	Хрибошеева				Скоба	И	0,3	1:1
Пров.	Пендерев					Лист	Листов 1	
Н. контр.	Потуткоб				Полоса Б-2-4х40 ГОСТ 103-76 / Ст3сп ГОСТ 535-79	Мосводоканалпроект Отдел №5		

Формат А1

3Р.72.300

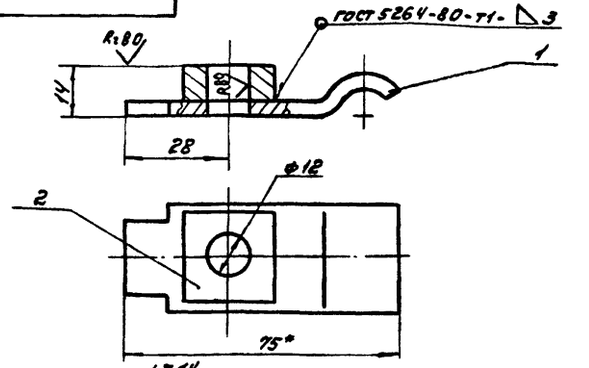

1. $H14; h14; \pm \frac{IT14}{2}$.
2. Шероховатость обрабатываемых поверхностей детали без чертежа — R 160
3. * Размеры для справок.

Формат	Зона	Поз.	Обозначение	Наименование	Кол.	Примечание
				Детали		
А1		1	3Р.72.301	Полоса	1	
Б4		2	3Р.72.302	Бобышка		
				Лист 6-12 ГОСТ 19903-74 / Ст3сп ГОСТ 14637-79		
				25h14 x 25h14	1	0,04 кг

Изм.	Лист	№ докум.	Подп.	Дата	3Р.72.300	Лит.	Масса	Масштаб
Разраб.	Зарецкая				Прижим	И	0,18	1:1
Пров.	Пендерев					Лист	Листов 1	
Рук.	Пендерев					Мосводоканалпроект Отдел №5		
Н. контр.	Потуткоб							

Формат А1

3Р.72.301

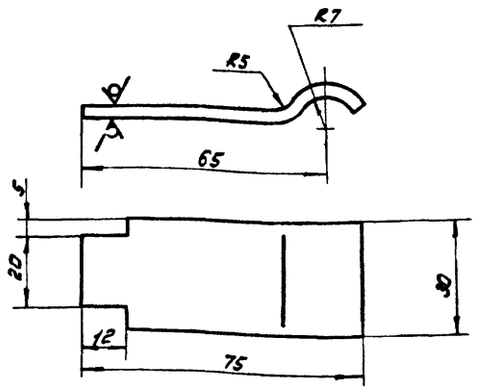

1. Развернутая длина $L = 85$ мм.
2. $H14; h14; \pm \frac{IT14}{2}$.

Изм.	Лист	№ докум.	Подп.	Дата	3Р.72.301	Лит.	Масса	Масштаб
Разраб.	Хрибошеева				Полоса	И	0,08	1:1
Пров.	Пендерев					Лист	Листов 1	
Н. контр.	Потуткоб				Лист Б4 ГОСТ 19903-74 / Ст3сп ГОСТ 14637-79	Мосводоканалпроект Отдел №5		

Формат А1

3Р.72.001

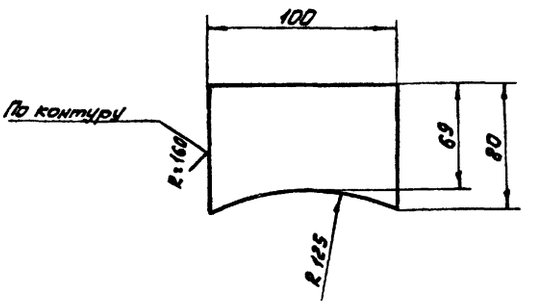

$H14; h14; \pm \frac{IT14}{2}$.

Изм.	Лист	№ докум.	Подп.	Дата	3Р.72.001	Лит.	Масса	Масштаб
Разраб.	Хрибошеева				Пластина опорная	И	0,16	1:2
Пров.	Пендерев					Лист	Листов 1	
Н. контр.	Потуткоб				Лист Б3 ГОСТ 19903-74 / Ст3сп ГОСТ 16523-70	Мосводоканалпроект Отдел №5		

Копировал: [illegible] 17851-08 28 Формат А1

Типовой проект 902-1-347 Альбом VII

Формат	Зона	Поз	Обозначение	Наименование	Кол	Примеч.
				Документация		
11			6С.53.126.000СБ	Сборочный чертеж		
				Детали		
12		1	6С.53.126.001	Патрубок	1	
64		2	6С.53.126.002	Труба		
				Труба 630х10 ГОСТ 8732-78 В ст 2сп ГОСТ 8731-74		
				ℓ = 1500 h 14	1	202.3кг

Инв.№ подл. | Подп. и дата | Взам. инв.№ | Инв.№ дубл. | Подп. и дата

Изм.	Лист	№ докум.	Подп.	Дата
Гл.инж.проекта		Кривошеев		
Нач.отд.		Пендерев		
Разраб.		Пендерев		
Пров.		Потутков		
Н.контр.		Гаврилов		

6С.53.126.000

Тройник 630х10-530х9 α = 45°

Лит.	Лист	Листов
И		1

Москводоканалниипроект Отдел №5

Формат А1

6С.53.126.000СБ

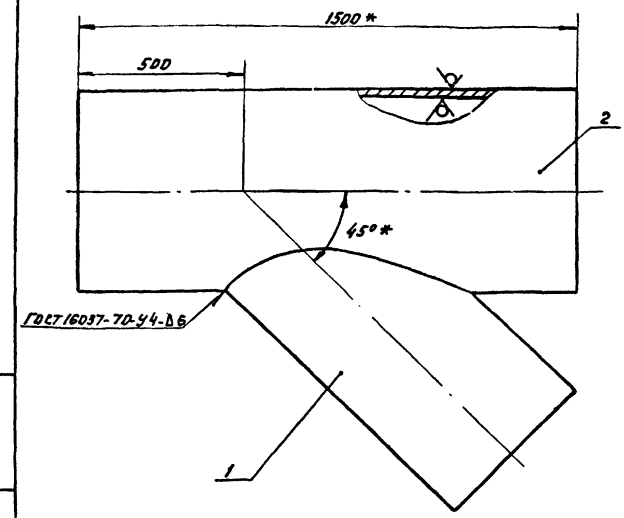

1. Шероховатость обрабатываемых поверхностей детали без чертежа – $R_z 160$ V.
2. Отверстие в трубе поз.2 разметать по патрубку поз.1.
3. * Размеры для справок.

Изм.	Лист	№ докум.	Подп.	Дата
Разраб.		Кровошеев		
Пров.		Пендерев		
Рук.		Пендерев		
Н.контр.		Потутков		
Утв.		Гаврилов		

Тройник 630х10-530х9 α = 45° Сборочный чертеж

Лит.	Масса	Масшт.
И	300	1:10

Лист | Листов 1

Москводоканалниипроект Отдел №5

Формат А1

6С.53.126.001

$R_z 80$ V (V)

Развертка шаблона

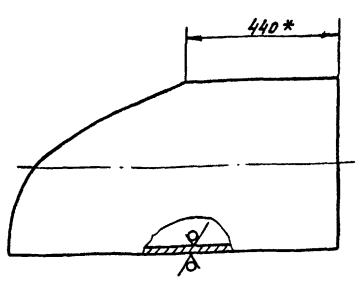

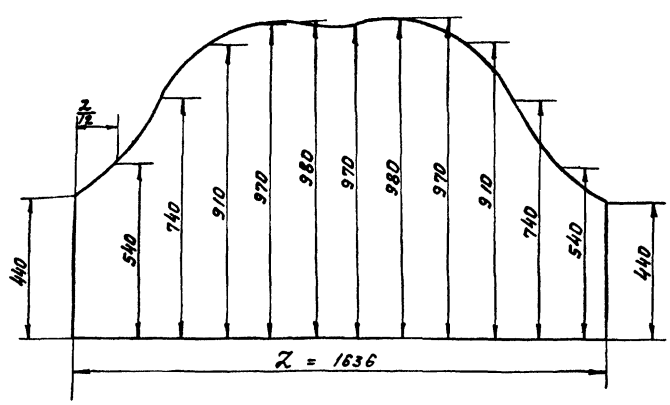

1. H14; h14; $\pm \frac{IT14}{2}$.
2. Продольный шов трубы, из которой изготовлен патрубок, должен располагаться в 45° от наименьшей образующей.
3. Z – длина окружности по действительному наружному диаметру.
4. * Размеры для справок.

Изм.	Лист	№ докум.	Подп.	Дата
Разраб.		Кровошеев		
Пров.		Пендерев		
Н.контр.		Потутков		

6С.53.126.001

Патрубок

Лит.	Масса	Масшт.
И	96.5	1:10

Лист 1 | Листов 1

Труба 530х9 ГОСТ 8732-78 / В ст 2сп ГОСТ 8731-74

Москводоканалниипроект Отдел №5

gost.e-ecolog.ru