ТИПОВОЙ ПРОЕКТ
902-2-347

ОТСТОЙНИКИ КАНАЛИЗАЦИОННЫЕ РАДИАЛЬНЫЕ ВТОРИЧНЫЕ ИЗ СБОРНОГО ЖЕЛЕЗОБЕТОНА ДИАМЕТРОМ 24 м

АЛЬБОМ VI

НЕСТАНДАРТИЗИРОВАННОЕ ОБОРУДОВАНИЕ
ИЛОСОС. ЧАСТЬ 2 стр. 85-137

17851-07

gost.e-ecolog.ru

Привязан

Инв. №

Госстрой СССР

Тбилисский филиал
ЦИТП
Типовой проект /серия/
№ 902-2-347 а6 т2
Заказ № 1505
Цена 4 руб 18 коп
Тираж 515
Дата "28" VI 1982г

Типовой проект 902-2-347
Альбом VI, часть 2

4И.440.05.00.000СБ

Б-Б

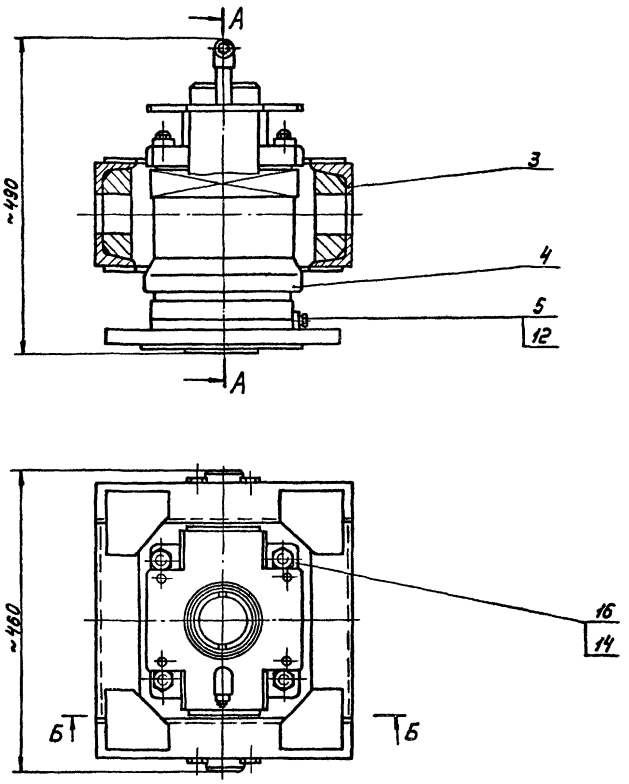

А-А
М1:2,5

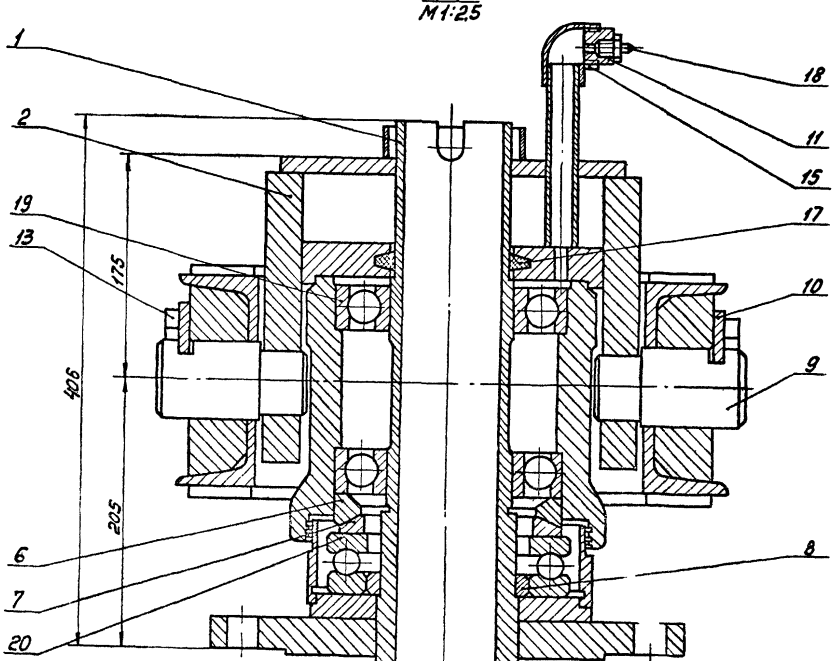

1. Все размеры для справок.
2. Шероховатость обрабатываемых поверхностей детали без чертежа - Rz160.

					4И.440.05.00.000СБ			
Изм.	Лист	№ докум.	Подп.	Дата	Шпиль Сборочный чертеж	Лит.	Масса	Масштаб
Разраб.		Заруцкая				И	165	1:5
Пров.		Пендерев				Лист	Листов 1	
Рук.		Пендерев				Мосводоканалниипроект		
Н. контр.		Потут				Отдел № 5		

Инв. № подл. | Подп. и дата | Взам. инв. № | Подп. и дата

Типовой проект 902-2-347
Альбом VI, часть 2

Формат	Зона	Поз	Обозначение	Наименование	Кол	Примеч.
				Документация		
22			4И.440.05.00.000 СБ	Сборочный чертеж		
				Сборочные единицы		
11		1	4И.440.05.01.000	Стойка	1	
11		2	4И.440.05.02.000	Крышка	1	
11		3	4И.440.05.03.000	Рама шарнирная	1	
				Детали		
22		4	4И.440.05.00.001	Корпус	1	
11		5	4И.440.05.00.002	Пробка	1	
11		6	4И.440.05.00.003	Кольцо сферическое	1	
11		7	4И.440.05.00.004	Кольцо сферическое	1	
11		8	4И.440.05.00.005	Кольцо центрирующее	1	
11		9	4И.440.05.00.006	Палец	2	
11		10	4И.440.05.00.007	Ригель	2	
11		11	4И.440.05.00.008	Втулка переходная	1	
54		12	4И.440.05.00.009	Прокладка	1	0.011
				Пластина 1ПМБ-М-2-1,2 ГОСТ 7338-77 Ф 8,5хФ14		

4И.440.05.00.000

Изм	Лист	№ докум.	Подп.	Дата
Разраб.		Заруцкая		
Пров.		Пендерев		
Н.контр		Потутков		

Шпиль

Лит.	Лист	Листов
И	1	2

Мосводоканалниипроект
Отдел №5

Формат 11

Формат	Зона	Поз	Обозначение	Наименование	Кол	Примеч.
				Стандартные изделия		
		13		Болт М16х30.58.096		
				ГОСТ 7798-70	4	
		14		Гайка М 20.5.096		
				ГОСТ 5915-70	4	
		15		Угольник 15		
				ГОСТ 8946-75	1	
		16		Шпилька М20х50.58.096		
				ГОСТ 22033-76	4	
		17		Кольцо СП 124-99-9.5		
				ГОСТ 6308-71	1	
		18		Масленка 1,2 Ц6		
				ГОСТ 19853-74		
		19		Подшипник 220	2	
				ГОСТ 8338-75		
		20		Подшипник 8226	1	
				ГОСТ 6874-75		

4И.440.05.00.000

Лист 2

Формат 11

		Поз	Обозначение	Наименование	Кол	Примеч.
				Документация		
22			4И.440.05.01.000 СБ	Сборочный чертеж		
				Детали		
11		1	4И.440.05.01.001	Фланец	1	
11		2	4И.440.05.01.002	Бобышка	1	
11		3	4И.440.05.01.003	Кольцо накладное	1	
54		4	4И.440.05.01.004	Патрубок		
				Труба 219х8 ГОСТ 8732-78 / В Ст.2 Сп ГОСТ 8731-74		
				L=68 h14	1	2.7кг
54		5	4И.440.05.01.005	Втулка		
				Труба 114х16 ГОСТ 8732-78 / В Ст.2 Сп ГОСТ 8731-74		
				L=420 h14	1	16.5кг

4И.440.05.01.000

Изм	Лист	№ докум.	Подп.	Дата
Разраб.		Заруцкая		
Пров.		Пендерев		
Рук.		Пендерев		
Н.контр		Потутков		

Стойка

Лит.	Лист	Листов
И		1

Мосводоканалниипроект
Отдел №5

Формат 11

4И.440.05.01.001

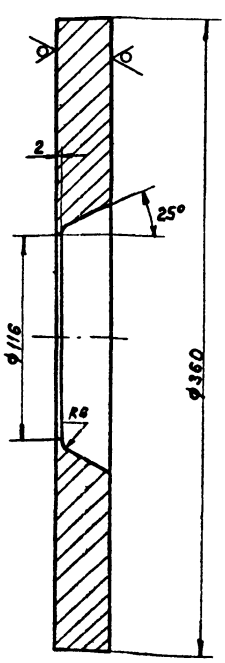

H14; h14 ± IT14/2

4И.440.05.01.001

Изм	Лист	№ докум.	Подп.	Дата
Разраб.		Заруцкая		
Пров.		Пендерев		
Рук.		Пендерев		
Н.контр		Потутков		

Фланец

Лит.	Масса	Масштаб
И	20.0	1:2

Лист 630 ГОСТ 19903-74 / В Ст.3 Сп ГОСТ 14637-79

Лист | Листов 1

Мосводоканалниипроект
Отдел №5

Копировал: Ф3 17851-01 3

Формат 11

Типовой проект 902-2-347
Альбом VI часть 2

4И.440.05.01.000 СБ

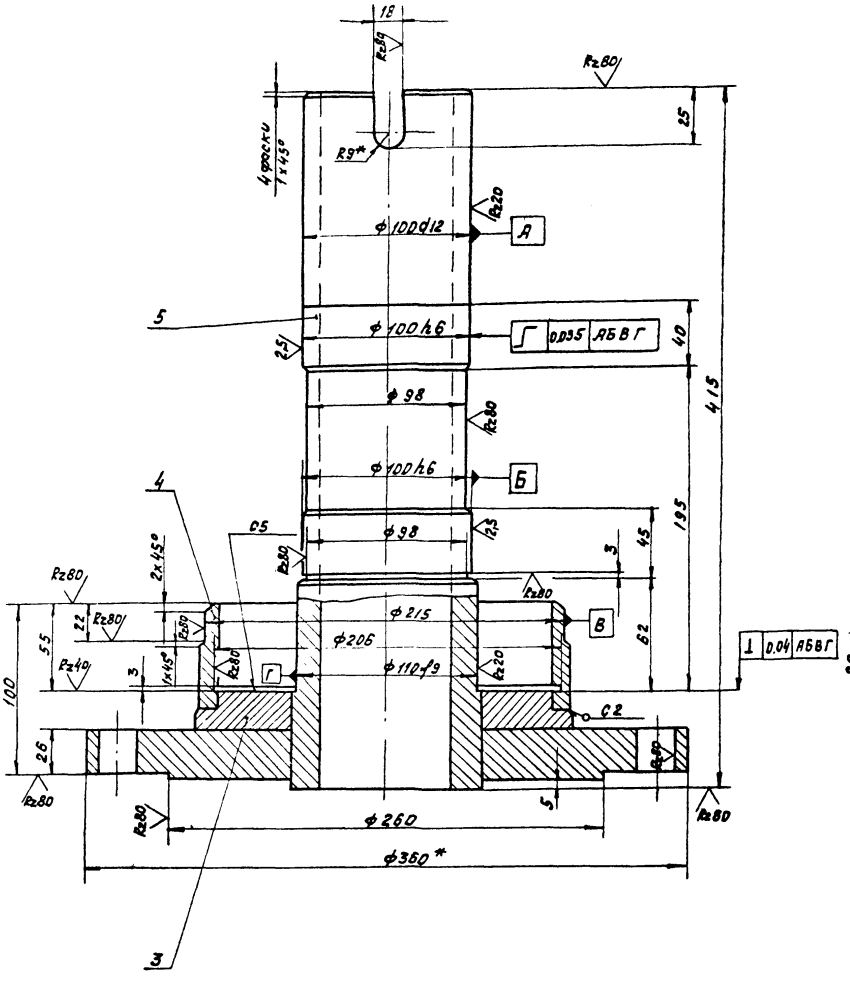

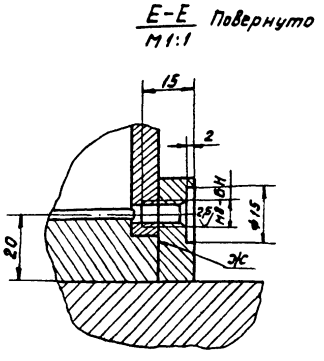

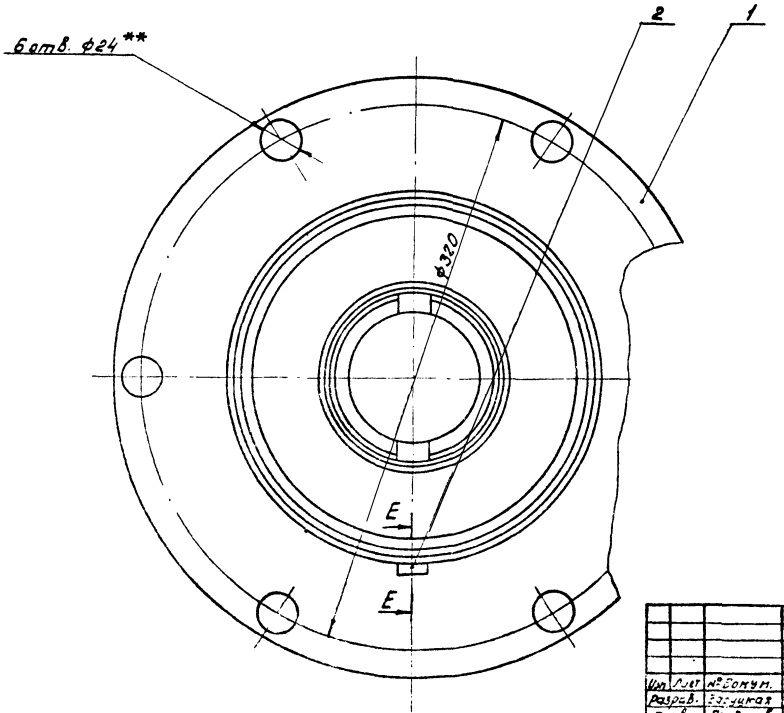

1. H14; h14; $\pm \frac{IT14}{2}$.
2. Сварку производить по контуру прилегания деталей по ГОСТ 5264-69-Т1-Δ5, кроме мест обозначенных особо.
3. Сварной шов „ж" в месте приварки бобышки поз.2 зачистить заподлицо.
4. ** Смещение осей от номинального расположения не более 0,5 мм.
5. * Размеры для справок.

					4И.440.05.01.000 СБ			
Изм.	Лист	№ докум.	Подп.	Дата	Стойка Сборочный чертеж	Лит.	Масса	Масшт
Разраб.		Загуцкая				И	45,0	1:2
Пров.		Пендерев				Лист	Листов	
Рук.		Пендерев				Мосводоканалниипроект Отдел №5		
Н.контр		Потутков						

Копир. Ф3 4

Типовой проект 902-2-347
Альбом VI, часть 2

4И.440.05.01.002

Rz20 (√)

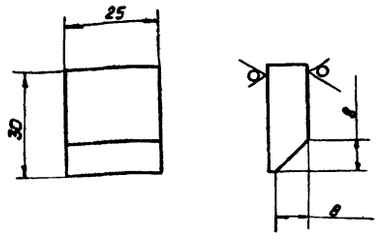

h 14; ± 1T14/2.

Изм	Лист	№ докум	Подп.	Дата	4И.440.05.01.002			
Разраб.		Заруцкая			Бобышка	Лит. И	Масса 0.04	Масштаб 1:1
Пров.		Пендерев				Лист	Листов 1	
Рук.		Пендерев						
Н. контр.		Потутков		9/IV-81	Лист Б10 ГОСТ 19903-74 / В Ст.3 Сп ГОСТ 14637-79	Мосводоканалниипроект Отдел №5		

Формат 11

4И.440.05.01.003

Rz160 (√)

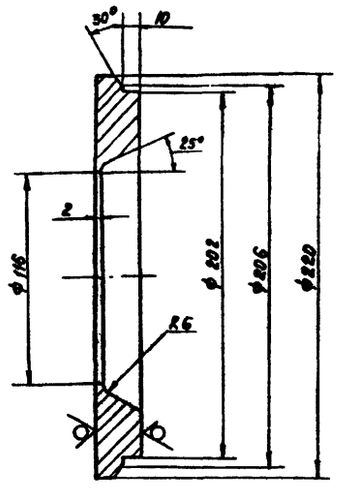

H14; h 14; ± 1T14/2.

Изм	Лист	№ докум	Подп.	Дата	4И.440.05.01.003			
Разраб.		Заруцкая			Кольцо накладное	Лит. И	Масса 4.0	Масштаб 1:2
Пров.		Пендерев				Лист	Листов 1	
Н. контр.		Потутков		9/IV-81	Лист Б22 ГОСТ 19903-74 / В Ст3 Сп ГОСТ 14637-79	Мосводоканалниипроект Отдел №5		

Формат 11

Формат	Зона	Поз.	Обозначение	Наименование	Кол.	Примеч.
				Документация		
22			4И.440.05.02.000 СБ	Сборочный чертеж		
				Детали		
12		1	4И.440.05.02.001	Пластина фасонная	1	
11		2	4И.440.05.02.002	Пластина	1	
11		3	4И.440.05.02.003	Щека	2	
Б4		4	4И.440.05.02.004	Патрубок		
				Труба 15х2.8 ГОСТ 3262-75		
				L = 152 h14	1	0.18кг
Б4		5	4И.440.05.02.005	Полоса		
				Полоса Б-2 10х50 ГОСТ 103-76 / В Ст.3 Сп ГОСТ 535-79		
				L = 278 /h14	2	1.3кг
Б4		6	4И.440.05.02.006	Козырек		
				Труба 100х45 ГОСТ 3262-75		
				L = 25h14	1	0.3кг

Изм	Лист	№ докум	Подп.	Дата	4И.440.05.02.000			
Разраб.		Заруцкая			Крышка	Лит. И	Лист	Листов 1
Пров.		Пендерев						
Рук.		Пендерев						
Н. контр.		Потутков				Мосводоканалниипроект Отдел №5		

Формат 11

4И.440.05.02.001

Rz160 (√)

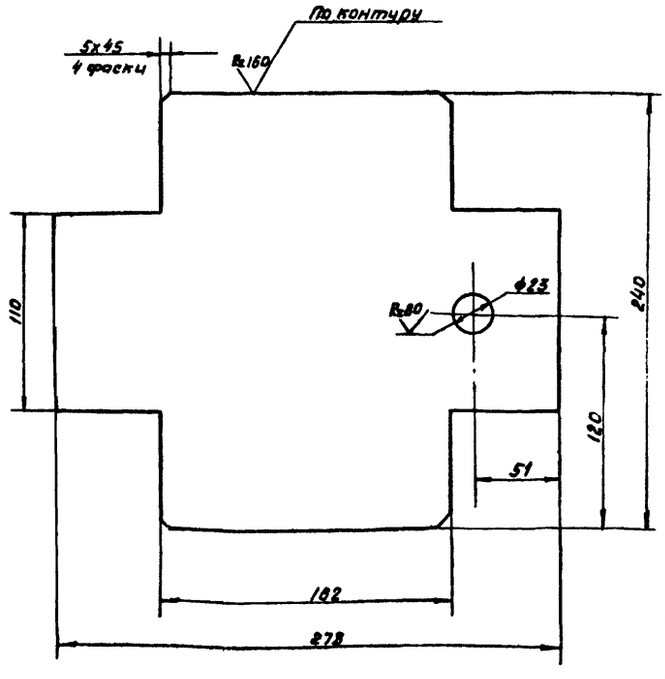

H14; h 14; ± 1T14/2.

Изм	Лист	№ докум	Подп.	Дата	4И.440.05.02.001			
Разраб.		Заруцкая			Пластина фасонная	Лит. И	Масса 3.6	Масштаб 1:2
Пров.		Пендерев				Лист	Листов 1	
Н. контр.		Потутков		9/IV-81	Лист Б10 ГОСТ 19903-74 / В Ст3 Сп ГОСТ 14637-79	Мосводоканалниипроект Отдел №5		

Копировал: 93 17851-07 5 Формат 11

Типовой проект 902-2-347
Альбом VI часть 2

4И.440.05.02.000 СБ

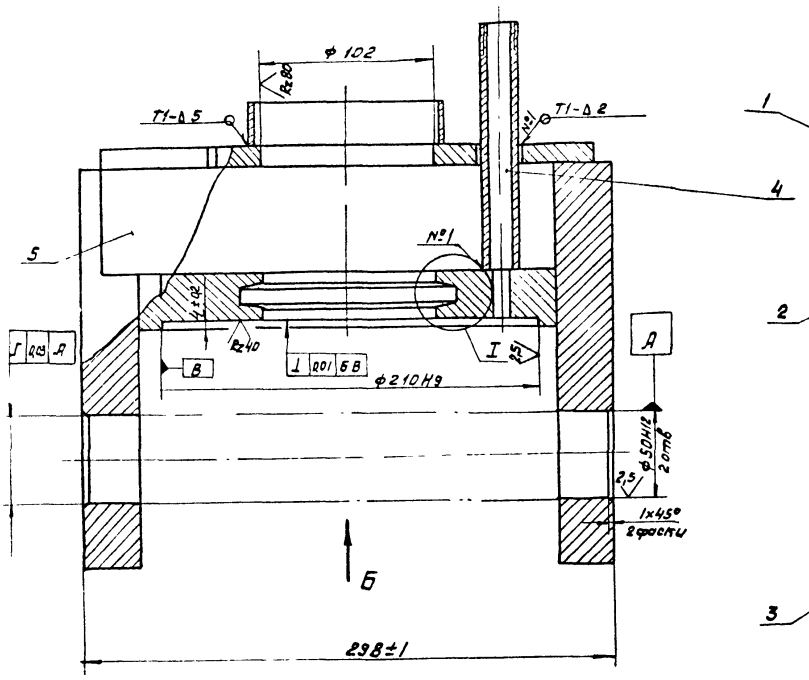

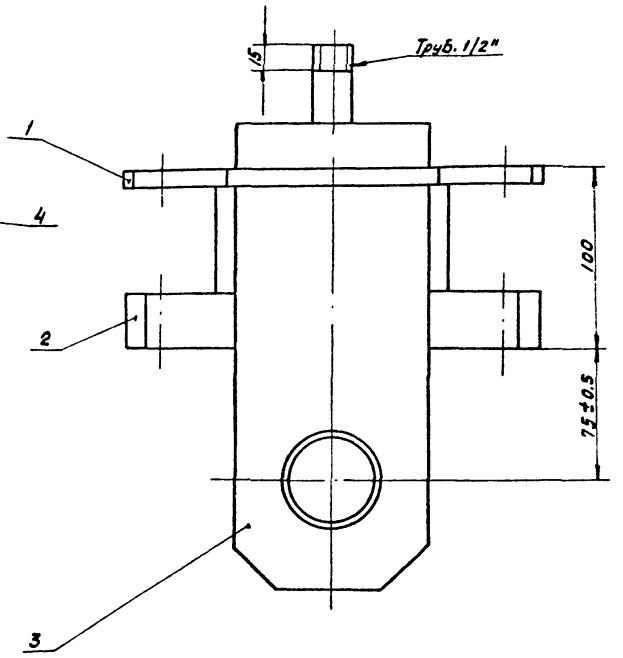

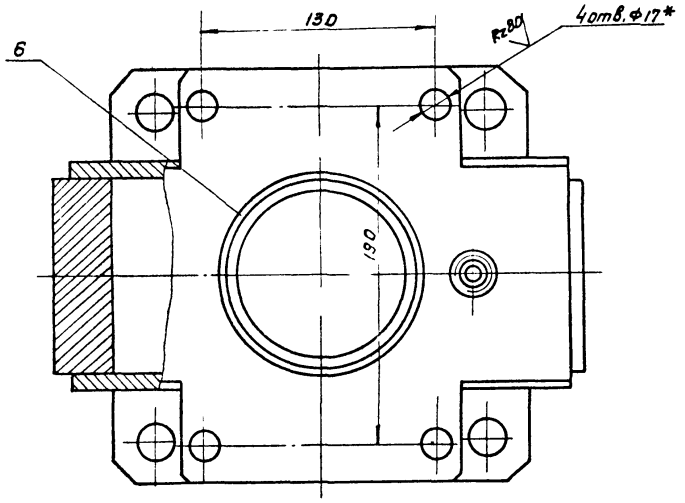

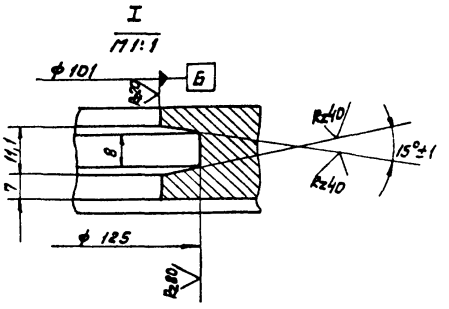

Вид Б

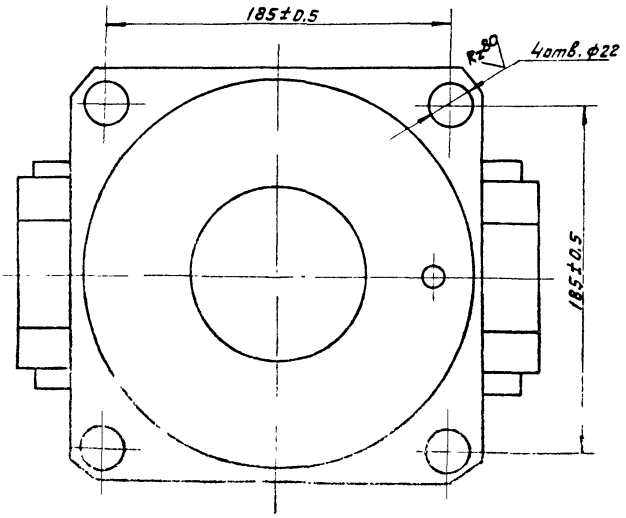

1. Неуказанные предельные отклонения размеров: $H14; \pm \frac{IT14}{2}$.
2. Сварку производить по контуру прилегания деталей по ГОСТ 5264-69-Т1-Δ10, кроме мест обозначенных особо.
3. Шероховатость обрабатываемых поверхностей деталей без чертежа Rz160.
4. Размечать по стойке черт. 4И.440.23.01.000

					4И.440.05.02.000 СБ			
Изм.	Лист	№ докум.	Подп.	Дата	Крышка Сборочный чертеж	Лит	Масса	Масштаб
Разраб.		Бруцкая				И	30	1:2
Пров.		Пендерев				Лист	Листов 1	
Рук.		Пендерев				Мосводоканалнипроект Отдел №5		
Н. контр.		Остатков						

Типовой проект 902-2-347
Альбом VI, часть 2

ЧИ.440.05.02.002

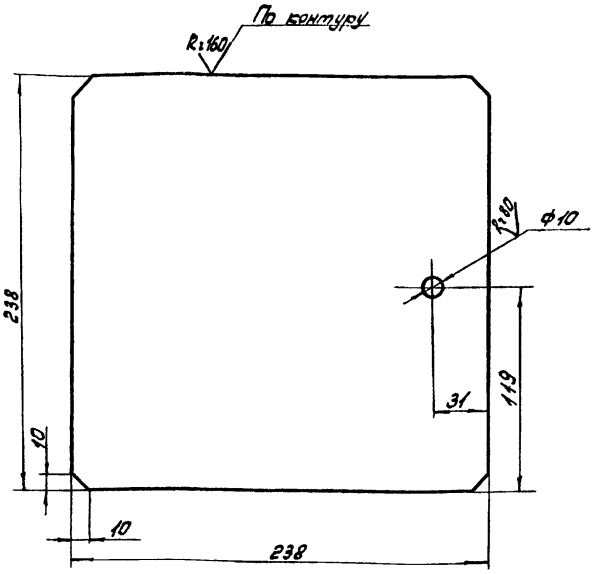

H14; ± IT14/2.

Изм.	Лист	№ докум.	Подп.		ЧИ.440.05.02.002		
Разраб.		Заруцкая			Пластина	Лит. И	Масса 11,6	Масштаб 1:2
Пров.		Пендерев				Лист	Листов: 1
Н.контр.		Потутков			Лист 630 ГОСТ 19903-74 / Вст3сп ГОСТ 14637-79	Мосводоканалниипроект Отдел №5	

Инв.№ подл. | Подп. и дата | Взам. инв.№ | Инв.№ дубл. | Подп. и дата

формат 11

ЧИ.440.05.02.003

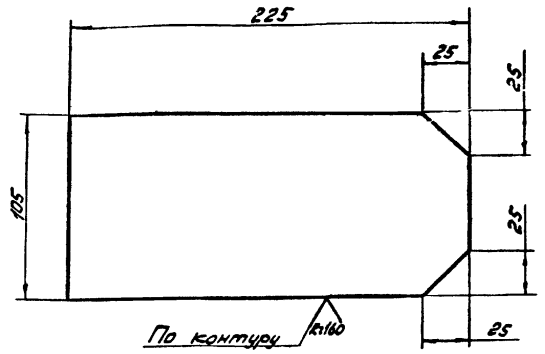

h14; ± IT14/2.

Изм.	Лист	№ докум.	Подп.	Дата	ЧИ.440.05.02.003		
Разраб.		Заруцкая			Щека	Лит. И	Масса 5,4	Масштаб 1:2
Пров.		Пендерев				Лист	Листов: 1
Н.контр.		Потутков			Лист 630 ГОСТ 19903-74 / Вст3сп ГОСТ 14637-79	Мосводоканалниипроект Отдел №5	

Инв.№ подл. | Подп. и дата | Взам. инв.№ | Инв.№ дубл. | Подп. и дата

формат 11

Формат	Зона	Поз.	Обозначение	Наименование	кол.	Примеч.
				Документация		
22			ЧИ.440.05.03.000СБ	Сборочный чертеж		
				Детали		
11		1	ЧИ.440.05.03.001	Бобышка	4	
11		2	ЧИ.440.05.03.002	Косынка	8	
Б4		3	ЧИ.440.05.03.003	Швеллер		
				Швеллер 16 ГОСТ 8240-72 / Вст3сп ГОСТ 535-79		
				L=304 h14	2	4,3кг
Б4		4	ЧИ.440.05.03.004	Швеллер		
				Швеллер 16 ГОСТ 8240-72 / Вст3сп ГОСТ 535-79		
				L=394 h14	2	5,55кг

Изм.	Лист	№ докум.	Подп.	Дата	ЧИ.440.05.03.000		
Разраб.		Заруцкая			Рама шарнирная	Лит. И	Лист	Листов 1
Пров.		Пендерев				Мосводоканалниипроект Отдел №5	
Рук.		Пендерев					
Н.контр.		Потутков					

Инв.№ подл. | Подп. и дата | Взам. инв.№ | Инв.№ дубл. | Подп. и дата

формат 11

ЧИ.440.05.03.001

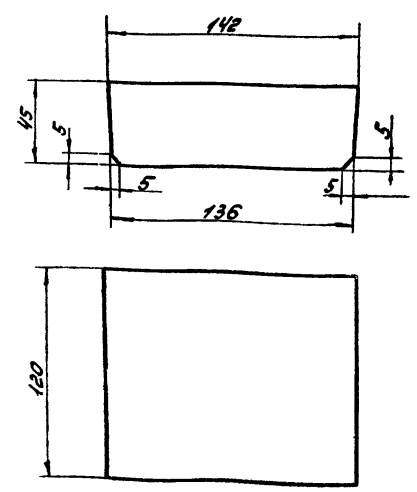

h14; ± IT14/2.

Изм.	Лист	№ докум.	Подп.	Дата	ЧИ.440.05.03.001		
Разраб.		Заруцкая			Бобышка	Лит. И	Масса 5,4	Масштаб 1:2
Пров.		Пендерев				Лист	Листов: 1
Н.контр.		Потутков			Ст3 ГОСТ 380-71	Мосводоканалниипроект Отдел №5	

Инв.№ подл. | Подп. и дата | Взам. инв.№ | Инв.№ дубл. | Подп. и дата

Перепечатка: 17851-07 7

формат 11

4И.440.05.03.000 СБ

Типовой проект 902-2-347
Альбом VI часть 2

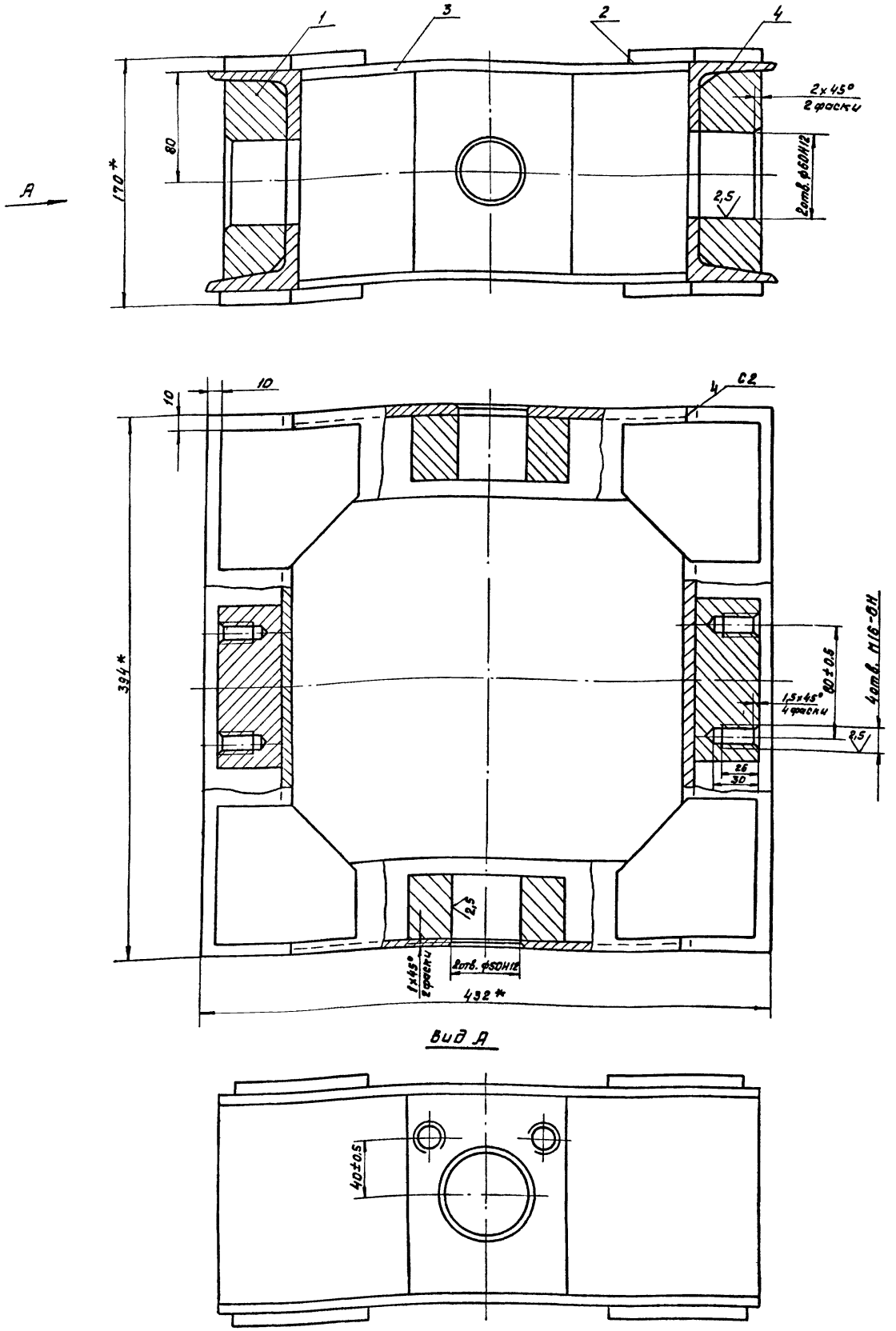

1. Неуказанные предельные отклонения размеров: $H14; \pm \frac{IT14}{2}$.

2. Сварку производить по контуру прилегания деталей по ГОСТ 5264-69-Н1-Δ5, кроме мест обозначенных особо.

3. Шероховатость обрабатываемых поверхностей без чертежа $R_z 160$.

4* Размеры для справок.

Изм.	Лист	№ докум.	Подп.	Дата	4И.440.05.03.000 СБ			
Разраб.		Заруцкая			Рама шарнирная Сборочный чертеж	Лит.	Масса	Масшт.
Пров.		Пендерев				И	46	1:2
Рук.		Пендерев				Лист	Листов: 1	
Н контр.		Потятков				Мосводоканалниипроект Отдел №5		

Копировал: 17851-07 8

Типовой проект 902-2-347
Альбом VI, часть 2

ЧИ.440.05.03.002

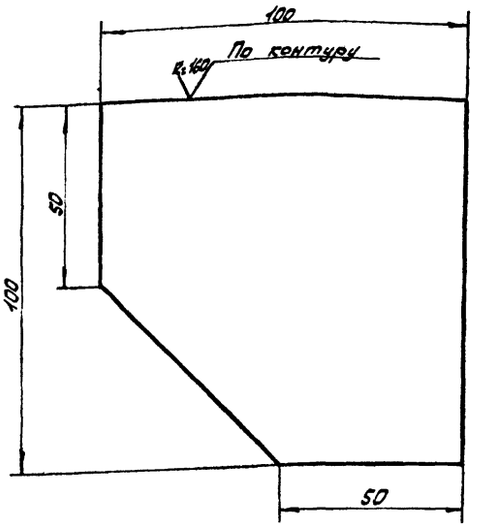

h 14; ± IT14/2

Изм.	Лист	№ докум.	Подп.	Дата	ЧИ.440.05.03.002			
разраб.		Заруцкая			Косынка	Лит. И	Масса 0,55	Масшт. 1:1
пров.		Пендерев				Лист	Листов: 1	
Н.конт.		Потутков			Лист 65 ГОСТ 19903-74 / Вст3сп ГОСТ 14637-79	Мосводоканалниипроект Отдел N5		

формат 11

ЧИ.440.05.00.002

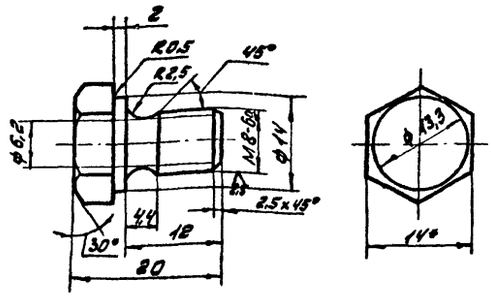

1. h 14; ± IT14/2.
2. Размеры для справок.

Изм.	Лист	№ докум.	Подп.	Дата	ЧИ.440.05.00.002			
разраб.		Заруцкая			Пробка	Лит. И	Масса 0,01	Масшт. 2:1
пров.		Пендерев				Лист	Листов: 1	
Н.конт.		Потутков			шестигранник 14 ГОСТ 2879-69 / Ст3 ГОСТ 535-79	Мосводоканалниипроект Отдел N5		

формат 11

ЧИ.440.03.00.001

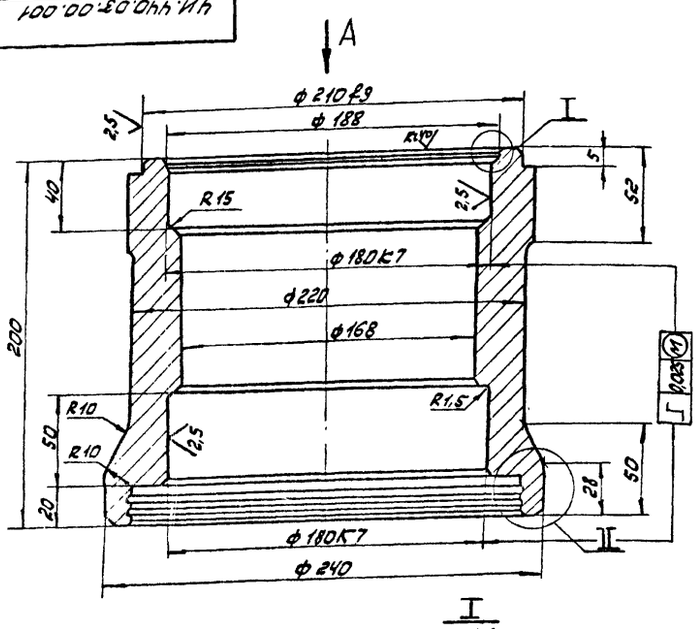

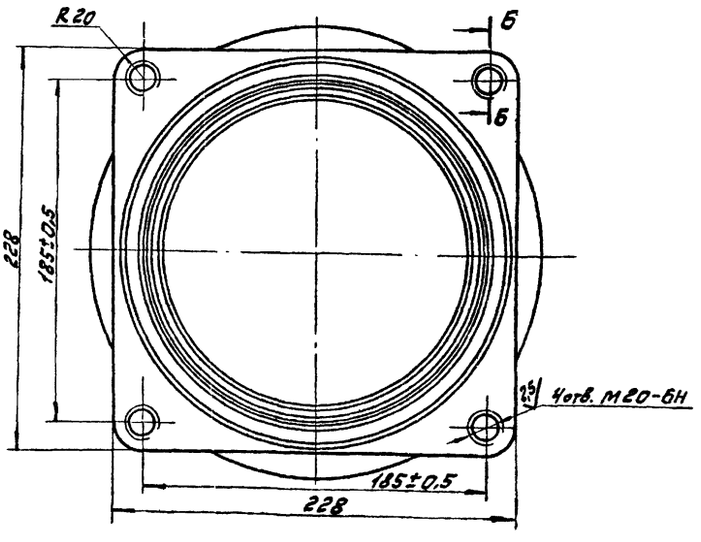

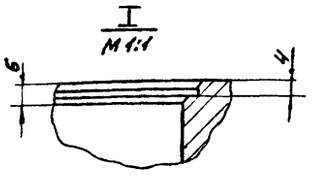

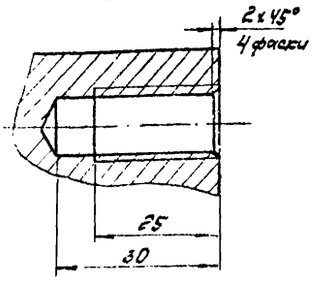

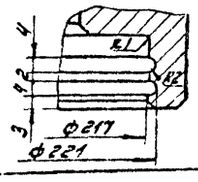

1. Допускаемые отклонения на размеры отливки по III кл. точности по ГОСТ 1855-55.
2. Неуказанные литейные радиусы R 3 мм.
3. Неуказанные фаски 1x45°.
4. Неуказанные предельные отклонения размеров: H14; h 14; ± IT14/2.

Изм.	Лист	№ докум.	Подп.	Дата	ЧИ.440.05.00.001			
разраб.		Заруцкая			Корпус	Лит. И	Масса 23,0	Масшт. 1:2
пров.		Пендерев				Лист	Листов: 1	
Н.контр.		Потутков			СЧ 18-36 ГОСТ 1412-79	Мосводоканалниипроект Отдел N5		

Копировал: 17851-07 9 формат 1

Типовой проект 902-2-347
Альбом VI, часть 2

4И.440.05.00.003

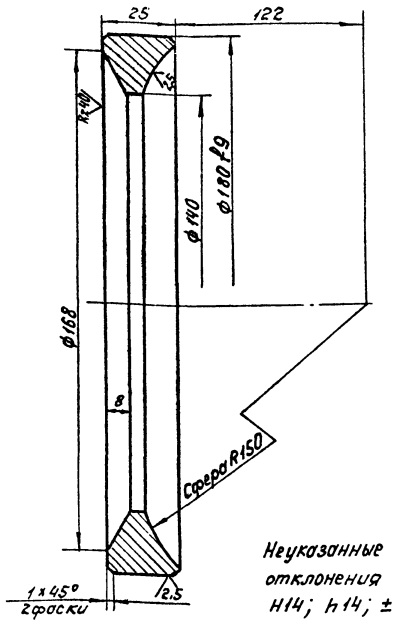

Неуказанные предельные отклонения размеров: H14; h14; ± $\frac{IT14}{2}$.

Изм.	Лист	№ докум.	Подп.	Дата	4И.440.05.00.003		
Разраб.		Заруцкая			Кольцо сферическое	Лит. И	Масса 1,5	Масштаб 1:1
Пров.		Пендерев				Лист	Листов 1
Н.контр.		Потутков			Лист Б28 ГОСТ 19903-74 / ВСт.3сп ГОСТ 14637-79	Мосводоканалниипроект Отдел №5	

Инв.№подл. | Подп. и дата | Взам.инв.№ | Инв.№дубл. | Подп. и дата

формат 11

4И.440.05.00.004

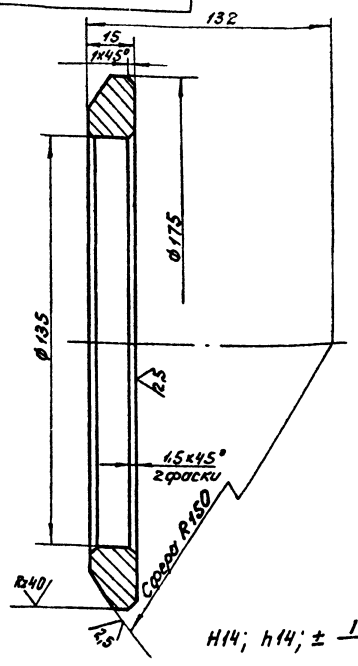

H14; h14; ± $\frac{IT14}{2}$.

Изм.	Лист	№ докум.	Подп.	Дата	4И.440.05.00.004		
Разраб.		Заруцкая			Кольцо сферическое	Лит. И	Масса 1,2	Масштаб 1:1
Пров.		Пендерев				Лист	Листов 1
Н.контр.		Потутков			Лист Б18 ГОСТ 19903-74 / ВСт.3сп ГОСТ 14637-79	Мосводоканалниипроект Отдел №5	

Инв.№подл. | Подп. и дата | Взам.инв.№ | Инв.№дубл. | Подп. и дата

формат 11

4И.440.05.00.005

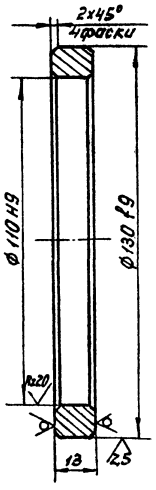

Неуказанные предельные отклонения размеров: h14; ± $\frac{IT14}{2}$.

Изм.	Лист	№ докум.	Подп.	Дата	4И.440.05.00.005		
Разраб.		Заруцкая			Кольцо центрирующее	Лит. И	Масса 0,36	Масштаб 1:1
Пров.		Пендерев				Лист	Листов 1
Н.контр.		Потутков			Лист Б17 ГОСТ 19903-74 / ВСт.3сп ГОСТ 14637-79	Мосводоканалниипроект Отдел №5	

Инв.№подл. | Подп. и дата | Взам.инв.№ | Инв.№дубл. | Подп. и дата

формат 11

4И.440.05.00.006

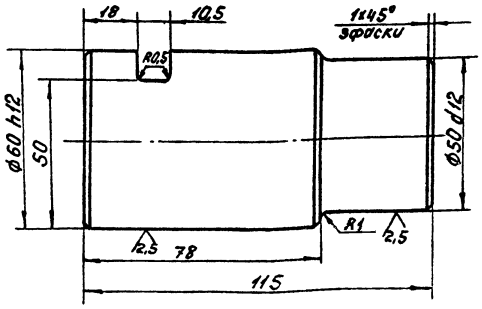

Неуказанные предельные отклонения размеров: H14; h14; ± $\frac{IT14}{2}$.

Изм.	Лист	№ докум.	Подп.	Дата	4И.440.05.00.006		
Разраб.		Заруцкая			Палец	Лит. И	Масса 2,2	Масштаб 1:1
Пров.		Пендерев				Лист	Листов 1
Н.контр.		Потутков			Ст.3 ГОСТ 380-71	Мосводоканалниипроект Отдел №5	

Инв.№подл. | Подп. и дата | Взам.инв.№ | Инв.№дубл. | Подп. и дата

Типовой проект 902-2-347
Альбом VI, часть 2

4И.440.05.00.007

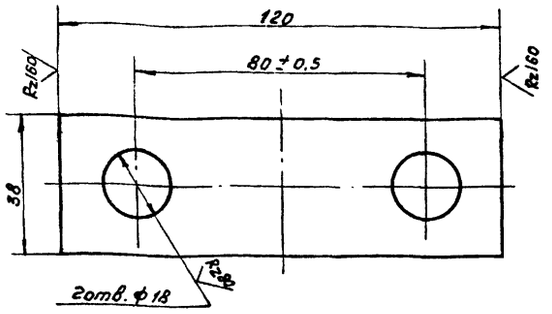

Неуказанные предельные отклонения размеров:
H14; h 14

Изм	Лист	№ докум.	Подп.	Дата	4И.440.05.00.007			
Разраб.		Заруцкая			Ригель	Лит. И	Масса 0.32	Масштаб 1:1
Пров.		Пендерев				Лист	Листов 1	
Н.контр		Потутков			Полоса Б-2-10х40 ГОСТ 103-76 Ст3 Сп ГОСТ 535-79	Мосводоканалниипроект Отдел №5		

Инв. № подл. | Подп. и дата | Взам. инв. № | Инв. № дубл. | Подп. и дата

формат 11

4И.440.05.00.008

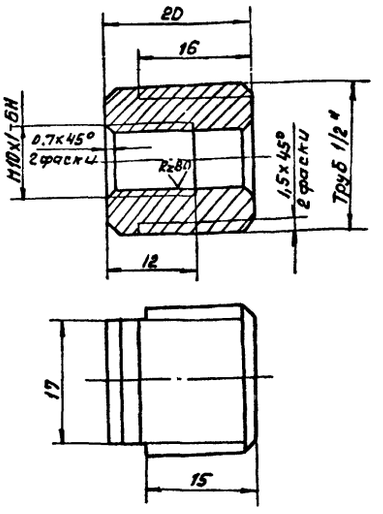

H14; h 14; ± $\frac{IT14}{2}$.

Изм	Лист	№ докум.	Подп.	Дата	4И.440.05.00.008			
Разраб		Заруцкая			Втулка переходная	Лит. И	Масса 0.04	Масшт 2:1
Пров.		Пендерев				Лист	Листов 1	
Н.контр.		Потутков			Ст. 3 ГОСТ 380-71	Мосводоканалниипроект Отдел №5		

Инв. № подл. | Подп. и дата | Взам. инв. | Инв. № дубл. | Подп. и дата

формат 11

4И.440.06.00.000 СБ

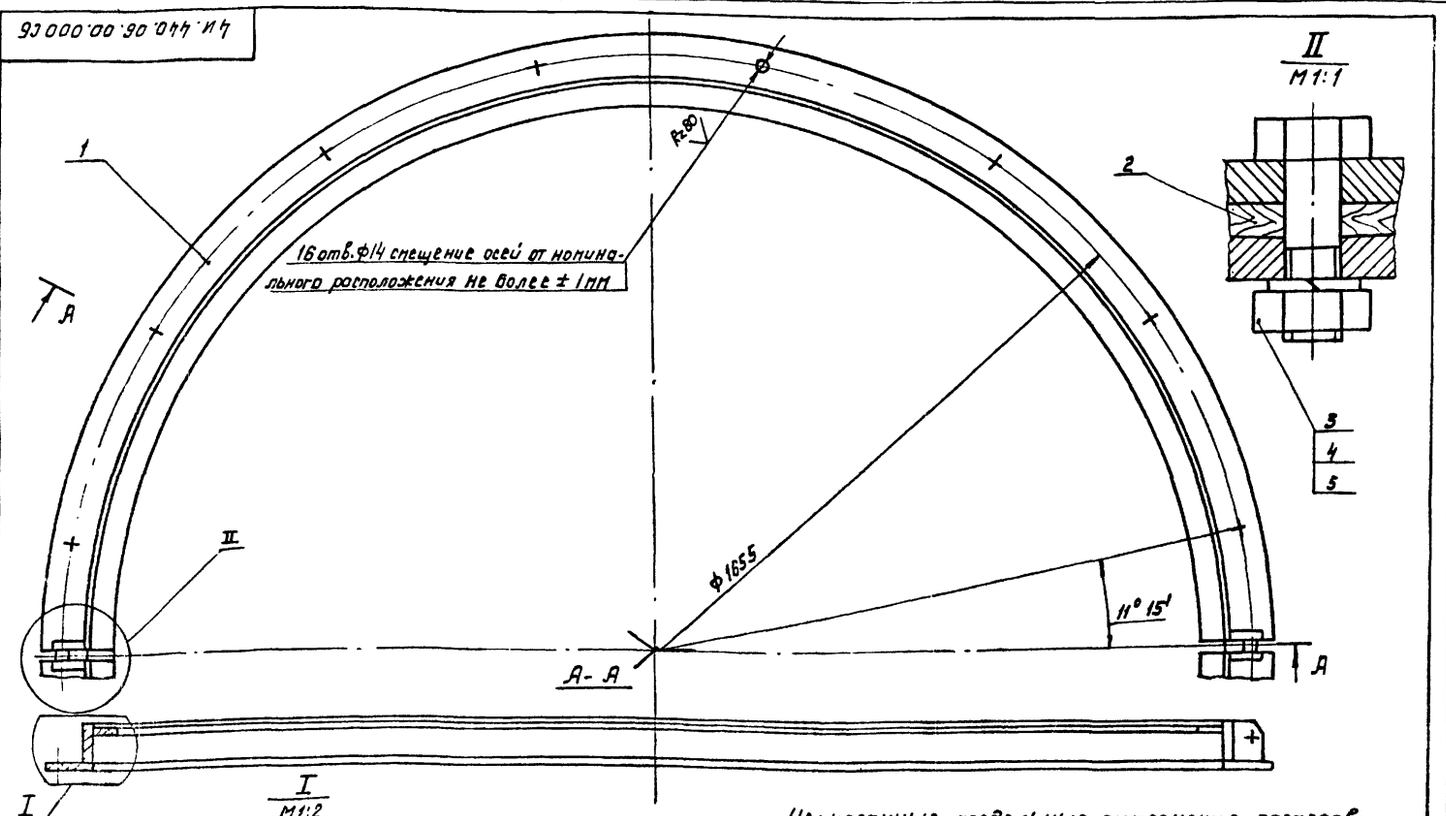

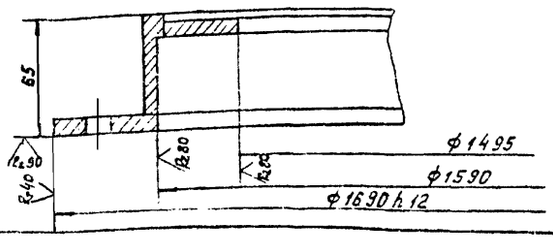

Неуказанные предельные отклонения размеров:
H14; h 14 ± $\frac{IT14}{2}$.

Изм	Лист	№ докум.	Подп.	Дата	4И.440.06.00.000 СБ			
Разраб.		Заруцкая			Хомут Сборочный чертеж	Лит. И	Масса 73	Масштаб 1:5
Пров		Пендерев				Лист	Листов 1	
Рук.		Пендерев				Мосводоканалниипроект Отдел №5		
Н.контр		Потутков						

Инв. № подл. | Подп. и дата | Взам. инв. | Инв. № дубл. | Подп. и дата

Типовой проект 902-2 ... Альбом VI, часть 2

Формат	Зона	Поз	Обозначение	Наименование	кол.	Примеч.
				Документация		
12			4И.440.06.00.000СБ	Сборочный чертеж		
				Сборочные единицы		
11		1	4И.440.06.01.000	Полухомут	2	
				Детали		
11		2	4И.440.06.00.001	Прокладка	2	
				Стандартные изделия		
		3		Болт М16х50.58.096 ГОСТ 7798-70	2	
		4		Гайка М16.5.096 ГОСТ 5915-70	2	
		5		Шайба 16.65Г.096 ГОСТ 6402-70	2	

Изм.	Лист	№ докум.	Подп.	Дата	4И.440.06.00.000
Разраб.		Заруцкая			Хомут
Пров.		Пендерев			
Рук.		Пендерев			
Н.контр.		Потутков			

Лит.	Лист	Листов
И		1

Мосводоканалниипроект Отдел №5

Формат 11

Формат	Зона	Поз	Обозначение	Наименование	кол.	Примеч.
				Документация		
12			4И.440.06.01.00.0 СБ	Сборочный чертеж		
				Детали		
11		1	4И.440.06.01.001	Полукольцо	1	
11		2	4И.440.06.01.001-01	Полукольцо	1	
11		3	4И.440.06.01.001-02	Полукольцо	1	
Б4		4	4И.440.06.01.002	Ушко		
				Лист Б12 ГОСТ 19903-74 / Вст8сп ГОСТ 14637-79		
				45h14х55 h14	2	0,2кг

Изм.	Лист	№ докум.	Подп.	Дата	4И.440.06.01.000
Разраб.		Заруцкая			Полухомут
Пров.		Пендерев			
Рук.		Пендерев			
Н.контр.		Потутков			

Лит.	Лист	Листов
И		1

Мосводоканалниипроект Отдел №5

Формат 11

4И.440.06.01.000СБ

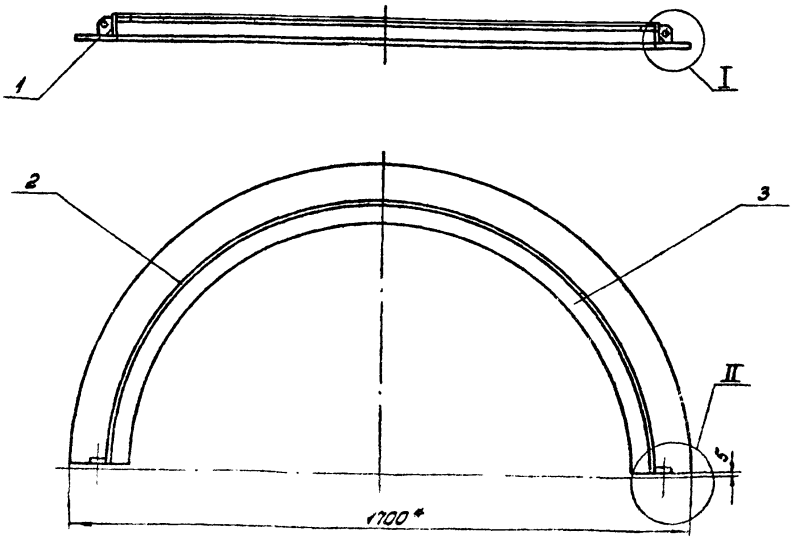

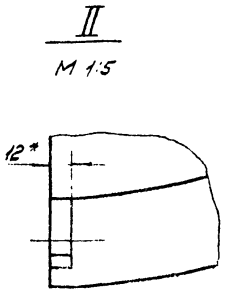

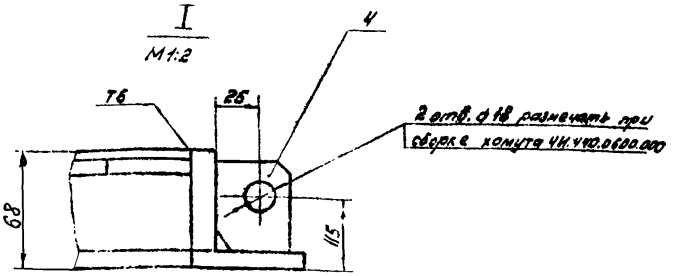

1. Сварку производить по контуру прилегания деталей по ГОСТ 5264-69-Т1-Δ8, кроме мест обозначенных особо.
2. *Размеры для справок.

Изм.	Лист	№ докум.	Подп.	Дата	4И.440.06.01.000СБ
Разраб.		Заруцкая			Полухомут
Пров.		Пендерев			Сборочный чертеж
Н.контр.		Потутков			

Лит.	Масса	Масштаб
И	35	4:10

Лист | Листов: 1

Мосводоканалниипроект Отдел №5

Подп. и дата | Инв. № дубл. | Взам. инв. | Подп. и дата | Инв. № подл.

Копировал ... 17851-07 12 Формат 17

Типовой проект 902-2-347
Альбом VI, часть 2

4И.440.06.01.001

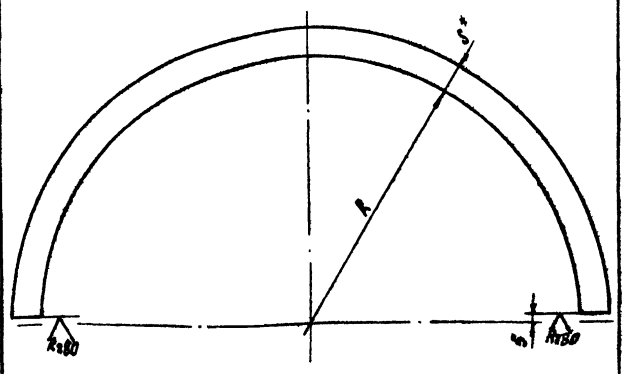

Обозначение	Размеры в мм R	Размеры в мм S*	Материал	Масса кг
4И.440.06.01.001	790	60	Полоса Б-2-12х60 ГОСТ 103-76 / Вст3сп ГОСТ 535-79	14,5
4И.440.06.01.001-01	778	12	Полоса Б-2-12х56 ГОСТ 103-76 / Вст3сп ГОСТ 535-79	13,2
4И.440.06.01.001-02	745	45	Полоса Б2-8х45 ГОСТ 103-76 / Вст3сп ГОСТ 535-79	6,8

1. Н14; ± IT14/2.
2. * Размеры для справок.

Изм.	Лист	№ докум.	Подп.	Дата	4И.440.06.01.001	Лит.	Масса	Масштаб
Разраб.		Заруцкая			Полукольцо	И	см. табл.	—
Пров.		Пендерев				Лист	Листов: 1	
Н.контр.		Потутков			см. таблицу	Мосводоканалниипроект Отдел №5		

Формат 11

4И.440.06.00.001

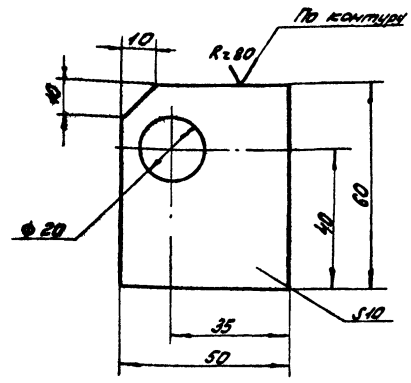

Изм.	Лист	№ докум.	Подп.	Дата	4И.440.06.00.001	Лит.	Масса	Масштаб
Разраб.		Заруцкая			Прокладка	И	0,03	1:1
Пров.		Пендерев				Лист	Листов: 1	
Рук.		Пендерев			Фанера бакелизированная ГОСТ 11539-73	Мосводоканалниипроект Отдел №5		
Н.контр.		Потутков						

Формат 11

Формат	Зона	Поз.	Обозначение	Наименование	Кол.	Примеч.
				Документация		
22			4И.440.07.00.000СБ	Сборочный чертеж		
				Детали		
11		1	4И.440.07.00.001	Обшивка	1	
11		2	4И.440.07.00.002	Пояс	2	
11		3	4И.440.07.00.003	Распорка	2	
11		4	4И.440.07.00.004	Винт	1	
11		5	4И.440.07.00.005	Ребро	1	
61		6	4И.440.07.00.006	Пластина		
				Лист Б6 ГОСТ 19903-74 / Вст3сп ГОСТ 14637-79		
				55h14х68h14	1	0,14 кг

4И.440.07.00.000	Лит.	Лист	Листов
Секция направляющей цилиндра	И		1
	Мосводоканалниипроект Отдел №5		

Формат

4И.440.07.00.001

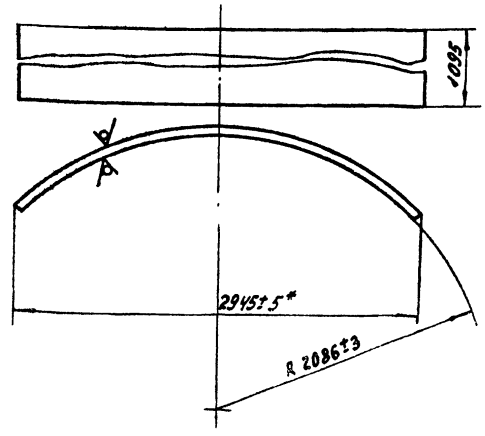

1. Длина заготовки L = 3277.
2. * Размеры для справок.
3. Неуказанные предельные отклонения размеров. h 14; ± IT14/2

Изм.	Лист	№ докум.	Подп.	Дата	4И.440.07.00.001	Лит.	Масса	Масштаб
Разраб.		Заруцкая			Обшивка	И	86,6	1:25
Пров.		Пендерев				Лист	Листов: 1	
Н.контр.		Потутков			Лист Б-20 ГОСТ 19903-74 / Вст3сп ГОСТ 16523-70	Мосводоканалниипроект Отдел №5		

Копировал: 17851-07 13 Формат 11

Типовой проект 902-2-3.17
Альбом VI часть 2

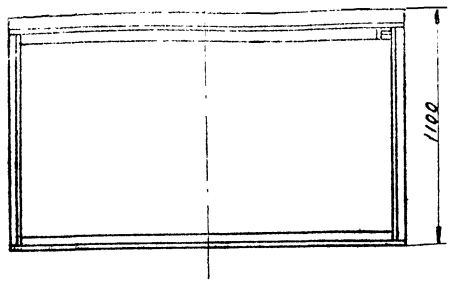

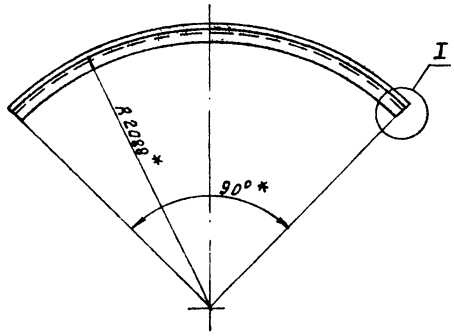

Вид А Повернуто
М 1:2

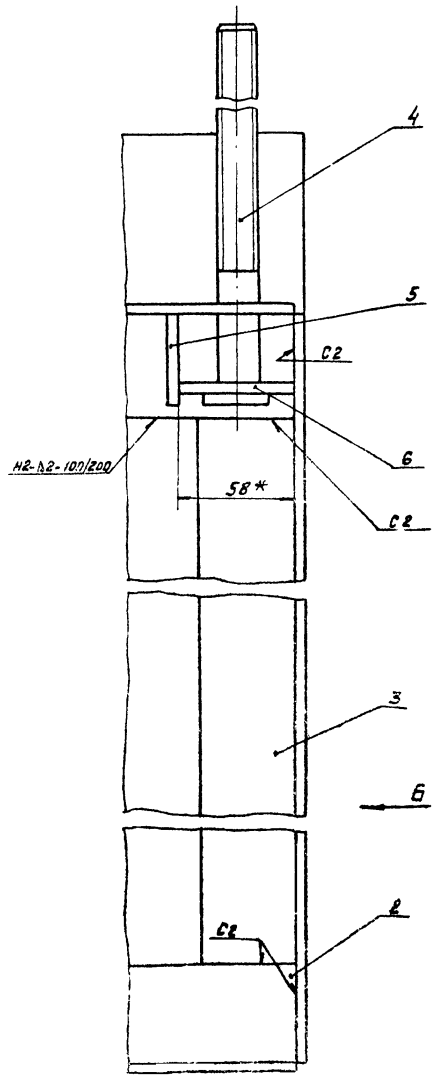

I
М 1:2

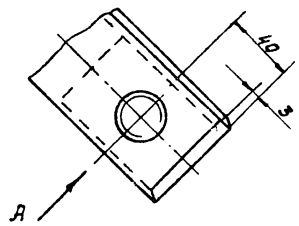

Вид Б
М 1:2

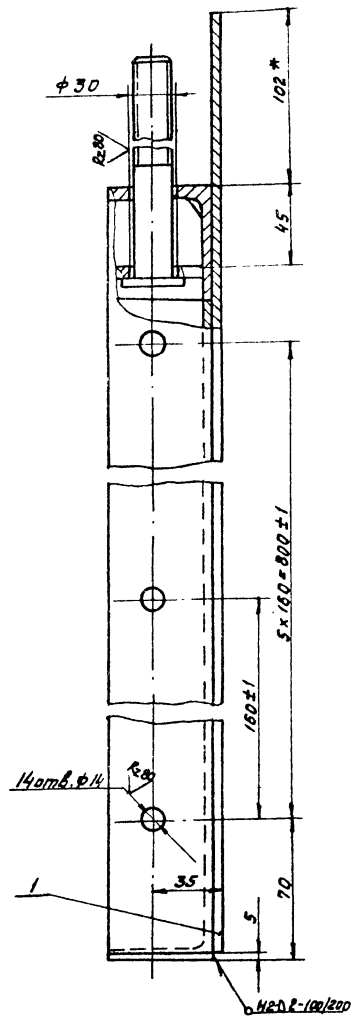

1. Неуказанные предельные отклонения размеров: $H14; h14; \pm \frac{IT14}{2}$.
2. Сборку производить по контуру прилегания деталей по ГОСТ 52.4-89-Т1-Б5, кроме мест обозначенных особо.
3. Шероховатость обрабатываемых поверхностей деталей без чертежа- $\frac{Rz\,160}{V}$.
4. * Размеры для справок.

					4и.440.07.00.000 СБ		
Изм.	Лист	№ докум.	Подп.	Дата	Секция направляющего цилиндра Сборочный чертеж	Лит.	Масса	Масшт.
Разраб.		Зарукина				И	145	1:10
Пров.		Пенкерев				Лист	Листов 1	
Рук.		Пенкерев						
Н.контр.		Петухов				Мосводоканалнипроект Отдел №5		

Типовой проект 902-2-34.7
Альбом III, часть 2

ЧИ.440.07.00.002

R=160

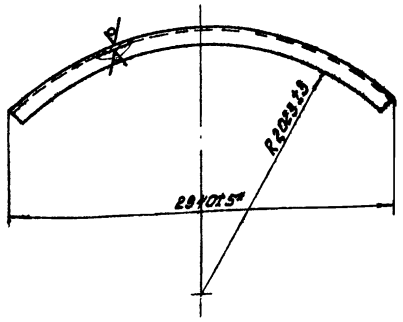

1. Длина заготовки L ≈ 3247мм.
2. * Размеры для справок.

Изм.	Лист	№ докум.	Подп.	Дата	ЧИ.440.07.00.002
Разраб.		Зарецкая			Пояс
Пров.		Пенджиев			
Н.контр.		Потутков			
					Лит. / Масса 18,5 / Масштаб 1:25
					Лист / Листов: 1
Уголок 5-63х63х6 ГОСТ 8509-72 / Вст3сп ГОСТ 535-79					Мосводоканалниипроект Отдел №5

Формат А1

ЧИ.440.07.00.003

R=160

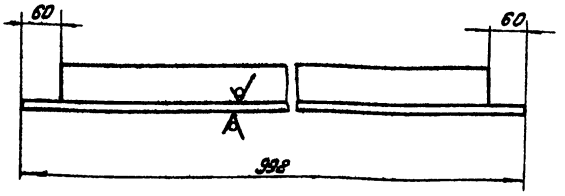

h 14; ± IT14/2.

Изм.	Лист	№ докум.	Подп.	Дата	ЧИ.440.07.00.003
Разраб.		Зарецкая			Распорка
Пров.		Пенджиев			
Н.контр.		Потутков			
					Лит. / Масса 8,5 / Масштаб 1:5
					Лист / Листов: 1
Уголок 5-63х63х6 ГОСТ 8509-72 / Вст3сп ГОСТ 535-79					Мосводоканалниипроект Отдел №5

Формат А1

ЧИ.440.07.00.004

R=10

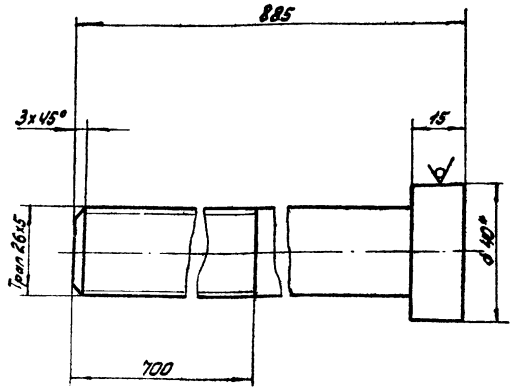

1. h 14; ± IT14/2.
2. * Размер для справок.

Изм.	Лист	№ докум.	Подп.	Дата	ЧИ.440.07.00.004
Разраб.		Зарецкая			Винт
Пров.		Пенджиев			
Н.контр.		Потутков			
					Лит. / Масса 3,7 / Масштаб 1:1
					Лист / Листов: 1
Круг В40 ГОСТ 2590-71 / Вст3сп ГОСТ 535-79					Мосводоканалниипроект Отдел №5

Формат А1

ЧИ.440.07.00.005

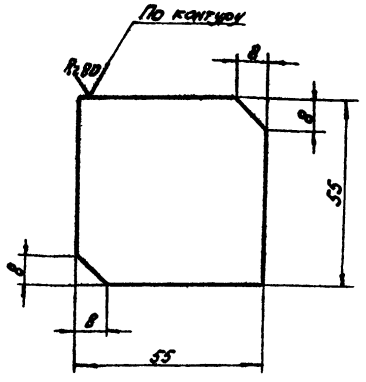

h 14; ± IT14/2.

Изм.	Лист	№ докум.	Подп.	Дата	ЧИ.440.07.00.005
Разраб.		Зарецкая			Ребро
Пров.		Пенджиев			
Н.контр.		Потутков			
					Лит. / Масса 0,14 / Масштаб 1:1
					Лист / Листов: 1
Лист 66 ГОСТ 19903-74 / Вст3сп ГОСТ 14637-79					Мосводоканалниипроект Отдел №5

Формат А1

Копировал: Гл. [illegible]

17851-27 15

4И.440.08.00.000 СБ

Типовой проект 902-2-347
Альбом VI, часть 2

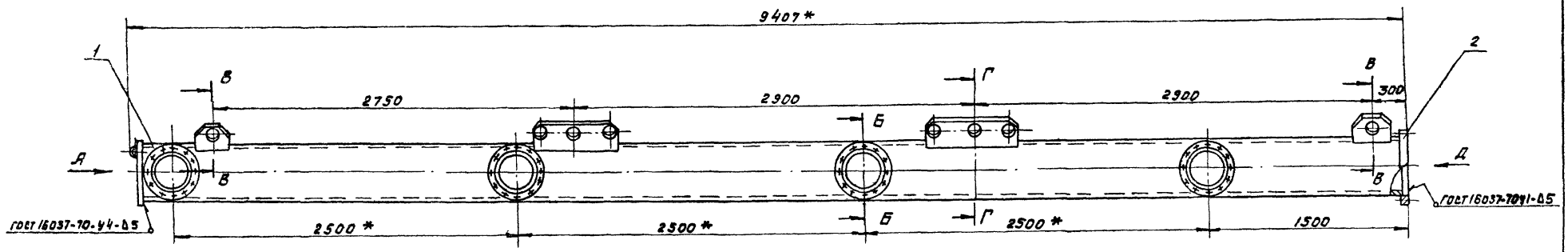

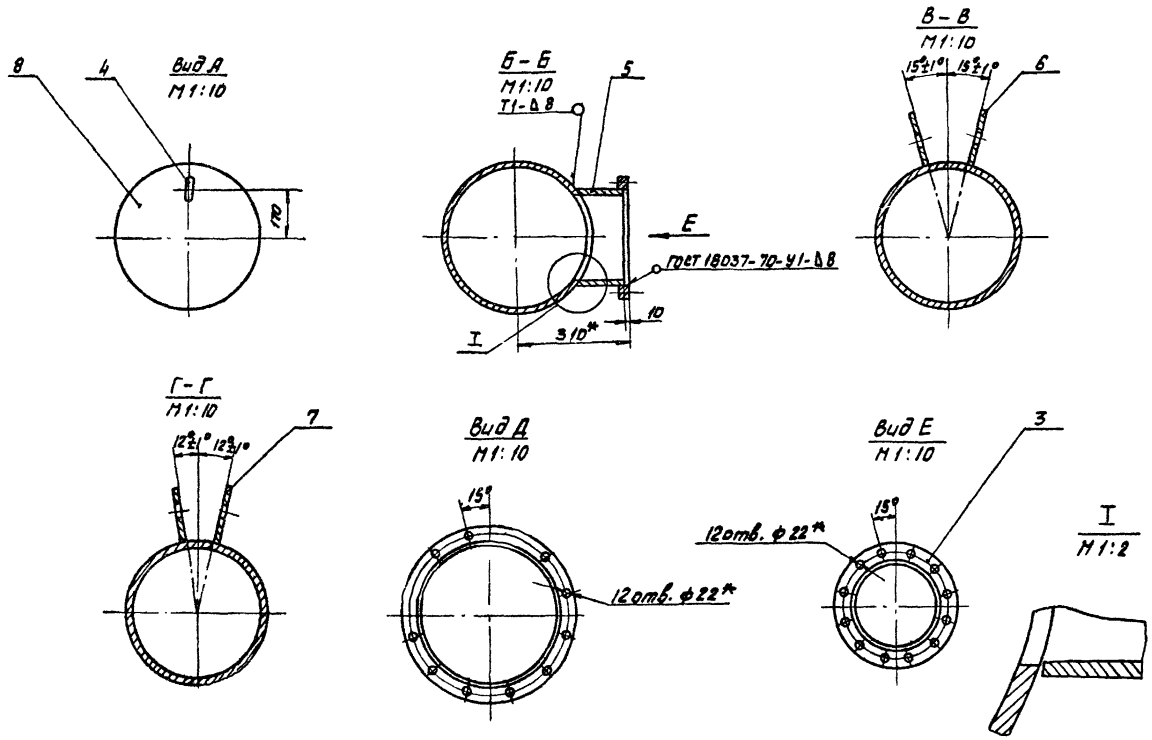

1. Сварку производить по контуру прилегания деталей по ГОСТ 5264-69-Т1-Δ10, кроме мест обозначенных особо.
2. Неуказанные предельные отклонения размеров: $h14 \pm \frac{IT14}{2}$.
3. Шероховатость обрабатываемых поверхностей детали без чертежа $R_z 160$.
4. * Размеры для справок.

					4И.440.08.00.000 СБ			
Изм.	Лист	№ докум.	Подп.	Дата	Труба шлоприемная Сборочный чертеж	Лит.	Масса	Масшт.
Разраб.		Зарицкая				И	1045	1:20
Пров.		Пендерев				Лист	Листов: 1	
Рук.		Пендерев				Мосводоканалниипроект Отдел №5		
Н. контр.		Потутков						

Копировал: Ф3

Формат 22

Инв. № подл. | Подп. и дата | Взам. инв. | Инв. № дубл. | Подп. и дата

66

Типовой проект 902-2-347
Альбом VI, часть 2

Формат	Зона	Поз	Обозначение	Наименование	Кол	Примеч.
				Документация		
22			4И.440.08.00.000 СБ	Сборочный чертеж		
				Детали		
11		1	4И.440.08.00.001	Труба	1	
11		2	4И.440.08.00.002	Фланец	1	
11		3	4И.440.08.00.002-01	Фланец	4	
11		4	4И.440.08.00.003	Петля	1	
11		5	4И.440.08.00.004	Штуцер	4	
11		6	4И.440.08.00.005	Ребро	4	
11		7	4И.440.08.00.006	Ребро	4	
6.4		8	4И.440.08.00.007	Заглушка		
				Лист $\frac{\text{Б5 ГОСТ 19903-74}}{\text{В Ст3 Сп ГОСТ 14637-79}}$		
				ф 415 h14	1	5,25 кг

Изм	Лист	№ докум.	Подп.	Дата
Разраб.		Зарицкая		
Пров.		Пендерев		
Рук.		Пендерев		
Н. контр		Потутков		

4И.440.08.00.000

Труба илоприемная

Лит.	Лист	Листов
И		1

Мосводоканалниипроект Отдел №5

формат 11

Инв. № подл. | Подп. и дата | Взам. инв. № | Инв. № дубл. | Подп. и дата

4И.440.08.00.001

Rz80

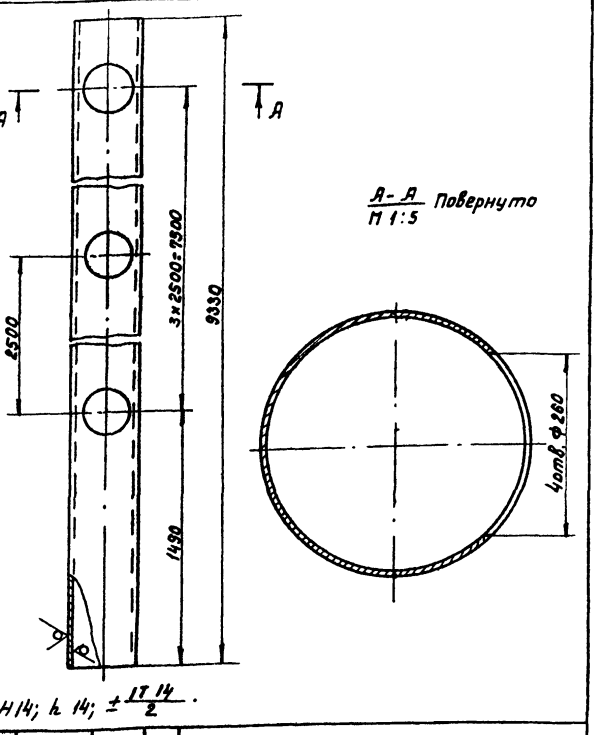

H14; h 14; $\pm\frac{IT14}{2}$.

Изм	Лист	№ докум.	Подп.	Дата
Разраб.		Зарицкая		
Пров.		Пендерев		
Н. контр		Потутков		

4И.440.08.00.001

Труба

Лит.	Масса	Масштаб
И	900	1:20

Лист | Листов 1

Труба $\frac{\text{402×10 ГОСТ 8732-78}}{\text{В Ст2 Сп ГОСТ 8731-74}}$

Мосводоканалниипроект Отдел №5

формат 11

Инв. № подл. | Подп. и дата | Взам. инв. № | Инв. № дубл. | Подп. и дата

4И.440.08.00.002

Rz80

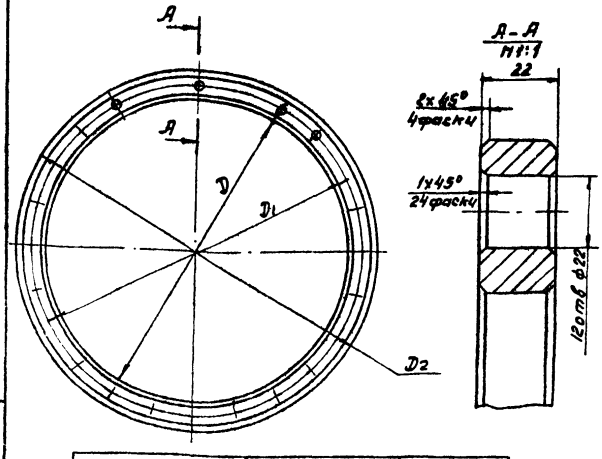

Обозначение	Размеры, мм			Масса, кг
	D	D1	D2	
4И.440.08.00.002	ф405	ф485	ф520	16.0
4И.440.08.00.002-01	ф276	ф350	ф390	11.6

1. H14; h, $\pm\frac{IT14}{2}$.
2. Смещение осей отверстий от номинального расположения не более ± 1мм.

Изм	Лист	№ докум.	Подп.	Дата
Разраб.		Зарицкая		
Пров.		Пендерев		
Н. контр		Потутков		

4И.440.08.00.002

Фланец

Лит.	Масса	Масштаб
И	см. табл.	—

Лист | Листов 1

Ст 3 ГОСТ 380-71

Мосводоканалниипроект Отдел №5

формат 11

Инв. № подл. | Подп. и дата | Взам. инв. № | Инв. № дубл. | Подп. и дата

4И.440.08.00.003

Rz80

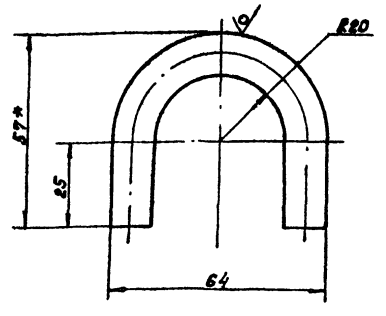

1. Длина развертки L = 132 мм.*
2. h 14; $\pm\frac{IT14}{2}$.
3. Размеры для справок.

Изм	Лист	№ докум.	Подп.	Дата
Разраб.		Зарицкая		
Пров.		Пендерев		
Н. контр		Потутков		

4И.440.08.00.003

Петля

Лит.	Масса	Масштаб
И	0.12	1:1

Лист | Листов 1

Круг $\frac{\text{В12 ГОСТ 2590-71}}{\text{В Ст3. Сп ГОСТ 535-79}}$

Мосводоканалниипроект Отдел №5

Копировал: 93 17851-07 17 формат 11

Типовой проект 902-2-347
Альбом VI, часть 2

4и.440.08.00.004

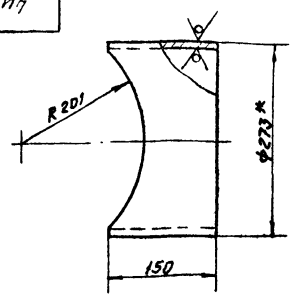

Шаблон для разметки

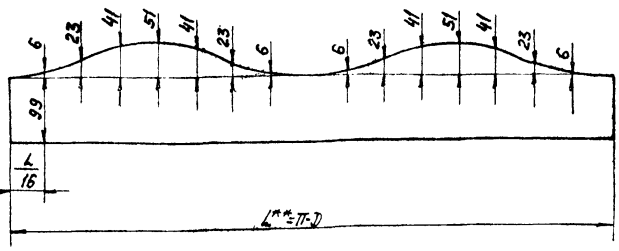

1. h 14; ± IT 14/2.
2.** Размер L уточнить по действительному наружному диаметру трубы.
3* Размеры для справок.

				4и.440.08.00.004	
Изм.	Лист	№ докум.	Подп.	Дата	
Разраб.		Зарецкая			Штуцер
Пров.		Пенберёв			
Н.контр.		Потупков			Труба 273×8 ГОСТ 8732-78 / В Ст.2Сп ГОСТ 8731-74

Лит.	Масса	Масштаб
И	6.0	1:5
Лист	Листов 1	

Мособлводоканалниипроект Отдел №5

Формат 11

4и.440.08.00.005

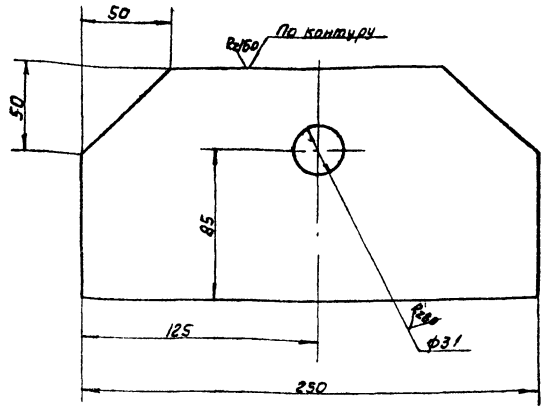

H14; h 14; ± IT 14/2.

				4и.440.08.00.005	
Изм.	Лист	№ докум.	Подп.	Дата	
Разраб.		Зарецкая			Ребро
Пров.		Пенберёв			
Н.контр.		Потупков			Лист Б16 ГОСТ 19903-74 / В Ст.3Сп ГОСТ 14637-79

Лит.	Масса	Масштаб
И	3.7	1:2
Лист	Листов 1	

Мособлводоканалниипроект Отдел №5

Формат 11

4и.440.08.00.006

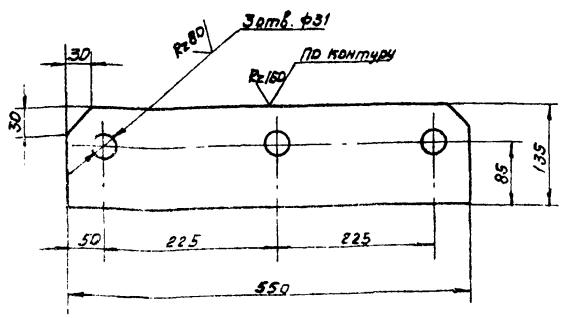

H14; h 14; ± IT 14/2.

				4и.440.08.00.006	
Изм.	Лист	№ докум.	Подп.	Дата	
Разраб.		Зарецкая			Ребро
Пров.		Пенберёв			
Н.контр.		Потупков			Лист Б16 ГОСТ 19903-74 / В Ст.3Сп ГОСТ 14637-79

Лит.	Масса	Масштаб
И	9.4	1:5
Лист	Листов 1	

Мособлводоканалниипроект Отдел №5

Формат 11

Формат	Зона	Поз	Обозначение	Наименование	Кол	Примеч
				Документация		
А2			4и.440.09.00.000СБ	Сборочный чертеж		
				Детали		
А1		1	4и.440.09.00.001	Вилка	2	
А1		2	4и.440.09.00.002	Вставка	2	
				Переменные данные для исполнений		
				4и.440.09.00.000		
				Детали		
БЧ		3	4и.440.09.00.003	Труба		
				Труба 68×6 ГОСТ 8732-78 / В Ст.2Сп ГОСТ 8731-74		
				L = 2620 Т14	1	24.0кг

				4и.440.09.00.000	
Изм.	Лист	№ докум.	Подп.	Дата	
Разраб.		Зарецкая			Стойка
Пров.		Пенберёв			
Рук.		Пенберёв			
Н.контр.		Потупков			

Лит.	Лист	Листов
И		2

Мособлводоканалниипроект Отдел №5

Типовой проект 902-2-347
Альбом VI, часть 2

Форм.	Зона	Поз.	Обозначение	Наименование	Кол.	Примеч.
				4И.440.09.00.000-01		
Б4		3	4И.440.09.00.003-01	Труба		
				Труба 68х6 ГОСТ 8732-78 / В ст.2 Сп ГОСТ 8731-74		
				L = 2670 h14	1	24,4 кг

Инв.№ подл. | Подп. и дата | Взам. инв.№ | Инв.№ дубл. | Подп. и дата

Изм.	Лист	№ докум.	Подп.	Дата

4И.440.09.00.000 — Лист 2

Формат 11

4И.440.09.00.001

Rz 160 / (V)

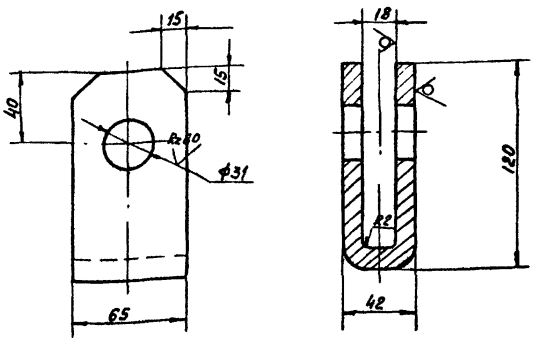

1. Длина заготовки L = 270 мм*.
2. H14; h14; ± IT14/2.

Изм.	Лист	№ докум.	Подп.	Дата
Разраб.		Зарецкая		
Пров.		Пендерев		
Н.контр.		Потуткнов		

4И.440.09.00.001 — Вилка

Лит. И | Масса 1.65 | Масштаб 1:2

Лист | Листов 1

Б12 ГОСТ 19903-74 / Лист В Ст.3 Сп ГОСТ 14637-79

Мосводоканалниипроект Отдел №5

Формат 11

4И.440.09.00.000 СБ

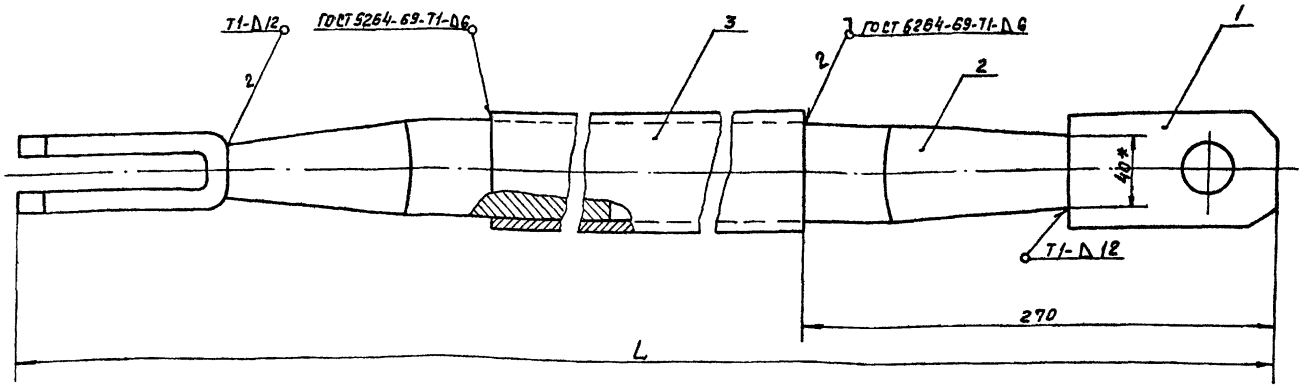

Обозначение	Размеры, мм L	Масса, кг
4И.440.09.00.000 СБ	3160	41.0
4И.440.09.00.000 СБ-01	3210	42.0

1. Одну из вставок поз.2 приварить к трубе поз.3 при сборке цилиндра на месте монтажа после уточнения необходимой длины стойки и требуемого взаимного расположения вилок.
2. h14; ± IT14/2.
3. * Размеры для справок.

Изм.	Лист	№ докум.	Подп.	Дата
Разраб.		Зарецкая		
Пров.		Пендерев		
Рук.		Пендерев		
Н.контр.		Потуткнов		

4И.440.09.00.000 СБ — Стойка. Сборочный чертеж

Лит. И | Масса см. табл. | Масштаб —

Лист | Листов 1

Мосводоканалниипроект Отдел №5

Копировал:

Формат 12

Типовой проект 902-2-347
Альбом VI, часть 2

4И.440.09.00.002

Rz80

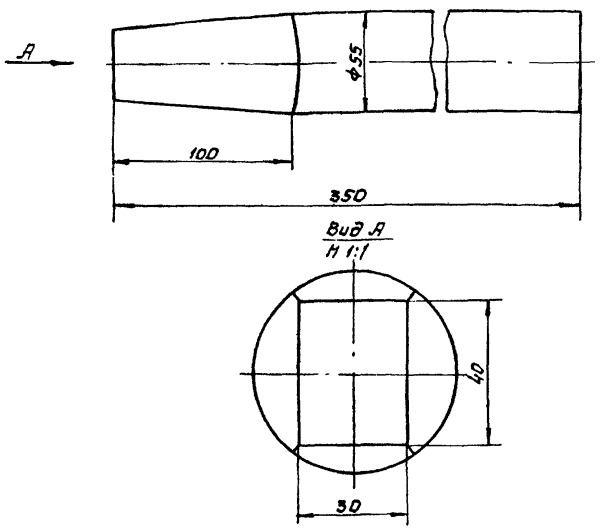

h 14; ± 1 T 14 / 2.

Изм	Лист	№ докум.	Подп.	Дата	4И.440.09.00.002			
Разраб.		Зарицкая			Вставка	Лит. И	Масса 7.2	Масштаб 1:2
Пров.		Пендерев				Лист	Листов 1	
Н.контр		Потутков			Ст.3 ГОСТ 380-71	Мосводоканалниипроект Отдел №5		

Инв.№ подл. | Подп. и дата | Взам. инв.№ | Инв.№ дубл. | Подп. и дата

формат 11

Форм.	Зона	Поз.	Обозначение	Наименование	Кол	Примеч.
				Документация		
12			4И.440.10.00.000 СБ	Сборочный чертеж		
				Детали		
11		1	4И.440.10.00.001	Винт ходовой	1	
11		2	4И.440.10.00.002	Ушко	1	
54		3	4И.440.10.00.003	Пластина		
				Лист 66 ГОСТ 19903-74 / В Ст.3 Сп ГОСТ 14637-79		
				ф 45 h14	1	0.075кг
54		4	4И.440.10.00.004	Труба		
				Труба 32х4 ГОСТ 8732-78 / В Ст.2 Сп ГОСТ 8731-74		
				L = 5100 h14	1	14,1кг

Изм	Лист	№ докум.	Подп.	Дата	4И.440.10.00.000			
Разраб.		Зарицкая			Штанга	Лит. И	Лист	Листов 1
Пров.		Пендерев				Мосводоканалниипроект Отдел №5		
Рук.		Пендерев						
Н.контр		Потутков						

Инв.№ подл. | Подп. и дата | Взам. инв.№ | Инв.№ дубл. | Подп. и дата

формат 11

4И.440.10.00.000 СБ

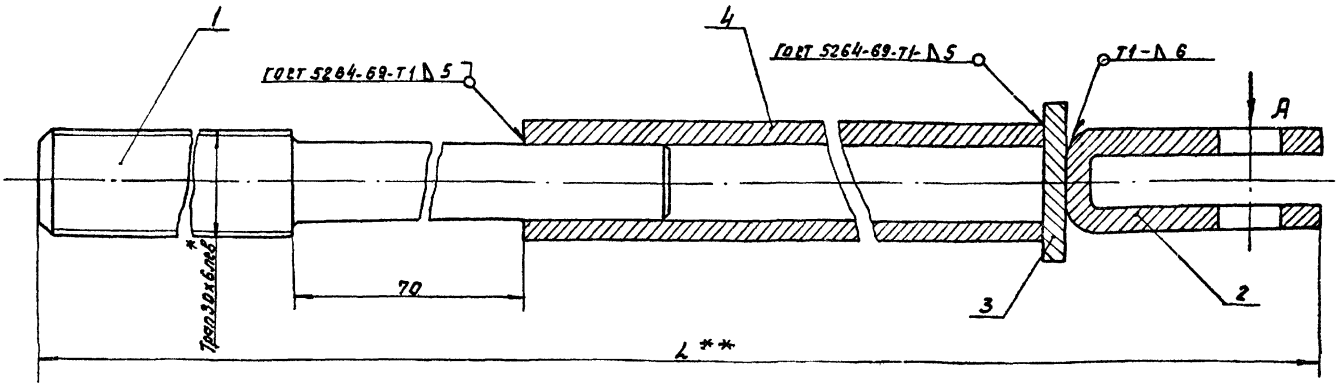

1. h 14.

2.** Длину трубы L поз.4 уточнить до сварки на месте монтажа илососа.

3.* Размер для справок.

Вид А

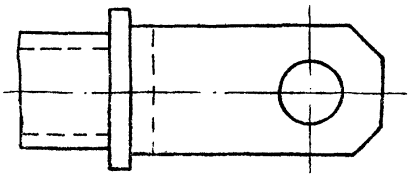

Изм	Лист	№ докум.	Подп.	Дата	4И.440.10.00.000 СБ			
Разраб.		Зарицкая			Штанга Сборочный чертеж	Лит. И	Масса 17	Масштаб 1:1
Пров.		Пендерев				Лист	Листов 1	
Рук.		Пендерев				Мосводоканалниипроект Отдел №5		
Н.контр		Потутков						

Копировал: 17851-07 20 формат 12

Типовой проект 902-2-347
Альбом VI, часть 2

ЧИ.440.10.00.001

Rz 80

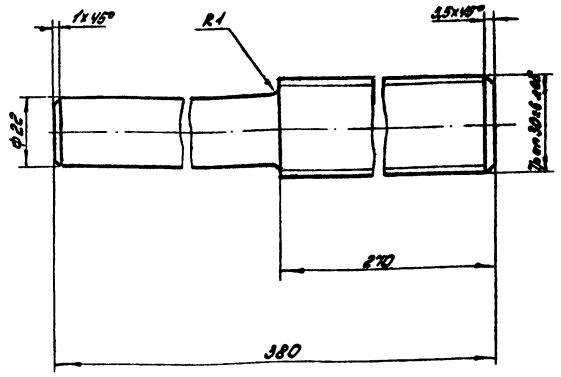

$h14; \pm \frac{IT14}{2}$.

Изм	Лист	№ докум.	Подп.	Дата	ЧИ.440.10.00.001			
Разраб.		Заруцкая			Винт ходовой	Лит. И	Масса 1,86	Масштаб 1:1
Пров.		Пендерев				Лист	Листов: 1	
Н. контр.		Потутков			Круг В30 ГОСТ 2590-71 / Вст3сп ГОСТ 535-79	Мосводоканалниипроект Отдел N5		

Инв. N подл. | Подп. и дата | Взам. инв. N | Инв. N дубл. | Подп. и дата

Формат 11

ЧИ.440.10.00.002

Rz 160 (√)

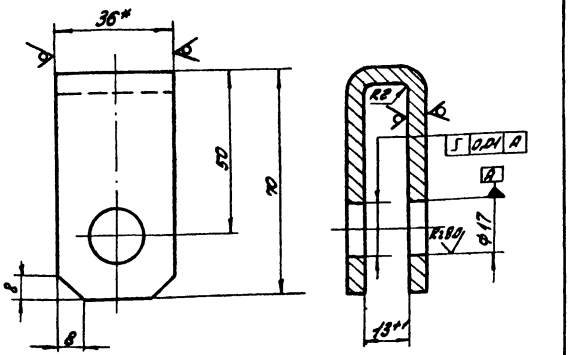

1. Неуказанные предельные отклонения размеров: $H14; h14; \pm \frac{IT14}{2}$.

2.* Размеры для справок.

Изм	Лист	№ докум.	Подп.	Дата	ЧИ.440.10.00.002			
Разраб.		Заруцкая			Ушко	Лит. И	Масса 0,22	Масштаб 1:1
Пров.		Пендерев				Лист	Листов: 1	
Н. контр.		Потутков			Полоса Б-26х36 ГОСТ 103-76 / ВСТ3сп ГОСТ 535-79	Мосводоканалниипроект Отдел N5		

Инв. N подл. | Подп. и дата | Взам. инв. N | Инв. N дубл. | Подп. и дата

Формат 11

ЧИ.440.11.00.000СБ

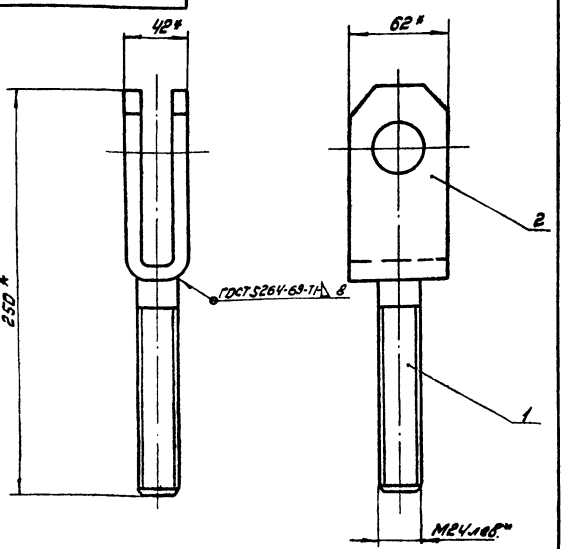

* Размеры для справок.

Изм	Лист	№ докум.	Подп.	Дата	ЧИ.440.11.00.000СБ			
Разраб.		Заруцкая			Вилка	Лит. И	Масса 2,15	Масштаб 1:2
Пров.		Пендерев			Сборочный чертеж	Лист	Листов: 1	
Рук.		Пендерев				Мосводоканалниипроект Отдел N5		
Н. контр.		Потутков						

Инв. N подл. | Подп. и дата | Взам. инв. N | Инв. N дубл. | Подп. и дата

Формат 11

Формат	Зона	Поз.	Обозначение	Наименование	Кол.	Примеч.
				Документация		
11			ЧИ.440.11.00.000СБ	Сборочный чертеж		
				Детали		
11		1	ЧИ.440.11.00.001	Стержень	1	
11		2	ЧИ.440.11.00.002	Вилка	1	

Изм	Лист	№ докум.	Подп.	Дата	ЧИ.440.11.00.000			
Разраб.		Заруцкая			Вилка	Лит. И	Лист	Листов 1
Пров.		Пендерев				Мосводоканалниипроект Отдел N5		
Рук.		Пендерев						
Н. контр.		Потутков						

Инв. N подл. | Подп. и дата | Взам. инв. N | Инв. N дубл. | Подп. и дата

Копировал: [illegible] 17851-07 21 Формат 11

Типовой проект 902-2-347
Альбом VIII часть 2

ЧИ.440.11.00.001

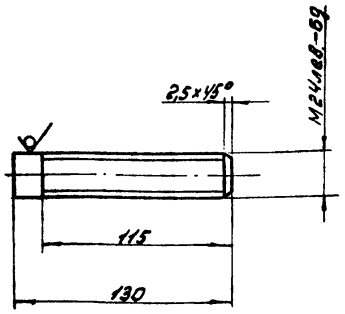

h 14; ± IT14/2.

Изм.	Лист	№ док.	Подп.	Дата
Разраб.	Зарецкая			
Пров.	Пендерев			
Н. контр.	Потутков			

ЧИ.440.11.00.001

Стержень

Лит.	Масса	Масштаб
И	0,46	1:2
Лист	Листов: 1	

Круг В24 ГОСТ 2590-71 / Вст3сп ГОСТ 535-79

Мосводоканалниипроект Отдел №5

Формат А4

ЧИ.440.11.00.002

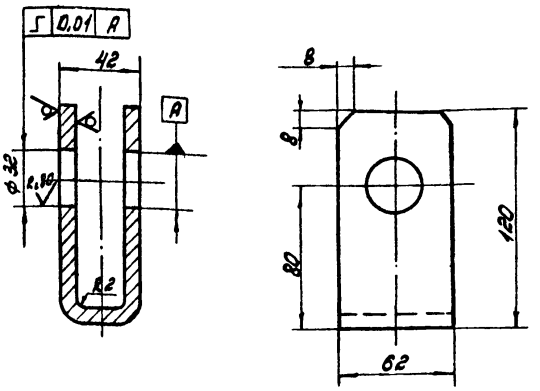

H14; h 14; ± IT14/2.

Изм.	Лист	№ док.	Подп.	Дата
Разраб.	Зарецкая			
Пров.	Пендерев			
Рук.	Пендерев			
Н. контр.	Потутков			

ЧИ.440.11.00.002

Вилка

Лит.	Масса	Масштаб
И	1,7	1:2
Лист	Листов: 1	

Лист Б8 ГОСТ 19903-74 / Вст3сп ГОСТ 14637-79

Мосводоканалниипроект Отдел №5

Формат А4

Формат	Зона	Поз.	Обозначение	Наименование	Кол.	Примеч.
				Документация		
22			ЧИ.440.12.00.000СБ	Сборочный чертеж		
				Детали		
11		1	ЧИ.440.12.00.001	Стенка	2	
11		2	ЧИ.440.12.00.001-01	Стенка	2	
11		3	ЧИ.440.12.00.002	Ушко	2	
11		4	ЧИ.440.12.00.003	Патрубок	1	
11		5	ЧИ.440.12.00.004	Фланец	1	
11		6	ЧИ.440.12.00.004-01	Фланец	1	
11		7	ЧИ.440.12.00.005	Ребро	1	
11		8	ЧИ.440.12.00.006	Стенка горизонтальная	4	
54		9	ЧИ.440.12.00.007	Заглушка		
				Лист Б10 ГОСТ 19903-74 / Вст3сп ГОСТ 14637-79		
				65h14 × 145 h14	2	0,68 кг

ЧИ.440.12.00.000

Вилка

Лит.	Лист	Листов
И		1

Мосводоканалниипроект Отдел №5

ЧИ.440.12.00.001

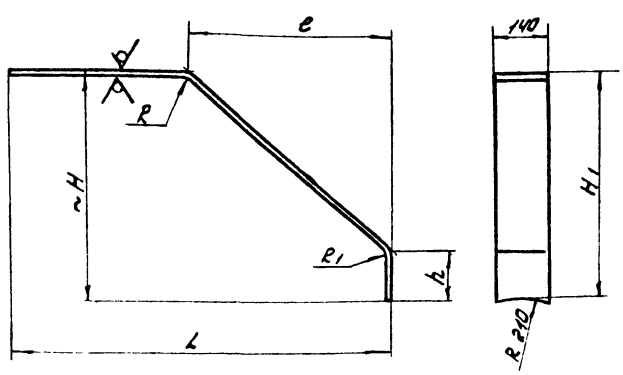

Обозначение	Размеры, мм							Масса, кг
	L	e	H	H1	h	R	R1	
ЧИ.440.12.00.001	1244	630	720	708	260	250	210	17,0
ЧИ.440.12.00.001-01	1085	490	650	637	230	180	55	15,0

1. Длина развертки ≈ 1635 мм.
2. h 14; ± IT14/2.

ЧИ.440.12.00.001

Стенка

Лит.	Масса	Масштаб
И	См. табл.	—
Лист	Листов: 1	

Лист Б10 ГОСТ 19903-74 / Вст3сп ГОСТ 14637-79

Мосводоканалниипроект Отдел №5

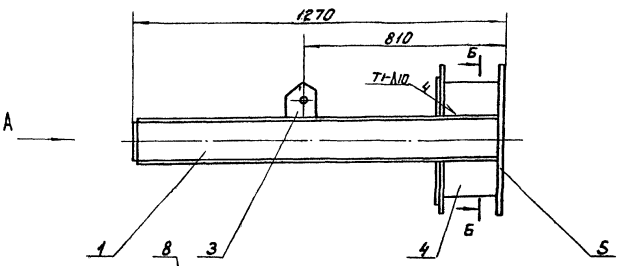

Г-Г
М1:2

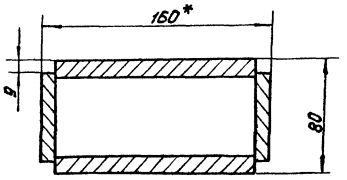

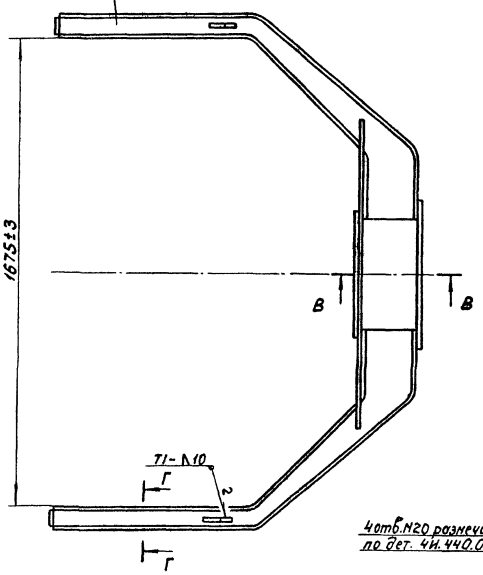

В-В
М1:2

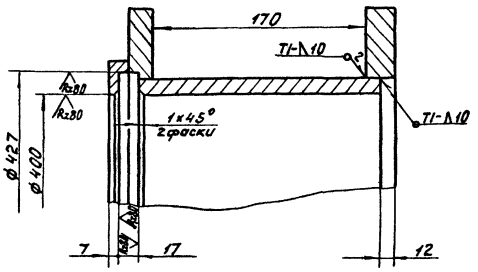

Б-Б

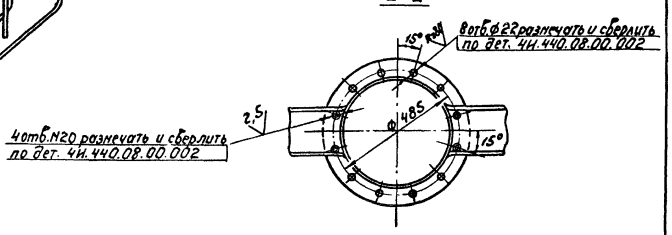

Вид А

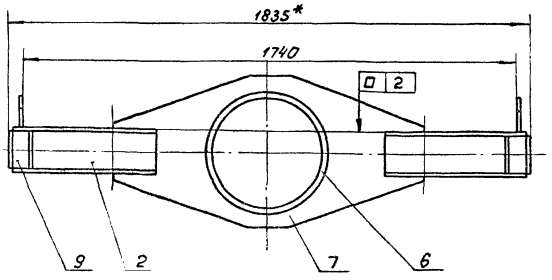

1. Неуказанные предельные отклонения размеров: $H14$; $h14$; $\pm \frac{IT14}{2}$.
2. Сборку производить по контуру прилегания деталей по ГОСТ 5264-69-Т1-∧8, кроме мест обозначенных особо.
3. Сварные швы, соединяющие патрубок поз.4 с фланцем поз.5 и ребром поз.7 тщательно зачистить заподлицо.
4* Размеры для справок.
5. Шероховатость обрабатываемых поверхностей деталей без чертежа – Rz160.

						4И.440.12.00.000СБ	
Изм.	Лист	№ докум.	Подп.	Дата	Вилка	Лит.	Масса	Масштаб
Разраб.		Зарубков				И	~175	1:10
Пров.		Пенберов			Сборочный чертеж	Лист	Листов 1	
Рук.		Пенберов				Госсвободокомплектпроект Отдел № 5		
Н.контр.		Лотутков						

Типовой проект 902-2-347
Альбом VI, часть 2

4И. 440. 12. 00. 002

Rz160

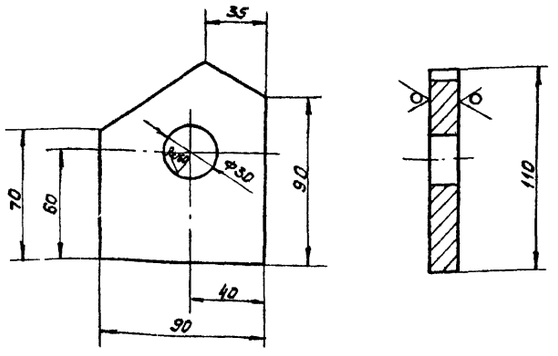

H 14; h 14; ± $\frac{IT\,14}{2}$.

Изм	Лист	№ докум.	Подп.	Дата	4И. 440. 12. 00. 002	Лит	Масса	Масштаб
Разраб.		Зарицкая			Ушко	И	1.0	1:2
Пров.		Пендерев				Лист	Листов 1	
Н. контр		Потутков			Лист 616 ГОСТ 19903-74 / В Ст3 Сп ГОСТ 14637-79	Мосводоканалниипроект Отдел №5		

Инв. № подл. | Подп. и дата | Взам. инв. № | Инв. № дубл. | Подп. и дата

формат 11

4И. 440. 12. 00. 003

Rz160

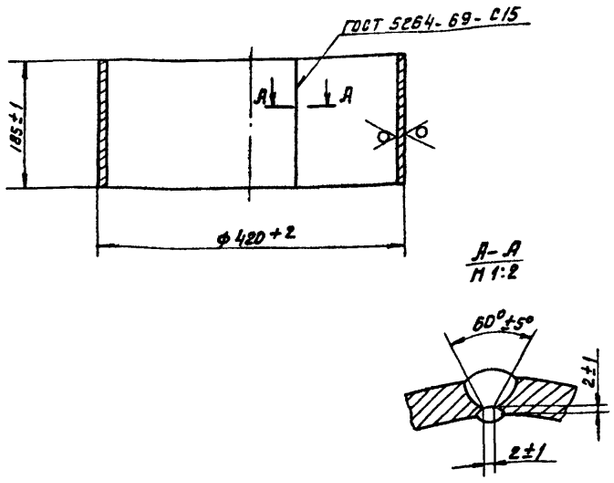

Длина развертки ≈ 1285 мм

Изм	Лист	№ докум.	Подп.	Дата	4И. 440. 12. 00. 003	Лит	Масса	Масштаб
Разраб.		Зарицкая			Патрубок	И	17.0	1:5
Пров.		Пендерев				Лист	Листов 1	
Н. контр		Потутков			Лист 610 ГОСТ 19903-74 / В Ст3 Сп ГОСТ 14637-79	Мосводоканалниипроект Отдел №5		

Инв. № подл. | Подп. и дата | Взам. инв. № | Инв. № дубл. | Подп. и дата

формат 11

4И. 440. 12. 00. 004

Rz160

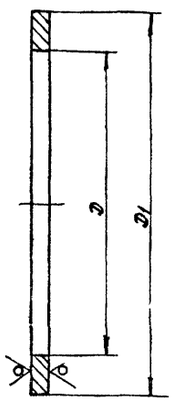

Обозначение	Размеры, мм D	Размеры, мм D1	Материал	Масса, кг
4И.440.12.00.004	Ф424	Ф520	Лист 620 ГОСТ 19903-74 / В Ст3 Сп ГОСТ 14637-79	11.0
4И.440.12.00.004-01	Ф395	Ф445	Лист 616 ГОСТ 19903-74 / В Ст3 Сп ГОСТ 14637-79	4.2

H 14; h 14.

Изм	Лист	№ докум.	Подп.	Дата	4И. 440. 12. 00. 004	Лит	Масса	Масштаб
Разраб.		Зарицкая			Фланец	И	см. табл.	—
Пров.		Пендерев				Лист	Листов 1	
Н. контр		Потутков			Смотри таблицу	Мосводоканалниипроект Отдел №5		

Инв. № подл. | Подп. и дата | Взам. инв. № | Инв. № дубл. | Подп. и дата

формат 11

4И. 440. 12. 00. 005

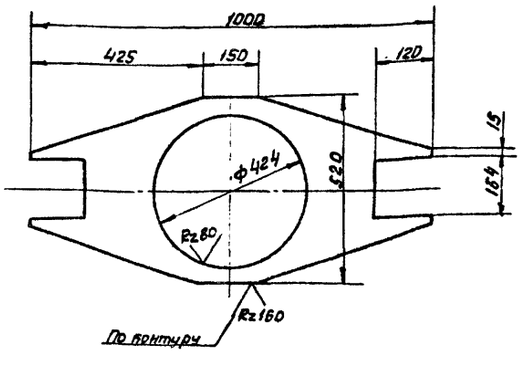

H 14; h 14; ± $\frac{IT\,14}{2}$.

Изм	Лист	№ докум.	Подп.	Дата	4И. 440. 12. 00. 005	Лит	Масса	Масштаб
Разраб.		Зарицкая			Ребро	И	17.5	
Пров.		Пендерев				Лист	Листов 1	
Н. контр		Потутков			Лист 616 ГОСТ 19903-74 / В Ст3 Сп ГОСТ 14637-79	Мосводоканалниипроект Отдел №5		

Инв. № подл. | Подп. и дата | Взам. инв. № | Инв. № дубл. | Подп. и дата

Ко[illegible]вал: Ф 17851-07 24

формат 11

Типовой проект 902-2-347
Альбом VI, часть 2

4И.440.12.00.006

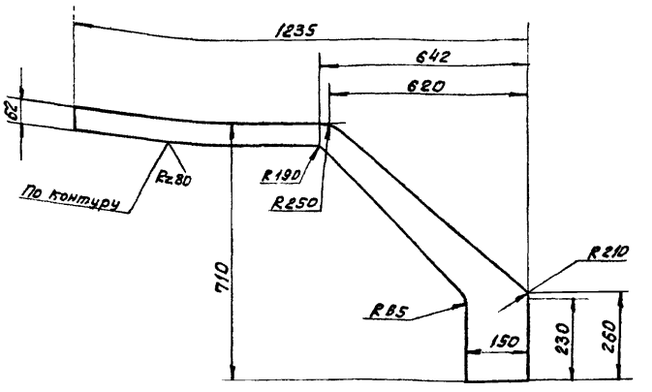

h 14; ± $\frac{IT\,14}{2}$.

Изм	Лист	№ докум.	Подп.	Дата
Разраб.		Заручкая		
Пров.		Пендерев		
Н. контр		Потутков		

4И.440.12.00.006

Стенка горизонтальная

Лист Б10 ГОСТ 19903-74 / В Ст3Сп ГОСТ 14637-79

Лит.	Масса	Масштаб
И	14.0	1:10

Лист | Листов 1

Мосводоканалниипроект
Отдел №5

формат 11

Формат	Зона	Поз.	Обозначение	Наименование	Кол	Примеч.
				Документация		
12			4И.440.13.00.000СБ	Сборочный чертеж		
				Детали		
6.4		1	4И.440.13.00.001	Сухарь		
				Ст.3 ГОСТ 380-71		
				25×25×16	1	0.07кг
6.4		2	4И.440.13.00.002	Кольцо		
				Ст3 ГОСТ 380-71		
				ф 78 × ф 110; S=16	1	0.6кг
6.4		3	4И.440.13.00.003	Труба		
				Труба 76×4 ГОСТ 8732-78 / В Ст2 Сп ГОСТ 8731-74		
				L = 4650	1	33,02кг

Изм	Лист	№ докум.	Подп.	Дата
Разраб		Заручкая		
Пров.		Пендерев		
Рук.		Пендерев		
Н. контр		Потутков		

4И.440.13.00.000

Штанга полая

Лит.	Лист	Листов
И		1

Мосводоканалниипроект
Отдел №5

формат 11

4И.440.13.00.000 СБ

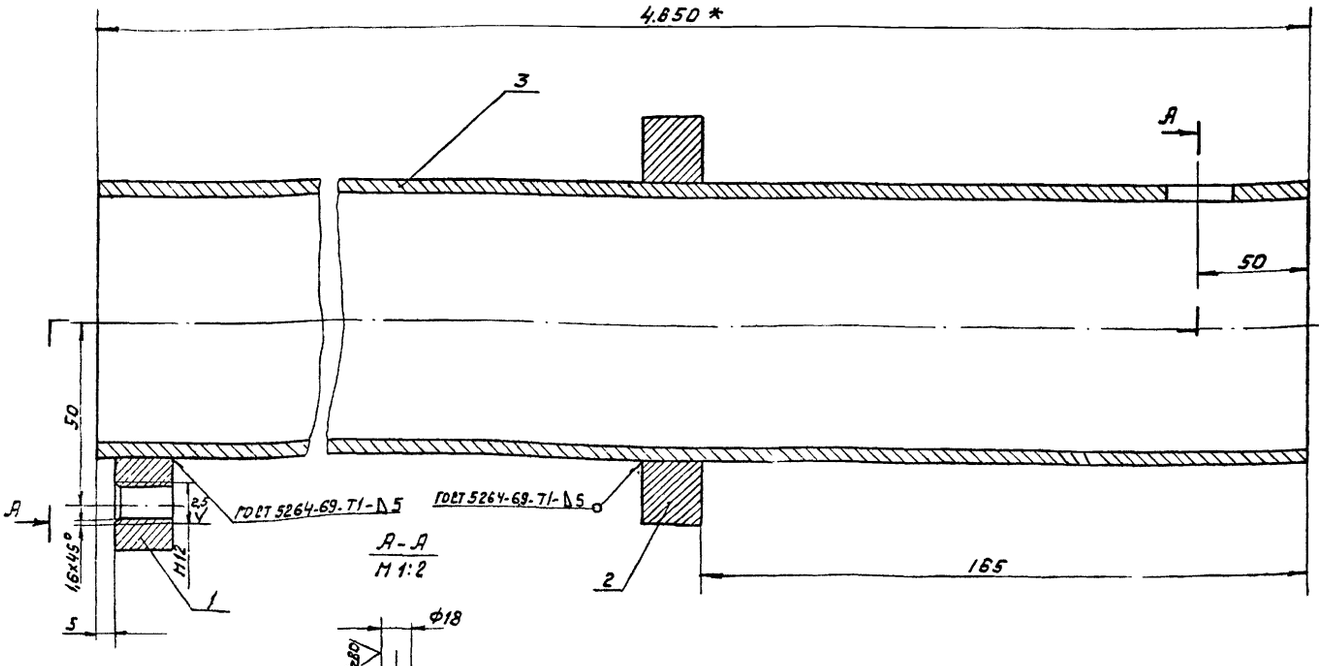

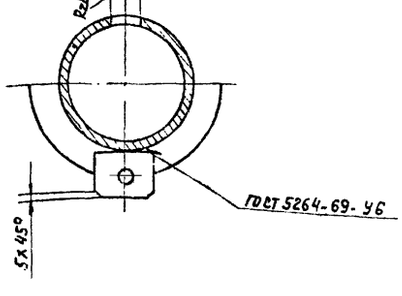

1. H14; ± $\frac{IT\,14}{2}$ и для деталей без чертежа.
2. * Размеры для справок.

Изм	Лист	№ докум.	Подп.	Дата
Разраб.		Заручкая		
Пров.		Пендерев		
Рук.		Пендерев		
Н. контр.		Потутков		

4И.440.13.00.000 СБ

Штанга полая
Сборочный чертеж

Лит.	Масса	Масштаб
И	34	1:1

Лист | Листов: 1

Мосводоканалниипроект
Отдел №5

Копировал: 03 17851-07 25 формат 12

Типовой проект 902-2-347
Альбом VII часть 2

ЧИ.440.14.00.000СБ

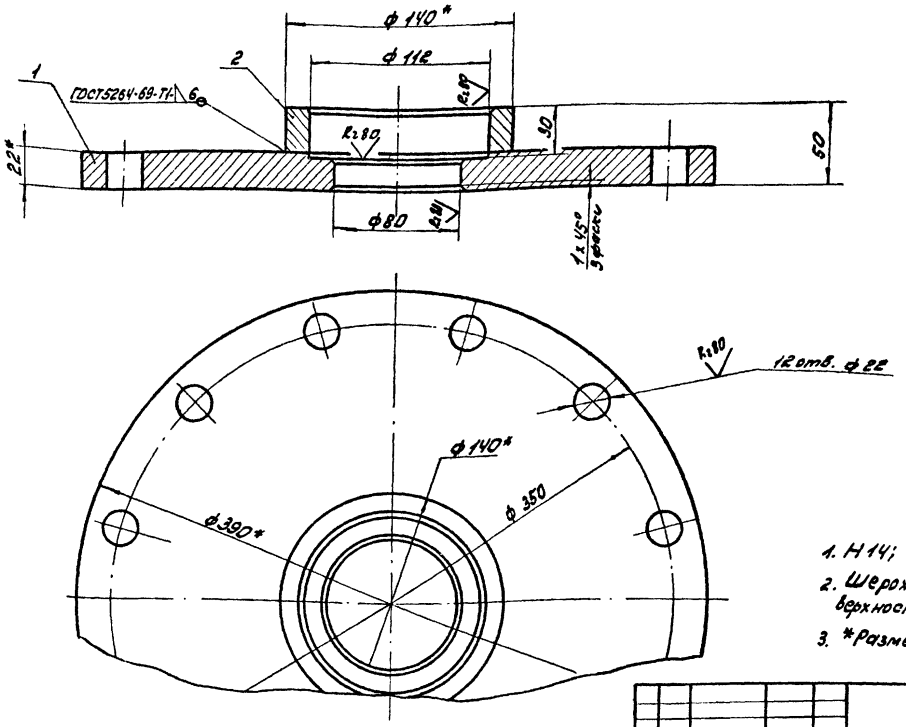

1. Н14; h14; $\pm\frac{IT14}{2}$ и для деталей без чертежа.
2. Шероховатость обрабатываемых поверхностей деталей без чертежа — R 80.
3. *Размеры для справок.

Изм.	Лист	№ докум.	Подп.	Дата
Разраб.		Зарецкая		
Пров.		Пендерев		
Рук.		Пендерев		
Н.контр.		Погуляев		

ЧИ.440.14.00.000СБ

Крышка

Сборочный чертеж

Лит.	Масса	Масштаб
И	18	1:2
Лист	Листов 1	

Мосводоканалниипроект
Отдел N5

Формат А2

Формат	Зона	Поз.	Обозначение	Наименование	Кол.	Приме-чание
				Документация		
А2			ЧИ.440.14.00.000СБ	Сборочный чертеж		
				Детали		
Б4		1	ЧИ.440.14.00.001	Фланец		
				Ст.3 ГОСТ 380-71		
				ф 390х22	1	16,8кг
Б4		2	ЧИ.440.14.00.002	Бобышка		
				Ст.3 ГОСТ 380-71		
				ф 140х30	1	1,05кг

Изм.	Лист	№ докум.	Подп.	Дата
Разраб.		Зарецкая		
Пров.		Пендерев		
Рук.		Пендерев		
Н.контр.		Погуляев		

ЧИ.440.14.00.000

Крышка

Лит.	Лист	Листов
И		1

Мосводоканалниипроект
Отдел N5

Копировал

Формат А4

Формат	Зона	Поз.	Обозначение	Наименование	Кол.	Приме-чание
				Документация		
А2			ЧИ.440.15.00.000СБ	Сборочный чертеж		
				Детали		
А1		1	ЧИ.440.15.00.001	Стенка	1	
Б4		2	ЧИ.440.15.00.002	Кольцо		
				Лист Б6 ГОСТ 19903-74		
				Ст3сп ГОСТ 14637-79		
				ф 122 х ф 238	1	1,5кг
Б4		3	ЧИ.440.15.00.003	Втулка		
				Круг В20 ГОСТ 2590-71		
				Ст3 ГОСТ 535-79		
				L = 100	1	5кг

Изм.	Лист	№ докум.	Подп.	Дата
Разраб.		Зарецкая		
Пров.		Пендерев		
Рук.		Пендерев		
Н.контр.		Погуляев		

ЧИ.440.15.00.000

Заслонка

Лит.	Лист	Листов
И		1

Мосводоканалниипроект
Отдел N5

Копировал

Формат А4

Типовой проект 902-2-347
Альбом VI, часть 2

ЧИ.440.15.00.000СБ

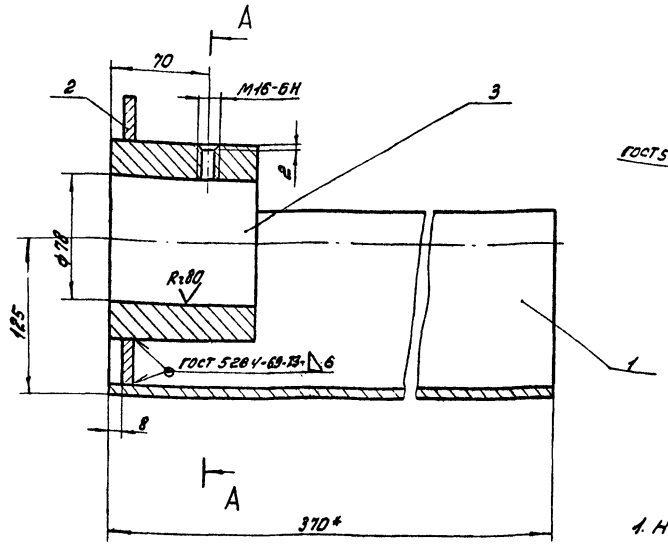

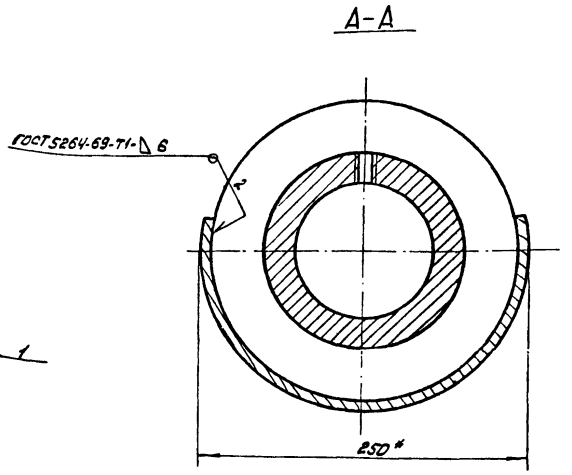

1. Н14; $\pm \frac{IT14}{2}$ и для деталей без чертежа.
2. Шероховатость обрабатываемых поверхностей деталей без чертежа – Rz160 ✓.
3. Размер для справок.

Изм	Лист	№ докум.	Подп.	Дата	ЧИ.440.15.00.000СБ	Лит.	Масса	Масштаб
Разраб.		Заручкая			Заслонка	И	~15	1:2
Пров.		Пендерев			Сборочный чертеж	Лист	Листов: 1	
Рук.		Пендерев				Мосводоканалниипроект Отдел №5		
Н.контр.		Потутков						

Инв. № подл. | Подп. и дата | Взам. инв. | Инв. № дубл. | Подп. и дата

формат 12

ЧИ.440.15.00.001

Rz80 ✓(✓)

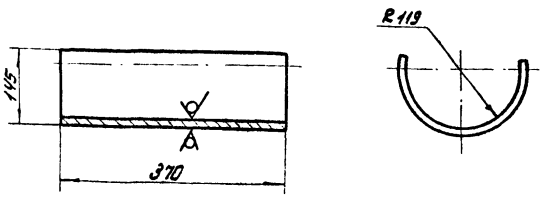

1. Длина развертки L=430мм.
2. Н14; h14.

Изм	Лист	№ докум.	Подп.	Дата	ЧИ.440.15.00.001	Лит.	Масса	Масштаб
Разраб.		Заручкая			Стенка	И	7,65	1:5
Пров.		Пендерев				Лист	Листов: 1	
Рук.		Пендерев				Мосводоканалниипроект Отдел №5		
Н.контр.		Потутков						

Лист 56 ГОСТ 19903-74
Вст 3сп ГОСТ 14637-79

Формат	Зона	Поз.	Обозначение	Наименование	Кол.	Примеч.
				Документация		
12			ЧИ.440.16.00.000СБ	Сборочный чертеж		
				Детали		
11		1	ЧИ.440.16.00.001	Патрубок	1	
11		2	ЧИ.440.16.00.002	Штуцер	1	
11		3	ЧИ.440.08.00.002-01	Фланец	2	

Изм	Лист	№ докум.	Подп.	Дата	ЧИ.440.16.00.000	Лит.	Лист	Листов
Разраб.		Заручкая			Тройник	И		
Пров.		Пендерев				Мосводоканалниипроект Отдел №5		
Рук.		Пендерев						
Н.контр.		Потутков						

Инв. № подл. | Подп. и дата | Взам. инв. | Инв. № дубл. | Подп. и дата

Копировал

Типовой проект 902-2-347
Альбом VI, часть 2

4И.440.16.00.000СБ

Вид А
М 1:2

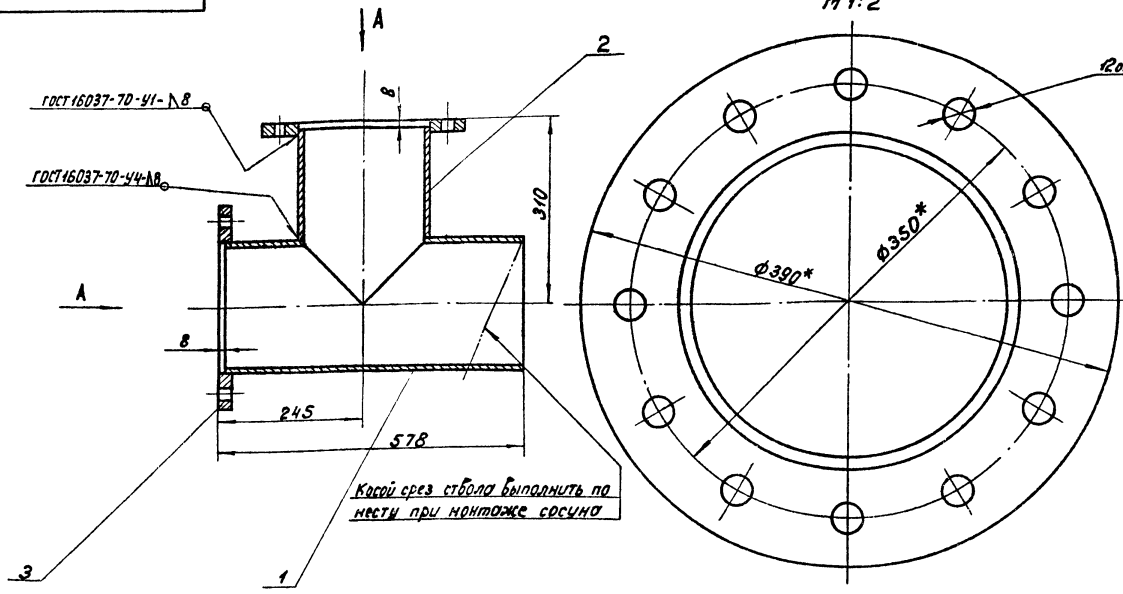

1. h14; ± IT14/2.
2.* Размеры для справок.

Изм.	Лист	№ докум.	Подп.	Дата
Разраб.		Зарицкая		
Пров.		Пендерев		
Рук.		Пендерев		
Н.контр.		Логутков		

4И.440.16.00.000СБ

Тройник
Сборочный чертеж

Лит.	Масса	Масштаб
И	60	1:5
Лист	Листов 1	

Посводоканалниипроект
Отдел №5

Формат 12

Инв.№подл. | Подп. и дата | Взам.инв.№ | Инв.№дубл. | Подп. и дата

4И.440.16.00.001

Rz160
V(√)

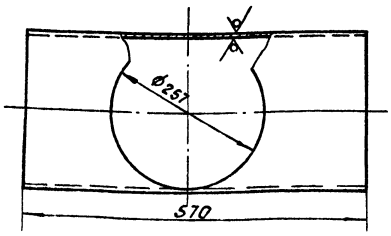

h14.

4И.440.16.00.001

Патрубок

Лит.	Масса	Масштаб
И	30	1:5
Лист	Листов 1	

Труба 813х8 ГОСТ 8732-78 / В Ст 2 сп ГОСТ 8731-74

Посводоканалниипроект
Отдел №5

4И.440.16.00.002

Rz160
V(√)

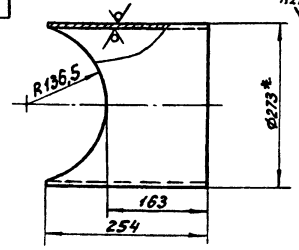

Шаблон для разметки

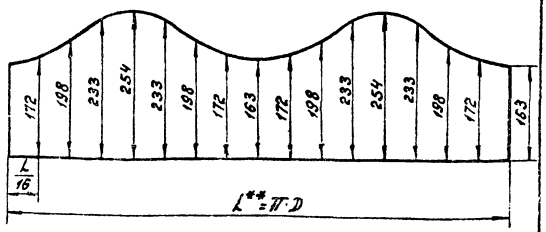

1. h14; ± IT14/2.
2.** Размер L уточнить по действительному наружному диаметру трубы.
3.* Размеры для справок.

4И.440.16.00.002

Штуцер

Лит.	Масса	Масштаб
И	11.0	1:5
Лист	Листов 1	

Труба 273х8 ГОСТ 8732-78 / В Ст 2 сп ГОСТ 8731-74

Посводоканалниипроект
Отдел №5

Типовой проект 902-2-347
Альбом VI. часть 2

4И.440.17.00.000СБ

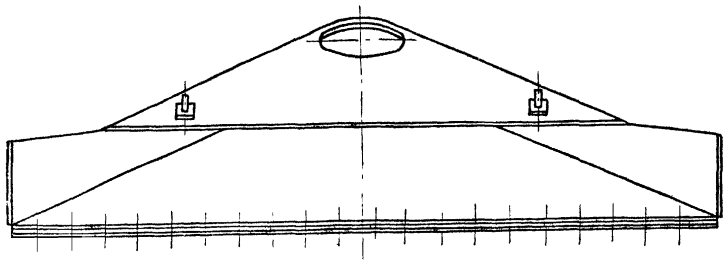

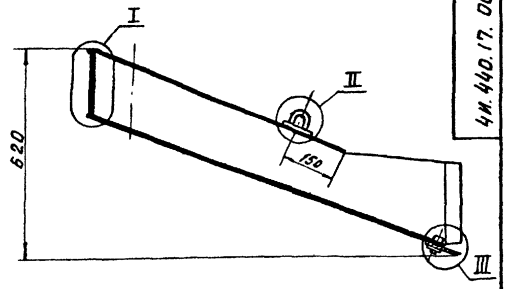

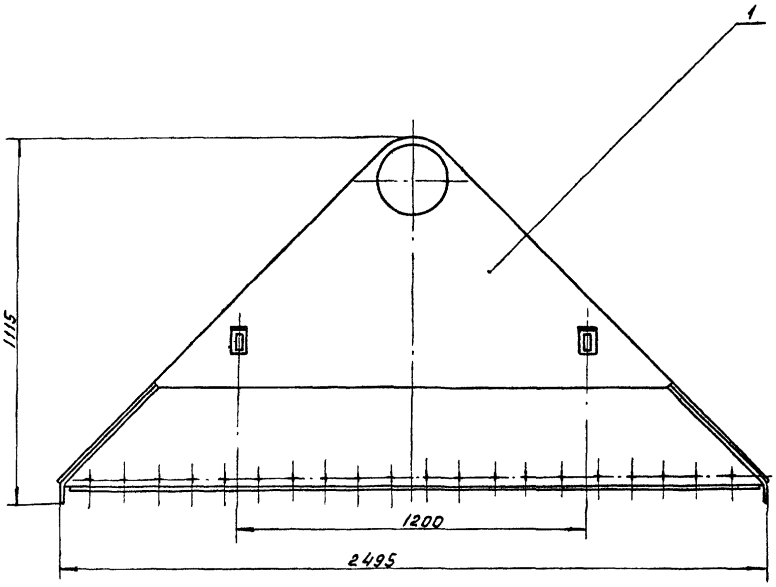

II
М 1:2

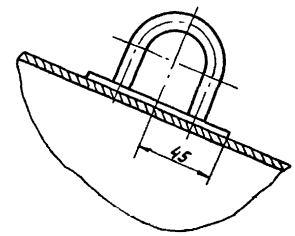

I
М 1:1

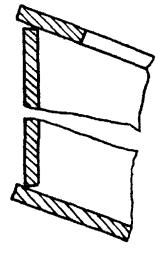

III

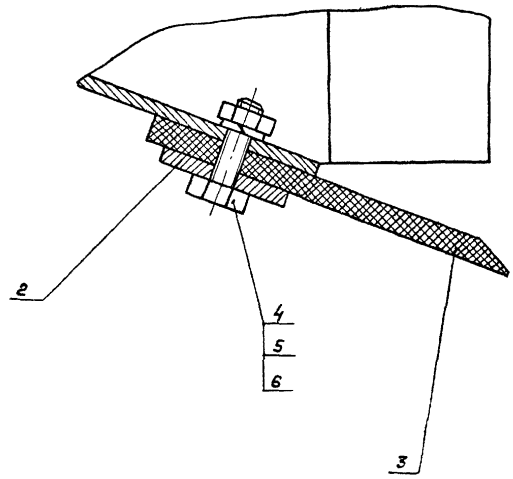

Размеры для справок.

Изм.	Лист	№ докум.	Подп.	Дата	4И.440.17.00.000 СБ			
Разраб.		Зарицкая			Сосун Сборочный чертеж	Лит.	Масса	Масштаб
Пров.		Пендерев				И	112	1:10
Рук.		Пендерев				Лист	Листов 1	
Н. контр.		Потутков				Мосводоканалниипроект Отдел №5		

Инв. № подл. | Подп. и дата | Взам. инв. № | Инв. № дуб. | Подп. и дата

Типовой проект 902-2-31.84
Альбом VI, часть 2

Формат	Зона	Поз.	Обозначение	Наименование	Кол.	Примеч.
				Документация		
22			ЧИ.440.17.00.000СБ	Сборочный чертеж		
				Сборочные единицы		
11		1	ЧИ.440.17.01.000	Корпус сосуна	1	
				Детали		
11		2	ЧИ.440.17.00.001	Накладка	1	
11		3	ЧИ.440.17.00.002	Фартук	1	
				Стандартные изделия		
		4		Болт М8х30.58.096 ГОСТ 7798-70	24	
		5		Гайка М8.5.096 ГОСТ 5915-70	24	
		6		Шайба 8.65Г.096 ГОСТ 6402-70	24	

Инв.№ подл. | Подп. и дата | Взам. инв.№ | Инв.№ дубл. | Подп. и дата

Изм.	Лист	№ докум.	Подп.	Дата
Разраб.		Зарецкая		
Пров.		Пендерев		
Рук.		Пендерев		
Н.контр.		Погуляков		

ЧИ.440.17.00.000

Сосун

Лит.	Лист	Листов
		1

Мосводоканалниипроект
Отдел №5

Формат А1

Формат	Зона	Поз.	Обозначение	Наименование	Кол.	Примеч.
				Документация		
22			ЧИ.440.17.01.000СБ	Сборочный чертеж		
				Детали		
22		1	ЧИ.440.17.01.001	Стенка боковая	1	
12		2	ЧИ.440.17.01.002	Днище	1	
12		3	ЧИ.440.17.01.003	Лист верхний	1	
6.4		4	ЧИ.440.17.01.004	Накладка Лист Б-4 ГОСТ 19903-74 / Ст3сп ГОСТ 14637-79		
				50х90	2	0,14кг
11		5	ЧИ.440.08.00.003	Петля	2	

Инв.№ подл. | Подп. и дата | Взам. инв.№ | Инв.№ дубл. | Подп. и дата

Изм.	Лист	№ докум.	Подп.	Дата
Разраб.		Зарецкая		
Пров.		Пендерев		
Рук.		Пендерев		
Н.контр.		Погуляков		

ЧИ.440.17.01.000

Корпус сосуна

Лит.	Лист	Листов
		1

Мосводоканалниипроект
Отдел №5

Формат А1

ЧИ.440.17.01.002

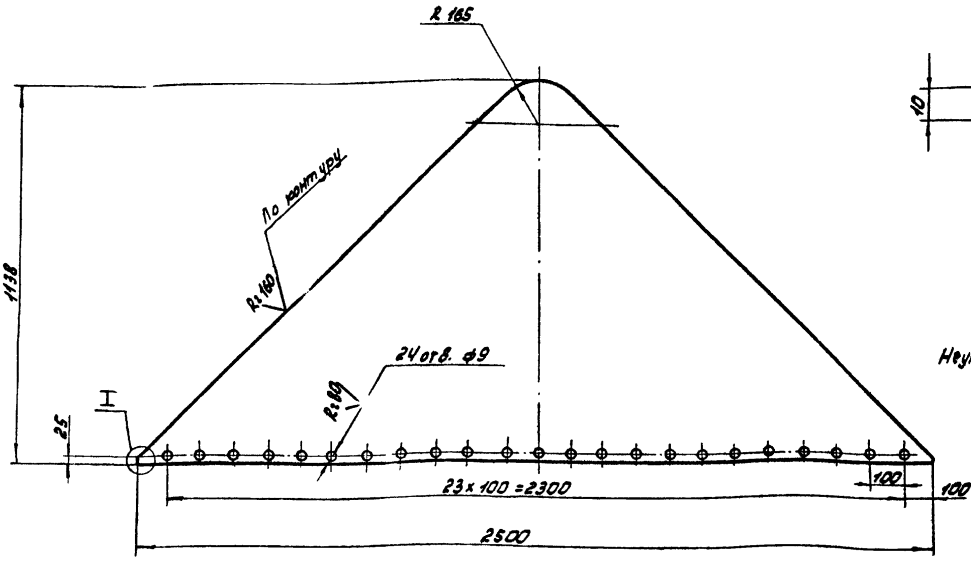

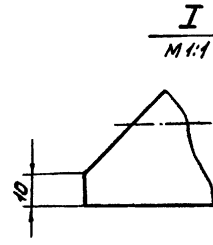

Неуказанные предельные отклонения размеров: $H14;\ h14;\ \pm \frac{IT14}{2}$.

Инв.№ подл. | Подп. и дата | Взам. инв.№ | Инв.№ дубл. | Подп. и дата

Изм.	Лист	№ докум.	Подп.	Дата
Разраб.		Зарецкая		
Пров.		Пендерев		
Н.контр.		Погуляков		

ЧИ.440.17.01.002

Днище

Лит.	Масса	Масштаб
И	46	1:10
Лист	Листов: 1	

Лист Б-4 ГОСТ 19903-74 / Ст3сп ГОСТ 14637-79

Мосводоканалниипроект
Отдел №5

Копировал: [illegible]

17857-07 30

Формат А2

Типовой проект 902-2-347
Альбом VI, часть 2

ЧИ.440.17.01.000СБ

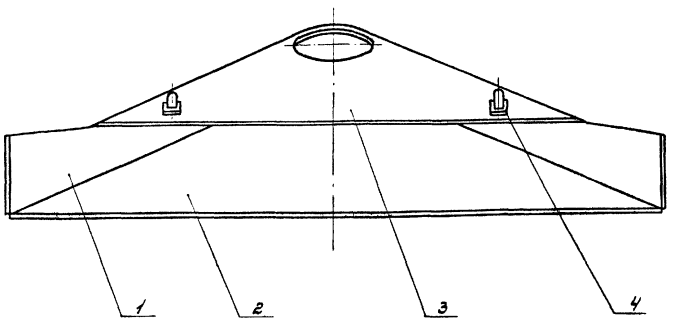

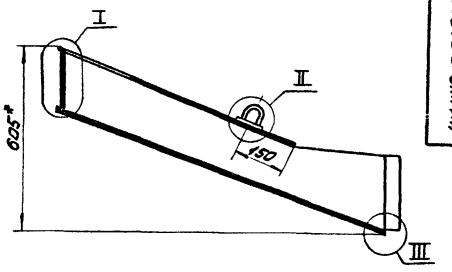

A-A
M 1:1

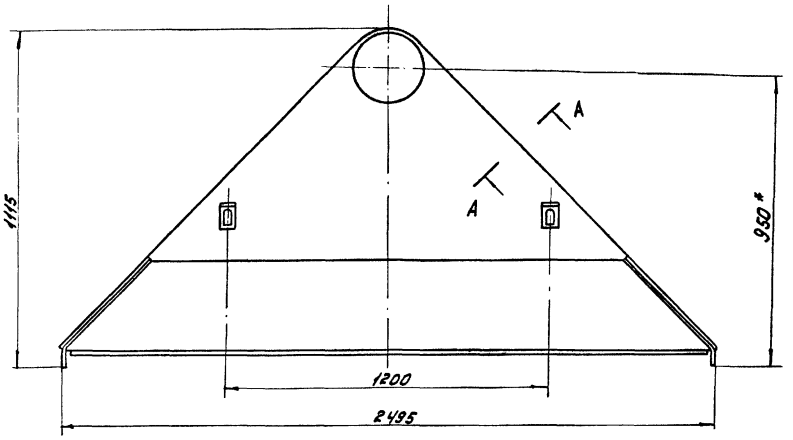

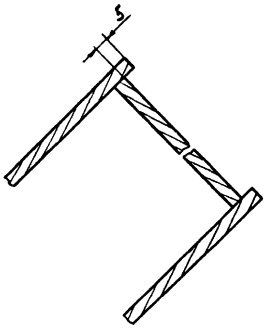

III
M 1:1

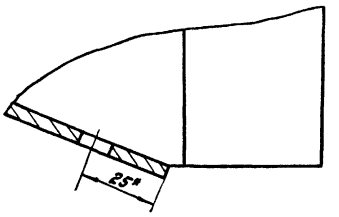

II
M 1:2

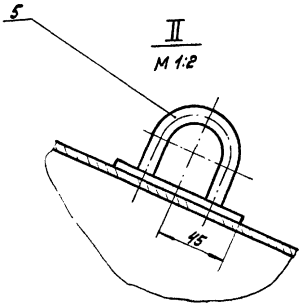

I
M 1:1

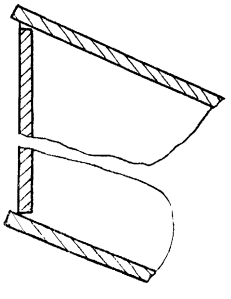

1. h 14; ± $\frac{IT14}{2}$ и для деталей без чертежа.
2. Сварку производить по контуру прилегания деталей по ГОСТ 5264-69-Т1-Δ4.
3. Шероховатость обрабатываемых поверхностей деталей без чертежа $\overset{Rz\,320}{-\!\!\vee}$.
4. * Размеры для справок.

Изм.	Лист	№ докум.	Подп.	Дата	ЧИ.440.17.01.000СБ			
Разраб.		Заруцкая			Корпус сосуна	Лит.	Масса	Масштаб
Пров.		Пендерев				И	~97	1:10
Рук.		Пендерев			Сборочный чертеж	Лист	Листов: 1	
Н. контр.		Погутков				Мосводоканалниипроект		
						Отдел №5		

Подп. и дата | Взам. инв. № | Инв. № дубл. | Подп. и дата

копировал: [illegible] 17851-07 31 формат 22

Типовой проект 902-2-347
Альбом VI, часть 2

4И.440.17.01.001

Rz160

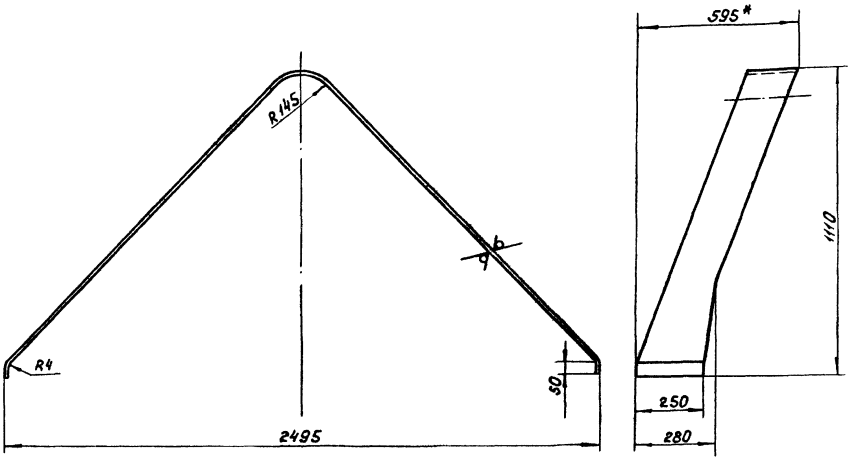

Развертка

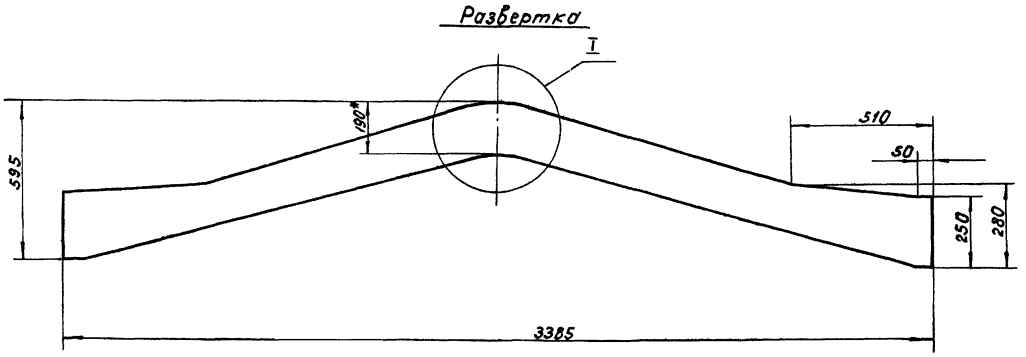

I
M1:2

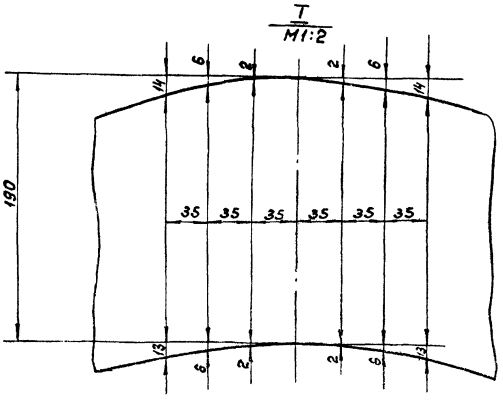

1. h 14; ± $\frac{IT14}{2}$.

2.* Размеры для справок.

				4И.440.17.01.001			
Изм.	Лист	№ докум.	Подп.	Дата	Стенка боковая	Лит	Масса	Масштаб
Разраб.		Зарицкая				И	22	1:10
Пров.		Пендерев				Лист	Листов 1	
Н.контр.		Потутков			Лист Б4 ГОСТ 19903-74 ВСт.3сп ГОСТ 14637-79	Мосводоканалниипроект Отдел №5		

Копировал: 17851-07 32. формат 22.

Подп. и дата | Взам.инв.№ | Инв.№ дубл. | Подп. и дата

Типовой проект 902-2-347
Альбом VI, часть 2

ЧИ.440.17.01.003

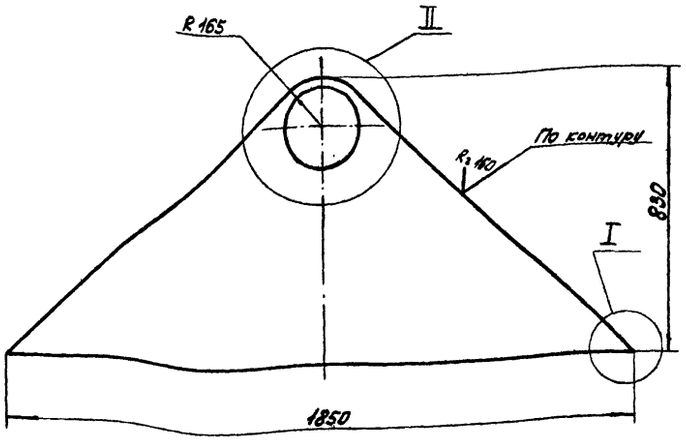

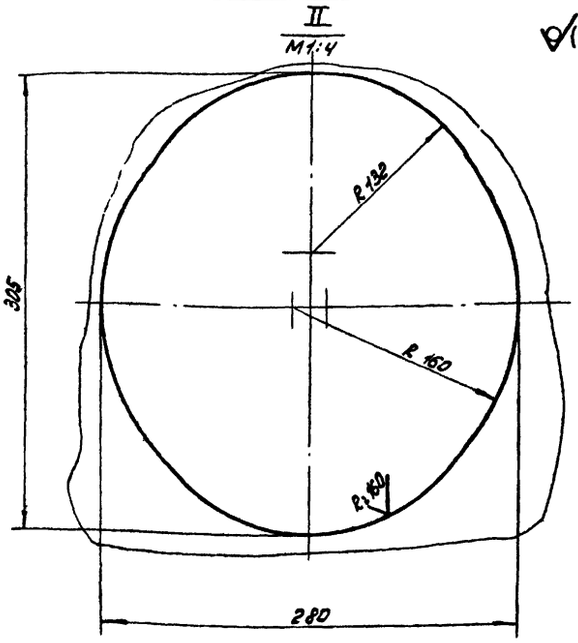

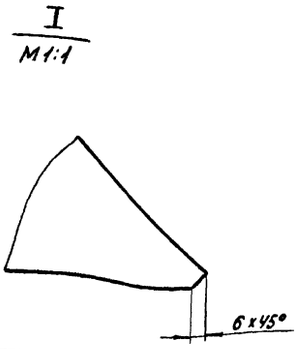

H14; h14; ± IT14/2.

Изм.	Лист	№ докум.	Подп.	Дата	ЧИ.440.17.01.003			
Разраб.		Заручкая			Лист верхний	Лит. И	Масса 23,5	Масшт. 1:10
Пров.		Пендерев				Лист	Листов: 1	
Н.контр.		Потутков			Лист БЧ ГОСТ 19903-74 / ВСТ3сп ГОСТ 14637-79	Мосводоканалниипроект Отдел N5		

формат 12

ЧИ.440.17.00.001

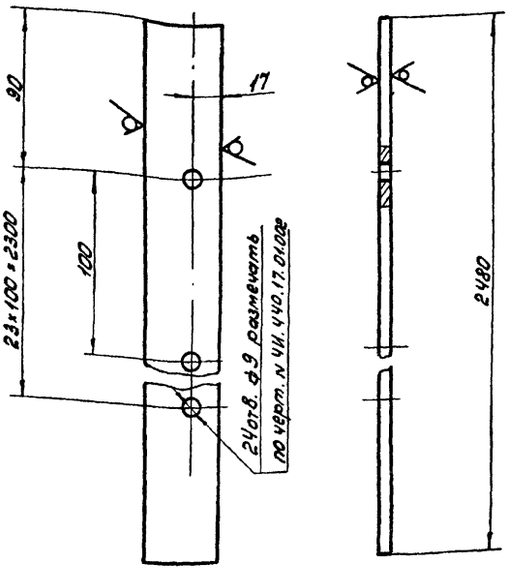

H14; h14; ± IT14/2.

Изм.	Лист	№ докум.	Подп.	Дата	ЧИ.440.17.00.001			
Разраб.		Заручкая			Накладка	Лит. И	Масса 2,7	Масшт. 1:2
Пров.		Пендерев				Лист	Листов: 1	
Н.контр.		Потутков			Полоса Б-24×40 ГОСТ 103-76 / ВСТ3сп ГОСТ 535-79	Мосводоканалниипроект Отдел N5		

формат 11

ЧИ.440.17.00.002

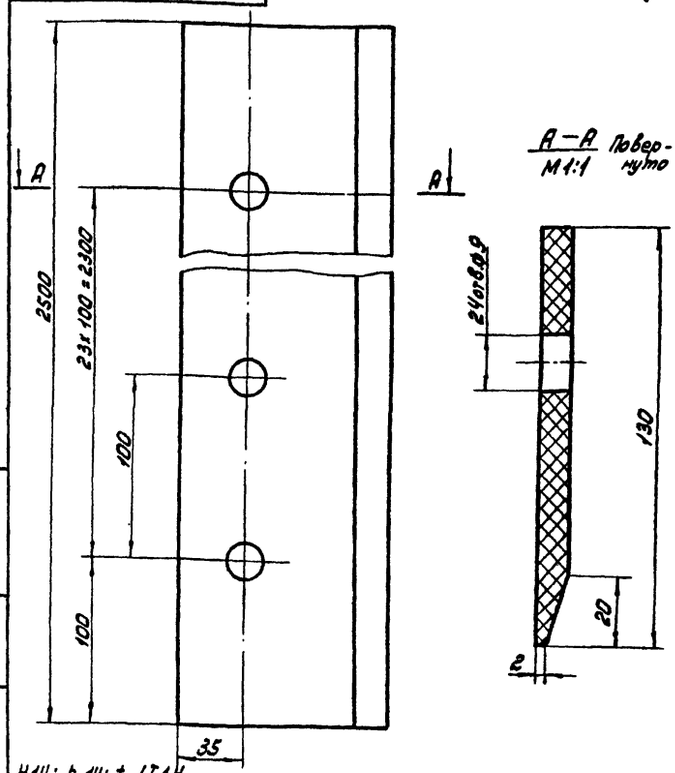

H14; h14; ± IT14/2.

Изм.	Лист	№ докум.	Подп.	Дата	ЧИ.440.17.00.002			
Разраб.		Заручкая			Фартук	Лит. И	Масса 2,2	Масшт. 1:2
Пров.		Пендерев				Лист	Листов: 1	
Н.контр.		Потутков			Пластина I ПМБ-М-7-1,2 ГОСТ 2348-77	Мосводоканалниипроект Отдел N5		

формат 11

Типовой проект 902-2-347
Альбом VI, часть 2

ЧИ.440.18.00.000СБ

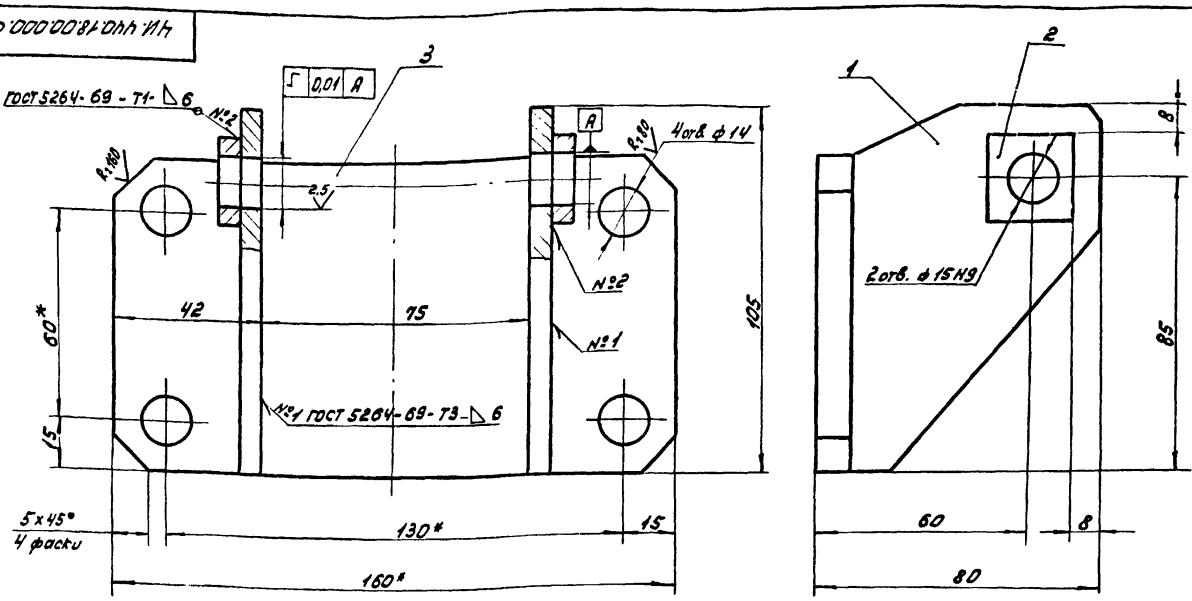

1. Неуказанные предельные отклонения размеров: $h14; \pm \frac{IT14}{2}$ и для деталей без чертежа.
2. *Размеры для справок.
3. Шероховатость обрабатываемых деталей без чертежа $R_{z}180$.

Изм.	Лист	№ докум.	Подп.	Дата	ЧИ.440.18.00.000СБ			
Разраб.		Заруцкая			Кронштейн	Лит.	Масса	Масштаб
Пров.		Пендерев			Сборочный чертеж	И	1,8	1:1
Рук.		Пендерев				Лист	Листов: 1	
Н.контр.		Потутков				Мосводоканалниипроект Отдел №5		

Инв. № подл. | Подп. и дата | Взам. инв. | Инв. № дубл. | Подп. и дата

формат 12

Формат	Зона	Поз.	Обозначение	Наименование	Кол.	Примеч.
				Документация		
12			ЧИ.440.18.00.000СБ	Сборочный чертеж		
				Детали		
11		1	ЧИ.440.18.00.001	Щека	2	
Б.4		2	ЧИ.440.18.00.002	Накладка		
				Лист Б6 ГОСТ 19903-74 / ВСТ 3сп ГОСТ 14637-79		
				25х25	2	0,01кг
Б.4		3	ЧИ.440.18.00.003	Основание		
				Лист Б10 ГОСТ 19903-74 / ВСТ 3сп ГОСТ 14637-79		
				90х160	1	1,05кг

Изм.	Лист	№ докум.	Подп.	Дата	ЧИ.440.18.00.000			
Разраб.		Заруцкая			Кронштейн	Лит.	Лист	Листов
Пров.		Пендерев				И		1
Рук.		Пендерев				Мосводоканалниипроект Отдел №5		
Н.контр.		Потутков						

Инв. № подл. | Подп. и дата | Взам. инв. | Инв. № дубл. | Подп. и дата

формат 11

ЧИ.440.18.00.001

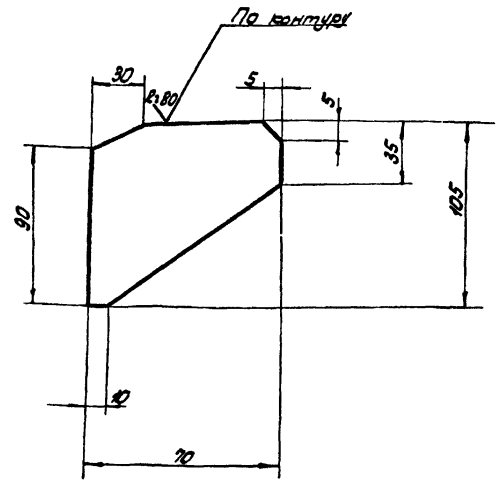

$h14; \pm \frac{IT14}{2}$

Изм.	Лист	№ докум.	Подп.	Дата	ЧИ.440.18.00.001			
Разраб.		Заруцкая			Щека	Лит.	Масса	Масштаб
Пров.		Пендерев				И	0,23	1:2
Н.контр.		Потутков				Лист	Листов: 1	
					Лист ГОСТ 19903-74 / ВСТ 3сп ГОСТ 14637-79	Мосводоканалниипроект Отдел №5		

Инв. № подл. | Подп. и дата | Взам. инв. | Инв. № дубл. | Подп. и дата

копировал: [illegible]

17851-07 34

формат 11

Типовой проект 902-2-347
Альбом часть 2

ЧИ.440.19.00.000СБ

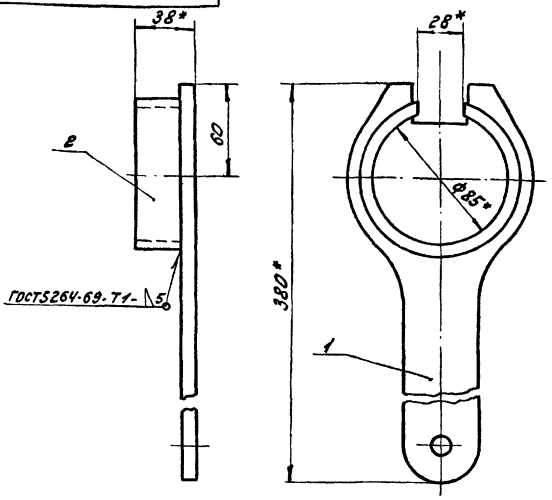

1. * Размеры для справок.
2. $\pm \frac{IT14}{2}$.

Изм.	Лист	№ докум.	Подп.	Дата
Разраб.		Заруцкая		
Пров.		Пендерев		
Рук.		Пендерев		
Н.контр.		Потутков		

ЧИ.440.19.00.000СБ

Ключ
Сборочный чертеж

Лит.	Масса	Масштаб
И	1,7	1:2

Лист | Листов: 1

Мосводоканалниипроект
Отдел N5

Формат 11

Формат	Зона	Поз.	Обозначение	Наименование	Кол.	Примеч.
				Документация		
11			ЧИ.440.19.00.000СБ	Сборочный чертеж		
				Детали		
11		1	ЧИ.440.19.00.001	Ручка	1	
11		2	ЧИ.440.19.00.002	Скоба	1	

ЧИ.440.19.00.000

Изм.	Лист	№ докум.	Подп.	Дата
Разраб.		Заруцкая		
Пров.		Пендерев		
Рук.		Пендерев		
Н.контр.		Потутков		

Ключ

Лит.	Лист	Листов
И		1

Мосводоканалниипроект
Отдел N5

Формат 11

ЧИ.440.19.00.001

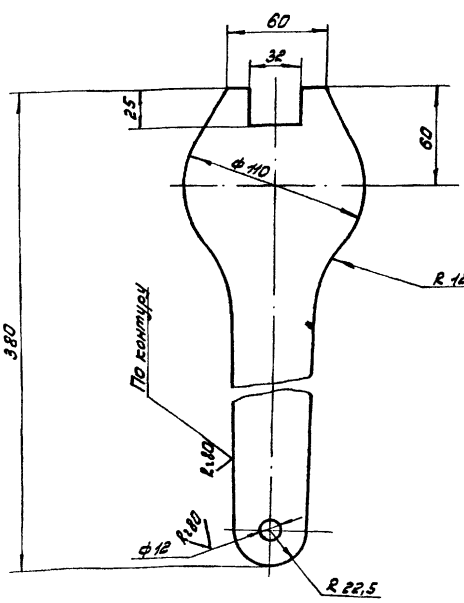

H 14; h 14; $\pm \frac{IT14}{2}$.

ЧИ.440.19.00.001

Изм.	Лист	№ докум.	Подп.	Дата
Разраб.		Заруцкая		
Пров.		Пендерев		
Н.контр.		Потутков		

Ручка

Лит.	Масса	Масштаб
И	1,4	1:2

Лист | Листов: 1

Лист Б8 ГОСТ 19903-74
В ст 3 СП ГОСТ 14637-79

Мосводоканалниипроект
Отдел N5

Формат 11

ЧИ.440.19.00.002

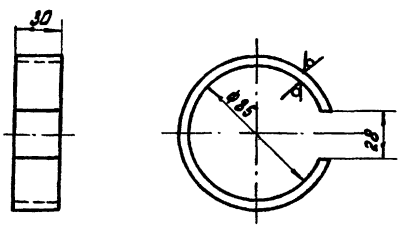

1. Длина заготовки L = 254 мм
2. H 14; h 14.

ЧИ.440.19.00.002

Изм.	Лист	№ докум.	Подп.	Дата
Разраб.		Заруцкая		
Пров.		Пендерев		
Н.контр.		Потутков		

Скоба

Лит.	Масса	Масшт.
И	0,3	1:2

Лист | Листов: 1

Лист Б5 ГОСТ 19903-74
В ст 3 СП ГОСТ 14637-79

Мосводоканалниипроект
Отдел N5

Формат 11

Инв. N подл. | Подп. и дата | Взам. инв. N | Инв. N дубл. | Подп. и дата

4И.440.20.00.000 СБ

Типовой проект 902-2-347
Альбом VI, часть 2

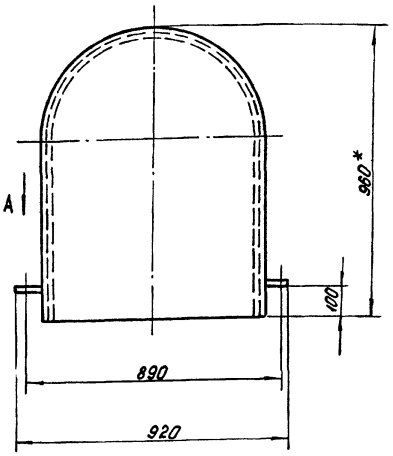

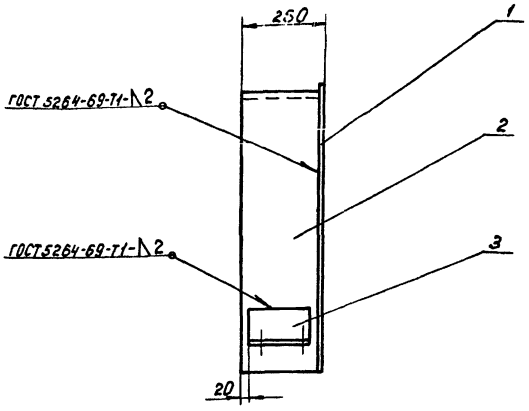

Вид А
М1:5

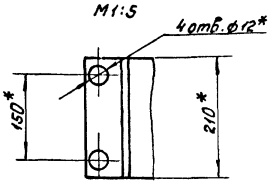

1. $h14; \pm \frac{IT14}{2}$.
2.* Размеры для справок.

Изм.	Лист	№ докум.	Подп.	Дата	4И.440.20.00.000 СБ	Лит.	Масса	Масштаб
Разраб.		Заруцкая			Кожух сменных шестерен Сборочный чертеж	И	25	1:10
Пров.		Пендерев				Лист	Листов: 1	
Рук.		Пендерев				Мосводоканалниипроект Отдел № 5		
Н.контр.		Потутков						

Инв. № подл. | Подп. и дата | Взам. инв. № | Инв. № дубл. | Подп. и дата

Формат 12

Формат	Зона	Поз.	Обозначение	Наименование	Кол.	Примеч.
				Документация		
12			4И.440.20.00.000 СБ	Сборочный чертеж		
				Детали		
11		1	4И.440.20.00.001	Лист	1	
11		2	4И.440.20.00.002	Кожух	1	
11		3	4И.440.20.00.003	Ушко	2	

Изм.	Лист	№ докум.	Подп.	Дата	4И.440.20.00.000	Лит	Лист	Листов
Разраб.		Заруцкая			Кожух сменных шестерен	И		1
Пров.		Пендерев				Мосводоканалниипроект Отдел № 5		
Рук.		Пендерев						
Н.контр.		Потутков						

Инв. № подл. | Подп. и дата | Взам. инв. № | Инв. № дубл. | Подп. и дата

Формат 11

4И.440.20.00.001

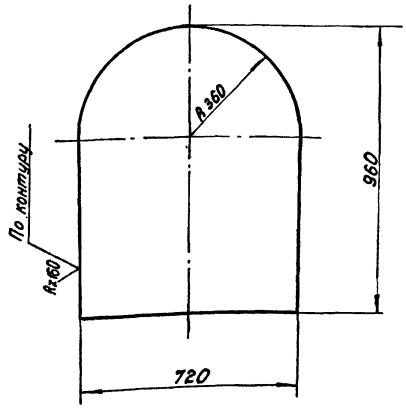

$h14; \pm \frac{IT14}{2}$.

Изм.	Лист	№ докум.	Подп.	Дата	4И.440.20.00.001	Лит	Масса	Масштаб
Разраб.		Заруцкая			Лист	И	11.0	1:10
Пров.		Пендерев				Лист	Листов: 1	
Н.контр.		Потутков			Лист Б-2 ГОСТ 19903-74 / Б Ст.3 сп ГОСТ 16523-70	Мосводоканалниипроект Отдел № 5		

Инв. № подл. | Подп. и дата | Взам. инв. № | Инв. № дубл. | Подп. и дата

Копировал: 1251-07 36 Формат 11

Типовой проект 902-2-347
Альбом VI, часть 2

4И.440.20.00.002

Rz 160

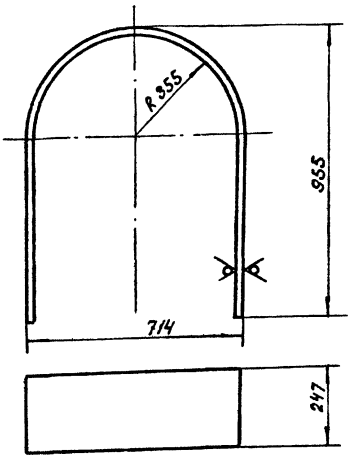

1. Длина развертки $L \approx 2314$ мм.
2 $h14; \pm \frac{IT14}{2}$.

Изм.	Лист	№ докум.	Подп.	Дата	4И.440.20.00.002			
Разраб.		Зарецкая			Кожух	Лит.	Масса	Масштаб
Пров.		Пендерев				И	13,1	1:10
Н.контр.		Потутков				Лист	Листов: 1	
					Лист Б-2 ГОСТ 19903-74 / Вст.3сп ГОСТ 16523-70	Мосводоканалниипроект Отдел №5		

Инв.№ подл. | Подп. и дата | Взам.инв.№ | Инв.№ дубл. | Подп. и дата

Формат 11

4И.440.20.00.003

Rz 160

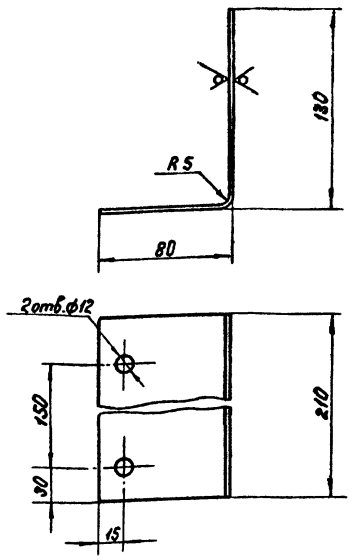

$H14; h14; \pm \frac{IT14}{2}$.

Изм.	Лист	№ докум.	Подп.	Дата	4И.440.20.00.003			
Разраб.		Зарецкая			Ушко	Лит.	Масса	Масштаб
Пров.		Пендерев				И	0,9	1:2
Н.контр.		Потутков				Лист	Листов 1	
					Лист Б-3 ГОСТ 19903-74 / Вст.3сп ГОСТ 16523-70	Мосводоканалниипроект Отдел №5		

Инв.№ подл. | Подп. и дата | Взам.инв.№ | Инв.№ дубл. | Подп. и дата

Формат 11

4И.440.21.00.000 СБ

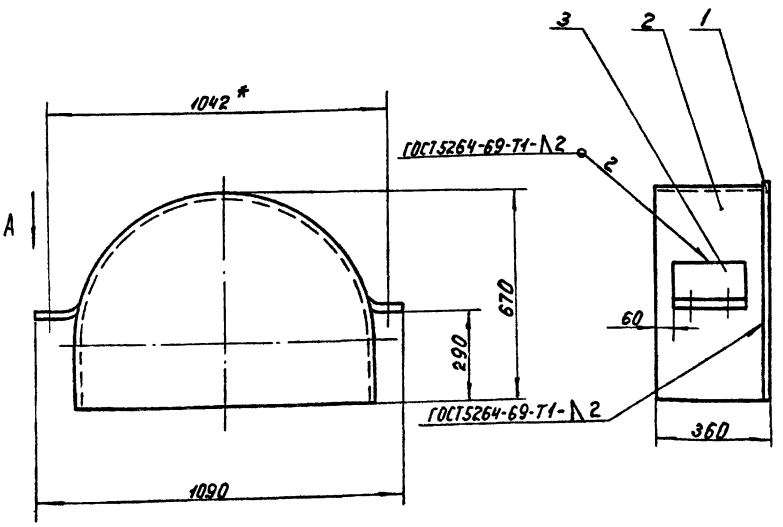

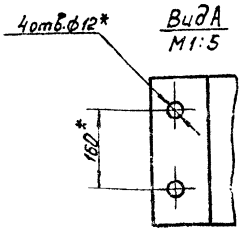

1. $h14; \pm \frac{IT14}{2}$.
2* Размеры для справок.

Изм.	Лист	№ докум.	Подп.	Дата	4И.440.21.00.000 СБ			
Разраб.		Зарецкая			Кожух колеса сборочный чертеж	Лит.	Масса	Масштаб
Пров.		Пендерев				И	29	1:10
Рук.		Пендерев				Лист	Листов: 1	
Н.контр.		Потутков				Мосводоканалниипроект Отдел №5		

Инв.№ подл. | Подп. и дата | Взам.инв.№ | Инв.№ дубл. | Подп. и дата

Типовой проект 902-2-347
Альбом XI, часть 2

Формат	Зона	Поз.	Обозначение	Наименование	Кол.	Примеч.
				Документация		
12			4И.440.21.00.000СБ	Сборочный чертеж		
				Детали		
11		1	4И.440.21.00.001	Лист	1	
11		2	4И.440.21.00.002	Кожух	1	
11		3	4И.440.21.00.003	Ушко	2	

4И.440.21.00.000

Кожух колеса

Лит. И | Лист 1 | Листов 1

Мосводоканалниипроект Отдел №5

Формат А1

Изм. Лист № докум. Подп. Дата
Разраб. Зарецкая
Пров. Пендерев
Рук. Пендерев
Н.контр. Потутков

Инв.№ подл. | Подп. и дата | Взам. инв.№ | Инв.№ дубл. | Подп. и дата

4И.440.21.00.001

Rz 160 ∨(∨)

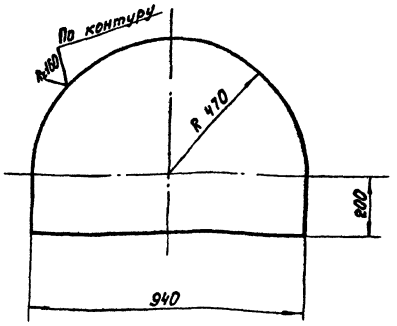

h14; ± IT14/2.

4И.440.21.00.001

Лист

Лит. И | Масса 13 | Масштаб 1:10

Лист | Листов 1

Мосводоканалниипроект Отдел №5

Лист Б-2 ГОСТ 19903-74 Вст.3сп ГОСТ 16523-70

Формат А1

Изм. Лист № докум. Подп. Дата
Разраб. Зарецкая
Пров. Пендерев
Н.контр. Потутков

Инв.№ подл. | Подп. и дата | Взам. инв.№ | Инв.№ дубл. | Подп. и дата

4И.440.21.00.002

Rz 160 ∨(∨)

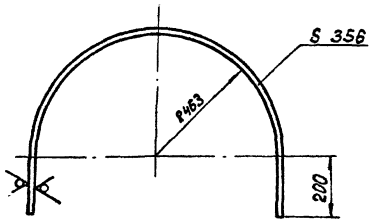

1. Длина развертки L ≈ 1860мм
2. h14; ± IT14/2.

4И.440.21.00.002

Кожух

Лит. И | Масса 13,8 | Масштаб 1:10

Лист | Листов 1

Мосводоканалниипроект Отдел №5

Лист Б-2 ГОСТ 19903-74 Вст.3сп ГОСТ 16523-70

Формат А1

Изм. Лист № докум. Подп. Дата
Разраб. Зарецкая
Пров. Пендерев
Н.контр. Потутков

Инв.№ подл. | Подп. и дата | Взам. инв.№ | Инв.№ дубл. | Подп. и дата

4И.440.21.00.003

Rz 160 ∨(∨)

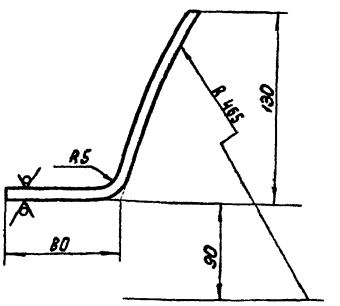

Вид А
М 1:5

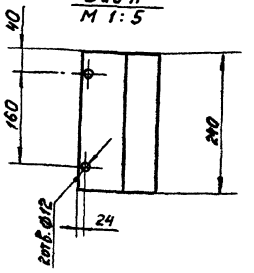

H14; h14; ± IT14/2.

4И.440.21.00.003

Ушко

Лит. И | Масса 1.01 | Масштаб 1:2

Лист | Листов 1

Мосводоканалниипроект Отдел №5

Лист Б-3 ГОСТ 19903-74 Вст.3сп ГОСТ 16523-70

Формат А1

Изм. Лист № докум. Подп. Дата
Разраб. Зарецкая
Пров. Пендерев
Н.контр. Потутков

Инв.№ подл. | Подп. и дата | Взам. инв.№ | Инв.№ дубл. | Подп. и дата

Типовой проект 902-2-347
Альбом VII, часть 2

ЧИ.440.22.00.000СБ

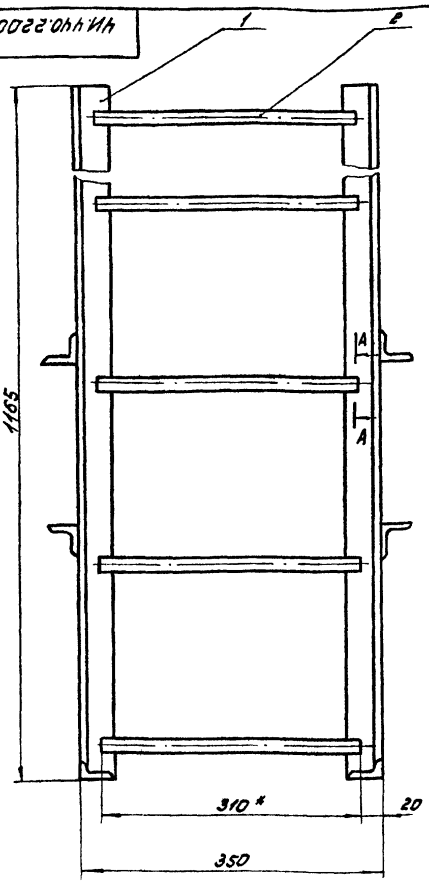

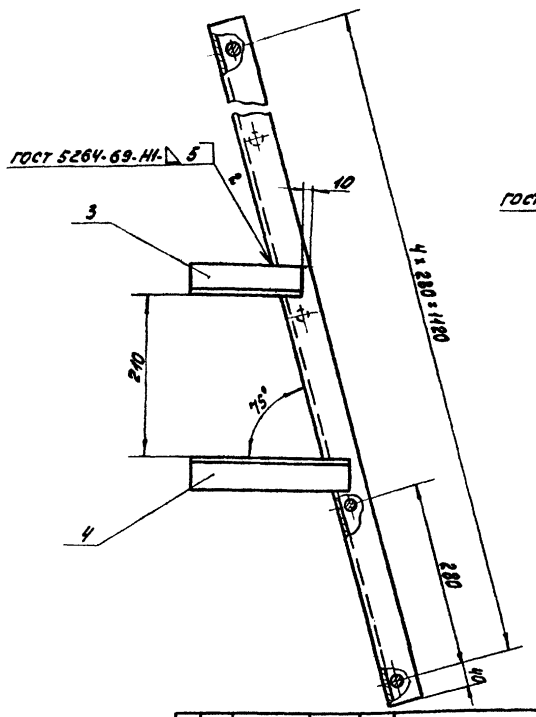

А-А
М1:1

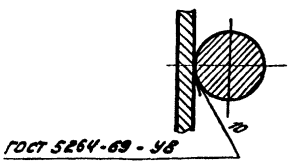

1. h 14; $\pm \frac{IT14}{2}$.
2. Уголки поз.3 и поз.4 приварить при сварке на месте монтажа флосса
3. Шероховатость обрабатываемых поверхностей деталей без чертежа — Rz 80 ▽.
4. * Размеры для справок.

Изм.	Лист	№ докум.	Подп.	Дата
Разраб.	Эрецкая			
Пров.	Пенерев			
Рук.	Пенерев			
Н.контр.	Логутков			

ЧИ.440.22.00.000СБ

Лестница
Сборочный чертеж

Лит.	Масса	Масштаб
И	14,8	1:5
Лист	Листов: 1	

Мосводоканалпроект
Отдел №5

Формат 12

Формат	Зона	Поз.	Обозначение	Наименование	Кол.	Примеч.
				Документация		
12			ЧИ.440.22.00.000СБ	Сборочный чертеж		
				Детали		
Б4		1	ЧИ.440.22.00.001	Уголок		
				Уголок Б-50х50х5 ГОСТ 8509-72 Ст3сп ГОСТ 535-79		
				L = 1200 h14	2	4,52кг
Б4		2	ЧИ.440.22.00.002	Пруток		
				Круг В18 ГОСТ 2590-71 Ст3сп ГОСТ 535-79		
				L = 310 h14	5	0,62кг
Б4		3	ЧИ.440.22.00.003	Уголок		
				Уголок Б-50х50х5 ГОСТ 8509-72 Ст3сп ГОСТ 535-79		
				L = 200 h14	2	0,75кг
Б4		4	ЧИ.440.22.00.004	Уголок		
				Уголок Б-50х50х5 ГОСТ 8509-72 Ст3сп ГОСТ 535-79		
				L = 250 h14	2	0,94кг

Изм.	Лист	№ докум.	Подп.	Дата
Разраб.	Эрецкая			
Пров.	Пенерев			
Рук.	Пенерев			
Н.контр.	Логутков			

ЧИ.440.22.00.000

Лестница

Лит.	Масса	Масштаб
И		1
Лист	Листов	

Мосводоканалпроект
Отдел №5

Копировал

Формат	Зона	Поз.	Обозначение	Наименование	Кол.	Примеч.
				Документация		
12			ЧИ.440.23.00.000СБ	Сборочный чертеж		
				Детали		
И		1	ЧИ.440.23.00.001	Ножка	2	
И		2	ЧИ.440.23.00.002	Распорка	1	
Б4		3	ЧИ.440.23.00.003	Пластина		
				Лист Б10 ГОСТ 19903-74 Ст3сп ГОСТ 14637-79		
				52х160	4	0,8кг

Изм.	Лист	№ докум.	Подп.	Дата
Разраб.	Эрецкая			
Пров.	Пенерев			
Рук.	Пенерев			
Н.контр.	Логутков			

ЧИ.440.23.00.000

Стойка

Лит.	Лист	Листов
И	1	1

Мосводоканалпроект
Отдел №5

Копировал

Формат 1

Типовой проект 902-2-34.7
Альбом VI, часть 2

ЧИ.440.23.00.000СБ

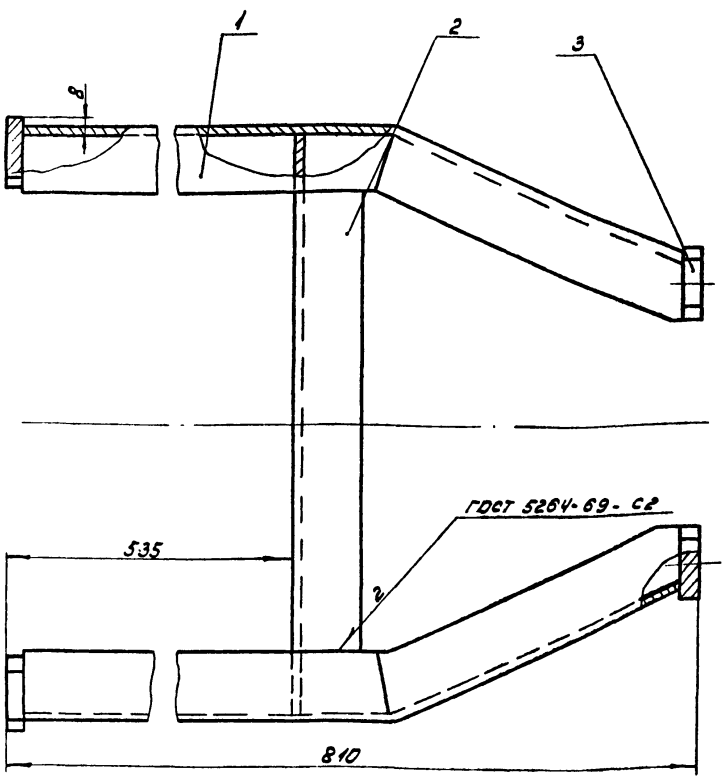

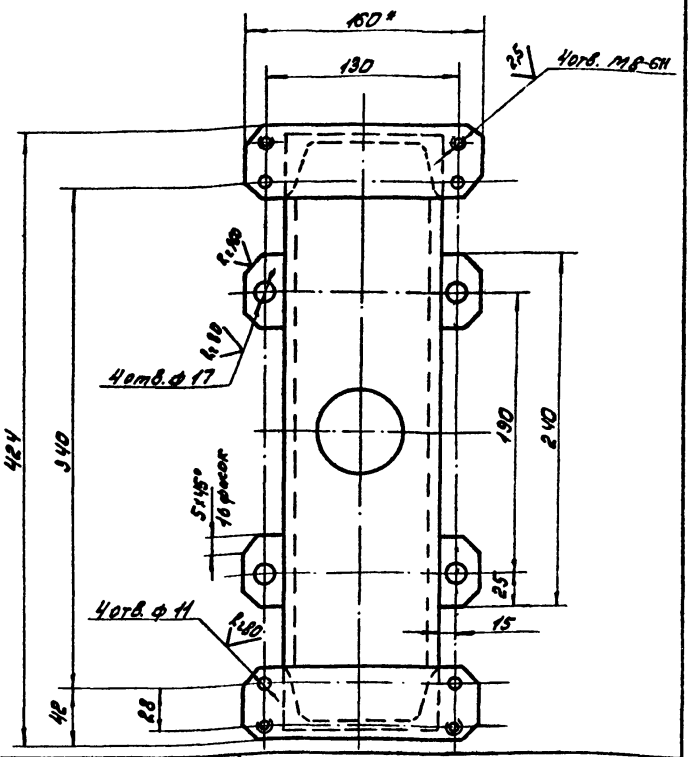

1. * Размер для справок.
2. H14; h14; ± IT14/2 и, для детали без чертежа.
3. Сварку производить по контуру прилегания деталей по ГОСТ 5264-69-Т1-△10, кроме мест обозначенных особо.

Инв.№ подл.	Подп. и дата	Взам. инв.№	Инв.№ дубл.	Подп. и дата

Изм.	Лист	№ докум.	Подп.	Дата
Разраб.		Зарецкая		
Пров.		Пенджиев		
Рук.		Пенджиев		
Н.контр.		Погутков		

ЧИ.440.23.00.000СБ

Стойка
Сборочный чертеж

Лит.	Масса	Масштаб
И	21	1:2,5
Лист	Листов: 1	

Мосводоканалнипроект
Отдел №5

формат А2

ЧИ.440.23.00.001

Rz 40 √(√)

Развертка

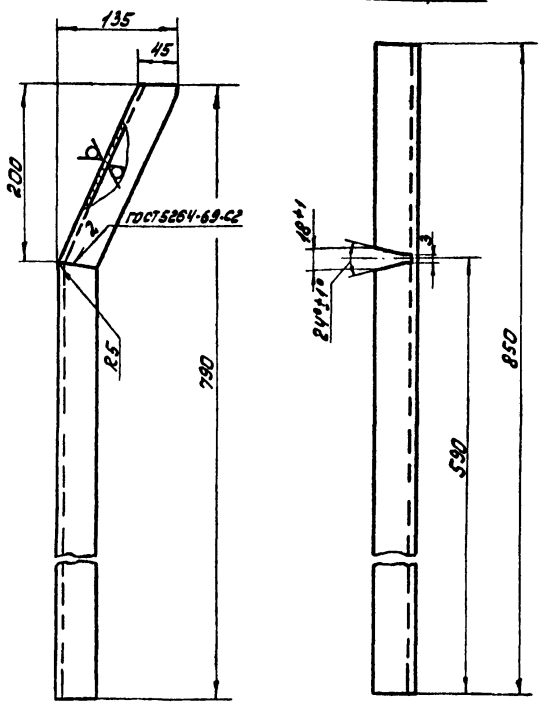

Неуказанные предельные отклонения размеров: H14; h14; ± IT14/2.

ЧИ.440.23.00.001

Изм.	Лист	№ докум.	Подп.	Дата
Разраб.		Зарецкая		
Пров.		Пенджиев		
Н.контр.		Погутков		

Ножка

Лит.	Масса	Масштаб
И	1,2	1:4
Лист	Листов: 1	

Швеллер 10 ГОСТ 8240-72
Вст3сп ГОСТ 535-79

Мосводоканалнипроект
Отдел №5

Копировал

формат А4

ЧИ.440.23.00.002

Rz 80 √(√)

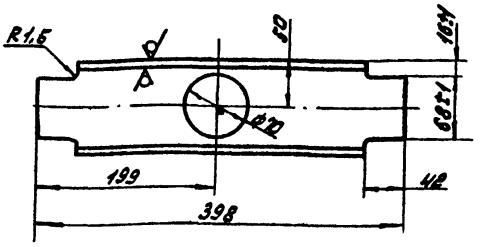

Неуказанные предельные отклонения размеров: h14; ± IT14/2.

ЧИ.440.23.00.002

Изм.	Лист	№ докум.	Подп.	Дата
Разраб.		Зарецкая		
Пров.		Пенджиев		
Н.контр.		Погутков		

Распорка

Лит.	Масса	Масштаб
И	3,0	1:4
Лист	Листов: 1	

Швеллер 10 ГОСТ 8240-72
Вст3сп ГОСТ 535-79

Мосводоканалнипроект
Отдел №5

Копировал

17851-07 40

формат А4

Типовой проект 902-2-347
Альбом VI, часть 2

4И.440.24.00.000 СБ

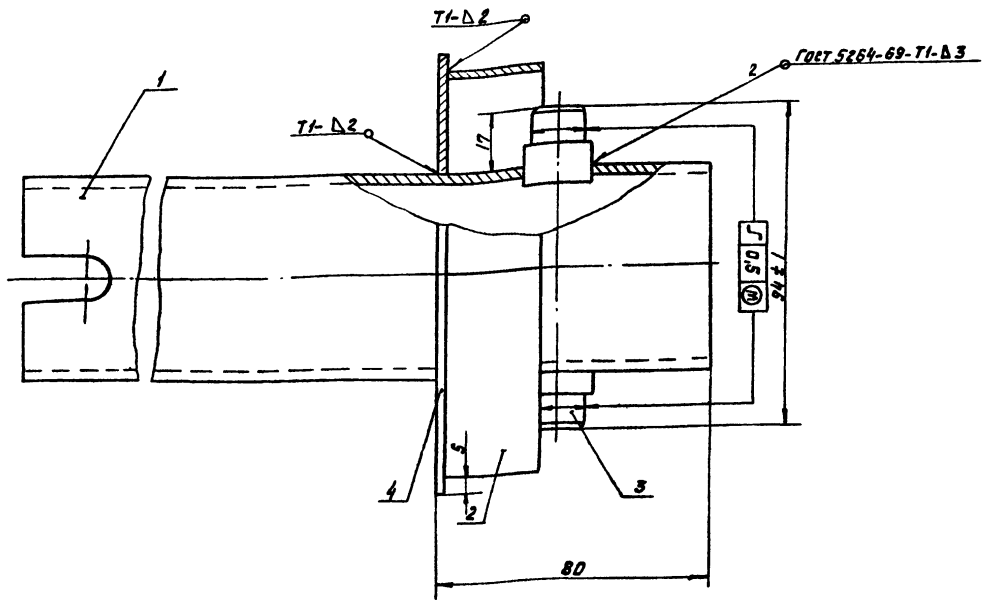

Неуказанные предельные отклонения размеров: $\pm \frac{IT14}{2}$ и для детали без чертежа.

Изм	Лист	№ докум.	Подп.	Дата	4И.440.24.00.000 СБ	Лит.	Масса	Масшт
Разраб		Заручкая			Труба стопорная	И	4.6	1:1
Пров.		Пендерев			Сборочный чертеж	Лист	Листов: 1	
Рук.		Пендерев				Мосводоканалниипроект Отдел №5		
Н.контр		Потутков						

Инв. № подл. | Подп. и дата | Взам. инв. | Инв. № дубл. | Подп. и дата

формат 12

Форм.	Зона	Поз.	Обозначение	Наименование	Кол	Примеч.
				Документация		
12			4И.440.24.00.000 СБ	Сборочный чертеж		
				Детали		
11		1	4И.440.24.00.001	Патрубок	1	
11		2	4И.440.24.00.002	Кольцо	1	
11		3	4И.440.24.00.003	Палец	2	
64		4	4И.440.24.00.004	Кольцо		
				Лист Б-2 ГОСТ 19903-74 В Ст.3 Сп. ГОСТ 16523-70		
				Ф62×Ф130	1	0.16кг

4И.440.24.00.000

Лит.	Лист	Листов
И		1

Труба стопорная

Мосводоканалниипроект Отдел №5

формат 11

4И.440.24.00.001

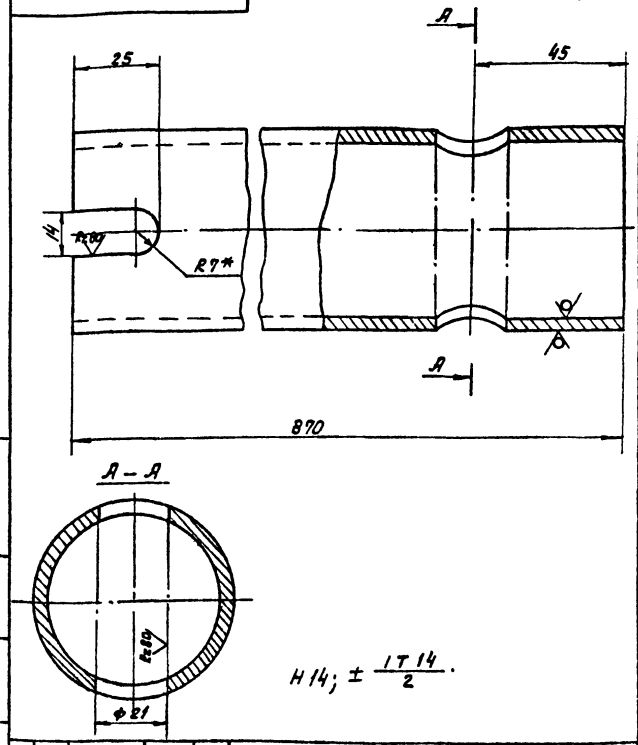

Н14; $\pm \frac{IT14}{2}$.

Изм	Лист	№ докум.	Подп.	Дата	4И.440.24.00.001	Лит.	Масса	Масшт
Разраб.		Заручкая			Патрубок	И	4.2	1:1
Пров		Пендерев				Лист	Листов 1	
Н.контр		Потутков			Труба 50×3,5 ГОСТ 3262-75	Мосводоканалниипроект Отдел №5		

Инв. № подл. | Подп. и дата | Взам. инв. | Инв. № дубл. | Подп. и дата

Копировал 4 17.5.1-0.7 41.

Типовой проект 902-2-347
Альбом VI, часть 2

ЧИ.440.24.00.002

Rz 80

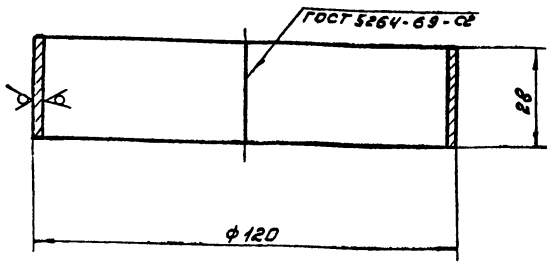

1. Длина заготовки =376 мм.
2. h14.

Изм.	Лист	№ докум.	Подп.	Дата	ЧИ.440.24.00.002			
Разраб.		Зарецкая			Кольцо	Лит.	Масса	Масштаб
Пров.		Пендерев				И	0,16	1:1
Н.контр.		Потутков				Лист	Листов: 1	
					Лист Б-2 ГОСТ 19903-74 Вст 3сп ГОСТ 16523-70	Мосводоканалнипроект Отдел N5		

Формат 11

ЧИ.440.24.00.003

Rz 80

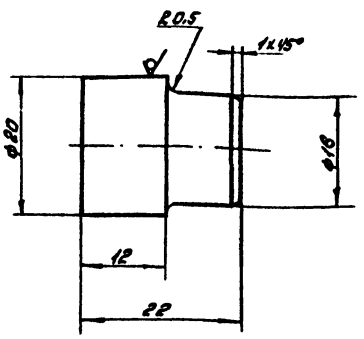

h14; ± IT14/2.

Изм.	Лист	№ докум.	Подп.	Дата	ЧИ.440.24.00.003			
Разраб.		Зарецкая			Палец	Лит.	Масса	Масштаб
Пров.		Пендерев				И	0,03	2:1
Н.контр.		Потутков				Лист	Листов: 1	
					Круг В20 ГОСТ 2590-71 В ст3сп ГОСТ 535-79	Мосводоканалнипроект Отдел N5		

Формат 11

ЧИ.440.25.00.000СБ

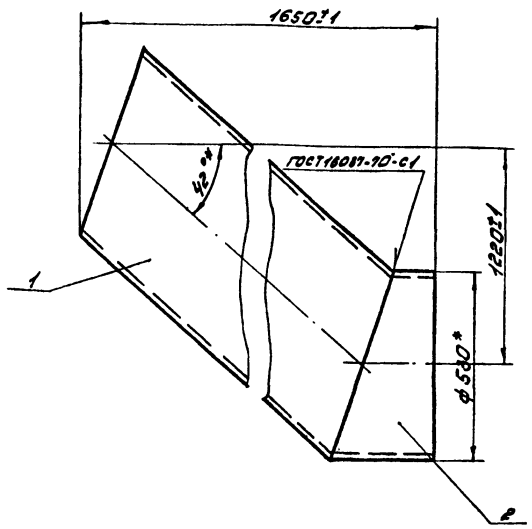

* Размеры для справок.

Изм.	Лист	№ докум.	Подп.	Дата	ЧИ.440.25.00.000СБ			
					Отвод	Лит.	Масса	Масштаб
					Сборочный чертеж	И	~232,5	1:10
						Лист	Листов: 1	
						Мосводоканалнипроект Отдел N5		

Формат	Зона	Поз.	Обозначение	Наименование	Кол.	Примеч.
				Документация		
А1			ЧИ.440.25.00.000СБ	Сборочный чертеж		
				Детали		
А2		1	ЧИ.440.25.00.001	Патрубок	1	
А2		2	ЧИ.440.02.06.007	Патрубок	1	

Изм.	Лист	№ докум.	Подп.	Дата	ЧИ.440.25.00.000			
Разраб.		Зарецкая			Отвод	Лит.	Лист	Листов
Пров.		Пендерев						
Рук.		Пендерев				Мосводоканалнипроект Отдел N5		
Н.контр.		Потутков						

Типовой проект 902-2-347
Альбом VI, часть 2

4И.440.25.00.001

Rz80 √ (√)

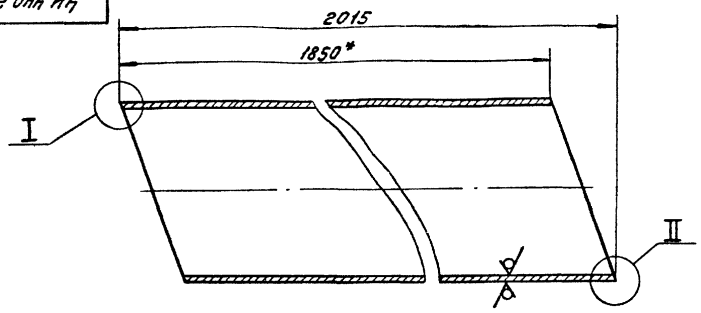

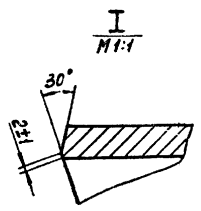

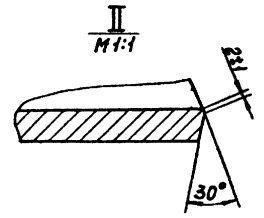

Шаблон для разметки патрубка

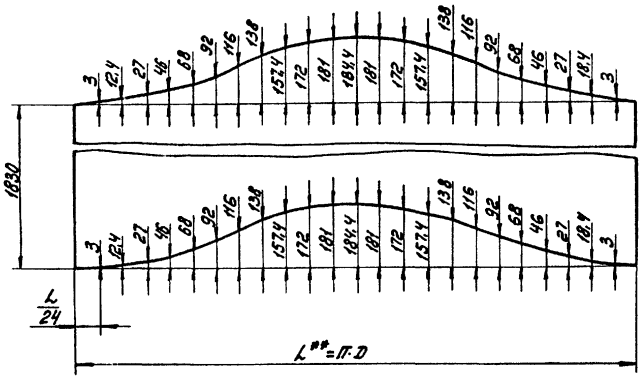

1. h14; ± IT14/2.
2. **Размер L уточнить по действительному наружному диаметру трубы.
3. *Размер для справок.

Изм.	Лист	№ докум.	Подп.	Дата	4И.440.25.00.001			
Разраб.		Заручкая			Патрубок	Лит. И	Масса 208,5	Масштаб 1:10
Пров.		Пендерев				Лист	Листов 1	
Н.контр.		Потутков			Труба 530×9 ГОСТ 8732-78 / ВСт.2сп ГОСТ 8731-74	Мосводоканалниипроект Отдел №5		

Формат 12

Инв. № подл. | Подп. и дата | Взам. инв. № | Инв. № дубл. | Подп. и дата

4И.440.26.00.000 СБ

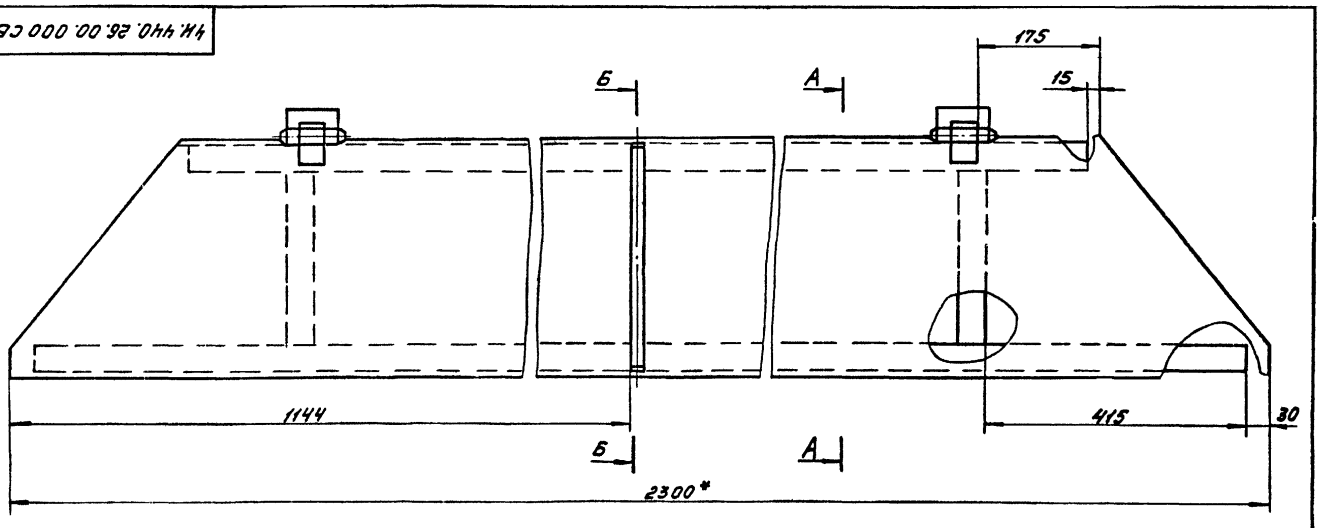

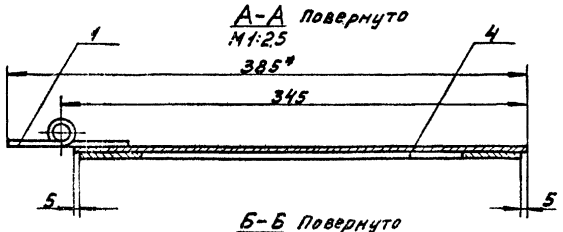

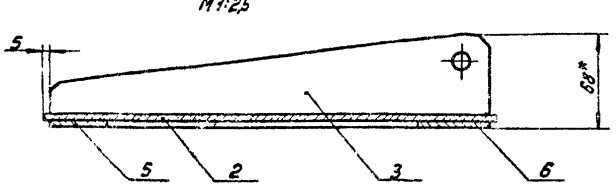

1. ± IT14/2.
2. Сварку производить по контуру прилегания деталей по ГОСТ 5264-69-Н1-Δ4.
3. *Размеры для справок.

Изм.	Лист	№ докум.	Подп.	Дата	4И.440.26.00.000 СБ			
Разраб.		Заручкая			Козырек	Лит. И	Масса 30	Масштаб 1:5
Пров.		Пендерев			Сборочный чертеж	Лист	Листов 1	
Рук.		Пендерев				Мосводоканалниипроект Отдел №5		
Н.контр.		Потутков						

Копировал: 17851-07 43 Формат 12

Инв. № подл. | Подп. и дата | Взам. инв. № | Инв. № дубл. | Подп. и дата

Типовой проект 902-2-34.?
Альбом VI, часть 2

Формат	Зона	Поз.	Обозначение	Наименование	кол.	Примеч.
				Документация		
12			ЧИ.440.26.00.000	Сборочный чертеж		
				Сборочные единицы		
11		1	ЧИ.440.26.01.000	Шарнир	2	
				Детали		
11		2	ЧИ.440.26.00.001	Пластина	1	
11		3	ЧИ.440.26.00.002	Ребро	1	
54		4	ЧИ.440.26.00.003	Полоса		
				Полоса Б-2-Ч40 ГОСТ 103-76 / Вст3сп ГОСТ 535-79		
				L = 250 h14	2	0,31 кг
54		5	ЧИ.440.26.00.004	Полоса		
				Полоса Б-2-Ч40 ГОСТ 103-76 / Вст3сп ГОСТ 535-79		
				L = 1810 h14	1	2,4 кг

Инв.№ подл. | Подп. и дата | Взам. инв.№ | Инв.№ дубл. | Подп. и дата

Изм.	Лист	№ докум.	Подп.	Дата
Разраб.	Зарецкая			
Пров.	Псмерев			
Рук.	Пендерев			
Н.контр.	Погуляев			

ЧИ.440.26.00.000

Козырек

Лит.	Лист	Листов
И	1	2

Мосводоканалниипроект
Отдел N5

Формат А1

Формат	Зона	Поз.	Обозначение	Наименование	кол.	Примеч.
54		6	ЧИ.440.26.00.005	Полоса		
				Полоса Б-2-Ч40 ГОСТ 103-76 / Вст3сп ГОСТ 535-79		
				L = 2240 h14	1	2,82 кг

Инв.№ подл. | Подп. и дата | Взам. инв.№ | Инв.№ дубл. | Подп. и дата

Изм.	Лист	№ докум.	Подп.	Дата

ЧИ.440.26.00.000

Лист 2

Формат А1

ЧИ.440.26.01.000СБ

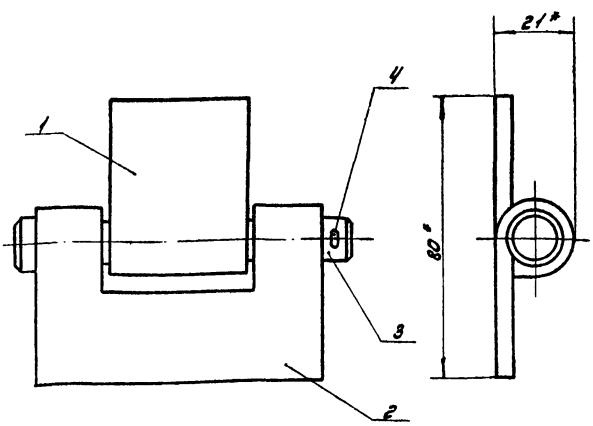

* Размеры для справок.

Инв.№ подл. | Подп. и дата | Взам. инв.№ | Инв.№ дубл. | Подп. и дата

Изм.	Лист	№ докум.	Подп.	Дата

ЧИ.440.26.01.000СБ

Шарнир

Сборочный чертеж

Лит.	Масса	Масштаб
И	0,4	1:1

Лист	Листов 1

Мосводоканалниипроект
Отдел N5

Копировал

Формат А1

Формат	Зона	Поз.	Обозначение	Наименование	кол.	Примеч.
				Документация		
11			ЧИ.440.26.01.000СБ	Сборочный чертеж		
				Детали		
11		1	ЧИ.440.26.01.001	Петля	1	
11		2	ЧИ.440.26.01.002	Петля	1	
11		3	ЧИ.440.26.01.003	Ось	1	
				Стандартные изделия		
		4		Шплинт 2,120-001		
				ГОСТ 397-79	1	

Инв.№ подл. | Подп. и дата | Взам. инв.№ | Инв.№ дубл. | Подп. и дата

Изм.	Лист	№ докум.	Подп.	Дата
Разраб.	Зарецкая			
Пров.	Псмерев			
Рук.	Пендерев			
Н.контр.	Погуляев			

ЧИ.440.26.01.000

Шарнир

Лит.	Лист	Листов
И	1	1

Мосводоканалниипроект
Отдел N5

Копировал

Формат А1

Типовой проект 902-2-347
Альбом VI, часть 2

ЧИ.440.26.01.001

R=160

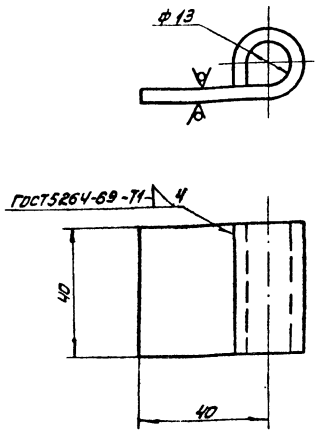

1. Длина развертки L = 87 мм.
2. Н14; h14

Изм.	Лист	№ докум.	Подп.	Дата	ЧИ.440.26.01.001	Лит.	Масса	Масшт.
Разраб.		Заручкая			Петля	И	0,12	1:1
Пров.		Пендерев				Лист	Листов: 1	
Н.контр.		Потутков			Лист Б4 ГОСТ 19903-74 / Вст3сп ГОСТ 14637-79	Мосводоканалнипроект Отдел N5		

Инв. № подл. | Подп. и дата | Взам. инв. № | Инв. № дубл. | Подп. и дата

формат 11

ЧИ.440.26.01.002

R=160

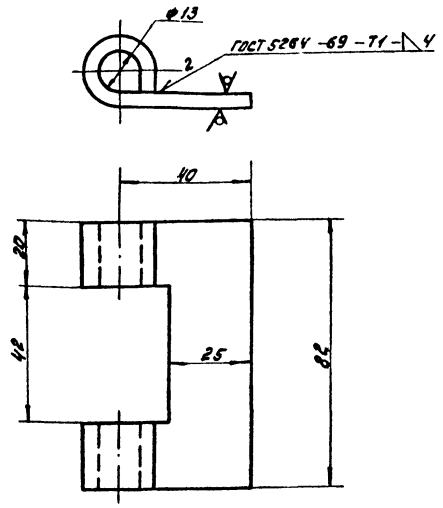

1. Длина развертки L = 87 мм.
2. Н14; h14.

Изм.	Лист	№ докум.	Подп.	Дата	ЧИ.440.26.01.002	Лит.	Масса	Масшт.
Разраб.		Заручкая			Петля	И	0,14	1:1
Пров.		Пендерев				Лист	Листов: 1	
Н.контр.		Потутков			Лист Б4 ГОСТ 19903-74 / Вст3сп ГОСТ 14637-79	Мосводоканалнипроект Отдел N5		

Инв. № подл. | Подп. и дата | Взам. инв. № | Инв. № дубл. | Подп. и дата

формат 11

ЧИ.440.26.01.003

R=80

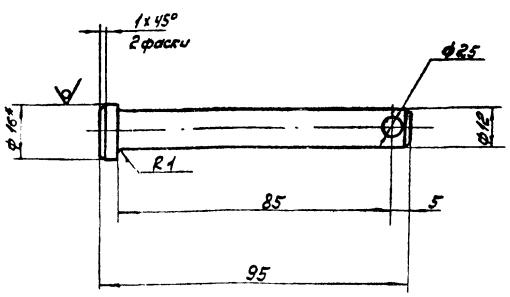

1. Н14; h14; $\pm \frac{IT14}{2}$.
2. * Размеры для справок.

Изм.	Лист	№ докум.	Подп.	Дата	ЧИ.440.26.01.003	Лит.	Масса	Масшт.
Разраб.		Заручкая			Ось	И	0,08	1:1
Пров.		Пендерев				Лист	Листов: 1	
Н.контр.		Потутков			Круг В16 ГОСТ 2590-71 / Вст3сп ГОСТ 535-79	Мосводоканалнипроект Отдел N5		

Инв. № подл. | Подп. и дата | Взам. инв. № | Инв. № дубл. | Подп. и дата

формат 11

ЧИ.440.26.00.001

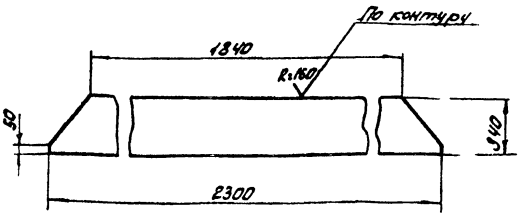

h14 $\pm \frac{IT14}{2}$.

Изм.	Лист	№ докум.	Подп.	Дата	ЧИ.440.26.00.001	Лит.	Масса	Масшт.
Разраб.		Заручкая			Пластина	И	22,8	1:20
Пров.		Пендерев				Лист	Листов: 1	
Н.контр.		Потутков			Лист Б4 ГОСТ 19903-74 / Вст3сп ГОСТ 14637-79	Мосводоканалнипроект Отдел N5		

Инв. № подл. | Подп. и дата | Взам. инв. № | Инв. № дубл. | Подп. и дата

Копировал: [illegible] 17851-07 45 формат 11

Типовой проект 902-2-347
Альбом VI, часть 2

4И.440.26.00.002

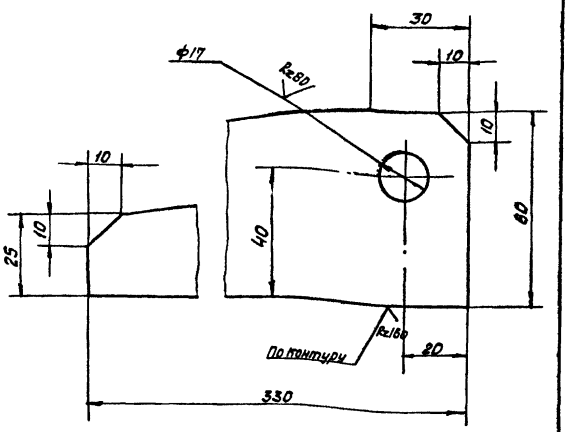

H14; h14; ± IT14/2.

Изм	Лист	№ докум.	Подп.	Дата
Разраб.		Зарицкая		
Пров.		Пендерев		
Н.контр		Потутков		

4И.440.26.00.002

Ребро

Лит.	Масса	Масшт.
И	1.1	1:1

Лист | Листов 1

Лист Б12 ГОСТ 19903-74 / В Ст3.Сп ГОСТ 14637-79

Мосводоканалниипроект Отдел №5

формат 11

Форм.	Зона	Поз	Обозначение	Наименование	Кол	Примеч.
				Документация		
12			4И.440.27.00.000СБ	Сборочный чертеж		
				Детали		
11		1	4И.440.27.00.001	Вилка	1	
64		2	4И.440.27.00.002	Шток		
				Круг В20 ГОСТ 2590-71 / В Ст3 Сп ГОСТ 535-79		
				L = 205 h14	1	0.5кг

Изм	Лист	№ докум.	Подп.	Дата
Разраб		Зарицкая		
Пров.		Пендерев		
Рук.		Пендерев		
Н. контр		Потутков		

4И.440.27.00.000

Штанга

Лит.	Лист	Листов
И		1

Мосводоканалниипроект Отдел №5

формат 11

4И.440.27.00.000 СБ

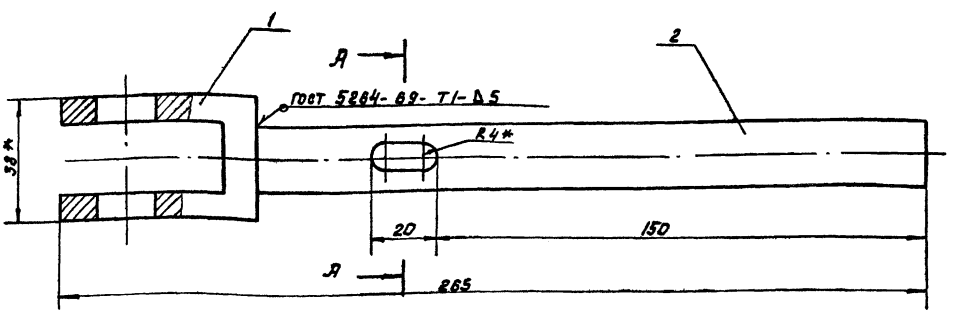

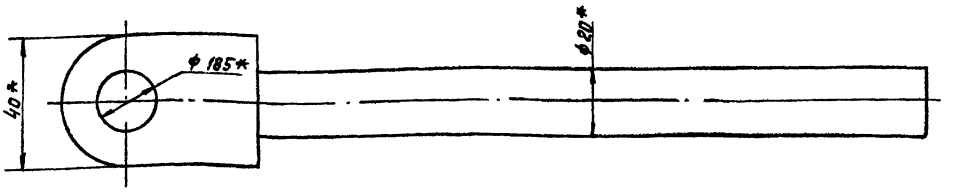

А-А
М 2:1

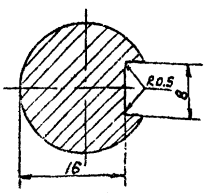

1. H14; h14; ± IT14/2.
2. Шероховатость обрабатываемых поверхностей детали без чертежа - Rz 160.
3.* Размеры для справок.

Изм	Лист	№ докум.	Подп.	Дата
Разраб		Зарицкая		
Пров		Пендерев		
Рук.		Пендерев		
Н.контр		Потутков		

4И.440.27.00.000 СБ

Штанга
Сборочный чертеж

Лит.	Масса	Масш.
И	0.9	1:1

Лист | Листов: 7

Мосводоканалниипроект Отдел №5

Копировал: 17851-07 46 формат 12

Типовой проект 902-1-347
Альбом VI, часть 2

4И.440.27.00.001

Rz 80

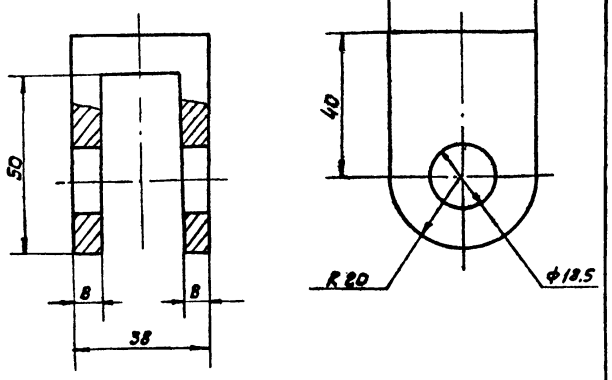

1. H14; h 14; $\pm \frac{IT14}{2}$.
2. * Размеры для справок.

Изм.	Лист	№ докум.	Подп.	Дата	4И.440.27.00.001						
Разраб.		Зарецкая			Вилка	Лит.	Масса	Масшт.			
Пров.		Пендерев				И	0.35	1:1			
Н. контр.		Потутков			Ст. 3 ГОСТ 380-71	Лист	Листов 1				
						Новосибирскалюминпроект Отдел №5					

Формат II

4И.440.00.00.002

Rz 80

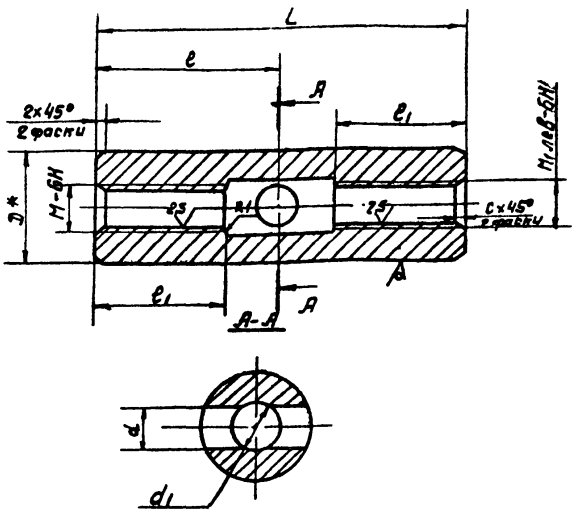

Обозначение	Размеры, мм									Масса, кг
	L	e	e1	D*	d	d1	H	H1	C	
4И.440.00.00.002	100	50	35	30	13	14	12	12	1,6	0.4
4И.440.00.00.002-01	250	125	50	40	20	22	24	24	2,5	0.7

$H14; h\ 14; \pm \frac{IT14}{2}$.

Изм.	Лист	№ докум.	Подп.	Дата	4И.440.00.00.002						
Разраб.		Зарецкая			Муфта стяжная	Лит.	Масса	Масшт.			
Пров.		Пендерев				И	см. табл.	—			
Н. контр.		Потутков			Круг $\frac{B}{B\ Ст.3\ Сп}$ ГОСТ 2590-71 / ГОСТ 535-79	Лист	Листов 1				
						Новосибирскалюминпроект Отдел №5					

Формат II

4И.440.00.00.001

Rz 80

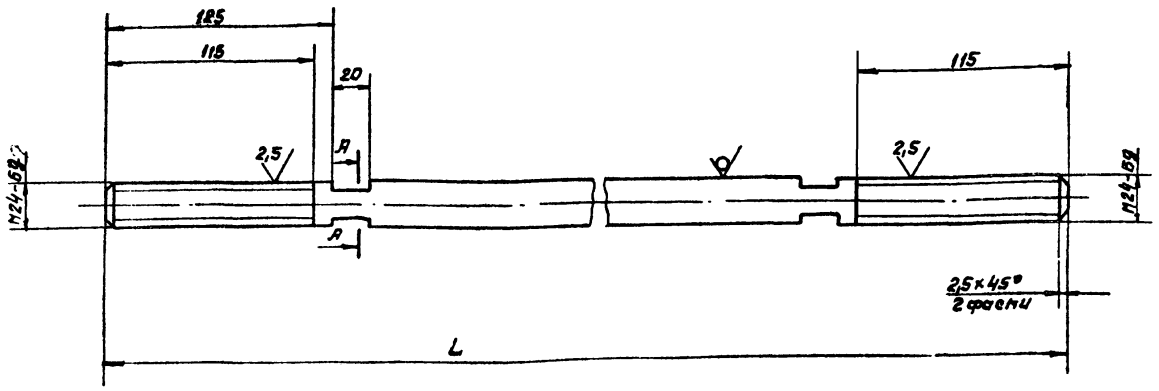

А-А
М 1:1

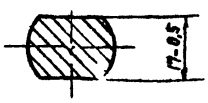

Обозначение	Размер, мм L	Масса, кг
4И.440.00.00.001	4200	14.9
4И.440.00.00.001-01	3400	12.1
4И.440.00.00.001-02	2650	9,0

Неуказанные предельные отклонения размеров:
$H14; h\ 14; \pm \frac{IT14}{2}$.

Изм.	Лист	№ докум.	Подп.	Дата	4И.440.00.00.001						
Разраб.		Зарецкая			Тяга	Лит.	Масса	Масшт.			
Пров.		Пендерев				И	см. табл.	—			
Н. контр.		Потутков			Круг $\frac{B24}{B\ Ст.3\ Сп}$ ГОСТ 2590-71 / ГОСТ 535-79	Лист	Листов 1				
						Новосибирскалюминпроект Отдел №5					

Типовой проект 902-2-347
Альбом III, часть 2

ЧИ.440.00.00.003

Rz 80

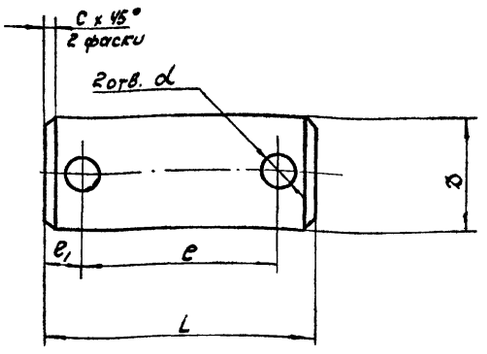

Обозначение	Размеры, мм						Масса, кг
	L	e	e1	D	d	C	
ЧИ.440.00.00.003	72	52	10	30	8,5	2	0,35
ЧИ.440.00.00.003-01	46	34	6	16	5,5	1	0,07

H14; h14; ±IT14/2.

Изм. Лист	№ докум.	Подп.	Дата	ЧИ.440.00.00.003			
Разраб.	Зарецкая			Палец	Лит.	Масса	Масшт.
Пров.	Пендерев				И	см. табл.	—
Н.контр.	Потупков			СТЗ ГОСТ 380-71	Лист	Листов: 1	
					Мосводоканалниипроект Отдел №5		

Формат 11

ЧИ.440.00.00.004

Rz 320

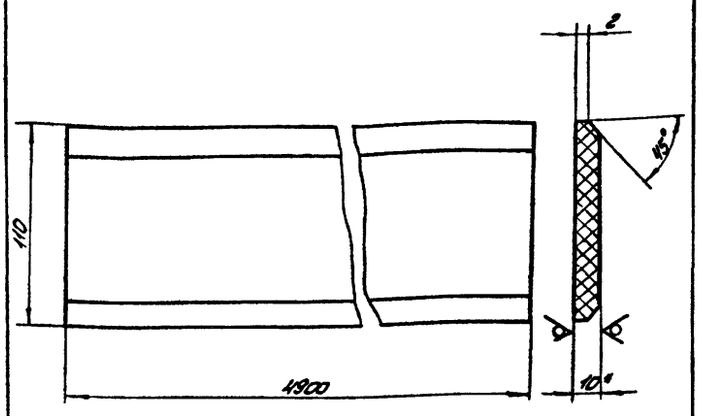

1. h14; ±IT14/2.
2. * Размеры для справок.

Изм. Лист	№ докум.	Подп.	Дата	ЧИ.440.00.00.004			
Разраб.	Зарецкая			Уплотнение	Лит.	Масса	Масшт.
Пров.	Пендерев				И	5,7	1:2
Н.контр.	Потупков			Пластина I ПМБ-М-10-1,2 ГОСТ 7338-77	Лист	Листов: 1	
					Мосводоканалниипроект Отдел №5		

Формат 11

ЧИ.440.00.00.005

Rz 320

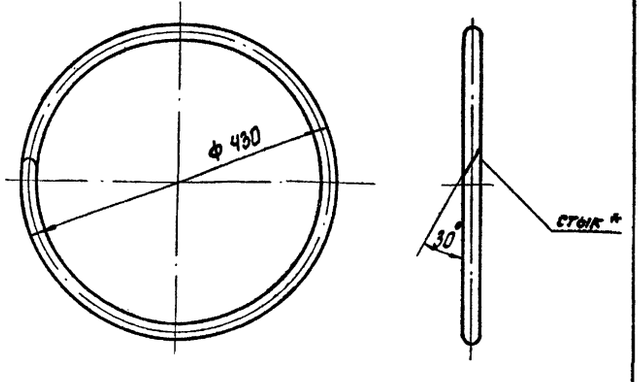

1. Длина развертки = 1300 мм
2. * Стык склеить клеем № 88 ТУ 38105 1061-76.

Изм. Лист	№ докум.	Подп.	Дата	ЧИ.440.00.00.005			
Разраб.	Зарецкая			Уплотнение	Лит.	Масса	Масшт.
Пров.	Пендерев				И	0,38	1:5
Н.контр.	Потупков			Шнур IV м ф18 ГОСТ 6467-69	Лист	Листов: 1	
					Мосводоканалниипроект Отдел №5		

Формат 11

ЧИ.440.00.00.006

Rz 320

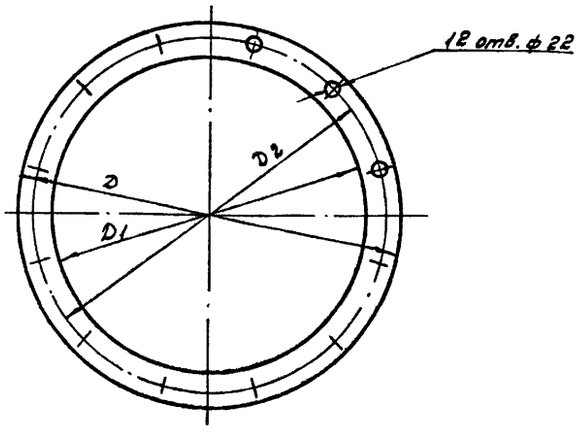

Обозначение	Размеры, мм			Масса, кг
	D	D1	D2	
ЧИ.440.00.00.006	520	420	485	0,26
ЧИ.440.00.00.006-01	390	275	350	0,15

H14; h14; ±IT14/2.

Изм. Лист	№ докум.	Подп.	Дата	ЧИ.440.00.00.006			
Разраб.	Зарецкая			Прокладка	Лит.	Масса	Масшт.
Пров.	Пендерев				И	см. табл.	—
Н.контр.	Потупков			Пластина I ПМБ-М-3-1,2 ГОСТ 7338-77	Лист	Листов: 1	
					Мосводоканалниипроект Отдел №5		

Копировал

17851-07 48 Формат 11

Типовой проект 902-2-347
Альбом VII, часть 2

ЧИ.440.00.00.007

R: 80

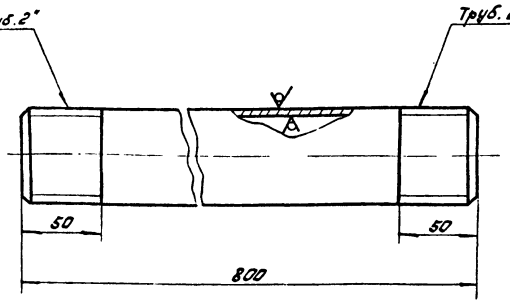

h14; ± IT14/2.

Изм.	Лист	№ докум.	Подп.	Дата	ЧИ.440.00.00.007			
Разраб.		Зарецкая			Труба	Лит.	Масса	Масшт.
Пров.		Пендерев				И	3,9	1:2
Н. контр.		Потутков				Лист	Листов: 1	
					Труба 50х3,5 ГОСТ 3262-75	Мосводоканалпроект Отдел N5		

Формат 11

ЧИ.440.00.00.008

R: 40

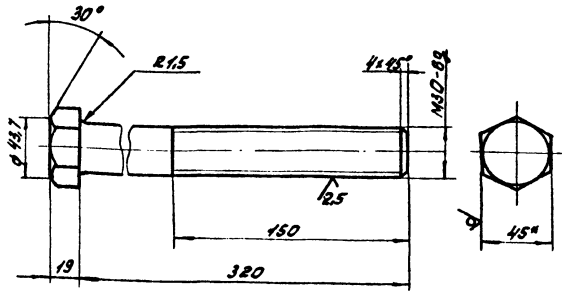

1. h14; ± IT14/2.
2. * Размеры для справок.

Изм.	Лист	№ докум.	Подп.	Дата	ЧИ.440.00.00.008			
Разраб.		Зарецкая			Винт упорный	Лит.	Масса	Масшт.
Пров.		Пендерев				И	1,72	1:2
Н. контр.		Потутков				Лист	Листов: 1	
					Шестигранник 45 ГОСТ 2879-69 Ст3сп ГОСТ 535-79	Мосводоканалпроект Отдел N5		

Формат 11

ЧИ.440.00.00.009

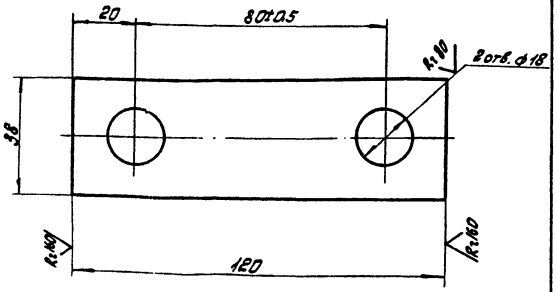

Неуказанные предельные отклонения размеров: H14; h14; ± IT14/2.

Изм.	Лист	№ докум.	Подп.	Дата	ЧИ.440.00.00.009			
Разраб.		Зарецкая			Ригель	Лит.	Масса	Масшт.
Пров.		Пендерев				И	0,32	1:1
Н. контр.		Потутков				Лист	Листов: 1	
					Полоса 6-40х10 ГОСТ 103-76 Ст3сп ГОСТ 535-79	Мосводоканалпроект Отдел N5		

ЧИ.440.00.00.011

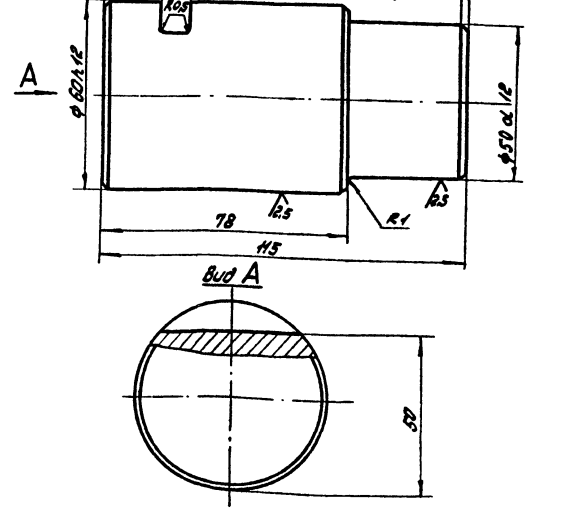

Неуказанные предельные отклонения размеров: H14; h14; ± IT14/2.

Изм.	Лист	№ докум.	Подп.	Дата	ЧИ.440.00.00.011			
Разраб.		Зарецкая			Палец	Лит.	Масса	Масшт.
Пров.		Пендерев				И	2,2	1:1
Н. контр.		Потутков				Лист	Листов 1	
					Ст 5 ГОСТ 380-71	Мосводоканалпроект Отдел N5		

Типовой проект 902-2-347
Альбом VI, часть 2

4И.440.00.00.012

Rz 80

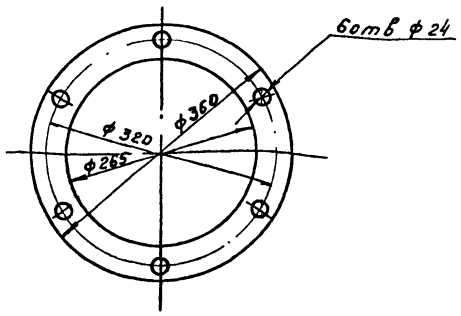

$H14; h14; \pm \frac{IT14}{2}$.

Изм.	Лист	№ докум.	Подп.	Дата	4И.440.00.00.012		
Разраб.		Зарецкая			Прокладка регулировочная	Лит.	Масса	Масштаб
Пров.		Пенберев				И	1.0	1:5
Н. контр.		Потутков			Б3 ГОСТ 19903-74 / Лист В Ст3 Сп ГОСТ 16527-70	Лист	Листов 1
						Росводоканалниипроект Отдел №5	

Формат А1

Инв. № подл. | Подп. и дата | Взам. инв. № | Инв. № дубл. | Подп. и дата

4И.440.00.00.013

Rz 160 (√)

Заготовка

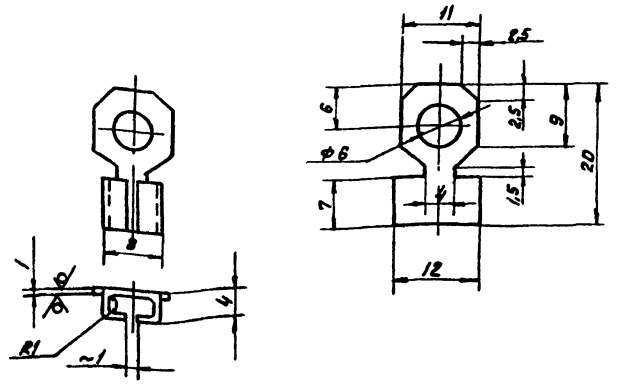

$H14; h14; \pm \frac{IT14}{2}$.

Изм.	Лист	№ докум.	Подп.	Дата	4И.440.00.00.013		
Разраб.		Зарецкая			Наконечник	Лит.	Масса	Масштаб
Пров.		Пенберев				И	0.002	2:1
Н. контр.		Потутков			Латунь Л68 ГОСТ 15527-70	Лист	Листов 1
						Росводоканалниипроект Отдел №5	

Формат А1

4И.440.00.00.014

Rz 160 (√)

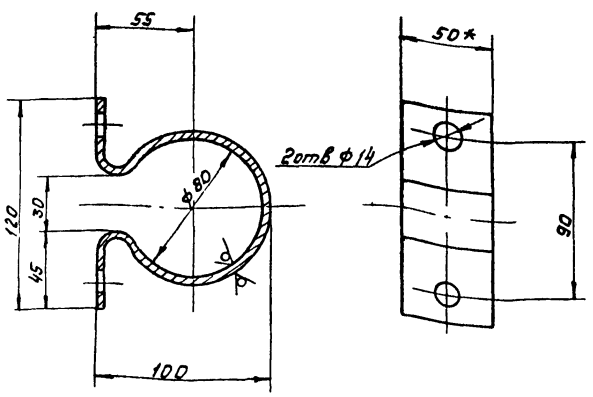

1. Длина заготовки L = 340 мм.
2. $H14; h14; \pm \frac{IT14}{2}$.
3 * Размеры для справок.

Изм.	Лист	№ докум.	Подп.	Дата	4И.440.00.00.014		
					Хомут направляющий	Лит.	Масса	Масштаб
						И	0.59	1:2
					Полоса 6-2 4х50 ГОСТ 103-76 / Вст3 Сп ГОСТ 535-79	Лист	Листов 1
						Росводоканалниипроект Отдел №5	

Формат А1

4И.440.00.00.015

Rz 80 (√)

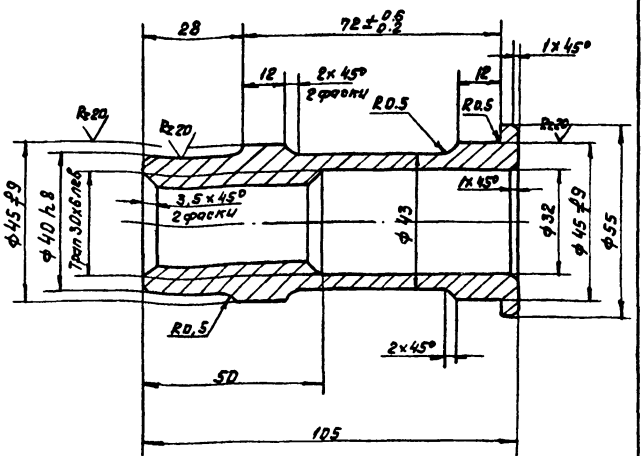

1. Неуказанные предельные отклонения размеров: $H14; h14; \pm \frac{IT14}{2}$.
2. Допускаемые отклонения на размеры отливки по III кл. точности ГОСТ 1855-55.
3. Неуказанные литейные радиусы R3.

Изм.	Лист	№ докум.	Подп.	Дата	4И.440.00.00.015		
Разраб.		Зарецкая			Гайка ходовая	Лит.	Масса	Масштаб
Пров.		Пенберев				И	0.7	1:1
Н. контр.		Потутков			СЧ 18-36 ГОСТ 1412-79	Лист	Листов 1
						Росводоканалниипроект Отдел №5	

Формат А1

Типовой проект 902-2-347
Альбом VI, часть 2

ЧИ.440.00.00.016

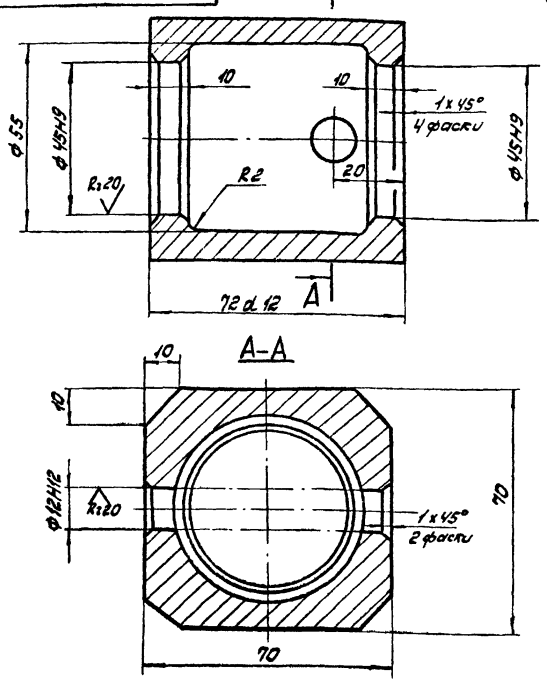

Неуказанные предельные отклонения размеров:
Н14; h14; ± $\frac{IT14}{2}$.

Изм.	Лист	№ докум.	Подп.	Дата	ЧИ.440.00.00.016			
разраб.		Заручкая			Сухарь	Лит. И	Масса 1,4	Масшт. 1:1
пров.		Пендерев				Лист	Листов: 1	
Н.контр.		Потутков			Ст. 3 ГОСТ 380-71	Мосводоканалниипроект Отдел N 5		

Подп. и дата | Инв.№ дубл. | Взам.инв. | Подп. и дата | Инв.№ подл.

формат 11

ЧИ.440.00.00.017

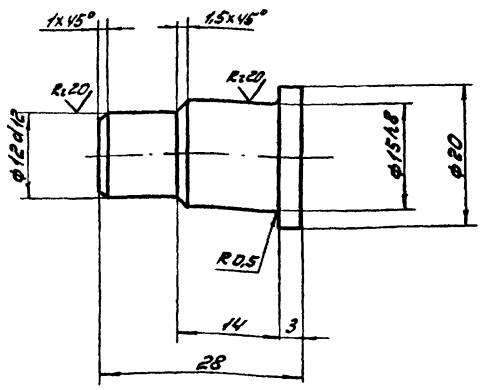

Неуказанные предельные отклонения размеров:
h14; ± $\frac{IT14}{2}$.

Изм.	Лист	№ докум.	Подп.	Дата	ЧИ.440.00.00.017			
разраб.		Заручкая			Палец	Лит. И	Масса 0,04	Масшт. 2:1
пров.		Пендерев				Лист	Листов: 1	
Н.контр.		Потутков			Ст 3 ГОСТ 380-71	Мосводоканалниипроект Отдел N5		

Подп. и дата | Инв.№ дубл. | Взам.инв. | Подп. и дата | Инв.№ подл.

формат 11

ЧИ.440.00.00.018

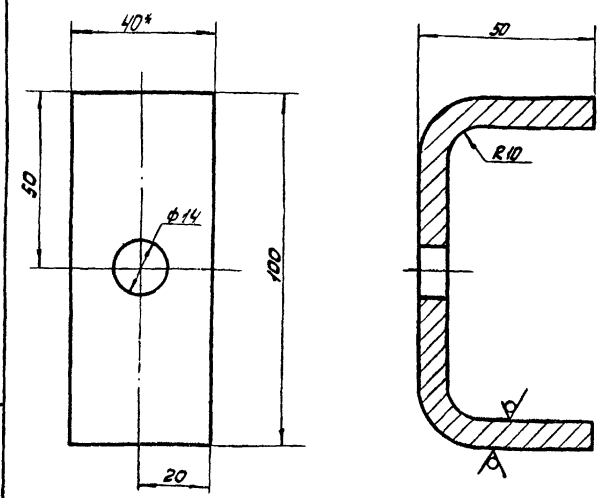

1. Длина заготовки L = 172 мм.
2. Н14; h14; ± $\frac{IT14}{2}$.
3. * Размеры для справок.

Изм.	Лист	№ докум.	Подп.	Дата	ЧИ.440.00.00.018			
разраб.		Заручкая			Скоба	Лит. И	Масса 0,42	Масшт. 1:1
пров.		Пендерев				Лист	Листов: 1	
Н.контр.		Потутков			Полоса Б-2.8х40 ГОСТ 103-76 / Вст 3сп ГОСТ 535-79	Мосводоканалниипроект Отдел N 5		

Подп. и дата | Инв.№ дубл. | Взам.инв. | Подп. и дата | Инв.№ подл.

формат 11

ЧИ.440.00.00.019

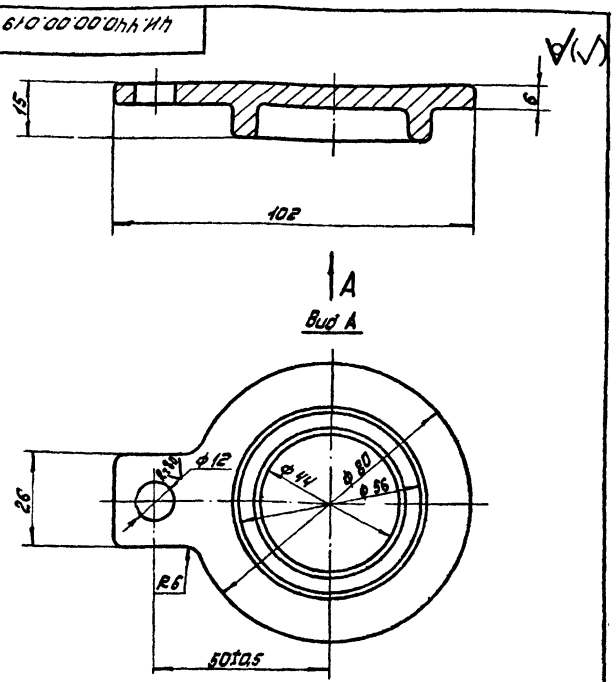

1. Неуказанные предельные отклонения размеров:
Н14; h14; ± $\frac{IT14}{2}$.
2. Допускаемые отклонения на размеры отливки по III кл. точности ГОСТ 1855-55.
3. Неуказанные литейные радиусы R3.

Изм.	Лист	№ докум.	Подп.	Дата	ЧИ.440.00.00.019			
разраб.		Заручкая			Крышка	Лит. И	Масса 0,47	Масшт. 1:1
пров.		Пендерев				Лист	Листов: 1	
Н.контр.		Потутков			С418-36 ГОСТ 1412-79	Мосводоканалниипроект Отдел N 5		

Подп. и дата | Инв.№ дубл. | Взам.инв. | Подп. и дата | Инв.№ подл.

копировал: 17851-07 51

формат 11

Типовой проект 902-2-347
Альбом VI, часть 2

4И.440.00.00.021

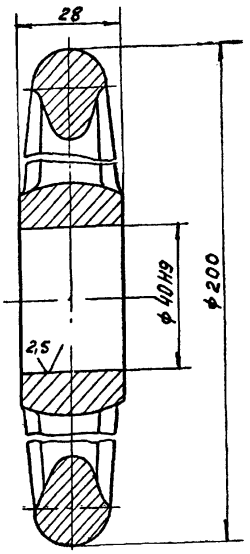

Неуказанные предельные отклонения размеров: h 14.

Изм	Лист	№ докум.	Подп.	Дата	4И.440.00.00.021	Лит.	Масса	Масшт.
Разраб.		Заручкая			Маховик	И	2.08	1:1
Пров.		Пендерев				Лист	Листов 1	
Н.контр.		Потутков			Маховик 2-В-200х36 ГОСТ 5260-75	Мосводоканалниипроект Отдел №5		

Инв. № подл. | Подп. и дата | Взам. инв. № | Инв. № дубл. | Подп. и дата

формат 11

4И.440.00.00.022

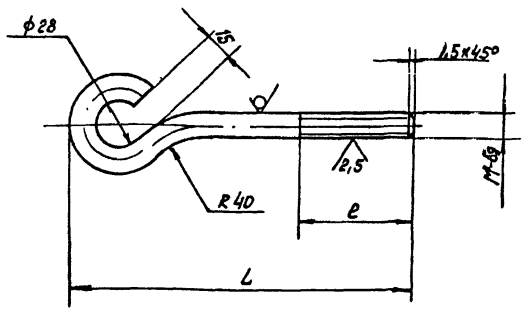

Обозначение	Размеры, мм				Масса, кг
	L	e	M	Длина заготовки	
4И.440.00.00.022	195	60	12	252	0.25
4И.440.00.00.022-01	400	50	12лев	458	0.46

H14; h 14; $\pm \frac{IT14}{2}$.

Изм	Лист	№ докум.	Подп.	Дата	4И.440.00.00.022	Лит.	Масса	Масштаб
Разраб.		Заручкая			Подвеска	И	см. табл.	—
Пров.		Пендерев				Лист	Листов 1	
Н.контр.		Потутков			Круг В 12 ГОСТ 2590-71 / В Ст.3 Сп ГОСТ 535-79	Мосводоканалниипроект Отдел №5		

Инв. № подл. | Подп. и дата | Взам. инв. № | Инв. № дубл. | Подп. и дата

формат 11

4И.440.00.00.023

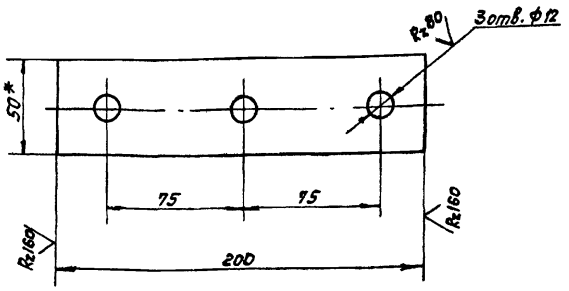

1. H14; h 14; $\pm \frac{IT14}{2}$.
2.* Размер для справок.

Изм	Лист	№ докум.	Подп.	Дата	4И.440.00.00.023	Лит.	Масса	Масштаб
Разраб.		Заручкая			Накладка	И	0.31	1:2
Пров.		Пендерев				Лист	Листов 1	
Н.контр.		Потутков			Полоса Б-24х50 ГОСТ 103-76 / В Ст3.Сп ГОСТ 535-79	Мосводоканалниипроект Отдел №5		

Инв. № подл. | Подп. и дата | Взам. инв. № | Инв. № дубл. | Подп. и дата

формат 11

4И.440.00.00.024

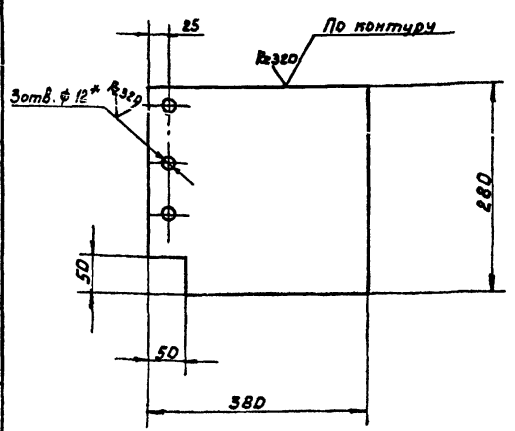

1.* Размечать по накладке черт. 4И.440.00.00.023
2. H14; h 14 $\pm \frac{IT14}{2}$.

Изм	Лист	№ докум.	Подп.	Дата	4И.440.00.00.024	Лит.	Масса	Масштаб
Разраб.		Заручкая			Скребок	И	0.63	1:5
Пров.		Пендерев				Лист	Листов 1	
Н.контр.		Потутков			Пластина IПМБ-И-В-1,2 ГОСТ 7338-77	Мосводоканалниипроект Отдел №5		

Инв. № подл. | Подп. и дата | Взам. инв. № | Инв. № дубл. | Подп. и дата

Копировал: 93 17851-07 52 формат 11

Типовой проект 902-2-347
Альбом VI, часть 2

ЧИ.440.00.00.025

Rz 160

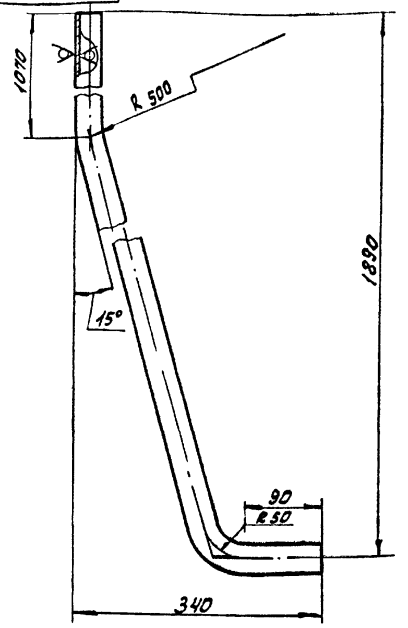

1. Длина развертки ≈ 2100 мм.
2. h 14; ± $\frac{IT14}{2}$.

Изм.	Лист	№ докум.	Подп.	Дата	ЧИ.440.00.00.025	Лит.	Масса	Масшт.
Разраб.		Заруцкая			Поручень	И	5,1	1:5
пров.		Пендерев				Лист	Листов: 1	
Н. контр.		Потутков			Труба 25×3,2 ГОСТ 3262-75	Мосводоканалниипроект Отдел N5		

Инв. № подл. | Подп. и дата | Взам. инв. № | Инв. № дубл. | Подп. и дата

формат 11

ЧИ.440.00.00.026

Rz 160

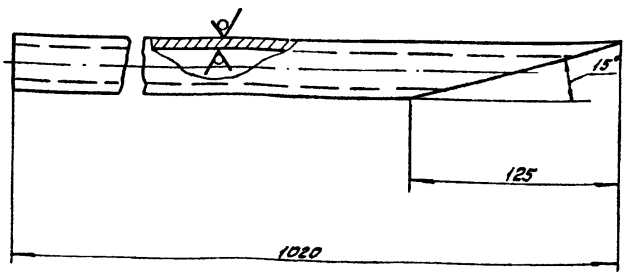

h 14, ± $\frac{IT14}{2}$.

Изм.	Лист	№ докум.	Подп.	Дата	ЧИ.440.00.00.026	Лит.	Масса	Масшт.
Разраб.		Заруцкая			Стойка	И	2,33	1:2
пров.		Пендерев				Лист	Листов: 1	
Н. контр.		Потутков			Труба 25×3,2 ГОСТ 3262-75	Мосводоканалниипроект Отдел N5		

Инв. № подл. | Подп. и дата | Взам. инв. № | Инв. № дубл. | Подп. и дата

формат 11

ЧИ.440.00.00.027

Rz 160

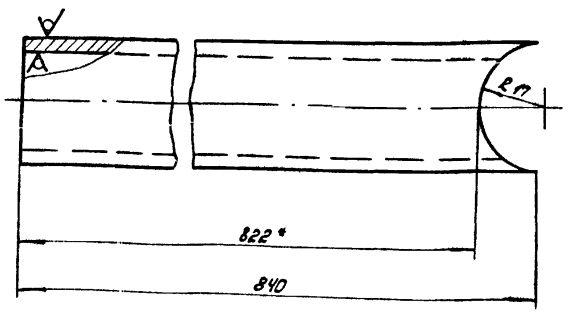

1. h 14; ± $\frac{IT14}{2}$.
2.* Размеры для справок.

Изм.	Лист	№ докум.	Подп.	Дата	ЧИ.440.00.00.027	Лит.	Масса	Масшт.
Разраб.		Заруцкая			Стойка	И	1,9	1:1
пров.		Пендерев				Лист	Листов: 1	
Н. контр.		Потутков			Труба 25×3,2 ГОСТ 3262-75	Мосводоканалниипроект Отдел N5		

Инв. № подл. | Подп. и дата | Взам. инв. № | Инв. № дубл. | Подп. и дата

формат 11

ЧИ.440.00.00.028

Rz 80

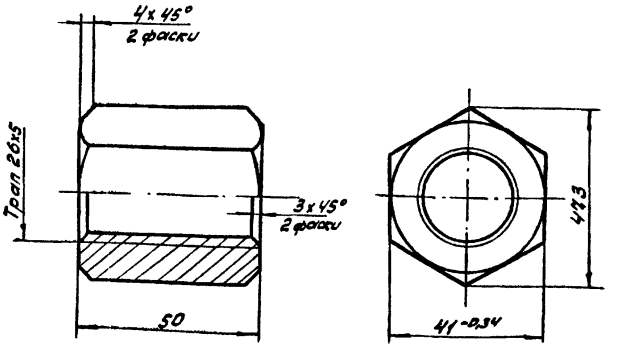

Неуказанные предельные отклонения размеров:
H 14; h 14; ± $\frac{IT14}{2}$.

Изм.	Лист	№ докум.	Подп.	Дата	ЧИ.440.00.00.028	Лит.	Масса	Масшт.
Разраб.		Заруцкая			Гайка	И	0,48	1:1
пров.		Пендерев				Лист	Листов: 1	
Н. контр.		Потутков			СТ3 ГОСТ 380-71	Мосводоканалниипроект Отдел N5		

Инв. № подл. | Подп. и дата | Взам. инв. № | Инв. № дубл. | Подп. и дата

Копировал: 17851-07 53 формат 11

ЧИ.440.00.00.029

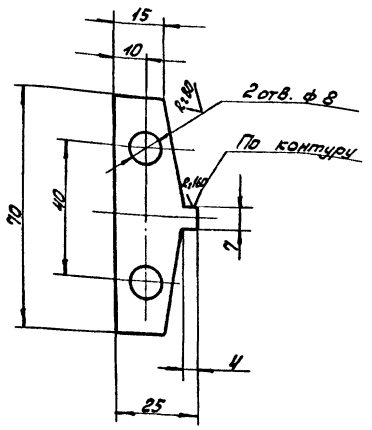

$H14; h14; \pm \frac{IT14}{2}$.

Изм.	Лист	№ докум.	Подп.	Дата	ЧИ.440.00.00.029
Разраб.	Зарецкая				Накладка
Пров.	Пендерев				Лит. / Масса 0,08 / Масшт. 1:1
Н. контр.	Потутков				Лист / Листов 1
					Мосводоканалнипроект Отдел №5

Лист 68 ГОСТ 19903-74 / Ст3сп ГОСТ 14637-79

Формат А1

ЧИ.440.00.00.032

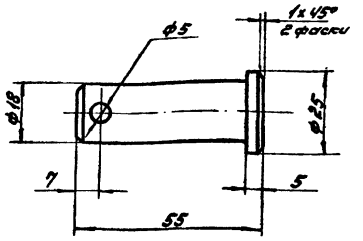

$H14; h14; \pm \frac{IT14}{2}$.

Изм.	Лист	№ докум.	Подп.	Дата	ЧИ.440.00.00.032
Разраб.	Зарецкая				Ось
Пров.	Пендерев				Лит. / Масса 0,1 / Масшт. 1:1
Н. контр.	Потутков				Лист / Листов 1
					Мосводоканалнипроект Отдел №5

Ст3 ГОСТ 380-71

Формат А1

ЧИ.440.00.00.031

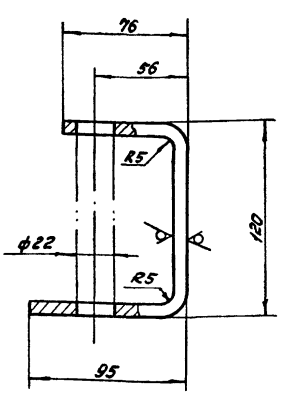

Вид А

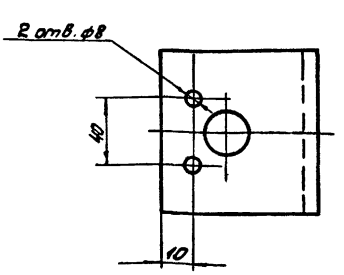

1. Длина развертки L = 300 мм.
2. $H14; h14; \pm \frac{IT14}{2}$.

Изм.	Лист	№ докум.	Подп.	Дата	ЧИ.440.00.00.031
Разраб.	Зарецкая				Кронштейн
Пров.	Пендерев				Лит. / Масса 0,8 / Масшт. 1:2
Н. контр.	Потутков				Лист / Листов 1
					Мосводоканалнипроект Отдел №5

Лист 68 ГОСТ 19903-74 / Ст3сп ГОСТ 14637-79

Копировал

Формат А3

gost.e-ecolog.ru