ТИПОВОЙ ПРОЕКТ
902-2-347

ОТСТОЙНИКИ КАНАЛИЗАЦИОННЫЕ РАДИАЛЬНЫЕ ВТОРИЧНЫЕ ИЗ СБОРНОГО ЖЕЛЕЗОБЕТОНА

ДИАМЕТРОМ 24 м

СОСТАВ ПРОЕКТА:

АЛЬБОМ
- I Технологическая часть
- II Строительная часть
- III Строительные изделия
- IV Электротехническая часть
- V Задание заводу-изготовителю
- VI Нестандартизированное оборудование. Илосос. Часть 1 и часть 2.
- VII Нестандартизированное оборудование. Затворы щитовые, установка сигнализатора уровня осадка и фасонные части.
- VIII Нестандартизированное оборудование. Трубоприемник кольцевой (из т.п. 902-2-346)
- IX Заказные спецификации.
- X Сметы

АЛЬБОМ III

РАЗРАБОТАН
проектным институтом
„Мосводоканалниипроект"

Главный инженер института СОКОЛИН
Главный инженер проекта КАЗАНОВ

Рабочие чертежи введены в действие
Мосводоканалпроектом
Приказ №284 от 1 октября 1981 г.

				Привязан:	
Инв. №					

17851-03 2

gost.e-ecolog.ru

Госстрой СССР

Тбилисский филиал
ЦИТП
Типовой проект /серия/
№ 902-2-347 а.3 стр изд.
Заказ № 1501
Цена 1 руб 24 коп
Тираж 515
Дата „28" VI 1982 г

ТИПОВОЙ ПРОЕКТ
902-2-347

ОТСТОЙНИКИ КАНАЛИЗАЦИОННЫЕ РАДИАЛЬНЫЕ ВТОРИЧНЫЕ ИЗ СБОРНОГО ЖЕЛЕЗОБЕТОНА

ДИАМЕТРОМ 24 м

АЛЬБОМ III

СТРОИТЕЛЬНЫЕ ИЗДЕЛИЯ

17851-03

ЦЕНА 1-24

				Привязан:	
Инв.№					

Типовой проект 902-2-347 А-III

Обозначение	Наименование	Стр
	Содержание	2÷5
	Технические требования	6÷8
	Ведомость ссылочных	
	документов	9,10
	Панель стеновая ПСЦ3-36-1/1	
	Спецификация и ведомость	
	расхода стали на дополни-	
	тельные элементы панели.	11
	Панель стеновая ПСЦ3-36-1/1.	
	Сборочный чертеж.	12
	Панель стеновая ПСЦ3-36-1/2.	
	Спецификация и ведомость	
	расхода стали на дополни-	
	тельные элементы панели.	13
	Панель стеновая ПСЦ3-36-1/2.	
	Сборочный чертеж	14
	Изделие закладное М1-1	15
	Лоток Л01. Спецификация и	
	ведомость расхода стали.	16
	Лоток Л01. Сборочный чертеж	17
	Лоток Л01. Каркас К1	18
	Лоток Л01. Сетка С1.	
	Спецификация и ведомость	
	расхода стали.	19

Т.п. 902-2-347 -КЖИ

Нач. отд.	Мешалкин		
Гл. спец.	Руссин		
ГИП	Мешалкин		
Рук. бр.	Болотова		
Исполн	Болотова		

Содержание

Стадия	Лист	Листов
Р	1	4

Всесоюзный Инвентарный проект

Инв. № подл. | Подп. и дата | Взам. инв. №

Копировал: [illegible] 17851-03 > Формат 11

Обозначение	Наименование	стр.
	Лоток Л01. Сетка С1.	
	Сборочный чертеж.	20
	Лоток Л01. Сетка С2.	
	Спецификация и ведомость	
	расхода стали.	21
	Лоток Л01. Сетка С2.	
	Сборочный чертеж	22
	Изделие закладное МГ-1(МГ-2)	23
	Каркас плоский КР1. Специфика-	
	ция и ведомость расхода стали.	24
	Каркас плоский КР1.	
	Сборочный чертеж.	25
	Каркас плоский КР2.	26
	Каркас плоский КР3.	27
	Изделие закладное МН1.	
	Спецификация и ведомость	
	расхода стали.	28
	Изделие закладное МН1.	
	Сборочный чертеж.	29
	Изделие закладное МН2.	
	Спецификация и ведомость	
	расхода стали.	30
	Изделие закладное МН2.	
	Сборочный чертеж.	31
	Изделие закладное МН3.	
	Спецификация и ведомость	
	расхода стали.	32
	Изделие закладное МН3.	
	Сборочный чертеж.	33

Т.п. 902-2-347

Копировал

Типовой проект 902-2-347 А.III

Обозначение	Наименование	стр.
	Изделие закладное мн4. Спецификация и ведомость расхода стали.	34
	Изделие закладное мн4. Сборочный чертеж.	35
	Изделие закладное мн5. Спецификация и ведомость расхода стали.	36
	Изделие закладное мн5. Сборочный чертеж.	37
	Изделие закладное мн6. Спецификация и ведомость расхода стали.	38
	Изделие закладное мн6. Сборочный чертеж.	39
	Изделие закладное мн7. Спецификация и ведомость расхода стали	40
	Изделие закладное мн7 Сборочный чертеж.	41
	Лестница лс1. Спецификация и ведомость расхода стали	42
	Лестница лс1. Сборочный чертеж.	43
	Лестница лс1. Узел 1.	44
	Узел 2.	45
	Узел 3.	46
	Поз. 1.	47
	Ограждение ог1. Спецификация	

Т.п.902-2-347

Лист 3

Инв. № подл. | Подпись и дата | Взам. инв. №

Альбом

17151-03 5

Формат А4

Обозначение	Наименование	Стр.
	ция и ведомость расхода стали.	48
	Ограждение ОГ1.	
	Сборочный чертеж.	49
	Ограждение ОГ2. Специфика-	
	ция и ведомость расхода	
	стали.	50
	Ограждение ОГ2.	
	Сборочный чертеж.	51
	Ограждение ОГ3. Специфика-	
	ция и ведомость расхода	
	стали.	52
	Ограждение ОГ3.	
	Сборочный чертеж.	53
	Люк-лаз Л1. Спецификация и	
	ведомость расхода стали.	54
	Люк-лаз Л1. Сборочный чертеж.	55
	Патрубок закладной	56
	Фланец.	57
	Заглушка.	58
	Прокладка.	59
	Рама РШ1. Спецификация	
	и ведомость расхода стали.	60
	Рама РШ1. Сборочный чер-	
	теж.	61
	Крышка К1	62
	Водослив В1.	63

Типовой проект 902-2-347 А-III

Технические требования

В настоящем альбоме представлены:

1. Сборные железобетонные стеновые панели и лотки для отстойников круглого очертания в плане и диаметром 24м.
2. Закладные детали к панелям и лоткам
3. Прочие изделия.

Конструкция сборных железобетонных панелей для отстойников принята по типовой серии 3.900-3 выпуск 5 „Сборные железобетонные конструкции ёмкостных сооружений для водоснабжения и канализации"

В рабочих чертежах настоящего альбома разработана установка в типовых панелях дополнительных закладных деталей.

Типовые стеновые панели снабжены закладными деталями для возможности возведения отстойников диаметром 24м. с кольцевой арматурой при навивке её механическим способом. Измененные панели имеют марки ПСЦ3-36-1/1 и ПСЦ3-36-1/2.

Железобетонный блок лотка в настоящем альбоме разработан вновь и в типовой серии аналога не имеет.

Технические требования к изготовлению сборных железобетонных стеновых панелей и элементов лотка смотреть в типовой серии 3.900-3 выпуск 5„ Рабочие чертежи".

Инв. № подл. | Подпись и дата | Взам. инв. №

			Т. п. 902-2-347		КЖИ
Нач. отд.	Мешалкин		Технические требования.	Стадия: Р	Лист: 1	Листов: 3
Гл. спец.	Руссин			Новосибирский Промстройпроект	
ГИП	Мешалкин				
Рук. бр.	Сурнин				
Рук. бр	Золотова				

Копировал

17251-03 7

Формат 11

Для конструкций данного альбома материалы для приготовления бетона должны отвечать требованиям ГОСТ 22266-76 „Сульфатостойкие портландцементы. Технические требования." Марка бетона по морозостойкости с учетом расчетной минимальной температуры -30°С „Мрз-100". Марка бетона по водопроницаемости принята „В-4". Марка бетона по прочности „М-200".

Дополнительные закладные детали, устанавливаемые в панелях и закладные детали лотков должны удовлетворять требованиям ГОСТ 10922-75 „Арматурные изделия и закладные детали сварные для железобетонных конструкций. Технические требования и методы испытаний"

Отклонения размеров и параметров закладных деталей от проектных не должны превышать габаритных размеров плоских элементов ± 5мм.

Кромки плоских элементов закладных деталей не должны иметь задиров и шероховатостей, превышающих 2мм. На элементах закладных деталей не должно быть отслаивающейся ржавчины, окалины, следов масла, битума и в готовом железобетонном изделии отклонение установочных размеров закладных деталей не должно превышать ±5мм.

Поверхность закладной детали М1-2 защищается от коррозии путем цинкования в заводских условиях, толщиной слоя 200 мкм.

Арматурные изделия железобетонных блоков лотков выполняются в виде сварных сеток. Сварка арматурных сеток выполняется в соответствии с ГОСТ 14098-68 „Соединения сварные арматуры железобетонных изделий и конструкций. Контактная и ванная сварка. Основные типы и конструктивные элементы."

Маркировка изделий.

В настоящем альбоме марка панели отличается от марки панели типовой серии добавлением цифры в знаменателе марки типовой панели. Этот знаменатель характеризует разновидность нового типа панели.

Хранение и транспортирование.

Порядок транспортирования и хранения панелей смотреть соответствующий раздел в серии 3.900-3 выпуск 5, част 6-1. Хранение блоков лотка возможно при укладке их в один ряд.

Обозначение	Наименование	Примечание
ГОСТ 10922-75	Арматурные изделия и закладные детали сварные для железобетонных конструкций. Технические требования и методы испытаний.	
ГОСТ 19292-73	Соединения сварные элементов закладных деталей сборных железобетонных конструкций. Контактная и автоматическая сварка плавлением. Основные типы и конструктивные элементы.	
ГОСТ 5264-80	Швы сварных соединений. Ручная электродуговая сварка. Основные типы и конструктивные элементы	
ГОСТ 82-70*	Сталь прокатная широкополосная универсальная. Сортамент.	
ГОСТ 5781-75	Сталь горячекатанная для армирования железобетонных конструкций.	
ГОСТ 8509-72*	Сталь прокатная угловая равнополочная. Сортамент.	
ГОСТ 3262-75*	Трубы стальные водогазопроводные	
ГОСТ 7798-70*	Болты с шестигранной головкой (нормальной точности) Конструкция и размеры.	
ГОСТ 5915-70*	Гайки шестигранные нормальной точности. Конструкция и размеры	
ГОСТ 8732-78	Трубы стальные бесшовные горячедеформированные. Сортамент.	
ГОСТ 19903-74*	Сталь листовая горячекатанная. Сортамент	

Типовой проект 902-2-347 Н-III

Нач. отд.	Мешалкин		
Гл. спец.	Руссин		
Гл. инж. пр.	Мешалкин		
Рук. бриг.	Сурнин		

т.п. 902-2-347 - КЖИ

Ведомость ссылочных документов.

Стадия	Лист	Листов
Р	1	2

Мосводоканал Ниипр

копировал

17851-03

Типовой проект 902-2-347 А-III

Обозначение	Наименование	Примечание
Гост 7338-77	Пластины резиновые и резинотканевые. Технические условия.	
Гост 103-76	Полоса стальная горячекатанная	
Гост 8240-72	Сталь горячекатанная. Швеллеры. Сортамент.	
Гост 8568-77*	Листы стальные с ромбическим и чечевичным рифлением. Технические условия.	
Гост 2591-71*	Сталь горячекатанная квадратная. Сортамент.	
Гост 2590-71	Сталь горячекатанная круглая. Сортамент.	
Гост 10704-76	Трубы стальные электросварные прямошовные. Сортамент.	
Гост 7798-70*	Болты с шестигранной головкой (нормальной точности). Конструкция и размеры.	
Гост 9784-75	Стекло органическое светотехническое. Листовое.	
Гост 14098-68	Соединения сварные арматуры жел.-бетонных изделий и конструкций. Контактная и ванная сварка. Основные типы и конструкции элементов.	
Гост 16037-70	Швы сварных соединений стальных трубопроводов. Основные типы и конструктивные элементы.	
МН 2880-62	Отвод стальной.	
Серия 3.900-3, в.1	Сборные жел.-бетонные конструкции емкостных сооружений для водоснабжения и канализации.	
Серия 3.900-3 в. 5, ч. 1, 2.	Сборные жел.-бетонные конструкции емкостных сооружений. Панели стеновые для цилиндрических сооружений.	
Серия 3.901-5	Сальники набивные Ду 50 ÷ 1400 мм.	

Инв.№ подл. | Подпись и дата | Взам. инв.№

Копировал: 178. 3 11 Формат А4

Спецификация дополнительных закладных элементов панели

Формат	Зона	Поз.	Обозначение	Наименование	Кол.	Примеч.
				Документация		
11				Технические требования		
11				Сборочный чертеж		
11				Сборочные единицы		
11		1	-КЖИ	Изделие закладное М1-1	2	5,1 кг

Ведомость дополнительного расхода стали на элемент, кг.

Марка элемента	Изделия закладные						Общий расход
	Арматура стали AII ГОСТ 5781-75			Прокат марки Ст3сп/пс3Ст3кп2 ГОСТ 82-70*			
	Ф16		Итого	-150×8		Итого	
ПКЦ3-36-1/1	4,8		4,8	5,5		5,5	10,3

			Т.П. 902-2-347		-КЖИ	
			Панель стеновая ПКЦ3-36-1/1	Стадия	Масса	Масштаб
Нач.отд.	Мешалкин		Спецификация и ведомость дополнительного расхода стали	Р	—	—
Гл.спец.	Руссин			Лист 1	Листов 2	
Гл.инж.пр.	Мешалкин			МоскводоканалНИИпроект		
Рук.бр.	Сурнин					
Рук.бр.	Болотова					

Копировал

17851-03

Формат

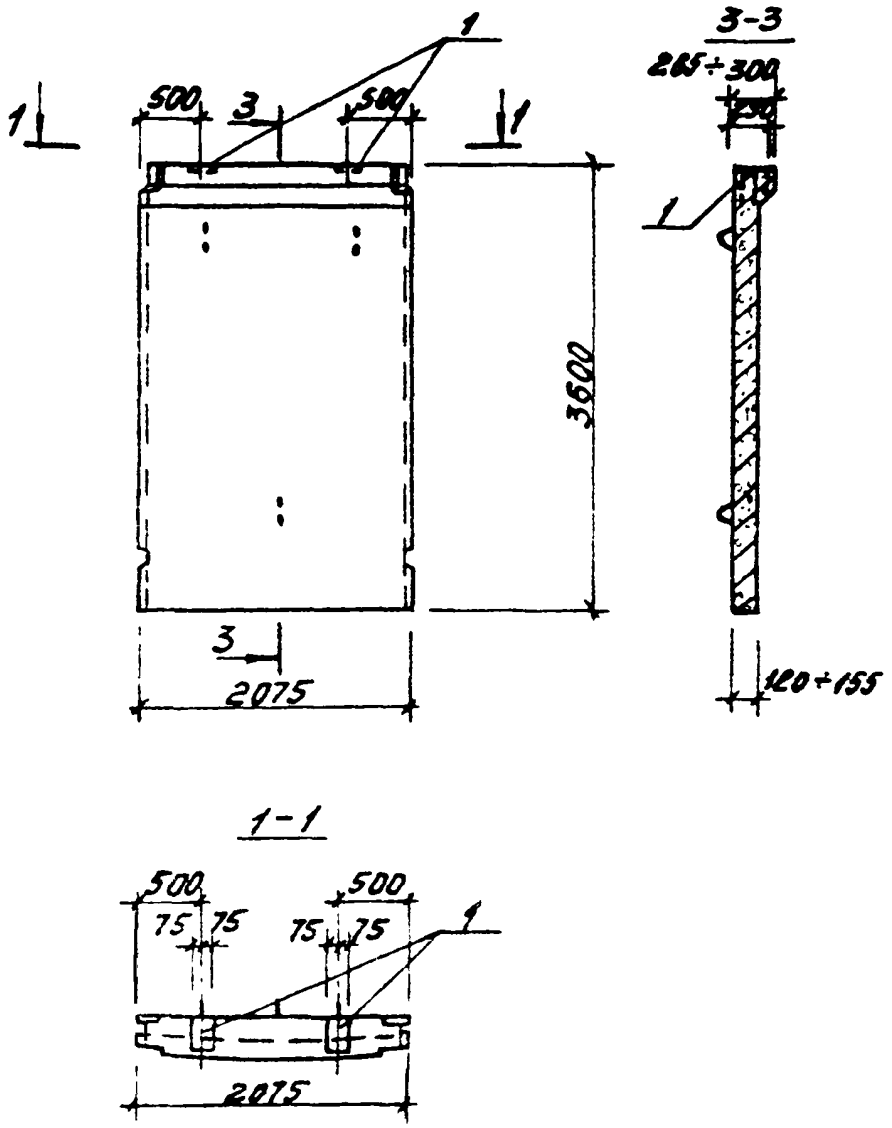

Типовой проект 902-2-347 А-III

				Т.П. 902-2-347			-КЖН
				Панель стеновая ПСЦ3-35-1/1	Стадия	Масса	Масштаб
Нач.отд.	Мещаков			Сборочный чертеж.	Р	2,8т	1:50
Гл.спец.	Русин				Лист 2	Листов 2	
Гл.инжен.	Мещаков						
Рук.бр.	Сорин						
Рук.бр.	Оголяев						

Подп. и дата

Инв. № подл.

17851-03 13 Формат 11

Формат	Зона	Поз.	Обозначение	Наименование	Кол.	Примеч.
				Документация		
11				Технические требования		
11				Сборочный чертеж		
				Сборочные единицы		
11		1	- КЖИ	Изделие закладное М1-1	2	5,1 кг
12		2	3.901-5 ТМ-25	Сальник Ду600; l=200	1	48,0 кг

Ведомость дополнительного расхода стали на элемент, кг

Марка элемента	Изделия закладные				
	Арматура класса				
	AI		AII		Всего
	ГОСТ 2590-71		ГОСТ 5781-75		
	ф12	Итого	ф16	Итого	
ПСЦ3-36-1/2	5,7	5,7	5,6	5,6	11,3

Продолжение

Изделия закладные						Общий расход
Прокат марки						
С38/23 В СТ3 кп2					Всего	
ГОСТ 82-70*			ГОСТ 10704-75			
-150×8	-800×800 ×10	Итого	Труба 273×10	Итого		
5,5	7,3	12,8	35,0	35,0	47,8	59,1

Нач. отд.	Мешалкин		
Ст. инж.	Руссин		
Инж.	Мешалкин		
[illegible]	[illegible]		
[illegible]	[illegible]		
[illegible]	[illegible]		

т.п. 902-2-347 - КЖИ

Панель стеновая ПСЦ3-36-1/2. Спецификация и ведомость дополнительного расхода стали.

Стадия	Масса	Масштаб
Р	—	—
Лист 1	Листов 2	

Московоскоммонтаж

Копировал: [illegible] 17851-03 14 Формат А1

Типовой проект 902-2-347 А-III

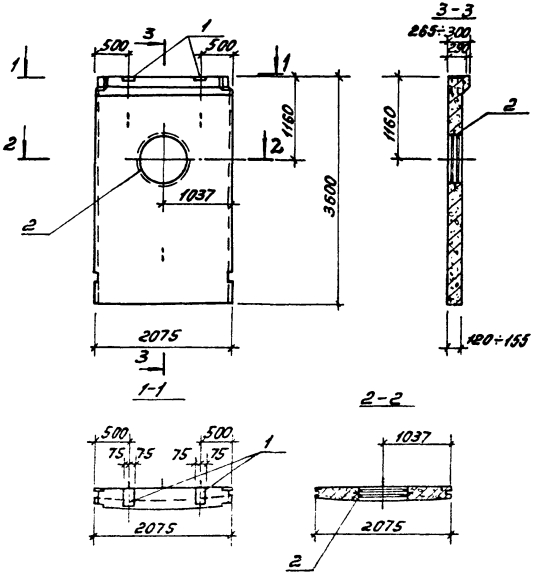

				т.п. 902-2-347		-КЖИ	
				Панель стеновая ПСЦ 3-36-1/2 Сборочный чертеж.	Стадия	Масса	Масштаб
					Р	2.6 Чт	1:50
					Лист 2	Листов 2	
Нач.отд.	Мешалкин				Мосгоспроектор		
Гл.с.ч.	Руссан						
Гл.инж.	Мешалкин						

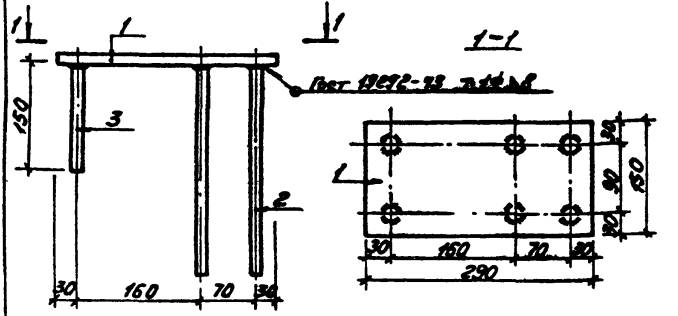

Формат	Зона	Поз.	Обозначение	Наименование	Кол.	Примеч.
				Документация.		
1/				Технические требования		
				Детали.		
64		1	-КЖН	-150×8 ГОСТ 82-70; l=290	1	2,73 кг
64		2		Ф16 АII ГОСТ 5781-75; l=300	4	0,48 кг
64		3		Ф16 АII ГОСТ 5781-75; l=150	2	0,24 кг

Ведомость расхода стали на элемент, кг.

Марка элемента	Изделие закладное						Общий расход
	Арматура класса АII ГОСТ 5781-75			Прокат марки С 38/23 В Ст3 кп 2 ГОСТ 82-70 *			
	Ф16		Итого	-150×8		Итого	
М1-1	2,40		2,40	2,73		2,73	5,13

Начальн.	Мешалкин		
Гл.спец.	Руссин		
Гл.инжен.	Мешалкин		
Рук.бр.	Сорокин		
Ст.к.бр.	Бакатова		

т.п. 902-2-347 -ГЖН

Закладное изделие М1-1. Спецификация и ведомость расхода стали.

Стадия	Масса	Масштаб
Р	5,13 кг	1:10
Лист 1	Листов 1	

А-III

Типовой проект 902-2-347

Формат	Зона	Поз.	Обозначение	Наименование	Кол.	Примеч.
				Документация		
11				Технические требования		
11				Сборочный чертеж		
				Сборочные единицы		
11		1	- КЖИ	Каркас К-1	1	19.8кг
11		2		Изделие закладное МГ-1	2	1,70кг
11		3		то же МГ-2	2	1,70кг
				Детали		
64		4	- КЖИ	Труба dн=33,5 ℓ=60 ГОСТ 3262-75*	4	0.2кг
				Материалы		
				Бетон М-200		0,207 $м^3$

Ведомость расхода стали на элемент, Кг.

Марка элемента	Изделия арматурные				Изделия закладные							Полный вес
	Арматура класса				Арматура класса		Прокат марки				Всего	
	АI			Итого	АII		С38/23 ВСт3Кп2					
	ГОСТ 5781-75				ГОСТ 5781-75		ГОСТ 8509-72		ГОСТ 3262-75			
	Ф6	Ф8	Ф10		Ф10	Итого	L75×5	Итого	Труба dн=33,5	Итого		
ЛО 1	7.9	8.4	3.5	19.8	3.2	3.2	3.6	3.6	0.8	0.8	7.6	27,4

Взамен инв. | Подпись и дата | Инв. № подл.

Нач. отд.	Мешалкин	
Гл. спец.	Руссин	
ГИП	Мешалкин	
Рук. бр.	Сурнин	
Рук. бр.	Смоляк	

Т.П. 902-2-347 - КЖИ

Лоток ЛО 1. Спецификация и ведомость расхода стали.

Стадия	Масса	Масштаб
Р	–	–

Лист 1 | Листов 2

Мосводоканал НИИпроект

Копирова

17851-03 1

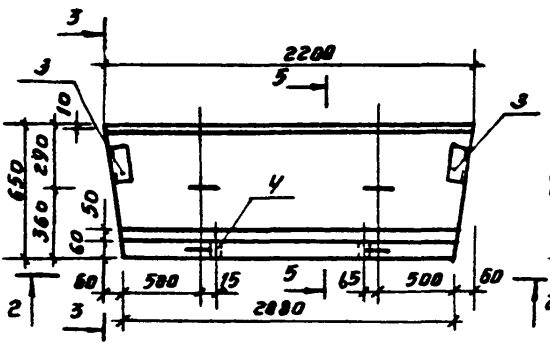

3-3

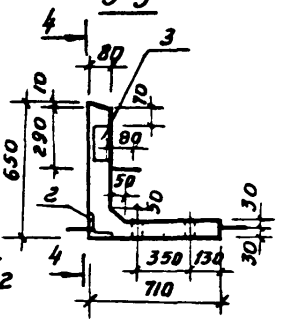

2-2

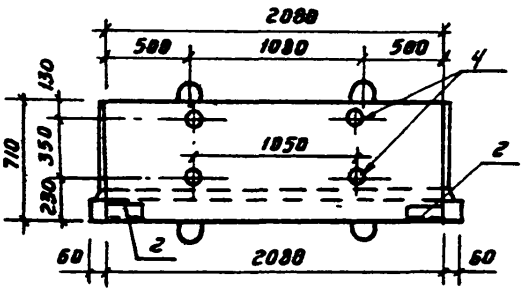

5-5

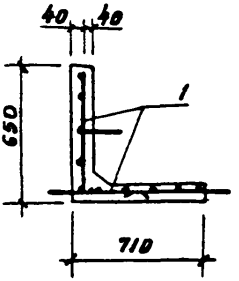

4-4

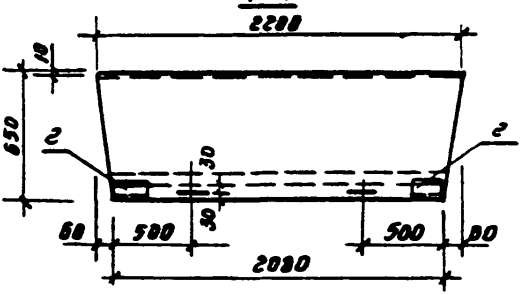

				т.п. 902-2-347	- КЖСИ
				Лоток ЛО 1. Сборочный чертеж	Стадия: Р; Масса: 517 кг; Масштаб: -
					Лист 2; Листов 2
Нач отд	Мешалкин				Мосводоканалнипр
Гл спец	Руссин				
ГИП	Мешалкин				
Рук бр	Сидорин				
Рук бр	Столяк				

Копировал: 15

Формат

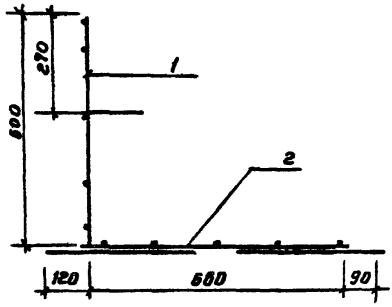

Формат	Зона	Поз.	Обозначение	Наименование	Кол.	Примеч.
11				Документация		
11				Технические требования		
11				Сборочный чертеж		
				Сборочные единицы		
11		1	- КЖИ	Сетка С-1	1	9,5 кг
11		2	- КЖИ	то же С-2	1	10,3 кг

Ведомость расхода стали на элемент, кг.

Марка элемента	Арматурные изделия				Полный вес
	Арматура класса				
	AI				
	ГОСТ 5781-75				
	ф6	ф8	ф10		
К-1	7.9	8.4	3.5		19.8

Нач. отд.	Мешалкин		
Гл. спец.	Руссин		
ГИП	Мешалкин		
Рук. гр.	Сурнин		
Рук. гр.	Смоляг		

Т.П. 902-2-347 -КЖИ

Лоток ЛО 1. Каркас К-1. Спецификация и ведомость расхода стали.

Стадия	Масса	Масштаб
Р	19.8 кг	1:10
Лист 1	Листов 1	

Гипродорстрой НИИ проект

Типовой проект 902-2-347 А-II

Инв. № подл. | Подпись и дата | Взамен инв. №

Копировал: | 17851-03 | Формат 11

Формат	Зона	Поз.	Обозначение	Наименование	Кол.	Примеч.
				Документация		
А1				Технические требования		
А1				Сборочный чертеж		
				Детали		
Бч		1	-КЖИ	ф6 AI ГОСТ 5781-75; L=780	22	0,18 кг
Бч		2		ф8 AI ГОСТ 5781-75; L=2190	1	0,9 кг
Бч		3		То же L=2180	1	0,9 кг
Бч		4		То же L=2150	1	0,85 кг
Бч		5		То же L=2120	1	0,84 кг
Бч		6		То же L=2100	1	0,83 кг
Бч		7		ф10 AI ГОСТ 5781-75; L=950	2	0,6 кг

Ведомость расхода стали на элемент, кг.

Марка элемента	Изделия арматурные				
	Арматура класса AI ГОСТ 5781-75				Полный вес
	ф6	ф8	ф10	Итого	
С-1	4,0	4,3	1,2	9,5	9,5

Нач. отд.	Мешалкин		
Гл. спец.	Руссин		
Рук. гр.	Мешалкин		
Рук. гр.	Сурнин		
Инж. пр.	Любяк		

Т.П. 902-2-347 -КЖИ

Лоток ЛО 1 Сетка С-1. Спецификация и ведомость расхода стали

Стадия	Масса	Масштаб
Р	–	–
Лист 1	Листов	

Мосводоканалпроект

Копировал:

Типовой проект 902-2-347 А-III

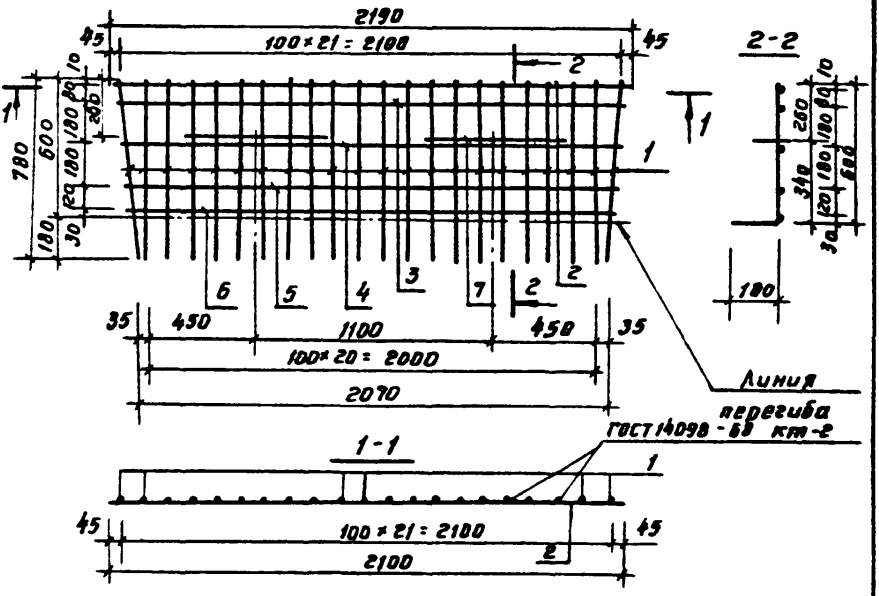

Поз. „7"

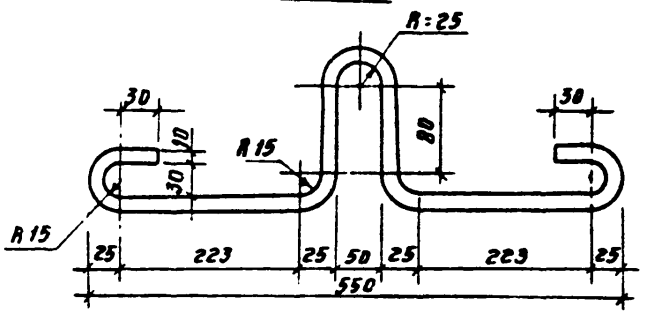

Инв. № подл. | Подпись и дата | Взам. инв. №

Нач. отд.	Мешалкин		
Гл. спец.	Руссин		
Гл. инж. пр.	Мешалкин		
Рук. гр.	Сурнин		
Рук. гр.	Столяр		

Т.П. 902-2-347 -КЖСИ

Лоток ЛО 1. Сетка С-1
Сборочный чертеж

Стадия	Масса	Масштаб
Р	9,5 т	1:20
Лист 2	Листов 2	

Мосводоканалпроект

Копировал

4785-13 21 Формат А1

Формат	Зона	Поз.	Обозначение	Наименование	Кол.	Примечание
				Документация		
11				Технические требования		
11				Сборочный чертеж		
				Детали		
Б4		1	-КЖИ	ф8АI ГОСТ 5781-75; l=2070	5	0,82 кг
Б4		2		ф6АI ГОСТ 5781-75; l=840	21	0,19 кг
Б4		3		ф10АI ГОСТ 5781-75; l=950	4	0,58 кг

Ведомость расхода стали на элемент, кг

Марка элемента	Изделия арматурные				
	Арматура класса				Полный вес
	АI				
	ГОСТ 5781-75				
	ф6	ф8	ф10	Итого	
С-2	3,9	4,1	2,3	10,3	10,3

т.п. 902-2-347 -КЖИ

Лоток ЛО1 Сетка С-2
Спецификация и ведомость расхода стали.

Стадия	Масса	Масштаб
Р	–	–

Лист 1 Листов 2

Нач.отд. Мешалкин
Гл.спец. Рыжик
Гл.спец. Мешалкин
Рук.бр. Сорнин
Рук.бр. Сольяк

Мосводоканалниипроект

17851-03 ЭЗ

копировал ИП

формат Н

Типовой проект 902-2-347 А-III

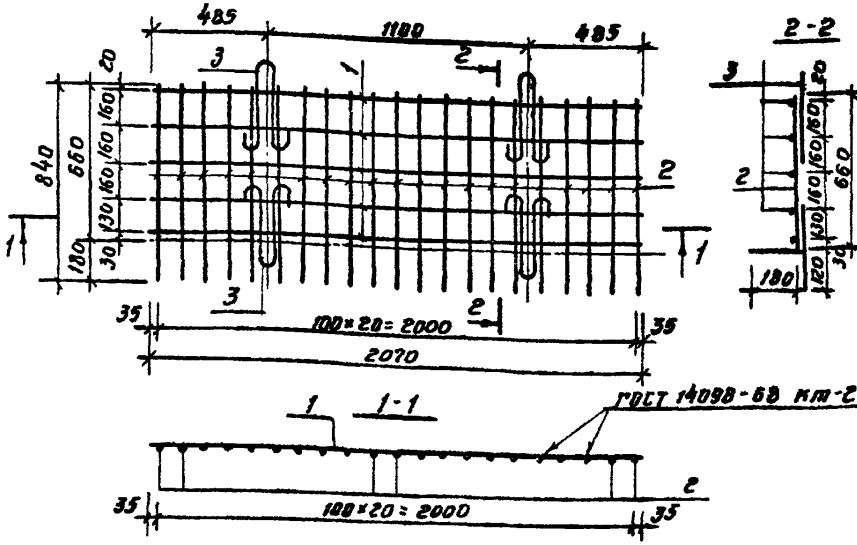

Поз. 3

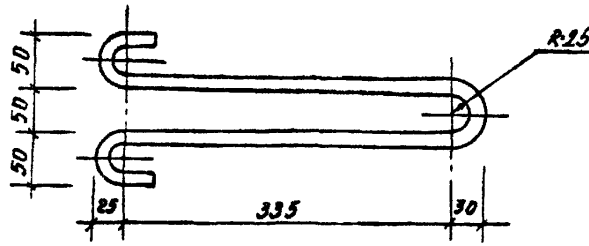

Нач отд	Мешалкин		Т.П. 902-2-347 -КЖИ		
Гл спец	Русских		Лоток ЛО 1. Сетка С-2. Сборочный чертеж.	Стадия	Масса	Масштаб
ГИП	Мешалкин			Р	10.3 кг	1:20
Рук бр	Сурмин			Лист 2	Листов 2	
Рук бр	Смоляк			Мосводоканалнипроект		
Сборочный	Болотова					

Инв. № подл. | Подпись и дата | Взам. инв. №

Копировал: Ф2

17251-03 23

Формат А1

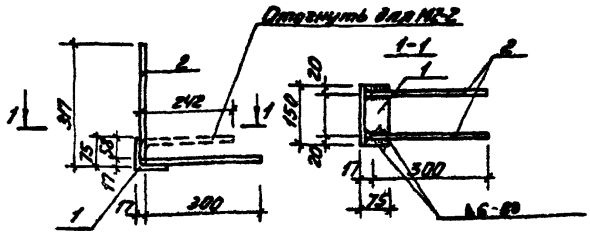

Формат	Зона	Поз.	Обозначение	Наименование	Кол.	Примеч.
				Документация.		
11				Технические требования		
				Детали.		
Бч		1	-К5СН	L75×5 ГОСТ 8509-72*; l=150	1	8,90 кг
Бч		2		10 АII ГОСТ 5781-75; l=300	4	0,2 кг

Ведомость расхода стали на элемент, кг

Марка элемента	Изделия закладные						Общий расход
	Арматура класса			Прокат марки			
	AI			С38/23 ВСт3 кп2			
	ГОСТ 5781-75			ГОСТ 8509-72*			
	Ф10		Итого	L75×5		Итого	
М2-1 (М2-2)	0,9		0,8	0,90		0,90	1,70

Нач. отд.	Мешалкин		
Гл. спец.	Руссин		
Гл. инжен.	Мешалкин		
Рук. бр.	Сурнин		
Рук. бр.	Смоляк		
Сверил	Богатова		

т. п. 902-2-347 КЭН

Лоток ЛО-1. Изделия М2-1 и М2-2. Спецификация и ведомость расхода стали

Стадия	Масса	Масштаб
Р	1,70 кг	1:10
Лист 1	Листов 1	
Мосводоканал Ниипроект		

копировал: [illegible]

17851-03 24 Формат 11

Типовой проект 902-2-347 А-III

Формат	Зона	Поз.	Обозначение	Наименование	Кол.	Примечание
				Документация		
11				Технические требования.		
11				Ведомость ссылочных документов		
11				Сборочный чертеж		
				Детали		
Бч		1	-КЖИ	ф10 АII ГОСТ 5781-75, С=2090	1	1.3кг
Бч		2		С=810	1	0.5кг
Бч		3		С=2200	1	1.4кг
Бч		4		С=1270	1	0.8кг

Ведомость расхода стали на элемент, кг

Марка элемента	Изделия арматурные				Общий расход
	Арматура класса АII ГОСТ 5781-75			Всего	
	ф10		Итого		
кр 1	4.0		4.0	4.0	4.0

Взамен инв. | Инв. № подл. | Подп. и дата

т.п. 902-2-347 -КЖИ

Каркас плоский кр 1.
Спецификация и ведомость расхода стали.

Стадия	Масса	Масштаб
Р	—	—

Нач. отд.	Мешалкин	
Гл. спец.	Руссин	
Гип	Мешалкин	
Рук. др.	Болотова	
Исполн.	Болотова	

т.1 Листов 2

[illegible]проект

1785 1-03 25

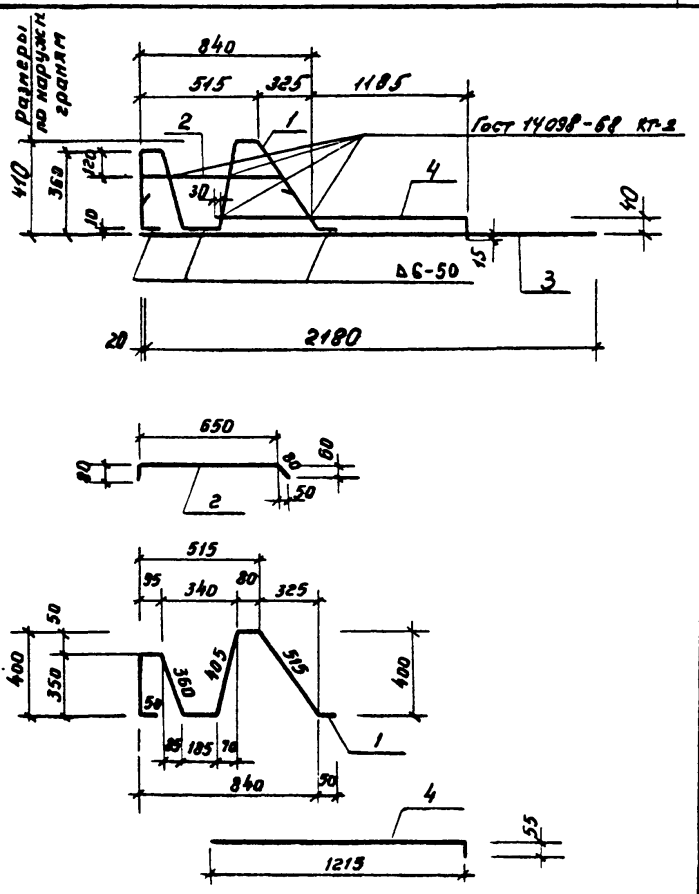
Размеры по наружн. граням
840
515
325
1185
ГОСТ 14098-68 КР-2
2
1
4
410
360
120
10
30
40
15
3
АС-50
20
2180
650
80
60
50
2
515
95
340
80
325
50
400
350
360
405
515
400
50
85
185
76
1
840
50
4
55
1215

Типовой проект 902-2-347 А III

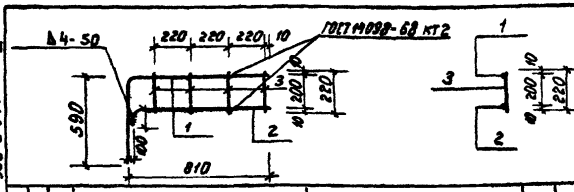

Формат	Зона	Поз.	Обозначение	Наименование	Кол.	Примечание
				Документация		
А4				Технические требования		
				Ведомость ссылочных документов		
				Детали		
Б4		1	-КЖИ	ф12 AII ГОСТ 5781-75, ℓ=1400	1	1,3 кг
Б4		2		ℓ=900	1	0,8 кг
Б4		3		ф8 AI ГОСТ 5781-75, ℓ=220	4	0,1 кг

Ведомость расхода стали, кг

Марка элемента	Изделия арматурные					Общий расход
	Арматура класса				Всего	
	AI ГОСТ 5781-75		AII ГОСТ 5781-75			
	ф8	Итого	ф12	Итого		
КР2	0,4	0,4	2,1	2,1	2,5	2,5

Инв.№ подл. | Подпись и дата | Взам.инв.№

т.п. 902-2-347 -КЖИ

Каркас плоский КР2.

Стадия	Масса	Масштаб
Р	2,5кг	1:20
Лист 1	Листов 1	

Мосводоканалнипроект

Нач.отд.	Мещеряков	
Гл.спец.	Русина	
ГИП	Мещеряков	
Рук.гр.	Белотелов	
Ст.инж.	Корнеева	

17851-03

Копировал: [illegible] Формат А4

ГОСТ 14098-68
КР-2

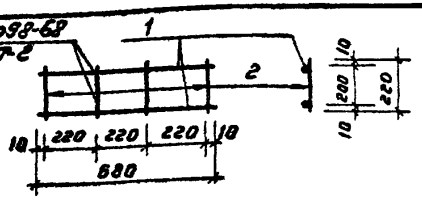

Формат	Зона	Поз.	Обозначение	Наименование	Кол.	Примечание
				Документация		
П				Техническое требо-		
				вания.		
П				Ведомость ссылоч-		
				ных документов.		
				Детали		
Б4		1	- КЖИ	ФВ AI ГОСТ 5781-75, С=680	2	0.3 Кг
Б4		2		С=220	4	0.1 Кг

Ведомость расхода стали на элемент, кг

Марка элемента	Изделия арматурные			Общий расход
	Арматура класса AI			
	ГОСТ 5781 - 75			
	ФВ		Итого	
КР3	1.0		1.0	1.0

Нач.отд.	Мешалкин		
Гл.спец.	Руссин		
Рип	Мешалкин		
Рук.бр.	Болотова		
Ст.инж.	Корнеева		

Т.П. 902-2-347 -КЖИ

Каркас плоский КР3

Стадия	Масса	Масштаб
Р	1.0 Кг	1:20
Лист 1	Листов 1	

Мосводоканалниипроект

Типовой проект 902-2-347 А-III

Формат	Зона	Поз.	Обозначение	Наименование	Кол.	Примечание
				Документация		
II				Технические требования.		
II				Ведомость ссылочных документов.		
II				Сборочный чертеж		
				Детали		
БУ		1	МН 2880-62	Отвод 90° 273×10	1	43.5кг
БУ		2	-КЖИ	Труба 273×8, С=1265 ГОСТ 8732-78	1	66.0кг
БУ		3		С=105	1	5.5кг

Ведомость расхода стали на элемент, кг

Марка элемента	Изделия закладные					Общий расход
	Прокат марки				Всего	
	С38/23 Вст3кп2					
	ГОСТ 8732-78					
	тр. 273×8	тр. 273×10		Итого		
МН1	71.5	43.5		115	115	115

Нач.отд.	Мешалкин		
Гл.спец.	Рыссин		
Гип	Коюков		
Рук.бр.	Золотова		
Инж.	Золотова		

Т.п. 902-2-347 -КЖИ

Изделие закладное МН1
Спецификация и ведомость расхода стали

Стадия	Масса	Масштаб
Р	–	–

Лист 1 Листов 2

Мосводоканал Ниипроект

Взам. инв. № | Подпись и дата | Инв. № подл.

А-III

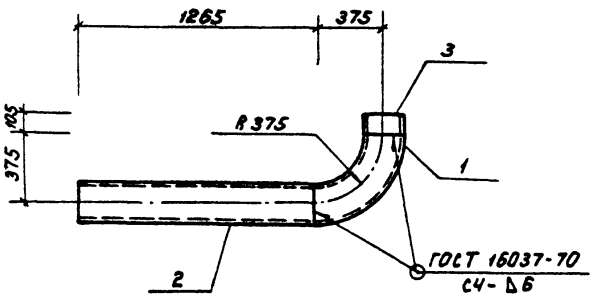

Нач.отд.	Нешалкин		
Гл.спец.	Руссин		
ГИП	Нешалкин		
Рук.ор.	Болотова		
Исполн.	Болотова		

т.п. 902-2-347 - КЖИ

Изделие закладное МН1.
Сборочный чертеж.

Стадия	Масса	Масштаб
Р	115кг	1:20

Лист 2 | Листов 2

Мосводоканал НИИпроект

17251-02

Типовой проект 902-2-347 А-III

Формат	Зона	Поз.	Обозначение	Наименование	Кол	Примечание
				Документация		
11				Технические требования		
11				Ведомость ссыл. докум-в		
11				Сборочный чертеж		
				Детали		
Б4		1	-КЖИ	-150×8 ГОСТ 103-76; l=200	1	1,9 кг
Б4		2		ф16 А II ГОСТ 5781-75; l=220	4	0,4 кг

Ведомость расхода стали на элемент, кг

Марка элемента	Изделия закладные				Общий расход
	Арматура класса		Прокат марки		
	А II		ВСт.3 кп 2		
	ГОСТ 5781-75		ГОСТ 103-76		
	ф16	Итого	-150×8	Итого	
МН2	1,6	1,6	1,9	1,9	3,5

Взамен инв.№ | Подпись и дата | Инв.№ подл.

Нач.отд.	Нешалкин	
Гл.спец.	Руссин	
Гл.инж.пр.	Нешалкин	
Рук.ф.с.	[illegible]	
Рук.бр.	[illegible]	

т.п. 902-2-347 -КЖИ

Изделие закладное МН2. Спецификация и ведомость расхода стали.

Стадия	Масса	Масштаб
Р	–	–

Лист 1 | Листов 2

Мосводоканалнии проект

17851-03 31

формат 11

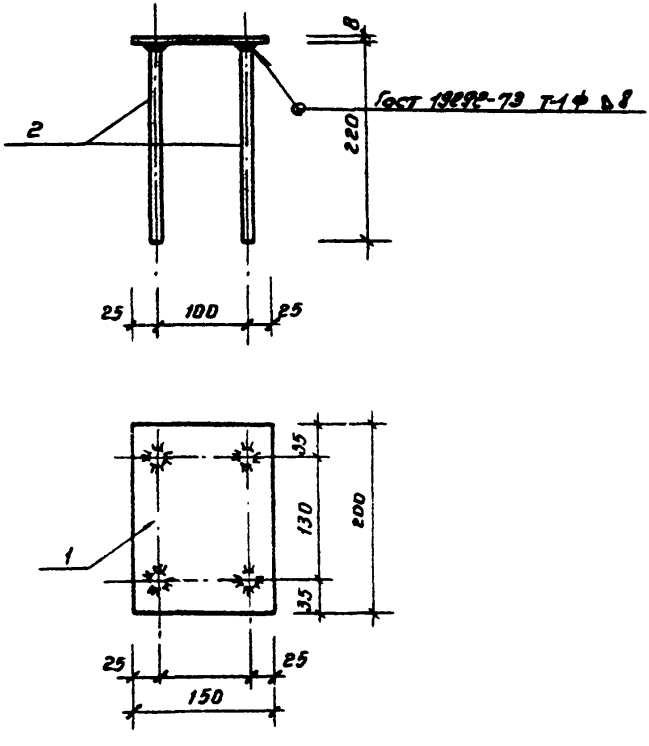

				Т.п. 902-2-347			- МЖИ
				Изделие закладное МН2. Сборочный чертеж.	Стадия	Масса	Масштаб
					Р	3,5кг	1:5
Нач.отд.	Мешалкин				Лист 2	Листов 2	
Гл.спец.	Руссик						
ГИП	Мешалкин						
Рук.бр.	[illegible]						
Рук.бр.	Золотова						

Типовой проект 902-2-347 А-III

Формат	Зона	Поз.	Обозначение	Наименование	Кол.	Примеч.
				Документация		
11				Технические требования		
11				Ведомость ссыл. д-тов.		
11				Сборочный чертеж		
				Детали		
БЧ		1	- КЖИ	С5 ГОСТ 8240-72; С=1002	1	4.9 кг
БЧ		2		С=632	1	3,1 кг
БЧ		3		С=642	1	3.1 кг
БЧ		4		ф6 АI ГОСТ 5781-75; С=280	8	0,1 кг

Ведомость расхода стали на элемент, кг.

Марка элемента	Изделие закладное				Общий расход
	Арматура класса		Прокат марки		
	АI		ВСт3 кп2		
	ГОСТ 5781-75		ГОСТ 8240-72		
	ф6	Итого	С5	Итого	
МН3	0,8	0,8	11.1	11.1	11.9

Взамен инв.№ | Подпись и дата | Инв.№ подл.

Нач отд.	Мешалкин		
Гл спец.	Руссин		
ГИП	Мешалкин		
Рук. бр.	Сурнин		
Рук. бр.	Болотова		

Т.П. 902-2-347 -КЖИ

Изделие закладное МН3. Спецификация и ведомость расхода стали.

Стадия	Масса	Масштаб
Р	—	—
Лист 1	Листов 2	

Мосводоканал НИИпроект

Копировал 17851-03 3. Формат 11

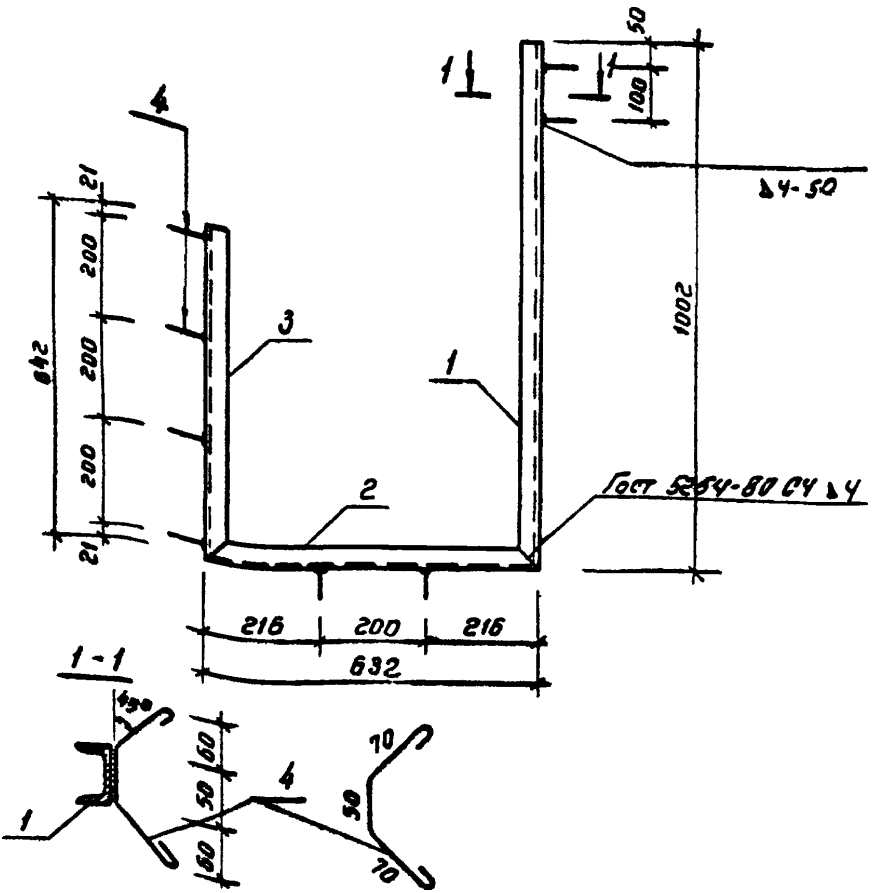

Нач отд	Мешалкин		
Гл спец	Руссин		
ГИП	Мешалкин		
Рук бр.	Сурнин		
Рук бр.	Болтобод		

Т.п. 902-2-347 "КЖИ

Изделие закладное МН3
Сборочный чертеж.

Стадия	Масса	Масштаб
Р	11,9кг	1:10
Лист 2	Листов 2	

Мосводоканалниипроект

17851-03 34

Копировал: Формат:

Типовой проект 902-2-347 А-III

Формат	Зона	Поз.	Обозначение	Наименование	Кол.	примеч.
				Документация		
11				Технические требования		
11				Ведомость ссылочн. д-в.		
11				Сборочный чертеж		
				Детали		
БУ		1	- КЖИ	С14 ГОСТ 8240-72; С=860	2	10,6кг
БУ		2		С=1120	1	13,8кг
БУ		3		ф10 АII ГОСТ 5781-75; С=340	10	0,2кг

Ведомость расхода стали на элемент, кг.

Марка элемента	Изделие закладное				Общий расход
	Арматура класса		прокат марки		
	АII		ВСт3 Кп 2		
	ГОСТ 5781-75		ГОСТ 8240-72		
	ф10	Итого	С 14	Итого	
МН4	2,0	2,0	35,0	35,0	37,0

Взамен инв.№ | Подпись и дата | Инв. № подл.

Нач. отд.	Мешалкин	[подпись]	
Гл. спец	Руссин	[подпись]	
ГИП	Мешалкин	[подпись]	
Рук. бр.	Сурнин	[подпись]	11-81
Рук. бр.	Болотова	[подпись]	11-81

Т.П. 902-2-347 -КЖИ

Изделие закладное МН4. Спецификация и ведомость расхода стали.

Стадия	Масса	Масштаб
Р	—	—
Лист 1	Листов 2	

Мосводоканалниипроект

Копировал 17851-03 Формат 11

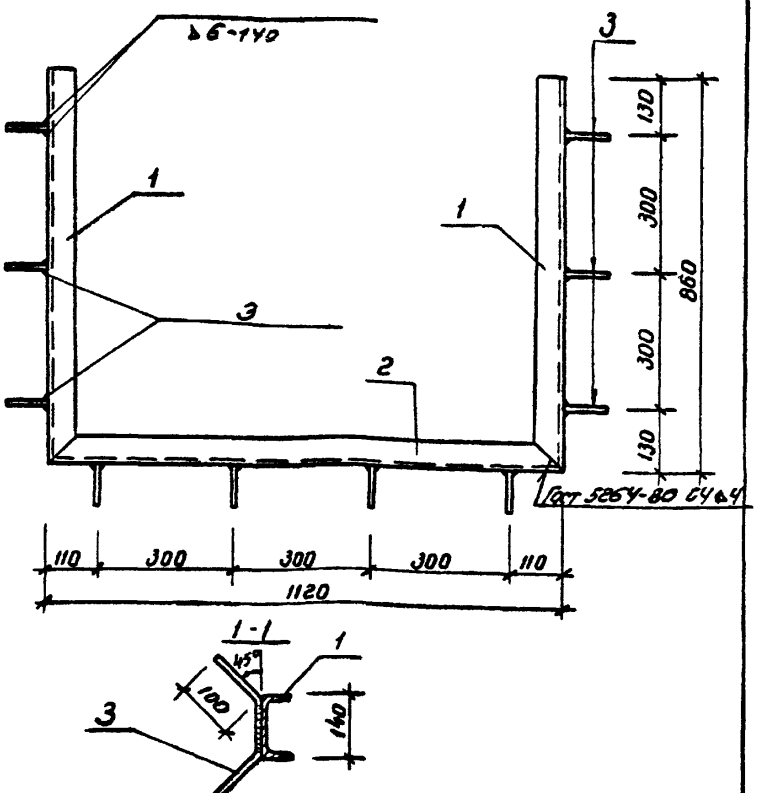

				Т. п. 902-2-347		-КЖИ
				Изделие закладное МН 4 Сборочный чертеж.	Стадия	Масса	Масштаб
					Р	37,0 кг	—
					Лист 2	Листов 2	
Нач. отд.	Мешалкин				Мосводоканалпроект		
Гл. спец.	Руссин						
ГИП	Мешалкин						
Рук. бри.	Сурмин						
Рук. бр.	Болотова						

Копировал

17851-03 38

Формат

Типовой проект 902-2-347 А-III

Формат	Зона	Поз.	Обозначение	Наименование	Кол	Примечание
				Документация		
А				Технические требования.		
				Ведомость ссылочных документов		
А				Сборочный чертеж		
				Детали		
Бу			-КЖИ	L75×8 ГОСТ 8509-72*; С=1000	1	9.0 кг
Бу				ф8 АI ГОСТ 5781-75; С=1000	1	0.4 кг
Бу				ф6 АI ГОСТ 5781-75; С=410	4	0,1 кг

Ведомость расхода стали на элемент, кг

Марка элемента	Изделия закладные							Всего	Общий расход
	Арматура класса				Прокат марки				
	АI				Ст3кп2				
	ГОСТ 5781-75				ГОСТ 8509-72*				
	ф6	ф8		Итого	L75×8		Итого		
МН5	0.4	0.4		0.8	9.0		9.0	9.8	9.8

Инв. № подл. | Подпись и дата | Взам. инв. №

Нач. отд.	Мешалкин		
Гл. спец.	Русин		
Нач. сект.	Мешалкин		
Рук. гр.	Болотова		
Исполн.	Болотова		

Т.п. 902-2-347 -КЖИ

Изделие закладное МН5. Спецификация и ведомость расхода стали.

Стадия	Масса	Масштаб
Р	—	—
Лист 1	Листов 2	
Мосводоканалниипроект		

Типовой проект 902-2-347 А-III

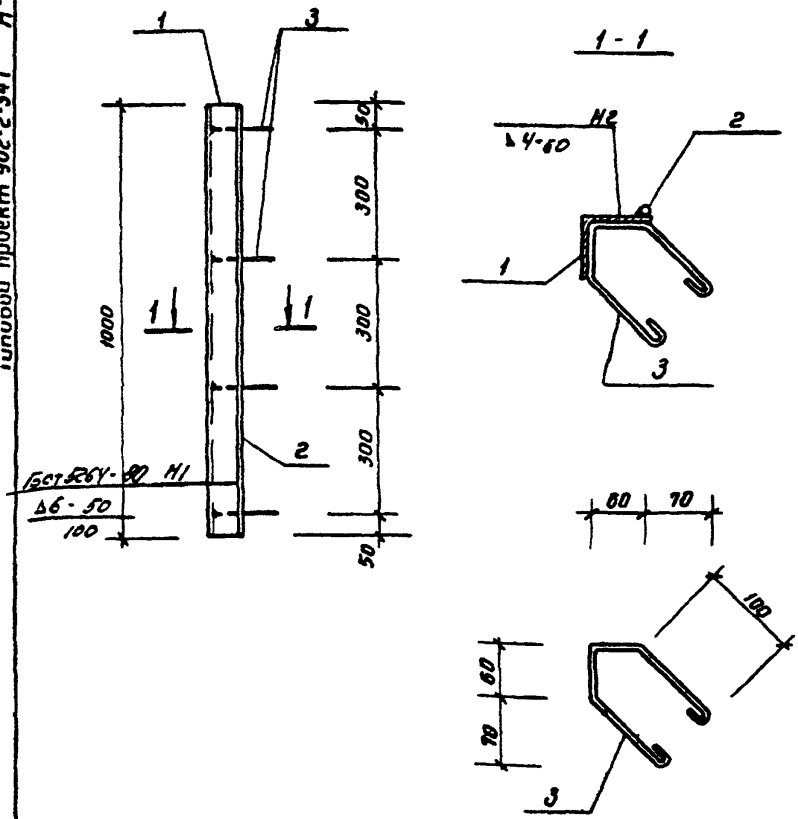

Нач отд	Мешалкин		
Гл спец	Руссин		
Гл ГИП	Мешалкин		
Рук. бр	Болотова		
Исполн.	Болотова		

Т.п. 902-2-347

Изделие закладное МН 5: Сборочный чертеж

Стадия	Масса	Масштаб
Р	9,8 кг	1:10 1:5
Лист 2	Листов 2	

Мосводоканалниипроект

Копировал

17851-03 38 Формат Н

Типовой проект 902-2-347 А-III

Формат	Зона	Поз.	Обозначение	Наименование	Кол.	Примечание
				Документация		
II				Технические требования.		
II				Ведомость ссылочных документов.		
II				Сборочный чертеж		
				Детали		
БУ		1	-КЖСИ	Ст. тр. 273×8 ГОСТ 8732-78; С 38/23 ГОСТ 19903-74	1	31.9кг
БУ		2		Лист. ст. δ=8 ГОСТ 19903-74	1	9.1кг

Ведомость расхода стали на элемент, кг

Марка элемента	Изделия закладные						Всего	Общий расход
	Прокат марки							
	С38/23 Вст 3 кп2							
	ГОСТ 8732-78			ГОСТ 19903-74*				
	тр. 273×8		Итого	лист δ=8		Итого		
мне	31.9		31.9	9.1		9.1	41.0	41.0

Инв.№ подл. | Подпись и дата | Взам.инв.№

Т.п. 902-2-347			-КЖСИ
Изделие закладное мнб. Спецификация и ведомость расхода стали.		Стадия	Масса	Масштаб
		Р	—	—
		Лист 1	Листов 2	
		Мос Водоканалниипроект		

Начотд. Мешалкин
Гл.спец. Руссин
Н.контр. Мешалкин
Рук.гр. Болотова
Исполн. Болотова

Копировал

Формат А1

Типовой проект 902-2-347 А-II

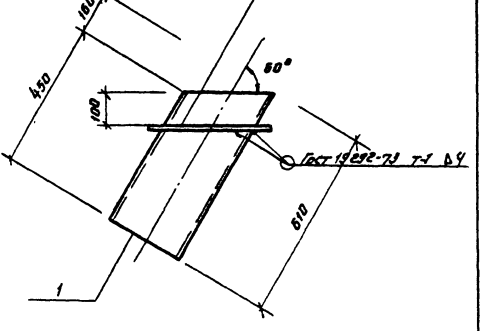

				Т.п 902-2-347		-КЭСИ	
				Изделие закладное МН6. Сборочный чертеж	Стадия	Масса	Масштаб
					Р	41кг	1:10
Нач отд.	Мешалкин				Лист		Листов
Гл спец	Русси-				Кособрамонтажный проект		
Р.ц.	Мешалкин						
Рук.бр	Болотова						
Исполн.	Болотова						

17851-03 40

Копировал:

Формат 1

Типовой проект 902-2-347 А-II

Формат	Зона	Поз.	Обозначение	Наименование	Кол.	Примечание
				Документация		
II				Технические требования.		
II				Ведомость ссылочных документов.		
II				Сборочный чертеж		
			-КЖИ	Детали		
БЧ		1		L63×6 ГОСТ 8509-72*; L=826	4	4,7 кг
БЧ		2		ф8 AI ГОСТ 5781-75; L=430	8	0,2 кг
БЧ		3		а10×10 ГОСТ 2591-71*; L=780	4	0,6 кг

Ведомость расхода стали на элемент, кг.

Марка элемента	Изделия закладные							Всего	Общий расход
	Арматура класса AI			Прокат марки Ст3кп2					
	ГОСТ 5781-75			ГОСТ 8509-72*		ГОСТ 2591-71*			
	ф8		Итого	L63×6	Итого	а10			
МН7	2,4		2,4	18,8	18,8	1,6	1,6	20,4	22,8

Взамен инв.№

Подпись и дата

Инв.№ подл.

Нач.отд	Мешавкин	
Гл.спец.	Руссин	
ГИП	Мешавкин	
Рук.гр.	Болотова	
Исполн.	Болотова	

ТП.902-2-347 -КЖИ

Изделие закладное МН7 Спецификация и ведомость расхода стали.

Стадия	Масса	Масштаб
Р	—	—
Лист 1	Листов 2	

Мосводоканалнипроект

17851-03

Копировал

Формат II

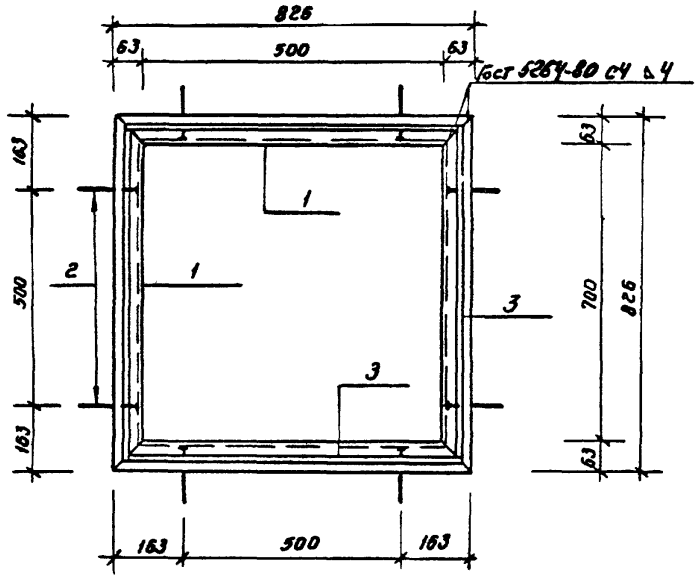

1 - 1

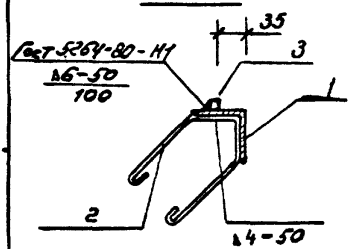

Поз. 2

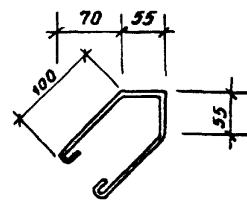

				т. п. 902-2-347		КЖИ
				Изделие закладное мн 7. Сборочный чертеж	Стадия	Масса	Масштаб
					Р	22,8кг	1:10
					Лист 2	Листов 2	
Нач. отд.	Мешалкин				Мосводоканалнипроект		
Гл. спец.	Руссин						
ГИП	Мешалкин						
Рук. бр.	Болотова						
Исполн.	Болотова						

Копировал

17851-03 42 Формат А1

Типовой проект 902-2-347 А-III

Формат	Зона	Поз.	Обозначение	Наименование	Кол.	Примечание
				Документация		
II				Технические требования.		
II				Ведомость ссылочных документов.		
II				Сборочный чертеж		
				Детали		
БУ		1	-КЖИ	-6×180 ГОСТ 103-76; ℓ=1785	2	15,1кг
БУ		2		-6×230 ГОСТ 8568-77*; ℓ=790	7	9,1кг
БУ		3		-8×140 ГОСТ 8568-77*; ℓ=840	1	7,7кг
БУ		4		-8×100 ГОСТ 103-76; ℓ=840	2	5,3кг
БУ		5		-5×50 ГОСТ 103-76; ℓ=790	6	1,6кг

Ведомость расхода стали на элемент, кг

Марка элемента	Изделия закладные								Общий расход
	Прокат марки							Всего	
	СЗ8/23 Вст3 кп2								
	ГОСТ 103-76				ГОСТ 8568-77*				
	-5×50	-6×180	-8×100	Итого	Рифл. δ=6	Сталь δ=8	Итого		
ЛС 1	9.6	30.2	10.6	50.4	63.7	7.7	71.4	121.8	121.8

Взамен инв.№ | Подпись и дата | Инв.№ подл.

Нач. отд.	Мешалкин		
Гл. спец.	Руссин		
ГИП	Мешалкин		
Рук. бр.	Болотова		11-81
Исполн.	Болотова		-"-

т.п. 902-2-347 -КЖИ

Лестница ЛС1. Спецификация и ведомость расхода стали.

Стадия	Масса	Масштаб
Р	—	—

Лист 1 | Листов 6

МосВодоканалНИИпроект

Копировал 17851-03 4. ормат 11

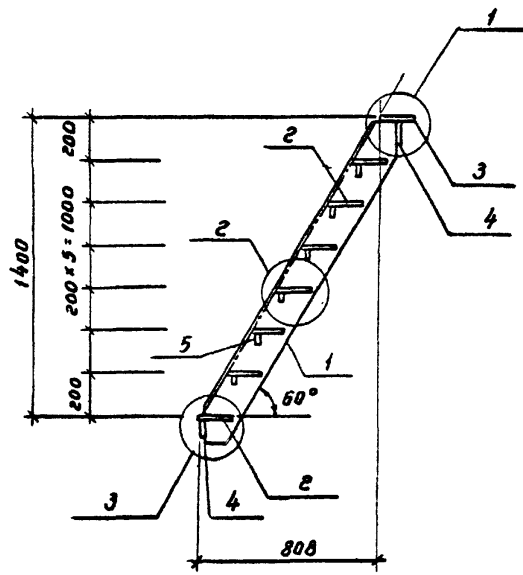

				Т.П. 902-2-347		КЖИ
				Лестница ЛС1. Сборочный чертеж	Стадия: Р	Масса: 121.8кг	Масштаб: 1:20
					Лист 2	Листов 6
Нач.отд.	Мешалкин				Мосводоканалнипро	
Гл.спец.	Руссин					
ГИП	Мешалкин					
Рук.бр.	Болотова					
Ст.инж.	Гудкова					

17851-03 44

Копировал

Формат 1

Типовой проект 902-2-347 А-III

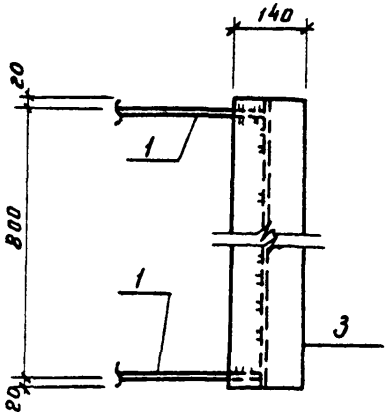

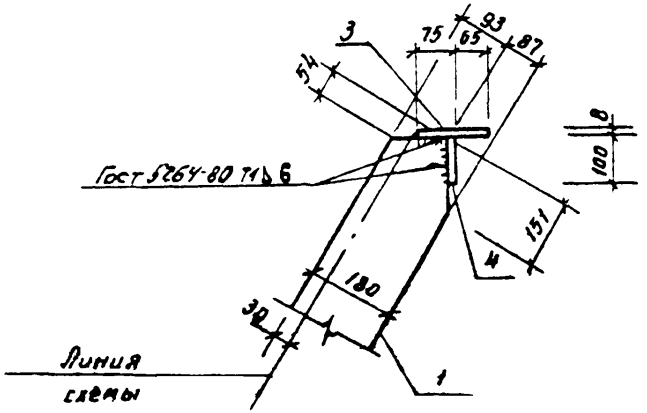

Инв. № подл. | Подпись и дата | Взамен инв. №

Нач. отд.	Мешалкин		
Гл. спец.	Руссин		
ГИП	Мешалкин		
Рук. гр.	Болотова		
Т. инж.	Гудова		

т.п. 902-2-347 -КЖИ

Лестница ЛС1
Узел 1

Стадия	Масса	Масштаб
Р	-	1:10
Лист 3	Листов 6	

Мосводоканалниипроект

17851-03 45

Формат А1

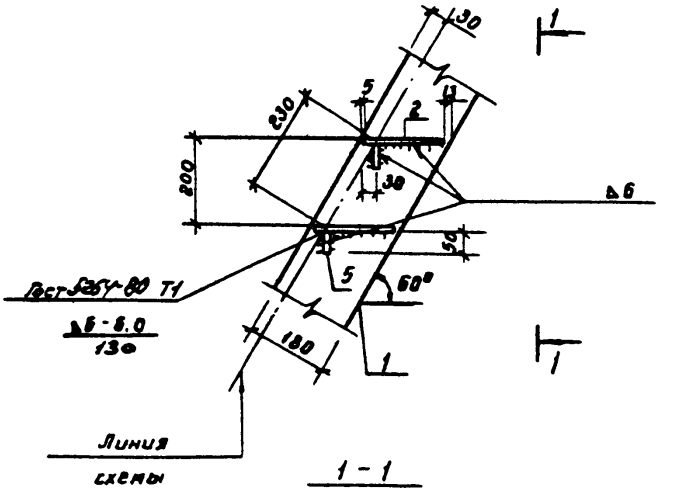

1 - 1

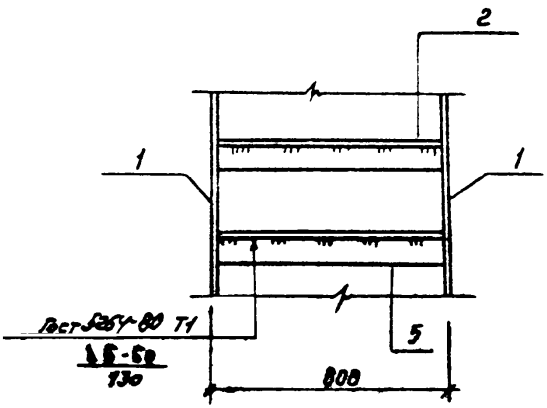

				т.п. 902-2-347			-ИЖИ
				Лестница ЛС1. Узел 2.	Стадия	Масса	Масштаб
					Р	—	1:10
Нач отд.	Мещеляков				Лист 4	Листов 6	
Гл спец	Руссин						
ГИП	Мещеляков						
Рук бр.	Блаутова				Мосводоканал НИИпроект		
Ст инж.	Гудкова						

17851-03 46 Формат А

Типовой проект 902-2-347 А-III

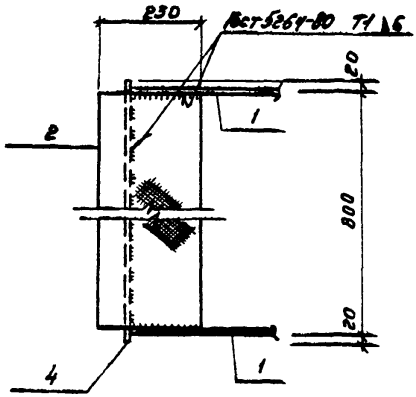

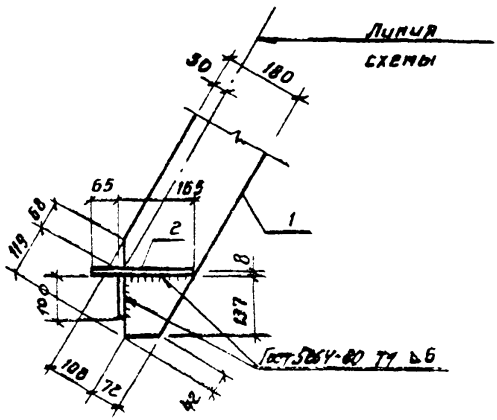

Т.п. 902-2-347			КЖИ
Лестница ЛС1 Узел 3.	Стадия	Масса	Масштаб
	Р	—	1:10
	Лист 5	Листов 6	
	Мосводоканалнипроект		

17851-03 47 Формат А1

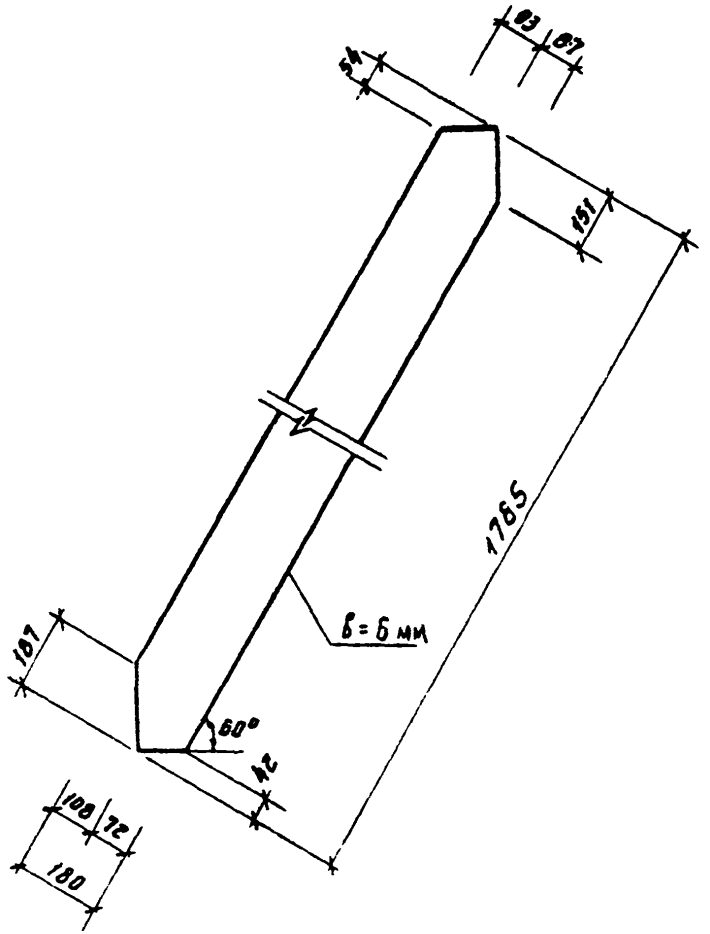

			т. п. 902-2-347			-КЖИ
			Лестница ЛС1. Поз. 1	Стадия	Масса	Масштаб
				Р	15,1кг	1:10
Нач. отд.	Мешалкин			Лист 6	Листов 6	
Гл. спец.	Русин					
Рук. бр.	Болотова		Полоса 180-6 ГОСТ 103-76 С-1785	Мосводоканал Ниипроект		
Исполн.	Болотова		В ст 3 ГОСТ 538-79			

17851-03 48 Формат 11

Копировал

Типовой проект 902-2-347 А-III

			Обозначение	Наименование	Кол.	Примечание
				Документация		
II				Технические требования.		
II				Ведомость осылочных документов		
II				Сборочный чертеж		
				Детали		
Бч		1	-КЖИ	L50×5 ГОСТ 8509-72*; С=1080	2	4.0 кг
Бч		2		С=1610	1	6.1 кг
Бч		3		-4×30 ГОСТ 103-76; С=1300	1	1.2 кг

Ведомость расхода стали на элемент, кг.

Марка элемента	Изделия закладные							Общий расход
	Прокат марки						Всего	
	С38/23 В ст3 Кп2							
	ГОСТ 8509-72*			ГОСТ 103-76				
	L50×5		Итого	-4×30		Итого		
ОГ1	14.1		14.1	1.2		1.2	15.3	15.3

Т. п. 902-2-347 -КЖИ

Ограждение ОГ1.
Спецификация и ведомость расхода стали.

Стадия	Масса	Масштаб
Р	—	—

Лист 1 | Листов 2

Нач отд. Мешалкин
Гл. спец Руссин
ГИП Мешалкин
Рук. бр. Болотова
Исполн Болотова

Инв. № подл. | Подпись и дата | Взамен инв. №

Москва Дом Нацпроект

Копировал 17851-05 Формат 11

1 - 1

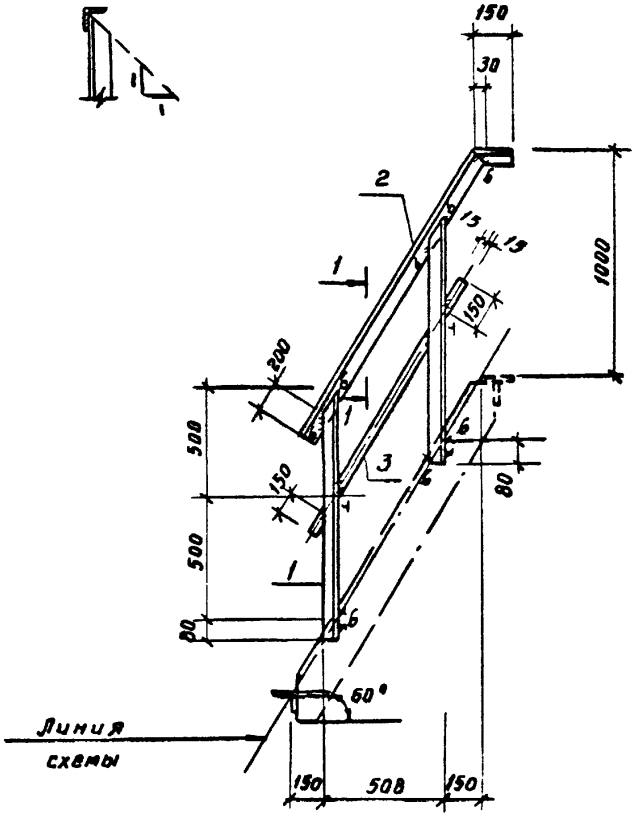

				т. п. 902-2-347			-кжи
				Ограждение ОГ1. Сборачный чертеж.	Стадия	Масса	Масштаб
					Р	15.3кг	1:20
					Лист 2	Листов 2	
ач. отд.	Мешалкин				Мосводоканал		
спец.	Руссин						
тип	Мешалкин						
ук бр.	Балатова						
инж.	Гудкова						

17851-03 50

опировал

формат

Типовой проект 902-2-347 А-II

Формат	Зона	Поз.	Обозначение	Наименование	Кол.	Примечание
				Документация		
II				Технические требования.		
II				Ведомость ссылочных документов.		
II				Сборочный чертеж		
				Детали		
БУ		1	КЖИ-	L50×5 ГОСТ 8509-72*; С=1100	2	4.2 кг
БУ		2		С=1000	1	3.8 кг
БУ		3		-4×30 ГОСТ 103-76; С=1000	1	0.9 кг

Ведомость расхода стали на элемент, кг

Марка элемента	Изделия закладные							Общий расход
	Прокат марки						Всего	
	С 38/23 8 ст3 Кп 2							
	ГОСТ 8509-72*			ГОСТ 103-76				
	L50×5		Итого	-4×30		Итого		
ОГ2	12,2		12,2	0.9		0.9	13,1	13,1

Взамен инв.№ | Подпись и дата | Инв.№ подл.

Нач. отд.	Мешалкин		
Гл. спец.	Руссин		
РИП	Мешалкин		
Рук. бр.	Болотова		
Исполн.	Болотова		

Т. П. 902-2-347 -КЖИ

Ограждение ОГ2. Спецификация и ведомость расхода стали.

Стадия	Масса	Масштаб
Р	—	—
Лист 1	Листов 2	

Госводоканалнии проект

Копировал 17851-03 Формат 11

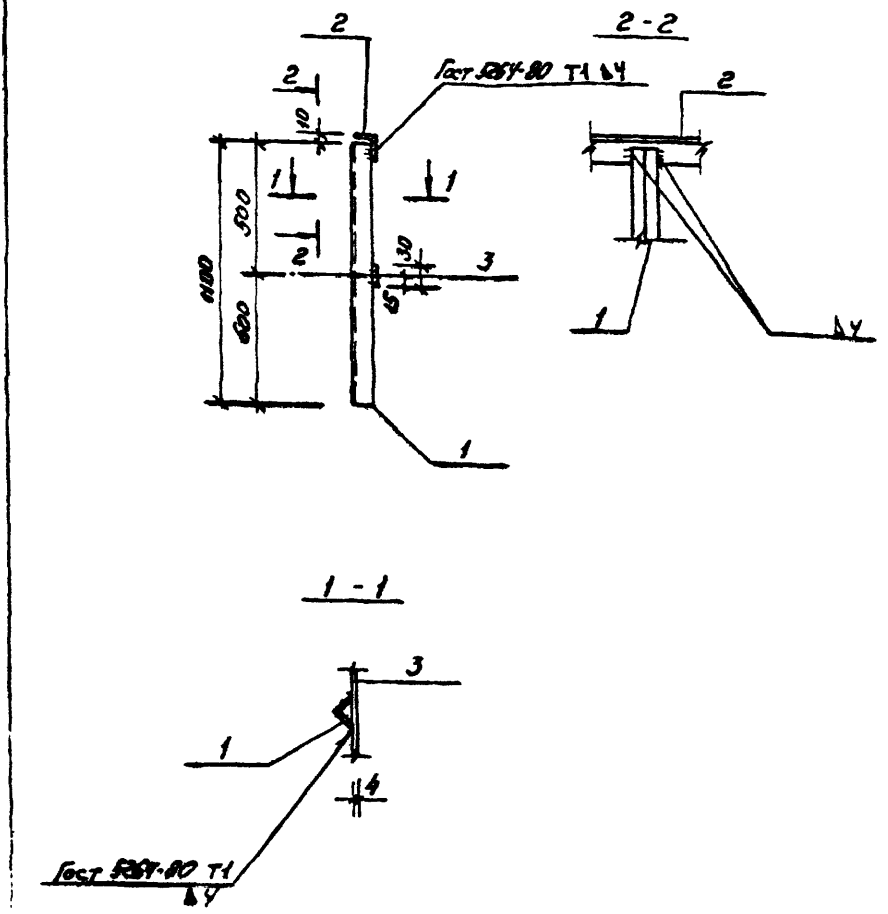

Нач. отд.	Мешалкин		
Гл. спец.	Руссин		
РИП	Мешалкин		
Рук. бр.	Болотова		
Исполн.	Болотова		

Т.П. 902-2-347 -МЭКИ

Ограждение ОГ2.

Сборочный чертеж

Стадия	масса	масштаб
Р	13,1кг	1:20

Лист 2 | листов 2

Мосводоканалкин

351-03 52

Копировал

Форма

Типовой проект 902-2-347 А-III

Формат	Зона	Поз.	Обозначение	Наименование	Кол.	Примечание
				Документация		
11				Технические требования.		
11				Ведомость ссылочных документов		
11				Сборочный чертеж		
				Детали		
БЧ		1	КЖИ-	L50×5 ГОСТ 8509-72; ℓ=1480	1	5.6 кг
БЧ		2		ℓ=1100	1	4,2кг
БЧ		3		-4×30 ГОСТ 103-76; ℓ=1380	2	1,3 кг

Ведомость расхода стали на элемент, кг

Марка элемента	Изделия закладные						Всего	Общий расход
	Прокат марки Ст3 8/23 в ст3 кп 2							
	ГОСТ 8509-72*			ГОСТ 103-76				
	L50×5		Итого	-4×50		Итого		
ОГ3	9.8		9.8	2.6		2.6	12.4	12.4

Инв. № подл. | Подпись и дата | Взам. инв. №

Нач. отд	Мешалкин		
Гл. спец.	Руссин		
Рук. гр.	Мешалкин		
Рук. бр.	Бало-эва		
Исполн.	Золотова		

Т.п. 902-2-347 - КЖИ

Ограждение ОГ3. Спецификация и ведомость расхода стали.

Стадия	Масса	Масштаб
Р	—	—
Лист 1	Листов 2	

Мосводоканал НИИпроект

Копировал

17851-03 53

Формат 11

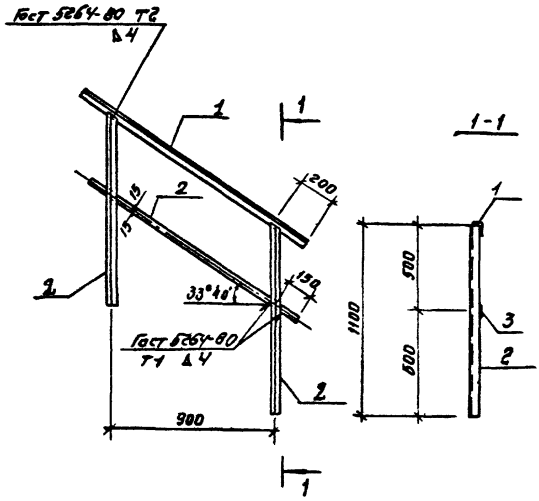

				т. п. 902-2-347			-ПКИ
				Ограждение ОГ3. Сборочный чертеж.	Стадия	Масса	Масштаб
					Р	12,4кг	1:20
Нач.отд.	Мешалкин				Лист 2	Листов 2	
Гл.спец.	Руссин				Мосв. доканал Ниипроект		
ГИП	Мешалкин						
Рук.бр.	Болотова						
Ст.инж.	Корнеева						

17851-03 54

Копировал

Формат М

Типовой проект 902-2-347 А-III

Формат	Зона	Поз.	Обозначение	Наименование	Кол	Приме-чание
				Документация		
11				Технические		
				требования		
11				Ведомость ссы-		
				лочных документов		
11				Сборочный чертеж		
				Сборочные единицы		
11		1	-КЖИ	Патрубок закладной	1	48.5кг
64		2		Гайка М16 5.05 2х13	8	0.033кг
				ГОСТ 5915-70*		
			-КЖИ	Детали		
11		3		Заглушка	1	66.5кг
11		4		Прокладка	1	резина

Ведомость расхода стали на элемент, кг.

Марка элемента	Изделия закладные										Всего	Общий расход
	Прокат марки											
	С 38/23											
	ГОСТ 10704-76		ГОСТ 19903-74*			ГОСТ 7798-70*		ГОСТ 5915-70*				
	Труба 630х9	Итого	Лист δ=20	Лист δ=10	Итого	Болт М16	Итого	Гайка М16	Итого			
Люк-лаз Л1	30.1	30.1	66,5	17,4	83.9	1.0	1.0	0.3	0,3		115.3	115.3

Инв. № подл. | Подп. и дата | Взам. инв. №

Нач. отд.	Мешалкин	
Гл. спец.	Русецкий	
ГИП	Мешалкин	
Рук. гр.	Белоглазова	
Исполн.	Белоглазова	

Т.п. 902-2-347 -КЖИ

Люк-лаз Л1. Спецификация и ведомость расхода стали

Стадия	Масса	Масштаб
Р	—	—
Лист 1	Листов 6	

Новосибстальконструкция

Копировал: [illegible]

17851-03 55 Формат А4

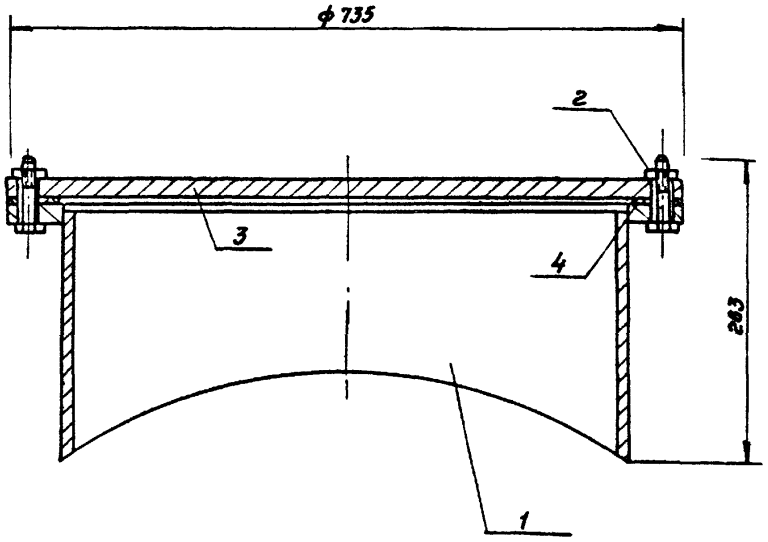

		т. п. 902-2-347	- КЖИ
		Люк-лаз Л1. Сборочный чертеж.	Стадия: Р; Масса: 15,3кг; Масштаб: 1:5
			Лист 2; Листов 6
Нач. отд.	Мешалкин		Мособлводоканалпроект
Гл. спец.	Русских		
ГИП	Мешалкин		
Рук. др.	Болотова	Б-Др.	
Ст. инж.	Корнеева		

Типовой проект 902-2-347 А-II

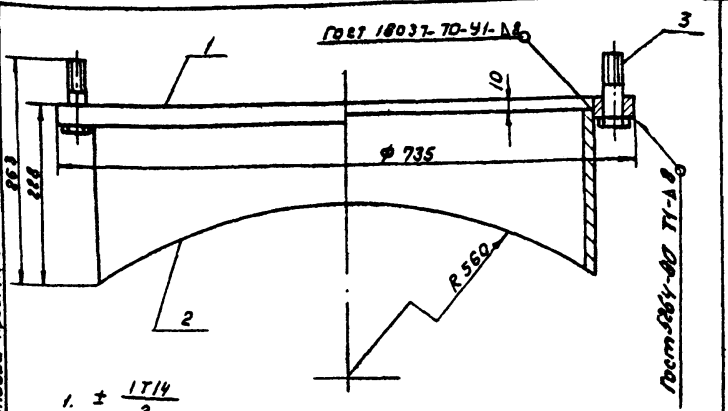

1. $\pm \frac{IT14}{2}$
2. Шероховатость обрабатываемой поверхности деталей без чертежа – [illegible]

Формат	Зона	Поз.	Обозначение	Наименование	Кол.	Примеч.
				Детали		
11		1	-КЖИ	Фланец	1	17,4кг
64		2		Труба 630х9 Гост 10704-76	1	30.1кг
				l = 218		
				Стандартные изделия		
64		3		Болт М16х55.58.05	8	0.12кг
				Гост 7798-70 *		

Т.П. 902-2-347 -КЖИ

Патрубок закладной

Нач. отд.	Мешалкин		
Гл. спец.	Русеин		
ГИП	Мешалкин		
Рук. бр.	Болотова		
Ст. инж.	Коллеева		

Стадия	Масса	Масштаб
Р	48,5кг	1:5

Гостехналадка

Инв. № подл. | Подп. и дата | Взам. инв. №

Копировал: [illegible]

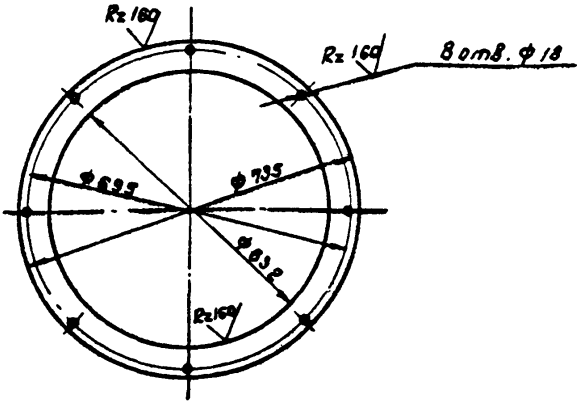

Предельные отклонения размеров:

отверстий – по H14, валов – по h14,

остальных – $\frac{jT14}{2}$.

				Т. п. 902-2-347			-КЖИ
				Фланец	Стадия	Масса	Масштаб
					Р	17,4кг	1:10
					Лист 4	Листов 6	
Рук. бр.	Болотова			Лист	610 ГОСТ 19903-74* / В Ст.3 сп ГОСТ 14637-69	Посводоканалпроект	
Ст. инж.	Корнеева						

Копировал: Ф3

17891-03

Типовой проект 902-2-347 А-II

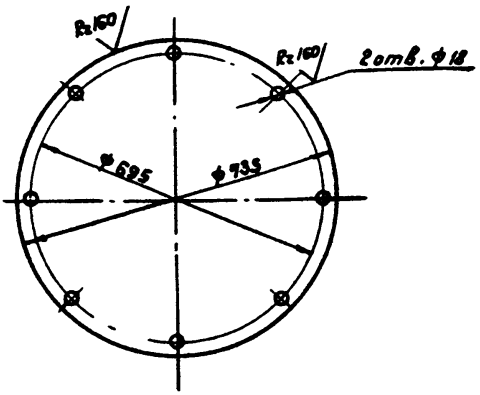

Предельные отклонения размеров:
отверстий - по H14, валов - по h14,
остальных - $\frac{i\,T14}{2}$

				Т.п. 902-2-347			- КЖИ
				Заглушка	Стадия	Масса	Масштаб
Нач. отд.	Мешалкин				Р	66,5кг	1:10
Гл. спец.	Руссин				Лист 5		Листов 6
ГИП	Мешалкин						
Рук. бр.	[illegible]			Лист	820 ГОСТ 19903-74* / В Ст.3 ГОСТ 14637-79		Разводоканал Ниипроект
Ст. инж.	Корнеева						

Инв. № подл. | Подп. и дата | Взам. инв. №

копировал ФЗ

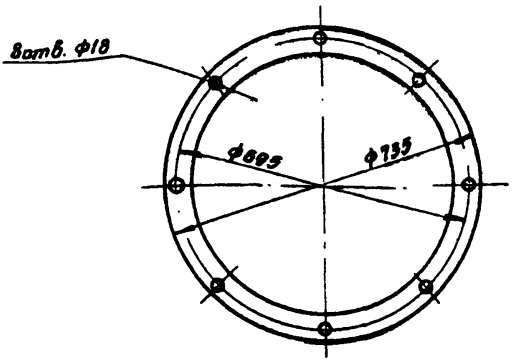

				Т. п. 902-2-347			- нжи
				Прокладка	Стадия	Масса	Масштаб
Нач. отд.	Мешалкин				Р	-	1:10
Гл. спец.	Руссин						
Гип.	Мешалкин				Лист 6	Листов 6	
Рук. бр.	Болотова			Пластина Iпмб-м-2-1.2 ГОСТ 7338-72	Мосводоканалпроект		
Ст. инж.	Корнеева						

Копировал

17851- 60

Типовой проект 902-2-347 А-III

Формат	Зона	Поз.	Обозначение	Наименование	Кол.	Примечание
				Документация		
II				Техническое тре-		
				бования.		
II				Ведомость ссы-		
				лочных документов		
II				Сборочный чертеж		
				Детали		
БУ		1	-КЖИ	L50×5; ГОСТ 8509-72*; ℓ=2650	2	10.0 кг
БУ		2		ℓ=400	1	1.5 кг
БУ		3		ℓ=390	1	1.5 кг
БУ		4		ℓ=500	2	1.9 кг
БУ		5		Болт М10 ГОСТ 7798-70*; ℓ=30	2	0.03 кг
БУ		6		Гайка М10 ГОСТ 5915-70*	2	0.01 кг

Ведомость расхода стали на элемент, кг

Марка элемента	Изделия закладные							Всего	Общий расход
	Прокат марки С38/23 в ст3 кп2.			ГОСТ 7798-70*		ГОСТ 5915-70*			
	ГОСТ 8509-72* L50×5		Итого	Болт М10	Итого	Гайка М10	Итого		
Рш1	26.8		26.8	0.06	0.06	0.02	0.02	26.88	26.88

Т.п. 902-2-347 -КЖИ

Нач.отд.	Мешалкин		Рама Рш1 Спецификация и Ведомость расхода стали	Стадия	Масса	Масштаб
Гл.спец.	Русин			Р	—	—
ГИП	Мешалкин			Лист 1	Листов 2	
Рук.БП	Болотова			Мосводоканалниипроект		
Исполн.	Болотова					

Инв.№ подл. | Подпись и дата | Взам.инв.№

Формат А4

17851-03 61 Формат 11

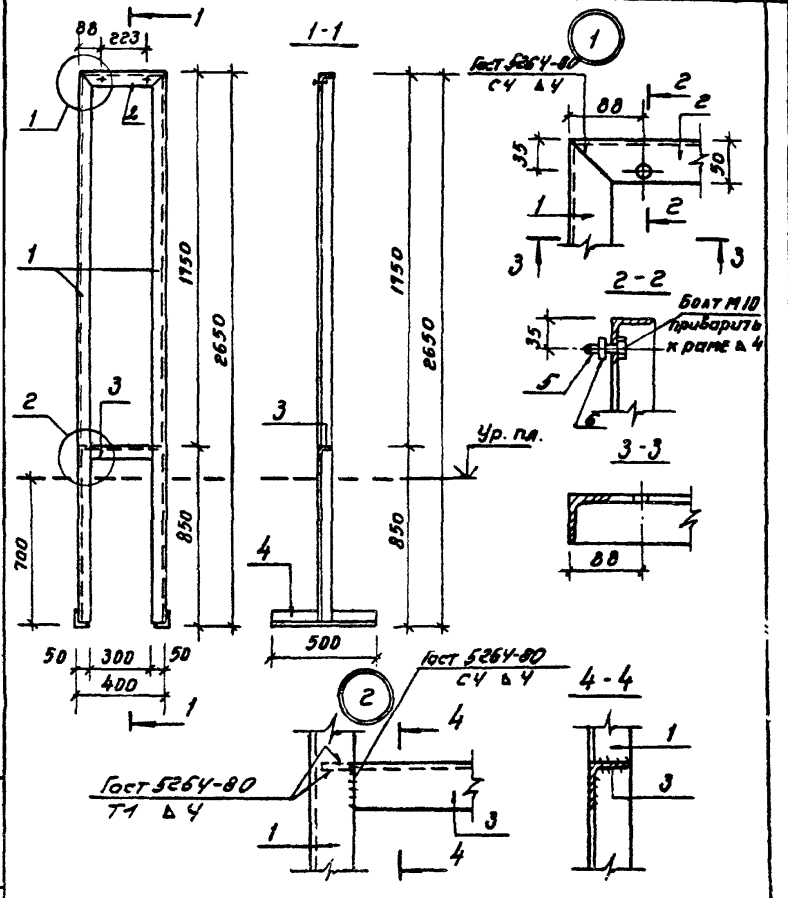

				Т.П. 902-2-347			- [illegible]
				Рама РШ1. Сборочный чертеж.	Стадия	Масса	Масштаб
					Р	26,9кг	1:50
Нач.отд.	Мешалкин				Лист 2	Листов 2	
Гл.спец.	Русин				Мосводоканал НИИпроект		
Рук.	Мешалкин						
Рук.	Бурнин						
Рук.	Болотова						

17851-03 62

Формат 11

Типовой проект 902-2-347 А-III

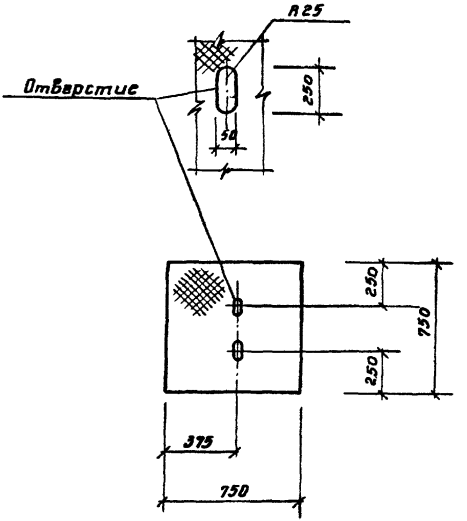

				т. п. 902-2-347			КЖИ
				Крышка	Стадия	Масса	Масштаб
					Р	28,1кг	1:20
Нач.отд.	Пешкакин				Лист 1	Листов 1	
Гл.спец.	Руссин						
РИП	Пешкакин						
Рук. бр.	Болотова			Лист ромб	0-ПН-6,0 БСТ ЗПС	Мосводоканал НИИпроект	
Исполн.	Блестова				ГОСТ 8568-77*		

Инв. № подл. | Подпись и дата | Взамен инв. №

Копировал

53

Формат

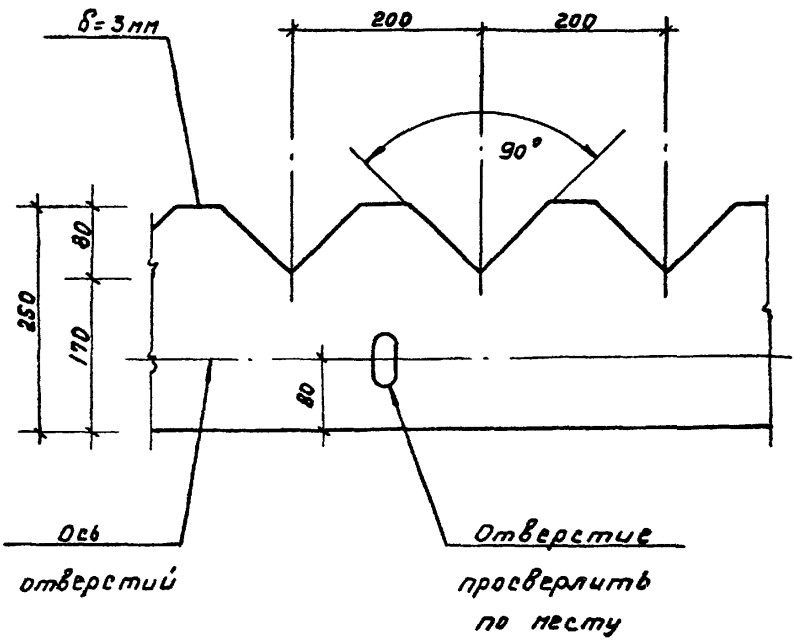

				Т. п. 902-2-347			-КЖИ
				Водослив В1	Стадия	Масса	Масштаб
					Р	—	1:5
Нач. отд	Мешалкин				Лист 1	Листов 1	
Гл. спец	Руссин			Стекло СБПТ, II, 3х1360х1190, ГОСТ 9784-75	Мосводоп...	Ин...	
Рук. ор.	Болотова						
Ст. инж.	Корчеева						

17891-03 (64)

gost.e-ecolog.ru