ТИПОВОЙ ПРОЕКТ

901-5-33.85

ВОДОНАПОРНЫЕ БАШНИ СО СБОРНЫМ ЖЕЛЕЗОБЕТОННЫМ СТВОЛОМ И СТАЛЬНЫМ БАКОМ ЦИЛИНДРИЧЕСКОЙ ФОРМЫ ЕМКОСТЬЮ 50 $м^3$, ВЫСОТОЙ ДО ДНА БАКА 12, 15, 18, 21, 24, 27, 30 м

АЛЬБОМ II

СТРОИТЕЛЬНЫЕ ИЗДЕЛИЯ

2259-02
1-37

21145

gost.e-ecolog.ru

ТИПОВОЙ ПРОЕКТ
901-5-33.85

ВОДОНАПОРНЫЕ БАШНИ СО СБОРНЫМ ЖЕЛЕЗОБЕТОННЫМ СТВОЛОМ И СТАЛЬНЫМ БАКОМ ЦИЛИНДРИЧЕСКОЙ ФОРМЫ ЕМКОСТЬЮ 50м³, ВЫСОТОЙ ДО ДНА БАКА 12, 15, 18, 21, 24, 27, 30м

АЛЬБОМ II
СТРОИТЕЛЬНЫЕ ИЗДЕЛИЯ

СОСТАВ ПРОЕКТА :

АЛЬБОМ I	АРХИТЕКТУРНО-СТРОИТЕЛЬНЫЕ РЕШЕНИЯ. ТЕХНОЛОГИЧЕСКАЯ, ЭЛЕКТРОТЕХНИЧЕСКАЯ ЧАСТИ И АВТОМАТИКА
АЛЬБОМ II	СТРОИТЕЛЬНЫЕ ИЗДЕЛИЯ
АЛЬБОМ III	СТАЛЬНОЙ ЦИЛИНДРИЧЕСКОЙ ФОРМЫ БАК ЕМКОСТЬЮ 50м³. ЧЕРТЕЖИ КМ
АЛЬБОМ IV	СПЕЦИФИКАЦИИ ОБОРУДОВАНИЯ
АЛЬБОМ V	ВЕДОМОСТИ ПОТРЕБНОСТИ В МАТЕРИАЛАХ
АЛЬБОМ VI	СМЕТЫ

РАЗРАБОТАН
ИНСТИТУТОМ
ЕЛЬСТРОЙ"
ЕНЕР ИНСТИТУТА: СТРАУМЕ М.
ЕНЕР ПРОЕКТА: КРИЕКИС В.

УТВЕРЖДЕН
ГОССТРОЕМ ЛАТВ.ССР
ПРИКАЗ №125 ОТ 13.08.1984г.
ВВЕДЕН В ДЕЙСТВИЕ ИНСТИТУТОМ
„ЛАТГИПРОСЕЛЬСТРОЙ"
ПРИКАЗ №1320А ОТ 10.09.84г.

21145

Инв. №

2259-02

Содержание альбома II

Лист	Наименование	Страница
1	Фундаменты Фм-1, Фм-2, Фм-3, Фм-4, Фм-5	2
2	Цоколь Цм-1	3
3	Плиты Пм-1 и Пм-2	4
4	Лестницы Л-1, Л-2 и Л-3. Ограждение ОГ-1	5
5	Лестница Л-4	6
6	Каркасы КР-1, КР-2, КР-3	7
7	Каркасы КР-4, КР-5	7
8	Сетка арматурная С-1	7
9	Сетки арматурные С-2, С-3, С-4, С-5	7
10	Сетки арматурные С-6, С-7	8
11	Сетка С-10	8
12	Сетка С-11	8
13	Изделие монтажное МЗ-1	8
14	Изделие закладное МС-1	9
15	Изделие закладное МС-2	9
16	Изделие монтажное МС-4	9
17	Изделие монтажное МЗ-2	9
18	Изделие монтажное МС-5	10

Лист	Наименование	Страница
19	Изделие монтажное МС-6, МС-7	10
20	Изделие монтажное МС-8	10
21	Изделие монтажное МЗ-3	10
22	Напрягаемая арматура О-1 ÷ О-29	11
23	Люк Лм-1	12
24	Кольца КЦ-1	12
25	Кольцо КЦ-2	13
26	Кольцо КЦ-3	13
27	Сетка арматурная С-1 и С-4	14
28	Сетка арматурная С-2	14
29	Сетка арматурная С-3	14
30	Изделие закладное МС-1	14
31	Изделие закладное МС1-01	15
32	Изделие мнтажное МЗ-6	15
33	Изделия мнтажные МЗ-4 и МЗ-5	15

Инв.№ подл. | Подпись и дата | Взам. инв.№

21145

Привязан 901-5-33.85

Инв.№

2259-02

Спецификация фундаментов Фм

Продолжение

Поз.	Обозначение	Наименование	Кол.	Примеч.
		Фм-1		
1	Лист 6	Сборочные единицы. Каркас КР-1	21	
2	Лист 8	Сетка С-1	1	
3	Лист 9	Сетка С-2	1	
4	Лист 15	Изделие закладное МС-2	1	17.50 кг
5		ф12А III ГОСТ 5781-82; ℓ=2540	16	2.26 кг
6		ф10А II ГОСТ 5781-82; ℓ=1050	21	0.65 кг
7		ф10А II ГОСТ 5781-82; ℓсред=10930	4	6.78 кг
8		ф8А I ГОСТ 5781-82; ℓсред=10420	4	4.12 кг
		Материалы		
		Бетон М200	4.96	м³
		Фм-2		
1	Лист 6	Сборочные единицы. Каркас КР-2	21	
2	Лист 8	Сетка С-1	1	
3	Лист 9	Сетка С-3	1	
4	Лист 15	Изделие закладное МС-2	1	17.50 кг
5		ф12А III ГОСТ 5781-82; ℓ=2540	16	2.26 кг
6		ф12А II ГОСТ 5781-82; ℓ=1550	21	1.38 кг
7		ф12А II ГОСТ 5781-82; ℓсред=12050	6	10.70 кг
8		ф8А I ГОСТ 5781-82; ℓсред=11680	6	4.61 кг
		Материалы		
		Бетон М200	7.55	м³
		Фм-3		
1	Лист 6	Сборочные единицы. Каркас КР-3	21	
2	Лист 8	Сетка С-1	1	
3	Лист 9	Сетка С-4	1	
4	Лист 15	Изделие закладное МС-2	1	17.50 кг
5		ф12А III ГОСТ 5781-82 ℓ=2540	16	2.26 кг
6		ф18А II ГОСТ 5781-82; ℓ=2050	21	4.1 кг
7		ф18А II ГОСТ 5781-82; ℓсред=14000	9	28.0 кг
8		ф8А I ГОСТ 5781-82; ℓсред=13620	9	5.4 кг
		Материалы		
		Бетон М200	10.71	м³
		Фм-4		
1	Лист 7	Сборочные единицы. Каркас КР-4	21	
2	Лист 8	Сетка С-1	1	
3	Лист 9	Сетка С-4	1	
4	Лист 15	Изделие закладное МС-2	1	17.50 кг
5		ф12А III ГОСТ 5781-82 ℓ=2540	16	2.26 кг
6		ф18А II ГОСТ 5781-82 ℓ=2550	21	5.1 кг
7		ф18А II ГОСТ 5781-82 ℓсред=15310	11	30.62 кг
8		ф8А I ГОСТ 5781-82 ℓсред=14050	11	5.91 кг
		Материалы		
		Бетон М200	16.72	м³
		Фм-5		
1	Лист 7	Сборочные единицы. Каркас КР-5	21	
2	Лист 8	Сетка С-1	1	
3	Лист 9	Сетка С-5	1	
4	Лист 15	Изделие закладное МС-2	1	17.50 кг
5*		ф12А III ГОСТ 5781-82; ℓ=2540	16	2.26 кг
6		ф16А II ГОСТ 5781-82; ℓ=3050	21	4.82 кг
7		ф16А II ГОСТ 5781-82; ℓсред=17070	14	26.97 кг
8		ф8А I ГОСТ 5781-82; ℓсред=16700	14	6.60 кг
		Материалы		
		Бетон М200	24.49	м³

1-1

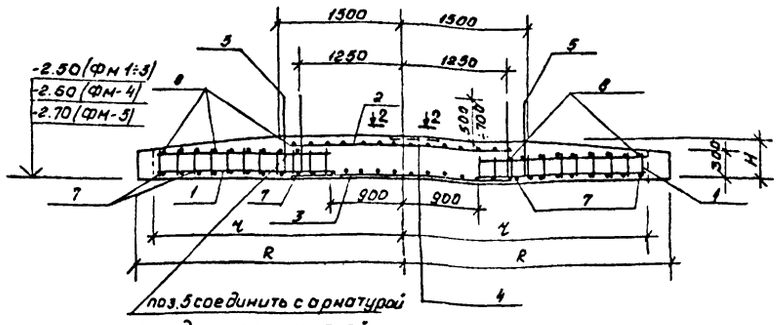

2-2

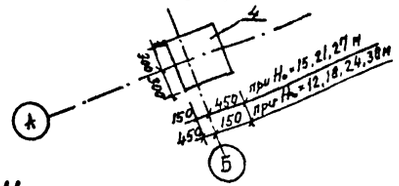

Нижняя арматура

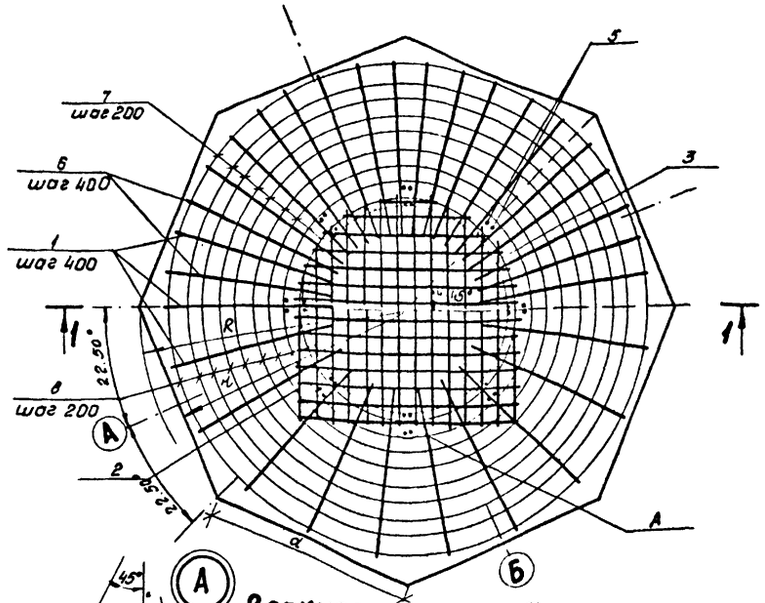

Верхняя арматура

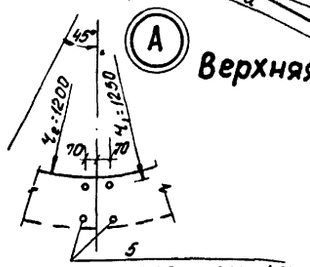

по периметру шагом 45°

Ведомость деталей

Поз	Эскиз
5	200 1÷70
7; 8	от ф2600 до ф7840

Таблица размеров

Марка фунд.	r	R	d	H	Площ Fм²
Фм-1	2000	2170	1660	400	13.25
Фм-2	2500	2710	2070	400	20.70
Фм-3	3000	3250	2490	400	29.79
Фм-4	3500	3790	2900	500	40.55
Фм-5	4000	4330	3310	600	52.96

Ведомость расхода стали на элемент, кг

Марка элемента	Изделия арматурные: Арматура класса А I, ГОСТ 5781-82, ф6	ф8	ф10	Итого	А II, ф10	ф12	ф16	ф18	Итого	А III, ф12	ф16*	Всего	Изделия закладные: Арматура класса А II, ГОСТ 5781-82, ф10		Итого	Прокат марки Вст 3 кп 2, ГОСТ 380-71, -6×600	Итого	Всего	Общий расход
Фм-1	7.6	16.5	60.4	84.5	89.6	—	—	—	89.6	36.1		210.2	0.5		0.5	17.0	17.0	17.5	227.7
Фм-2	10.1	27.7	66.8	104.6	—	173.0	—	—	173.0	36.1		313.7	0.5		0.5	17.0	17.0	17.5	331.2
Фм-3	13.9	48.6	73.4	135.9	—	—	—	538.2	538.2	36.1		710.2	0.5		0.5	17.0	17.0	17.5	727.7
Фм-4	16.4	65.0	86.1	167.5	—	—	—	664.8	664.8	36.1		868.4	0.5		0.5	17.0	17.0	17.5	825.9
Фм-5	20.2	92.4	86.2	198.8	—	—	762.4	—	762.4	36.1	(64.2)	997.3 (1025.4)	0.5		0.5	17.0	17.0	17.5	1014.8 (1042.9)

1. Защитный слой принят 35 мм
2. Фундамент устраивать на подготовке толщ. 10 мм из бетона М50
3. Поз. 5* изготовлять из ф16А III (4.01 кг) для башни ВБЛ-30-50/12-2 и ВБЛС-30-100/1-2

Привязан	21145		
Инв. №			
Нач. отд.	Левенец		
Гл. констр.	Ратниекс		
ГИП	Криекис		15.10.7
Рук. гр.	Дундурс		
Н. контр.	Плаусис		

901-5-33.85 АС

Фундаменты Фм-1; Фм-2; Фм-3 Фм-4; Фм-5

Железобетон

Стадия	Масса	Масштаб
Р		

Лист 1 | Листов

Минсельхоз ЛССР Латгипросельстрой г. Рига

Подпись и дата	Взам. инв. №

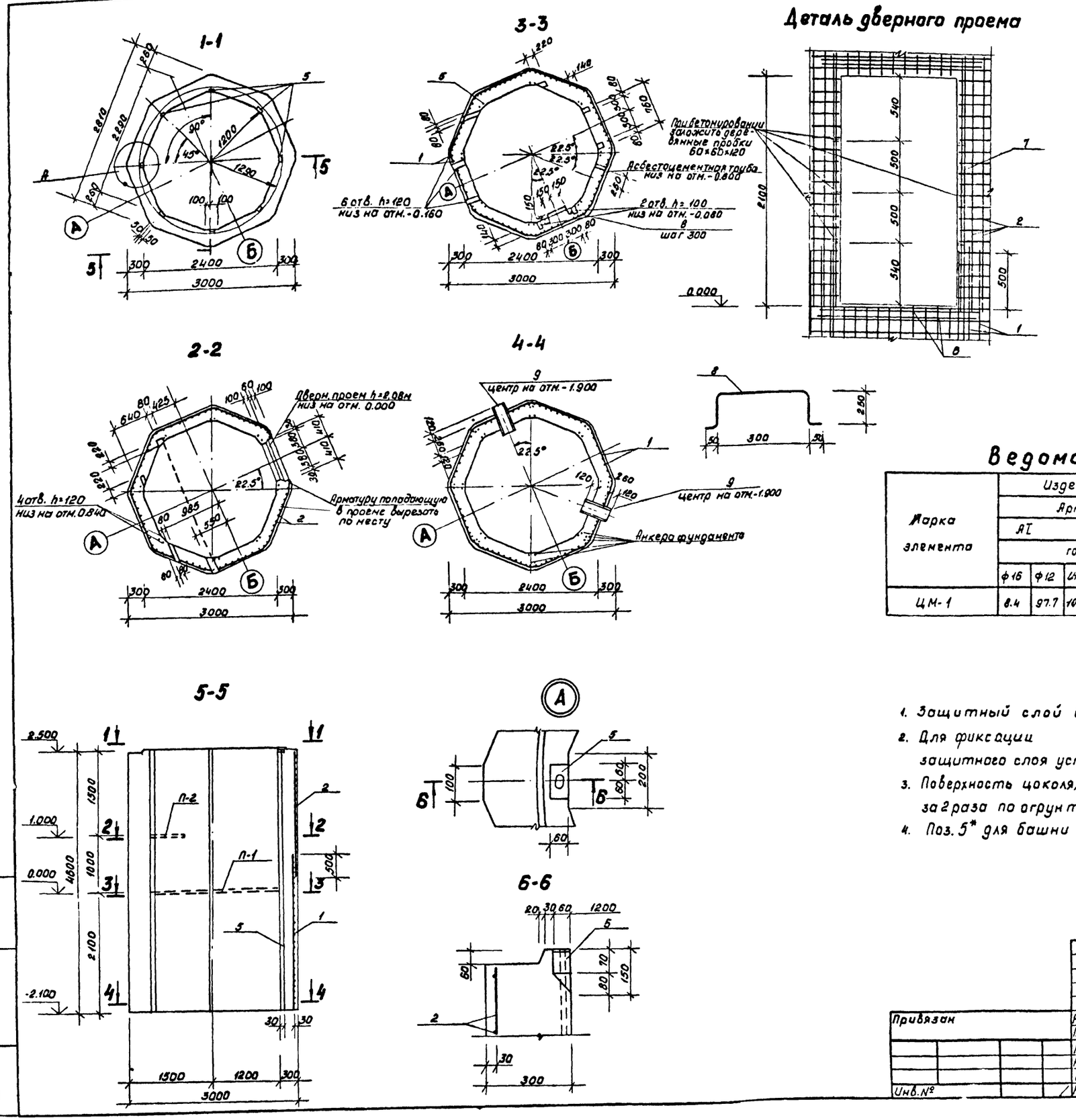

Спецификация цоколя

Формат	Зона	Поз.	Обозначение	Наименование	Кол.	Примеч.
				Сборочные единицы и детали		
		1	Лист 10	Сетка С-6	1	62.64 кг
		2	Лист 10	Сетка С-7	1	55.3 кг
		5*	Лист 14(31)	Изделие закладное МС-1(МС1-01)	8	192(388) кг
				Отдельные стержни		
		6		ф12 А III ГОСТ 5781-82; ℓ=1800	8	1.6 кг
		7		ф12 А III ГОСТ 5781-82; ℓ=2500	4	2.2 кг
		8	Лист 2	ф16 А I ГОСТ 5781-82; ℓ=900	6	1.4 кг
		9	Сер. 4900-8 вып. V лист. 3-63	Патрубок ребристый Ду=200, А=500	2	20.0 кг
				Материалы		
				Бетон М200 (Мрз 50)		10.1 м³
				Асбестоцементная труба		
				ф100 ГОСТ 1839-80 ℓ=260	1	1.3 кг

Ведомость стали на элемент, кг

Марка элемента	Изделия арматурные									Изделия закладные							Общий расход
	Арматура класса								Всего	Арматура класса	Прокат марки					Всего	
	А I			А III		Вр I				А II	В СП 3 кл	В СТ 3 пс 6	В СТ 3 пс 2				
	ГОСТ 5781-82					ГОСТ 6727-80				ГОСТ 5781-82	ГОСТ 10705-76	ГОСТ 19903-74	ГОСТ 103-76				
	ф16	ф12	Итого	ф12	Итого	ф4		Итого		ф16 (ф25)	т.р. ф219×7	-10×25.5	-10×60	-10×20	Итого		
ЦМ-1	8.4	97.7	106.1	21.6	21.6	20.3		20.3	148.0	148.4 (281.6)	36.6	3.4	7.9	2.6	10.5	196.9	344.9 (480.1)

1. Защитный слой бетона 30мм.
2. Для фиксации арматурных сеток в проектном положении и толщин защитного слоя устанавливаются фиксаторы (3 шт на 1м²)
3. Поверхность цоколя, соприкасающуюся с грунтом покрасить горячим битумом за 2 раза по огрунтованной поверхности (от отм.-2.100 до отм.-0.050)
4. Поз. 5* для башни высотой 27 и 30 м и емкостью бака 50 и 100 м³ применять МС1-01.

21145

Привязан	Нач.отд.	Левенец		901-5-33.85	АС
	Гл.констр.	Ротниекс		Цоколь ЦМ-1	Стадия: Р; Масса; Масштаб
	ГИП	Криекис	15.10.75		Лист 2; Листов
	Рук.гр.	Дундурс		Железобетон	Минсельхоз ЛССР Латгипросельстрой г. Рига
	Инж.	Бормане			
Инв.№	Н.контр.	Плаудис			

Копировала Зосимова Формат А2

Инв.№ подл. | Подпись и дата | Взам.инв.№

Плита ПМ1

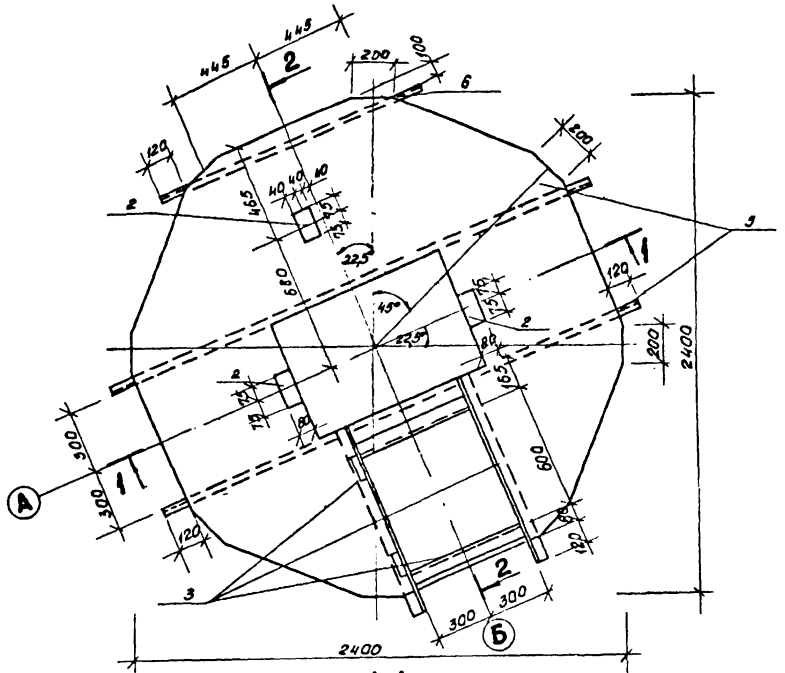

1-1

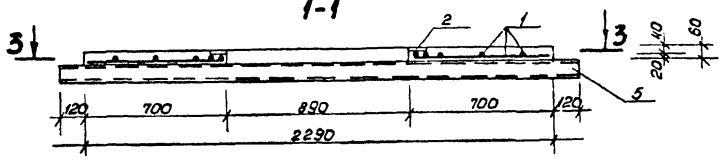

2-2

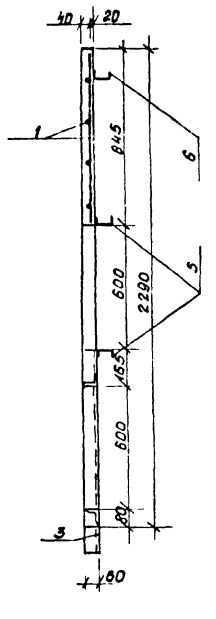

Плита ПМ-2

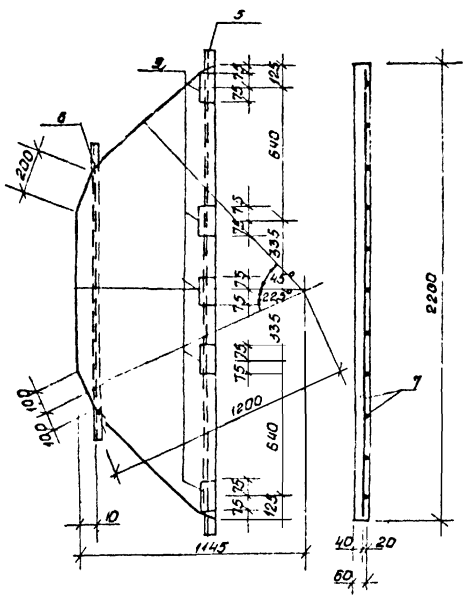

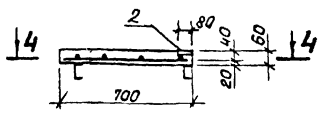

4-4

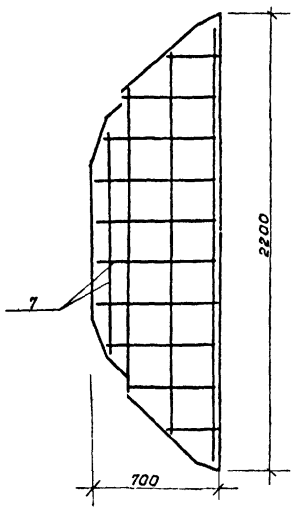

3-3

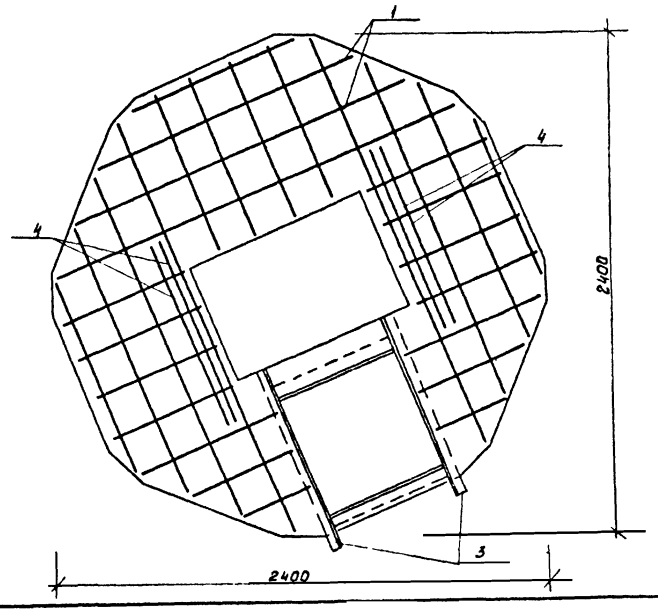

Формат	Зона	Поз.	Обозначение	Наименование	Кол.	Примеч.
				Плита ПМ1		
				Сборочные единицы и детали		
		1	Лист 12	Сетка С-11	1	18.90 кг
		2	ЛТК-1/79 Вып.1	Изделие закладное МС1-12	3	0.72 кг
		3	Лист 20	Изделие закладное МС-8	1	14.72 кг
				Отдельные стержни		
		4		ф10 AI ГОСТ 5781-82, ℓ=900	4	0.56 кг
		5		БМ-1	2	12.06 кг
		6		БМ-2	1	10.10 кг
				Материалы		
				Бетон М200		0.22 м³
				Швеллер №8		44.2 кг
				Плита ПМ2		
				Сборочные единицы и детали		
		7	Лист 11	Сетка С-10	1	7.30 кг
		2	ЛТК-1/79. Вып.1	Изделие закладное МС1-12	3	0.70 кг
		5		БМ-1	1	17.06 кг
		6		БМ-2	1	10.10 кг
				Материалы		
				Бетон М200		0.07 м³
				Швеллер №8		27.2 кг

Ведомость расхода стали на элемент, кг

Марка элемента	Изделие арматурное				Изделие закладное									Общий расход
	Арматура класса AI ГОСТ 5781-82			Всего	Арматура класса AII ГОСТ 5781-82	Прокат марки Ст3 пс5 ГОСТ 19903-74			Ст3 кп2 ГОСТ 8509-72			Всего		
	ф10				ф10	-6×80	-4×40		L5×63					
ПМ-1	21.1			21.1	0.5	1.7	0.3		15.1			17.6	38.7	
ПМ-2	7.3			7.3	0.8	2.9						3.7	11.0	

21145

Формат	Зона	Поз.	Обозначение	Наименование	Кол.	Примеч.
				БМ-1		
		5		Швеллер 8 ГОСТ 8240-72 / 8 Ст3кп2 ГОСТ 380-71 ℓ=900	1	17.06 кг
				БМ-2		
		6		Швеллер 8 ГОСТ 8240-72 / 8 Ст3кп2 ГОСТ 380-71 ℓ=1440	1	10.10 кг

Привязан				901-5-33.85	АС
	Нач.отд	Левенец		Плиты ПМ-1 и ПМ-2	Стадия: Р; Масса; Масштаб
	Гл.констр	Ратниекс			Лист 3; Листов
	ГИП	Кривкис		Железобетон	Минсельхоз ЛССР Латгипросельстрой г. Рига
	Рук.гр	Дундурс			
	Инж.	Бормане			
Инв.№	Н.контр	Плаудис			

Копировала Зосимова Формат А2

Инв.№подл. | Подпись и дата | Взам.инв.№

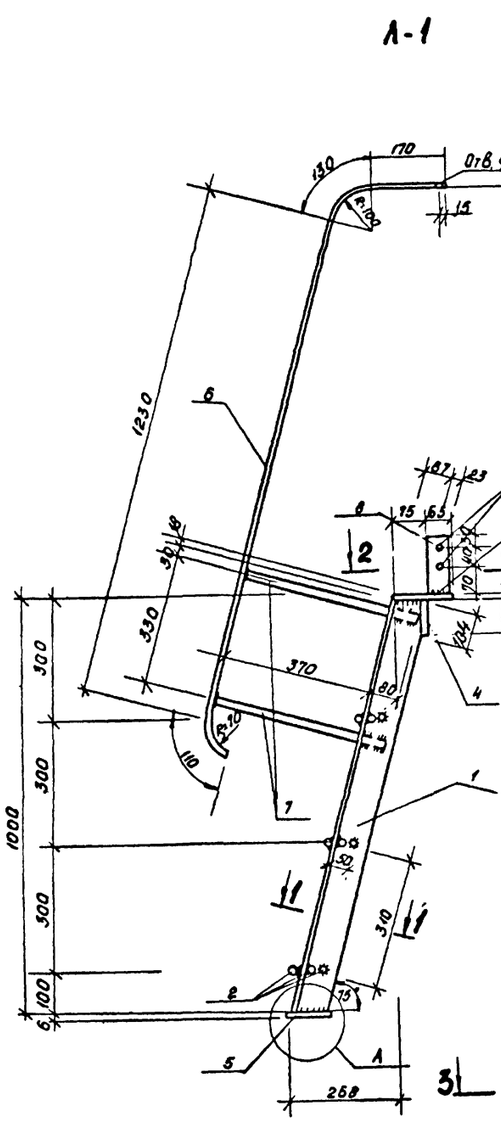

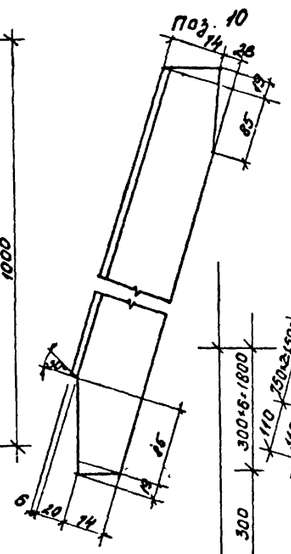

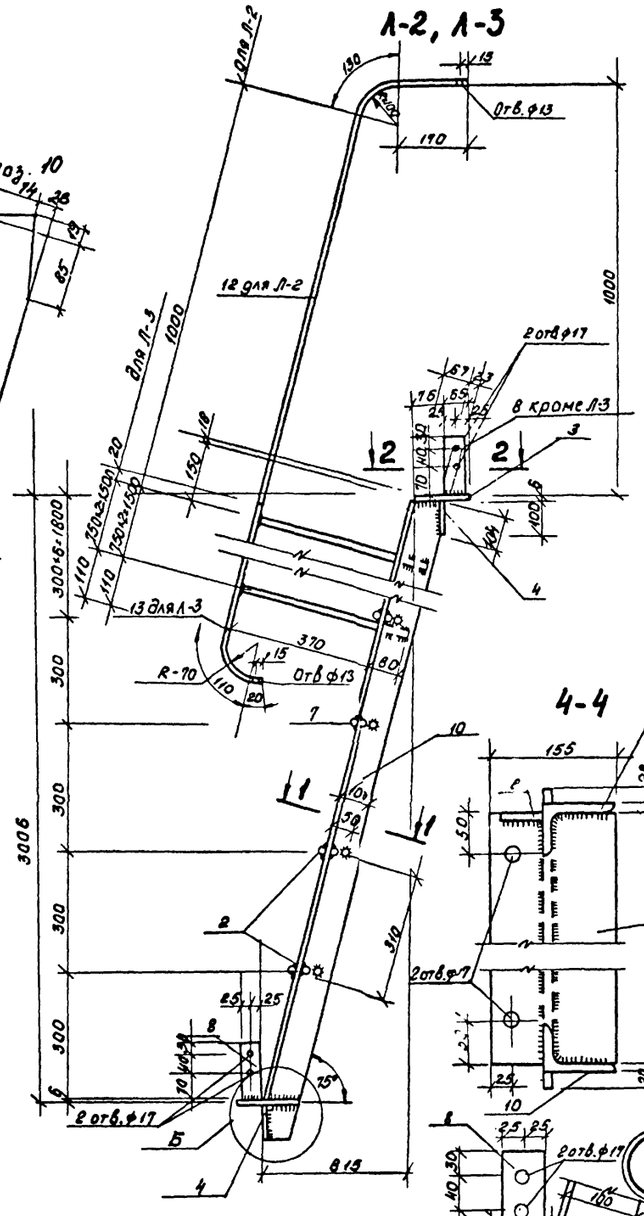

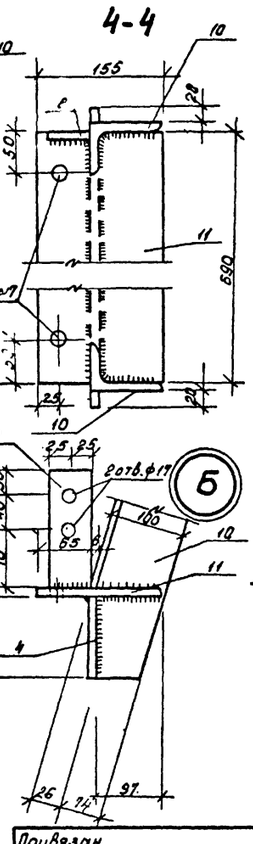

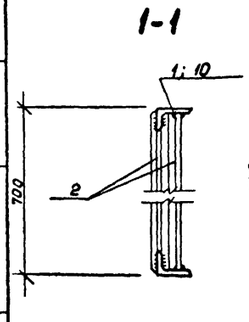

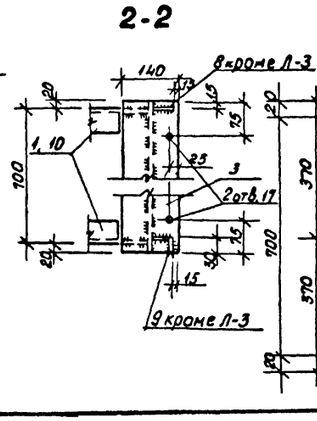

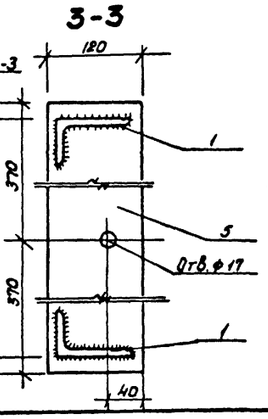

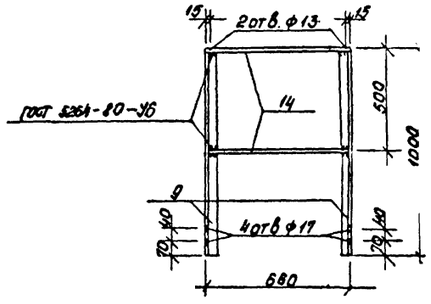

Марка поз.	Обозначение	Наименование	Кол.	Масса ед. кг	Примечание
		Л-1		44.8	
1		Уголок $\frac{Б\text{-}100\times63\times6\ ГОСТ\ 8510\text{-}72^{*}}{Ст\ 2\ сп\ ГОСТ\ 535\text{-}79}$ ℓ=1030	2	7.6	
2		ф16 А II ГОСТ 5781-82; ℓ= 685	9	1.1	
3		Рифл. ст.-140×6 ГОСТ 8568-77* ℓ=740	1	5.7	
4		Полоса $\frac{б\times100\ ГОСТ\ 103\text{-}76}{в\ Ст\ 3кп2\ ГОСТ\ 380\text{-}71}$ ℓ= 740	1	3.5	
5		Полоса $\frac{б\times120\ ГОСТ\ 103\text{-}76}{в\ Ст\ 3кп2\ ГОСТ\ 380\text{-}71}$ ℓ= 740	1	4.2	
6		Полоса $\frac{4\times30\ ГОСТ\ 103\text{-}76}{в\ Ст\ 3кп2\ ГОСТ\ 380\text{-}71}$ ℓ=1640	2	1.5	
7		ф22 А I ГОСТ 5781-82, ℓ= 450	2	1.3	
8		Полоса $\frac{5\times50\ ГОСТ\ 103\text{-}76}{в\ Ст\ 3пс\ 6\ ГОСТ\ 380\text{-}71}$ ℓ=140	1	0.3	
		Л-2		111.8	
2		ф16 А II ГОСТ 5781-82; ℓ= 685	27	1.1	
3		Рифл. ст. 140×6 ГОСТ 8568-77* ℓ= 740	1	5.7	
4		Полоса $\frac{б\times100\ ГОСТ\ 103\text{-}76}{в\ Ст\ 3кп\ 2\ ГОСТ\ 380\text{-}71}$ ℓ=740	2	3.5	
7		ф22 А I ГОСТ 5781-82; ℓ = 450	3	1.3	
8		Полоса $\frac{5\times50\ ГОСТ\ 103\text{-}76}{в\ Ст\ 3пс\ 6\ ГОСТ\ 380\text{-}71}$ ℓ=140	2	0.3	
9		Уголок $\frac{Б\text{-}50\times50\times5\ ГОСТ\ 8509\text{-}72}{в\ Ст\ 3кп\ 2\ ГОСТ\ 380\text{-}71}$ ℓ=1000	1	3.8	
10		Уголок $\frac{Б\text{-}100\times63\times8\ ГОСТ\ 8510\text{-}72^{*}}{Ст\ 2\ сп\ ГОСТ\ 535\text{-}79}$ ℓ=3265	2	24.6	
11		Рифл. ст.-155×6 ГОСТ 8558-77; ℓ=690	1	5.9	
12		Полоса $\frac{4\times30\ ГОСТ\ 103\text{-}76}{в\ Ст\ 3кп\ 2\ ГОСТ\ 380\text{-}71}$ ℓ=304	2	3.0	
		Л-3		105.3	
8		Полоса $\frac{5\times50\ ГОСТ\ 103\text{-}76}{в\ Ст\ 3пс\ 6\ ГОСТ\ 380\text{-}71}$ ℓ=140	1	0.3	
13		Полоса $\frac{4\times30\ ГОСТ\ 103\text{-}76}{в\ Ст\ 3кп2\ ГОСТ\ 380\text{-}71}$ ℓ=1760	2	1.8	
		см. поз. 2,3,4,7,10,11		101.4	см. Л-2
		ОГ-1		8.8	
9		Уголок $\frac{Б\text{-}50\times50\times5\ ГОСТ\ 8509\text{-}72}{в\ Ст\ 3кп\ 2\ ГОСТ\ 380\text{-}71}$ ℓ=1000	2	3.8	
14		Полоса $\frac{4\times30\ ГОСТ\ 103\text{-}76}{в\ Ст\ 3кп2\ ГОСТ\ 380\text{-}71}$ ℓ=860	2	0.6	

1. Все сварные швы приняты высотой 6мм.
2. Сварку производить электродами Э42 (ГОСТ 9467-75)

21145

Привязан			
Инв.№			
Нач.отд	Левенец		
Гл.констр.	Ратниекс		
ГИП	Криекис		
Рук.гр.	Дундурс		
Инж.	Штерна		
Н.контр.	Плоудис		

901-5-33.85 АС

Лестницы Л-1, Л-2, Л-3
Ограждение ОГ-1

Стадия	Масса	Масштаб
Р		
Лист 4	Листов	

Сталь класса С38/23

Минсельхоз Латв. ССР Латгипроселстрой г. Рига

Инв.№ подл. | Подпись и дата | Взам.инв.№

Копировала Ю.Зосимова Формат А2

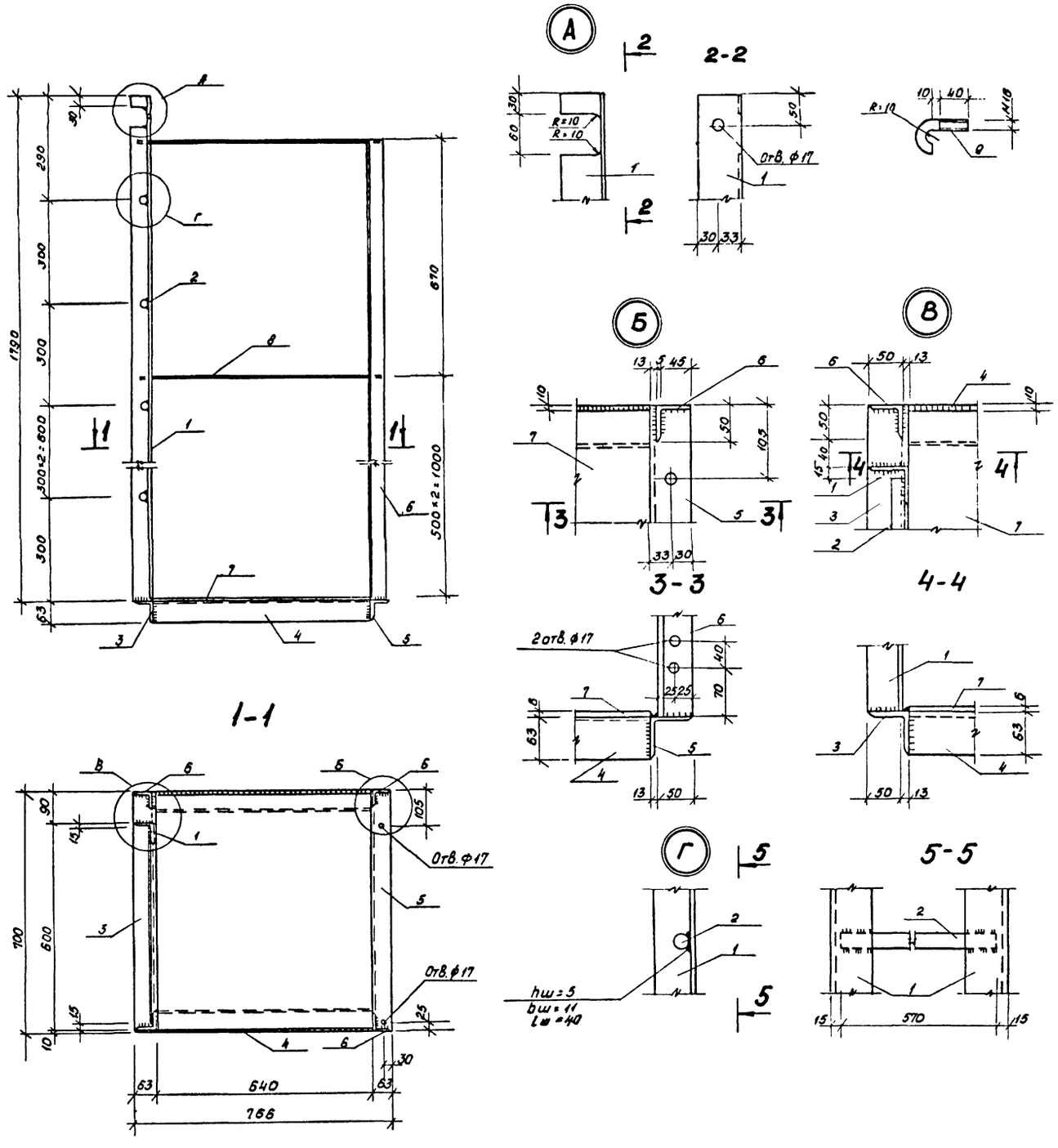

Формат	Зона	Поз.	Обозначение	Наименование	Кол.	Примеч.
				Л-4		93.3
		1		Уголок $\frac{Б\text{-}63\times63\times5\ ГОСТ\ 8509\text{-}72}{В\ Ст3кп2\ ГОСТ\ 380\text{-}71}$ ℓ=1790	2	8.81
		2		ф22 А I ГОСТ 5781-82, ℓ=570	5	1.70
		3		Уголок $\frac{Б\text{-}63\times63\times5\ ГОСТ\ 8509\text{-}72}{В\ Ст3кп2\ ГОСТ\ 380\text{-}71}$ ℓ=700	1	3.37
		4		Уголок $\frac{Б\text{-}63\times63\times5\ ГОСТ\ 8509\text{-}72}{В\ Ст3кп2\ ГОСТ\ 380\text{-}71}$ ℓ=640	2	3.08
		5		Уголок $\frac{Б\text{-}63\times63\times5\ ГОСТ\ 8509\text{-}72}{В\ Ст3кп2\ ГОСТ\ 380\text{-}71}$ ℓ=700	1	3.37
		6		Уголок $\frac{Б\text{-}50\times50\times5\ ГОСТ\ 8509\text{-}72}{В\ Ст3кп2\ ГОСТ\ 380\text{-}71}$ ℓ=670	3	6.30
		7		Рифл ст-Б×640 ГОСТ 8568-77* ℓ=680	1	21.79
		8		ф22 А I ГОСТ 5781-82, ℓ=750	6	2.26
		9		ф16 А I ГОСТ 5781-82, ℓ=110	2	0.19
				Гайка М16-5 ГОСТ 5915-70	2	0.04

1. Сварку производить электродами типа 9-42 (ГОСТ 9467-75)
2. Все сварные швы принять высотой hш=6мм

21145

Привязан		Нач отд	Левенец		901-5-33.85	АС
		Гл констр	Ратниекс		Лестница Л-4	Стадия: Р; Масса: 93.3; Масштаб:
		ГИП	Криекис			Лист 3; Листов
		Рук. гр.	Дундурс		Сталь класса С38/23	Минсельхоз Латв ССР Латгипросельстрой г. Рига
		Инж.	Борманс			
Инв №		Н контр	Плаудис			

Копировала Засимова Формат А2

Согласовано

Инв № подл. | Подпись и дата | Взам. инв. №

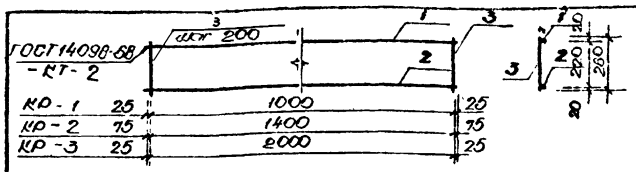

Форм.	Зона	Поз.	Обозначение	Наименование	Кол.	Примеч.
А4				КР-1		1,66
		1		ф10А I ГОСТ 5781-82; ℓ=1050	1	0,65
		2		ф10А II ГОСТ 5781-82; ℓ=1050	1	0,65
		3		ф6А I ГОСТ 5781-82; ℓ=260	6	0,06
				КР-2		2,82
		1		ф10А I ГОСТ 5781-82; ℓ=1550	1	0,96
		2		ф12А II ГОСТ 5781-82; ℓ=1550	1	1,38
		3		ф6А I ГОСТ 5781-82; ℓ=260	8	0,06
				КР-3		6,02
		1		ф10А I ГОСТ 5781-82; ℓ=2050	1	1,26
		2		ф18А II ГОСТ 5781-82; ℓ=2050	1	4,10
		3		ф6А I ГОСТ 5781-82; ℓ=260	11	0,06

Инв. № подл. 21145 | Подпись и дата 6.01.86 | Взам. инв. №

Нач. отд.	Левенец		
Гл. конструктор	Ратниекс		
Гл. инж. пр.	Криекис		15.10.83
Рук. гр.	Дундурс		
Инж.	Борнане		
Н. контр.	Плаудис		

901-5-33.85 **АС**

Каркасы арматурные КР-1; КР-2; КР-3

Стадия	Масса	Масштаб
Р		1:20

Лист 6 | Листов

Сталь класса С38/23

Минсельхоз Латв ССР Латгипросельстрой г. Рига

Копировал: [illegible] Формат: А4

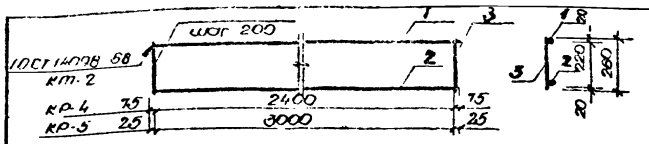

Форм.	Зона	Поз.	Обозначение	Наименование	Кол.	Примеч.
				КР-4		7,44
		1		ф10А I ГОСТ 5781-82, ℓ=2550	1	1,57
		2		ф18А II ГОСТ 5781-82, ℓ=2550	1	5,09
		3		ф6А I ГОСТ 5781-82, ℓ=260	13	0,06
				КР-5		7,65
		1		ф10А I ГОСТ 5781-82, ℓ=3050	1	1,88
		2		ф16А II ГОСТ 5781-82, ℓ=3050	1	4,81
		3		ф6А I ГОСТ 5781-82, ℓ=260	16	0,06

Инв. № подл. 21145 | Подпись и дата 6.01.86 | Взам. инв. №

Нач. отд.	Левенец		
Гл. конструктор	Ратниекс		
Гл. инж. пр.	Криекис		15.10.83
Рук. гр.	Дундурс		
Инж.	Борнане		
Н. контр.	Плаудис		

901-5-33.85 **АС**

Каркасы арматурные КР-4; КР-5

Стадия	Масса	Масштаб
Р		1:20

Лист 7 | Листов

Сталь класса С38/23

Минсельхоз Латв ССР Латгипросельстрой г. Рига

Копировал: [illegible] Формат: А4

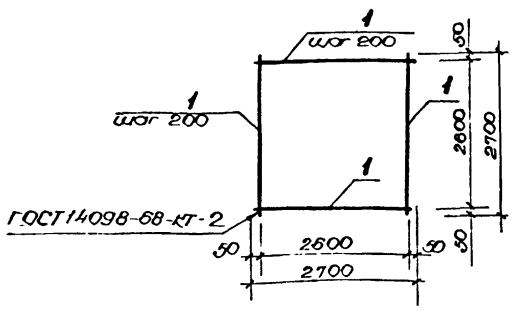

Форм.	Зона	Поз.	Обозначение	Наименование	Кол.	Примеч.
				С-1		46,65
А4		1		ф10А I ГОСТ 5781-82; ℓ=2700	28	1,67

Инв. № подл. 21145 | Подпись и дата 6.01.86 | Взам. инв. №

Нач. отд.	Левенец		
Гл. конструктор	Ратниекс		
Гл. инж. пр.	Криекис		15.10.83
Рук. гр.	Дундурс		
Инж.	Борнане		
Н. контр.	Плаудис		

901-5-33.85 **АС**

Сетка арматурная С-1

Стадия	Масса	Масштаб
Р	46,7	

Лист 8 | Листов

Сталь класса С38/23

Минсельхоз Латв ССР Латгипросельстрой г. Рига

Копировал: [illegible] Формат: А4

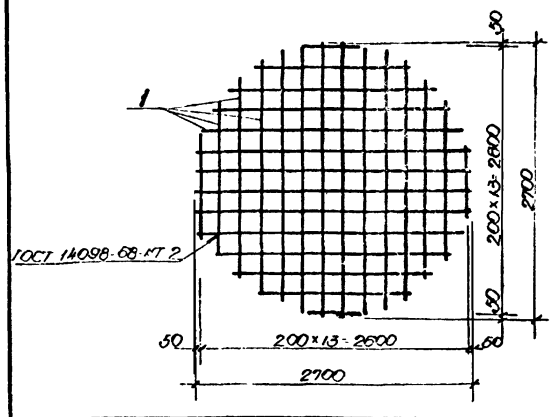

Форм.	Зона	Поз.	Обозначение	Наименование	Кол.	Примеч.
				С-2		
		1		ф10А II ГОСТ 5781-82, ℓ=57000		35,2 кг
				С-3		
		1		ф12А II ГОСТ 5781-82, ℓ=57000		50,6 кг
				С-4		
		1		ф18А II ГОСТ 5781-82, ℓ=57000		114,0 кг
				С-5		
		1		ф16А II ГОСТ 5781-82, ℓ=57000		90,0 кг

21145

Инв. № подл. 21145 | Подпись и дата 6.01.86 | Взам. инв. №

Нач. отд.	Левенец		
Гл. конструктор	Ратниекс		
Гл. инж. пр.	Криекис		15.10.83
Рук. гр.	Дундурс		
Инж.	Борнане		
Н. контр.	Плаудис		

901-5-33.85 **АС**

Сетки арматурные С-2, С-3, С-4, С-5

Стадия	Масса	Масштаб
Р		

Лист 9 | Листов

Сталь класса С38/23

Минсельхоз Латв ССР Латгипросельстрой г. Рига

Копировал: [illegible] Формат: А4

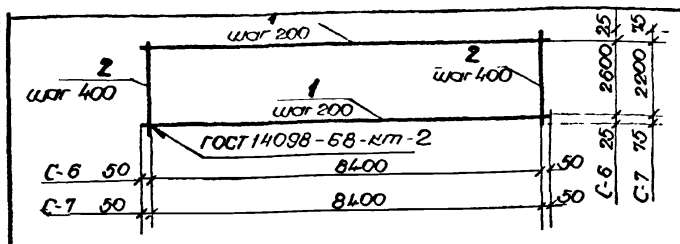

1. Сетки варить точечной электросваркой во всех точках пересечения стержней.

Форм.	Зона	Поз.	Обозначение	Наименование	Кол.	Примеч.
				С-6		62,6кг
		1		ф4 Вр I ГОСТ 6727-80, ℓ=8500	14	0,78кг
		2		ф12 А I ГОСТ 5781-82, ℓ=2650	22	2,35кг
				С-7		55,3кг
		1		ф4 Вр I ГОСТ 6727-80, ℓ=8500	12	0,78кг
		2		ф12 А I ГОСТ 5781-82, ℓ=2350	22	2,09кг

Нач. отд.	Левенец			901-5-33.85 АС
Гл. конструктор	Ратниекс			Сетки арматурные С-6, С-7
Гл. инж. пр.	Криекис		10.10.83	Стадия: Р; Масса: 62,6; 55,3; Масшт.:
Рук. гр.	Лундурс			Лист 10; Листов
Инж.	Борманс			Арматура класса ВрI, АI ГОСТ 6727-80; 5781-82
Н. контр.	Плаудис			Минсельхоз ЛатвССР Латгипросельстрой г. Рига

Копировал: [illegible]. Формат А4

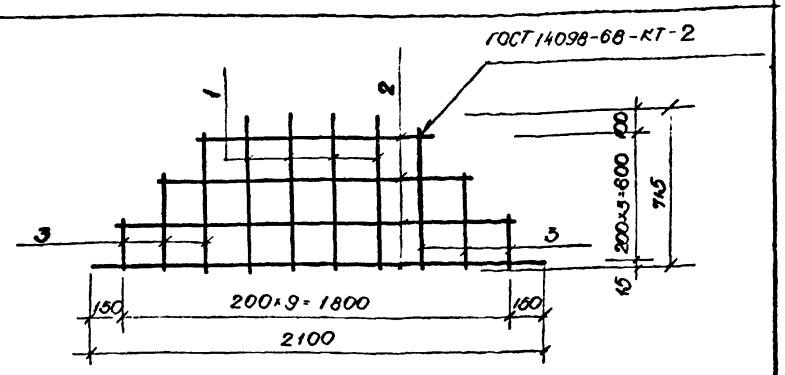

Форм.	Зона	Поз.	Обозначение	Наименование	Кол.	Примеч.
				С-10		7,3кг
		1		ф10 А I ГОСТ 5781-82, ℓ=715	4	0,44кг
		2		ф10 А I ГОСТ 5781-82, от 1030 до 2100		Σ 3,94кг
		3		ф10 А I ГОСТ 5781-82, от 630 до 230		Σ 1,59кг

1. Сетку варить точечной электросваркой во всех точках пересечения стержней.

Нач. отд.	Левенец			901-5-33.85 АС
Гл. конструктор	Ратниекс			Сетка арматурная С-10
Гл. инж. пр.	Криекис		10.10.83	Стадия: Р; Масса: 7,3; Масшт.:
Рук. гр.	Лундурс			Лист 11; Листов
Инж.	Борманс			Арматура класса А I ГОСТ 5781-82
Н. контр.	Плаудис			Минсельхоз ЛатвССР Латгипросельстрой г. Рига

Инв. № подл. 2114.5; Подпись и дата; Взам. инв. № 6.01.86

Копировал: [illegible]. Формат А4

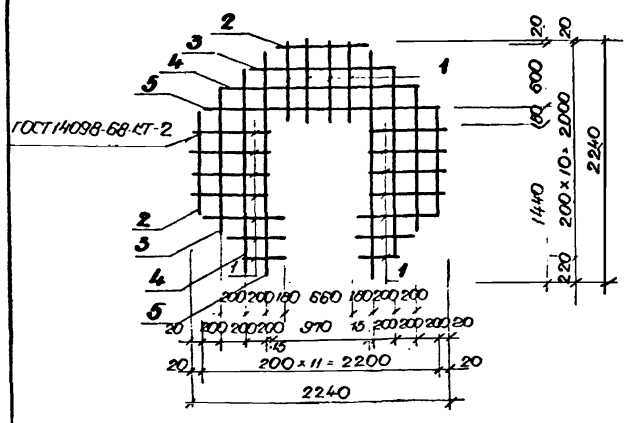

Форм.	Зона	Поз.	Обозначение	Наименование	Кол.	Примеч.
				С-11		18,90
		1		ф10 А I ГОСТ 5781-82 ℓ от 400 до 870		Σ 7,26кг
		2		ф10 А I " , ℓ=950	3	0,59кг
		3		ф10 А I " , ℓ=1360	3	0,84кг
		4		ф10 А I " , ℓ=1760	3	1,09кг
		5		ф10 А I " , ℓ=2160	3	1,34кг

1. Сетку варить точечной эл. сваркой во всех точках пересечения стержней.

Нач. отд.	Левенец			901-5-33.85 -АС
Гл. конструктор	Ратниекс			Сетка арматурная С-11
Гл. инж. пр.	Криекис		10.10.83	Стадия: Р; Масса: 18,9; Масшт.:
Рук. гр.	Лундурс			Лист 12; Листов
Инж.	Борманс			Арматура класса А I ГОСТ 5781-82
Н. контр.	Плаудис			Минсельхоз ЛССР Латгипросельстрой г. Рига

Копировал: [illegible]. Формат А4

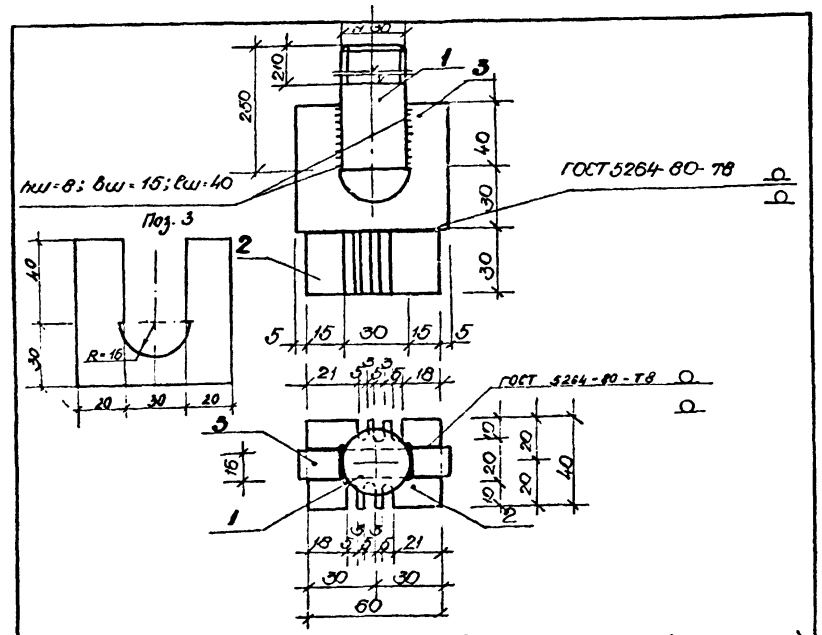

1. Сварку производить электродами типа Э-42 (ГОСТ 9467-75)

Форм.	Зона	Поз.	Обозначение	Наименование	Кол.	Примеч.
				МЗ-1		2,57кг
		1		ВЗ ГОСТ 2590-71 Круг ст3 ГОСТ 535-79 ℓ=250	1	1,39кг
		2		Полоса 30×40 ГОСТ 19903-74 Вст3 ПС6 ГОСТ 380-71*, ℓ=60	1	0,56кг
		3		Полоса 16×70 ГОСТ 19903-74 Вст3 ПС6 ГОСТ 380-71*; ℓ=70	1	0,62кг*

2114.5

Нач. отд.	Левенец			901-5-33.85 -АС
Гл. конструктор	Ратниекс			Изделие монтажное МЗ-1
Гл. инж. пр.	Криекис		10.10.83	Стадия: Р; Масса: 2,6; Масшт.: 1:2
Рук. гр.	Лундурс			Лист 13; Листов
Инж.	Борманс			Сталь класса С 38/23
Н. контр.	Плаудис			Минсельхоз ЛССР Латгипросельстрой г. Рига

Инв. № подл. 2114.5; Подпись и дата; Взам. инв. № 6.01.86

Копировал: [illegible]. Формат А4

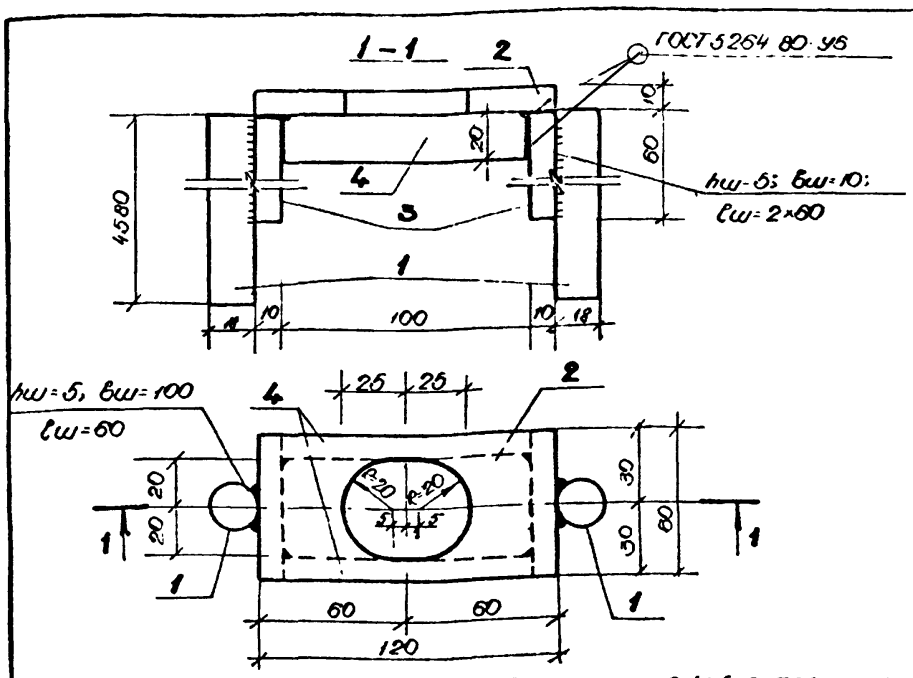

1. Сварку производить электродами типа Э-42 (ГОСТ 9467-75)

Форм	Зона	Поз.	Обозначение	Наименование	Кол.	Примеч.
				МС-1		17,61кг
		1		ф18АIII ГОСТ 5781-82, l=4580	2	9,15
		2		Полоса 10×60 ГОСТ 103-76 / Вст3ПС2 ГОСТ 380-71, l=120	1	0,43кг
		3		Полоса 10×60 ГОСТ 103-76 / Вст3ПС2 ГОСТ 380-71, l=60	2	0,28кг
		4		Полоса 10×20 ГОСТ 103-76 / Вст3ПС2 ГОСТ 380-71, l=100	2	0,16

Нач.отд.	Левенец			901-5-33.85		-АС
Гл.конструктор	Ратниекс			Изделие закладное МС-1	Стадия: Р	Масса: 19,6	Масштаб: 1:2
Гл.инж.пр.	Криекис				Лист 11	Листов
Рук.гр.	Лундурс			Сталь класса С38/23	Минсельхоз Латв.ССР Латгипросельстрой г. Рига	
Инж.	Борнане					
Н.контр.	Плаудис					

Копировал: [illegible] Формат А4

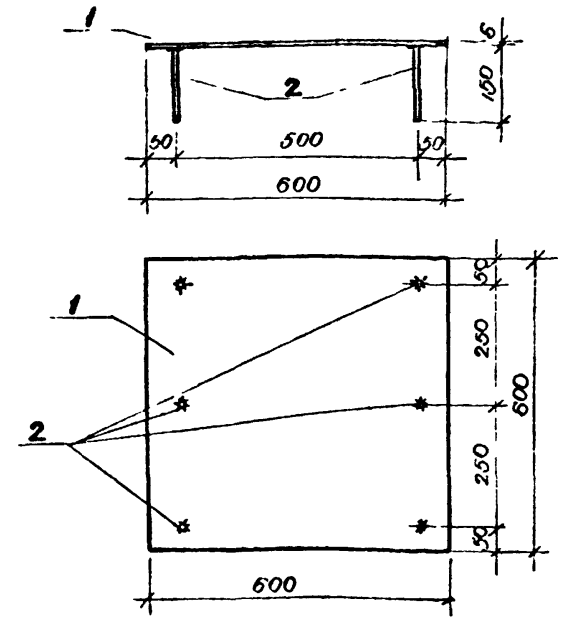

Форм	Зона	Поз.	Обозначение	Наименование	Кол.	Примеч.
				МС-2		17,50кг
		1		Полоса 6×600 ГОСТ 19903-74 / Вст3КП2 ГОСТ 380-71, l=600	1	16,96кг
		2		ф10АII ГОСТ 5781-82, l=150	6	0,09кг

Сварку производить под слоем флюса.

Нач.отд.	Левенец			901-5-33.85		-АС
Гл.конструктор	Ратниекс			Изделие закладное МС-2	Стадия: Р	Масса: 17,5	Масштаб: 1:10
Гл.инж.пр.	Криекис				Лист 15	Листов
Рук.гр.	Лундурс			Сталь класса С38/23	Минсельхоз Латв.ССР Латгипросельстрой г. Рига	
Инж.	Борнане					
Н.контр.	Плаудис					

Инв. № подл. 21145 | Подпись и дата 6.01.86 | Взам. инв. №

Копировал: [illegible] Формат: А4

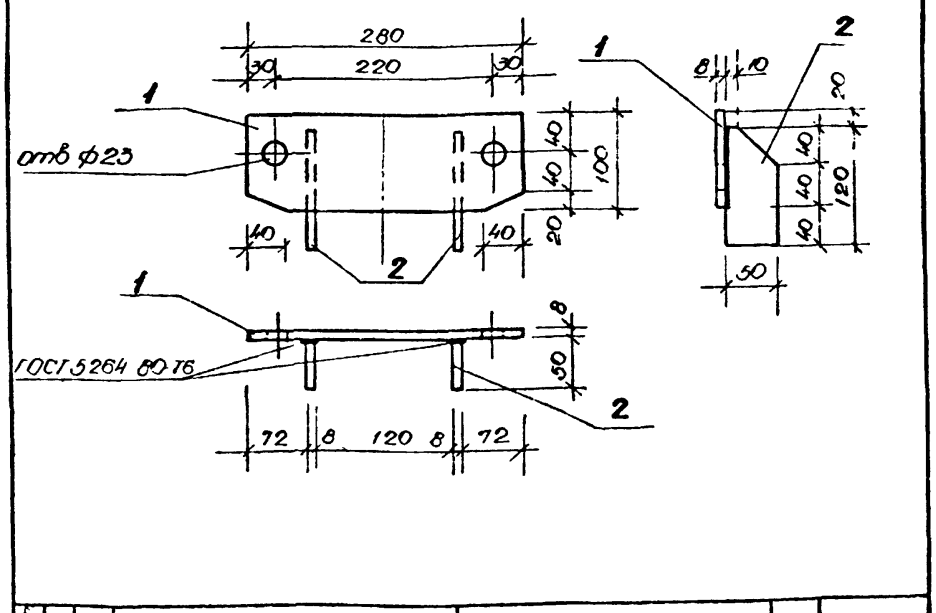

Форм	Зона	Поз.	Обозначение	Наименование	Кол.	Примеч.
				МС 4		
		1		Полоса 8×100 ГОСТ 103-76 / Вст3ПС2 ГОСТ 380-71, l=280	1	1,6кг
		2		Полоса 8×50 ГОСТ 103-76 / Вст3ПС2 ГОСТ 380-71, l=120	2	0,4кг

Нач.отд.	Левенец			901-5-33.85		АС
Гл.конструктор	Ратниекс			Изделие монтажное МС-4	Стадия: Р	Масса: 2,4	Масштаб: 1:5
Гл.инж.пр.	Криекис				Лист 16	Листов
Рук.гр.	Лундурс			Сталь класса С38/23	Минсельхоз Латв.ССР Латгипросельстрой г. Рига	
Инж.	Борнане					
Н.контр.	Плаудис					

Копировал: [illegible]

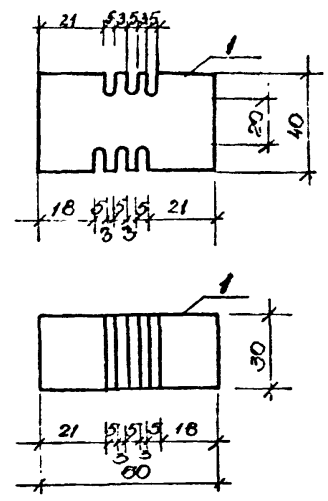

Форм	Зона	Поз.	Обозначение	Наименование	Кол.	Примеч.
				МЗ-2		
		1		Полоса 30×40 ГОСТ 19903-74 / Вст3ПС6 ГОСТ 380-71, l=60	1	0,57кг

21145

Нач.отд.	Левенец			901-5-33.85		АС
Гл.конструктор	Ратниекс			Изделие монтажное МЗ-2	Стадия: Р	Масса: 0,6	Масштаб: 1:2
Гл.инж.пр.	Криекис				Лист 17	Листов
Рук.гр.	Лундурс			Сталь класса С38/23	Минсельхоз Латв.ССР Латгипросельстрой г. Рига	
Инж.	Борнане					
Н.контр.	Плаудис					

Инв. № подл. 21145 | Подпись и дата 6.01.86 | Взам. инв. №

6

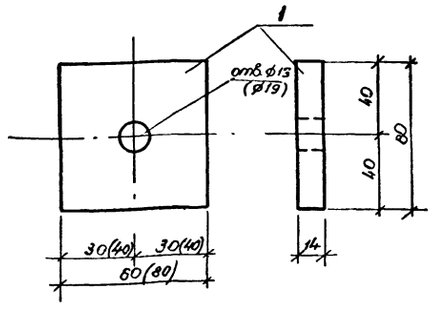

Формат	Зона	Поз.	Обозначение	Наименование	Кол.	Примеч.
				МС-5 (МС-5-01)		
		1		Полоса 14×80 ГОСТ 19903-74 / Вст3ПС6 ГОСТ 380-71 ; ℓ60 (80)	1	0,53 кг (0,70 кг)

21145

Нач. отд.	Левенец			901-5-33.85		АС
Гл. конструктор	Ратниекс			Изделие монтажное МС-5 (МС-5-01)	Стадия: Р	Масса: 0,7 / Масшт.: 1:2
Гл. инж. пр.	Криекис		15.10.83		Лист 18	Листов
Рук. пр.	Лундурс			Сталь класса С38/23	Минсельхоз Латв. ССР Латгипросельстрой г. Рига	
Инж.	Борманс					
Н. контр.	Плаудис					

Копировал: Формат А4

МС-6

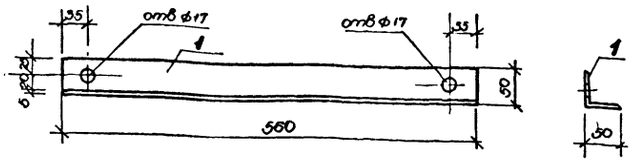

МС-7

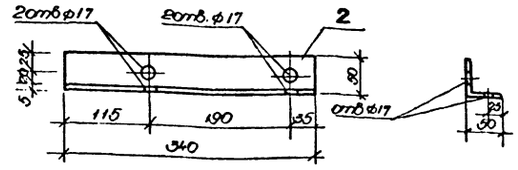

Формат	Зона	Поз.	Обозначение	Наименование	Кол.	Примеч.
				МС-6		
		1		Уголок Б-50×50×5 ГОСТ 8509-72 / Вст3ПС6 ГОСТ 380-71 ; ℓ560	1	2,14 кг
				МС-7		
		2		Уголок Б-50×50×5 ГОСТ 8509-72 / Вст3ПС6 ГОСТ 380-71 ; ℓ340	1	1,28 кг

21145

Нач. отд.	Левенец			901-5-33.85		
Гл. конструктор	Ратниекс			Изделие монтажное МС-6 ; МС-7.	Стадия: Р	Масса: 2,1 / 1,3 / Масшт.: 1:5
Гл. инж. пр.	Криекис		15.10.83		Лист 19	Листов
Рук. пр.	Лундурс			Сталь класса С38/23	Минсельхоз Латв. ССР Латгипросельстрой г. Рига	
Инж.	Борманс					
Н. контр.	Плаудис					

Копировал: Формат А4

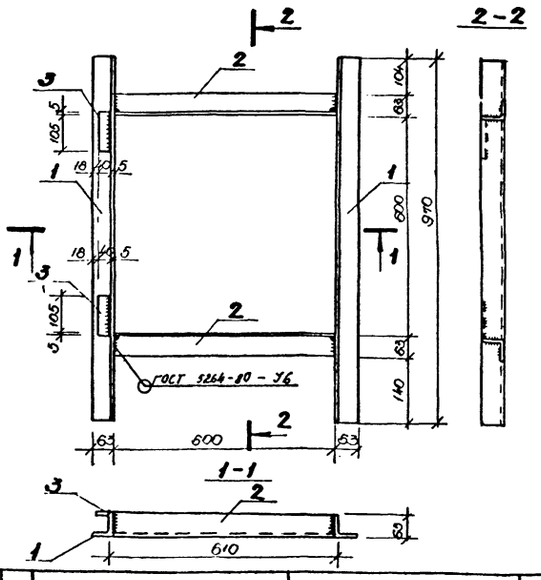

Формат	Зона	Поз.	Обозначение	Наименование	Кол.	Примеч.
				МС-8		15,4 кг
		1		Уголок Б-63×63×5 ГОСТ 8509-72 / Вст3кп2 ГОСТ 380-71 ; ℓ970	2	4,67 кг
		2		Уголок Б-63×63×5 ГОСТ 8509-72 / Вст3кп2 ГОСТ 380-71 ; ℓ[illegible]	2	2,89 кг
		3		Полоса 4×40 ГОСТ 103-76 / Вст3кп2 ГОСТ 380-71 ; ℓ110	2	0,14 кг

21145

Нач. отд.	Левенец			901-5-33.85		-АС
Гл. конструктор	Ратниекс			Изделие закладное МС-8	Стадия: Р	Масса: 15,4 / Масшт.: 1:10
Гл. инж. пр.	Криекис		10.10.83		Лист 20	Листов
Рук. пр.	Лундурс			Сталь класса С38/23	Минсельхоз Латв. ССР Латгипросельстрой г. Рига	
Инж.	Борманс					
Н. контр.	Плаудис					

Копировал: Формат А4

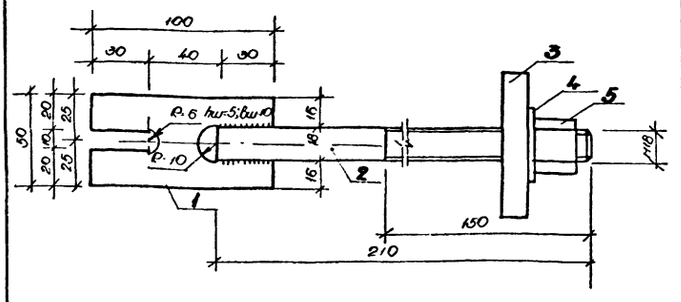

21145

Формат	Зона	Поз.	Обозначение	Наименование	Кол.	Примеч.
				МЗ-3		1,55 кг
		1		Полоса 50×8 ГОСТ 103-76 / Вст3ПС6 ГОСТ 380-71 ; ℓ100	1	0,26 кг
		2		ф18АХ ГОСТ 5781-82, ℓ=210	1	0,42 кг
		3	лист 18	Шайба МС-5-01	1	0,70 кг
		4		Шайба 18-005 ГОСТ 11371-78	1	0,02 кг
		5		Гайка М18-5 ГОСТ 15523-70*	1	0,07 кг

Нач. отд.	Левенец			901-5-33.85		-АС
Гл. конструктор	Ратниекс			Изделие монтажное МЗ-3	Стадия: Р	Масса: 1,8 / Масшт.: 1:2
Гл. инж. пр.	Криекис		10.10.83		Лист 21	Листов
Рук. пр.	Лундурс			Сталь класса С38/23	Минсельхоз Латв. ССР Латгипросельстрой г. Рига	
Инж.	Борманс					
Н. контр.	Плаудис					

Копировал: Формат А4

О-1 ÷ О-5, О-18 ÷ О-19, О-21, О-22

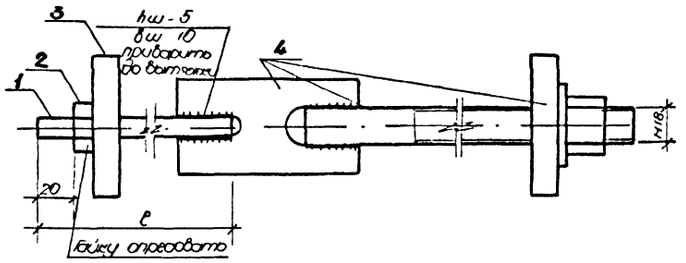

О-6 ÷ О-17, О-20, О-23 ÷ О-29

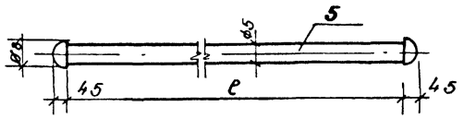

Формат	Зона	Поз.	Обозначение	Наименование	Кол.	Примеч.
				О-1		6,72 кг
		1		ф10 AIII в ГОСТ 5781-82, ℓ=7220	1	4,45 кг
		2		Гайка М10.5 ГОСТ 15523-70	1	0,02 кг
		3	лист 18	Шайба МС5	1	0,70 кг
		4	лист 21	Изделие монтажное МВ-3	1	1,55 кг
				О-2		8,58 кг
		1		ф10 AIII в ГОСТ 5781-82, ℓ=10220	1	6,31 кг
				см. поз. 2, 3, 4		2,27 кг
				О-3		10,43 кг
		1		ф10 AIII в ГОСТ 5781-82, ℓ=13220	1	8,16 кг
				см. поз. 2, 3, 4		2,27 кг
				О-4		12,28 кг
		1		ф10 AIII в ГОСТ 5781-82, ℓ=16220	1	10,01 кг
				см. поз 2, 3, 4		2,27 кг
				О-5		14,13 кг
		1		ф10 AIII в ГОСТ 5781-82, ℓ=19220	1	11,86 кг
				см. поз. 2, 3, 4		2,27 кг
				О-6		12,77 кг
		5		ф5 8II ГОСТ 7348-81, ℓ=22170	4	3,19 кг
				О-7		9,31 кг
		5		ф5 8II ГОСТ 7348-81, ℓ=16170	4	2,33 кг
				О-8		14,04 кг
		5		ф5 8II ГОСТ 7348-81, ℓ=19170	4	2,76 кг
				О-9		12,77 кг
		5		ф5 8II ГОСТ 7348-81, ℓ=22170	4	3,19 кг
				О-10		14,54 кг
		5		ф5 8II ГОСТ 7348-81, ℓ=25170	4	3,62 кг
				О-11		9,31 кг
		5		ф5 8II ГОСТ 7348-81, ℓ=16170	4	2,33 кг
				О-12		11,04 кг
		5		ф5 8II ГОСТ 7348-81, ℓ=19170	4	2,76 кг
				О-13		14,50 кг
		5		ф5 8II ГОСТ 7348-81, ℓ=25170	4	3,62 кг
				О-14		32,00 кг
		5		ф5 8II ГОСТ 7348-81, ℓ=22240	10	3,20 кг
				О-15		54,73 кг
		5		ф5 8II ГОСТ 7348-81, ℓ=25340	15	3,65 кг
				О-16		32,00 кг
		5		ф5 8II ГОСТ 7348-81, ℓ=22240	10	3,20 кг
				О-17		54,73 кг
		5		ф5 8II ГОСТ 7348-81, ℓ=25340	15	3,65 кг
				О-18		7,65 кг
		1		ф10 AIII в ГОСТ 5781-82, ℓ=8220	1	5,38 кг
				см. поз. 2, 3, 4		2,27 кг
				О-19		9,50 кг
		1		ф10 AIII в ГОСТ 5781-82, ℓ=11220	1	7,23 кг
				см. поз. 2, 3, 4		2,27 кг
				О-20		8,45 кг
		5		ф5 8II ГОСТ 7348-81, ℓ=14670	4	2,11 кг
				О-21		12,83 кг
		1		ф10 AIII в ГОСТ 5781-82, ℓ=17220	1	10,62 кг
				см. поз. 2, 3, 4		2,27 кг
				О-22		15,25 кг
		1		ф10 AIII в ГОСТ 5781-82, ℓ=20220	1	12,78 кг
				см. поз. 2, 3, 4		2,27 кг
				О-23		10,18 кг
		5		ф5 8II ГОСТ 7348-81, ℓ=17670	4	2,54 кг
				О-24		11,91 кг
		5		ф5 8II ГОСТ 7348-81, ℓ=20670	4	2,98 кг
				О-25		13,63 кг
		5		ф5 8II ГОСТ 7348-81, ℓ=22670	4	3,41 кг
				О-26		15,36 кг
		5		ф5 8II ГОСТ 7348-81, ℓ=20670	4	3,84 кг
				О-27		34,24 кг
		5		ф5 8II ГОСТ 7348-81, ℓ=23740	10	3,42 кг
				О-28		57,91 кг
		5		ф5 8II ГОСТ 7348-81, ℓ=26440	15	3,86 кг
				О-29		8,45 кг
		5		ф5 8II ГОСТ 7348-81, ℓ=14670	4	2,11 кг

21145

Нач. отд.	Левенец		
Гл. констр.	Ротнилес		
Гл. инженер	Мусинис		
Рук. гр.	Кунцяс		
Инж.	Борисов		
Инж.	Гулис		

901-5-33.85 АС

Напрягаемая арматура О-1 ÷ О-29

Стадия	Лист	Листов
Р		
	СМ	

Госстройпроект Латвийской ССР Госгипросельстрой г. Рига

Привязан:

Инв. №

Копировал

Формат А4

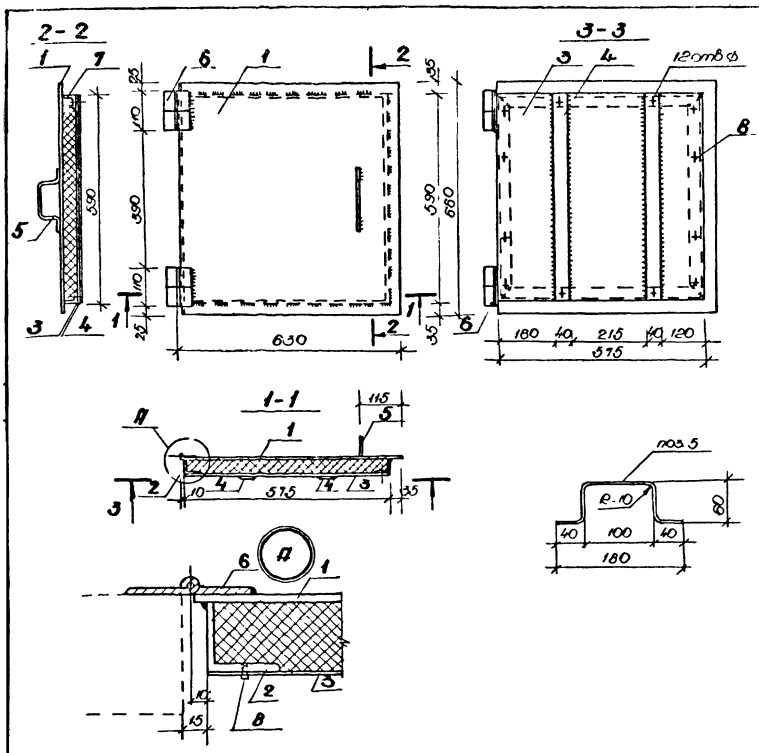

Форм.	Зона	Поз.	Обозначение	Наименование	Кол.	Примеч.
				Люк ЛН-1		27,23
		1	ГОСТ 19903-74	Сталь лист 660×630×4	1	12,76
		2		Уголок Б 40×40×4 ГОСТ 8509-72* от 3 Ст ГОСТ 535-79 ℓ 590	2	1,43
		3	ГОСТ 19903-74	Сталь листовая 590×580×2	1	5,43
		4		Полоса 4×40 ГОСТ 19903-74 8 Ст 3 Ст 2 ГОСТ 380-71* ℓ 590	2	0,74
		5		⌀8 А I ГОСТ 5781-82; ℓ=300	1	0,12
		6	ГОСТ 5088-78	Петля ПНЦ 110	2	0,92
		7		Уголок Б 40×40×4 ГОСТ 8509-72* от 3 Ст ГОСТ 535-79 ℓ 375	2	1,37
		8	ГОСТ 10619-80	Винты самонарез 5×10.01	12	
				Материалы		
				Войлок		0,014 м³

1. Все сварные швы приняты высотой 4 мм.
2. Сварку производить электродами Э-42 по ГОСТ 9467-75.

				901-5-33.85			АС
				Люк ЛН-1	Стадия	Масса	Масштаб
					Р	27,2	1:10
					Лист 23	Листов	
Нач. отд.	Левенец			Сталь класса С38/23	Минсельхоз Латв. ССР Латгипросельстрой г. Рига		
Гл. конст.	Ратниекс						
Гл. инж. пр.	Крюкис						
Рук. пр.	Дундурс						
Инж.	Штерна						
Н. контр.	Плаудис						

Копировал: [illegible] Формат: А3

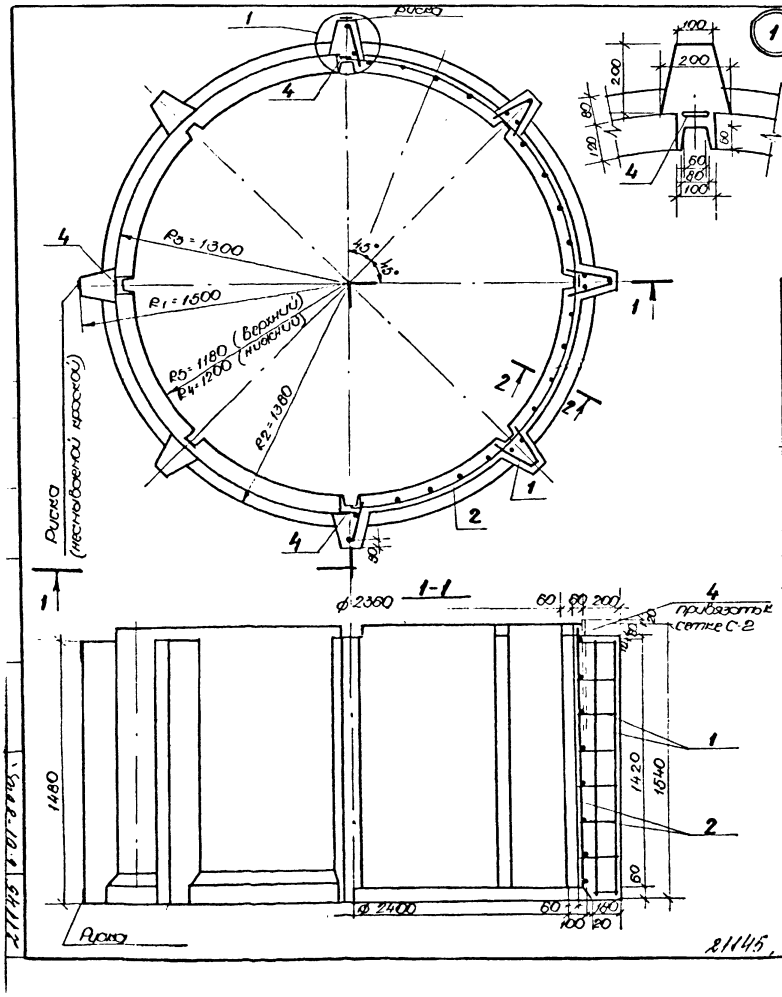

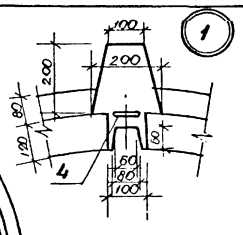

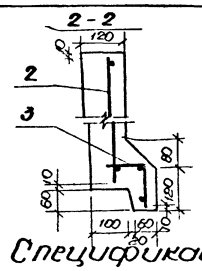

Спецификация кольца

Форм.	Зона	Поз.	Обозначение	Наименование	Кол.	Примеч.
				Сборочные единицы и дет.		
		1	лист 27	Сетка С-1	8	1,0 кг
		2	лист 28	" С-2	1	13,6 кг
		3	лист 27	" С-4	8	0,3 кг
		4	ПТК-1/79 вып. 1	Петля ПП1-21	4	1,7 кг
				Материалы		
				Бетон М 200 (Мрз 75)	1,69	м³

Ведомость стали на элемент, кг

Марка элемента	Изделия арматурные											Общ. расход
	Арматура класса											
	А III			А I			Вр I				Всего	
	ГОСТ 5781-82						ГОСТ 6722-80					
	⌀6		Итого	⌀14		Итого	⌀4			Итого		
КЦ-1	2,6		2,8	6,8		6,8	21,3			21,3	30,7	30,7

				901-5-33.85			АС
				Кольцо КЦ-1	Стадия	Масса	Масштаб
					Р	4230	1:20
					Лист 24	Листов	
Нач. отд.	Левенец			Железобетон	Минсельхоз Латв. ССР Латгипросельстрой г. Рига		
Гл. конст.	Ратниекс						
Гл. инж. пр.	Крюкис						
Рук. пр.	Дундурс						
Н. контр.	Плаудис						

21145

Копировал: [illegible] Формат: А3

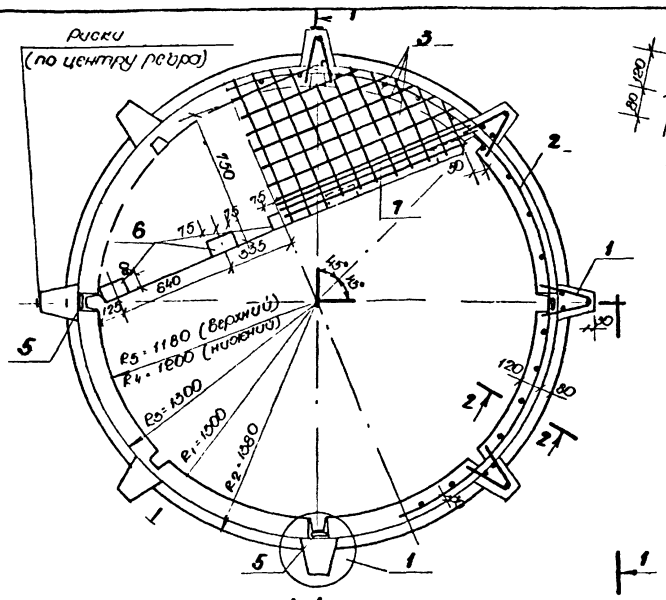

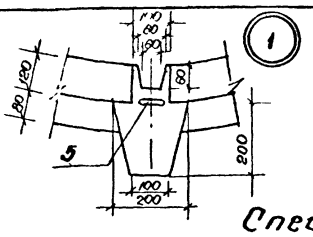

Спецификация кольца

Поз	Обозначение	Наименование	Кол.	Примеч.
		Сборочные един и дет		
1	Лист 27	Сетка С-1	8	1,0
2	" 28	" С-2	1	13,6
3	" 29	" С-3	1	2,3
4	" 27	" С-4	8	0,3
5	ПТК-1/79 Вып 1	Петля ПП1-21	4	1,7 кг
6	" "	Издел закл МС1-12	5	0,70 кг
7		ф10 AIII ГОСТ 5781-82, Ст 3 пс 2	2	1,48 кг
		Материалы		
		Бетон М 200 (Мрз 75)	1,77	м³

Ведомость стали на элемент, кг

Марка элемента	Изделия арматурные						Изделия закладные					Всего	Общий расход
	Арматура класса					Всего	Арматура кл						
	AII			AI	BpI		ВСт3ПС2			AIII			
	ГОСТ 5781-82				ТУ 14-1-3917-85		ГОСТ 103-76			ГОСТ 5781-82			
	ф6	ф10	ф14	ф14	ф4		ф6	ф8	ф10	ф10	ф14		
КЦ-2	2,6	3,0	5,6	6,8	23,6	36,0	2,9		0,8			3,7	39,7

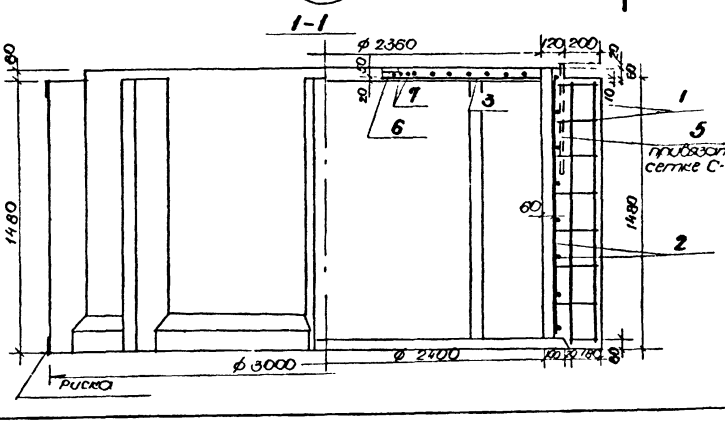

	901-5-33.85		АС
Кольцо КЦ-2	Стадия	Масса	Масштаб
	Р	4420	1:20
	Лист 25	Листов	
Железобетон	Минсельхозпрод СССР Гипросельстрой г. Рига		
	Формат А3		

Начальник Левенец
Гл. конструктор Латишев
Главный инженер Крейсберг
Рук. гр. Дундурс
Инженер Пладис

Копировал

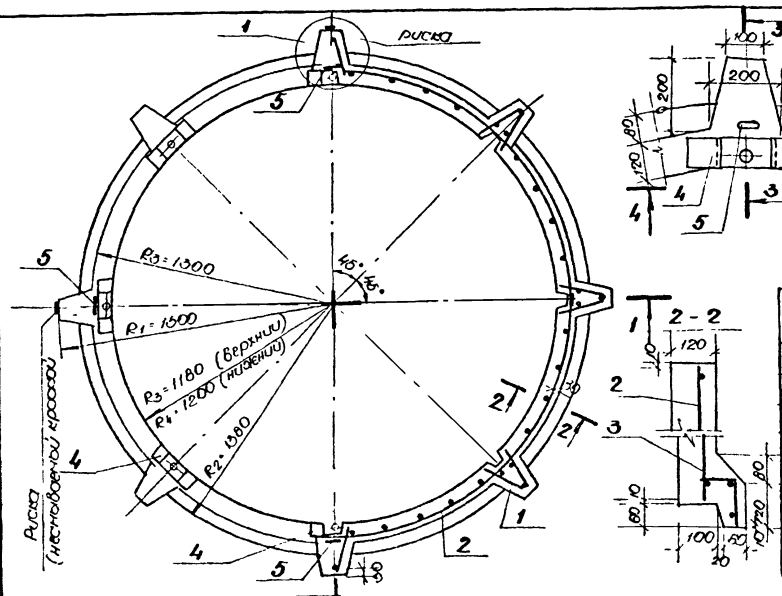

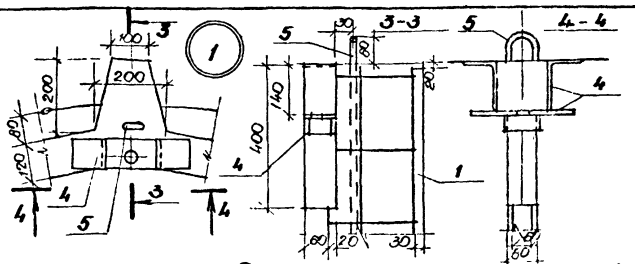

Спецификация кольца

Поз	Обозначение	Наименование	Кол.	Примеч.
		Сборочные един и дет		
1	Лист 27	Сетка С-1	8	1,0 кг
2	" 28	" С-2	1	13,6 кг
3	" 27	" С-4	8	0,3 кг
4	" 30	Изделие закладное МС-1	8	11,7 кг
5	ПТК-1/79 Вып 1	Петля подъемн ПП1-21	4	1,7 кг
		Материалы		
		Бетон М 200 (Мрз 75)	1,69	м³

Ведомость стали на элемент, кг

Марка элемента	Изделия арматурные				Изделия закладные						Всего	Общий расход
	Арматура кл				Арматура кл							
	AIII	AI	BpI		AIII	ВСт3 кп2	ВСт3 ПС6	ВСт3 кп2	ВСт3 кп2			
	ГОСТ 5781-82		ТУ 14-1-3917-85		ГОСТ 5781-82	ГОСТ 103-76	ГОСТ 103-76	ГОСТ 103-76	ГОСТ 103-76			
	ф6	ф14	ф4		ф18	-8-60	14×100	(140+90)×8	10×50			
КЦ-3	2,6	6,8	21,3	30,7	42,8	7,8	28,2	22,6	22,6	94,00	124,7	

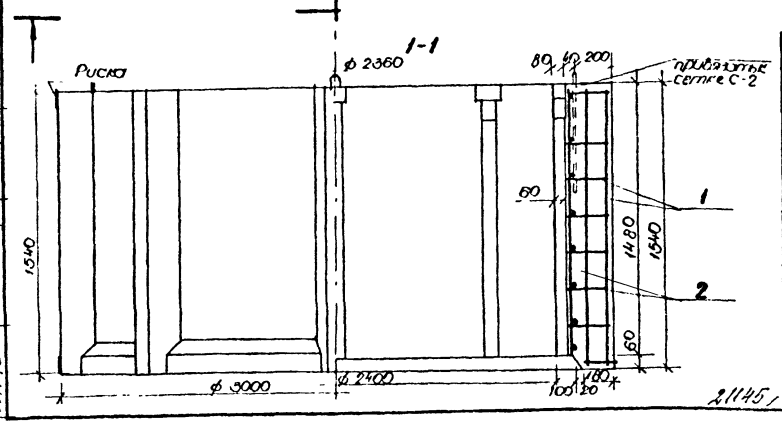

	901-5-33.85		АС
Кольцо КЦ-3	Стадия	Масса	Масштаб
	Р	4230	1:20
	Лист 26	Листов	
Железобетон	Минсельхозпрод СССР Гипросельстрой г. Рига		
	Формат А3		

Начальник Левенец
Гл. конструктор Латишев
Главный инженер Крейсберг
Рук. гр. Дундурс
Инженер Пладис

Копировал

21145/1

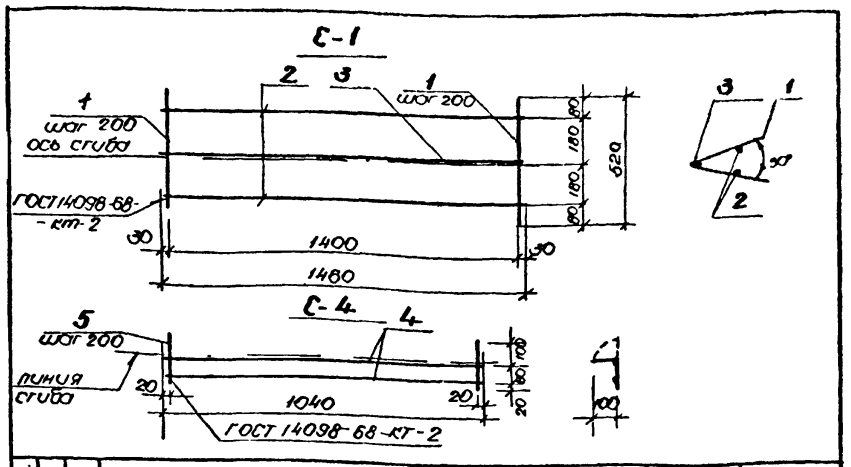

Формат	Зона	Поз.	Обозначение	Наименование	Кол.	Примечан.
				С-1		0,98кг
		1		ф4 Вр I ГОСТ 6727-80, ℓ=520	8	0,05кг
		2		" " , ℓ=1460	2	0,13кг
		3		ф6 А III ГОСТ 5781-82, ℓ=1460	1	0,32кг
				С-4		0,3кг
		4		ф4 Вр I ГОСТ 6727-80, ℓ=1040	2	0,1
		5		" " , ℓ=200	6	0,02

1. Сетку варить точечной эл. сваркой во всех точках пересечения стержней.

Нач. отд.	Левенец		
Гл. конструктор	Ратниекс		
Гл. инженер	Криекис		10.10.83
Рук. гр.	Дундурс		
Инж.	Борманe		
Н. контр.	Плаудис		

901-5-33.85 -АС

Сетки арматурные С-1 и С-4

Стадия	Масса	Масшт.
Р	1,0; 0,3	1:2

Лист 27 Листов

Арматура класса Вр I ГОСТ 6727-80 и А III ГОСТ 5781-82

Минсельхоз Латв. ССР Латгипросельстрой г. Рига

Копировал: Ф.А. Формат: А4

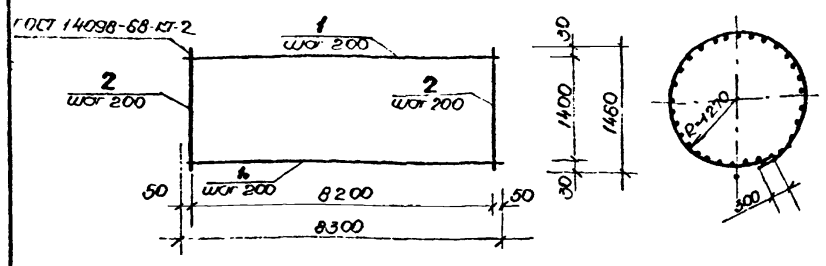

Формат	Зона	Поз.	Обозначение	Наименование	Кол.	Примеч.
				С-2		13,64кг
		1		ф4 Вр I ГОСТ 6727-80, ℓ=8300	8	0,78кг
		2		" " , ℓ=1460	42	0,18кг

1. Сетку варить точечной эл. сваркой во всех точках пересечения стержней.

Нач. отд.	Левенец		
Гл. конструктор	Ратниекс		
Гл. инженер	Криекис		10.10.83
Рук. гр.	Дундурс		
Инж.	Борманe		
Н. контр.	Плаудис		

901-5-33.85 -АС

Сетка арматурная С-2

Стадия	Масса	Масшт.
Р	13,6	

Лист 28 Листов

Арматура класса Вр I ГОСТ 6727-80

Минсельхоз ПССР Латгипросельстрой г. Рига

Инв. № подл. 21145 Подпись и дата 6.01.86 Взам. инв. №

Копировал: Ф.А. Формат: А4

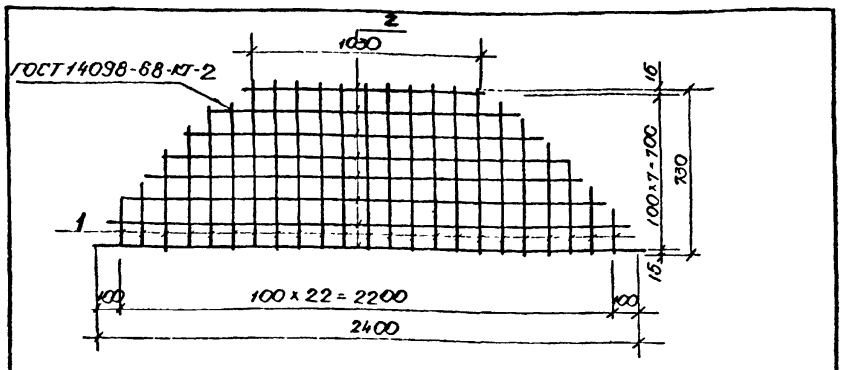

Формат	Зона	Поз.	Обозначение	Наименование	Кол.	Примеч.
				С-3		2,34кг
		1		ф4 Вр I ГОСТ 6727-80, ℓ=12200		1,12кг
		2		" " , ℓ=13300		1,22кг

1. Сетку варить точечной эл. сваркой во всех точках пересечения стержней.

Нач. отд.	Левенец		
Гл. конструктор	Ратниекс		
Гл. инженер	Криекис		10.10.83
Рук. гр.	Дундурс		
Инж.	Борманe		
Н. контр.	Плаудис		

901-5-33.85 -АС

Сетка арматурная С-3

Стадия	Масса	Масшт.
Р	2,3	1:20

Лист 29 Листов

Арматура класса Вр I ГОСТ 6727-80

Минсельхоз Латв. ССР Латгипросельстрой г. Рига

Копировал: Ф.А. Формат: А4

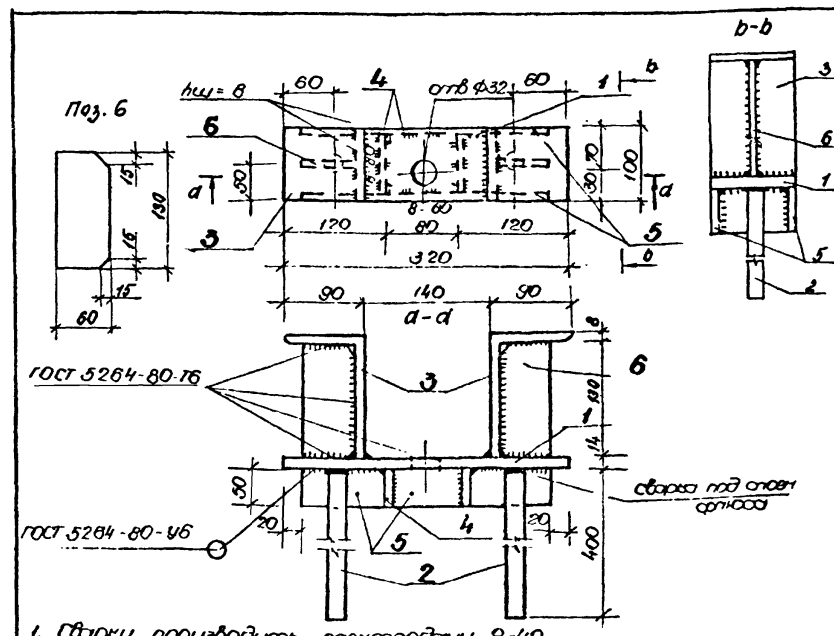

1. Сварку производить электродами 9-42

Формат	Зона	Поз.	Обозначение	Наименование	Кол.	Примеч.
				МС-1		11,74кг
		1		Полоса 14×100 ГОСТ 19903-74 / Вст3кп2 ГОСТ 380-71 ℓ=320	1	3,52кг
		2		ф18 А III ГОСТ 5781-82, ℓ=400	2	0,80кг
		3		Уголок 5 140×90×8 ГОСТ 8510-72 / Вст3кп2 ГОСТ 380-71 ℓ=100	2	1,41кг
		4		Полоса 10×50 ГОСТ 103-75 / Вст3кп2 ГОСТ 380-71 ℓ=80	2	0,31кг
		5		Полоса 10×50 ГОСТ 103-76 / Вст3кп2 ГОСТ 380-71 ℓ=280	2	1,10кг
		6		Полоса 8×60 ГОСТ 380-71 / Вст3кп2 ГОСТ 380-71 ℓ=130	2	0,49кг

Нач. отд.	Левенец		
Гл. конструктор	Ратниекс		
Гл. инженер	Криекис		
Рук. гр.	Дундурс		
Инж.	Борманe		
Н. контр.	Плаудис		

901-5-33.85 -АС

Изделие закладное МС-1

Стадия	Масса	Масшт.
Р	11,7	1:5

Лист 30 Листов

Сталь класса С38/25

Минсельхоз Латв. ССР Латгипросельстрой г. Рига

Инв. № подл. 21145 Подпись и дата 6.01.86 Взам. инв. №

Копировал: Ф.А. Формат: А4

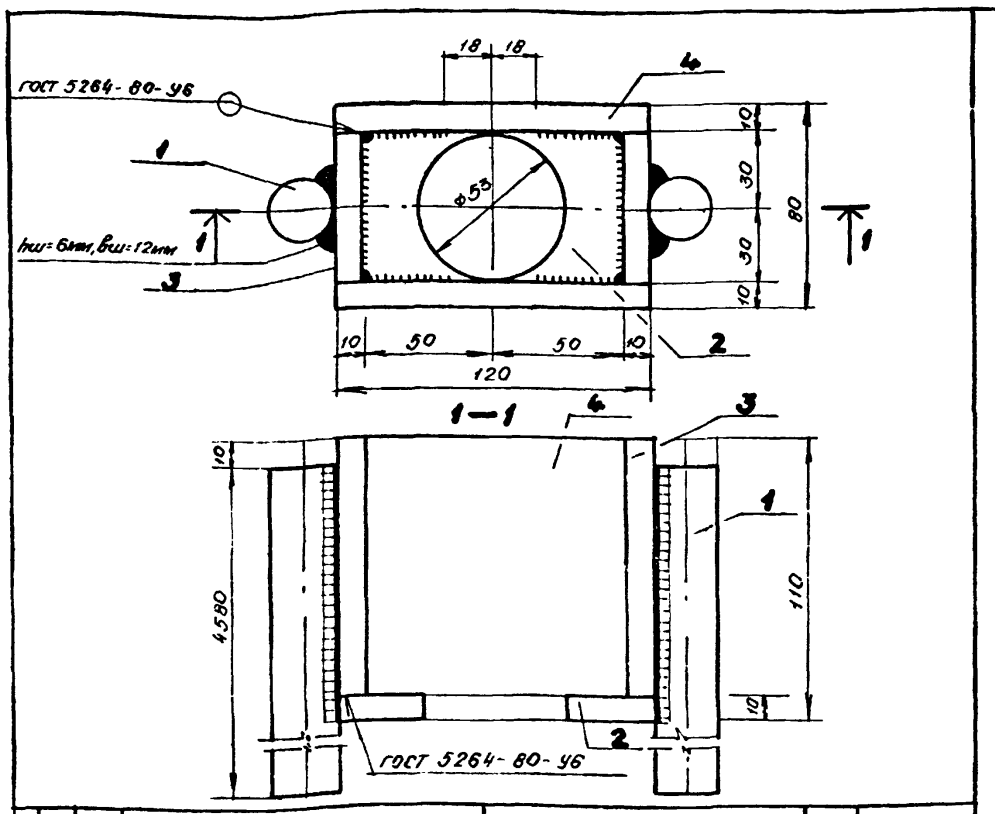

Поз.	Обозначение	Наименование	Кол.	Примеч.
1		ф25А III ГОСТ 5781-82; ℓ=4580	2	17,63 кг
2		Полоса 80×10 ГОСТ 103-76 / 8 ст3кп2 ГОСТ 380-71 ℓ=120	1	0,75 кг
3		Полоса 100×10 ГОСТ 103-76 / 8 ст3кп2 ГОСТ 380-71 ℓ=60	2	0,47 кг
4		Полоса 100×10 ГОСТ 103-76 / 8 ст3кп2 ГОСТ 380-71 ℓ=120	2	0,94 кг

Нач. отд.	Левенец		
Гл. констр.	Ратниекс		21.12.83
Гл. инж. пр.	Криеке		
Рук. гр.	Дундурс		
Н. контр.	Плаудис		

6.01.86 21145

901-5-33.85 АС

Изделие закладное МС1-01

Стадия	Масса	Масштаб
Р	38,83	1:2

Лист: 31 Листов:

Сталь класса С38/23

Минсельхоз Латв. ССР ЛАТГИПРОСЕЛЬСТРОЙ г. Рига

Копировал: Б. Гейр Формат: А4

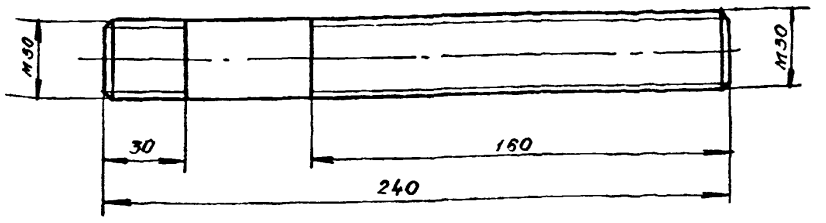

Поз.	Обозначение	Наименование	Кол.	Примечан.
	ГОСТ 22032-76	Шпилька М30-6д×240.88	1	1,48 кг
		Гайка 2М30.6 ГОСТ 5915-70	2	0,23 кг
		Шайба d=31 ГОСТ 22355-77	1	0,07 кг

Шаг резьбы 3,5 мм

Подпись и дата 6.01.86 Взам. инв. №

Инв. № подл. 21145

901-5-33.85 АС

Изделие монтажное МЗ-6

Стадия	Масса	Масштаб
Р	2.0	1:2

Лист: 32 Листов:

Сталь марки 40Х

Минсельхоз Латв. ССР ЛАТГИПРОСЕЛЬСТРОЙ г. Рига

Копировал: Б. Гейр Формат: А4

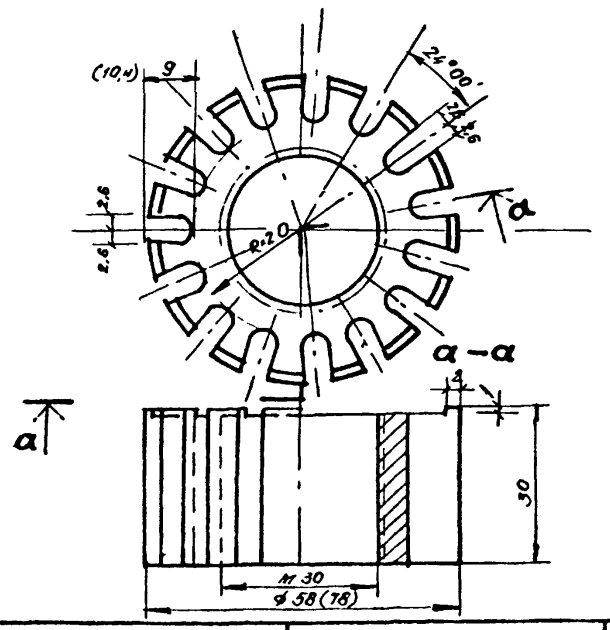

Поз.	Обозначение	Наименование	Кол.	Примечан.
		МЗ-4		
	ГОСТ 1050-74	б=30 d=58	1	0,62
		МЗ-5		
	ГОСТ 1050-74	б=30 d=78	1	1,12

1. Шаг резьбы 3,5 мм
2. Размеры в скобках для МЗ-5.

Нач. отд.	Левенец		
Гл. констр.	Ратниекс		21.12.83
Гл. инж. пр.	Криеке		
Рук. гр.	Дундурс		
Н. контр.	Плаудис		

6.01.86 21145

901-5-33.85 АС

Изделия монтажные МЗ-4 и МЗ-5

Стадия	Масса	Масштаб
Р	см. спец.	1:2

Лист: 33 Листов:

Сталь марки 40Х

Минсельхоз Латв. ССР ЛАТГИПРОСЕЛЬСТРОЙ г. Рига

Копировал: Б. Гейр Формат: А4

15

gost.e-ecolog.ru