ТИПОВОЙ ПРОЕКТ
902-2-420.86

БЛОК АЭРОТЕНКОВ И ФЛОТАТОРОВ

ДЛЯ СТАНЦИИ БИОЛОГИЧЕСКОЙ ОЧИСТКИ
СТОЧНЫХ ВОД С ФЛОТАЦИОННЫМ ИЛОРАЗДЕЛЕНИЕМ
ПРОИЗВОДИТЕЛЬНОСТЬЮ 100 ÷280 ТЫС.М³/СУТ.

АЛЬБОМ IV
СТРОИТЕЛЬНЫЕ ИЗДЕЛИЯ

21586-04
ЦЕНА 1-37

gost.e-ecolog.ru

[redacted]ЬНЫЙ ИНСТИТУТ ТИПОВОГО ПРОЕКТИРОВАНИЯ
ГОССТРОЯ СССР

Москва. А-445. Смольная ул., 22

Сдано в печать XII 1986 года

Заказ № 15135 Тираж 540 экз

ТИПОВОЙ ПРОЕКТ

БЛОК АЭРОТЕНКОВ И ФЛОТАТОРОВ

ДЛЯ СТАНЦИИ БИОЛОГИЧЕСКОЙ ОЧИСТКИ СТОЧНЫХ ВОД С ФЛОТАЦИОННЫМ ИЛОРАЗДЕЛЕНИЕМ ПРОИЗВОДИТЕЛЬНОСТЬЮ 100 – 280 ТЫС.$м^3$/СУТ.

СОСТАВ ПРОЕКТА:

Альбом I – Пояснительная записка
Альбом II – Технологическая часть. Нестандартизированное оборудование. Эскизные чертежи общих видов. Электротехническая часть.
Альбом III – Строительная часть. Конструкции железобетонные.
Альбом VI – Строительные изделия.
Альбом V – Спецификации оборудования
Альбом VI – Ведомости потребности в материалах.
Альбом VII – Сметы.

Альбом IV

Утвержден Госгражданстроем
приказ № 224 от 19 февраля 1982г
введен в действие институтом
ЦНИИЭП инженерного оборудования
приказ № от

Разработан проектным институтом
ЦНИИЭП инженерного оборудования
Главный инженер института А. Кетаов
Главный инженер проекта Т. Марина

Привязан:

Инв. №

Содержание альбома

Обозначение	Наименование	Стр.	Прим.
т.п 902-2-420.86 КЖСИ. ТТ	Технические требования	3	
КЖСИ. ПС3	Панель стеновая (ПС3, ПС4)	4	
КЖСИ. ПС5	Панель стеновая (ПС5, ПС6)	5	
КЖСИ. ПС7	Панель стеновая (ПС7, ПС8)	6	
КЖСИ. ПС9	Панель стеновая (ПС9, ПС10)	7	
КЖСИ. ПС11	Панель стеновая (ПС11, ПС12)	8	
КЖСИ. ПС13	Панель стеновая (ПС13, ПС14)	9	
КЖСИ. ПС15	Панель стеновая (ПС15, ПС16)	10	
КЖСИ. ПС2	Панель перегородочная (ПГ2, ПГ3)	11	
КЖСИ. П 2	Плита П2	12	
КЖСИ. П3	Плита П3	13	
КЖСИ. П4	Плита П4	14	
КЖСИ. П5	Плита П5	15	
КЖСИ. Б1	Балка Б1	16	
КЖСИ. Б2	Балка Б2	17	
КЖСИ. ЛТ1	Лоток ЛТ1	18	
КЖСИ. ЛТ2	Лоток ЛТ2		
КЖСИ. ЛТ3	Лоток ЛТ3	19	
КЖСИ. ЛТ4	Лоток ЛТ4		
КЖСИ. ЛТ5	Лоток ЛТ5	20	
КЖСИ. ЛТФ1	Лоток фильтросный ЛТф1		
КЖСИ. ЛТф1-С1	Сетка арматурная ЛТф1-С1	21	
КЖСИ. ЛТф1-С2	Сетка арматурная ЛТф1-С2		
КЖСИ. ЛТФ2	Лоток фильтросный ЛТФ2	22	
КЖСИ. ЛТФ2-С1	Сетка арматурная ЛТФ2-С1		
КЖСИ. ЛТФ2-С2	Сетка арматурная ЛТФ2-С2		
КЖСИ. В1	Водослив (В1, В2, В3)	23	

Обозначение	Наименование	Стр.	Прим.
т.п. КЖСИ. МС1	Изделие соединительное (МС1, МС5, МС7)	24	
КЖСИ. МС14	Изделие соединительное МС14	25	
КЖСИ. МН1	Изделие закладное МН1		
КЖСИ. Щ1	Щит струенаправляющий Щ1	26	
КЖСИ. Щ2	Щит струенаправляющий Щ2	27	
КЖСИ. С1	Сетка арматурная С1	28	
КЖСИ. С2	Сетка арматурная С2		
КЖСИ. С3	Сетка арматурная С3	29	
КЖСИ. С4	Сетка арматурная С4		
КЖСИ. С5	Сетка арматурная (С5, С6)	30	
КЖСИ. С7	Сетка арматурная С7		
КЖСИ. С8	Сетка арматурная С8	31	
КЖСИ. КП1	Каркас пространственный КП1		
КЖСИ. КП1-Кр1	Каркас плоский Кр1	32	
КЖСИ. КП2	Каркас пространственный КП2		
КЖСИ. КП2-Кр1	Каркас плоский Кр1	33	
КЖСИ. КП3	Каркас пространственный КП3		
КЖСИ. КП3-Кр1	Каркас плоский КР1	34	
—	—		

Технические требования.

В альбоме даны железобетонные, арматурные и закладные изделия.

Сборные железобетонные стеновые панели приняты по серии 3.900-3 выпуск 3/82 с дополнениями по данному альбому.

Сборные железобетонные лотки приняты по серии 3.900-3 Вып.8 с дополнениями по данному альбому.

Сборные железобетонные плиты индивидуальные, с возможностью изготовления в опалубке плит по серии 3.006-1-2/82

Сборные железобетонные балки индивидуального изготовления.

Технические требования на изготовление сборных железобетонных изделий приняты по серии 3.900-3, выпуски 3/82;8 и по серии 3.006.1-2/82.

Бетон сборных конструкций марок:

по прочности В15;

по морозостойкости F150 для стеновых панелей, F200 для лотков;

по водопроницаемости W4

(в соответствии с требованиями ГОСТ 26633-85 „Бетон тяжелый. Технические условия".)

Арматурные и закладные изделия должны изготавливаться в соответствии с ГОСТ 10922-75 „Арматурные изделия и закладные детали сварные для железобетонных конструкции.

На поверхность закладных деталей нанести цинковое покрытие слоем 0.05мм в соответствии с требованиями СНиП 3.04.03-85 „Защита строительных конструкций и сооружений от коррозий".

Покрытие поверхностей монтируемых металлоконструкций осуществляется окраской лаком ХВ-784 по ГОСТ 7313-75* за три раза по грунтовке ХС-010 ГОСТ 9355-81

за два раза.

При установке закладных деталей МН539 и МН541 анкерующие стержни отогнуть по месту.

				тп 902-2-420.86	
Провер	Лоуцкер			Технические требования	Стадия: Р; Лист; Листов: 1
Ст.инж.	Курганова				ЦНИИЭП инженерного оборудования г. Москва.
ГИП	Лоуцкер				
Н.контр.	Лоуцкер				
Нач.отд.	Красавин				

тп КЖСИ.ПС3

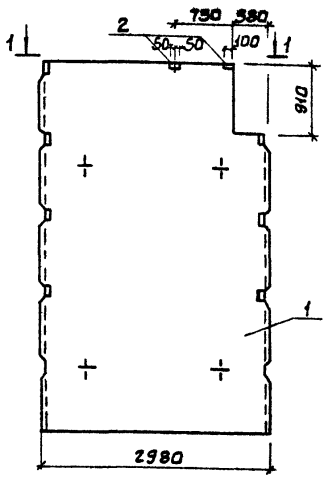

тп КЖСИ.ПС3-01
(зеркальное отражение)

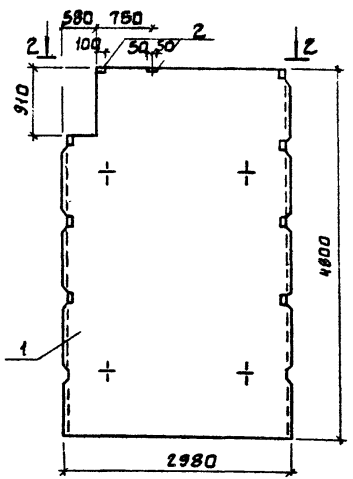

Формат	Зона	Поз.	Обозначение	Наименование	Кол.	Примеч.
				Документация		
А3			т.п 902-2-420.86 ТТ	Технические требования		
–			3.900-3. Вып. 3/82	Сборные железобетонные конструкции емкостных сооружений для водоснабжения и канализации		
				Сборочные единицы		
–		1	3.900-3 Вып. 3/82	Панель стеновая ПС2-48-К12	1	
–		2	1.400-15 Вып. 1	Изделие закладное МН105-3	2	
			Различие исполнений т.п. 902-2-420.86 КЖСИ.ПС3 и т.п 902-2-420.86 КЖСИ.ПС3-01	по сборочному чертежу		

1. Панели стеновые ПС3, ПС4 отличаются от серийной наличием дополнительных закладных изделий и устройством выреза.

Обозначение	Марка
т.п. 902-2-420.86 КЖИ. ПС3.	ПС3
-01	ПС4

Ведомость расхода стали на дополнительные закладные изделия на элемент, кг

Марка элемента	Изделия закладные				Всего
	Арматура класса		Прокат марки		
	AIII		ВСт3кп2		
	ГОСТ 5781-82		ГОСТ 103-76		
	ф 8		-6×100		
ПС3, ПС4	0.6		1.0		1.6

ТП 902-2-420.86 -КЖИ. ПС3

Панель стеновая (ПС3; ПС4)

Стадия	Масса	Масштаб
Р	6,6т	1:50

Лист Листов 1

ЦНИИЭП инженерного оборудования г. Москва

Привязан		
Инв №		
Провер.	Лоуцкер	
Инж.	Курганова	
ГИП	Лоуцкер	
Гл конст	Шапиро	
Н. контр.	Лоуцкер	
Нач. отд	Красавин	

21586-04 5

ТП 902-2-420.86-КЖСИ.ПС5

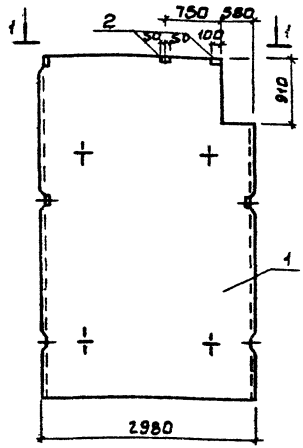

ТП902-2-420.86 КЖСИ.ПС5-01
(зеркальное отражение)

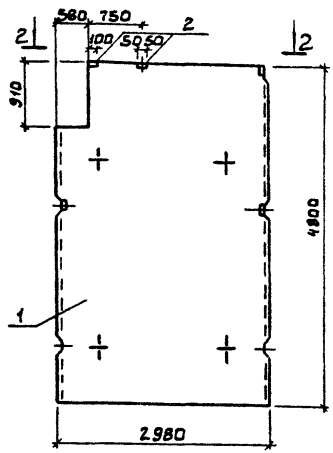

1-1

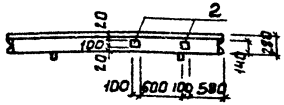

2-2

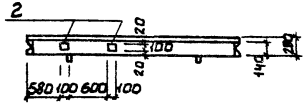

Формат	Зона	Поз.	Обозначение	Наименование	Кол.	Примеч.
				Документация		
А3			ТП902-2-420.86 ТТ	Технические требования		
—			3.900-3 Вып. 3/82	Сборные железобетонные конструкции емкостных сооружений для водоснабжения и канализации		
				Сборочные единицы		
—		1	3.900-3 Вып. 3/82	Панель стеновая ПС2-48-К2	1	
—		2	1.400-15 Вып. 1	Изделие закладное МН105-3	2	
			Различие исполнений ТП КЖСИ.ПС3 и ТП КЖСИ.ПС5-01 по	сборочному чертежу		

1. Панели стеновые ПС5, ПС6 отличаются от серийной наличием дополнительных закладных деталей и устройством выреза.

Обозначение	Марка
ТП902-2-420.86-КЖСИ.ПС5	ПС5
-01	ПС6

Ведомость расхода стали на дополнительные закладные изделия на элемент, кг

Марка элемента	Изделия закладные				Всего
	Арматура класса		Прокат марки		
	AII		ВСт3кп2		
	ГОСТ 5781-82		ГОСТ 103-76		
	ф6		-6×100		
ПС5; ПС6	0.6		1.0		1.6

Привязан

Инв.№

ТП 902-2-420.86		-КЖИ. ПС5
Панель стеновая (ПС5; ПС6)	Стадия	Масса	Масштаб
	Р	6;6т	1:50
	Лист	Листов 1
	ЦНИИЭП инженерного оборудования г. Москва	

Провер.	Лоуцкер	
Инж.	Курганова	
ГИП	Лоуцкер	
Гл. конст.	Шапиро	
Н. контр.	Лоуцкер	
Нач. отд.	Красавин	

21586-04 6

Рис.1

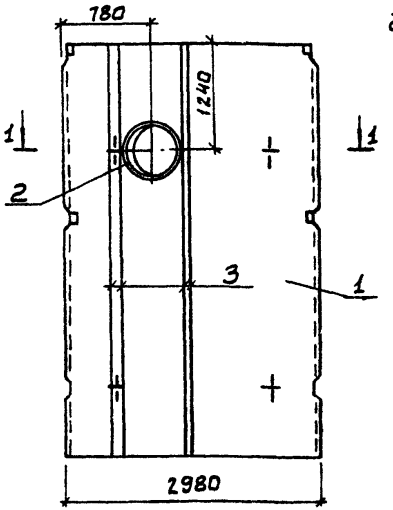

Рис.2

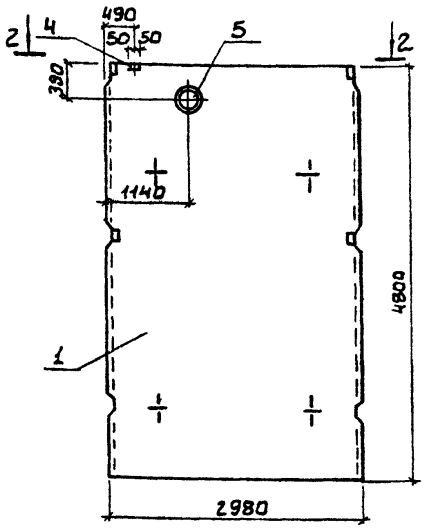

1-1

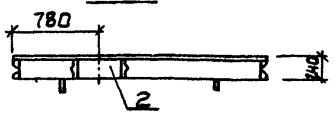

2-2

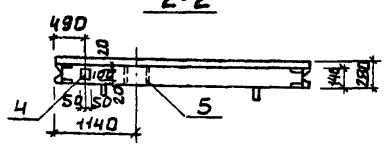

Формат	Зона	Поз.	Обозначение	Наименование	Кол	Примеч.
				Документация		
А3			ТП 902-2-420.86 ТТ	Технические требования		
–			3.900-3 Вып.3/82	Сборные железобетонные конструкции емкостных сооружений для водоснабжения и канализации.		
				Сборочные единицы		
–		1	3.900-3 Вып.3/82	Панель стеновая ПС2-48-К2	1	
				Переменные данные для исполнений		
				ТП 902-2-420.86 - КЖИ. ПС7		
				Сборочные единицы		
–		2	3.901-5	Сальник dy=800 ℓ=200	1	
				Детали		
Б4		3	ТП 902-2-420.86 КЖИ. ПС7. 1	А-III-10 ГОСТ 5781-82 ℓ=4780	4	2.96кг
				ТП 902-2-420.86-КЖИ. ПС7.01		
				Сборочные единицы		
		4	1.400-15 Вып.1	Изделие закладное МН105-3	1	
		5	3.901-5	Сальник dy=300 ℓ=200	1	

Обозначение	Марка	Рис.
ТП 902-2-420.86-КЖИ.ПС7	ПС7	1
-01	ПС8	2

Ведомость расхода стали на дополнительные закладные изделия на элемент, кг

Марка элемента	Изделия закладные						Всего
	Арматура класса		Прокат марки				
	AIII		ВСт3кп2				
	ГОСТ 5781-82		ГОСТ 103-75		ГОСТ 10704-76*		
	ф6	ф10	-6×100	—	Труба 920×7	Труба 426×7	
ПС7	—	11.84	—	—	—	11.0	22.84
ПС8	0.3	—	0.3	—	31.5	—	32.3

ТП 902-2-420.86 - КЖИ. ПС7

Панель стеновая (ПС7; ПС8)

Стадия	Масса	Масштаб
Р	6,75т	1:50

Лист | Листов 1

ЦНИИЭП инженерного оборудования г. Москва

Привязан		
Инв.№		
Провер.	Лоуцкер	
Инж.	Курганова	
ГИП	Лоуцкер	
Гл конст	Шапиро	
Н контр.	Лоуцкер	
Нач отд	Красавин	

Рис. 1

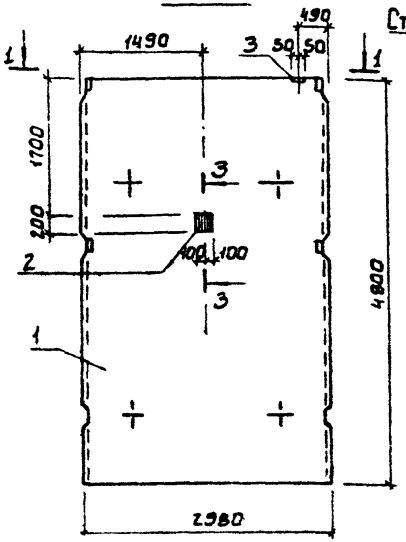

Рис. 2

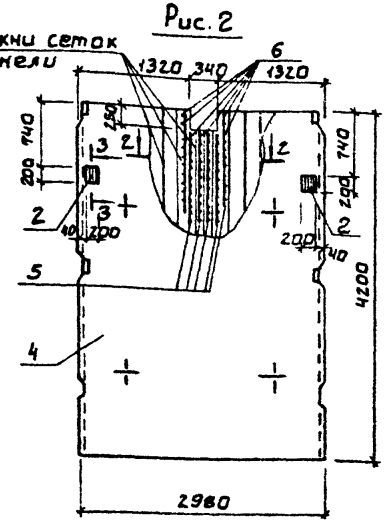

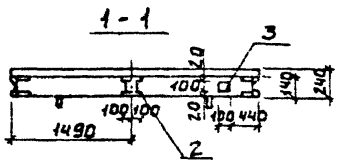

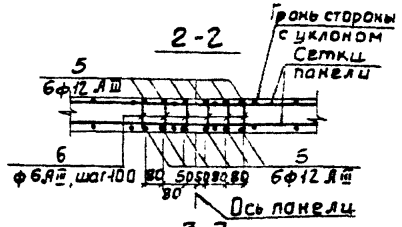

3-3
М 1:20

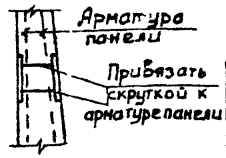

Формат	Зона	Поз.	Обозначение	Наименование	Кол.	Примеч.
				Документация		
А3			ТП 902-2-420.86 ТТ	Технические требования		
—			3.900-3 Вып. 3/82	Сборные железобетонные конструкции емкостных сооружений для водоснабжения и канализации		
				Переменные данные для исполнений		
				ТП 902-2-420.86 КЖИ.ПС9		
				Сборочные единицы		
—		1	3.900-3 Вып. 3/82	Панель стеновая ПС2-48-К2	1	
А4		2	ТП 902-2-420.86 - КЖИ.МН1	Изделие закладное МН1	1	
—		3	1.400-15. Вып. 1	Изделие закладное МН105-3	1	
				ТП 902-2-420.86 - КЖИ.ПС9-01		
				Сборочные единицы		
—		4	3.900-3 Вып 3/82	Панель стеновая ПС2-42-К3	1	
А4		2	ТП 902-2-420.86 - КЖИ МН1	Изделие закладное МН1	2	
				Детали		
Б4		5	ТП 902-2-420.86 КЖИ ПС9-00.1	ф12 AIII, ГОСТ 5781-82; Е=1100	12	1.0кг
Б4		6		ф8 AIII ГОСТ 5781-82; Е=130	66	0.05кг

1. Панель стеновая ПС9 отличается от серийной наличием дополнительных закладных изделий; ПС10 - наличием дополнительных закладных изделий, деталей и устройством выреза.

Обозначение	Марка	Рис.	Масса, т
ТП 902-2-420.86-КЖИ.ПС9	ПС9	1	6.75
-01	ПС10	2	5.78

Ведомость расхода стали на дополнительные закладные изделия на элемент, кг

Марка элемента	Изделия закладные						Всего
	Арматура класса			Прокат марки			
	A-III			Вст3 кп2			
	ГОСТ 5781-82			ГОСТ 103-76			
	ф8	ф10	ф12	-6·100·10·200			
ПС9	0.30	0.44		0.50	6.28		7.52
ПС10	3.30	0.88	12.0		12.56		28.74

ПРИВЯЗАН

ИНВ.№

ПРОВЕР	Лоуцкер	
ИНЖ.	Курганова	
ГИП	Лоуцкер	
ГА КОНСТ.	Шапиро	
Н КОНТР	Лоуцкер	
НАЧ.ОТД	Красавин	

ТП 902-2-420.86 -КЖИ. ПС9

Панель стеновая (ПС9; ПС10)

СТАДИЯ	МАССА	МАСШТАБ
Р	СМ ТАБЛ.	1:50
ЛИСТ	ЛИСТОВ 1	

ЦНИИЭП инженерного оборудования г. Москва

Рис.1

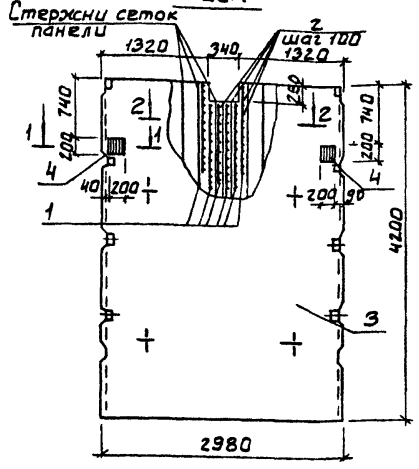

Рис.2

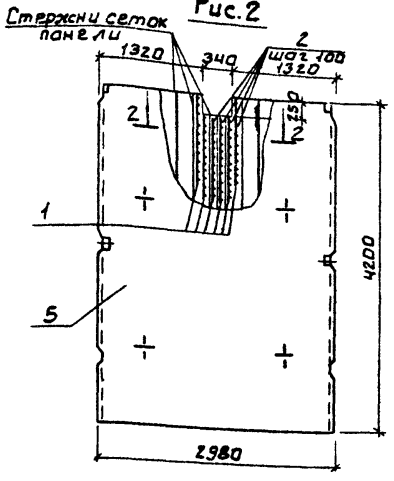

1-1

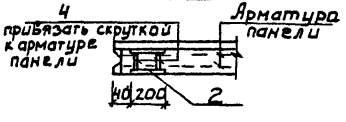

2-2

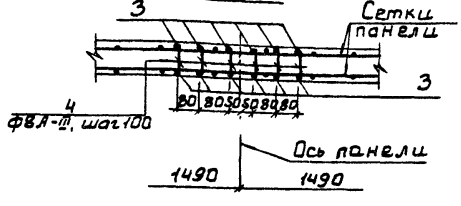

Формат	Зона	Поз.	Обозначение	Наименование	Кол.	Прим.
				Документация		
А3			ТП 902-2-420.86- ТТ	Технические требования		
—			3.900-3 Вып.3/82	Сборные железобетонные конструкции емкостных сооружений водоснабжения и канализации		
				Детали		
Б4		1	ТП902-2-420.86КЖСИ.ПС 11-00.1	ф 12 AⅢ ГОСТ 5781-82 ℓ=1100	12	1.0кг
Б4		2		2 ФВАⅢ ГОСТ 5781-82 ℓ=130	66	0.05кг
				Переменные данные для исполнений		
				ТП902-2-420.86-КЖСИ.ПС 11		
				Сборочные единицы		
—		3	3.900-3 Вып.3/82	Панель стеновая ПС2-42-К13	1	
Д4		4	ТП902-2-420.86КЖСИ.МН1	Изделие закладное МН1	2	
				ТП 902-2-420.86КЖСИ.ПС11-01		
				Сборочные единицы		
—		5	3.900-3 Вып.3/82	Панель стеновая ПС2-42-К3	1	

Обозначение	Марка	Рис.
ТП -КЖСИ.ПС11	ПС11	1
-01	ПС12	2

Ведомость расхода стали на дополнительные закладные изделия и детали на элемент, кг

Марка элемента	Изделия арматурные				Изделия закладные		Всего
	Арматура класса				Прокат марки		
	AⅢ				ВСт3кп2		
	ГОСТ 5781-82				ГОСТ 103-76		
	ф 8	ф 12		ф10	-10×200		
ПС11	3.30	12.0		0.88	12.56		28.74
ПС12	3.30	12.0		—	—		15.30

Привязан

Инв №

ПРОВЕР.	ЛОУЦКЕР		
НИНЖЕН.	КУРГАНОВА		
ГИП	ЛОУЦКЕР		
ГЛ КОНСТ	ШАПИРО		
Н.КОНТР.	ЛОУЦКЕР		
НАЧ ОТД.	КРАСАВИН		

ТП 902-2-420.86 - КЖСИ. ПС11

Панель стеновая (ПС11; ПС12)

СТАДИЯ	МАССА	МАСШТАБ
Р	5,78т	1:50
ЛИСТ	ЛИСТОВ 1	

ЦНИИЭП инженерного оборудования г. Москва

21586-04 9

Рис.1

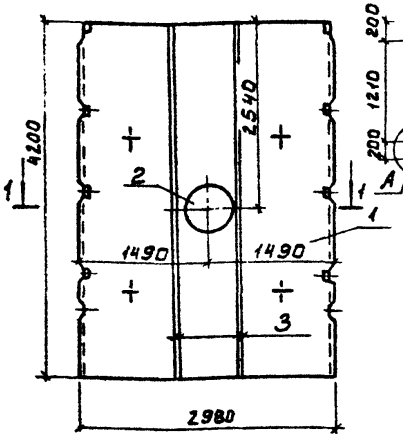

2-2

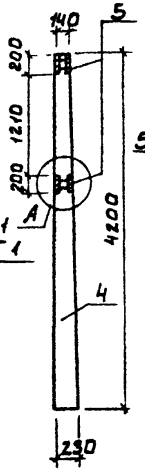

Рис.2

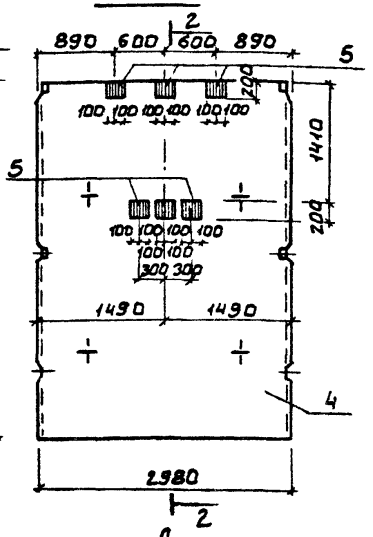

1-1

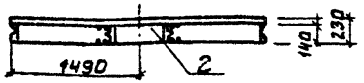

А
М1:20

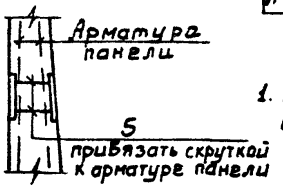

Формат	Зона	Поз.	Обозначение	Наименование	Кол.	Примеч.
				Документация		
А3			тп 902-2-420.86 - ТТ	Технические требования		
—			3.900-3 Вып. 3/82	Сборные железобетон. конструкции емкостных сооружений для водоснабжения и канализации		
				Переменные данные для исполнений тп. 902-2-420.86 -КЖСИ.ПС13		
				Сборочные единицы		
—		1	3.900-3 Вып. 3/82	Панель стеновая ПС2-42-К13	1	
—		2	3.901-5	Сальник dу=800; ℓ=200	1	
				Детали		
Б4		3		А-III-10 ГОСТ 5781-82 ℓ=4180	4	2.6 кг
				тп 902-2-420.86-КЖСИ.ПС13-01		
				Сборочные единицы		
—		4	3.900-3 Вып. 3/82	Панель стеновая ПС2-42-К3	1	
А4		5	тп 902-2-420.86-КЖСИ.МН 1	Изделие закладное МН1	6	

1. Панель стеновая ПС13 отличается от серийной наличием сальника, ПС14 - наличием закладных изделий.

Обозначение	Марка	Рис.
тп 902-2-420.86-КЖСИ.ПС13	ПС13	1
-01	ПС14	2

Ведомость расхода стали на дополнительные закладные изделия на элемент, кг

Марка элемента	Изделия закладные					Всего
	Арматура класса		Прокат марки		Труба	
	А III		ВСт3кп2			
	ГОСТ 5781-82		ГОСТ 103-76		ГОСТ 10704-76*	
	Ф8	Ф10	-10×200	—	920×7	
ПС13	—	10.4	—	—	31.5	41.90
ПС14	2.60	—	37.7	—	—	40.3

ПРИВЯЗАН

ИНВ №

ПРОВЕР.	ЛОУЦКЕР	
ИНЖ.СЕН.	КУРГАНОВА	
ГИП	ЛОУЦКЕР	
ГЛ.КОНСТ.	ШАПИРО	
Н.КОНТР.	ЛОУЦКЕР	
НАЧ.ОТД.	КРАСАВИН	

ТП 902-2-420.86 -КЖСИ. ПС13

Панель стеновая (ПС13; ПС14)

СТАДИЯ	МАССА	МАСШТАБ
Р	5.78Т	1:50
ЛИСТ	ЛИСТОВ 1	

ЦНИИЭП инженерного оборудования г. МОСКВА

21586-04 10

Рис.1

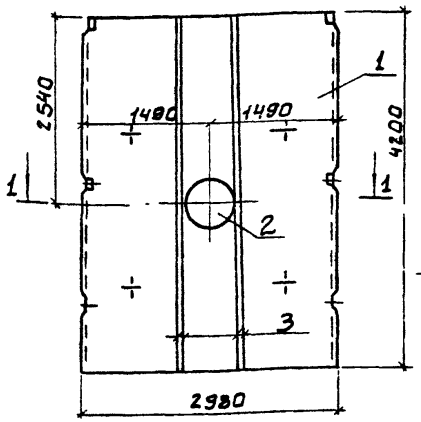

Рис.2

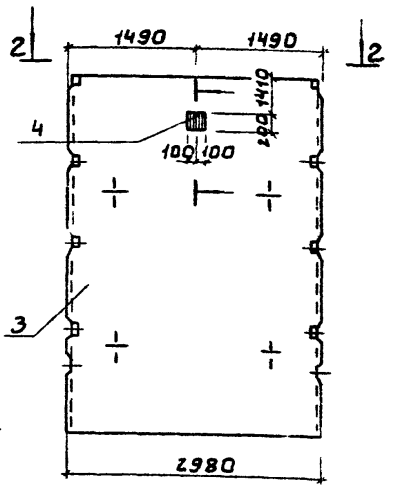

1-1

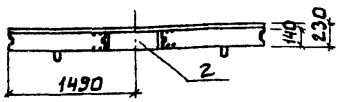

2-2

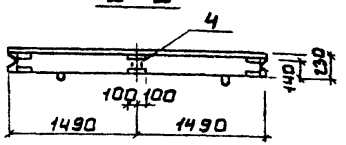

3-3

М 1:20

Формат	Зона	Поз.	Обозначение	Наименование	Кол.	Примеч.
				Документация		
А3			тп 902-2-420.86 ТТ	Технические требования		
—			3.900-3 Вып. 3/82	Сборные железобетонные конструкции емкостных сооружений для водоснабжения и канализации		
				Переменные данные для исполнений		
				тп 902-2-420.86 - КЖИ. ПС15		
				Сборочные единицы		
—		1	3.900-3 Вып. 3/82	Панель стеновая ПС2-42-К3	1	
—		2	3.901-5	Сальник dy=800; L=200	1	
				Детали		
Б4		3		А-III-10 ГОСТ 5781-82 L=4180	4	2.6кг
				тп 902-2-420.86-КЖИ. ПС15-01		
				Сборочные единицы		
—		4	3.900-3 Вып. 3/82	Панель стеновая ПС2-42-К13	1	
А3		5	тп 902-2-420.86-КЖИ. МИ1	Изделие закладное МН1	1	

1. Панель стеновая ПС15 отличается от серийной наличием сальника, ПС16 - наличием закладной детали.

Обозначение	Марка	Рис.
тп 902-2-420.86-КЖИ ПС15	ПС15	1
-01	ПС16	2

Ведомость расхода стали на дополнительные закладные изделия на элемент, кг

Марка элемента	Изделия закладные					Всего
	Арматура класса		Прокат марки		Труба	
	А-III		ВСт3кп2			
	ГОСТ 5781-82		ГОСТ 103-76		ГОСТ 10704-76*	
	ф8	ф10	10×200		720×10	
ПС15	—	10.4	—		33.30	43.70
ПС15	0.44		6.28		—	6.72



ПРОВЕР.	ЛОЦКЕР	
НИНЖЕН.	КУРГАНОВА	
ГИП	ЛОЦКЕР	
ГЛ.КОНСТ.	ШАПИРО	
Н.КОНТР.	ЛОЦКЕР	
НАЧ.ОТД.	КРАСАВИН	

ПРИВЯЗАН

ИНВ №

ТП 902-2-420.86 - КЖИ. ПС15

ПАНЕЛЬ СТЕНОВАЯ (ПС15; ПС16)

СТАДИЯ	МАССА	МАСШТАБ
Р	5.78Т	1:50
ЛИСТ	ЛИСТОВ 1	

ЦНИИЭП инженерного оборудования г. Москва

21586-04

Рис.1

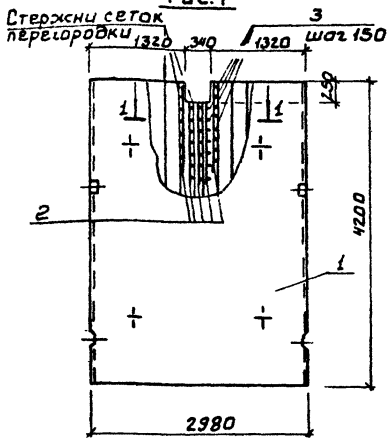

Рис.2

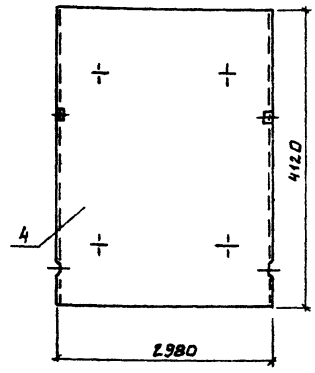

1-1

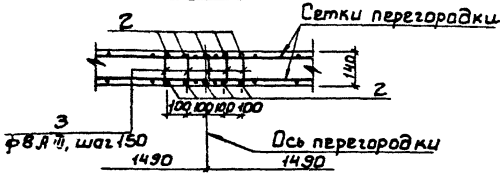

Формат	Зона	Поз.	Обозначение	Наименование	Кол.	Примеч.
				Документация		
А3			т.п.902-2-420.86 ТТ	Технические требования		
–			3.900-3 Вып.6	Сборные железобетонные конструкции емкостных сооружений для водоснабжения и канализации. Переменные данные для исполнений.		
				т.п.902-2-420.86 -КЖИ.ПГ2		
				Сборочные единицы		
–		1	3.900-3 Вып.6	Панель перегородочная ПГ-42-2	1	
				Детали		
Б4		2	т.п.902-2-420.86КЖИ.ПГ2-01.1	ф12 А III; ГОСТ 5781-82; ℓ=1100	10	1.0кг
Б4		3		ф8 А III; ГОСТ 5781-82; ℓ=130	35	0.05кг
				т.п.902-2-420.86 КЖИ.ПГ2-01		
				Сборочные единицы		
–		4	3.900-3 Вып.6	Панель перегородочная ПГ-42-1	1	

1. Панель перегородочная ПГ2 отличается от серийной дополнительными деталями и устройством выреза.
2. Панель перегородочная ПГ3 бетонируется в той же опалубке, что и серийная, укороченной по сборочному чертежу рис.2

Обозначение	Марка	Рис.	Масса т
т.п.902-2-420.86КЖИ.ПГ-2	ПГ2	1	4.38
-01	ПГ3	2	4.30

Ведомость расхода стали на дополнительные детали на элемент, кг

Марка элемента	Изделия арматурные				Всего
	Арматура класса А III				
	ГОСТ 5781-82				
	ф8	ф12			
ПГ2	1.75	10.00			11.75

Привязан

Инв. №

Провер.	Лоуцкер	
Н.контр.	Курганова	
ГИП	Лоуцкер	
Гл.конст.	Шапиро	
Н.контр.	Лоуцкер	
Нач.отд.	Красавин	

ТП 902-2-420.86 -КЖИ. ПГ2

Панель перегородочная (ПГ2, ПГ3)

Стадия	Масса	Масштаб
Р	См таблицу	1:50
Лист	Листов 1	

ЦНИИЭП инженерного оборудования г. Москва

21586-04 12

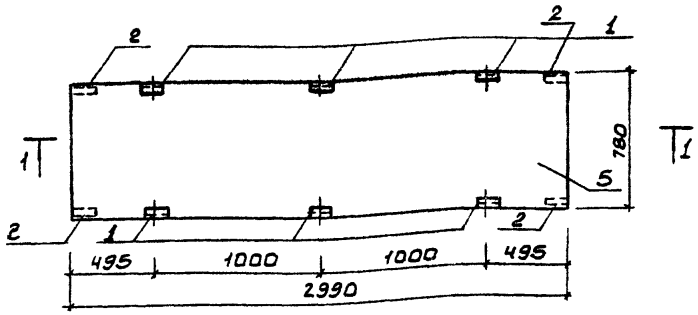

Разрез 1-1

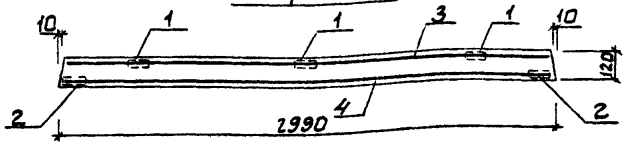

Формат	Зона	Поз.	Обозначение	Наименование	Кол.	Примеч.
				Документация		
А3			т.п. 902-2-420.86 ТТ	Технические требования		
			3.006-1-2/82	Сборные железобетонные		
				каналы и тоннели из лотко-		
				вых элементов		
				Сборочные элементы		
—		1	1.400-15 Вып.1	Изделие закладное МН539	6	
—		2	1.400-15 Вып.1	Изделие закладное МН541	4	
				Детали		
Б4		3	т.п. 902-2-420.86-КЖИ.п2.1	4С $\frac{ф10 А III-100}{ф8 АI-200}$ 75×295 $\frac{75}{75}$ ГОСТ23279-85	1	11.7кг
Б4		4	2	4С $\frac{ф8 АI-200}{ф8 АI-200}$ 65×295 $\frac{75}{75}$ ГОСТ23279-85	1	8.6кг
				Материалы		
		5		Бетон В20	0.29	м³

1. Защитный слой бетона - 20мм
2. Плита выполняется в опалубочной форме плиты П6-15 по серии 3.006-1-2/82

Ведомость расхода стали на элемент, кг

Марка элемента	Изделия арматурные					Изделия закладные							Общий расход
	Арматура класса				Всего	Арматура класса			Прокат марки			Всего	
	А-I		А-III			А-III			Вст3сп5				
	ГОСТ5781-82					ГОСТ5781-82			ГОСТ8509-72				
	ф8	Итого	ф10	Итого		ф8		Итого	L100×63×6	L50×5	Итого		
П2	13.0	13.0	7.3	7.3	20.3	3.2		3.2	4.8	1.6	6.4	9.6	29.6

ПРИВЯЗАН			
ИНВ.№			

ПРОВЕР.	ЛОУЦКЕР	
ИНЖ.	КУРГАНОВА	
ГКП	ЛОУЦКЕР	
ГЛ. КОНСТ.	ШАПИРО	
Н. КОНТР.	ЛОУЦКЕР	
НАЧ. ОТД.	КРАСАВИН	

ТП 902-2-420.86 -КЖИ П2

Плита П2

СТАДИЯ	МАССА	МАСШТАБ
Р	0,7Т	1:25
ЛИСТ	ЛИСТОВ 1	

ЦНИИЭП ИНЖЕНЕРНОГО ОБОРУДОВАНИЯ Г. МОСКВА.

21586-04 13

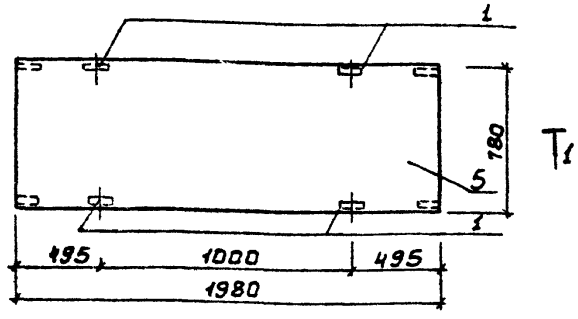

Разрез 1-1

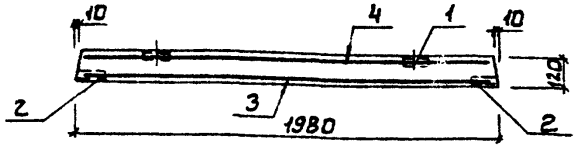

Формат	Зона	Поз.	Обозначение	Наименование	Кол.	Примеч.
				Документация		
А3			тп 902-2-420.86 - ТТ	Технические требования		
			3.006-1-2/82	Сборные железобетонные		
				каналы и тоннели из		
				лотковых элементов		
				Сборочные элементы		
—		1	1.400-15 Вып.1	Изделие закладное МН539	4	
—		2	1.400-15 Вып.1	Изделие закладное МН541	4	
				Детали		
Б4		3	тп 902-2-420.86-КЖИ.ПЗ.1	4С $\frac{ф10 AIII-100}{ф8 AI-200}$ 75×195 $\frac{75}{75}$ ГОСТ 23279-85	1	12.7 кг
Б4		4	2	4С $\frac{ф8 AI-200}{ф8 AI-200}$ 65×195 $\frac{75}{75}$ ГОСТ 23279-85	1	5.7 кг
				Материалы		
		5		Бетон В20	0.18	$м^3$

1. Защитный слой бетона - 20мм.
2. Плита выполняется в опалубочной форме плиты П6-15 по серии 3.006-1-2/82

Ведомость расхода стали на элемент, кг

Марка элемента	Изделия арматурные					Изделия закладные							Общий расход
	Арматура класса				Всего	Арматура класса			Прокат марки			Всего	
	А-I		А-III			А-III			Вст3сп5				
	ГОСТ 5781-82					ГОСТ 5781-82			ГОСТ 8509-72				
	ф8	Итого	ф10	Итого		ф8		Итого	L100×68×6	L50×5	Итого		
П3	8.7	8.7	9.7	9.7	18.4	2.4		2.4	3.2	1.6	4.8	7.2	25.6

ПРОВЕР.	ЛОУЦКЕР		
ИНЖ.	КУРГАНОВА		
ГИП	ЛОУЦКЕР		
ГЛ.КОНС.	ШАПИРО		
Н.КОНТР.	ЛОУЦКЕР		
НАЧ.ОТД.	КРАСАВИН		

ПРИВЯЗАН

ИНВ. №

ТП 902-2-420.86 -КЖИ. П3

Плита П3

СТАДИЯ	МАССА	МАСШТАБ
Р	0,56т	1:25

ЛИСТ | ЛИСТОВ 1

ЦНИИЭП ИНЖЕНЕРНОГО ОБОРУДОВАНИЯ г. МОСКВА.

21586-04 14

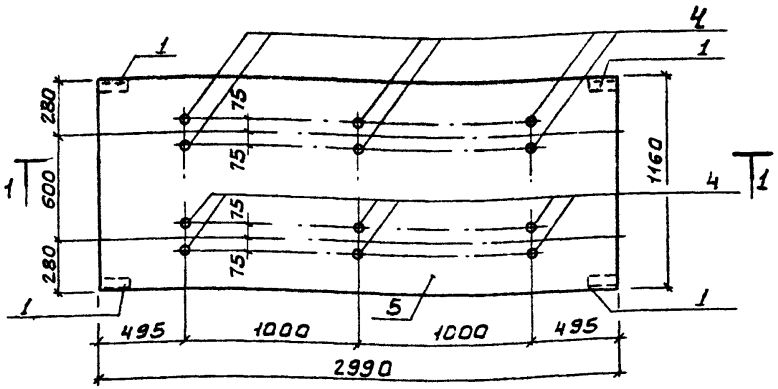

Разрез 1-1

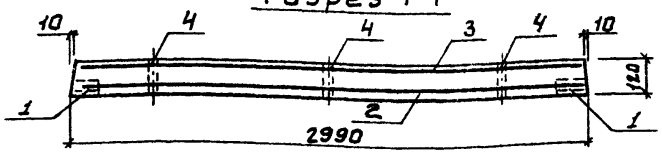

Формат	Зона	Поз.	Обозначение	Наименование	Кол.	Примеч.
				Документация		
А3			тп 902-2-420.86 ТТ	Технические требования		
–			3.006-1-2/82	Сборные железобетонные каналы и		
				тоннели из лотковых элементов		
				ТП 902-2-420.86 - КЖИ. П1		
				Сборочные единицы		
–		1	3.400-6/76	Изделие закладное МН4-23	4	
				Детали		
Б4		2	ТП902-2-420.86 КЖИ.П1. 1	2С $\frac{Ф12 А III}{Ф8 А I}$ 115×295 ГОСТ 23279-85	1	35.7кг
Б4		3	2	4С $\frac{Ф8 А I-100}{Ф8 А I-200}$ 105×295 $\frac{75}{75}$ ГОСТ 23279-85	1	13.2кг
Б4		4	3	Труба dy 25 ГОСТ 3262-75 e=120	12	0.25кг
				Материалы		
		5		Бетон В20	0.42	м³

1. Защитный слой бетона – 20мм.
2. Плита П1 выполняется в опалубочной форме плиты П9-15 по серии 3.006-1-2/82.

Ведомость расхода стали на элемент, кг

Марка элемента	Изделия арматурные					Изделия закладные								Общий расход
	Арматура класса				Всего	Арматура класса			Прокат марки			Труба	Всего	
	А I		А III			А III			ВСт3сп5					
	ГОСТ 5781-82					ГОСТ 5781-82			ГОСТ 8509-72			ГОСТ 3262-75		
	ф8	Итого	ф12	Итого		ф10		Итого	L90×8		Итого	dy=25		
П4	20.0	20.0	28.9	28.9	48.9	5.6		5.6	13.2		13.2	3.0	21.8	70.7

ПРИВЯЗАН	ПРОВЕР	ЛОУЦКЕР	
	ИНЖ.	КУРГАНОВА	
	ГИП	ЛОУЦКЕР	
	ГЛ КОНСТ	ШАПИРО	
	Н.КОНТР	ЛОУЦКЕР	
ИНВ.№	НАЧ ОТД	КРАСАВИН	

ТП 902-2-420.86 - КЖИ П4

ПЛИТА П4

СТАДИЯ	МАССА	МАСШТАБ
Р	1.04Т	1:25
ЛИСТ	ЛИСТОВ 1	

ЦНИИЭП ИНЖЕНЕРНОГО ОБОРУДОВАНИЯ г. МОСКВА

21586-04 15

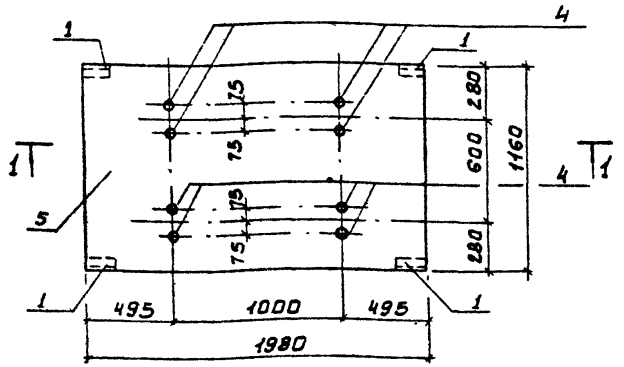

Разрез 1-1

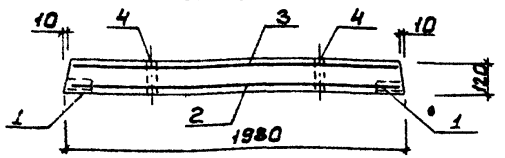

Формат	Зона	Поз.	Обозначение	Наименование	Кол.	Примеч.
				Документация		
А3			тп 902-2-420.86-ТТ	Технические требования		
—			3.006-1-2/82	Сборные железобетонные каналы		
				и тоннели из лотковых элементов		
				тп 902-2-420.86 - КЖИ. П5		
				Сборочные единицы		
—		1	3.400-6/76	Изделие закладное МИ4-23	4	
				Детали		
Б4		2	тп 902-2-420.86-КЖИ.П5. 1	2С $\frac{\text{Ф18 А III}}{\text{Ф8 А I}}$ 115×195 ГОСТ 23279-85	1	15.4 кг
Б4		3	2	4С $\frac{\text{Ф8 А I-100}}{\text{Ф8 А I-200}}$ 105×195 $\frac{75}{75}$ ГОСТ 23279-85	1	9.2 кг
Б4		4	3	Труба dy=25 ГОСТ 3262-75 ℓ=120	8	0.25 кг
				Материалы		
		5		Бетон В20	0.28	м³

Ведомость расхода стали на элемент, кг

Марка элемента	Изделия арматурные					Изделия закладные								Общий расход
	Арматура класса				Всего	Арматура класса			Прокат марки			Труба	Всего	
	А I		А III			А III			ВСт3сп5					
	ГОСТ 5781-82					ГОСТ 5781-82			ГОСТ 8509-72			ГОСТ 3262-75		
	ф8	Итого	ф12	Итого		ф10		Итого	-90×8		Итого	dy=25		
П5	14.2	14.2	10.4	10.4	24.6	5.6		5.6	13.2		13.2	2.0	20.8	45.4

1. Защитный слой бетона - 20 мм.
2. Плита выполняется в опалубке плиты П9-15 по серии 3.006-2 Вып. II-2 путем установки деревянных вкладышей.

ПРИВЯЗАН	ПРОВЕР	ЛОУЦКЕР	
	НИЖ.	КУРГАНОВА	
	ГИП	ЛОУЦКЕР	
	ГЛ.КОНСТ.	ШАПИРО	
	Н.КОНТ.	ЛОУЦКЕР	
ИНВ. №	НАЧ.ОТД.	КРАСАВИН	

тп 902-2-420.86 - КЖИ. П5

Плита П5

СТАДИЯ	МАССА	МАСШТАБ
Р	0,7Т	1:25
ЛИСТ	ЛИСТОВ 1	

ЦНИИЭП ИНЖЕНЕРНОГО ОБОРУДОВАНИЯ Г. МОСКВА

21586-04 16

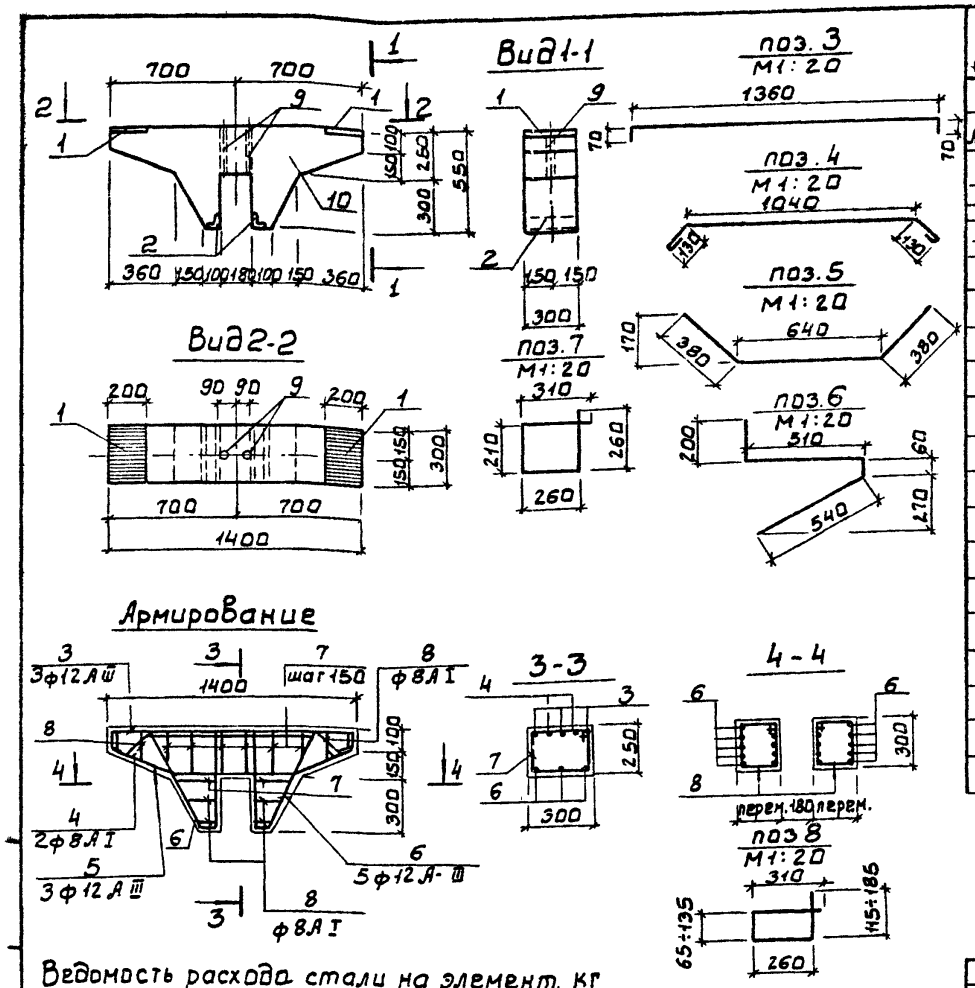

Формат	Зона	Поз.	Обозначение	Наименование	Кол.	Примеч.
				Документация		
А3			тп 902-2-420 86 ТТ	Технические требования		
				Сборочные единицы		
—		1	3.400-6/76	Изделие закладное МИ1-29	2	
—		2	3 400-6/76	МИ4-47	2	
				Детали		
		3	тп 902-2-420.86-кжи. Б1. 1	ф12АIII ГОСТ5781-82 ℓ=1500	3	1.34кг
		4	2	ф8АI ГОСТ5781-82 ℓ=1400	2	0.55кг
		5	3	ф12АIII ГОСТ5781-82 ℓ=1400	3	1.25кг
		6	4	ф12АIII ГОСТ5781-82 ℓ=1310	10	1.16кг
		7	5	ф8АI ГОСТ5781-82 ℓ=1040	8	0.41кг
		8	6	ф8АI ГОСТ5781-82 ℓср=920	8	0.36кг
		9	7	Труба dy=25(ГОСТ3262-75*ℓ=250	2	0.3кг
				Материалы		
		10		Бетон В20	0.12	м³

1. Защитный слой бетона - 20мм.

Ведомость расхода стали на элемент, кг

Марка элемента	Изделия арматурные					Изделия закладные						Общий расход
	Арматура класса					Арматура класса		Прокат марки			Итого	
	АI		АIII			АIII		В Ст.3 сп5				
	ГОСТ 5781-82					ГОСТ 5781-82		ГОСТ 8509-72	ГОСТ 103-76	ГОСТ 8262-75		
	ф8	Итого	ф12	Итого	Всего	ф8	ф10	L75×7	-8×200	Труба dy=25		
Б1	7.2	7.2	19.4	19.4	26.6	0.68	1.32	4.80	7.60	0.60	15.00	41.6

ПРИВЯЗАН

ИНВ №

ПРОВЕР.	ЛОУЦКЕР	
ИНЖ.	КУРГАНОВА	
ГИП	ЛОУЦКЕР	
ГЛ КОНСТ.	ШАПИРО	
Н.КОНТР	ЛОУЦКЕР	
НАЧ ОТД	КРАСАВИН	

ТП 902-2-420.86 -КЖИ. Б1

БАЛКА Б1

СТАДИЯ	МАССА	МАСШТАБ
Р	0,3Т	1:25

ЛИСТ | ЛИСТОВ 1

ЦНИИЭП ИНЖЕНЕРНОГО ОБОРУДОВАНИЯ г. МОСКВА

21586-04 17

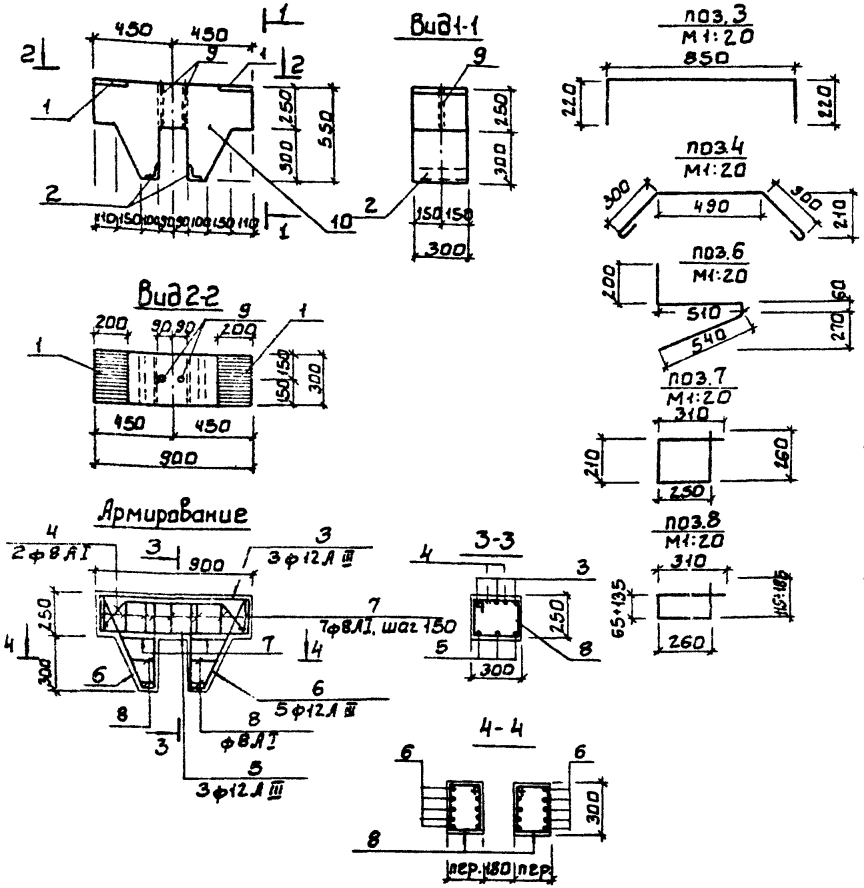
Вид1-1
Вид2-2
Армирование
3-3
4-4
поз.3
М1:20
850
поз.4
М1:20
490
поз.6
М1:20
510
540
поз.7
М1:20
310
260
250
поз.8
М1:20
310
260
250
2фВАI
3фI2AIII
7фВАI, шаг 150
5фI2AIII
фВАI
3фI2AIII
450
450
900
200
90 90
200
150
300
550
250
300
150 150
300
220
220
490
300
300
210
200
60
270
310
260
250
65+135
300
150 150 150

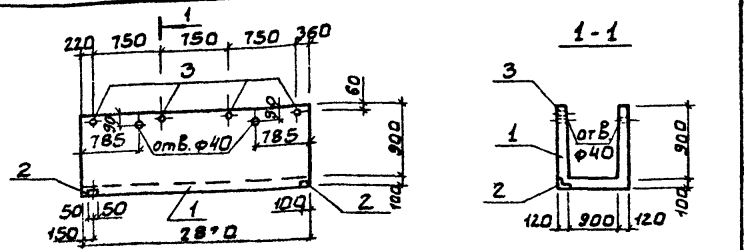

Формат	Зона	Поз.	Обозначение	Наименование	Кол.	Примеч.
				Документация		
А3			ТП 902-2-420.86 ТТ	Технические требования		
—			3.900-3 Вып.8	Изделия для лотков		
				Сборочные единицы		
—		1	3.900-3 Вып.8 часть 1	Лоток Лт1а-9-9	1	
—		2	3.400-6/76	Изделие закладное МИ4-14	2	
				Детали		
Б4		3	ТП902-2-420.86-КЖИ.ЛТ 1.1	Труба ф25 ГОСТ 3262-75 ℓ=65	4	0.06

Ведомость расхода стали на дополнительные закладные изделия на элемент, кг

Марка элемента	Изделия закладные						
	Арматура класса	Прокат марки					Всего
	A III	Вст3кп2					
	ГОСТ 5781-82	ГОСТ 8510-72			ГОСТ 3262-75		
	ф8	Итого	∠63×6	Итого	Труба ф25	Итого	
Лт1	1.0	1.0	1.2	1.2	0.24	0.24	2.44

Привязан

Инв.№

ТП 920-2-420.86 КЖИ. ЛТ1

Лоток ЛТ1

Стадия	Масса	Масштаб
Р	2050	1:50
Лист	Листов 1	

ЦНИИЭП инженерного оборудования г. Москва

Провер	Курганова	
Ст.инж.	Вульф	
ГИП	Лоуцкер	
Гл.конст	Шапиро	
Н.контр	Лоуцкер	
Нач.отд	Красавин	

Альбом IV

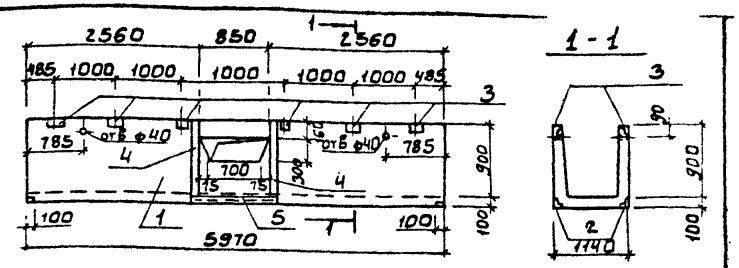

Формат	Зона	Поз.	Обозначение	Наименование	Кол.	Прим.
				Документация		
А3			ТП902-2-420.86 ТТ	Технические требования		
—			3.900-3 Вып.8	Изделия для лотков		
				Сборочные единицы		
—		1	3.900-3 Вып.8 ч.1	Лоток Лт1-9-9	1	
—		2	3.400-6/76	Изделие закладное МИ4-14	4	
—		3	1.400-15-81.540	Изделие закладное МН539	12	
—		4	1.400-15 81.110	Изделие закладное МН104-6	1.7кг	
—		5	1.400-15 81.540	Изделие закладное МН548	4.0кг	

Ведомость расхода стали на дополнительные закладные изделия на элемент, кг

Марка элемента	Изделия закладные						
	Арматура класса	Прокат марки					
	A III	ВСт.3кп2					
	ГОСТ 5781-82	ГОСТ 8510-72					
	ф8	ф6	∠63×5	∠100×63×8	∠50×5	Всего	
Лт2	16.0	3.2	2.4	9.6	3.5	34.7	

Привязан

Инв.№

Взам.инв.№

Подп. и дата

Инв.№ подл.

ТП 902-2-420.86 КЖИ. ЛТ2

Лоток ЛТ2

Стадия	Масса	Масштаб
Р	4130	1:50
Лист	Листов 1	

ЦНИИЭП инженерного оборудования г. Москва

Провер	Лоуцкер	
Ст.инж.	Курганова	
ГИП	Лоуцкер	
Гл.конст	Шапиро	
Н.контр	Лоуцкер	
Нач.отд	Красавин	

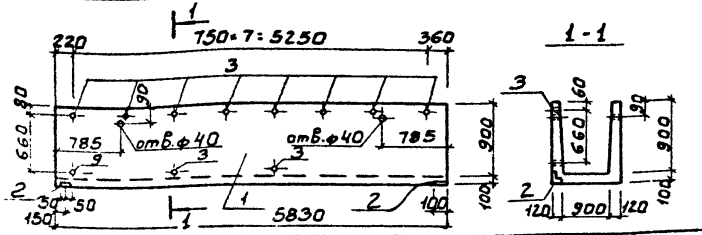

Формат	Зона	Поз.	Обозначение	Наименование	Кол.	Прим.
				Документация		
А3			тп 902-2-420.86 ТТ	Технические требования		
—			3.900-3 Вып.8	Изделия для лотков		
				Сборочные единицы		
—		1	3.900-3 Вып.8 часть 1	Лоток Лт1-9-9	1	
—		2	3.400-6/76	Изделие закладное МИ4-14	2	
				Детали		
Б4		3	тп 902-2-420.86-КЖИ Лт3.1	Труба ф25 ГОСТ3262-75 Е:69	11	

Ведомость расхода стали на дополнительные закладные изделия на элемент, кг

Марка элемента	Изделия закладные						
	Арматура класса	Прокат марки					Всего
	A III	ВСт.3кп2					
	ГОСТ5781-82	ГОСТ8510-72		ГОСТ3262-75			
	ф8	Итого	∠63×6	Итого	Труба ф25	Итого	
Лт3	1.0	1.0	1.2	1.2	0.48	0.48	2.68

Привязан

Инв. №

Провер.	Курганова		
Ст. инж.	Вульф		
ГИП	Лоуцкер		
Гл. конст.	Шапиро		
Н. контр.	Лоуцкер		
Нач. отд.	Красавин		

тп 902-2-420.86 КЖИ. Лт3

Лоток Лт3

Стадия	Масса	Масштаб
Р	4130	1:50
Лист	Листов 1	

ЦНИИЭП инженерного оборудования г. Москва.

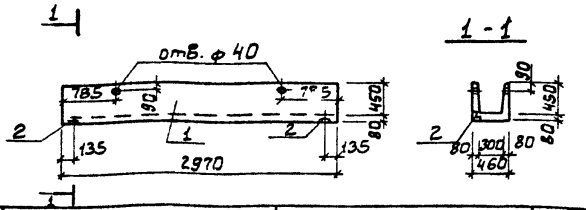

Формат	Зона	Поз.	Обозначение	Наименование	Кол.	Примечание
А3			тп 902-2-420.86 ТТ	Технические требования		
—			3.900-3 Вып.8	Изделия для лотков		
				Сборочные единицы		
—		1	3.900-3 Вып.8	Лоток Лт1-4.5-3	1	
—			3.400-6/76	Изделие закладное МН4-14	2	

Ведомость расхода стали на дополнительные закладные изделия на элемент, кг

Марка элемента	Изделия закладные				
	Арматура класса	Прокат марки			Всего
	A III	ВСт3кп2			
	ГОСТ5781-82	ГОСТ8510-72			
	ф8	Итого	∠63×5	Итого	
Лт4	1.0	1.0	1.2	1.2	2.2

Привязан

Инв. №

Провер.	Курганова		
Ст. инж.	Вульф		
ГИП	Лоуцкер		
Гл. конст.	Шапиро		
Н. контр.	Лоуцкер		
Нач. отд.	Красавин		

тп 902-2-420.86 КЖИ. Лт4

Лоток Лт4

Стадия	Масса	Масштаб
Р	700	1:500
Лист	Листов 1	

ЦНИИЭП инженерного оборудования г. Москва.

Взам. инв. № | Подп. и дата | Инв. № подл.

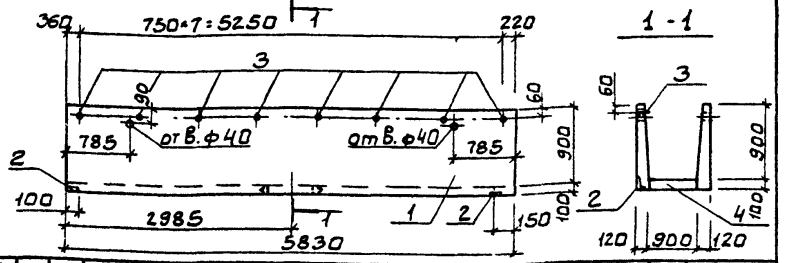

Формат	Зона	Поз.	Обозначение	Наименование	Кол.	Примеч.
				Документация		
А3			т.п. 902-2-420.86 ТТ	Технические требования		
—			3.900-3 Вып. 8	Изделия для лотков		
				Сборочные единицы		
—		1	3.900-3 Вып. 8 часть 1	Лоток ЛТ1-9-9	1	
—		2	3.400-6/76	Изделие закладное МЦ4-14	2	1.
				Детали		
Б Ч		3	т.п. 902-2-420.86-КЖС И. ЛТ5. 1	Труба ф25 ГОСТ 3262-75 е=6.0	8	0.06 кг
Б Ч		4	2	Труба ф82.0×7.0 ГОСТ 10704-76 е=10.0	1	14.0 кг

Ведомость расхода стали на дополнительные закладные изделия на элемент, кг

Марка элемента	Изделие закладное							
	Арматура класса		Прокат марки					Всего
	AIII		Вст3кп2					
	ГОСТ 5781-82		ГОСТ 8510-72		ГОСТ 3262-75 и 10704-76			
	ф8	Итого	∠63×6	Итого	Труба ф25	Труба ф82.0×7	Итого	
ЛТ5	1.0	1.0	1.2	1.2	0.48	14.0	14.48	17.68

ПРИВЯЗАН

ИНВ. №

		ТП 902-2-420.86	КЖИ. ЛТ5
ПРОВЕР.	КУРГАНОВА	Лоток ЛТ5	СТАДИЯ: Р; МАССА: 4130; МАСШТАБ: 1:50
СТ. ИНЖ.	ВУЛЬФ		ЛИСТ; ЛИСТОВ 1
ГИП	ЛОУЦКЕР		ЦНИИЭП инженерного оборудования г. Москва.
ГЛ. КОНСТ.	ШАПИРО		
Н. КОНТР	ЛОУЦКЕР		
НАЧ. ОТД.	КРАСАВИН		

Альбом IV

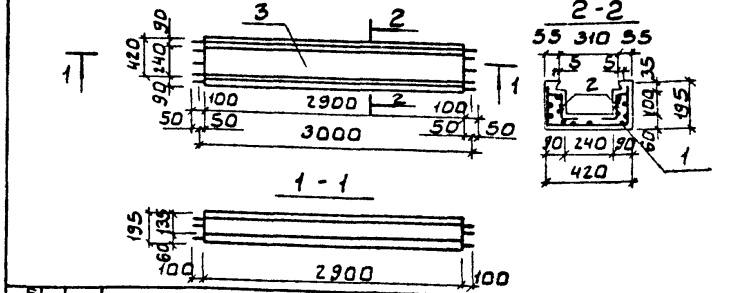

Формат	Зона	Поз.	Обозначение	Наименование	Кол.	Примечание
				Документация		
А3			т.п. 902-2-420.86 ТТ	Технические требования		
				Сборочные единицы		
А4		1	т.п. 902-2-420.86 КЖИ ЛТФ1-С1	Сетка ЛТФ1-С1	1	
А4		2	-С2	Сетка ЛТФ1-С2	2	
				Материалы		
				Бетон В20	0.14	м³

Ведомость расхода стали на элемент, кг

Марка элемента	Изделия арматурные				
	Арматура класса				
	AI				
	ГОСТ 5781-82				
	ф6			Итого	Всего
ЛТФ1	12.7			12.7	12.7

Защитный слой бетона - 20мм

ПРИВЯЗАН

ИНВ. №

		ТП 902-2-420.86	КЖИ ЛТФ1
ПРОВЕР.	КУРГАНОВА	Лоток фильтросный ЛТФ1	СТАДИЯ: Р; МАССА: 350; МАСШТАБ: 1:50, 1:20
СТ. ИНЖ.	ВУЛЬФ		ЛИСТ; ЛИСТОВ 1
ГИП	ЛОУЦКЕР		ЦНИИЭП инженерного оборудования г. Москва.
ГЛ. КОНСТ	ШАПИРО		
Н. КОНТР	ЛОУЦКЕР		
НАЧ. ОТД.	КРАСАВИН		

ВЗАМ. ИНВ. №

ПОДП. И ДАТА

ИНВ. № ПОДЛ.

Альбом IV

Развертка

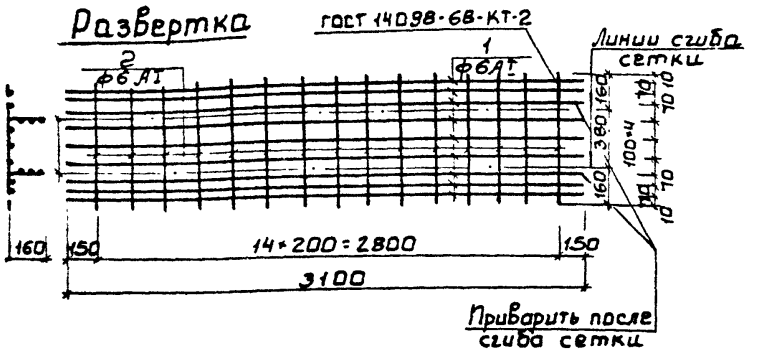

Формат	Зона	Поз.	Обозначение	Наименование	Кол.	Примечание
				Документация		
А3			т.п. 902-2-420.86 ТТ	Технические требования		
				Детали		
Б4		1	т.п. 902-2-420.86-КЖИ.АТФ1-С1.1	A-I-6 ГОСТ 5781-82 ℓ=3100	9	0.68кг
Б4		2		A-I-6 ГОСТ 5781-82 ℓ=700	15	0.15кг

Марка стали поз. 1,2 - ВСт.3 сп.2

Привязан

Инв. №

ТП 902-2-420.86 КЖИ.АТФ1-С1			
Сетка арматурная АТФ1-С1	Стадия	Масса	Масштаб
	Р	8,6	1:25
	Лист	Листов 1	
ЦНИИЭП инженерного оборудования г. Москва			

Провер.	Курганова
Ст. инж.	Вульф
ГИП	Лоуцкер
ГА конст.	Шапиро
Н. контр.	Лоуцкер
Нач. отд.	Красавин

Взам. инв. №

Подп. и дата

Инв. № подл.

Развертка

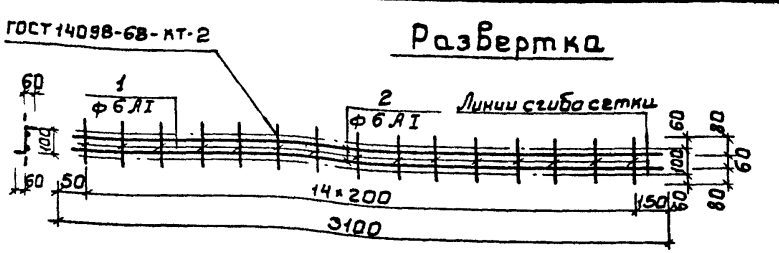

Формат	Зона	Поз.	Обозначение	Наименование	Кол.	Примечание
				Документация		
А3			т.п. 902-2-420.86 ТТ	Технические требования		
				Детали		
Б4		1	т.п.902-2-420.86-КЖИ.АТФ1-С2.1	A-I-6 ГОСТ 5781-82 ℓ=220	15	0.05кг
Б4		2		A-I-6 ГОСТ 5781-82 ℓ=3100	2	0.68кг

Марка стали поз. 1,2 - ВСт.3 сп2

Привязан

Инв №

ТП 902-2-420.86 -КЖИ.АТФ1-С2			
Сетка арматурная АТФ1-С2	Стадия	Масса	Масштаб
	Р	2.2	1:25
	Лист	Листов 1	
ЦНИИЭП инженерного оборудования г. Москва			

Провер.	Курганова
Ст. инж.	Вульф
ГИП	Лоуцкер
ГА конст.	Шапиро
Н. контр.	Лоуцкер
Нач. отд.	Красавин

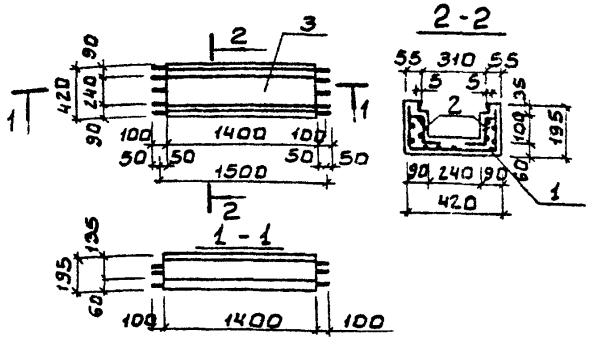

Формат	Зона	Поз.	Обозначение	Наименование	Кол.	Примечание
				Документация		
А3			тп 902-2-420.86 - ТТ	Технические требования		
				Сборочные единицы		
А4		1	тп 902-2-420.86-КЖИ. ЛТФ2-С1	Сетка ЛТФ2-С1	1	
А4		2	-С2	Сетка ЛТФ2-С2	2	
				Материалы		
				Бетон В20	0.7	м³

Ведомость расхода стали на элемент, кг

Марка элемента	Изделия арматурные			Защитный слой бетона 20мм
	Арматура класса			
	AI			
	ГОСТ 5781-82			
	Ф6		Итого всего	
ЛТФ2	5.88		5.88	5.88

ПРИВЯЗАН

ИНВ.№

ВЗАМ. ИНВ.№

ПОДП. И ДАТА

ИНВ.№ ПОДЛ.

ТП 902-2-420.86		КЖИ. ЛТФ2
Лоток фильтросный ЛТФ2	СТАДИЯ: Р	МАССА: 175
	МАСШТАБ: 1:50 / 1:20	
	ЛИСТ	ЛИСТОВ 1

ПРОВЕР	ЛОУЦКЕР
СТ. ИНЖ.	КУРГАНОВА
ГИП	ЛОУЦКЕР
ГЛ. КОНСТ.	ШАПИРО
Н. КОНТР.	ЛОУЦКЕР
НАЧ. ОТД.	КРАСАВИН

ЦНИИЭП инженерного оборудования г. МОСКВА

Альбом IV

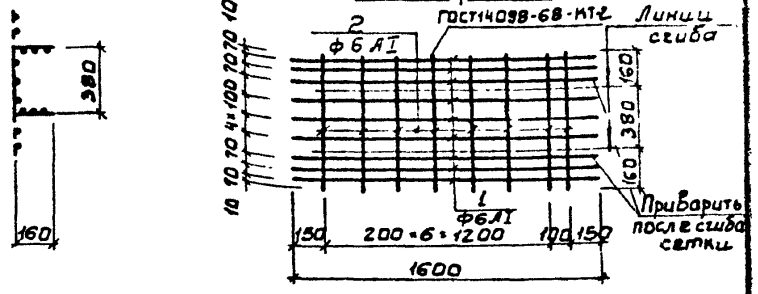

Формат	Зона	Поз.	Обозначение	Наименование	Кол	Примечание
				Документация		
А3			тп 902-2-420.86 ТТ	Технические требования		
				Детали		
Б4		1	тп902-2-420.86КЖИ. ЛТ 2-С1.1	А-I-6ГОСТ 5781-82 ℓ=1600	9	0.4кг
Б4		2	2	А-I-6ГОСТ 5781-82 ℓ=700	8	0.15кг

Марка стали поз. 1, 2 - ВСт3 сп2

ТП 902-2-420.86		КЖИ. ЛТФ2-С1
Сетка арматурная ЛТФ2-С1	СТАДИЯ: Р	МАССА: 4.8
	МАСШТАБ: 1:25	
	ЛИСТ	ЛИСТОВ 1

ПРОВЕР	ЛОУЦКЕР
СТ. ИНЖ.	КУРГАНОВА
ГИП	ЛОУЦКЕР
ГЛ. КОНСТ.	ШАПИРО
Н. КОНТР.	ЛОУЦКЕР
НАЧ. ОТД.	КРАСАВИН

ЦНИИЭП инженерного оборудования г. МОСКВА

Развертка

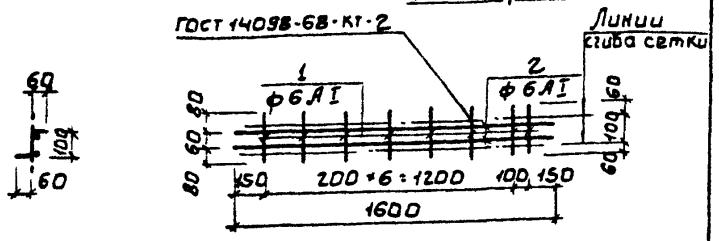

Формат	Зона	Поз	Обозначение	Наименование	Кол	Примечание
				Документация		
А3			тп 902-2-420.86 ТТ	Технические требования		
				Детали		
Б4		1	тп902-2-420.86КЖСИ.АТФ2-С2. 1	A-I-6 ГОСТ5781-82 ℓ=220	8	0.05кг
Б4		2	2	A-I-6 ГОСТ5781-82 ℓ=1600	2	0.34кг

Марка стали поз. 1,2 - В.Ст.3 сп.2

ПРИВЯЗАН

ИНВ.№

ТП 902-2-420.86		КЖСИ. АТФ2-С2	
Сетка арматурная АТФ2-С2		СТАДИЯ: Р	МАССА: 1.1
		МАСШТАБ: 1:25	
		ЛИСТ	ЛИСТОВ 1
ПРОВЕР. ЛОУЦКЕР		ЦНИИЭП инженерного оборудования г. Москва.	
СТ. ИНЖ. КУРГАНОВА			
ГИП ЛОУЦКЕР			
ГА КОНСТ. ШАПИРО			
Н. КОНТР. ЛОУЦКЕР			
НАЧ. ОТД. КРАСАВИН			

Альбом IV

Рис.1

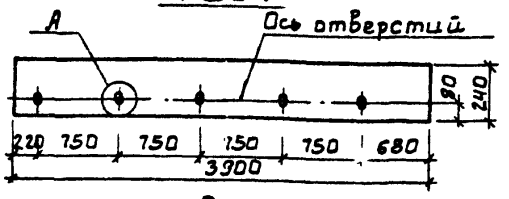

Рис.2

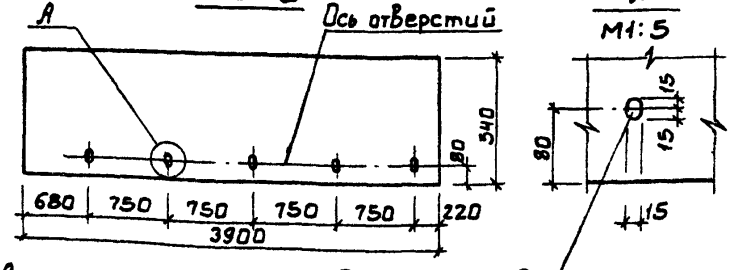

Рис.3

Отверстие просверлить по месту

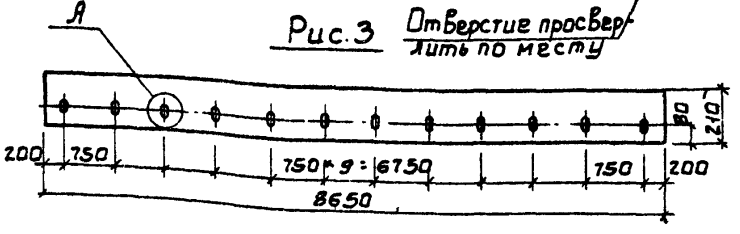

Обозначение	Марка	Рис.	Масса кг
тп902-2-420.86-КЖСИ. В1	В1	1	13.0
-01	В2	2	27.5
-02	В3	3	28.0

ПРИВЯЗАН

ИНВ.№

ВЗАМ. ИНВ.№ | ПОДП. И ДАТА | ИНВ.№ ПОДЛ.

ТП 902-2-420.86		КЖСИ. В1	
Водослив (В1, В2, В3)		СТАДИЯ: Р	МАССА: СМ.ТАБЛ.
		МАСШТАБ: 1:20	
		ЛИСТ	ЛИСТОВ 1
ПРОВЕР. ЛОУЦКЕР		ЦНИИЭП инженерного оборудования г. Москва	
СТ. ИНЖ. КУРГАНОВА			
ГИП ЛОУЦКЕР			
ГА КОНСТ. ШАПИРО			
Н. КОНТР. ЛОУЦКЕР			
НАЧ. ОТД. КРАСАВИН			
Стекло СБПТ, II ГОСТ 9784-75*			

Рис.1

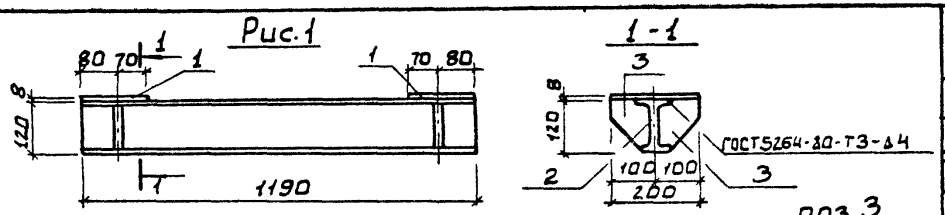

Рис.2

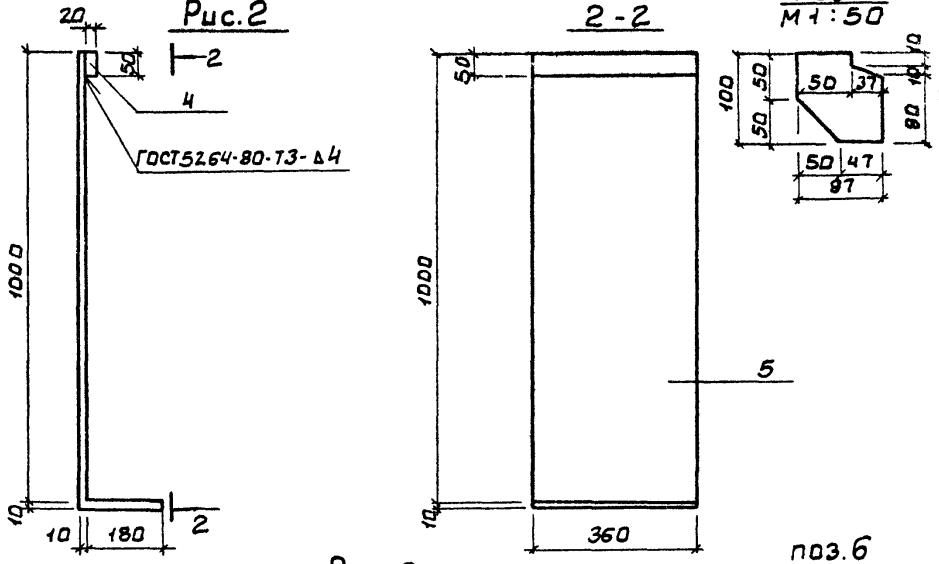

Рис.3

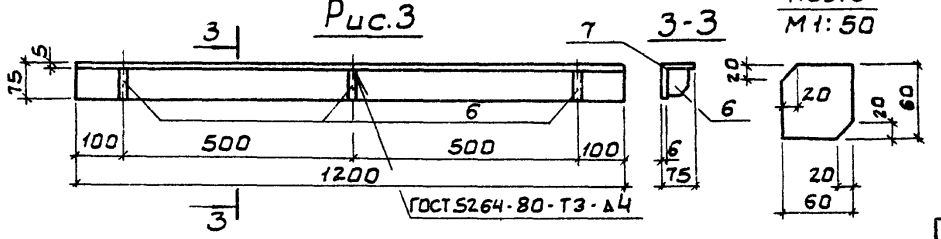

Обозначение	Марка	Рис.	Масса кг
90 -КЖИ.МС1	МС1	1	18.1
01	МС5	2	36.6
02	МС7	3	8.9

Формат	Зона	Поз.	Обозначение	Наименование	Кол.	Примеч.
				Документация		
А3			ТП 902-2-420.86 - ТТ	Технические требования		
				ТП КЖИ.МС1		
				Детали		
Б4		1	ТП902-2-420.86КЖИ.МС1. 1	Полоса $\frac{Б2В\cdot200\ ГОСТ19903-74}{ВСт3кп2-1\ ГОСТ14637-79}$ $\ell=150$	2	1.8кг
Б4		2	2	Двутавр $\frac{12\ ГОСТ8239-72}{ВСт3кп2-1\ ГОСТ535-79}$ $\ell=1190$	1	13.9кг
		3	3	Полоса $\frac{Б2В\cdot100\ ГОСТ19903-74}{ВСт3кп2-1\ ГОСТ14637-79}$ $\ell=97$	4	0.6кг
				ТП КЖИ.МС1-01		
				Детали		
Б4		4	ТП902-2-420.86КЖИ.МС1-01.1	Полоса $\frac{Б2\ 20\cdot60\ ГОСТ19903-74}{ВСт3кп2-1\ ГОСТ14637-79}$ $\ell=360$	1	2.8кг
Б4		5	2	Полоса $\frac{Б2\ 10\cdot350\ ГОСТ19903-74}{ВСт3кп2-1\ ГОСТ14637-79}$ $\ell=1190$	1	33.8кг
				ТП КЖИ.МС1-02		
				Детали		
Б4		6	ТП902-2-420.86КЖИ.МС1-02.1	Полоса $\frac{Б2\ 6\cdot50\ ГОСТ19903-74}{ВСт3кп2-1\ ГОСТ14637-79}$ $\ell=60$	3	0.2кг
Б4		7	2	Уголок $\frac{6-75\times75\times6\ ГОСТ8509-72}{ВСт3кп2-1\ ГОСТ535-79}$ $\ell=1200$	1	8.3кг

Привязан

Инв. №

Провер	Лоуцкер	
Ст. инж.	Курганова	
ГИП	Лоуцкер	
Гл. конст.	Шапиро	
Н. контр.	Лоуцкер	
Нач. отд.	Красавин	

ТП 902-2-420.86 -КЖИ.МС1

Изделие соединительное (МС1; МС5; МС7)

Стадия	Масса	Масштаб
Р	См. табл.	1:10
Лист	Листов 4	

ЦНИИЭП инженерного оборудования г. Москва

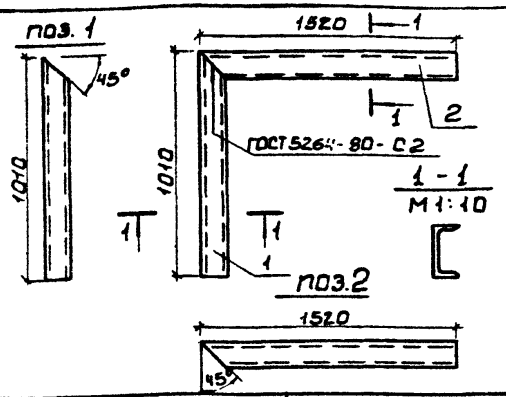

Формат	Зона	Поз.	Обозначение	Наименование	Кол.	Прим.
				Документация		
А3			т.п. 902-2-420.86 ТТ	Технические требования		
				Детали		
Б4		1	т.п. 902-2-420.86КЖСИ.МС14-1	Швеллер 12 ГОСТ 8240-72 / ВСт3кп2-1 ГОСТ 535-79 ℓ=1010	1	10.9кг
Б4		2	2	Швеллер 12 ГОСТ 8240-72 / ВСт3кп2-1 ГОСТ 535-79 ℓ=1520	1	14.5кг

Привязан

Инв.№

Провер.	Лоуцкер	ТП 902-2-420.86 КЖСИ. МС14	
Ст. инж.	Курганова	Изделие соединительное МС14	Стадия: Р; Масса: 25.3кг; Масштаб: 1:50
ГИП	Лоуцкер		Лист; Листов 1
Гл. конст.	Шапиро		ЦНИИЭП инженерного оборудования г. Москва
Н. контр.	Лоуцкер		
Нач. отд.	Красавин		

Альбом IV

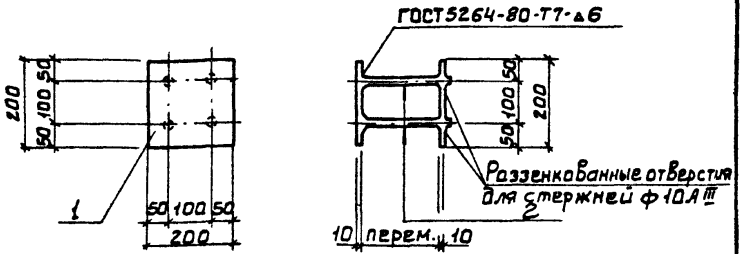

Формат	Зона	Поз.	Обозначение	Наименование	Кол.	Примеч.
				Документация		
А3			т.п. 902-2-420.86 ТТ	Технические требования		
				Детали		
Б4		1	т.п 902-2-420.86КЖСИ.МН1 1	Полоса ВТ 10-200 ГОСТ 19903-74 / ВСт3кп2-1 ГОСТ 14637-79 ℓ=200	2	3.14кг
Б4		2	2	А-III-10 ГОСТ 5781-82 ℓ=170	4	0.11кг

Штыри поз.2 приварить к поз.1 после установки закладной детали. Расстояние между пластинами поз.1 определяется по месту.

Привязан

Инв.№

Взам. инв.№ | Подп. и дата | Инв.№ подл.

Провер.	Лоуцкер	ТП 902-2-420.86 КЖСИ. МН1	
Ст. инж.	Курганова	Изделие закладное МН1	Стадия: Р; Масса: 6.72кг; Масштаб: 1:10
ГИП	Лоуцкер		Лист; Листов 1
Гл. конст.	Шапиро		ЦНИИЭП инженерного оборудования г. Москва
Н. контр.	Лоуцкер		
Нач. отд.	Красавин		

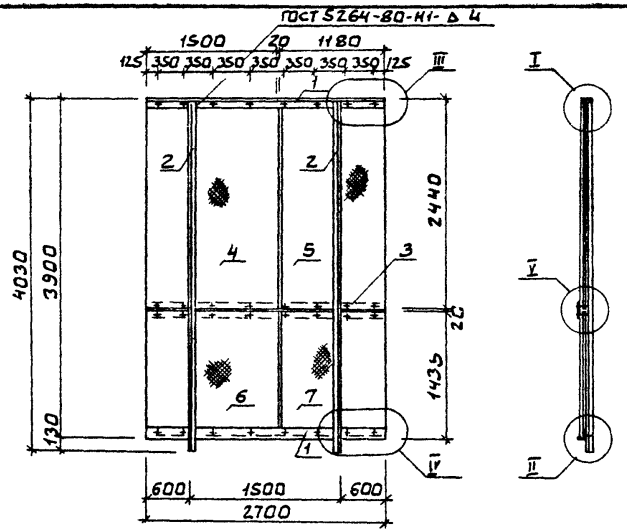

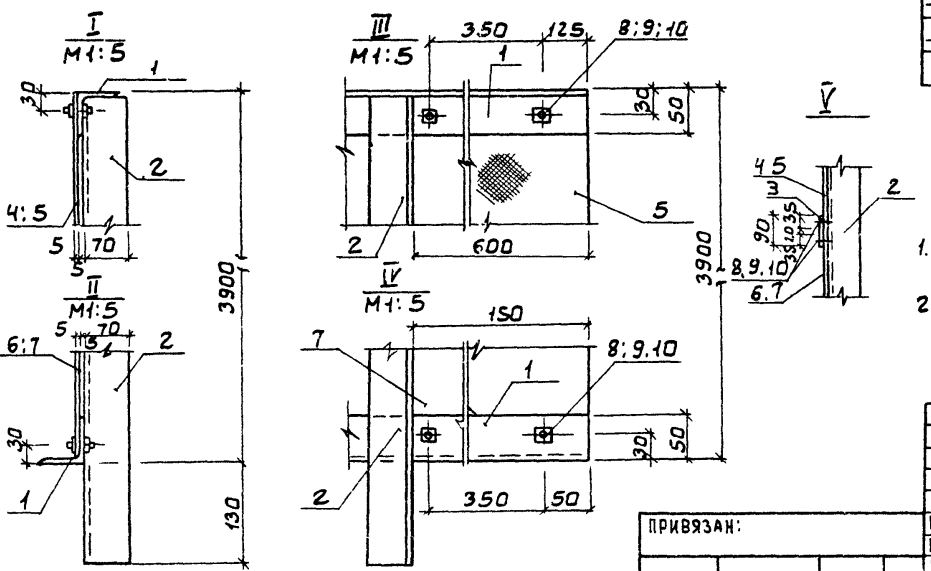

Формат	Зона	Поз.	Обозначение	Наименование	Кол.	Примеч.
				Документация		
А3			тп 902-2-420.86 ТТ	Технические требования		
				Детали		
Б4		1	тп 902-2-420.86 кжи. Щ1 1	Уголок $\frac{Б\text{-}50\times50\times5\ ГОСТ\ 8509\text{-}72}{ВСт3кп2\text{-}1\ ГОСТ\ 535\text{-}79}$ ℓ=2700	2	9.4 кг
Б4		2	2	Уголок $\frac{Б\text{-}70\times70\times5\ ГОСТ\ 8509\text{-}72}{ВСт3кп2\text{-}1\ ГОСТ\ 535\text{-}79}$ ℓ=4025	2	21.6 кг
Б4		3	3	Фанера 2700×90б:5 ГОСТ 1494-72	1	1.6 кг
Б4		4	4	Фанера 2440×1500б:5 ГОСТ 1494-72	1	22.0 кг
Б4		5	5	Фанера 2440×1180б:5 ГОСТ 1494-72	1	19.0 кг
Б4		6	6	Фанера 1435×1500б:5 ГОСТ 1494-72	1	13.0 кг
Б4		7	7	Фанера 1435×1180б:5 ГОСТ 1494-72	1	11.0 кг
				Стандартные изделия		
–		8		Болт М6×25.58 ГОСТ 7796-70	32	
–		9		Гайка М6 ГОСТ 5915-70	32	
–		10		Шайба 2.6×2.01 ГОСТ 11371-78	32	

1. Крепление фанерных листов выполняется без перетяжки болтов для обеспечения влажностных деформаций листа.
2. Металлические конструкции окрашиваются лаком ХВ-784 по ГОСТ 7313-75 за 3 раза по грунтовке ХС-010 за 2 раза.

ПРИВЯЗАН:	ПРОВЕР	ЛОУЦКЕР	
	ИНЖЕН.	КУРГАНОВА	
	ГИП	ЛОУЦКЕР	
	ГЛ КОНСТ.	ШАПИРО	
	Н. КОНТР.	ЛОУЦКЕР	
ИНВ. №	НАЧ. ОТД.	КРАСАВИН	

ТП 902-2-420.86 -КЖИ. Щ1

ЩИТ СТРУЕНАПРАВЛЯЮЩИЙ Щ 1

СТАДИЯ	МАССА	МАСШТАБ
Р	129.3	1:50

ЛИСТ | ЛИСТОВ 1

ЦНИИЭП ИНЖЕНЕРНОГО ОБОРУДОВАНИЯ Г. МОСКВА

21586-04 27

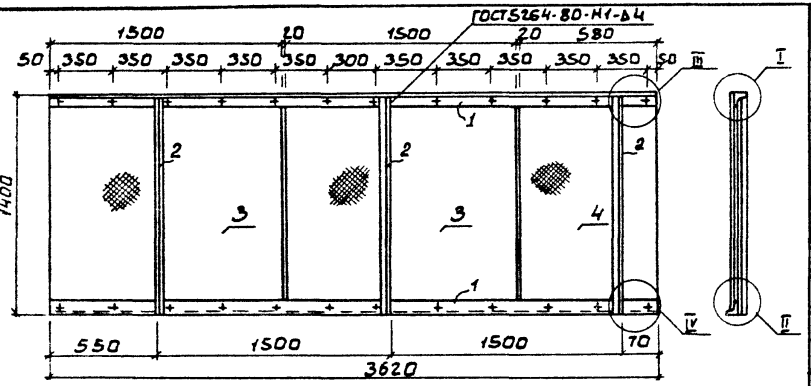

Формат	Зона	Поз.	Обозначение	Наименование	Кол.	Примеч.
				Документация		
А3			ТП 902-2-420.86 ТТ	Технические требования		
				Детали		
Б4		1	ТП 902-2-420.86-КЖСИ.Щ1 1	Уголок Б-50×50×5 ГОСТ 8509-72 / 3кп2-3 ГОСТ 535-79 Е:3620	2	15.5кг
Б4		2		2 Уголок Б-50×50×5 ГОСТ 8509-72 / ВСт3кп2 ГОСТ 535-79 Е:1395	3	5.26кг
Б4		3		3 Фанера ФСФ ГОСТ 5.1494-72 1500×1395 δ:5	2	12.56кг
Б4		4		4 Фанера ФСФ ГОСТ 5.1494-72 580×1395 δ:5	1	4.9кг
				Стандартные изделия		
–		5		Болт М6×25.58 ГОСТ 7796-70	24	
–		6		Гайка М6.5 ГОСТ 5915-70	24	
–		7		Шайба 2.6×2.01 ГОСТ 11371-78	24	

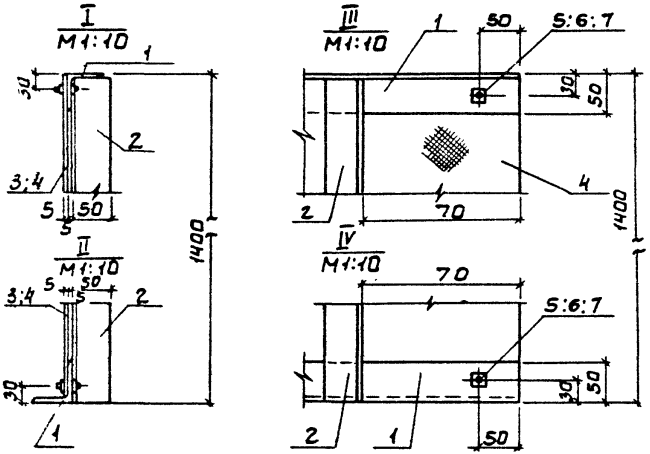

1. Крепление фанерных листов выполняется без перетяжки болтов для обеспечения влажностных деформаций листа.
2. Металлические конструкции окрашиваются лаком ХВ-784 по ГОСТ 7313-75 за 3 раза по грунтовке ХС-010 за 2 раза.

ТП 902-2-420.86 - КЖСИ. Щ2			
Щит струенаправляющий Щ2	СТАДИЯ	МАССА	МАСШТАБ
	Р	71.9кг	1:25
	ЛИСТ	ЛИСТОВ 1	
ЦНИИЭП инженерного оборудования г. Москва			

ПРОВЕР.	ЛОУЦКЕР	
СТ НИНЖ	КУРГАНОВА	
ГИП	ЛОУЦКЕР	
ГЛ КОНСТ	ШАПИРО	
Н КОНТР.	ЛОУЦКЕР	
НАЧ ОТД.	КРАСАВИН	

ПРИВЯЗАН:

ИНВ. №

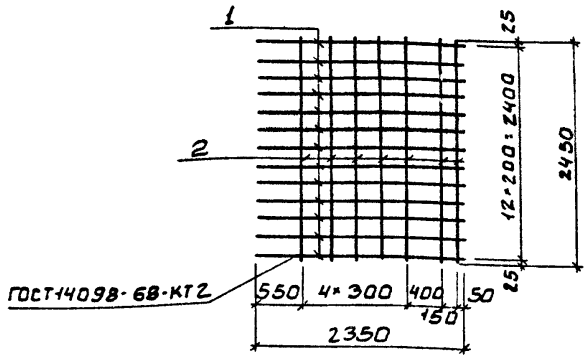

Формат	Зона	Поз.	Обозначение	Наименование	Кол.	Примечание
				Документация		
А3			тп 902-2-420.86 ТТ	Технические требования		
				Детали		
Б4		1	тп 902-2-420.86-КЖИ.С1.1	А-III-18 ГОСТ 5781-82 ℓ=2350	13	4.67 кг
Б4		2	2	А-I-6 ГОСТ 5781-82 ℓ=2450	7	0.49 кг

ПРИВЯЗАН:

ИНВ.№

ТП 902-2-420.86 КЖИ.С1			
Сетка арматурная С2	Стадия	Масса	Масштаб
	Р	63.04	1:50
	Лист	Листов 1	
ЦНИИЭП инженерного оборудования г. Москва			

Провер.	Курганова	
Ст. инж.	Вульф	
ГИП	Лоуцкер	
Гл. конст.	Шапиро	
Н. контр	Лоуцкер	
Нач. отд	Красавин	

Альбом IV

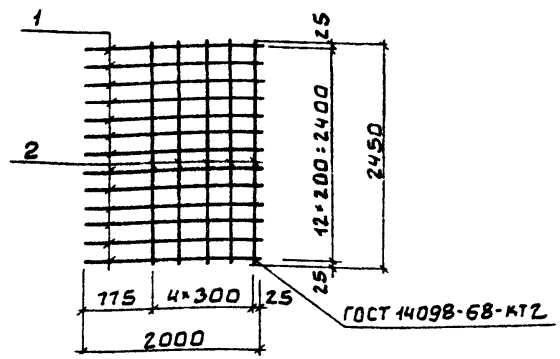

Формат	Зона	Поз.	Обозначение	Наименование	Кол.	Примечание
				Документация		
А3			тп 902-2-420.86 ТТ	Технические требования		
				Детали		
Б4		1	тп 902-2-420.86КЖИ.С2.1	А-III-18 ГОСТ 5781-82 ℓ=2000	13	3.97 кг
Б4		2	-2	А-I-6 ГОСТ 5781-82 ℓ=2450	5	0.49 кг

ПРИВЯЗАН:

ИНВ.№

ТП 902-2-420.86 КЖИ.С2			
Сетка арматурная С2	Стадия	Масса	Масштаб
	Р	54.06	1:50
	Лист	Листов 1	
ЦНИИЭП инженерного оборудования г. Москва.			

Провер.	Курганова	
Ст. инж.	Вульф	
ГИП	Лоуцкер	
Гл. конст.	Шапиро	
Н. контр	Лоуцкер	
Нач. отд	Красавин	

Взам. инв. № | Подп. и дата | Инв. № подл.

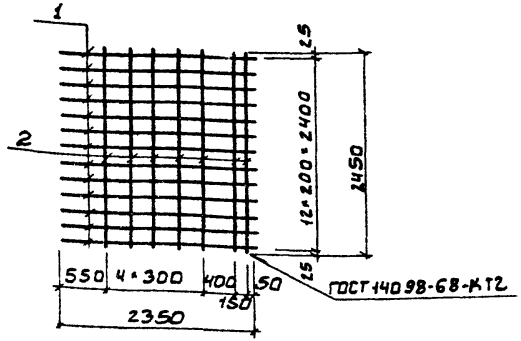

Формат	Зона	Поз.	Обозначение	Наименование	Кол.	Примечание
				Документация		
А3			ТП 902-2-420.86 ТТ	Технические требования		
				Детали		
Б4		1	ТП 902-2-420.86 КЖИ. СЗ. 1	А-III-10 ГОСТ 5781-82 ℓ=2350	13	1.45кг
Б4		2		2 А-I-6 ГОСТ 5781-82 ℓ=2450	7	0.49кг

ПРИВЯЗАН

ИНВ. №

ТП 902-2-420.86 КЖИ. СЗ

Сетка арматурная С3

СТАДИЯ	МАССА	МАСШТАБ
Р	22.21	1:50
ЛИСТ	ЛИСТОВ 1	

ЦНИИЭП инженерного оборудования г. Москва.

ПРОВЕР	КУРГАНОВА
СТ ИНЖ.	ВУЛЬФ
ГИП	ЛОУЦКЕР
ГЛ КОНСТ	ШАПИРО
Н КОНТР	ЛОУЦКЕР
НАЧ ОТД	КРАСАВИН

ВЗАМ. ИНВ. № | ПОДП. И ДАТА | ИНВ. № ПОДЛ.

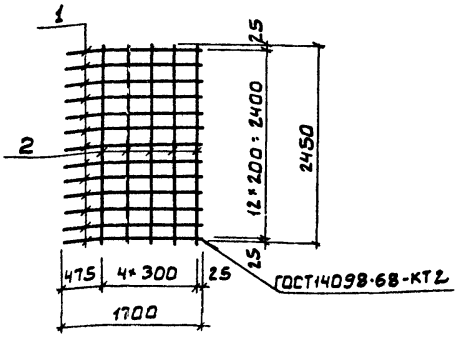

Формат	Зона	Поз.	Обозначение	Наименование	Кол	Примечание
				Документация		
А3			ТП 902-2-420.86 ТТ	Технические требования		
				Детали		
Б4		1	ТП 902-2-420.86 КЖИ. С4. 1	А-III-10 ГОСТ 5781-82 ℓ=1700	13	1.05кг
Б4		2		2 А-I-6 ГОСТ 5781-82 ℓ=2450	5	0.49кг

ПРИВЯЗАН

ИНВ. №

ТП 902-2-420.86 КЖИ. С4

Сетка арматурная С4

СТАДИЯ	МАССА	МАСШТАБ
Р	15.52	1:50
ЛИСТ	ЛИСТОВ 1	

ЦНИИЭП инженерного оборудования г. Москва

ПРОВЕР	КУРГАНОВА
СТ ИНЖ.	ВУЛЬФ
ГИП.	ЛОУЦКЕР
ГЛ КОНСТ	ШАПИРО
Н КОНТР	ЛОУЦКЕР
НАЧ ОТД	КРАСАВИН

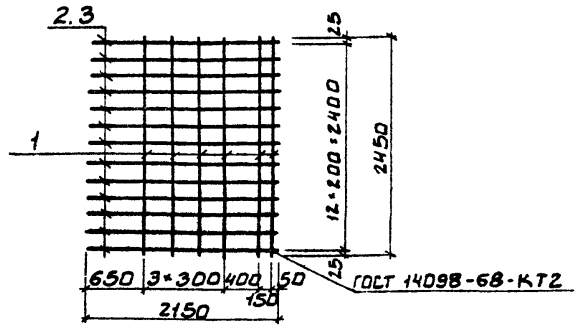

Формат	Зона	Поз.	Обозначение	Наименование	Кол.	Примечание
				Документация		
А3			тп 902-2-420.86 ТТ	Технические требования		
				Детали		
Б4		1		А-I-6 ГОСТ5781-82 ℓ=2450	6	0.49кг
			Переменные данные для исполнения			
				тп90 КЖИ.С5		
				Детали		
Б4		2	тп902-2-420.86-КЖИ.С5-01.1	А-III-16 ГОСТ5781-82 ℓ=2150	13	3.44кг
				тп КЖИ.С5-01		
				Детали		
Б4		3	тп902-2-420.86-КЖИ.С5-01.2	А-III-10 ГОСТ5781-82 ℓ=2150	13	1.33кг

Обозначение	Марка	Масса
тп КЖИ-С5	С5	47.21
КЖИ-С5-01	С6	20.78

ПРИВЯЗАН

ИНВ.№

ТП 902-2-420 86 КЖИ. С5

Сетка арматурная (С5, С6)

СТАДИЯ	МАССА	МАСШТАБ
Р	СМ.ТАБЛ	1:50
ЛИСТ	ЛИСТОВ 1	

ЦНИИЭП инженерного оборудования г. Москва

ПРОВЕР	КУРГАНОВА	
СТ.ИНЖ	ВУЛЬФ	
ГИП	ЛОУЦКЕР	
ГЛ КОНСТ	ШАПИРО	
Н КОНТР	ЛОУЦКЕР	
НАЧ ОТД	КРАСАВИН	

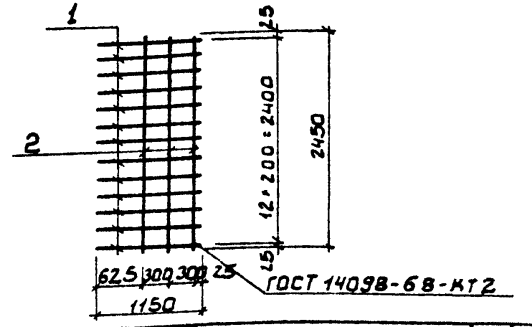

Формат	Зона	Поз	Обозначение	Наименование	Кол.	Примечание
				Документация		
А3			тп 902-2-420.86 ТТ	Технические требования		
				Детали		
Б4		1	тп902-2-420.86-КЖИ.С7. 1	А-III-16 ГОСТ5781-82 ℓ=1150	13	1.84кг
Б4		2	2	А-I-6 ГОСТ5781-82 ℓ=2450	3	0.49кг

ПРИВЯЗАН:

ИНВ.№

ТП 902-2-420.86 КЖИ. С7

Сетка арматурная С7

СТАДИЯ	МАССА	МАСШТАБ
Р	25.35	1:50
ЛИСТ	ЛИСТОВ 1	

ЦНИИЭП инженерного оборудования г. Москва

ПРОВЕР.	КУРГАНОВА	
СТ.ИНЖ.	ВУЛЬФ	
ГИП	ЛОУЦКЕР	
ГЛ КОНСТ	ШАПИРО	
Н КОНТР	ЛОУЦКЕР	
НАЧ.ОТД.	КРАСАВИН	

ВЗАМ. ИНВ. N | ПОДП. И ДАТА | ИНВ. №ПОДЛ.

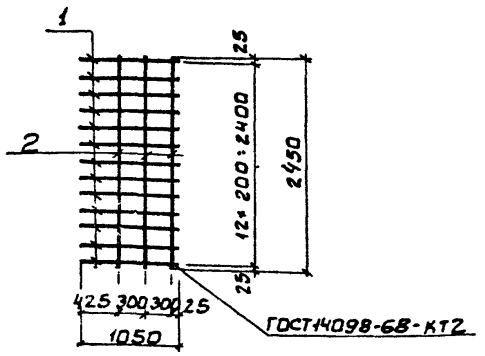

Формат	Зона	Поз.	Обозначение	Наименование	Кол.	Примечание
				Документация		
А3			т.п. 902-2-420.86 ТТ	Технические требования		
				Детали		
Б4		1	т.п. 902-2-420.86 КЖИ. СВ.1	А-III-10 ГОСТ 5781-82 ℓ=1050	13	0.63кг
Б4		2		2 А-I-6 ГОСТ 5781-82 ℓ=2450	3	0.49кг

ПРИВЯЗАН:

ИНВ №

ТП 902-2-420.86 КЖИ. СВ

Сетка арматурная СВ

		Стадия	Масса	Масштаб
			9.75	1:50
		Лист	Листов 1	

ЦНИИЭП инженерного оборудования г. Москва

Провер.	Курганова
Ст. инж.	Рульф
ГИП	Лоуцкер
ГИ конст	Шапиро
Н. контр.	Лоуцкер
Нач. отд	Красавин

Альбом IV

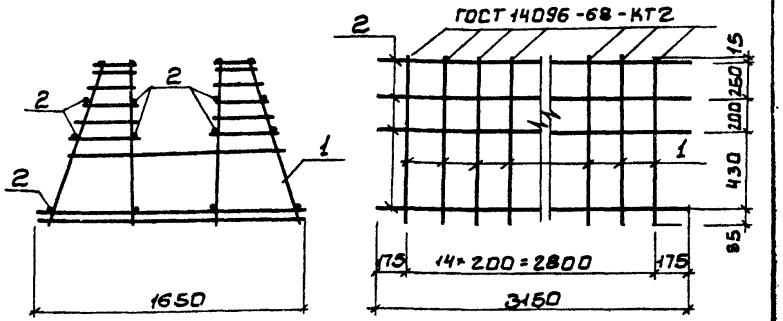

Формат	Зона	Поз.	Обозначение	Наименование	Кол.	Примечание
				Документация		
А3			т.п. 902-2-420.86 ТТ	Технические требования		
				Сборочные единицы		
А4		1	т.п. 902-2-420.86-КЖИ. КП1-Кр1	Каркас плоский КР 1	15	
				Детали		
Б4		2	т.п. 902-2-420.86-КЖИ. КП1. 1	А-I-6 ГОСТ 5781-82 ℓ=3150	16	0.70кг

Стержни поз. 2 приварить к плоским каркасам КР1 с помощью сварочных клещей в соответствии с требованиями СН 393-78

ПРИВЯЗАН:

ИНВ. №

ТП 902-2-420.86 КЖИ. КП1

Каркас пространственный КП1

		Стадия	Масса	Масштаб
		Р	182,2	1:25
		Лист	Листов 1	

ЦНИИЭП инженерного оборудования г. Москва

Провер.	Курганова
Ст. инж.	Рульф
ГИП	Лоуцкер
ГИ конст	Шапиро
Н. контр.	Лоуцкер
Нач. отд	Красавин

Взам. инв. № | Подп. и дата | Инв. № подл.

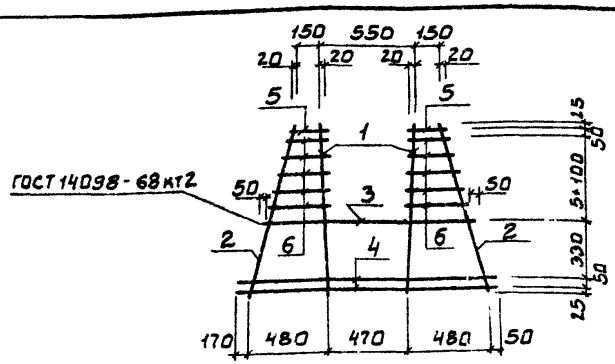

Формат	Зона	Поз.	Обозначение	Наименование	Кол.	Примечание
				Документация		
А3			ТП 902-2-420.86 ТТ	Технические требования		
				Детали		
Б4		1	ТП 902-2-420.86-КЖИ.КП1-Кр1. 1	А-III-20 ГОСТ 5781-82 ℓ=980	2	2.4 кг
Б4		6	2	А-III-8 ГОСТ 5781-82 ℓ=1030	2	0.41 кг
Б4		3	3	А-III-20 ГОСТ 5781-82 ℓ=1300	1	3.20 кг
Б4		4	4	А-III-10 ГОСТ 5781-82 ℓ=1650	2	1.01 кг
Б4		5	5	А-I-8 ГОСТ 5781-82 ℓ=190	2	0.07 кг
Б4		6	6	А-I-8 ГОСТ 5781-82 ℓср=2.80	10	0.09 кг

Привязан:

Инв. №

ТП 902-2-420.86 КЖИ. КП1- КР1.

Провер.	Курганова		
Ст. инж.	Вульф		
Гип	Лоуцкер		
Гл конст.	Шапиро		
Н контр	Лоуцкер		
Нач отд	Красавин		

Каркас плоский Кр1

Стадия	Масса	Масштаб
Р	11.81	
Лист	Листов 1	

ЦНИИЭП инженерного оборудования г. Москва

Альбом IV

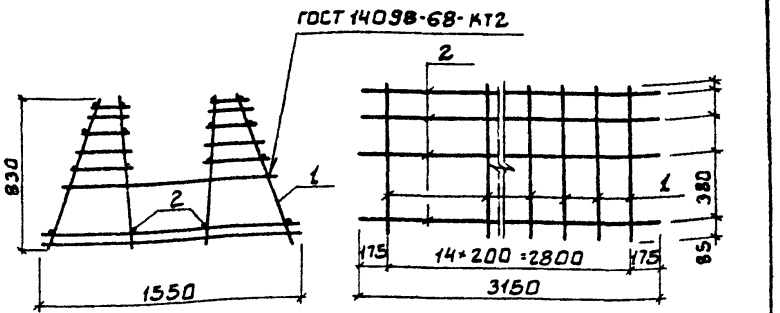

Формат	Зона	Поз.	Обозначение	Наименование	Кол.	Примечание
				Документация		
А3			ТП 902-2-420.86 ТТ	Технические требования		
				Сборочные единицы		
А4		1	ТП 902-2-420.86-КЖИ.КП2-Кр1	Каркас плоский Кр1	15	
				Детали		
Б4		2	ТП 902-2-420.86-КЖИ.КП2. 1	А-I-6 ГОСТ 5781-82 ℓ=3150	16	0.7 кг

Стержни поз. 2 приварить к плоским каркасам Кр1 с помощью сварочных клещей в соответствии с СН 393-78

Привязан:

Инв. №

Взам. инв. №

Подп. и дата

Инв. № подл.

ТП 902-2-420.86 КЖИ. КП2

Провер	Курганова		
Ст. инж.	Вульф		
Гип	Лоуцкер		
Гл конст.	Шапиро		
Н контр.	Лоуцкер		
Нач отд	Красавин		

Каркас пространственный КП2

Стадия	Масса	Масштаб
Р	137.4	1:25
Лист	Листов 1	

ЦНИИЭП инженерного оборудования г. Москва

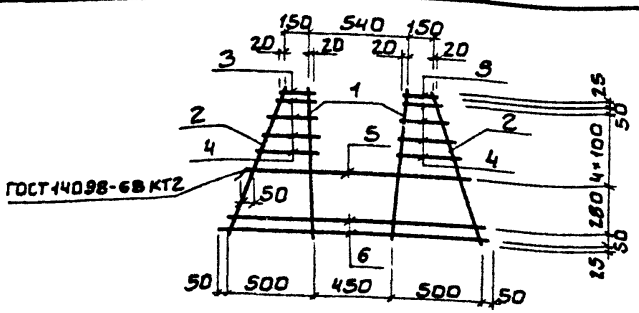

Формат	Зона	Поз.	Обозначение	Наименование	Кол.	Примечание
				Документация		
А3			ТП 902-2-420.86 - ТТ	Технические требования		
				Детали		
Б4		1		А-III-18 ГОСТ 5781-82 ℓ=830	2	1.66кг
Б4		2		А-II-8 ГОСТ 5781-82 ℓ=890	2	0.35кг
Б4		3		А-III-8 ГОСТ 5781-82 ℓ=190	2	0.04кг
Б4		4		А-III-8 ГОСТ 5781-82 $\ell_{ср}$=275	8	0.11кг
Б4		5		А-III-20 ГОСТ 5781-82 ℓ=1300	1	3.25кг
Б4		6		А-III-10 ГОСТ 5781-82 ℓ=1550	2	0.96кг

Привязан

Инв. №

Провер	Курганова	ТП 902-2-420.86 КЖИ. КП2 - КР1	
Ст инж.	Вульф	Каркас плоский КР1	Стадия: Р; Масса: 9.16; Масштаб: 1:25
ГИП	Лоуцкер		Лист; Листов 1
Гл конст	Шапиро	ЦНИИЭП инженерного оборудования г. Москва	
Н контр	Лоуцкер		
Нач. отд	Красавин		

Альбом IV

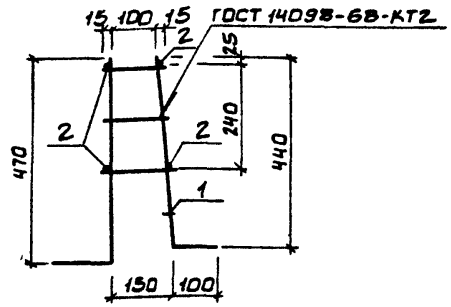

Формат	Зона	Поз.	Обозначение	Наименование	Кол.	Примечание
				Документация		
А3			т.п 902-2-420.86 ТТ	Технические требования		
				Сборочные единицы		
Д4		1	тп 902-2-420.86-КЖИ.КП3-КР1	Каркас плоский КР1	15	
				Детали		
Б4		2	тп 902-2-420.86-КЖИ.КП3. 1	А-I-6 ГОСТ 5781-82 ℓ=3150	4	0.7кг

Привязан

Инв. №

Провер	Курганова	ТП 902-2-420.86 КЖИ. КП3	
Ст инж.	Вульф	Каркас пространственный КП3	Стадия: Р; Масса: 12,55; Масштаб: 1:10
ГИП	Лоуцкер		Лист; Листов 1
Гл конст	Шапиро	ЦНИИЭП инженерного оборудования г. Москва	
Н контр	Лоуцкер		
Нач. отд	Красавин		

Взам. инв. № | Подп. и дата | Инв. № подл.

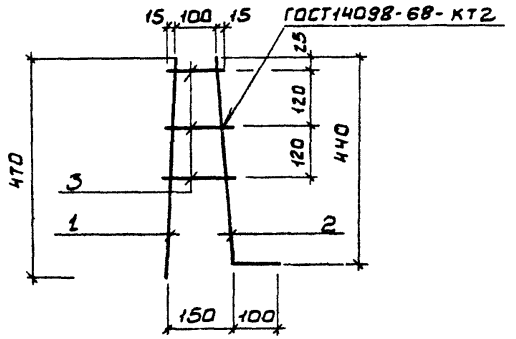

Формат	Зона	Поз.	Обозначение	Наименование	Кол.	Примеч.
				Документация		
А3			ТП 902-2-420.86 ТТ	Технические требования		
				Детали		
Б4		1	ТП 902-2-420.86-КЖИ. П3-КР1	ф8 А-III ГОСТ 5781-82 ℓ=470	1	0.24 кг
Б4		2	2	ф10 А-III ГОСТ 5781-82 ℓ=540	1	0.26 кг
Б4		3	3	ф8 А-III ГОСТ 5781-82 ℓ ср=130	3	0.05 кг

ПРИВЯЗАН			
ИНВ. №			

ТП 902-2-420.86 КЖИ. КП3-КР1			
Каркас плоский КП3-КР1	СТАДИЯ	МАССА	МАСШТАБ
	Р	0,65 кг	1:10
	ЛИСТ	ЛИСТОВ 1	
ЦНИИЭП инженерного оборудования г. Москва			

ПРОВЕР	ЛОУЦКЕР	
СТ.НИНЖ	КУРГАНОВА	
Н.КОНТР	ЛОУЦКЕР	
НАЧ ОТД	КРАСАВИН	

gost.e-ecolog.ru