ТИПОВОЙ ПРОЕКТ
902-2-345

ЗДАНИЕ РЕШЕТОК

ДЛЯ СТАНЦИЙ БИОЛОГИЧЕСКОЙ ОЧИСТКИ СТОЧНЫХ ВОД

ПРОПУСКНОЙ СПОСОБНОСТЬЮ 1,4; 2,7; 4,2; 7 ТЫС.М³/СУТКИ

АЛЬБОМ IV

Строительная часть. Изделия.

17668-04

ЦЕНА 0-25

gost.e-ecolog.ru

ЦЕНТРАЛЬНЫЙ ИНСТИТУТ ТИПОВОГО ПРОЕКТИРОВАНИЯ
ГОССТРОЯ СССР

Москва, А-445, Смольная ул., 22

Сдано в печать II 1982 г.

Заказ № 1984 Тираж 510 экз.

ТИПОВОЙ ПРОЕКТ
902-2-345

ЗДАНИЕ РЕШЕТОК

ДЛЯ СТАНЦИЙ БИОЛОГИЧЕСКОЙ ОЧИСТКИ СТОЧНЫХ ВОД

ПРОПУСКНОЙ СПОСОБНОСТЬЮ **1,4; 2,7; 4,2; 7** ТЫС. $м^3$/СУТКИ

СОСТАВ ПРОЕКТА:

Альбом I - Пояснительная записка
Альбом II - Технологическая, санитарно-техническая, электротехническая части, связь и сигнализация
Альбом III - Архитектурно-строительная часть
Альбом IV Строительная часть. Изделия
Альбом V Заказные спецификации
Альбом VI Сметы

АЛЬБОМ IV

Разработан
проектным институтом
ЦНИИЭП инженерного оборудования

Главный инженер института А. Кетаов

Главный инженер проекта В. Локтюшин

Утвержден Госгражданстроем
приказ №59 от 20.02.81г
Рабочие чертежи введены в
действие институтом
ЦНИИЭП инженерного
оборудования
приказ №70 от 8.07.1981г

				ПРИВЯЗАН	
ИНВ. №:					

11668-04 2

Формат	Обозначение	Наименование	Стр.	Примеч.
	тп 902-2-345 кжи	Ведомость листов	2	
II	тп 902-2-345 кжи	Подушка опорная	3	
II	- опп-с6	Подушка опорная опп-с6	4	
II	- опп- с1	Сетка арматурная с1	5	
II	-щ1 ; щ2	Щит металлический щ1;щ2	6	
II	- щ3; щ4	Щит металлический щ3; щ4	7	
II	-щ5	Щит металлический щ5	8	
II	- мн4	Изделие закладное мн4	9	
II	- мн5	Изделие закладное мн5	10	
II	- мн6	Изделие закладное мн6	11	

		902-2-345	кжи-10
Н. контр.	Лочихер	Ведомость листов	Стадия: Р; Лист: 1; Листов: 1
Инженер	Гарамча		ЦНИИЭП инженерного оборудования г. Москва
ГИП	Лочихер		
Гл. констр.	Шапиро		
Нач. отд.	Красавин		

Копировал Антипова 17658-04 3

Формат II

Формат	Зона	Поз.	Обозначение	Наименование	Кол. лист.	Примечание
				Документация		
Н			ТП 902-2-345 КЖИ-ОП1-СБ	Сборочный чертеж		
				Сборочные единицы		
		1	3.400-5/76	Изделие закладное МН1-10	1	
Н		2	ТП 902-2-345 КЖИ-ОП1-С1	Сетка арматурная С1	2	
				Детали		
БУ		3*		Петля подъемная ФВАI ГОСТ 5781-75 Е-420 ВСТ 3 ДП 2	2	
				Материал		
				Бетон М200	0,02	м3

*) Поз. 3 см. эскиз

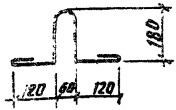

Н. контр.	Лоуцкер		
Проверил	Смирнова		
Инженер	Саранча		
ГИП	Лоуцкер		
Гл. конст.	Шапиро		
Нач. отд.	Красавин		

902-2-345 КЖИ-ОП1

Подушка опорная ОП1

Стадия	Масса	Масштаб
Р		

Лист | Листов 1

ЦНИИЭП Инженерного оборудования г. Москва

Копировал Антипова Формат 11

17668-04 4

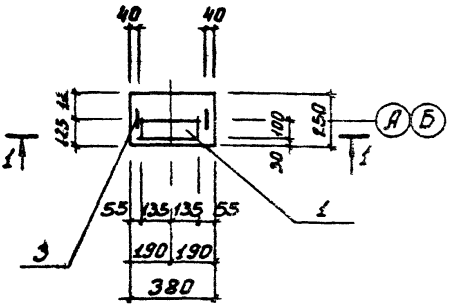

Разрез 1-1

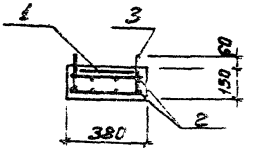

Ведомость расхода стали на один элемент, кг

Марка	Изделия арматурные				Изделия закладные			
	Арматура класса AI ГОСТ 5781-75			Всего	Арматура класса AI ГОСТ 5781-75			Всего
	ф6	ф8	Итого		ф8	—	Итого	
ОП1	2.8		3.1	3.1	0.38		0.38	0.38

1. Защитный слой бетона - 30мм.

	ТП 902-2-345	КЖИ-ОП1-СБ	
Подушка опорная ОП1	Стадия	Масса	Масштаб
	Р	3,46	1/м
Сборочный чертеж	Лист	Листов 1	
	ЦНИИЭП инженерного оборудования г. Москва		
Н. контр. Лоуцкер			
Провер. Смирнова			
Инжен. Саранча			
ГИП Лоуцкер			
Гл. конструк. Шапиро			
Нач. отд. Красавин			

Копировал Боброва Формат: 11

17668-04 5

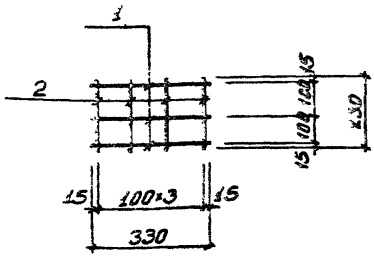

Позиция	Зона	Поз.	Обозначение	Наименование	Кол.	Примечание
				Детали		
		1		ф6 AI ГОСТ 5781-75 ℓ=330	3	0,07 кг
		2		ф6 AI ГОСТ 5781-75 ℓ=230	4	0,05 кг

1. В спецификации в графе „Примечание" указана масса одной детали.
2. Материал - Вст3кп2, ГОСТ 380-71*
3. Сетку изготовлять контактной точечной электросваркой в соответствии с требованиями ГОСТ 14098-68 и СН 393-78

			ТП 902-2-345 КЖИ-ОП1-[1]		
			Сетка арматурная [1]	Стадия	Масса	Масштаб
				Р	0,41	1:1
				Лист	Листов 1
Н. контр.	Лоуцкер			ЦНИИЭП инженерного оборудования г. Москва	
Провер.	Смирнова				
Инженер	Саранча				
ГИП	Лоуцкер				
Гл. констр.	Шапиро				
Нач. отд.	Красавин				

Копировал Баброва Формат А1

17668-04 6

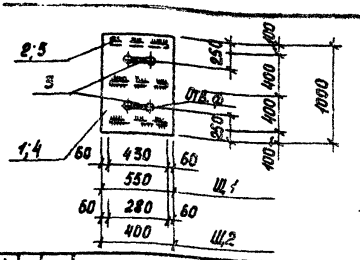

Марка изделия	Масса кг
Щ1	25,7 кг
Щ2	18,4 кг

Формат	Зона	Поз.	Обозначение	Наименование	Кол.	Примечание
				Детали		
				Щ1		
Б4		1		сталь рифленая δ=5мм ГОСТ 8568-77* 0,51м²	1	23,3 кг
Б4		2		-40×4 ГОСТ 103-76* ℓ=450	3	0,6 кг
Б4		3		ф10АI ГОСТ 5781-75 ℓ=400	2	0,3 кг
				Щ2		
Б4		3		ф10АI ГОСТ 5781-75 ℓ=400	2	0,3 кг
Б4		4		ст. рифленая δ=4мм ГОСТ 8568-77* 0,4м²	1	16,9 кг
Б4		5		-40×4 ГОСТ 103-76* ℓ=280	3	0,3 кг

1. В спецификации в графе „Примечание" указана масса одной детали.
2. Сварку производить электродами типа Э-42 по ГОСТ 9467-75.
3. Высоту шва принять по наименьшей толщине свариваемых элементов.
4. Материал деталей - Вст3кп2 по ГОСТ 380-71*.

Н.контр.	Лоучкер	
Провер.	Смирнова	
Инженер	Саранча	
ГИП	Лоучкер	
Гл.конст.	Шапиро	
Нач.отд.	Красавин	

902-2-345 КЖИ-Щ1; Щ2.

Щит металлический (Щ1; Щ2)

Стадия	Масса	Масштаб
Р	см. таблицу	б/м
Лист	Листов 1	

ЦНИИЭП инженерного оборудования г. Москва

Копировал Корецкая Формат А1

17668-04 17

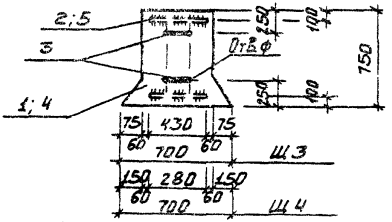

Деталь установки ручки

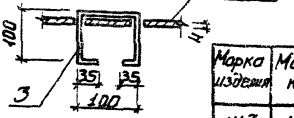

Марка изделия	Масса кг
Щ3	18.1
Щ4	11.7

Формат	Зона	Поз.	Обозначение	Наименование	Кол.	Примечание
				Детали		
				Щ3		
БЧ		1		Ст. рифленая ГОСТ 8568-77* δ=5 мм	1	16.3
БЧ		2		-40×4 ГОСТ 103-76* ℓ=430	2	0.6
БЧ		3		Ф10 А I ГОСТ 5781-75 ℓ=400	2	0.6
				Щ4		
БЧ		3		Ф10 А I ГОСТ 5781-75 ℓ=400	2	0.6 кг
БЧ		4		Ст. рифленая ГОСТ 8568-77* δ=5 мм 0.25 м²	1	10.5
БЧ		5		-40×4 ГОСТ 103-76* ℓ=280	2	0.6

1. В спецификации в графе „Примечание" указана масса одной детали.
2. Материал деталей ВСт3кп2 по ГОСТ 380-71*
3. Сварку производить электродами типа Э-42 по ГОСТ 9467-75
4. Высоту шва принять по наименьшей толщине свариваемых элементов.

Н.контр.	Лоуцкер	
Провер.	Смирнова	
Инженер	Саракча	
ГИП	Лоуцкер	
Н.группы	Шапиро	
Начотд.	Красавин	

ТП 902-2-345 КЖИ-Щ3; Щ4

Щит металлический (Щ3; Щ4)

Стадия	Масса	Масштаб
Р	См таблицу	б/м
Лист	Листов 1	

ЦНИИЭП инженерного оборудования г. Москва

Копировал Боброва Формат: 11

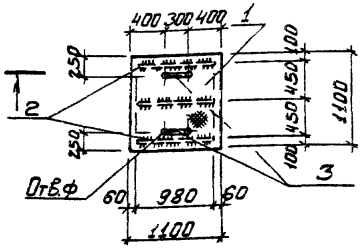

Деталь установки ручки

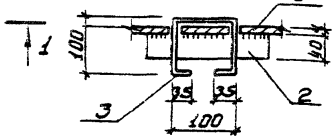

Фирма	Зона	Поз.	Обозначение	Наименование	Кол.	Примечание
				Детали		
Б4		1		Сталь рифленая δ=5 мм ГОСТ 8568-77* 1,21 м²	1	51,2 кг
Б4		2		-40×4 ГОСТ 103-76 ℓ=980	3	3,6 кг
Б4		3		ф10АI ГОСТ 5781-75 ℓ=400	2	0,6 кг

1. В спецификации в графе „Примечание" указана масса одной детали.
2. Сварку производить электродами типа Э-42 по ГОСТ 9467-75.
3. Высоту шва принять по наименьшей толщине свариваемых элементов.
4. Материал деталей Вст.3 кп2 по ГОСТ 380-71*

Н. контр.	Лоуцкер		
Провер.	Смирнова		
Инженер	Саранча		
Гип	Лоуцкер		
Гл. констр.	Шапиро		
Нач. отд.	Красавин		

ТП 902-2-345 КЖИ-Щ5

Щит металлический Щ-5

Стадия	Масса	Масштаб
ТР	55,4	1:50
Лист	Листов 1	

ЦНИИЭП инженерного оборудования г. Москва

Копировал Боброва Формат: 11

17663-04 9

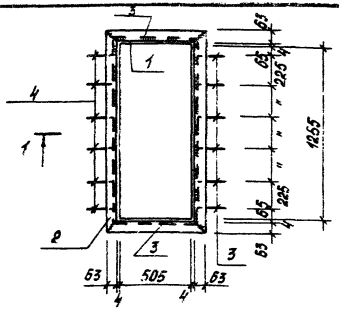

Формат	Зона	Поз.	Обозначение	Наименование	Кол.	Примечание
				Детали		
Б4		1		-200×4 ГОСТ 103-76 ℓ=3520	1	44,2 кг
Б4		2		163×6 ГОСТ 8509-72 ℓ=1390	2	7,96 кг
Б4		3		∠63×6 ГОСТ 8509-72 ℓ=640	2	3,66 кг
Б4		4		⌀6А1 ГОСТ 6727-75 ℓ=200	12	0,5 кг

1. В спецификации в графе „Примечание" указана масса одной детали.
2. Сварку производить электродами типа Э-42 по ГОСТ 9467-75.
3. Высоту шва принять по наименьшей толщине свариваемых элементов.

	902-2-345	КЖИ-МН4
Изделие закладное МН4	Стадия: Р	Масса: 73,4
	Масштаб: 1:25	
	Лист	Листов 1
Н.контр. Лоуцкер	ЦНИИЭП инженерного оборудования г. Москва	
Проверил Смирнова		
Инженер Сафанча		
ГИП Лоуцкер		
Гл.констр. Шапиро		
Нач.отд. Красавин		

Копировал Корецкая Формат А4

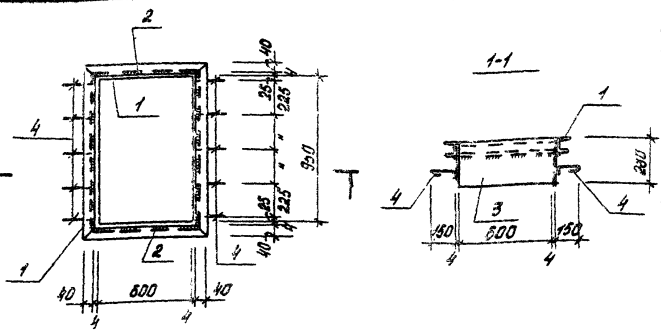

Формат	Зона	Поз.	Обозначение	Наименование	Кол.	Примечание
				Детали		
Б4		1		С 8 ГОСТ 8240-72 ℓ=3100	1	22,0 кг
Б4		2		-230×4 ГОСТ 3503-72 ℓ=1040	2	9,15 кг
Б4		3		-280×4 ГОСТ 3503-72 ℓ=590	2	5,10 кг
Б4		4			10	0,4 кг

1. В спецификации в графе „Примечание" указана масса одной детали.
2. Сварку производить электродами типа Э-42 по ГОСТ 9467-75.
3. Высоту шва принять по наименьшей толщине свариваемых элементов.

Н.контр.	Лоуцкер	
Проверил	Смирнова	
Инженер	Саранча	
ГИП	Лоуцкер	
Гл.конст.	Шапиро	
Нач.отд.	Красавин	

902-2-345 КЖИ-МН5

Изделие закладное МН5

Стадия	Масса	Масштаб
Р	56,5	1:25
Лист	Листов 1	

ЦНИИЭП инженерного оборудования г. Москва

Копировал Хорецкая Формат А1

17668-04 11

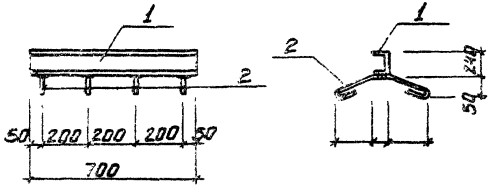

Формат	Зона	Поз.	Обозначение	Наименование	Кол.	Примечание
				Детали		
54		1		Швеллер 24 ГОСТ 8240-72 ℓ=700	1	16,8 кг
54		2		Ф6АI ГОСТ 5781-75 ℓ=410	4	0,3 кг

1. В спецификации в графе „Примечание" указана масса одной детали.
2. Сварку производить электродами типа Э-42 по ГОСТ 9467-75
3. Высоту шва принять по наименьшей толщине свариваемых элементов.

Н. контр.	Лоуцкер		
Проверил	Смирнова		
Тип	Лоуцкер		
Гл. констр.	Шапиро		
Нач. отд.	Храсазин		

ТП 902-2-345 КЖИ-МН 6

Изделие закладное МН 6.

Стадия	Масса	Масштаб
ТР	17,1	1:20
Лист	Листов 1	

ЦНИИЭП инженерного оборудования г. Москва

Копировал Боброва Формат 11

17568-04 (12)

gost.e-ecolog.ru