ТК1

ТЕРРИТОРИАЛЬНЫЙ
КАТАЛОГ ДЛЯ
СТРОИТЕЛЬСТВА
В Г. МОСКВЕ

7РС 17 108

ПАНЕЛИ ВНУТРЕННИХ СТЕН ЦОКОЛЯ

РАБОЧИЕ ЧЕРТЕЖИ

Москва 1985г.

ОТКОРРЕКТИРОВАН И ДОПОЛНЕН	10/XI-86	15/XII-86	6/V-87г.

gost.e-ecolog.ru

Карт 4416-7/17108

СОГЛАСОВАНО КЖБК №2	Гл. технолог	29/I-88 Бевкоровайная В.С.
	Гл. технолог	6/I-88 Безкоровайная В.С.

Мосгорисполком
Главное Архитектурно – Планировочное Управление г. Москвы

МНИИТЭП

7 РС 17108

ПАНЕЛИ ВНУТРЕННИХ СТЕН ЦОКОЛЯ

РАБОЧИЕ ЧЕРТЕЖИ

Гл. инженер института И. И. Крайюшкин
Гл. конструктор инетитута В. А. Сиора
Начальник ОСК И. А. Ипатьев
Гл. специалист ОСК Б. А. Алферов
Гл. инженер проекта Г. И. Чеботарева

Введен в действие
МНИИТЭП
Приказ № 448 от 15.12.86 г.

СОДЕРЖАНИЕ

I. Пояснительная записка	лист Iп
2. Номенклатура и ведомость расхода стали	-"- Iн-3н
3. Общий вид и армирование	-"- I-21
4. Узлы	-"- Iу-4у
5. Арматура	-"- Iа-I4а (листы 10а,12а - АННУЛИРОВАНЫ)
6. Изделия арматурные	-"- 1д
7. Несущая способность	-"- Iр
8. Информационная карта	-"- Iк

Калькуляция 84-I43/I
86-216/3
86-122/1
87-215/3

СОГЛАСОВАНО

ОТКОРРЕКТИРОВАН 10/XI-86г Чибашев; 6/V-87г. Чибашев

Инв. № подл. 636878 | Подпись и дата | Взаим. инв. №

7 РС 17 108-87

СОДЕРЖАНИЕ

Стадия	Масса	Масштаб

Лист | Листов

МНИИТЭП

Ф12и

Карт 4416-7/17108

1. Данный альбом содержит рабочие чертежи панелей внутренних стен цоколя для общественных зданий различного назначения с широким шагом несущих стен и высотой этажа 3,3м

2. Изделия запроектированы с учетом изготовления их по технологии КЖБК №2 ГМПСМ.

3. Панели рассчитаны и законструированы в соответствии со СНиП 2.03.01-84, Инструкций ВСН 32-77 Госгражданстроя.

4. Панели должны изготовляться в соответствии с требованиями ГОСТ 12504-80 "Панели стеновые внутренние бетонные и железобетонные для жилых и общественных зданий". Изготовление панелей предусмотрено в горизонтальных формах. Подъем панелей производится за 2 или 4 петли (см. габаритные чертежи) при помощи приспособления, имеющего баланс усилий в стропах.

5. Изделия изготавливаются из бетона класса В15 (марки 200) по прочности на сжатие. Нормируемая отпускная прочность бетона с учетом условий транспортирования, монтажа и сроков загружения должна быть не менее 70% от проектной марки. При прочности менее 100% завод-изготовитель обязан гарантировать достижение бетоном в возрасте 28 дней прочности соответствующей марки.

6. Внешний вид, качество и отклонение от проектных размеров изделий должны удовлетворять требованиям ГОСТ 12504-80.

При этом размеры дефектов на лицевых поверхностях панелей не должны превышать величин, приведенных для категории А6, остальные поверхности по категории А7.

7. Армирование панелей выполняется из вертикальных каркасов, верхних и нижних горизонтальных каркасов, сеток и отдельных стержней, собираемых в объемный каркас в кондукторе с помощью контактной сварки. Трубки ТВ63 допускается заменить на коробки КМ7.

Монтажные петли должны изготовляться из горячекатаной арматурной стали класса А-I марок ВСт3сп2 и ВСт3пс2. В случае применения стали ВСт3пс2 завод-изготовитель обязан предупредить заказчика о запрещении подъема монтажа панелей при температуре ниже -40°С.

8. В рабочих чертежах изделий даны три варианта закладных деталей: штампованные закладные детали - по альбому РС-99-03; нормализованные закладные детали - по каталогу НМ83; сварные закл. детали под существующую технологию КЖБК №2 - по чертежам завода*

9. Изделия должны храниться на складах и транспортироваться в вертикальном положении в соответствии с требованиями ГОСТ 12504-80 с опиранием на деревянные подкладки в местах, указанных на рабочих чертежах.

10. Перед изготовлением панелей необходимо провести испытания на прочность в соответствии с ГОСТ 8829-77 и данными, приведенными на листе 1р.

11. Систематический контроль прочности стали, бетона и конструкции в целом, приемка и испытания должны осуществляться в соответствии с ГОСТ 12504-80.

12. Принятые обозначения по маркировке узлов:

Для изготовления закладных деталей применяется полосовая сталь, отвечающая условиям свариваемости, марок Вст3кп2 (ГОСТ 380-71). При соответствующем обосновании допускается применение сталей более высоких категорий и степеней раскисления. Закладные детали должны изготавливаться в соответствии с требованиями ГОСТ 10922-75

Гл.специалист ОСК — Б.А.Алферов

Гл.инженер проекта — Г.И.Чеботарева

Корректировка альбома рабочих чертежей от 6/V-87г произведена в соответствии с протоколом совещания от , утвержденным зам. начальника Главапу Дыховичным Ю.А. и зам. начальника ГМПСМ Прозоровым Л.С. Указанный протокол см. на листе 2п альбома 7РС31101.

				7РС 17108-87	
				Пояснительная записка	Стадия: — Масса: — Масштаб: —
					Лист 1П | Листов
					МНИИТЭП

Откорректирован 10/XI-86г Чеботарева

Согласовано

Инв. № подл. 636878 | Подпись и дата | Взаим. инв. №

Ф12и

Карт 4416-7/17108

NN п/п	МАРКА ИЗДЕЛИЯ ПО ГОСТ	МАРКА ИЗДЕЛИЯ ПО ПРОЕКТУ	ЭСКИЗ ИЗДЕЛИЯ	ПАРАМЕТРЫ ИЗДЕЛИЯ: РАЗМЕРЫ, ММ Д	Ш	В	ПЛОЩАДЬ, $м^2$	ОБЪЕМ, $м^3$	ПРОЕКТНАЯ МАССА, Т	ОБЪЕМ, $м^3$: ТЯЖЕЛЫЙ БЕТОН $\gamma = 2400$ (КЛАССА) МАРКИ В15(200) 124200					ТИП КОНСТРУКЦИЙ 1	NN ЛИСТОВ РАБОЧ. ЧЕРТЕЖ.
1	2	3	4	5	6	7	8	9	10	11	12	13	14	15	16	17
1	ПСП2.60.24.12-200т-П1-П1	7ВЦ1	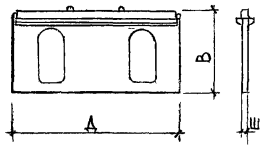	5980	140	2380	11,38	1,966	4,91	1,966					12	1,2,19
2	ПСП2.30.24.14-200т-П1	7ВЦ2	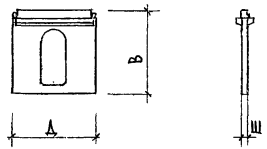	2980	140	2380	5,64	0,957	2,39	0,957					12	3,4,19
3	ПСП2.29.24.14-200т-П1	7ВЦ3		2900	140	2380	5,45	0,925	2,31	0,925					12	5,6,19
4	ПСП2.30.24.14-200т-Д2	7ВЦ4	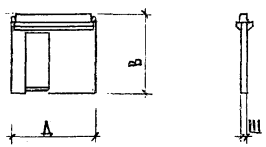	2980	140	2380	5,49	0,949	2,37	0,949					12	7,8,19

ОТКОРРЕКТИРОВАН 10/XI-86г.

СОГЛАСОВАНО

Гл. спец. маст. №	НИКИТИН	ОБУХОВА
СЛУХБА САПР		

Инв. № подл.	Подпись и дата	Взам. инв. №
636 879		

Нач. отд.	ИПАТЬЕВ		
Гл. спец. отд.	АЛФЕРОВ		
Гл. инж. пр.	ЖАРКОВА		28.01.87
Рук. гр. инж.	ДРОЖДЕВА		
Разработ.	ЗУБОВА		
Проверил	ДРОЖДЕВА		

7РС 17108-86

НОМЕНКЛАТУРА

СТАДИЯ	МАССА	МАСШТАБ
Р		—

ЛИСТ 1н ЛИСТОВ

МНИИТЭП ОСК

Ф12и

NN п/п	МАРКА ИЗДЕЛИЯ ПО ГОСТ	МАРКА ИЗДЕЛИЯ ПО ПРОЕКТУ	ЭСКИЗ ИЗДЕЛИЯ	ПАРАМЕТРЫ ИЗДЕЛИЯ: РАЗМЕРЫ, ММ Д	Ш	В	ПЛОЩАДЬ, $М^2$	ОБЪЕМ, $М^3$	ПРОЕКТНАЯ МАССА, Т	ОБЪЕМ, $М^3$: ТЯЖЕЛЫЙ БЕТОН $\gamma = 2400$ кг/м³ (КЛАССА) МАРКИ В15(200) 124200					ТИП КОНСТРУКЦИЙ 1	NN ЛИСТОВ РАБОЧ. ЧЕРТЕЖ.
1	2	3	4	5	6	7	8	9	10	11	12	13	14	15	16	17
5	ПСП1.60.24.14-200т-П1-П1	7ВЦ7	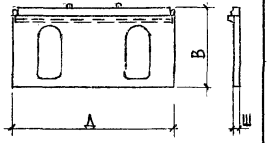	5980	140	2380	11,38	1,778	4,44	1,778					12	9,10,20
6	ПСП1.29.24.14-200т-П1	7ВЦ8	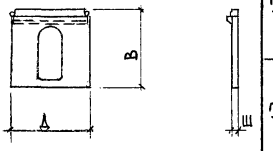	2900	140	2380	5,45	0,846	2,11	0,846					12	11,12,20
7	ПСП1.30.24.14-200т-П1	7ВЦ11		2980	140	2380	5,64	0,875	2,19	0,875					12	15,16,20
8	ПСП32.24.20-200т-П1	7ВЦ9	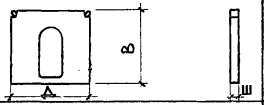	3180	200	2380	6,12	1,196	2,99	1,196					12	13,14,20
9	ПСП30.21.20-200т-П2	7ВЦ12	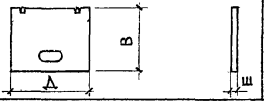	2980	140	2140	6,01	0,828	2,07	0,828					12	17,18,20

Нач. отд.	Ипатьев		
Гл. спец. отд.	Алферов		
Гл. инж. пр.	Жаркова		23.01.81
Рук. гр. инж.	Дрождева		
Разработ.	Зубова		
Проверил	Дрождева		

7РС 17108-86

НОМЕНКЛАТУРА

СТАДИЯ	МАССА	МАСШТАБ
Р		—

ЛИСТ 2Н ЛИСТОВ

МНИИТЭП ОСК

Ф12и

СОГЛАСОВАНО

Гл. спец. маст. № — Никитин — Обухова

Служба САПР

Инв. № подл. 636 880 | Подпись и дата | Взам. инв. №

ОТКОРРЕКТИРОВАН 10/XI-86 г.

№№ п.п.	Марка	Изделия арматурные. Арматура класса А-I ГОСТ 5781-82 ф16	ф14	ф12	ф10	итого	А-III ГОСТ 5781-82 ф12	ф10	ф8	ф6	итого	Вр-I ГОСТ 6727-80 ф5	ф4	итого	Всего	Изделия закладные. Ар-ра класса А-II ГОСТ 5781-82 ф10	итого	Прокат марки В. Ст.3 КП2 ГОСТ 103-76* -100×6	-80×6	итого	Всего	Расход стали общий	на 1м² изделия	на 1м³ изделия
		221016	221014	221012	221010	221900	223012	223010	223008	223006	223900	232005	232004	232900	299900	322010	322900	335050	335048	335900	399900	999900	999910	999920
1	7ВЦ-1	—	6,20	—	2,24	8,44	—	62,37	10,0	2,52	74,89	20,45	2,06	22,51	105,84	1,64	1,64	1,88	—	1,88	3,52	109,36	9,61	55,63
2	7ВЦ-2	—	3,10	—	1,12	4,22	—	32,65	1,55	2,52	36,72	11,36	1,07	12,43	53,37	0,82	0,82	0,94	—	0,94	1,76	55,13	9,78	57,61
3	7ВЦ-3	—	3,10	—	1,12	4,22	—	32,65	1,55	2,28	36,48	11,32	1,07	12,39	53,09	0,82	0,82	0,94	—	0,94	1,76	54,85	10,06	59,30
4	7ВЦ-4	—	3,10	—	1,12	4,22	—	40,82	—	2,64	43,46	11,22	1,09	12,31	59,99	0,82	0,82	0,94	—	0,94	1,76	61,75	11,25	65,07
5	7ВЦ7	—	6,20	—	2,24	8,44	—	62,37	13,11	2,52	78,00	13,70	1,88	15,58	102,02	1,64	1,64	1,88	—	1,88	3,52	105,54	9,27	59,36
6	7ВЦ8	—	3,10	—	1,12	4,22	—	32,65	3,22	2,28	38,15	6,24	1,07	7,31	49,68	0,82	0,82	0,94	—	0,94	1,76	51,44	9,44	60,80
7	7ВЦ9	4,42	—	—	—	4,42	5,96	21,2	8,83	3,68	39,67	2,59	1,18	3,77	47,86	1,74	1,74	2,82	—	2,82	4,56	52,42	8,57	43,83
8	7ВЦ11	—	3,10	—	1,12	4,22	—	32,65	3,22	2,52	38,39	6,28	1,07	7,35	49,96	0,82	0,82	0,94	—	0,94	1,76	51,72	9,17	59,11
9	7ВЦ-12	—	—	1,94	—	1,94		21,56	1,19	7,10	29,85	2,14	0,92	3,06	34,85	1,14	1,14	0,94	—	0,94	2,08	36,93	6,15	44,60

Примечание:

Ведомость расхода стали дана для варианта КЖБК №2 со сварными закладными деталями и дополнительными петлями для распалубки панелей.

Нач.отд.	Ипатьев	
Гл.спец.	Алферов	
Гл.инж.пр.	Чеботарева	
Рук.гр.инж.	Дрождева	
Разраб.	Дрождева	
Провер.	Чеботарева	

7 РС 17 108-87

Ведомость расхода стали на элемент в кг

Стадия	Масса	Масштаб
Р		

Лист 3Н | Листов

—

МНИИТЭП ОСК

Инв. № подл. 636 821 | Подпись и дата | Взаим. инв. №

Согласовано

Откорректирован 6 IV-87г.

Кар 4416-7/17108

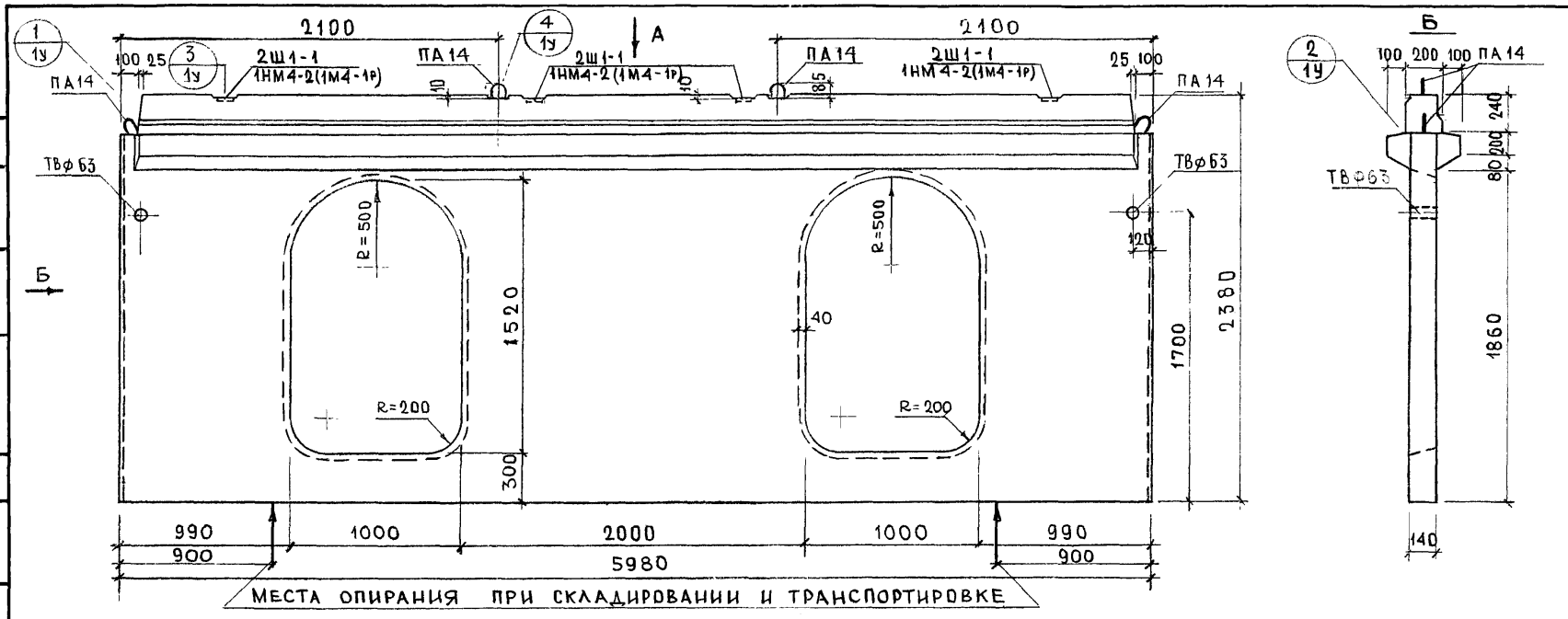

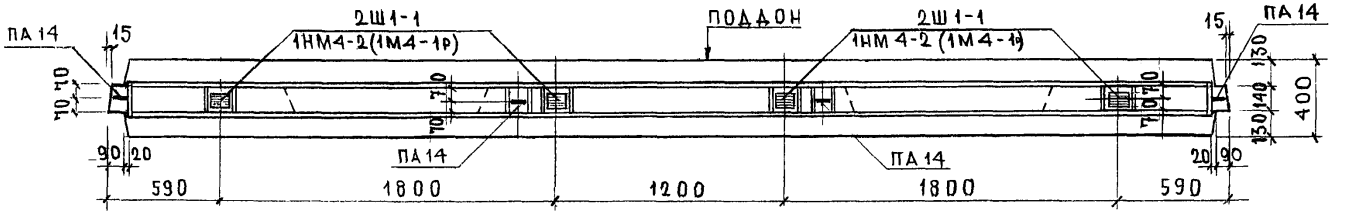

ПРИМЕЧАНИЕ

Армирование см. лист 2

НАЧ. ОТД.	ИПАТЬЕВ		
ГЛ. СПЕЦ.	АЛФЕРОВ		
ГЛ. ИНЖ. ПР.	ЖАРКОВА		23.01.85 г.
РУК. ГР. ИН.	ДРОЖДЕВА		5/V 85
РАЗРАБ.	ПАСИХОВА		
ПРОВЕР.	ДРОЖДЕВА		

ТРС 17108-87

ПАНЕЛЬ 7ВЦ1

ОБЩИЙ ВИД

ТЯЖЕЛЫЙ БЕТОН МАРКИ 200

СТАДИЯ	МАССА	МАСШТАБ
Р	4,58	1:25

ЛИСТ 1 ЛИСТОВ

МНИИТЭП ОСК

Ф12н

Карт 4416-7/17108

ОТКОРРЕКТИРОВАН 10/XI-86г Чибайтаф; 6/V-87г. Чибайтаф

СОГЛАСОВАНО

ГЛ. СПЕЦ. МАСТ. №7 НИКИТИН

ИНВ. № ПОДЛ. 636882 | ПОДПИСЬ И ДАТА | ВЗАМ. ИНВ. №

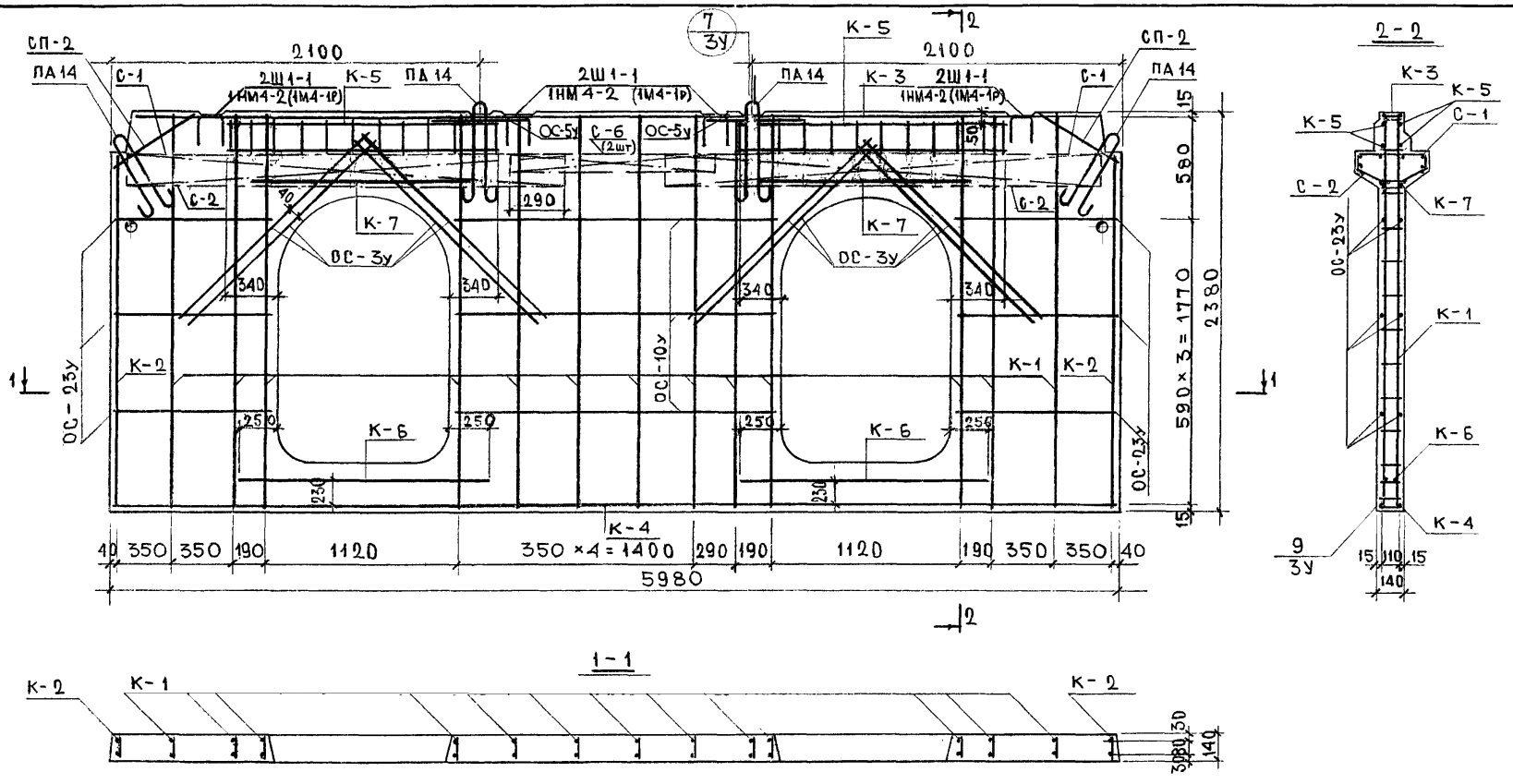

Примечания:

1. Арматуру см. листы 1а, 2а, 9а, 13а, 14а, 11а.
2. Спецификацию стали см. лист 19
3. Стержень ОС-5у привязать при бетонировании к петле ПА 14 сверху.

НАЧ. ОТД.	ИПАТЬЕВ		
ГЛ. СПЕЦ.	АЛФЕРОВ		
ГЛ. ИНЖ. ПР.	ЖАРКОВА		19.04.8
ГЛ. ИНЖ. ПР.	ЧЕБОТАРЕВА		
РУК. ГР. ИН.	ДРОЖДЕВА		
РАЗРАБ.	ПАСИХОВА		
ПРОВЕР.	ДРОЖДЕВА		5.4.8

7РС 17 108-87

ПАНЕЛЬ 7ВЦ-1

АРМИРОВАНИЕ

СТАДИЯ	МАССА	МАСШТАБ
Р.		1:25

ЛИСТ 2 ЛИСТОВ

МНИИТЭП ОСК

Ф12и

ОТКОРРЕКТИРОВАН 10/XI-86г. 6/V-87г.

СОГЛАСОВАНО

ИНВ. № ПОДЛ.	ПОДПИСЬ И ДАТА	ВЗАМ. ИНВ. №
636 883		

Карт 4416-7/17108

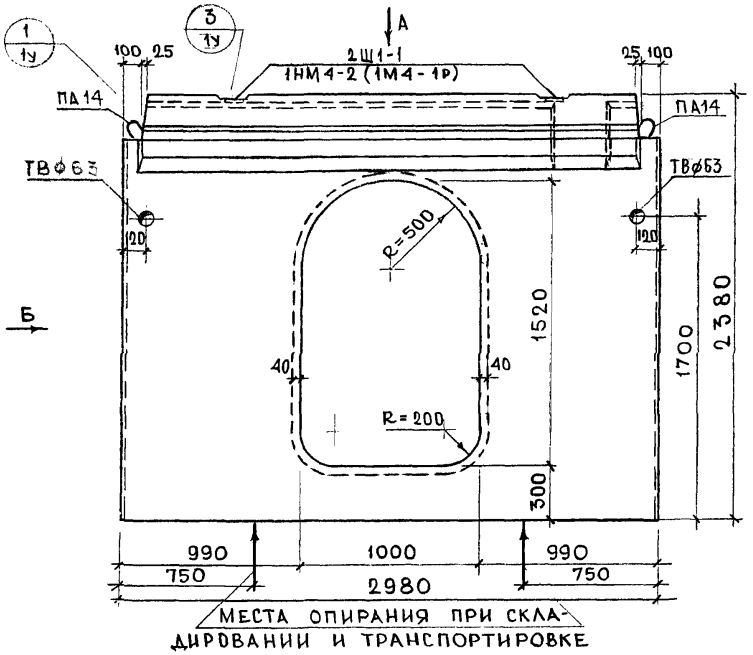

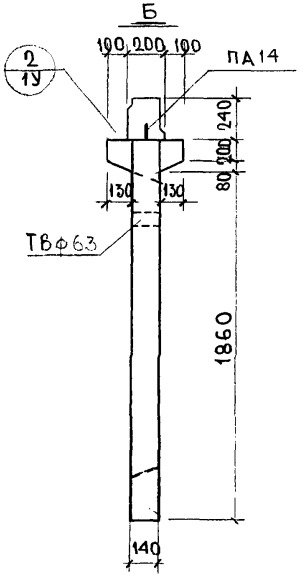

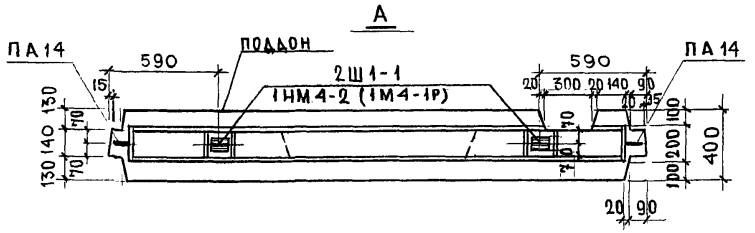

ПРИМЕЧАНИЕ:

АРМИРОВАНИЕ ПАНЕЛИ СМ. ЛИСТ 4.

НАЧ. ОТД.	ИПАТЬЕВ		
ГЛ. СПЕЦ.	АЛФЕРОВ		
ГЛ. ИНЖ. ПР.	ЖАРКОВА		23.01.85
РУК. ГР. ИН.	ДРОЖДЕВА		
РАЗРАБ.	ПАСИХОВА		
ПРОВЕР.	ДРОЖДЕВА		5.01.85

7РС 17 108-87

ПАНЕЛЬ 7ВЦ2

ОБЩИЙ ВИД

СТАДИЯ	МАССА	МАСШТАБ
Р	2,24	1:25

ЛИСТ 3 | ЛИСТОВ

ТЯЖЕЛЫЙ БЕТОН МАРКИ 200

МНИИТЭП ОСК

СОГЛАСОВАНО

ГЛ. СПЕЦ. МАСТ. №7 НИКИТИН

ОТКОРРЕКТИРОВАН 10/XI-86 г. Чебоксар; 6 V-87 г. Чебоксар

ИНВ. № ПОДЛ. 636 884 | ПОДПИСЬ И ДАТА | ВЗАМ. ИНВ. №

Карт 4416-7/17108 Ф12н

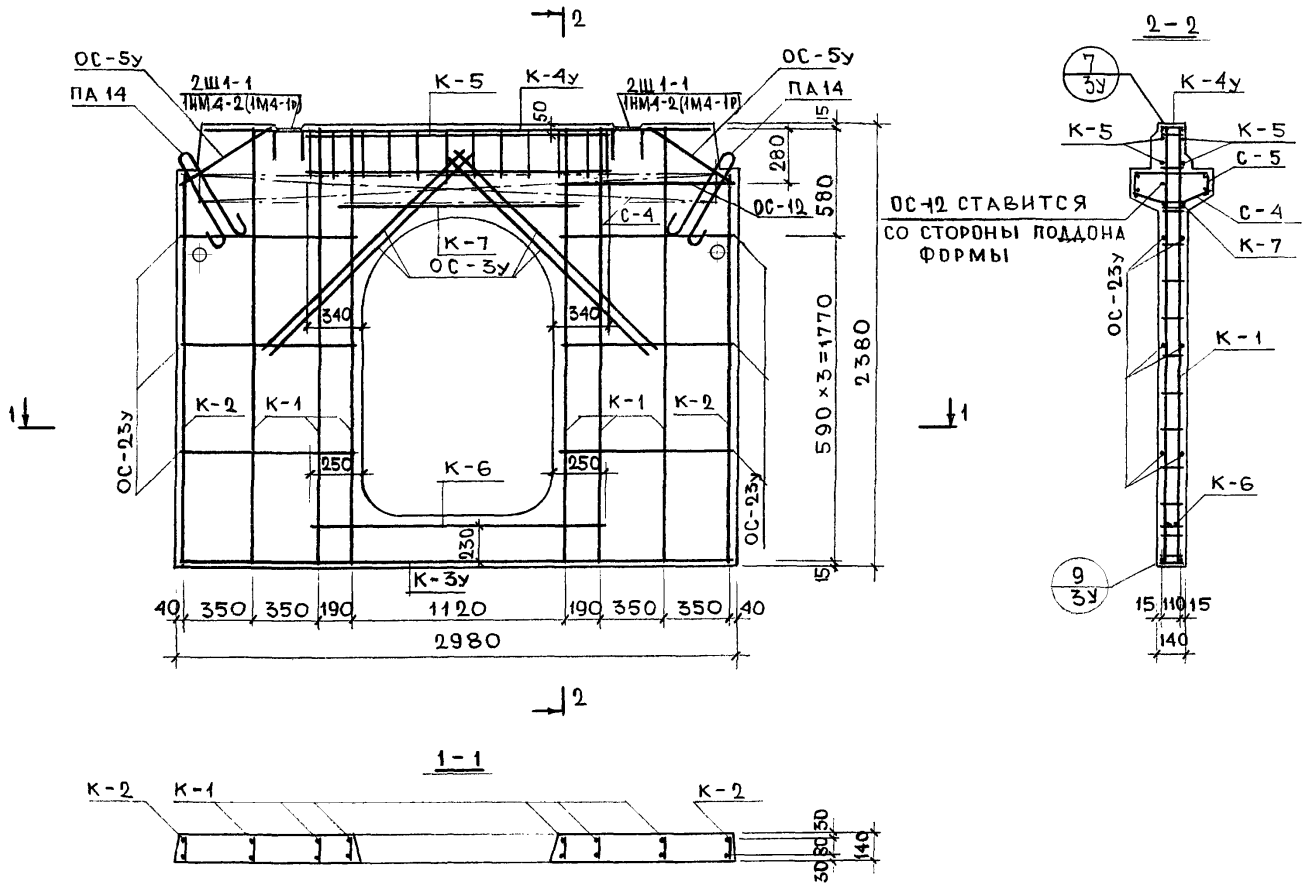

Примечания

1. Арматуру см. листы 1а-3а, 11а, 10а, 13а, 14а.
2. Спецификацию стали см. лист 19.
3. Стержень ОС-5у привязать при бетонировании к петле ПА14 сверху.

НАЧ.ОТД.	ИПАТЬЕВ			7РС 17 108-87		
ГЛ.СПЕЦ.	АЛФЕРОВ					
ГЛ.ИНЖ.ПР.	ЧЕБОТАРЕВА			ПАНЕЛЬ 7ВЦ-2 АРМИРОВАНИЕ	СТАДИЯ	МАССА	МАСШТАБ
РУК.ГР.ИН.	ДРОЖДЕВА		5.5.8		Р		1:25
РАЗРАБ.	ПАСИХОВА				ЛИСТ 4	ЛИСТОВ
ПРОВЕР.	ДРОЖДЕВА			—	МНИИТЭП ОСК	

СОГЛАСОВАНО

ОТКОРРЕКТИРОВАН 10/XI-86 г. Чеботарев; 6/V-87 г. Чеботарев

Инв. № подл.	Подпись и дата	Взам. инв. №
636 885		

Ф12и

Карт 4416-7/17108

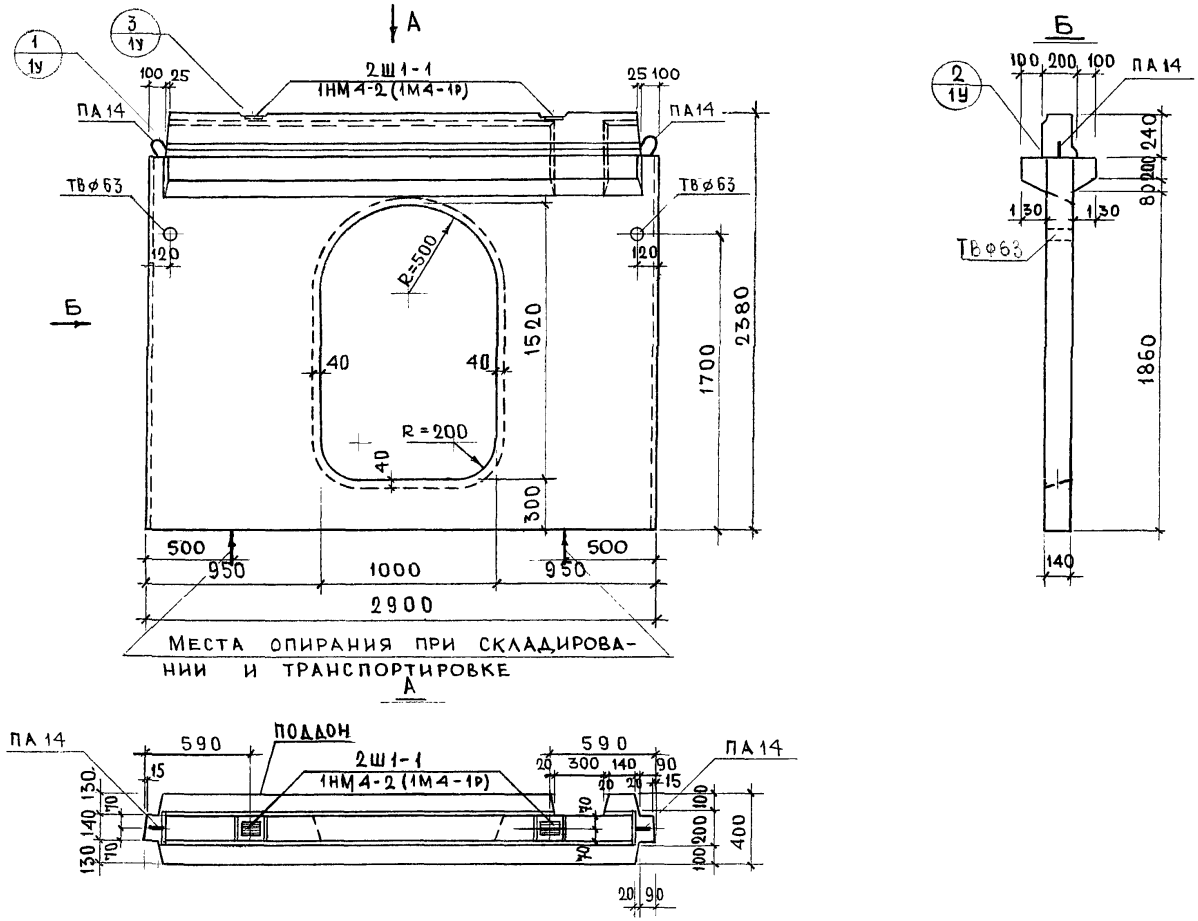

ПРИМЕЧАНИЕ:
АРМИРОВАНИЕ ПАНЕЛИ СМ. ЛИСТ 6.

НАЧ. ОТД.	ИПАТЬЕВ		
ГЛ. СПЕЦ.	АЛФЕРОВ		
ГЛ. ИНЖ. ПР.	ЖАРКОВА		23.01.85 г.
РУК. ГР. ИН.	ДРОЖДЕВА		5.58
РАЗРАБ.	ПАСИХОВА		
ПРОВЕР.	ДРОЖДЕВА		

7РС 17 108-87

ПАНЕЛЬ 7ВЦ3
ОБЩИЙ ВИД

СТАДИЯ	МАССА	МАСШТАБ
Р.	2,17	1:25

ЛИСТ 5 | ЛИСТОВ

ТЯЖЕЛЫЙ БЕТОН МАРКИ 200

МНИИТЭП ОСК

СОГЛАСОВАНО
Гл. спец. маст. № | НИКИТИН

ОТКОРРЕКТИРОВАН 10/XI-86 Чеботарь; 6/V-87г. Чеботарь

Инв. № подл. 636 886 | Подпись и дата | Взам. инв. №

Ф12и
К 4416-7/17108

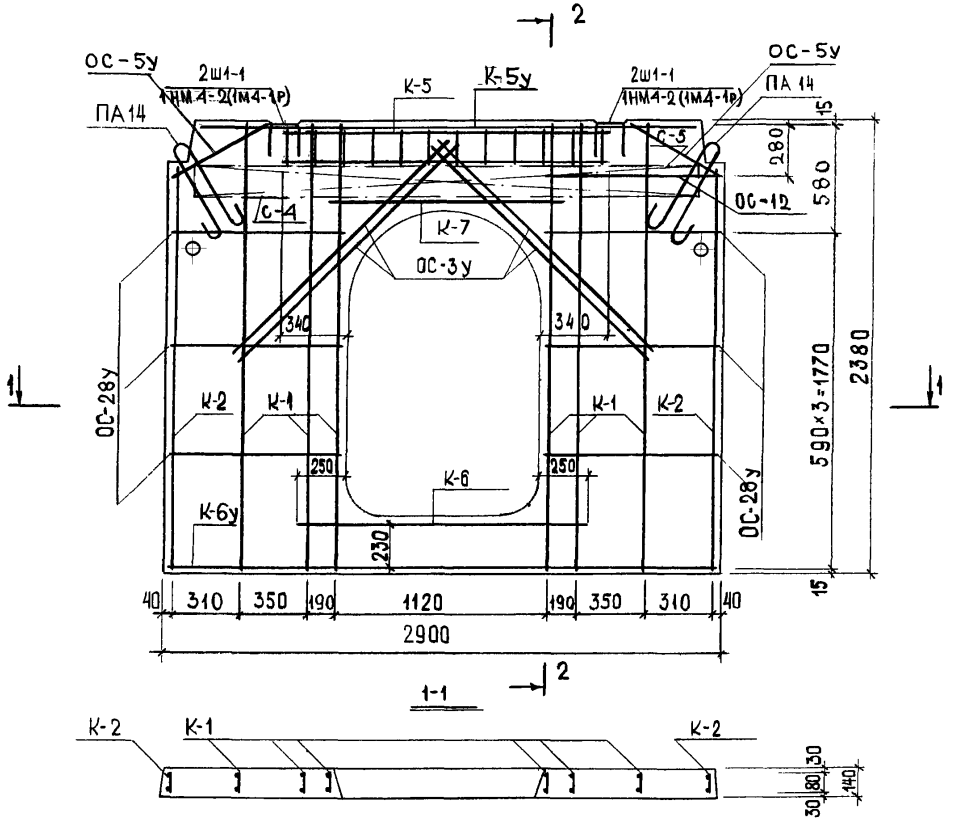

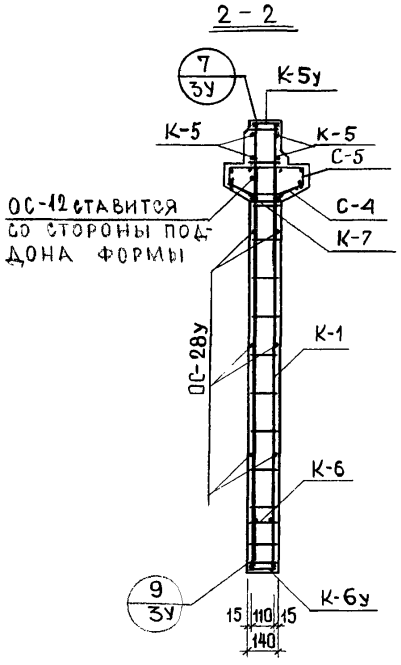

Примечания

1. Арматуру см. листы 1а-3а, 11а, 13а, 14а.
2. Спецификацию стали см. лист 19.
3. Стержень ОС-5у привязать при бетонировании к петле ПА 14 сверху.
4. Сетки С-4, С-5 в месте разрыва консоли и с левой стороны панели вырезать или загнуть по месту.

				7 РС 17 108-87			
Нач. отд.	Ипатьев			Панель 7ВЦ3 Армирование	Стадия	Масса	Масштаб
Гл. спец.	Алферов				Р		1:25
Гл. инж. пр.	Чеботарева		14.6.8		Лист 6	Листов	
Рук. гр. инж.	Дрождева		5/V-8		МНИИТЭП ОСК		
Разраб.	Волынец						
Пров.	Дрождева						

Ф12и

Кат 4416-7/17108

СОГЛАСОВАНО

ОТКОРРЕКТИРОВАН 10/XI-86г

Инв. № подл. 636 887 | Подпись и дата | Взам. инв. №

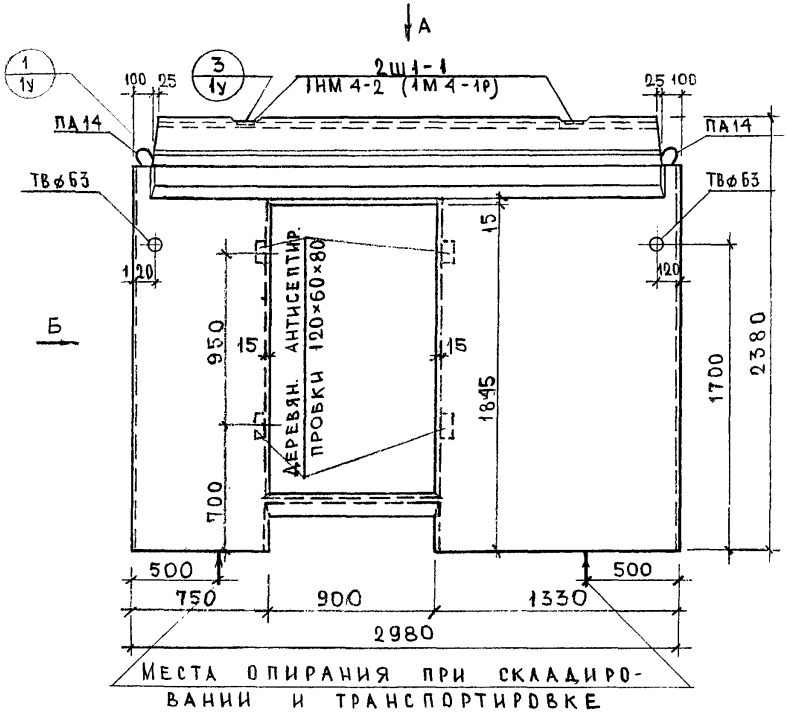

МЕСТА ОПИРАНИЯ ПРИ СКЛАДИРОВАНИИ И ТРАНСПОРТИРОВКЕ

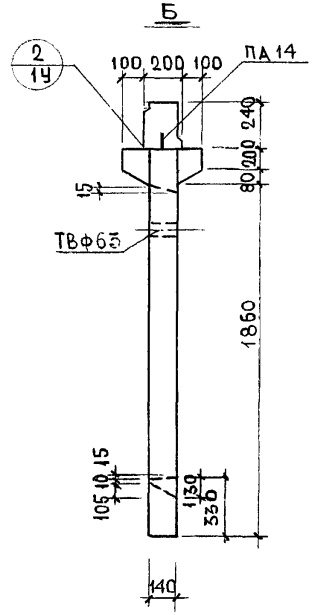

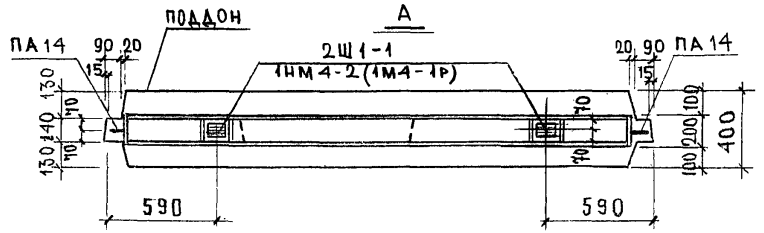

ПРИМЕЧАНИЕ:

АРМИРОВАНИЕ см. лист 8.

НАЧ. ОТД.	ИПАТЬЕВ		
ГЛ. СПЕЦ.	АЛФЕРОВ		
ГЛ. ИНЖ. ПР.	ЖАРКОВА		28.01.85г
РУК. ГР. ИН.	ДРОЖДЕВА		
РАЗРАБ.	ПАСИХОВА		
ПРОВЕР.	ДРОЖДЕВА		

7РС 17108-87

ПАНЕЛЬ 7ВЦ4

ОБЩИЙ ВИД

ТЯЖЕЛЫЙ БЕТОН МАРКИ 200

СТАДИЯ	МАССА	МАСШТАБ
Р.	2,22	1:25

ЛИСТ 7 ЛИСТОВ

МНИИТЭП ОСК

СОГЛАСОВАНО

ГЛ. СПЕЦ. МАСТ. № НИКИТИН

ОТКОРРЕКТИРОВАН 10/XI-86 Чибайф; 6/V-87г. Чибайф

ИНВ. № ПОДЛ. 636 888 | ПОДПИСЬ И ДАТА | ВЗАМ. ИНВ. №

Ф12и

Кат 4416-7/17108

СОГЛАСОВАНО
ОТКОРРЕКТИРОВАН 10/XI-86 Шифр -; 6/V-87г. Шифр -.
Инв. № подл. | Подпись и дата | Взам. инв. №
636 889

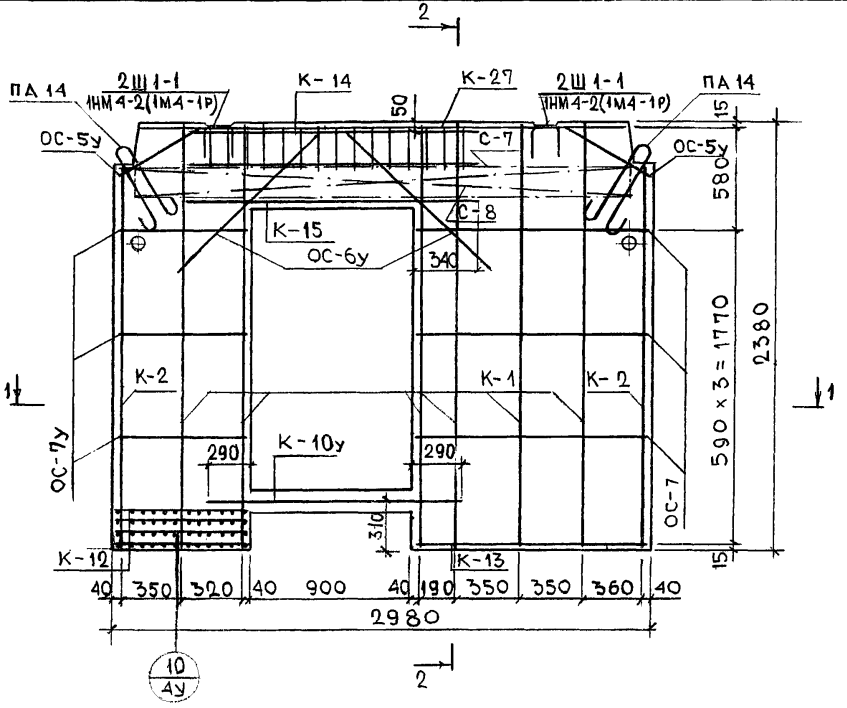

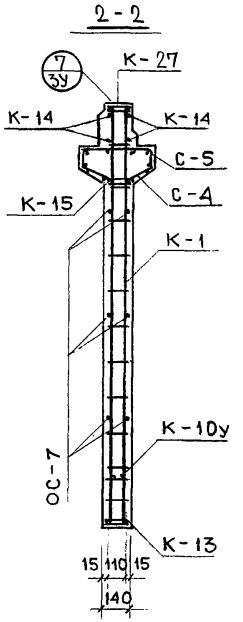

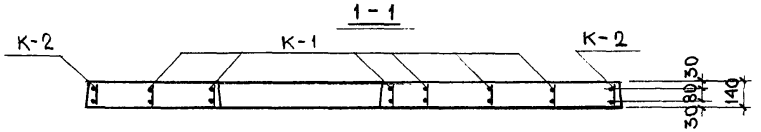

Примечания:

1. Арматуру см. листы 1а, 3а, 4а, 8а, 11а, 13а, 14а
2. Спецификацию стали см. лист 19
3. Стержень ОС-5у привязать при бетонировании к петле ПА14 сверху

Нач. отд.	Ипатьев			7РС 17 108-87	
Гл. спец.	Алферов				
Гл. инж. пр.	Чеботарева		14/п	Панель 7ВЦ4	Стадия: Р. / Масса: / Масштаб: 1:25
Рук. грин.	Дрождева		5/п	Армирование	Лист 8 / Листов
Разраб.	Пасихова			—	МНИИТЭП ОСК
Провер.	Дрождева				

Ф12и

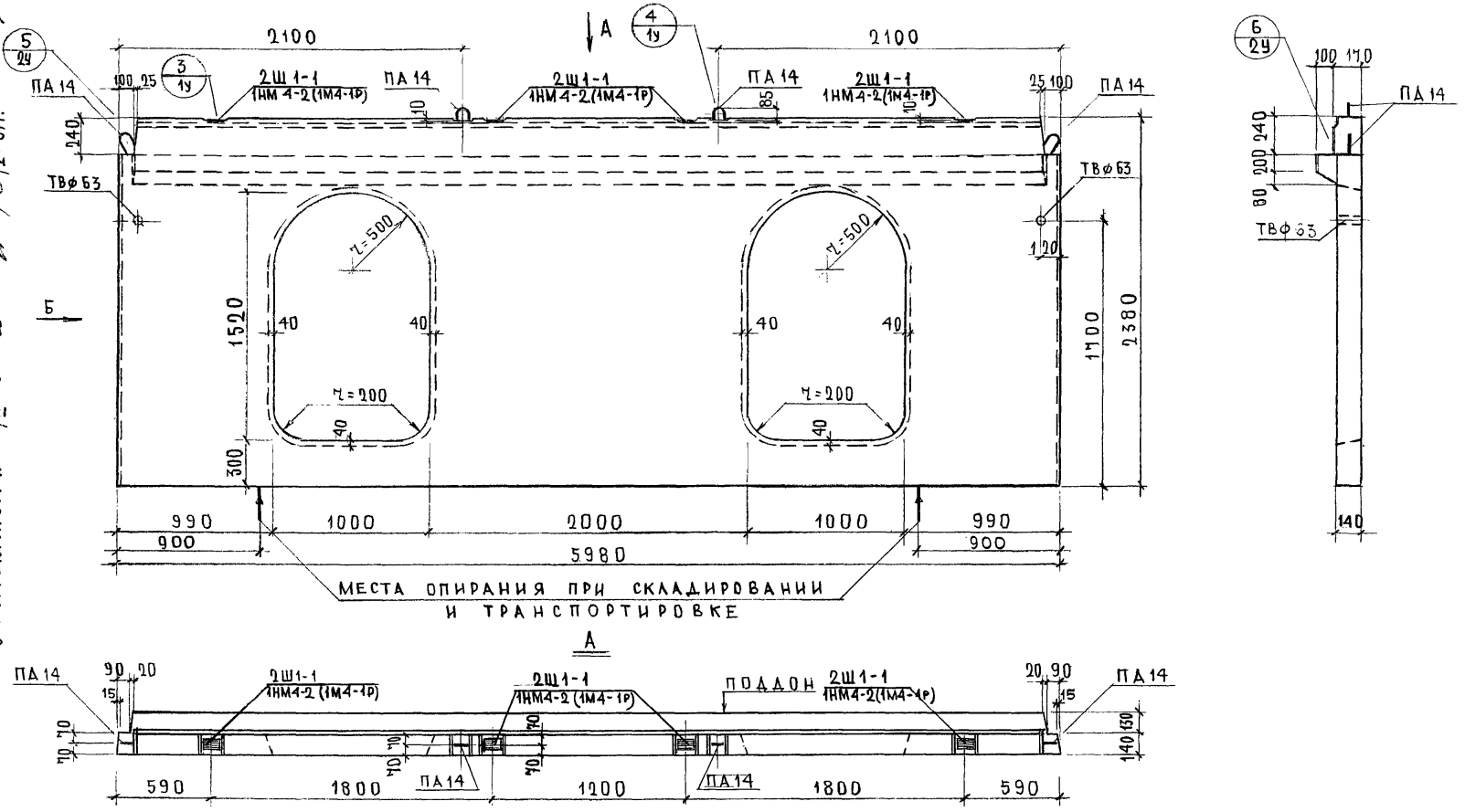

ОТКОРРЕКТИРОВАН 10/XI-86 Чебышев; 6/V-87 г. Чебышев

СОГЛАСОВАНО

ГЛ. СПЕЦ. МАСТ. №	НИКИТИН
ИНВ. № ПОДЛ.	636890
ПОДПИСЬ И ДАТА	
ВЗАМ. ИНВ. №	

ПРИМЕЧАНИЕ:

Армирование см. лист 10.

НАЧ. ОТД.	ИПАТЬЕВ		
ГЛ. СПЕЦ. ОТД.	АЛФЕРОВ		
ГЛ. ИНЖ. ПР.	ЖАРКОВА		23.01.85
РУК. ГР. ИНЖ.	ДРОЖДЕВА		
РАЗРАБОТ.	ЗУБОВА		
ПРОВЕРИЛ	ДРОЖДЕВА		

7РС 17108-87

ПАНЕЛЬ 7ВЦ7

ОБЩИЙ ВИД

СТАДИЯ	МАССА	МАСШТАБ
Р	4,25	1:25

ЛИСТ 9 | ЛИСТОВ

ТЯЖЕЛЫЙ БЕТОН МАРКИ 200

МНИИТЭП ОСК

Ф12и

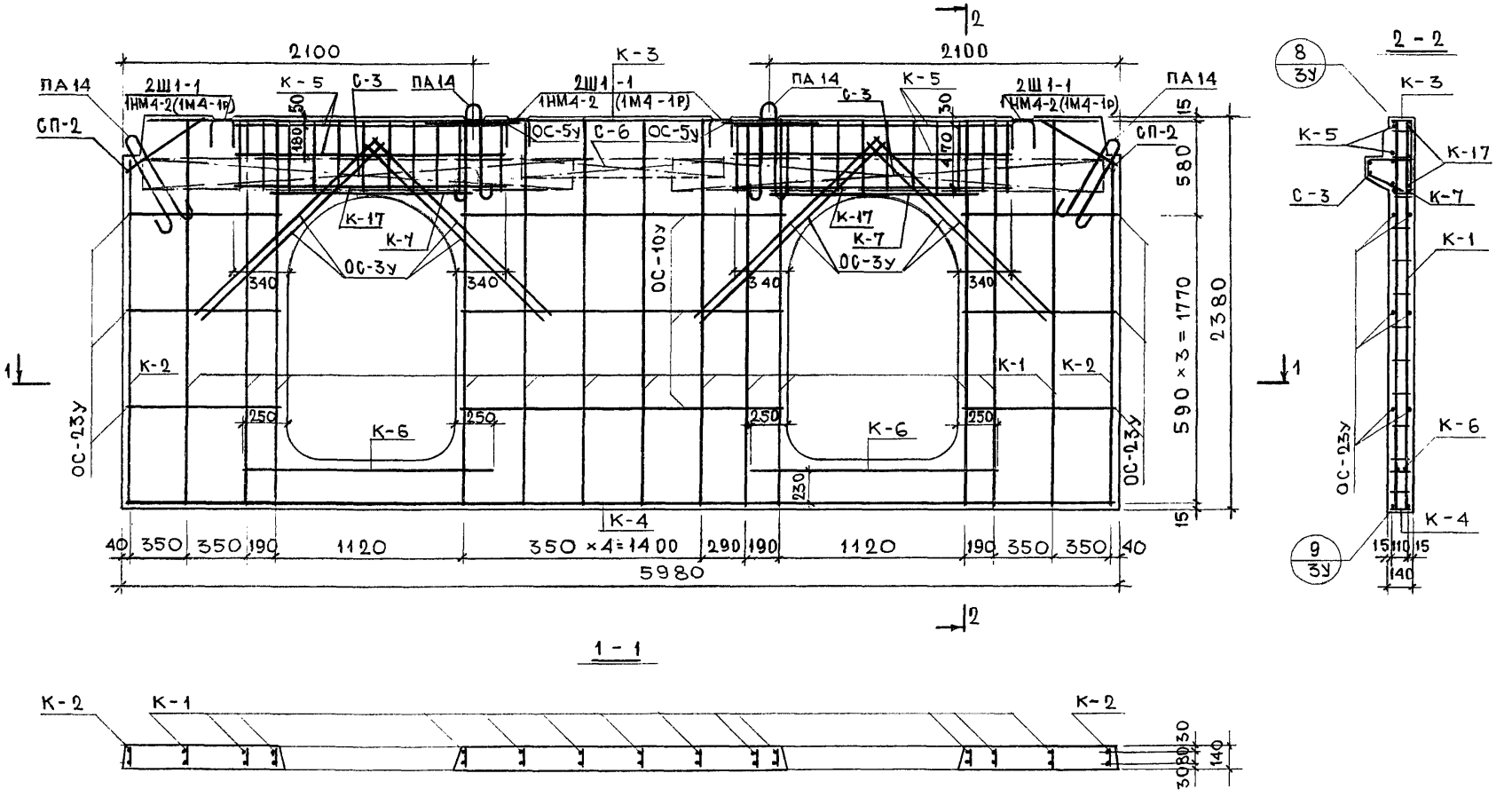

Примечания

1. Арматуру см. листы 1а, 2а; 5а; 11а; 13а; 14а, 9а.
2. Спецификацию стали см. лист 20.
3. Стержень ОС-5у привязать при бетонировании к петле ПА 14 сверху.

НАЧ. ОТД.	ИПАТЬЕВ			7РС 17 108-87			
ГЛ. СПЕЦ.	АЛФЕРОВ						
ГЛ. ИНЖ. ПР.	ЧЕБОТАРЕВА			ПАНЕЛЬ 7ВЦ7	СТАДИЯ	МАССА	МАСШТАБ
РУК. ГР. ИН.	ДРОЖДЕВА		5/V-85		Р		1:25
РАЗРАБ.	ПАСИХОВА			АРМИРОВАНИЕ	ЛИСТ 10	ЛИСТОВ	
ПРОВЕРИЛ	ДРОЖДЕВА			—	МНИИТЭП ОСК		

Ф12и

ОТКОРРЕКТИРОВАН 10/XI-86г чеботарь; 6/V-87г чеботарь

СОГЛАСОВАНО

Инв. № подл.	Подпись и дата	Взам. инв. №
636 891		

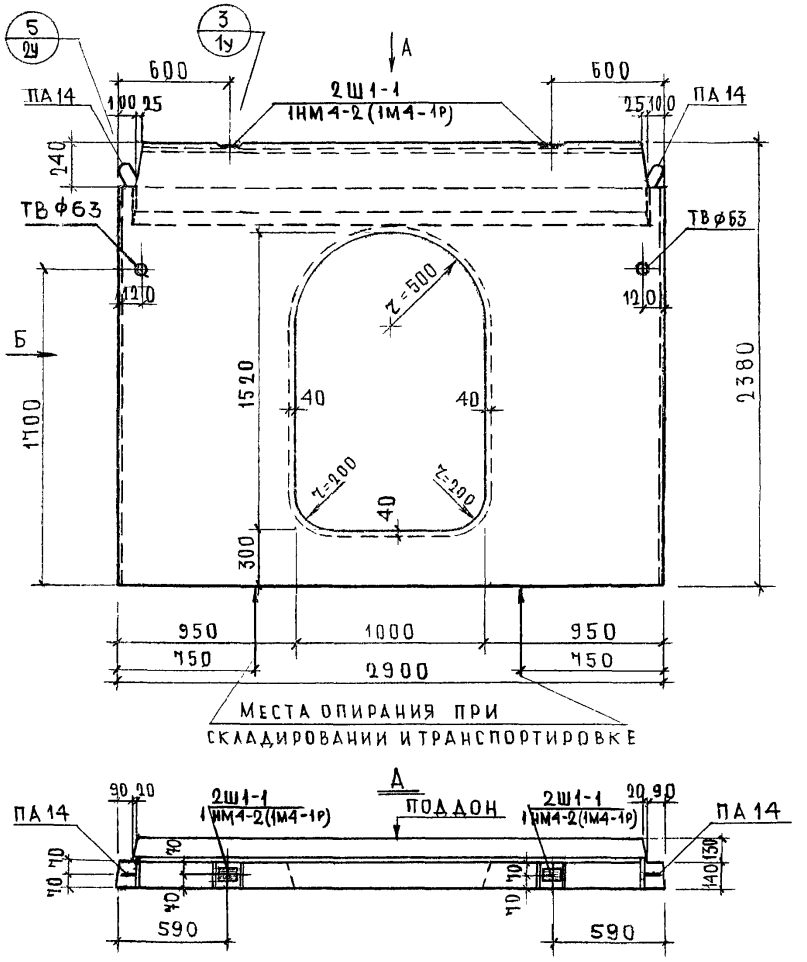

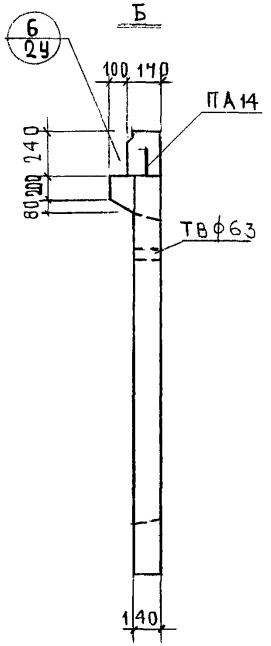

ПРИМЕЧАНИЕ

Армирование панели см. лист 12.

НАЧ. ОТД.	ИПАТЬЕВ		
ГЛ. СПЕЦ. ОТД.	АЛФЕРОВ		
ГЛ. ИНЖ. ПР.	ЖАРКОВА		
РУК. ГР. ИНЖ.	ДРОЖДЕВА		
РАЗРАБОТ.	ЗУБОВА		
ПРОВЕРИЛ	ДРОЖДЕВА		

7РС 17108-87

ПАНЕЛЬ 7ВЦВ

ОБЩИЙ ВИД

СТАДИЯ	МАССА	МАСШТАБ
Р	2,03	1:25

ЛИСТ 11 | ЛИСТОВ

ТЯЖЕЛЫЙ БЕТОН МАРКИ 200

МНИИТЭП ОСК

СОГЛАСОВАНО

ГЛ. СПЕЦ. МАСТ. | НИКИТИН

ОТКОРРЕКТИРОВАН 10/XI-86г Чебоксар; 6/V-87г. Чебоксар

ИНВ. № ПОДЛ.	ПОДПИСЬ И ДАТА	ВЗАМ. ИНВ. №
636892		

Ф12и

Кап 4416-7/17108

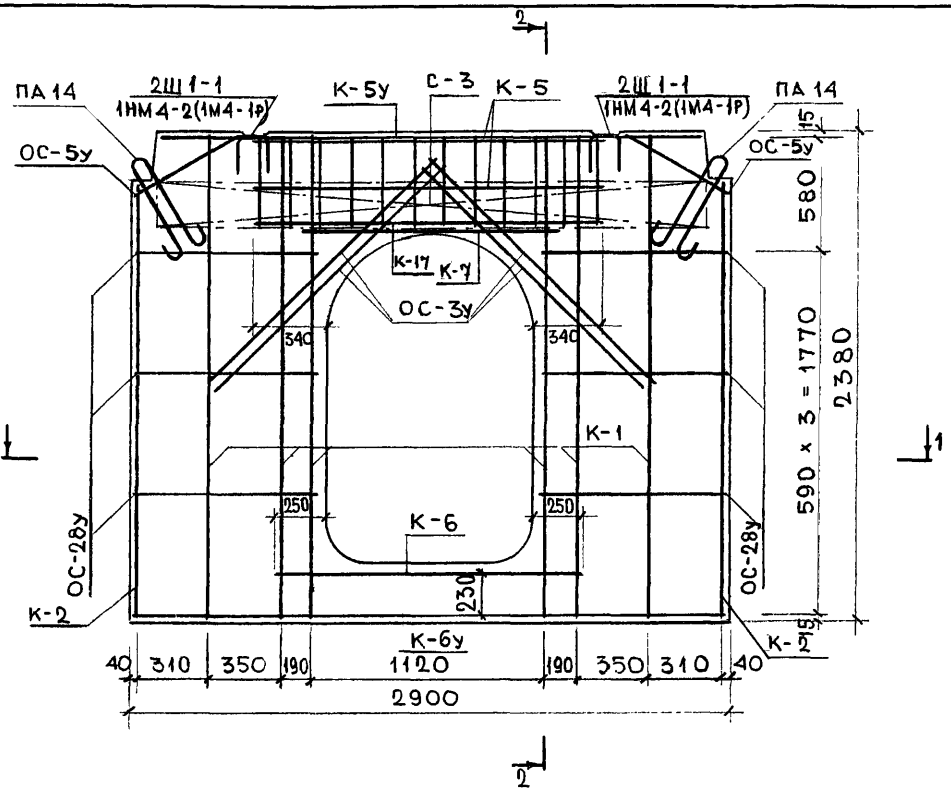

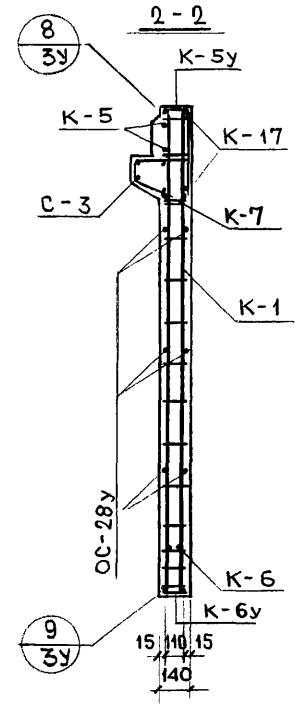

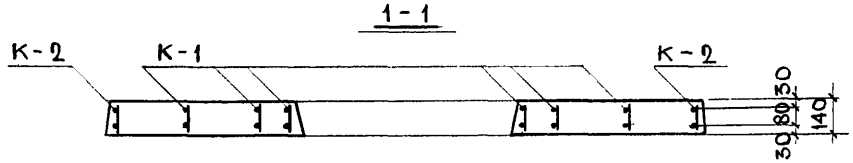

ПРИМЕЧАНИЯ:

1. АРМАТУРУ СМ. ЛИСТЫ 1а; 2а; 3а; 5а; 9а; 13а; 14а.
2. СПЕЦИФИКАЦИЮ СТАЛИ СМ. ЛИСТ 20.
3. СТЕРЖЕНЬ ОС-5у ПРИВЯЗАТЬ ПРИ БЕТОНИРОВАНИИ К ПЕТЛЕ ПА 14 СВЕРХУ.

НАЧ. ОТД.	ИПАТЬЕВ		
ГЛ. СПЕЦ.	ДАФЕРОВ		
ГЛ. ИНЖ. ПР.	ЧЕБОТАРЕВА		
РУК. ГР. ИН.	ДРОЖДЕВА		5/V 85
РАЗРАБ.	ПАСИХОВА		
ПРОВЕР.	ДРОЖДЕВА		

7РС 17 108 - 87

ПАНЕЛЬ 7ВЦ8

АРМИРОВАНИЕ

СТАДИЯ	МАССА	МАСШТАБ
Р.		1 : 25

ЛИСТ 12 ЛИСТОВ

МНИИТЭП ОСК

СОГЛАСОВАНО

ОТКОРРЕКТИРОВАН 10/XI-86г; 6/V-87г.

ИНВ. № ПОДЛ.	ПОДПИСЬ И ДАТА	ВЗАМ. ИНВ. №
636 893		

Ф12и

Кар 4416-7/17108

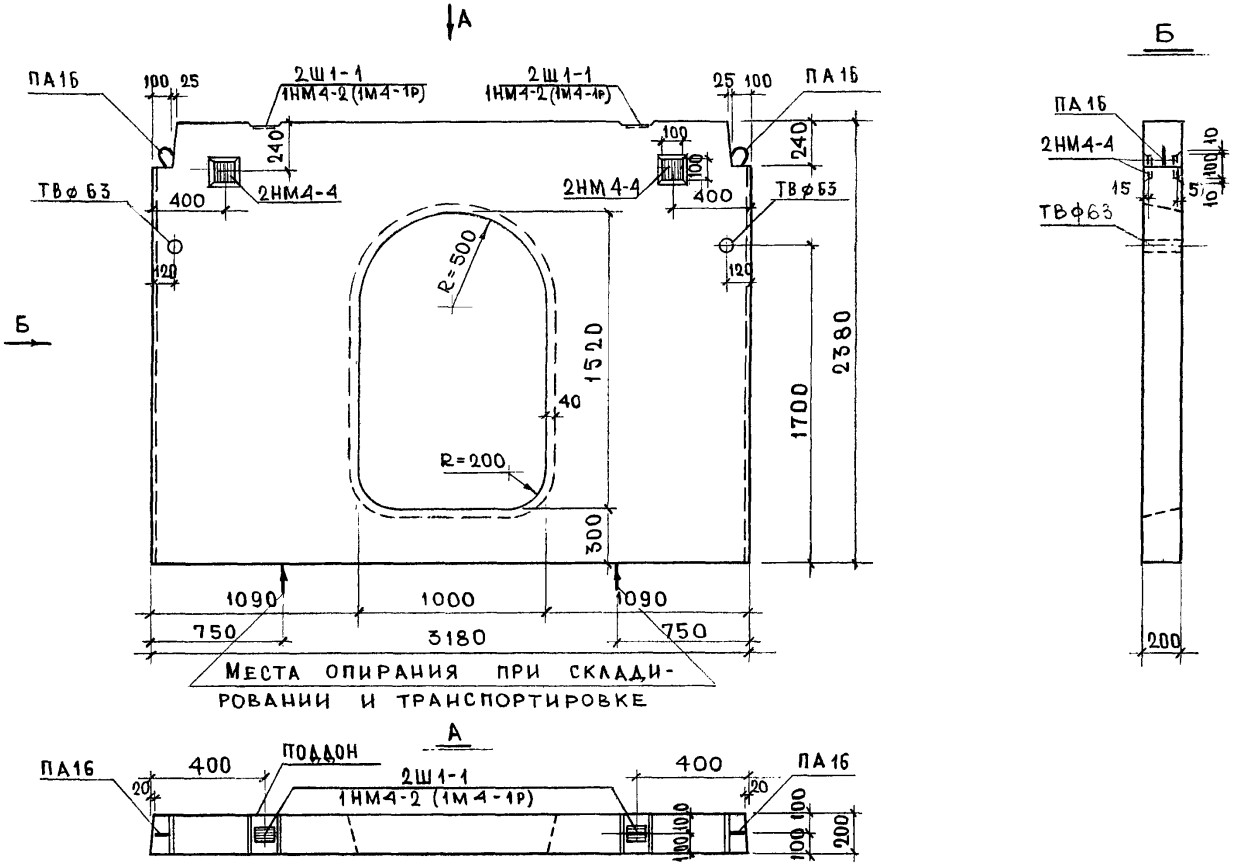

ПРИМЕЧАНИЕ:

Армирование панели см. лист 14.

НАЧ. ОТД.	ИПАТЬЕВ			7РС 17 108-87			
ГЛ. СПЕЦ.	АЛФЕРОВ						
ГЛ. ИНЖ. ПР.	ЖАРКОВА		28.01.85	ПАНЕЛЬ 7ВЦ9 ОБЩИЙ ВИД	СТАДИЯ	МАССА	МАСШТАБ
РУК. ГР. ИН.	ДРОЖДЕВА		5/V-85		Р	2,97	1:25
РАЗРАБ.	ПАСИХОВА				ЛИСТ 13	ЛИСТОВ	
ПРОВЕР.	ДРОЖДЕВА			ТЯЖЕЛЫЙ БЕТОН МАРКИ 200	МНИИТЭП ОСК		

СОГЛАСОВАНО

ОТКОРРЕКТИРОВАН 10/XI-86 г. Чебоксар; 6/V-87 г. Чебоксар

Инв. № подл.	Подпись и дата	Взам. инв. №
636 894		

Гл. спец. мастер Никитин

Кар 4416-7/17108 Ф12и

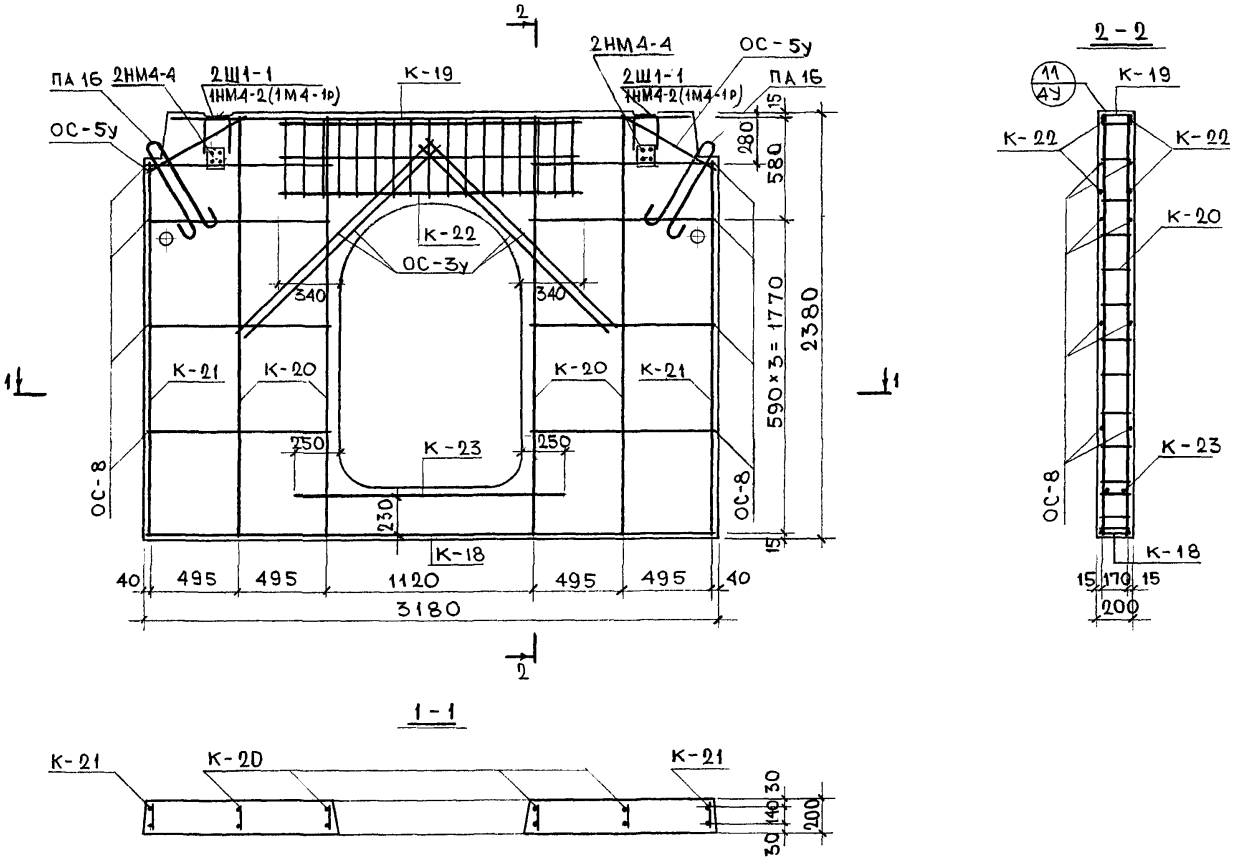

ОТКОРРЕКТИРОВАН 10/XI-86г

СОГЛАСОВАНО

ПРИМЕЧАНИЯ:

1. АРМАТУРУ СМ. ЛИСТЫ 5а-7а; 13а; 14а.
2. СПЕЦИФИКАЦИЮ СТАЛИ СМ. ЛИСТ 20.
3. СТЕРЖЕНЬ ОС-5у ПРИВЯЗАТЬ ПРИ БЕТОНИРОВАНИИ К ПЕТЛЕ ПА 16 СВЕРХУ.

НАЧ. ОТД.	ИПАТЬЕВ		
ГЛ. СПЕЦ.	АЛФЕРОВ		
ГЛ. ИНЖ. ПР.	ЧЕБОТАРЕВА		
РУК. ГР. ИН.	ДРОЖДЕВА		5/V-87
РАЗРАБ.	ПАСИХОВА		
ПРОВЕР.	ДРОЖДЕВА		

7РС 17 108-87

ПАНЕЛЬ 7ВЦ9

АРМИРОВАНИЕ

СТАДИЯ	МАССА	МАСШТАБ
Р		1:25

ЛИСТ 14 ЛИСТОВ

МНИИТЭП ОСК

Инв. № подл. 636 875 | Подпись и дата | Взам. инв. №

Ф12и

К-о 4416-7/17108

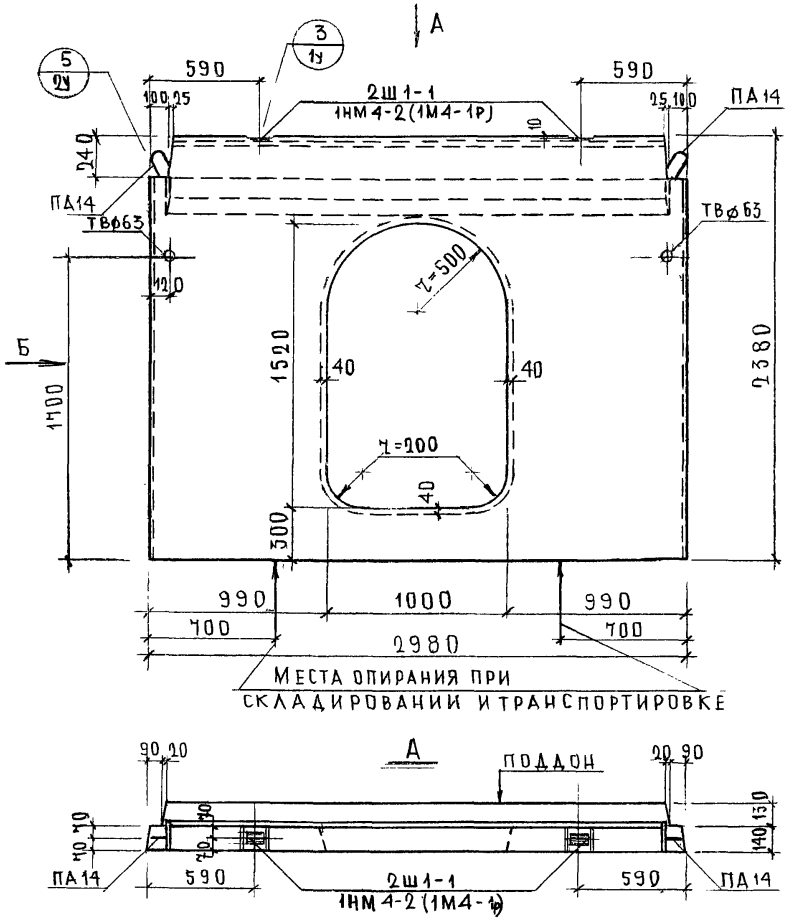

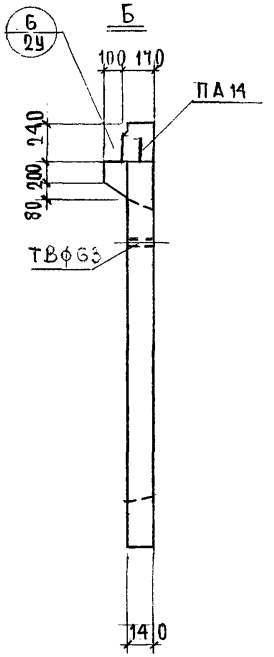

ПРИМЕЧАНИЕ:

Армирование панели см. лист 16

Нач. отд.	Ипатьев			7РС 17 108-87			
Гл. спец. отд.	Алферов						
Гл. инж. пр.	Жаркова		23.01.85г	Панель 7ВЦ11	Стадия	Масса	Масштаб
Рук. гр. инж.	Дрождева				Р	2,10	1:25
Разработ.	Зубова			Общий вид	Лист 15	Листов	
Проверил	Дрождева			Тяжелый бетон марки 200	МНИИТЭП ОСК		

СОГЛАСОВАНО

Гл. спец. маст. № | Никитин

Откорректирован 10/XI-86г Чеботар; 6/V-87г. Чеботар

Инв. № подл. 636 836 | Подпись и дата | Взам. инв. №

Ф12и

Кар 4416-7/17108

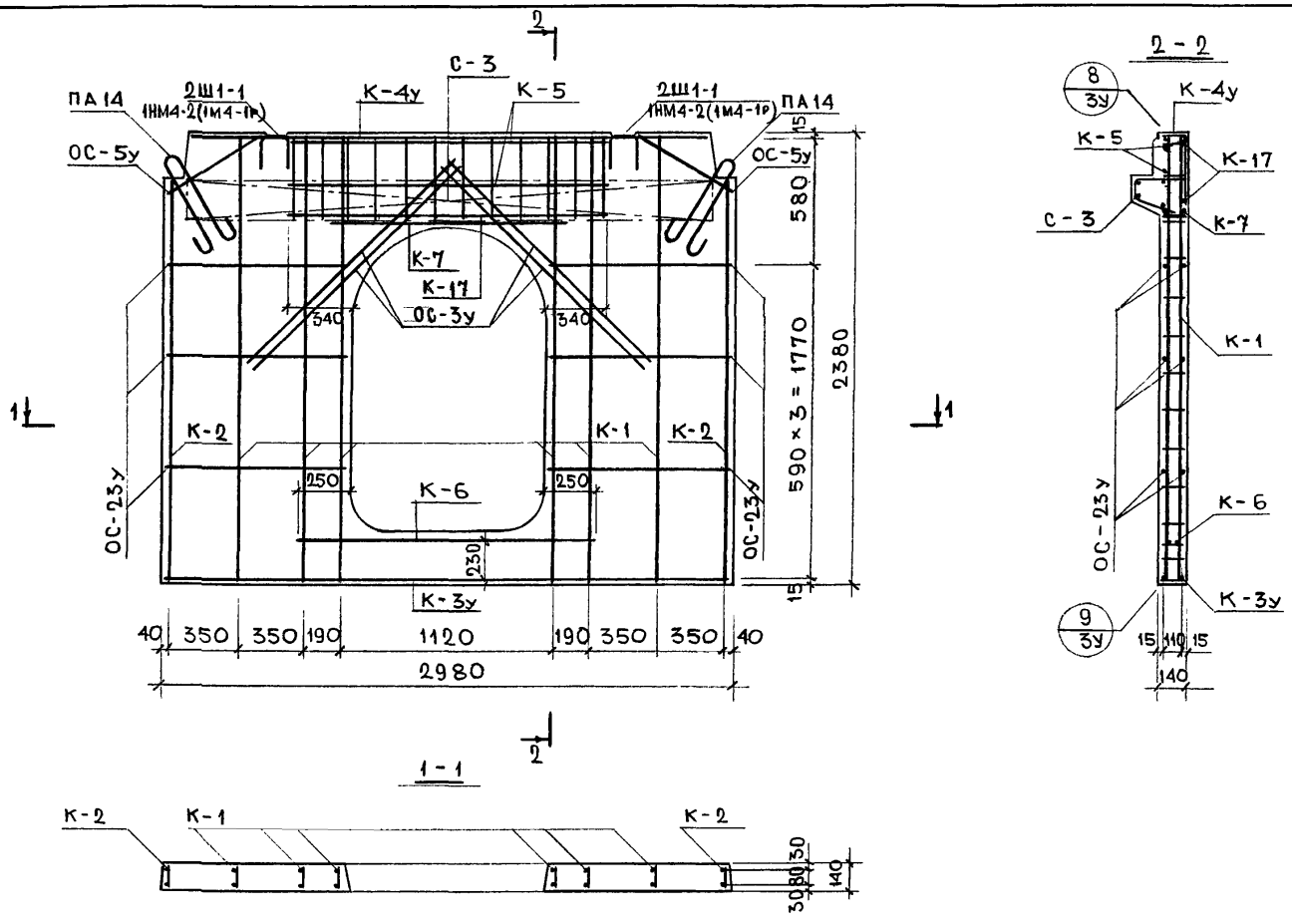

Примечания:

1. Арматуру см. листы 1а, 2а, 3а, 5а, 9а, 13а, 14а.
2. Спецификацию стали см. лист 20.
3. Стержень ОС-5у приварить при бетонировании сверху к петле ПА14.

Нач. отд.	Ипатьев			7РС 17 108-87
Гл. спец.	Алферов			Панель 7ВЦ11
Гл. инж. пр.	Чеботарева			Армирование
Рук. гр. ин.	Дрождева		5/V-87	
Разраб.	Пасихова			
Провер.	Дрождева			

Стадия	Масса	Масштаб
Р		1:25
Лист 16	Листов	

МНИИТЭП ОСК

Ф12и

Кад 4416-7/17108

СОГЛАСОВАНО

ОТКОРРЕКТИРОВАН 10/XI-86 Чеботарев; 6/V-87г Чеботарев

Инв. № подл. 636897 | Подпись и дата | Взам. инв. №

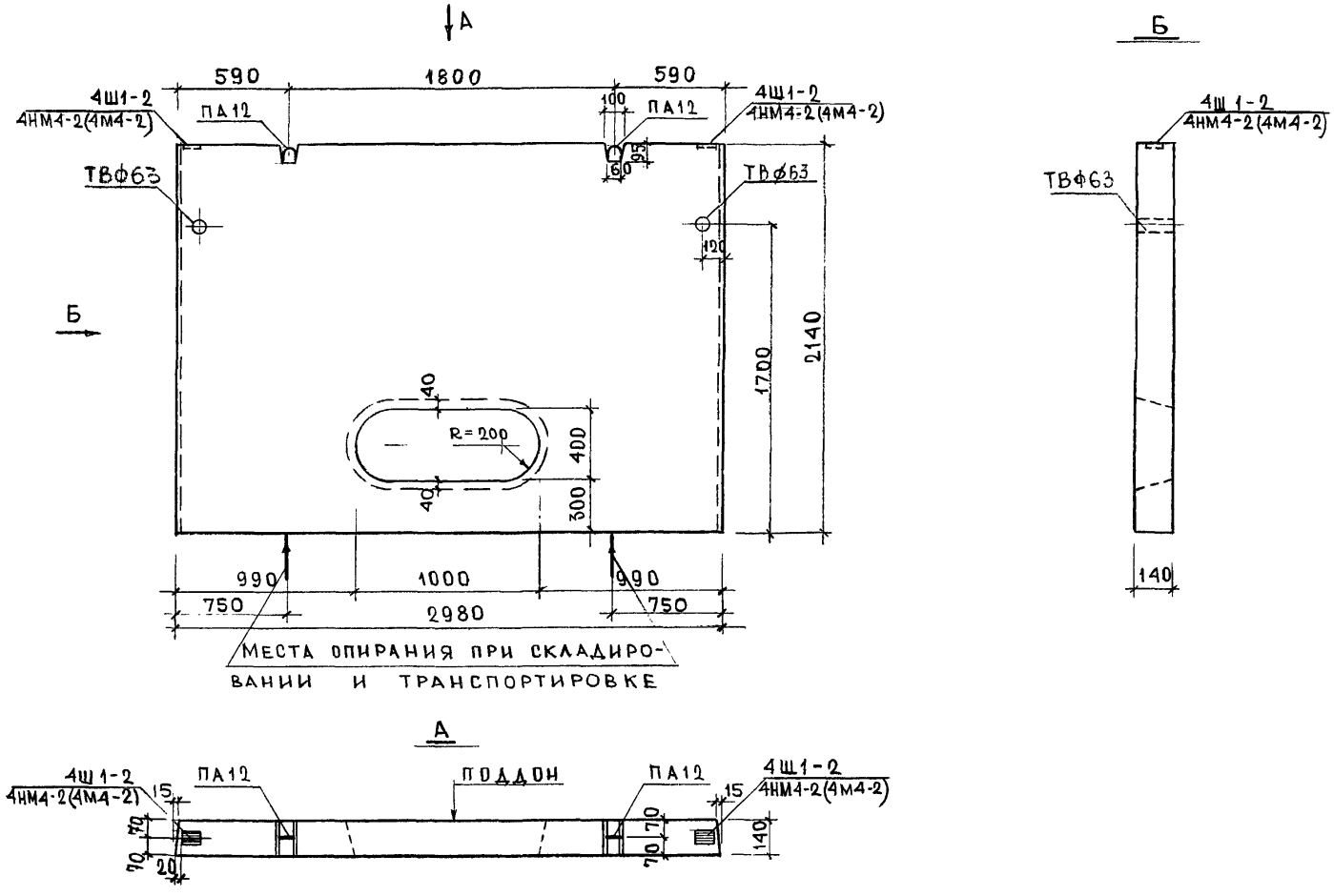

ОТКОРРЕКТИРОВАН 10/XI-86г Чеботаф-; 6/V-87г. Чеботаф-

СОГЛАСОВАНО

Гл.спец.маст.№	Никитин

Инв.№ подл.	Подпись и дата	Взам. инв. №
636 898		

Примечание:

Армирование панели см. лист 18.

Нач.отд.	Ипатьев		
Гл.спец.	Алферов		
Гл.инж.пр.	Жаркова		23.01.85г
Рук.гр.ин.	Дрождева		
Разраб.	Пасихова		
Провер.	Дрождева		

7РС 17108-87

Панель 7ВЦ12

Общий вид

Стадия	Масса	Масштаб
Р	2,08	1:25

Лист 17 | Листов

Тяжелый бетон марки 200

МНИИТЭП ОСК

Ф12и

Кар 4416-7/17108

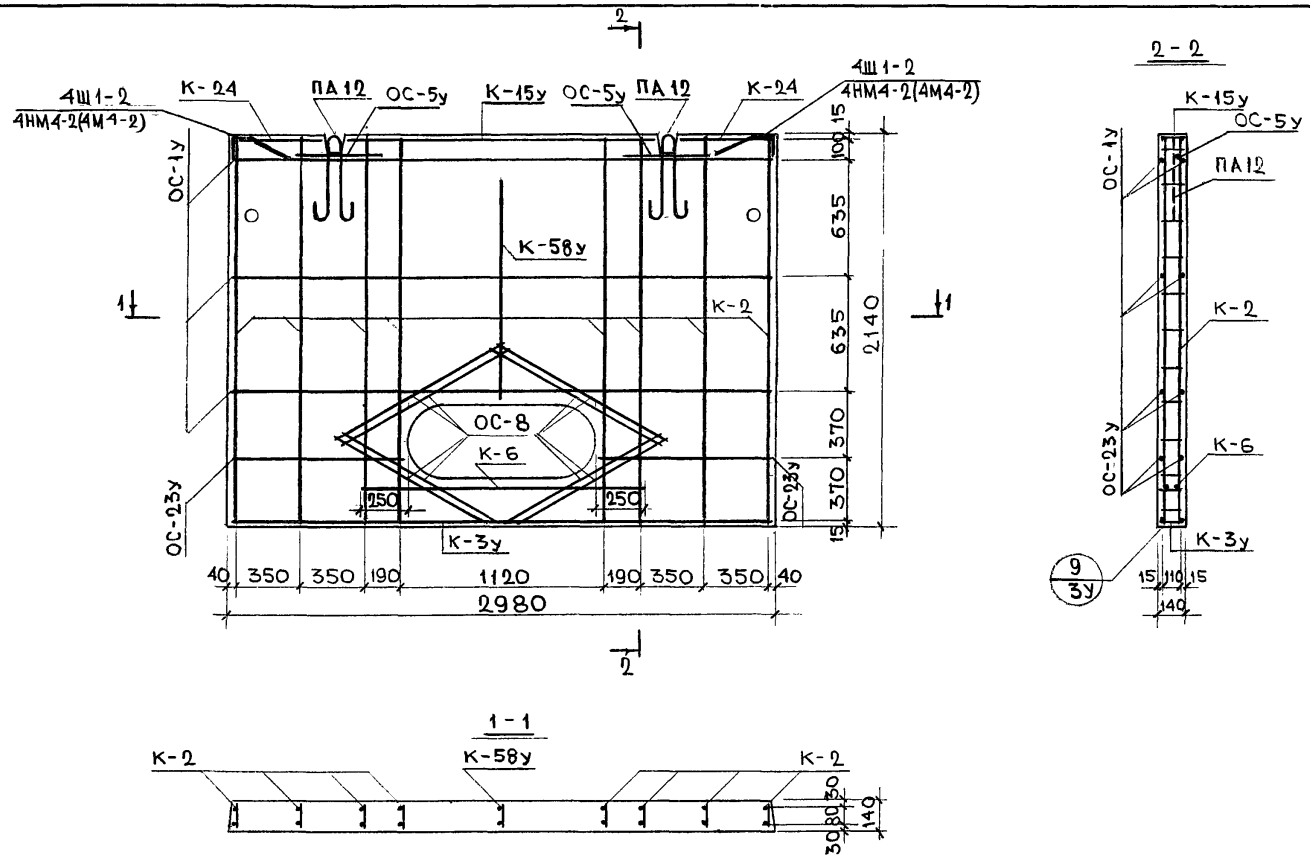

ПРИМЕЧАНИЯ:

1. Арматуру см. листы 1а, 2а, 3а, 7а, 8а, 13а, 14а
2. Спецификацию стали см. лист 20.
3. Стержень ОС-5у привязать при бетонировании к петле ПА 12 сверху.

НАЧ. ОТД.	ИПАТЬЕВ		
ГЛ. СПЕЦ.	АЛФЕРОВ		
ГЛ. ИНЖ. ПР.	ЧЕБОТАРЕВА		
РУК. ГР. ИН.	ДРОЖДЕВА		
РАЗРАБ.	ПАСИХОВА		
ПРОВЕР.	ДРОЖДЕВА		

7РС 17108-87

ПАНЕЛЬ 7ВЦ12

АРМИРОВАНИЕ

СТАДИЯ	МАССА	МАСШТАБ
Р.		1:25

ЛИСТ 18 | ЛИСТОВ

МНИИТЭП ОСК

СОГЛАСОВАНО

ОТКОРРЕКТИРОВАН 10/XI-86 Чеботарев; 6/V-87г. Чеботарев

ИНВ. № ПОДЛ.	ПОДПИСЬ И ДАТА	ВЗАМ. ИНВ. №
636899		

Ф12и

Кар 4416-7/17108

СПЕЦИФИКАЦИЯ СТАЛИ

МАРКА ПАНЕЛИ	ПОКАЗАТЕЛИ ПО ИЗДЕЛИЯМ																			ИТОГО
7ВЦ-1	МАРКА ДЕТАЛИ		К-1	К-2	К-3	К-4	К-5	К-6	С-1	С-2	ОС-10у	ОС-23у	ОС-3у	ПА14	2Ш1-1 (1М4-1р)	К-7	ОС-5у	С-6	СП-2	(П1)	
	КОЛ-ВО ДЕТАЛЕЙ, ШТ.		13	2	1	1	4	2	2	2	6	12	8	4	4	2	2	2	2	(4)	
	МАССА, КГ	ДЕТАЛИ	3,03	2,72	2,18	2,27	2,42	1,25	3,96	2,51	0,75	0,21	0,93	1,55	0,98 (0,88)	1,58	0,30	1,78	0,61	(0,56)	
		ВСЕХ ДЕТАЛЕЙ	39,39	5,44	2,18	2,27	9,68	2,50	7,92	5,02	4,50	2,52	7,44	6,20	3,92 (3,52)	3,16	0,60	3,56	1,22	(2,24)	107,52 (109,36)
7ВЦ-2	МАРКА ДЕТАЛИ		К-1	К-2	К-4у	К-3у	К-7	К-5	К-6	С-5	С-4	ОС-23у	ОС-3у	ОС-5у	ПА14	2Ш1-1 (1М4-1р)	ОС-12	(П1)			
	КОЛ-ВО ДЕТАЛЕЙ, ШТ.		6	2	1	1	1	2	1	1	1	12	4	2	2	2	1	(2)			
	МАССА, КГ	ДЕТАЛИ	3,03	2,72	1,04	1,12	1,58	2,42	1,25	5,23	3,27	0,21	0,93	0,30	1,55	0,98 (0,88)	0,36	(0,56)			
		ВСЕХ ДЕТАЛЕЙ	18,18	5,44	1,04	1,12	1,58	4,84	1,25	5,23	3,27	2,52	3,72	0,60	3,10	1,96 (1,76)	0,36	(1,12)			54,21 (55,13)
7ВЦ-3	МАРКА ДЕТАЛИ		К-1	К-2	К-5	К-6	К-7	К-5у	К-6у	С-5	С-4	ОС-28у	ОС-3у	ОС-5у	ПА14	2Ш1-1 (1М4-1р)	ОС-12	(П1)			
	КОЛ-ВО ДЕТАЛЕЙ, ШТ.		6	2	2	1	1	1	1	1	1	12	4	2	2	2	1	(2)			
	МАССА, КГ	ДЕТАЛИ	3,03	2,72	2,42	1,25	1,58	1,02	1,10	5,23	3,27	0,19	0,93	0,30	1,55	0,98 (0,88)	0,36	(0,56)			
		ВСЕХ ДЕТАЛЕЙ	18,18	5,44	4,84	1,25	1,58	1,02	1,10	5,23	3,27	2,28	3,72	0,60	3,10	1,96 (1,76)	0,36	(1,12)			53,93 (54,85)
7ВЦ-4	МАРКА ДЕТАЛИ		К-1	К-2	К-12	К-13	К-14	К-15	К-10у	К-27	С-5	С-4	ОС-6у	ОС-7	ОС-5у	ОС-7у	2Ш1-1 (1М4-1р)	ПА14	(П1)		
	КОЛ-ВО ДЕТАЛЕЙ, ШТ.		6	2	4	1	2	1	1	1	1	1	4	6	2	6	2	2	(2)		
	МАССА, КГ	ДЕТАЛИ	3,03	2,72	1,84	0,50	2,41	2,06	1,89	1,30	5,23	3,27	0,62	0,28	0,30	0,16	0,98 (0,88)	1,55	(0,56)		
		ВСЕХ ДЕТАЛЕЙ	18,18	5,44	7,36	0,50	4,82	2,06	1,89	1,30	5,23	3,27	2,48	1,68	0,60	0,96	1,96 (1,76)	3,10	(1,12)		60,83 (61,75)

ПРИМЕЧАНИЯ:

1. СПЕЦИФИКАЦИЯ СТАЛИ ДАНА В 2х ВАРИАНТАХ: В СКОБКАХ УКАЗАН РАСХОД СТАЛИ ДЛЯ ВАРИАНТА КЖБК № 2 СО СВАРНЫМИ ЗАКЛАДНЫМИ ДЕТАЛЯМИ И ДОПОЛНИТЕЛЬНЫМИ ПЕТЛЯМИ П-1 ДЛЯ РАСПАЛУБКИ ПАНЕЛЕЙ; БЕЗ СКОБОК - РАСХОД СТАЛИ ДЛЯ ВАРИАНТА СО ШТАМПОВАННЫМИ ЗАКЛАДНЫМИ ДЕТАЛЯМИ.
2. ВЕДОМОСТЬ РАСХОДА СТАЛИ ДЛЯ ВАРИАНТА КЖБК № 2 СМ. ЛИСТ 3Н.

НАЧ. ОТД.	ИПАТЬЕВ	[подпись]	
ГЛ. СПЕЦ.	АЛФЕРОВ	[подпись]	
ГЛ. ИНЖ. ПР.	ЖАРКОВА	[подпись]	22.04.85
ГЛ. ИНЖ. ПР.	ЧЕБОТАРЕВА	[подпись]	
РУК. ГР. ИН.	ДРОЖДЕВА	[подпись]	
РАЗРАБ.	ПАСИХОВА	[подпись]	
ПРОВЕР.	ДРОЖДЕВА	[подпись]	

7РС 17108-87

СПЕЦИФИКАЦИЯ СТАЛИ НА ИЗДЕЛИЕ

СТАДИЯ	МАССА	МАСШТАБ
Р		—

ЛИСТ 19 ЛИСТОВ

МНИИТЭП ОСК

ОТКОРРЕКТИРОВАН 10/XI-86г. Чеботарев; 6/V-87г. Чеботарев

СОГЛАСОВАНО

ИНВ. № ПОДЛ.	ПОДПИСЬ И ДАТА	ВЗАМ. ИНВ. №
636 900		

Ф12и

Кар 4416-7/17108

СПЕЦИФИКАЦИЯ СТАЛИ

Марка панели	Показатели по изделиям																			Итого
7ВЦ-7	Марка детали	К-1	К-2	К-3	К-4	К-5	К-6	К-17	С-3	ОС-10у	ОС-23у	ОС-3у	ОС-5у	ПА14	С-6	К-7	2Ш1-1 (1М4-1р)	(П1)	СП-2	
	Кол-во деталей, шт.	13	2	1	1	2	2	2	2	6	12	8	2	4	1	2	4	(4)	2	
	Масса детали	3,03	2,72	2,18	2,27	2,42	1,25	3,14	4,73	0,75	0,21	0,93	0,30	1,55	1,78	1,58	0,98 (0,88)	(0,56)	0,61	
	кг всех деталей	39,39	5,44	2,18	2,27	4,84	2,50	6,28	9,46	4,50	2,52	7,44	0,60	6,20	1,78	3,16	3,92 (3,52)	(2,24)	1,22	103,70 (105,54)
7ВЦ-8	Марка детали	К-1	К-2	К-5у	К-6у	К-5	К-6	К-17	С-3	ОС-28у	ОС-5у	ПА 14	2Ш1-1 (1М4-1р)	ОС-3у	К-7	(П1)				
	Кол-во деталей, шт.	6	2	1	1	1	1	1	1	12	2	2	2	4	1	(2)				
	Масса детали	3,03	2,72	1,02	1,10	2,42	1,25	3,14	4,73	0,19	0,30	1,55	0,98 (0,88)	0,93	1,58	(0,56)				50,52 (51,44)
	кг всех деталей	18,18	5,44	1,02	1,10	2,42	1,25	3,14	4,73	2,28	0,60	3,10	1,96 (1,76)	3,72	1,58	(1,12)				
7ВЦ-9	Марка детали	К-20	К-21	К-18	К-19	К-22	К-23	ОС-3у	ОС-8	ОС-5у	ПА16	2Ш1-1 (1М4-1р)	2НМ1-4							
	Кол-во деталей, шт.	4	2	1	1	2	1	4	16	2	2	2	2							
	Масса детали	3,10	2,78	1,34	1,25	6,80	1,29	0,93	0,23	0,30	2,21	0,98 (0,88)	1,40							52,62 (52,42)
	кг всех деталей	12,40	5,56	1,34	1,25	13,60	1,29	3,72	3,68	0,60	4,42	1,96 (1,76)	2,80							
7ВЦ-11	Марка детали	К-1	К-2	К-6	К-4у	К-3у	К-5	К-17	С-3	ОС-23у	ОС-3у	ОС-5у	ПА14	2Ш1-1 (1М4-1р)	К-7	(П1)				
	Кол-во деталей, шт.	6	2	1	1	1	1	1	1	12	4	2	2	2	1	(2)				
	Масса детали	3,03	2,72	1,25	1,04	1,12	2,42	3,14	4,73	0,21	0,93	0,30	1,55	0,98 (0,88)	1,58	(0,56)				50,8 (51,72)
	кг всех деталей	18,18	5,44	1,25	1,04	1,12	2,42	3,14	4,73	2,52	3,72	0,60	3,10	1,96 (1,76)	1,58	(1,12)				
7ВЦ-12	Марка детали	К-2	К-3у	К-24	К-15у	К-58у	К-6	ОС-23у	ОС-8	ОС-1у	ПА12	ОС-5у	4Ш1-2 4М4-2							
	Кол-во деталей, шт.	8	1	2	1	1	1	4	8	6	2	2	2							
	Масса детали	2,72	1,12	0,21	0,60	0,58	1,25	0,21	0,23	0,65	0,97	0,30	1,09 (1,04)							37,03 (36,93)
	кг всех деталей	21,76	1,12	0,42	0,60	0,58	1,25	0,84	1,84	3,90	1,94	0,60	2,18 (2,08)							

Примечания:

1. Спецификация стали дана в 2 вариантах: в скобках указан расход стали для варианта КЖБК №2 со сварными закладными деталями и дополнительными петлями П-1 для распалубки панелей; без скобок – расход стали для варианта со штампованными закладными деталями.
2. Ведомость расхода стали для варианта КЖБК №2 см. лист 3н.

Нач.отд.	Ипатьев	
Гл.спец.	Алферов	
ГИП	Чеботарева	
Рук.грин.	Дрождева	
Разраб.	Пасихова	
Провер.	Конокотина	

7 РС 17 108-87

Спецификация стали на изделие

Стадия	Масса	Масштаб
Р.		—
Лист 20	Листов	

МНИИТЭП ОСК

Ф12и

Ка-2416-7/17102

Откорректирован 10/XI-86г Шваиберг 6/I-87г Шваиберг

Согласовано

Инв.№подл. | Подпись и дата | Взам.инв.№ 636 900

СХЕМА УСТАНОВКИ ДОПОЛНИТЕЛЬНЫХ ПЕТЕЛЬ ДЛЯ РАСПАЛУБКИ

ОДНОМОДУЛЬНЫЕ ПАНЕЛИ

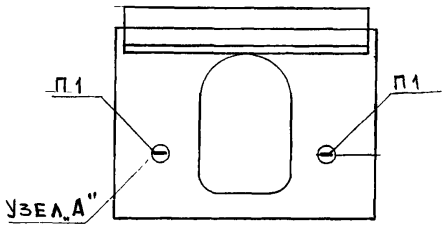

ДВУХМОДУЛЬНЫЕ ПАНЕЛИ

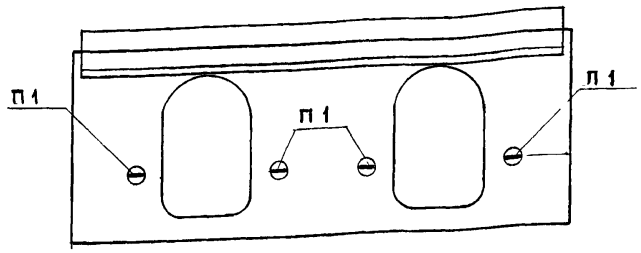

МАРКА ПАНЕЛИ	КОЛ-ВО ДОПОЛНИТ. ПЕТЕЛЬ	РАСХОД СТАЛИ НА ДОПОЛНИТ. ПЕТЛИ
7 ВЦ1	4	2,24
7ВЦ2	2	1,12
7ВЦ3	2	1,12
7ВЦ4	2	1,12
7ВЦ7	4	2,24
7ВЦ8	2	1,12
7ВЦ11	2	1,12

УЗЕЛ А

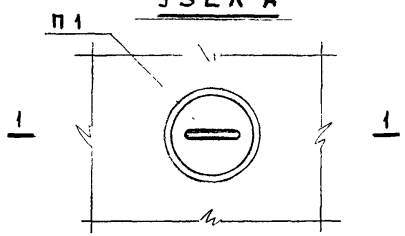

П1

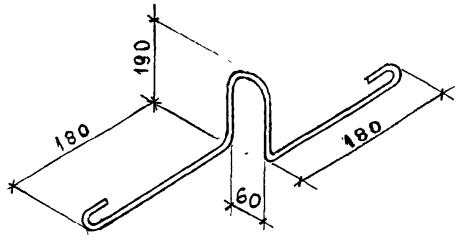

1-1

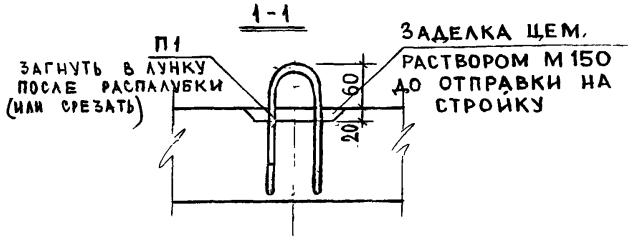

РАСХОД СТАЛИ НА П1		
СЕЧЕНИЕ, ММ	ДЛИНА, ММ	МАССА, КГ
Ф10АI	900	0,56

ПРИМЕЧАНИЕ

В СООТВЕТСТВИИ С СУЩЕСТВУЮЩЕЙ ТЕХНОЛОГИЕЙ КЖБК № 2 ДОПУСКАЕТСЯ УСТАНОВКА ДОПОЛНИТЕЛЬНЫХ ПЕТЕЛЬ, ПРЕДНАЗНАЧЕННЫХ ДЛЯ РАСПАЛУБКИ ПАНЕЛЕЙ. ИСПОЛЬЗОВАНИЕ ЭТИХ ПЕТЕЛЬ ДЛЯ ПОДЪЕМА ИЗДЕЛИЙ ЗАПРЕЩАЕТСЯ.

НАЧ. ОТД.	ИПАТЬЕВ		
ГЛ. СПЕЦ. ОТД.	АЛФЕРОВ		
ГИП	ЧЕБОТАРЕВА		
РГИ	ДРОЖДЕВА		
РАЗРАБ.	ПАСИХОВА		
ПРОВЕР.	ДРОЖДЕВА		

7РС 17 108-87

СХЕМА УСТАНОВКИ ДОПОЛНИТЕЛЬНЫХ ПЕТЕЛЬ ДЛЯ РАСПАЛУБКИ

Стадия	Масса	Масштаб

Лист 21 | Листов

МНИИТЭП

СОГЛАСОВАНО

ОТКОРРЕКТИРОВАН 6/V-87г.

Инв. № подл. 636 901 | Подпись и дата | Взаим. инв №

Карт 4416-7/17108 12и

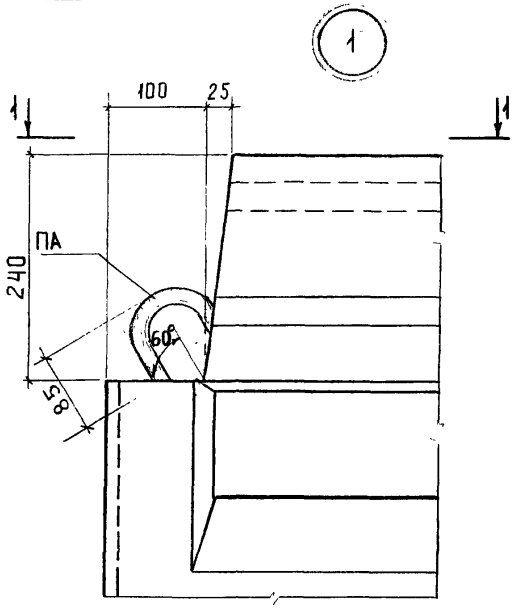

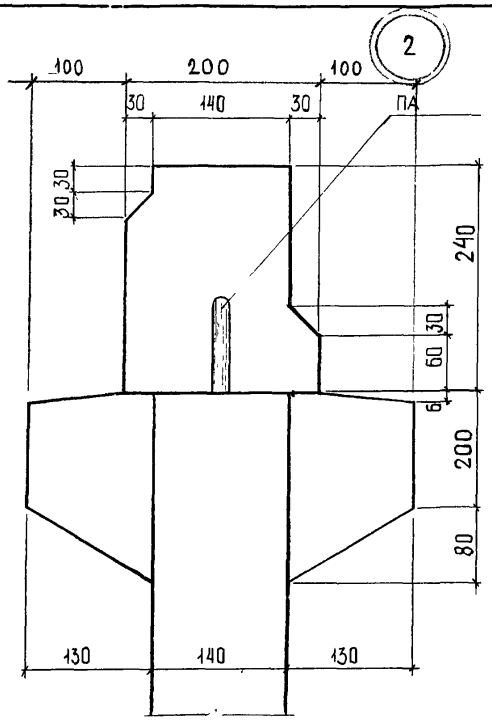

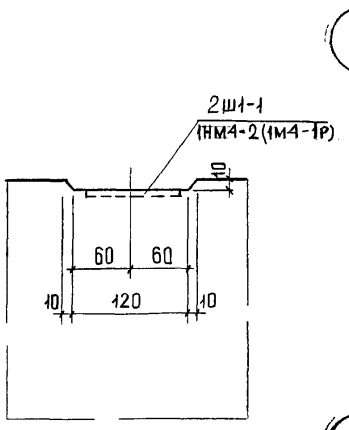

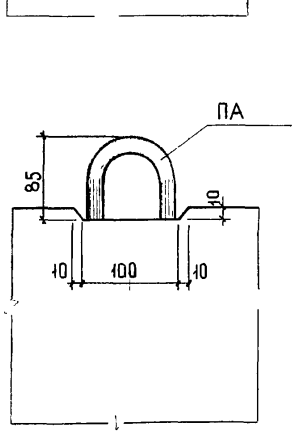

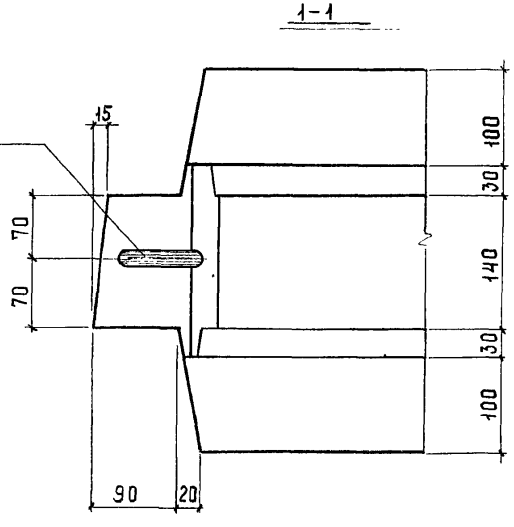

СОГЛАСОВАНО
ГЛ.СПЕЦ.ИНЖ Никитин

ОТКОРРЕКТИРОВАН 10 XI-86г Шабашкина; 6/X-87г Шабашкина

Инв.№ подл. 636-902 | Подпись и дата | Взам. инв. №

Нач.отд	Ипатьев		
Гл.спец.пр	Алферов		
Гл.инж.пр	Жаркова		
Рук.гр.инж	Дрождева		
Разраб.	Волынец		
Пров.	Дрождева		

ТРС 17108-87

Узлы

Стадия	Масса	Масштаб
Р		1:5
Лист 1у	Листов	

МНИИТЭП ОСК

Ф12и

Ка-944-7/14108

5

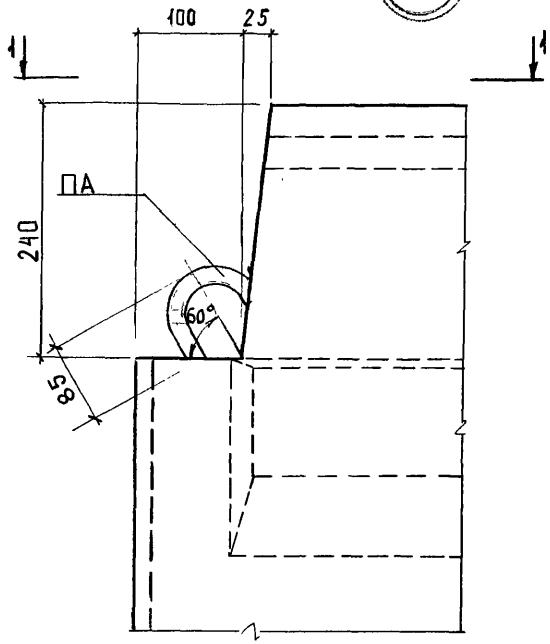

6

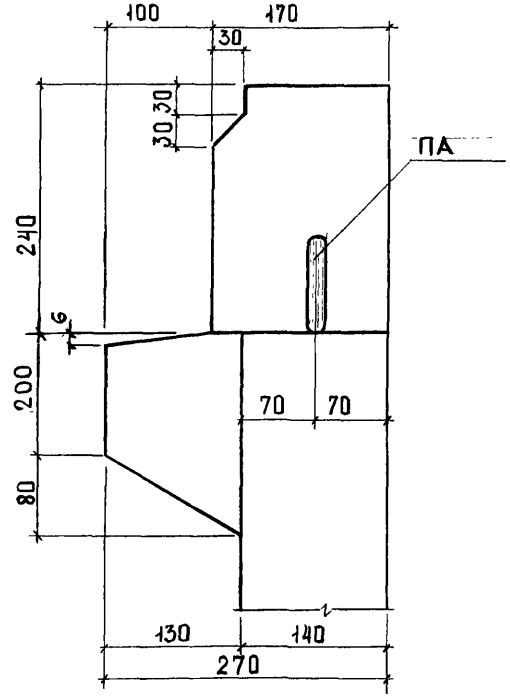

1-1

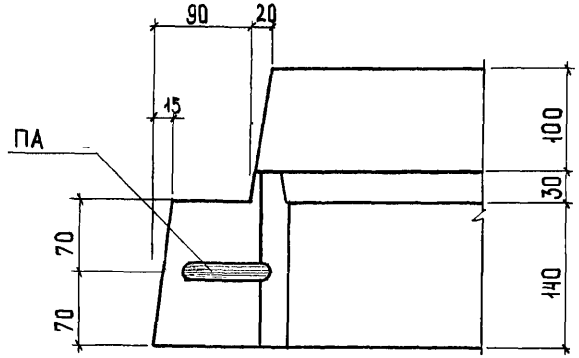

СОГЛАСОВАНО
Гл.спец.м7 Никитин
Откорректирован 10/XI-86 Иванов

Инв.№подл. | Подпись и дата | Взам.инв.№
636 923

Нач.отд	Ипатьев		
Гл.спец.отд	Алферов		
Гл.инж.пр	Жаркова		
Рук.гр.инж.	Дрождева		
Разраб	Волынец		
Пров.	Дрождева		

7РС 17108-86

Узлы

Стадия	Масса	Масштаб
Р		1:5
Лист 2у	Листов	

МНИИТЭП ОСК

Ф12и

Кло 4416-7/17108

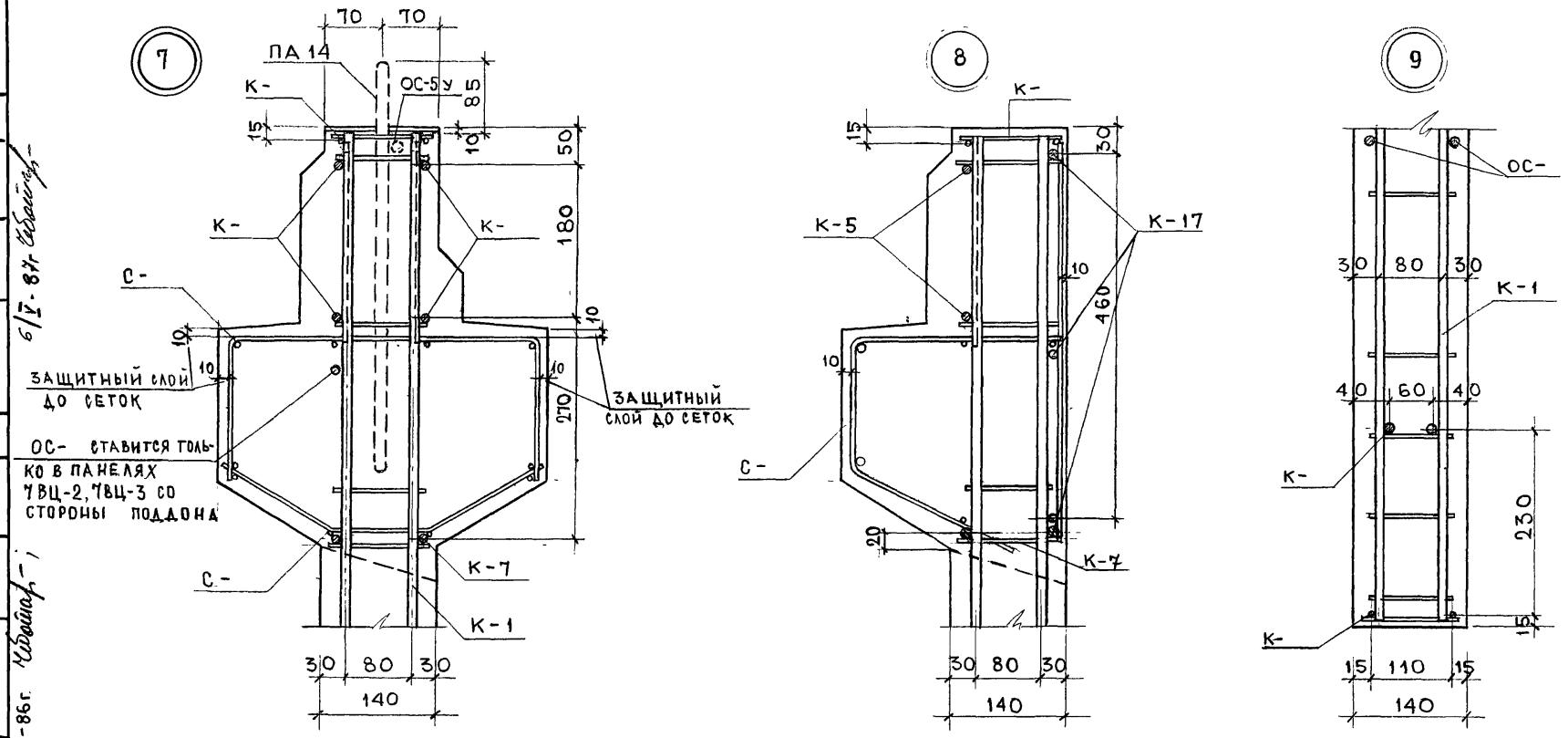

Примечание:

В узле (7) ПА14 и ОС-10 относятся к панели 7ВЦ-1

Нач. отд.	Ипатьев		
Гл. спец.	Алферов		
Гл. инж. пр.	Жаркова		19.04.85
Гл. инж. пр.	Чеботарева		
Рук. гр. ин.	Дрождева		
Разраб.	Пасихова		
Провер.	Дрождева		

7РС 17 108-87

Узлы

Стадия	Масса	Масштаб
Р		1:5

Лист 3У | Листов

МНИИТЭП ОСК

Ф12и

Кар 4416-7/17108

Согласовано

Инв. № подл. 636 904 | Подпись и дата | Взам. инв. №

Откорректирован 10/XI-86г.

6/V-87г.

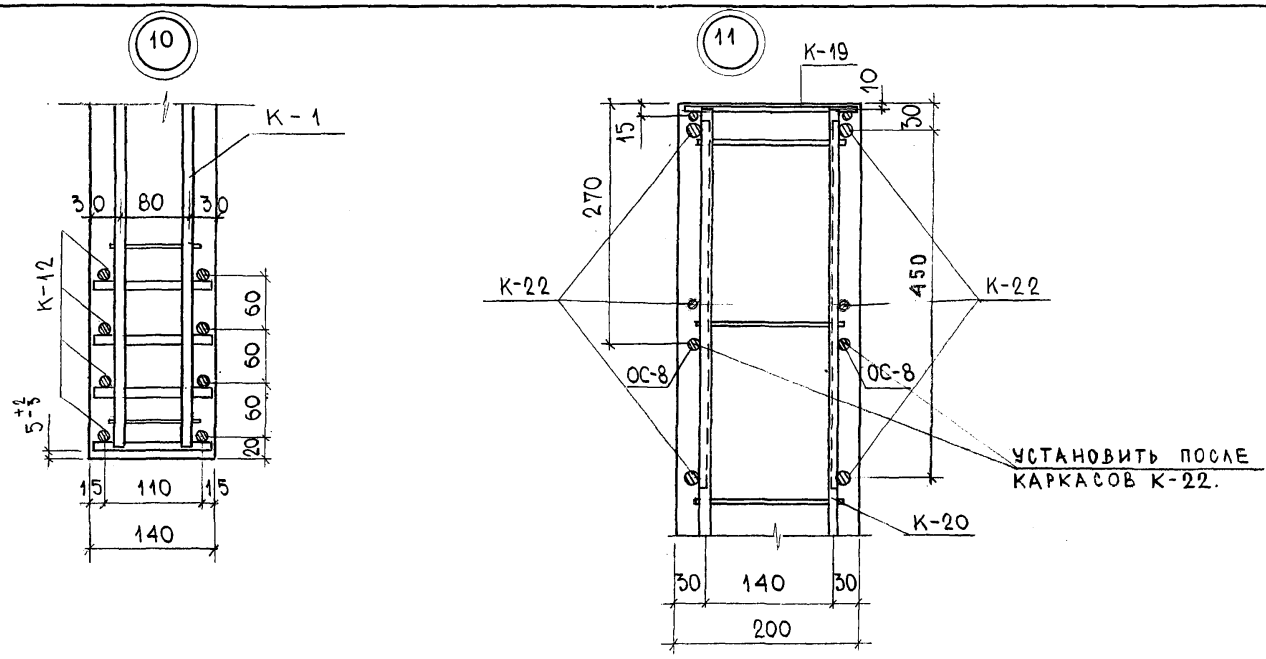

				7РС 17 108-86			
Нач.отд.	Ипатьев			Узлы	Стадия	Масса	Масштаб
Гл. спец.	Алферов				Р		1:5
ГИП	Чеботарева		11/VI		Лист 4У	Листов	
Рук.гр.ин.	Дрождева						
Разраб.	Конокотина				МНИИТЭП ОСК		
Провер.	Дрождева						

СОГЛАСОВАНО

Инв. № подл. 636 905 | Подпись и дата | Взам. инв. №

ОТКОРРЕКТИРОВАН 10/XI-86 г.

Ф12н

Карт 4416-7/17108

Марка детали	Эскиз	NN поз.	Сечен, мм	Кол. шт.	Длина позиции мм	Длина детали м	Масса, кг позиции	Масса, кг детали
К-1	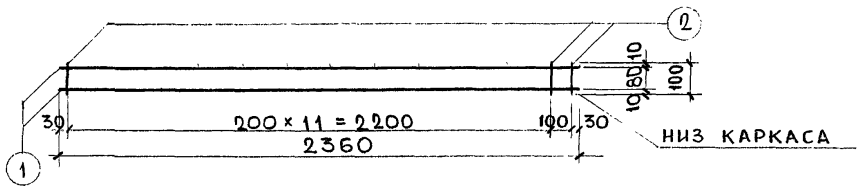	1	ф10АIII	2	2360	4,72	2,91	
		2	ф4ВрI	13	100	1,30	0,12	3,03
К-2	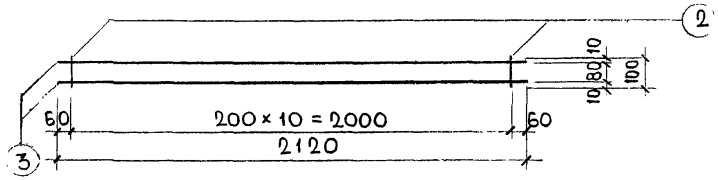	3	ф10АIII	2	2120	4,24	2,62	
		2	ф4ВрI	11	100	1,10	0,10	2,72
К-3	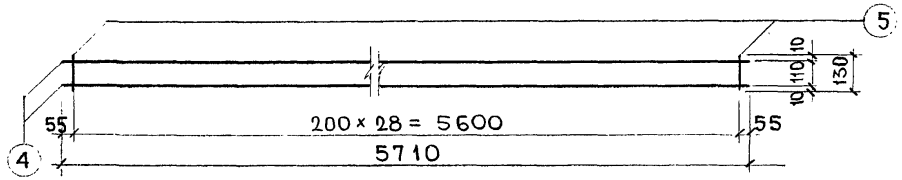	4	ф5ВрI	2	5710	11,42	1,64	
		5	ф5ВрI	29	130	3,77	0,54	2,18
К-4	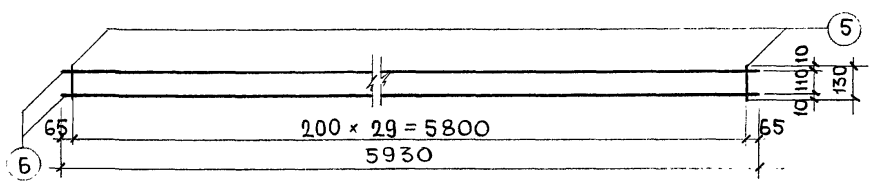	6	ф5ВрI	2	5930	11,86	1,71	
		5	ф5ВрI	30	130	3,90	0,56	2,27

Нач. отд.	Ипатьев		
Гл. спец.	Алферов		
Гл. инж. пр.	Жаркова		9.04.87
Гл. инж. пр.	Чеботарева		
Рук. гр. инж.	Дрождева		
Разраб.	Пасихова		
Провер.	Савельева		

7РС 17 108

АРМАТУРА

Стадия	Масса	Масштаб
Р		1:20
Лист 1а	Листов	

МНИИТЭП ОСК

Ф12и

Карт 4416-7/17108

Согласовано

Инв. № подл. | Подпись и дата | Взам. инв. №

636 906

Марка детали	Эскиз	NN поз.	Сечен, мм	Кол. шт.	Длина позиции мм	Длина детали, м	Масса, кг позиции	Масса, кг детали
К-5	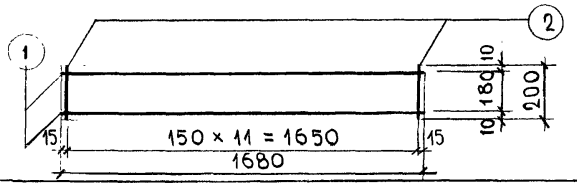	1	Ф10А III	2	1680	3,36	2,07	
		2	Ф5ВрI	12	200	2,40	0,35	2,42
К-6	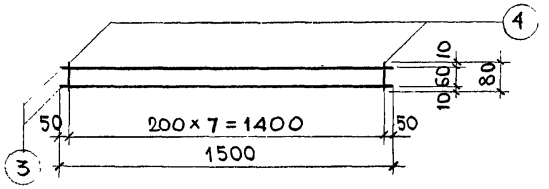	3	Ф8А III	2	1500	3,00	1,19	
		4	Ф4ВрI	8	80	0,64	0,06	1,25
К-7	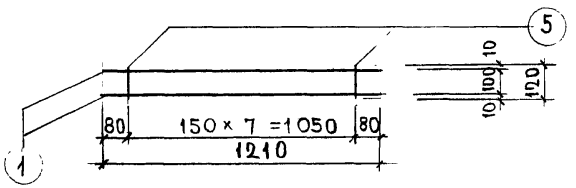	1	Ф10А III	2	1210	2,42	1,49	
		5	Ф4ВрI	8	120	0,96	0,09	1,58
К-4у	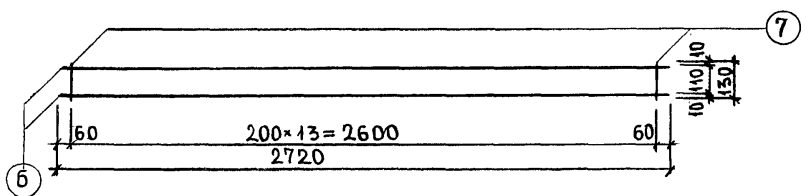	6	Ф5ВрI	2	2720	5,44	0,78	
		7	Ф5ВрI	14	130	1,82	0,26	1,04

Примечание:
Каркасы с индексом „У" унифицированы по предложению КЖБК №2 с другими альбомами.

Нач. отд.	Ипатьев		
Гл. спец.	Алферов		
Гл. инж. пр.	Жаркова		19.04.85
Гл. инж. пр.	Чеботарева		14/VI
Рук. гр. ин.	Дрождева		
Разраб.	Пасихова		
Провер.	Савельева		

7РС 17 108-87

Арматура

Стадия	Масса	Масштаб
Р.		1:20

Лист 2а | Листов

МНИИТЭП ОСК

Ф12и

Карт 4416-7/17108

Инв. № подл. 636907 | Подпись и дата | Взам. инв. №

Согласовано 10/XI-86 Чеботарев; 6/V-87г Чеботарев

Откорректирован

Марка детали	Эскиз	NN поз.	Сечение мм	Кол. шт	Длина позиции мм	Длина детали м	Масса, кг позиции	Масса, кг детали
К-3у	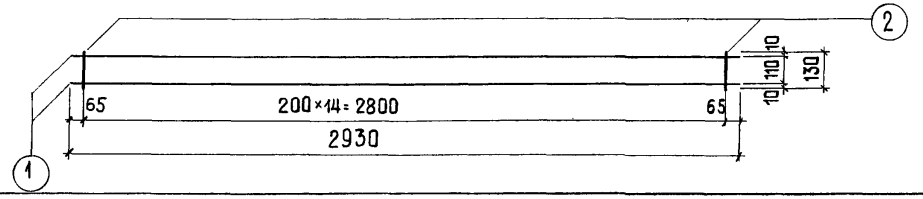	1	Ф5ВрI	2	2930	5,86	0,84	
		2	Ф5ВрI	15	130	1,95	0,28	1,12
К-5у	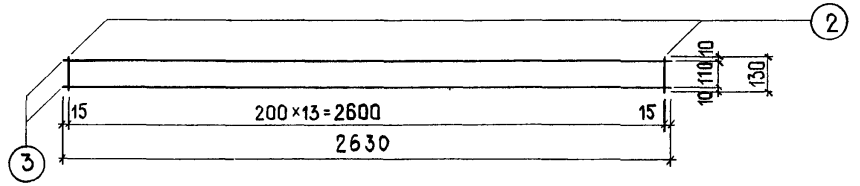	3	Ф5ВрI	2	2630	5,26	0,76	
		2	Ф5ВрI	14	130	1,82	0,26	1,02
К-6у	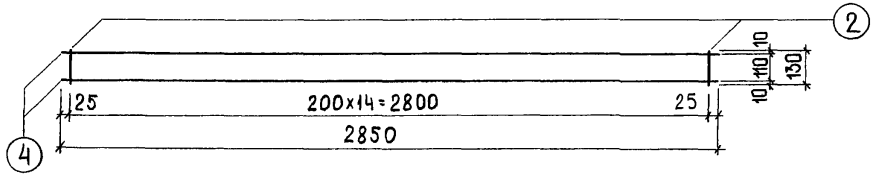	4	Ф5ВрI	2	2850	5,7	0,82	
		2	Ф5ВрI	15	130	1,95	0,28	1,10
К-12	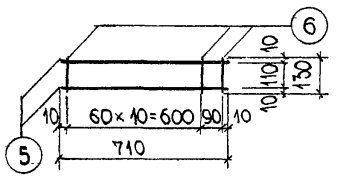	5	Ф10AIII	2	710	1,42	0,88	
		6	Ф10AIII	12	130	1,56	0,96	1,84

Примечание см. лист 2а

Нач.отд	Ипатьев		
Гл.спец	Алферов		
Гл.инж.пр	Чеботарева		11/VI
Рук.гр.ин	Дрождева		
Разраб.	Волынец		
Пров.	Конокотина		

7 РС 17 108-87

Арматура

Стадия	Масса	Масштаб
Р	~	1:20

Лист 3а | Листов

МНИИТЭП ОСК

Согласовано

Откорректирован 6/X-87

Инв.№ подл. | Подпись и дата | Взам. инв. №

836 908

Ф12н

Карт 4416-7 11710В

Марка детали	Эскиз	NN поз	Сечение мм	Кол. шт	Длина позиции мм	Длина детали м	Масса, кг позиции	Масса, кг детали
К-13	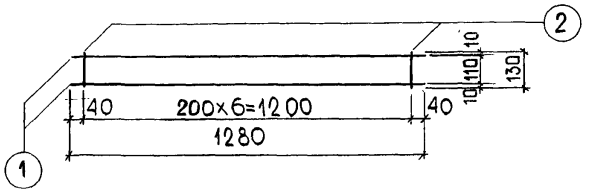	1	Ф5ВрI	2	1280	2,56	0,37	
		2	Ф5ВрI	7	130	0,91	0,13	0,50
К-14	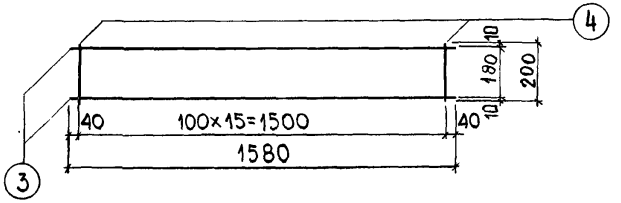	3	Ф10АIII	2	1580	3,16	1,95	
		4	Ф5ВрI	16	200	3,20	0,46	2,41
К-15	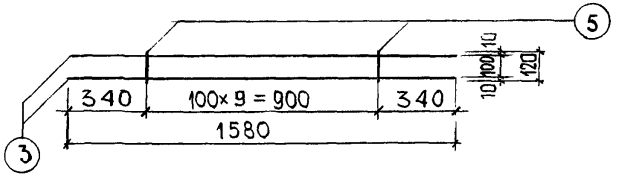	3	Ф10АIII	2	1580	3,16	1,95	
		5	Ф4ВрI	10	120	1,20	0,11	2,06
К-10у	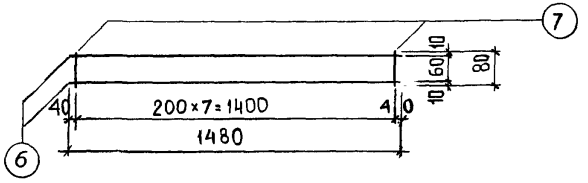	6	Ф10АIII	2	1480	2,96	1,83	
		7	Ф4ВрI	8	80	0,64	0,06	1,89

Примечание см. лист 2а.

Нач. отд.	Ипатьев		
Гл. спец	Алферов		
Гл. инж. пр	Чеботарева		14/VI
Рук гр. инж	Дрождева		
Разраб	Волынец		
Пров.	Конокотина		

7РС 17 108-87

Арматура

Стадия	Масса	Масштаб
Р	~	1:20

Лист 4а | Листов

МНИИТЭП ОСК

Ф12и

Кар 4416-7/17108

Откорректирован 10/XI-86 Чеботарев 6/V-87 Чеботарев

СОГЛАСОВАНО

Инв. № подл. 636909 | Подпись и дата | Взам. инв. №

МАРКА ДЕТАЛИ	ЭСКИЗ	№№ ПОЗ.	СЕЧЕНИЕ ММ	КОЛ ШТ	ДЛИНА ПОЗИЦИИ ММ	ДЛИНА ДЕТАЛИ М	МАССА, КГ ПОЗИЦИИ	МАССА, КГ ДЕТАЛИ
К-17	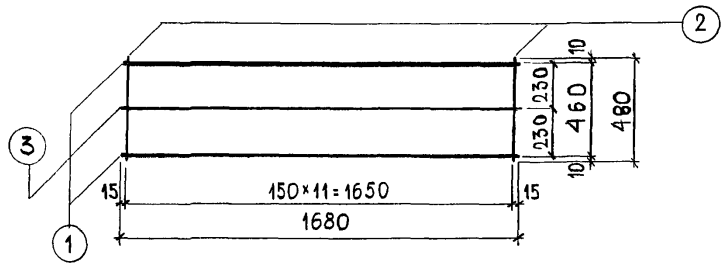	1	Ф10А III	2	1680	3,36	2,07	
		2	Ф5ВрI	12	480	5,76	0,83	
		3	Ф5ВрI	1	1680	1,68	0,24	3,14
К-18	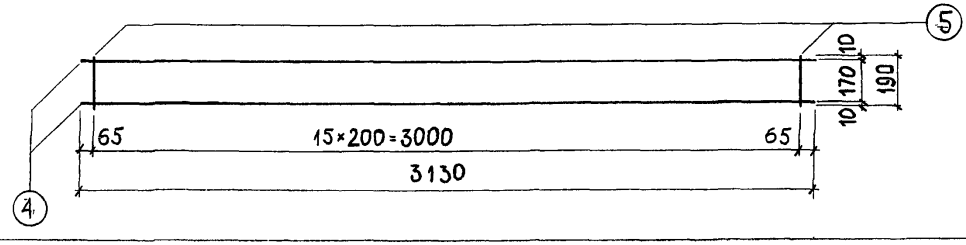	4	Ф5ВрI	2	3130	6,26	0,9	
		5	Ф5ВрI	16	190	3,04	0,44	1,34
К-19	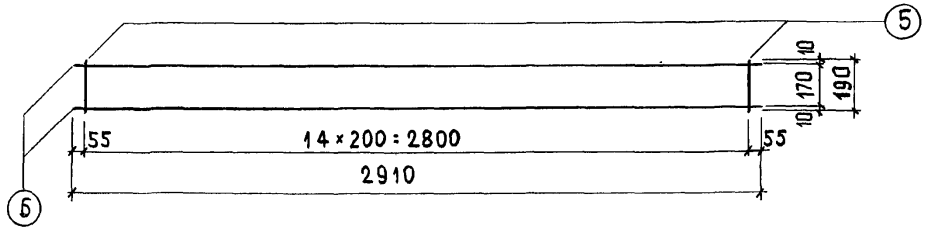	6	Ф5ВрI	2	2910	5,82	0,84	
		5	Ф5ВрI	15	190	2,85	0,41	1,25

НАЧ. ОТД	ИПАТЬЕВ		
ГЛ. СПЕЦ	АЛФЕРОВ		
ГЛ. ИНЖ ПР	ЧЕБОТАРЕВА		14/И
РУК. ГР. ИНЖ	ДРОЖДЕВА		
РАЗРАБ	ВОЛЫНЕЦ		
ПРОВ.	КОНОКОТИНА		

ТРС 17 108-87

АРМАТУРА

СТАДИЯ	МАССА	МАСШТАБ
Р.	~	1:20

ЛИСТ 5а ЛИСТОВ

МНИИТЭП ОСК

ОТКОРРЕКТИРОВАН 10/XI-86г. Чеботарев 6/V-87г. Чеботарев

СОГЛАСОВАНО

ИНВ. № ПОДЛ.	ПОДПИСЬ И ДАТА	ВЗАМ. ИНВ. №
636 910		

Ф12и

Кар 4416-7/17108

Марка детали	Эскиз	NN поз.	Сечение мм	Кол шт	Длина позиции мм	Длина детали м	Масса, кг позиции	Масса, кг детали
К-20	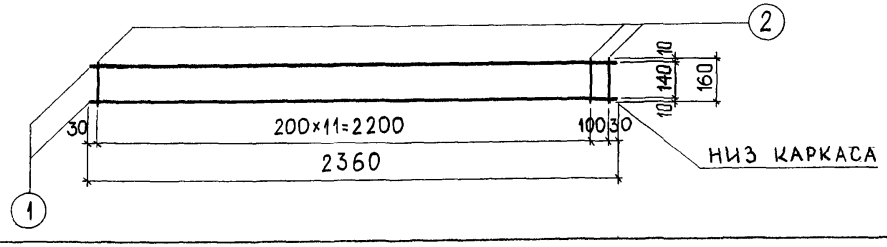	1	Ф10АIII	2	2360	4,72	2,91	
		2	Ф4ВрI	13	160	2,08	0,19	3,10
К-21	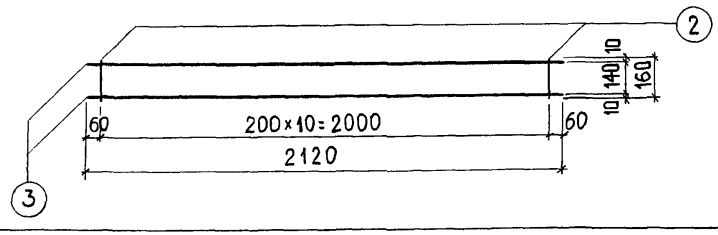	3	Ф10АIII	2	2120	4,24	2,62	
		2	Ф4ВрI	11	160	1,76	0,16	2,78
К-22	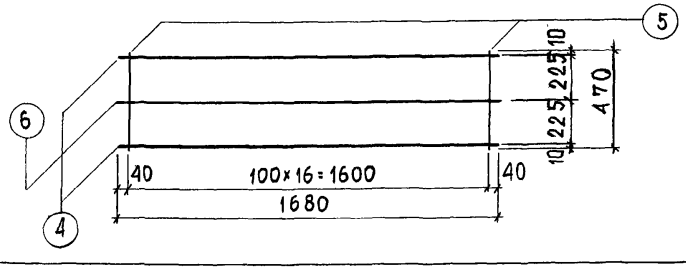	4	Ф12АIII	2	1680	3,36	2,98	
		5	Ф8АIII	17	470	7,99	3,16	
		6	Ф8АIII	1	1680	1,68	0,66	6,80

НАЧ ОТД	ИПАТЬЕВ		
ГЛ. СПЕЦ	АЛФЕРОВ		
ГЛ. ИНЖ ПР.	ЧЕБОТАРЕВА		14/VI
РУК. ГР. ИНЖ	ДРОЖДЕВА		
РАЗРАБ.	ВОЛЫНЕЦ		
ПРОВ.	КОНОКОТИНА		

ТРС 17 108-86

АРМАТУРА

СТАДИЯ	МАССА	МАСШТАБ
Р	~	1:20

ЛИСТ 6а ЛИСТОВ

МНИИТЭП ОСК

Ф12и

Кол 4416-7/17108

ОТКОРРЕКТИРОВАН 10/XI-86г. Чеботарев

СОГЛАСОВАНО

ИНВ. № ПОДЛ. 636911 | ПОДПИСЬ И ДАТА | ВЗАМ. ИНВ. №

МАРКА ДЕТАЛИ	ЭСКИЗ	NN ПОЗ.	СЕЧЕНИЕ ММ	КОЛ ШТ	ДЛИНА ПОЗИЦИИ ММ	ДЛИНА ДЕТАЛИ М	МАССА, КГ ПОЗИЦИИ	МАССА, КГ ДЕТАЛИ
К-23	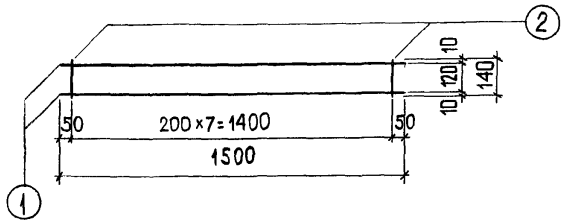	1	Ф8А III	2	1500	3,0	1,19	
		2	Ф4ВрI	8	140	1,12	0,1	1,29
К-24	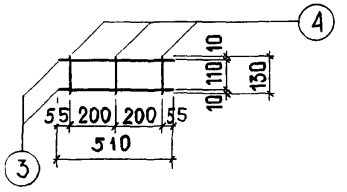	3	Ф5ВрI	2	510	1,02	0,15	
		4	Ф5ВрI	3	130	0,39	0,06	0,21
К-15у	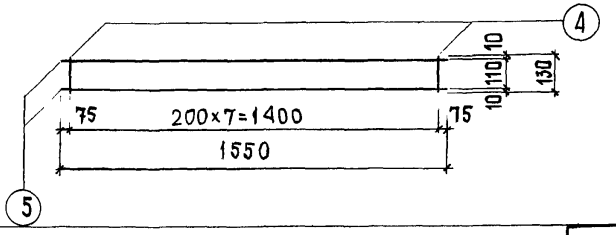	5	Ф5ВрI	2	1550	3,10	0,45	
		4	Ф5ВрI	8	130	1,04	0,15	0,60

Примечание см. лист 2а.

НАЧ. ОТД	ИПАТЬЕВ		
ГЛ. СПЕЦ	АЛФЕРОВ		
ГЛ. ИНЖ. ПР	ЧЕБОТАРЕВА		14/VI
РУК. ГР. ИНЖ	ДРОЖДЕВА		5-85
РАЗРАБ.	ВОЛЫНЕЦ		
ПРОВ.	КОНОКОТИНА		

7РС 17108-87

АРМАТУРА

СТАДИЯ	МАССА	МАСШТАБ
Р		1:20

ЛИСТ 7а ЛИСТОВ

МНИИТЭП ОСК

СОГЛАСОВАНО

ОТКОРРЕКТИРОВАН 6/V-87г

ИНВ. № ПОДЛ. 636912 | ПОДПИСЬ И ДАТА | ВЗАМ. ИНВ. №

Кар 44 16-7/17108 Ф12и

МАРКА ДЕТАЛИ	ЭСКИЗ	NN ПОЗ.	СЕЧЕН, ММ	КОЛ., ШТ.	ДЛИНА ПОЗИЦИИ, ММ	ДЛИНА НА ДЕТ., М	ВЕС, КГ ПОЗИЦИИ	ВЕС, КГ ДЕТАЛИ
К-58у	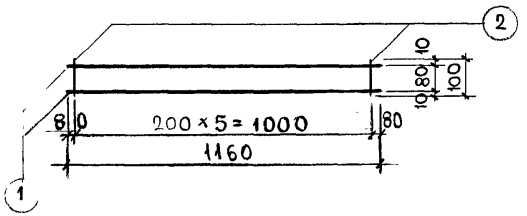	1	ф6 АIII	2	1160	2,32	0,52	
		2	ф4 ВрI	6	100	0,60	0,06	0,58
К-27	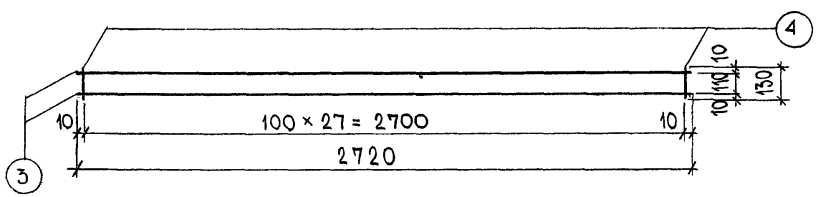	3	ф5 ВрI	2	2720	5,44	0,78	
		4	ф5 ВрI	28	130	3,64	0,52	1,30

Примечание см. лист 2а.

НАЧ. ОТД.	ИПАТЬЕВ		
ГЛ. СПЕЦ.	АЛФЕРОВ		
ГЛ. ИНЖ. ПР.	ЧЕБОТАРЕВА		14/VI
РУК. ГР. ИН.	ДРОЖДЕВА		
РАЗРАБ.	ПАСИХОВА		
ПРОВЕР.	КОНОКОТИНА		

7РС 17 108-87

АРМАТУРА

СТАДИЯ	МАССА	МАСШТАБ
Р.		1:20

ЛИСТ 8а ЛИСТОВ

МНИИТЭП ОСК

СОГЛАСОВАНО

ОТКОРРЕКТИРОВАН 6/V-87

ИНВ. № ПОДЛ. 636 9/3 | ПОДПИСЬ И ДАТА | ВЗАМ. ИНВ. №

Ф12и

Карт 44167/17108

Марка детали	Эскиз	N N поз.	Сечение мм	Кол. шт.	Длина позиции мм	Длина детали м	Масса, кг позиции	Масса, кг детали
С-1	Линии перегиба по стержню	1	ф5ВрI	6	2567	15,40	2,22	
		2	ф5ВрI	17	710	12,07	1,74	3,96
С-2	Линии перегиба по стержню	1	ф5ВрI	4	2567	10,27	1,48	
		3	ф5ВрI	17	420	7,14	1,03	2,51
С-3	Линии перегиба по стержню	1	ф5ВрI	3	2567	7,70	1,11	
		4	ф8АIII	2	2567	5,13	2,03	
		5	ф5ВрI	17	650	11,05	1,59	4,73

Сетки С-1, С-2, С-3 унифицированы с одноименными сетками из альбома 7РС 31 101 кор. 87г.

Нач. отд.	Ипатьев		
Гл. спец.	Алферов		
Гл. инж. пр.	Жаркова		29.04.85
Гл. инж. пр.	Чеботарева		
Рук. гр. инж.	Дрождева		
Разраб.	Пасихова		
Провер.	Савельева		

7РС 17 108-87

Арматура

Стадия	Масса	Масштаб
Р.		1:20

Лист 9а | Листов

МНИИТЭП ОСК

Инв. № подл. 636 914 | Подпись и дата | Взам. инв. №

Согласовано

Откорректирован 10/XI-86 Чеботарев; 6/V-87 г. Чеботарев

Карт 4416-7 17108 Ф12н

Марка детали	Эскиз	№ поз.	Сечение, мм	Кол., шт.	Длина позиции, мм	Длина детали, м	Масса, кг позиц.	Масса, кг детали
С-5	Линии перегиба по стержню 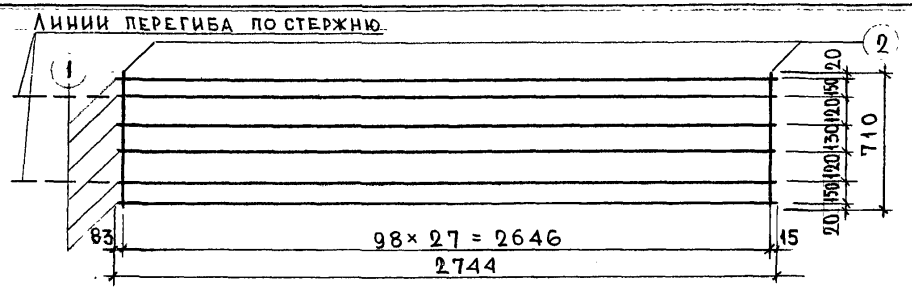	1	ф5 Вр I	6	2744	16,46	2,37	
		2	ф5 Вр I	28	710	19,88	2,86	5,23
С-4	Линии перегиба по стержню 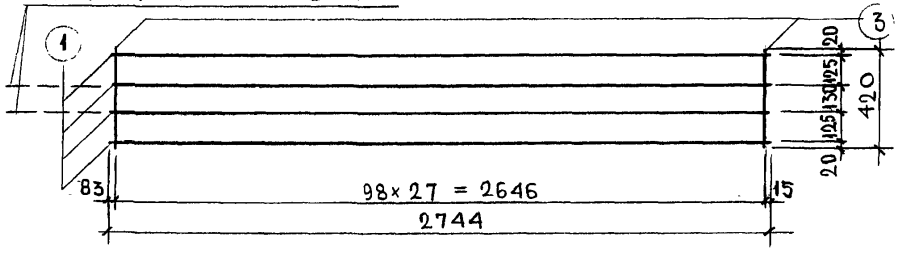	1	ф5 Вр I	4	2744	10,98	1,58	
		3	ф5 Вр I	28	420	11,76	1,69	3,27
С-6	Линия перегиба по стержню 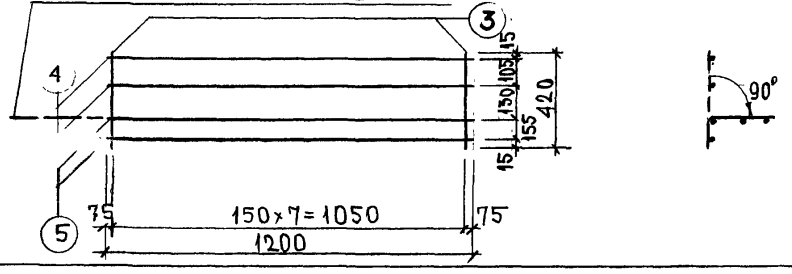	4	ф5 Вр I	2	1200	2,40	0,35	
		5	ф8 A III	2	1200	2,40	0,95	
		3	ф5 Вр I	8	420	3,36	0,48	1,78

Согласовано

Откорректирован 10-86 г. 6.1.Г-87 г. Чеботарева

Инв. № подл. | Подпись и дата | Взам. инв. №

236 9/6

Нач. отд.	Ипатьев		
Гл. спец.	Алферов		
Гл. инж. пр.	Чеботарева		14/IV
Рук. гр. ин.	Дрождева		14.IV.87
Разраб.	Пасихова		
Провер.	Конокотина		

7РС 17 108-87

Арматура

Стадия	Масса	Масштаб
Р		1:20
Лист 11а	Листов	

—

МНИИТЭП ОСК

Ф12и

Кат 4416-7/17108

МАРКА ДЕТАЛИ	ЭСКИЗ	NN ПОЗ	СЕЧЕНИЕ ММ	КОЛ ШТ	ДЛИНА ПОЗИЦИИ ММ	ДЛИНА ДЕТАЛИ М	МАССА, КГ ПОЗИЦИИ	МАССА, КГ ДЕТАЛИ
ОС-10у		1	Ф8АIII	1	1910	1,91	0,75	0,75
ОС-23у		2	Ф6АIII	1	930	0,93	0,21	0,21
ОС-3у		3	Ф10АIII	1	1500	1,50	0,93	0,93
ОС-28у		4	Ф6АIII	1	870	0,87	0,19	0,19
ОС-5		5	Ф8АIII	1	450	0,45	0,18	0,18
ОС-6у		6	Ф10АIII	1	1000	1,00	0,62	0,62
ОС-7		7	Ф6АIII	1	1280	1,28	0,28	0,28
ОС-8		8	Ф6АIII	1	1020	1,02	0,23	0,23
ОС-1у		9	Ф6АIII	1	2930	2,93	0,65	0,65
ОС-5у		10	Ф10АIII	1	480	0,48	0,30	0,30
ОС-7у		11	Ф6АIII	1	700	0,70	0,16	0,16
ОС-12		12	Ф8АIII	1	920	0,92	0,36	0,36

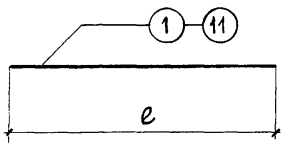

ПРИМЕЧАНИЕ:

СТЕРЖНИ С ИНДЕКСОМ „У" УНИФИЦИРОВАНЫ ПО ПРЕДЛОЖЕНИЮ КЖБК №2 С ДРУГИМИ АЛЬБОМАМИ.

НАЧ.ОТД	ИПАТЬЕВ		
ГЛ.СПЕЦ	АЛФЕРОВ		
ГЛ.ИНЖ.ПР	ЧЕБОТАРЕВА		14/VI
РУК.ГР.ИНЖ	ДРОЖДЕВА		
РАЗРАБ	ВОЛЫНЕЦ		
ПРОВ.	КОНОКОТИНА		

7РС 17 108-87

АРМАТУРА

СТАДИЯ	МАССА	МАСШТАБ
Р	~	~

ЛИСТ 13а ЛИСТОВ

МНИИТЭП ОСК

ОТКОРРЕКТИРОВАН 10/XI-86г. Чибатаев; 6/V-87г. Чибатаев

СОГЛАСОВАНО

ВЗАМ. ИНВ. №

ПОДПИСЬ И ДАТА

ИНВ. № ПОДЛ. 636 9/8

Карт 4416-7/17108

МАРКА ДЕТАЛИ	h, мм	$r_к$, мм	ЭСКИЗ	№№ ПОЗ.	СЕЧЕНИЕ, мм	КОЛ. ШТ	ДЛИНА ПОЗИЦИИ, мм	ДЛИНА ДЕТАЛИ, м	МАССА, КГ ПОЗИЦИИ	МАССА, КГ ДЕТАЛИ
ПА12	445	20	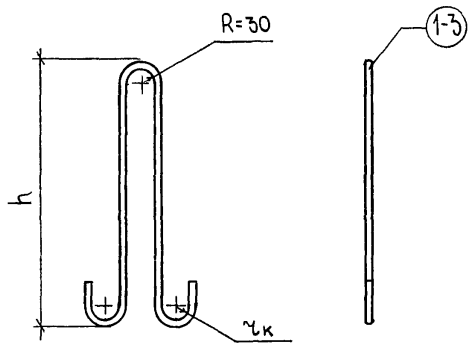	1	ф12 А-I	1	1090	1,09	0,97	0,97
ПА14	505	30		2	ф14 А I	1	1280	1,28	1,55	1,55
ПА16	565	30		3	ф16 А-I	1	1400	1,40	2,21	2,21
СП-2	—	—	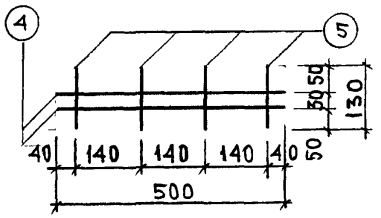	4	ф8 А III	2	500	1,00	0,40	
				5	ф8 А III	4	130	0,52	0,21	0,61

НАЧ. ОТД.	ИПАТЬЕВ	
ГЛ. СПЕЦ.	АЛФЕРОВ	
ГИП	ЧЕБОТАРЕВА	
РУК. ГРИН.	ДРОЖДЕВА	
РАЗРАБ.	КОНОКОТИН	
ПРОВЕР.	ПАСИХОВА	

7 РС 17 108-87

АРМАТУРА

СТАДИЯ	МАССА	МАСШТАБ
Р.	~	1:10

ЛИСТ 14а ЛИСТОВ

МНИИТЭП ОСК

СОГЛАСОВАНО

ОТКОРРЕКТИРОВАН 6/V-87г

ИНВ. № ПОДЛ. 63-6919 | ПОДПИСЬ И ДАТА | ВЗАМ. ИНВ. №

Ф12и

Кар 4416-7/17108

Марка изделия	Эскиз	№№ поз.	Сечен, мм	Кол. шт	Длина позиции мм	Длина на дет, м	Масса, кг позиции	Масса, кг детали
2НМ4-4	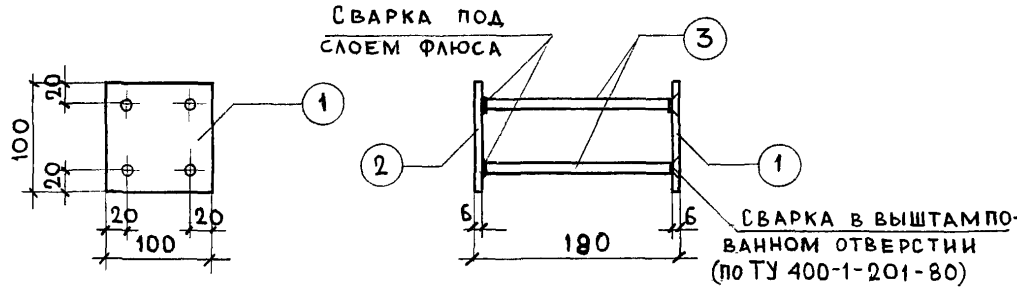	1	-100×6	1	100	0,10	0,47	1,40
		2	-100×6	1	100	0,10	0,47	
		3	ф10 AII	4	185	0,74	0,46	

Нач. отд.	Ипатьев	
Гл. спец.	Алферов	
Гл. инж. пр.	Чеботарева	
Рук. гр. ин.	Дрождева	
Разраб.	Пасихова	
Провер.	Дрождева	

ТРС 17 108-86

Изделия арматурные

Сталь арматурная

Стадия	Масса	Масштаб
Р		1:5
Лист 1Д	Листов	

МНИИТЭП ОСК

Карт 4416-7/17108 12и

Согласовано

Инв. № подл. 636 9.20 | Подпись и дата | Взаим. инв. №

График несущей способности панелей внутренних стен на 1 п.м целого сечения (h=14 см)

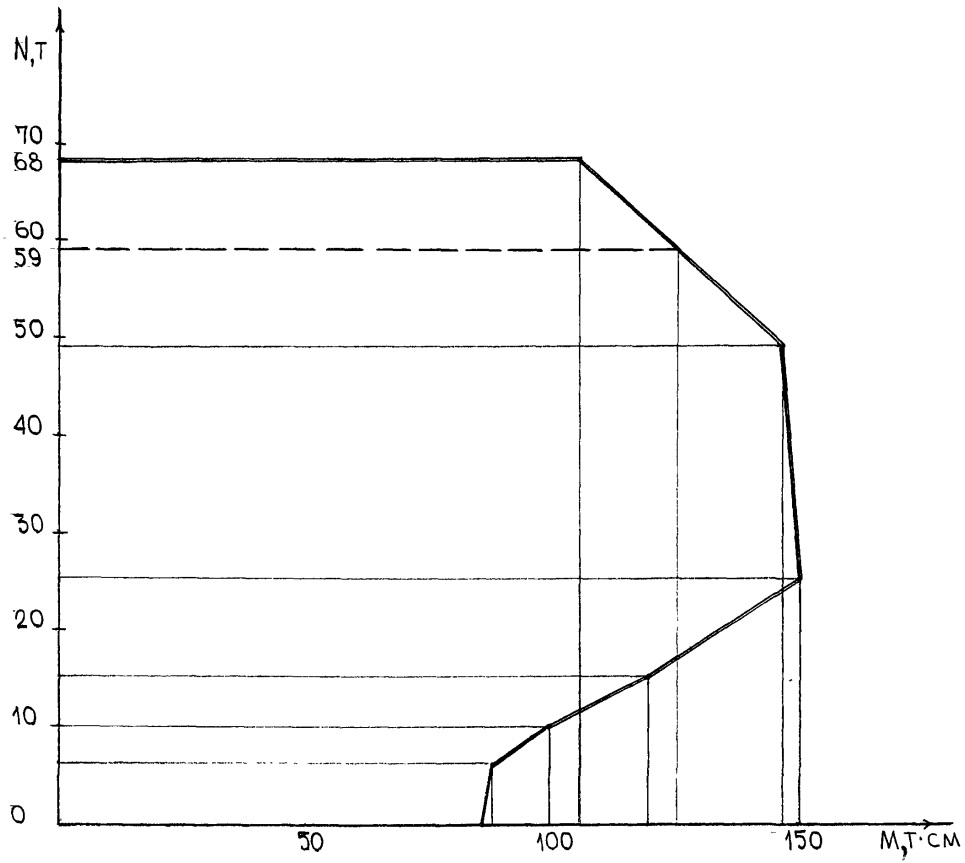

Расчетная схема

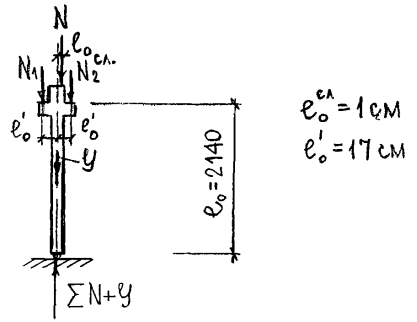

Примечание:

1. Перемычка рассчитана под нагрузку 30 т/пм
2. Пунктиром показана граница несущей способности панели 7ВЦ12.
3. Несущая способность панели 7ВЦ9 (h=20см) при центральном сжатии 70 т/пм.
4. Несущая способность консоли при e_o'=17см равна 10 т/м.
5. Контрольные нагрузки при испытании панелей на прочность получаются путем умножения несущей способности на коэфф. c=1,6.

Нач.отд.	Ипатьев		
Гл.спец.	Алферов		
ГИП	Чеботарева		
Рук.гр.ИЖ	Дрождева		
Разраб.	Конокотина		
Провер.	Дрождева		

7РС17 108

Несущая способность

Стадия	Масса	Масштаб
Р	~	~

Лист 1Р | Листов

МНИИТЭП ОСК

Согласовано: Гл.спец.маст. Никитин

Инв.№ подл. | Подпись и дата | Взам. инв.№ 636-92

Кар 4416-7/17108 Ф12и

№ №	Шифр	Наименование	Кол-во листов	Дата ввода	Дата отмены
1	2	3	4	5	6
1	7РС17108	Панели внутренних стен цоколя		МНИИТЭП приказ №237 от 19/V-85	МНИИТЭП приказ №448 от 15.12.86
		Содержание стр. 2	1		
		Пояснительная записка листы 1п	1		
		Номенклатура листы 1н-3н	3		
		Общие виды и армирования листы 1-18	18		
		Спецификация стали листы 19,20	2		
		Узлы листы 1у-4у	4		
		Арматура листы 1а-14а	14		
		Несущая способность лист 1р	1		
2	7РС17108	Панели внутренних стен цоколя Откорректированы листы: стр. 2, листы № 1п, 1н-3н, 1-20, 1у-4у, 2а, 4а, 5а, 6а, 9а-13а. Альбом дополнен листами 21, 1д.	38 2	10/X 86	
3	7РС17108	Вводится в действие для массового производства и применения.		МНИИТЭП приказ №448 от 15.12.86	
4	7РС17108	Корректировка альбома по замечаниям под технологию КЖБК № 2. Откорректированы листы: стр. 2,3; листы № 3н, 1-21, 1у, 3у, 2а-5а, 7а-9а, 11а, 13а, 14а. Аннулированы листы 10а, 12а.	36 2	6/V-87	

Согласовано

Инв. № подл. | Подпись и дата | Взам. инв. №

Инв. № 636

7РС17108

Информационная карта

Стадия	Масса	Масштаб
Лист 1 К	Листов	
МНИИТЭП		

gost.e-ecolog.ru

Кар 4416-7/17108 Ф12и