ПРАВИТЕЛЬСТВО МОСКВЫ

М Н И И Т Э П

ЖЕЛЕЗОБЕТОННЫЕ КОНСТРУКЦИИ ДЛЯ ОБЪЕКТОВ СОЦИАЛЬНО-КУЛЬТУРНОГО НАЗНАЧЕНИЯ С ШИРОКИМ ШАГОМ НЕСУЩИХ СТЕН И ВЫСОТОЙ ЭТАЖА 3.3 м ПРОИЗВОДСТВА АО МПСМ

7 РС 41 133

П А Н Е Л И Н А Р У Ж Н Ы Х С Т Е Н Ж Е Л Е З О Б Е Т О Н Н Ы Е Н Е С У Щ И Е Т Р Е Х С Л О Й Н Ы Е С П О В Ы Ш Е Н Н Ы М И Т Е П Л О Т Е Х Н И Ч Е С К И М И Х А Р А К Т Е Р И С Т И К А М И

РАБОЧИЕ ЧЕРТЕЖИ

Москва 1997г.

ДОПОЛНЕНО И ОТКОРРЕКТИРОВАНО	11.02.1998г	16.05.1998г	30.06.1999г	30.12.1999г

Формат А3

Карт. 4416

gost.e-ecolog.ru

ПРАВИТЕЛЬСТВО МОСКВЫ

М Н И И Т Э П

ЖЕЛЕЗОБЕТОННЫЕ КОНСТРУКЦИИ ДЛЯ ОБЪЕКТОВ СОЦИАЛЬНО-КУЛЬТУРНОГО НАЗНАЧЕНИЯ С ШИРОКИМ ШАГОМ НЕСУЩИХ СТЕН И ВЫСОТОЙ ЭТАЖА 3,3 м ПРОИЗВОДСТВА АО МПСМ

Гл.технолог ГУП "Бекерон" /Легостаева Н.И./

7 РС 41 133

П А Н Е Л И Н А Р У Ж Н Ы Х С Т Е Н Ж Е Л Е З О Б Е Т О Н Н Ы Е Н Е С У Щ И Е Т Р Е Х С Л О Й Н Ы Е С П О В Ы Ш Е Н Н Ы М И Т Е П Л О Т Е Х Н И Ч Е С К И М И Х А Р А К Т Е Р И С Т И К А М И

РАБОЧИЕ ЧЕРТЕЖИ

Главный инженер института — Е.Е.Никитин

Главный конструктор института — В.А.Сиора

Начальник ОСК — М.В.Ванаг

Главный специалист ОСК — Н.Н.Баско

Заведующий СИНК — Г.И.Шапиро

Генеральный директор ООО "ЛИПАР" — В.М.Иванов

Введен в действие МНИИТЭП

Приказ № 41-ТО от 31.12.1997г.

Москва 1997г.

Формат А3

Карт. 4416

Обозначение	Наименование	Стр.
7РС4II33.ПЗ.	Пояснительная записка.	4-15
7РС4II33.НИ.	Номенклатура изделий.	16-21
7РС4II33.РС.	Ведомость расхода стали.	22-24
7РС4II33.7НС.01.СБ.	Панель 7НС1Т2 Сборочный чертеж.	25-30
02.СБ.	Панель 7НС1-1Т2 Сборочный чертеж.	31-33
03.СБ.	Панель 7НС1-2Т2 Сборочный чертеж.	34-36
04.СБ.	Панели 7НС27-1Т2, 7НС27-1АлТ2, 7НС27-2Т2, 7НС27-2АлТ2. Сборочный чертеж .	37-39
05.СБ.	Панели 7НС27-3Т2, 7НС27-4Т2 Сборочный чертеж .	40-42
06.СБ.	Панели 7НС32-1Т2, 7НС32-2Т2 Сборочный чертеж.	43-48
07.СБ.	Панели 7НС32-3Т2, 7НС32-4Т2 Сборочный чертеж.	49-51
08.СБ.	Панель 7НС34Т2 Сборочный чертеж.	52-54
09.СБ.	Панель 7НС2Т2 Сборочный чертеж.	55-60
10.СБ.	Панель 7НС2-1Т2 Сборочный чертеж.	61-63
11.СБ.	Панель 7НС2б-1Т2 Сборочный чертеж.	64-66
12.СБ.	Панель 7НС37Т2 Сборочный чертеж.	67-69
13.СБ.	Панель 7НС42Т2 Сборочный чертеж.	70-72
14.СБ.	Панели 7НС70-1Т2, 7НС70-2Т2 Сборочный чертеж.	73-75
15.СБ.	Панель 7НС71Т2 Сборочный чертеж.	76-78
16.СБ.	Панели 7НС20-1Т2, 7НС20-2Т2 Сборочный чертеж.	79-84
17.СБ.	Панель 7НС24-1Т2 Сборочный чертеж.	85-87
18.СБ.	Панель 7НС31Т2 Сборочный чертеж.	88-90
19.СБ.	Панель 7НС40Т2 Сборочный чертеж.	91-93
20.СБ.	Панель 7НС67Т2 Сборочный чертеж.	94-96
21.СБ.	Панель 7НС90Т2 Сборочный чертеж.	97-99
22.СБ.	Панели 7НС16Т2, 7НС17Т2 Сборочный чертеж.	100-107
23.СБ.	Панели 7НС43Т2, 7НС44Т2 Сборочный чертеж.	108-111
24.СБ.	Панели 7НС91Т2, 7НС92Т2 Сборочный чертеж.	112-115
25.СБ.	Панели 7НС93Т2, 7НС94Т2 Сборочный чертеж.	116-118
26.СБ.	Панели 7НСЛ1-1Т2, 7НСЛ1-2Т2 Сборочный чертеж.	119-121

Обозначение	Наименование	Стр.
7РС4II33.7НС.27.СБ.	Панели 7НС9Т2, 7НС26Т2 Сборочный чертеж.	122-128
28.СБ.	Панель 7НС1-1Т2 Сборочный чертеж.	129-131
7РС4II33.У.	Узлы. ГАБАРИТНЫЕ	132-168
7РС4II33.УУ.	Узлы раскладки утеплителя.	169-173
7РС4II33.УА.	Узлы арматурные.	174-181
7РС4II33.	Объемные каркасы. Сборочные чертежи.	182-185
7РС4II33.	Каркасы. Сборочные чертежи.	186-195
7РС4II33.	Сетки. Сборочные чертежи.	196-218
7РС4II33.	ОБЪЕМНЫЕ КАРКАСЫ. СБОРОЧНЫЙ ЧЕРТЕЖ.	219-222
7РС4II33.	ДИСКРЕТНЫЕ ГИБКИЕ СВЯЗИ	223-224
7РС4II33.	ПЕТЛИ. СБОРОЧНЫЙ ЧЕРТЕЖ.	225-231
7РС4II33.	ЗАКЛАДНЫЕ ДЕТАЛИ. СБОРОЧНЫЙ ЧЕРТЕЖ	232-234
7РС4II33	ИНФОРМАЦИОННАЯ КАРТА	235

Договор: 1-767
20-714
12/99

7РС4II33

СОДЕРЖАНИЕ

МНИИТЭП
ОСК

Копия 1476

I. Настоящий альбом 7РС 4II33 содержит рабочие чертежи наружных трёхслойных несущих стеновых панелей из тяжелого бетона с эффективным утеплителем, предназначенных для объектов социально-культурного назначения.
Теплотехнические характеристики наружных стеновых панелей удовлетворяют требованиям второго этапа энергосбережений Московских / МГСН 2.0I.99/норм с учётом потребительского подхода $R_o^{пр}$ = 2,65÷4,20 м^2°С/Вт.

2. Изделия запроектированы с учётом их изготовления в существующих горизонтальных формах в соответствии с техническими возможностями действующей технологии на заводе "Бекерон" АО МПСМ.

3. Изделия рассчитаны и законструированы в соответствии с требованиями СНиП 2.03.0I-84$^{x}_{y}$ "Пособием по проектированию жилых зданий. Вып.3. Конструкции жилых зданий",
а также с учётом рекомендаций и результатов исследований, проведенных сектором ИНК МНИИТЭП./НИ-455I-00 и РМ-2726/.

4. Изделия должны изготавливаться в соответствии с требованиями ГОСТ II024-84 "Панели стеновые наружные бетонные и железобетонные для жилых и общественных зданий" и ТУ-400-I-270-89.

5. Конструкция трёхслойных железобетонных несущих панелей состоит из:
- наружного железобетонного слоя толщиной 60мм и I60мм для панелей толщиной 400 и 500 мм соответственно.
- внутреннего железобетонного слоя толщиной I40 мм.
- среднего слоя из утеплителя ПСБ- толщиной 200 мм.

В соответствии с научно-техническим отчетом НИ-455I-00 и РМ-2726 соединение наружного и внутреннего слоя между собой осуществляется с помощью гибких дискретных связей, расположенных в определенном порядке по полю панели.
Гибкие дискретные связи изготавливаются из проволоки 6,0-Т-I-I2Х13 ГОСТ I8I43-72 "Проволока из высоколегированной коррозионностойкой и жаростойкой стали"/по чертежам, представленным в альбоме/и имеют марку ДГС-I, ДГС-2, ДГС-3.
Гибкие связи данной конструкции дают возможность наружному слою свободно деформироваться и воспринимать вес фризовых панелей и температурно-влажностные воздействия.

6. Для наружного и внутреннего слоя трёхслойных панелей принят тяжелый бетон средней плотности γ = 2300 кг/м^3 класса по прочности на сжатие В25, марки по морозостойкости FI00 с осадкой конуса бетонной смеси 6-8 см.
Заданные параметры подвижности бетонной смеси уточняются заводом "Бекерон" с учетом особенностей действующей технологии отделки фасадных и внутренних поверхностей при обеспечении физико-механических характеристик бетона.

7. Для теплоизоляционного слоя приняты плиты полистирольного пенопласта ПСБ марки 25 /толщиной 200 мм по ГОСТ I5588-86, соответствующие гигиеническому сертификату.
Коэффициент теплопроводности полистирольного пенопласта должен быть не более λ= 0,04I Вт/м°С – при 2% влажности.
В зонах, примыкающих к вертикальным и горизонтальным граням, размещены прокладки из минераловатных плит толщиной 40 мм /в качестве преграды для распространения огня/марки МI25 по ТУ 5762-0I0-0400I485-96, выпускаемые ОАО "Мостермостекло" на оборудовании фирмы "Партек".
Плиты теплоизоляционные из минеральной ваты по финской технологии соответствуют гигиеническому сертификату и относятся к группе НГ /негорючие материалы/ по ГОСТ 30244-94. Протокол испытаний на огнестойкость №2I/2 от 27.05.96г выполненный испытательным центром "Огнестойкости" ГП ЦНИИСК им. Кучеренко.

8. Отпускная прочность бетона несущих панелей на сжатие из условий эксплуатации, транспортирования и монтажа должна быть не менее 70% в теплый период года и 90% – в холодный период года.
При этом предприятие – изготовитель обязано гарантировать достижение бетоном прочности, соответствующей его классу в возрасте 28 суток.

Нач.отд	Ванаг		7 РС 4II33. ПЗ.
Гл.спец	Баско		
Гл.инж.			
маст7	Марченков		Пояснительная записка
			Лист I
			МНИИТЭП ОСК

Карт 44/16

9. Армирование изделий предусмотрено из сварных сеток, каркасов, отдельных стержней и гибких дискретных связей.
Каркасы, сетки, отдельные стержни следует изготавливать из горячекатаной арматурной стали класса AIи AШ/ГОСТ 5781-82/ и холоднотянутой арматурной проволоки класса Вр-I/ГОСТ6727--80/.
Качество изготовления арматурных каркасов и сеток должно удовлетворять требованиям ГОСТ I0922-90.
Для арматурных изделий разрешается без изменения диаметра применять арматуру классов А400С и А500С вместо арматуры класса AШ.

I0. Монтажные /подъёмные/ петли должны изготавливаться из горячекатаной арматурной стали класса AI марок СтЗсп2 и СтЗпс2 или класса AcII марки I0ГТ /ГОСТ 5781-82/.
В случае, если возможен монтаж изделий при температуре ниже 40^0 С, для монтажных петель не допускается применять сталь СтЗпс2.

II. В изделиях предусмотрены сварные закладные детали, чертежи которых приведены в настоящем альбоме.
Для изготовления сварных закладных деталей применяется сталь марки СтЗкп2 /ГОСТ 535-88/ и арматурная сталь класса AII /ГОСТ 5781-82/-для анкеров закладных деталей разрешается без изменения диаметра применять арматуру классов AШ, А400С и А500С.
Закладные детали должны изготавливаться в соответствии с требованиями ГОСТ I0922-90, ГОСТ I4098-9I.
Для изготовления закладных деталей используется уголковая сталь по ГОСТ 85I0-86 и ГОСТ 8509-93.

I2. Значение действительных отклонений геометрических параметров изделий не должны превышать предельных величин, указанных в таблице 6 ГОСТ II024-84.

I3. Качество отделки поверхностей и внешний вид изделий должны соответствовать требованиям ГОСТ I30I5-83 и ГОСТII024--84.
Все поверхности - фасадные, внутренние, откосы оконных и дверных проёмов, предназначенные под окраску на строительной площадке должны отвечать категории А3, остальные нелицевые поверхности, невидимые в условиях эксплуатации, должны соответствовать категории А7.
Состав и порядок нанесения грунтовки и окрасочных слоёв на фасадные поверхности /выполняемые на строительной площадке/ должны иметь нормативно-техническую документацию и соответствующие сертификаты.
Колер красителей устанавливается автором-архитектором по утвержденным образцам.

I4. Марки теплозащитных оконных и дверных блоков должны согласовываться с авторами проекта.
Панели наружных стен поставляются с установленными в заводских условиях оконными теплозащитными блоками и сливами в точном соответствии с чертежами, разработанными мастерской №7.
Подоконные плиты устанавливаются в построечных условиях.
При условии комплектации наружных стеновых панелей импортной столяркой, панели поставляются на строительные объекты не заполненные, т.е. оконные блоки, сливы, подоконные доски устанавливаются на стройплощадке по соответствующим узлам.

I5. Подъём панелей должен производиться с применением подъёмных приспособлений, обеспечивающих самобалансирование усилий в грузовых стропах.
Панели должны перевозиться на специально оборудованных панелевозах с опиранием на внутренний слой.
Необходимо принять меры по предотвращению опрокидывания панелей при отделке, складировании и транспортировании.

I6. Изделия должны храниться на складе в кассетных установках в вертикальном положении, рассортированными по маркам и установленными на деревянные прокладки под внутренним слоем, приняв меры против опрокидывания панели.

I7. Систематический контроль всех параметров бетона, арматурной стали, а также изделия в целом должен осуществляться в соответствии с требованиями ГОСТ II024-84.

I8. Перед применением в строительстве изделия должны быть проверены не только в условиях транспортировки и монтажа, а также испытаны нагружением, /см. расчётные схемы/

I9. Перед массовым изготовлением панелей также необходимо проверить надёжность анкеровки монтажных /подъёмных/ петель

Карт 4416

Инв. № подл. | Подпись и дата | Взам. инв. №
85266

и закладных деталей.

Петли должны выдерживать разрушающую нагрузку равную нормативному усилию, умноженному на коэффициент: по бетону –2,6.

20. Минимальный предел огнестойкости несущих панелей–2,5 часа с максимальным пределом распространения огня –0 см, что соответствует I степени огнестойкости здания. СНиП 01.02–85"Противопожарные нормы" и обеспечивается конструкцией трёхслойных панелей.

2I. Исходное сырьё для тяжелого бетона изделий должно применяться с обязательным радиологическим контролем.

22. Маркировка панелей соответствует принятой в проектах.

23. Альбом дополнен и откорректирован по замечаниям завода ГУП "Бекерон".

Приведенное расчетное сопротивление теплопередач $R_o^{пр}$ м² °С/Вт (без учета оконных блоков)

7НС 1Т-2	2,66	7НС 2Т 2	2,65	7НС 20-1Т2 7НС 20-2Т2	4,09
7НС 1-1Т-2	2,69	7НС 2-1Т-2 7НС 28-1Т2 7НС 37Т-2	2,80	7НС 31Т2	4,01
7НС 1-2Т 2				7НС 9DТ2	4,09
7НС 27-1Т 2 7НС 27-1АЛТ-2 7НС 27-2АЛТ-2 7НС 27-2Т 2	2,78	7НС 42Т 2	2,69	7НС 91Т2 7НС 92Т-2	4,16
7НС 27-3Т-2 7НС 27-4Т-2	3,12	7НС 7D-1Т 2 7НС 7D-2Т 2	2,56	7НС 93Т2 7НС 94Т-2	4,21
7НС 32-3Т-2 7НС 32-4Т 2	2,98	7НС 71Т 2	2,86	7НСЛ 1-1Т-2 7НСЛ 1-2Т-2	
7НС 32-1Т-2 7НС 32-2Т-2	2,69			7НС-16Т 2 7НС 17Т 2	4,22
7НС 34Т 2	2,96			7НС67Т 2 7НС 43Т 2 7НС 44Т-2	4,09

Карт 4416

Инв. № подл. | Подпись и дата | Взам. инв. №

8522

Марка панели	Д, мм	Схема приложения нагрузок	Расчетные нагрузки q_1, тс/м	q_2, тс/м	P_1, тс	P_2, тс	Контрольные нагрузки при испытании на прочность ($q_к = 1{,}6q$, $P_к = 1{,}6P$): $q_{1к}$, тс/м	$q_{2к}$, тс/м	$P_{1к}$, тс	$P_{2к}$, тс
7 НС 1Т-2 7 НС 34Т2	5990	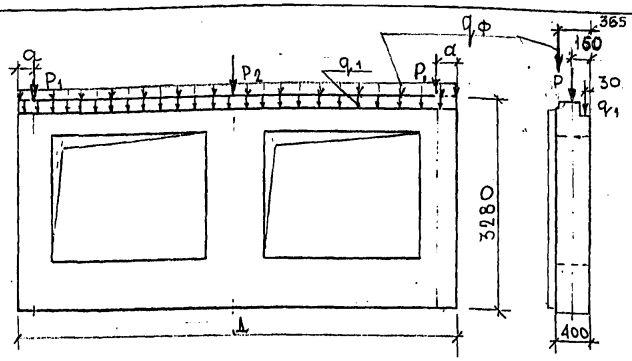	3,96 $q_ф$ = 0,69	—	24,08	48,15	6,33 $q_{фк}$ = 1,12	—	38,53	77,04
7 НС 2Т-2 7 НС 2-1Т2	2990	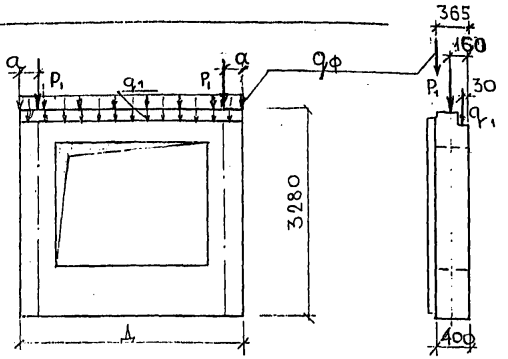	3,96 $q_ф$ = 0.50	—	24,08	—	6,33 $q_{фк}$ = 0.80	—	38,53	—
7 НС 3Т-2	2390		0,52 $q_ф$ = 0.58	—	7,58	—	0,83 $q_{фк}$ = 0.93	—	12,13	—
7 НС 3Т2	2990		3,96 $q_ф$ = 0.50	—	24,08	—	6,33 $q_{фк}$ = 0.80	—	38,53	—
7 НС 42Т2	2855		$q_ф$ = 0.50 1,80	—	—	—	$q_{фк}$ = 0.80 2,88	—	—	—
7 НС 57Т2	3090		0,90 $q_ф$ = 0,50		5,04		1,44 $q_{фк}$ = 0.80	—	8,06	—
7 НС 60Т2	2990		3,96	—	17,16	—	6,33		27,46	

Марка	7НС2Т	7НС3Т	7НС37Т	7НС42Т	7НС57Т	7НС60Т	7НС2-1Т
a, мм	150	190	300	—	150	150	150

Примечания:

1. В качестве расчетной схемы панелей принята шарнирно-стержневая схема, при которой стеновая панель рассматривается как стержень, шарнирно-закрепленный вверху и внизу от горизонтальных смещений.
2. При испытаниях опирание и закрепление панелей следует принимать, учитывая проектные конструктивные решения соответствующих узлов здания.
3. Расчетные нагрузки определены мастерской №7 МНИИТЭП.

Согласовано: Гл. спец. №7 Марченков; ГИП М.7 Грабилин

Инв. № подл. | Подпись и дата | Взам. инв. №

7.РС 41133.ПЗ.

Стадия	Масса	Масштаб
Р	-	-
Лист 4	Листов	

МНИИТЭП ОСК

карт 4116 Ф12н

Марка панели	Д мм	Схема приложения нагрузок	Расчетные нагрузки				Контрольные нагрузки при испытании на прочность / $q_к = 1{,}6q$, $P = 1{,}6P$ /			
			q_1, тс/м	q_2, тс/м	P_1, тс	P_2, тс	$q_{1к}$, тс/м	$q_{2к}$, тс/м	$P_{1к}$, тс	$P_{2к}$, тс
			$q_ф = 0.66$				$q_{фк} = 1.06$			
7 НС16т2	4695		3,96	7,20	–	–	6,34	11,52	–	–
7 НС17т2	4695		3,96	7,20	–	–	6,34	11,52	–	–
7НС40т2	3090		0,90	5,46	–	–	1,44	8,74	–	–
7НС43т2	3195		1,57	5,50	–	–	2,51	8,80	–	–
7НС44т2	3195		1,57	5,50	–	–	2,51	8,80	–	–
7НС61т2	3090		0,90	2,50	–	–	1,44	4,00	–	–
7НС67т2	2990	вариант I	3,96	17,94	–	–	6,33	28,70	–	–
		вариант II	3,96	–	18.48	–	6,33	–	29.57	–

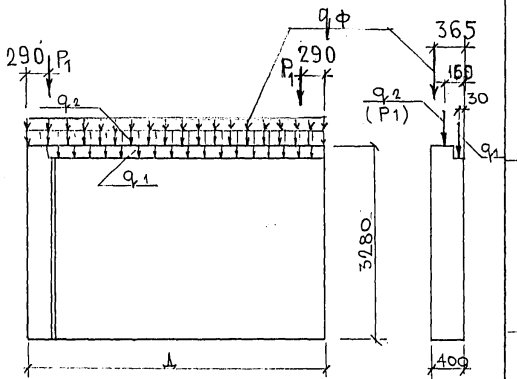

Примечания см на листе 4 (п3).

7 РС 41 133 . П3.

Стадия	Масса	Масштаб
Р	–	–

Лист 5 | Листов

МНИИТЭП ОСК

Согласовано

Гл. спец. М.7 Марченков

ГИП М.7 Грабилин

Инв. № подл. | Подпись и дата | Взам. инв. №

Карт 4416

Ф12н

Марка панели	Д, мм	Схема приложения нагрузок	Расчетные нагрузки q_1, тс/м	q_2, тс/м	P_1, тс	P_2, тс	Контрольные нагрузки при испытании на прочность ($q_к = 1{,}6q$, $P_к = 1{,}6P$): $q_{1к}$ тс/м	$q_{2к}$ тс/м	$P_{1к}$, тс	$P_{2к}$, тс
7НС 90Т2	2990	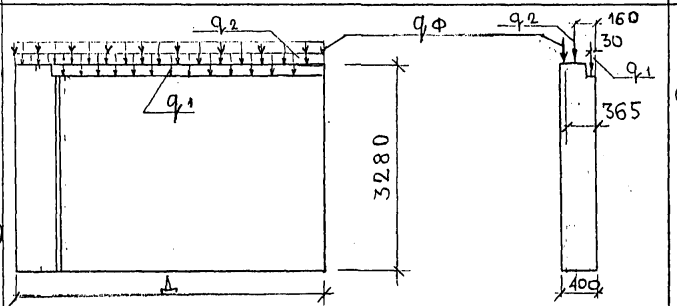	$q_ф$ = 0.68				$q_{фк}$ = 1,09			
7НС 91Т2	3780		1,38	7,75	—	—	2,21	12,40	—	—
7НС 92Т2	3780									
7НС 63-2	3195	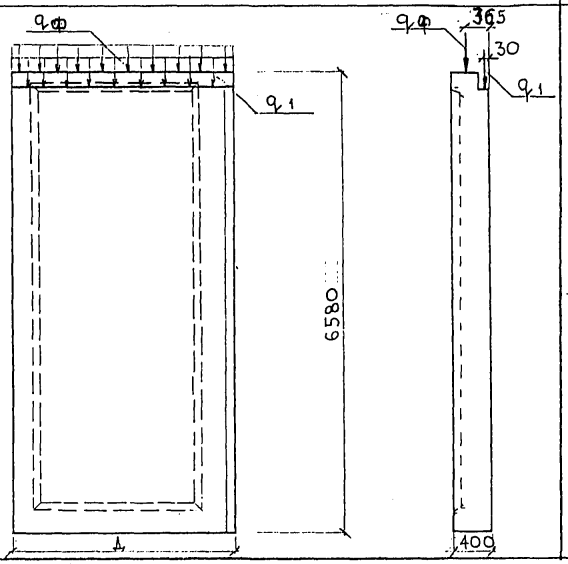	$q_ф$ = 0.50				$q_{фк}$ = 0,80			
7НС 64-2	3195		3,59	—	—	—	5,74	—	—	—

Примечания см на листе 4 (ПЗ).

7РС 41133.ПЗ.

Стадия	Масса	Масштаб
Р	—	—
Лист 6	Листов	

МНИИТЭП ОСК

Согласовано: Гл. спец. М7 Минаков; ГИП М7 Арабилин

Инв. № подл. | Подпись и дата | Взам. инв. №

карт 4416 Ф12и

Марка детали	Д, мм	Схема приложения нагрузок	Расчетные нагрузки				Контрольные нагрузки при испытании на прочность ($q_к = 1{,}6q$, $P_к = 1{,}6P$)			
			q_1, тс/м	q_2, тс/м	P_1, тс	P_2, тс	$q_{1к}$, тс/м	$q_{2к}$, тс/м	$P_{1к}$, тс	$P_{2к}$, тс
7НС 26т2 7НС 9тг2	4230	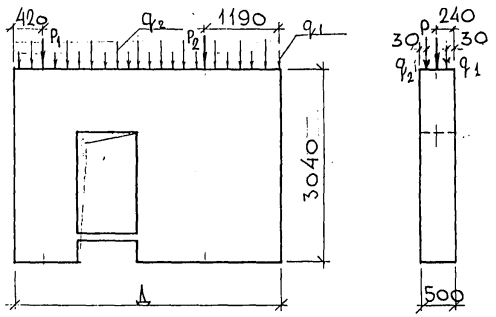	2,00	2,00	14,20	20,75	3,20	3,20	22,72	33,20
7НС 41-2	3090	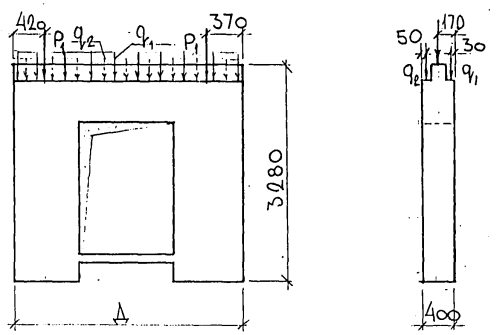	0,90	0,90	8,80	—	1,44	1,44	14,08	—

Примечания см. на листе 4 (ПЗ).

7РС 41 133. ПЗ.

Стадия	Масса	Масштаб
Р	-	-

Лист 7 | Листов

МНИИТЭП ОСК

Карт 44/6 Ф12и

СОГЛАСОВАНО

Гл. спец. м.7 Марченков

ГИП м.7 Грабилин

Инв. № подл. | Подпись и дата | Взам. инв. №

Марка панели	Д мм	Схема приложения нагрузок	Расчетные нагрузки q_1, тс/м	q_2, тс/м	P_1, тс	P_2, тс	Контрольные нагрузки при испытании на прочность ($q_к = 1{,}6\,q$; $P_к = 1{,}6\,P$) $q_{1к}$, тс/м	$q_{2к}$, тс/м	$P_{1к}$, тс	$P_{2к}$, тс
7НС24.1т-2	2990	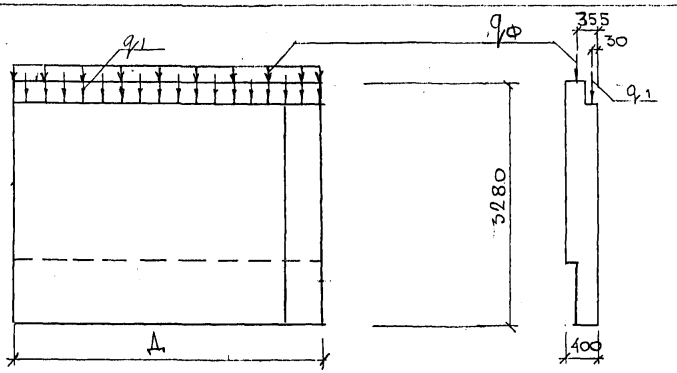	$q_ф$=0.64 3.30	—	—	—	$q_{фк}$=1.02 5.28	—	—	—
7НС1-1т 2 7НС1-1тот-2 7НС1-2т-2	5990	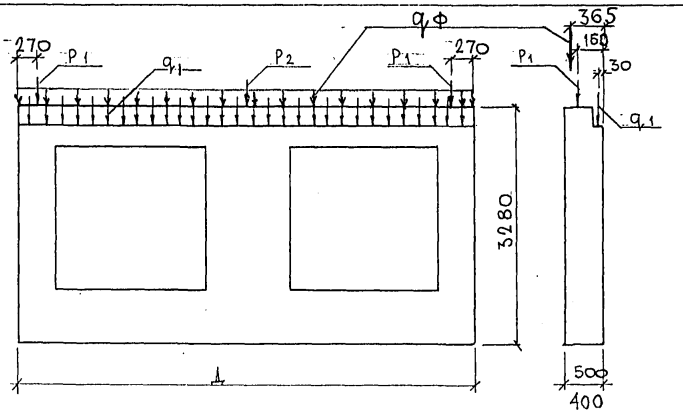	$q_ф$=0.69 3,96	-	24.08	48,15	$q_{фк}$=1,10 6,33	-	38,53	77.04

Примечания см. на листе 4 (ПЗ).

7РС 41133 .ПЗ.

Стадия	Масса	Масштаб
Р		
Лист 8	Листов	

МНИИТЭП ОСК

Инв. № подл. | Подпись и дата | Взаим. инв. № | ГИП МБ | Гл. спец. ИТ | СОГЛАСОВАНО: Марченков, Грабилин

Инв. № 4116

Ф12и

Марка панели	Д мм	Схема приложения нагрузок	Расчетные нагрузки q_1, тс/м	q_2, тс/м	P_1, тс	P_2, тс	Контрольные нагрузки при испытании на прочность ($q_к = 1{,}6\,q$, $P_к = 1{,}6\,P$) $q_{1к}$, тс/м	$q_{2к}$, тс/м	$P_{1к}$, тс	$P_{2к}$, тс
7НС 28-1т-2	2990	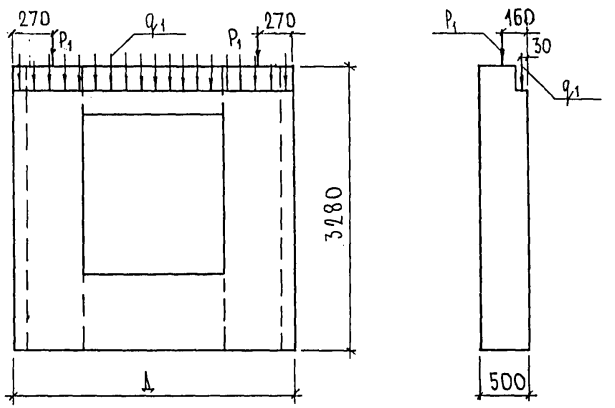	3,96	—	25,20	—	6,33	—	40,32	—
7НСЛ-1т-2	3195	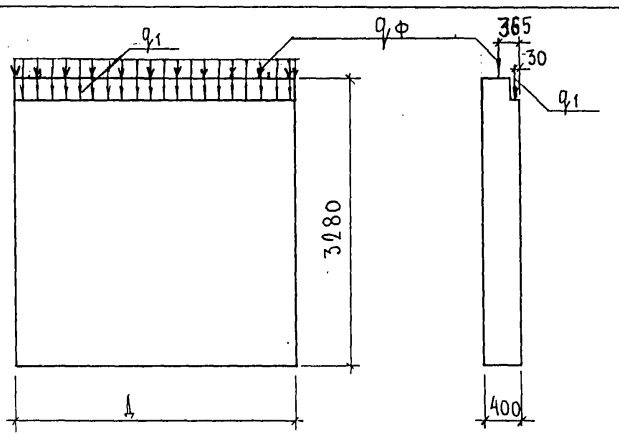	$q_ф = 0{,}70$ 3,96	—	—	—	$q_{фк} = 1{,}12$ 6,33	—	—	—
7НСЛ-1-2т-2	3195									

Примечания см. на листе 4 (ПЗ).

7РС 41133.ПЗ.

Стадия	Масса	Масштаб
Р		
Лист 9	Листов	

МНИИТЭП ДСК

Карт. 4416 Ф12и

СОГЛАСОВАНО

Гл.спец.	Марченков	
ГИП	Грабилин	
№ 7		

Взаим. инв. №

Подпись и дата

Инв. № подл.

Марка панели	L мм	Схема приложения нагрузок	Расчетные нагрузки q_1, тс/м	q_2, тс/м	P_1, тс	P_2, тс	Контрольные нагрузки при испытании на прочность ($q_к = 1{,}6\,q_1$, $P_к = 1{,}6\,P$) $q_{1к}$, тс/м	$q_{2к}$, тс/м	$P_{1к}$, тс	$P_{2к}$, тс
7НС 4-1т-2	2990	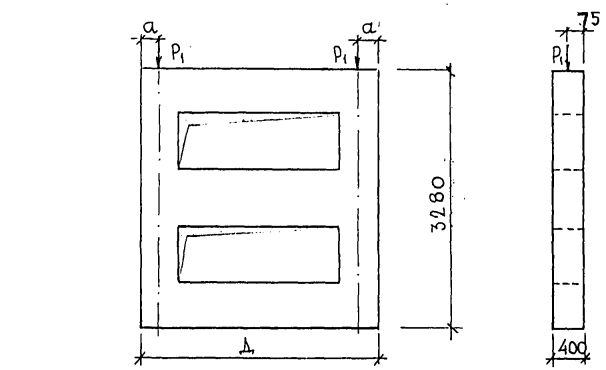	—	—	8,40	—	—	—	13,44	—
7НС 53-1т-2	2990	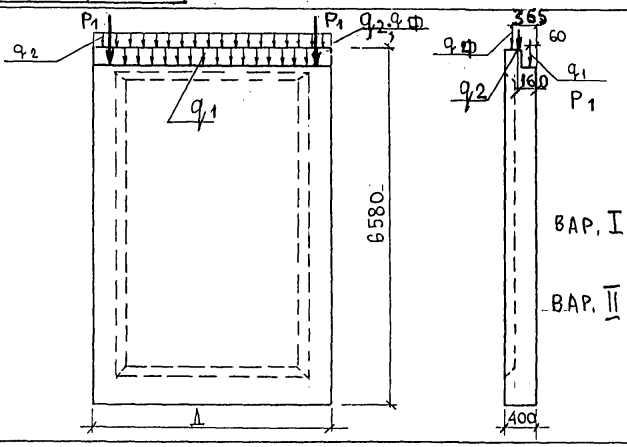	$q_ф$ = 0.72				$q_{фк}$ = 1.15			
			вар. I 6.63	—	—	—	10.61	—	—	—
			вар. II 1.70	0.50	5.64	—	2.72	0,80	9.02	—

Примечание см. на листе 4 (ПЗ).

7РС 41 133 . ПЗ.

Стадия	Масса	Масштаб
Р		
Лист 10	Листов	

МНИИТЭП ОСК

Согласовано: Гл. спец. М7 Марченко; ГИП М7 Габилин

Инв. № подл. | Подпись и дата | Взаим. инв. №

Карт 4416

Ф12и

Марка панели	Длина, мм	Схема приложения нагрузки	Расчетные нагрузки q_1, тс/м	q_2, тс/м	P_1, тс	P_2, тс	Контрольные нагрузки при испытании на прочность ($q_k = 1{,}69$, $P_k = 1{,}6P$) q_{1k}, тс/м	q_{2k}, тс/м	P_{1k}, тс	P_{2k}, тс
7НС 27-1Т-2 7НС 27-2Т-2 7НС 27-1 ал Т2 7НС 27-2 ал Т2 7НС 27-3 тот 2 7НС 27-4 тот 2 7НС 32-1 Т2 7НС 32-2 Т2 7НС 32-3 Т2 7НС 32-4 Т2	6195	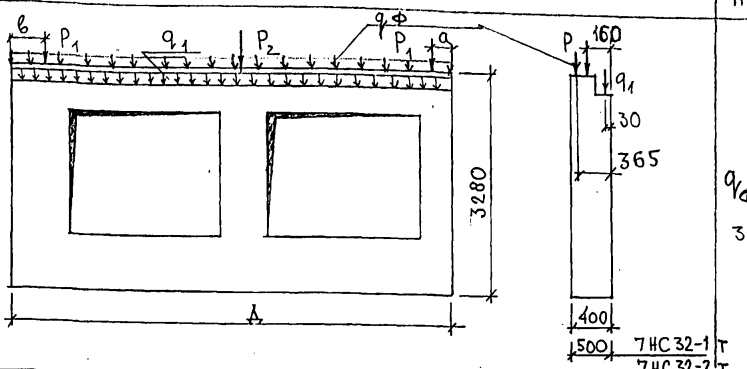	$q_{\Phi}=0.67$ 3,96	—	24,42	48,84	$q_{\Phi k}=1.07$ 6,33	—	39,07	78,14
7НС 70-1Т-2 7НС 70-2Т-2 7НС 70-1 тот 2 7НС 70-2 тот 2 7НС 71 Т2	3195	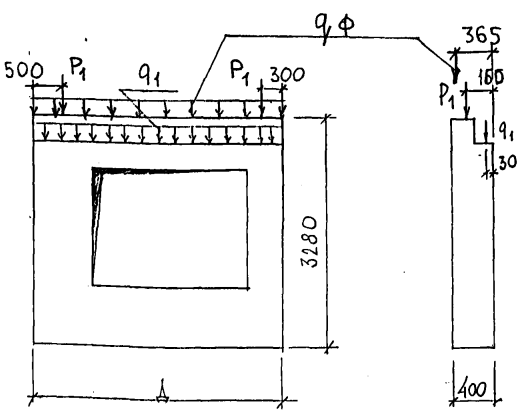	$q_{\Phi}=0{,}66$ 3,96	—	24,08	—	$q_{\Phi k}=1.06$ 6,33	—	38,53	—

a, мм	в, мм	Марка панели
270	470	7НС27-1Т; 7НС27-2Т; 7НС27-1 ал Т; 7НС27-2 ал Т; 7НС32-1Т; 7НС32-2Т.
300	500	7НС27-3 тот; 7НС27-4 тот; 7НС32-3Т; 7НС32-4Т

Примечание см. на листе 4 (ПЗ).

7РС41133 ПЗ.

Лист 41

Карт 4416

Формат А3

Согласовано: Гл. спец. М7 Мацченков; ГИПМТ Грабилин

Инв. № подл. | Подпись и дата | Взам. инв. №

Марка панели	Длина, мм	Схема приложения нагрузки	Расчетные нагрузки q_1, тс/м	q_2, тс/м	P_1, тс	P_2, тс	Контрольные нагрузки при испытании на прочность ($q_k=1{,}69$, $P_k=1{,}6P$) q_{1k}, тс/м	q_{2k}, тс/м	P_{1k}, тс	P_{2k}, тс
7НС 20-1т-2 7НС 20-2т-2	2985	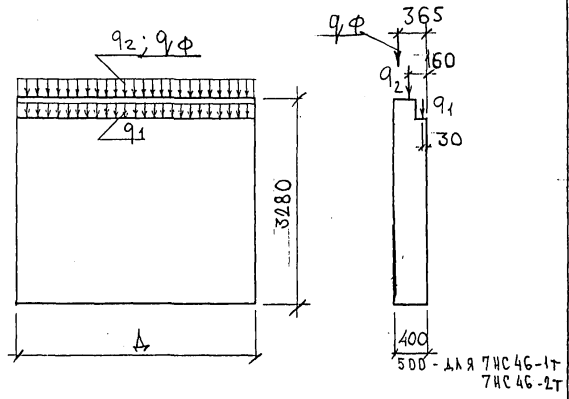	$q_ф$=0.87 3,96	19.56	—	—	$q_{фк}$=1.39 6,33	31.30	—	—
7НС 31т-2	2590									
7НС 46-1т-2 7НС 46-2т-2	2390									
7НС 93т-2 7НС 94т-2	3570 3570		$q_ф$=0.68 1,38	8,66	—	—	$q_{фк}$=1.09 2,21	13.86	—	—
7НС 39-1т-2 7НС 39-2т-2 7НС 69-1т-2 7НС 69-2т-2	3195	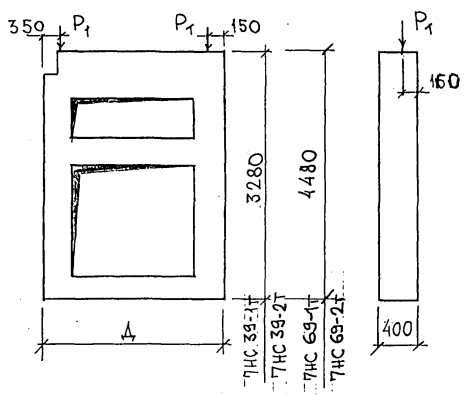	—	—	10.62	—	—	—	16,99	—

Примечание см. на листе 4 (ПЗ).

7РС 41133 ПЗ.

Лист 12

Карт 4416

Формат А3

СОГЛАСОВАНО

Гл. спец. М7 — Марченков

ГИП М7 — Трабилин

Взам. инв. №

Подпись и дата

Инв. № подл.

№№ п.п.	Марка изделия по ГОСТ	Марка изделия по проекту	Эскиз изделия	Параметры изделия: Размеры, мм Д	Ш	В	Площадь, м²	Объем, м³	Проектная масса, т	Объем, м³: Тяжелый бетон γ=2300 кг/м³	Утеплитель ПСБ γ=125 кг/м³	Минерадоватн. плита γ=125 кг/м³	Класс				Тип конструкций	№ страниц р.ч.
										В 25				G				
1	2	3	4	5	6	7	8	9	10	11	12	13	14	15	16	17	18	19
1		7НС-1т2	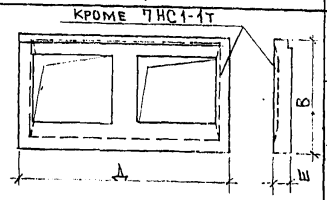	5990	500	3280	10,65	4,22	7.13	2.72	1.48	0,02		7,13		334 кг		25-30
2		7НС1-1т2		5990	500	3280	10,65	4,46	7,68	2.96	1.48	0,02		7,68		336		31-33
3		7НС1-2т2		5990	500	3280	10,65	4.22	7,20	2.72	1.48	0,02		7,20		407		34-36
4		7НС27-1т2	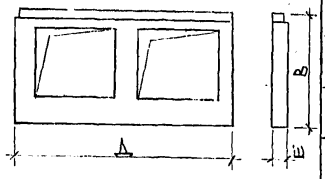	6195	400	3280	11,12	3,93	6.33	2.36	1.53	0,04		6,33		362		37-39
5		7НС27-2т2		6195	400	3280	11,12	3,93	6.33	2,36	1,53	0,04		6,33		362		37-39
6		7НС27-1АЛТ2		6195	400	3280	11,12	3,93	6.33	2,36	1.53	0,04		—		370		37-39
7		7НС27-1АЛТ2		6195	400	3280	11,12	3,93	6.33	2,36	1.53	0,04		—		370		37-39
8		7НС27-3т2	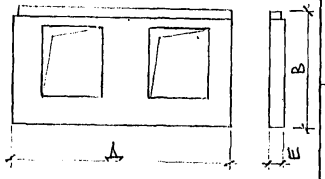	6195	400	3280	13,54	4,93	7,35	2.83	2,06	0,04		7,35		400		40-42
9		7НС27-4т2		6195	400	3280	13,54	4,93	7.35	2.83	2.06	0,04		7,35		400		40-42
10		7НС 2т2	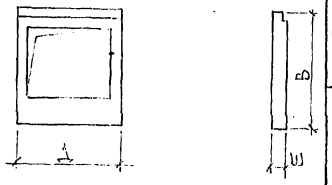	2990	400	3280	5,31	1,82	2,94	1,09	0,71	0,02		2,94		162		55-60
11		7НС2-1т2		2990	400	3280	5,31	1,82	2,98	1.09	0,71	0,02		2,98		200		61-63

НАЧ. ОТД.	ВАНАГ	
ГЛ.СПЕЦ.	БАСКО	
ГЛ.СПЕЦ.		
ЗАВ. ГР.	НИКОЛАЕВА	
РАЗРАБ.	ЗАЙЦЕВА	
ПРОВЕР.	ГУРЕВИЧ	
Н.КОНТР.		

7 РС 41 133. НИ.

СТАДИЯ	ЛИСТ	ЛИСТОВ
Р	1	6

НОМЕНКЛАТУРА ИЗДЕЛИЙ

МНИИТЭП ОСК

СОГЛАСОВАНО

РУК. МАСТ. ПУ | КАПТЕРЕВ

ГЛ. ИНЖ. М.П.7 | МАРЧЕНКОВ

ИНВ. № ПОДЛ. | ПОДПИСЬ И ДАТА | ВЗАМ. ИНВ. N

Карий 4416

ФОРМАТ А3

№№ п.п.	Марка изделия по ГОСТ	Марка изделия по проекту	Эскиз изделия	Параметры изделия: Размеры, мм Д	Ш	В	Площадь, м²	Объем, м³	Проектная масса, т	Объем, м³: Тяжелый бетон γ=2300 кг/м³ Класс В 25	Утеплитель ПСБ γ=25 кг/м³	Минераловатн. пл. γ=125 кг/м³					Тип конструкций	№ страниц Р.Ч. 17
1	2	3	4	5	6	7	8	9	10	11	12	13	14	15	16	17	18	19
12		7НС4-1т2	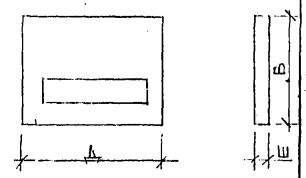	2990	400	3280	8.60	3.36	3,74	1.51	1.22	0.02		3,74		133		129-131
13		7НС9Т2	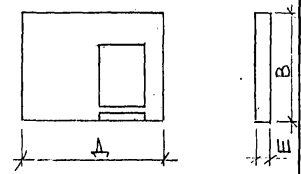	4130	500	3040	11,07	5.38	6,93	2,87	2,46	0,05				265		122-128
14		7НС28Т2		4230	500	3040	11,07	5.38	6,93	2.87	2.46	0.05				265		122-128
15		7НС16т2	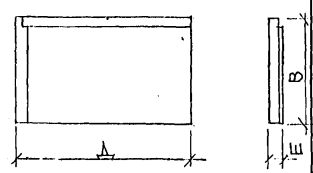	4695	400	3280	15,40	5,89	7,39	3,09	2,76	0,04		7,39		209		100-107
16		7НС17т2		4695	400	3280	15,40	5,89	7,39	3,09	2,76	0,04		7,39		209		100-107
17		7НС43т2	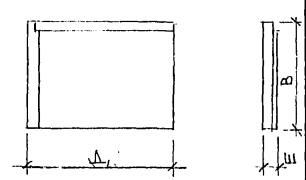	3195	400	3280	10,48	3,95	4,91	2,05	1,86	0,04				113		108-111
18		7НС44т2		3195	400	3280	10,48	3,95	4,91	2,05	1,86	0,04						108-111

СОГЛАСОВАНО

Рук. маст. 7 Каптерев

Гл. спец. №7 Марченков

Инв. № подл. | Подпись и дата | Взам. инв. №

Нач. отд.	Ванаг	
Гл. спец.	Баско	
Гл. спец.		
Зав. гр.	Николаева	
Разраб.	Зайцева	
Провер.	Гуревич	
Н. контр.		

7РС 41133.НИ.

Номенклатура изделий

Стадия	Лист	Листов
Р	2	6

МНИИТЭП ОСК

Формат А3

1	2	3	4	5	6	7	8	9	10	11	12	13	14	15	16	17	18	19
19		7НС67Т2	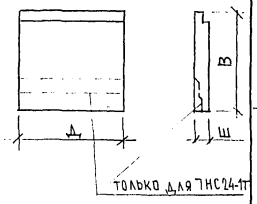	2990	400	3280	9,81	3,82	4,92	2,06	1,74	0,02		4,92		135		94-96
20		7НС40Т2		3090	400	3280	10,13	3,90	4,99	2,09	1,80	0,01				133		91-93
21		7НС-24-1Т2		2990	400	3280	9,81	3,52	5,14	2,16	1,34	0,02				132		85-87
22	380	7НС32-3Т2	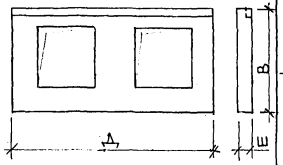	6195	400	3280	13,57	4,94	7.20	2,77	2.09	0,08		7,20		382		49-51
23	380	7НС-32-4Т2		6195	400	3280	13,57	4,94	7.20	2,77	2.09	0,08		7,20		382		49-51
24		7НС20-1Т2	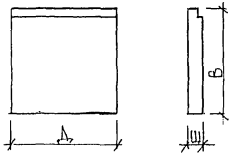	2985	400	3280	9.79	3.82	4,92	2,06	1.74	0.02				136		79-84
25		7НС20-2Т-2		2985	400	3280	9.79	3.82	4,92	2.06	1.74	0.02				136		79-84
26	250	7НС28-1Т2	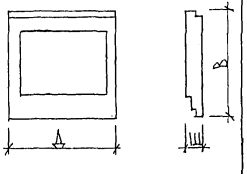	2990	400	3280	5.88	1.78	3,22	1.32	0.44	0.02				166		64-66

Согласовано
Рук. М7 Каптерев
Гл. спец. М7 Марченков
Инв. N подл. Подпись дата Взам. инв. N

7 РС 41133. НК.

Лист 3

Формат А3

1	2	3	4	5	6	7	8	9	10	11	12	13	14	15	16	17	18	19
27		7НС31т2	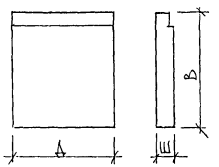	2570	400	3280	8.43	3.28	4.21	1.76	1.50	0.02				126		88-90
28	500	7НС32-1т2	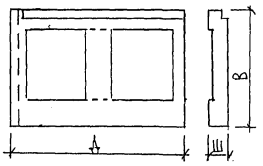	6195	500	3280	11.32	4.77	8.06	3.11	1.58	0.08		8,06		353		43-48
29		7НС32-2т2		6195	500	3280	11.32	4.77	8.06	3.11	1.58	0.08		8,06		353		43-48
30	380	7НС34т2	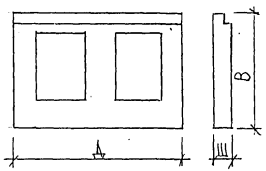	5990	400	3280	13.05	4.63	6,87	2.64	1.97	0.02		6,87		371		52-54
31	190	7НС37т2	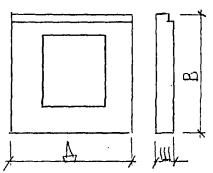	2990	400	3280	6.51	2.28	3,39	1.29	0.97	0.02		3,39		207		67-69
32	190	7НС42т2		2855	400	3280	6.06	2.07	3.09	1.17	0.88	0.02		3,09		180		70-72

ИНВ. N ПОДЛ. ПОДПИСЬ ДАТА ВЗАМ. ИНВ. N

7РС41133.НИ.

ЛИСТ 4

Корий 4416 ФОРМАТ А3

1	2	3	4	5	6	7	8	9	10	11	12	13	14	15	16	17	18	19	20
33	190	7НС70-1т2	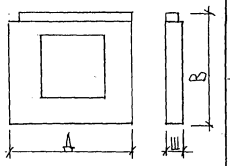	3195	400	3280	7.08	2.58	3,95	1.52	1.02	0.04		3,95т		230		73-75	
34		7НС70-2т2		3195	400	3280	7.08	2.58	3,95	1.52	1.02	0.04		3,95т		230		73-75	
35	190	7НС71т2	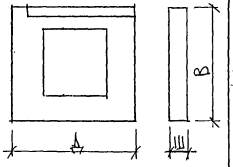	3195	400	3280	7.09	2.60	4.27	1.45	1.07	0.08		4,27		212		76-78	
36		7НС90т2	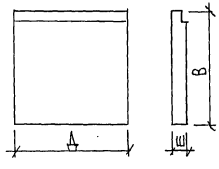	2990	400	3280	9.81	3.82	4,92	2,06	1.74	0.02				136		97-99	
37		7НС91т2	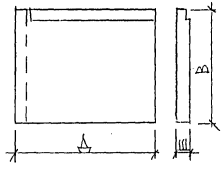	3780	400	3280	12.40	4.66	5.98	2.50	2.12	0.04		5,98		171		112-115	
38		7НС92т2		3780	400	3280	12.40	4.66	5.98	2,50	2.12	0.04		5,98		171		112-115	

ИНВ. N ПОДЛ. | ПОДПИСЬ ДАТА | ВЗАМ. ИНВ. N

ТРС 41133. НИ.

ЛИСТ 5

Копия 4416 ФОРМАТ А3

1	2	3	4	5	6	7	8	9	10	11	12	13	14	15	16	17	18	19	21
39		7НС93т2	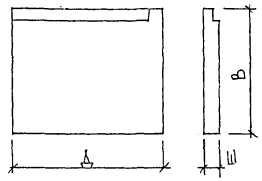	3570	400	3280	11.71	4.58	5,75	2.42	2.09	0.07				123		116-118	
40		7НС94т2		3570	400	3280	11.71	4.58	5,75	2.42	2.09	0.07				123		116-118	
41		7НСК1-1т2	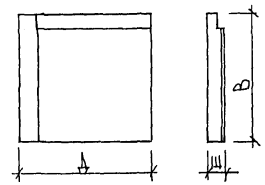	3195	400	3030	9.68	3.67	4,63	1.93	1.71	0.03				144		119-121	
42		7НСК1-2т2		3195	400	3030	9.68	3.67	4,63	1.93	1.71	0.03				144		119-121	

Инв. N подл. | Подпись и дата | Взам. инв. N

7РС41133.НК.

Лист 6

Альбом Карта 4416 Формат А3

NN п/п	Марка панели	Изделия арматурные. Арматура класса А I ГОСТ 5781-82									А III ГОСТ 5781-82							Вр I ГОСТ 6727-80		6.0-Т-1-12×13 ГОСТ 18143-72		Всего	Изделия закладные. Арматура класса АП ГОСТ 5781-82			Прокат марки ВСТ 3 КП 2 ГОСТ 103-76		СТ 3 КП 2 ГОСТ 8510-86			Всего	Расход стали	
		⌀25	⌀22	⌀20	⌀18	⌀16	⌀14	⌀12	⌀6	Итого	⌀16	⌀14	⌀12	⌀10	⌀8	⌀6	Итого	⌀5	Итого	⌀6	Итого		⌀12	⌀10	Итого	-100×8	Итого	L75×8	L63×100	Итого		Общий	На 1 м² изделия
1	7НС1Т2				22,12			56,94		79,06	75,76	3,86	70,00	6,88		20,98	177,48	56,78	56,78	3,78	3,78	317,10	8,68	0,80	9,48	5.01	5,01		1,98	1,98	16,47	333,57	31,33
2	7НС1-1Т2				22,12			56,94		79,06	75,76	3,86	70,00	6,88		20,98	177,48	60,04	60,04	3,78	3,78	320,36	7,44	0,80	8,24	5,01	5,01		1,98	1,98	15,23	335,59	31,51
3	7НС1-2Т2				22,12			56,94		79,06	75,76	3,86	70,00	6,88		20,98	177,48	58,13	58,13	3,78	3,78	318,45	7,44	4,72	12,16	5,01	5,01	21,68	1,98	23,66	40,83	359,28	35,28
4	7НС27-1Т2				22,12			56,94		79,06	106,36	3,86	70,74	6,88	0,92	49,74	238,50	22,30	22,30	3,78	3,78	343,64	9,36	0,80	10,16	5,76	5,76		1,98	1,98	17,90	361,54	32,51
5	7НС27-2Т2																																
6	7НС27-1АЛТ2				22,12			56,94		79,06	106,36	3,86	70,74	6,88	0,92	49,74	238,50	22,30	22,30	3,78	3,78	343,64	9,36	4,00	13,36	10,80	10,80		1,98	1,98	26,14	369,78	33,25
7	7НС27-1АЛТ2																																
8	7НС27-3Т2				22,12			56,94		79,06	125,30	3,86	70,74	6,88	0,92	66,82	274,52	24,60	24,60	3,78	3,78	381,96	9,36	0,80	10,16	5,76	5,76		1,98	1,98	17,90	399,86	29,53
9	7НС27-4Т2																																
10	7НС32-1Т2				22,12	6,54		56,94		85,60	75,76	3,86	70,00	6,88	0,92	32,51	189,93	57,91	57,91	3,78	3,78	337,22	8,27	0,80	9,07	5,76	5,76		0,99	0,99	15,82	353,04	31,19
11	7НС32-2Т2																																
12	7НС32-3Т2				22,12			56,94		79,06	113,64	3,86	69,90	6,88	0,92	63,89	259,09	24,44	24,44	3,78	3,78	366,37	8,27	0,80	9,07	5,76	5,76		0,99	0,99	15,82	382,19	28,16
13	7НС32-4Т2																																
14	7НС34Т2				22,12			56,94		79,06	113,64	3,86	70,00	6,88		61,90	256,28	24,50	24,50	3,78	3,78	363,62	2,24	0,80	3,04	2,01	2,01		1,98	1,98	7,03	370,65	
15	7НС2Т2						6,04	29,44		35,48	37,88		37,36	3,44		25,48	104,16	9,62	9,62	2,29	2,29	151,55	4,84	0,80	5,64	3,51	3,51		1,98	1,98	11,13	162,68	30,64

При унификации заводом изготовителем рзрезки утеплителя количество шпилек может меняться.

НАЧ. ОТД.	ВАНАГ	[signature]
ГЛ. СПЕЦ.	БАСКО	[signature]
ЗАВ. ГР.	ГУРЕВИЧ	[signature]
РАЗРАБ.	КОМИССАРОВА	[signature]
ПРОВЕРИЛ	ЗАЙЦЕВА	[signature]

7РС 41133. РС.

Ведомость расхода стали на элемент в кг

СТАДИЯ	ЛИСТ	ЛИСТОВ
Р	1	3

МНИИТЭП ОСК

СОГЛАСОВАНО

арх N 852677

Карш 4416

NN п/п	Марка панели	Изделия арматурные: Арматура класса AI ГОСТ 5781-82 ø25	ø22	ø20	ø18	ø16	ø14	ø12	ø6	итого	AIII ГОСТ 5781-82 ø16	ø14	ø12	ø10	ø8	ø6	итого	BpI ГОСТ 6727-80 ø5	итого	6.0-Т-1-12×13 ГОСТ 18143-72 ø6	итого	Всего	Изделия закладные: Арматура класса AII ГОСТ 5781-82 ø12	ø10	итого	Прокат марки ВСт3кп2 ГОСТ 103-76 -1008	итого	Прокат марки Ст3кп2 ГОСТ 8510-86 L75×8	L63×1008	итого	Всего	Расход стали: общий	на 1м² изделия
16	7НС2-1Т2						6,04	29,44		35,48	37,88		37,36	3,44		25,48	104,16	9,62	9,62	2,29	2,29	151,55	4,84	2,76	7,60	3,51	3,51	10,84	1,98	12,82	23,93	175,48	37,59
17	7НС28-1Т2					8,36		29,44		37,80	37,88		37,36	3,44		22,22	100,90	15,65	15,65	2,43	2,43	156,78	3,54	0,80	4,34	2,76	2,76		1,98	1,98	9,08	165,86	28,21
18	7НС37Т2					8,36		29,44		37,80	75,76		37,36	3,44		31,32	147,88	12,18	12,18	2,29	2,29	200,15	2,24	1,78	4,02	3,27	3,27		1,98	1,98	9,27	209,42	32,17
19	7НС42Т2					8,36		28,34		36,70	56,82		35,52	3,44		29,07	124,85	11,24	11,24	2,29	2,29	175,08	0,94	0,80	1,74	1,26	1,26		1,98	1,98	4,98	180,06	29,71
20	7НС70-1Т2					8,36		29,44		37,80	87,42		37,82	3,44	0,92	36,24	165,84	12,38	12,38	2,29	2,29	218,31	5,67	0,80	6,47	4,26	4,26		0,99	0,99	11,72	230,03	32,49
21	7НС70-2Т2																																
22	7НС71Т2				11,06	7,3		29,44		40,50	75,76		37,00	3,44	0,92	32,68	149,80	12,32	12,32	2,29	2,29	204,91	4,37	0,80	5,17	3,51	3,51		0,99	0,99	9,67	214,58	30,26
23	7НС20-1Т2			10,94				2,16		13,10			58,19	9,02	10,40	7,59	85,20	56,35	56,35	2,00	2,00	156,65	2,18	2,32	4,50	2,52	2,52		1,98	1,98	9,00	165,65	16,92
24	7НС20-2Т2																																
25	7НС24-1Т2			10,94				2,16		13,10			58,19	9,02	10,40	7,59	85,20	49,79	49,79	2,00	2,00	150,09	2,18	3,40	5,58	3,78	3,78		1,98	1,98	11,34	161,43	16,46
26	7НС31Т2			10,94				2,16		13,10			52,90	7,74	8,92	7,31	76,87	48,37	48,37	2,00	2,00	140,34	2,18	2,32	4,50	2,52	2,52		1,98	1,98	9,00	149,34	17,72
27	7НС40Т2			10,94				2,16		13,10			58,19	9,35	10,76	7,59	85,89	56,39	56,39	2,00	2,00	157,38	2,18	0,80	2,98	1,26	1,26		1,98	1,98	6,22	163,60	16,15
28	7НС67Т2			10,94				2,16		13,10			58,19	9,02	10,40	7,59	85,20	56,35	56,35	2,00	2,00	156,65	2,18	2,54	4,72	3,15	3,15		1,98	1,98	9,85	166,50	16,97
29	7НС90Т2			10,94				2,16		13,10			58,19	9,02	10,40	7,59	85,20	56,35	56,35	2,00	2,00	156,65	2,18	2,32	4,50	2,52	2,52		1,98	1,98	9,00	165,65	16,89

При унификации заводом изготовителем разрезки утеплителя количество шпилек может меняться

Нач.отд.	Ванаг	
Гл.спец.	Баско	
Рук.гр.	Гуревич	
Разраб.	Комиссарова	
Проверил	Зайцева	

7РС 41.133.РС

Ведомость расхода стали на элемент в кг.

Стадия	Лист	Листов
Р	2	3

МНИИТЭП ОСК

Согласовано

Инв. № 85268-11

Карт 4416

NN П/П	МАРКА ПАНЕЛИ	Изделия арматурные. Арматура класса А I ГОСТ 5781-82 ⌀25	⌀22	⌀20	⌀18	⌀16	⌀14	⌀12	⌀6	ИТОГО	А III ГОСТ 5781-82 ⌀16	⌀14	⌀12	⌀10	⌀8	⌀6	ИТОГО	Вр I ГОСТ 6727-80 ⌀5	ИТОГО	6.0-Т-1-12×13 ГОСТ 18143-72 ⌀6	ИТОГО	ВСЕГО	Изделия закладные. Арматура класса А II ГОСТ 5781-82 ⌀12	⌀10	ИТОГО	Прокат марки ВСТ 3КП 2 ГОСТ 103-76 -100×8	80×8	ИТОГО	СТ 3КП 2 ГОСТ 8510-86 L63×100×8	ИТОГО	ВСЕГО	Расход стали ОБЩИЙ	НА 1м² ИЗДЕЛИЯ
30	7НС16Т2	19,36						2,16		21,52			84,64	22,66	14,97	10,90	133,17	87,32	87,32	3,20	3,20	245,21	2,18	2,32	4,50	2,52		2,52	1,98	1,98	9,00	254,21	16,51
31	7НС17Т2																																
32	7НС43Т2			10,94				2,16		13,10			52,90	18,03	9,63	7,50	88,06	59,00	59,00	2,40	2,40	162,56	2,18	1,56	3,74	1,89		1,89	1,98	1,98	7,61	170,17	16,24
33	7НС44Т2																																
34	7НС91Т2		13,96					2,16		16,12			74,06	21,79	11,66	8,83	116,34	69,96	69,96	2,40	2,40	204,82	2,18	1,56	3,74	1,89		1,89	1,98	198	7,61	212,43	17,13
35	7НС92Т2																																
36	7НС93Т2		13,96					2,16		16,12			58,19	19,23	16,77	9,60	103,79	39,76	39,76	2,40	2,40	162,07	2,32	1,09	3,41	2,52		2,52	0,99	0,99	6,92	168,99	14,43
37	7НС94Т2																																
38	7НСЛ1-1Т2			10,94				2,16		13,10			49,20	16,06	8,56	7,50	81,32	52,36	52,36	2,40	2,40	149,18	2,18	2,32	4,50	2,52		2,52	1,98	1,98	9,00	158,18	16,34
39	7НСЛ1-2Т2																																
40	7НС9Т2		14,08					2,16		16,24			152,93	22,58	33,61	0,50	209,62	101,10	101,10	3,54	3,54	330,50	2,18	0,80	2,98	1,26		1,26	1,98	1,98	6,22	336,72	23,97
41	7НС26Т2																																
42	7НС4-1Т2				14,56			1,94		16,50			48,12	3,44		7,04	58,60	43,26	43,26	3,20	3,20	121,56	5,20	1,04	6,24	4,26	1,20	5,46			11,70	133,26	15,49

СОГЛАСОВАНО

При унификации заводом изготовителем разрезки утеплителя количество шпилек может меняться

НАЧ. ОТД.	ВАНАГ	
ГЛ. СПЕЦ.	БАСКО	
РУК. ГР.	ГУРЕВИЧ	
РАЗРАБ.	КОМИССАРОВА	
ПРОВЕРИЛ	ЗАЙЦЕВА	

7РС 41133 РС.

ВЕДОМОСТЬ РАСХОДА СТАЛИ НА ЭЛЕМЕНТ В КГ.

СТАДИЯ	ЛИСТ	ЛИСТОВ
Р	3	3

МНИИТЭП ОСК

арх N 852677

карт 4416

Инв. № подл.	Подпись и дата	Взам. инв. №

Формат	Зона	Позиц.	Обозначение	Наименование	Кол. на испол. 01	02	03	04	05	06	07	08	09	Примеч.
				Документация										
А3			7РС41133.7НС.01СБ	Сборочный чертеж	X									
			7РС41133.7НС.02СБ	Сборочный чертеж		X								
			7РС41133.7НС.03СБ	Сборочный чертеж			X							
			7РС41133.7НС.04СБ	Сборочный чертеж				X	X	X	X			
			7РС41133.7НС.05СБ	Сборочный чертеж								X	X	
			7РС41133.ПЗ	Пояснительная записка	X	X	X	X	X	X	X	X	X	
			7РС41133.РС	Ведомость расхода стали	X	X	X	X	X	X	X	X	X	
			7РС41133.У	Узлы габаритные	X	X	X	X	X	X	X	X	X	
			7РС41133.УЧ	Узлы по раскладке утеплителя	X	X	X	X	X	X	X	X	X	
			7РС41133.УА	Узлы арматурные	X	X	X	X	X	X	X	X	X	

Нач.отд.	Ванаг	
Гл.спец.	Баско	
Зав.гр.	Николаева	
Разраб.	Зайцева	
Проверил	Николаева	

7РС41133.7НС.01÷05СБ

Панели 7НС-1т-2; 7НС1-1т-2; 7НС1-2т-2; 7НС27-1т-2; 7НС27-1АМт-2; 7НС27-2т-2; 7НС27-2АМт-2; 7НС27-3т-2; 7НС27-4т-2

Стадия	Лист	Листов
Р	1	6

МНИИТЭП ОСК

Форма 1б ГОСТ 2.113-75

Инв. № подл.

Инв. № подл.	Подпись и дата	Взам. инв. №

Формат	Зона	Позиц.	Обозначение	Наименование	Кол. на испол. 01	02	03	04	05	06	07	08	09	Примеч.
				Сборочные единицы										
А3		1	7РС41133	Закладная деталь ЗД-1	5	5	5	6	6	6	6	6	6	
		2		ЗД-2	2	2	2	1	1	1	1	1	1	
		3		М10-1	2	2	2	2	2	10	10	2	2	
		4		ЗД2-1				1	1	1	1	1	1	
		5		МШ-5			8							
		6	7РС41133	Объемный каркас ОК-1	2	2	2	1	1	1	1			
		7		ОК-2	1	1	1	1	1	1	1	1	1	
		8		ОК-3	2	2	2	2	2	2	2	2	2	
		9		ОК7				1	1	1	1			
		11	7РС41133	Каркас К-1	2	2	2							
		12		К35				2	2	2	2	2	2	
		13		К36								6	6	
		14		К37				2	2	2	2	2	2	
		15		К50				2	2	2	2	2	2	

7НС 1т 2	7НС 1-1т2	7НС1-2т2	7НС27-4т2	7НС27-2Т2	7НС27-1АМ2	7НС27-2АМ2	7НС27-3Т2	7НС27-4Т2
2	2	2	2	2	2	2	2	2

7РС41133.7НС.01÷05СБ

Лист 2

Копия 4446

ИНВ. № ПОДЛ.	ПОДПИСЬ И ДАТА	ВЗАМ. ИНВ. №

ФОРМАТ	ЗОНА	ПОЗИЦ.	ОБОЗНАЧЕНИЕ	НАИМЕНОВАНИЕ	КОЛ. НА ИСПОЛ. 01	02	03	04	05	06	07	08	09		ПРИМЕЧ.
3															
		21	7РС41133	СЕТКА С-1		2									
		22		С-2		2	2								
		23		С-3	1	1	1	1	1	1	1				
		24		С-4		1									
		25		С-5		1	1								
		26		С-6		2	1								
		27		С-7	4	4	4	4	4	4	4	2	2		
		28		С-8	1	1	1								
		29		С-9				2	2	2	2				
		30		С-10				1	1	1	1				
					7НС 1т2	7НС 1-1т2	7НС 1-2т2	7НС 27-1т2	7НС 27-2т2	7НС 27-1Ат2	7НС 27-2Ат2	7НС 27-3т2	7НС 27-4т2		

7РС41133.7НС.01÷05СБ

ЛИСТ 3

ФОРМА 1В ГОСТ 2.113-75

ФОРМАТ А4

ИНВ. № ПОДЛ.	ПОДПИСЬ И ДАТА	ВЗАМ. ИНВ. №

ФОРМАТ	ЗОНА	ПОЗИЦ.	ОБОЗНАЧЕНИЕ	НАИМЕНОВАНИЕ	КОЛ. НА ИСПОЛ. 01	02	03	04	05	06	07	08	09		ПРИМЕЧ.
А3		33	7РС41133	СЕТКА С-13				2	2	2	2	2	2		
		34		С-14				2	2	2	2	2	2		
		36		С2-2	2										
		37		С2-1	2										
		38		С-18			1								
		39		С-19			1								
		40		С-1-1Н	2		2								
		41		С62				1	1	1	1				
		42		С63								1	1		
		43		С64								1	1		
		44		С65								1	1		
		45		С68								2	2		
		46		С70								1	1		
А3		47	7РС41133	ПЕТЛЯ П18-3лев.	1		1	2	2	2	2	2	2		
		48		П18-3пр.	1		1	2	2	2	2	2	2		
		49		П18-2лев.	1	2	1								
					7НС 1т2	7НС 1-1т2	7НС 1-2т2	7НС 27-1т2	7НС 27-2т2	7НС 27-1Ат2	7НС 27-2Ат2	7НС 27-3т2	7НС 27-4т2		

7РС41133. 7НС.01÷05СБ

ЛИСТ 4

ФОРМАТ А4

Инв. № подл.	Подпись и дата	Взам. инв. №

Формат	Зона	Позиц.	Обозначение	Наименование	Кол. на испол. 01	02	03	04	05	06	07	08	09		Примеч.
А3		50	7РС41133	ПЕТЛЯ П18-2пр.	1	2	1								
		55		П1	2	2	2	1	1	1	1	1	1		
		56		П2				1	1	1	1	1	1		
		62	7РС41133	ДИСКРЕТНАЯ СВЯЗЬ ДГС-1	8	8	8	8	8	8	8	8	8	8	
		63													
		64		ДГС-3	2	2	2	2	2	2	2	2	2	2	
				ДЕТАЛИ											
				СТЕРЖНИ											
					7НС1-1т2	7НС1-1т2	7НС1-2т2	7НС27-1т2	7НС27-2т2	7НС27-1Ат2	7НС27-2Ат2	7НС27-3т2	7НС27-4т2		

Ф1х 82677

ФОРМАТ А4

ФОРМА 18 ГОСТ 2.113-75

7РС41133. 7НС.01÷05 СБ

Лист 5

Инв. № подл.	Подпись и дата	Взам. инв. №

Формат	Зона	Позиц.	Обозначение	Наименование	Кол. на испол. 01	02	03	04	05	06	07	08	09		Примеч.
Б/ч		67		ф5ВрI l=720 0.10кг								30	30		
		68		ф5ВрI l=110 0,02кг				30	30	30	30	15	15		
		69		ОС-1 ф10АIII l=700 0,43кг	16	16	16	16	16	16	16	16	16		
		70		ОС-2 ф14АIII l=1600 1,93кг	2	2	2	2	2	2	2	2	2		
		71		ОС-3 ф12АIII l=750 0,67кг	2	2	2	2	2	2	2	2	2		
		72		ОС-4 ф6АIII l=250 0.05кг	22	22	22	30	30	30	30	22	22		
		73		ф5ВрI l=1070 0,15кг								30	30		
А3		74	7РС41133	ГНУТЫЙ СТЕРЖЕНЬ ГС-3	4	4	4	4	4	4	4	4	4		
Б/ч															
				МАТЕРИАЛЫ											
				ТЯЖЕЛЫЙ БЕТОН В25 м³	2.87	3.11	2.87	2.51	2.51	2.51	2.51	3.04	3.04		
				УТЕПЛИТЕЛЬ ПСБ м³	1.33	1.33	1.33	1.38	1.38	1.38	1.39	1.85	1.85		
				МИНЕРАЛОВАТН. ПЛИТЫ м³	0.02	0.02	0.02	0.04	0.04	0.04	0.04	0.04	0.04		
				ДЕРЕВ. АНТИСЕПТИР. ПРОБКИ, шт	20	20	–	20	20	–	–	20	20		
					7НС1-1т	7НС1-1т2	7НС1-2т2	7НС27-1т2	7НС27-2т2	7НС27-1Ат2	7НС27-2Ат2	7НС27-3т2	7НС27-4т2		

Корин 4416

ФОРМАТ А4

27

7РС41133. 7НС.01÷05 СБ

Лист 6

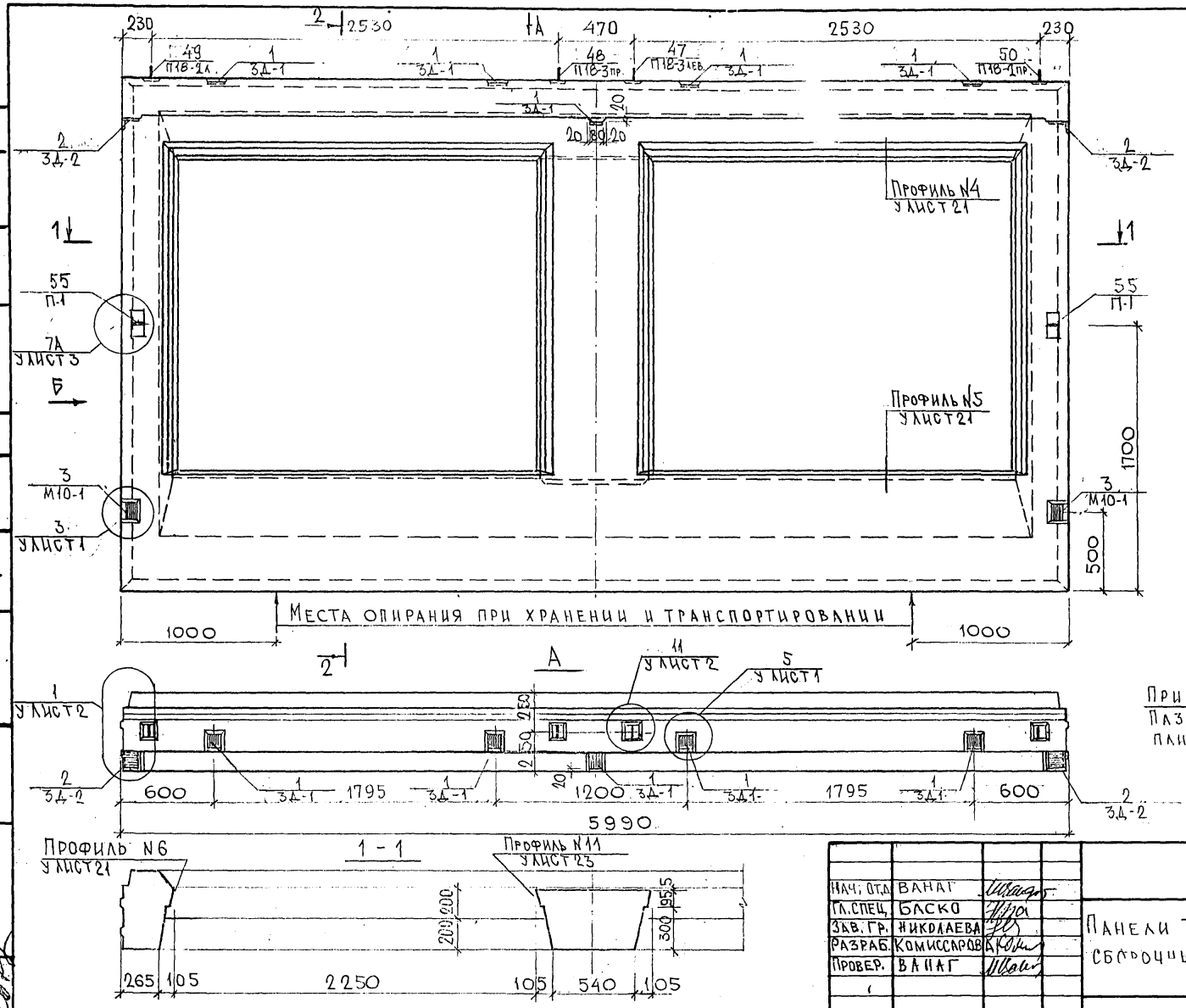

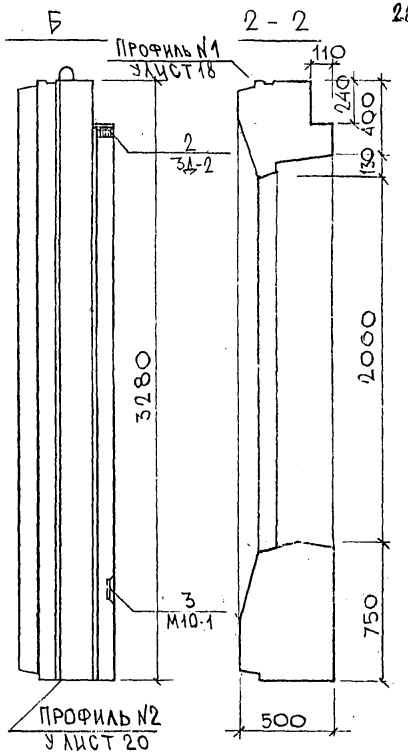

Примечание.
Пазы под сливы и подоконные плиты условно не показаны.

Нач. отд.	Ванаг	
Гл. спец.	Баско	
Зав. гр.	Николаева	
Разраб.	Комиссаров	
Провер.	Ванаг	

7РС41133. 7НС.01С5

Панели 7НС1т2
Сборочный чертеж

Стадия	Масса	Масштаб
Р		

Лист 1 Листов 3

МНИИТЭП
ОСК

Карта 4416 Ф12н

Согласовано
Рук. маст. N7 Каптерев
Гл. спец. М.7 Марченков
Инв. № подл. | Подпись и дата | Взам. инв. №

СХЕМА РАСКЛАДКИ УТЕПЛИТЕЛЯ 7НС1Т-2

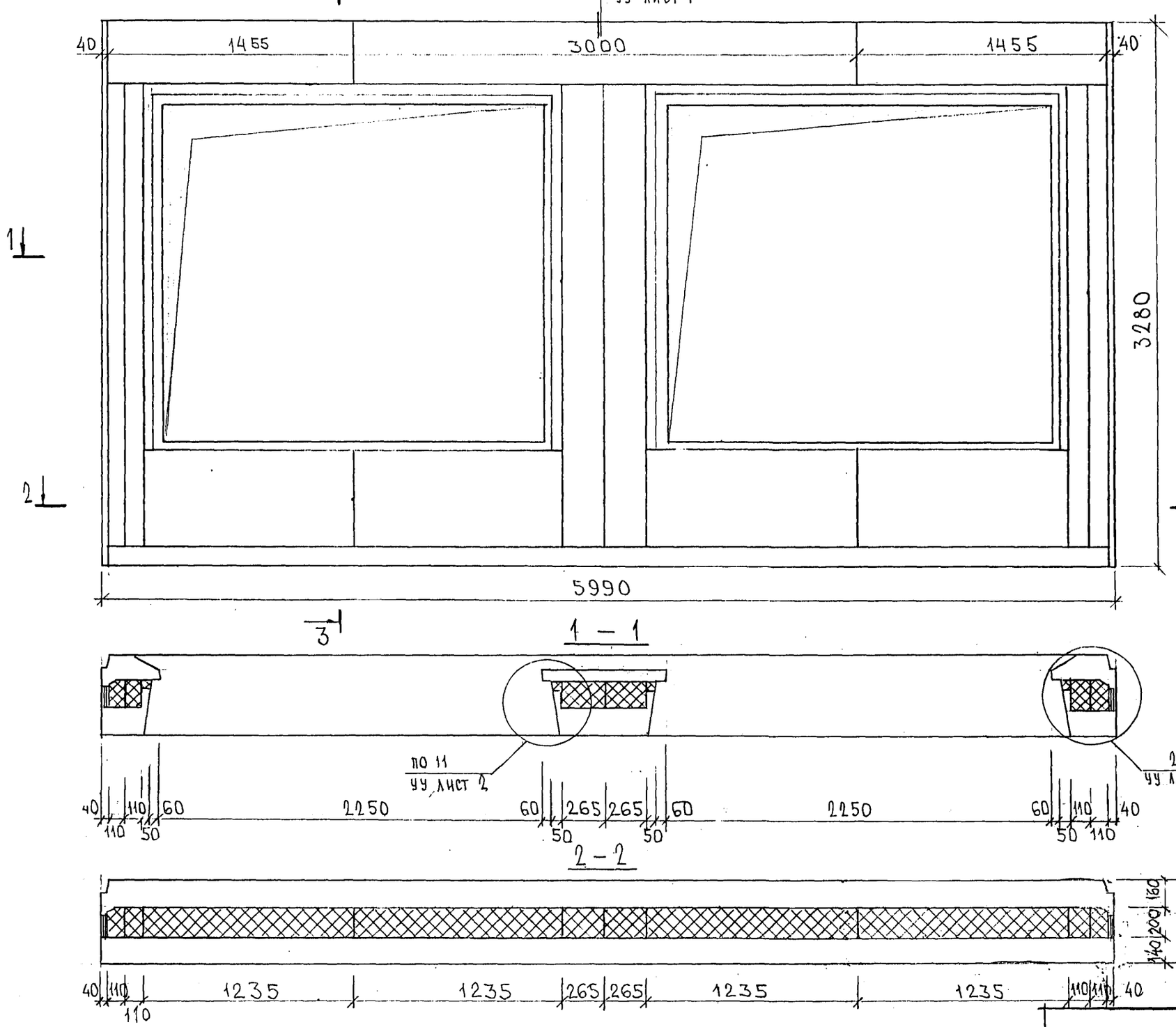

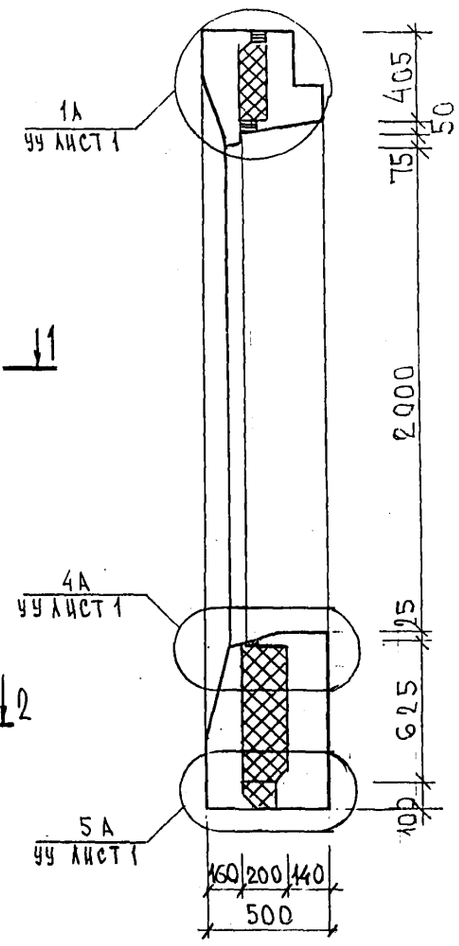

СОГЛАСОВАНО

Инв. № подл. | Подпись и дата | Взам. инв. №

7РС41133.7НС.01СБ.	Лист 2

Карта 4416 Ф12и

СХЕМА АРМИРОВАНИЯ 7НС 1Т-2

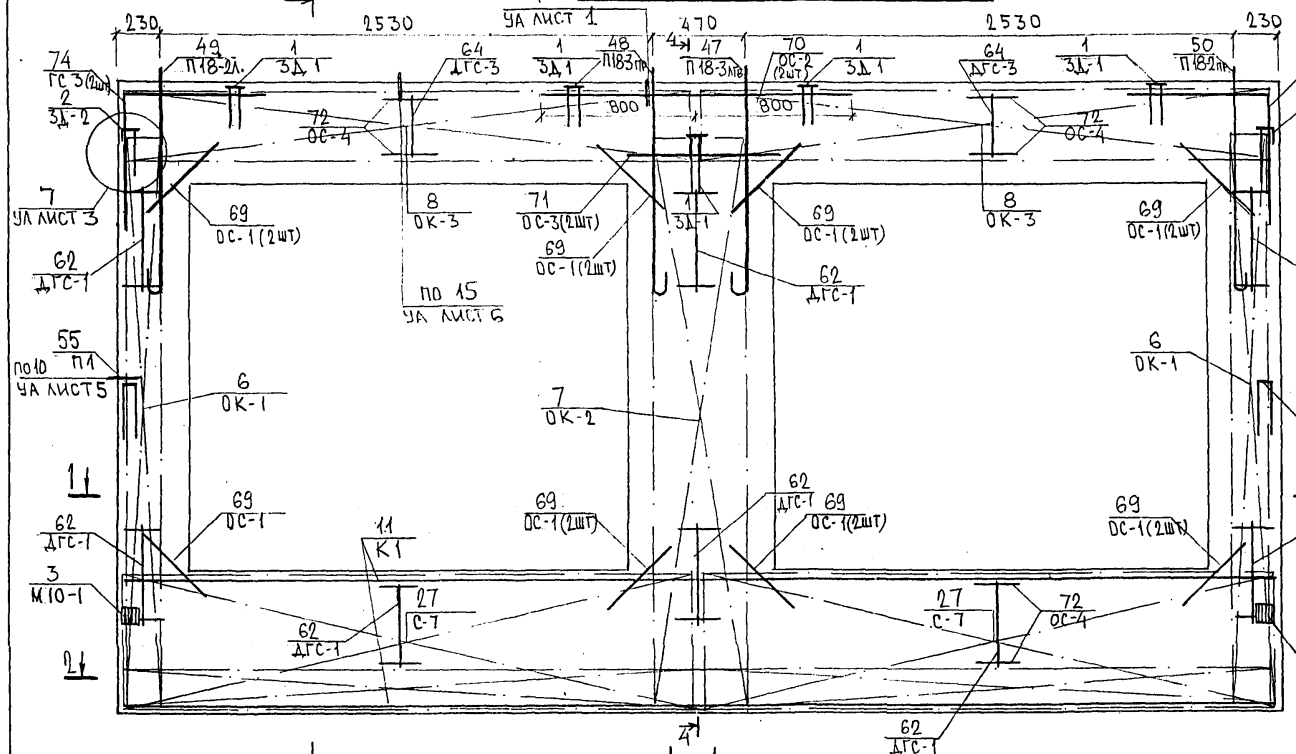

1 - 1

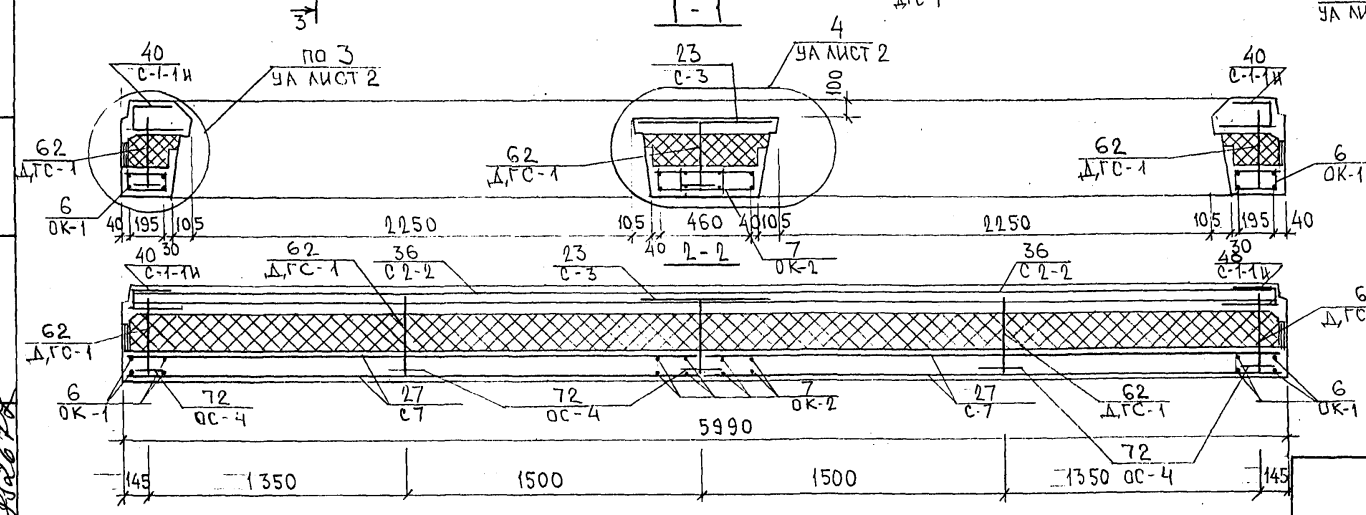

3-3

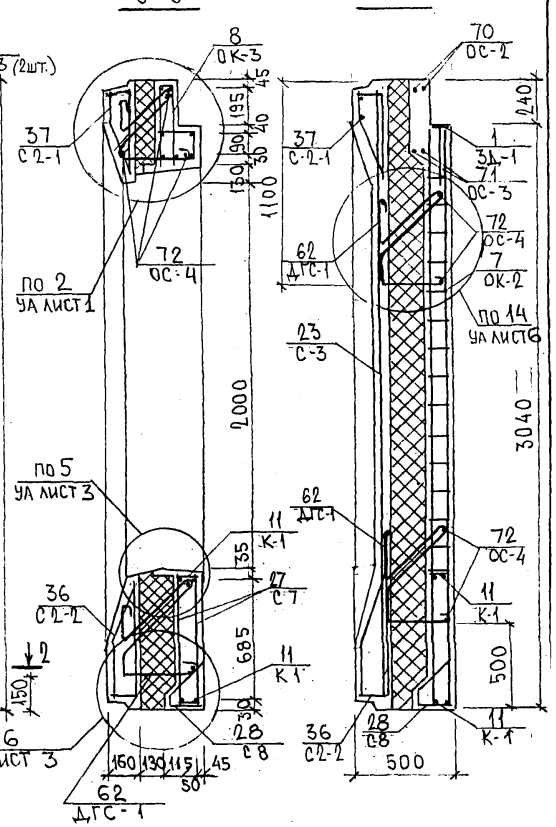

4-4

Схема расположения сеток на подоне

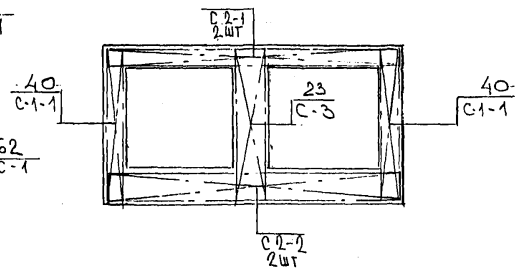

Инв. № подл.	Подпись и дата	Взам. инв. №

7РС41133. 7НС.01 СБ.

Лист 3

Копий 1416

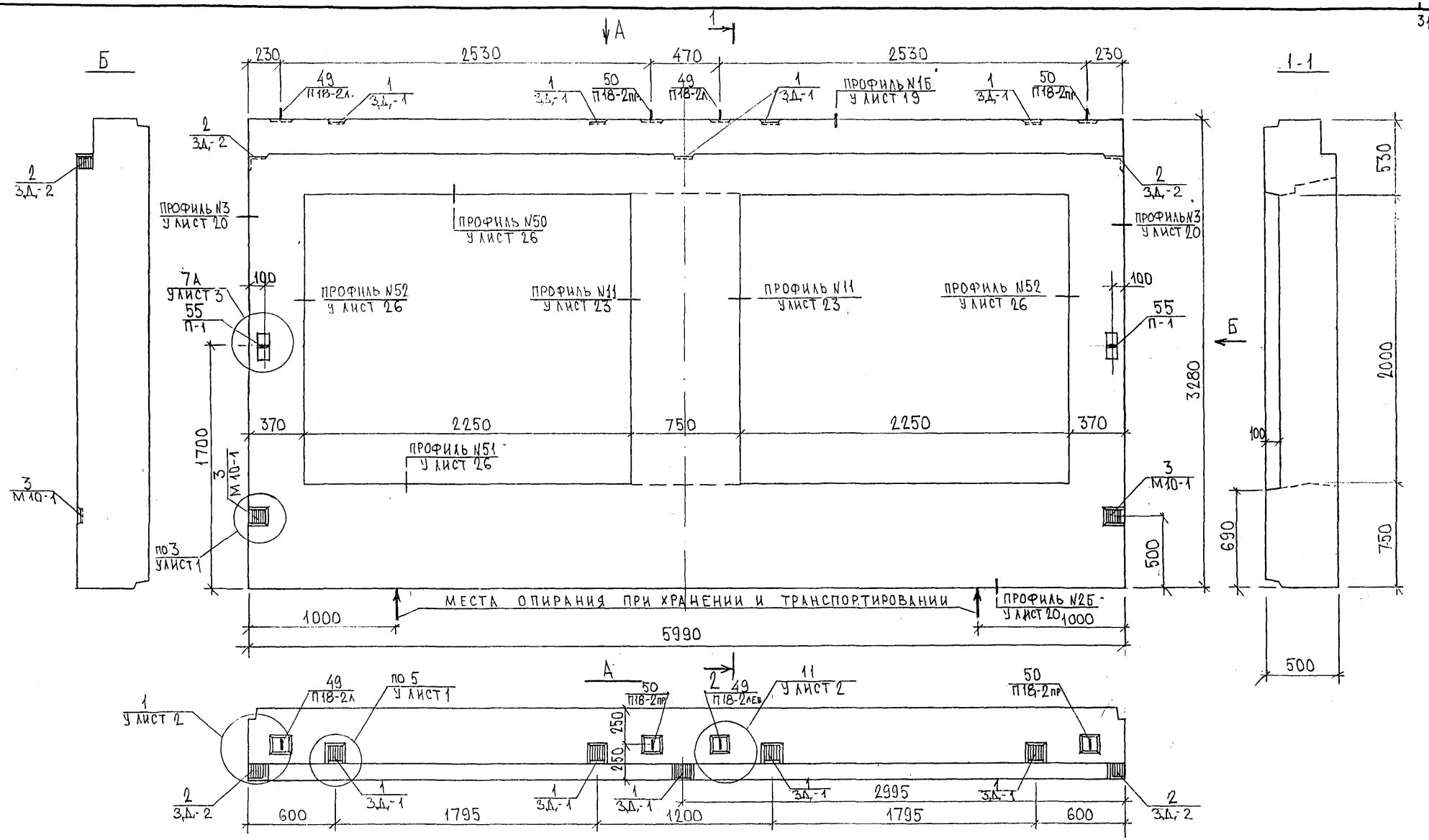

НАЧ.ОТД.	ВАНАГ		
ГЛ.СПЕЦ.	БЛОКО		
ЗАВ.ГР.	ГУРЕВИЧ		
РАЗРАБ.	ЗАЙЦЕВА		
ПРОВЕРИЛ	НИКОЛАЕВА		

7РС41133. 7НС. 02СБ.

ПАНЕЛЬ 7НС 1-1т-2
СБОРОЧНЫЙ ЧЕРТЕЖ

СТАДИЯ	ЛИСТ	ЛИСТОВ
Р	1	3

МНИИТЭП
ОСК

СОГЛАСОВАНО
РУК. МАСТ. N7 КАПТЕРЕВ
ГЛ. ИНЖ. М N7 МАРЧЕНКОВ

Карт 4416

Схема раскладки утеплителя 7НС1-1Т-2

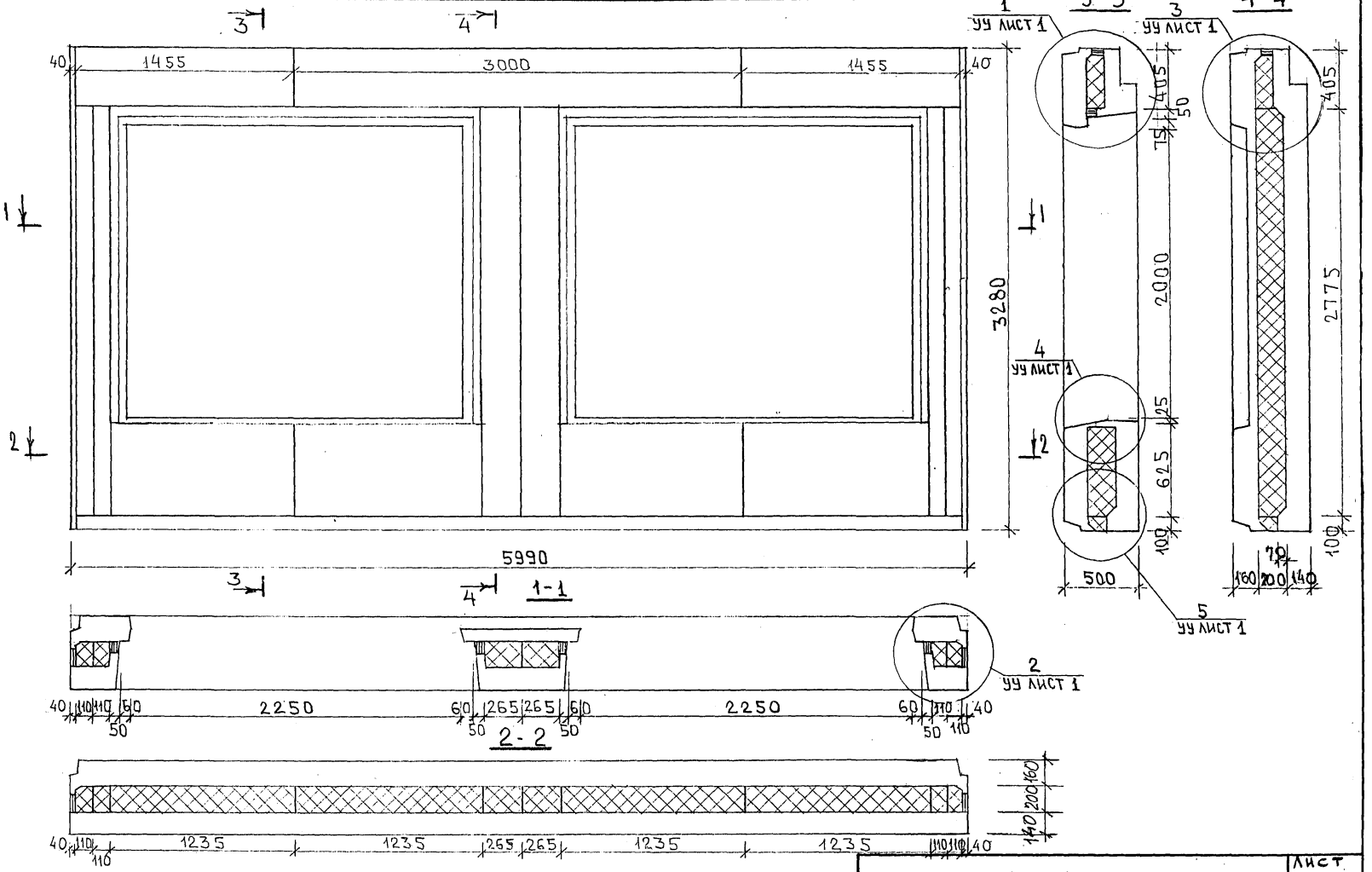

7РС 41133.7НС.02СБ.	Лист 2

Формат А3

Копий 4416

Схема армирования 7НС 1-1т-2

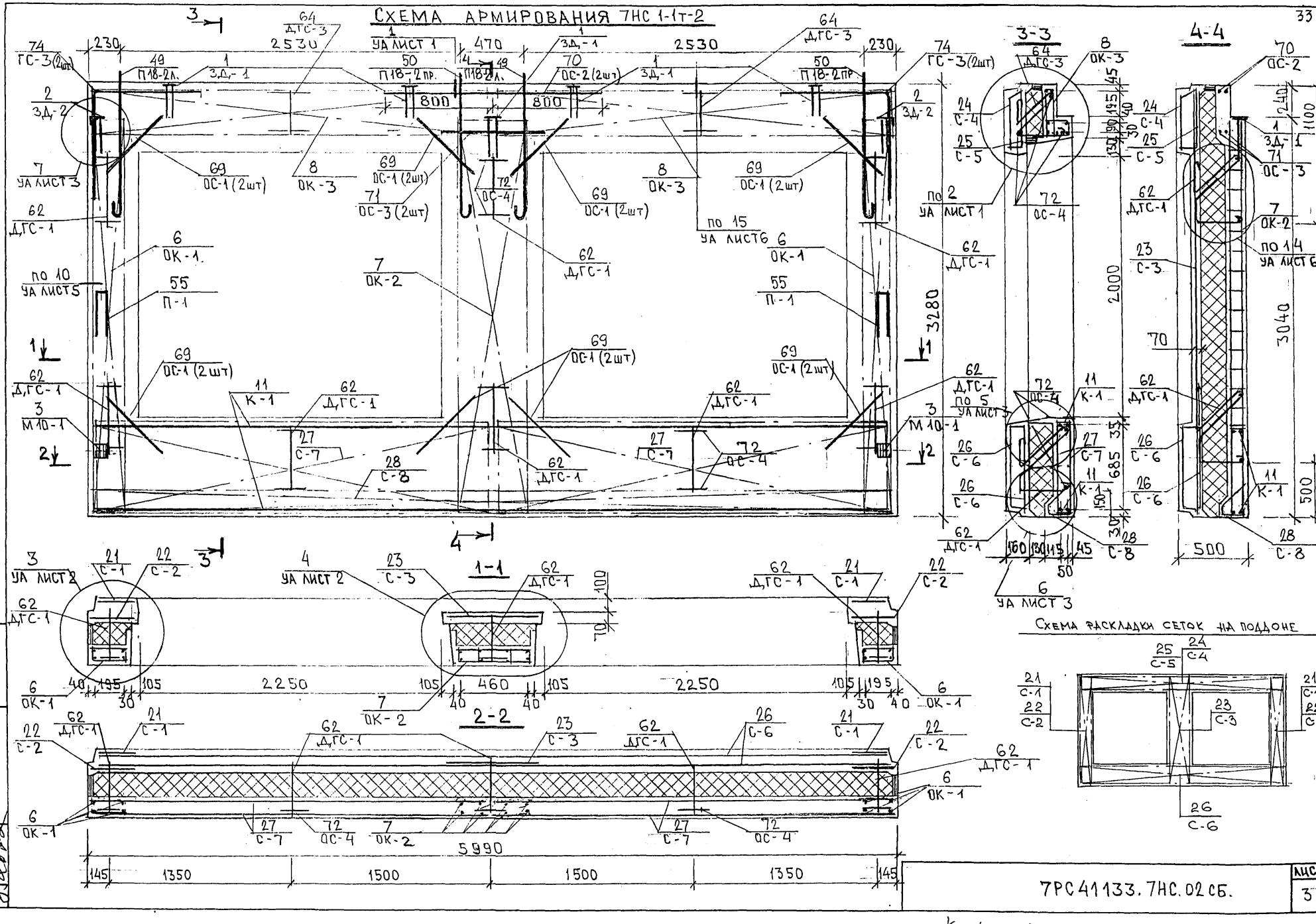

Копия 4416

Инв. № подл. | Подпись и дата | Взам. инв. №

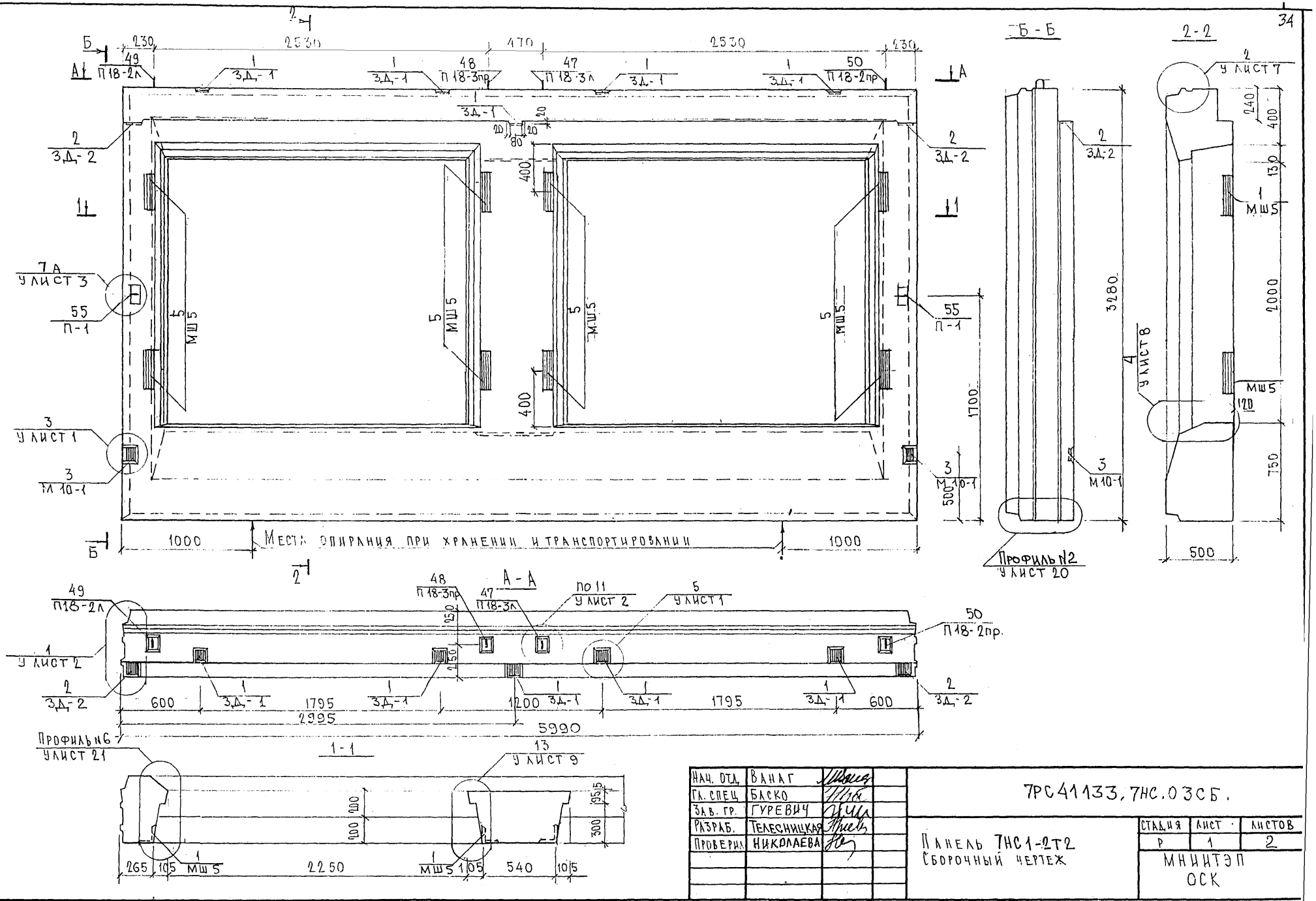

Нач. отд.	Ванаг		
Гл. спец.	Баско		
Зав. гр.	Гуревич		
Разраб.	Телесницкая		
Проверил	Николаева		

7РС41133.7НС.03СБ.

Панель 7НС1-2Т2
Сборочный чертеж

Стадия	Лист	Листов
Р	1	2

МНИИТЭП
ОСК

Корей 4416

Инв. № подл. | Подпись и дата | Взам. инв. №

Рук. маст. | Мастер | Рантерев
Н. спец. | М.7 | Марченков

Схема раскладки утеплителя 7НС1-2Т2.

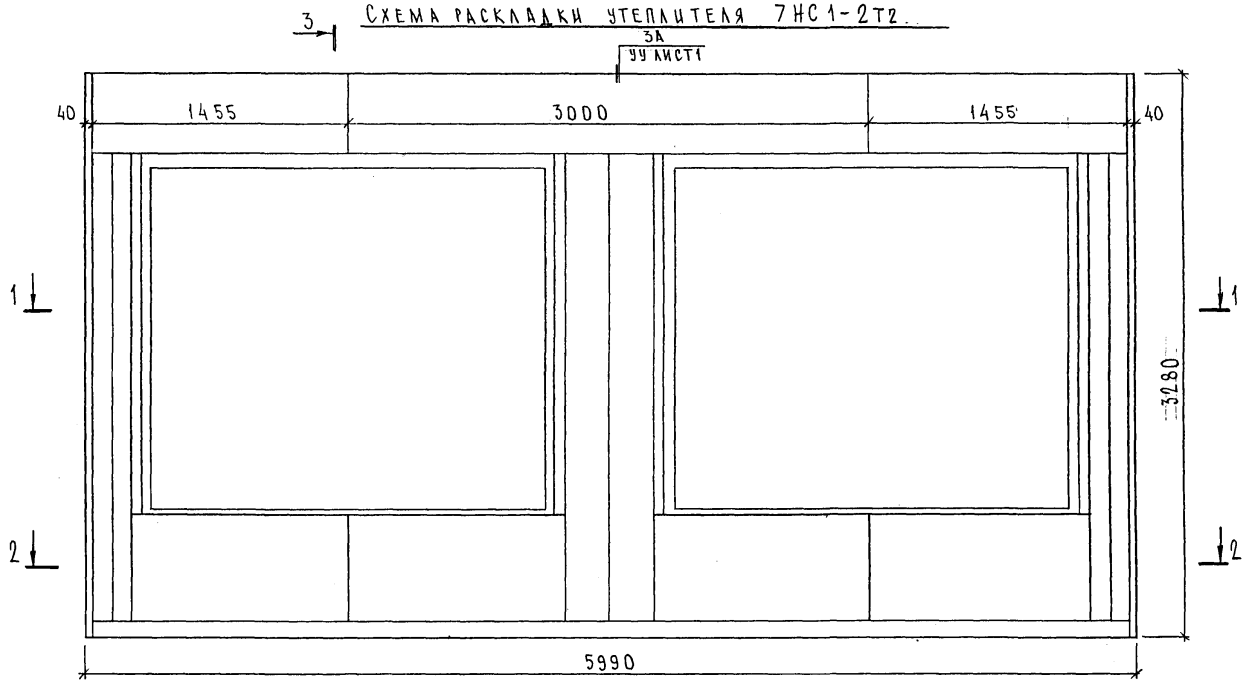

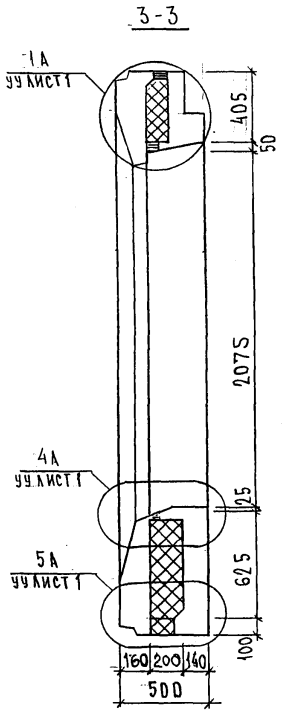

1-1

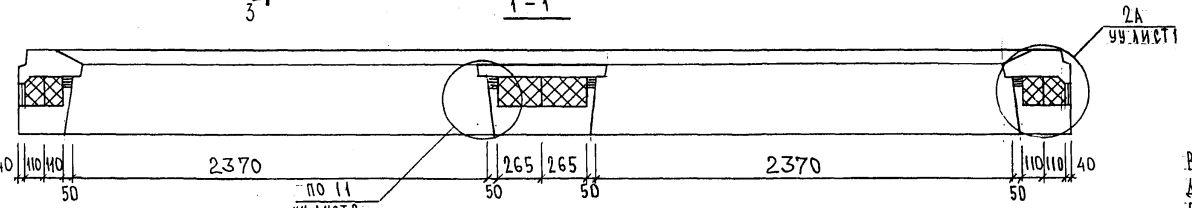

2-2

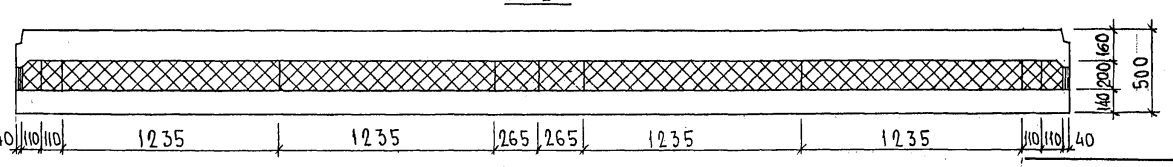

Вырезы под анкера закладных деталей, расположенных по периметру окна, условно не показаны.

Инв.№ подл. | Подпись и дата | Взам.инв.№

Копия 4416

Схема армирования 7НС1-2т.-2

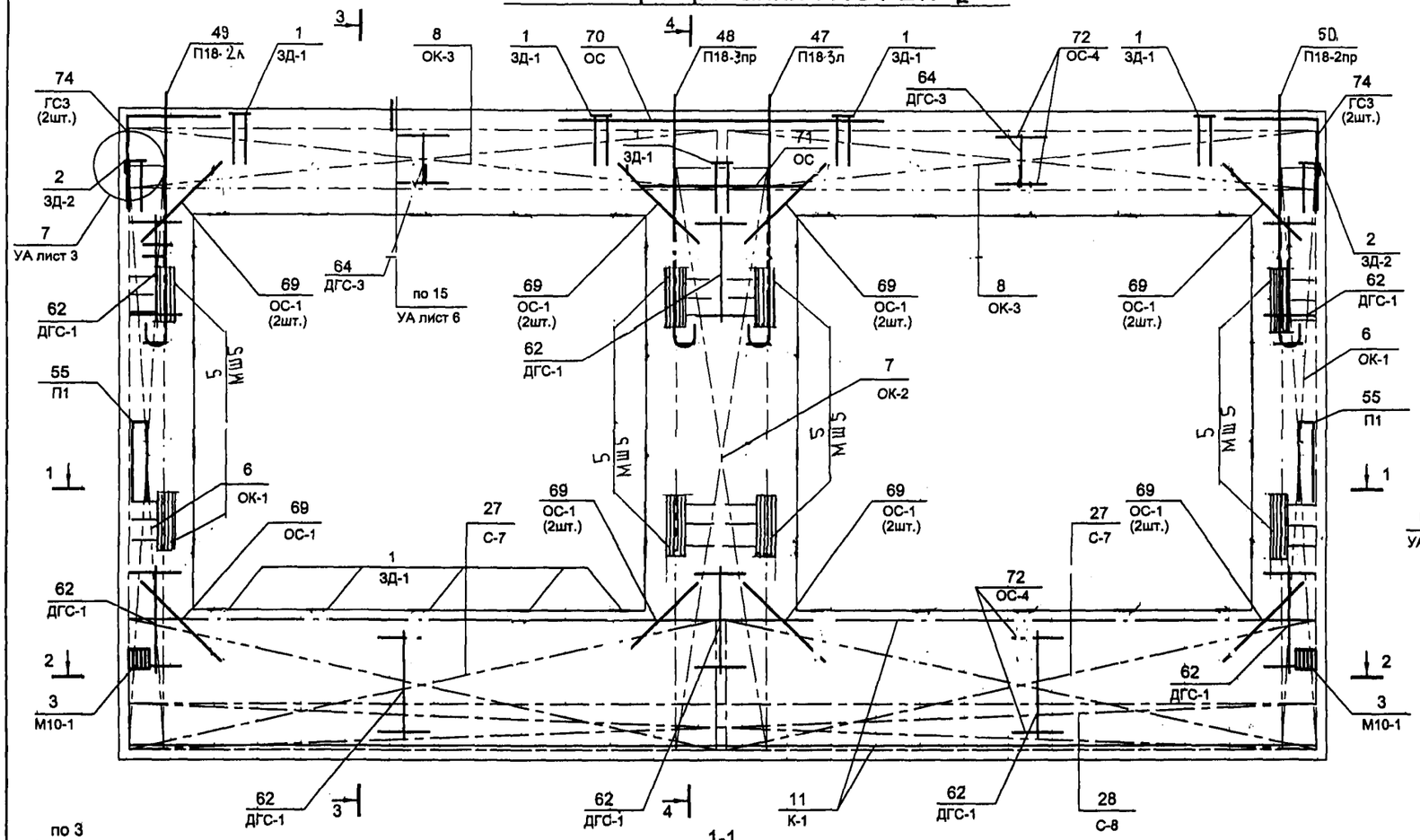

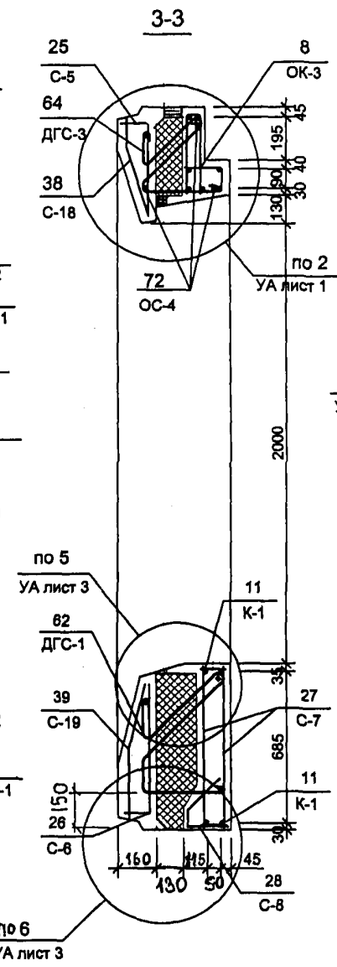

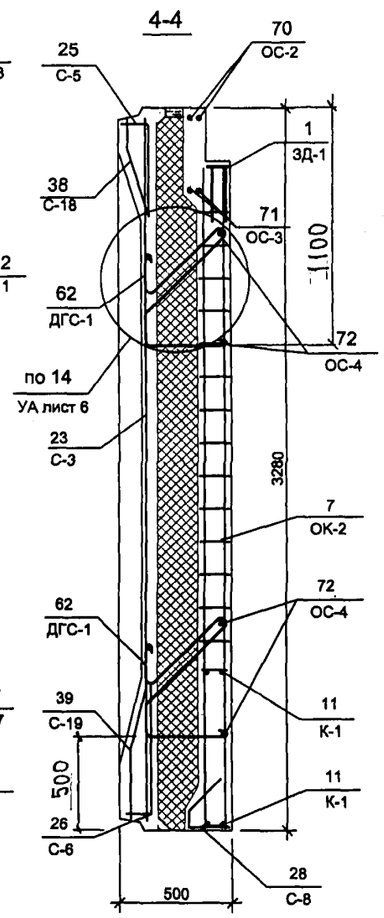

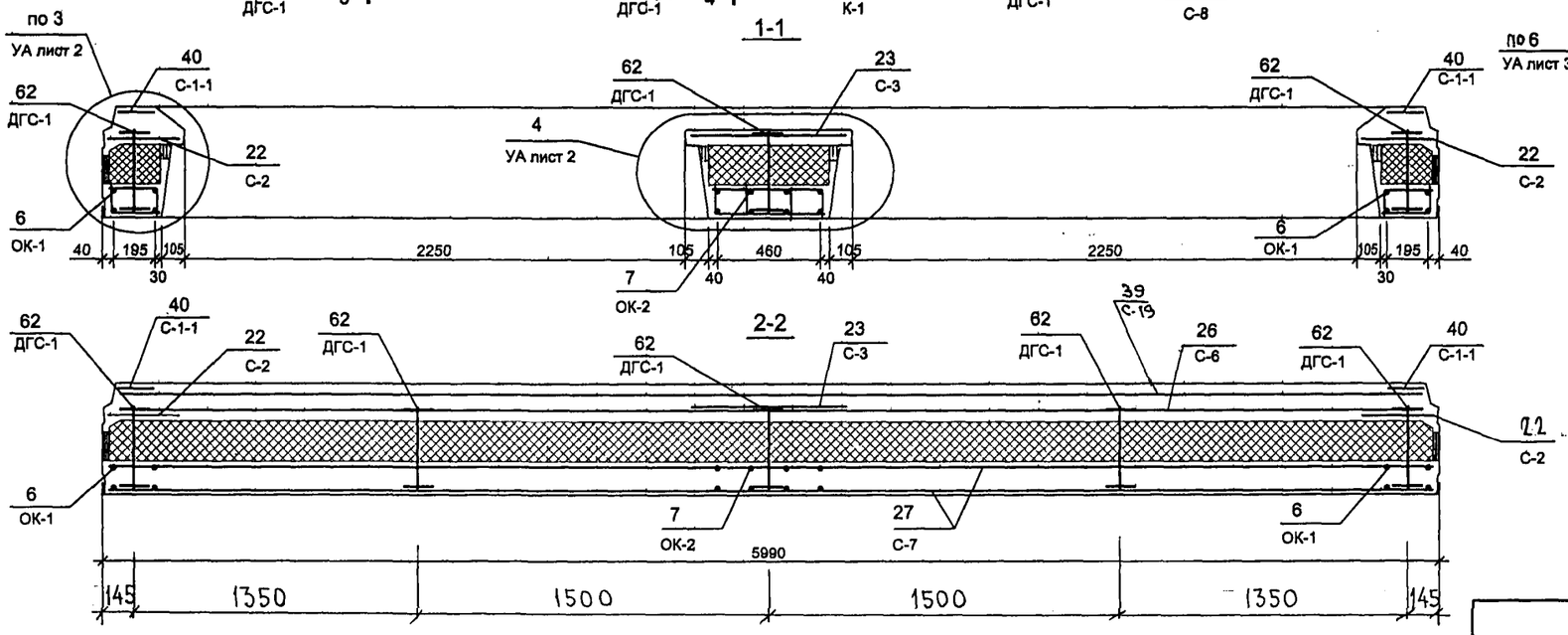

Схема расположения сеток на поддоне

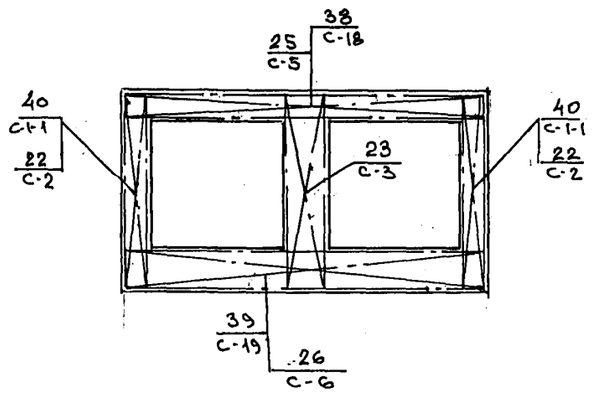

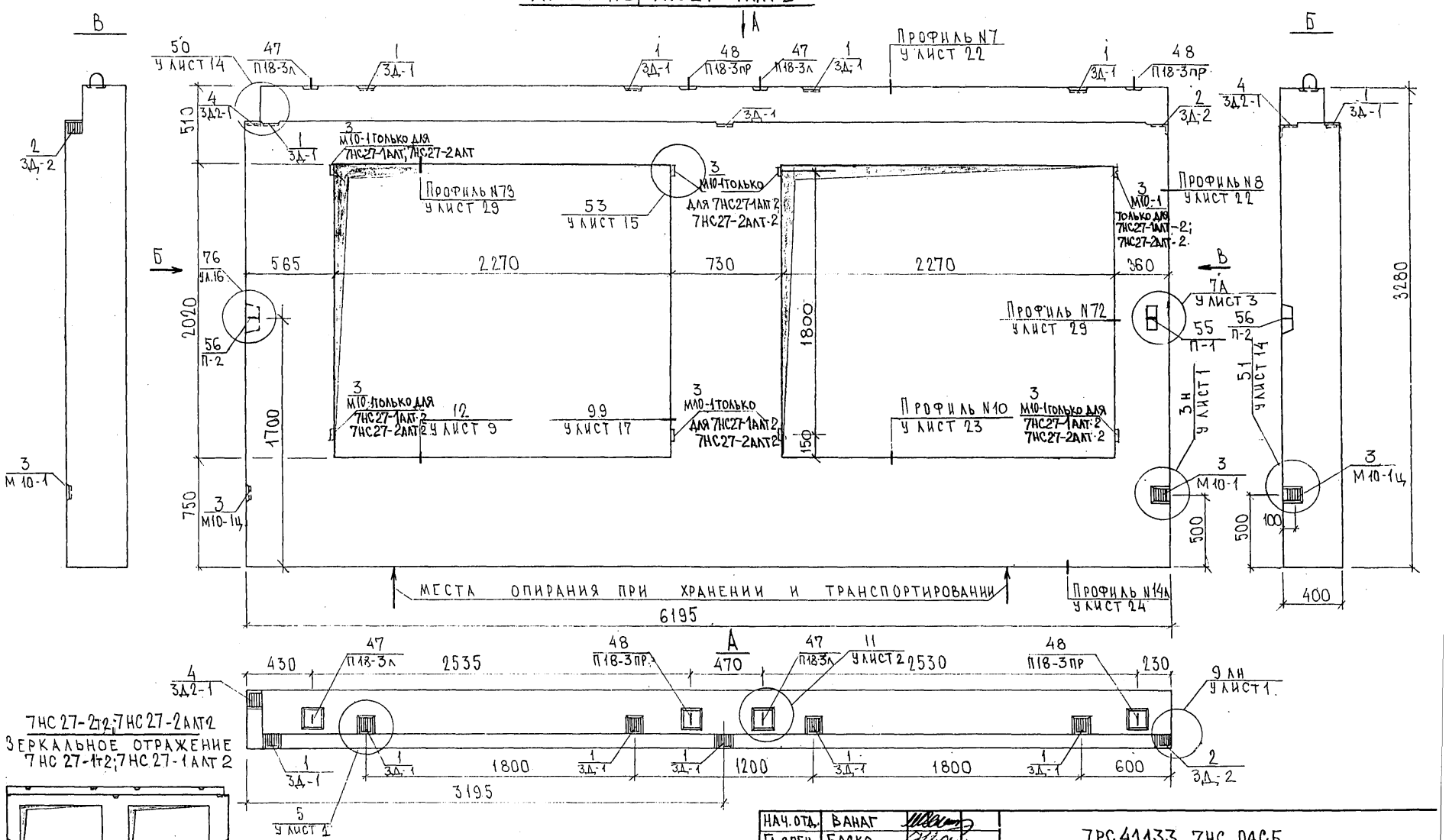

НАЧ.ОТД.	ВАНАГ	
ГЛ.СПЕЦ.	БАСКО	
ЗАВ.ГР.	НИКОЛАЕВА	
РАЗРАБ.	АВЕРИНА	
ПРОВЕРИЛ	ГУРЕВИЧ	

7РС41133.7НС.04СБ.

ПАНЕЛИ 7НС27-1т2; 7НС27-2т2. 7НС27-1АЛТ2; 7НС27-2АЛТ2. СБОРОЧНЫЙ ЧЕРТЕЖ

СТАДИЯ	ЛИСТ	ЛИСТОВ
Р	1	2

МНИИТЭП ОСК

СОГЛАСОВАНО
РУК. МАСТ. №7 КАПТЕРЕВ
ГЛ. СПЕЦ. М7 МАРЧЕНКОВ

ИНВ № ПОДЛ | ПОДПИСЬ И ДАТА | ВЗАМ. ИНВ. №

Ко/ий 44 РБ

Формат А3

Схема раскладки утеплителя для панелей 7НС27-1т2; 7НС27-1алт2

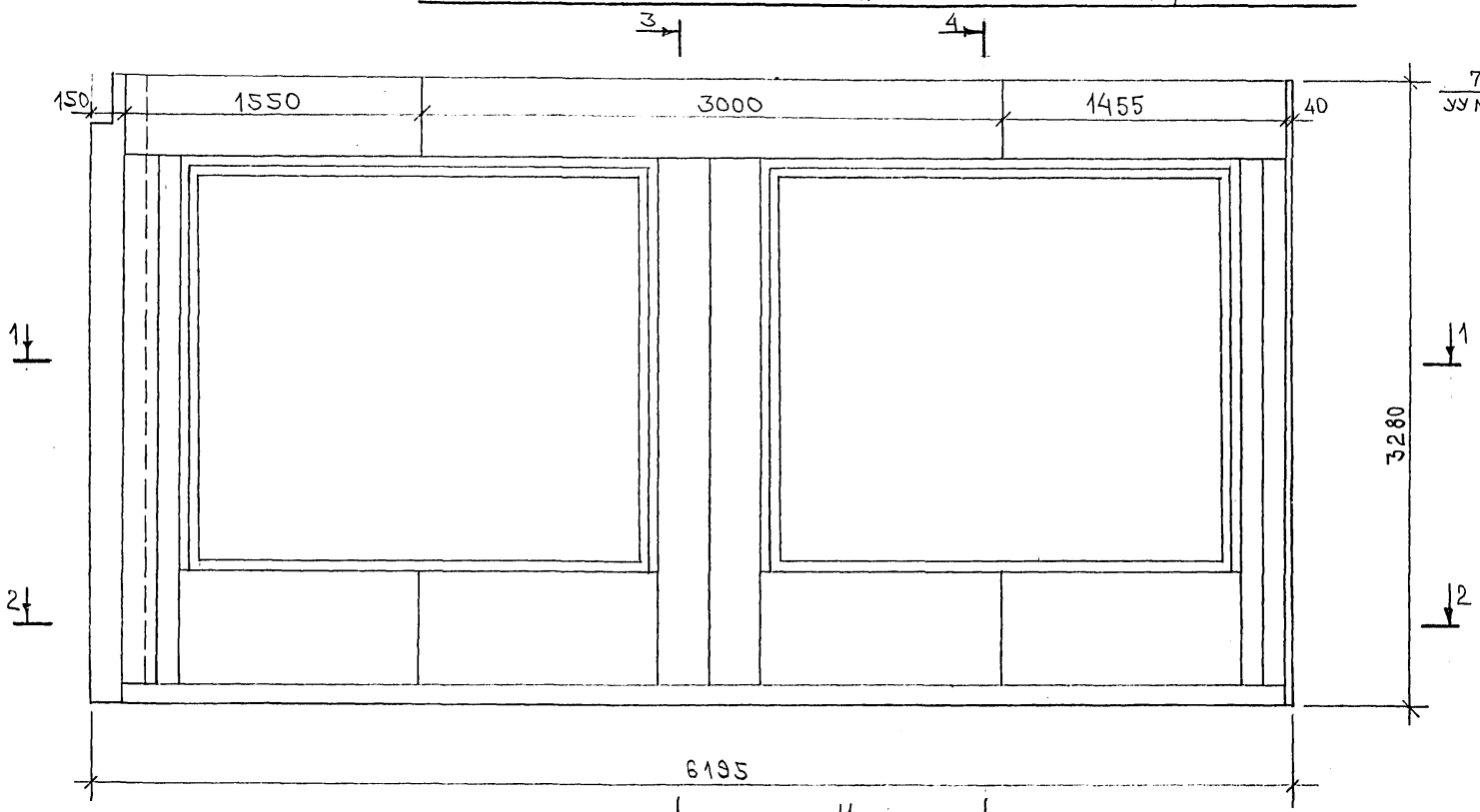

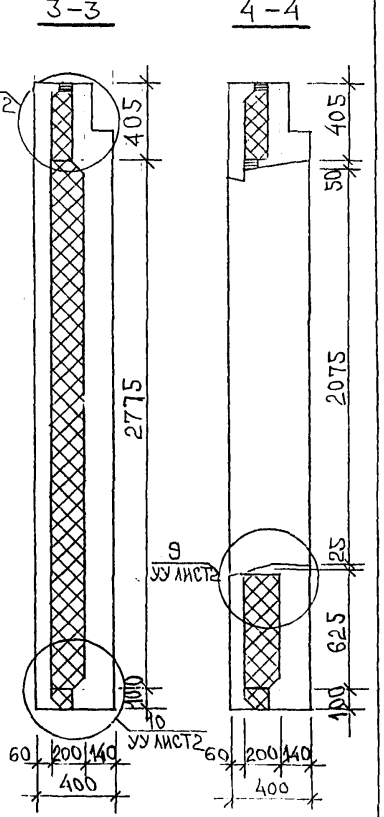

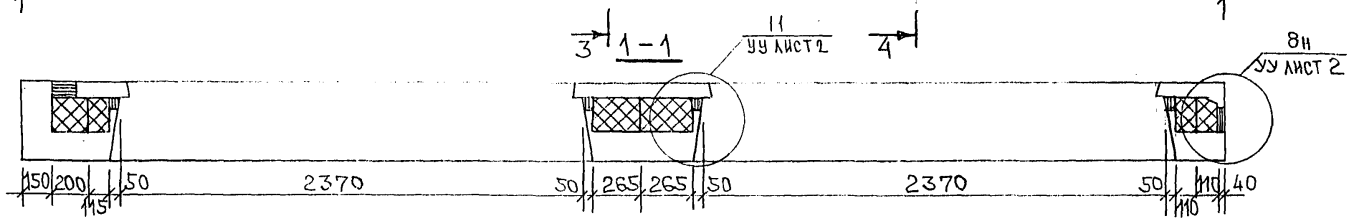

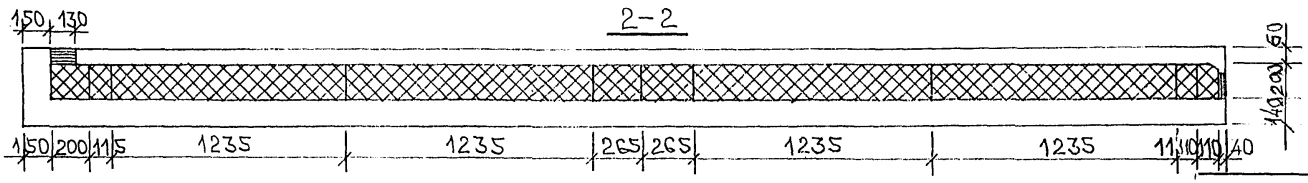

7НС27-2т2; 7НС27-2алт2.
ЗЕРКАЛЬНОЕ ОТРАЖЕНИЕ
7НС27-1т2; 7НС27-1алт-2

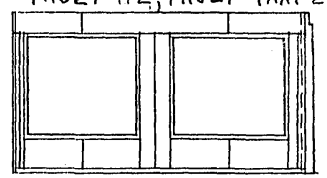

Инв. № подл. | Подпись и дата | Взам. инв. №

7РС41133.7НС.04СБ.

Лист 2

Копий 4496

Схема армирования 7НС27-1т2;7НС27-1АЛТ2

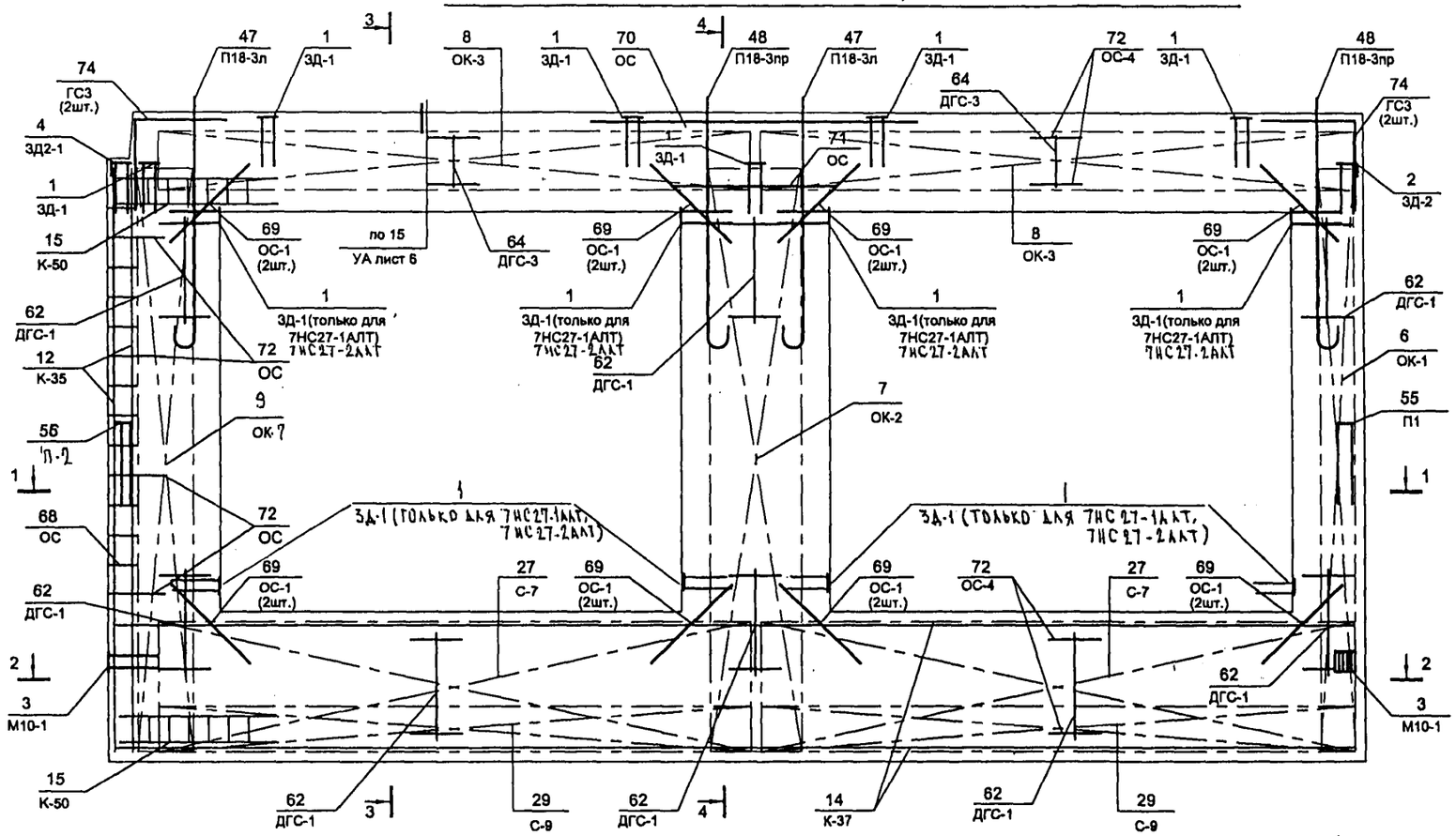

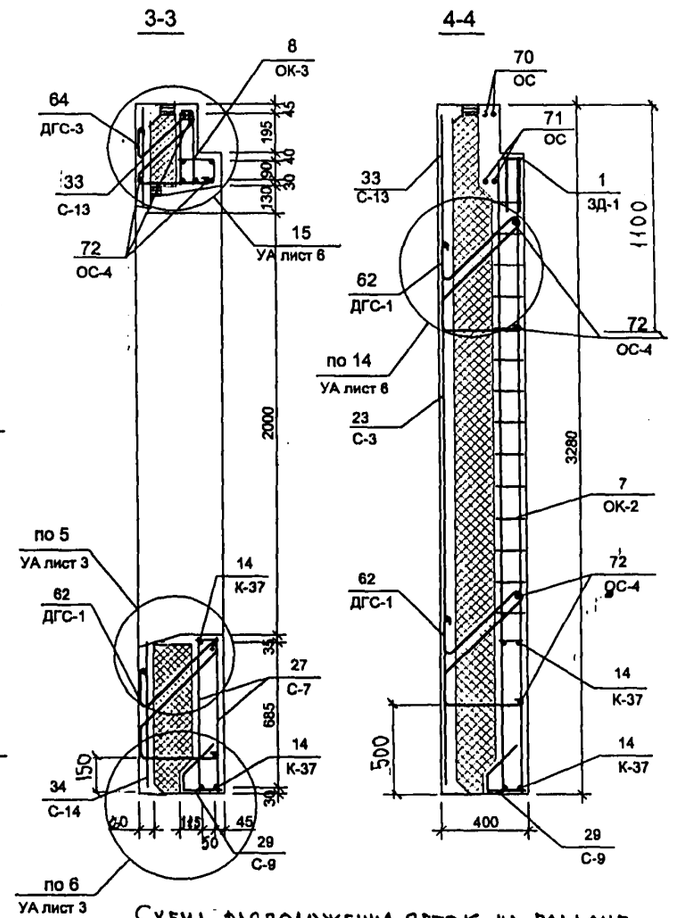

1-1

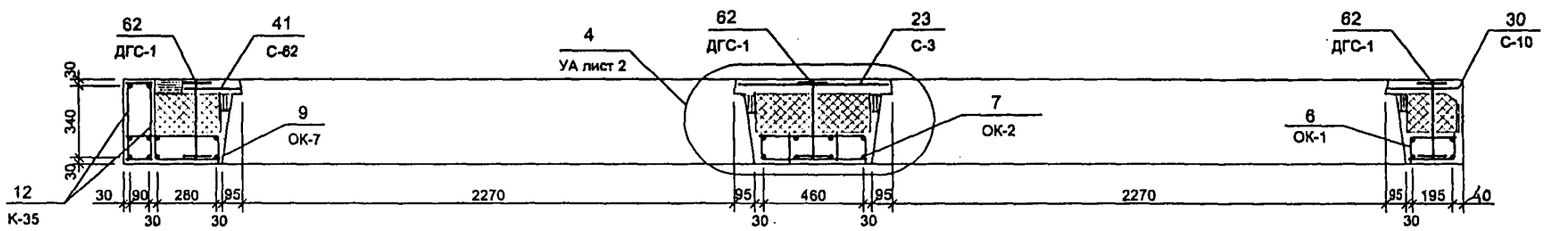

2-2

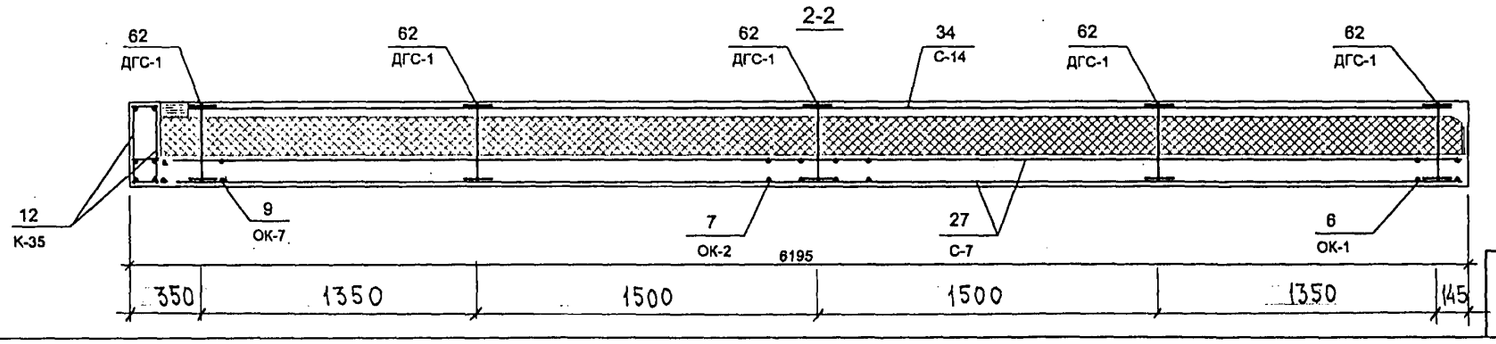

Схема расположения сеток на поддоне

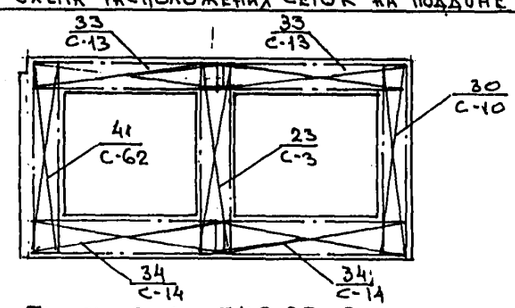

7НС27-2т2 ; 7НС27-2АЛТ2

Зеркальное отображение 7НС27-1т2.1 7НС27-1АЛТ2

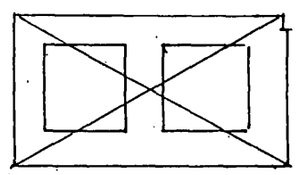

7 РС 41 133. 7НС.04 СБ	лист 3

Копий 44 рб

7НС27-3т2

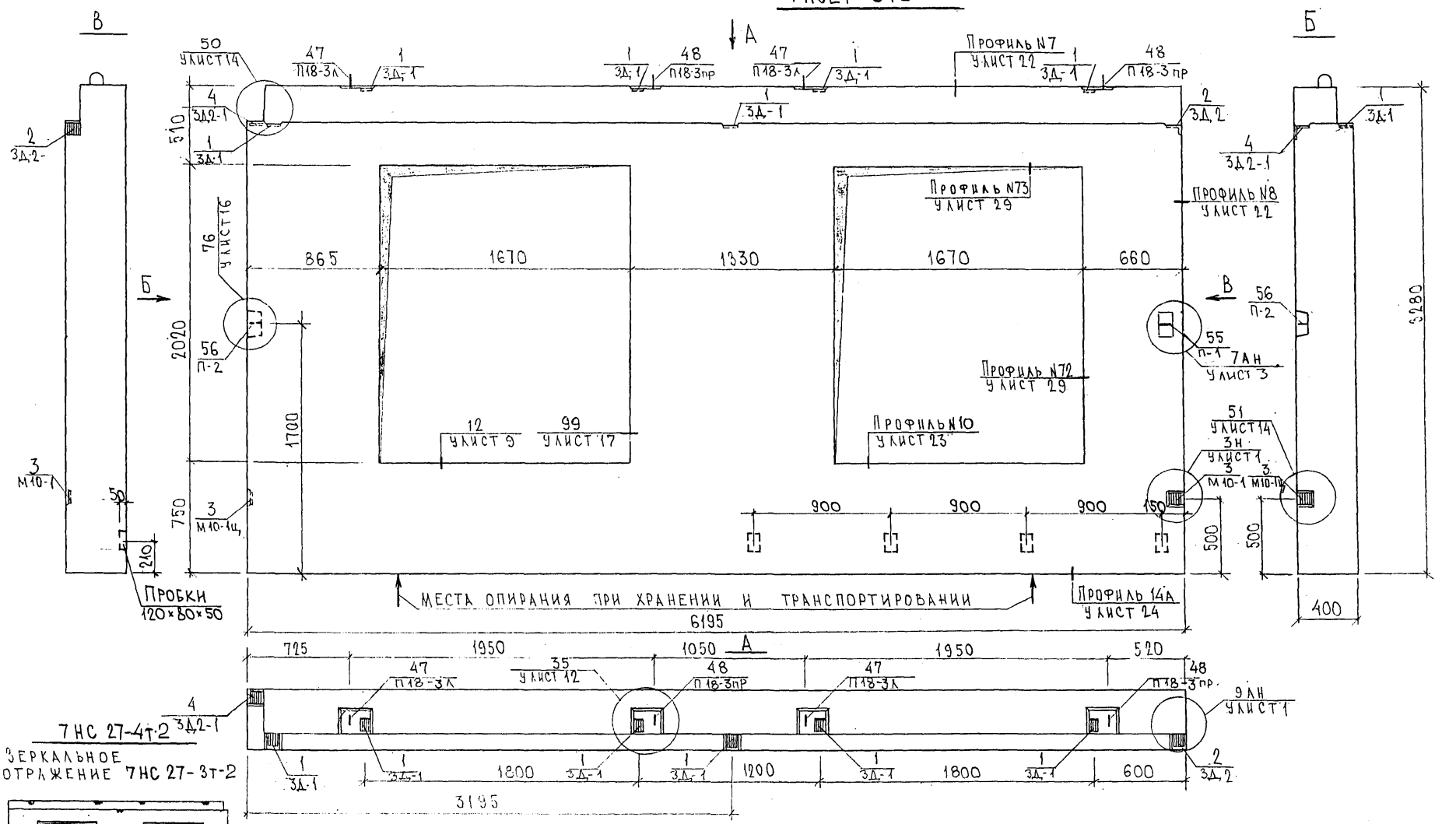

Нач.отд.	Ванаг		
Гл.спец.	Баско		
Зав.гр.	Савельева		
Разраб.	Савельева		
Провер.	Баско		

7РС 41 133.7НС. 05 СБ.

Панели 7НС27-3т2; 7НС27-4т2
Сборочный чертеж

Стадия	Лист	Листов
Р	1	2

МНИИТЭП
ОСК

Согласовано
РУК МАСТ. 7 Каптерев
Гл. спец. М 7 Марченков

Инв. № подл. | Подпись и дата | Взам. инв. №

Копия 4416
Формат А3

СХЕМА РАСКЛАДКИ УТЕПЛИТЕЛЯ ДЛЯ ПАНЕЛИ 7НС27-3т-2

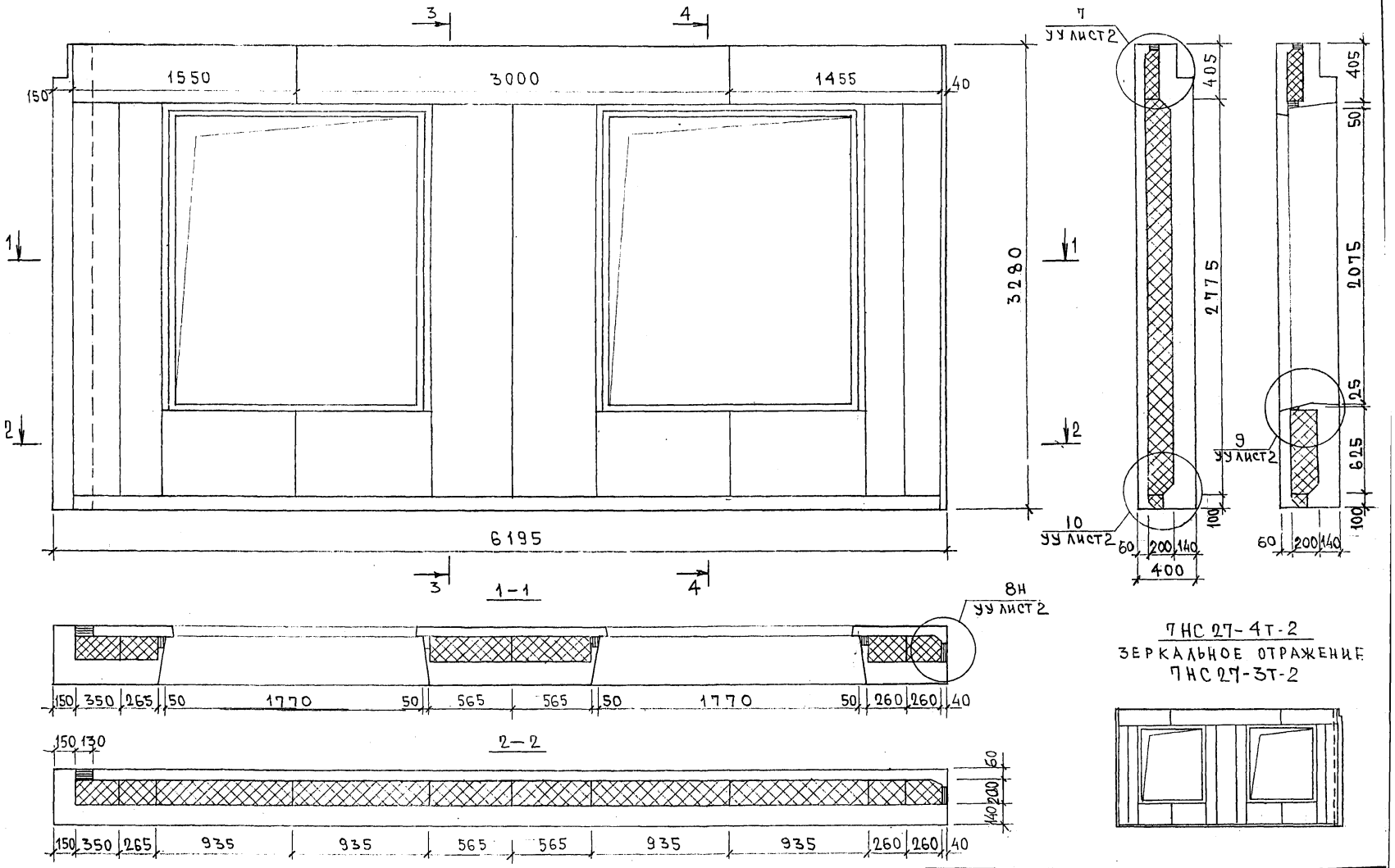

ИНВ. № ПОДЛ.	ПОДПИСЬ И ДАТА	ВЗАМ. ИНВ. №

7РС 41133.7НС, 05 СБ.

ЛИСТ 2

Копия 4416

Схема армирования 7НС27-3т - 2

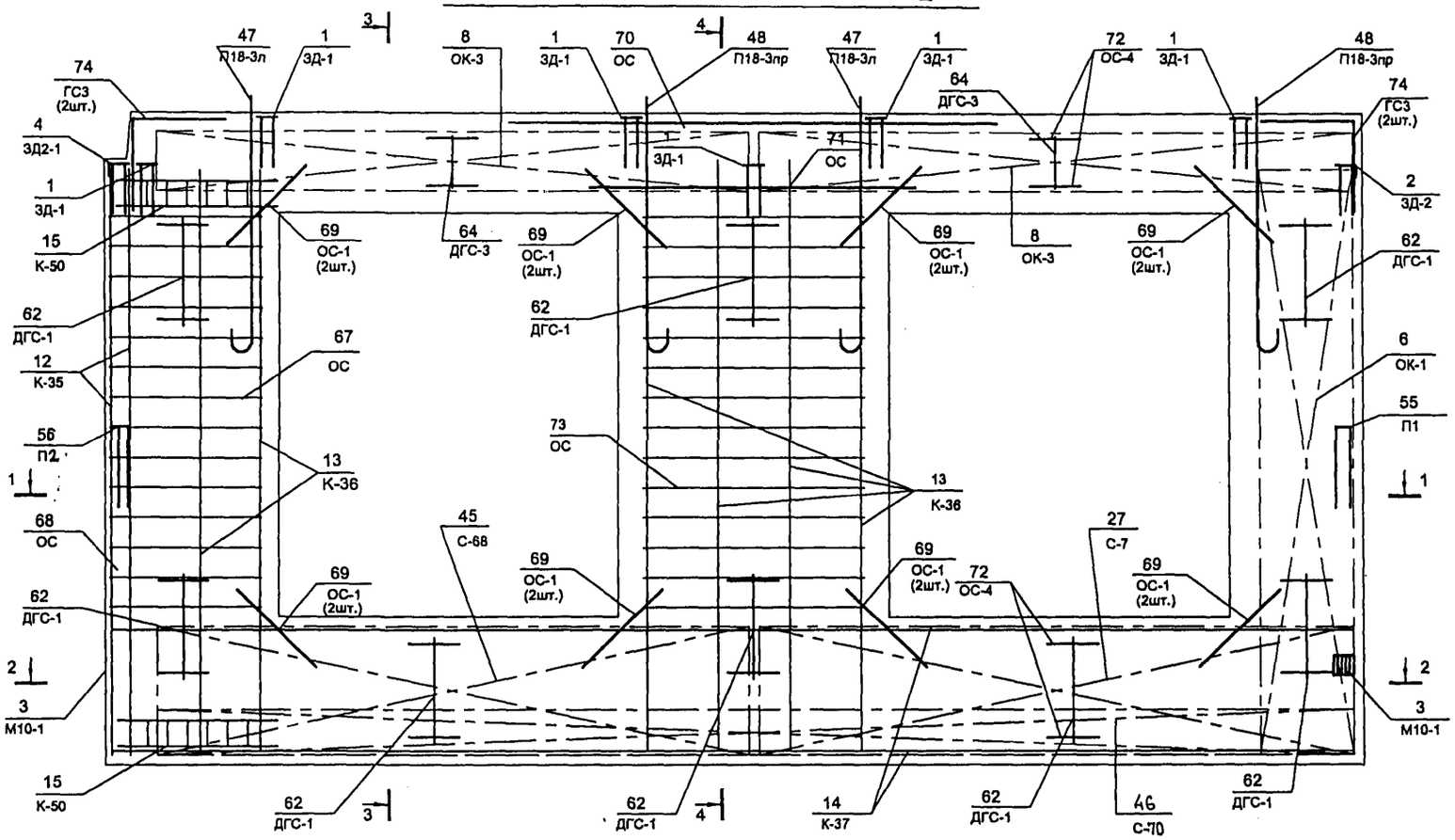

1-1

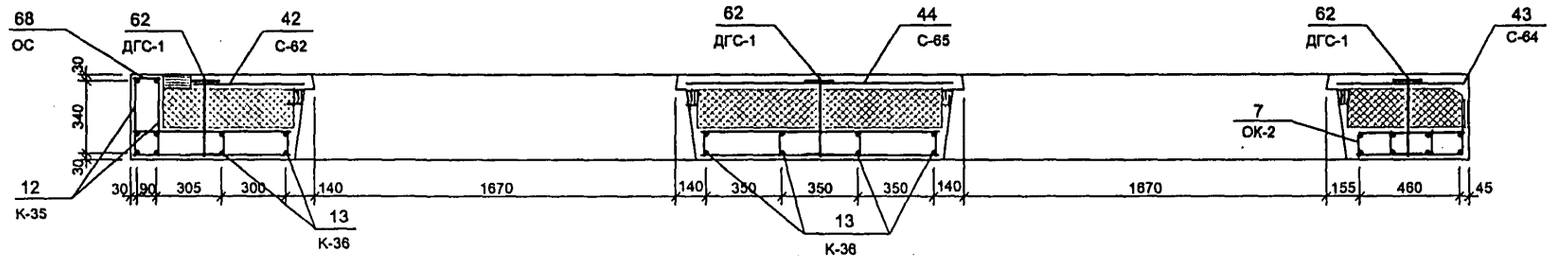

2-2

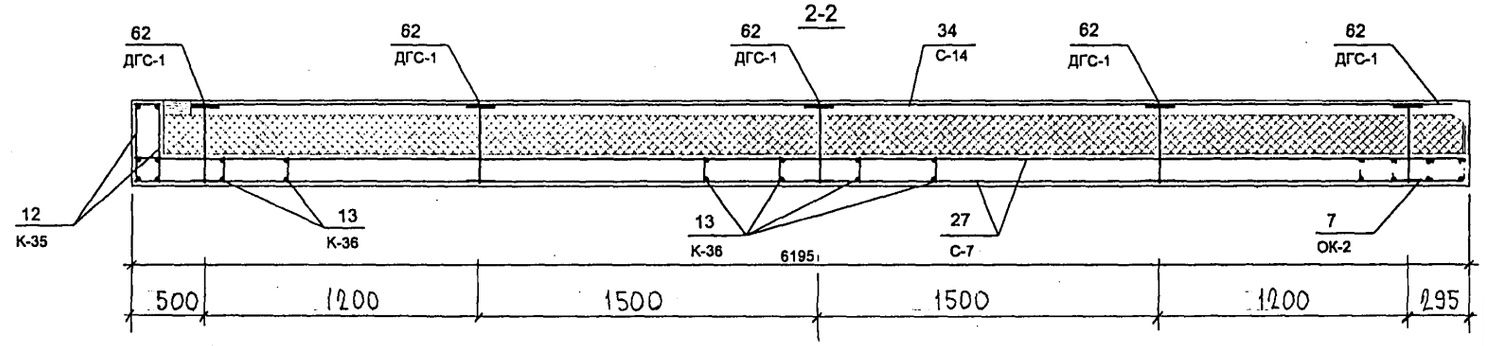

3-3

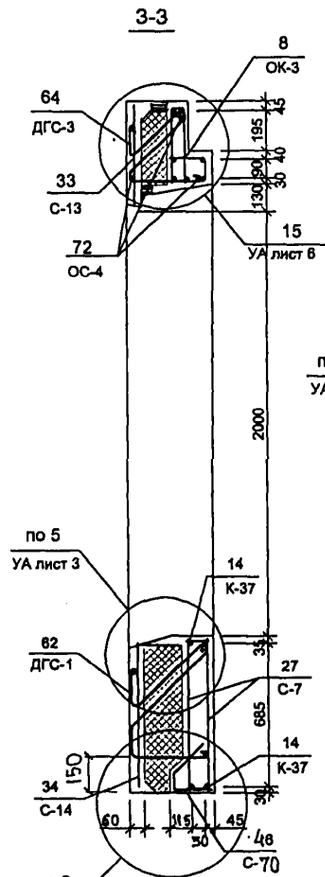

4-4

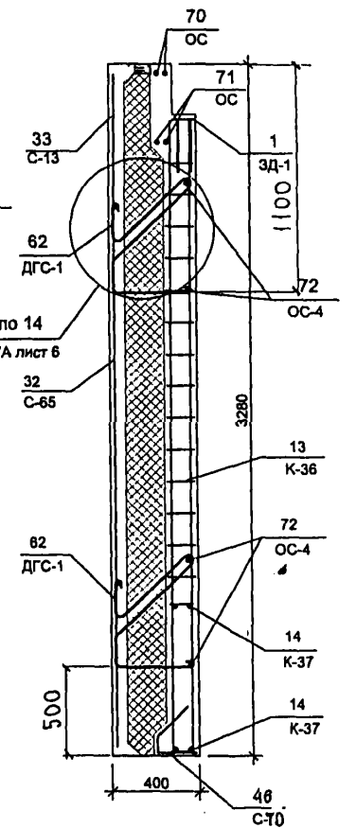

Схема расположения сеток на поддоне

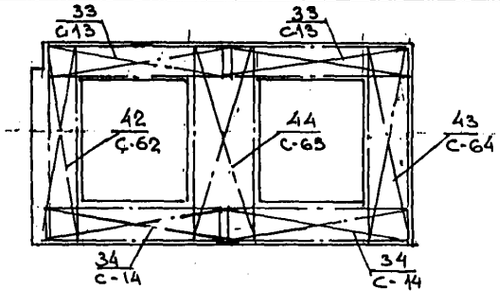

7НС 27-47-2

Зеркальное отображение 7НС·27·3т·2

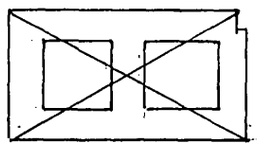

7 РС 41 133. 7НС.05 СБ	лист 3

Копировал 4416

Инв. № подл. | Подпись и дата | Взам. инв. №

Формат	Зона	Позиц.	Обозначение	Наименование	Кол. на испол. 01	02	03	04	05	Примеч.
				Документация						
			7РС41133.7НС.06СБ.	Сборочный чертеж	X	X				
А3			7РС41133.7НС.07СБ	Сборочный чертеж			X	X		
			7РС41133.7НС.08СБ.	Сборочный чертеж					X	
			7РС41133.ПЗ.	Пояснительная записка	X	X	X	X	X	
			7РС41133.РС.	Ведомость расхода стали	X	X	X	X	X	
			7РС41133.У.	Узлы габаритные	X	X	X	X	X	
			7РС41133.УУ.	Узлы раскладки утеплит.	X	X	X	X	X	
			7РС41133.УА.	Узлы арматурные	X	X	X	X	X	
				Сборочные единицы						
		1	7РС41133	Закладная деталь ЗД1	6	6	6	6	1	
		2		ЗД2	1	1	1	1	2	
		3		М10-1	2	2	2	2	2	

Нач. отд.	Банат	
Гл. спец.	Баско	
Зав. гр.	Гуревич	
Разраб.	Гуревич	
Провер.	Николаева	

7РС41133.7НС.06÷08СБ.

Панели 7НС32-1т-2; 7НС32-2т-2; 7НС32-3т-2; 7НС32-4т-2; 7НС34т-2

Стадия	Лист	Листов
Р.	1	5

МНИИТЭП ОСК

Форма 1б ГОСТ 2.113-75

Инв. № подл. | Подпись и дата | Взам. инв. №

Формат	Зона	Позиц.	Обозначение	Наименование	Кол. на испол. 01	02	03	04	05	Примеч.
А3										
		6	7РС41133	Объемный каркас ОК1	2	2				
		7		ОК2	1	1	2	2	2	
		8		ОК3	2	2	2	2	2	
		11	7РС41133	Каркас К1	2	2			2	
		12		К3в			4	4	4	
		13		К3в			2	2		
		14		К50	2	2	2	2		

7НС32-1т-2	7НС32-2т-2	7НС32-3т-2	7НС32-4т-2	7НС34т-2

7РС41133.7НС.06÷08СБ

Лист 2

Форма 1б ГОСТ 2.113-75

Инв. № подл. | Подпись и дата | Взам. инв. №

Формат	Зона	Позиц.	Обозначение	Наименование	Кол. на испол. 01	02	03	04	05	Примеч.
А3		19	ТРС41133	Сетка С1	2	2				
		20		С2	1	1				
		21		С3	1	1				
		22		С4	1	1				
		23		С5	1	1				
		24		С6	2	2				
		25		С7	4	4	4	4	4	
		26		С8	1	1	1	1	1	
		27		С13			2	2	2	
		28		С14			2	2	2	
		29		С60			1	1		
		30		С61	1	1				
		31		С64			1	1	2	
		32		С65			1	1	1	

ТНС32Ч-2 | ТНС32Ф-2 | ТНС32Э-2 | ТНС32Ш-2 | ТНС34Т-2

ТРС41133.ТНС.06÷08СБ | Лист 3

Альбом 8000Ч

Формат А4

Формат 1Б ГОСТ 2.113-75

Инв. № подл. | Подпись и дата | Взам. инв. №

Формат	Зона	Позиц.	Обозначение	Наименование	Кол. на испол. 01	02	03	04	05	Примеч.
А3										
		38	ТРС41133	Петля П18-3лев			2	2	2	
		39		П18-3пр			2	2	2	
		40		П1	2	2	2	2	2	
		41		ПА16 4/400	2	2				
		42		П18-2лев	2	2				
		43		П18-2пр.	2	2				
		47	ТРС41133	Дискретная связь ДГС1	8	8	8	8	8	
		48		ДГС3	2	2	2	2	2	

ТНС32Ч-2 | ТНС32Ф-2 | ТНС32Э-2 | ТНС32Ш-2 | ТНС34Т-2

ТРС41133.ТНС.06÷08СБ | Лист 4

Копия 4416

Формат А4

Формат 1Б ГОСТ 2.113-75

Инв. № подл.	Подпись и дата	Взам. инв. №

Формат	Зона	Позиц.	Обозначение	Наименование	Кол. на испол. 01	02	03	04	05	Примеч.
Б/4				ДЕТАЛИ						
				СТЕРЖНИ						
				АРМАТУРА КЛАССА А-III ГОСТ 5781-82*						
		53		ф10 l=700 0,43кг	16	16	16	16	16	
		54		ф14 l=1600 1.93кг	2	2	2	2	2	
		55		ф12 l=750 0.67кг	2	2	2	2	2	
		56		ф6 l=250 0,05кг	22	22	22	22	22	
				АР-РА КЛАССА ВрI ГОСТ 6727-80						
		57		ф5 l=1070 0,15кг			30	30	30	
А3		59	ТРС 41133	ГНУТЫЙ СТЕРЖЕНЬ ГС3	4	4	4	4	4	
				МАТЕРИАЛЫ						
				ТЯЖЕЛЫЙ БЕТОН В15, $м^3$	3,27	3.27	2.98	2.98	2.83	
				УТЕПЛИТЕЛЬ ПСБ, $м^3$	1.42	1.42	1.82	1.36	1.78	
				МИНЕРАЛОВАТНЫЕ ПЛИТЫ, $м^3$	0.08	0.08	0.08	0.08	0.02	
				ПРОБКИ ДЕРЕВЯННЫЕ АНТИСЕПТ., ШТ	20	20	16	16	16	
					ТНС32-4т.2	ТНС32-2т.2	ТНС32-3т.2	ТНС32-4т.2	ТНС34т.2	

ТРС 41133.ТНС.06÷08СБ

Лист 5

Форма 1в ГОСТ 2.113-75

Формат А4

Инв. № подл.	Подпись и дата	Взам. инв. №

Формат	Зона	Позиц.	Обозначение	Наименование	Кол. на испол.	Примеч.

Лист 45

Форма 1в ГОСТ 2.113-75

Карш 44 16 Формат А4

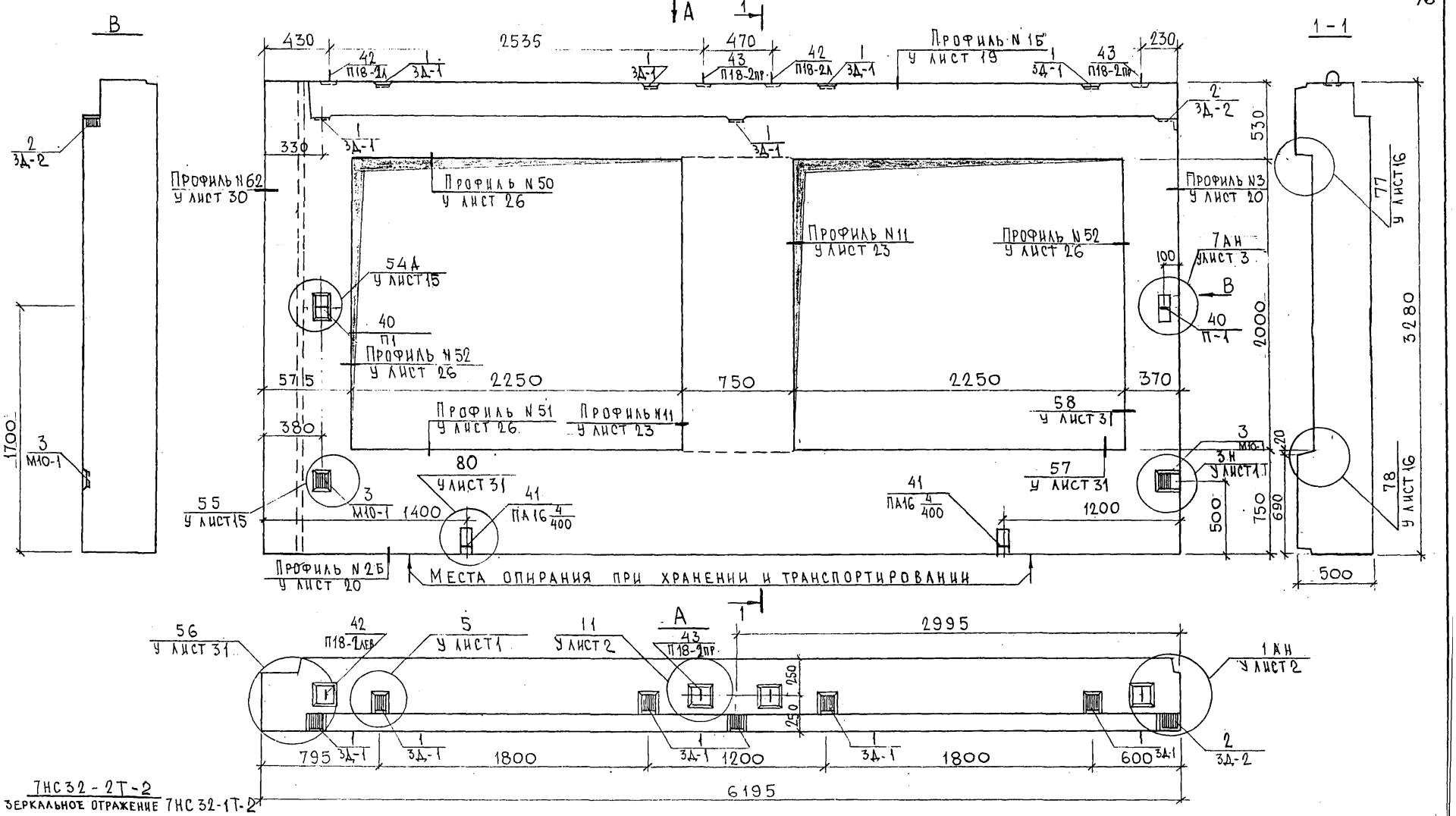

Нач.отд.	Ванаг		
Гл.спец.	Баско		
Зав.гр.	Гуревич		
Разраб.	Николаева		
Провер.	Ванаг		

7РС 41133, 7НС. Об СБ

Панели 7НС 32-1Т2
7НС 32-2Т2
Сборочный чертеж

Стадия	Лист	Листов
Р	1	3

МНИИТЭП
ОСК

Согласовано
Рук. маст. №7 Капетерев
Гл. спец. №7 Марченков

Инв. № подл. | Подпись и дата | Взам. инв. №

Карт 4416

Формат А3

Схема раскладки утеплителя 7НС32-1Т-2

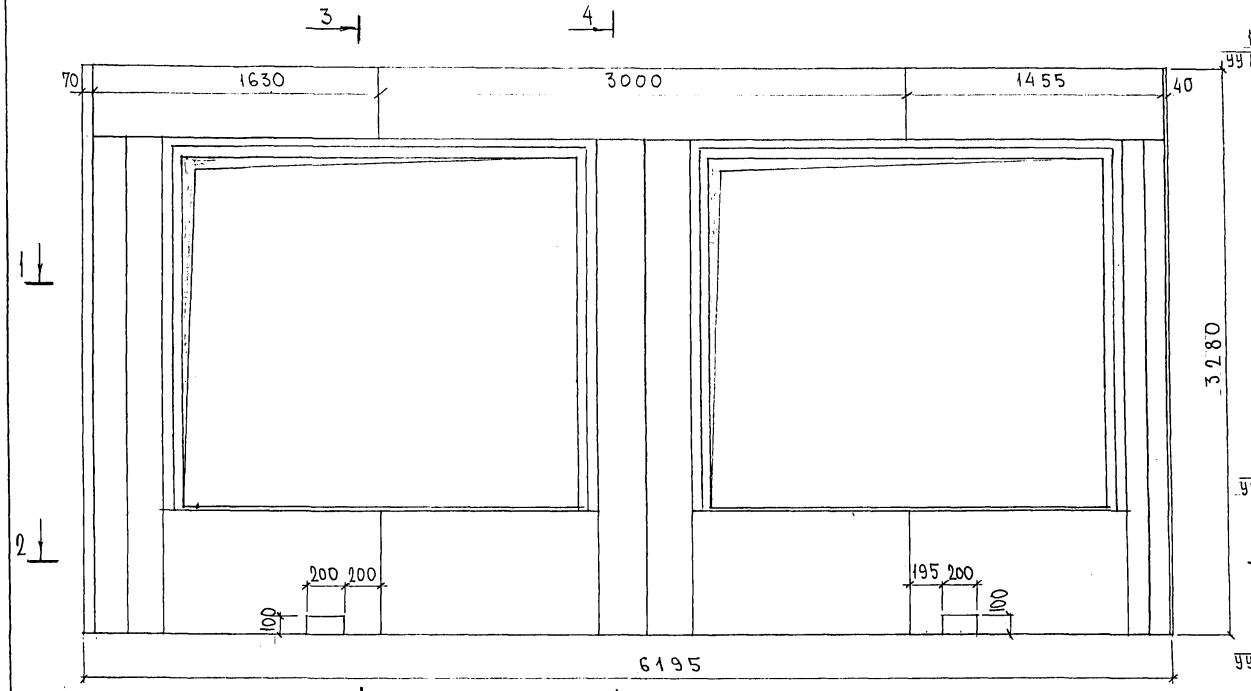

3–3

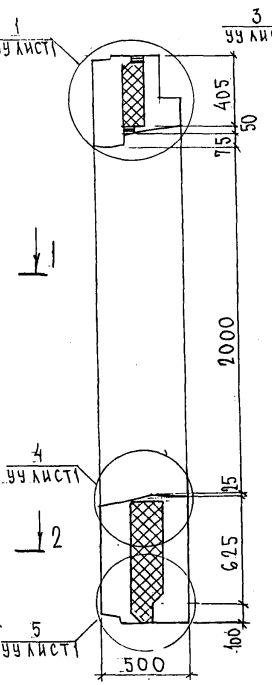

4–4

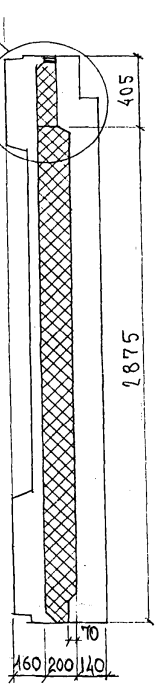

1–1

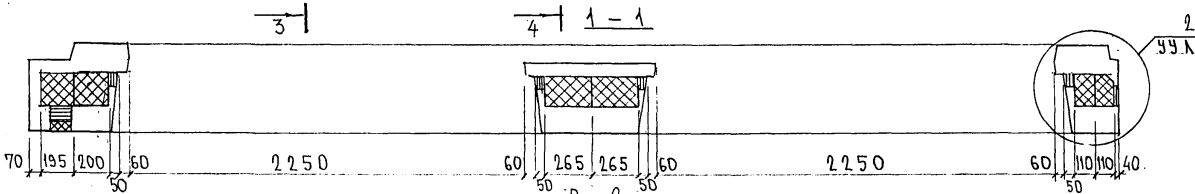

2–2

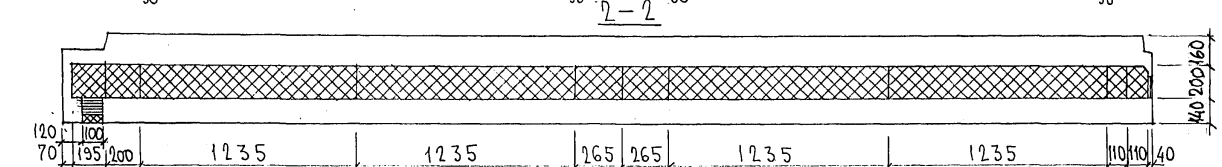

7НС32-2Т-2

Зеркальное отражение 7НС32-1Т-2

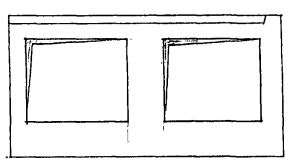

Инв. № подл. | Подпись и дата | Взам. инв. №

Копия 4416

Схема армирования 7НС32-1т-2

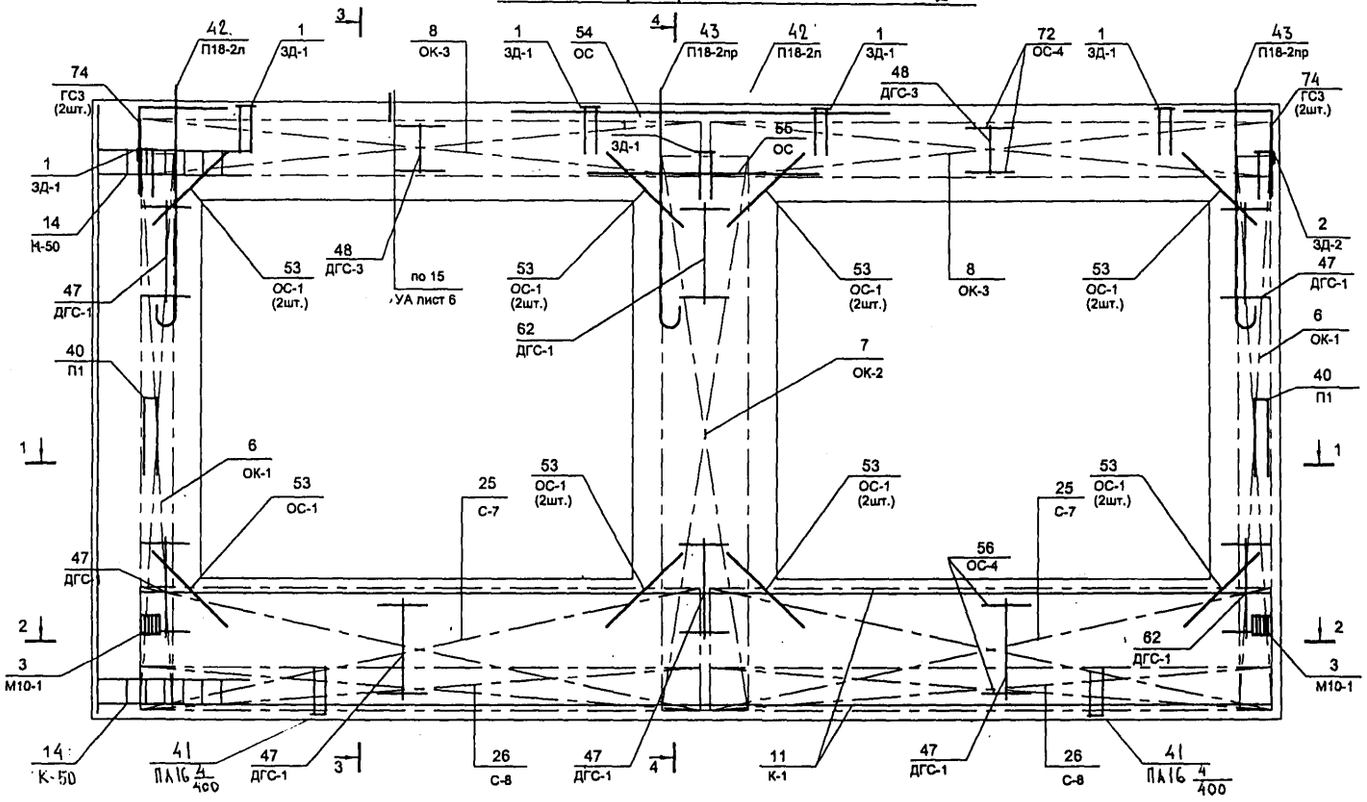

3-3

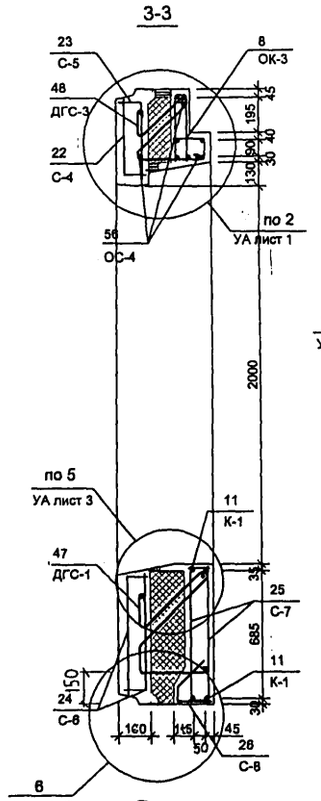

4-4

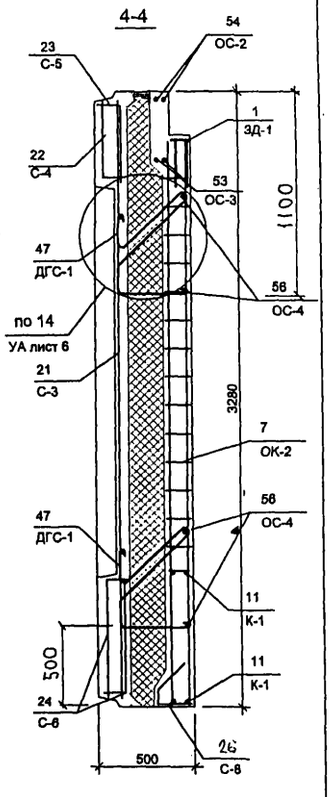

1-1

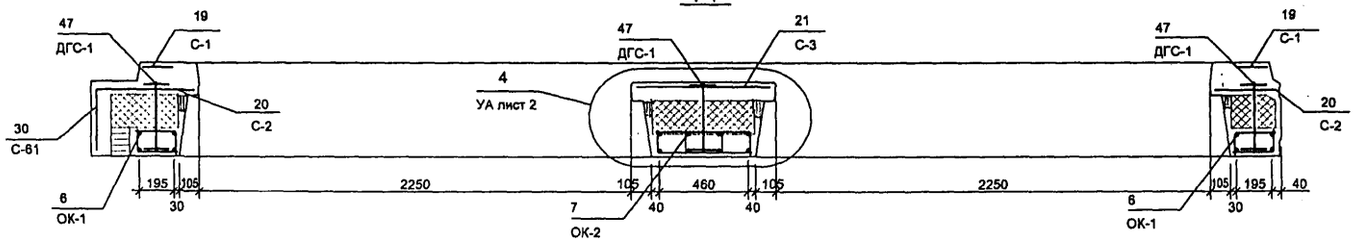

2-2

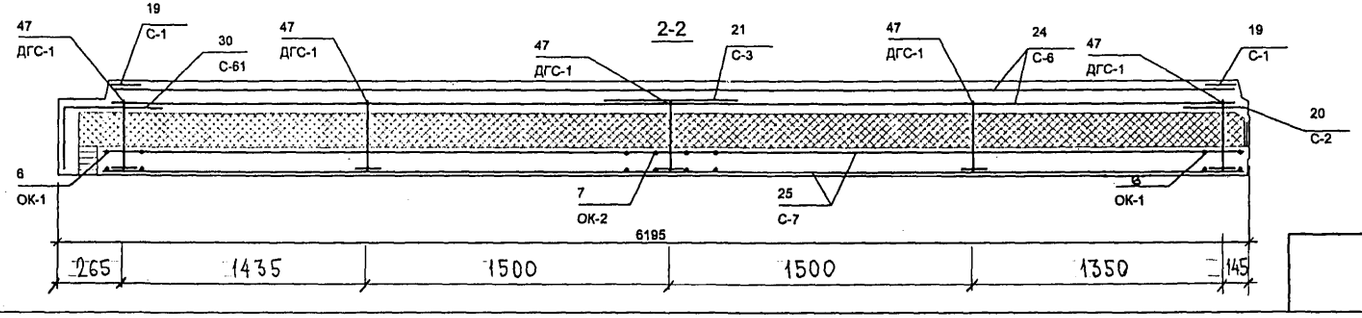

Схема раскладки сеток на поддоне

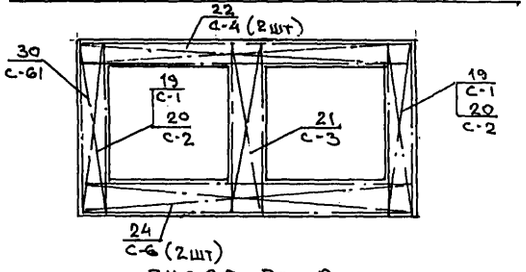

7НС 32-2т-2

Зеркальное отображение 7НС 32-1т-2

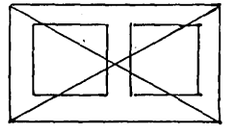

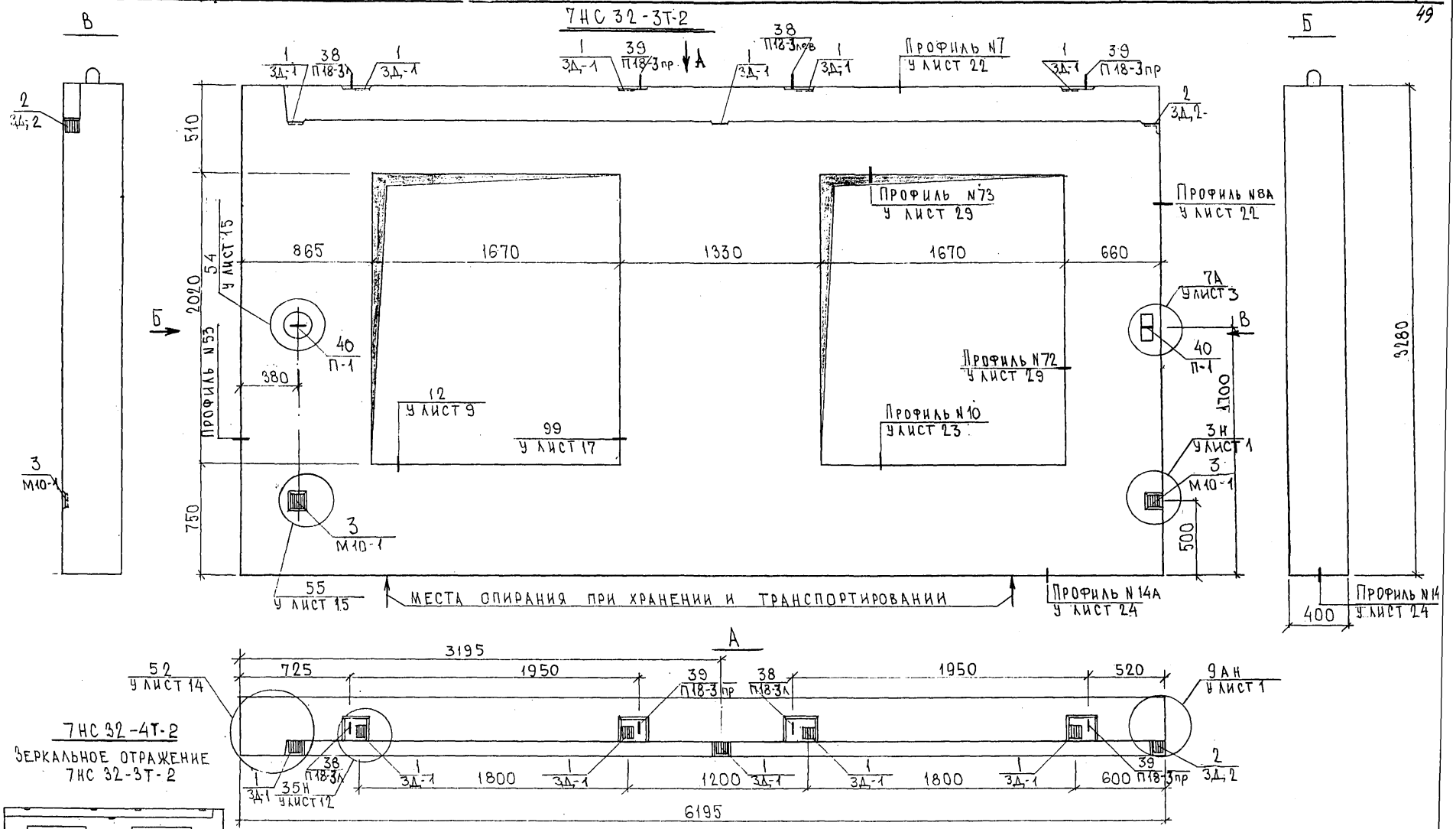

Нач.отд.	Ванаг		
Гл.спец.	Баско		
Рук.гр.	Аверина		
Разраб.	Умярова		
Проверил	Ванаг		

7РС 41133 7НС. 07СБ

Панели 7НС32-3т2
7НС 32-4т2
Сборочный чертеж

Стадия	Лист	Листов
Р	1	2

МНИИТЭП
ОСК

Карт. 4416

Формат А3

СОГЛАСОВАНО
Рук. маст. 7 Каптерев
Гл. спец. М7 Марченков

Инв. № подл. | Подпись и дата | Взам. инв. №

Схема раскладки утеплителя для панели 7НС32-3т-2

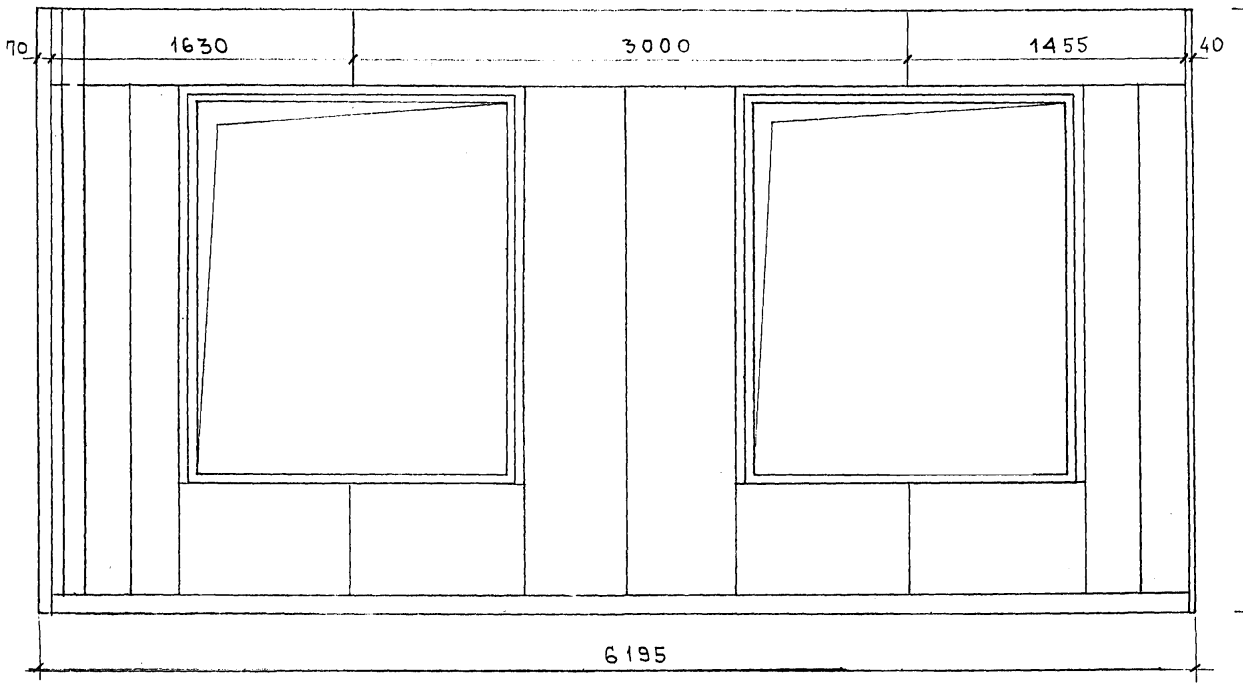

3—3

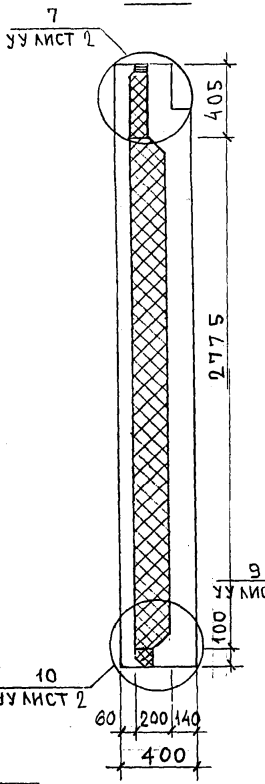

4—4

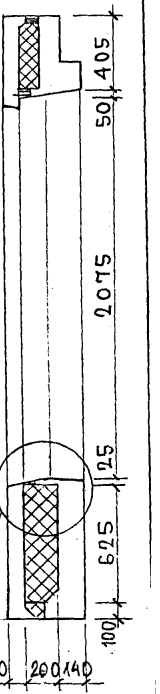

1—1

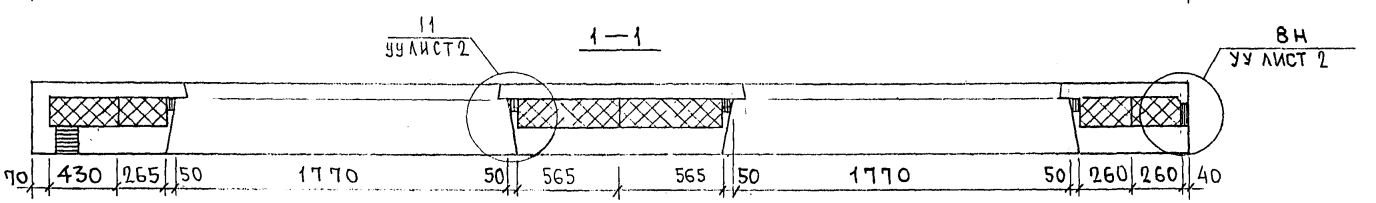

2—2

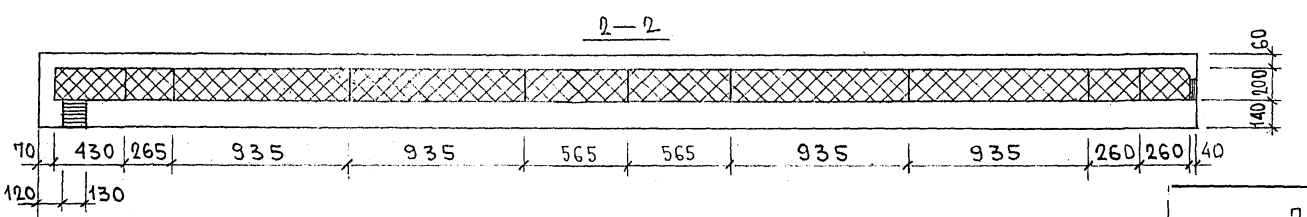

7НС32-4т-2

Зеркальное отражение 7НС32-3т-2

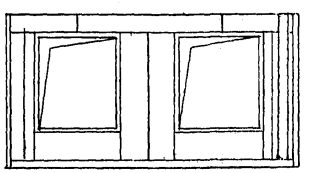

7РС41133. 7НС. 07СБ.

Лист 2

Инв. № подл. | Подпись и дата | Взам. инв. №

Схема армирования 7НС32-3т-2

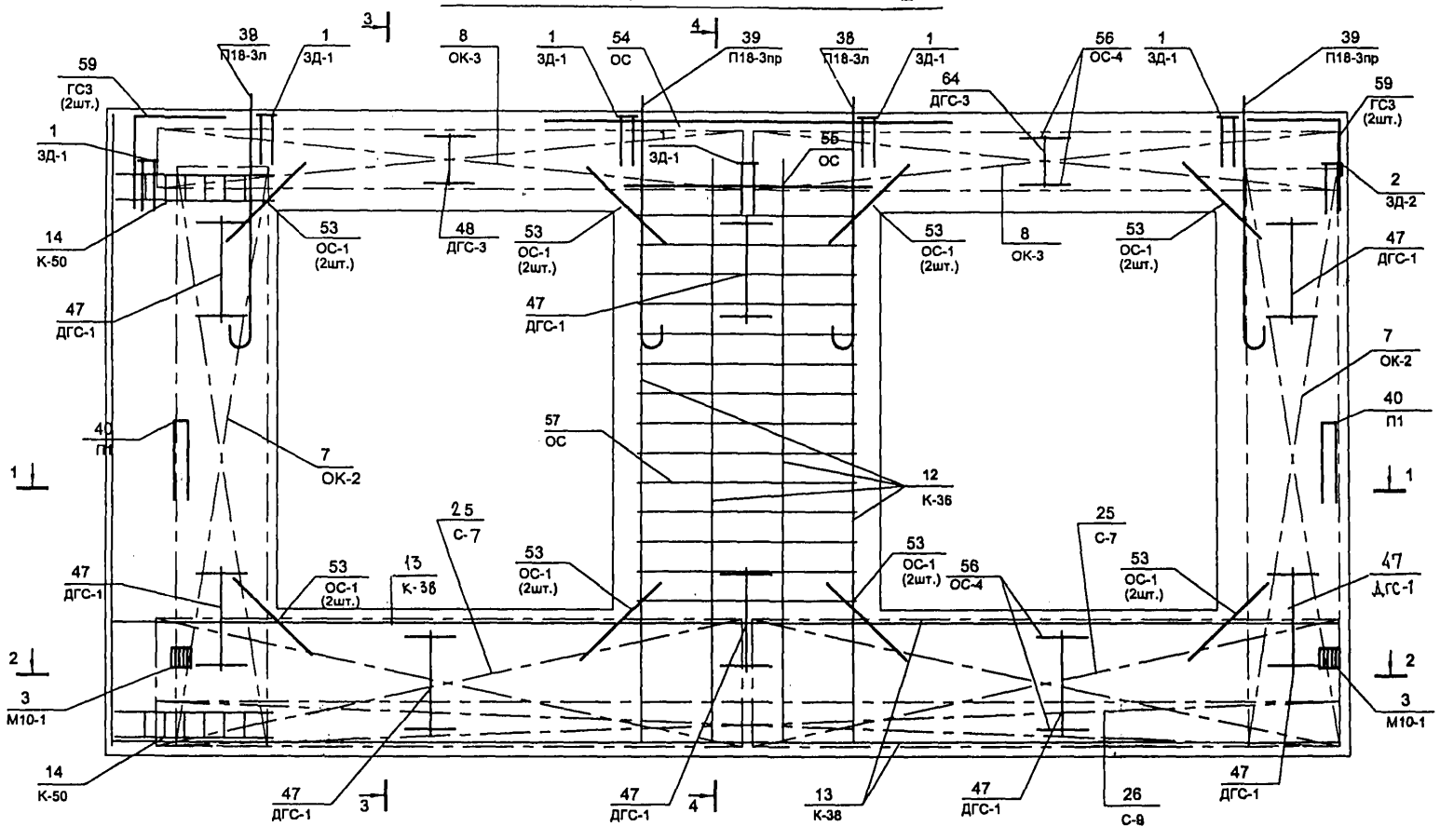

1-1

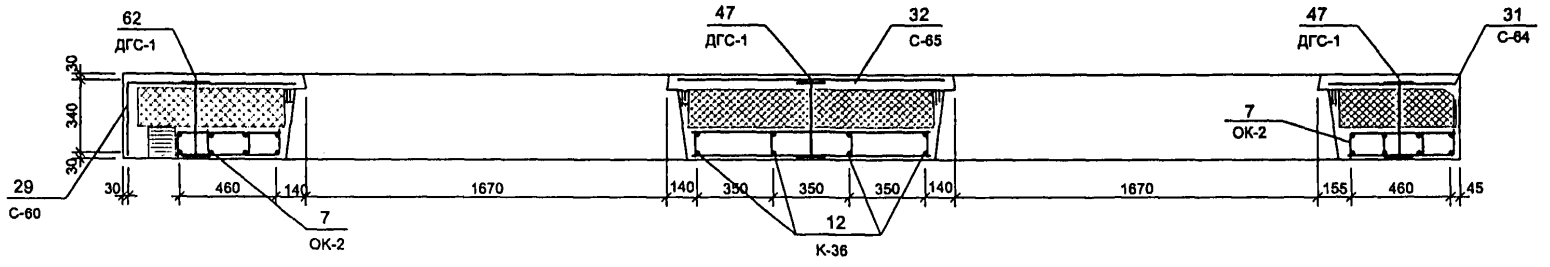

2-2

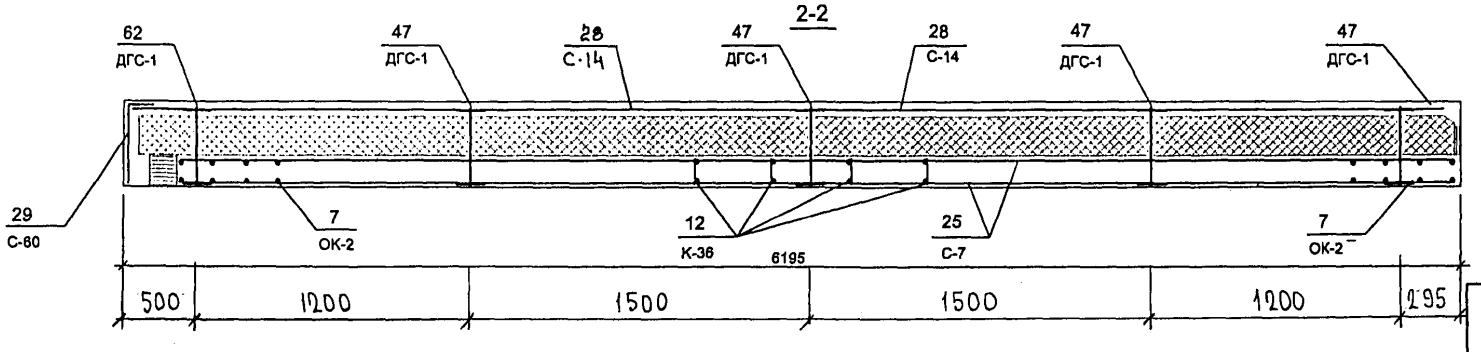

3-3

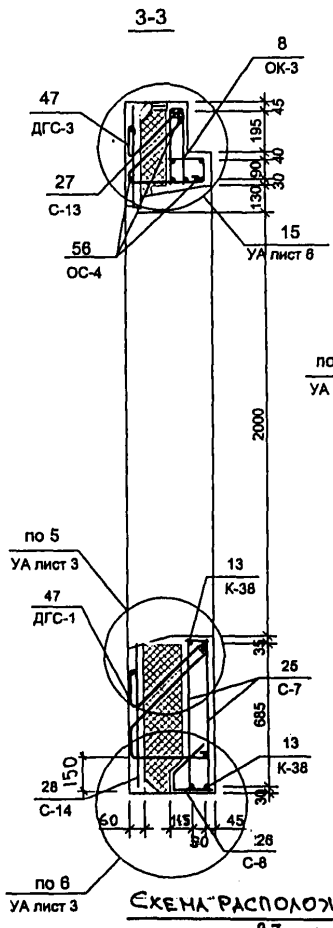

4-4

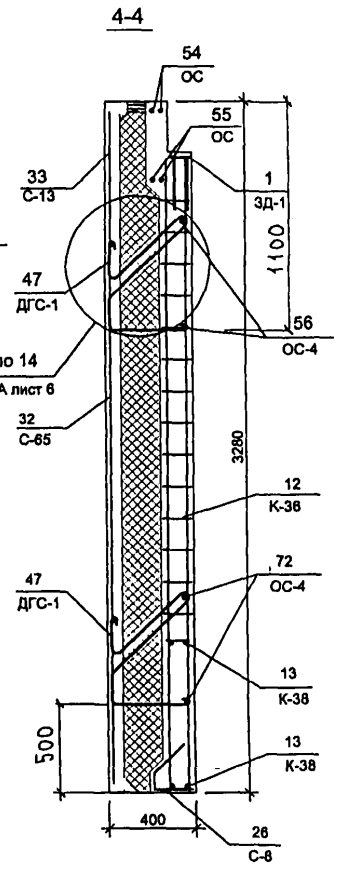

Схема расположения сеток на поддоне

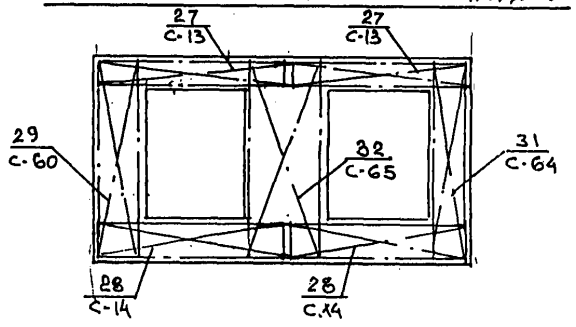

7НС 32-4т-2

Зеркальное отражение 7НС 32-3т-2

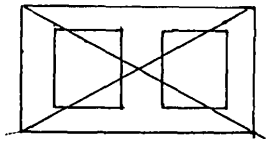

7 РС 41 133. 7НС.07 СБ	лист 3

Альбом 26174

Копий 4416

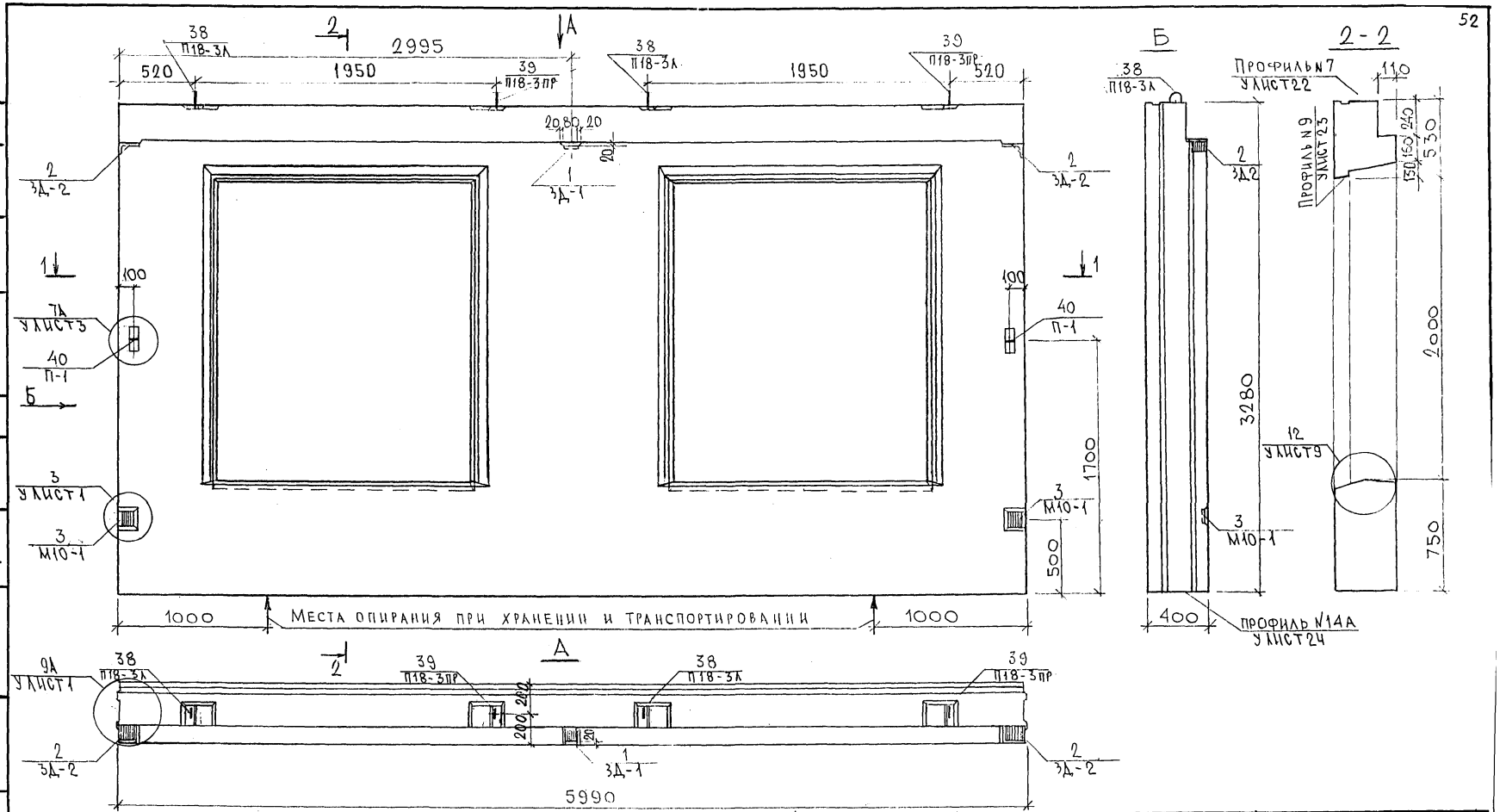

Нач.отд.	Ванаг	
Гл.спец.	Баско	
Зав.гр	Николаева	
Разраб.	Скоморохова	
Проверил	Гурвич	

7РС 41133. 7НС. 08СБ.

Панель 7НС34т-2
Сборочный чертеж

Стадия	Масса	Масштаб
Р		1:25
Лист 1	Листов 3	

МНИИТЭП
ОСК

Согласовано
Рук. маст. 7 Кантерев
Гл. спец. М.7 Марченков

Инв. № подл. | Подпись и дата | Взам. инв. №

Карт. 4416 Ф12и

Схема раскладки утеплителя для панели ТНС34т-2

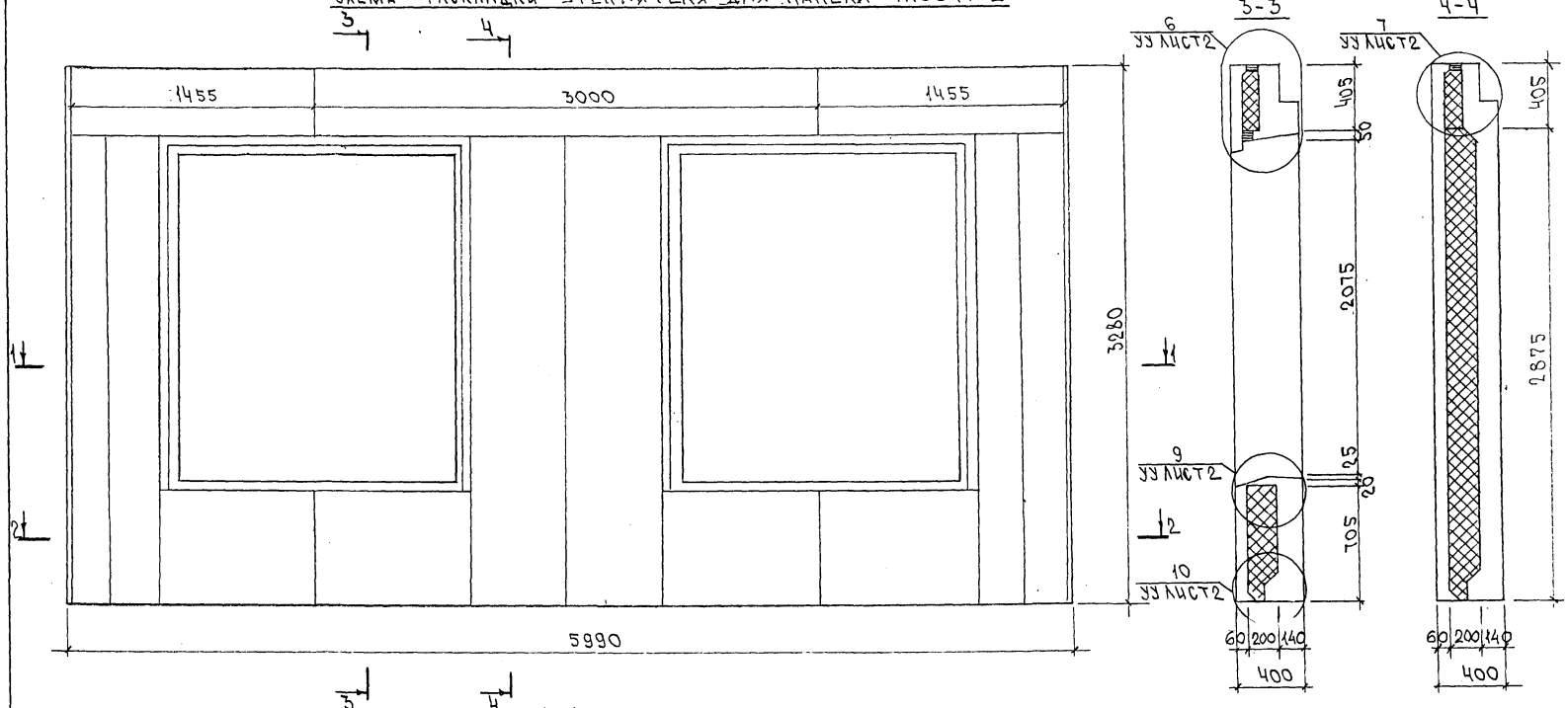

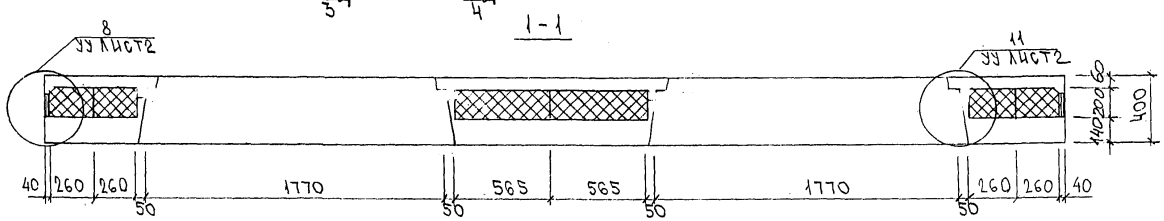

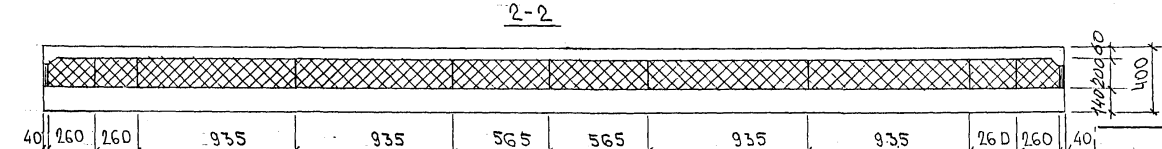

Инв. № подл. | Подпись и дата | Взам. инв. №

ТРС 41133. ТНС. 08СБ.

Лит 2

Копия 4416

Схема армирования 7НС34т-2

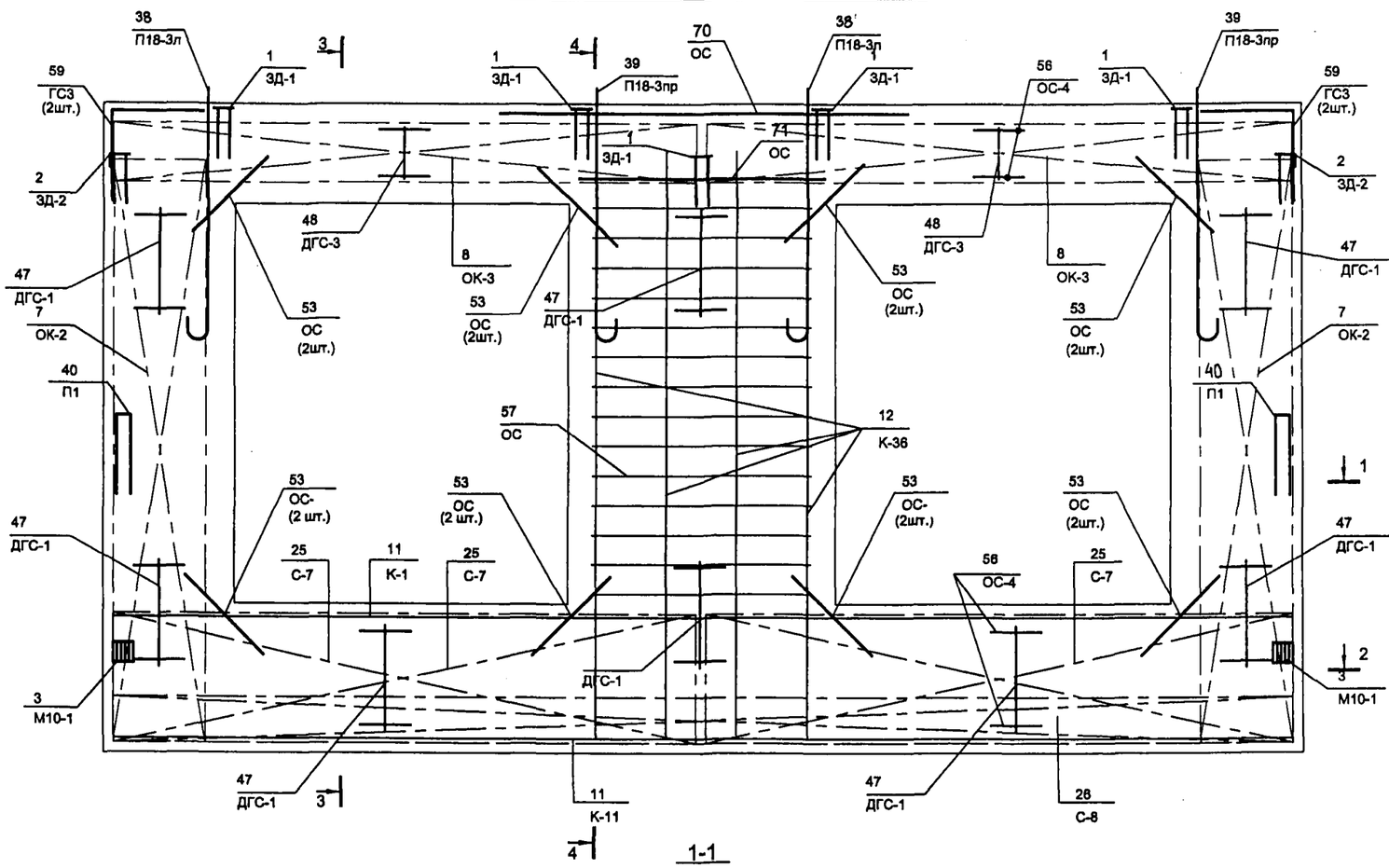

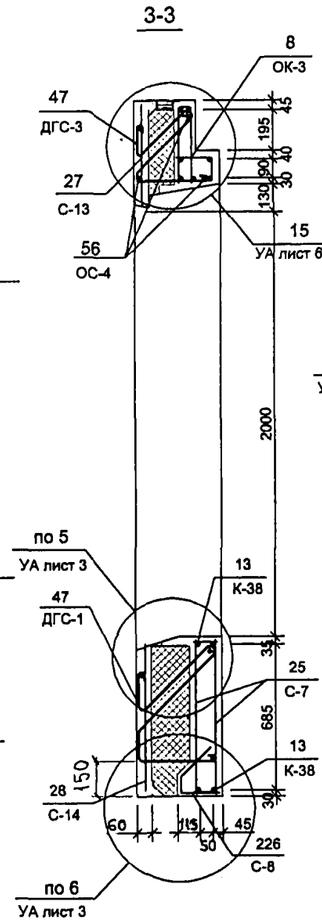

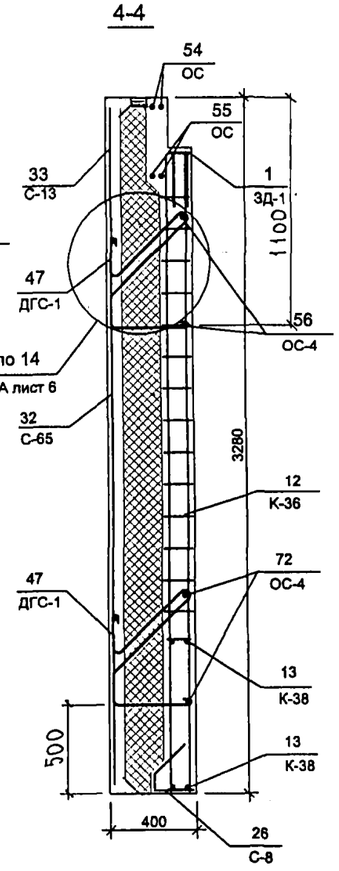

Схема расположения сеток на поддоне.

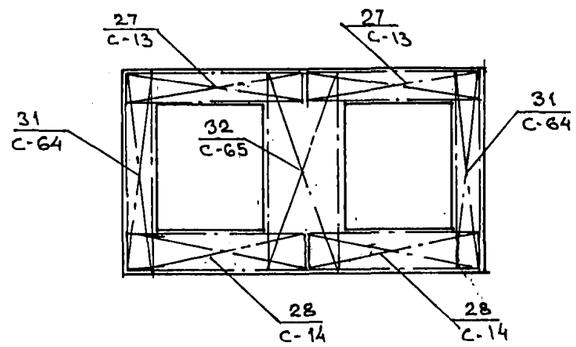

7 РС 41 133. 7НС.08 СБ	лист 3

Инв. № подл.	Подпись и дата	Взам. инв. №

Формат	Зона	Позиц.	Обозначение	Наименование	Кол. на испол. 01	02	03	04	05	06	07	08			Примеч.
				Документация											
А3			7РС 41 133. 7НС. 09СБ	Сборочный чертёж	X										
			10 СБ	Сборочный чертёж		X									
			11 СБ	Сборочный чертёж			X								
			12 СБ	Сборочный чертёж				X							
			13 СБ	Сборочный чертёж					X						
			14 СБ	Сборочный чертёж						X	X				
			15 СБ	Сборочный чертёж								X			
			7РС 41 133. ПЗ.	Пояснительная записка	X	X	X	X	X	X	X	X			
			7РС 41 133. РС.	Ведомость расхода стали	X	X	X	X	X	X	X	X			
			7РС 41 133. У.	Узлы габаритные	X	X	X	X	X	X	X	X			
			7РС 41 133. УУ.	Узлы по раскладке утеплителя	X	X	X	X	X	X	X	X			
			7РС 41 133. УА.	Узлы арматурные	X	X	X	X	X	X	X	X			

Инв. № подл.

Форма 1б ГОСТ 2.113-75

Нач. отд.	Ванаг	
Гл. спец.	Баско	
Зав. гр.	Николаева	
Разраб.	Фоломеева	
Провери.	Баско	

7РС 41 133. 7НС. 09 ÷ 15 СБ.

Панели 7НС 2т-2; 7НС 2-1т-2; 7НС 28-1т-2; 7НС 37т-2; 7НС 42т-2; 7НС 70-1т-2; 7НС 70-2т-2; 7НС 71т-2

Стадия	Лист	Листов
Р	1	6

МНИИТЭП ОСК

Инв. № подл.	Подпись и дата	Взам. инв. №

Формат	Зона	Позиц.	Обозначение	Наименование	Кол. на испол. 01	02	03	04	05	06	07	08			Примеч.
А3															
				Сборочные единицы											
		1		Закладная деталь ЗД-1	3	3	2	1		4	4	3			
		2		ЗД-2	2	2	2	2	2	1	1	1			
		3		М 10-1	2	2	2	2	2	2	2	2			
		4		МШ 5		4									
		5		ЗД-4И				2							
		6		Объёмный каркас ОК-1	2	2	2								
		7		ОК-2				2	1	1	1	2			
		8		ОК-3	1	1	1	1		1	1				
		9		ОК-8								1			
		10		ОК-9					1						
		11		ОК-10					1						

Форма 1б ГОСТ 2.113-75

Панели	7НС2т-2	7НС2-1т-2	7НС28-1т-2	7НС37т-2	7НС42т-2	7НС70-1т-2	7НС70-2т-2	7НС-71т-2

7РС 41 133. 7НС. 09 ÷ 15 СБ.

Лист 2

Инв. № подл.	Подпись и дата	Взам. инв. №

Формат	Зона	Позиц.	Обозначение	Наименование	Кол. на испол. 01	02	03	04	05	06	07	08			Примеч.
А3		15		КАРКАС К-2	2	2	2	2				2			
		16		К-35						2	2				
		17		К-36						2	2				
		18		К-39						2	2				
		19		К-40					2						
		20		К-50						2	2	2			
		23		СЕТКА С-7	2	2		2							
		24		С-9	1	1	1	1		1	1				
		25		С-10	2	2									
		26		С-13	1	1	1	1		1	1				
		27		С-14	1	1		1		1	1				
		28		С-63						1	1				
		29		С-64				2		1	1	1			
		30		С-66			2								
		31		С-67								1			
				Панели	7НС2т-2	7НС2-1т-2	7НС28-1т-2	7НС37т-2	7НС42т-2	7НС70-1т-2	7НС70-2т-2	7НС71т-2			

7РС 41133.7НС. 09÷15 СБ

Лист 3

Форма 1в ГОСТ 2.113-75

Формат А4

Инв. № подл.	Подпись и дата	Взам. инв. №

Формат	Зона	Позиц.	Обозначение	Наименование	Кол. на испол. 01	02	03	04	05	06	07	08			Примеч.
		32		СЕТКА С-68						2	2	1			
		33		С-69			2								
		34		С-71								1			
		35		С-72			1								
		36		С-73								2			
		37		С-74					2						
		38		С-75					1						
		39		С-76					1						
		40		С-77					1						
		41		С-78					1						
		42		С-79					1						
		43		С-60								1			
		44		С-183			1								
		47		ПЕТЛЯ П14-3 лев	1	1									
		48		П14-3 пр	1	1									
				Панели	7НС2т-2	7НС2-1т-2	7НС28-1т-2	7НС37т-2	7НС42т-2	7НС70-1т-2	7НС70-2т-2	7НС71т-2			

7РС 41133.7НС. 09÷15 СБ.

Лист 4

Форма 1в ГОСТ 2.113-75

Формат А4

Инв. № подл. | Подпись и дата | Взам. инв. №

Формат	Зона	Позиц.	Обозначение	Наименование	Кол. на испол. 01	02	03	04	05	06	07	08			Примеч.
А3		49		ПЕТЛЯ П 16-3 лев			1	1	1	1	1				
		50		П 16-3 пр.			1	1	1	1	1				
		51		П-1	2	2	2	2	2	1	1	2			
		52		П-2						1	1				
		53		П 18-3 лев								1			
		54		П 18-3 пр								1			
		56		ДИСКРЕТНАЯ СВЯЗЬ ДГС-1	5	5	4	5	5	5	5	5			
		57		ДГС-3	1	1	1	1	1	1	1	1			
		58		ДРС-2			2								
				ДЕТАЛИ											
				СТЕРЖНИ											
		62		ОС ФЮАШ ℓ=700 0,43кг	8	8	8	8	8	8	8	8			
		63		ОС Ф5ВрI ℓ=720 0,10кг						30	30				

Панели	ТНС2т-2	ТНС2-1т-2	ТНС28т-2	ТНС31т-2	ТНС42т-2	ТНС70-1т-2	ТНС70-2т2	ТНС71т-2

7РС 41133.7НС. 09÷15СБ

Лист 5

Форма 1В ГОСТ 2.113-75

Формат А4

Копировал

Инв. № подл. | Подпись и дата | Взам. инв. №

Формат	Зона	Позиц.	Обозначение	Наименование	Кол. на испол. 01	02	03	04	05	06	07	08			Примеч.
		64		ОС Ф5ВрI ℓ=110 0,02кг						15	15				
		65		ГНУТЫЙ СТЕРЖЕНЬ ГС-3	4	4	4	4	4	4	4	4			
		66		ОС ФБАIII ℓ=250 0,05кг	13	13	13	13	13	13	13				
				МАТЕРИАЛЫ											
				Тяжелый бетон $м^3$	1.16	1.16	1.36	1.33	1.26	1.62	1.62	1.58			
				Утеплитель ПСБ $м^3$	0.64	0.64	0.40	0.87	0.79	0.92	0.92	0.96			
				Минераловатные плиты $м^3$	0.02	0.02	0.02	0.02	0.02	0.04	0.04	0.08			
				Деревянные пробки, шт.	10	10	13	10	10	10	10	10			

Панели	ТНС2т-2	ТНС2-1т-2	ТНС28т-2	ТНС31т-2	ТНС42т-2	ТНС70-1т-2	ТНС70-2т2	ТНС71т-2

7РС 41133.7НС. 09÷15СБ

Лист 6

Форма 1В ГОСТ 2.113-75

Формат А4

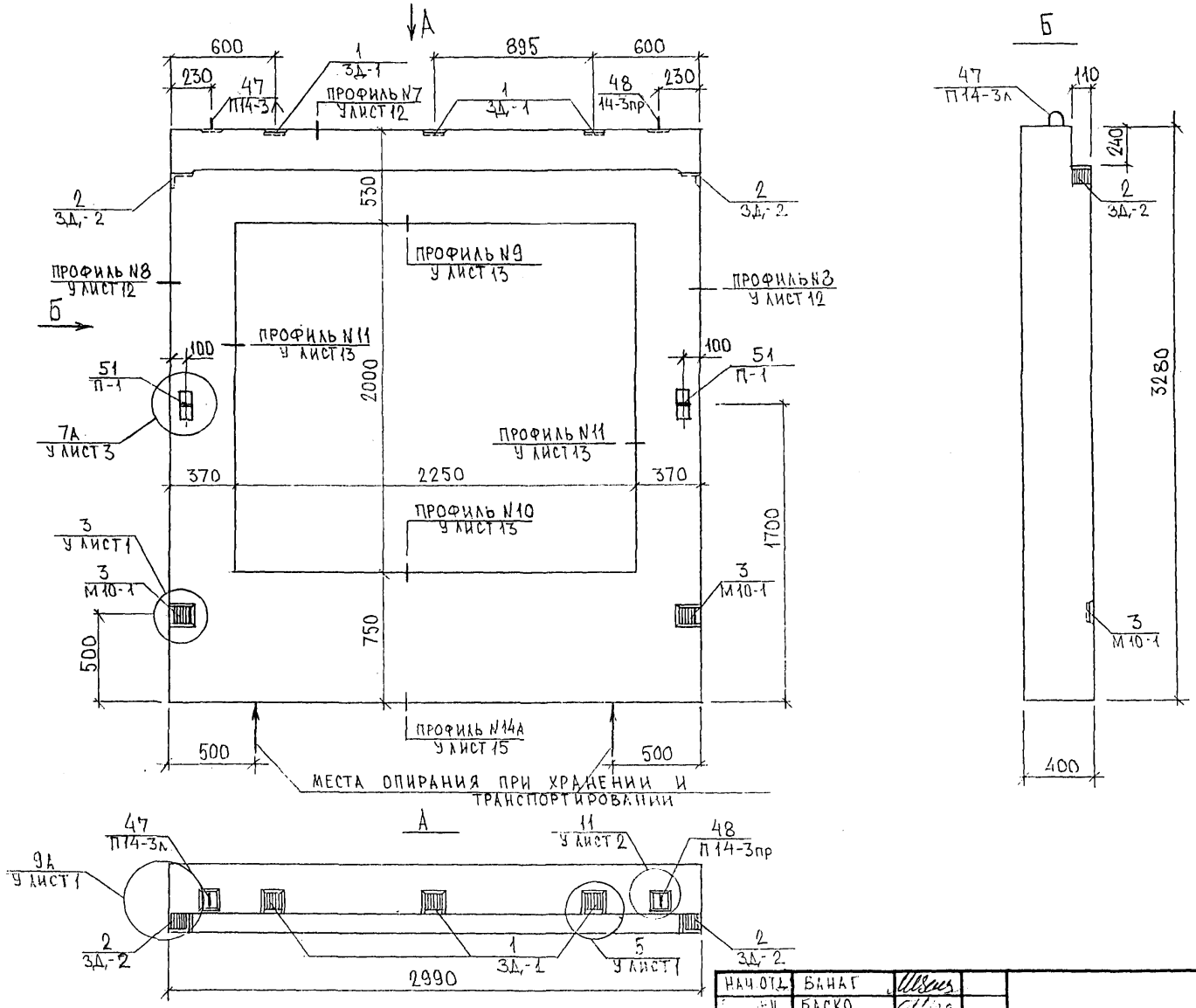

НАЧ.ОТД.	БАНАГ		
...ЕЦ	БАСКО		
...Б.ГР.	НИКОЛАЕВА		
...ЗРАБ.	ЗАЙЦЕВА		
...РОВЕРИ	ГУРЕВИЧ		

7РС41133.7НС 09СБ.

ПАНЕЛЬ 7НС 2Т2
СБОРОЧНЫЙ ЧЕРТЕЖ

СТАДИЯ	ЛИСТ	ЛИСТОВ
Р	1	3

МНИИТЭП
ОСК

СОГЛАСОВАНО
РУК. МАСТ. N7 КАПТЕРЕВ
ГЛ. ИНЖ. М. N7 МАРЧЕНКОВ

Колий 4416

Схема раскладки утеплителя для панели 7НС2т-2

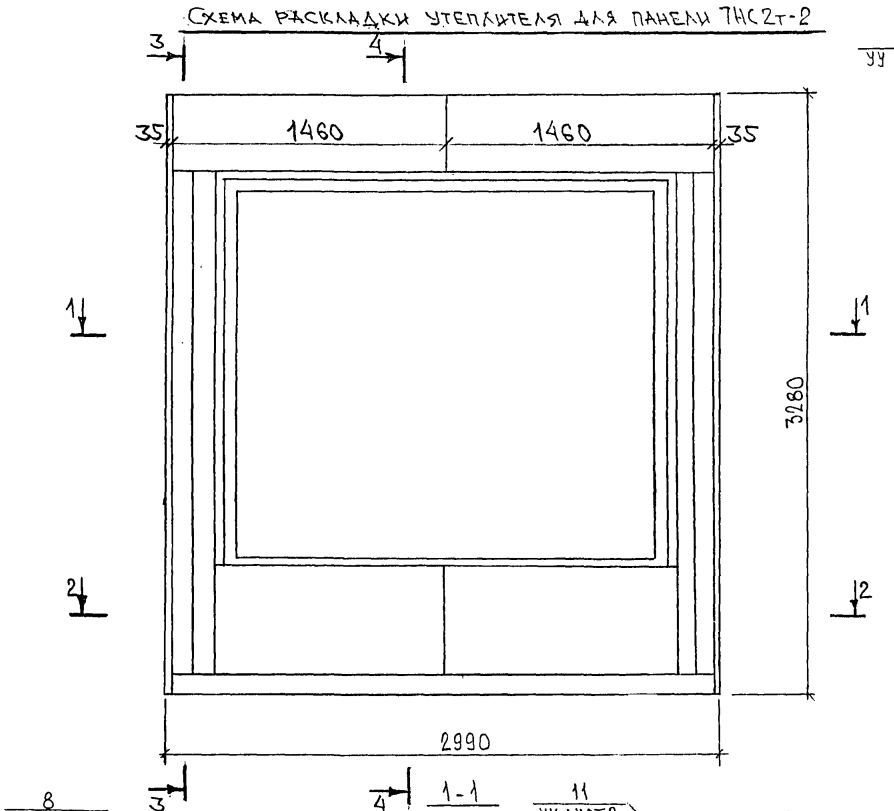

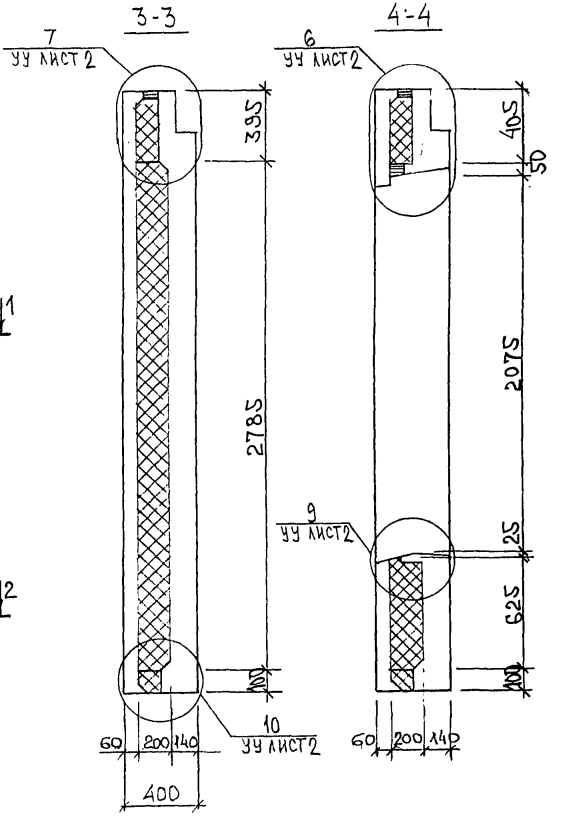

Вырезы под анкера закладных деталей, расположенных по периметру окна, условно не показаны.

7РС41133.7НС.09СБ.	Лист 2

Копия 4416

Инв. № подл. | Подпись и дата | Взам. инв. №

Схема армирования 7НС 2т-2

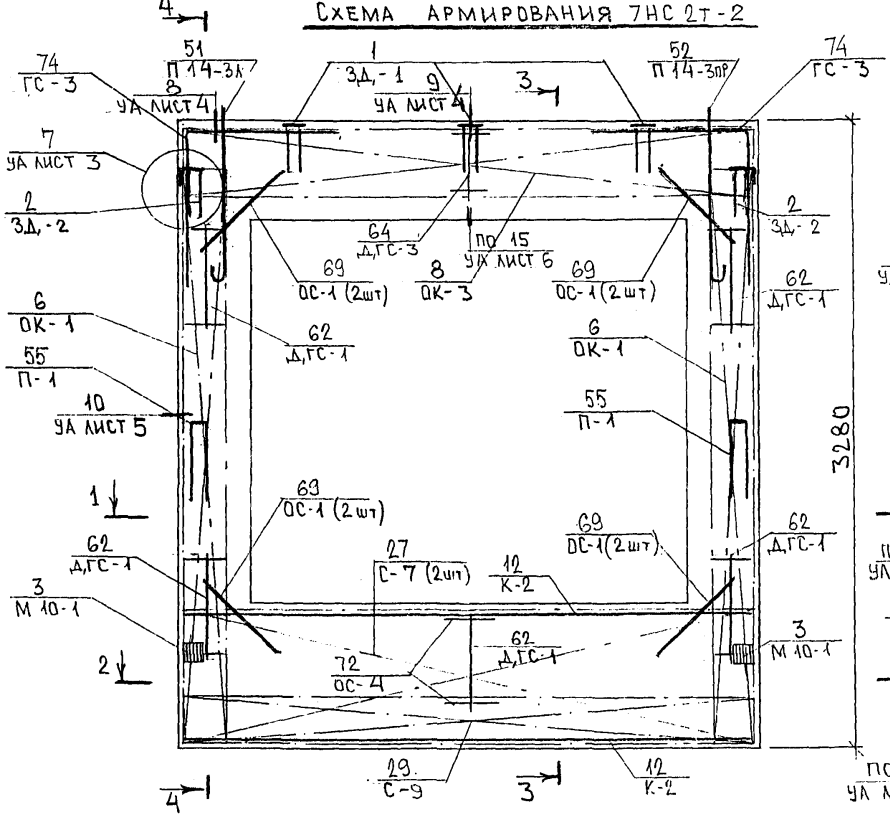

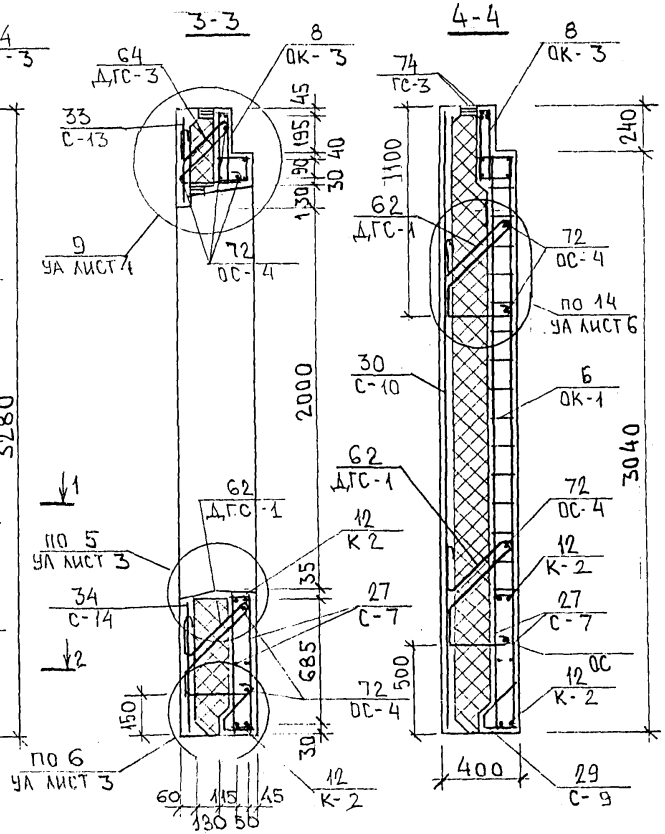

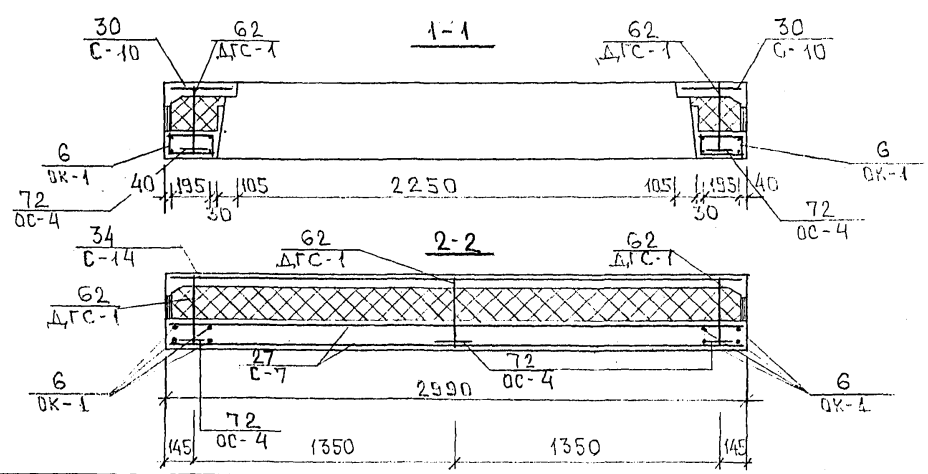

Схема расположения сеток на подфонт

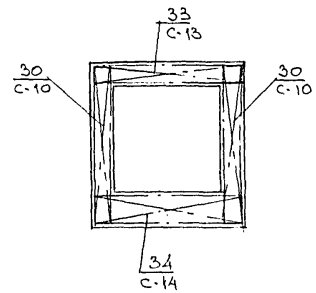

7РС 41133.7НС.09СБ

Инв. № подл. | Подпись и дата | Взам. инв. №

Копировал

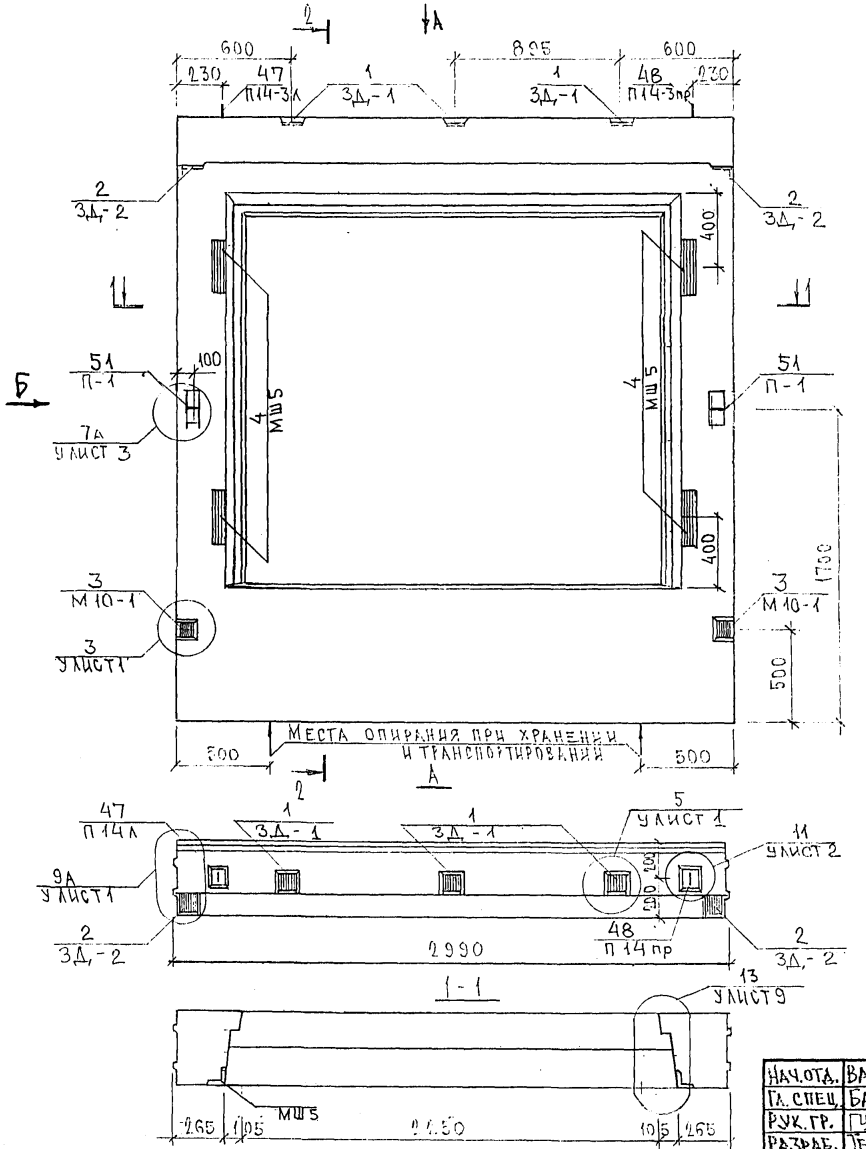

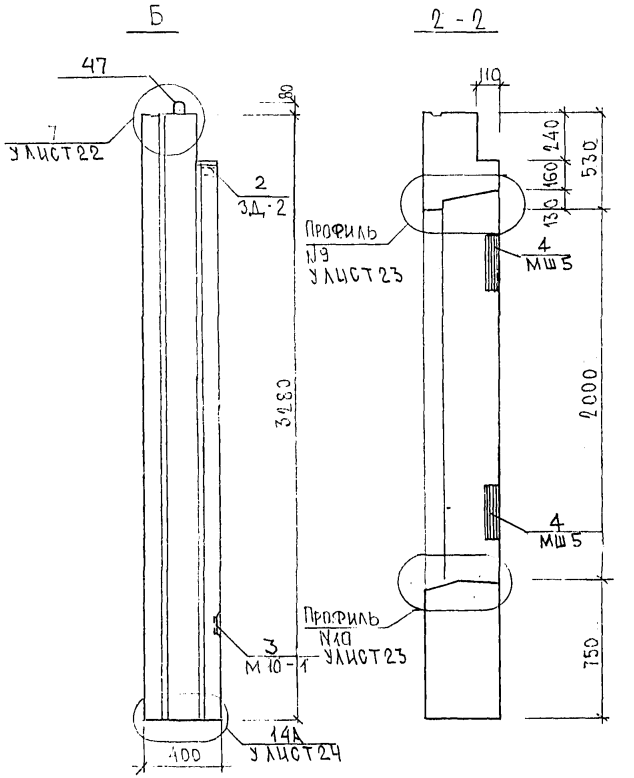

НАЧ.ОТД.	ВАНАГ	
ГА. СПЕЦ.	БАСКО	
РУК. ГР.	ГУРЕВИЧ	
РАЗРАБ.	ТЕЛЕСНИЦКАЯ	
ПРОВЕРИЛ	НИКОЛАЕВА	

7РС41133.7НС.10.СБ

Панель 7НС2-1Т2
Сборочный чертеж

СТАДИЯ	ЛИСТ	ЛИСТОВ
Р	1	2

МНИИТЭП
ОСК

Копировал

Формат А4

СХЕМА РАСКЛАДКИ УТЕПЛИТЕЛЯ 7НС2-1Т-2

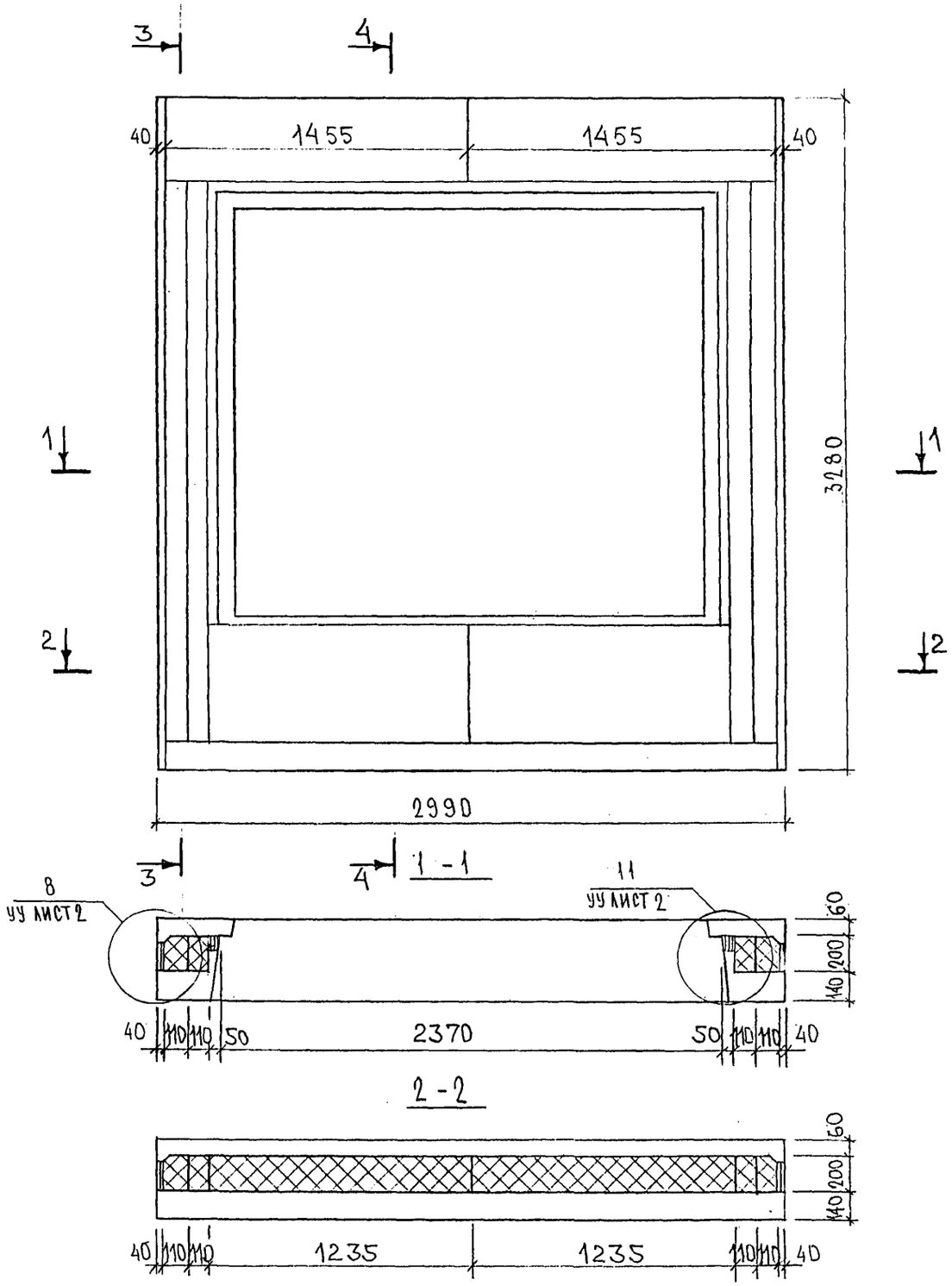

3-3

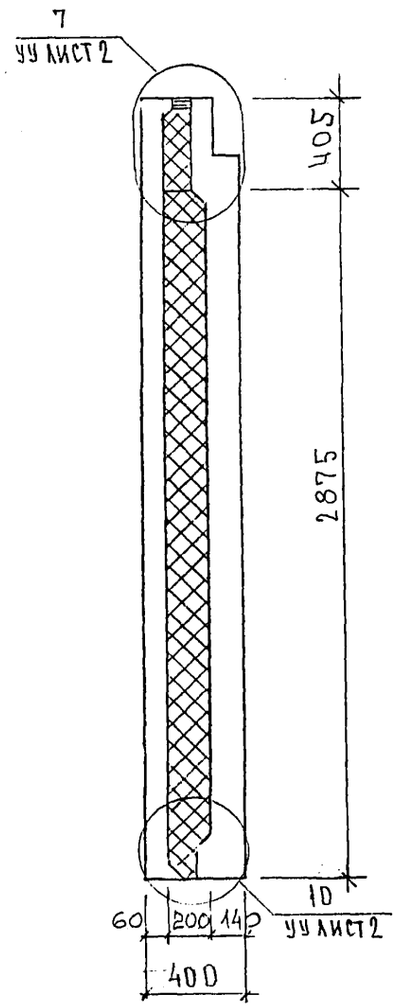

4-4

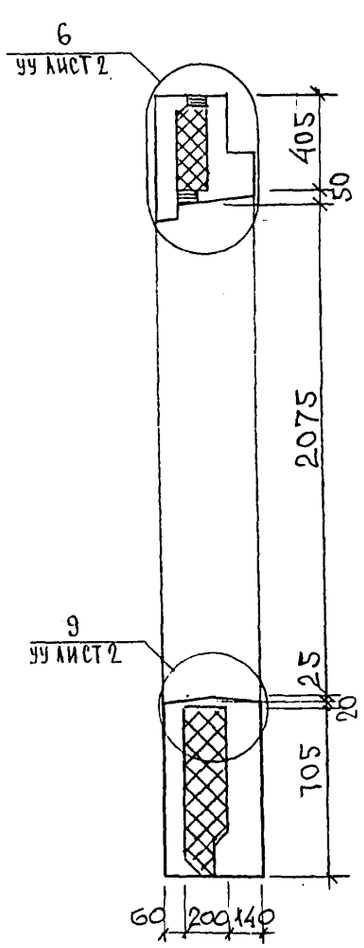

ИНВ. № ПОДЛ. | ПОДПИСЬ И ДАТА | ВЗАМ. ИНВ. №

7РС41133.7НС.10.СБ.

Лист 2

Копия 4416

Схема армирования 7НС2-1т-2

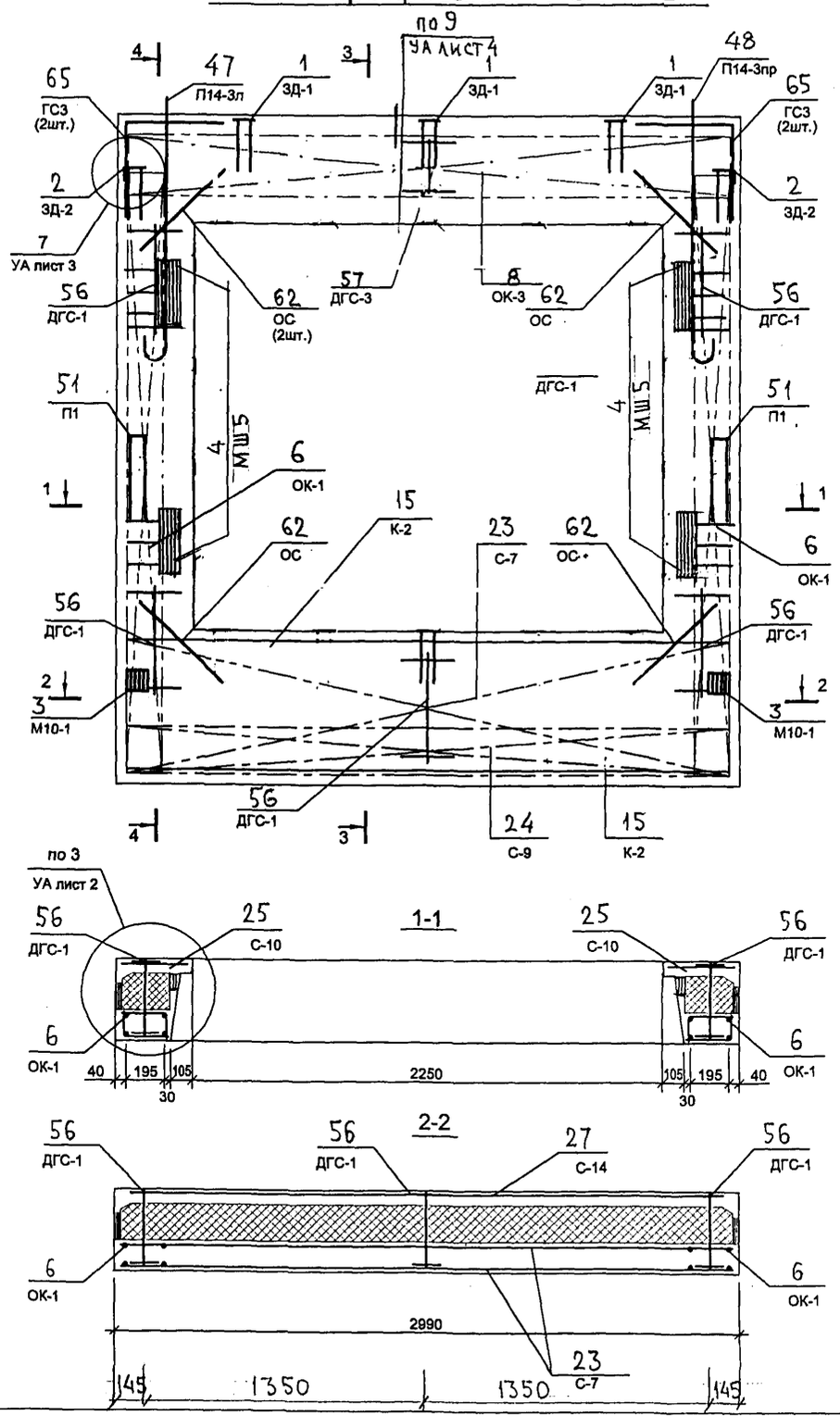

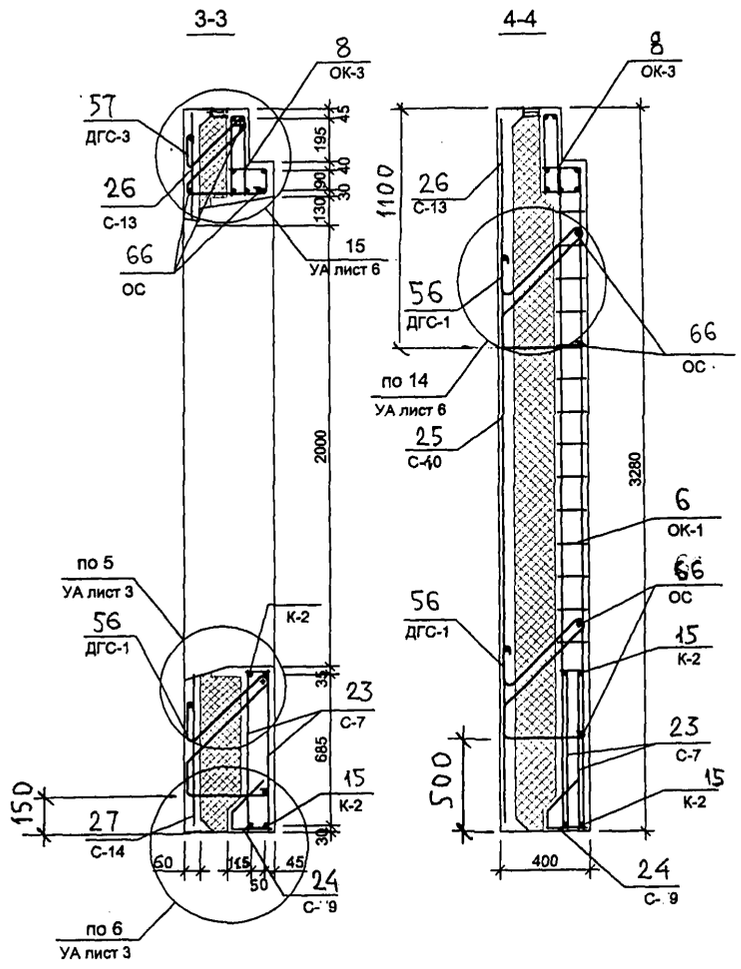

Схема расположения сеток на подоне

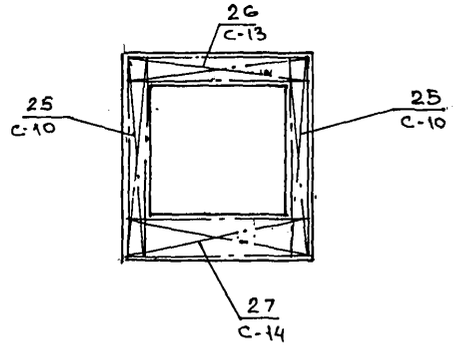

7 РС 41 133. 7НС.10 СБ	лист 3

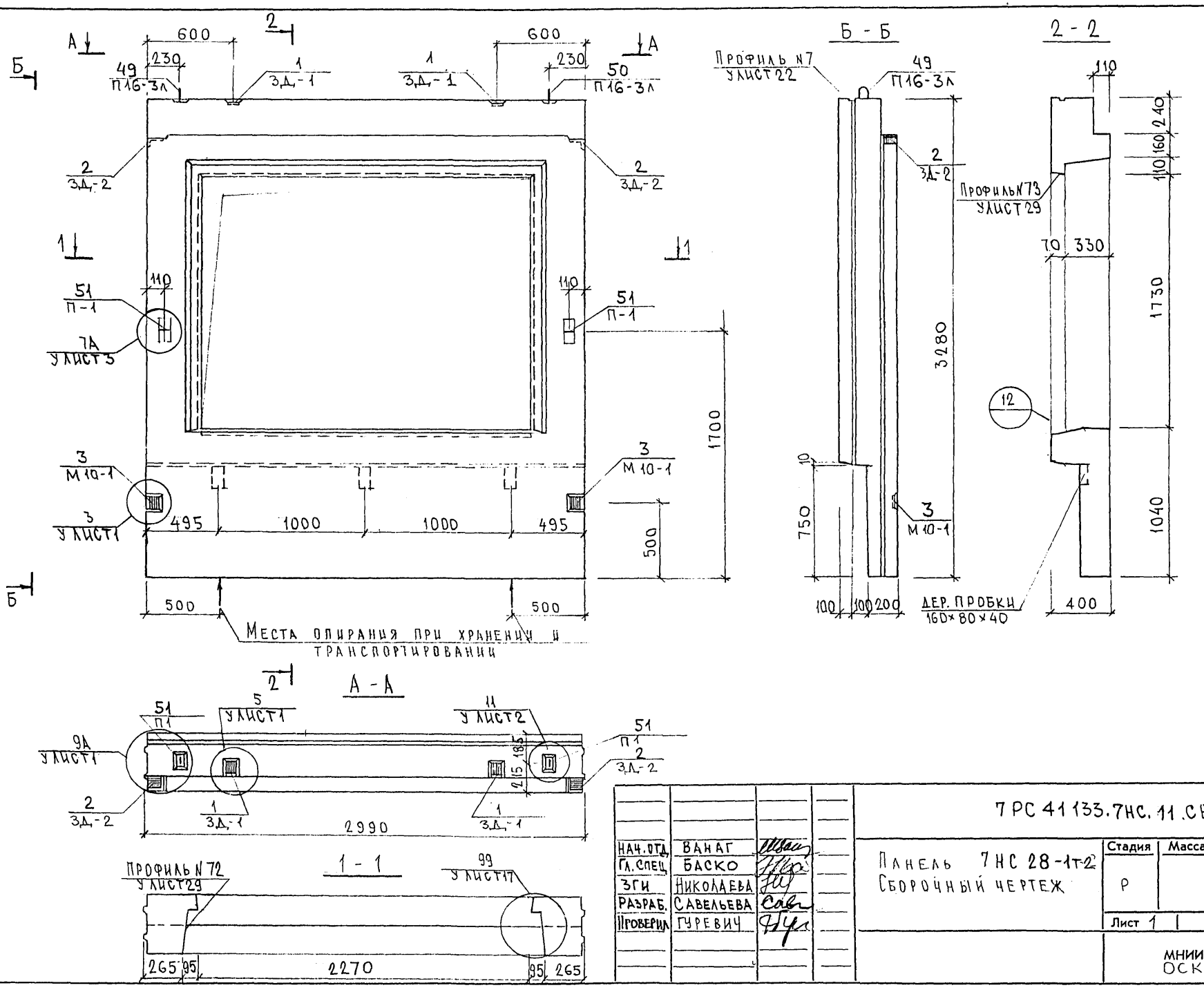

НАЧ. ОТД.	ВАНАГ		
ГЛ. СПЕЦ.	БАСКО		
ЗГИ	НИКОЛАЕВА		
РАЗРАБ.	САВЕЛЬЕВА		
ПРОВЕРИЛ	ГУРЕВИЧ		

7 РС 41 133.7НС.11.СБ

ПАНЕЛЬ 7НС 28-1т-2
СБОРОЧНЫЙ ЧЕРТЕЖ

Стадия	Масса	Масштаб
Р		

Лист 1 | Листов 2

МНИИТЭП
ОСК

СОГЛАСОВАНО
ГЭК МАСТ. 7 — КАПТЕРЕВ
Гл. СПЕЦ. М7 — МАРЧЕНКОВ

Инв. № подл. | Подпись и дата | Взаим. инв. №

Ко/ие 4416

Ф12и

Схема раскладки утеплителя 7НС 28-1т-2

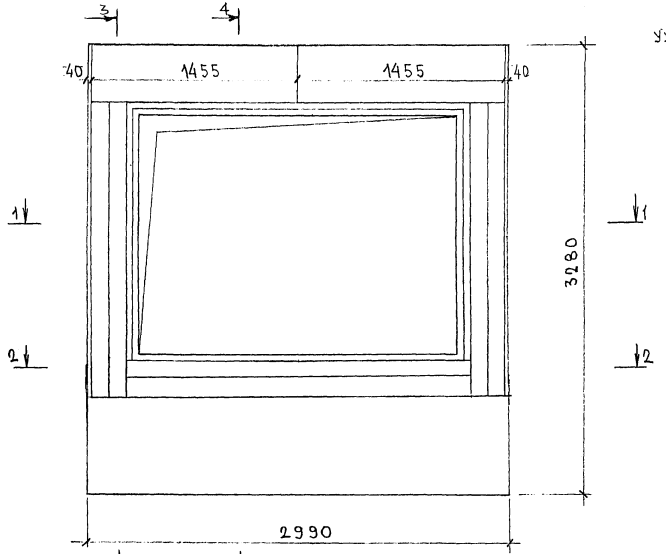

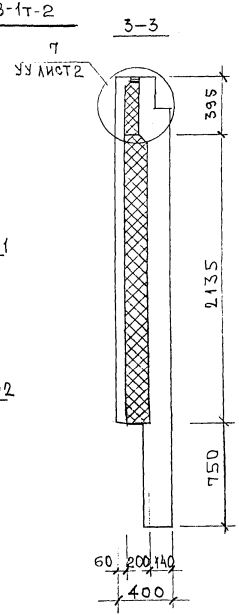

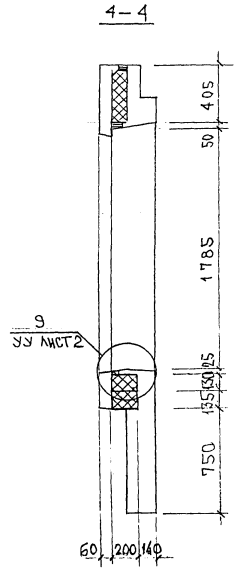

Инв. № подл.	Подпись и дата	Взам. инв. №

ТРС 41133.7НС. 11 СБ.

Лис 2

Копировал

Схема армирования 7НС28-1т-2

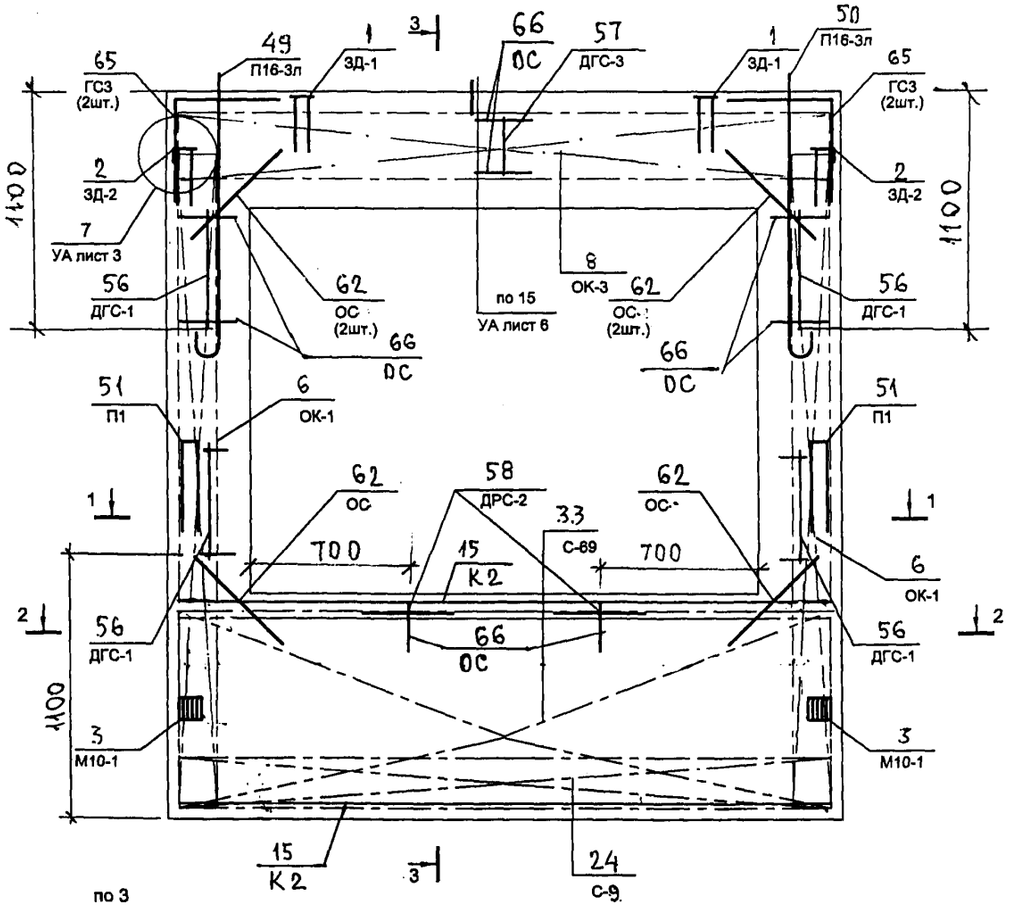

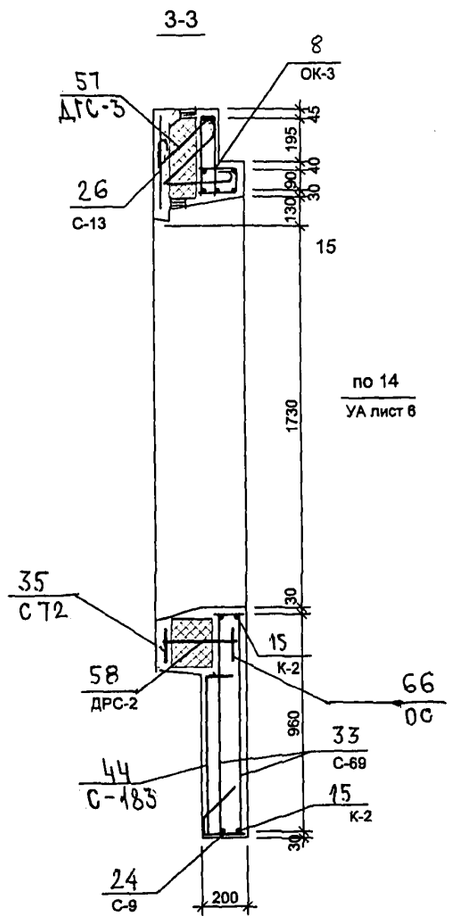

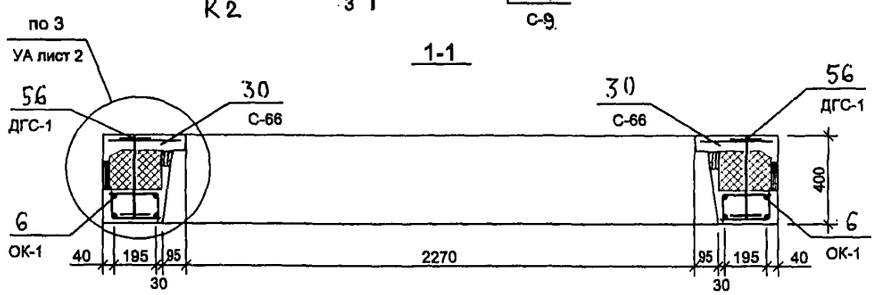

1-1

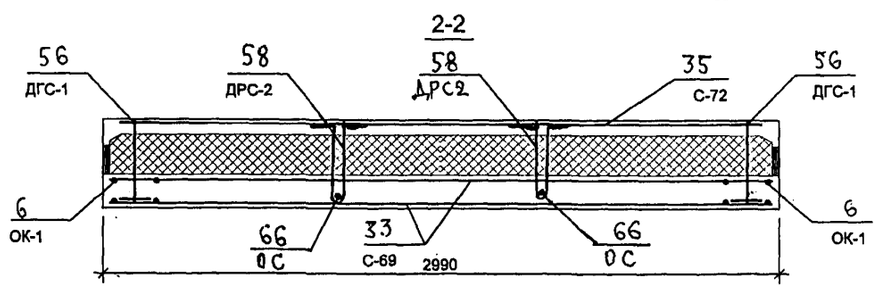

2-2

Схема расположения сеток на поддоне

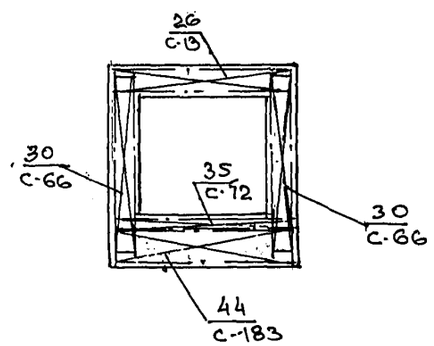

7 РС 41 133. 7НС.11 СБ	лист 3

Кв/шр 4416

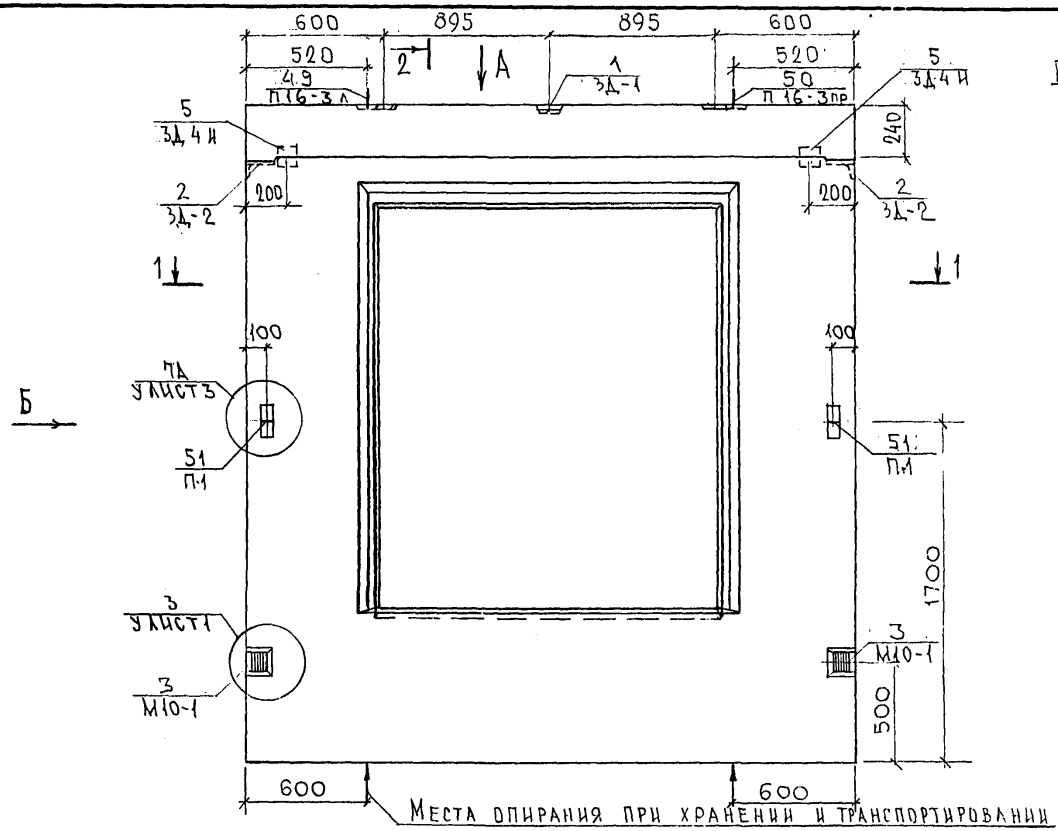

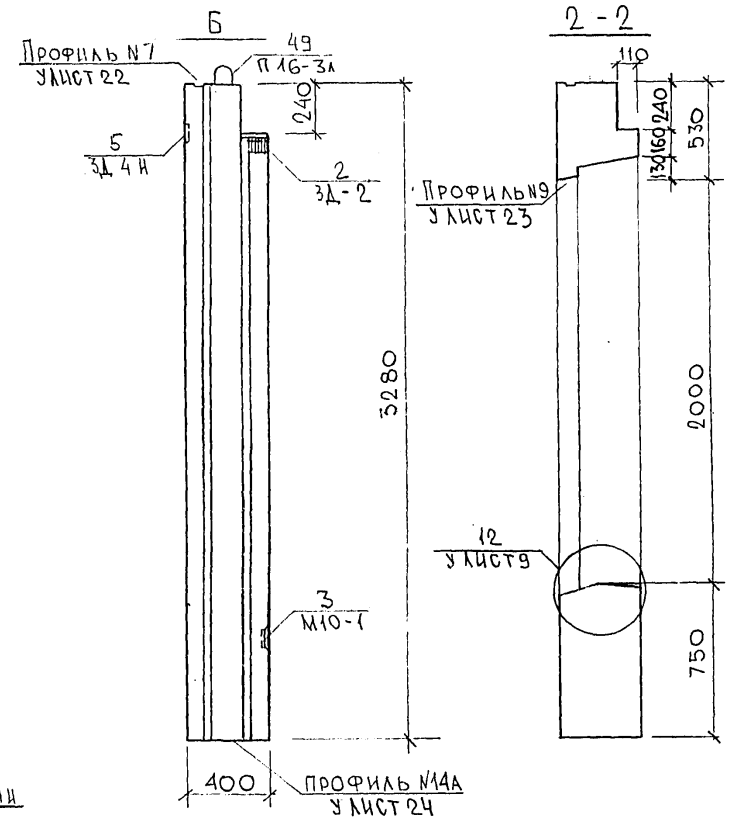

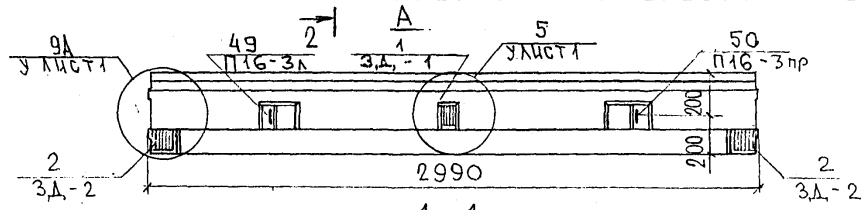

1-1

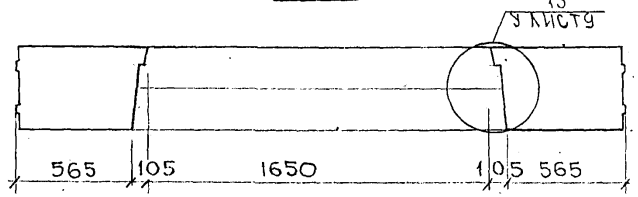

НАЧ.СТД.	БАНАГ	
ГЛ.СПЕЦ.	БАСКО	
ЗАВ.ГР.	НИКОЛАЕВА	
РАЗРАБ.	ПЕЛЕСНИЦКАЯ	
ПРОВЕР.	ГУРЕВИЧ	

7РС.41133.7НС.12СБ.

Панель 7НС37Т2
Сборочный чертеж

СТАДИЯ	МАССА	МАСШТАБ
Р		1:25
ЛИСТ 1	ЛИСТОВ 3	

МНИИТЭП
ОСК

Согласовано

РУК.МАСТ. 7	КАПТЕРЕВ
ГЛ.СПЕЦ. М7	МАРЧЕНКОВ

Инв.№ подл. | Подпись и дата | Взам. инв.№

Карт. 4416. Ф12и

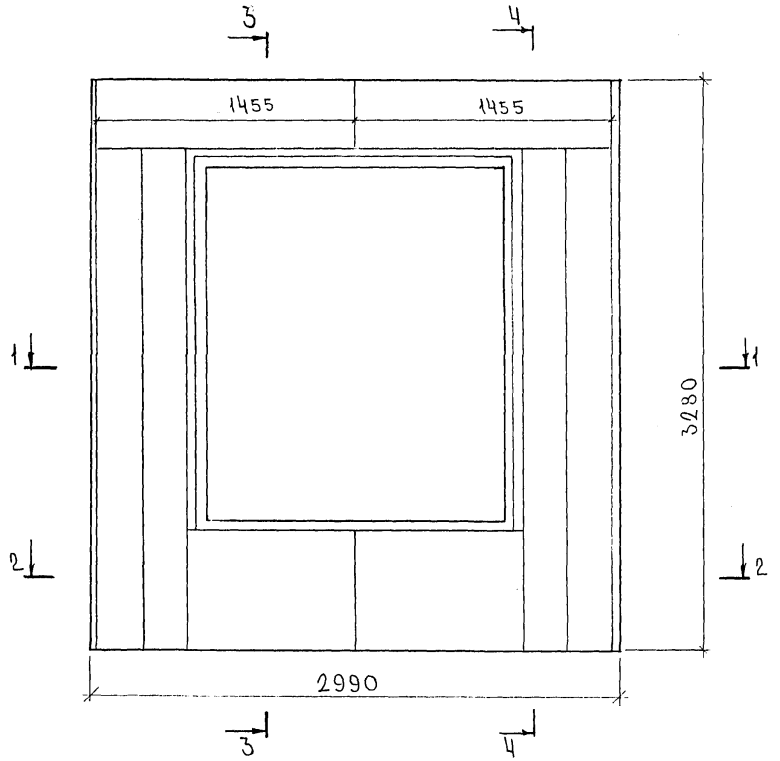

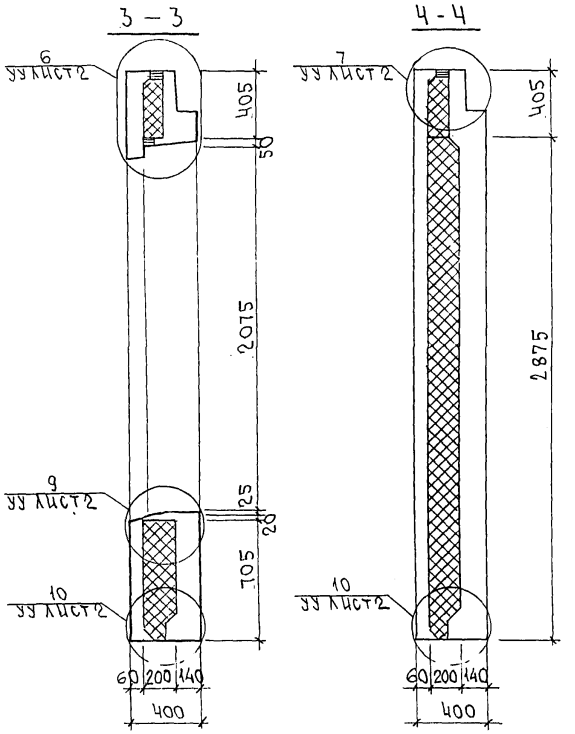

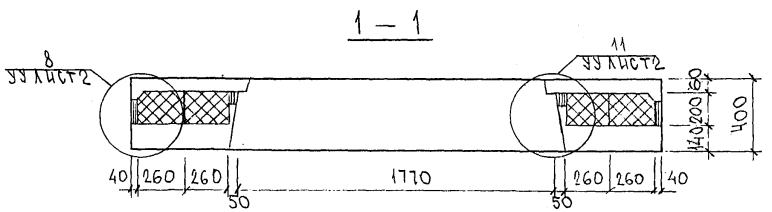

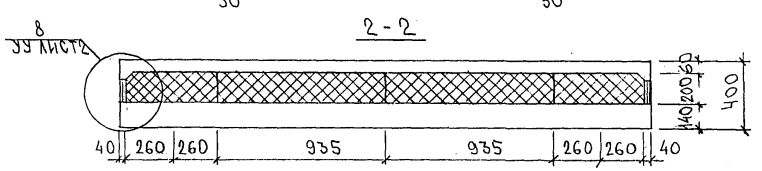

СОГЛАСОВАНО

Инв. № подл. | Подпись и дата | Взам. инв. №

7РС41133. 7НС. 12СБ.

Панель 7НС37Т-2

Раскладка утеплителя

Стадия	Масса	Масштаб
Р		1:25

Лист	Листов

МНИИТЭП
ОСК

Карт. 4416

Ф12и

Схема армирования 7НС37т-2

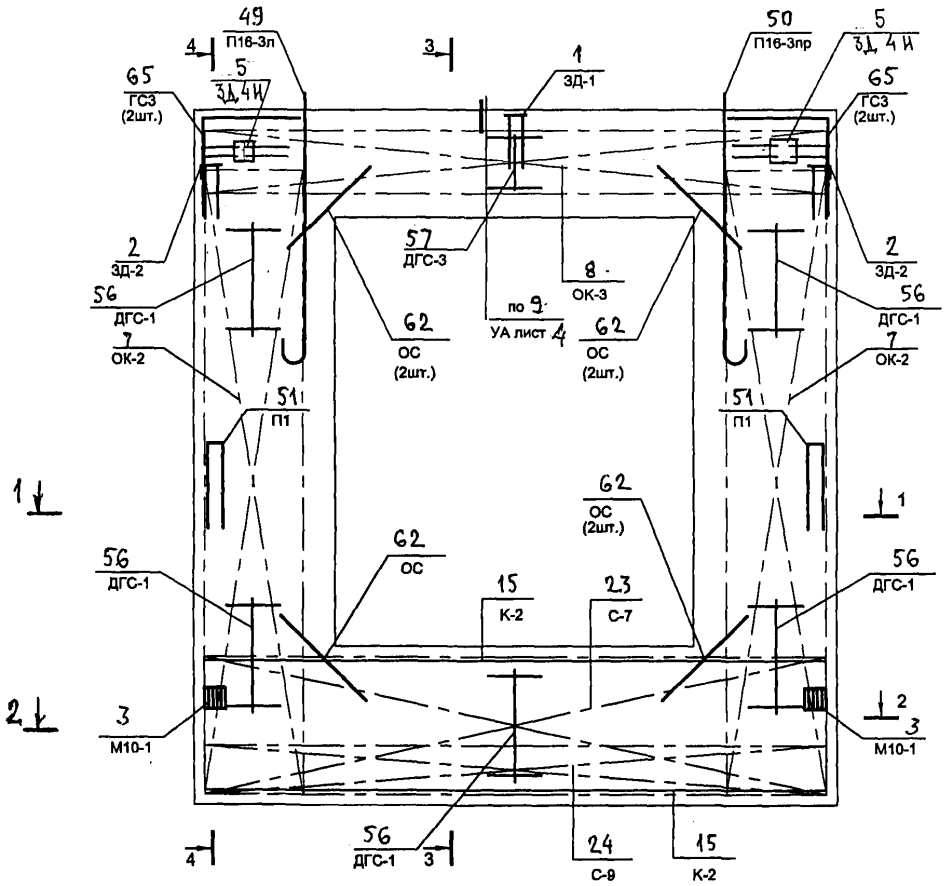

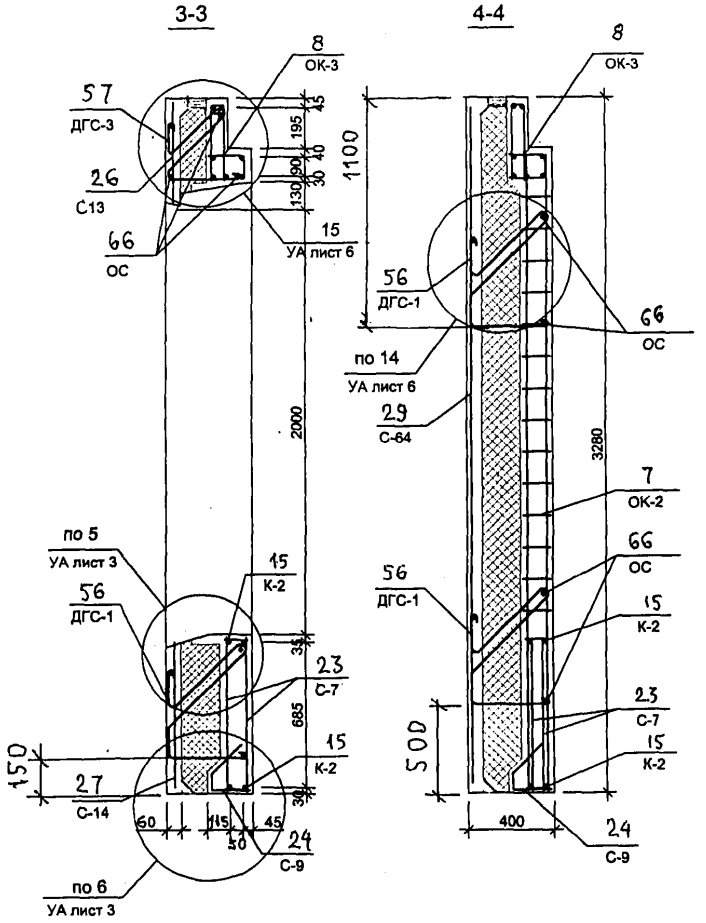

Схема расположения сеток на поддоне

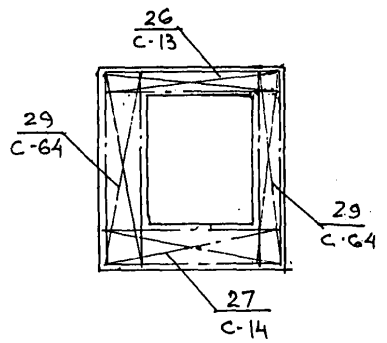

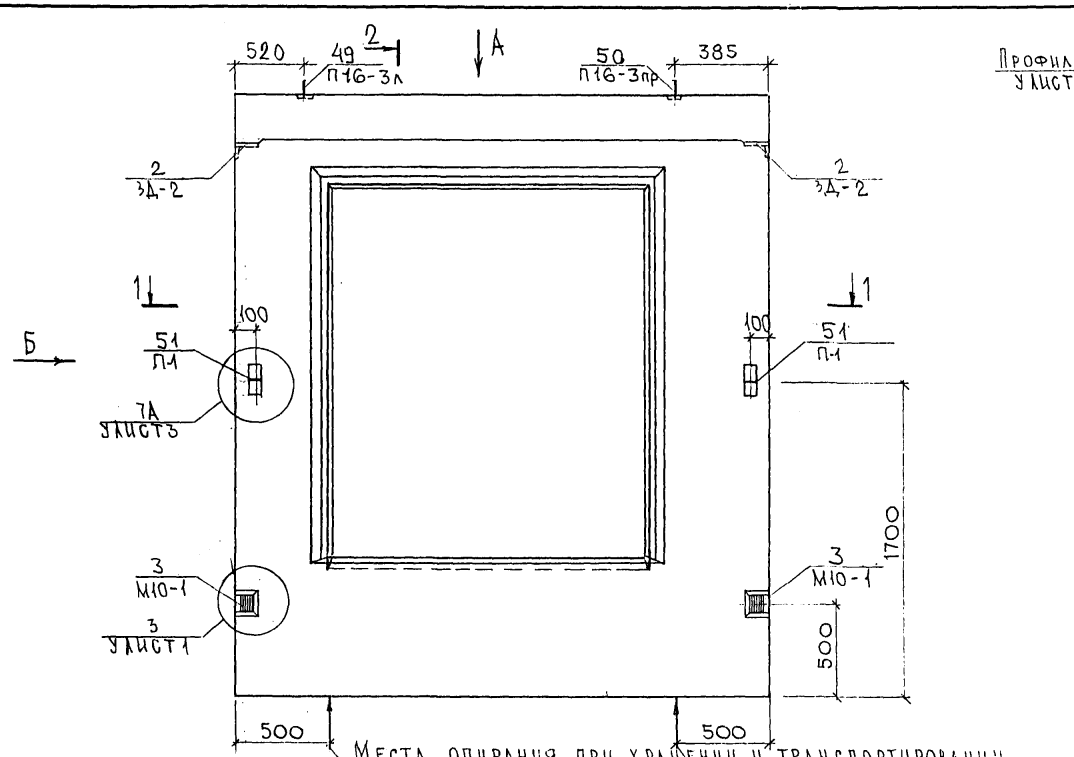

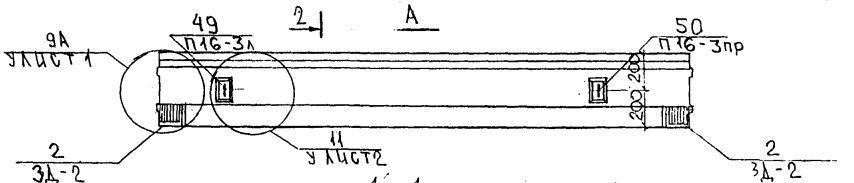

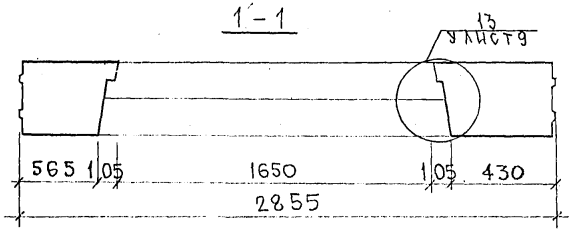

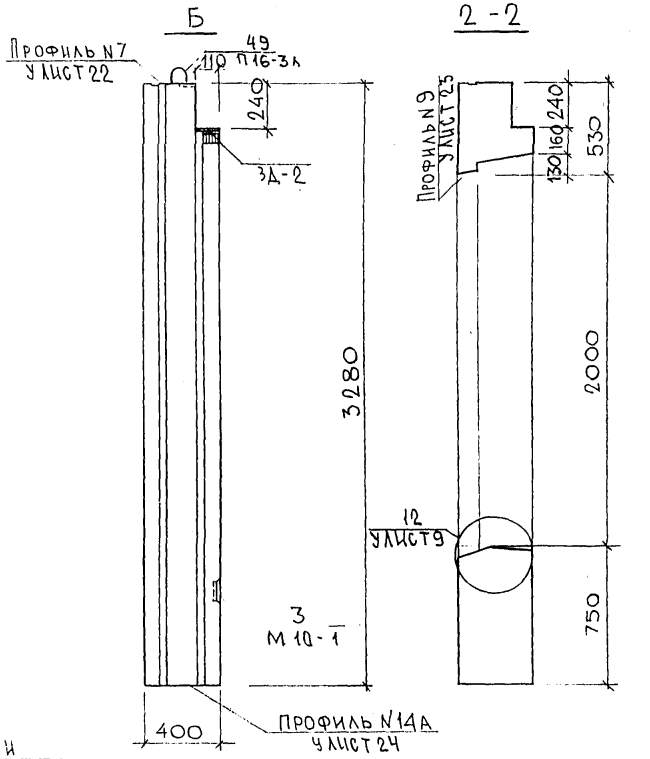

НАЧ.ОТД.	ВАНАГ	
ГЛ.СПЕЦ.	БАСКО	
ЗАВ.ГР.	ГУРЕВИЧ	
РАЗРАБ.	СКОМОРОХОВА	
ПРОВЕР.	НИКОЛАЕВА	

7РС 41133. 7НС. 13.СБ

Панель 7НС 42Т2
Сборочный чертеж

СТАДИЯ	МАССА	МАСШТАБ
Р		1:25
ЛИСТ 1	ЛИСТОВ 3	

МНИИТЭП
ОСК

Карт. 4416-

Ф12и

СОГЛАСОВАНО
РУК. МАСТ. 7 КАПТЕРЕВ
ГЛ.СПЕЦ. М.7 МАРЧЕНКОВ

ИНВ.№ ПОДЛ. | ПОДПИСЬ И ДАТА | ВЗАИМ. ИНВ.№

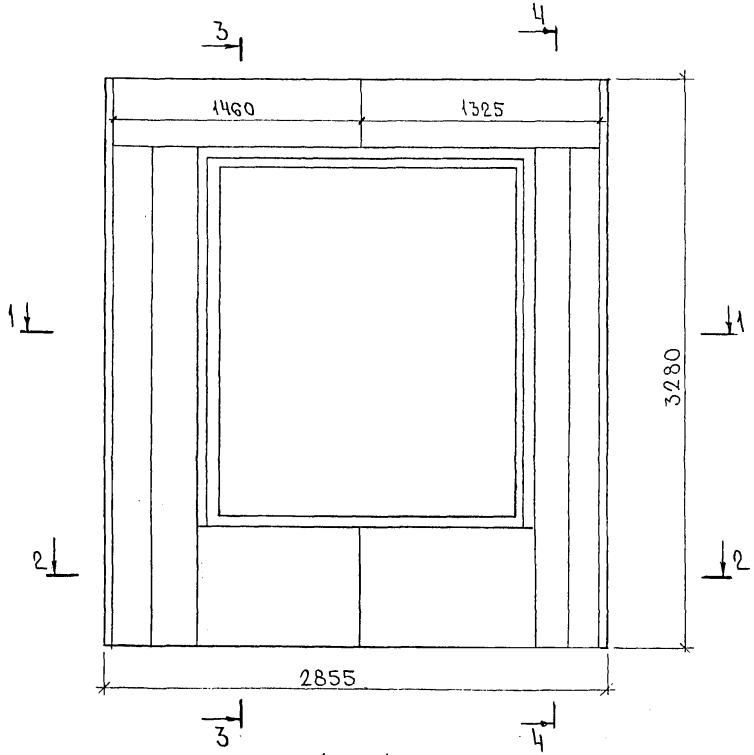

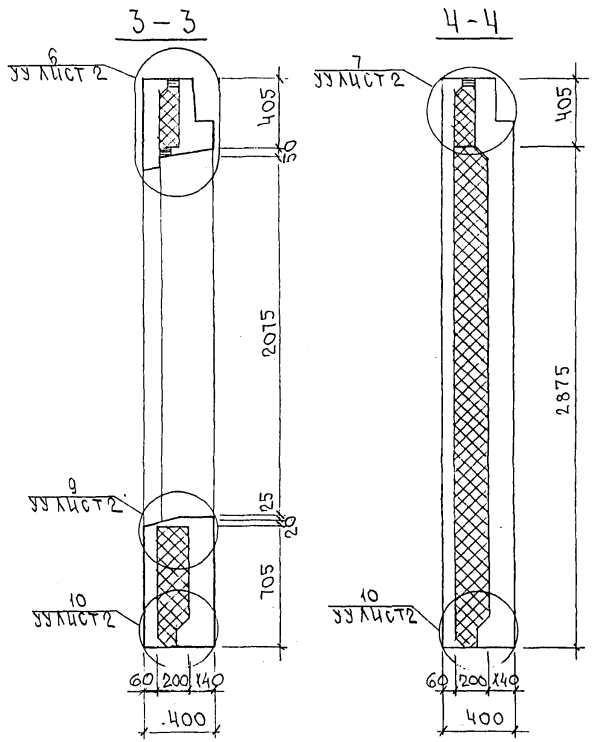

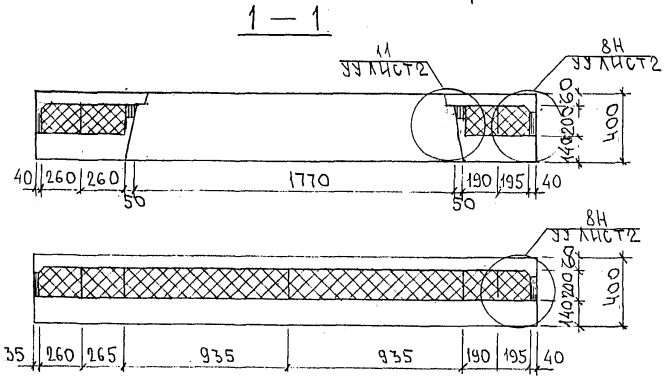

		7РС41133.7НС 13.СБ.		
		Панель 7НС42Т22 Раскладка утеплителя	Стадия: Р.	Масса:	Масштаб: 1:25
			Лист 2	Листов
			МНИИТЭП ОСК	

Согласовано

Инв. № подл. | Подпись и дата | Взам. инв. №

Карт. 4416

Ф12и

Схема армирования 7НС42т-2

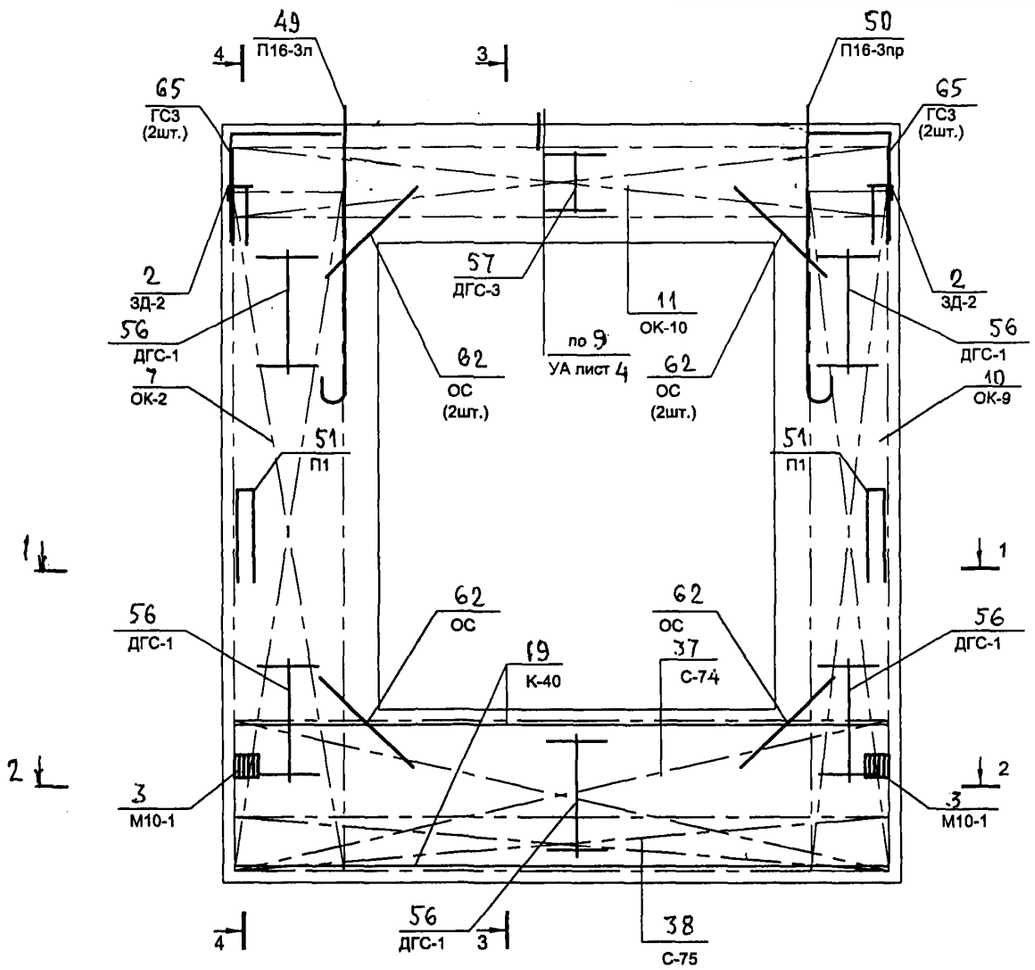

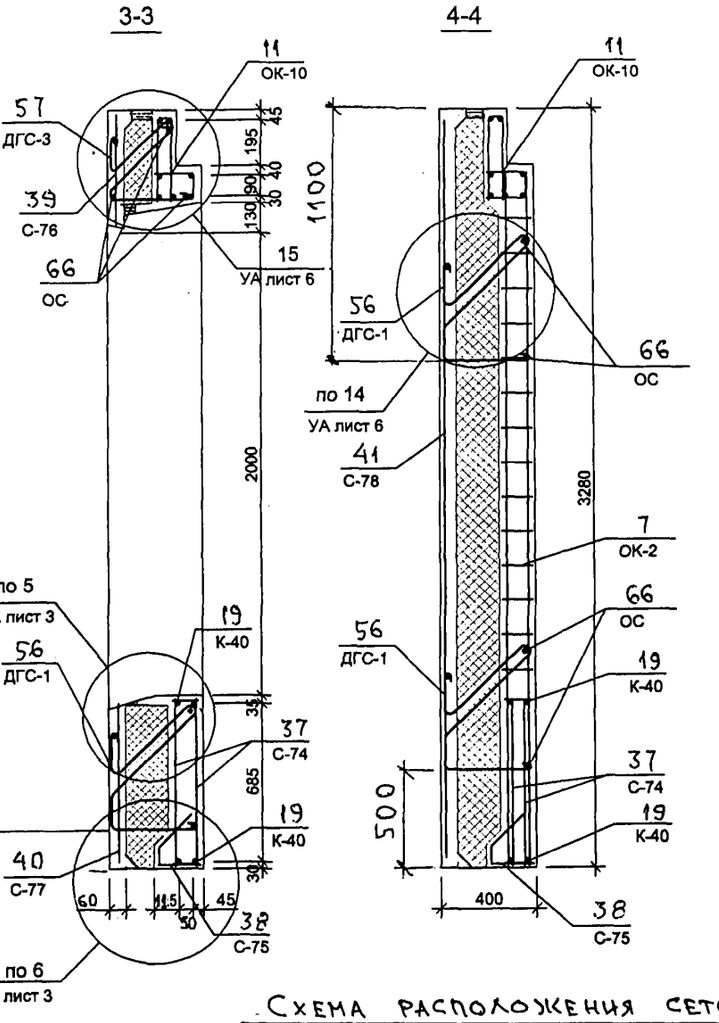

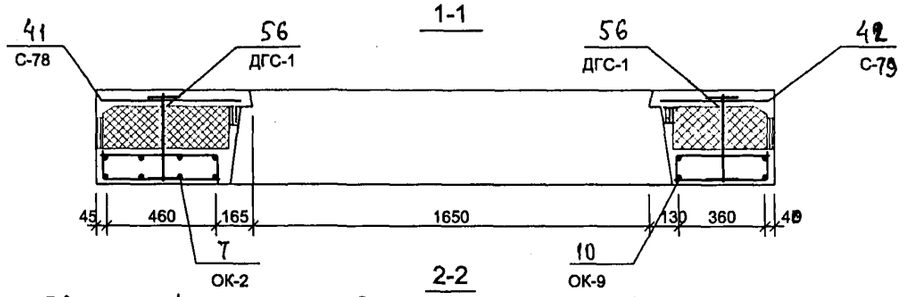

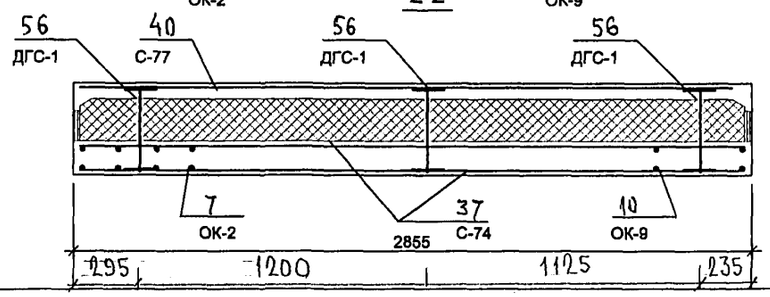

Схема расположения сеток на поддоне

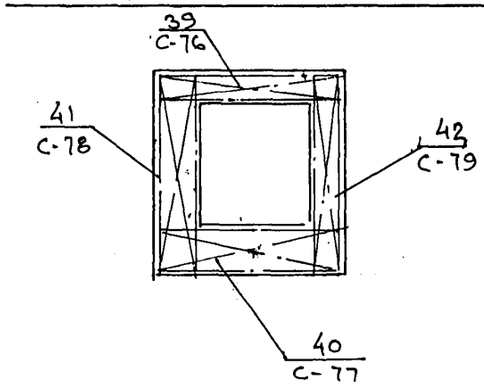

7 РС 41 133. 7НС.13 СБ	лист 3

7НС70-1т2

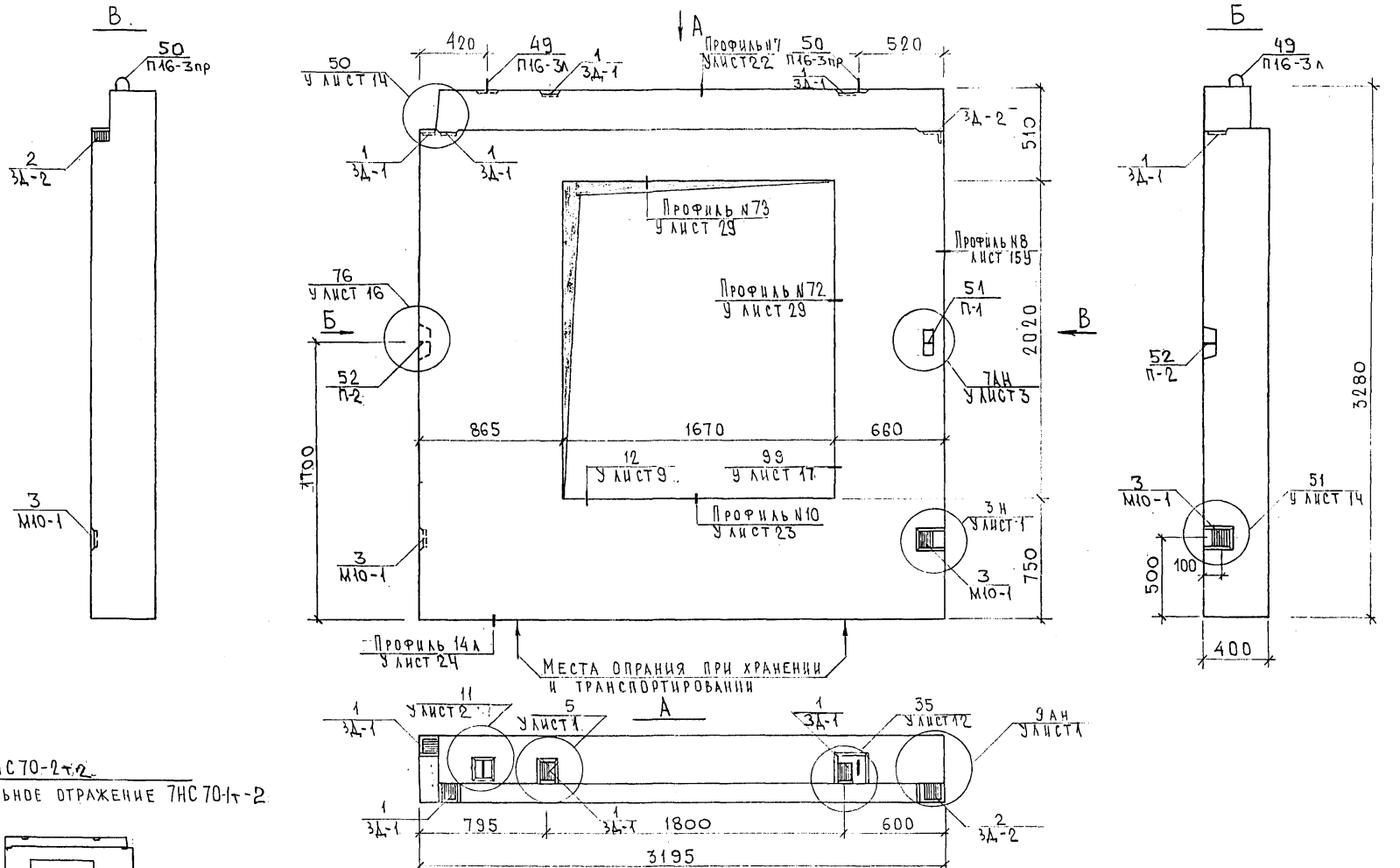

7НС70-2т2

Зеркальное отражение 7НС70-1т-2

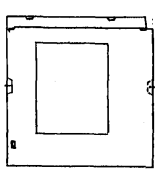

Нач. отд.	Ванаг	
Гл. спец.	Баско	
Зав. гр.	Туревич	
Разраб.	Скоморохова	
Провер	Николаева	

7РС41133.7НС.14СБ.

Панели 7НС70-1т2
7НС70-2т2
Сборочный чертеж.

Стадия	Лист	Листов
	1	3

МНИИТЭП
ОСК

Согласовано
Рук. маст 7 Каптерев
Гл. спец. М 7 Марченков

Взам. инв. №
Подпись и дата
Инв. № подл.

Карт 4416

Формат А3

РАСКЛАДКА УТЕПЛИТЕЛЯ ДЛЯ ПАНЕЛЕЙ 7НС70-1Т-2

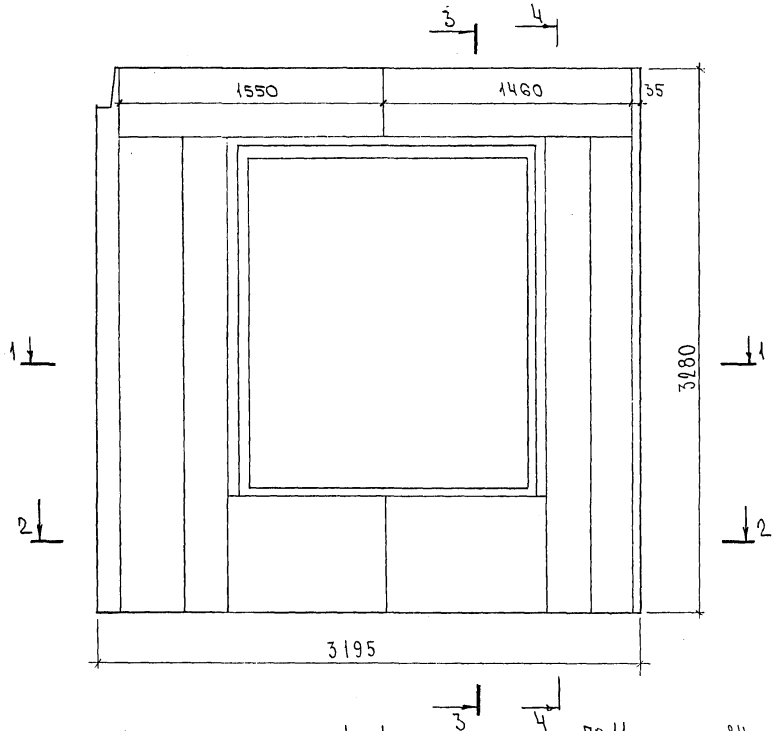

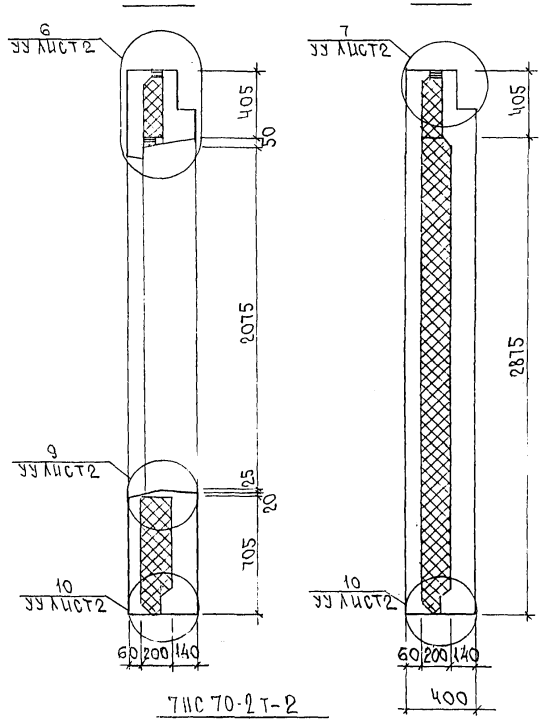

7НС70-2Т-2

Зеркальное отражение 7НС70-1Т-2

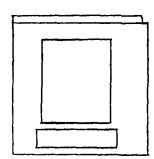

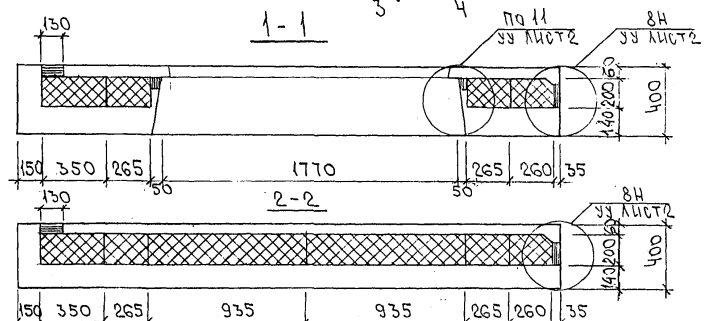

Инв. № подл. | Подпись и дата | Взам. инв. №

7РС41133.7НС.14СБ.

Лист 2

Карта 4416

Формат А3

Схема армирования 7НС70-1т·2

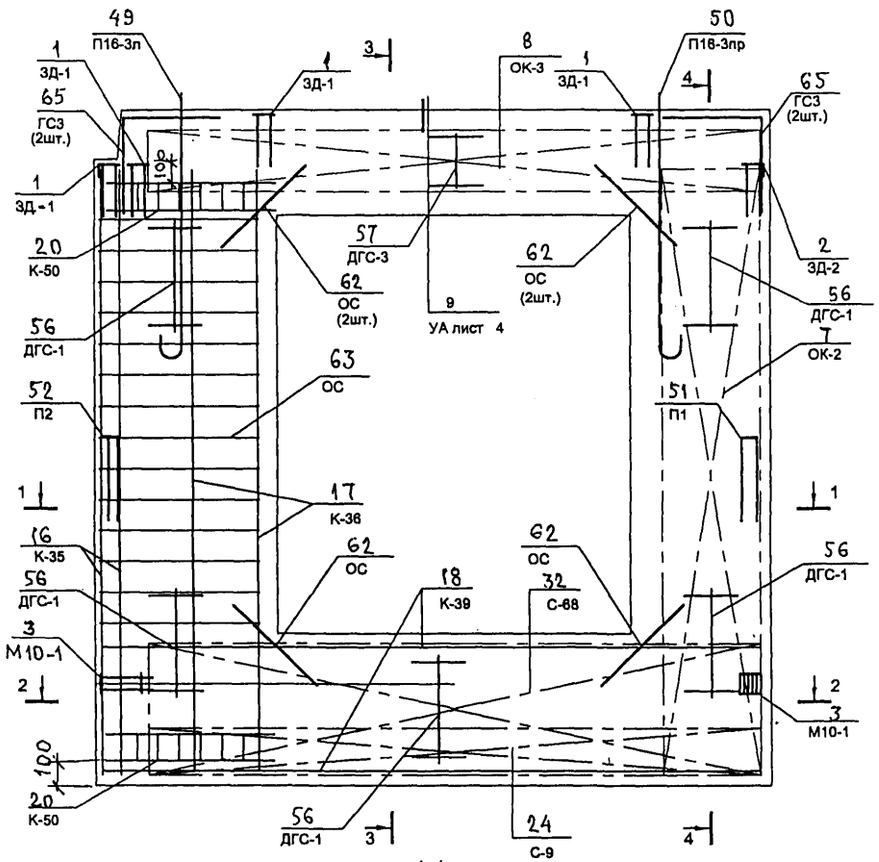

1-1

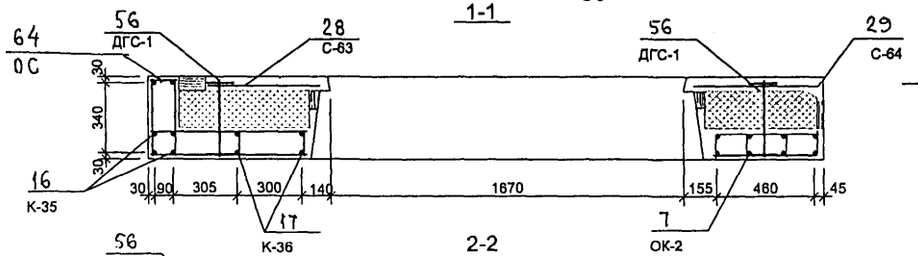

2-2

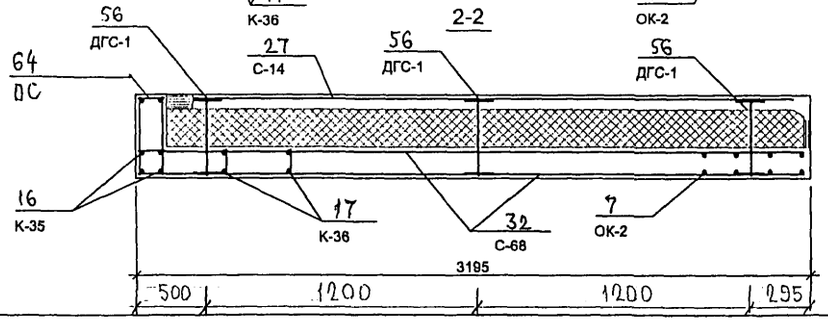

3-3

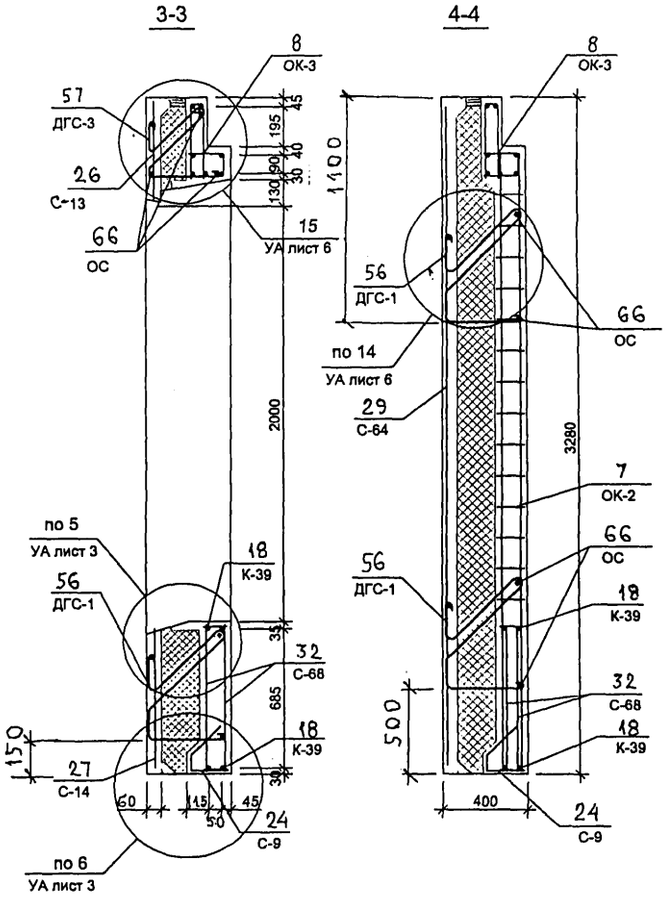

4-4

Схема расположения сеток на поддоне

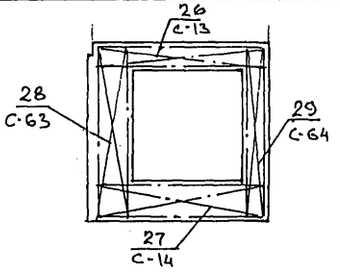

7НС 70-2т·2

Зеркальное отображение 7НС70-1т·2

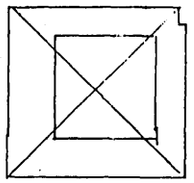

Примечание

Каркасы К-50 устанавливать в наружном слое

7 РС 41 133. 7НС.14 СБ	лист 3

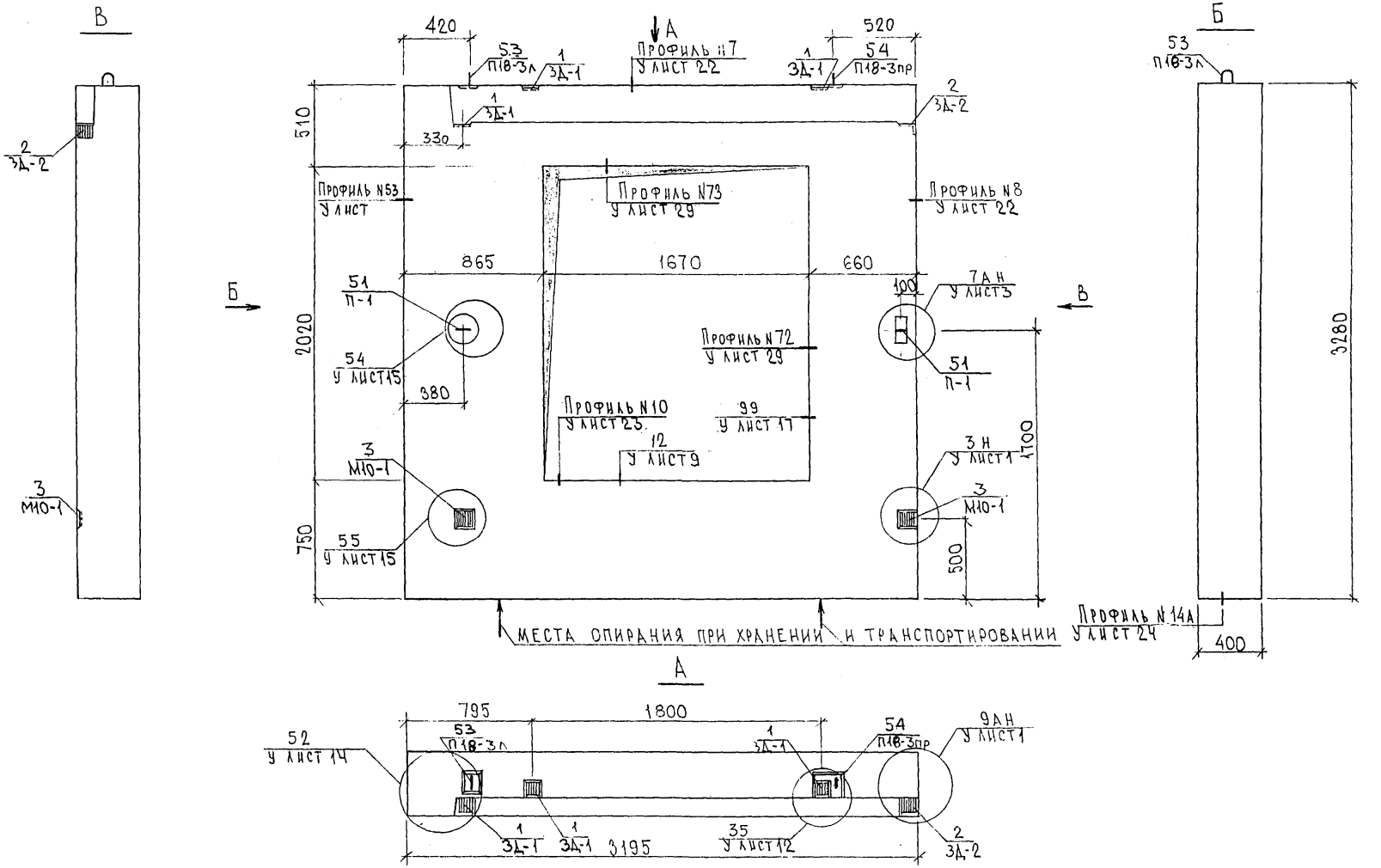

НАЧ.ОТД.	ВАНАГ	
ГА.СПЕЦ.	БАСКО	
ЗАВ.ГР.	НИКОЛАЕВА	
РАЗРАБ.	СКОМОРОХОВА	
ПРОВЕР	ГУРЕВИЧ	

7РС41133. 7НС 15 С.Б

Панель 7НС71т2
Сборочный чертеж

Стадия	Лист	Листов
Р	1	3

МНИИТЭП
ОСК

СОГЛАСОВАНО
РУК. МАСТ. 7 КАПТЕРЕВ
ГА. СПЕЦ. № 7 МАРЧЕНКОВ

ИНВ. № ПОДЛ. | ПОДПИСЬ И ДАТА | ВЗАМ. ИНВ. №

Карт 4416

Формат А3

СХЕМА РАСКЛАДКИ УТЕПЛИТЕЛЯ 7НС71т2

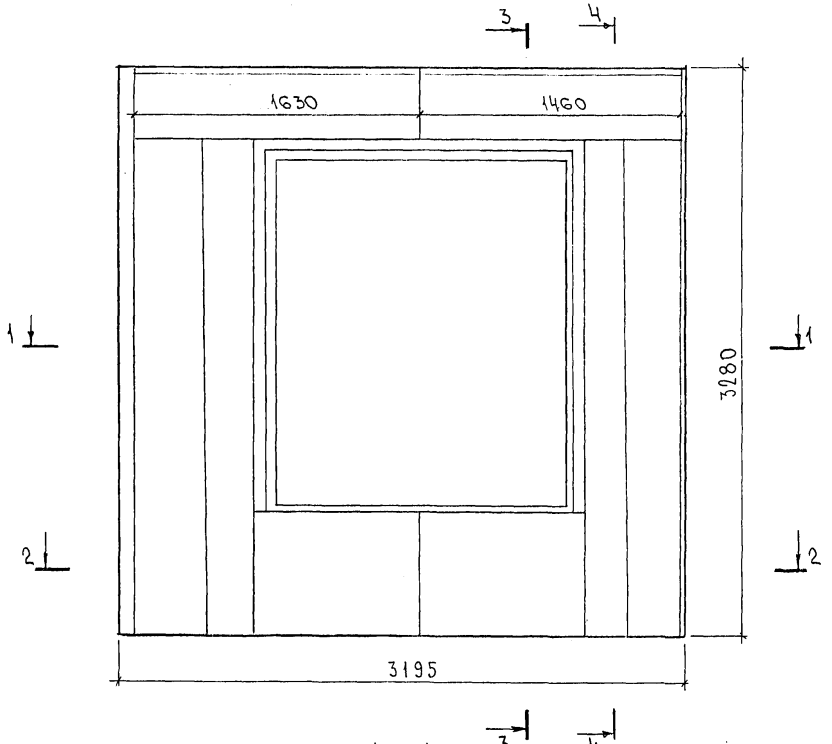

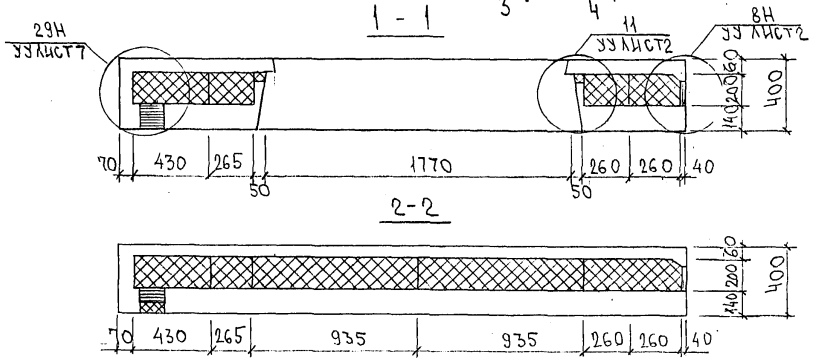

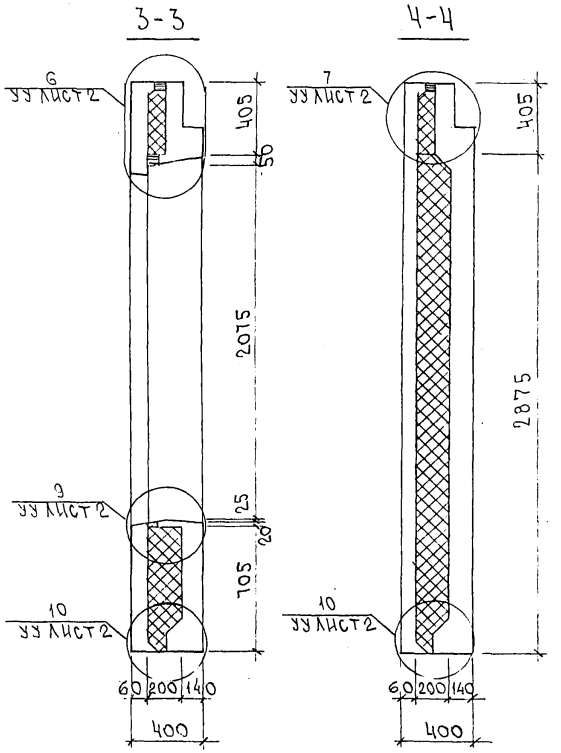

Инв. № подл. | Подпись и дата | Взам. инв. №

7РС41133. 7НС. 15.СБ.

Лист

Карта 4416

Формат А3

Схема армирования 7НС71т-2

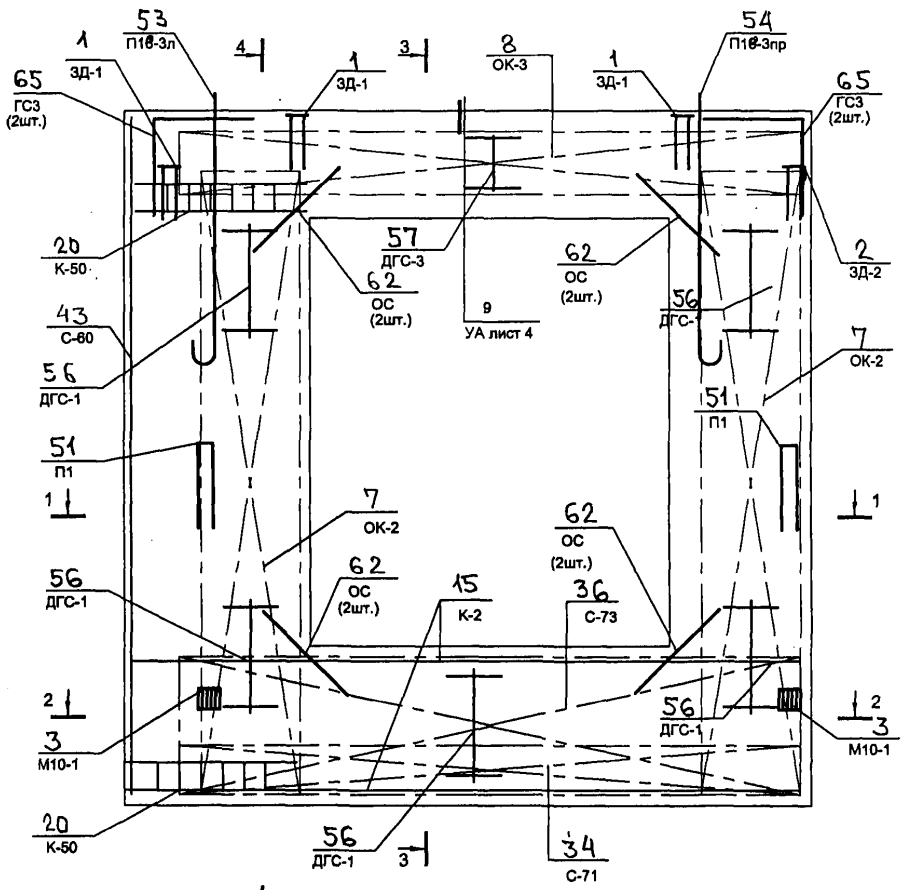

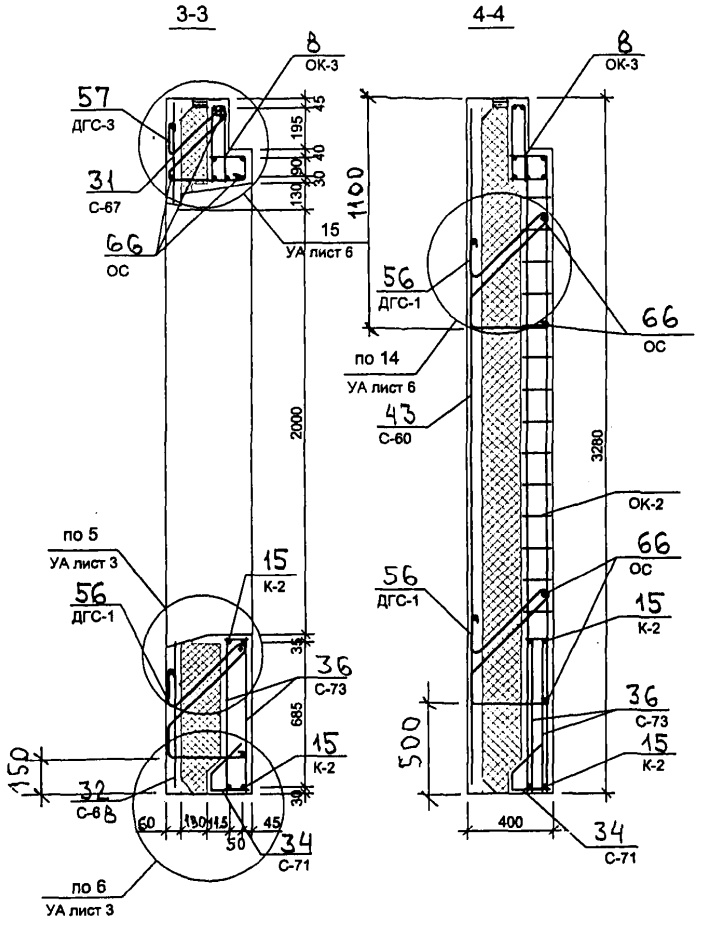

Схема расположения сеток на поддоне

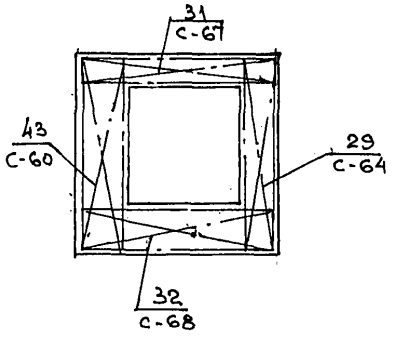

7 РС 41 133. 7НС.15 СБ	лист 3

Инв. № подл.	Подпись и дата	Взам. инв. №

Формат	Зона	Позиц.	Обозначение	Наименование	Кол. на испол. D1	D2	D3	D4	D5	D6	D7				Примеч.
				Документация											
А3			7РС41133 16 СБ.	Сборочный чертеж	X	X									
			7РС 41133 17 СБ	Сборочный чертеж			X								
			7РС 41133 18 СБ	Сборочный чертеж				X							
			7РС 41133 19 СБ	Сборочный чертеж					X						
			7РС 41133 20 СБ	Сборочный чертеж						X					
			7РС 41 133 21СБ	Сборочный чертеж							X				
			7РС 41133 ПЗ	Пояснительная записка	X	X	X	X	X	X	X				
			7РС 41133 РС	Ведомость расхода стали	X	X	X	X	X	X	X				
			7РС 41133 У	Узлы габаритные	X	X	X	X	X	X	X				
			7РС 41133 УУ	Узлы по раскладке утепл.	X	X	X	X	X	X	X				
			7РС 41133 УА	Узлы арматурные	X	X	X	X	X	X	X				

Нач. отд.	Ванаг		7РС 41133. 7НС. 16СБ ÷ 21СБ
Гл. спец.	Баско		
Вед. инж.	Умярова		Панели 7НС 20-1т-2; 7НС 20-2т-2; 7НС 24-1т-2; 7НС 31т-2; 7НС 40т-2; 7НС 67т-2; 7НС 90т-2
Проверил	Ванаг		

Стадия	Лист	Листов
Р	1	6

МНИИТЭП ОСК

Форма 1б ГОСТ 2.113-75

Инв. № подл. | Подпись и дата | Взам. инв. №

Инв. № подл.	Подпись и дата	Взам. инв. №

Формат	Зона	Позиц.	Обозначение	Наименование	Кол. на испол. D1	D2	D3	D4	D5	D6	D7				Примеч.
				Сборочные единицы											
А3		1	7РС 41133	Закладная деталь М11-1	2	2		2		1	2				
		2		3Д2-1	2	2	2	2	2	2	2				
		3		М10-1	2	2	2	2	2	2	2				
		4		3Д-4			4								
		5		3Д-4И						2					
А3		11	7РС41133	Объемный каркас ОК 27	1	1	1			1	1				
		12		ОК32				1							
		13		ОК 33					1						
А3		15	7РС 41133	Каркас К 5	2	2	2		2	2	2				
					7НС20-1т-2	7НС20-2т-2	7НС24-1т-2	7НС 31т-2	7НС40т-2	7НС 67т-2	7НС 90т-2				

Форма 1б ГОСТ 2.113-75

Инв. № подл. | Подпись и дата | Взам. инв. №

Формат	Зона	Позиц.	Обозначение	Наименование	Кол. на испол. 01	02	03	04	05	06	07	Примеч.
А3		16	ТРС 41133	КАРКАС К6	2	2	2		2	2	2	
		17		К7	1	1	1		1	1	1	
		19		К9				2				
		20		К10				2				
		21		К11				1				
А3		29	ТРС 41133	СЕТКА С-9	1	1	1		1	1	1	
		31		С-11	1	1			1	1	1	
		32		С-11-1	1	1			1	1	1	

7НС20-4-2 | 7НС20-2-2 | 7НС24-4-2 | 7НС34-2 | 7НС40-2 | 7НС67-2 | 7НС90-2

ТРС 41133 7НС. 16СБ ÷ 21СБ | Лист 3

Формат А4

Форма 18 ГОСТ 2.113-75

Инв. № подл. | Подпись и дата | Взам. инв. №

Формат	Зона	Позиц.	Обозначение	Наименование	Кол. на испол. 01	02	03	04	05	06	07	Примеч.
А3		33	ТРС 41133	СЕТКА С-20			1					
		34		С-20-1			1					
		35		С-15	1	1	1		1	1	1	
		37		С-17	1	1	1		1	1	1	
		39		С-21				1				
		40		С-21-1				1				
		41		С-22				1				
		42		С-23				1				
		43		С-24				1				

7НС20-4-2 | 7НС20-2-2 | 7НС24-4-2 | 7НС34-2 | 7НС40-2 | 7НС67-2 | 7НС90-2

ТРС 41133. 7НС. 16СБ ÷ 21СБ. | Лист 4

Формат А4

Форма 18 ГОСТ 2.113-75

Инв. № подл.	Подпись и дата	Взам. инв. №

Формат	Зона	Позиц.	Обозначение	Наименование	Кол. на испол. D1	D2	D3	D4	D5	D6	D7				Примеч.
А3		53	7РС 41133	ПЕТЛЯ П20-1	2	2	2	2	2	2	2				
		56		П-2	2	2	2	2	2	2	2				
А3		62		ДИСКРЕТНАЯ СВЯЗЬ ДГС-1	5	5	5	5	5	5	5				
					7НС20-1т-2	7НС20-2т-2	7НС24-1т-2	7НС31т-2	7НС40т-2	7НС67т-2	7НС90т-2				

7РС 41133 7НС. 16 СБ. ÷ 21 СБ.

Лист 5

Форма 1в ГОСТ 2.113-75

Формат А4

Инв. № подл.	Подпись и дата	Взам. инв. №

Формат	Зона	Позиц.	Обозначение	Наименование	Кол. на испол. D1	D2	D3	D4	D5	D6	D7				Примеч.
				ДЕТАЛИ											
				СТЕРЖНИ											
А3		72		ОС-4 Ф6АIII l=250; 0,05кг	10	10	10	10	10	10	10				
				МАТЕРИАЛЫ											
				ТЯЖЕЛЫЙ БЕТОН $м^3$	2,23	2,23	2,29	1,91	2,27	2.23	2,23				
				УТЕПЛИТЕЛЬ ПСБ $м^3$	1,57	1,57	1,21	1,35	1,62	1.57	1,57				
				МИНЕРАЛОВАТН. ПЛИТЫ; $м^3$	0,02	0,02	0,02	0,02	0,01	0.02	0.02				
					7НС20-1т-2	7НС20-2т-2	7НС24-1т-2	7НС31т-2	7НС40т-2	7НС67т-2	7НС90т-2				

7РС 41133. 7НС.16СБ ÷ 21СБ

Лист 6

Форма 1в ГОСТ 2.113-75

Формат А4

7НС 20-1т2

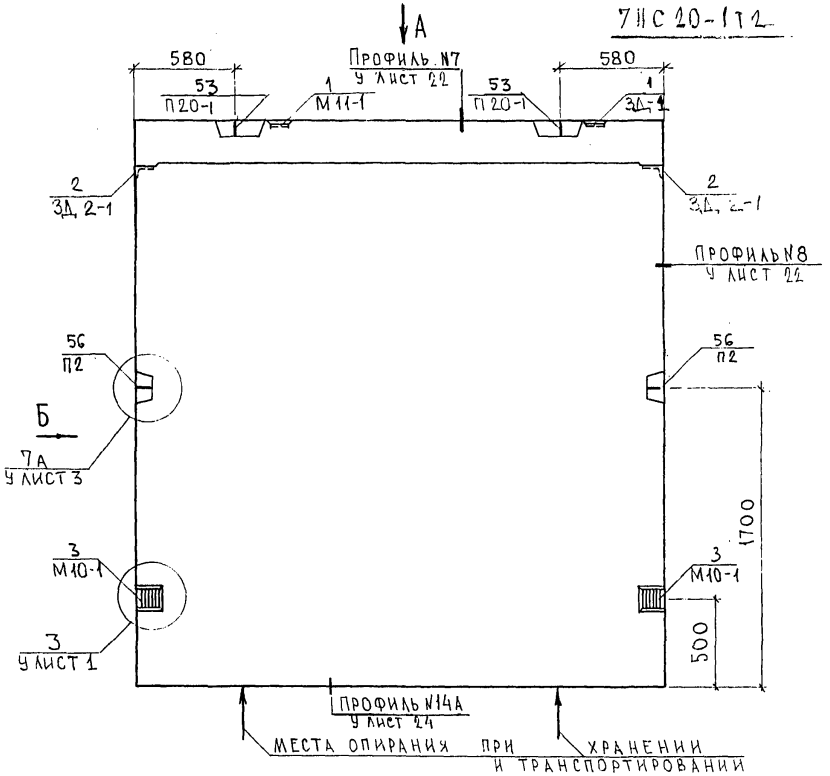

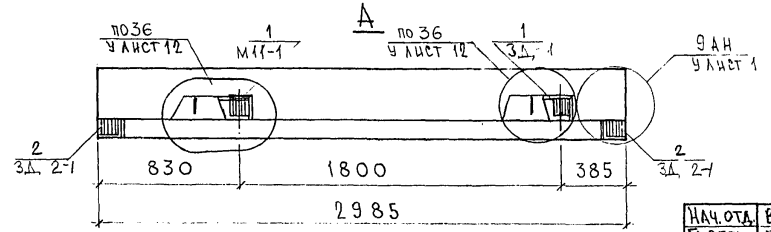

Б

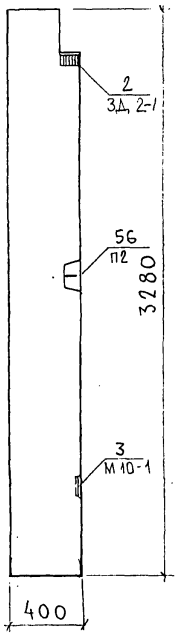

7НС 20-2т-2

ЗЕРКАЛЬНОЕ ОТРАЖЕНИЕ 7НС 20-1т-2

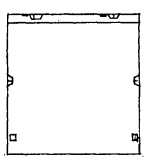

СОГЛАСОВАНО
Рук. маст. 7 Каптерев
Гл. спец. м.7 Марченков

ИНВ № ПОДЛ. | ПОДПИСЬ И ДАТА | ВЗАМ ИНВ. №

Нач. отд.	Ванаг	
Гл. спец.	Баско	
Рук. гр.	Гуревич	
Разраб.	Телесницкая	
Проверил	Ванаг	

7РС41133.7НС.16 СБ

Панели 7НС 20-1т2
7НС 20-2т2
Сборочный чертеж

Стадия	Лист	Листов
Р	1	3

МНИИТЭП
ОСК

Карт УЧ16
Формат А3

Схема раскладки утеплителя 7НС20-1т-2

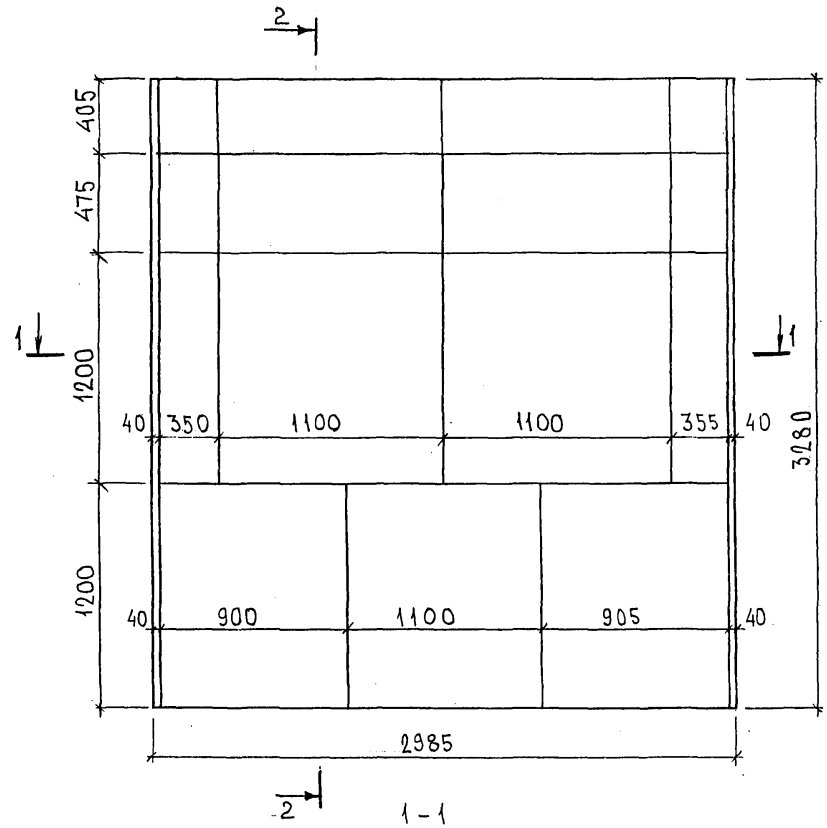

1-1

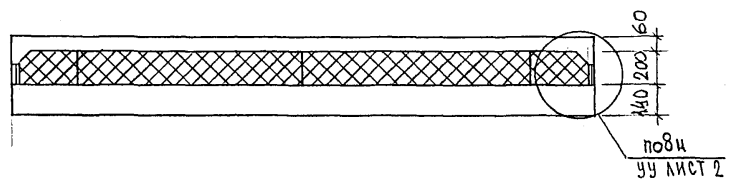

2-2

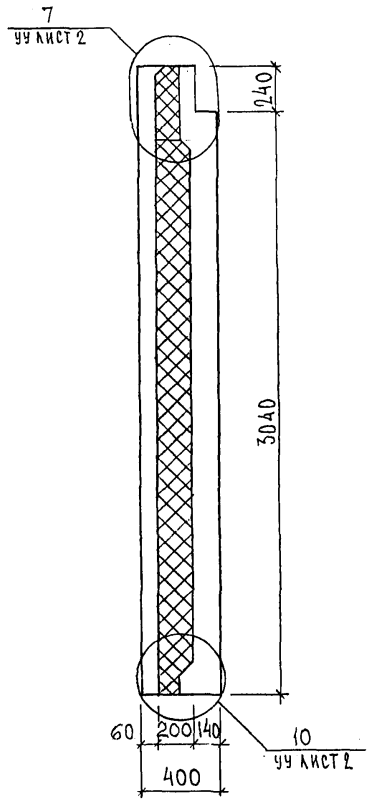

7НС20-2т-2

Зеркальное отражение 7НС20-1т-2

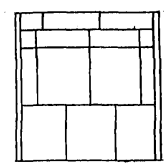

7РС41133.7НС.16СБ.	Лист 2

Инв. № подл. | Подпись и дата | Взам. инв. №

карт 4416

СХЕМА АРМИРОВАНИЯ 7НС-20-1т-2

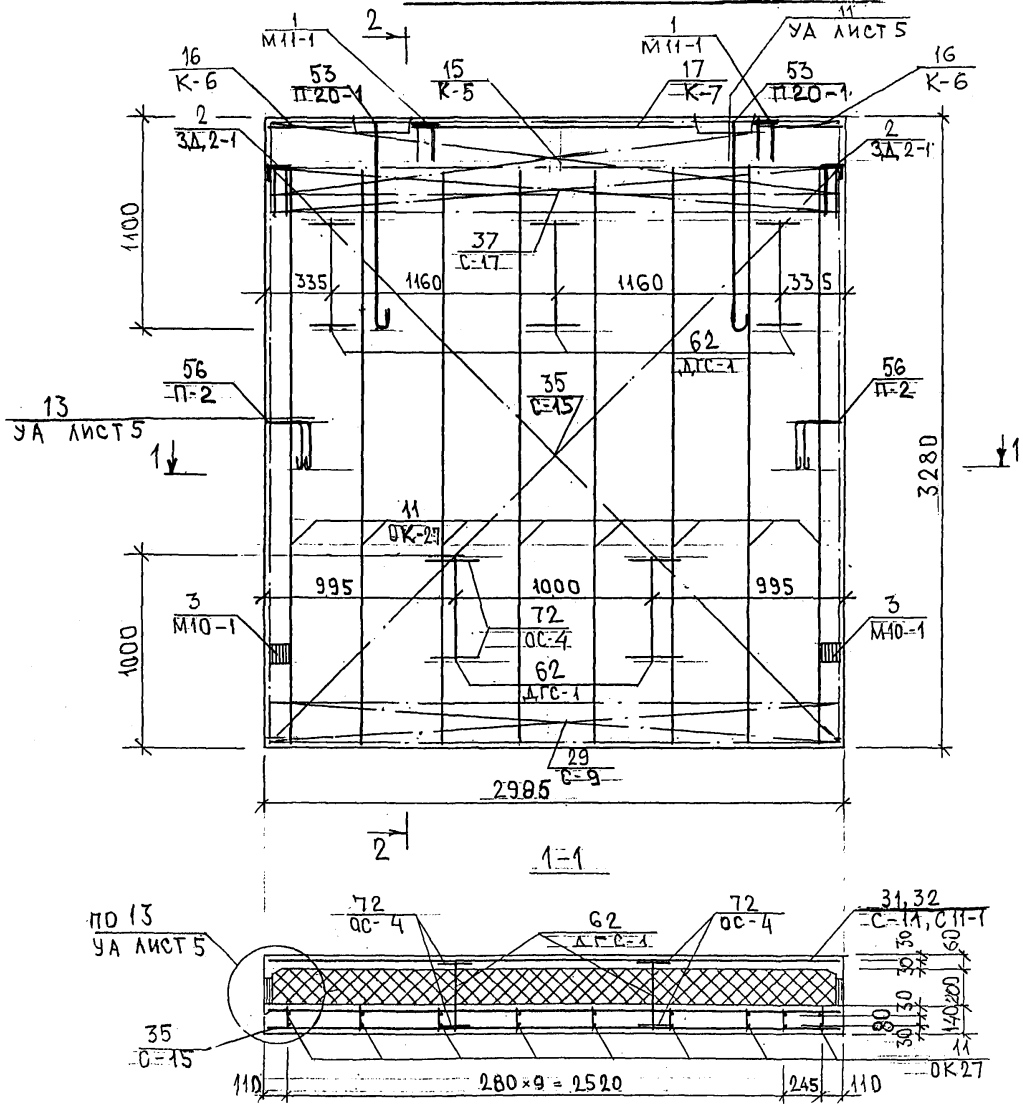

2-2

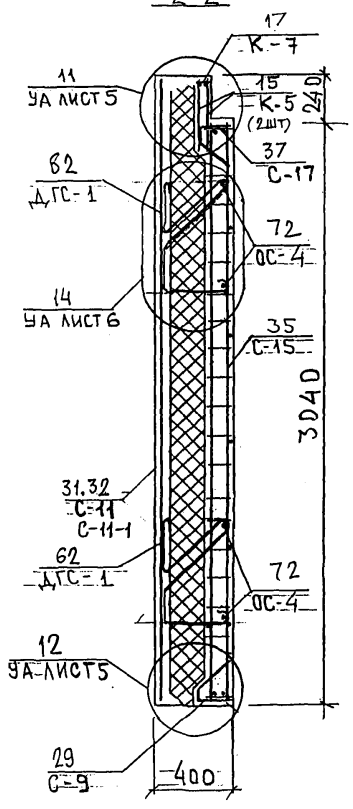

СХЕМА РАСПОЛОЖЕНИЯ СЕТОК НА ПОДДОНЕ

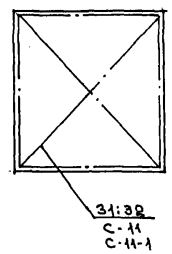

7НС 20-2Т-2

ЗЕРКАЛЬНОЕ ОТРАЖЕНИЕ 7НС20-1Т-2

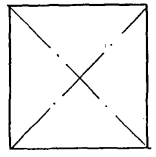

7РС 41133 7НС. 16 СБ.	ЛИСТ 3

ИНВ. № ПОДЛ. | ПОДПИСЬ И ДАТА | ВЗАМ. ИНВ. №

карт 4416

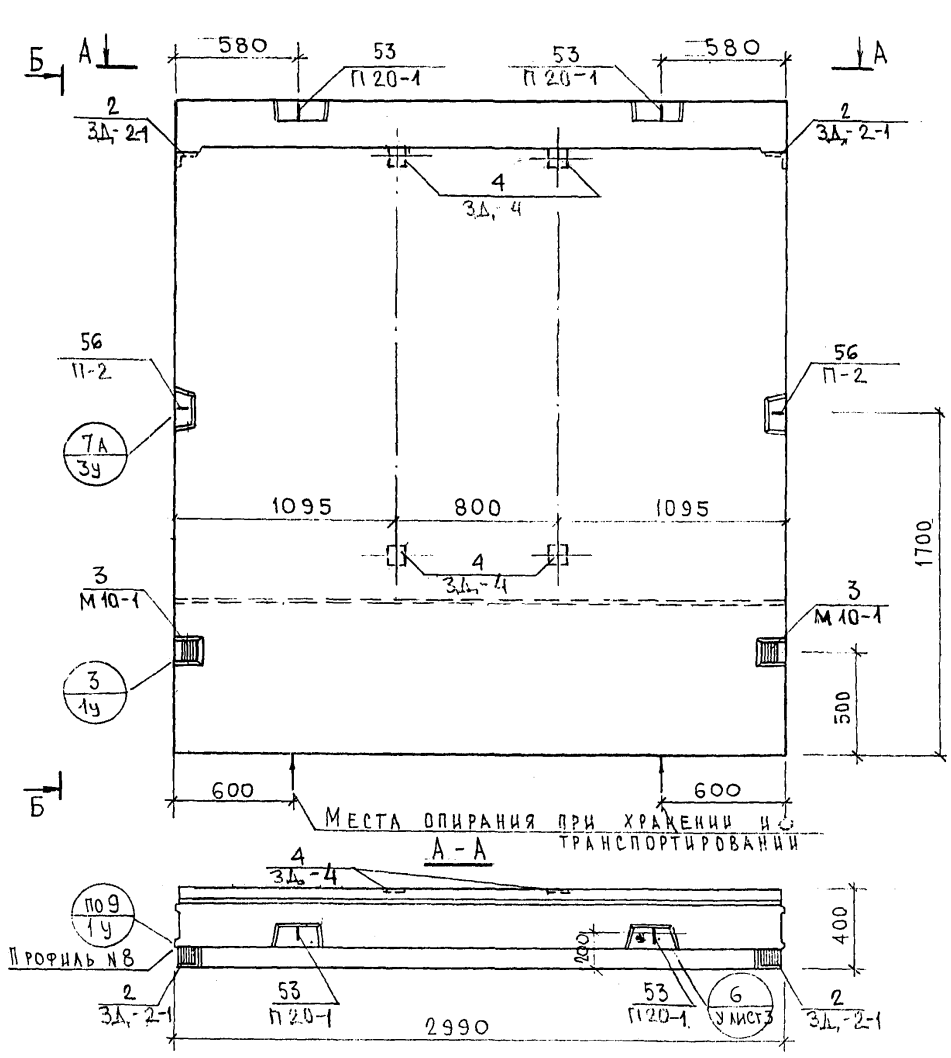

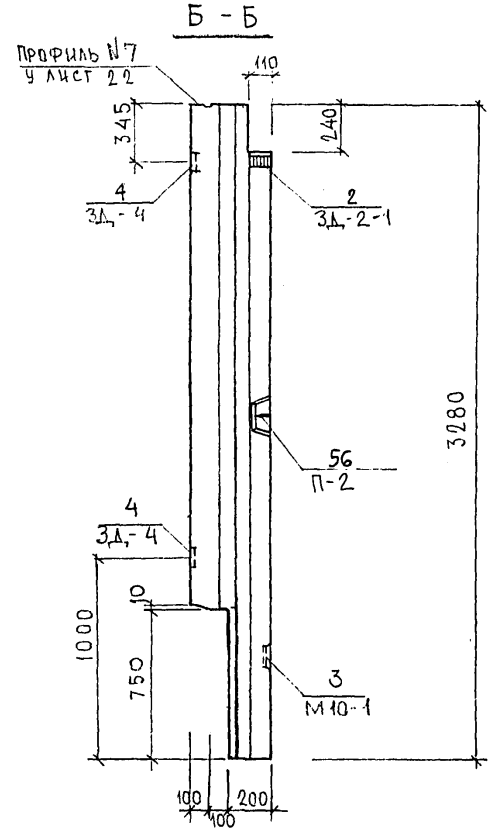

Нач.отд.	Ванаг		
Гл.спец.	Баско		
Рук.гр.	Гуревич		
Разраб.	Умярова		
Проверил	Баско		

7.РС 41133.7НС.17СБ.

Панель 7НС 24-1Т-2
Сборочный чертеж

Стадия	Масса	Масштаб
Р		1:25

Лист 1 | Листов 3

МНИИТЭП
ОСК

Согласовано
Рук. маст 7
Гл. спец М7
Каптерев

Инв. № подл. | Подпись и дата | Взаим. инв. №

СХЕМА РАСКЛАДКИ УТЕПЛИТЕЛЯ 7НС 24-1Т2

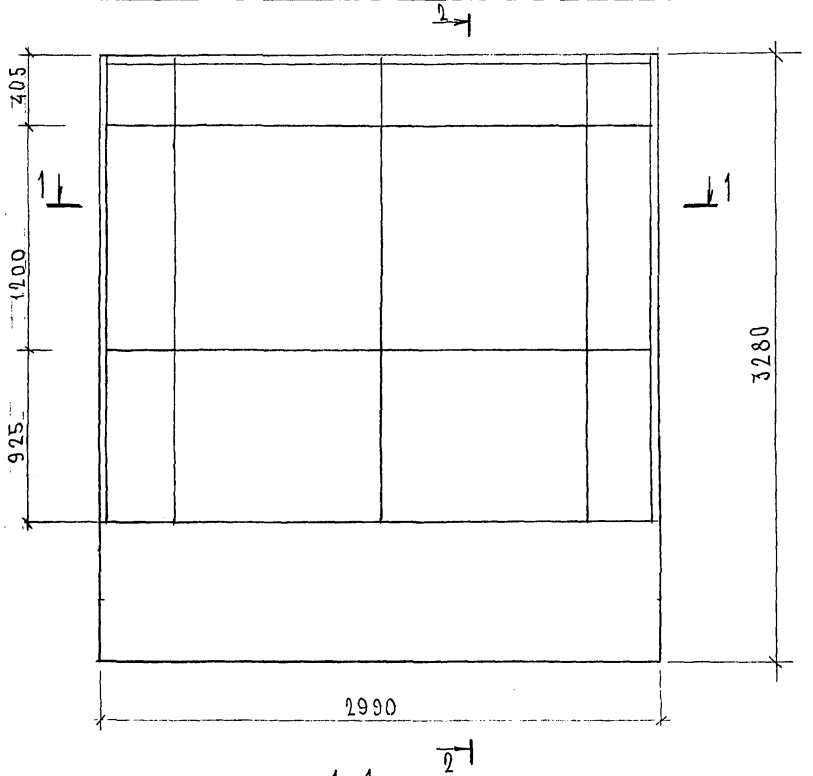

2-2

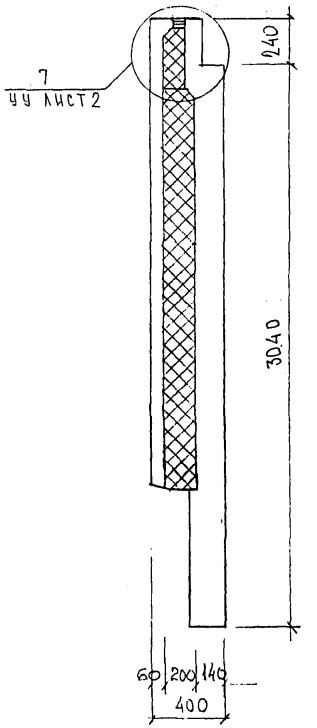

1-1

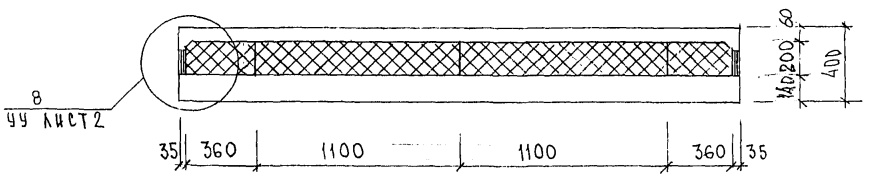

ИНВ. № ПОДЛ.	ПОДПИСЬ И ДАТА	ВЗАМ. ИНВ. №

7РС 41133 .7НС. 17 СБ.

Карт 4416

Схема армирования 7НС 24-1Т-2

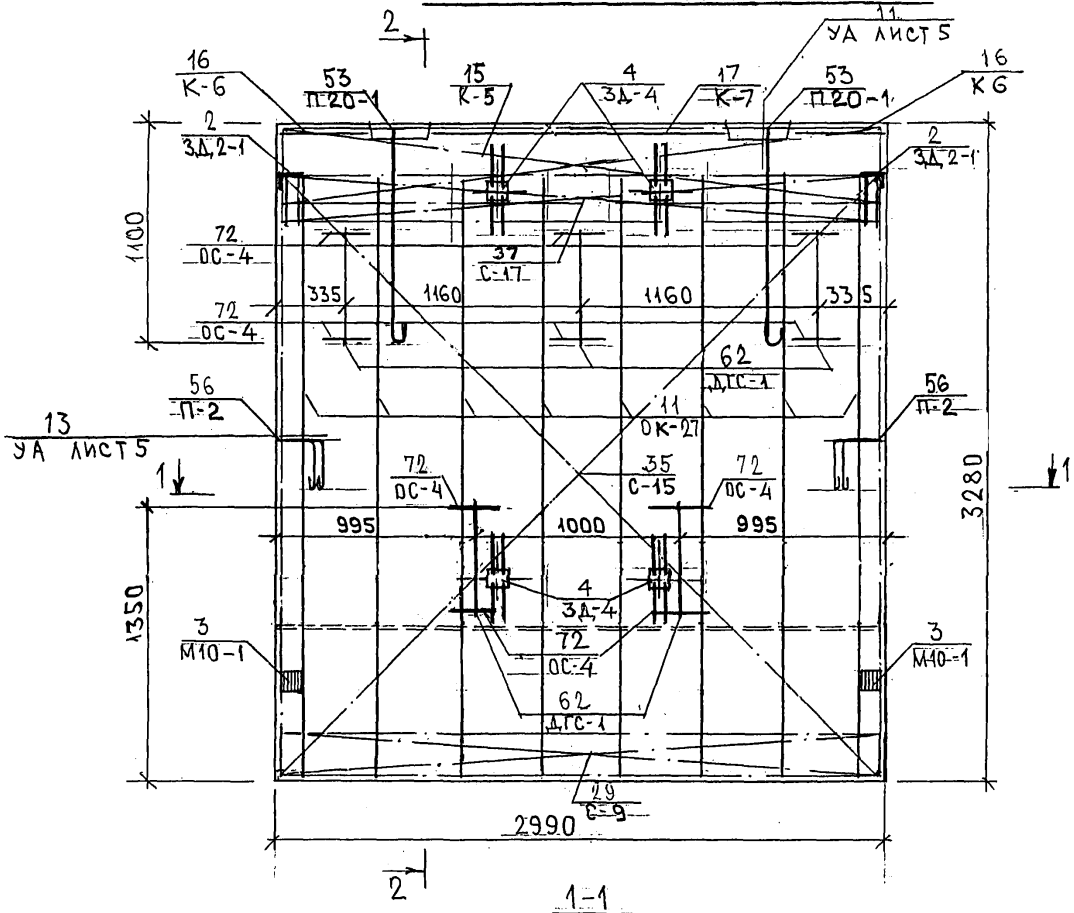

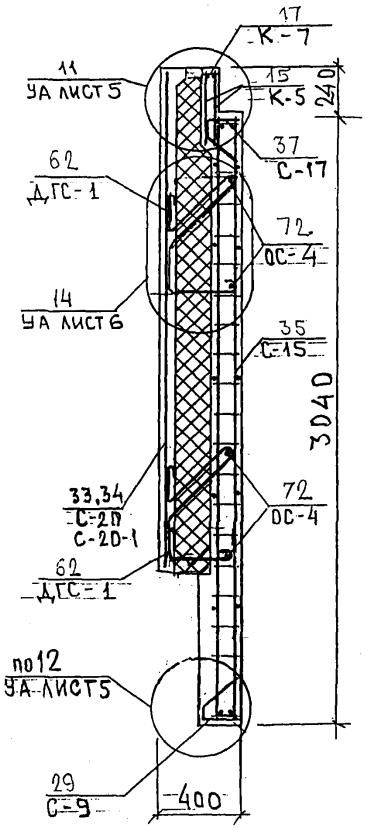

Схема расположения сеток на поддоне

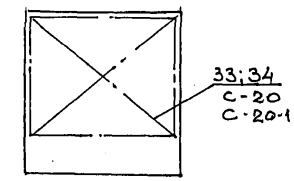

7РС 41133. 7НС. 17 СБ.	Лист 3

Инв. № подл. | Подпись и дата | Взам. инв. №

Карт 4416

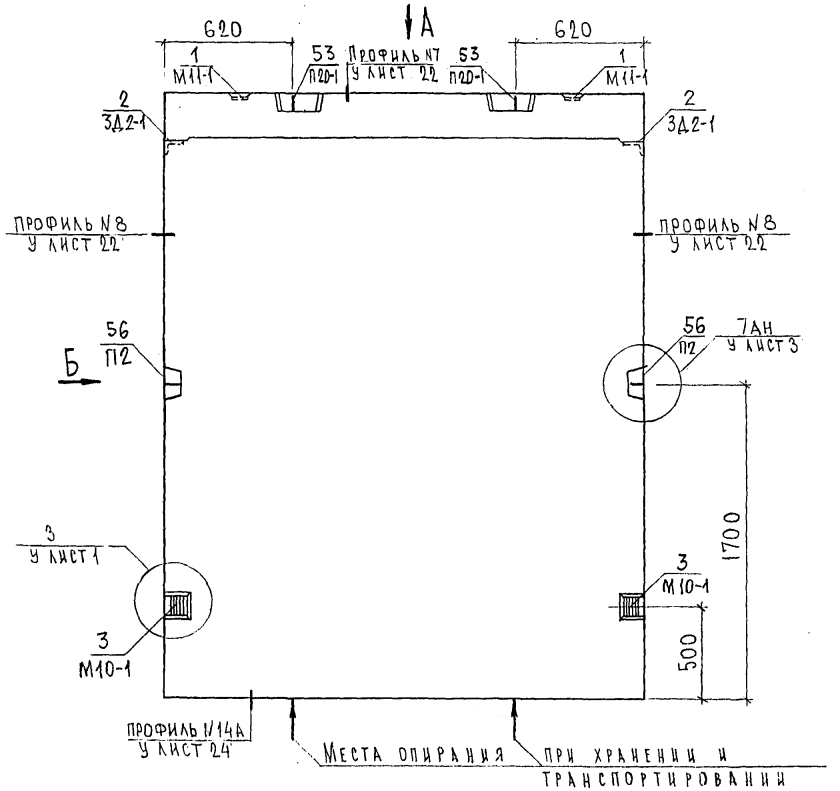

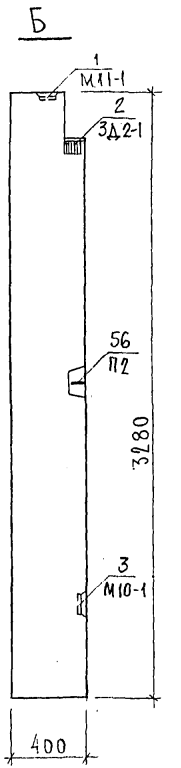

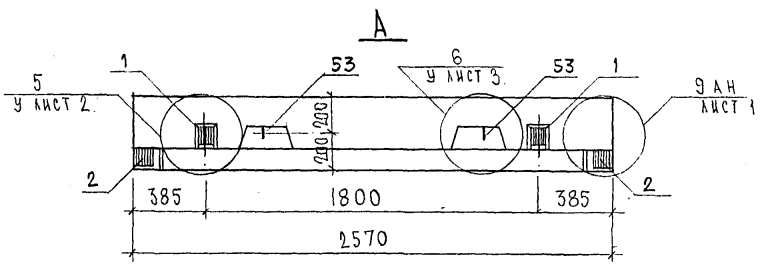

Согласовано
Рук. маст. 7 Каптерев
Гл. спец. М.7 Марченков

Инв № подл. | Подпись и дата | Взам. инв. №

Нач. отд.	Ванаг	
Гл. спец.	Баско	
Зав. гр.	Гуревич	
Разраб.	Телесницкая	

7РС41133. 7НС. 18 СБ.

Панель 7НС31Т2. Сборочный чертеж

Стадия	Лист	Листов
Р	1	3

МНИИТЭП ОСК

Карта 4416

Формат А3

Раскладка утеплителя для 7НС 31Т2

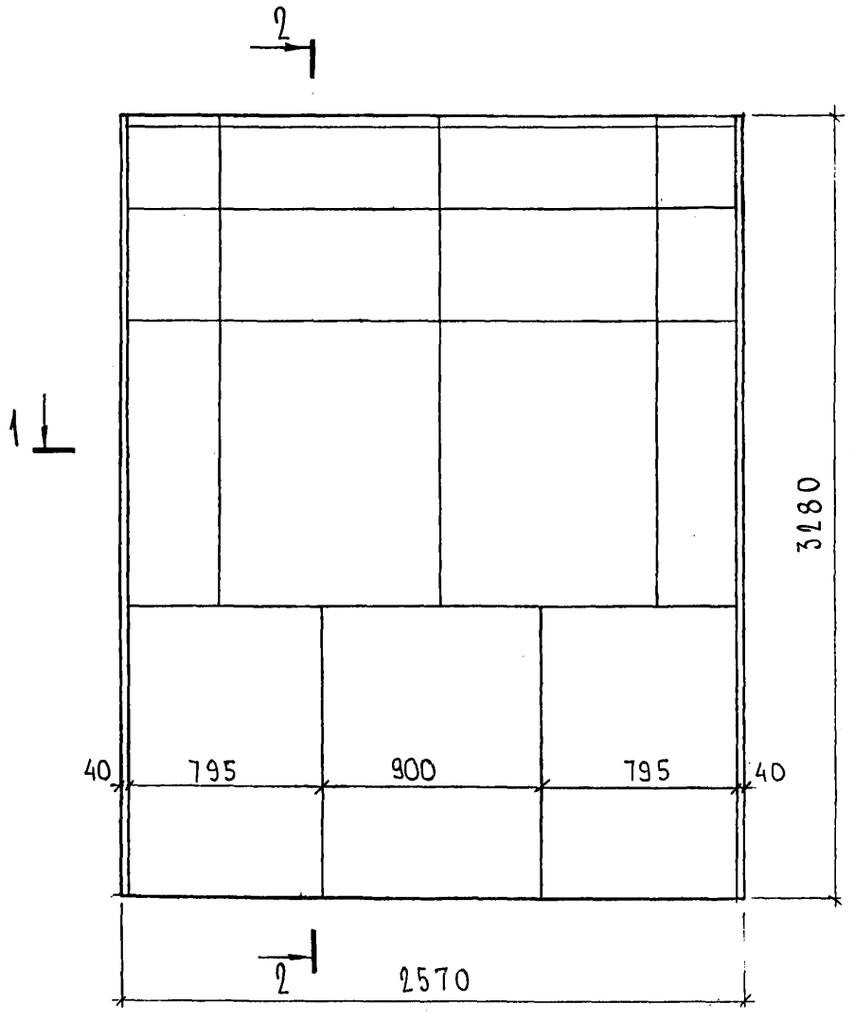

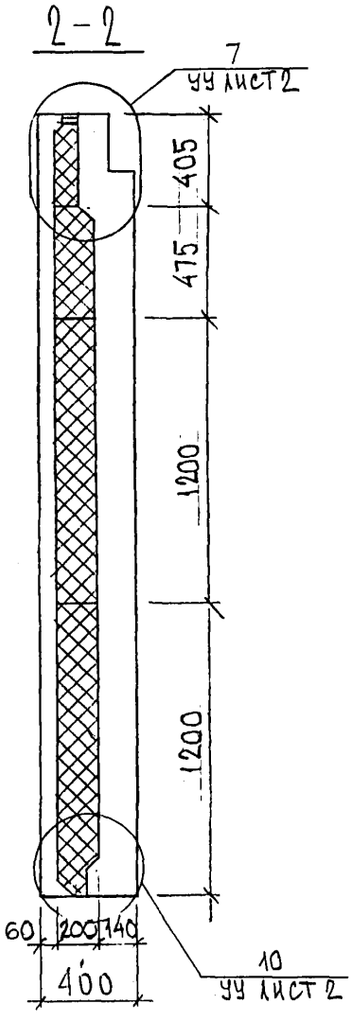

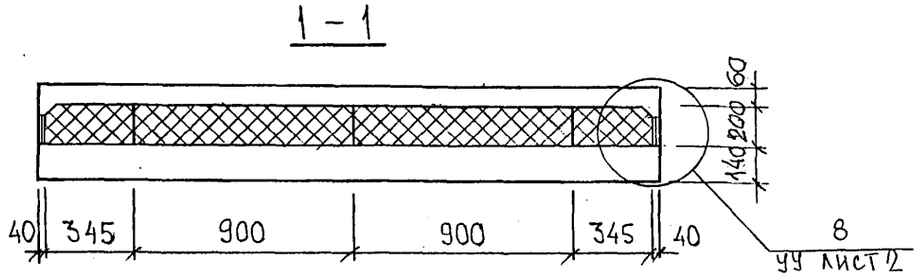

СОГЛАСОВАНО

Инв. № подл.	Подпись и дата	Взам. инв. №

7РС 41133. 7НС. 18 СБ.

Лист 2

Карий 4416

Формат А3

Схема армирования 7НС-31т-2

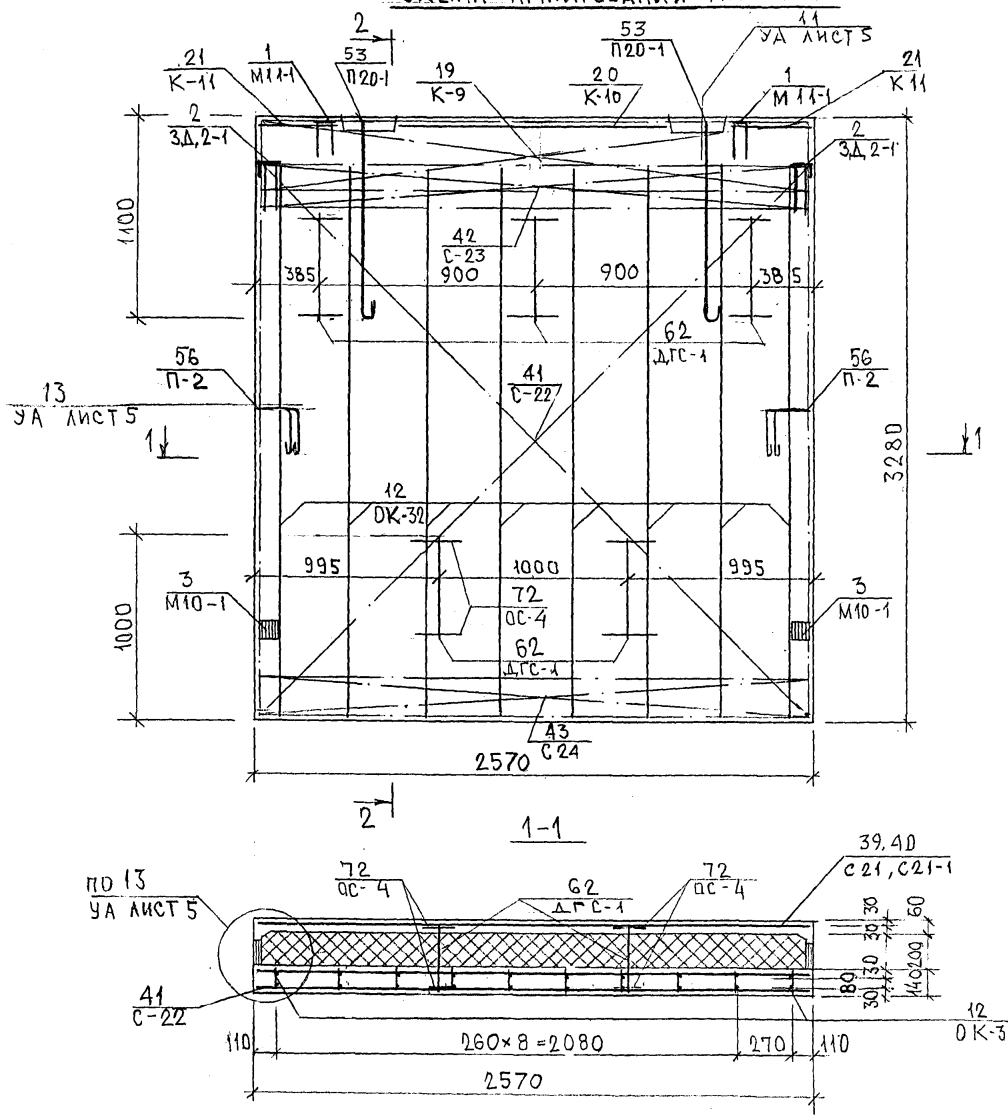

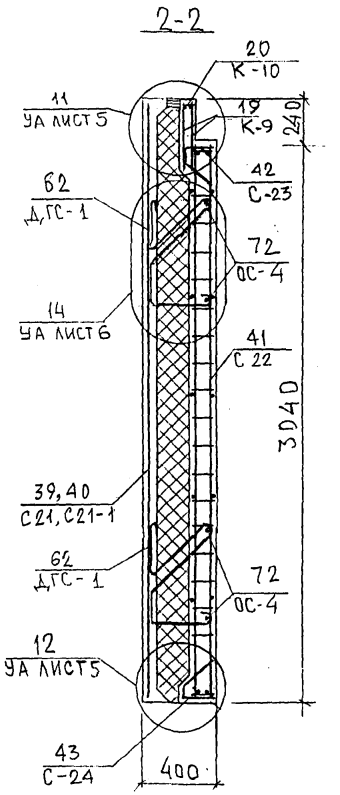

Схема расположения сеток на поддоне

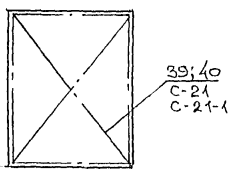

Инв. № подл. | Подпись и дата | Взам. инв. №

7РС 41133. 7НС. 18-СБ.

Лист 3

карта 4446

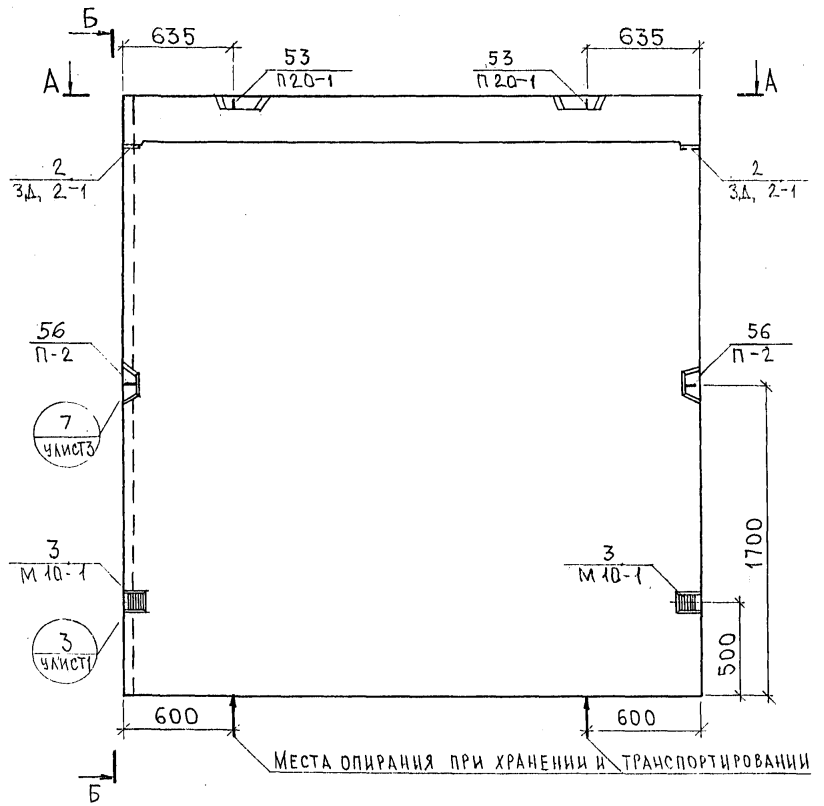

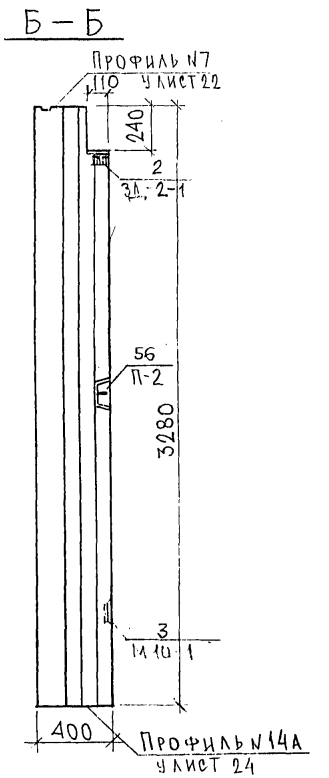

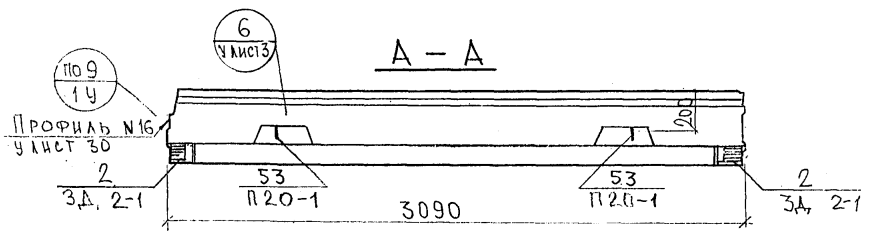

НАЧ.ОТД.	БАНАГ		
ГЛ.СПЕЦ.	БАСКО		
РУК.ГР.	ГУРЕВИЧ		
РАЗРАБ.	УМЯРОВА		
ПРОВЕРИЛ	ВАНАГ		

7РС 41133.7НС.19СБ.

ПАНЕЛЬ 7НС40Т2
СБОРОЧНЫЙ ЧЕРТЕЖ

СТАДИЯ	МАССА	МАСШТАБ
Р.		1:25
ЛИСТ 1	ЛИСТОВ 3	

МНИИТЭП
ОСК

Карт 4116

Ф12н

СОГЛАСОВАНО
РУК. МАСТ 7 — КАПТЕРЕВ
ГЛ. СПЕЦ. М7 — МАРЧЕНКО

ИНВ. № ПОДЛ. | ПОДПИСЬ И ДАТА | ВЗАМ. ИНВ. №

Схема раскладки утеплителя 7НС40т2

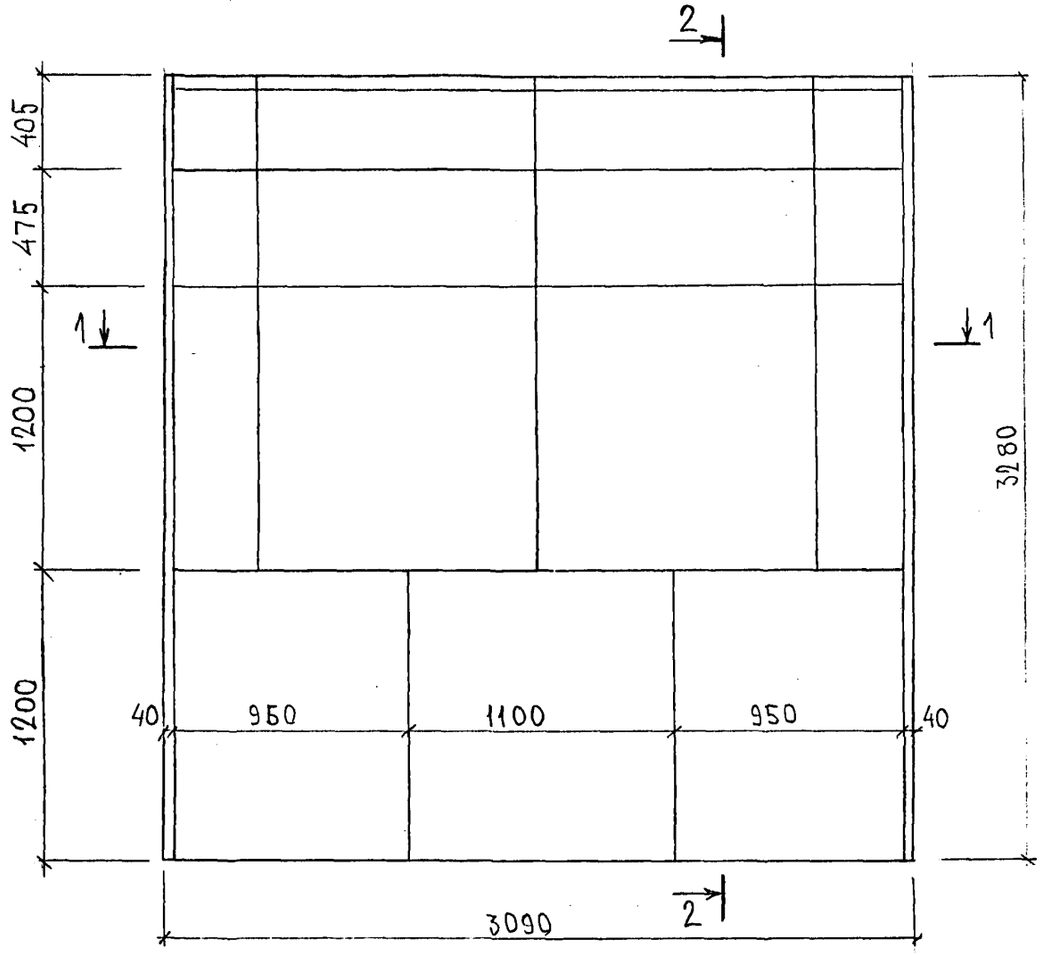

2-2

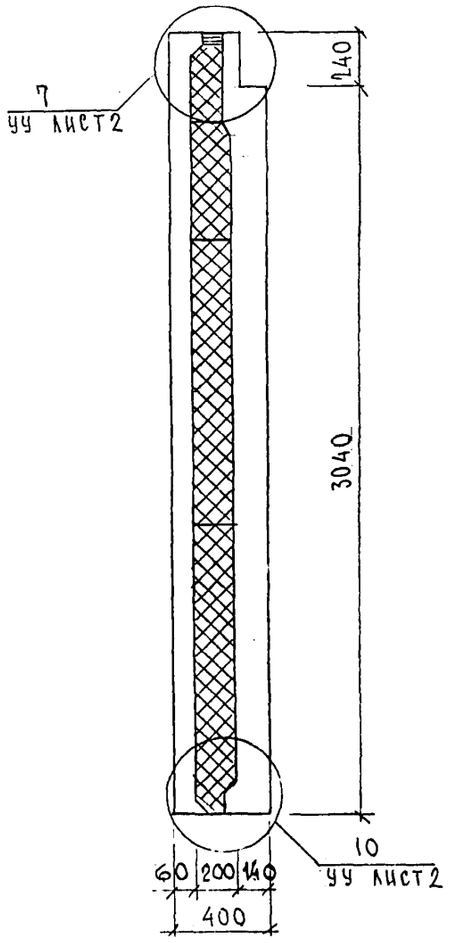

1-1

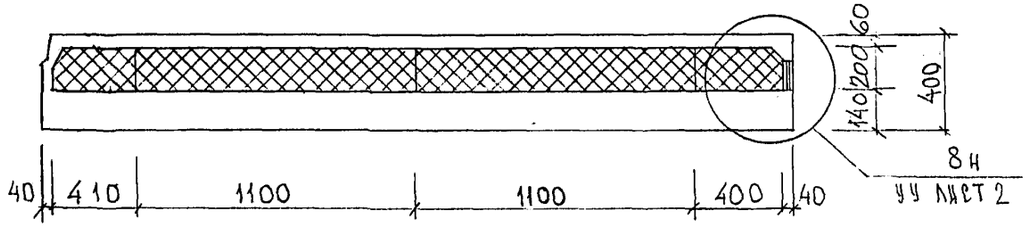

ИНВ. № ПОДЛ.	ПОДПИСЬ И ДАТА	ВЗАМ. ИНВ. №

7РС 41133 .7НС. 19СБ.

ЛИ 2

Карт 4416

Схема армирования 7НС-40т-2

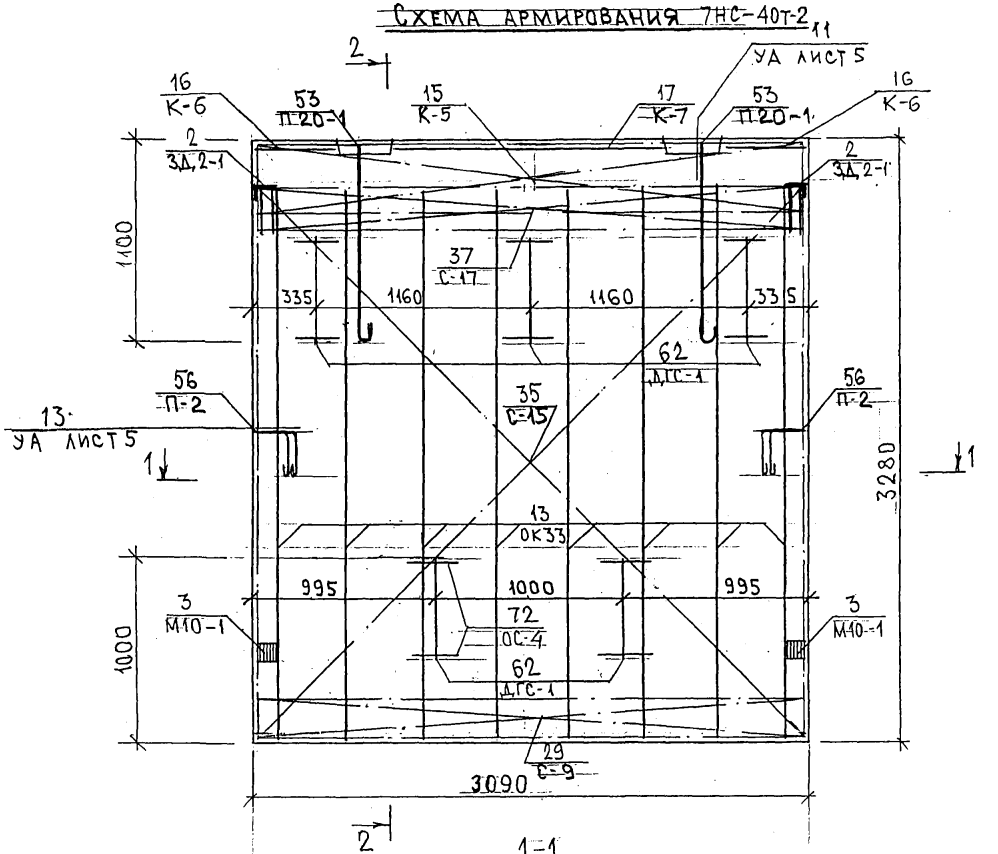

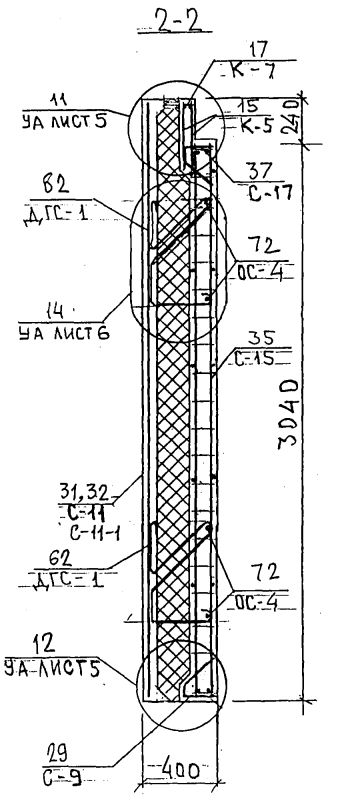

Схема расположения сеток на поддоне

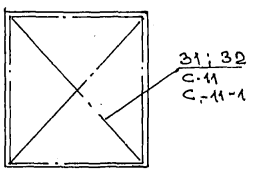

Инв. № подл. | Подпись и дата | Взам. инв. №

7РС 41133. 7НС. 19 СБ.

Лист 3

карта 4486

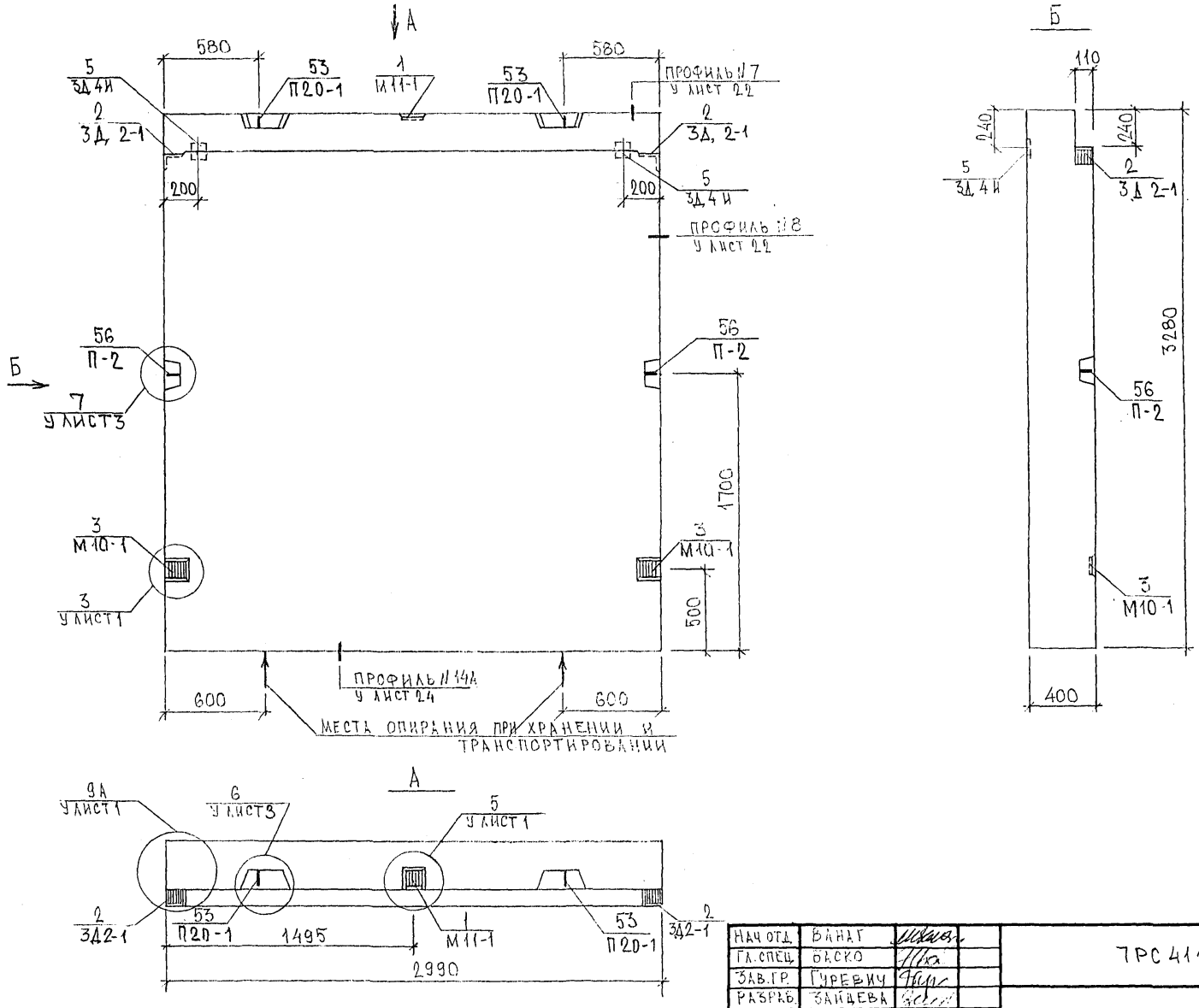

НАЧ ОТД.	ВАНАГ		
ГЛ. СПЕЦ.	БАСКО		
ЗАВ. ГР.	ГУРЕВИЧ		
РАЗРАБ.	ЗАЙЦЕВА		
ПРОВЕРИЛ	ВАНАГ		

7РС41133. 7НС. 20СБ.

ПАНЕЛЬ 7НС67Т2
СБОРОЧНЫЙ ЧЕРТЕЖ

СТАДИЯ	ЛИСТ	ЛИСТОВ
Р	1	3

МНИИТЭП
ОСК

СОГЛАСОВАНО
РУК. МАСТ. №7 ЛАПТЕРЕВ
ГЛ. ИНЖ. №7 МАРЧЕНКОВ

Карт. 4416

СХЕМА РАСКЛАДКИ УТЕПЛИТЕЛЯ 7НС67Т2

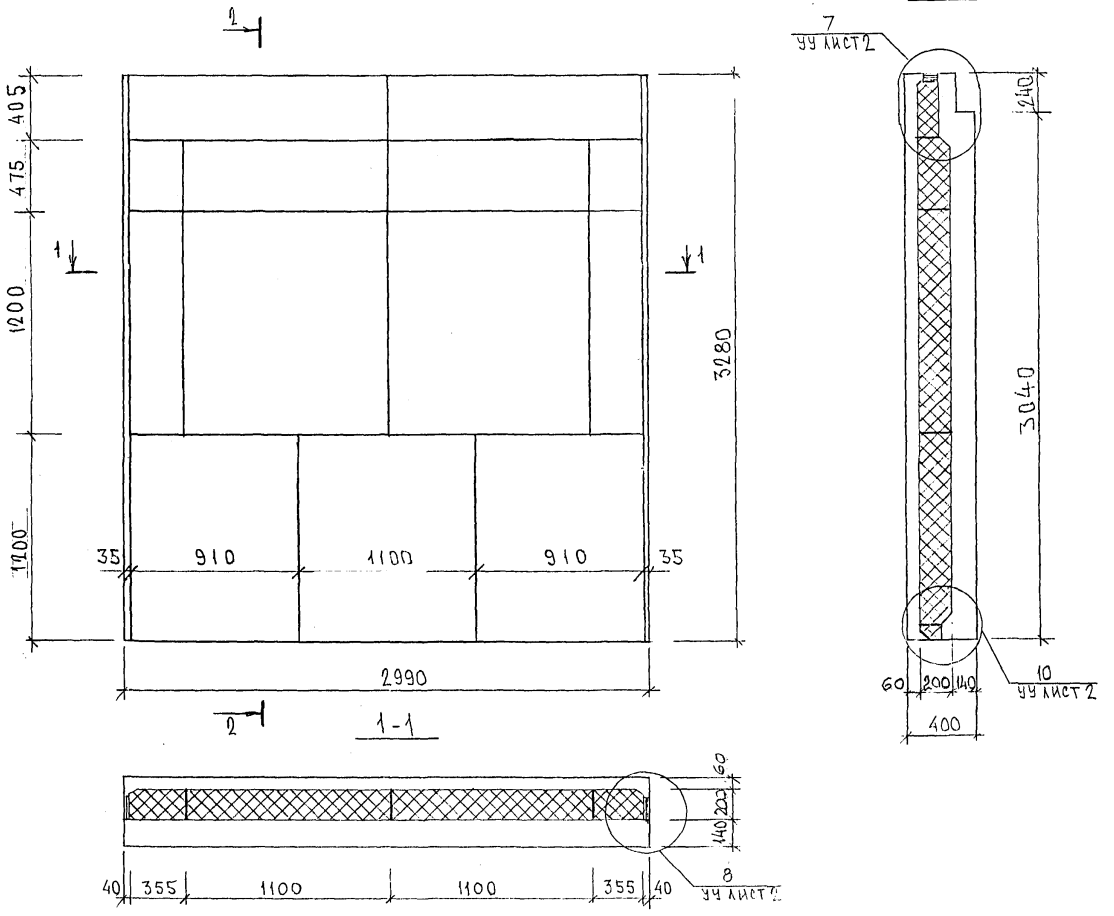

ИНВ. № ПОДЛ.	ПОДПИСЬ И ДАТА	ВЗАМ. ИНВ. №

7РС41133 . 7Н.С . 20.СБ,

ЛИСТ 2

Карт 4416

Схема армирования 7НС67Т-2

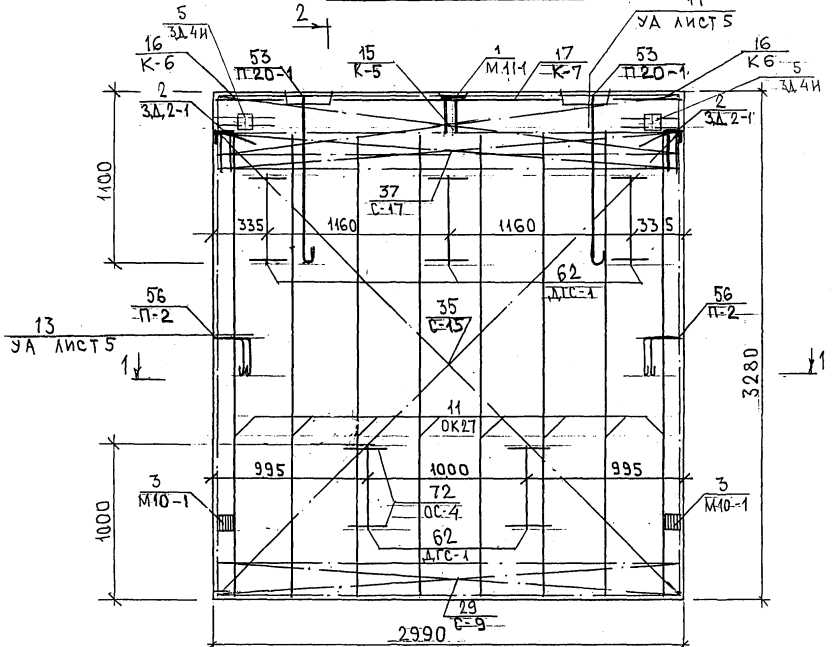

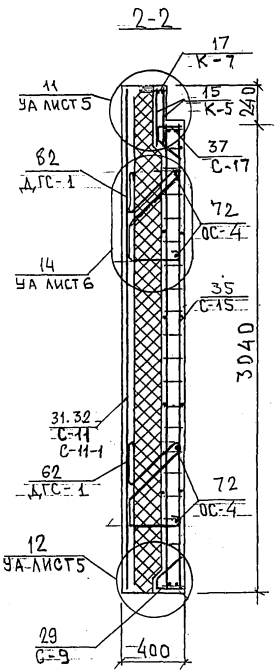

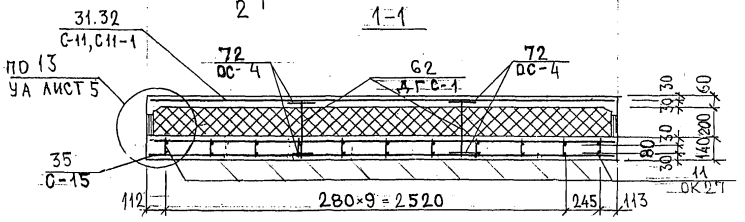

Схема расположения сеток на поддоне

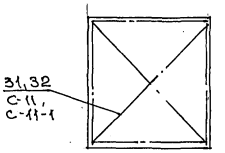

Инв. № подл. | Подпись и дата | Взам. инв. №

7РС 41133. 7НС. 20 СБ.	Лист 3

Карт. 4416

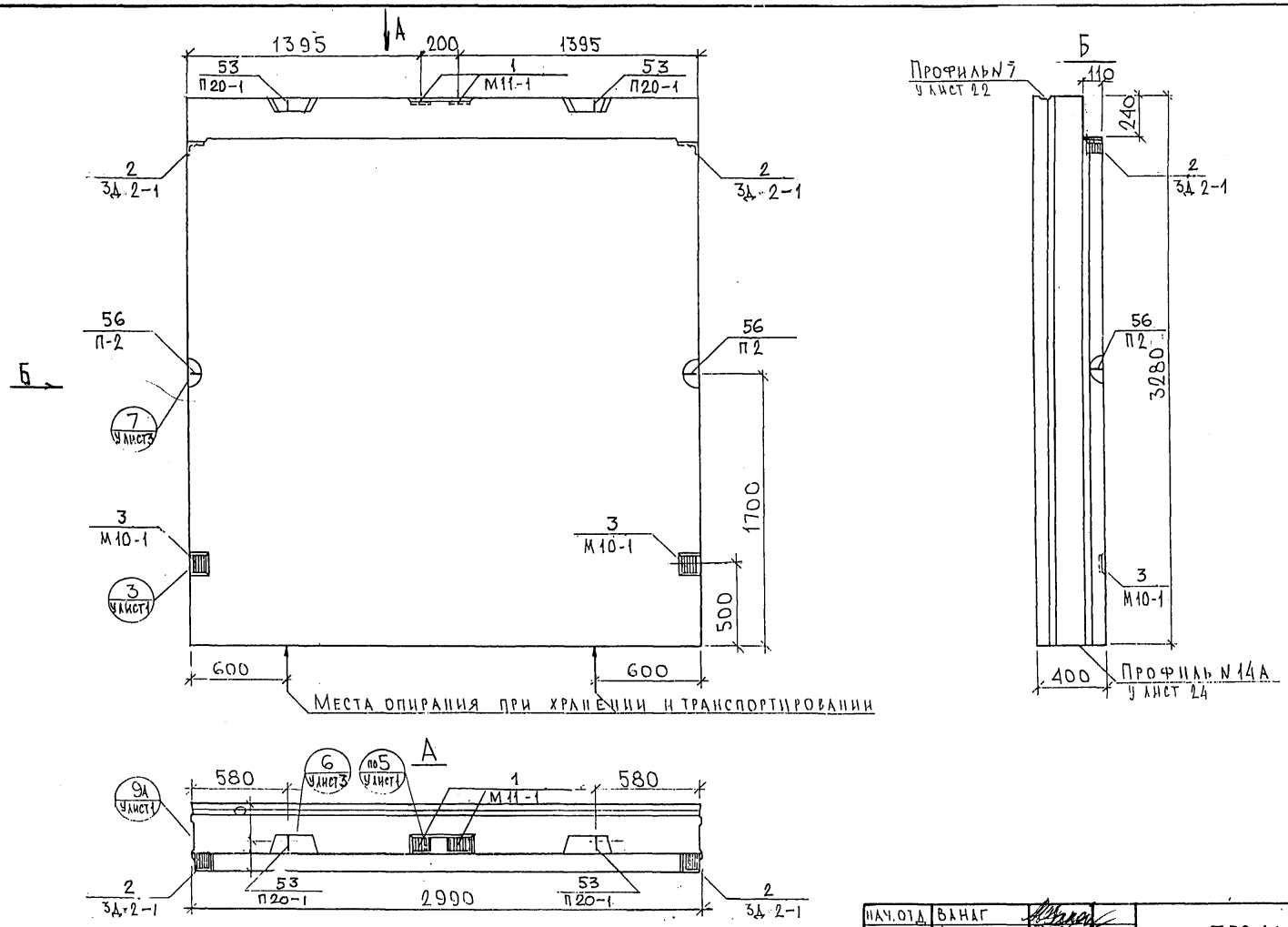

НАЧ.ОТД.	ВАНАГ		
ГЛ.СПЕЦ.	БАСКО		
РУК.ГР.	НИКОЛАЕВА		
ИСПОЛНИЛ	ЗАЙЦЕВА		
ПРОВЕРИЛ	ВАНАГ		

7РС41133. 7НС. 21СБ.

Панель 7.НС 90Т2
Сборочный чертеж

СТАДИЯ	МАССА	МАСШТАБ
Р.		1:25

Лист 1 | Листов 3

МНИИТЭП
ОСК

Инв. № подл. | Подпись и дата | Взам. инв. №
Рук. маст. 7 | Гл. инж. маст. 7 | ГИП
Капитерев | Марченков | Грабилин

Карт. 4416 Ф12и

Схема раскладки утеплителя 7НС 90т2

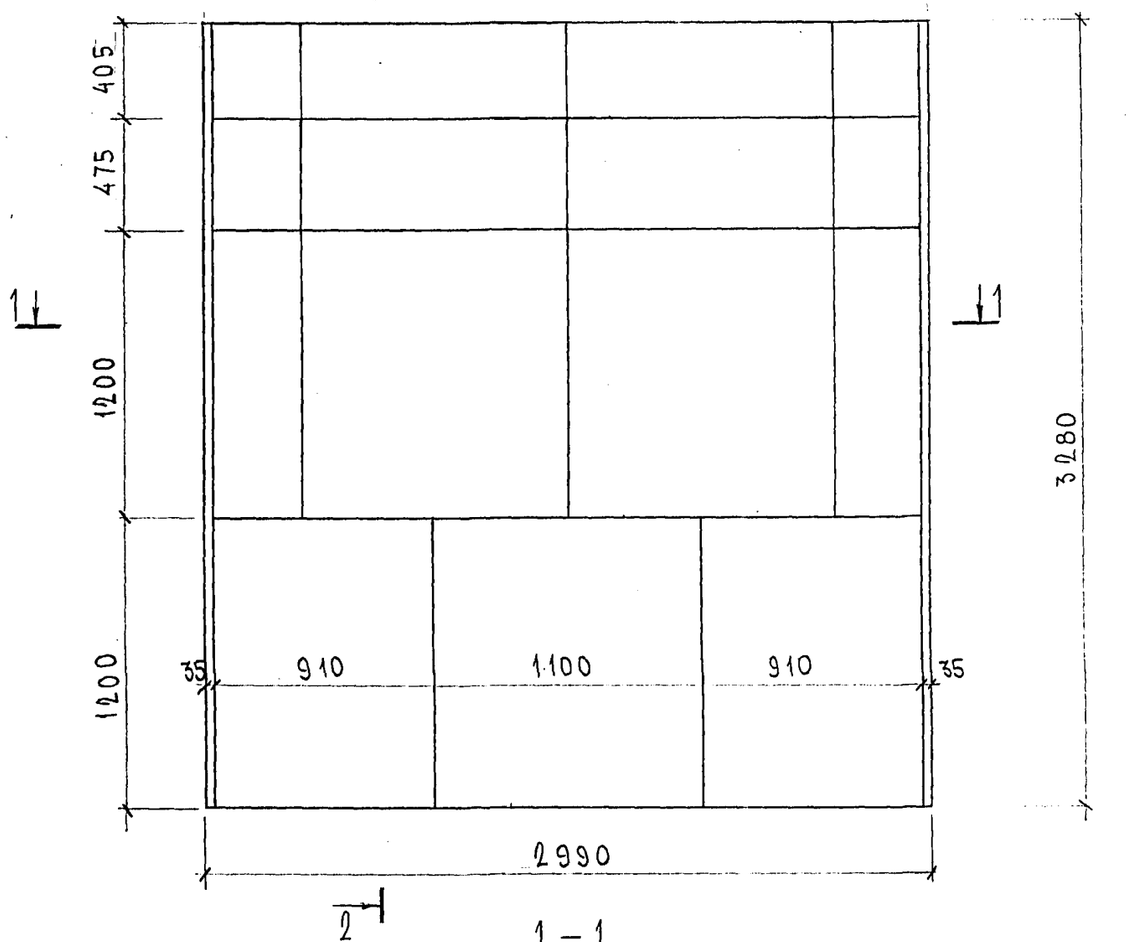

1 - 1

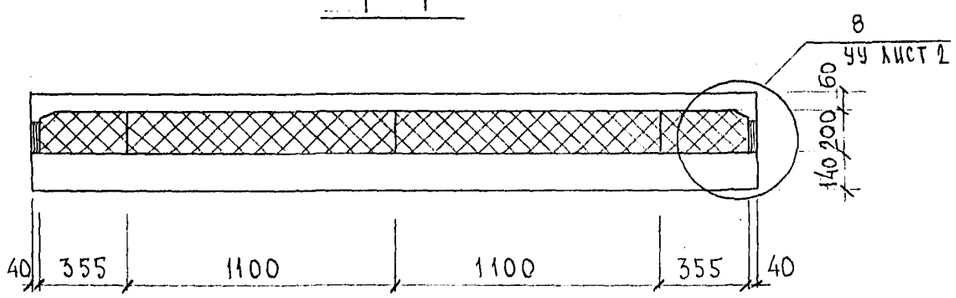

2 - 2

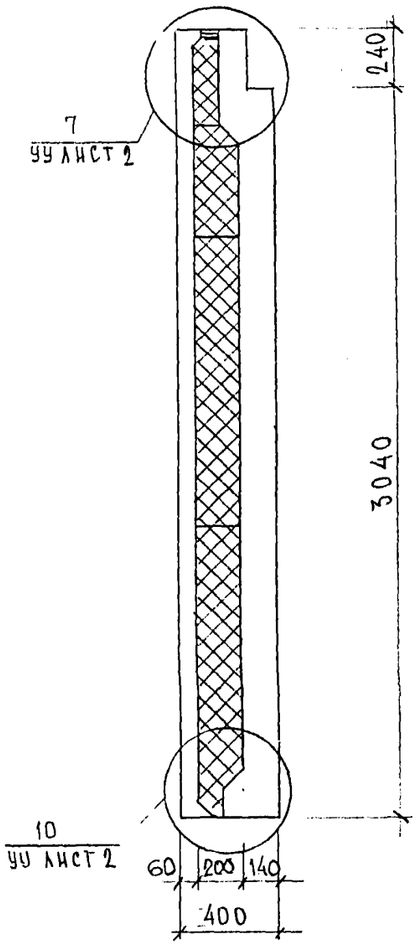

7РС 41133. 7НС. 21 СБ.	Лист 2

Формат А3

карт 4416

Схема армирования 7НС-90т-2

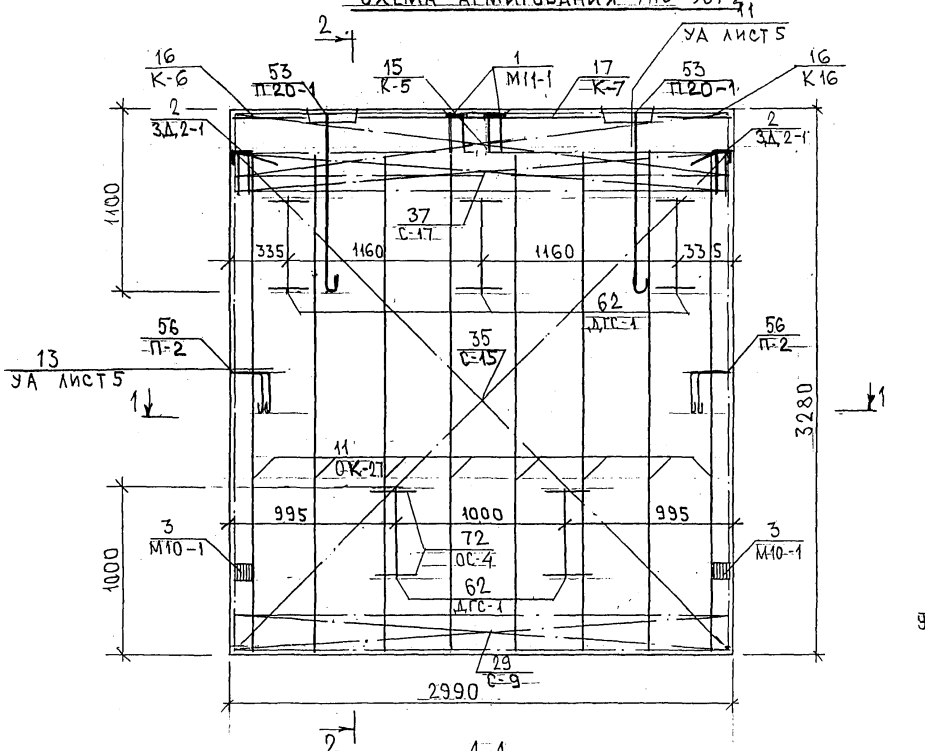

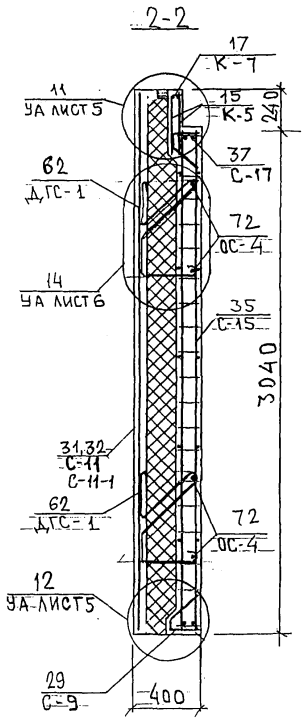

Схема расположения сеток на поддоне

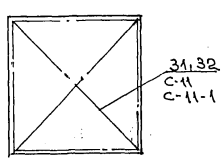

Инв. № подл. | Подпись и дата | Взам. инв. №

7РС 41133. 7НС. 21 СБ.

Лист 3

Карт. 4416

Инв. № подл.	Подпись и дата	Взам. инв. №

Формат	Зона	Позиц.	Обозначение	Наименование	Кол. на испол. 01	02	03	04	05	06	07	08	09	10	Примеч.
				Документация											
А3			7РС 41133. 7НС 22 СБ	Сборочный чертеж	Х	Х									
			23 СБ	Сборочный чертеж			Х	Х							
			24 СБ	Сборочный чертеж					Х	Х					
			25 СБ	Сборочный чертеж							Х	Х			
			26 СБ	Сборочный чертеж									Х	Х	
			7РС 41133 ПЗ	Пояснительная записка	Х	Х	Х	Х	Х	Х	Х	Х	Х	Х	
			РС	Ведомость расхода стали	Х	Х	Х	Х	Х	Х	Х	Х	Х	Х	
			У	Узлы габаритные	Х	Х	Х	Х	Х	Х	Х	Х	Х	Х	
			УУ	Узлы раскладки утеплителя	Х	Х	Х	Х	Х	Х	Х	Х	Х	Х	
			УА	Узлы арматурные	Х	Х	Х	Х	Х	Х	Х	Х	Х	Х	

Нач. отд.	Ванаг	
Гл. спец.	Баско	
Н. контр.	Гуревич	
Зав. тр. лаб.	Николаева	
Разраб.	Зайцева	

7РС 41133. 7НС 22÷26 СБ

Панели 7НС 16т-2; 7НС 17т-2; 7НС 43т-2; 7НС 44т-2; 7НС 91т-2; 7НС 92т-2; 7НС 93т-2; 7НС 94т-2; 7НСЛ1-1т-2; 7НСЛ1-2т-2

Стадия	Лист	Листов
Р	1	8

МНИИТЭП

Формат А4

Форма 18 ГОСТ 2.113-75

Инв. № подл.	Подпись и дата	Взам. инв. №

Формат	Зона	Позиц.	Обозначение	Наименование	Кол. на испол. 01	02	03	04	05	06	07	08	09	10	Примеч.
				Сборочные единицы											
А3		1	7РС 41133	Закладная деталь М11-1	2	2	1	1	1	1	2	2	2	2	
		2		3Д2-1	2	2	2	2	2	2	1	1	2	2	
		3		М10-1	2	2	2	2	2	2	2	2	2	2	
А3		5	7РС 41133	Объемный каркас ОК 21	1	1									
		6		ОК 22			1	1							
		7		ОК 23					1	1					
		8		ОК 30							1	1			
		9		ОК 31									1	1	
А3		10	7РС 41133	Каркас К11					1	1					
		11		К15	1	1	1	1							
		12		К16	2	2									
		13		К17	1	1									
		14		К18	1	1									
		15		К19	1	1									
					7НС 16Т-2	7НС 17Т-2	7НС 43Т-2	7НС 44Т-2	7НС 91Т-2	7НС 92Т-2	7НС 93Т-2	7НС 94Т-2	7НСЛ1-1Т-2	7НСЛ1-2Т-2	

7РС 41133. 7НС 22÷26 СБ

Лист 2

Инв. № подл. | Подпись и дата | Взам. инв. №

Копировал

Формат А4

Форма 18 ГОСТ 2.113-75

Инв. № подл.	Подпись и дата	Взам. инв. №

Формат	Зона	Позиц.	Обозначение	Наименование		Кол. на испол. 01	02	03	04	05	06	07	08	09	10	Примеч.
А3		16	7РС 41133	Каркас	К20	3	3	3	3	3	3	3	3	3	3	
		17			К21			2	2					2	2	
		18			К22			1	1					1	1	
		19			К23			1	1					1	1	
		20			К24									1	1	
		21			К25							2	2			
		22			К26							2	2			
		23			К27					1	1	1	1			
		24			К28							1	1			
		25			К29					2	2					
		26			К30					1	1					
						7НС16т-2		7НС17т-2		7НС43т-2		7НС44т-2		7НС91т-2		
										7НС92т-2		7НС93т-2		7НС94т-2		
						7НС41т-2		7НС42т-2								

7НС 41133 7НС 22÷26 СБ

Лист 3

Инв. № подл. | Подпись и дата | Взам. инв. №

Копировал

Формат А4

Форма 18 ГОСТ 2.113-75

Формат	Зона	Позиц.	Обозначение	Наименование		Кол. на испол. 01	02	03	04	05	06	07	08	09	10	Примеч.
А3		33	7РС 41133	Сетка	С11	1	1	1	1	1	1	1	1			
		34			С11-1	1	1	1	1	1	1	1	1			
		35			С30	1	1									
		36														
		37			С32	1	1									
		38			С32-1	1	1									
		39			С33	1	1									
		40			С34	1	1									
		41			С35			1	1							
		42			С35-1			1	1							
		43														
		44			С37			1	1							
		45			С38			1	1					1	1	
		46			С39			1	1					1	1	
		47			С42					1	1	1	1			
		48			С42-1					1	1	1	1			
		49			С46					1	1					
						7НС16т-2		7НС17т-2		7НС43т-2		7НС44т-2		7НС91т-2		
										7НС92т-2		7НС93т-2		7НС94т-2		
						7НС41т-2		7НС42т-2								

7НС 41133. 7НС 22÷26 СБ

Лист 4

Копировал

Формат А4

Форма 18 ГОСТ 2.113-75

Инв. № подл.	Подпись и дата	Взам. инв. №

Формат	Зона	Позиц.	Обозначение	Наименование	Кол. на испол. 01	02	03	04	05	06	07	08	09	10	Примеч.
		51		Сетка С 48					1	1					
		52		С 49					1	1					
		53		С 50					1	1					
		54		С 43							1	1			
		55		С 44							1	1			
		56		С 45							1	1			
		57		С 40									1	1	
		58		С 40-1									1	1	
		59													
		60		С 37-1									1	1	
					7НС16т-2	7НС17т-2	7НС43т-2	7НС44т-2	7НС91т-2	7НС92т-2	7НС93т-2	7НС94т-2	7НСЛ1-1т-2	7НСЛ1-2т-2	

7НС 41133 7НС 22÷26СБ

Лист 5

Формат А4

Форма 1в ГОСТ 2.113-75

Инв. № подл.	Подпись и дата	Взам. инв. №

Формат	Зона	Позиц.	Обозначение	Наименование	Кол. на испол. 01	02	03	04	05	06	07	08	09	10	Примеч.
А3		70	7РС 41133	ДГС-1	8	8	6	6	6	6	6	6	6	6	
		76		Петли П25-1	2	2									
		77		П22-1					2	2	2	2			
		78		П20-1			2	2					2	2	
		82		П 2	2	2	2	2	2	2	2	2	2	2	
					7НС16т-2	7НС17т-2	7НС43т-2	7НС44т-2	7НС91т-2	7НС92т-2	7НС93т-2	7НС94т-2	7НСЛ1-1т-2	7НСЛ1-2т-2	

7НС 41133 7НС 22÷26СБ

Лист 6

Карт 4416

Формат А4

Форма 1в ГОСТ 2.113-75

Инв. № подл.	Подпись и дата	Взам. инв. №

Формат	Зона	Позиц.	Обозначение	Наименование	Кол. на испол. 01	02	03	04	05	06	07	08	09	10	Примеч.
				СТЕРЖНИ											
				СТАЛЬ КЛАССА А III ГОСТ 5781-82											
		85		ОС-4 Ø6 l=250 0,05кг	16	16	12	12	12	12	12	12	12	12	
				МАТЕРИАЛЫ											
				ТЯЖЕЛЫЙ БЕТОН γ=2300 кг/м³, в22,5 м³	3,37	3,37	2,24	2,24	2,71	2,71	2,63	2,63	2,10	2,10	
				УТЕПЛИТЕЛЬ ПСБ γ=25 кг/м³; м³	2,48	2,48	1,67	1,67	1,91	1,91	1,88	1,88	1,54	1,54	
				МИНЕРАЛОВАТН. ПЛИТА γ=80 кг/м³, м³	0,04	0,04	0,04	0,04	0,04	0,04	0,07	0,07	0.03	0.03	
				ДЕРЕВЯННЫЕ ПРОБКИ									4	4	
					7НС16т-2	7НС17т-2	7НС43т-2	7НС44т-2	7НС91т-2	7НС92т-2	7НС93т-2	7НС94т-2	7НСЛ1-1т-2	7НСЛ1-2т-2	

7РС41133 7НС.22-26СБ

Лист 7

Формат А4

Форма 1в ГОСТ 2.113-75

Инв. № подл.	Подпись и дата	Взам. инв. №

Формат	Зона	Позиц.	Обозначение	Наименование	Кол. на испол.										Примеч.

7РС41133. 7НС.22÷26СБ

Лист 8

Формат А4

Форма 1в ГОСТ 2.113-75

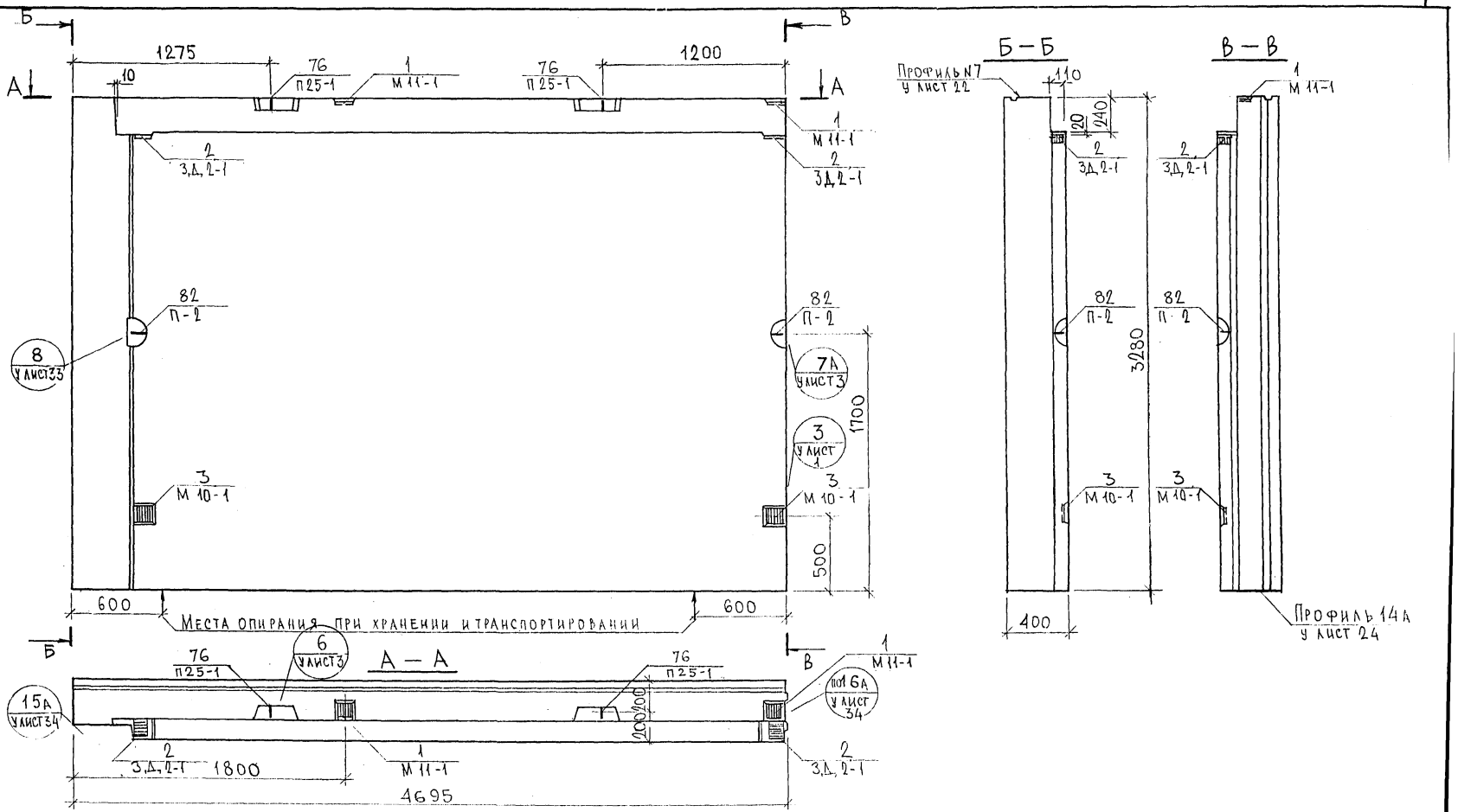

Нач.отд	Ванаг	
Гл.спец	Баско	
Рук.гр.	Гуревич	
Разраб.	Умярова	
Проверил	Баско	

7РС 41133.7НС.22СБ.

Панель 7НС 16т2
Сборочный чертеж

Стадия	Масса	Масштаб
Р.		1:25
Лист 1	Листов 4	

МНИИТЭП
ОСК

Карт 4416

Ф12и

Согласовано
Рук.маст.7 Капгерев
Гл.спец.М.7 Марченков

Инв.№ подл. | Подпись и дата | Взам.инв.№

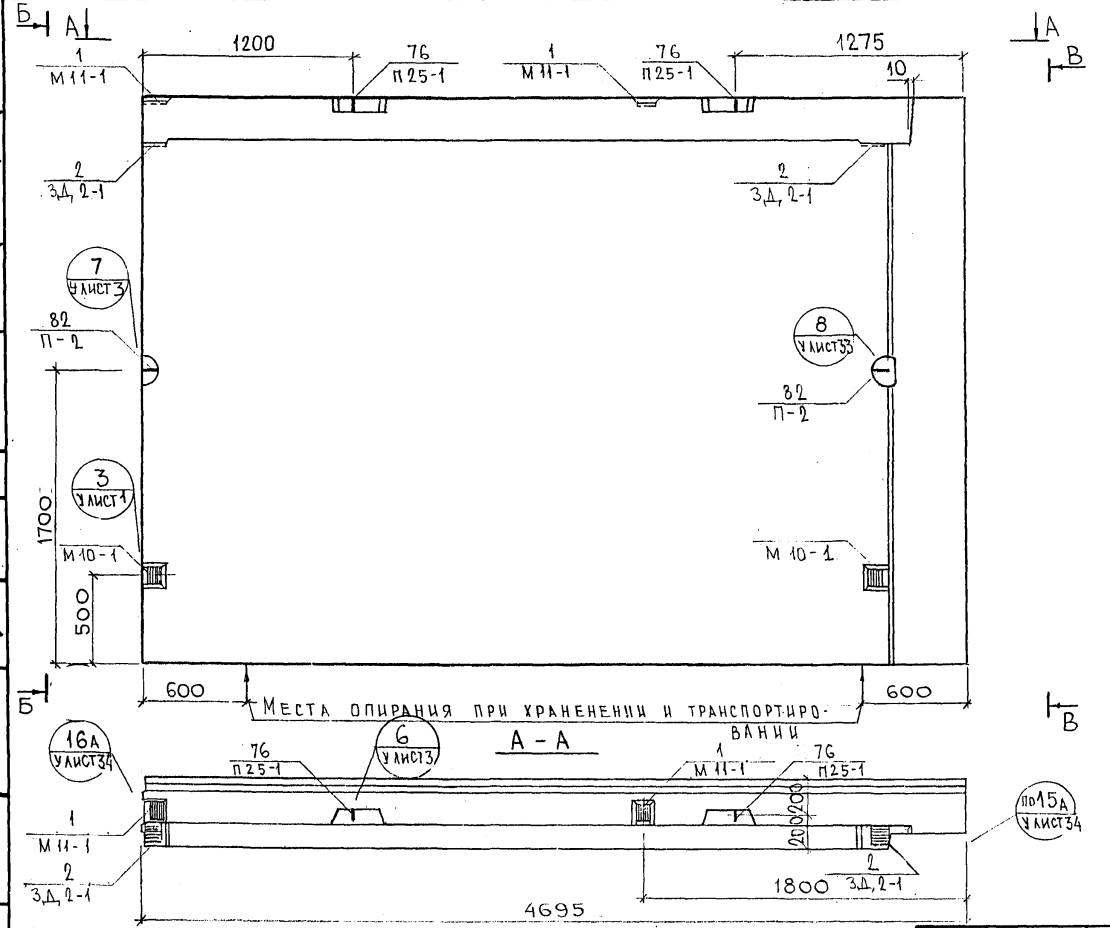

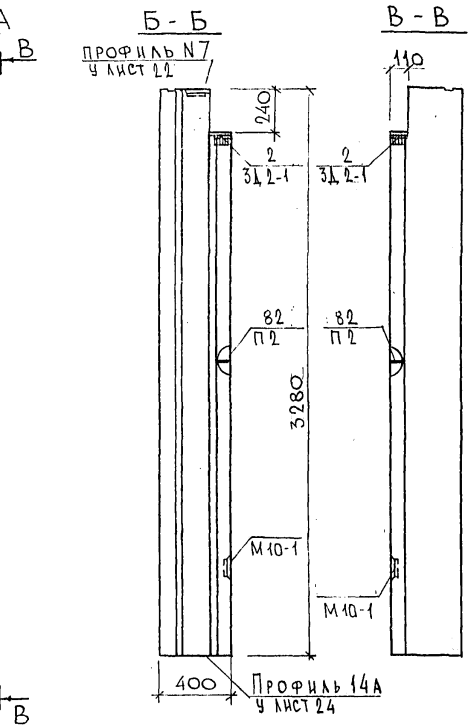

Нач.отд.	Ванаг		
Гл.спец.	Баско		
Рук.гр.	Гуревич		
Разраб.	Умярова		
Проверил	Баско		

7РС41133.7НС.22 СБ

Панель 7НС 17т2. Сборочный чертеж

Стадия	Масса	Масштаб
Р.		1:25
Лист 2	Листов	

МНИИТЭП ОСК

Карт. 4416

Ф12и

Инв.№подл. | Подпись и дата | Взам.инв.№ | Рук.маст.7 Каптерев | Гл.спец.,м7 Марченков

СХЕМА РАСКЛАДКИ УТЕПЛИТЕЛЯ ДЛЯ ПАНЕЛИ 7НС16Т-2

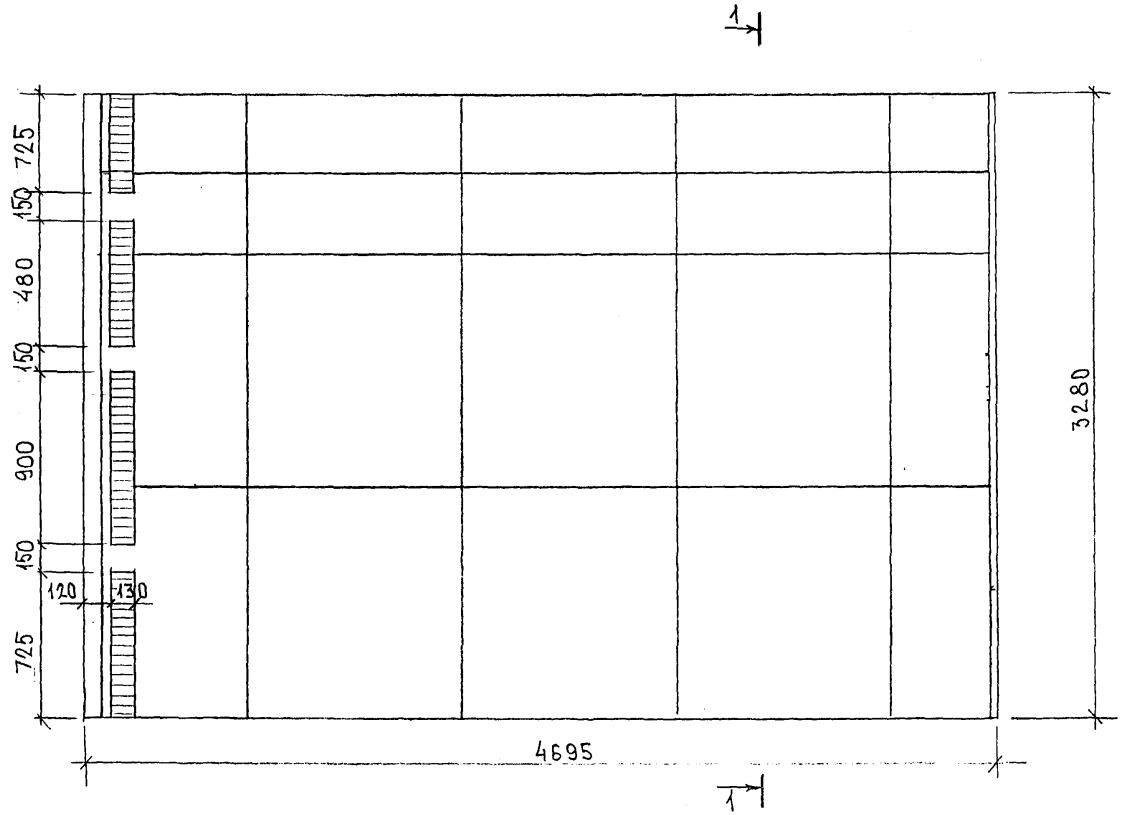

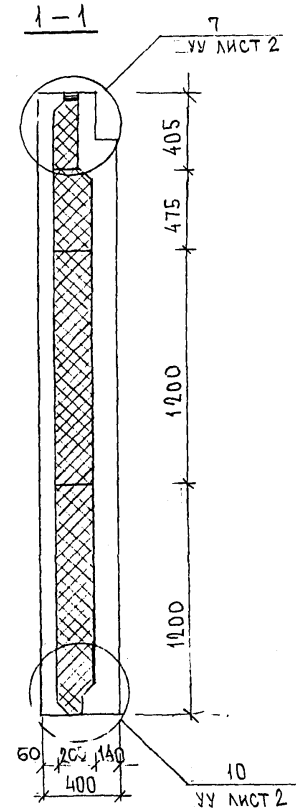

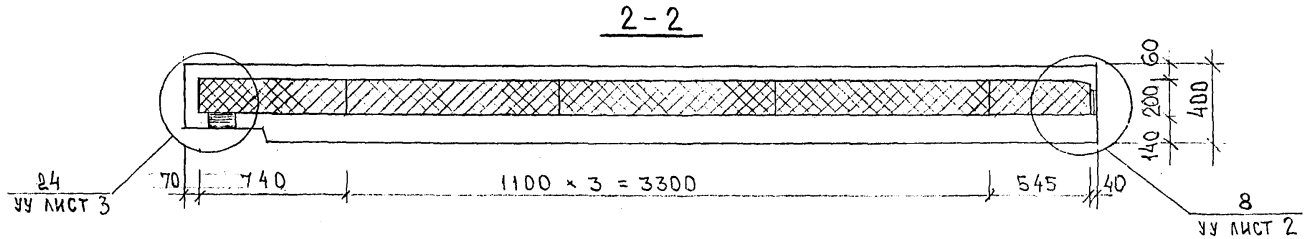

7НС17Т-2 ЗЕРКАЛЬНОЕ ОТРАЖЕНИЕ 7НС16Т-2

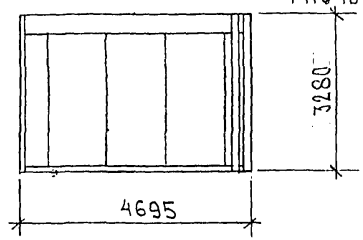

ИНВ. № ПОДЛ. | ПОДПИСЬ И ДАТА | ВЗАМ. ИНВ. №

7РС 41133.7НС.22СБ. ЛИСТ 3

4,695 × 5,280 × 0,07 × 1,5 = 2,69

Серия 4446

СХЕМА АРМИРОВАНИЯ 7НС16Т-2

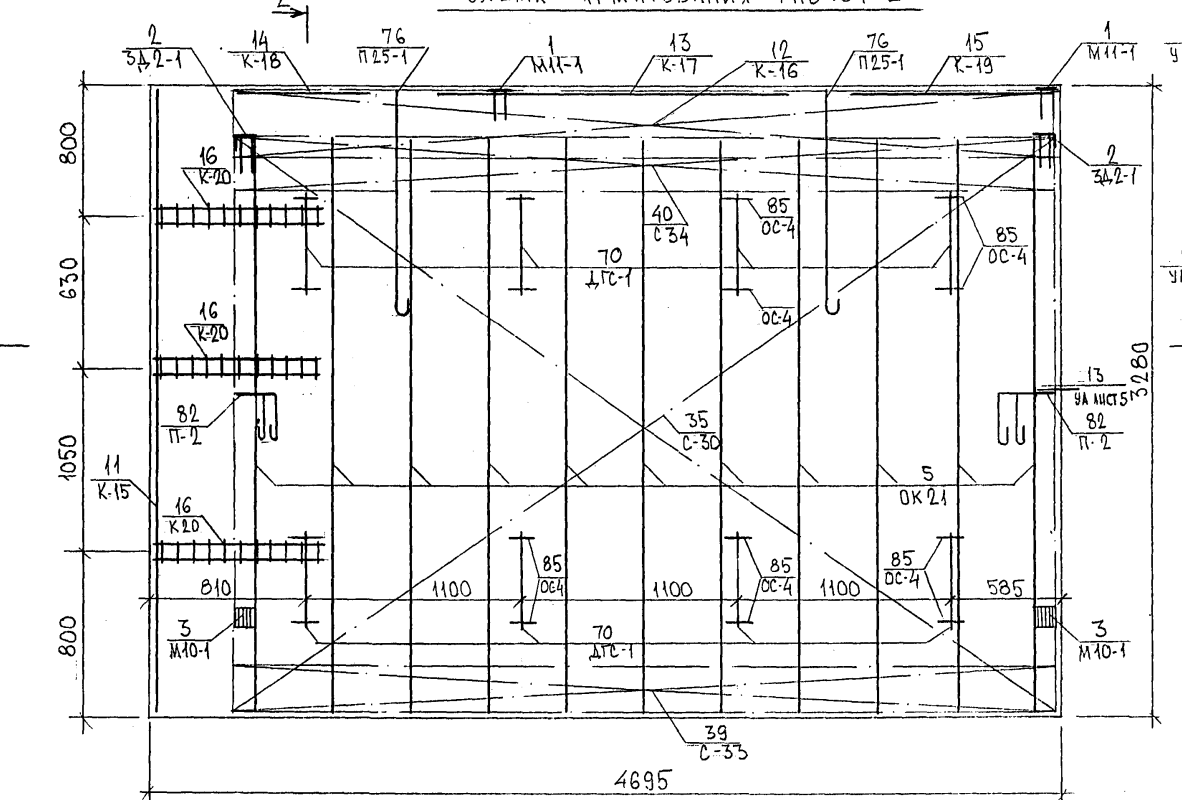

2-2

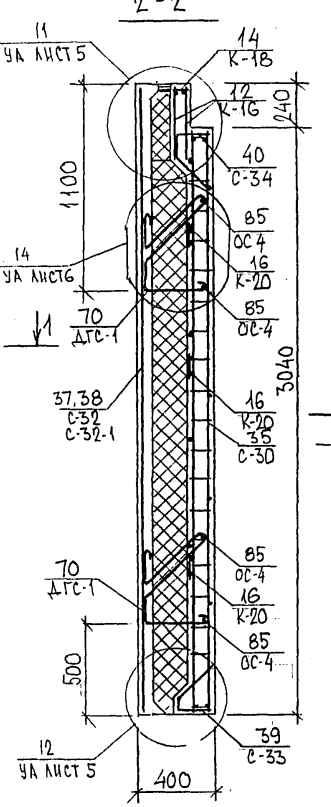

1-1

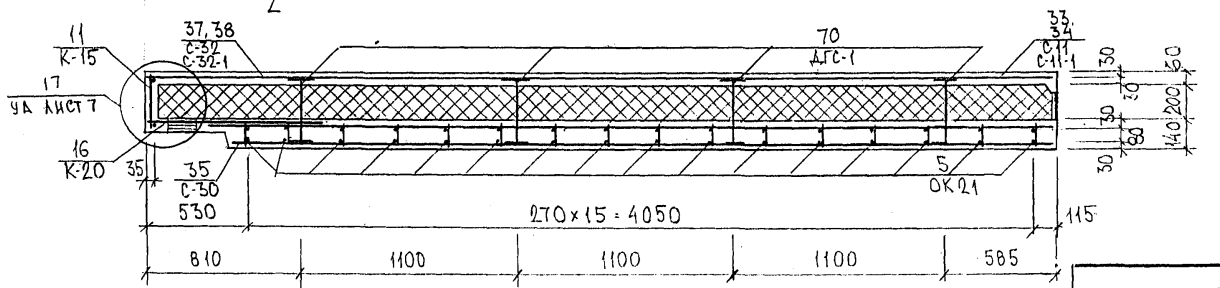

Схема раскладки сеток на поддоне

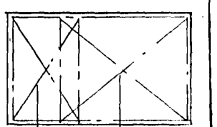

7НС17Т-2
Зеркальное отражение 7НС16Т-2

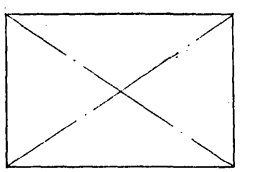

7РС 41133. 7НС.22СБ	Лист 4

Формат А3

карт. 441С

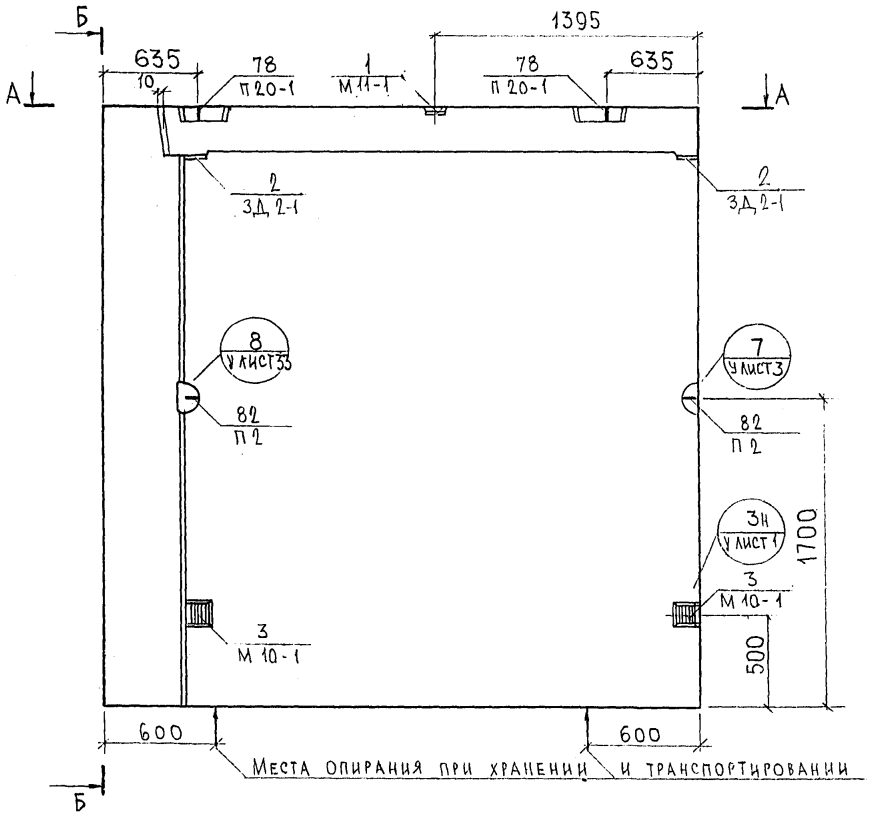

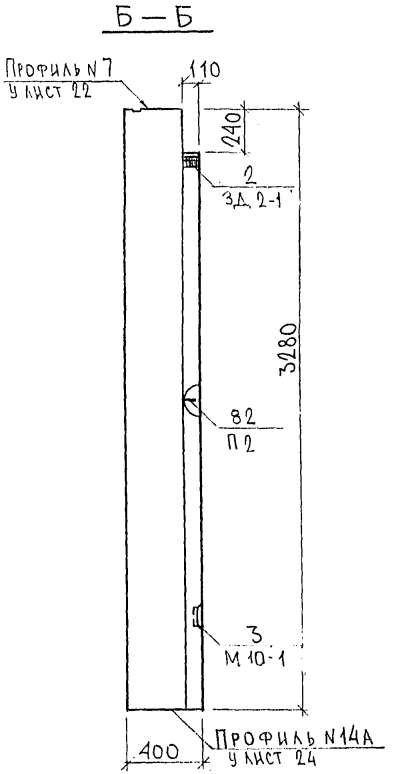

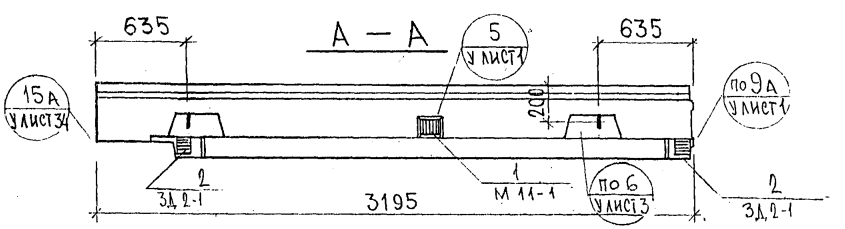

НАЧ.ОТД.	ВАНАГ		
ГЛ.СПЕЦ.	БАСКО		
РУК.ГР.	ГУРЕВИЧ		
РАЗРАБ.	ФОЛОМЕЕВА		
ПРОВЕРИЛ	БАСКО		

7РС 41133.7НС.23СБ.

Панель 7НС43Т2
Сборочный чертеж

СТАДИЯ	МАССА	МАСШТАБ
Р.		1:25
ЛИСТ 1	ЛИСТОВ 4	

МНИИТЭП
ОСК

СОГЛАСОВАНО
РУК.МАСТ.7 КАПТЕРЕВ
ГЛ.СПЕЦ.М.7 МАРЧЕНКОВ

ИНВ.№ПОДЛ. | ПОДПИСЬ И ДАТА | ВЗАМ.ИНВ.№

Карт 4116 Ф12и

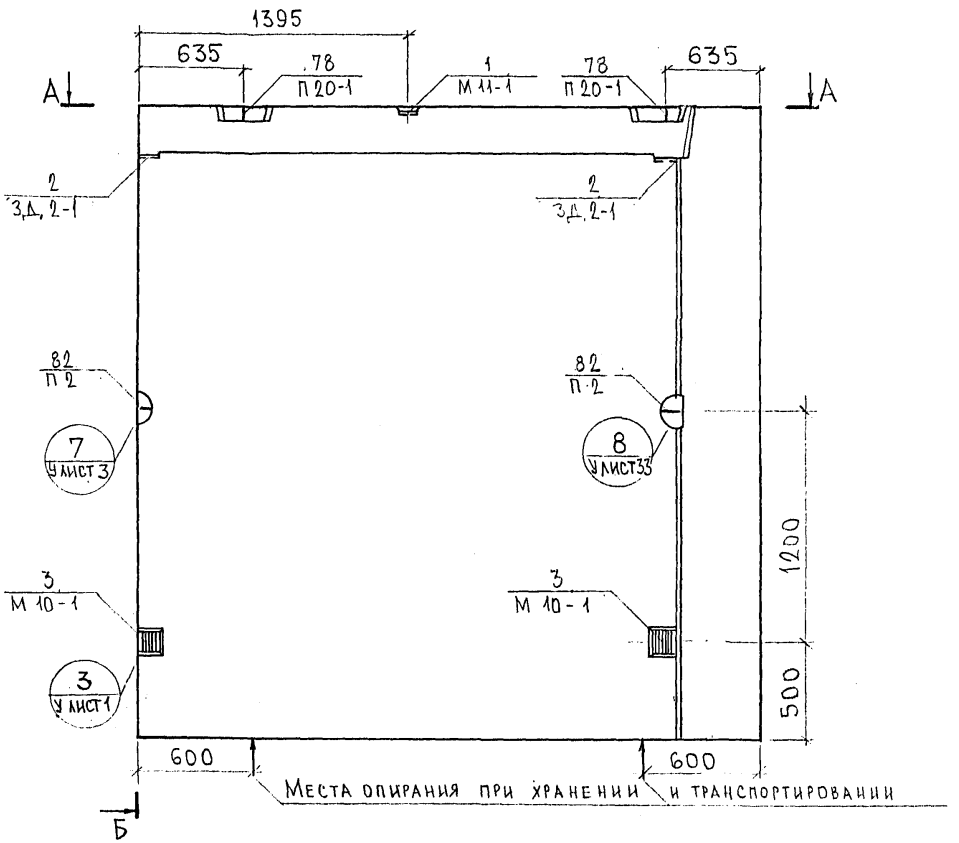

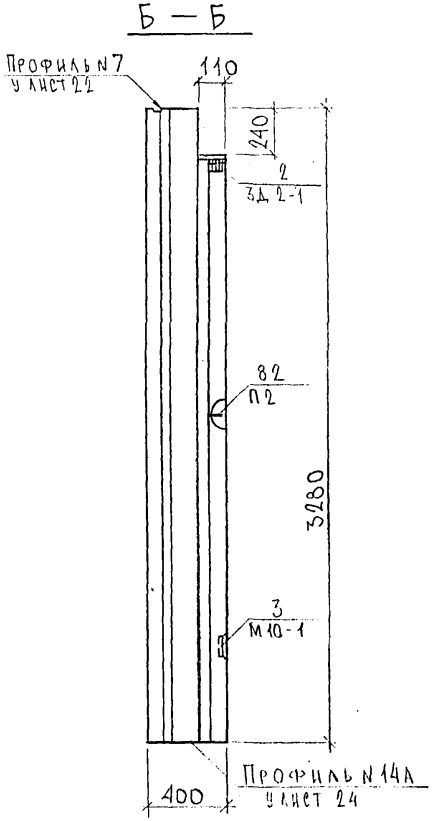

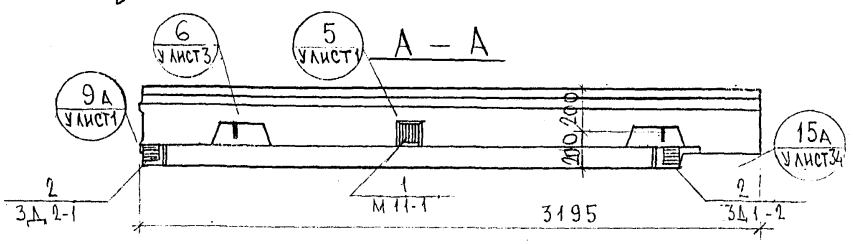

Нач.отд.	Ванаг	
Гл.спец.	Баско	
Рук.гр.	Гуревич	
Разраб.	Фоломеева	
Проверил	Баско	

7РС 41133.7НС.23СБ.

Панель 7НС 44Т2
Сборочный чертеж

Стадия	Масса	Масштаб
Р.		1:25

Лист 2 Листов

МНИИТЭП
ОСК

Согласовано
Рук.маст.7 Каптерев
Гл.спец.м.7 Марченков

Инв.№ подл. | Подпись и дата | Взам. инв. №

Карт 4416 Ф12и

Схема раскладки утеплителя для панели 7НС43т-2

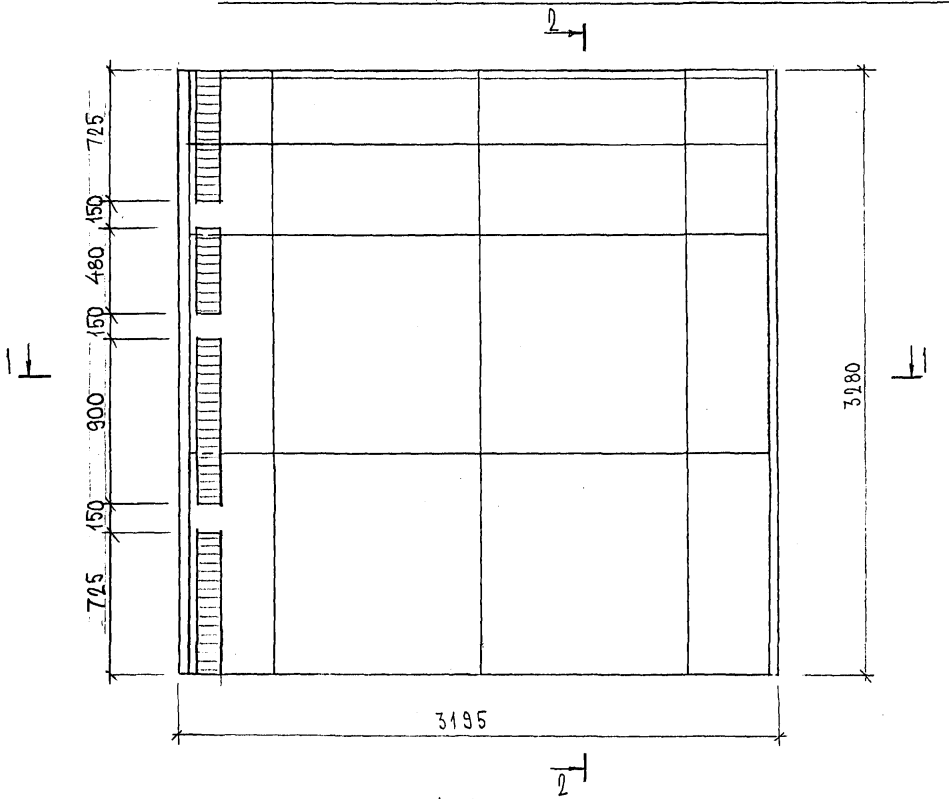

2 - 2

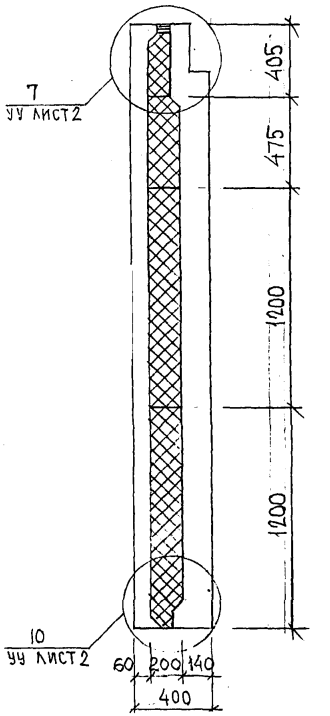

1 - 1

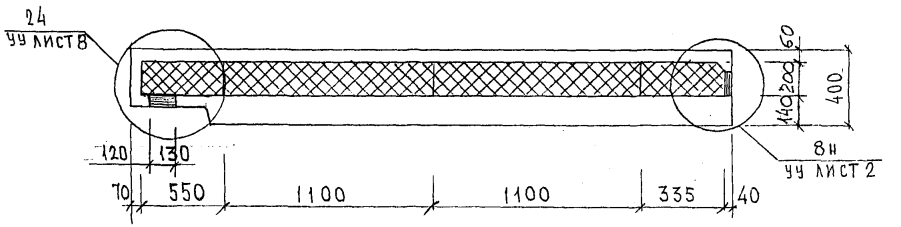

7НС44т-2 - ЗЕРКАЛЬНОЕ ОТРАЖЕНИЕ 7НС43т-2

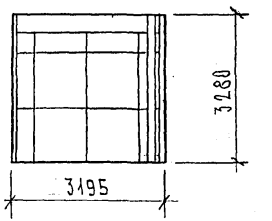

Инв. № подл. | Подпись и дата | Взам. инв. №

Карт 4446

СХЕМА АРМИРОВАНИЯ 7НС 43Т2

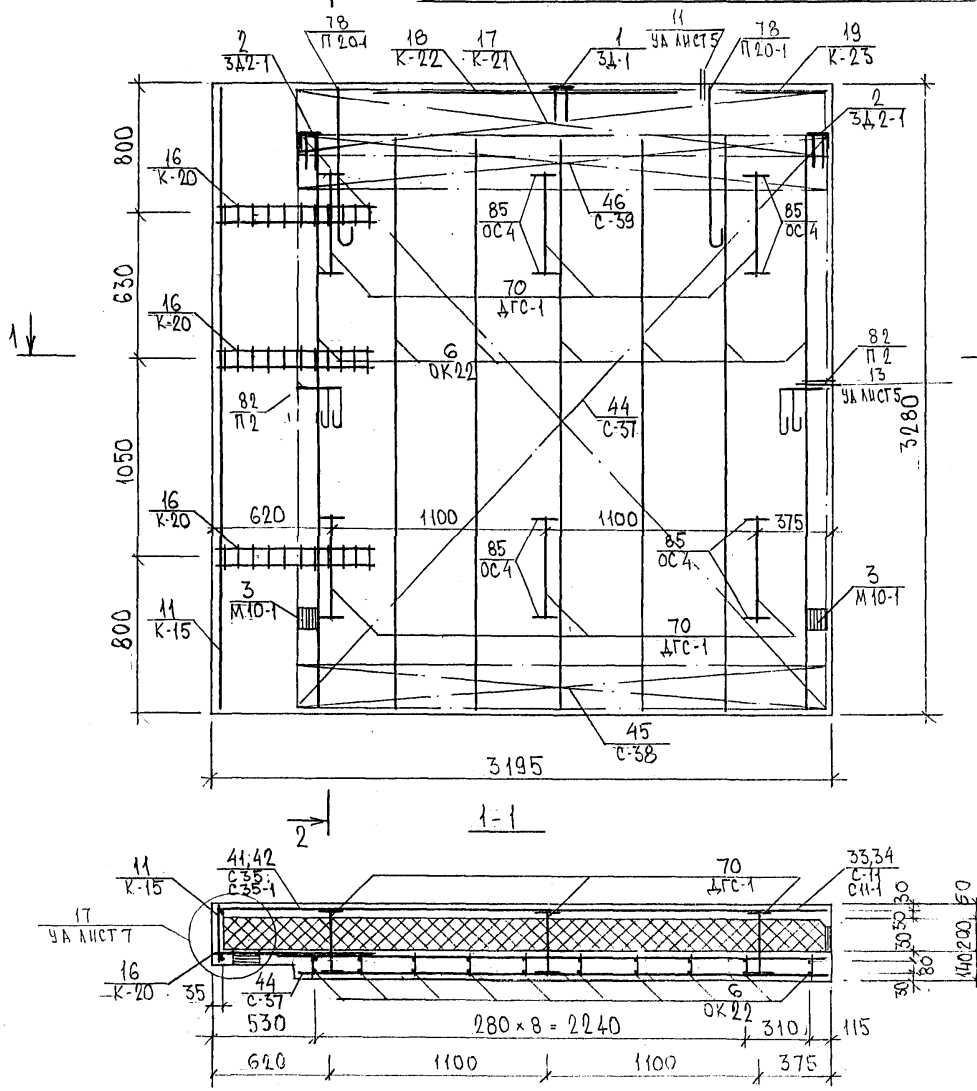

2-2

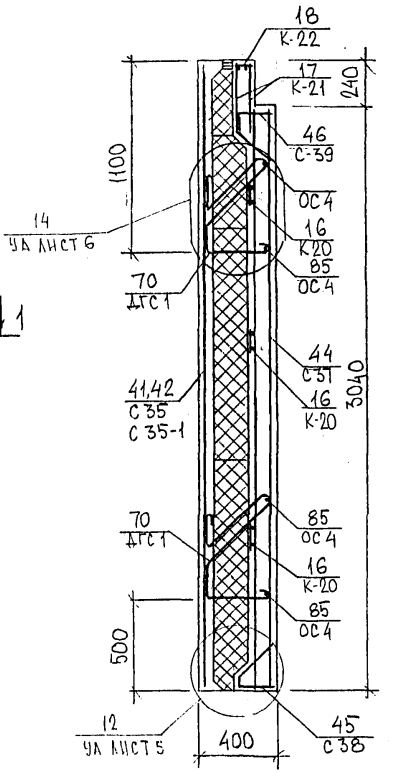

1-1

Схема расположения сеток на поддоне

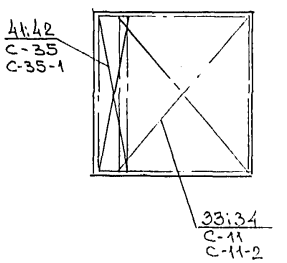

7НС 44Т-2

ЗЕРКАЛЬНОЕ ОТРАЖЕНИЕ 7НС 43Т-2

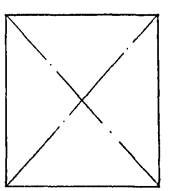

7РС 41133.7НС.23 СБ	Лист 4

Формат А3

Карта 44/16

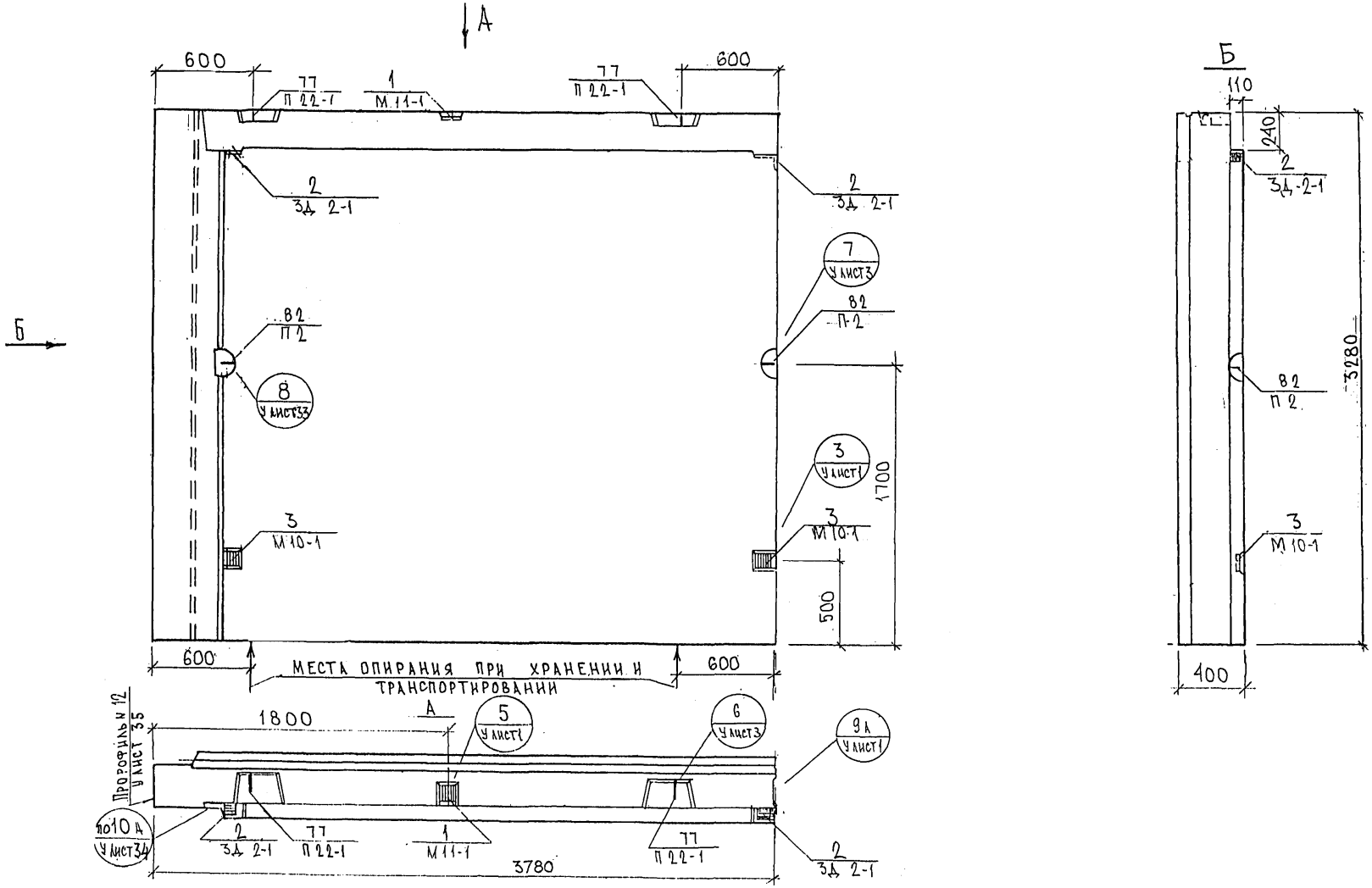

Нач.отд.	Выгаг		7РС41133. 7НС. 2АСБ.
Гл.спец.	Баско		
Рук.гр.	Николаева		Панель 7НС 91т2 сборочный чертеж
Разраб.	Зайцева		Стадия: Р; Лист: 1; Листов: 4
Проверил	Гуревич		МНИИТЭП ОСК

Карт 4416

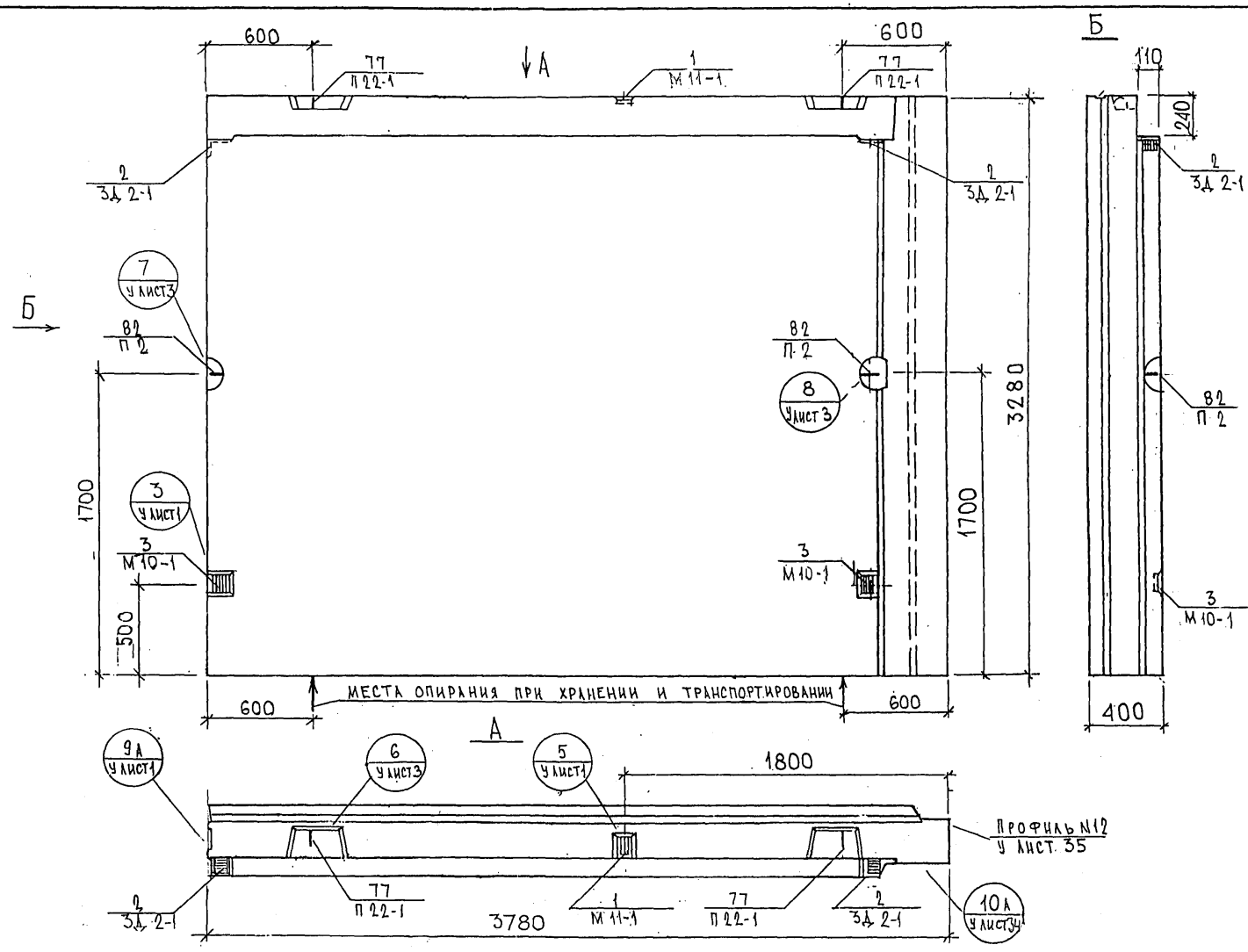

Нач.отд.	Ванаг		7РС41133 7НС-24СБ
Гл.спец.	Баско		
Рук.гр.	Николаева		Панель 7НС 92т2 Сборочный чертеж
Разраб.	Зайцева		
Провер.	Ванаг		

Стадия	Масса	Масштаб
Р		1:25
Лист 2	Листов	

МНИИТЭП ОСК

Инв.№ подл. | Подпись и дата | Взам. инв. № | Рук.маст. 7 | Гл. спец. М7 | ГИП | Капитерев | Марченков | Грабилин

Карт 4416 Ф12н

СХЕМА РАСКЛАДКИ УТЕПЛИТЕЛЯ 7НС91Т2

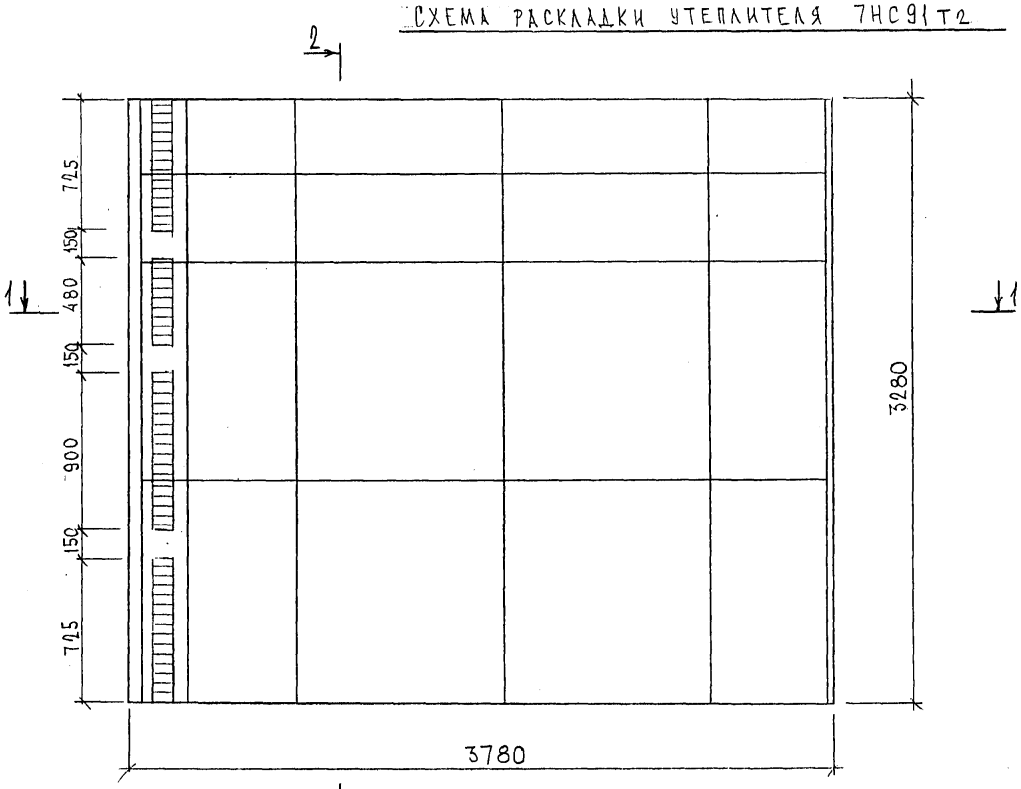

2-2

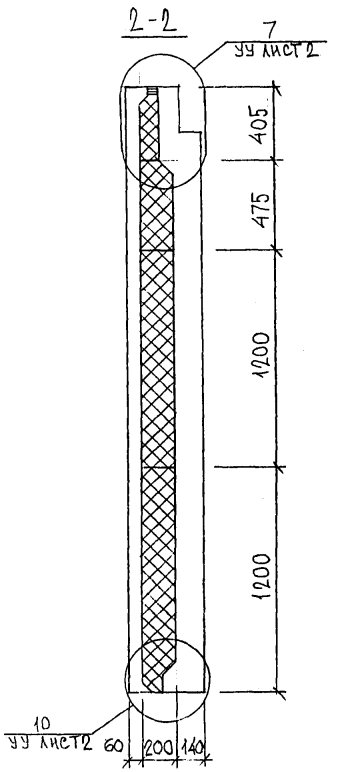

1-1

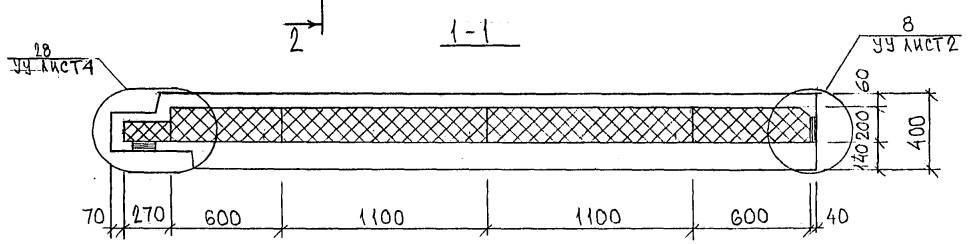

7НС 92Т-2
ЗЕРКАЛЬНОЕ ОТРАЖЕНИЕ
7НС 91Т-2

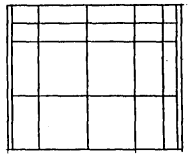

7РС 41133. 7НС. 24СБ.	ЛИСТ 3

Формат А3

Карт 4416

Схема армирования 7НС 91т2

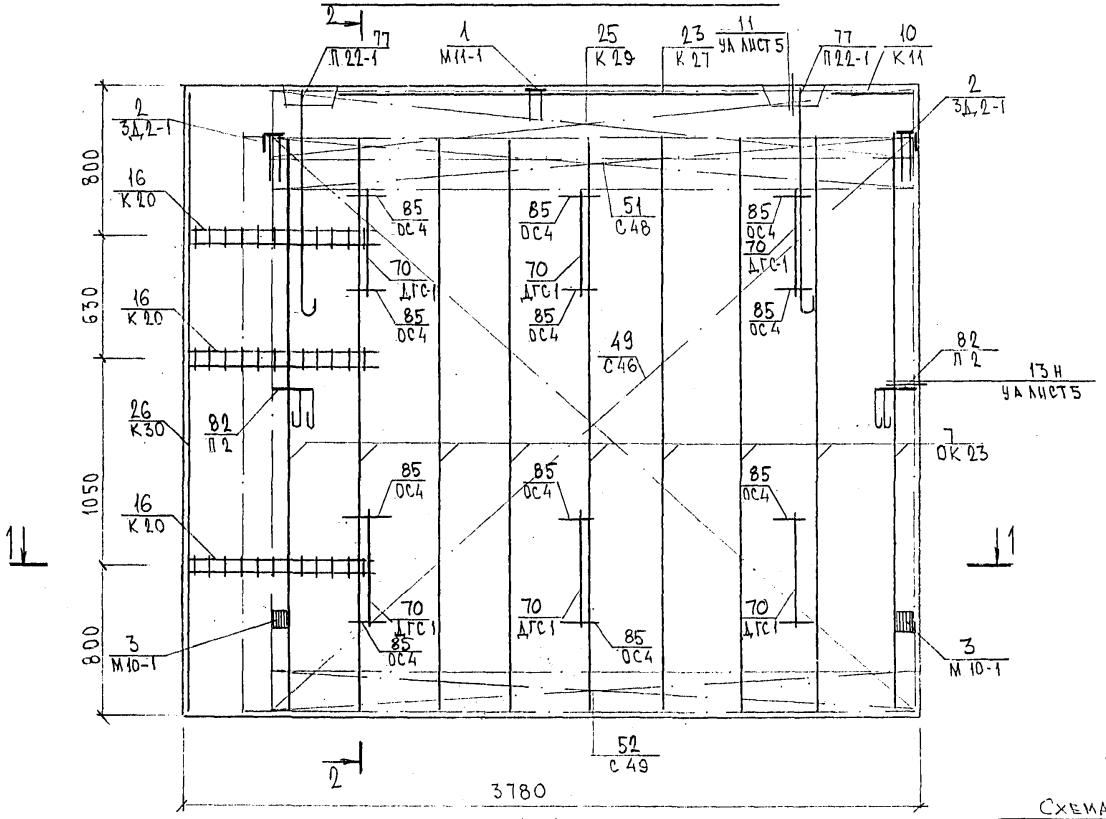

2 - 2

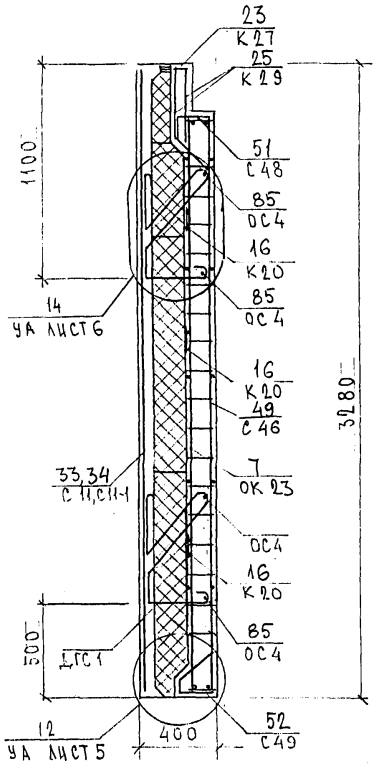

1-1

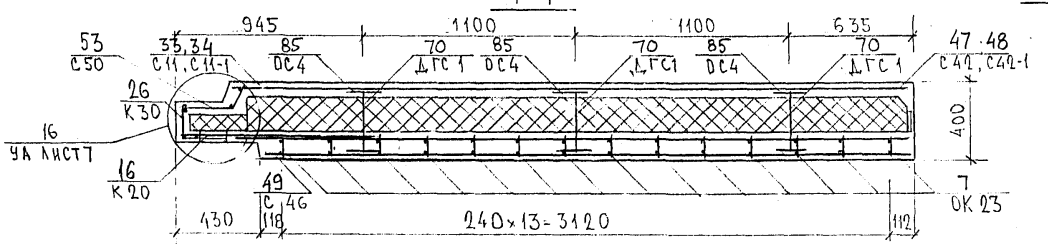

Схема расположения сеток на поддоне

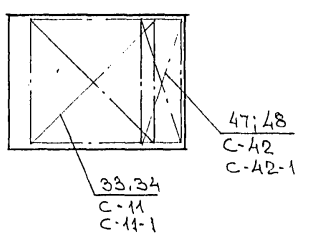

7НС 92т-2

Зеркальное отражение 7НС 91т-2

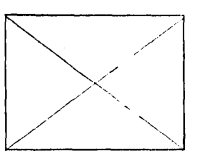

УРС 41 133. 7НС.24.СБ.	Лист 4

Формат А3

карт 44-16

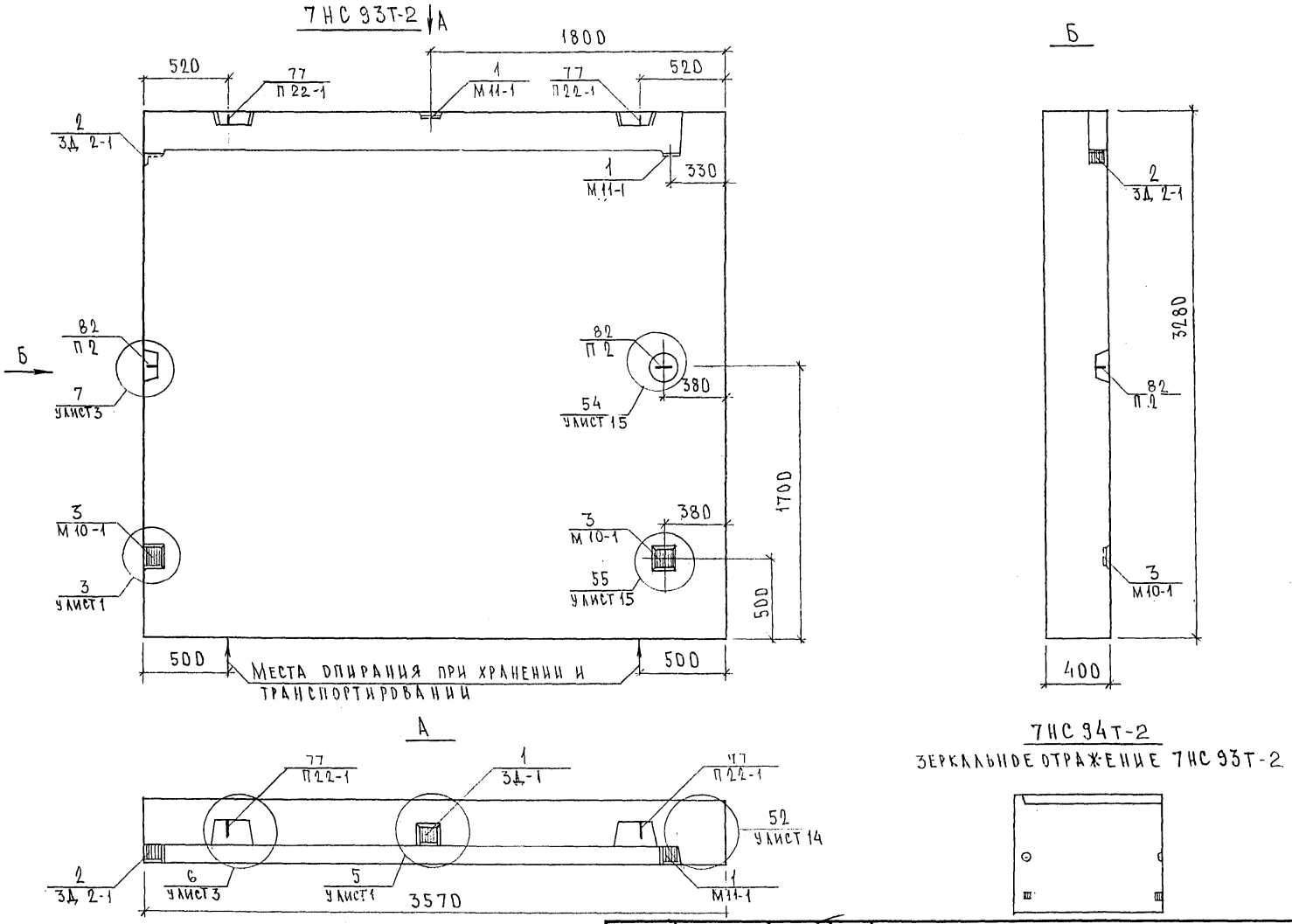

НАЧ. ОТД.	ВАНАГ			7РС41133. 7НС. 25СБ.
ГЛ. СПЕЦ.	БАСКО			
ЗАВ. ГР.	ГУРЕВИЧ			
РАЗРАБ.	ТЕЛЕСНИЦКАЯ			ПАНЕЛИ 7НС93Т-2; 7НС94Т-2 СБОРОЧНЫЙ ЧЕРТЕЖ
ПРОВЕР.	ГУРЕВИЧ			

СТАДИЯ	ЛИСТ	ЛИСТОВ
Р.	1	3

МНИИТЭП ОСК

СОГЛАСОВАНО
РУК. МАСТ. №1 КАПТЕРЕВ
ГЛ. ИНЖ. МАСТ. №1 МАРЧЕНКОВ

Карт 4416

Схема раскладки утеплителя 7НС93Т-2

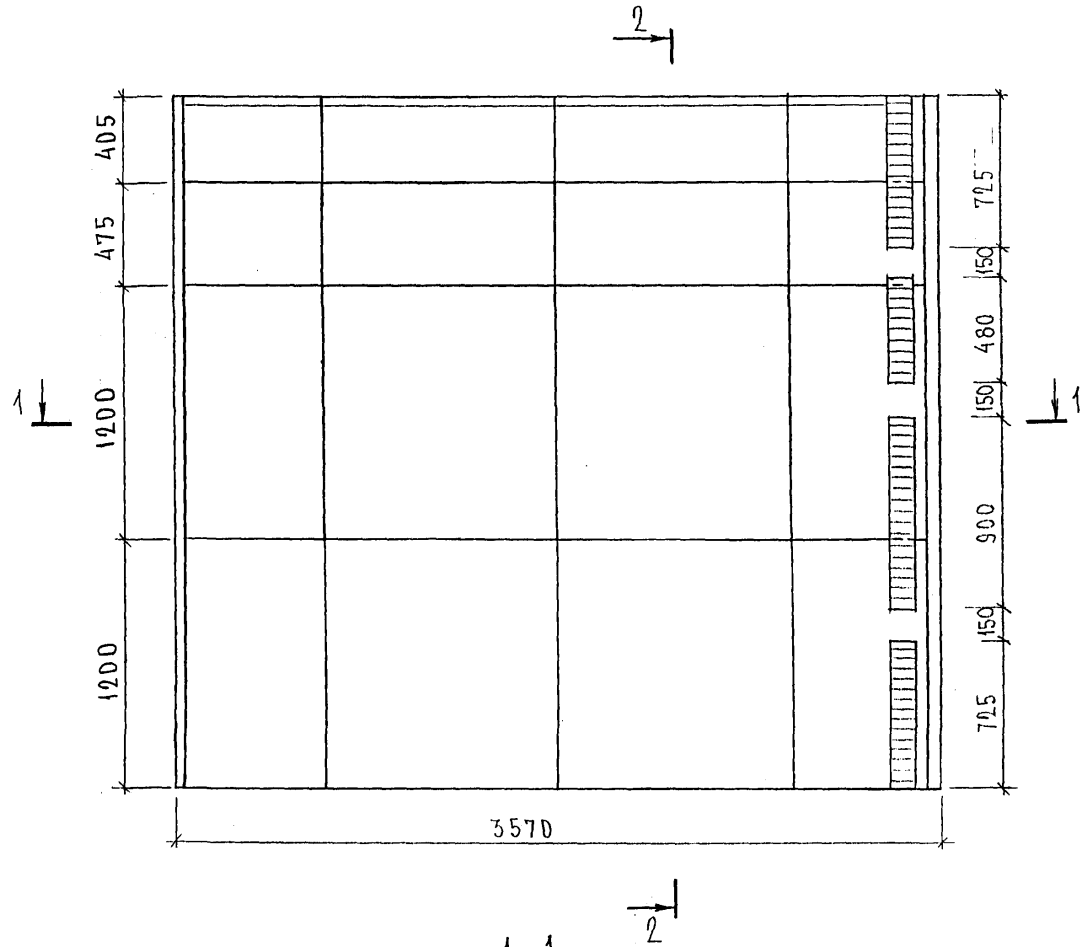

1-1

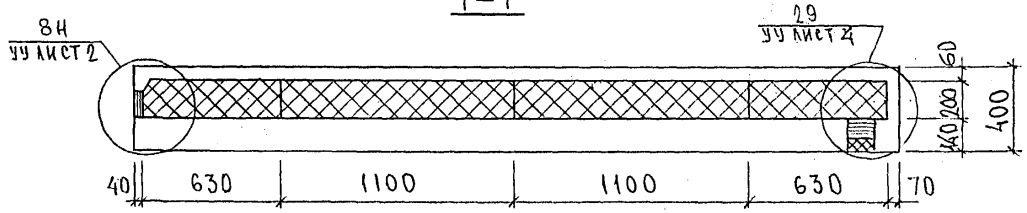

2-2

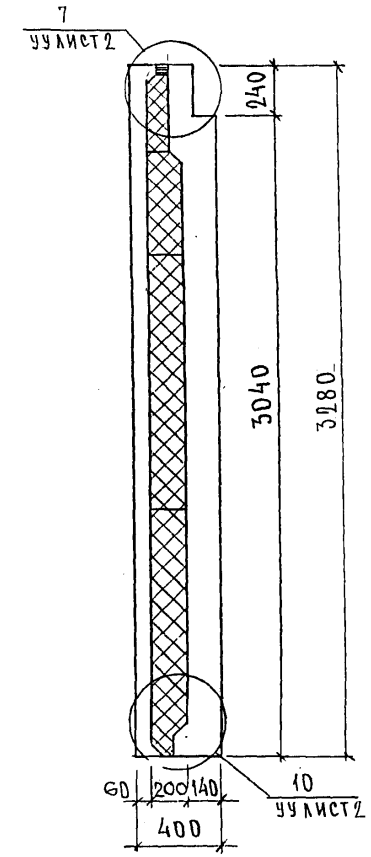

7НС94Т-2
Зеркальное отражение 7НС93Т-2

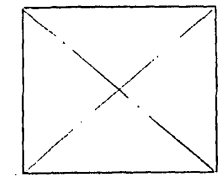

7РС41133.7НС.25СБ.	Лист 2

Формат А3

Карт 4416

Схема армирования 7НС93Т-2

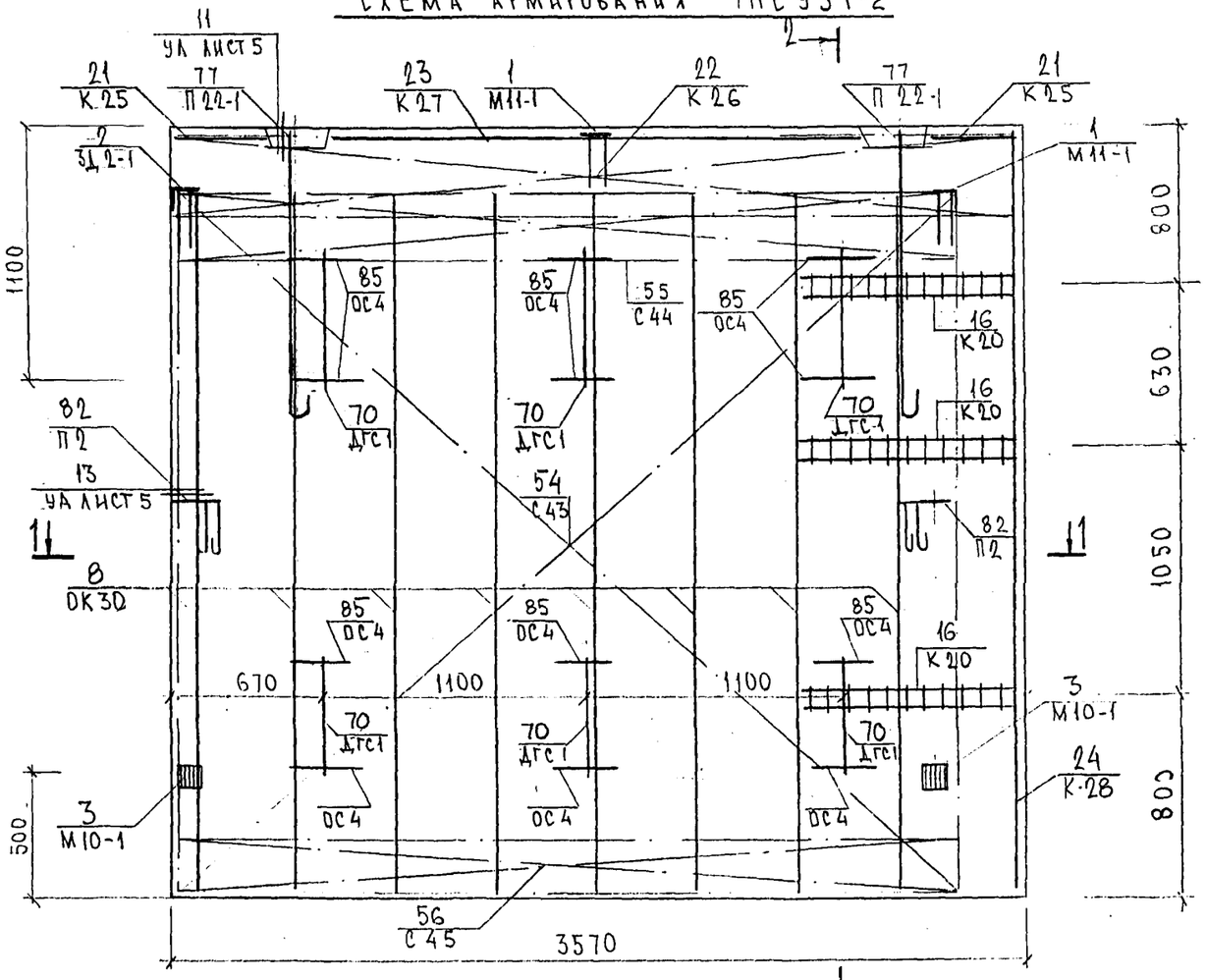

2-2

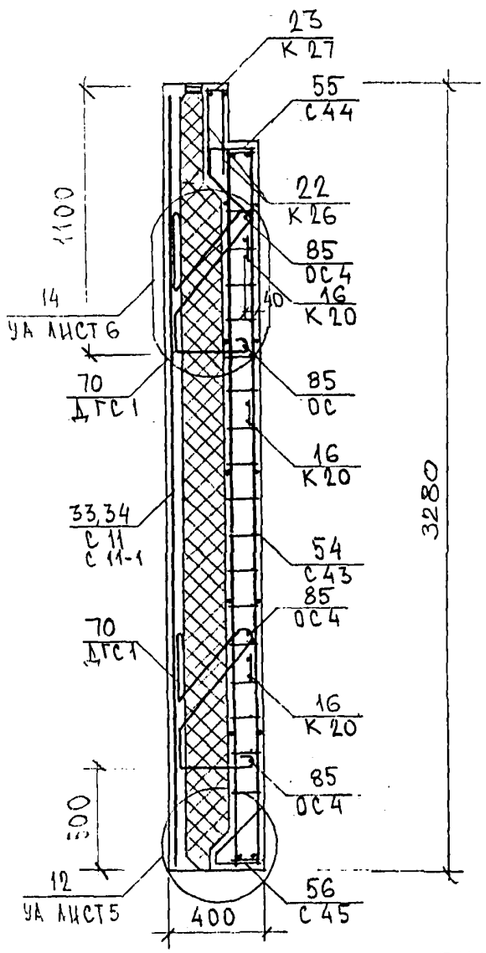

1-1

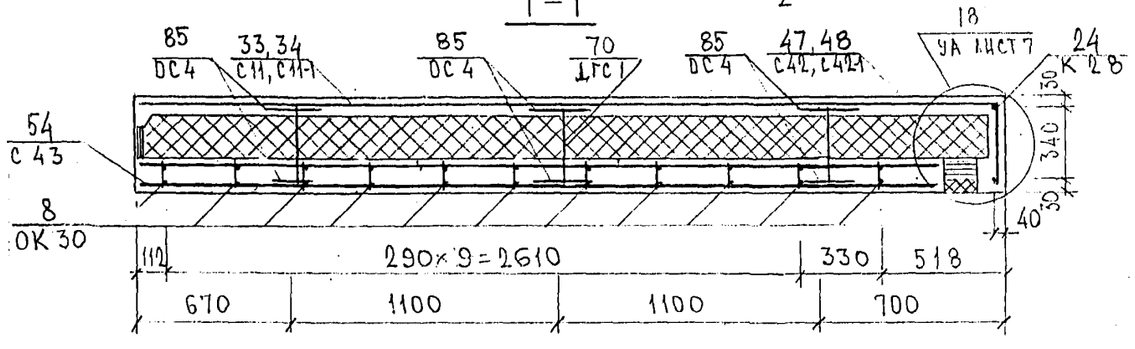

Схема расположения сеток на поддоне

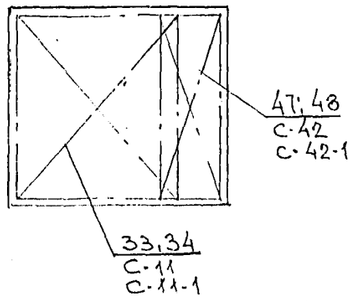

7НС94Т-2

Зеркальное отражение 7НС93Т-2

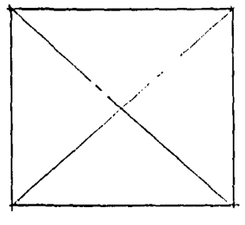

7РС 41133. 7НС.25 СБ	Лист 3

Формат А3

Карт 4416

852677

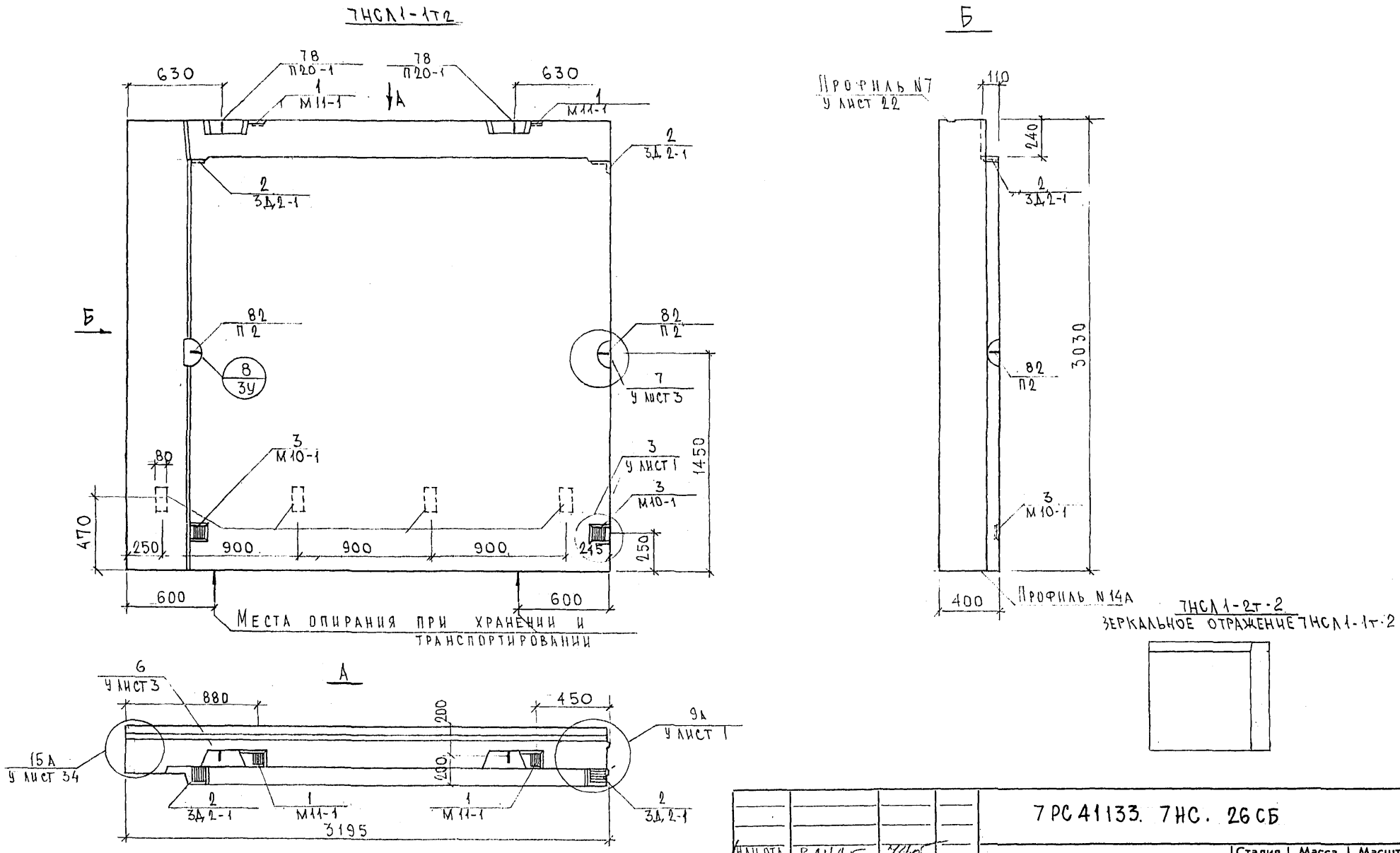

Нач. отд.	Ванаг		
Гл. спец.	Баско		
Зав. гр.	Гуревич		

7РС41133. 7НС. 26СБ

Панели 7НСЛ1-1т2; 7НСЛ1-2т2 Сборочный чертеж

Стадия	Масса	Масштаб
Р		1:25

Лист 1 | Листов 3

МНИИТЭП ОСК

Согласовано: Гук. маст 7 Каптерев; Гл. спец М7 Марченков; ГИП М7 Грабилин

Инв. № подл. 85267 | Подпись и дата | Взаим. инв. №

Карш. 4416

Ф12и

СХЕМА РАСКЛАДКИ УТЕПЛИТЕЛЯ 7НСЛ1-1Т2

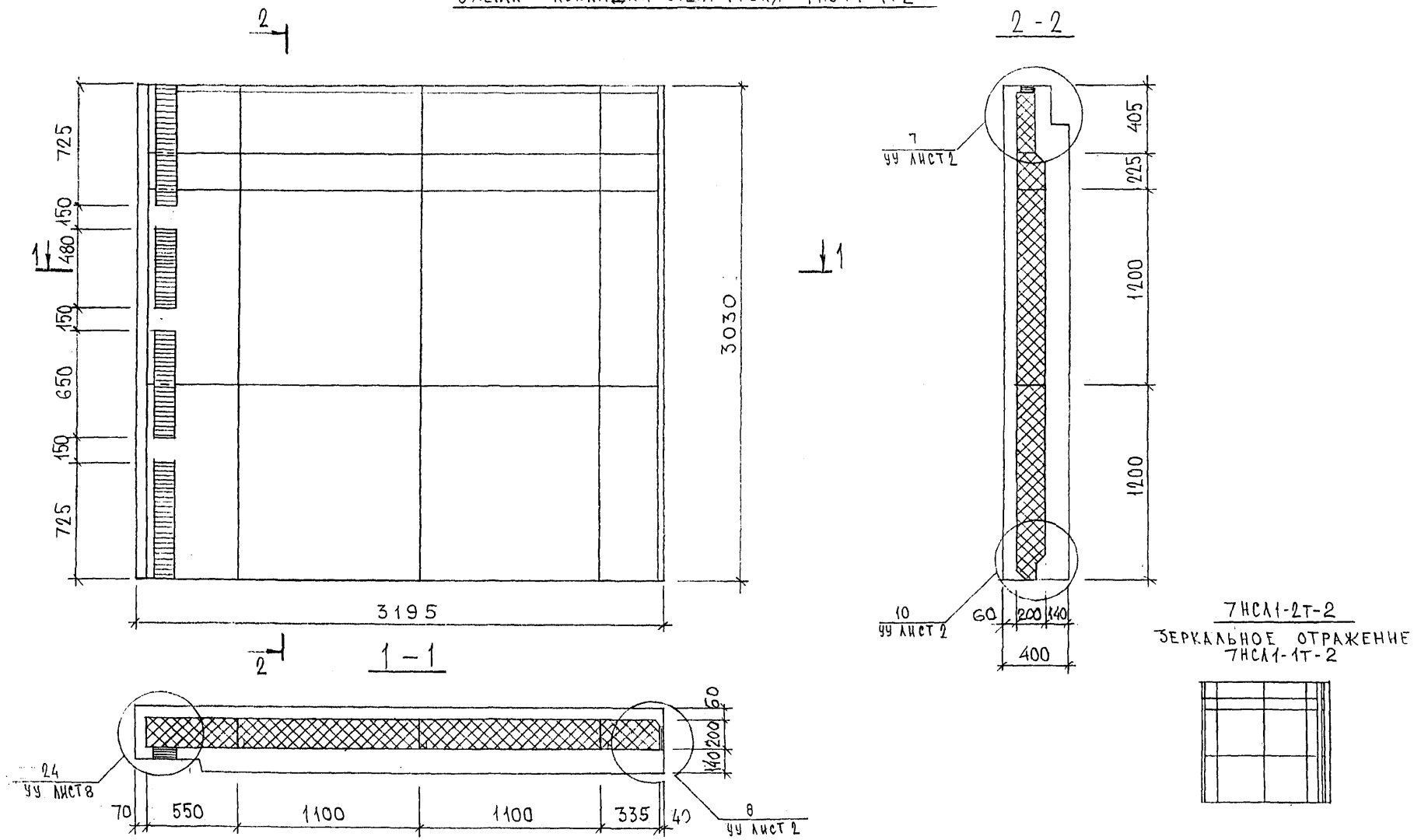

НАЧ.ОТД.	ВАНАГ		
ГЛ.СПЕЦ.	БАСКО		
ЗАВ.ГР.	НИКОЛАЕВА		
РАЗРАБ.	ЗАЙЦЕВА		
ПРОВЕРИЛ			

7РС 41133. 7НС. 26 СБ.

ПАНЕЛИ 7НСЛ1-1Т2
7НСЛ1-2Т2
РАСКЛАДКА УТЕПЛИТЕЛЯ

Стадия	Масса	Масштаб
Р		1:5

Лист 2 | Листов

МНИИТЭП
ОСК

Инв. № подл. | Подпись и дата | Взаим. инв. №

Карш 4416

СХЕМА АРМИРОВАНИЯ 7НСЛ1-1Т2

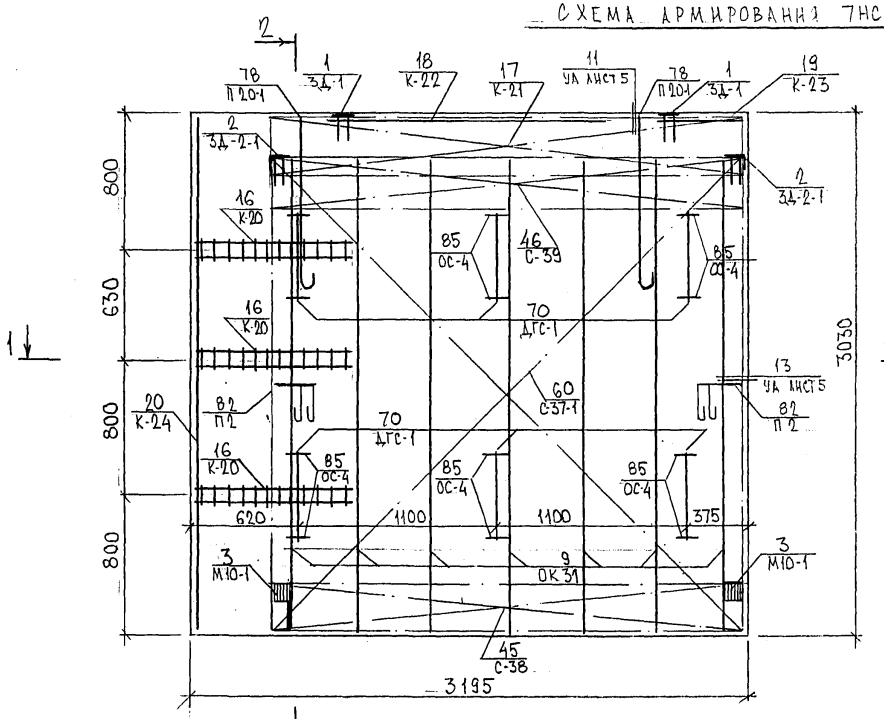

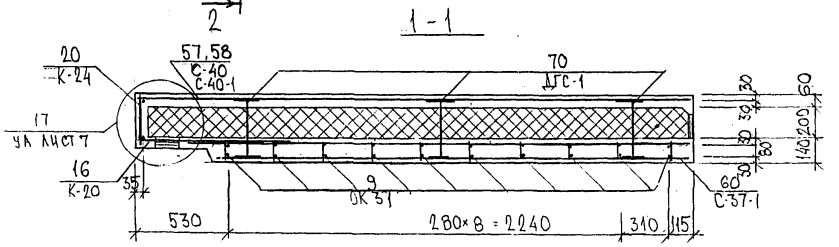

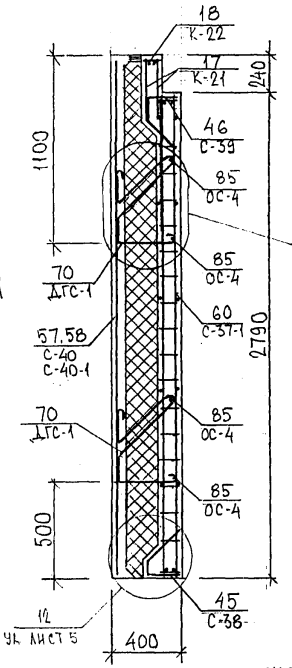

Схема расположения сеток на поддоне

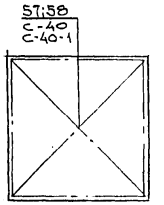

7НСЛ1-2Т-2
Зеркальное отражение
7НСЛ1-1Т-2

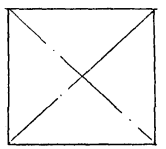

7РС 41133.7НС 26 СБ	Лист 3

Формат А3

Карт 4416

Инв. № подл.	Подпись и дата	Взам. инв. №

Формат	Зона	Позиц.	Обозначение	Наименование	Кол. на испол. 01	02	03	Примеч.
				Документация				
А3			7РС41133 7НС 27СБ	Сборочный чертеж				
			28СБ	Сборочный чертеж				
			7РС41133 ПЗ	Пояснительная записка				
			7РС41133 РС	Ведомость расхода стали				
			7РС41133 У	Узлы габаритные				
			7РС41133 УА	Узлы арматурные				
				Сборочные единицы				
		1	7РС41133 З.Д. СБ	Закладная деталь ЗД-1			4	
		2		ЗД2-1	2	2		
		3		ЗД5			4	
		4		М10-1	2	2	2	
		7	7РС41133 П	Петля П22-4	2	2		

Нач.отд	Ванаг	
Гл.спец	Баско	
Рук.гр.	Николаева	
Разраб.	Савельева	
Провер.	Николаева	

7РС 41 133. 7НС.27СБ, 7НС28СБ

Панели 7НС 9т-2, 7НС 26т-2, 7НС 4-1т-2

Стадия	Лист	Листов
Р	1	5

МНИИТЭП ОСК

Форма 1б ГОСТ 2.113-75

Инв. № подл.	Подпись и дата	Взам. инв. №

Формат	Зона	Позиц.	Обозначение	Наименование	Кол. на испол. 01	02	03	Примеч.
А3		8		Петля П18лев-5			1	
		9		П18пр-5			1	
		10		П1			2	
		11		П2.	2	2		
		13	7РС41133 ДГС СБ	Дискретная связь ДГС-1			8	
		14		ДГС-3				
		15		ДГС-4	5	5		
		16		ДРС-1	8	8		
		18	7РС41133 ОК СБ	Объемный каркас ОК-11			2	
		19		ОК3а	1	1		
		20		ОК41	1	1		
		21		ОК41-1	1	1		
		22		ОК42	1	1		

Марки	7НС9т-2	7НС26т-2	7НС4-1т-2

7РС41133 7НС 27СБ; 7НС28СБ

Лист 2

Форма 1б ГОСТ 2.113-75

122

ИНВ. № ПОДЛ.	ПОДПИСЬ И ДАТА	ВЗАМ. ИНВ. №

ФОРМАТ	ЗОНА	ПОЗИЦ.	ОБОЗНАЧЕНИЕ	НАИМЕНОВАНИЕ		КОЛ. НА ИСПОЛ. D1	D2	D3	ПРИМЕЧ.
А3		23	7РС41133 К СБ	КАРКАС	К-2			5	
		24			К-52	1	1		
		25			К-53	1	1		
		26							
		27			К-44	1	1		
		28			К-45	1	1		
		29			К-				
		30			К-47	1	1		
		31			К-48	1	1		
		32			К-49	4	4		
		33			К-51	1	1		
		52			К-100			2	
		34	7РС41133 С СБ	СЕТКИ	С-7			2	
		35			С-9			1	
		36			С-174			2	
		37			С-13				
					МАРКИ	7НС9т-2	7НС26т-2	7НС41т-2	

7 РС 41133 7НС 27 СБ ; 7НС 28 СБ

ЛИСТ 3

ФОРМА 1В ГОСТ 2.113-75

ФОРМАТ А4

ИНВ. № ПОДЛ.	ПОДПИСЬ И ДАТА	ВЗАМ. ИНВ. №

ФОРМАТ	ЗОНА	ПОЗИЦ.	ОБОЗНАЧЕНИЕ	НАИМЕНОВАНИЕ		КОЛ. НА ИСПОЛ. D1	D2	D3	ПРИМЕЧ.
А3		38	7РС41133 С СБ	СЕТКИ	С-14			1	
		39			С-80	4	4		
		40			С-81	4	4		
		41			С-176			2	
		42			С-178			1	
				ДЕТАЛИ					
		45		ГНУТЫЙ СТЕРЖЕНЬ ГС-3					
		46		ОТДЕЛЬНЫЕ СТЕРЖНИ					
		47		ОС-1 ф10АIII ℓ=2700 0,43кг		8	8	8	
		48		ОС-4 ф6АIII ℓ=250 0,05кг		10	10	16	
		49		ф5ВрI ℓ=2200 0,32кг		4	4		
		50		ф5ВрI ℓ=650 0,09кг		4	4		
		51		ф5ВрI ℓ=100 0,0144кг		20	20		
					МАРКИ	7НС9т-2	7НС26т-2	7НС41т-2	

7 РС 41133 7НС 27 СБ ; 7НС 28 СБ

ЛИСТ 4

ФОРМА 1В ГОСТ 2.113-75

ФОРМАТ А4

Инв. № подл.	Подпись и дата	Взам. инв. №

Формат	Зона	Позиц.	Обозначение	Наименование	Кол. на испол. 01	02	03	Примеч.
				МАТЕРИАЛЫ				
				Тяжелый бетон м³	2.97	2.97	1.95	
				Утеплитель ПСБ м³	2.36	2.36	1.39	
				Минераловатные плиты м³	0.05	0.05	0.02	
				Деревян. антисептир. пр., шт.	–	–	12	

Марки	ТНС 9т-2	ТНС 26т-2	ТНС 4т-2

ТРС 41.133 ТНС 27 СБ ; ТНС 28 СБ

Лист 5

Форма 1б ГОСТ 2.113-75

Формат А4

Инв. № подл. | Подпись и дата | Взам. инв. №

Формат	Зона	Позиц.	Обозначение	Наименование	Кол. на испол.	Примеч.

Лист

Форма 1б ГОСТ 2.113-75

Формат А4

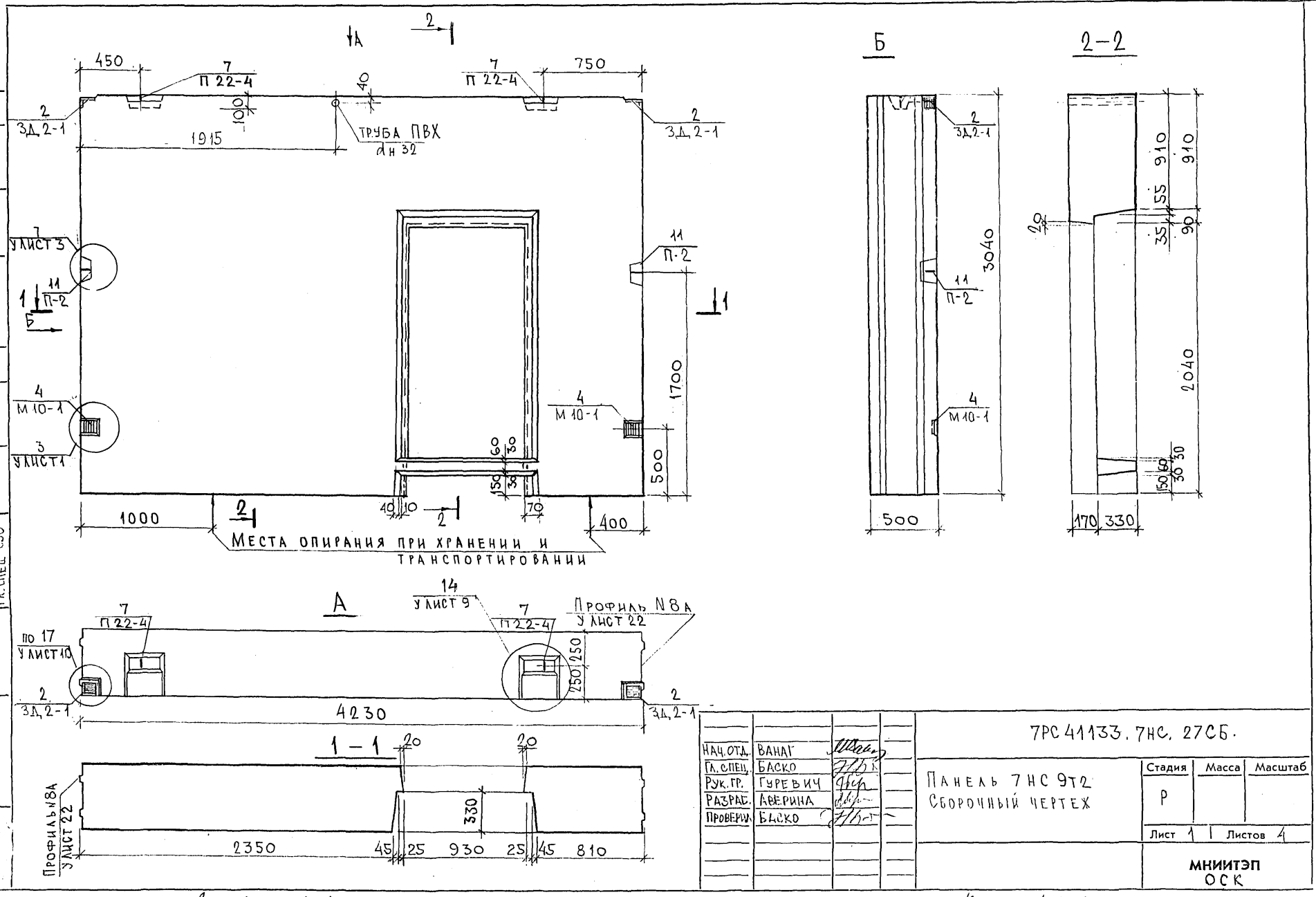

НАЧ.ОТД.	ВАНАГ		
ГЛ.СПЕЦ.	БАСКО		
РУК.ГР.	ГУРЕВИЧ		
РАЗРАБ.	АВЕРИНА		
ПРОВЕРИЛ	БАСКО		

7РС 41133. 7НС. 27СБ.

ПАНЕЛЬ 7НС 9Т2
СБОРОЧНЫЙ ЧЕРТЕЖ

Стадия	Масса	Масштаб
Р		

Лист 1 | Листов 4

МНИИТЭП
ОСК

СОГЛАСОВАНО
РУК. МАСТ. 7 — КАПТЕРЕВ
ГЛ. СПЕЦ. М.7 — МАРЦЕНКОВ
ГЛ. СПЕЦ. СЗО

Взаим. инв. №
Подпись и дата
Инв. № подл.

alex 852677

Корей 4416

Ф12и

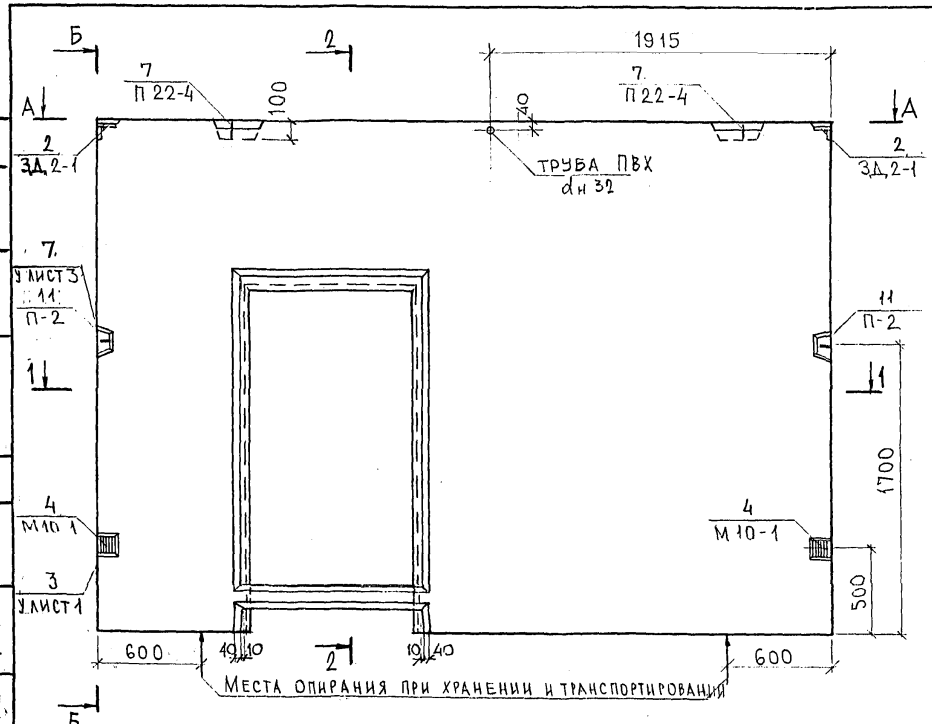

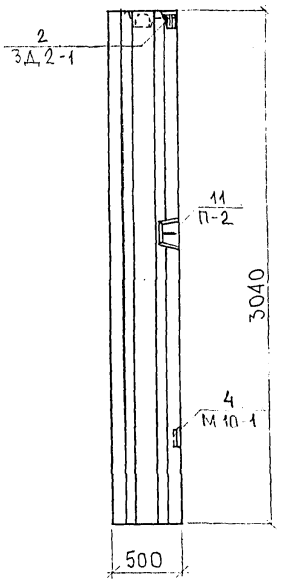

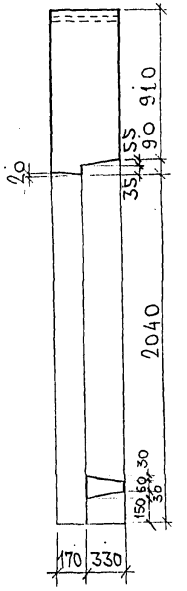

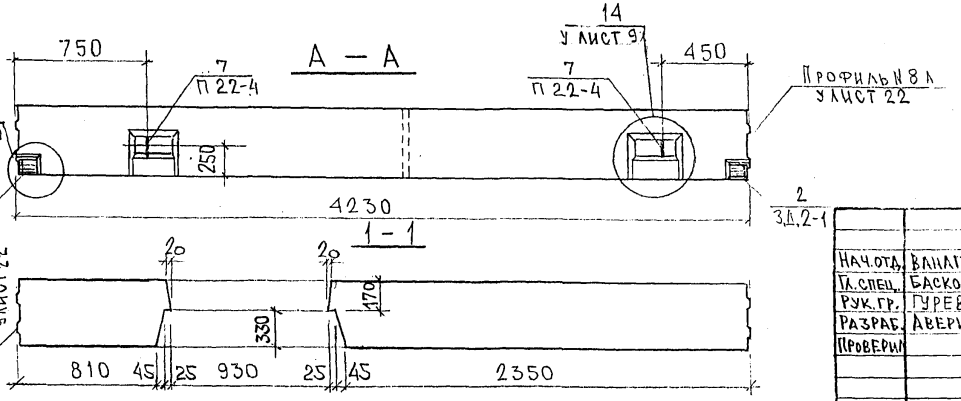

Нач.отд.	Ваилат		
Гл.спец.	Баско		
Рук.гр.	Гуревич		
Разраб.	Аверина		
Проверил			

7РС41133.7НС, 27СБ.

Панель 7НС26Т2
Сборочный чертеж

Стадия	Масса	Масштаб
Р		
Лист 2	Листов 4	

МНИИТЭП
ОСК

Согласовано
Рук. маст. 7 Картерев
Гл. спец. М 7 Марченков
Гл. спец.
Взам. инв. №
Подпись и дата
Инв. № подл.

Копия 4416

Ф12и

Схема раскладки утеплителя для панели 7НС9Т2

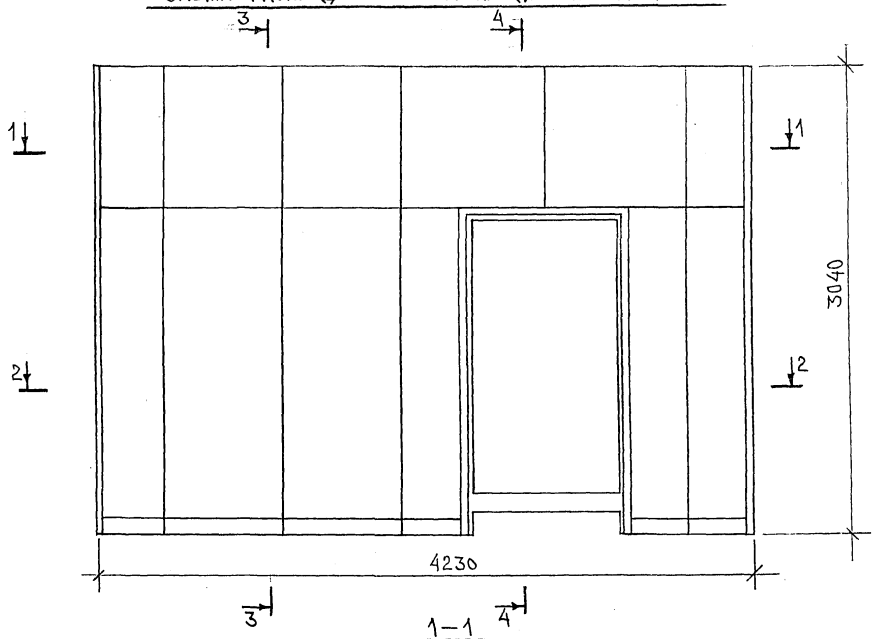

1–1

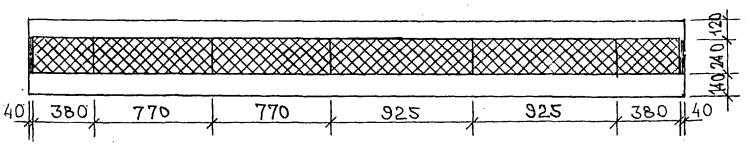

2–2

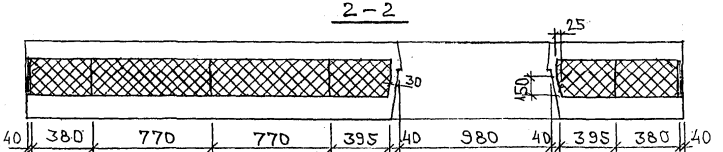

3–3

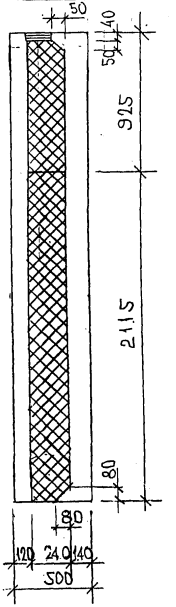

4–4

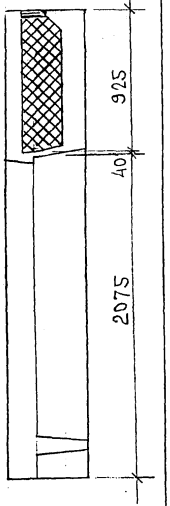

7НС26Т2
ЗЕРКАЛЬНОЕ ОТРАЖЕНИЕ 7НС9Т2

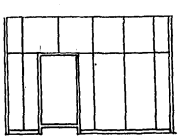

Инв. № подл. | Подпись и дата | Взам. инв. №

Катя 4416

СХЕМА АРМИРОВАНИЯ ДЛЯ ПАНЕЛИ 7НС9т-2

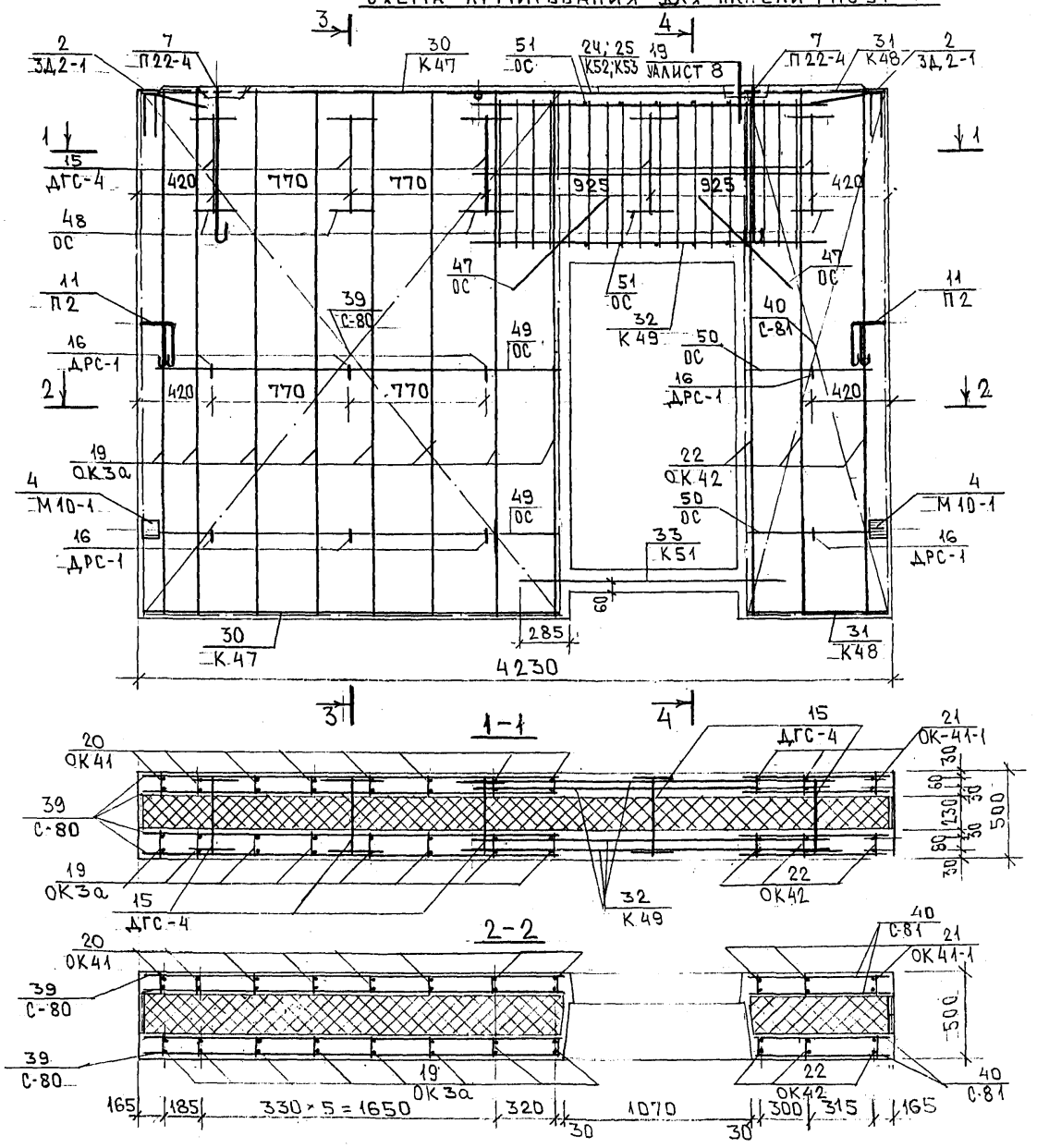

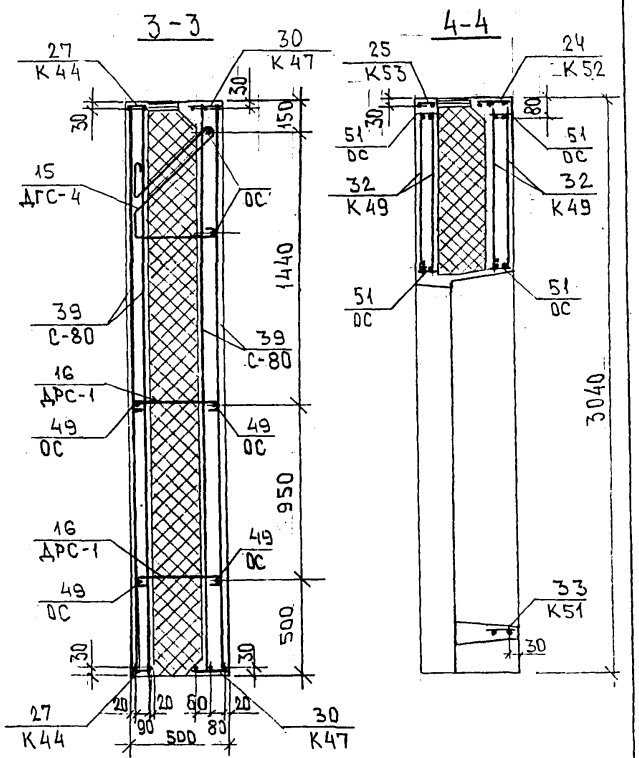

СХЕМА РАСКЛАДКИ КАРКАСОВ И СЕТОК НА ПОДДОНЕ

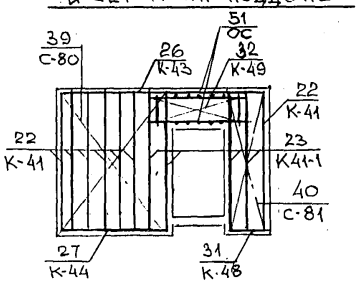

7НС26-2
ЗЕРКАЛЬНОЕ ОТРАЖЕНИЕ 7НС9т-2

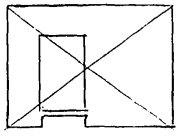

7 РС41133.7НС.27СБ.	ЛИСТ 4

ИНВ. № ПОДЛ. | ПОДПИСЬ И ДАТА | ВЗАМ. ИНВ. №

Корш44РБ

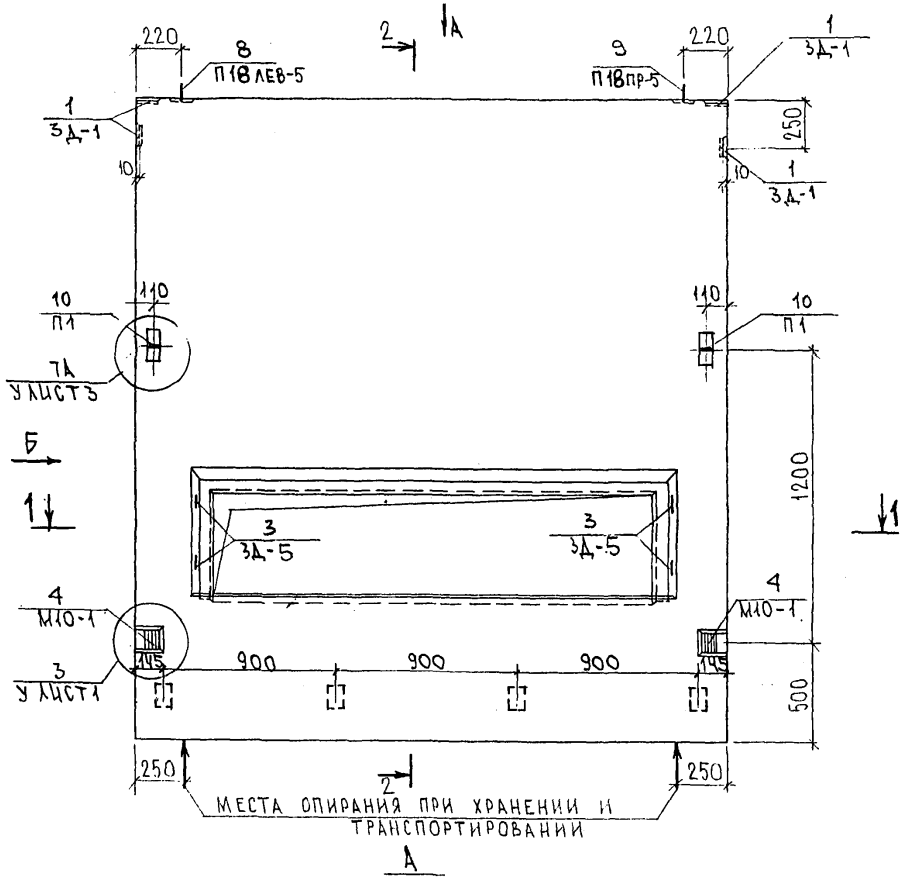

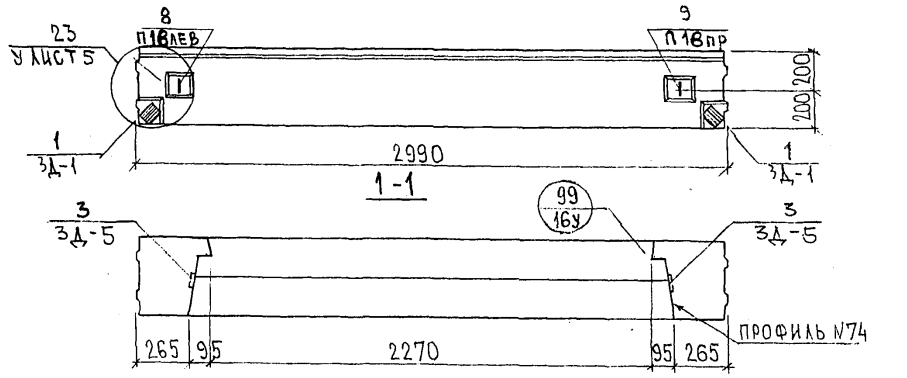

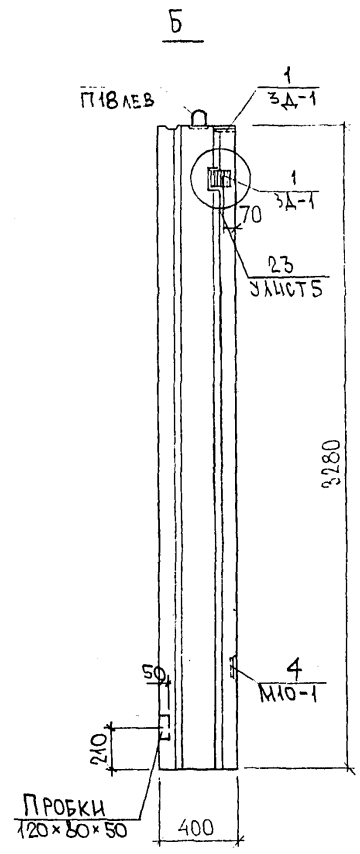

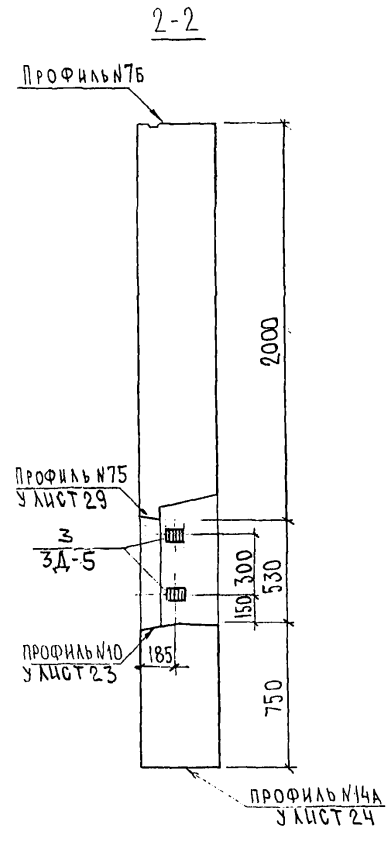

НАЧ ОГД	ВАНАГ		
ГЛ. СПЕЦ	БАСКО		
ЗАВ. ГР.	ГУРЕВИЧ		
РАЗРАБ.	САВЕЛЬЕВА		

7РС 41133.7НС.28СБ.

7НС4-1Т2
СБОРОЧНЫЙ ЧЕРТЕЖ

Стадия	Масса	Масштаб
Р		1:25
Лист 1	Листов 3	

МНИИТЭП
ОСК

Ф12и

Согласовано: Рук. маст. №7 Каптерев; Гл. спец. м. 7 Марченков

Инв. № подл. | Подпись и дата | Взам. инв. №

Харт 4416

Раскладка утеплителя для 7НС4-172

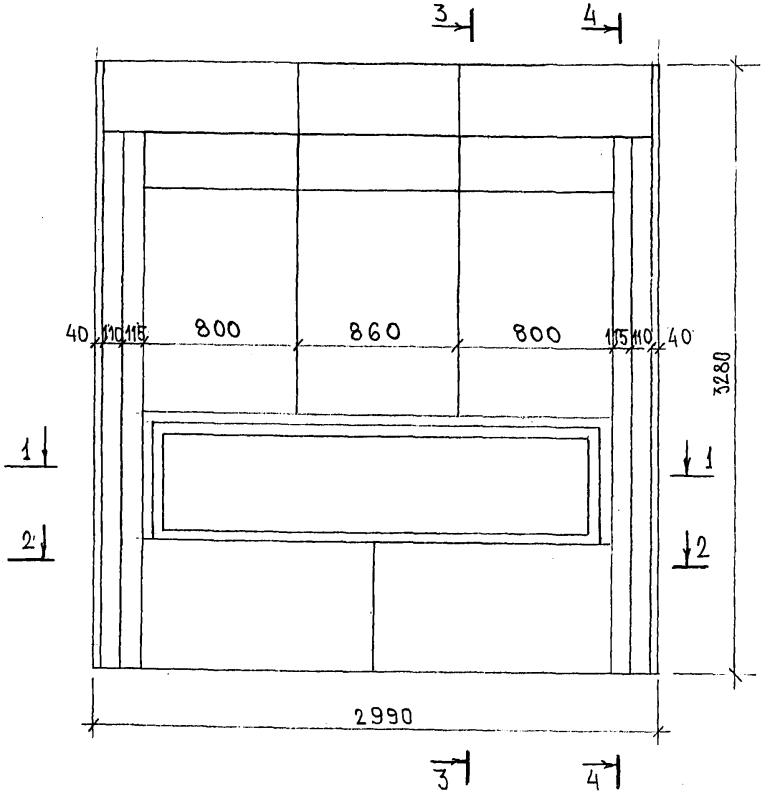

3 – 3

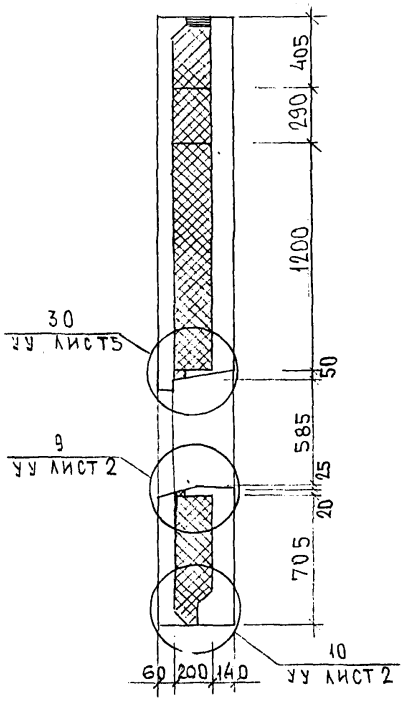

4 – 4

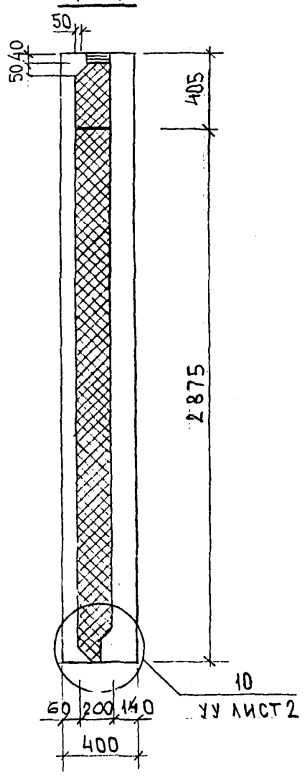

1 – 1

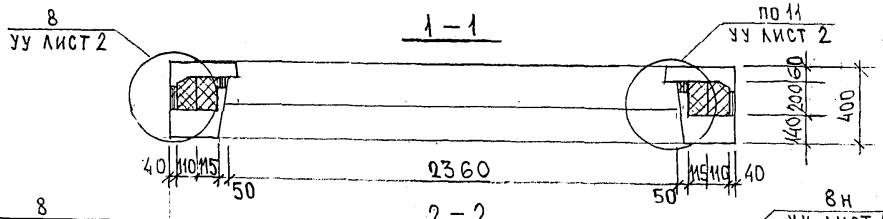

2 – 2

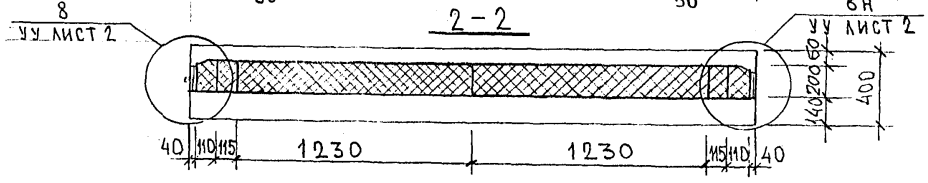

Инв. № подл. | Подпись и дата | Взам. инв. №

7РС41133.7НС.28СБ

Лист 2

Копировал

СХЕМА АРМИРОВАНИЯ 7НС4-1Т-2

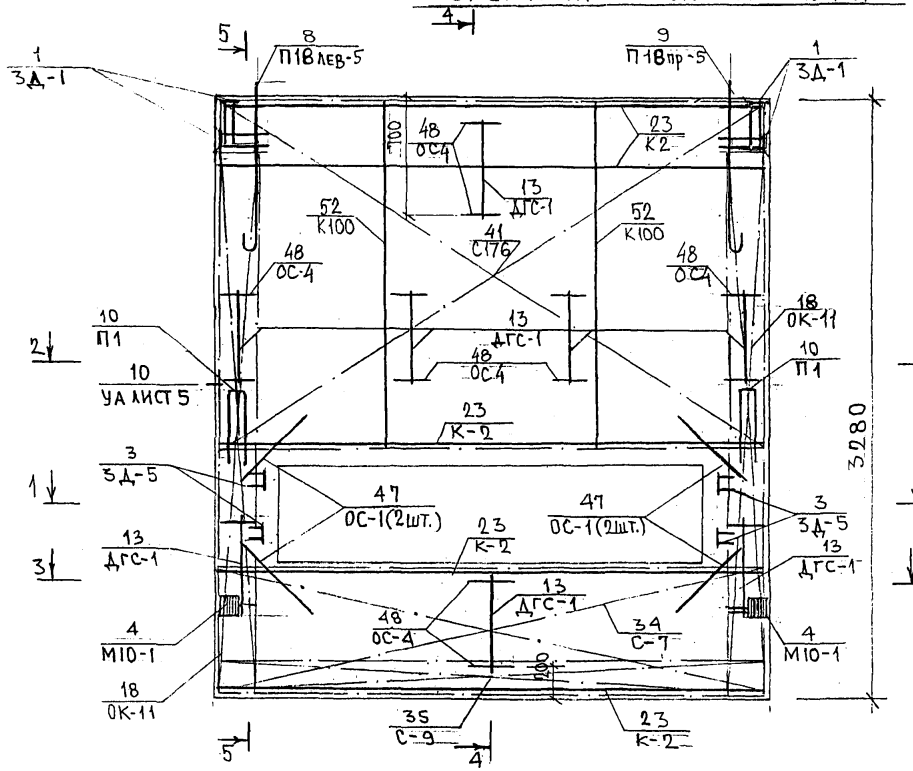

СХЕМА РАСПОЛОЖЕНИЯ СЕТОК НА ПОДДОНЕ



7РС 41133. 7НС 28 СБ.

ЛИСТ 3

ИНВ. № ПОДЛ. | ПОДПИСЬ И ДАТА | ВЗАМ. ИНВ. №

Калм 4416

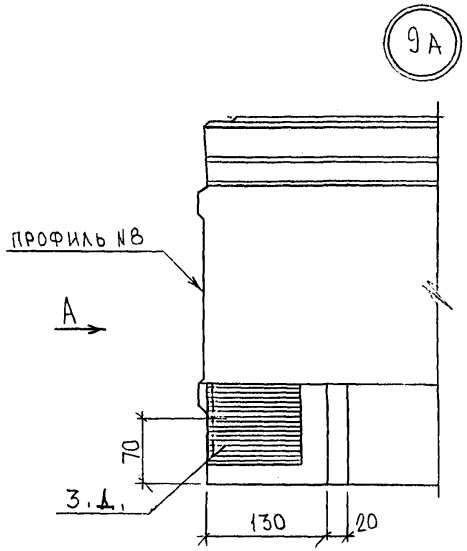

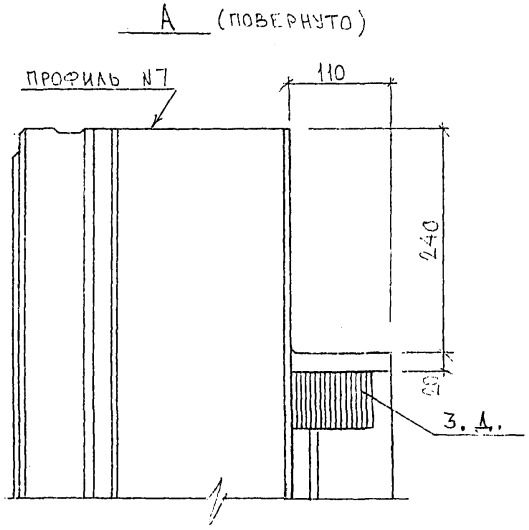

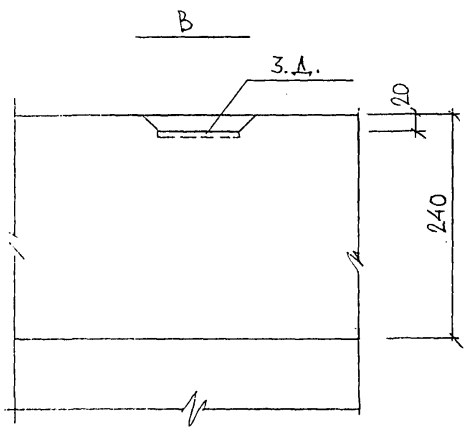

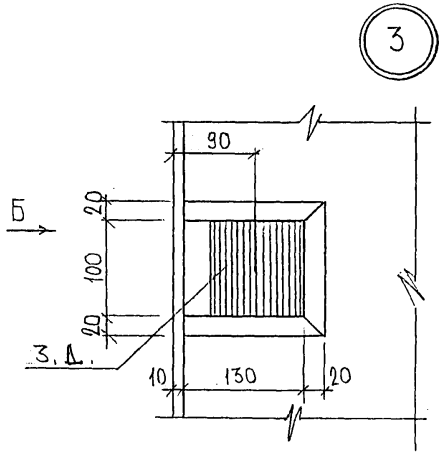

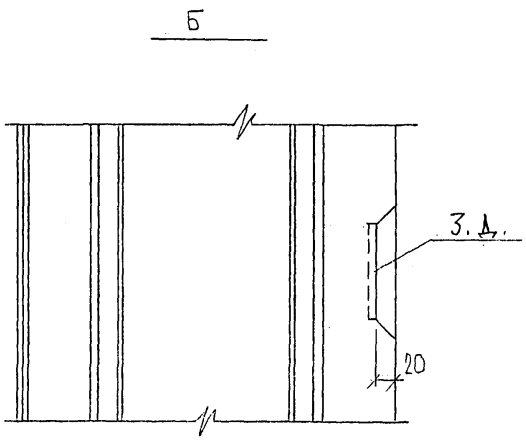

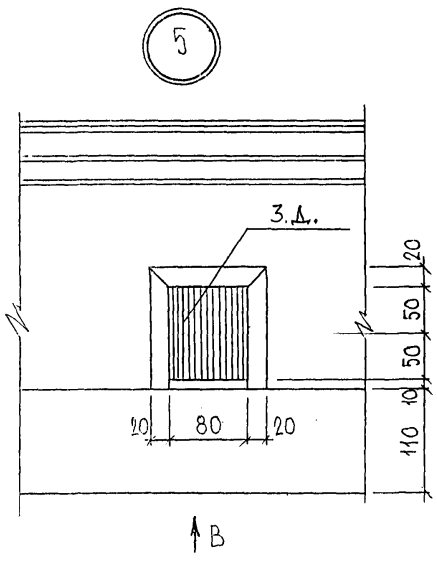

СОГЛАСОВАНО
Рук. маст. 7 Капитерев
Гл.спец. М 7 Марченков

НАЧ.ОТД.	БЫКОВ		
ГЛ.СПЕЦ.	БАСКО		
ЗАВ.ГР.	НИКОЛАЕВА		
РАЗРАБ.	ЗАЙЦЕВА		
ПРОВЕРИЛ	ГУРЕВИЧ		

7РС41133. У.

УЗЛЫ

СТАДИЯ	ЛИСТ	ЛИСТОВ
Р	1	37

МНИИТЭП ОСК

Карт. 4416

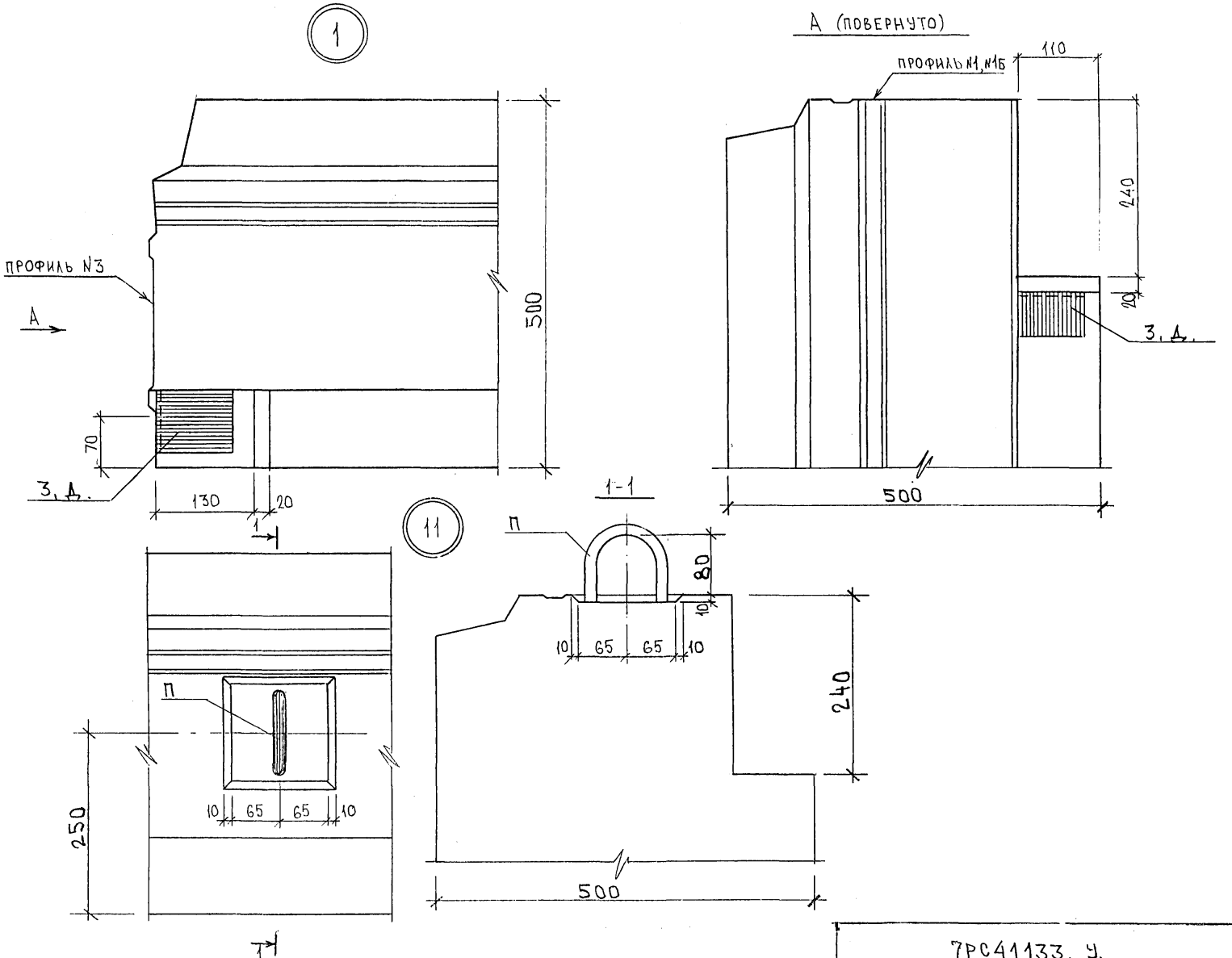

Карт 4446

7РС41133. У.	ЛИСТ 2

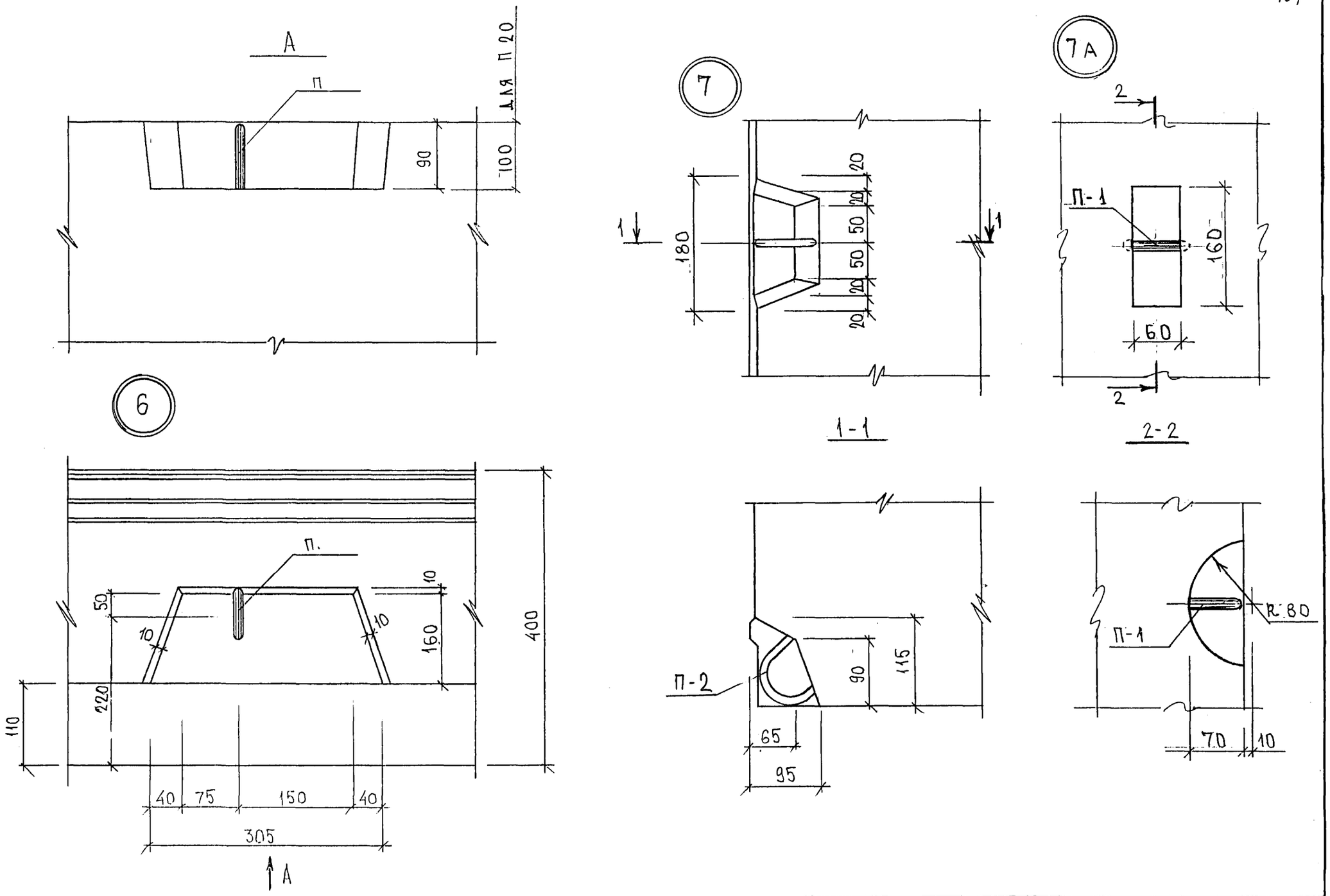

7РС41133. У.	Лист 3

Формат А3

Карт. 4416

21

1

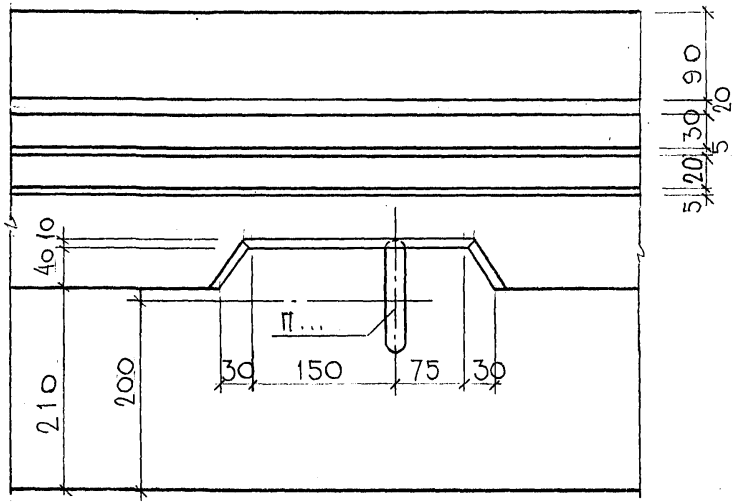

1—1
(ПОВЕРНУТО)

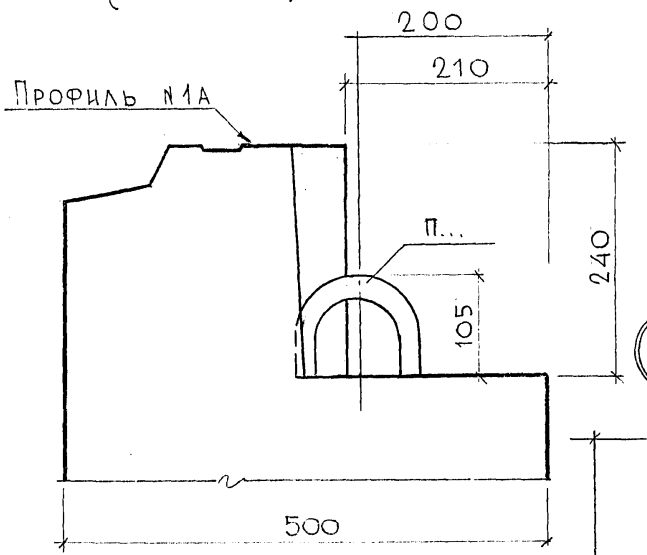

31

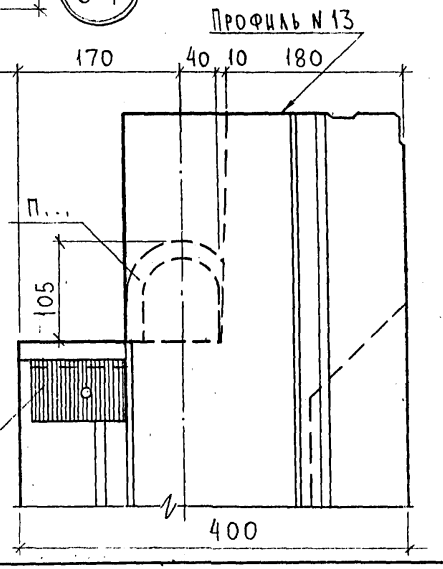

22

1

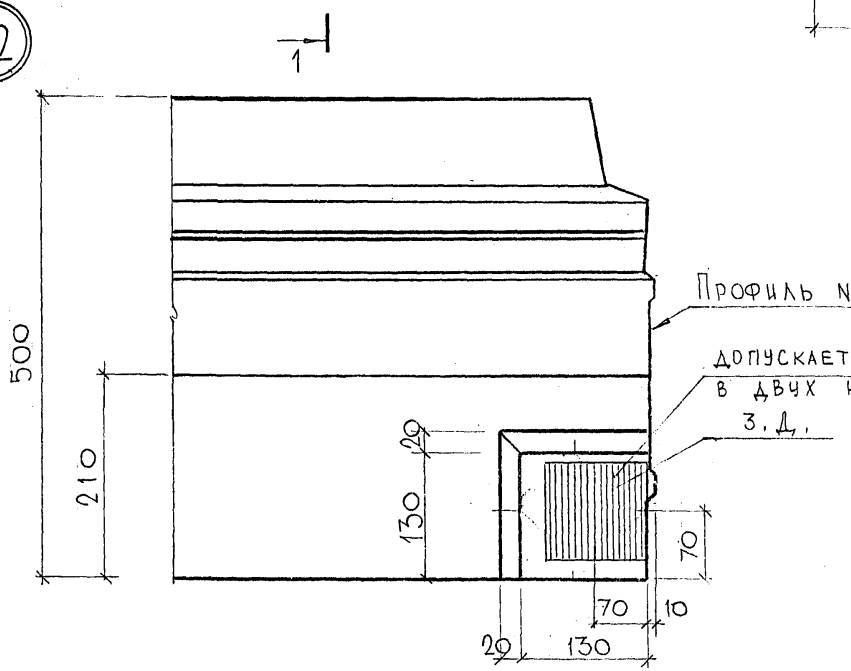

СОГЛАСОВАНО

РУК. МАСТ.		КАПТЕРЕВ
ГЛ. СПЕЦ. М-Т		МАРЧЕНКОВ

Инв. № подл. | Подпись и дата | Взам. инв. №

7РС41133.У.

Узлы	Стадия	Масса	Масштаб
	Р		
	Лист 4	Листов	
—	МНИИТЭП ОСК		

Карта 4446 Ф12н

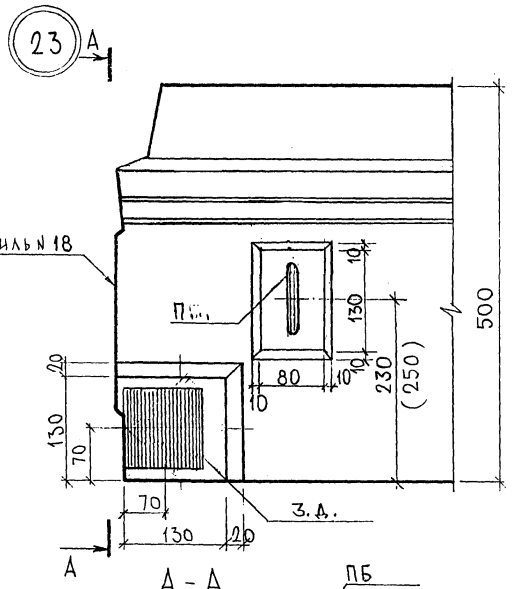

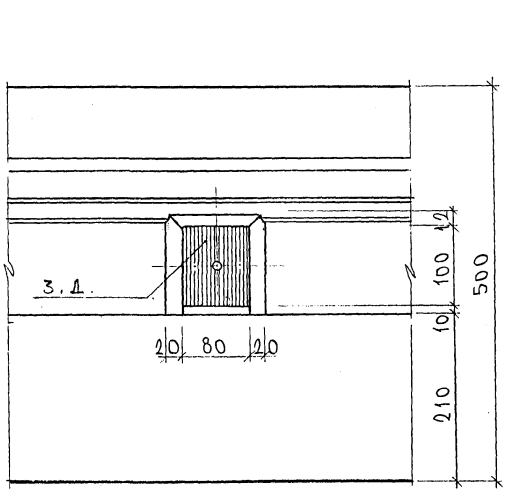

СОГЛАСОВАНО

Рук. маст. 7		Каптерев
Гл. спец. М 7		Марченков

Инв. № подл. | Подпись и дата | Взам. инв. №

			7РС 41133. У.	
			Узлы	Стадия: Р. / Масса / Масштаб
				Лист 5 / Листов
				МНИИТЭП ОСК

Карта 4416 Ф12и

25

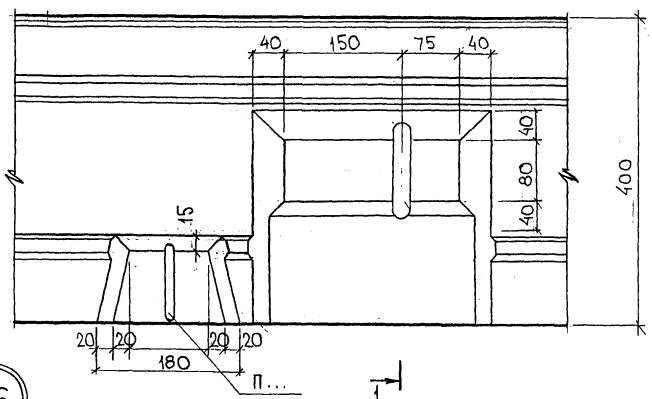

1 — 1
ПОВЕРНУТО

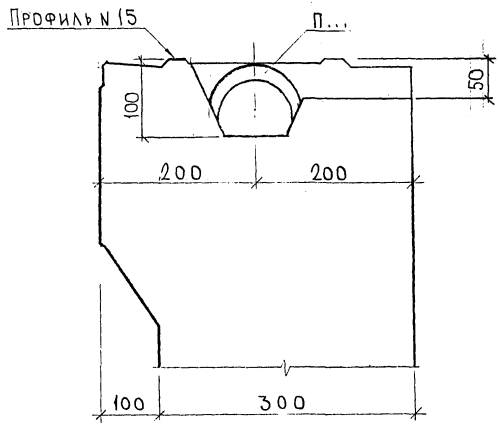

26

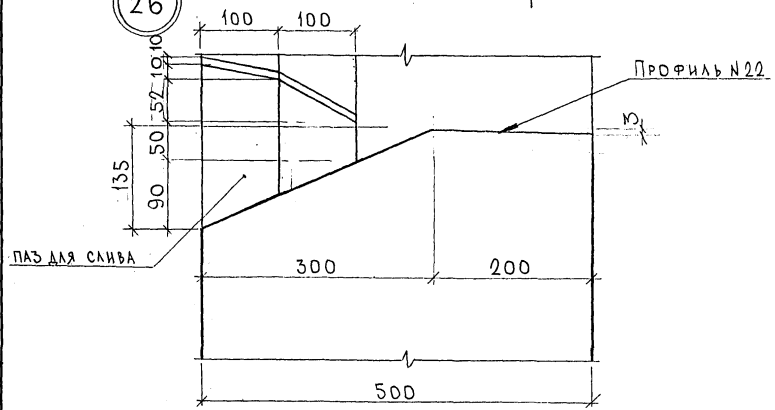

				7РС41133.У			
				Узлы	СТАДИЯ	МАССА	МАСШТАБ
					Р		
					ЛИСТ 6	ЛИСТОВ	
				—	МНИИТЭП ОСК		

Карта 4416 Ф12и

СОГЛАСОВАНО
РУК. МАСТ. 7 КАПТЕРЕВ
ГЛ. СПЕЦ. М7 МАРЧЕНКОВ
ИНВ. № ПОДЛ. ПОДПИСЬ И ДАТА ВЗАМ. ИНВ. №

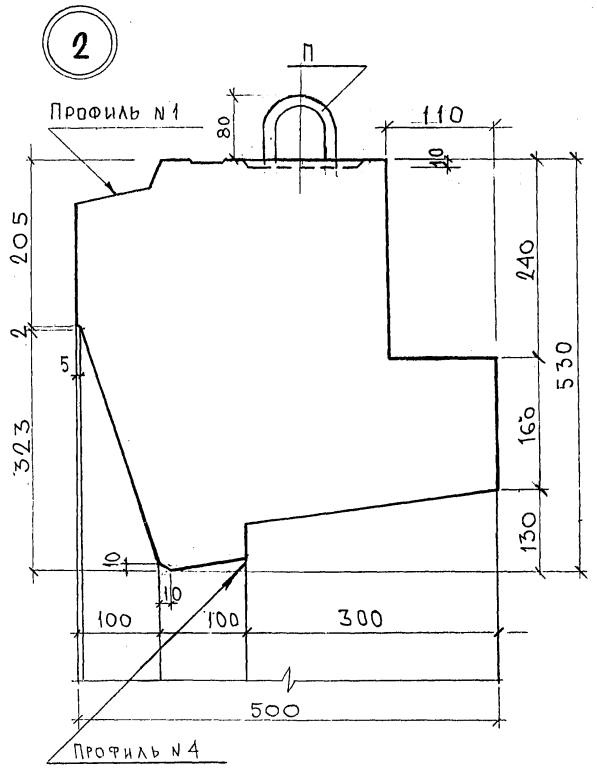

СОГЛАСОВАНО

РУК. МАСТ. 7 ГА СПЕЦ. М7 — КАПТЕРЕВ, МАРЦЕНКОВ

Инв. № подл. | Подпись и дата | Взам. инв. №

7РС 41133 у

Узлы

Стадия	Масса	Масштаб
Р		

Лист 7 | Листов

МНИИТЭП
ОСК

карта 4416 Ф12и

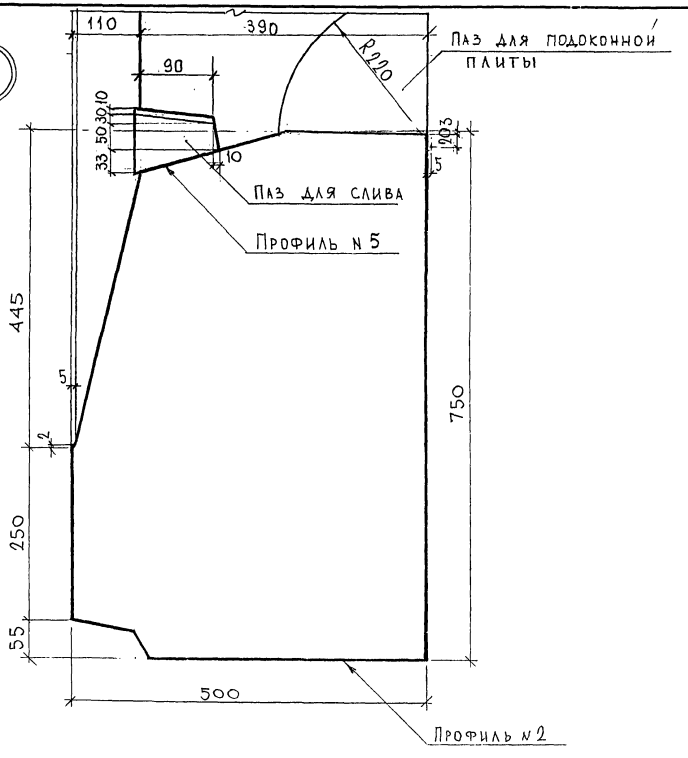

				7РС41133.У.			
				Узлы	Стадия	Масса	Масштаб
					Р.		
					Лист 8	Листов	
					МНИИТЭП ОСК		

Инв. № подл. | Подпись и дата | Взам. инв. №

СОГЛАСОВАНО
РУК. МАСТ. 7 КАПТЕРЕВ
ГЛ. СПЕЦ. М7 МАРЦЕНКОВ

карта 4416

Ф12и

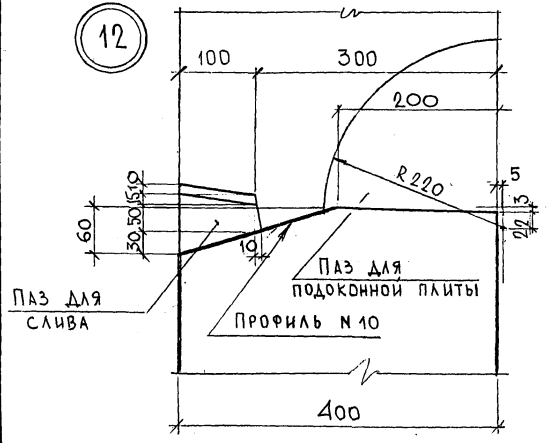

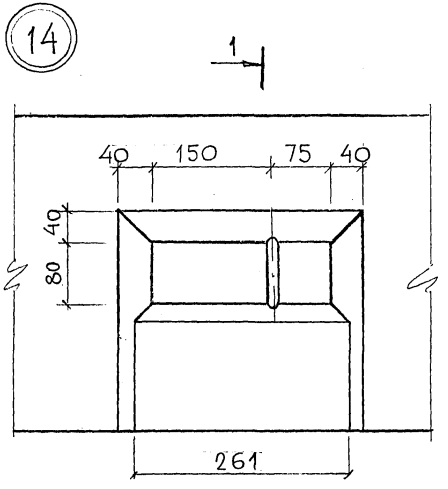

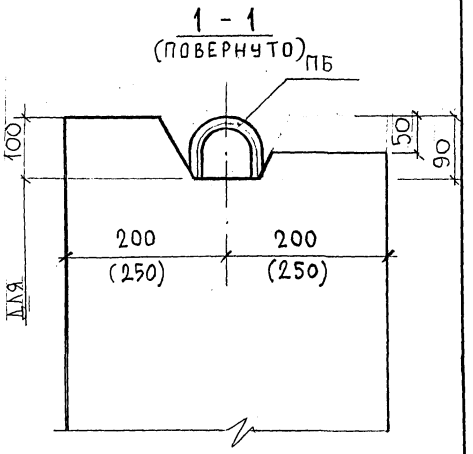

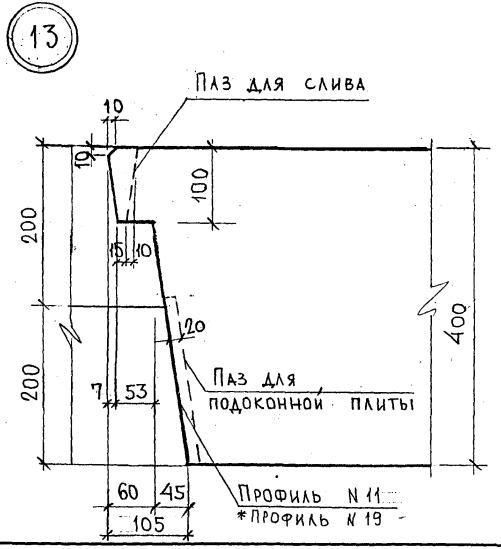

ПРИМЕЧАНИЕ:

* ДЛЯ ПАНЕЛЕЙ 7НС5т; 7НС7т; 7НС22т; 7НС23т В УЗЛЕ 13 – ПРОФИЛЬ N 19, ПАЗ ДЛЯ ПОДОКОННОЙ ПЛИТЫ НЕ ДЕЛАТЬ.

				7РС 41133.у.			
				Узлы	Стадия	Масса	Масштаб
					Р		
					Лист 9	Листов	
					МНИИТЭП ОСК		

Карта 4416 Ф12и

СОГЛАСОВАНО

Инв. № подл. | Подпись и дата | Взам. инв. №

Рук. маст 7 | Гл. спец. М7 | Калтерев | Марченков

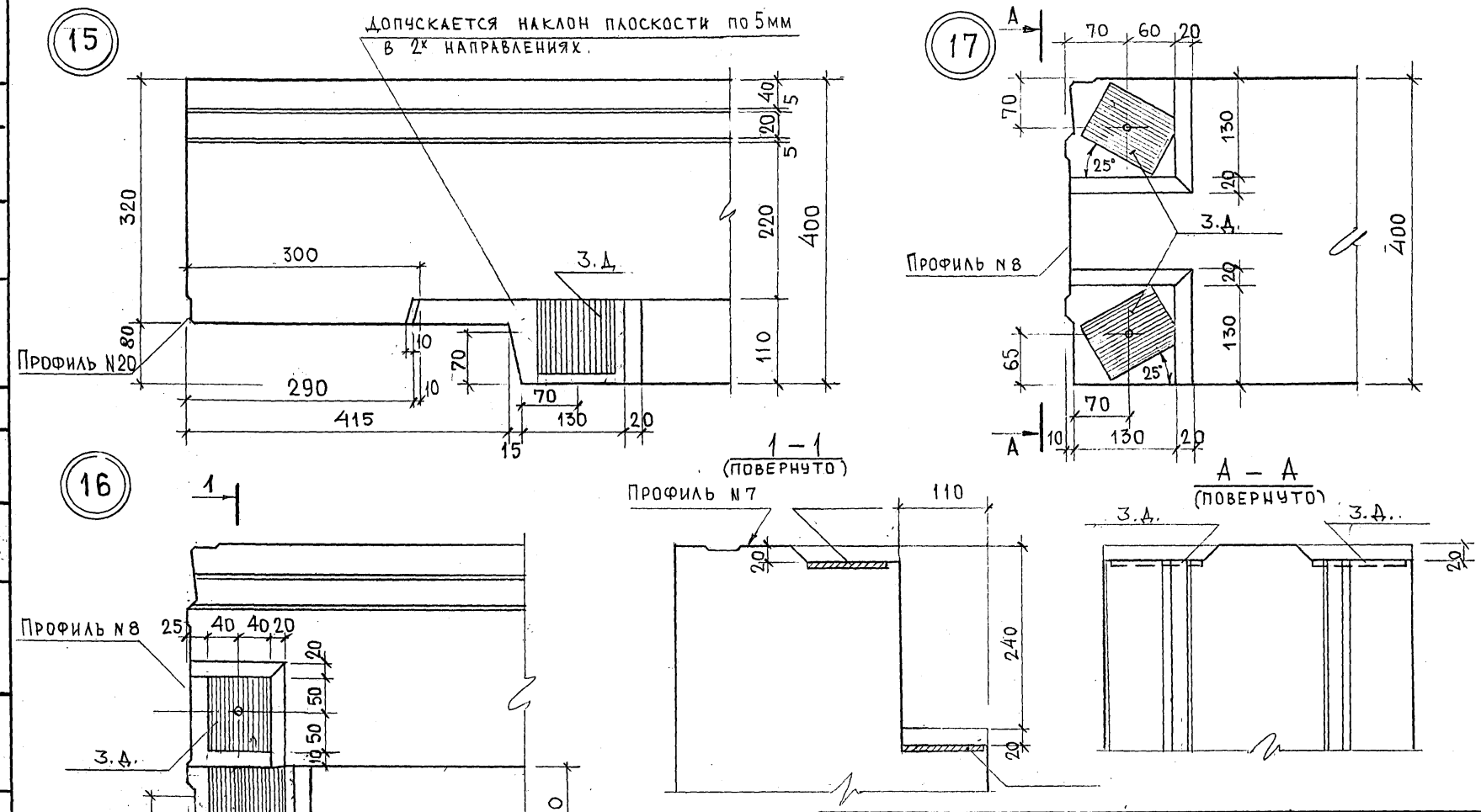

				7РС41133.у.			
				Узлы	СТАДИЯ	МАССА	МАСШТАБ
					Р		
					ЛИСТ 10	ЛИСТОВ	
					МНИИТЭП ОСК		

СОГЛАСОВАНО
РУК. МАСТ. 7 КАПТЕРЕВ
ГЛ. СПЕЦ. М7 МАРЧЕНКОВ

ИНВ. № ПОДЛ. | ПОДПИСЬ И ДАТА | ВЗАМ. ИНВ. №

Карта 4416 Ф12и

27А

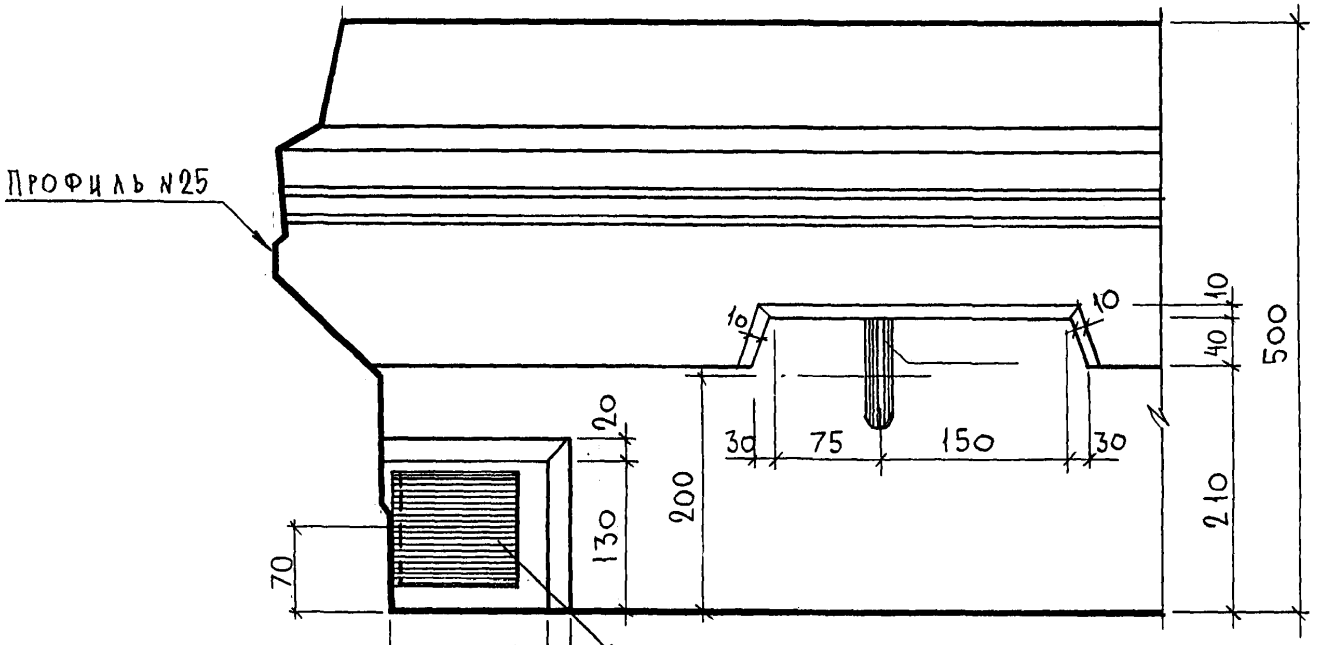

29А

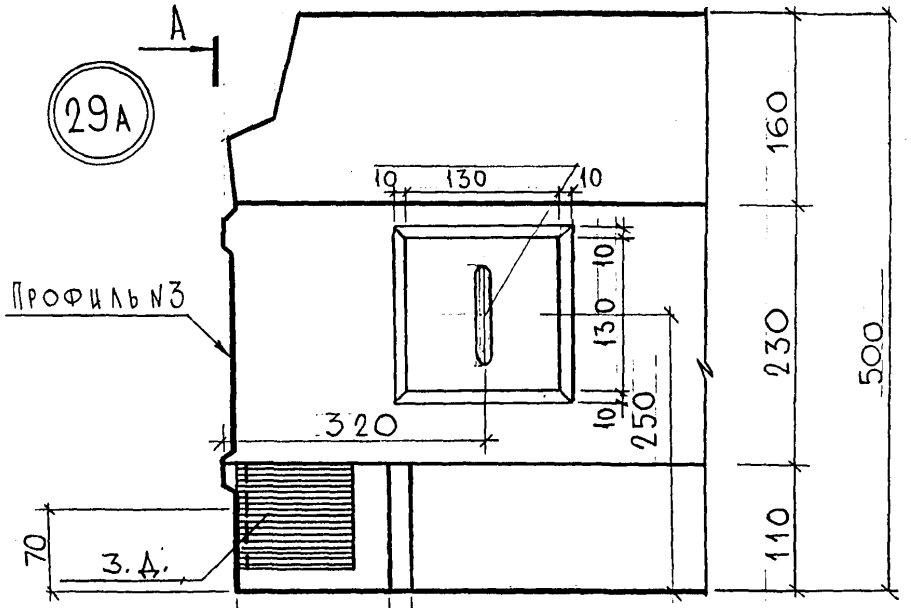

А-А повернуто

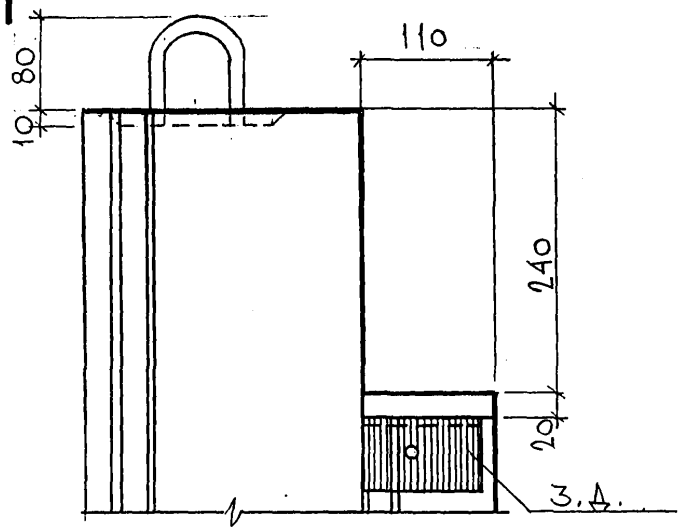

30

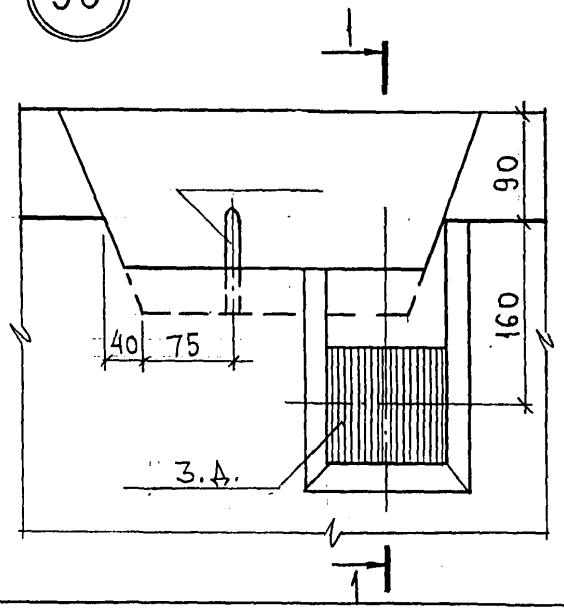

1-1

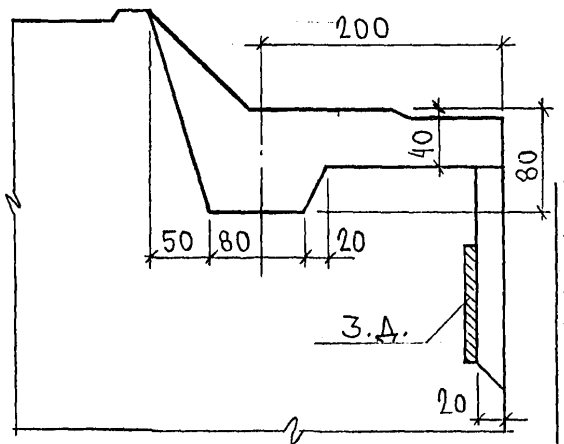

7РС41133.У.

Стадия	Масса	Масштаб
Р		

Узлы

Лист 11 Листов

МНИИТЭП
ОСК

Инв. № подл. | Подпись и дата | Взаим. инв. №

Согласовано

Ф12и

35.

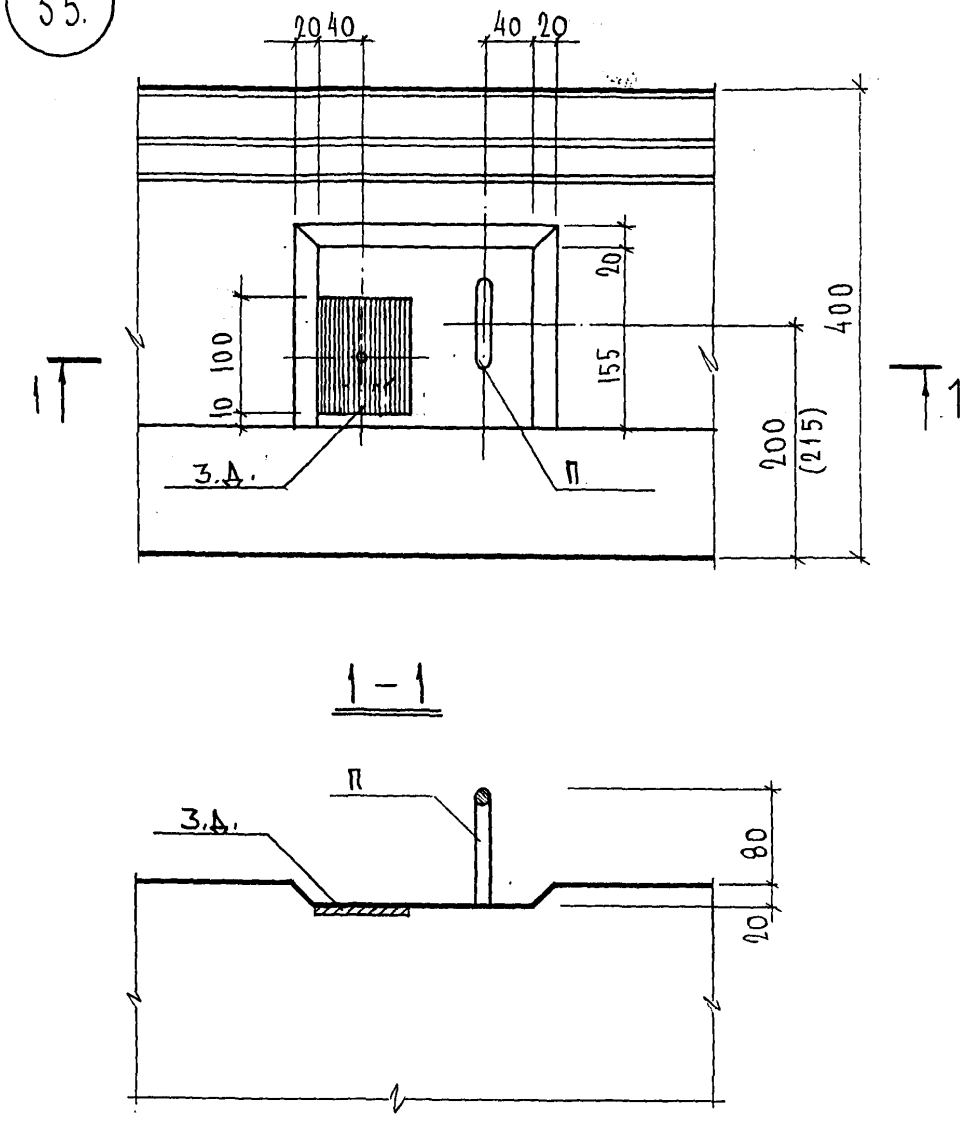

36.

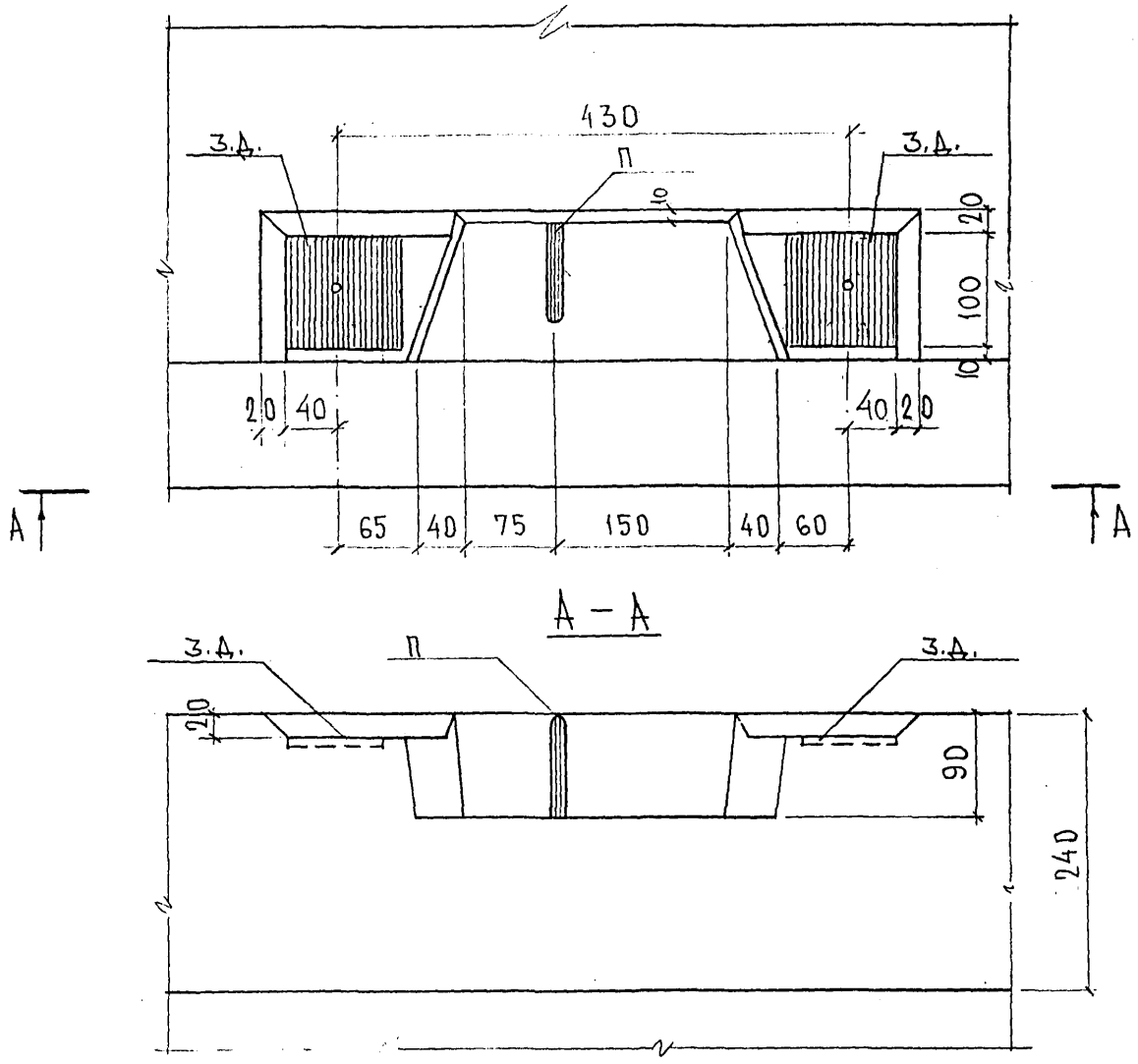

				7РС41133.У.		
				Узлы	Стадия	Масса	Масштаб
					Лист 12	Листов	
					МНИИТЭП ОСК		

СОГЛАСОВАНО

Рук. М7 Капитерев

Гл. спец. М7 Марченков

Инв. № подл. 8526 Подпись и дата Взаим. инв. №

Карт. 44/6

Ф12и

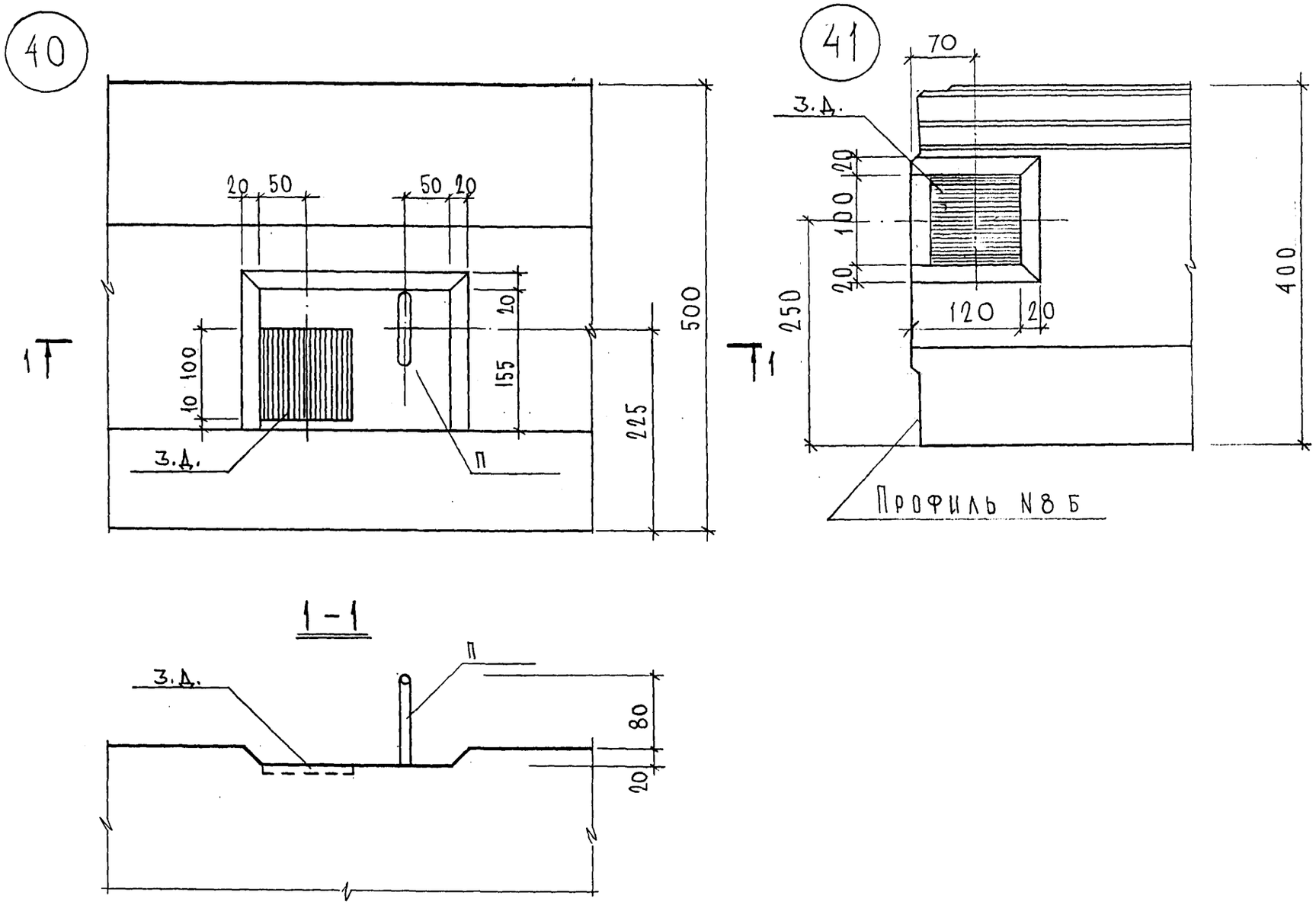

				7РС41133.у.			
				Узлы	Стадия	Масса	Масштаб
					Р.		
					Лист 13	Листов	
					МНИИТЭП ОСК		

СОГЛАСОВАНО
РУК. МАСТ. 7 КАПТЕРЕВ
ГЛ. СПЕЦ. М. 7 МАРЧЕНКОВ
Инв. № подл. | Подпись и дата | Взаим. инв. №

Карш. 4416

Ф12и

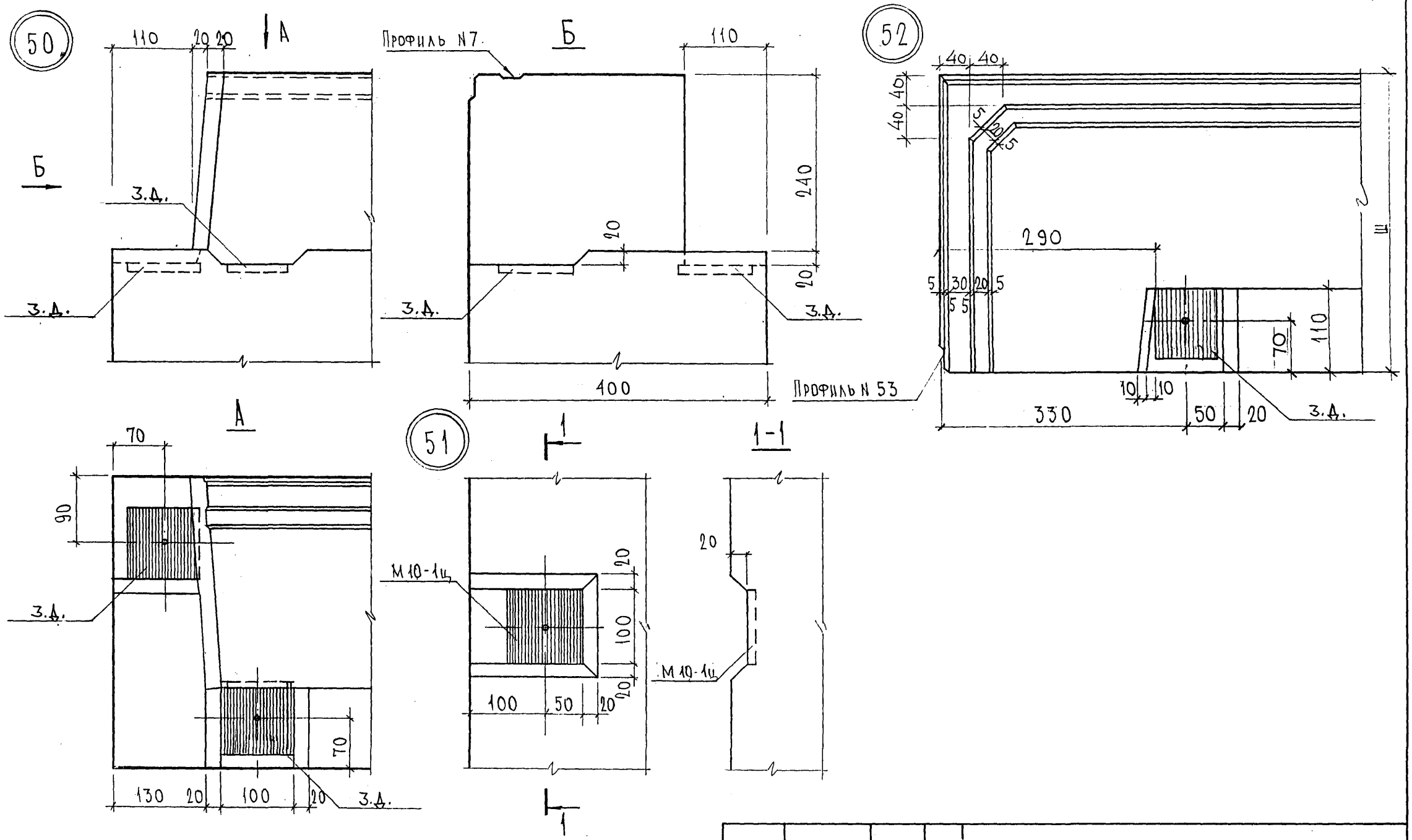

				7РС41133.У.			
				Узлы	Стадия	Лист	Листов
					Р	14	
					МНИИТЭП ОСК		

Карт 4416

Формат А3

СОГЛАСОВАНО
РУК. МАСТ. N7 КАЛТЕРЕВ
ГЛ. СПЕЦ. М.7 МАРЧЕНКОВ

ИНВ. № ПОДЛ | ПОДПИСЬ И ДАТА | ВЗАМ. ИНВ. №

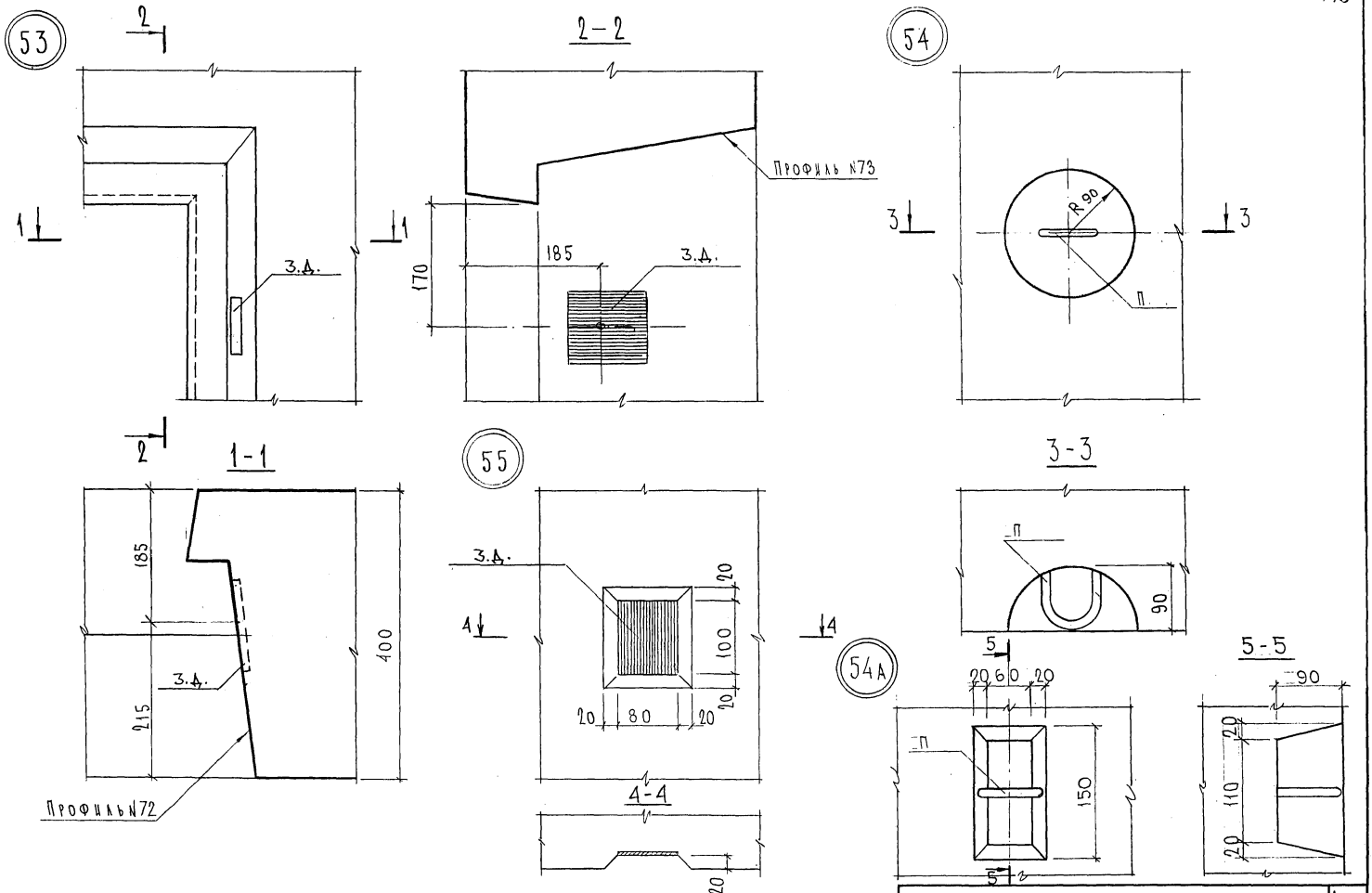

СОГЛАСОВАНО
РУК. МАСТ. №7 КАЛТЕРЕВ
ГЛ. СПЕЦ. М.7 МАРЧЕНКОВ

Инв. № подл. | Подпись и дата | Взам. инв. №

7РС41133.У.

Лист 15

Карт 4416

Формат А3

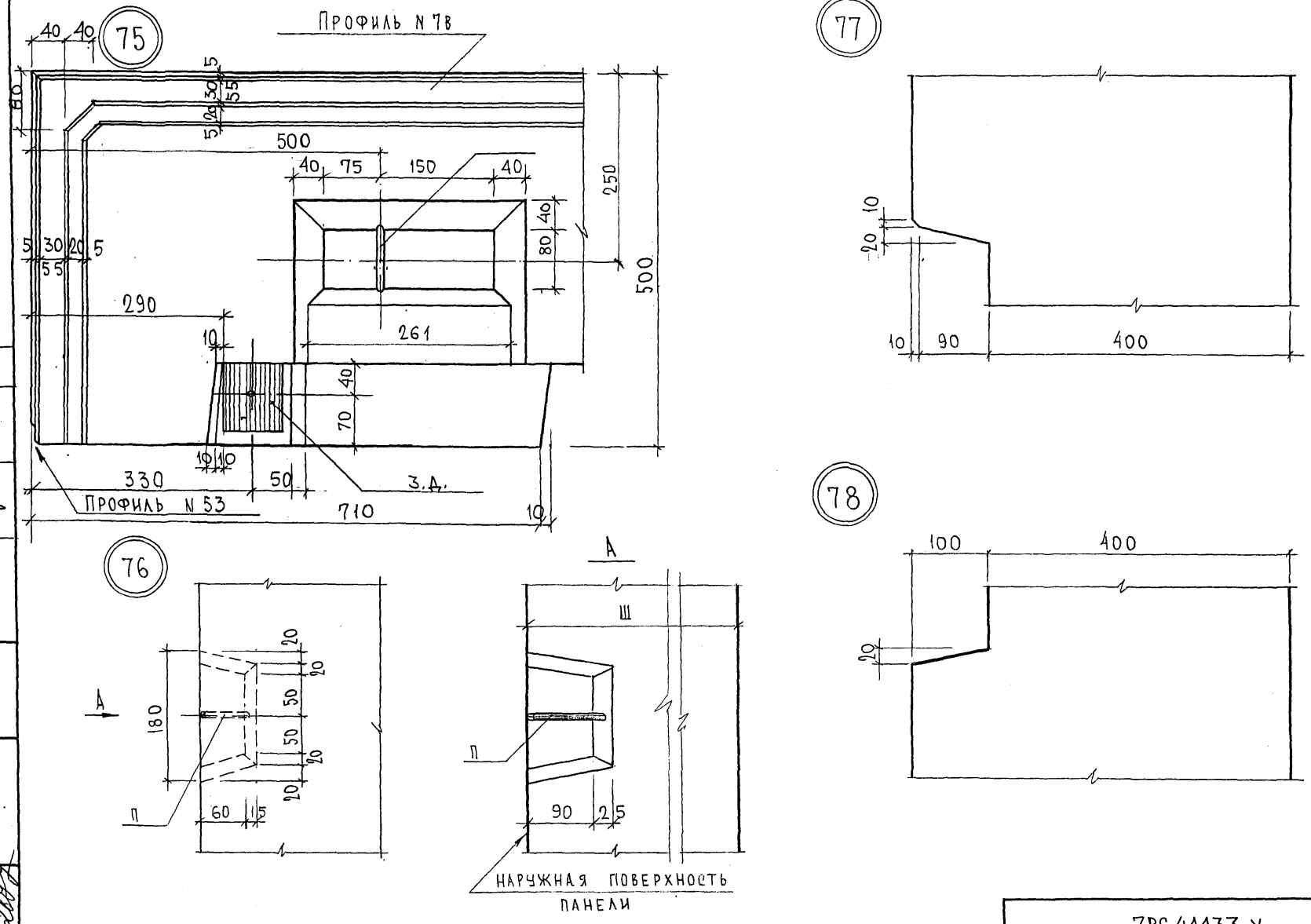

СОГЛАСОВАНО
РУК. МАСТ. N 7 | КАРТЕРЕВ
ГЛ. СПЕЦ. М. | МАРЧЕНКОВ

Инв. № подл. | Подпись и дата | Взам. инв. №

7РС41133.У.

Лист 16

Карт 4416

Формат А3

98.

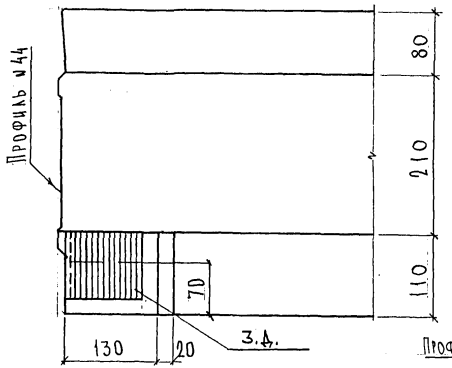

100

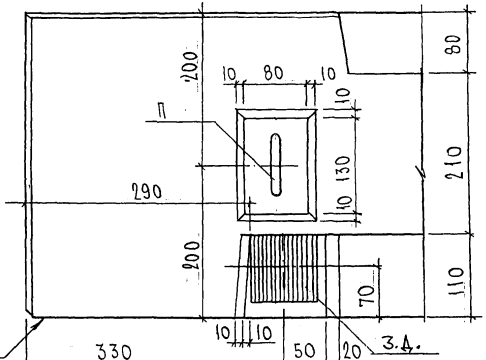

1-1

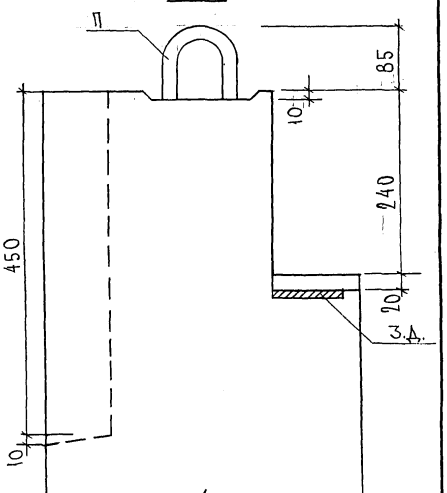

99.

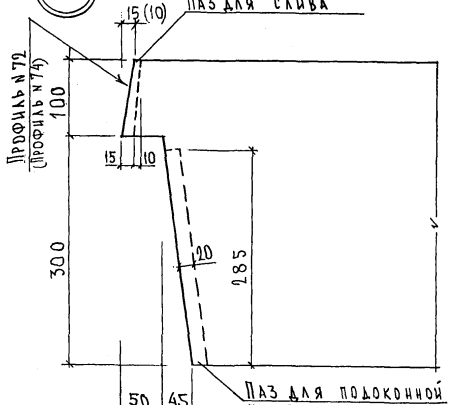

Согласовано

Рук. М7	Каптерев	
Гл. спец. М7	Марченков	

Инв. № подл. | Подпись и дата | Взам. инв. №

ТРС 41133.у.

Лист 17

Карт 4416

Формат А3

ПРОФИЛЬ N 1 (1А)

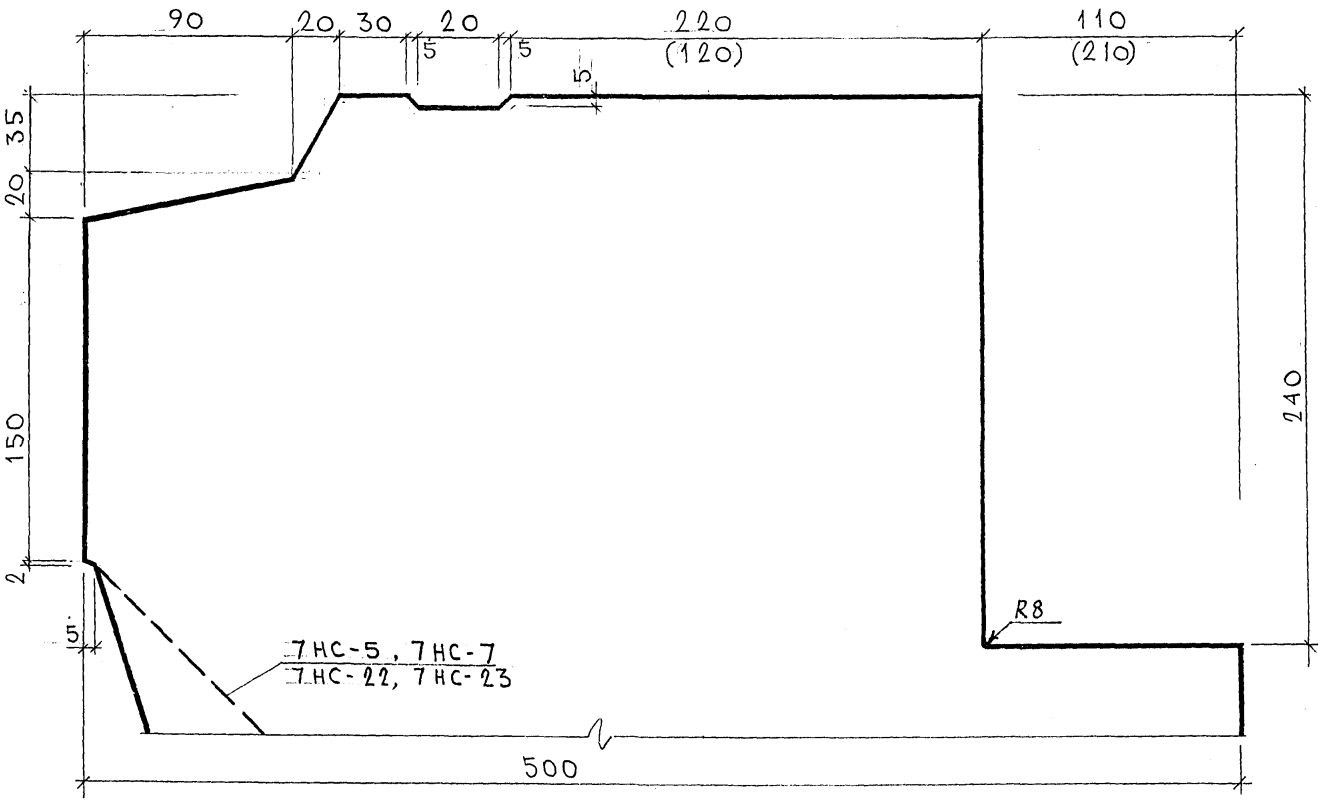

Примечания:

1 Размеры в скобках относятся к профилю N 1А для панелей 7НС 5т, 7НС 7т, 7НС 22т и 7НС 23т — см. общие виды.

2 В панелях 7НС 4т и 7НС 8т на профиле N1 четверть под перекрытие отсутствует — см. общие виды.

				7РС41133. У.		
				Профили	Стадия	Масса	Масштаб
					Р.		
					Лист 1В	Листов	
				—	МНИИТЭП ОСК		

Карта 4416

Ф12и

СОГЛАСОВАНО

Рук. маст. 7	Кантерев
Гл. спец. М7	Марченков

Инв. № подл. | Подпись и дата | Взам. инв. №

150

ПРОФИЛЬ N 1Б

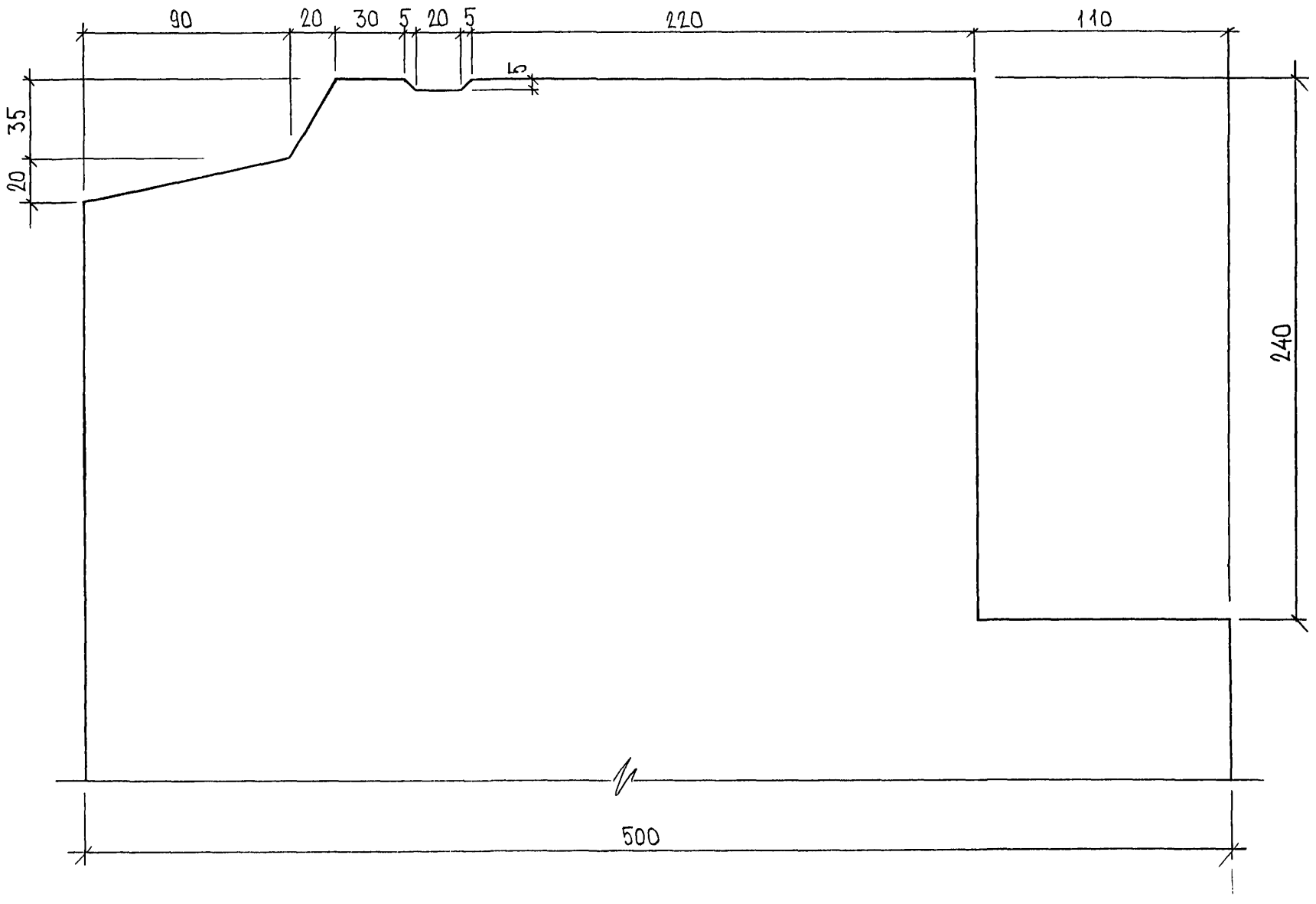

7РС41133.У.	Лист 19

Формат А3 Карта 4116

ПРОФИЛЬ №3

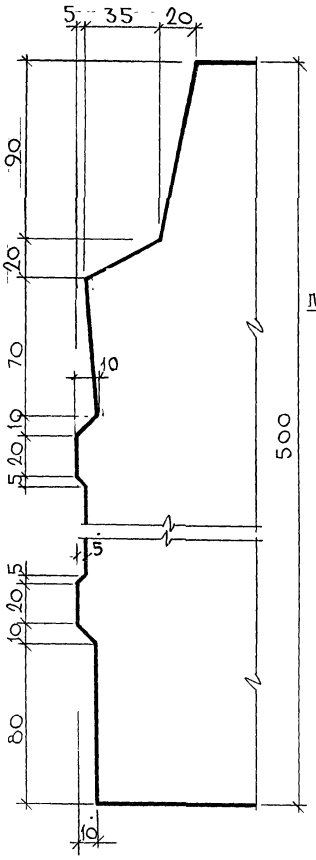

ПРОФИЛЬ №2,(2Б)

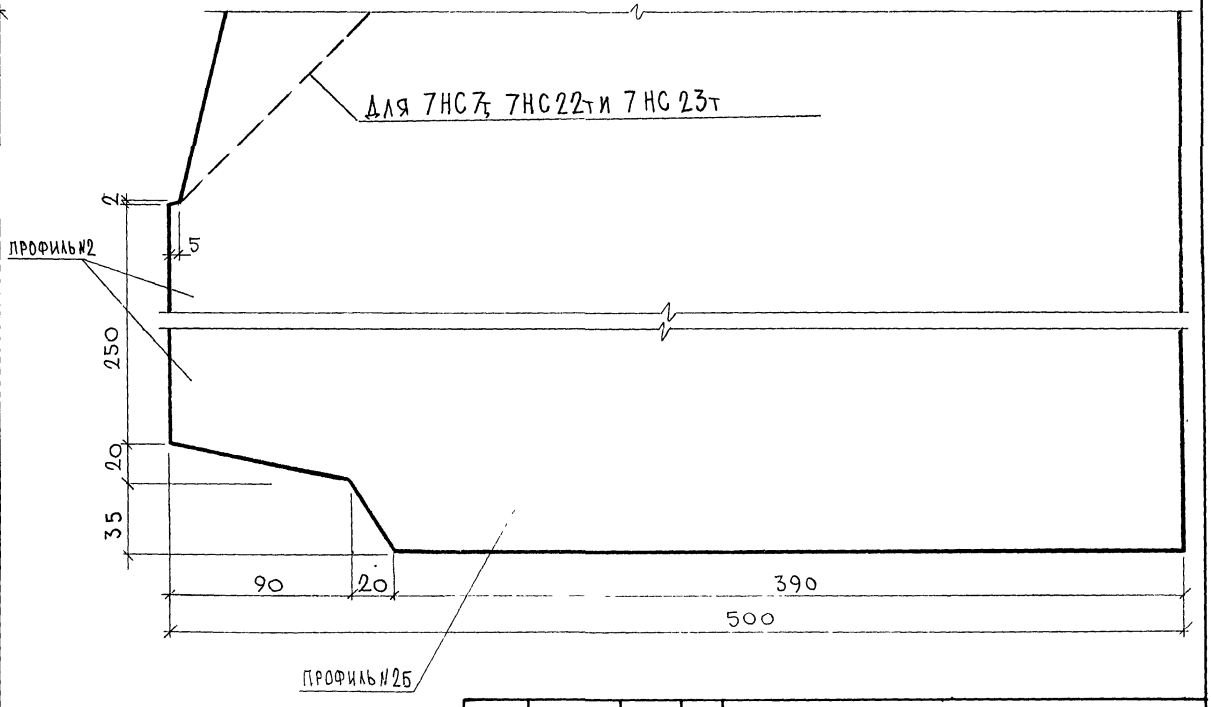

СОГЛАСОВАНО
РУК. МАСТ. КАПТЕРЕВ
Гл.СПЕЦ. №7 МАРЧЕНКО

Инв. № подл. | Подпись и дата | Взам. инв. №

		7РС 41133. У.	
	Профили	Стадия: Р.	Масса:	Масштаб:
		Лист 20	Листов
		МНИИТЭП ОСК	

Карта 4116 Ф12и

ПРОФИЛЬ N 4

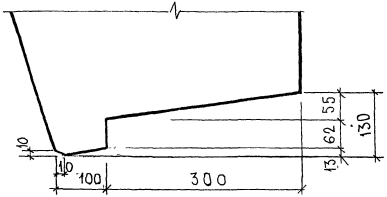

ПРОФИЛЬ N6

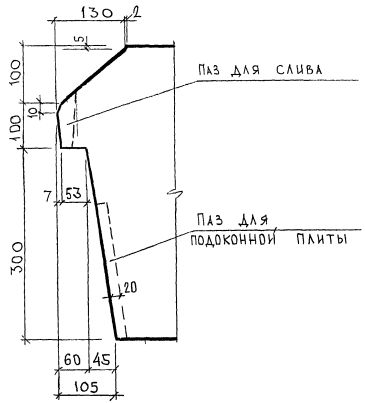

ПРОФИЛЬ N5

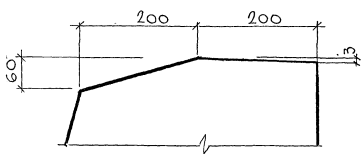

				7РС41113.У.			
				Профили	СТАДИЯ	МАССА	МАСШТАБ
					Р.		
					ЛИСТ 21	ЛИСТОВ	
					МНИИТЭП ОСК		

карта 4416

Ф12н

СОГЛАСОВАНО

РУК. МАСТ. N7 КАПТЕРЕВ

Гл. ОПЕЦ. М.7 МАРЦЕНКОВ

ИНВ. № ПОДЛ. | ПОДПИСЬ И ДАТА | ВЗАМ. ИНВ. №

ПРОФИЛЬ N 8, N8А

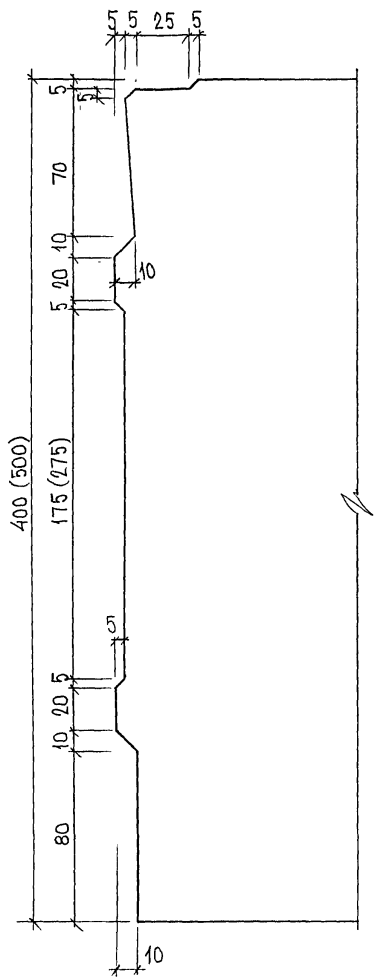

ПРОФИЛЬ N 7

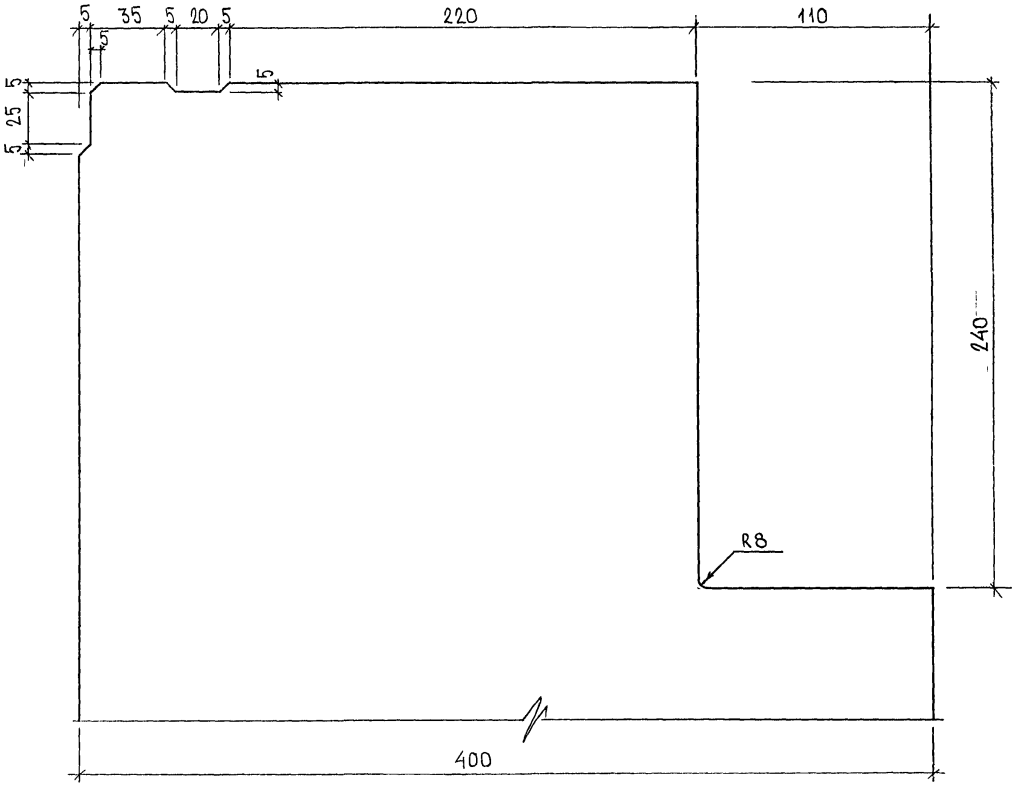

РАЗМЕРЫ В СКОБКАХ ДАНЫ ДЛЯ ПРОФИЛЯ N8А

7РС41133.у.	ЛИСТ 22

Формат А3

карт 4446

Профиль N 9

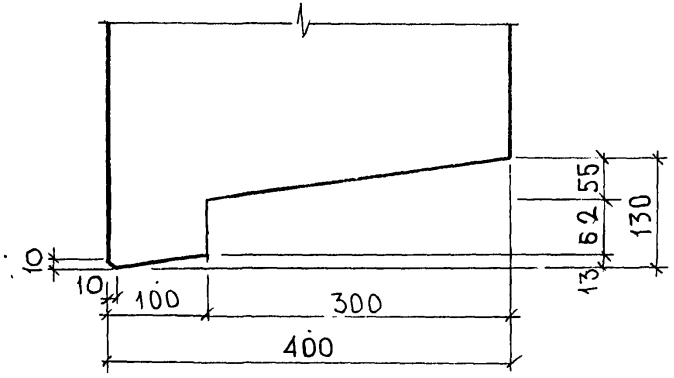

Профиль N 10

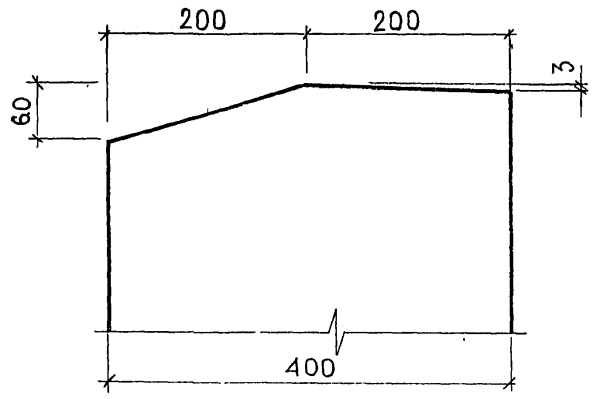

Профиль N 11

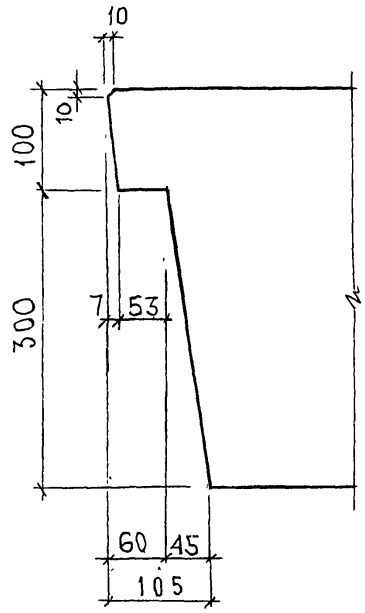

Профиль N 11А

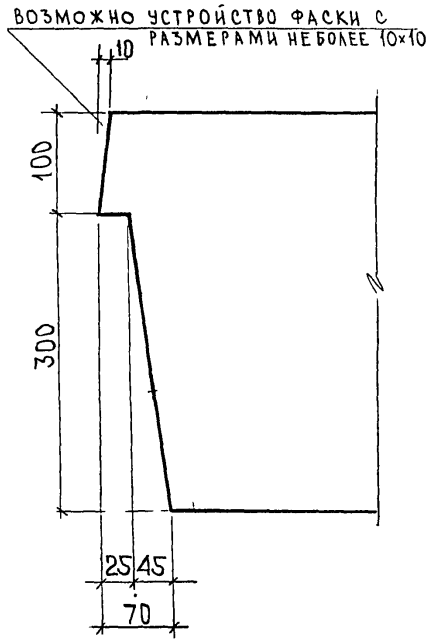

				7РС41133. У.			
				Профили	СТАДИЯ	МАССА	МАСШТАБ
					Р		-
					ЛИСТ 23	ЛИСТОВ	
					МНИИТЭП ОСК		

Карта 4416

Ф12н

СОГЛАСОВАНО

РУК. МАСТ. 7 — КАПТЕРЕВ

ГЛ. СПЕЦ. М7 — КАРЧЕНКОВ

ИНВ. № ПОДЛ. 852677 | ПОДПИСЬ И ДАТА | ВЗАМ. ИНВ. №

ПРОФИЛЬ N 14, 14А

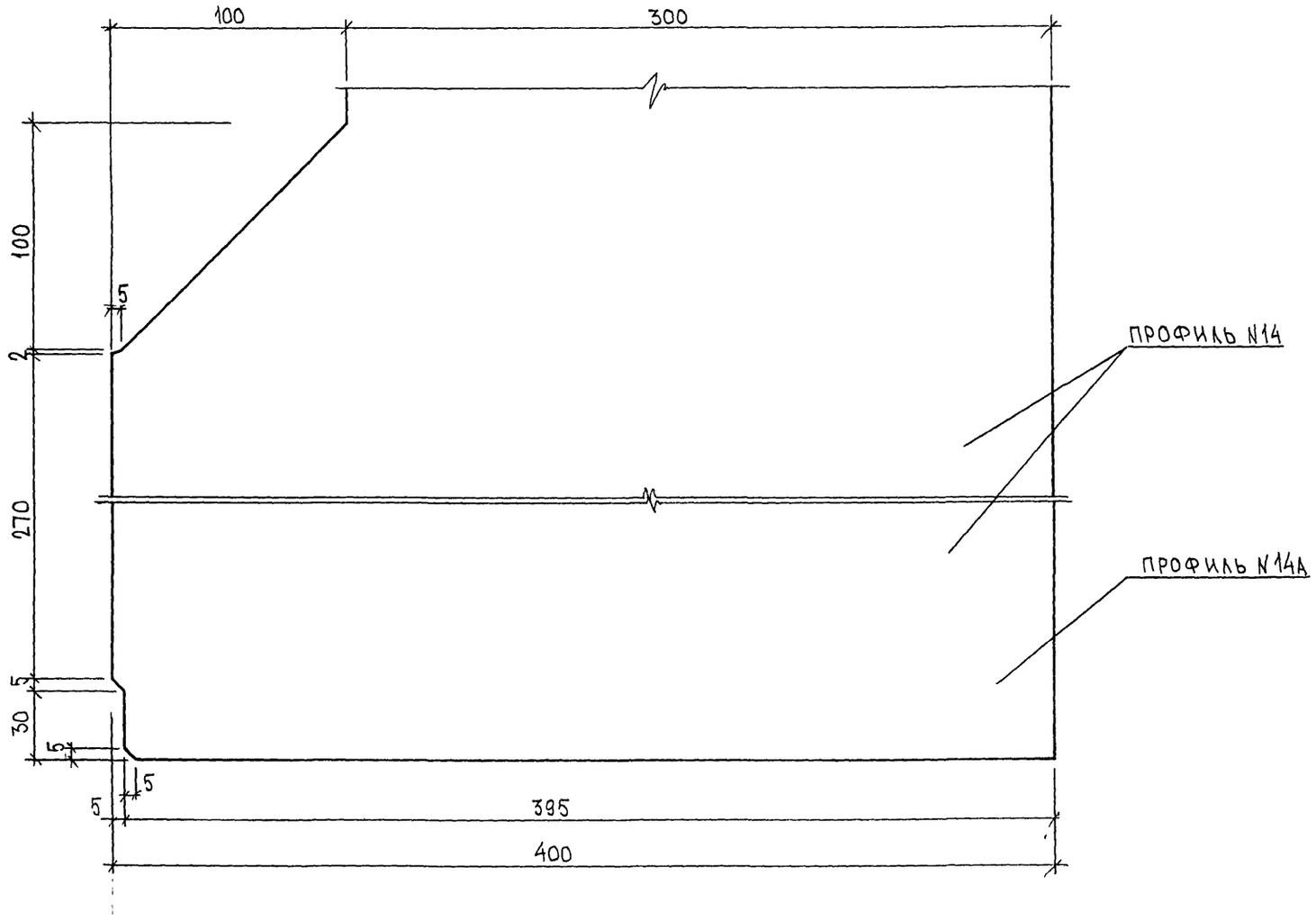

Арх 852 644

7РС41133. У.	Лист 24

Формат А3

Карт 4416

Профиль N18

М 1:2

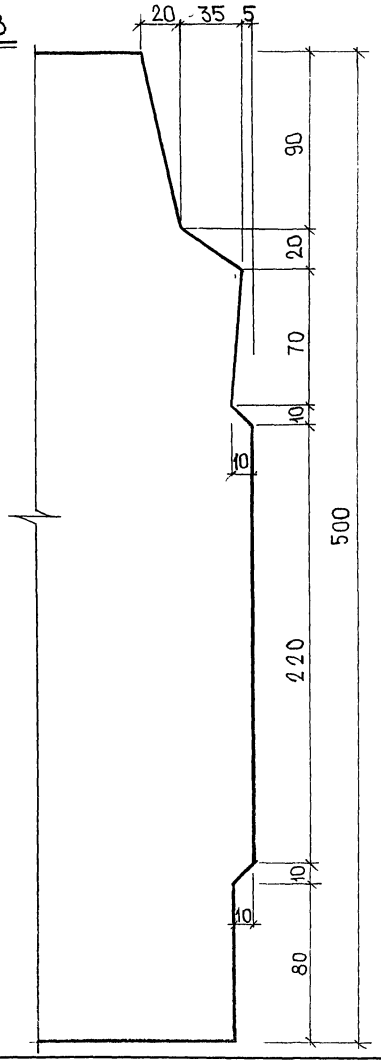

Профиль N19

М 1:5

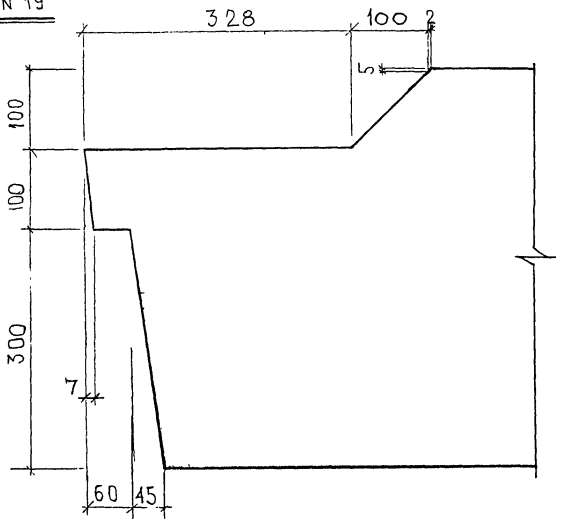

Примечание:
Профили изображены для панелей в рабочем положении.

	7РС41133. У.		
Профили	Стадия	Масса	Масштаб
	Р		
	Лист 25	Листов	
	МНИИТЭП ОСК		

Карта 4446 Ф12и

Согласовано
Рук. маст. Каптерев
Гл. спец. N7 Марченков

Инв. № подл. | Подпись и дата | Взам. инв. №

ПРОФИЛЬ N 50

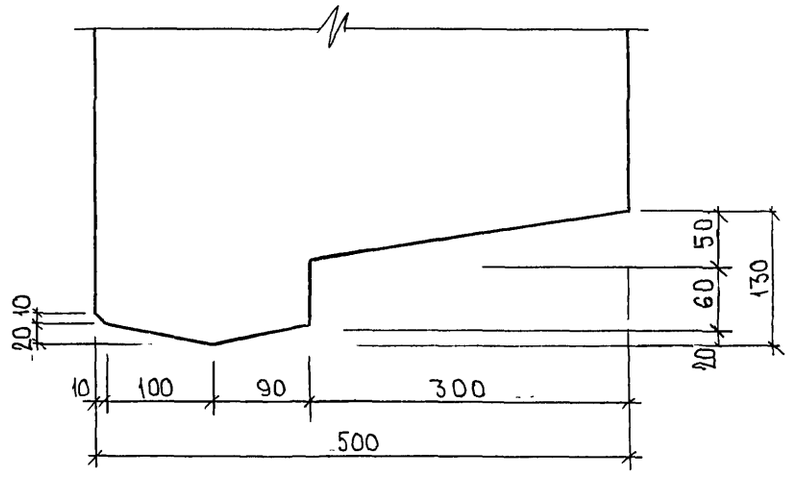

ПРОФИЛЬ N 51

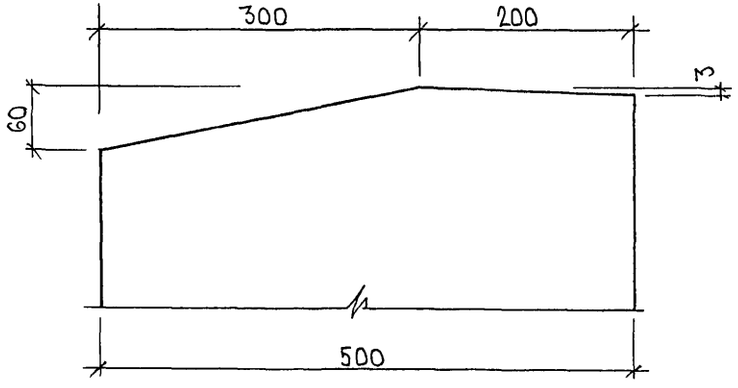

ПРОФИЛЬ N 52

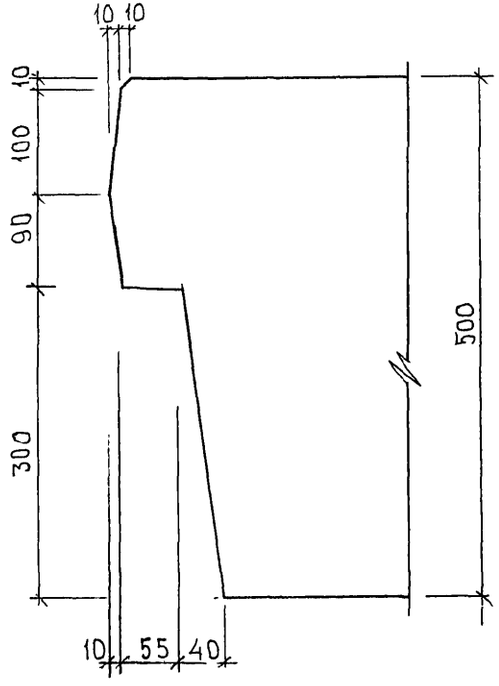

7РС41133. У.	Лист 26

Формат А3

Карт 4416

Арх 252677

Профиль N8Б

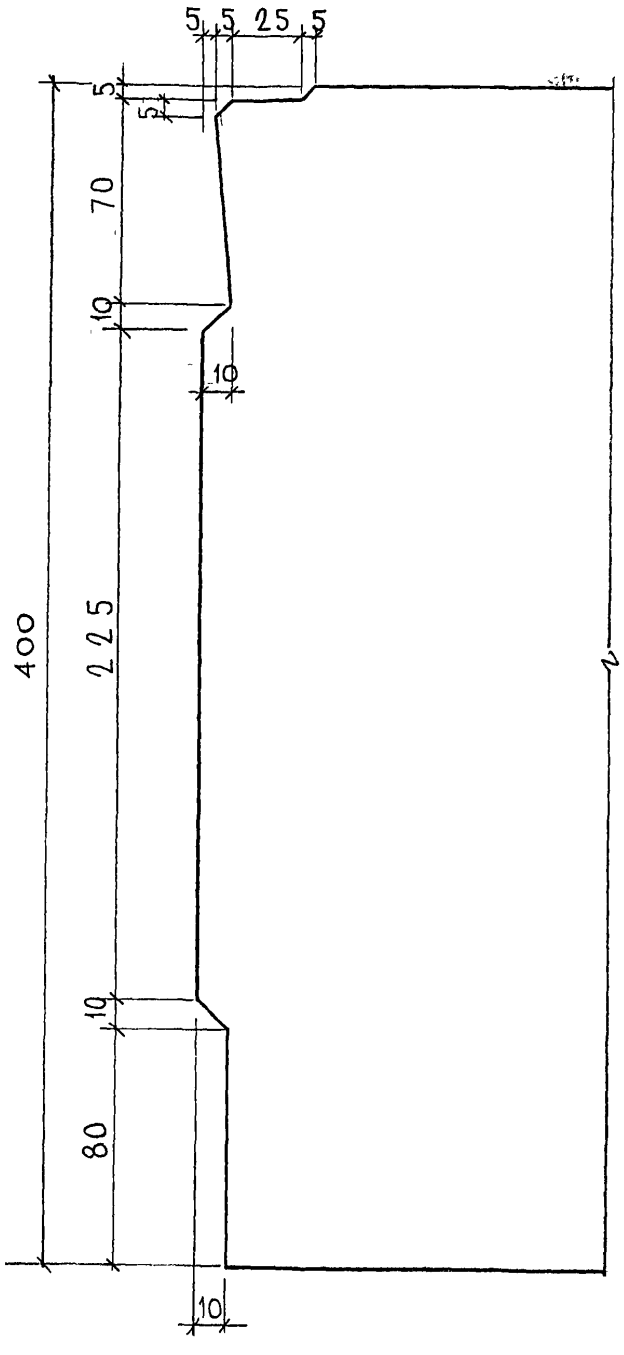

Профиль N7Б

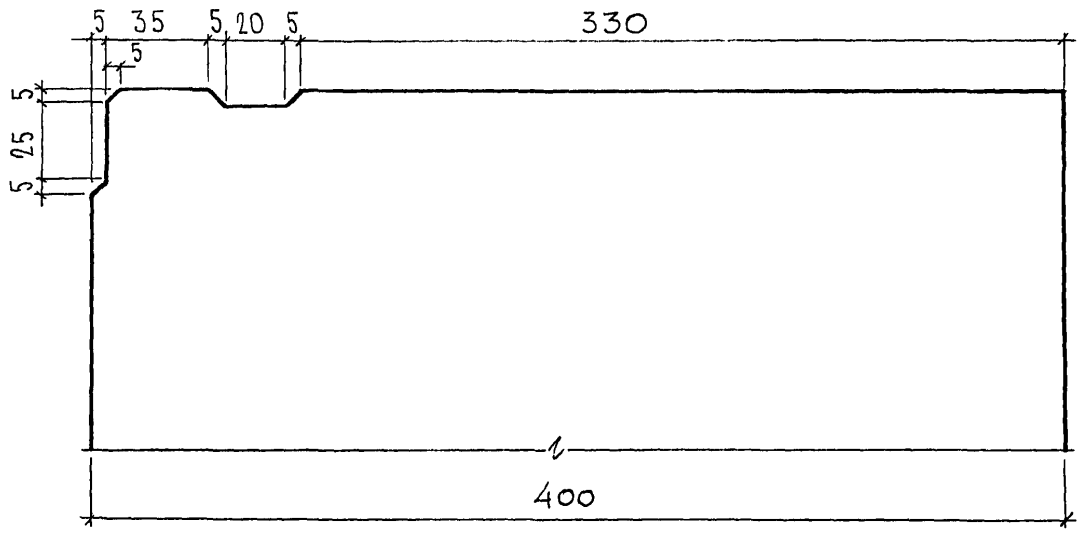

Профиль N11Б.

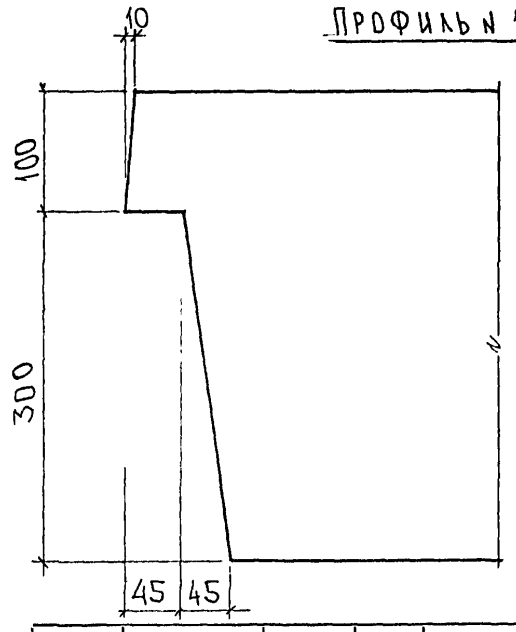

				7РС41133.У.
Профили	Стадия	Масса	Масштаб	
	Р			
	Лист 27	Листов		
	МНИИТЭП ОСК			

СОГЛАСОВАНО

Рук Маст. 7	Калтерев	
Гл. спец М7	Марченков	

Инв. № подл.	Подпись и дата	Взаим. инв. №
3526		

Карш. 4416

Ф12и

Профиль N 25

М 1:2

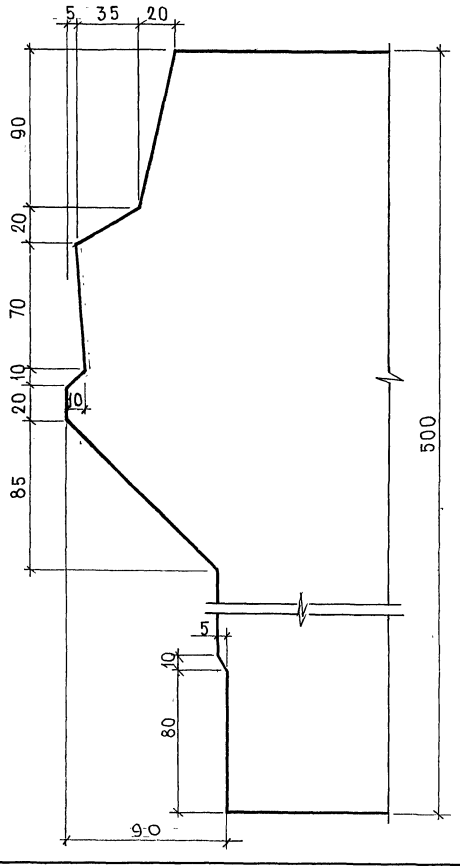

Профиль N 26

М 1:5

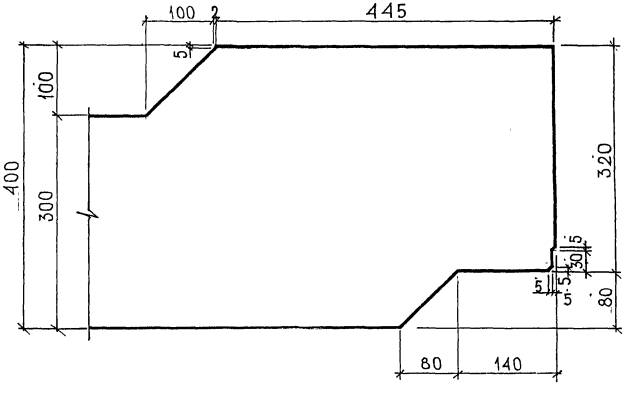

Профиль N 27

М 1:5

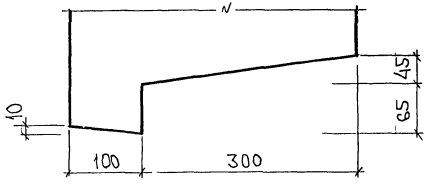

				7РС41133.У.
				Профили
				Стадия: Р; Масса; Масштаб
				Лист 28; Листов
				МНИИТЭП ОСК

Инв. № подл. 852 684 | Подпись и дата | Взам. инв. №

СОГЛАСОВАНО

Рук. маст. 1 — Каптерев

Гл. спец. М 1 — Марченков

карта 4416 Ф12и

ПРОФИЛЬ N72

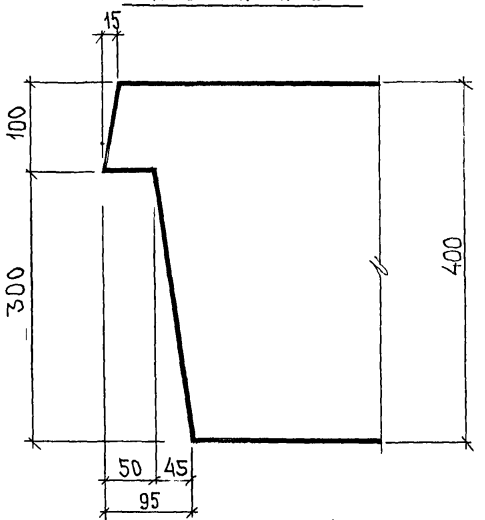

ПРОФИЛЬ N73

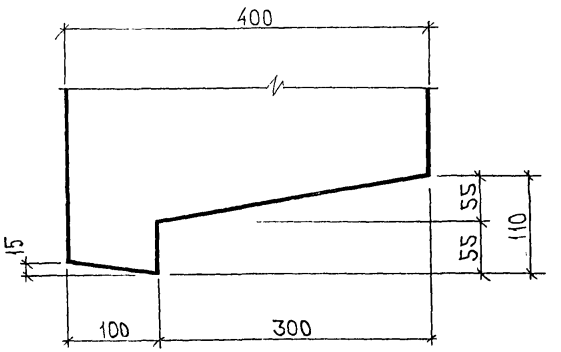

ПРОФИЛЬ N74

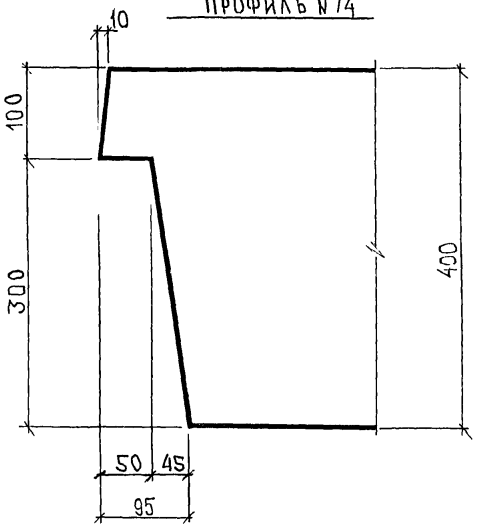

ПРОФИЛЬ N75

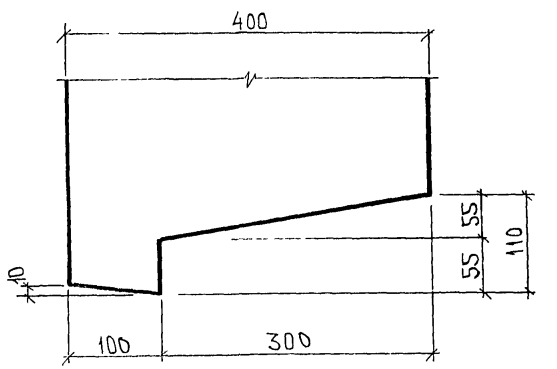

СОГЛАСОВАНО:

РУК МАСТ. N7	КАПТЕРЕВ
ГЛ СПЕЦ. М.7	МАРЧЕНКОВ

Инв № подл	Подпись и дата	Взам инв №
8 52647		

7РС 41133. У.

Лист 29

Карт 4416

Профиль №62

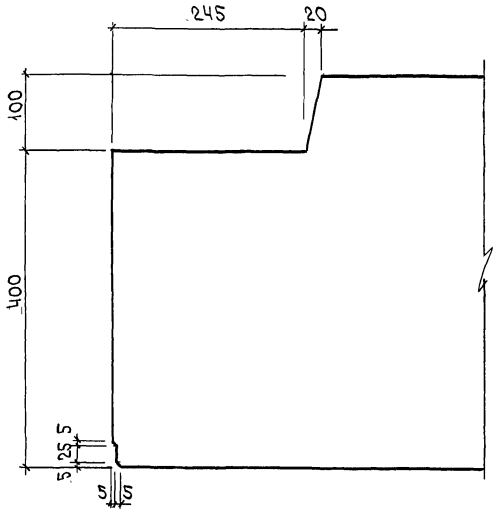

Профиль №16

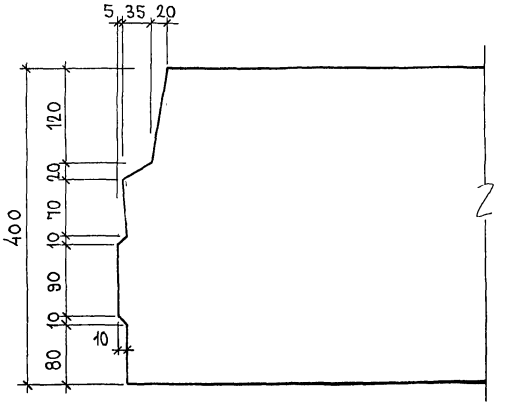

Профиль №20

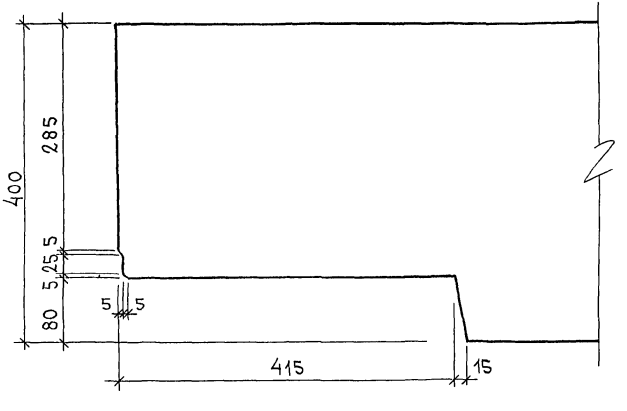

Инв. № подл. | Подпись и дата | Взам. инв. №

ТРС 4.1133. У.

Лист 30

Карт. 44/16

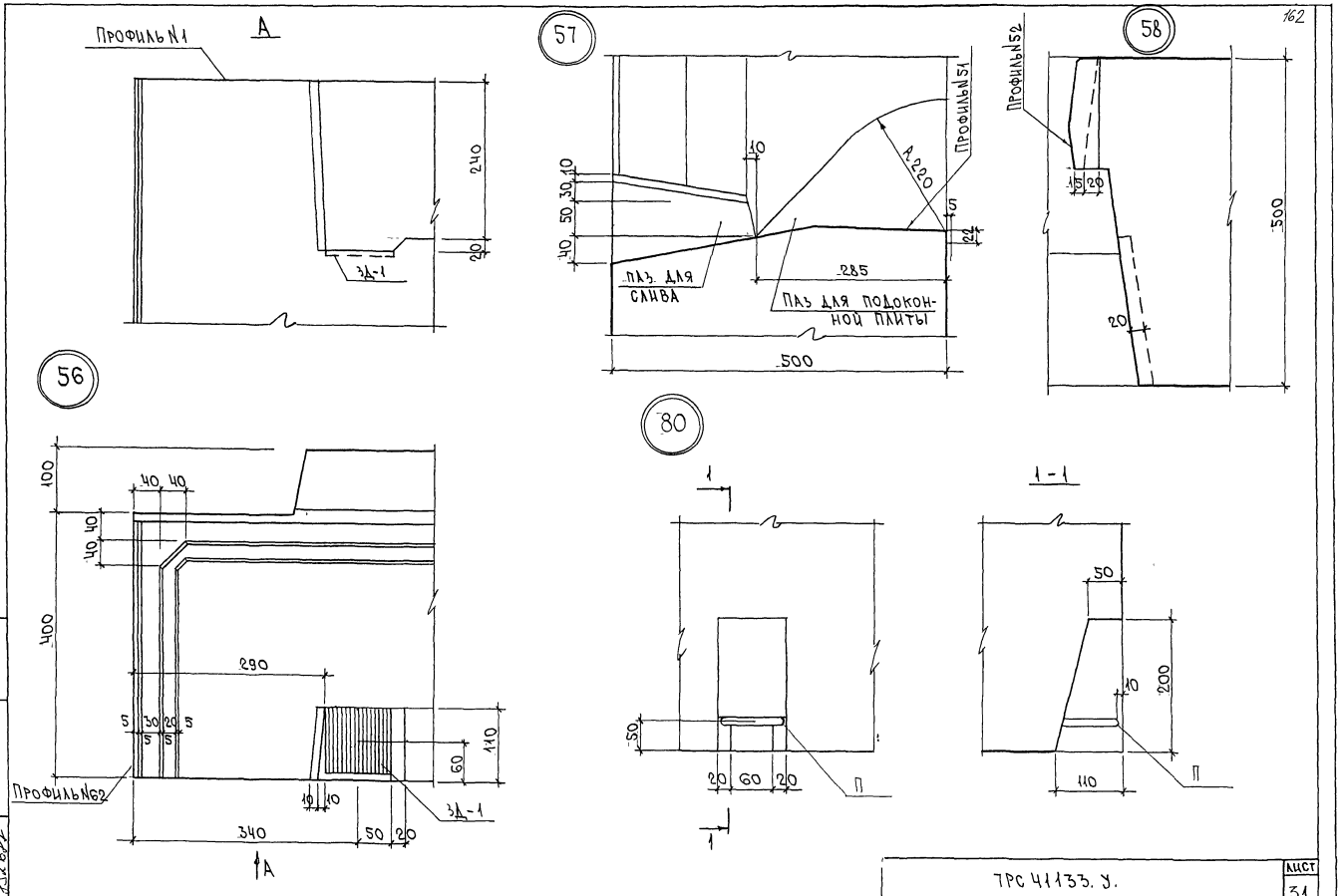

ИНВ № ПОДЛ	ПОДПИСЬ И ДАТА	ВЗАМ ИНВ №
2Г2 644		

ТРС 41133. У.

Карт 4416

ПРОФИЛЬ N 56

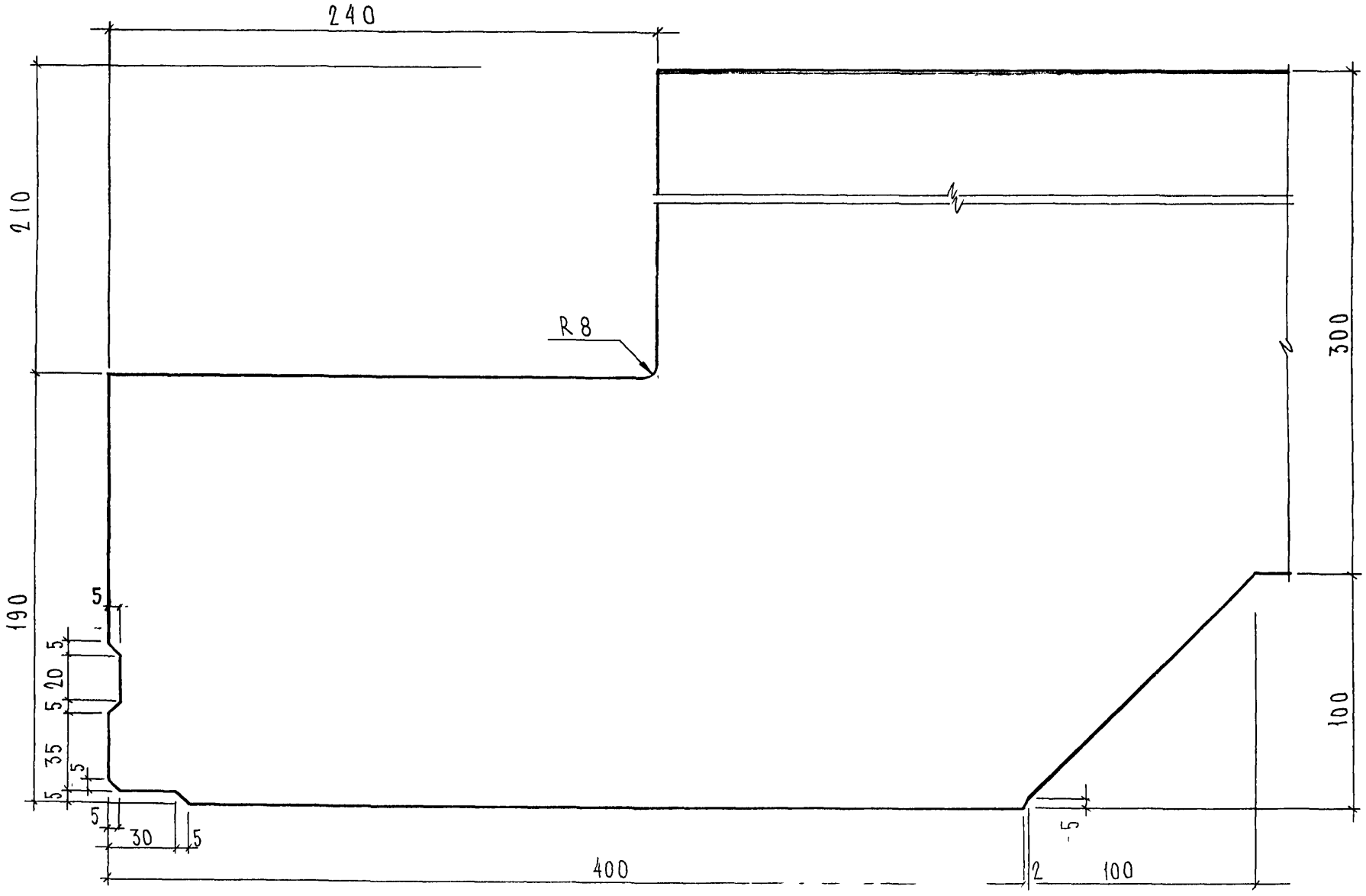

				7РС41133 у.		
				Профили	Стадия	Масса	Масштаб
					Р		
					Лист 321	Листов	
				—	МНИИТЭП ОСК		

СОГЛАСОВАНО

РУК МАСТ. N7	КАПТЕРЕВ
ГЛ СПЕЦ М7	МАРЦЕНКОВ

Взаим. инв. №

Подпись и дата

Инв. № подл. 8526 44

Карт 4416

Ф12и

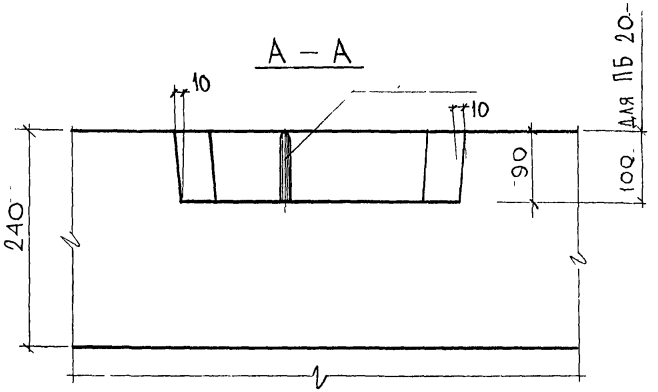

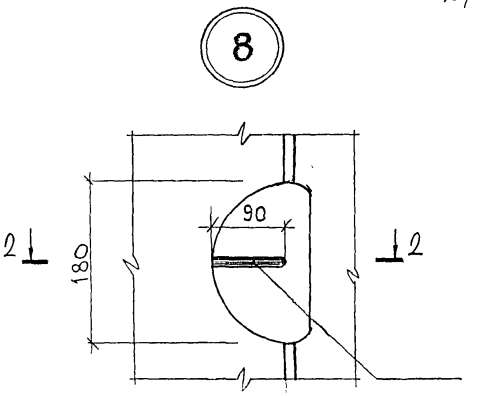

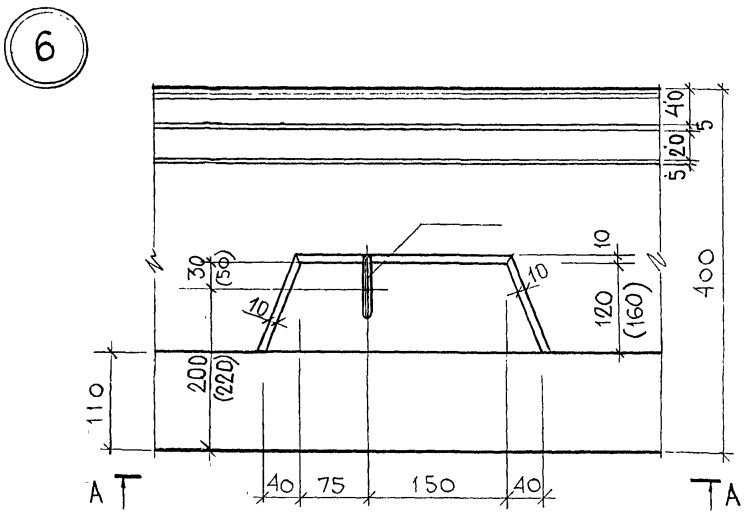

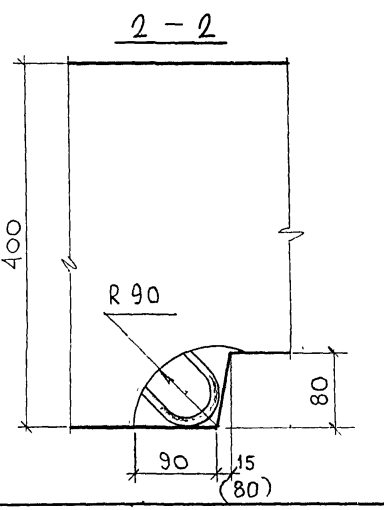

Примечания:

В узле 6 размеры в скобках - для панелей 7НС 14, 7НС 15

			7РС 41133.у
Нач.отд.	Ванаг		Узлы
Гл.спец.	Баско		
Рук.гр.			
Разраб.	Умярова		

Стадия	Масса	Масштаб
Р		1:5
Лист 33	Листов	

МНИИТЭП
ОСК

Согласовано

Рук.маст. №7	Каптеев	
Гл.спец. М7	Марченко	

Инв.№ подл. | Подпись и дата | Взам. инв. №

Карта 4416 Ф12и

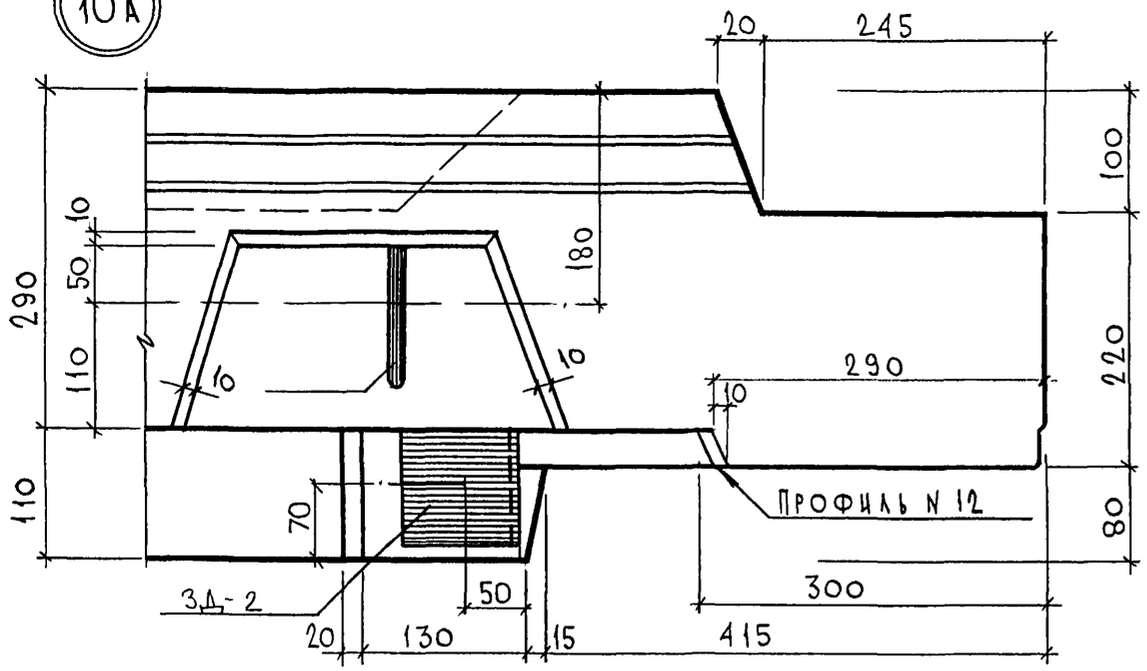

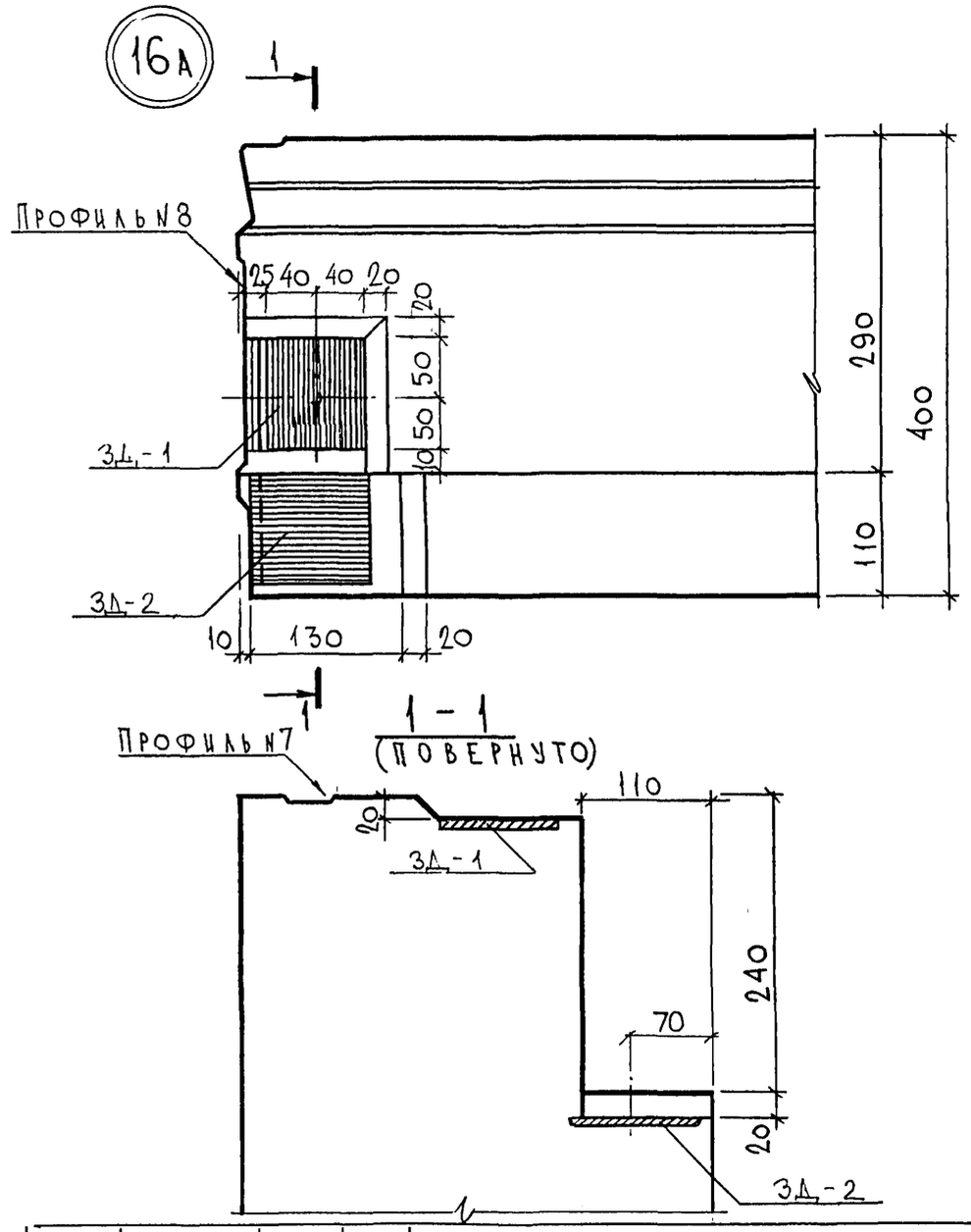

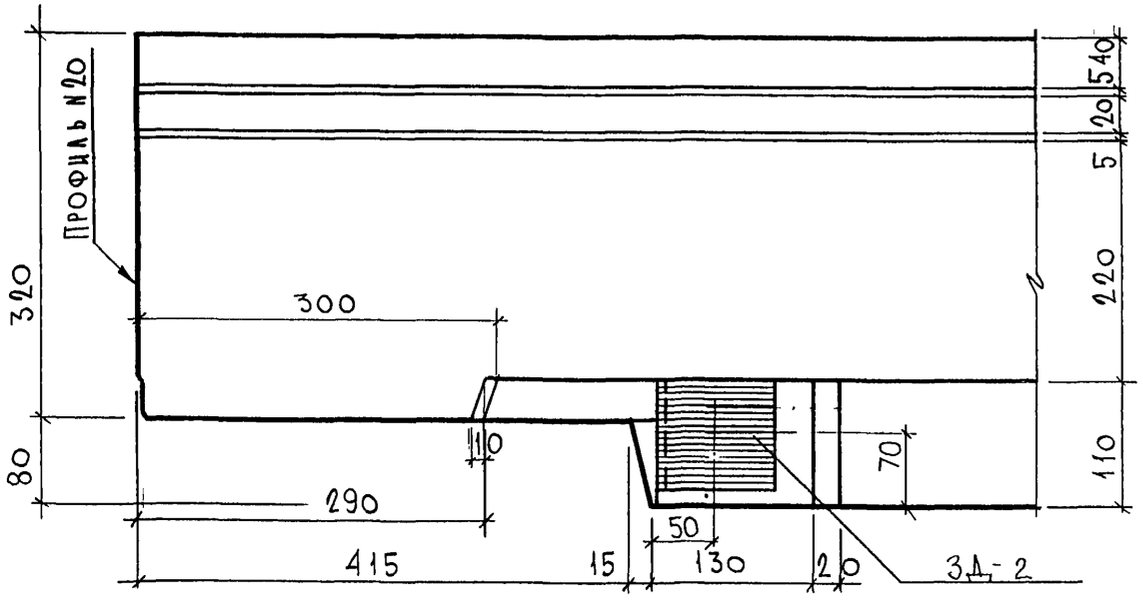

НАЧ.ОТД.	ВАНАГ		
ГЛ.СПЕЦ.	БАСКО		
РУК.ГР.			
РАЗРАБ.	УМЯРОВА		

7 РС 41133.У

Узлы	Стадия	Масса	Масштаб
	Р		1:5
	Лист 34	Листов	

МНИИТЭП
ОСК

СОГЛАСОВАНО

Инв. № подл. 3526 77 | Подпись и дата | Взаим. инв. №

Карт 4416

Ф12и

Профиль N 12

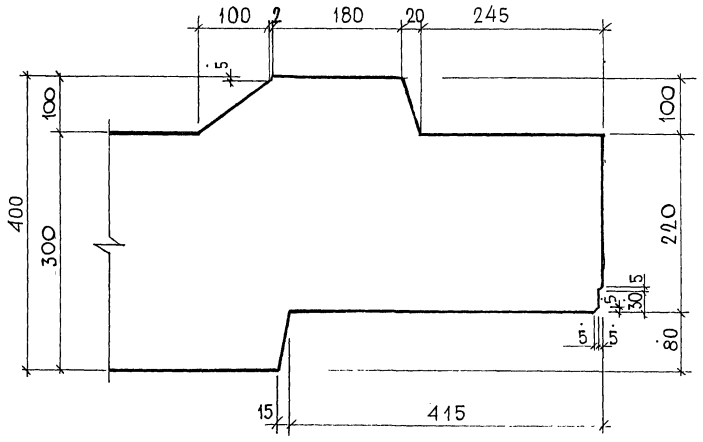

				7 РС 41 133. У.			
				Профили	Стадия	Масса	Масштаб
					Р	–	1:5
					Лист 35	Листов	
					МНИИТЭП ОСК		

Карта 4416

Ф12и

СОГЛАСОВАНО

РУК. МАСТ 7 КАПТЕРЕВ

ГЛ. СПЕЦ. М7 МАРЧЕНКОВ

ИНВ № ПОДЛ. 8526 77

ПОДПИСЬ И ДАТА

ВЗАМ. ИНВ №

Схема расположения деревянных пробок

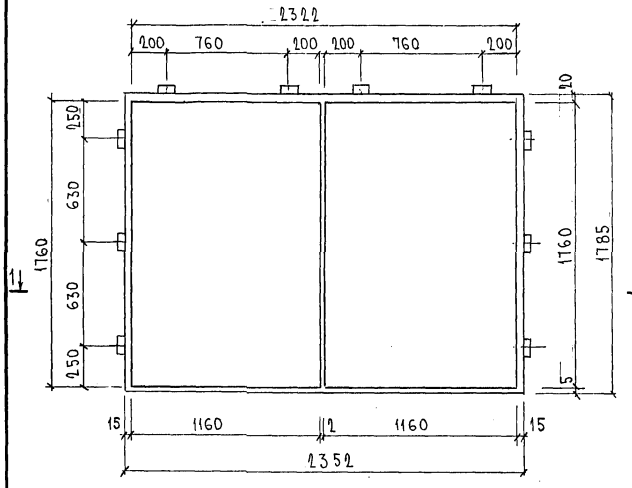

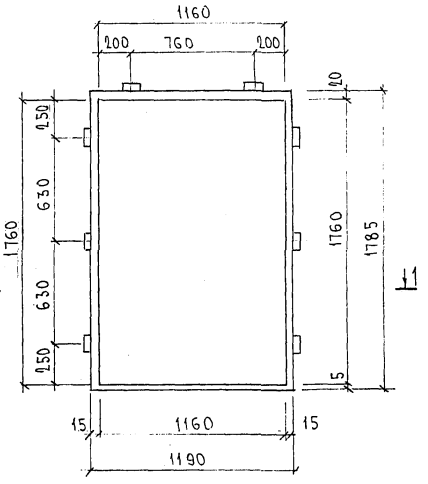

2 - 2

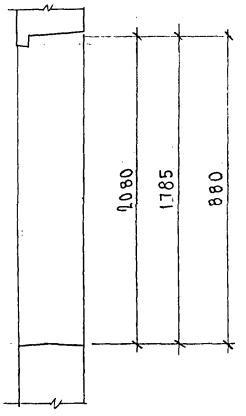

1 - 1

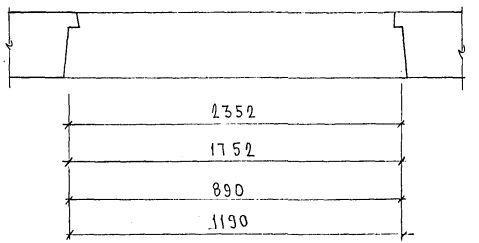

ТНС 41 133.У.	Лист 36

Формат А3 Корей 4416

Ф/ч 852 677

Схемы расположения деревянных пробок

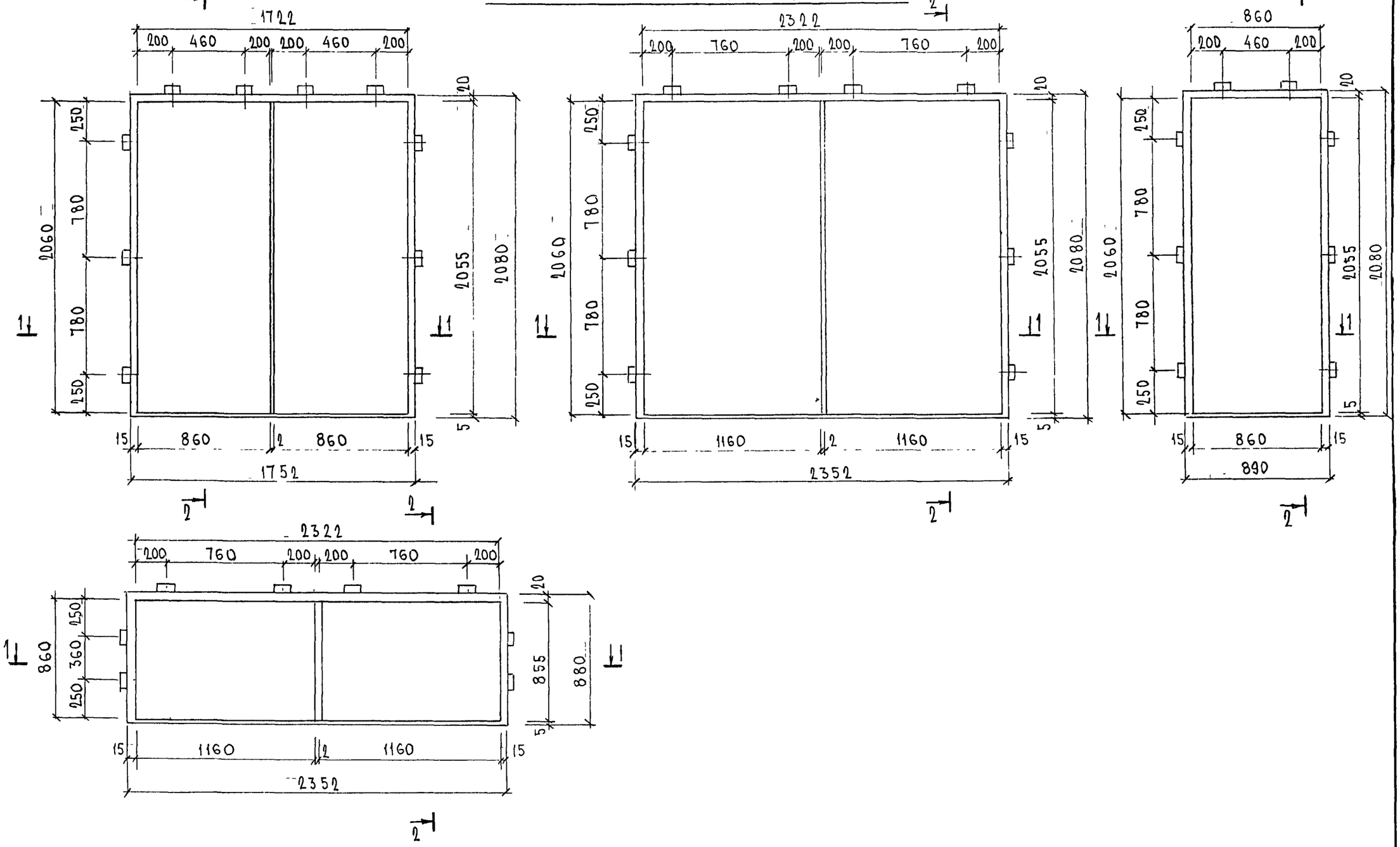

7 НС 41 133.4	Лист 37

Формат А3 Корей 4416

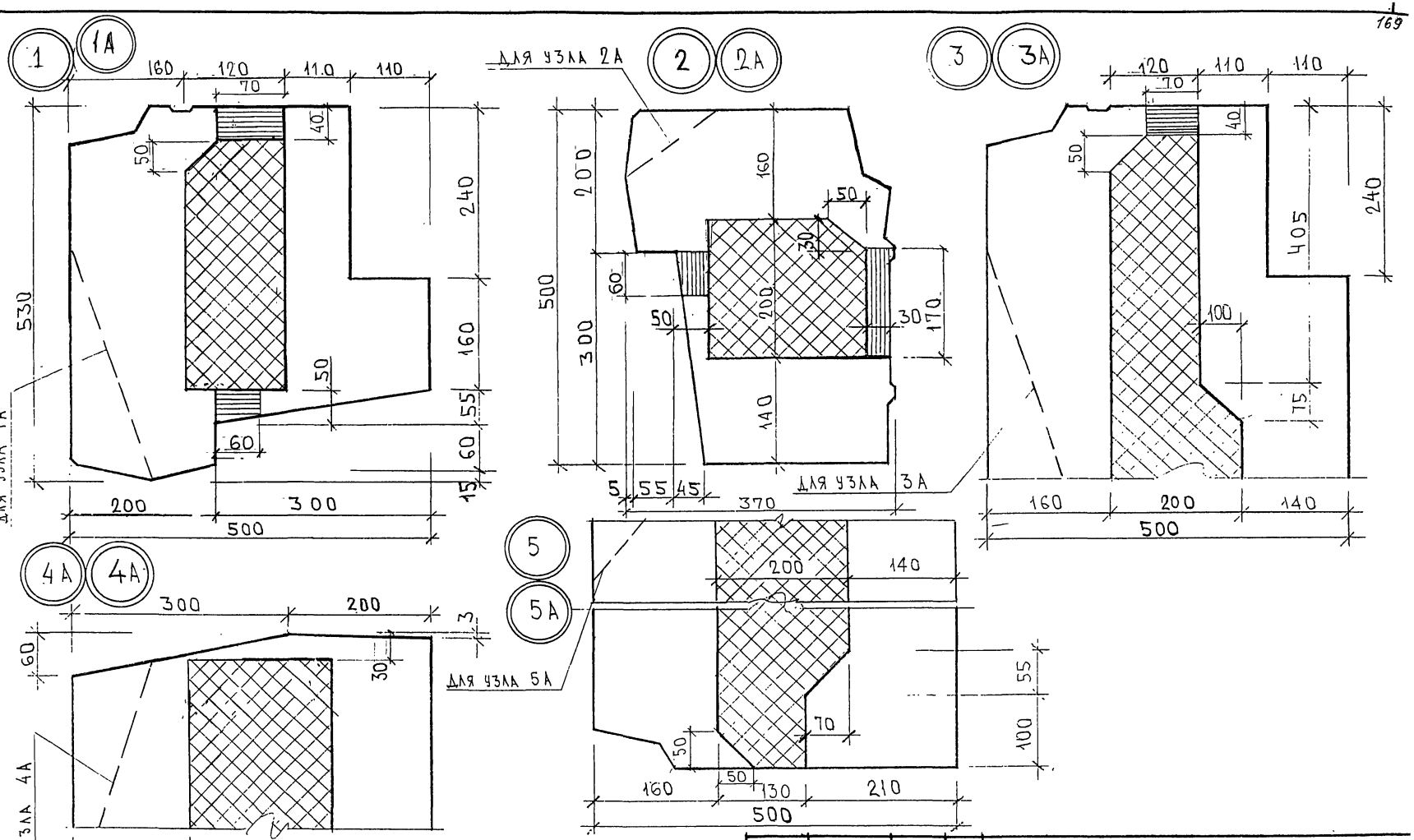

НАЧ.ОТД.	ЗАНАГ	
ГЛ.СПЕЦ.	БАСКО	
ЗАВ. ГР.	ГУРЕВИЧ	
РАЗРАБ.	ФОЛОМЕЕВА	
ПРОВЕРИЛ		

7РС41133. УУ.

УЗЛЫ РАСКЛАДКИ УТЕПЛИТЕЛЯ

СТАДИЯ	ЛИСТ	ЛИСТОВ
Р	1	5

МНИИТЭП ОСК

Карт 4416

МАРЧЕНКОВ

ГЛ. СПЕЦ. М17

ВЗАМ. ИНВ. №

170

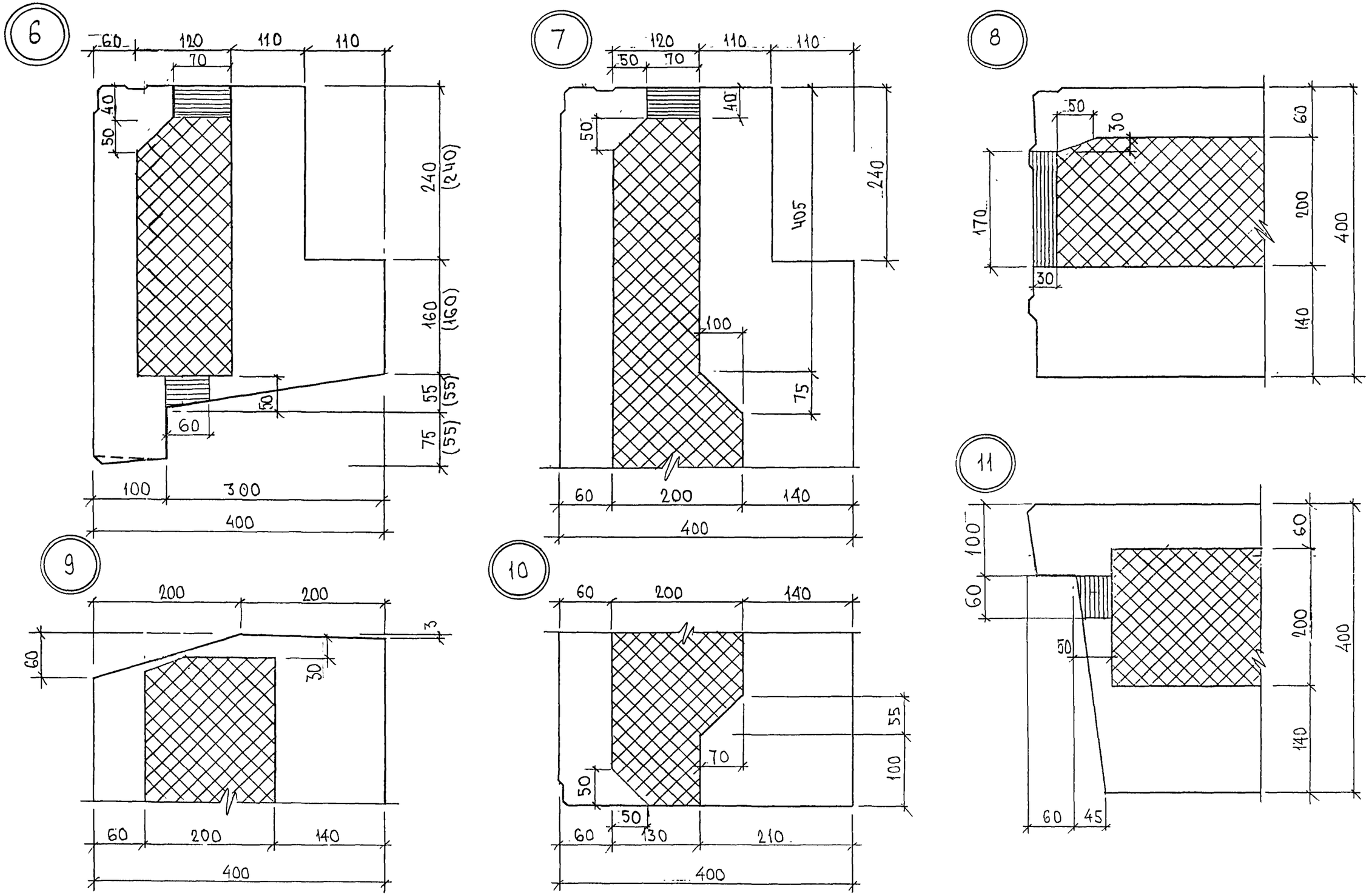

ИНВ. № ПОДЛ.	ПОДПИСЬ И ДАТА	ВЗАМ. ИНВ №
252677		

7РС41133. . УУ.

ЛИСТ 2

Карт 4416

24

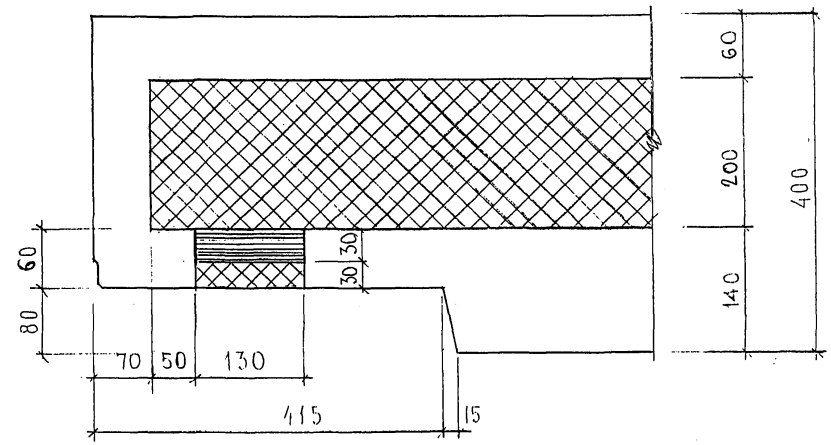

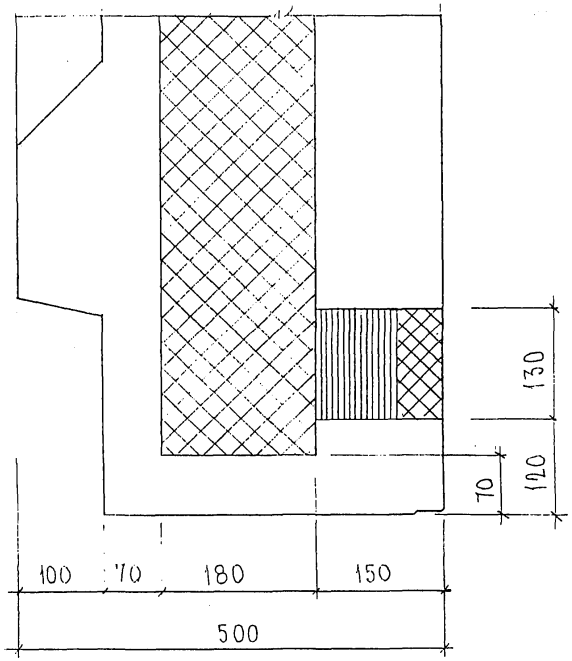

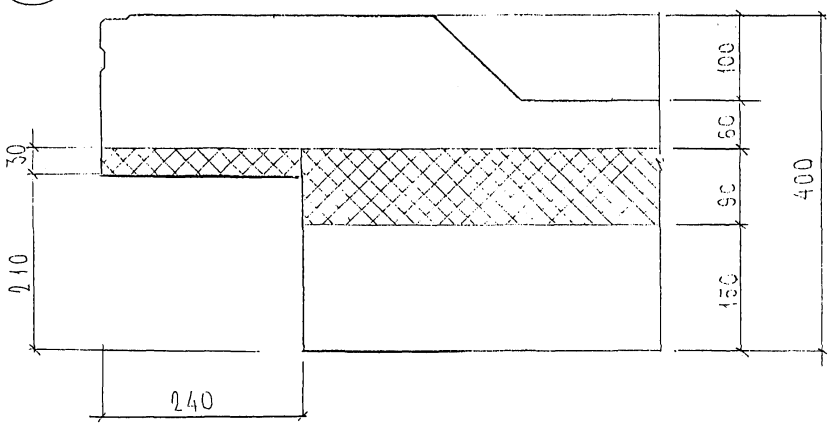

7 РС 41132 . УУ	ЛИСТ 3

Карт 44.16

ИНВ. № ПОДЛ.	ПОДПИСЬ И ДАТА	ВЗАМ. ИНВ №
8538871		

28

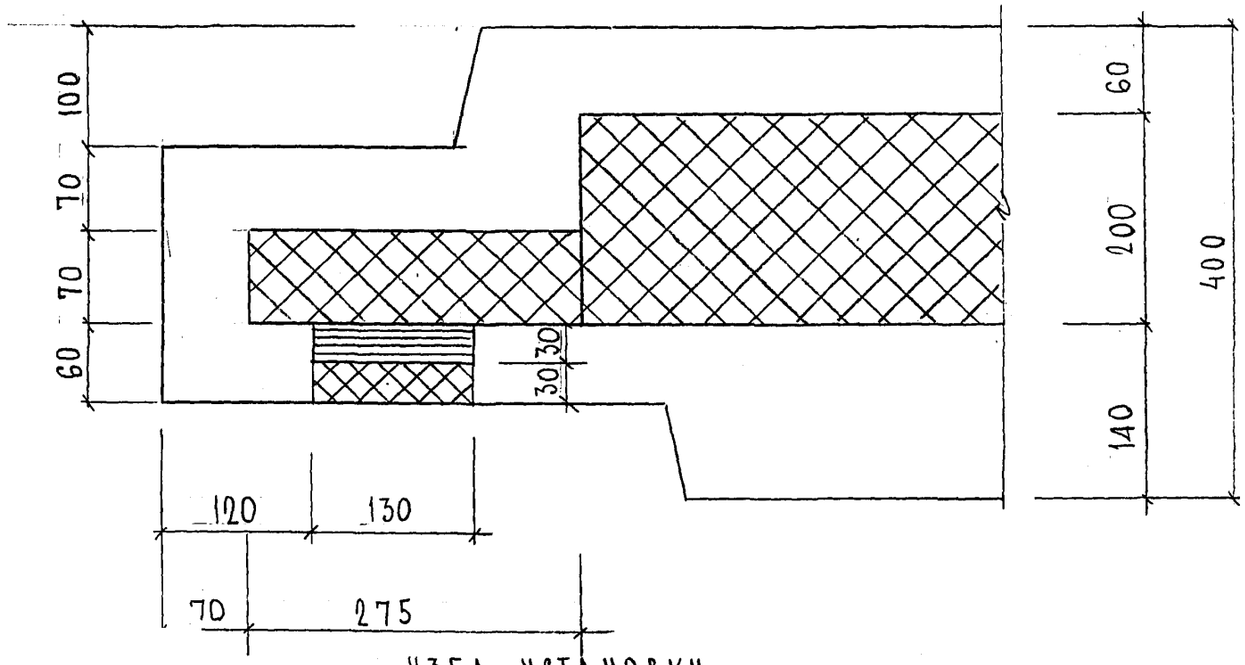

УЗЕЛ УСТАНОВКИ
ДЕРЕВЯННОЙ ПРОБКИ

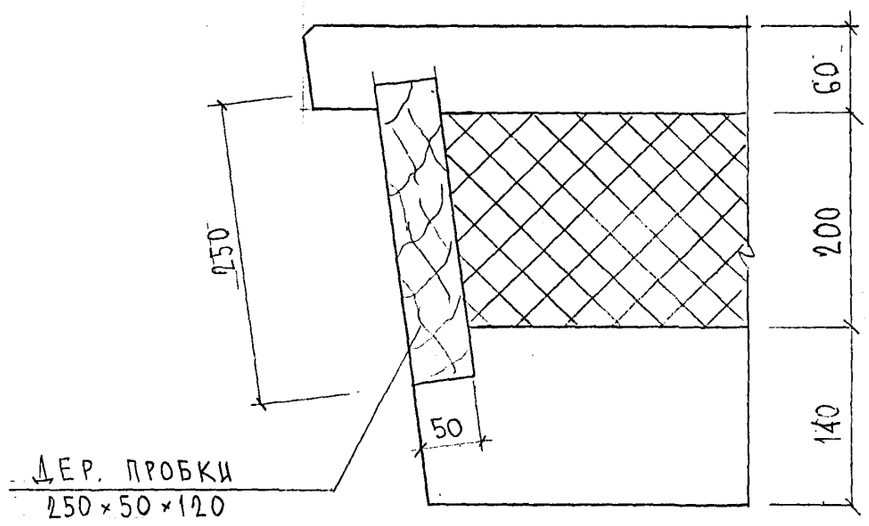

29

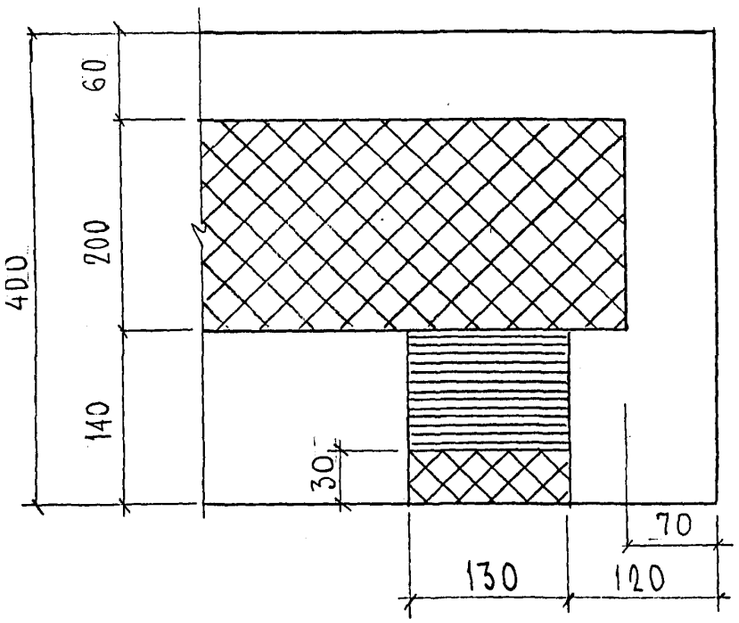

7 РС 41133, УУ	Лист 4

Формат А3

Карт 4416

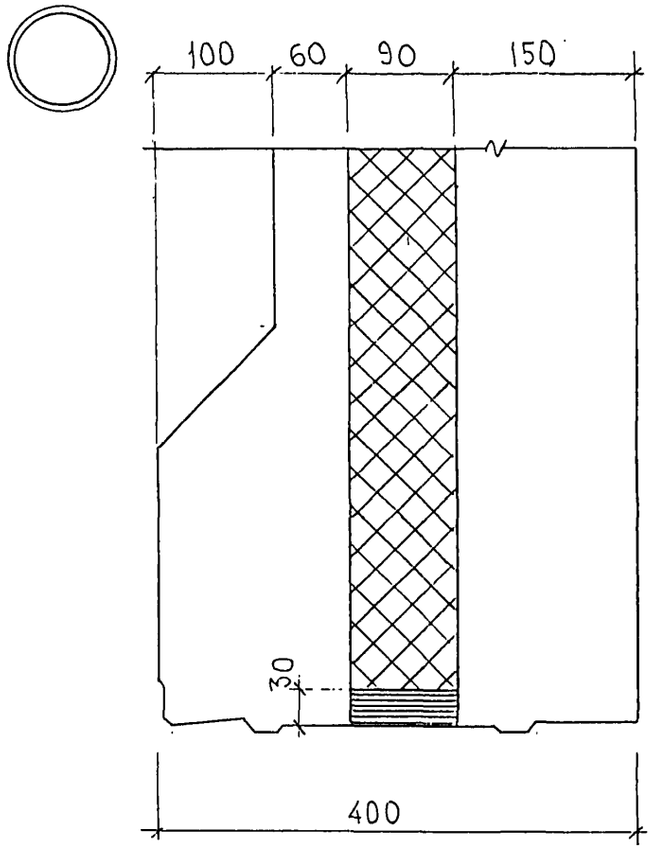

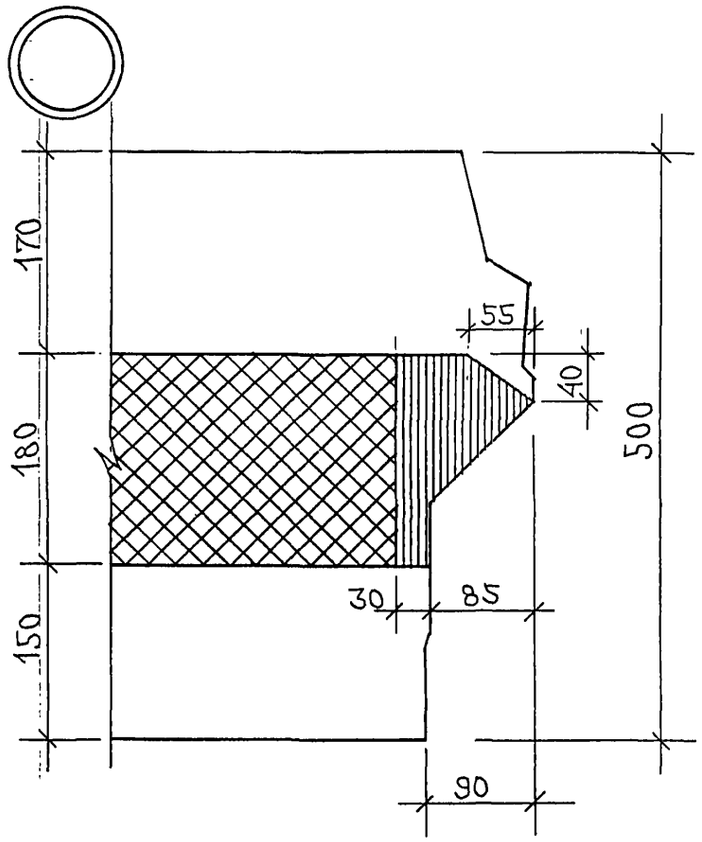

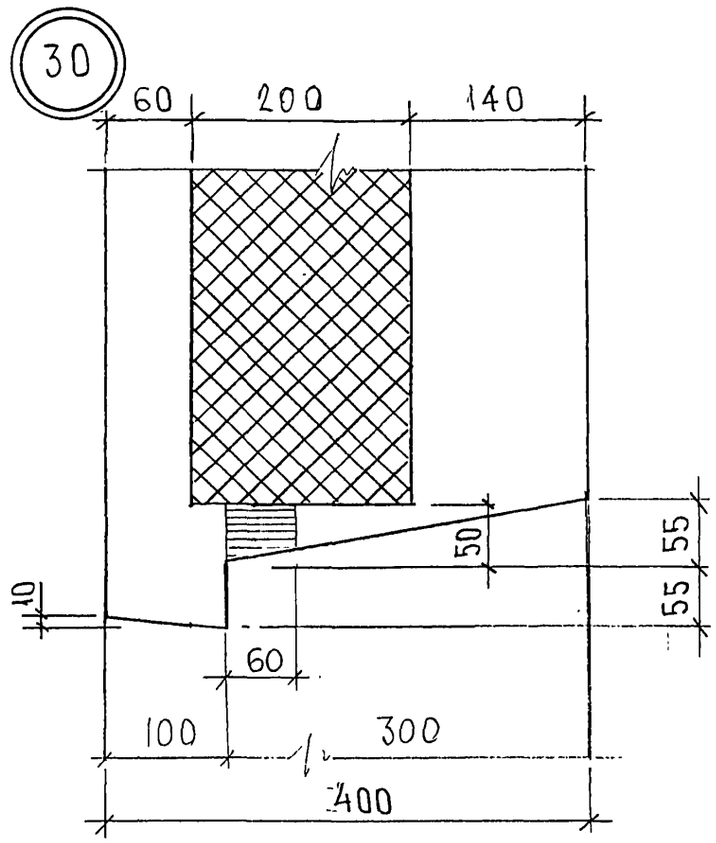

ИНВ. № ПОДЛ.	ПОДПИСЬ И ДАТА	ВЗАМ. ИНВ №
8526		

7РС41133. УУ.

ЛИСТ 5

Карт 4416

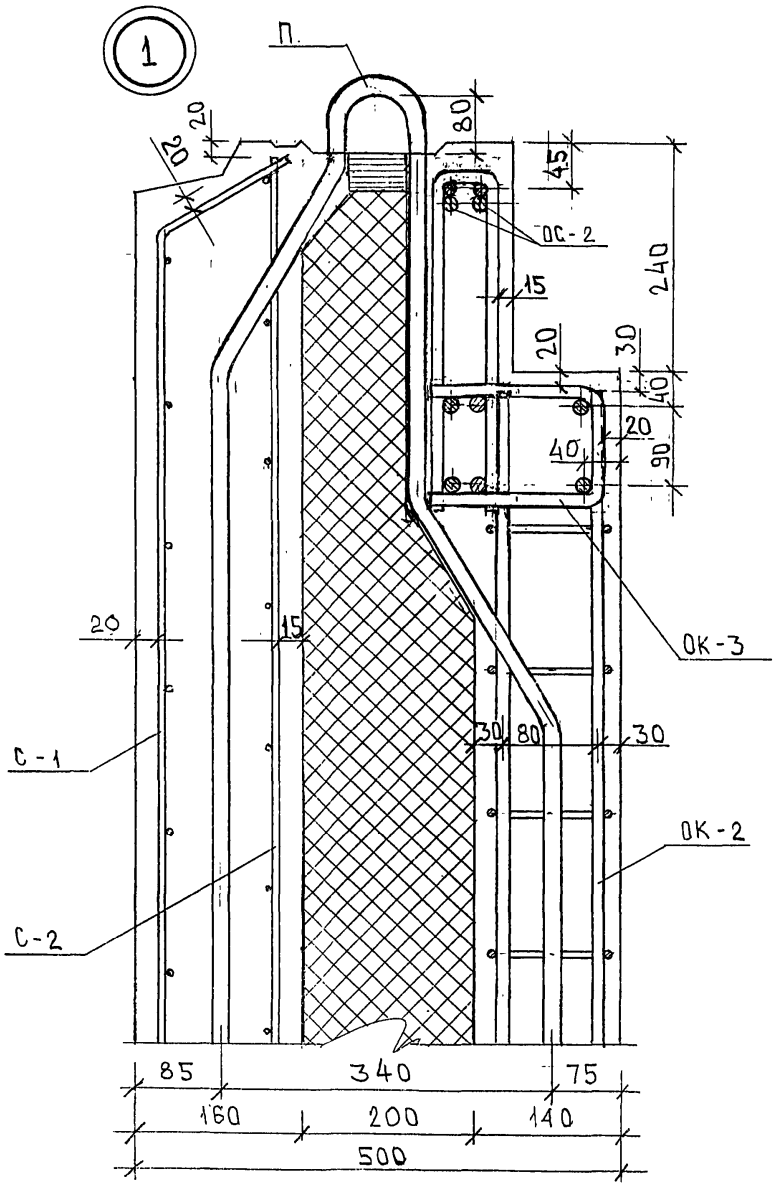

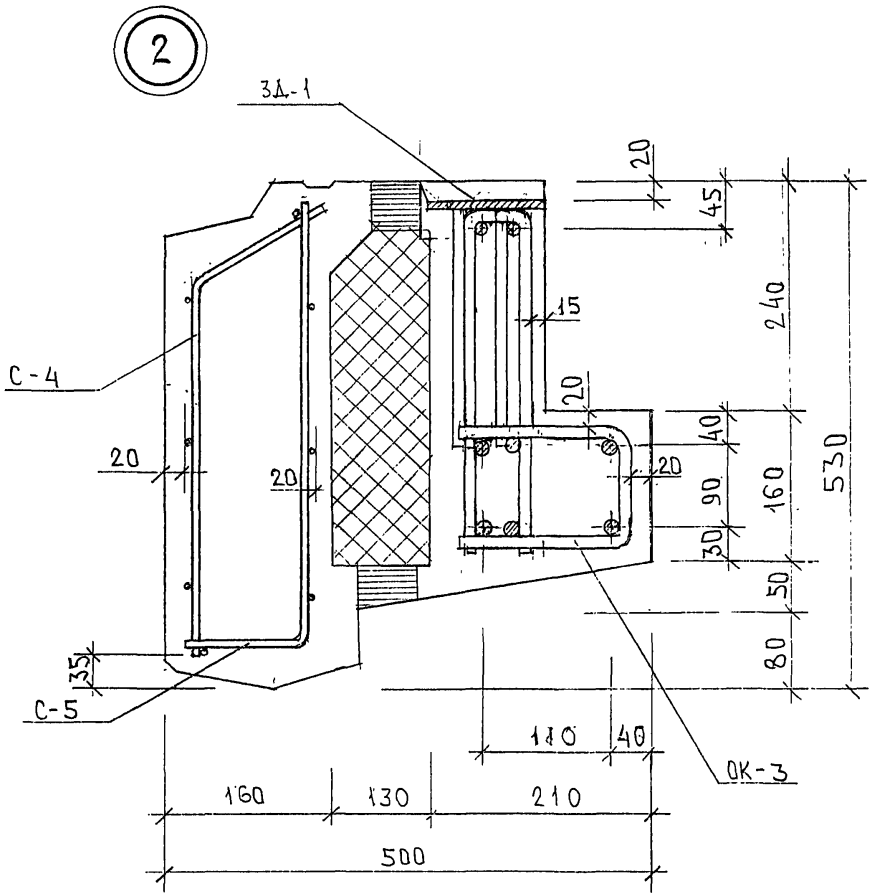

Нач. отд.	ВЛНАГ		7РС41133.УА.		
Гл. спец.	БАСКО				
Зав. гр.	ГУРЕВИЧ		Узлы арматурные	Стадия: Р	Лист: 1	Листов: 8
Разраб.	ФОЛОМЕЕВА			МНИИТЭП ОСК	
Проверил	НИКОЛАЕВА				

Карта 44.15

3

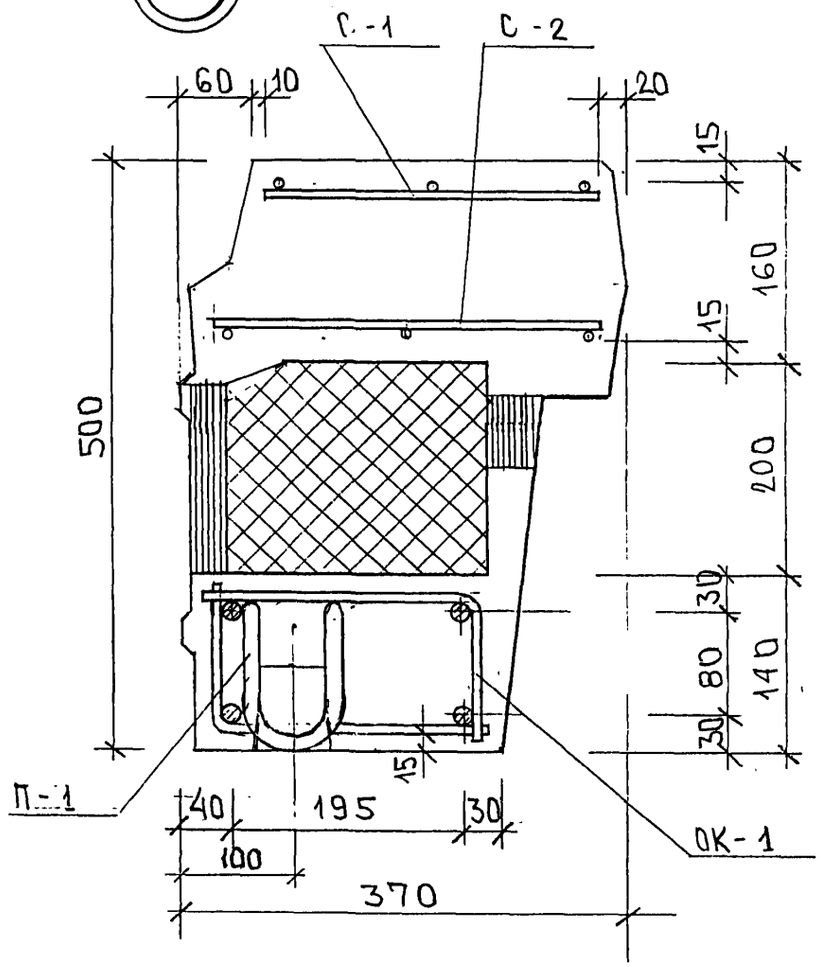
С-1
С-2
60
10
20
15
160
15
500
200
30
80
140
30
15
П-1
40
195
30
100
370
ОК-1

4

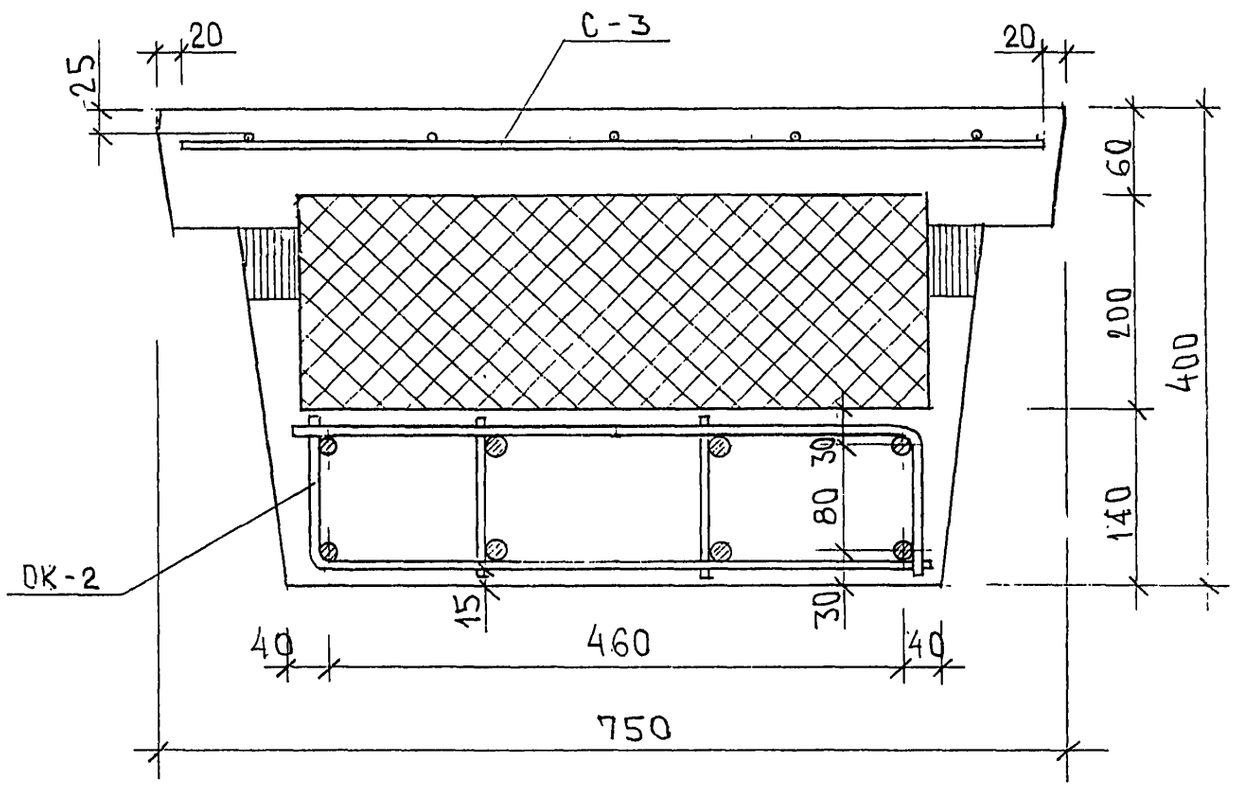
С-3
20
20
25
60
200
400
140
ОК-2
15
30
80
30
40
460
40
750

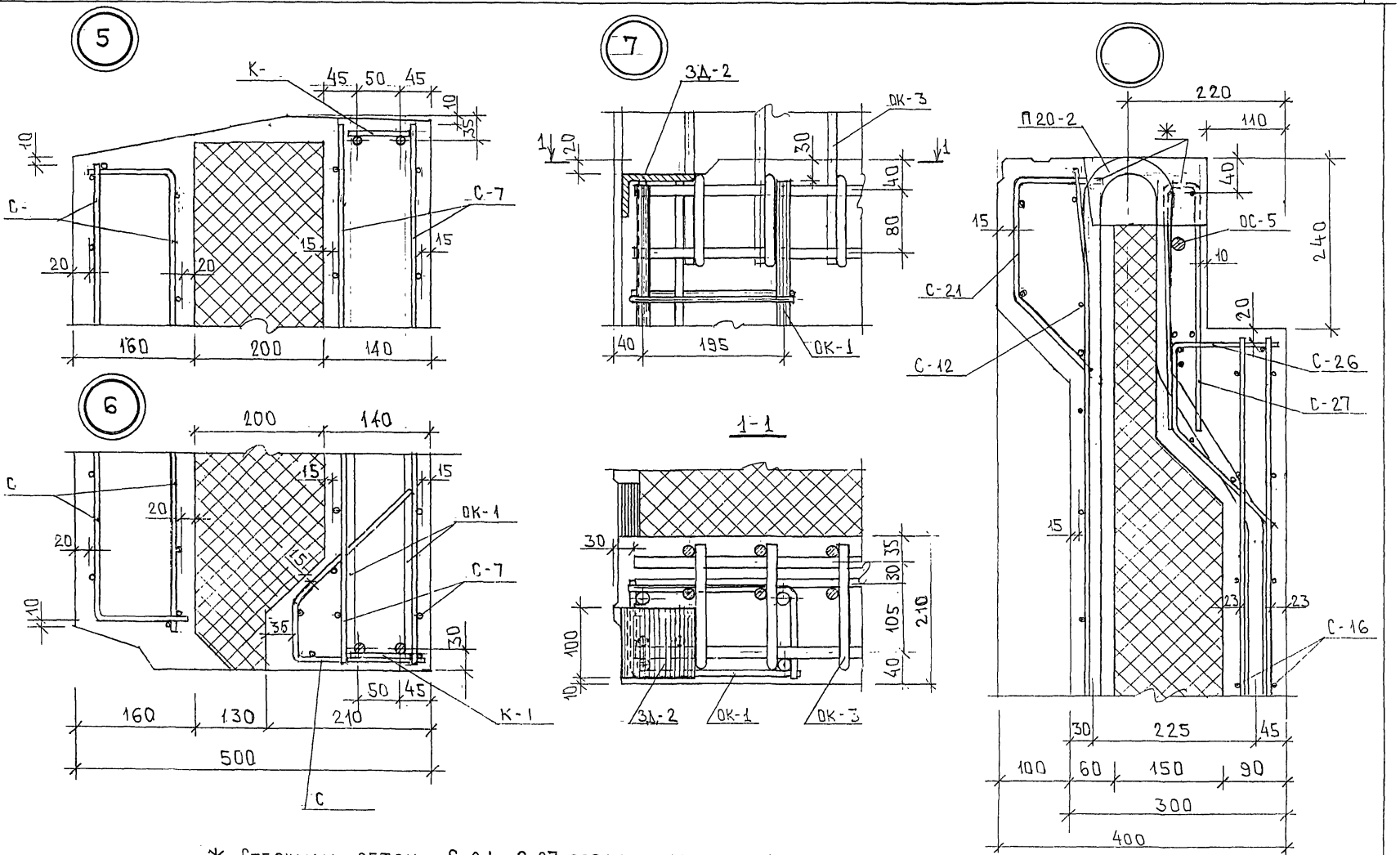

* Стержни сеток С-21, С-27, попадающие в лунки, и стержни сеток, мешающие установке петли, вырезать по месту.

7РС41133. УА.	Лист 3

Карт 44.16

Инв. № подл.	Подпись и дата	Взам. инв. №
9526 77		

8

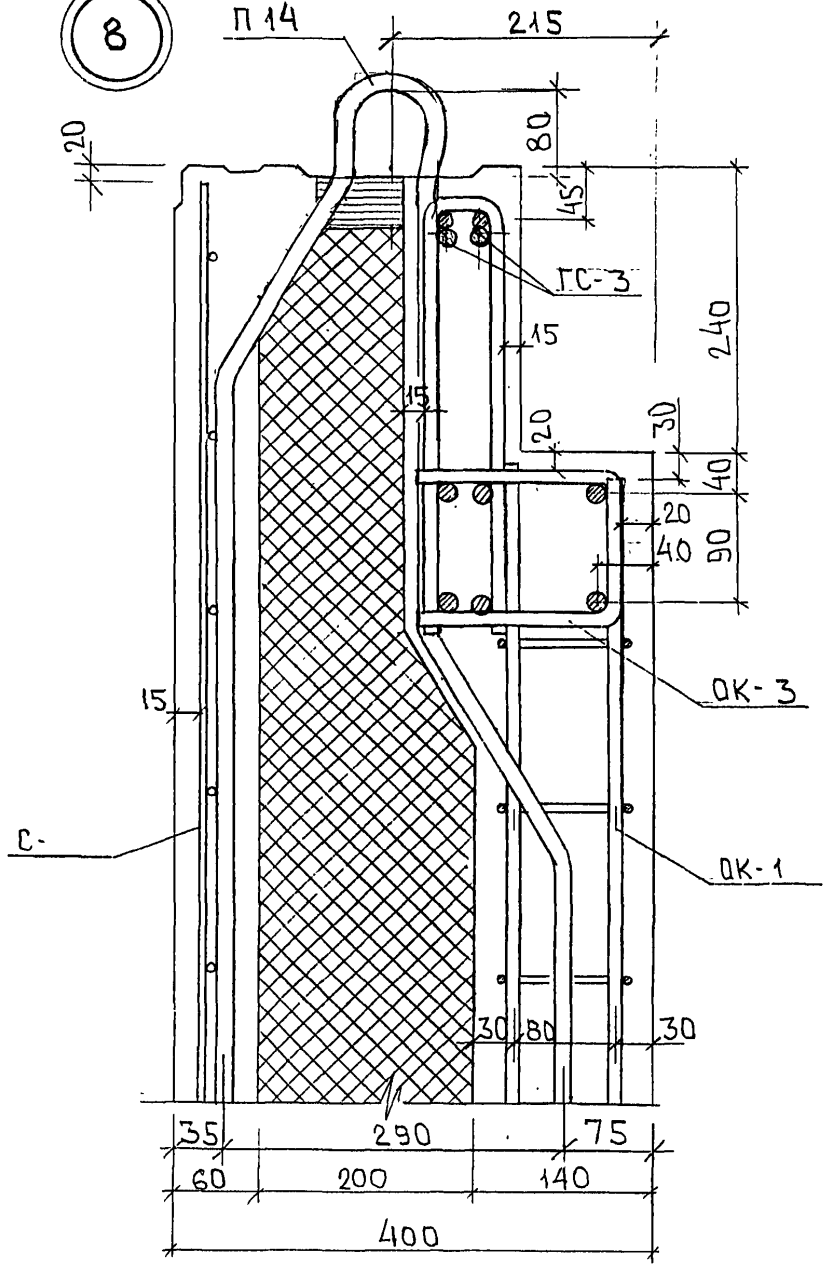

9

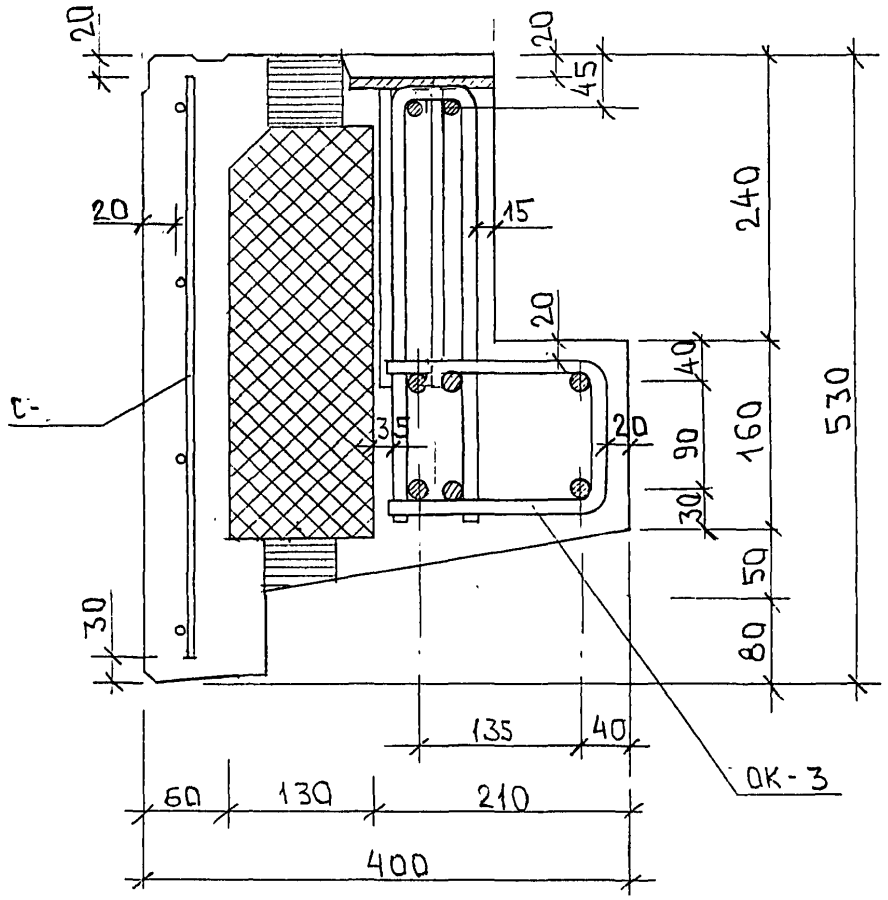

Инв. № подл.	Подпись и дата	Взам. инв. №
85264		

7РС41133. УА.	Лист 4

Карт 44-16

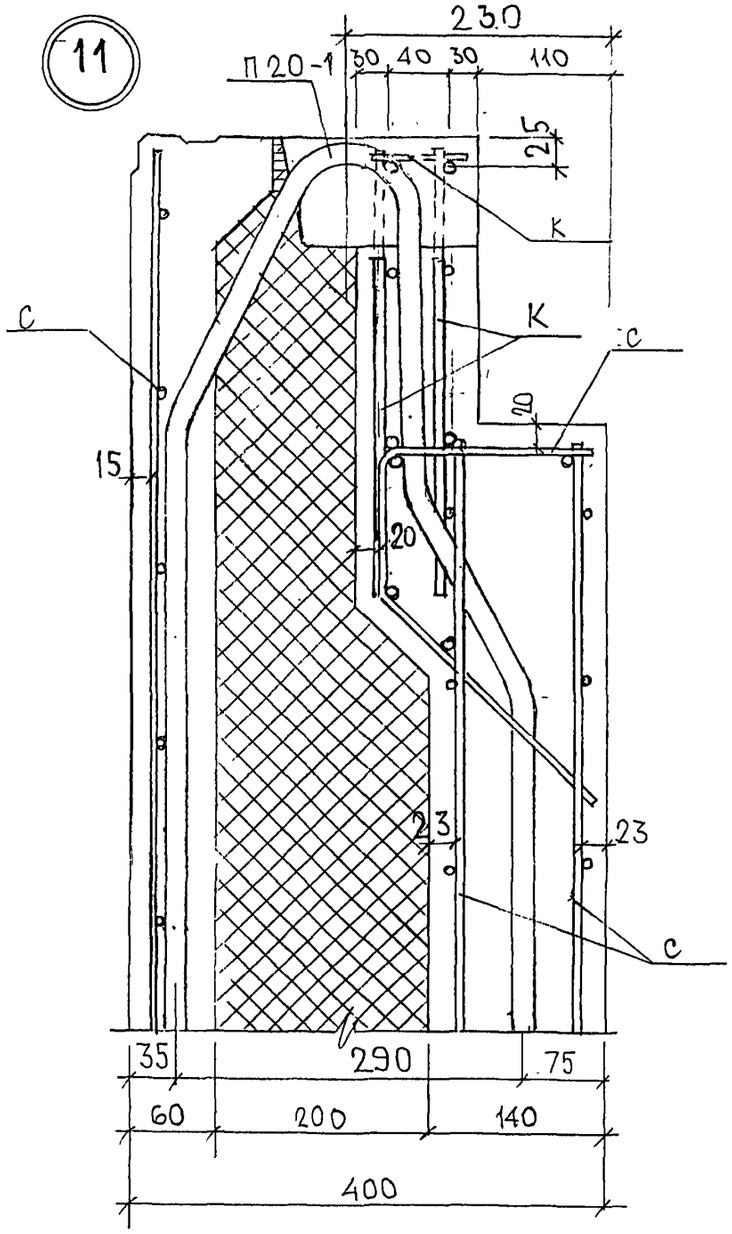

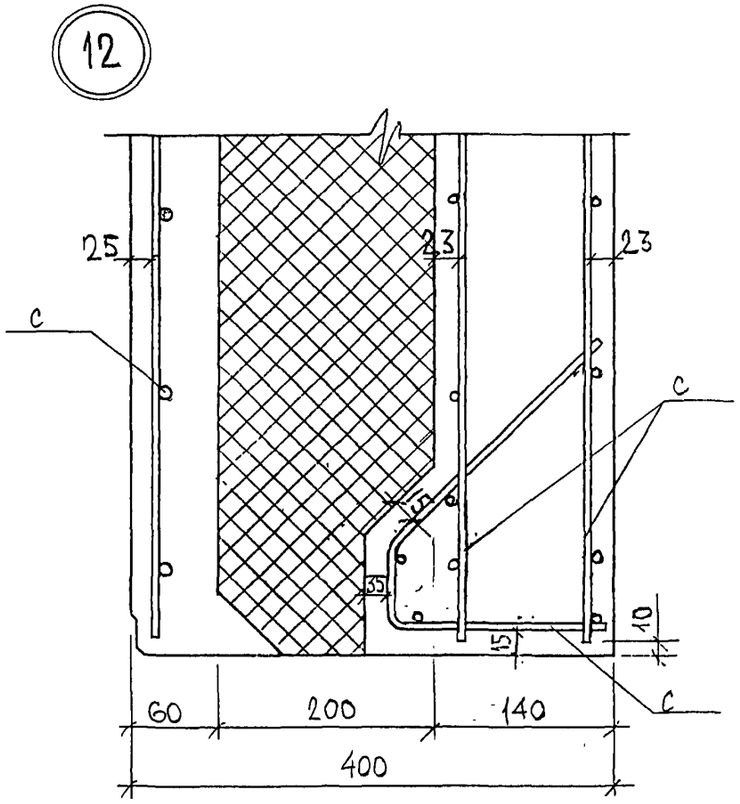

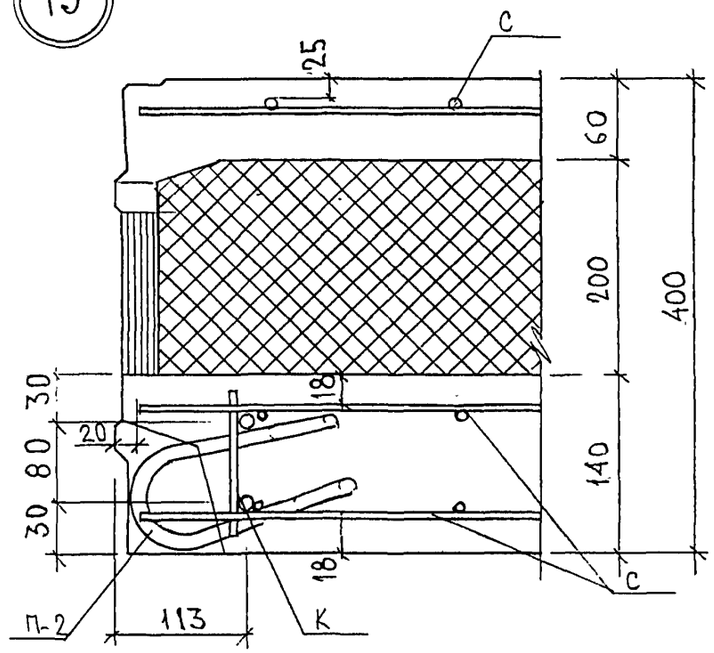

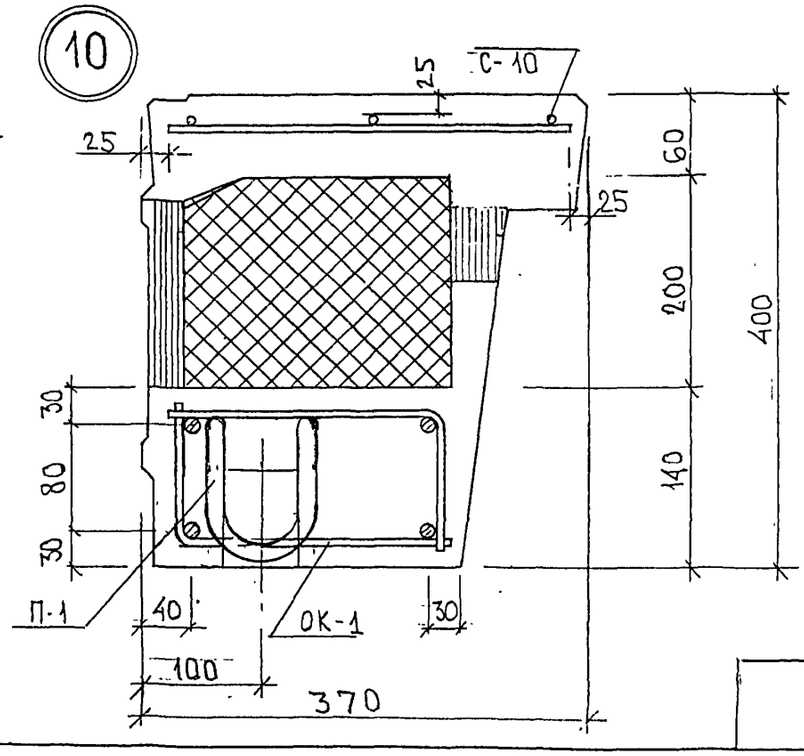

ИНВ. № ПОДЛ.	ПОДПИСЬ И ДАТА	ВЗАМ. ИНВ. №
852677		

7РС41133. УА.

ЛИСТ 5

Карт 44-76

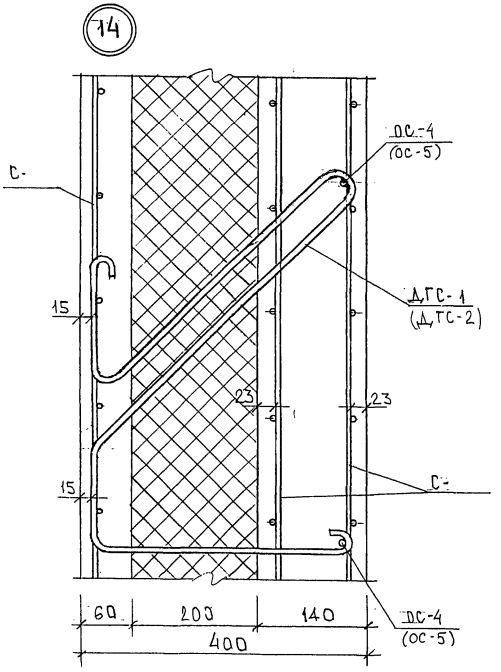

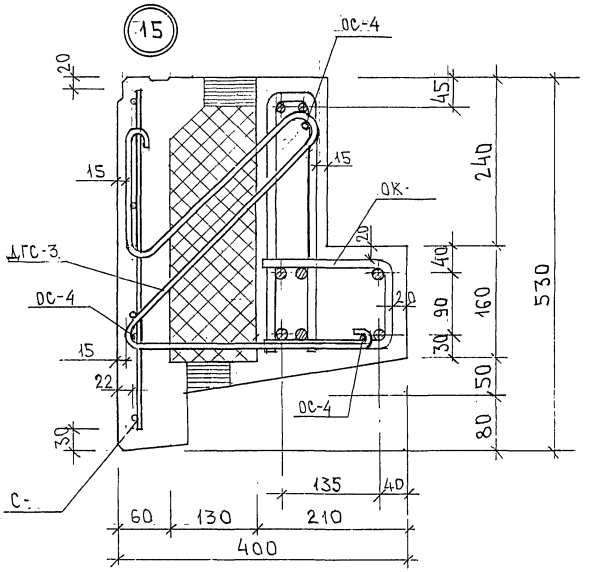

ИНВ. № ПОДЛ.	ПОДПИСЬ И ДАТА	ВЗАМ. ИНВ №
252677		

7РС41133. УА.	ЛИСТ 6

Карт 44/6

16

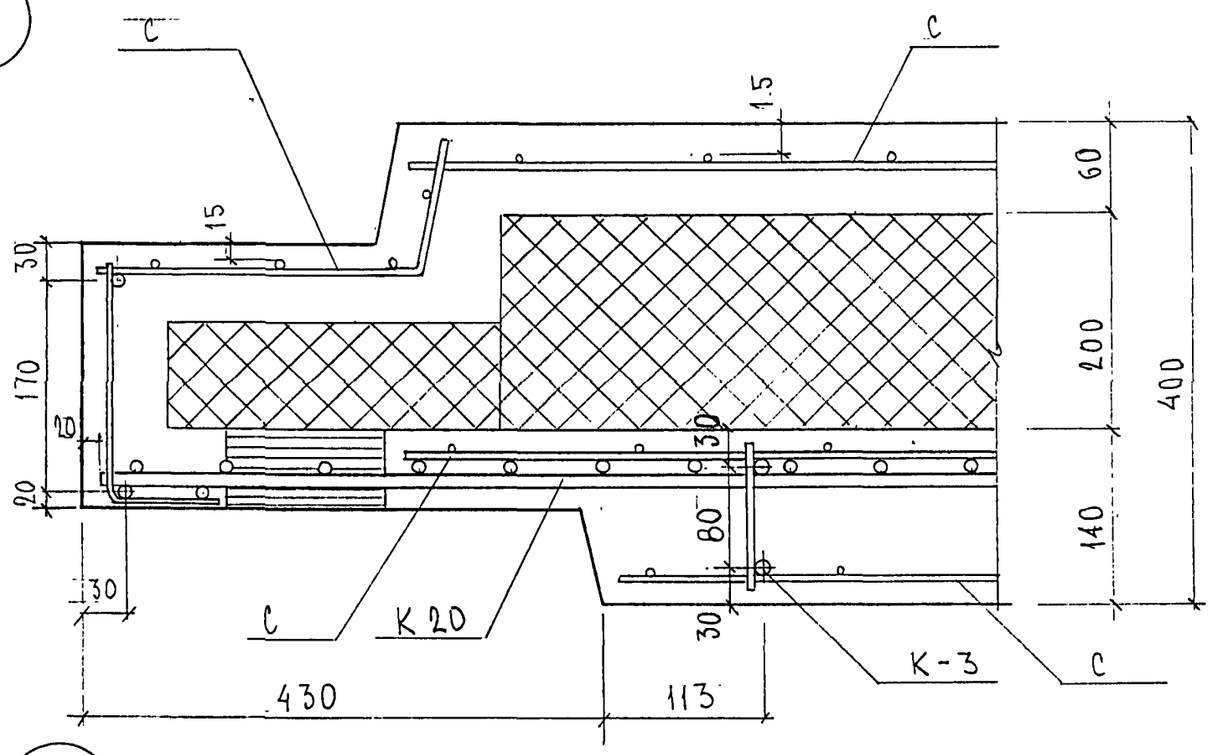

17

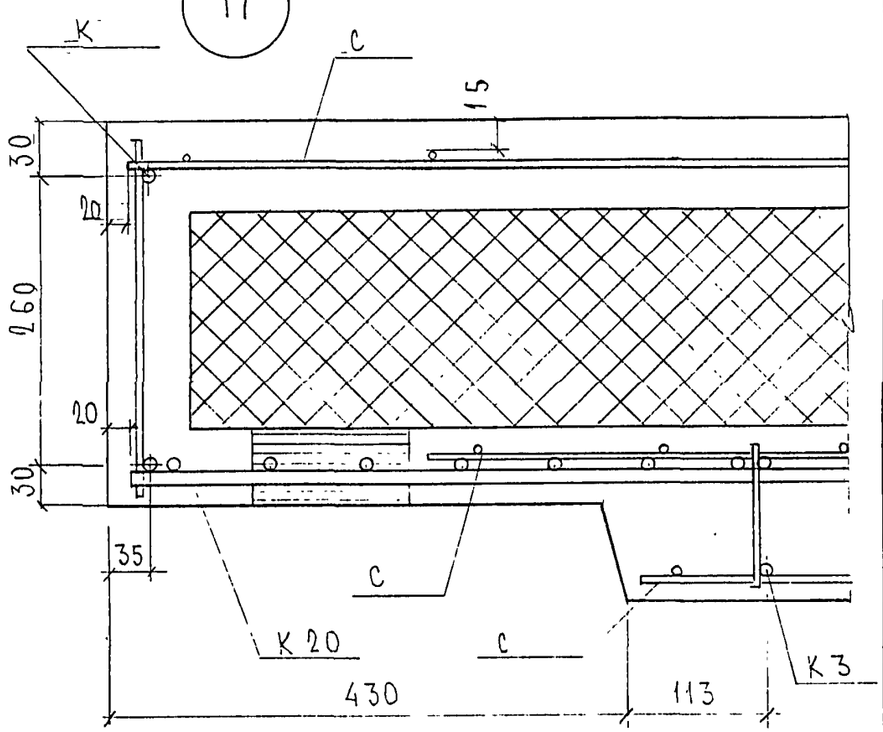

18

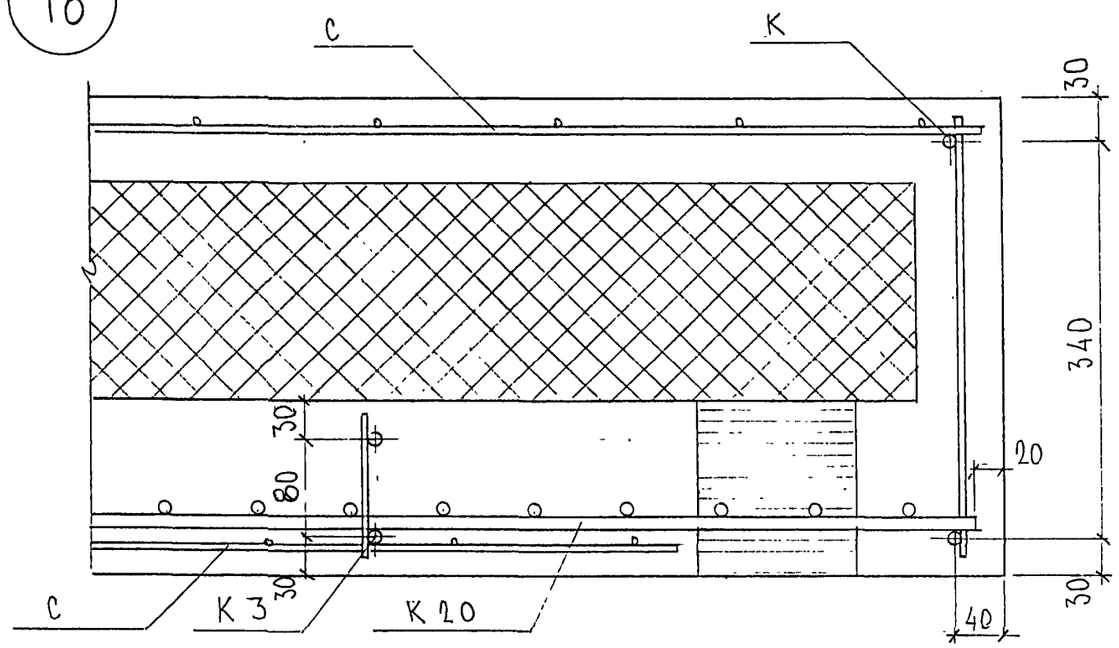

Инв. № подл. | Подп. и дата | Взам. инв. №

	7РС 41133 УА	Лист 7

Формат А3

Карт. 4416

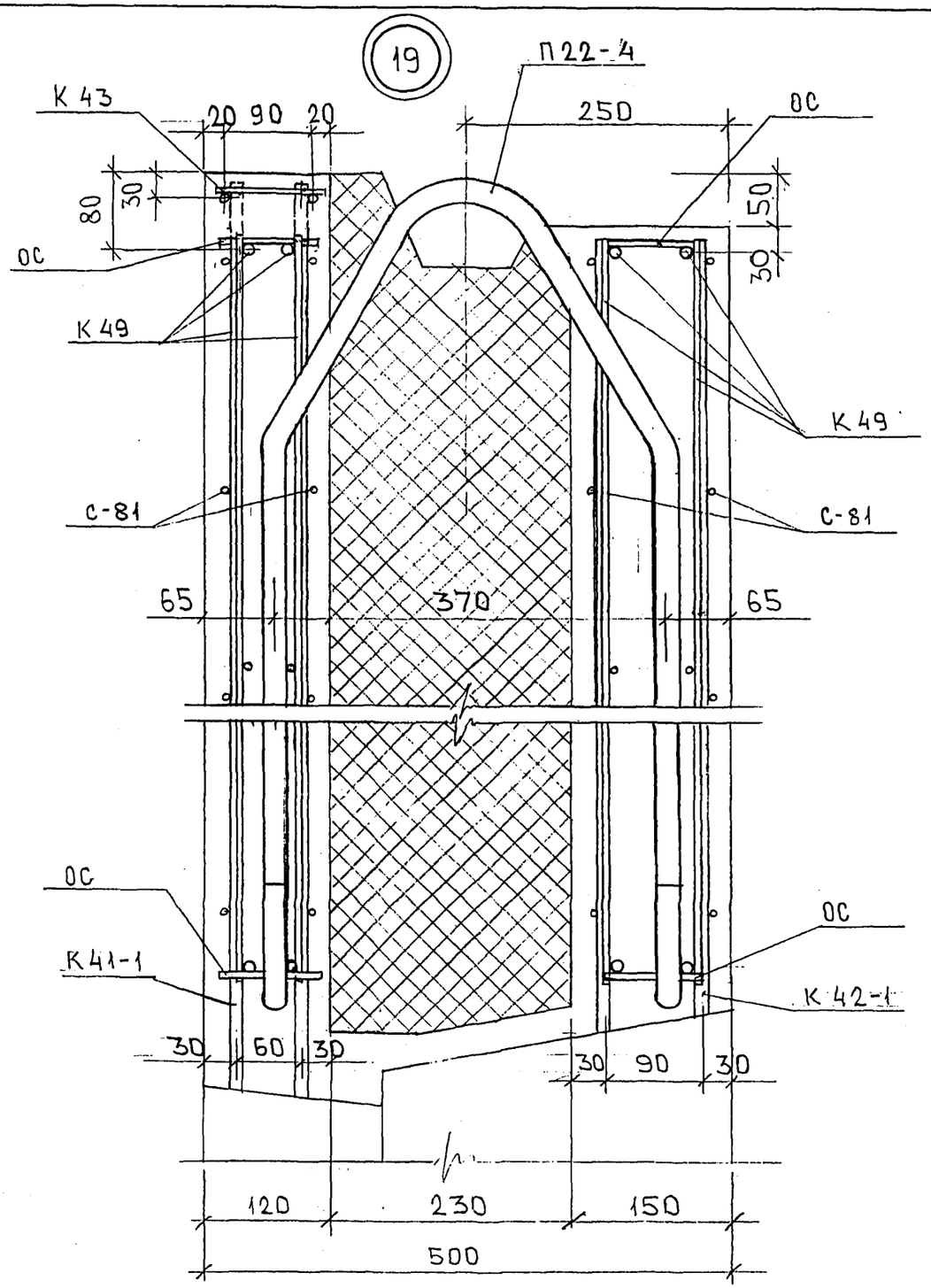

ИНВ. № ПОДЛ. | ПОДПИСЬ И ДАТА | ВЗАМ. ИНВ. №
8216-44

ОК-1; ОК-7; ОК-9; ОК-11

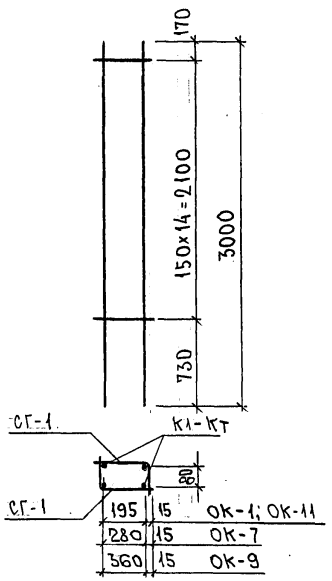

СГ-1; СГ-7; СГ-9; СГ-11

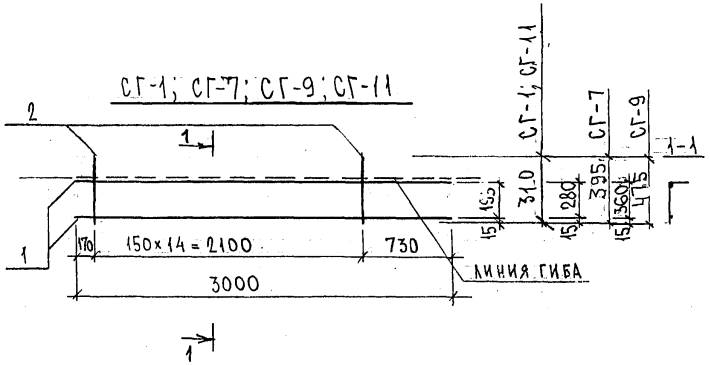

МАРКА	ПОЗ.	НАИМЕНОВАНИЕ	КОЛ. ШТ.	ОБОЗНАЧЕНИЕ	МАССА ПОЗИЦИИ КГ	МАССА ИЗДЕЛИЯ КГ
ОК-1		СГ-1 10,14 кг	2		20,28	20,28
СГ-1	1	⌀16AIII ℓ=3000	2		9,47	10,14
	2	⌀5BpI ℓ=310	15		0,67	
ОК-7		СГ-7 10,32 кг	2		20,64	20,64
СГ-7	1	⌀16AIII ℓ=3000	2		9,47	10,32
	2	⌀5BpI ℓ=395	15		0,85	
ОК-9		СГ-9 10,50 кг	2		21,00	21,00
СГ-9	1	⌀16AIII ℓ=3000	2		9,47	10,50
	2	⌀5BpI ℓ=475	15		1,03	
ОК-11		СГ-11 6,00 кг	2		12,00	12,00
СГ-11	1	⌀12AIII ℓ=3000	2		5,33	6,00
	2	⌀5BpI ℓ=310	15		0,67	

Арматура класса AI, AIII по ГОСТ 5781-82*.
Сварные соединения К1-Кт по ГОСТ 14098-91.

НАЧ.ОТД.	ВАНАГ		7РС 41133
ГА.СПЕЦ.	БАСКО		
ГА.СПЕЦ.			
ЗАВ.ГР.	ГУРЕВИЧ		Объемный каркас. Сетки Сборочный чертеж
РАЗРАБ.	ТЕЛЕСНИЦКАЯ		
ПРОВЕР.			
Н.КОНТР.			

СТАДИЯ	ЛИСТ	ЛИСТОВ
Р.	1	1

МНИИТЭП ОСК

Альбом 4476

ИНВ.№ ПОДЛ. | ПОДПИСЬ И ДАТА | ВЗАМ.ИНВ.№

ОК-2

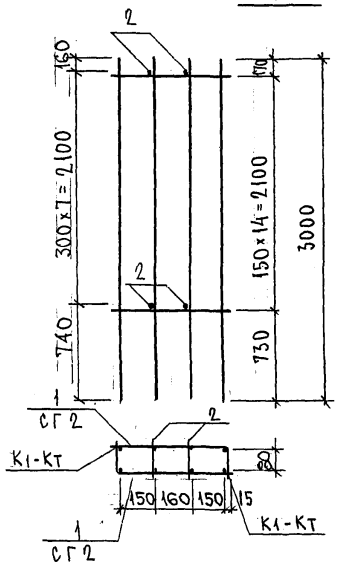

СГ-2

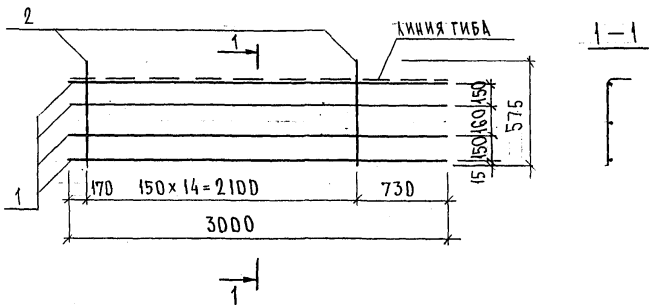

МАРКА	ПОЗ.	НАИМЕНОВАНИЕ	КОЛ. ШТ.	ОБОЗНАЧЕНИЕ	МАССА ПОЗИЦИИ, КГ	МАССА ИЗДЕЛИЯ, КГ
ОК-2	1	СГ-2 20.18	2		40,36	
	2	Ф5ВрI l=120	8		0,14	40,50
СГ-2	1	Ø16АIII l=3000	4		18,94	
	2	Ø5ВрI l=575	15		1,24	20.18

Арматура класса АIII по ГОСТ 5781-82*

Сварные соединения К1-Кт по ГОСТ 14098-91.

НАЧ. ОТД.	ВАНАГ		
ГЛ. СПЕЦ.	БАСКО		
ГЛ. СПЕЦ.			
ЗАВ. ГР.	НИКОЛАЕВА		
РАЗРАБ.	ТЕЛЕСНИЦКАЯ		
ПРОВЕР.			
Н. КОНТР.			

7РС 41133.

Объемный каркас. Сетки
Сборочный чертеж

СТАДИЯ	ЛИСТ	ЛИСТОВ
Р.	1	1

МНИИТЭП
ОСК

ИНВ. № ПОДЛ. 852677 | ПОДПИСЬ И ДАТА | ВЗАМ. ИНВ. №

Карт 4416

ОК-3 ; ОК-8

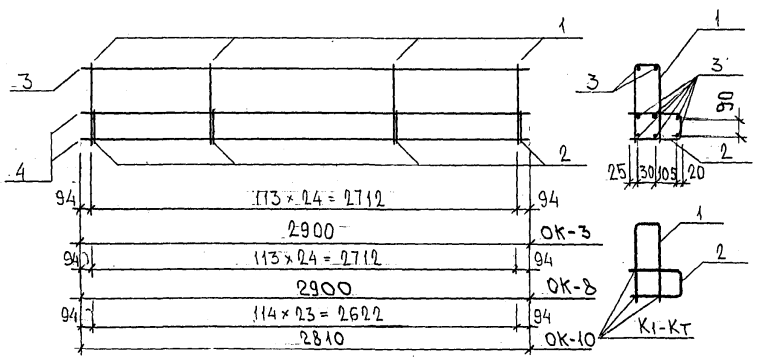

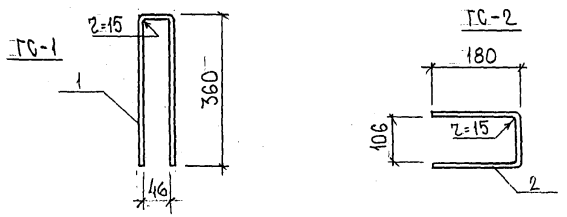

МАРКА	ПОЗ.	НАИМЕНОВАНИЕ	КОЛ. ШТ.	ОБОЗНАЧЕНИЕ	МАССА ПОЗИЦИЙ КГ	МАССА ИЗДЕЛИЯ, КГ
ОК-3	1	ГС-1 0,68 кг	25		17,00	
	2	ГС-2 0,42 кг	25		10,50	
	3	⌀ 12 А III ℓ = 2900	8		20,60	
						48,10
ГС-1	1	⌀ 12 А I ℓ = 770	1		0,68	0,68
ГС-2	2	⌀ 12 А I ℓ = 470	1		0,42	0,42
ГС-3	5	⌀ 12 А III ℓ = 1600	1		1,42	1,42
ОК-8	1	ГС-1 0,68 кг	25		17,00	
	2	ГС-2 0,42 кг	25		10,50	
	3	⌀12 А III ℓ = 2900	8		20,60	
						48,10
ОК-10	1	ГС-1 0,68	24		16,32	
	2	ГС-2 0,42	24		10,08	
	3	⌀12 А III ℓ = 2810	8		19,96	
						46,36

АРМАТУРА КЛАССА А I, А III ПО ГОСТ 5781-82*
СВАРНЫЕ СОЕДИНЕНИЯ К1-Кт ПО ГОСТ 14098-91

НАЧ. ОТД.	ВАНАГ		7РС 41133
ГЛ. СПЕЦ.	БАСКО		
ГЛ. СПЕЦ.			
ЗАВ. ГР.	НИКОЛАЕВА		ОБЪЕМНЫЙ КАРКАС. ГНУТЫЕ СТЕРЖНИ. СБОРОЧНЫЙ ЧЕРТЕЖ
РАЗРАБ.	ЗАЙЦЕВА		
ПРОВЕР.			
Н. КОНТР.			

СТАДИЯ	ЛИСТ	ЛИСТОВ
Р	1	1

МНИИТЭП ОСК

ИНВ. № ПОДЛ. | ПОДПИСЬ И ДАТА | ВЗАМ. ИНВ. №

Карт 44/6

ФОРМАТ А3

Рис.1

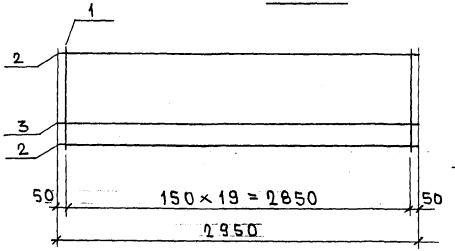

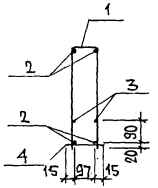

ГС-4

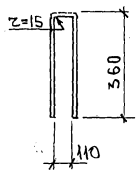

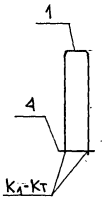

Рис.	Марка	Поз.	Наименование	Кол.	Обозначение	Масса	Масса
1	ОК-12	1	ГС-4 0,12	20		2,40	
		2	ф12 A III ℓ=2950	4		10,48	
		3	ф8 A III ℓ=2950	2		2,33	
		4	ф5 Bp-I ℓ=130	20		0,37	15,58
	ГС-4	1	ф5 Bp I ℓ=830	1		0,12	0,12

Арматура класса A-III по ГОСТ 5781-82; Bp-I – ГОСТ 6727-80
Сварные соединения K1-Kт по ГОСТ 14098-91

Нач.отд.	Ванаг		ТРС 41133
Гл.спец.	Баско		
Зав.гр.	Николаева		Объемный каркас гнутый стержень. Сборочный чертеж
Разраб.	Савельева		

Стадия	Лист	Листов
Р	1	1

МНИИТЭП ОСК

Инв.№ подл. | Подпись и дата | Взам. инв. №

Копий 4416

Формат А3

Рис 1

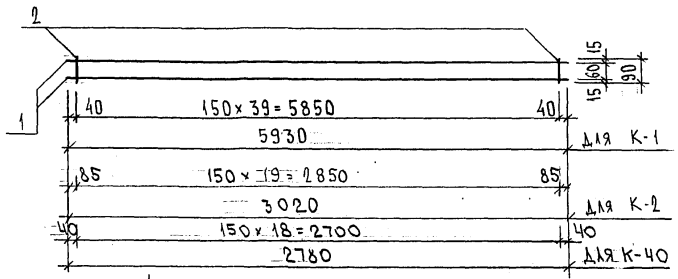

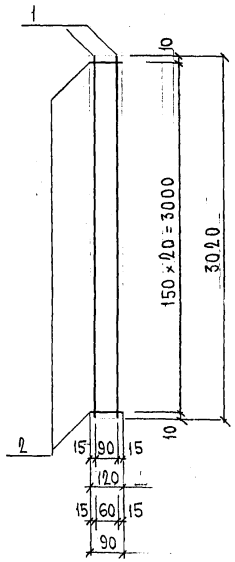

МАРКА	ПОЗ.	НАИМЕНОВАНИЕ	КОЛ. ШТ.	ОБОЗНАЧЕНИЕ	МАССА ПОЗИЦИИ КГ	МАССА ИЗДЕЛИЯ КГ
К-1	1	⌀ 12 AIII ℓ= 5930	2		10,53	
	2	⌀ 5 BpI ℓ= 90	40		0,52	11,05
К-2	1	⌀ 12 AIII ℓ= 3020	2		5,36	
	2	⌀ 5 BpI ℓ= 90	20		0,26	5,62
	1	⌀ 12 AIII ℓ= 3020	2		5,36	
	2	⌀ 5 BpI ℓ= 120	21		0,36	5,72
	1	⌀ 8 AIII ℓ= 3020	2		2,38	
	2	⌀ 5 BpI ℓ= 90	21		0,27	2,65
К-40	1	⌀ 12 AIII ℓ= 2780	2		4,94	
	2	⌀ 5 BpI ℓ= 90	19		0,25	5,19

Арматура класса AIII по ГОСТ 5781-82*, класса BpI по ГОСТ 6727-80*
Сварные соединения К1-К7 по ГОСТ 14098-91.

НАЧ. ОТД.	В. НАГ		7РС 41133.
ГА. СПЕЦ.	БАСКО		
ГА. СПЕЦ.			
ЗАВ. ГР.	ГУРЕВИЧ		Каркасы. Сборочный чертеж
РАЗРАБ.	ТЕЛЕСНИЦКАЯ		
ПРОВЕР.	В. НАГ		
Н. КОНТР.			

СТАДИЯ	ЛИСТ	ЛИСТОВ
Р	1	1

МНИИТЭП ОСК

Инв. № подл. | Подпись и дата | Взам. инв. №

Альбом 4416

К3и, К3, К3-1

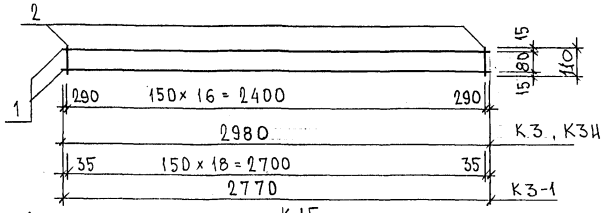

К15

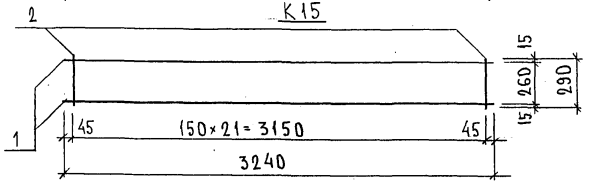

К16

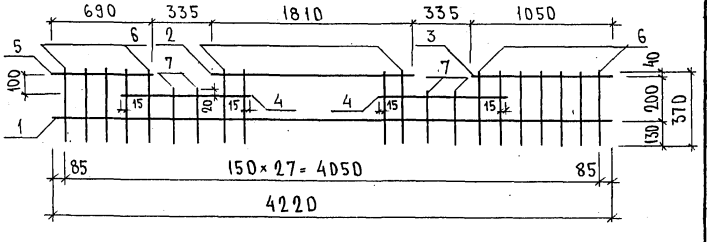

К17, К18, К19

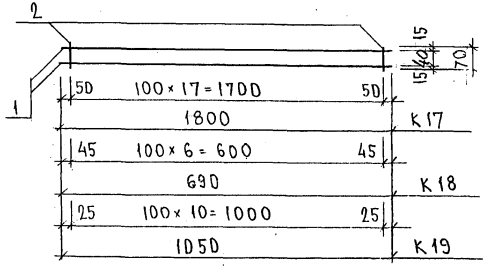

Марка	поз.	Наименование	кол.	Обозначение	Масса	Масса
К3и	1	⌀12 AIII ℓ=2980	2		5,29	
	2	⌀5 BpI ℓ=110	17		0,27	5,56
К15	1	⌀10 AIII ℓ=3240	2		4,00	
	2	⌀5 BpI ℓ=290	22		0,92	4,92
К16	1	⌀6 AIII ℓ=4220	1		0,94	
	2	⌀6 AIII ℓ=1810	1		0,40	
	3	⌀6 AIII ℓ=1050	1		0,23	
	4	⌀6 AIII ℓ=780	2		0,35	
	5	⌀6 AIII ℓ=690	1		0,15	
	6	⌀6 AIII ℓ=370	24		1,97	
	7	⌀6 AIII ℓ=250	4		0,22	4,26
К17	1	⌀6 AIII ℓ=1800	2		0,80	
	2	⌀5 BpI ℓ=70	18		0,18	0,98
К18	1	⌀6 AIII ℓ=690	2		0,31	
	2	⌀5 BpI ℓ=70	7		0,07	0,38
К19	1	⌀6 AIII ℓ=1050	2		0,47	
	2	⌀5 BpI ℓ=70	11		0,11	0,58
К3-1	1	⌀12 AIII ℓ=2770	2		4,92	
	2	⌀5 BpI ℓ=110	19		0,30	5,22
К3	1	⌀10 AIII ℓ=2980	2		3,68	
	2	⌀5 BpI ℓ=110	17		0,27	3,95

Арматура класса AIII по ГОСТ 5781-82*, класса BpI по ГОСТ 6727-80*
Сварные соединения К1-К7 по ГОСТ 14098-91

Нач. отд.	Ванаг	
Гл. спец.	Баско	
Зав. гр.	Николаева	
Разработ.	Телесницкая	
Проверил	Ванаг	

7РС 41133

Каркасы
Сборочный чертеж

Стадия	Лист	Листов
Р	1	1

МНИИТЭП
ОСК

Инв. № подл. | Подпись и дата | Взам. инв. №

Копий 4416

Формат А3

К 5; К5-1

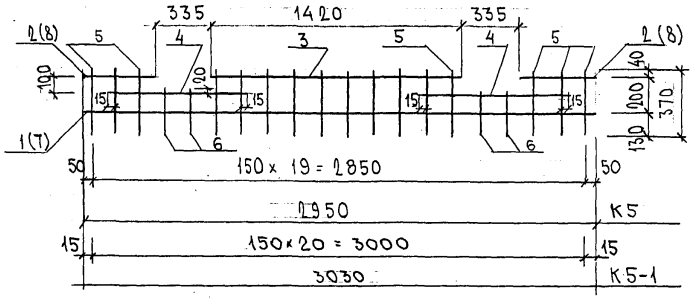

К-6; К-7

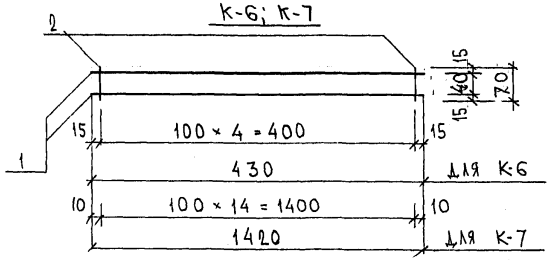

К8

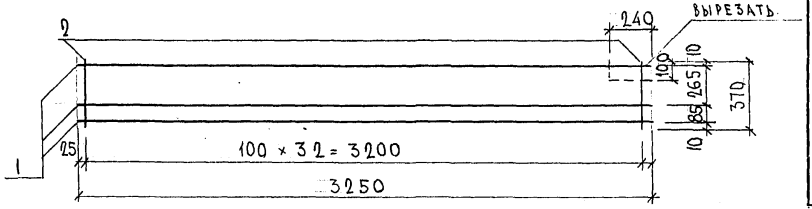

МАРКА	ПОЗ.	НАИМЕНОВАНИЕ		КОЛ. ШТ.	ОБОЗНАЧЕНИЕ	МАССА ПОЗИЦИИ КГ	МАССА ИЗДЕЛИЯ КГ
К5	1	Ø6AIII	ℓ = 2950	1		0,65	
	2	Ø6AIII	ℓ = 430	2		0,19	
	3	Ø6AIII	ℓ = 1420	1		0,32	
	4	Ø6AIII	ℓ = 780	2		0,35	
	5	Ø6AIII	ℓ = 370	16		1,31	
	6	Ø6AIII	ℓ = 250	4		0,22	3,04
К6	1	Ø6AIII	ℓ = 430	2		0,19	
	2	Ø5BpI	ℓ = 70	5		0,05	0,24
К7	1	Ø6AIII	ℓ = 1420	2		0,63	
	2	Ø5BpI	ℓ = 70	15		0,15	0,78
К8	1	Ø6AIII	ℓ = 3250	3		2,16	
	2	Ø5BpI	ℓ = 370	33		1,76	3,92
К5-1	7	ФбAIII	ℓ = 3030	1		0,67	
	8	ФбAIII	ℓ = 470	2		0,21	
	3	ФбAIII	ℓ = 1420	1		0,32	
	4	ФбAIII	ℓ = 780	2		0,35	
	5	ФбAIII	ℓ = 370	17		1,40	
	6	ФбAIII	ℓ = 250	4		0,22	3,17

Арматура класса AIII по ГОСТ 5781-82*, BpI по ГОСТ 6727-80*
Сварные соединения К1-К7 по ГОСТ 14098-91

НАЧ. ОТД.	ВАНАГ		
ГЛ. СПЕЦ.	БАСКО		
ГЛ. СПЕЦ.			
ЗАВ. ГР.	НИКОЛАЕВА		
РАЗРАБ.	КОМИССАРОВА		
ПРОВЕР.	ВАНАГ		
Н. КОНТР.			

ТРС 41133.

Каркасы
Сборочный чертеж

СТАДИЯ	ЛИСТ	ЛИСТОВ
Р	1	1

МНИИТЭП
ОСК

Инв. № подл. | Подпись и дата | Взам. инв. №

Типа 4416

К9

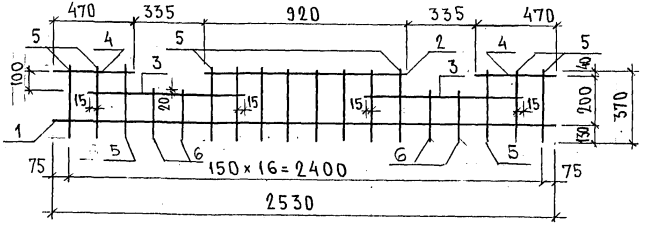

К10, К11, К25

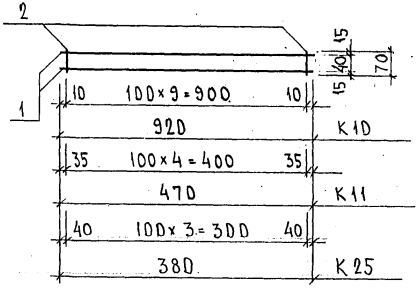

К100

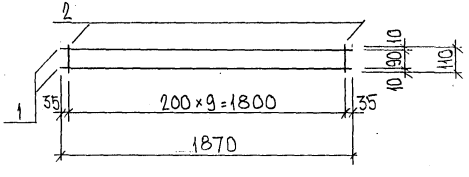

Марка	поз.	Наименование	кол.	Обозначение	Масса	Масса
К9	1	⌀ 6 А III ℓ = 2530	1		0,56	
	2	⌀ 6 А III ℓ = 920	1		0,20	
	3	⌀ 6 А III ℓ = 780	2		0,35	
	4	⌀ 6 А III ℓ = 470	2		0,21	
	5	⌀ 6 А III ℓ = 370	14		1,15	
	6	⌀ 6 А III ℓ = 250	4		0,22	
						2,69
К10	1	⌀ 6 А III ℓ = 920	2		0,41	
	2	⌀ 6 А III ℓ = 70	10		0,16	0,57
К11	1	⌀ 6 А III ℓ = 470	2		0,21	
	2	⌀ 6 А III ℓ = 70	5		0,08	0,29
К25	1	⌀ 6 А III ℓ = 380	2		0,17	
	2	⌀ 6 А III ℓ = 70	4		0,06	0,23
К100	1	⌀ 5 Вр I ℓ = 1870	2		0.54	
	2	⌀ 5 Вр I ℓ = 110	10		0.16	0.70

Арматура класса А III по ГОСТ 5781-82
Сварные соединения К1-К7 по ГОСТ 14098-91

Нач.отд.	Ванаг		
Гл.спец.	Баскo		
Зав.гр.	Николаева		
Разраб.	Телесницкая		
Провер.	Ванаг		

7РС4.1133

Каркасы
Сборочный чертеж

Стадия	Лист	Листов
Р.		

МНИИТЭП
ОСК

Инв.№ подл. | Подпись и дата | Взам. инв.№

Хлыми 4416

Формат А3

К20

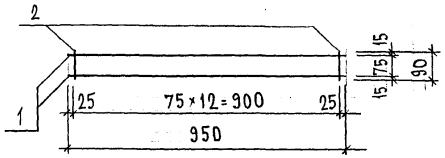

К21

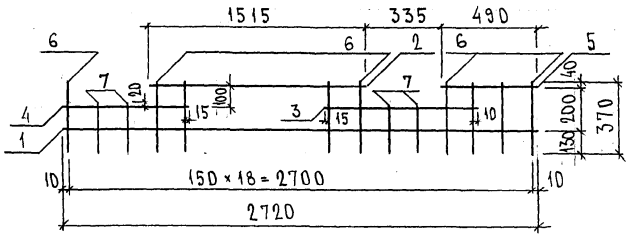

К22, К23, К27

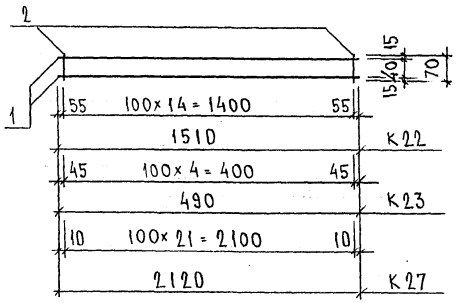

МАРКА	ПОЗ.	НАИМЕНОВАНИЕ	КОЛ. ШТ.	ОБОЗНАЧЕНИЕ	МАССА ПОЗИЦИИ КГ	МАССА ИЗДЕЛИЯ КГ
К20	1	⌀ 10 А III ℓ = 950	2		1,17	
	2	⌀ 10 А III ℓ = 90	13		0,72	1,89
К21	1	⌀ 6 А III ℓ = 2870	1		0,64	
	2	⌀ 6 А III ℓ = 1515	1		0,34	
	3	⌀ 6 А III ℓ = 775	1		0,17	
	4	⌀ 6 А III ℓ = 625	1		0,14	
	5	⌀ 6 А III ℓ = 490	1		0,11	
	6	⌀ 6 А III ℓ = 370	15		1,23	
	7	⌀ 6 А III ℓ = 250	4		0,22	2,85
К22	1	⌀ 6 А III ℓ = 1510	2		0,67	
	2	⌀ 6 А III ℓ = 70	15		0,23	0,90
К23	1	⌀ 6 А III ℓ = 490	2		0,22	
	2	⌀ 6 А III ℓ = 70	5		0,08	0,30
К27	1	⌀ 6 А III ℓ = 2120	2		0,94	
	2	⌀ 6 А III ℓ = 70	22		0,34	1,28

НАЧ. ОТД.	ВАНАГ		7РС 41133
ГЛ. СПЕЦ.	БАСКО		
ГЛ. СПЕЦ.			
ЗАВ. ГР.	НИКОЛАЕВА		КАРКАСЫ СБОРОЧНЫЙ ЧЕРТЕЖ
РАЗРАБ.	ТЕЛЕСНИЦКАЯ		
ПРОВЕР.	ВАНАГ		
Н. КОНТР.			

СТАДИЯ	ЛИСТ	ЛИСТОВ
Р.	1	1

МНИИТЭП ОСК

Карт. 4416

ИНВ. № ПОДЛ. | ПОДПИСЬ И ДАТА | ВЗАМ. ИНВ. №

К24

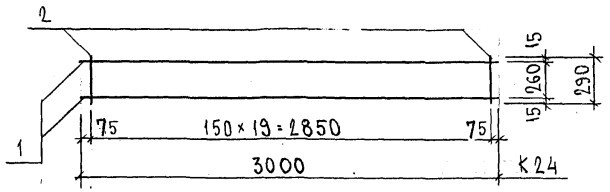

К26

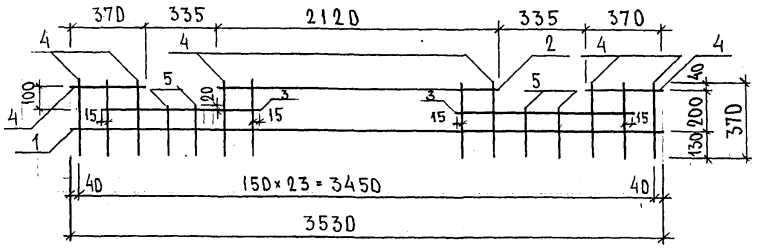

К28

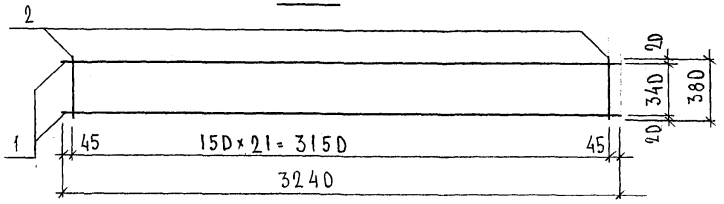

МАРКА	ПОЗ.	НАИМЕНОВАНИЕ	КОЛ. ШТ.	ОБОЗНАЧЕНИЕ	МАССА ПОЗИЦИИ КГ	МАССА ИЗДЕЛИЯ КГ
К24	1	⌀ 10 А III ℓ = 3000	2		3,70	
	2	⌀ 5 Вр I ℓ = 290	20		0,84	4,54
К26	1	⌀ 6 А III ℓ = 3530	1		0,78	
	2	⌀ 6 А III ℓ = 2120	1		0,47	
	3	⌀ 6 А III ℓ = 780	2		0,35	
	4	⌀ 6 А III ℓ = 370	22		1,81	
	5	⌀ 6 А III ℓ = 250	4		0,22	3,63
К28	1	⌀ 10 А III ℓ = 3240	2		4,00	
	2	⌀ 5 Вр I ℓ = 380	22		1,20	5,20

НАЧ. ОТД.	ВАНАГ		
ГА. СПЕЦ.	БАСКО		
ГА. СПЕЦ.			
ЗАВ. ГР.	НИКОЛАЕВА		
РАЗРАБ.	ТЕЛЕСНИЦКАЯ		
ПРОВЕР.	ВАНАГ		
Н. КОНТР.			

7РС 41133

Каркасы
Сборочный чертеж

СТАДИЯ	ЛИСТ	ЛИСТОВ
Р	1	1

МНИИТЭП
ОСК

Копия 4496

ИНВ. № ПОДЛ. | ПОДПИСЬ И ДАТА | ВЗАМ. ИНВ. №

К29

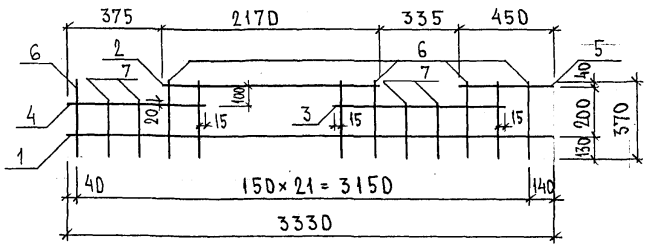

К30

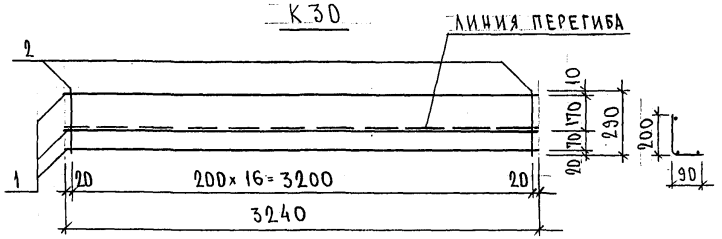

МАРКА	ПОЗ.	НАИМЕНОВАНИЕ	КОЛ. ШТ.	ОБОЗНАЧЕНИЕ	МАССА ПОЗИЦИИ КГ	МАССА ИЗДЕЛИЯ КГ
К29	1	⌀ 6 А III ℓ= 3330	1		0,74	
	2	⌀ 6 А III ℓ= 2170	1		0,48	
	3	⌀ 6 А III ℓ= 780	1		0,17	
	4	⌀ 6 А III ℓ= 655	1		0,14	
	5	⌀ 6 А III ℓ= 450	1		0,10	
	6	⌀ 6 А III ℓ= 370	18		1,48	
	7	⌀ 6 А III ℓ= 250	4		0,22	3,33
К30	1	⌀ 10 А III ℓ= 3240	3		6,00	
	2	⌀ 5 Вр I ℓ= 290	17		0,71	6,71

НАЧ. ОТД.	БАНАГ		
ГЛ. СПЕЦ.	БАСКО		
ГЛ. СПЕЦ.			
ЗАВ. ГР.	НИКОЛАЕВА		
РАЗРАБ.	ТЕЛЕСНИЦКАЯ		
ПРОВЕР.	БАНАГ		
Н. КОНТР.			

7РС 41133

КАРКАСЫ
СБОРОЧНЫЙ ЧЕРТЕЖ

СТАДИЯ	ЛИСТ	ЛИСТОВ
Р	1	1

МНИИТЭП
ОСК

Копия 4416

ИНВ. № ПОДЛ. | ПОДПИСЬ И ДАТА | ВЗАМ. ИНВ. №

Рис. 1

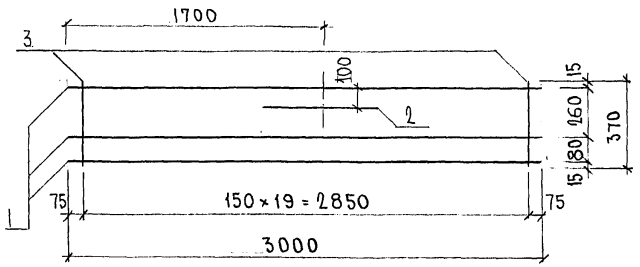

Рис. 2

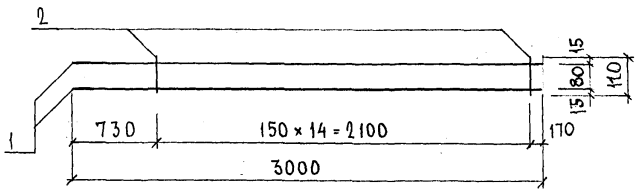

Рис. 3

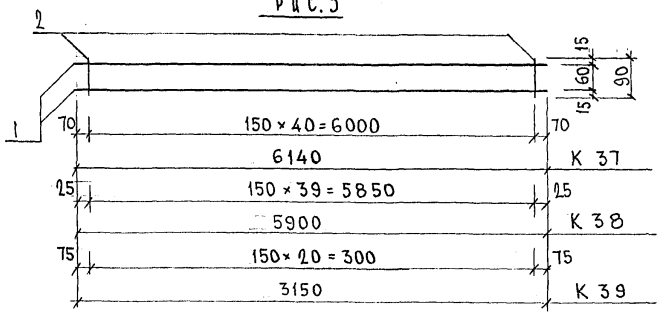

Рис.	Марка	Поз.	Наименование	Кол. шт.	Обозначение	Масса позиции кг	Масса изделия кг
1	К35	1	Ø16 A III ℓ = 3000	3		14.20	
		2	Ø16 A III ℓ = 700	1		1.10	
		3	Ø5 Bp I ℓ = 370	20		1.07	16,37
2	К36	1	Ø16 A III ℓ = 3000	2		9.47	
		2	Ø5 Bp I ℓ = 110	15		0.24	9,71
3	К37	1	Ø12 A III ℓ = 6140	2		10.90	
		2	Ø5 Bp I ℓ = 90	41		0.53	11.43
	К38	1	Ø12 A III ℓ = 5900	2		10.48	
		2	Ø5 Bp I ℓ = 90	40		0.35	10.83
	К39	1	Ø12 A III ℓ = 3150	2		5.59	
		2	Ø5 Bp I ℓ = 90	21		0.27	5.86

Сталь арматурная класса A III по ГОСТ 5781-82*, Bp I по ГОСТ 6727-80*.
Сварные соединения К1-К7 по ГОСТ 14098-91.

Нач. отд.	Банаг		7РС 41 133
Гл. спец.	Баско		
Гл. спец.			
Зав. гр.	Гуревич		Каркасы. Сборочный чертеж
Разраб.	Комиссарова		
Провер.	Николаева		
Н. контр.			

Стадия	Лист	Листов
Р	1	1

МНИИТЭП ОСК

Инв. № подл. | Подпись и дата | Взам. инв. №

Вариант 4416

РИС. 1

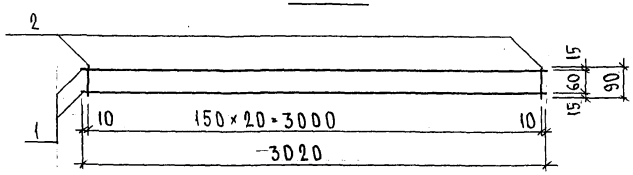

РИС. 2

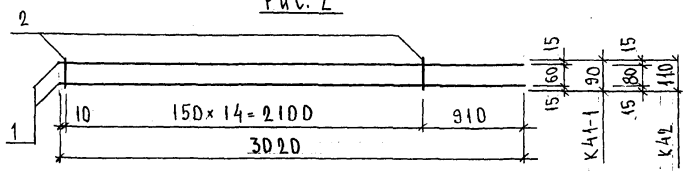

РИС. 3

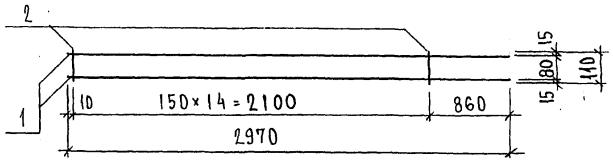

РИС. 4

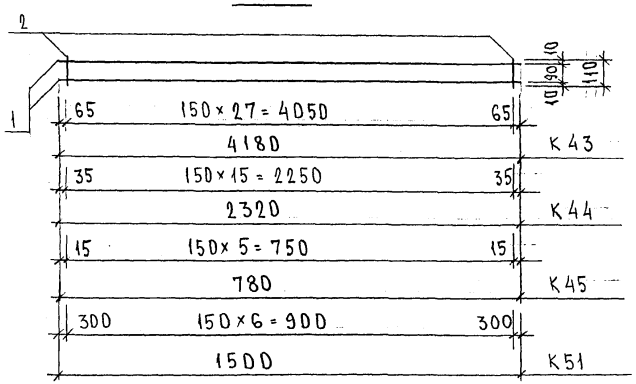

РИС.	МАРКА	ПОЗ.	НАИМЕНОВАНИЕ	КОЛ. ШТ.	ОБОЗНАЧЕНИЕ	МАССА ПОЗИЦИИ КГ	МАССА ИЗДЕЛИЯ КГ
1	К41	1	⌀ 12 А III ℓ= 3020	2		5,36	5,63
		2	⌀ 5 Вр I ℓ= 90	21		0,27	
2	К41-1	1	⌀ 12 А III ℓ= 3020	2		5,36	5,55
		2	⌀ 5 Вр I ℓ= 90	15		0,19	
	К42	1	⌀ 12 А III ℓ= 3020	2		5,36	5,60
		2	⌀ 5 Вр I ℓ= 110	15		0,24	
3	К42-1	1	⌀ 12 А III ℓ= 2970	2		5,27	5,51
		2	⌀ 5 Вр I ℓ= 110	15		0,24	
4	К43	1	⌀ 8 А III ℓ= 4180	2		3,30	3,74
		2	⌀ 5 Вр I ℓ= 110	28		0,44	
	К44	1	⌀ 8 А III ℓ= 2320	2		1,83	2,08
		2	⌀ 5 Вр I ℓ= 110	16		0,25	
	К45	1	⌀ 8 А III ℓ= 780	2		0,62	0,72
		2	⌀ 5 Вр I ℓ= 110	6		0,10	
	К51	1	⌀ 8 А III ℓ= 1500	2		1,19	1,30
		2	⌀ 5 Вр I ℓ= 110	7		0,11	

НАЧ. ОТД.	ВАНАГ		ТРС 41133
ГА. СПЕЦ.	БАСКО		
ГА. СПЕЦ.			
ЗАВ. ГР.	ГУРЕВИЧ		КАРКАСЫ Сборочный чертеж
РАЗРАБ.	ТЕЛЕСНИЦКАЯ		
ПРОВЕР.	НИКОЛАЕВА		
Н. КОНТР.			

СТАДИЯ	ЛИСТ	ЛИСТОВ
Р	1	1

МНИИТЭП ОСК

Серия 4416

ИНВ. № ПОДЛ. | ПОДПИСЬ И ДАТА | ВЗАМ. ИНВ. №

Рис. 1

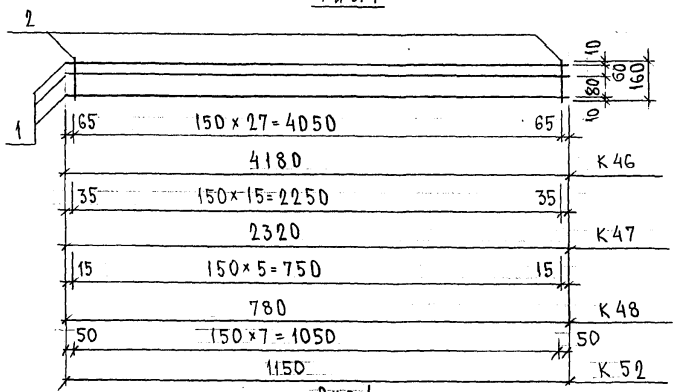

Рис. 2

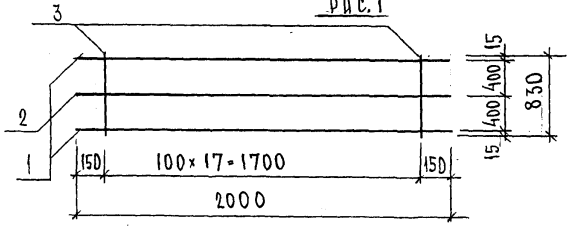

Рис. 3

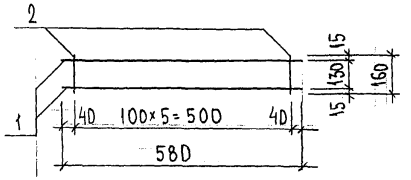

Рис 4

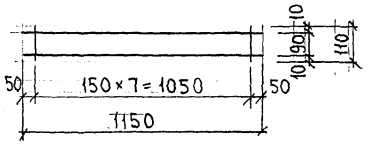

Рис	Марка	Поз.	Наименование	Кол. шт.	Обозначение	Масса позиции кг	Масса изделия кг
1	К46	1	⌀ 8 А III ℓ = 4180	3		4,95	5,60
		2	⌀ 5 Вр I ℓ = 160	28		0,65	
	К47	1	⌀ 8 А III ℓ = 2320	3		2,75	3,12
		2	⌀ 5 Вр I ℓ = 160	16		0,37	
	К48	1	⌀ 8 А III ℓ = 780	3		0,92	1,06
		2	⌀ 5 Вр I ℓ = 160	6		0,14	
2	К49	1	⌀ 12 А III ℓ = 2000	2		3,55	5,99
		2	⌀ 5 Вр I ℓ = 2000	1		0,29	
		3	⌀ 5 Вр I ℓ = 830	18		2,15	
3	К50	1	⌀ 8 А III ℓ = 580	2		0,46	0,60
		2	⌀ 5 Вр I ℓ = 160	6		0,14	
1	К52	1	⌀ 8 А III ℓ = 1150	2		0,91	1,11
		2	⌀ 5 Вр I ℓ = 160	8		0,20	
4	К53	1	⌀ 8 А III ℓ = 1150	2		0,91	1,04
		2	⌀ 5 Вр I ℓ = 110	8		0,13	

Нач. отд.	Ванаг		7РС 41133
Гл. спец.	Баскo		
Гл. спец.			
Зав. гр.	Гуревич		Каркасы сборочный чертеж
Разраб.	Телесницкая		
Провер.	Ванаг		
Н. контр.			

Стадия	Лист	Листов
Р	1	1

МНИИТЭП ОСК

Копир 4416

Инв. № подл. | Подпись и дата | Взам. инв. №
852 624

С-1 ; С-1-1

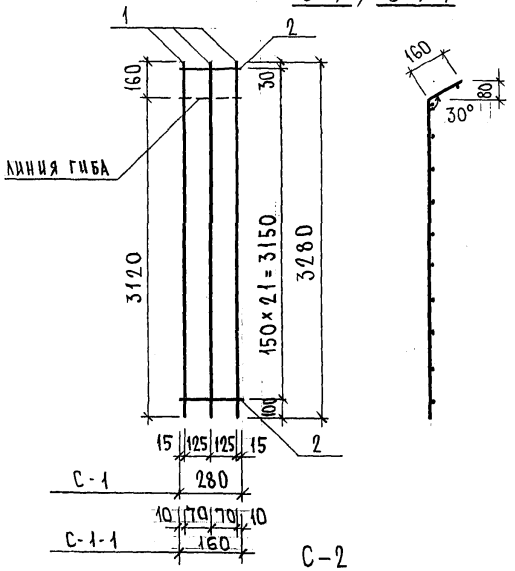

С-2

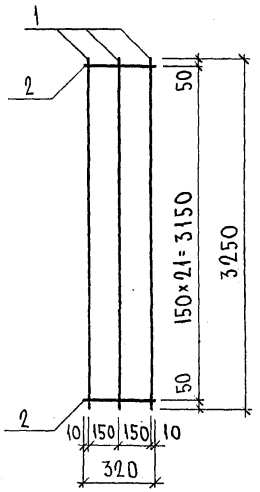

С-174

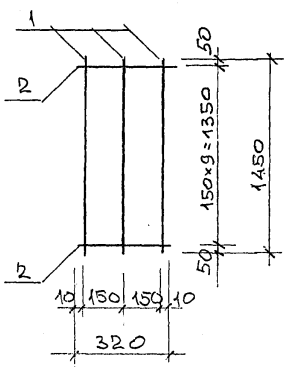

МАРКА	ПОЗ.	НАИМЕНОВАНИЕ	КОЛ. ШТ.	ОБОЗНАЧЕНИЕ	МАССА ПОЗИЦИИ КГ	МАССА ИЗДЕЛИЯ КГ
С-1	1	⌀ 5 Вр I ℓ = 3280	3		1,42	2,31
	2	⌀ 5 Вр I ℓ = 280	22		0,89	
С-2	1	⌀ 5 Вр I ℓ = 3250	3		1,40	2,41
	2	⌀ 5 Вр I ℓ = 320	22		1,01	
С-1-1	1	⌀ 5 Вр I ℓ = 3280	3		1,42	1,93
	2	⌀ 5 Вр I ℓ = 160	22		0,51	
С-174	1	⌀ 5 Вр I ℓ = 1450	3		0,63	1.09
	2	⌀ 5 Вр I ℓ = 320	10		0,46	

Арматура класса Вр I по ГОСТ 6727-80.*
Сварные соединения К1-К7 по ГОСТ 14098-91.

НАЧ. ОТД.	ВАНАГ		7РС 41133.
ГЛ. СПЕЦ.	БАСКО		
ГЛ. СПЕЦ.			
ЗАВ. ГР.	ГУРЕВИЧ		Сетки сборочный чертеж
РАЗРАБ.	ТЕЛЕСНИЦКАЯ		
ПРОВЕР.	ВАНАГ		
Н. КОНТР.			

СТАДИЯ	ЛИСТ	ЛИСТОВ
Р.	1	1

МНИИТЭП ОСК

ИНВ. № ПОДЛ. 8526 | ПОДПИСЬ И ДАТА | ВЗАМ. ИНВ. №

Карт 4416

Рис.1

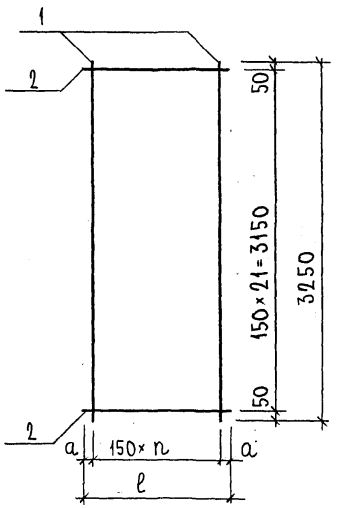

	l	n	a
С-3	710	4	55
С-10	320	2	10
С-78	620	4	10
С-79	480	3	15

Рис.	МАРКА	ПОЗ.	НАИМЕНОВАНИЕ	КОЛ. ШТ.	ОБОЗНАЧЕНИЕ	МАССА ПОЗИЦИЙ КГ	МАССА ИЗДЕЛИЯ КГ
	С-3	1	⌀ 6 А III l = 3250	5		3,61	
		2	⌀ 6 А III l = 710	22		3,47	7,08
	С-10	1	⌀ 6 А III l = 3250	3		2,16	
		2	⌀ 6 А III l = 320	22		1,56	3,72
	С-78	1	⌀6А III l = 3250	5		3,61	
		2	⌀6А III l = 620	22		3,03	6,64
	С-79	1	⌀6А III l = 3250	4		2,89	
		2	⌀6А III l = 480	22		2,34	5,23

Арматура класса А III по ГОСТ 5781-82*
Сварные соединения К1-КТ по ГОСТ 14098-91.

НАЧ.ОТД.	ВАНАГ		
ГЛ.СПЕЦ.	БАСКО		
ГЛ.СПЕЦ.			
ЗАВ.ГР.	ГУРЕВИЧ		
РАЗРАБ.	ТЕЛЕСНИЦКАЯ		
ПРОВЕР.	ВАНАГ		
Н.КОНТР.			

7РС 41133

Сетки
Сборочный чертеж

СТАДИЯ	ЛИСТ	ЛИСТОВ
Р.	1	1

МНИИТЭП
ОСК

Карт 4416

ИНВ. № ПОДЛ. 8526 44 | ПОДПИСЬ И ДАТА | ВЗАМ. ИНВ. №

С-4

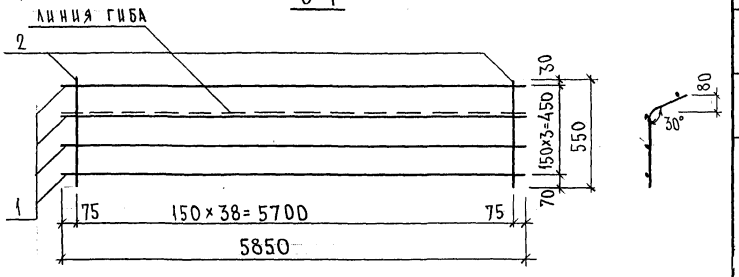

С-5

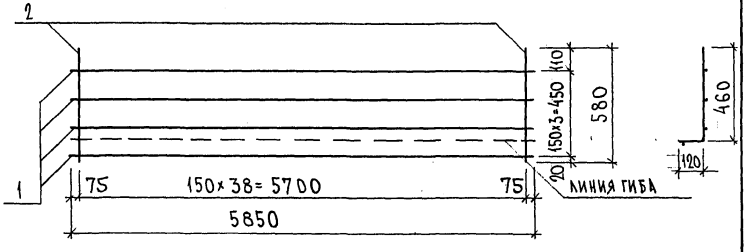

МАРКА	ПОЗ.	НАИМЕНОВАНИЕ	КОЛ. ШТ.	ОБОЗНАЧЕНИЕ	МАССА ПОЗИЦИИ КГ	МАССА ИЗДЕЛИЯ КГ
С-4	1	⌀ 5 Вр I ℓ = 5700	4		3,28	6,37
	2	⌀ 5 Вр I ℓ = 550	39		3,09	
С-5	1	⌀ 5 Вр I ℓ = 5850	4		3,37	6,71
	2	⌀ 5 Вр I ℓ = 580	40		3,34	

Арматура класса Вр I по ГОСТ 6727-80.*
Сварные соединения К1-Кт по ГОСТ 14098-91.

НАЧ. ОТД.	ВАНАГ	
ГЛ. СПЕЦ.	БАСКО	
ГЛ. СПЕЦ.		
ЗАВ. ГР.	ГУРЕВИЧ	
РАЗРАБ.	ТЕЛЕСНИЦКАЯ	
ПРОВЕР.	ВАНАГ	
Н. КОНТР.		

ТРС 41 133.

СЕТКИ СБОРОЧНЫЙ ЧЕРТЕЖ

СТАДИЯ	ЛИСТ	ЛИСТОВ
Р	1	1

МНИИТЭП ОСК

Карт 4416

ИНВ. № ПОДЛ. | ПОДПИСЬ И ДАТА | ВЗАМ. ИНВ. №

С-6

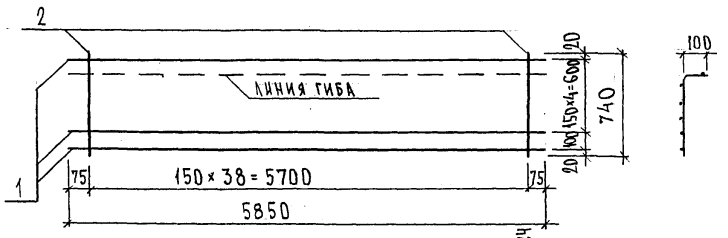

С-7; С-7-1

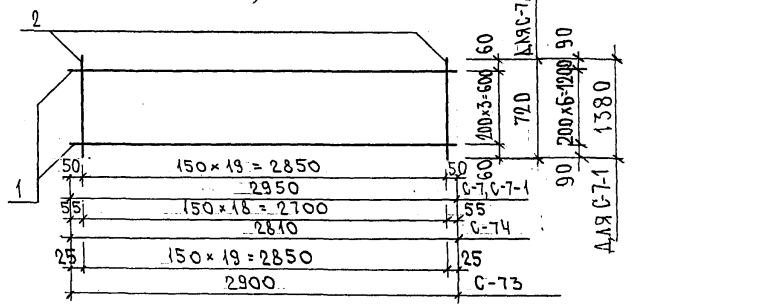

С-8; С-9; С-24; С-70; С-71

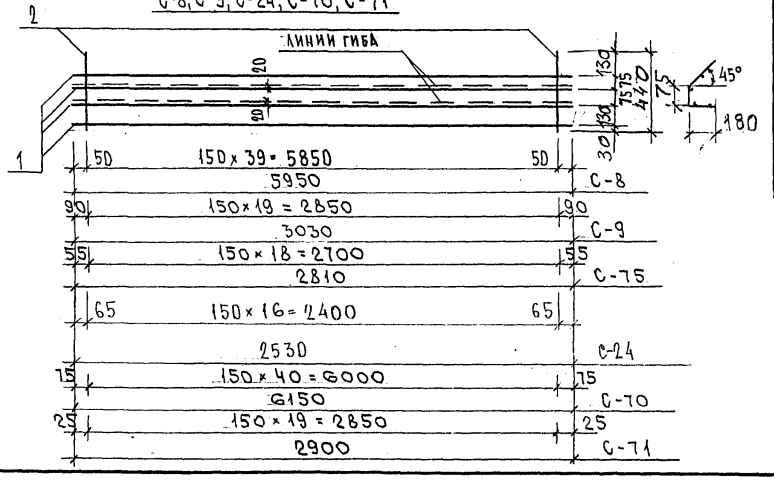

МАРКА	ПОЗ.	НАИМЕНОВАНИЕ	КОЛ. ШТ.	ОБОЗНАЧЕНИЕ	МАССА ПОЗИЦИИ, КГ	МАССА ИЗДЕЛИЯ, КГ
С-6	1	⌀ 5 Вр I ℓ=5850	6		5,05	9,21
	2	⌀ 5 Вр I ℓ=740	39		4,16	
С-7	1	⌀ 5 Вр I ℓ=2900	4		1,70	4,90
	2	⌀ 6 A III ℓ=720	20		3,20	
С-8	1	⌀ 5 Вр I ℓ=5950	4		3,43	5,96
	2	⌀ 5 Вр I ℓ=440	40		2,53	
С-9	1	⌀ 5 Вр I ℓ=3030	4		1,75	3,02
	2	⌀ 5 Вр I ℓ=440	20		1,27	
С-7-1	1	⌀ 5 Вр I ℓ=2950	7		2,97	6,95
	2	⌀ 5 Вр I ℓ=1380	20		3,98	
С-24	1	⌀ 5 Вр I ℓ=2530	4		1,46	2,54
	2	⌀ 5 Вр I ℓ=440	17		1,08	
С-70	1	⌀ 5 Вр I ℓ=6150	4		3,54	6,14
	2	⌀ 5 Вр I ℓ=440	41		2,60	
С-71	1	⌀ 5 Вр I ℓ=2900	4		1,67	2,94
	2	⌀ 5 Вр I ℓ=440	20		1,27	
С-73	1	⌀ 5 Вр I ℓ=2900	4		1,67	4,87
	2	⌀ 6 A III ℓ=720	20		3,20	
С-74	1	⌀ 5 Вр I ℓ=2810	4		1,62	4,66
	2	⌀ 6 A III ℓ=720	19		3,04	
С-75	1	⌀ 5 Вр I ℓ=2810	4		1,62	2,82
	2	⌀ 5 Вр I ℓ=440	19		1,20	

Арматура класса Вр I по ГОСТ 6727-80*, класса A III по ГОСТ 5781-82*
Сварные соединения К1-К7 по ГОСТ 14098-91.

НАЧ. ОТД.	ВАНАГ	
ГЛ. СПЕЦ.	БАСКО	
ГЛ. СПЕЦ.		
ЗАВ. ГР.	НИКОЛАЕВ	
РАЗРАБ.	ТЕЛЕСНИЦКАЯ	
ПРОВЕР.	ВАНАГ	
Н. КОНТР.		

7РС41133

Сетки
Сборочный чертеж

СТАДИЯ	ЛИСТ	ЛИСТОВ
Р	1	1

МНИИТЭП
ОСК

Карт. 4416

ИНВ. № ПОДЛ. | ПОДПИСЬ И ДАТА | ВЗАМ. ИНВ. №

Рис. 1

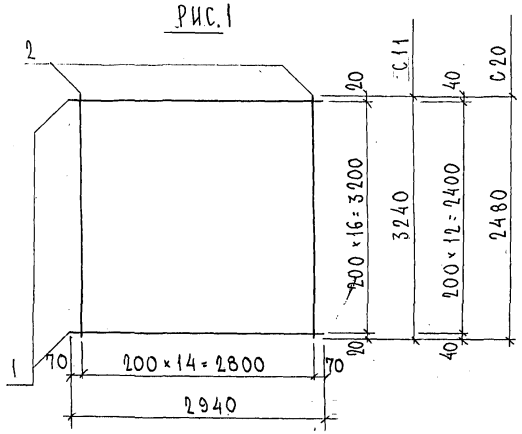

Рис. 2

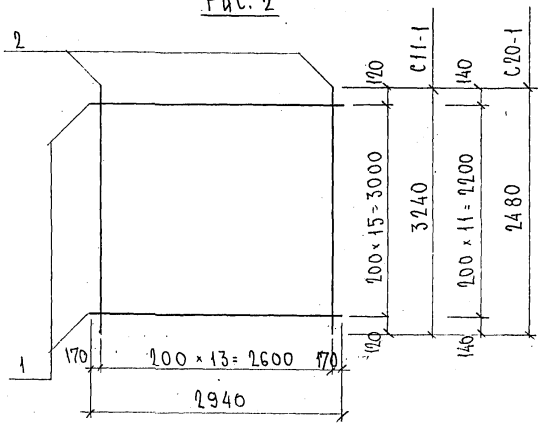

Рис.	Марка	Поз.	Наименование	Кол. шт.	Обозначение	Масса позиции, кг	Масса изделия, кг
1	С11	1	ф5 Вр I ℓ=2940	17		7.20	14.20
		2	ф5 Вр I ℓ=3240	15		7.00	
	С20	1	ф5 Вр I ℓ=2940	13		5.50	10.86
		2	ф5 Вр I ℓ=2480	15		5.36	
2	С11-1	1	ф5 Вр I ℓ=2940	16		6.77	13.30
		2	ф5 Вр I ℓ=3240	14		6.53	
	С20-1	3	ф5 Вр I ℓ=2940	12		5.08	10.08
		4	ф5 Вр I ℓ=2480	14		5.00	

Сталь арматурная класса Вр I по ГОСТ 6727-80*
Сварные соединения К1-К7 по ГОСТ 14098-91

Нач. отд.	Ванаг		7РС 41.133
Гл. спец.	Баско		
Гл. спец.			
Зав. гр.	Николаева		Сетки. Сборочный чертеж
Разраб.	Николаева		
Провер.	Телесницкая		
Н. контр.			

Стадия	Лист	Листов
Р	1	1

МНИИТЭП ОСК

Копия 4416

Формат А3

Инв. № подл. | Подпись и дата | Взам. инв. №

РИС. 1

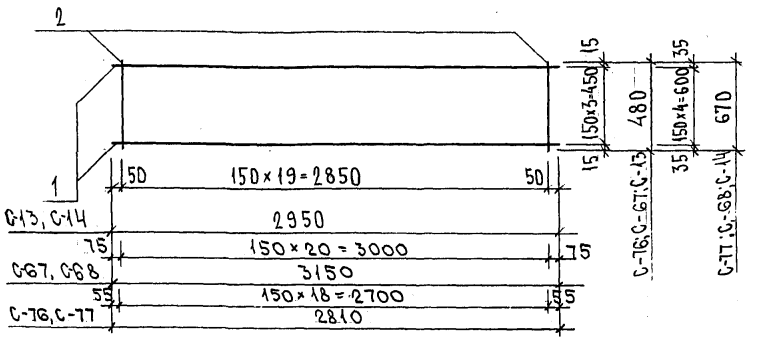

РИС.	МАРКА	ПОЗ.	НАИМЕНОВАНИЕ	КОЛ. ШТ.	ОБОЗНАЧЕНИЕ	МАССА ПОЗИЦИИ КГ	МАССА ИЗДЕЛИЯ КГ
1	С-13	1	⌀ 6 А III ℓ= 2950	4		2,62	
		2	⌀ 6 А III ℓ= 480	20		2,13	4,75
	С-14	1	⌀ 6 А III ℓ= 2950	5		3,27	
		2	⌀ 6 А III ℓ= 670	20		2,97	6,24
1	С-67	1	ФБА III ℓ = 2900	4		2,58	
		2	ФБА III ℓ = 480	21		2,24	4,82
	С-68	1	ФБАА III ℓ = 2900	5		3,22	
		2	ФБА III ℓ = 670	20		2,97	6,19
	С-76	1	ФБА III ℓ = 2810	4		2,50	
		2	ФБА III ℓ = 480	19		2,02	4,52
	С-77	1	ФБА III ℓ = 2810	5		3,12	
		2	ФБА III ℓ = 670	19		2,83	5,95

Арматура класса А III по ГОСТ 5781-82*, класса Вр I по ГОСТ 6727-80*
Сварные соединения К1-К7 по ГОСТ 14098-91.

НАЧ. ОТД.	БАНАГ		7РС 41133
ГЛ. СПЕЦ.	БАСКО		
ГЛ. СПЕЦ.			
ЗАВ. ГР.	ГУРЕВИЧ		Сетки сборочный чертеж
РАЗРАБ.	ТЕЛЕСНИЦКАЯ		
ПРОВЕР.	БАНАГ		
Н. КОНТР.			

СТАДИЯ	ЛИСТ	ЛИСТОВ
Р	1	1

МНИИТЭП ОСК

Альбом 4416

ИНВ. № ПОДЛ. 8216 | ПОДПИСЬ И ДАТА | ВЗАМ. ИНВ. №

РИС. 1

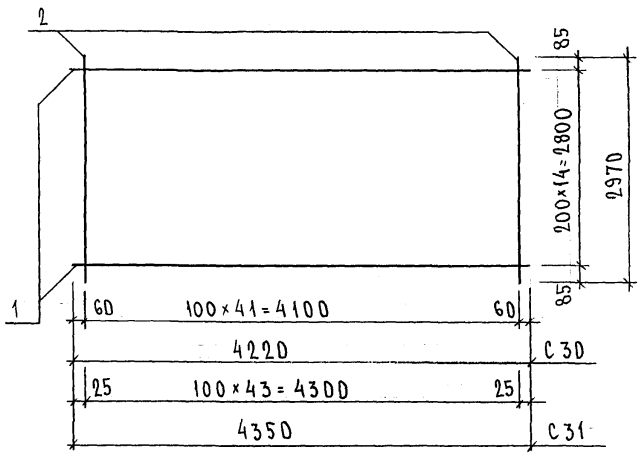

РИС. 2

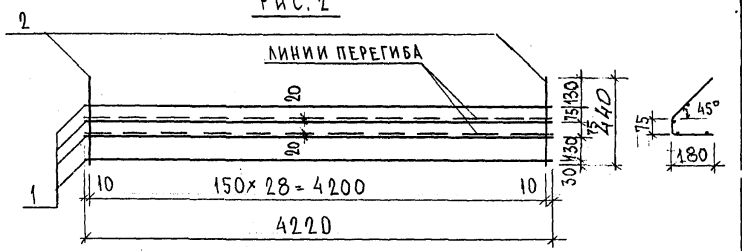

РИС. 3

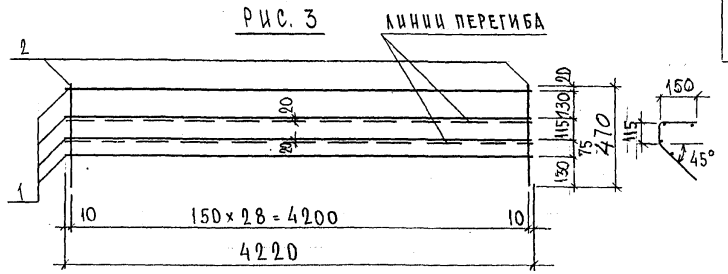

РИС.	МАРКА	ПОЗ.	НАИМЕНОВАНИЕ	КОЛ. ШТ.	ОБОЗНАЧЕНИЕ	МАССА ПОЗИЦИИ КГ	МАССА ИЗДЕЛИЯ КГ
1	С 30	1	⌀ 5 Вр I ℓ = 4220	15		9,11	
		2	⌀ 5 Вр I ℓ = 2970	42		17,96	27,07
	С 31	1	⌀ 5 Вр I ℓ = 4350	15		9,40	
		2	⌀ 5 Вр I ℓ = 2970	44		18,82	28,22
2	С 33	1	⌀ 5 Вр I ℓ = 4220	4		2,43	
		2	⌀ 5 Вр I ℓ = 440	29		1,84	4,27
3	С 34	1	⌀ 5 Вр I ℓ = 4220	4		2,43	
		2	⌀ 5 Вр I ℓ = 470	29		1,96	4,39

НАЧ. ОТД.	ВАНАГ		7РС 41133
ГА. СПЕЦ.	БАСКО		
ГА. СПЕЦ.			
ЗАВ. ГР.	НИКОЛАЕВА		СЕТКИ СБОРОЧНЫЙ ЧЕРТЕЖ
РАЗРАБ.	ТЕЛЕСНИЦКАЯ		
ПРОВЕР.	ВАНАГ		МНИИТЭП ОСК
Н. КОНТР.			

СТАДИЯ	ЛИСТ	ЛИСТОВ
Р.	1	1

Копировал 4416

ИНВ. № ПОДЛ. | ПОДПИСЬ И ДАТА | ВЗАМ. ИНВ. №

Рис. 1

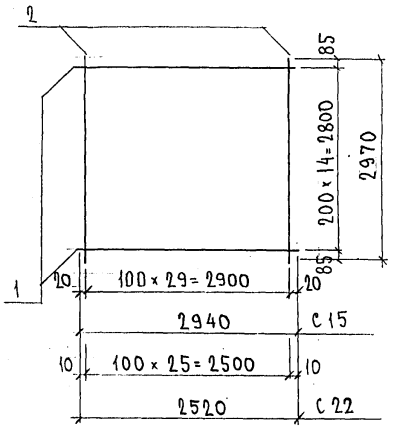

Рис. 2

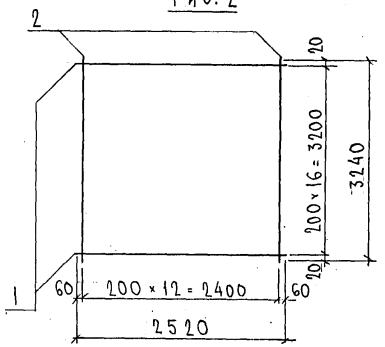

Рис. 3

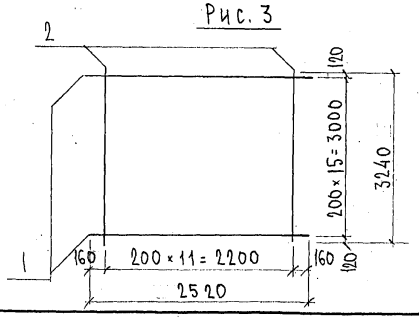

Рис.	Марка	Поз.	Наименование	Кол. шт.	Обозначение	Масса позиции, кг	Масса изделия, кг
1	С15	1	ф5 Вр I l = 2940	15		6.35	
		2	ф5 Вр I l = 2970	30		12.83	19.18
	С22	1	ф5 Вр I l = 2520	15		5.44	
		2	ф5 Вр I l = 2970	26		11.12	16.56
2	С21	1	ф5 Вр I l = 2520	17		6.17	
		2	ф5 Вр I l = 3240	13		6.06	12.23
3	С21-1	1	ф5 Вр I l = 2520	16		5.81	
		2	ф5 Вр I l = 3240	12		5.60	11.41

Сталь арматурная класса Вр I по ГОСТ 6727-80*
Сварные соединения К1-К7 по ГОСТ 14098-91

Нач. отд.	Ванаг		7РС 41 133
Гл. спец.	Баско		
Гл. спец.			
Зав. гр.	Николаева		Сетки. Сборочный чертеж
Разраб.	Николаева		
Провер.	Телесницкая		
Н. контр.			

Стадия	Лист	Листов
Р	1	1

МНИИТЭП ОСК

Цена 44-16

Формат А3

Инв. № подл. | Подпись и дата | Взам. инв. №

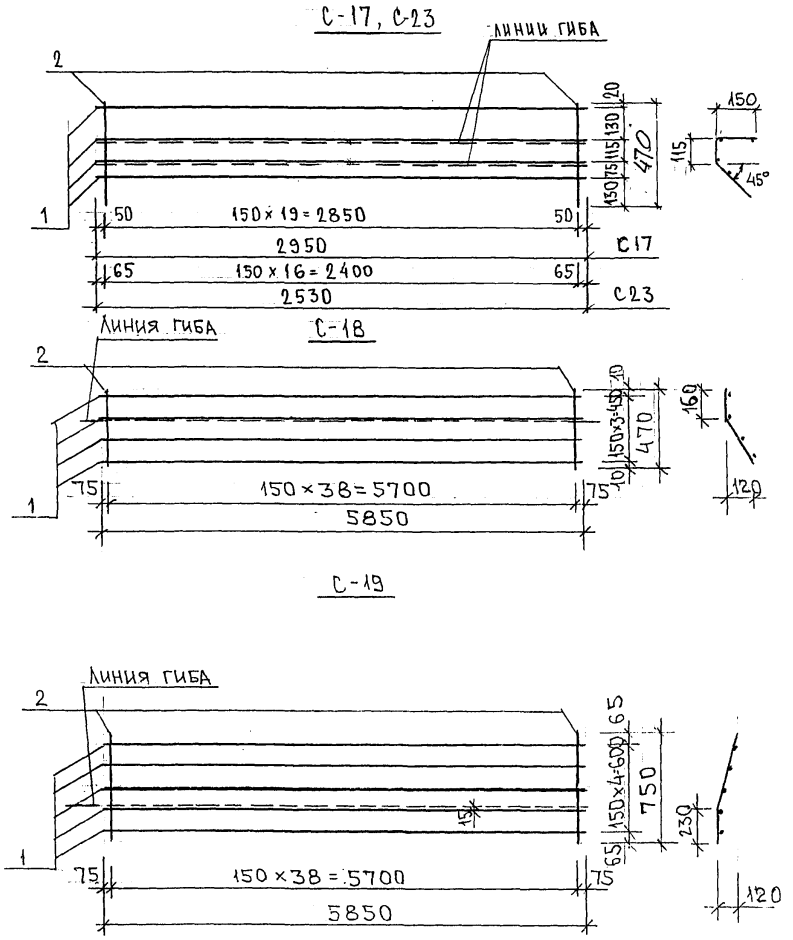

МАРКА	ПОЗ.	НАИМЕНОВАНИЕ	КОЛ. ШТ.	ОБОЗНАЧЕНИЕ	МАССА ПОЗИЦИИ КГ	МАССА ИЗДЕЛИЯ КГ
С-17	1	⌀ 5ВрI l=2950	4		1,70	
	2	⌀ 5ВрI l=470	20		1,35	3,05
С-18	1	⌀ 5ВрI l=5850	4		3,37	
	2	⌀ 5ВрI l=470	39		2,64	6,01
С-19	1	⌀ 5ВрI l=5850	5		4,21	
	2	⌀ 5ВрI l=750	39		4,21	8,42
С-23	1	⌀ 5ВрI l=2530	4		1,46	
	2	⌀ 5ВрI l=470	17		1,15	2,61

Арматура класса ВрI по ГОСТ 6727-80*
Сварные соединения $К_1$-$К_т$ по ГОСТ 14098-91.

НАЧ.ОТД.	ВАНАГ		7РС41133.
ГЛ.СПЕЦ.	БАСКО		
ГЛ.СПЕЦ.			
ЗАВ.ГР.	ГУРЕВИЧ		Сетки Сборочный чертеж
РАЗРАБ.	ТЕЛЕСНИЦКАЯ		
ПРОВЕР.	ВАНАГ		
Н.КОНТР.			

СТАДИЯ	ЛИСТ	ЛИСТОВ
Р.	1	1

МНИИТЭП ОСК

ИНВ. № ПОДЛ. 852674 | ПОДПИСЬ И ДАТА | ВЗАМ. ИНВ. №

Карт 4416

С 32

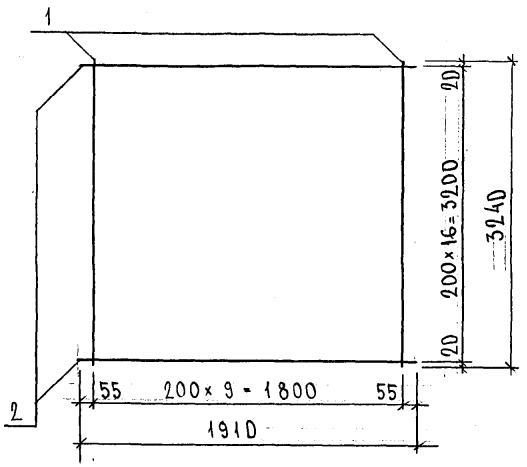

С 32-1

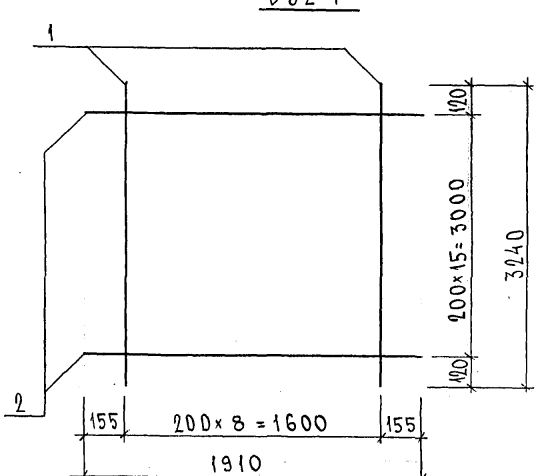

РИС	МАРКА	ПОЗ.	НАИМЕНОВАНИЕ	КОЛ. ШТ.	ОБОЗНАЧЕНИЕ	МАССА ПОЗИЦИИ КГ	МАССА ИЗДЕЛИЯ КГ
	С 32	1	⌀ 5 Вр I ℓ = 3240	10		4,67	9,35
		2	⌀ 5 Вр I ℓ = 1910	17		4,68	
	С 32-1	1	⌀ 5 Вр I ℓ = 3240	9		4,20	8,60
		2	⌀ 5 Вр I ℓ = 1910	16		4,40	

НАЧ. ОТД.	ВАНАГ		7РС 41133
ГА. СПЕЦ.	БАСКО		
ГА. СПЕЦ.			
ЗАВ. ГР.	НИКОЛАЕВА		СЕТКИ СБОРОЧНЫЙ ЧЕРТЕЖ
РАЗРАБ.	ТЕЛЕСНИЦКАЯ		
ПРОВЕР.	ВАНАГ		
Н. КОНТР.			

СТАДИЯ	ЛИСТ	ЛИСТОВ
Р.	1	1

МНИИТЭП ОСК

ИНВ. № ПОДЛ. | ПОДПИСЬ И ДАТА | ВЗАМ. ИНВ. №

С 35

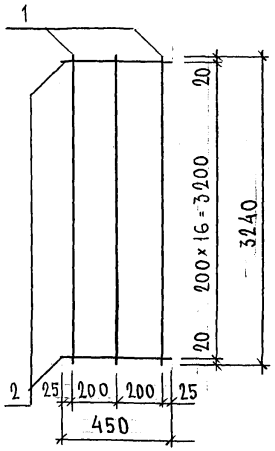

С 35-1

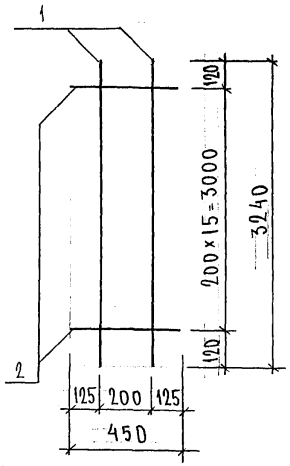

МАРКА	ПОЗ.	НАИМЕНОВАНИЕ	КОЛ. ШТ.	ОБОЗНАЧЕНИЕ	МАССА ПОЗИЦИЙ КГ	МАССА ИЗДЕЛИЯ КГ
С 35	1	⌀ 5 Вр I ℓ = 3240	3		1,40	2,50
	2	⌀ 5 Вр I ℓ = 450	17		1,10	
С 35-1	1	⌀ 5 Вр I ℓ = 3240	2		0,93	1,97
	2	⌀ 5 Вр I ℓ = 450	16		1,04	

НАЧ. ОТД.	ВАНАГ		
ГА. СПЕЦ.	БАСКО		
ГА. СПЕЦ.			
ЗАВ. ГР.	НИКОЛАЕВА		
РАЗРАБ.	ТЕЛЕСНИЦКАЯ		
ПРОВЕР.	ВАНАГ		
Н. КОНТР.			

ТРС 41133

СЕТКИ
СБОРОЧНЫЙ ЧЕРТЕЖ

СТАДИЯ	ЛИСТ	ЛИСТОВ
Р	1	1

МНИИТЭП
ОСК

Карт 4416

ИНВ. № ПОДЛ. | ПОДПИСЬ И ДАТА | ВЗАМ. ИНВ. №

РИС.1

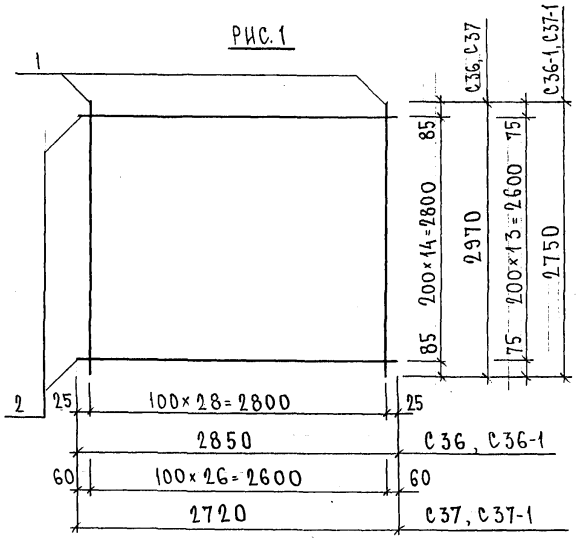

РИС.2

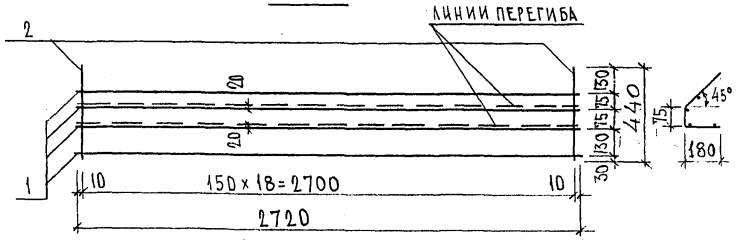

РИС.3

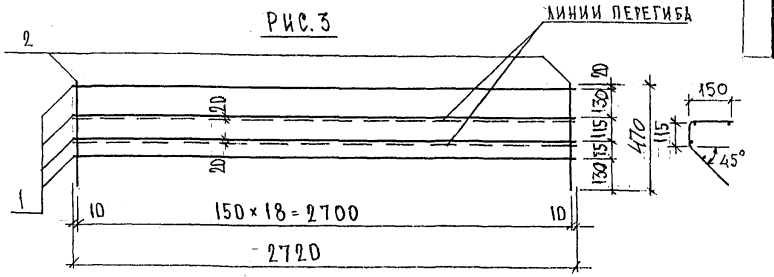

Рис	Марка	Поз.	Наименование	Кол. шт.	Обозначение	Масса позиции кг	Масса изделия кг
1	С36	1	⌀ 5 Вр I l = 2970	29		12,40	
		2	⌀ 5 Вр I l = 2850	15		6,16	18,56
	С37	1	⌀ 5 Вр I l = 2970	27		11,55	
		2	⌀ 5 Вр I l = 2720	15		5,87	17,42
2	С38	1	⌀ 5 Вр I l = 2720	4		1,57	
		2	⌀ 5 Вр I l = 440	19		1,20	2,77
3	С39	1	⌀ 5 Вр I l = 2720	4		1,57	
		2	⌀ 5 Вр I l = 470	19		1,29	2,86
1	С36-1	1	⌀ 5 Вр I l = 2750	29		11,48	
		2	⌀ 5 Вр I l = 2850	14		5,75	17,23
	С37-1	1	⌀ 5 Вр I l = 2750	27		10,69	
		2	⌀ 5 Вр I l = 2720	14		5,48	16,17

Нач. отд.	Ванаг		7РС 41133
Гл. спец.	Баско		
Гл. спец.			
Зав. гр.	Николаева		Сетки. Сборочный чертеж
Разраб.	Телесницкая		
Провер.	Ванаг		
Н. контр.			

Стадия	Лист	Листов
Р.	1	1

МНИИТЭП ОСК

Копия 4416

Инв. № подл. | Подпись и дата | Взам. инв. №

С 40

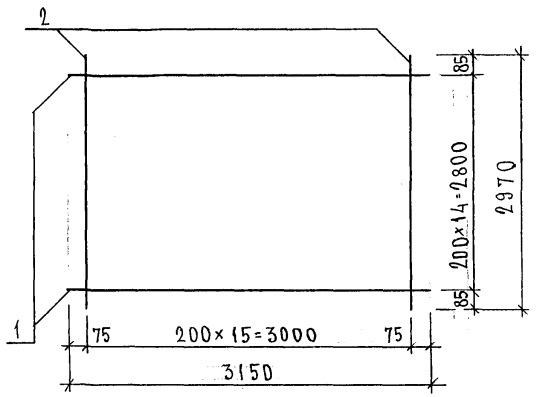

С 40-1

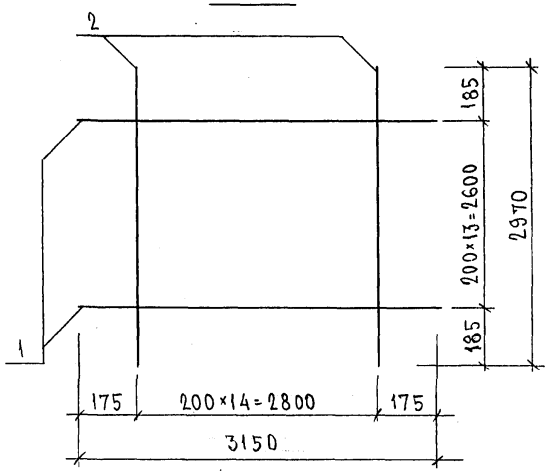

РИС.	МАРКА	ПОЗ.	НАИМЕНОВАНИЕ	КОЛ. ШТ.	ОБОЗНАЧЕНИЕ	МАССА ПОЗИЦИИ, КГ	МАССА ИЗДЕЛИЯ, КГ
	С 40	1	⌀ 5 Вр I l = 3150	15		6,80	13,64
		2	⌀ 5 Вр I l = 2970	16		6,84	
	С 40-1	1	⌀ 5 Вр I l = 3150	14		6,35	12,76
		2	⌀ 5 Вр I l = 2970	15		6,41	

НАЧ. ОТД.	ВАНАГ		7РС 41133
ГЛ. СПЕЦ.	БАСКО		
ГЛ. СПЕЦ.			
ЗАВ. ГР.	НИКОЛАЕВА		СЕТКИ СБОРОЧНЫЙ ЧЕРТЕЖ
РАЗРАБ.	ГЕЛЕСНИЦКАЯ		
ПРОВЕР.	ВАНАГ		
Н. КОНТР.			

СТАДИЯ	ЛИСТ	ЛИСТОВ
Р.	1	1

МНИИТЭП ОСК

ИНВ. № ПОДЛ. 852677 | ПОДПИСЬ И ДАТА | ВЗАМ. ИНВ. №

С 41

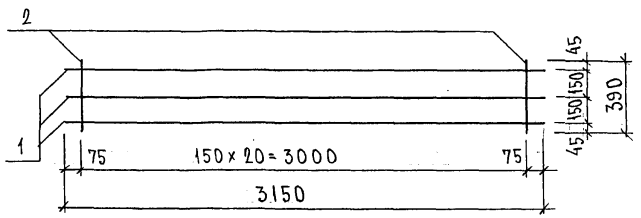

С 42

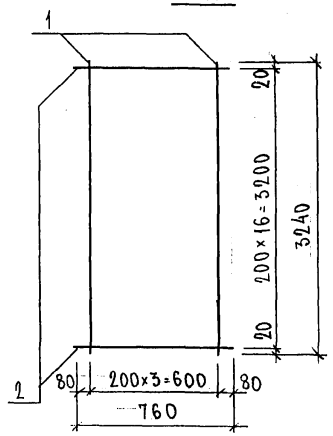

С 42-1

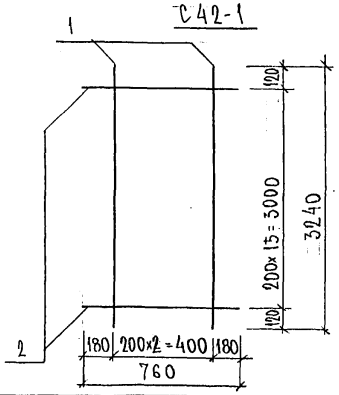

МАРКА	ПОЗ.	НАИМЕНОВАНИЕ	КОЛ. ШТ.	ОБОЗНАЧЕНИЕ	МАССА ПОЗИЦИИ КГ	МАССА ИЗДЕЛИЯ КГ
С 41	1	⌀ 6 A III ℓ = 3150	3		2,10	3,92
	2	⌀ 6 A III ℓ = 390	21		1,82	
С 42	1	⌀ 5 Вр I ℓ = 3240	4		1,87	3,73
	2	⌀ 5 Вр I ℓ = 760	17		1,86	
С 42-1	1	⌀ 5 Вр I ℓ = 3240	3		1,40	3,15
	2	⌀ 5 Вр I ℓ = 760	16		1,75	

НАЧ. ОТД.	БАНАГ		7РС 41133
ГЛ. СПЕЦ.	БАСКО		
ГЛ. СПЕЦ.			
ЗАВ. ГР.	НИКОЛАЕВА		СЕТКИ СБОРОЧНЫЙ ЧЕРТЕЖ
РАЗРАБ.	ТЕЛЕСНИЦКАЯ		СТАДИЯ Р. / ЛИСТ 1 / ЛИСТОВ 1
ПРОВЕР.	БАНАГ		МНИИТЭП ОСК
Н. КОНТР.			

ИНВ. № ПОДЛ. 8526-24 | ПОДПИСЬ И ДАТА | ВЗАМ. ИНВ. №

С43

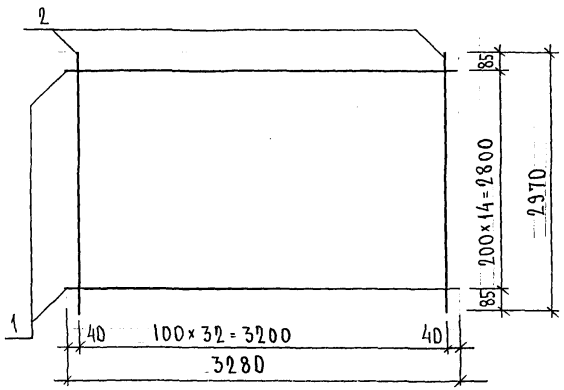

С44

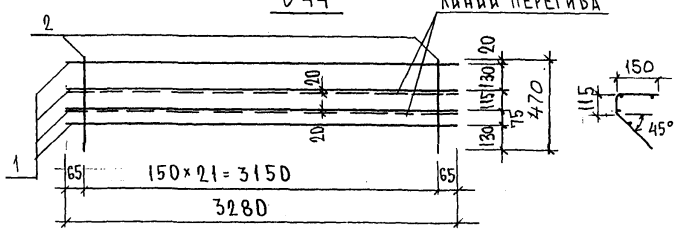

С45

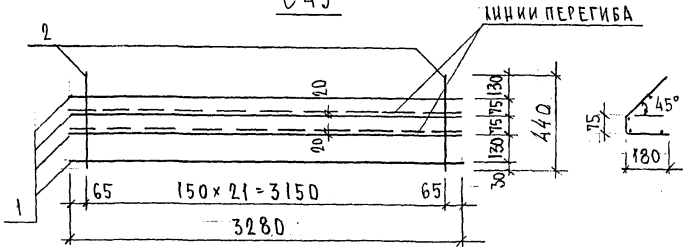

МАРКА	ПОЗ.	НАИМЕНОВАНИЕ	КОЛ. ШТ.	ОБОЗНАЧЕНИЕ	МАССА ПОЗИЦИИ КГ	МАССА ИЗДЕЛИЯ КГ
С43	1	⌀ 5 Вр I ℓ = 3280	15		7,08	21,19
	2	⌀ 5 Вр I ℓ = 2970	33		14,11	
С44	1	⌀ 5 Вр I ℓ = 3280	4		1,89	3,38
	2	⌀ 5 Вр I ℓ = 470	22		1,49	
С45	1	⌀ 5 Вр I ℓ = 3280	4		1,89	3,28
	2	⌀ 5 Вр I ℓ = 440	22		1,39	

НАЧ. ОТД.	ВАНАГ		
ГА. СПЕЦ.	БАСКО		
ГА. СПЕЦ.			
ЗАВ. ГР.	НИКОЛАЕВА		
РАЗРАБ.	ТЕЛЕСНИЦКАЯ		
ПРОВЕР.	ВАНАГ		
Н. КОНТР.			

7РС 41133

СЕТКИ
СБОРОЧНЫЙ ЧЕРТЕЖ

СТАДИЯ	ЛИСТ	ЛИСТОВ
Р	1	1

МНИИТЭП
ОСК

Копия 4416

ИНВ. № ПОДЛ. | ПОДПИСЬ И ДАТА | ВЗАМ. ИНВ. №

РИС. 1

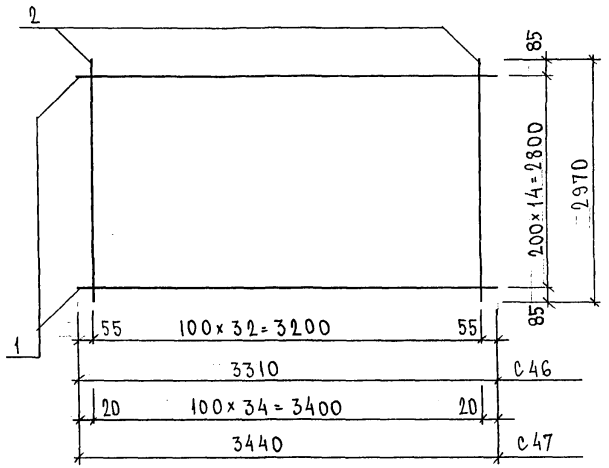

РИС. 2

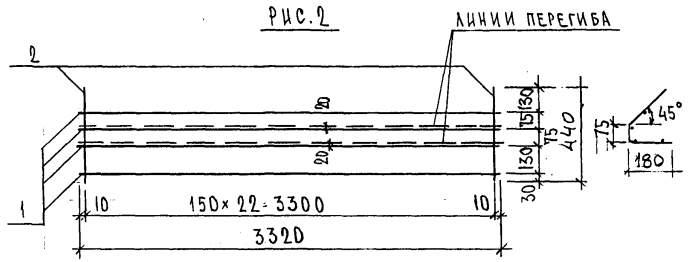

РИС. 3

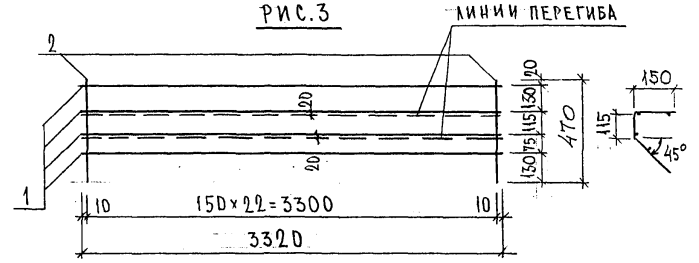

РИС.	МАРКА	ПОЗ.	НАИМЕНОВАНИЕ	КОЛ. ШТ.	ОБОЗНАЧЕНИЕ	МАССА ПОЗИЦИИ КГ	МАССА ИЗДЕЛИЯ КГ
1	С46	1	⌀ 5 Вр I ℓ= 3310	15		7,15	
		2	⌀ 5 Вр I ℓ= 2970	33		14,11	21,26
	С47	1	⌀ 5 Вр I ℓ= 3440	15		7,43	
		2	⌀ 5 Вр I ℓ= 2970	35		14,97	22,40
2	С48	1	⌀ 5 Вр I ℓ= 3320	4		1,91	
		2	⌀ 5 Вр I ℓ= 440	23		1,46	3,37
3	С49	1	⌀ 5 Вр I ℓ= 3320	4		1,91	
		2	⌀ 5 Вр I ℓ= 470	23		1,56	3,47

НАЧ. ОТД.	ВАНАГ		7РС 41133
ГА. СПЕЦ.	БАСКО		
ГА. СПЕЦ.			
ЗАВ. ГР.	НИКОЛАЕВА		Сетки Сборочный чертеж
РАЗРАБ.	ТЕЛЕСНИЦКАЯ		
ПРОВЕР.	ВАНАГ		
Н. КОНТР.			

СТАДИЯ	ЛИСТ	ЛИСТОВ
Р	1	1

МНИИТЭП ОСК

ИНВ. № ПОДЛ. 21268 | ПОДПИСЬ И ДАТА | ВЗАМ. ИНВ. №

С 50

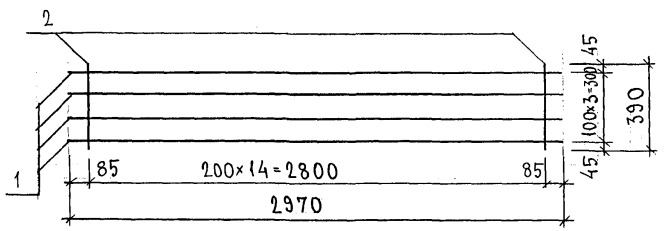

С 183

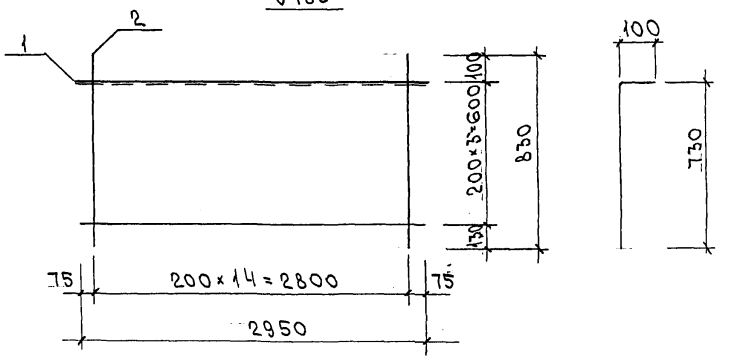

МАРКА	ПОЗ.	НАИМЕНОВАНИЕ	КОЛ. ШТ.	ОБОЗНАЧЕНИЕ	МАССА ПОЗИЦИИ КГ	МАССА ИЗДЕЛИЯ КГ
С 50	1	⌀ 5 ВрI ℓ = 2970	4		1,71	
	2	⌀ 5 ВрI ℓ = 390	15		0,84	2,55
С 183	1	⌀ 5 ВрI ℓ = 2950	4		1,70	
	2	⌀ 5 ВрI ℓ = 830	15		1,79	3,49

НАЧ. ОТД.	ВАНАГ		7РС 41133
ГЛ. СПЕЦ.	БАСКО		
ГЛ. СПЕЦ.			
ЗАВ. ГР.	НИКОЛАЕВА		СЕТКИ СБОРОЧНЫЙ ЧЕРТЕЖ
РАЗРАБ.	ТЕЛЕСНИЦКАЯ		
ПРОВЕР.	ВАНАГ		
Н. КОНТР.			

СТАДИЯ	ЛИСТ	ЛИСТОВ
Р	1	1

МНИИТЭП ОСК

ИНВ. № ПОДЛ.	ПОДПИСЬ И ДАТА	ВЗАМ. ИНВ. №
852677		

Рис. 1

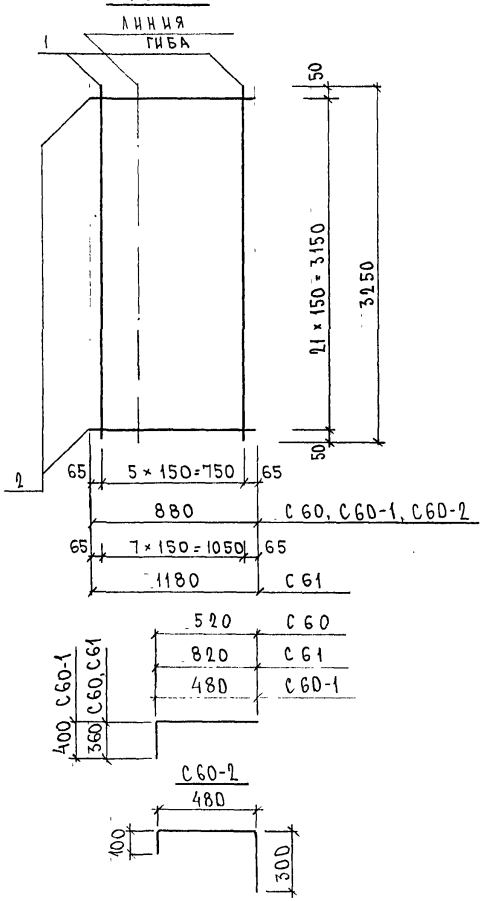

Рис	Марка	Поз.	Наименование	Кол. шт.	Обозначение	Масса позиции кг	Масса изделия кг
1	С 60 С 60-1 С 60-2	1	⌀ 6 А III ℓ = 3250	6		4.33	
		2	⌀ 6 А III ℓ = 880	22		4.30	8.63
	С 61	1	⌀ 6 А III ℓ = 3250	8		5.77	
		2	⌀ 6 А III ℓ = 1180	22		5.76	11.53

Сталь арматурная класса А III по ГОСТ 5781-82*
Сварные соединения $К_1$-$К_7$ по ГОСТ 14098-91

Нач. отд.	Ванаг		7РС 41133
Гл. спец.	Баско		
Гл. спец.			
Зав. гр	Гуревич		Сетки. Сборочный чертеж.
Разраб.	Комиссарова		
Провер	Николаева		
Н. контр			

Стадия	Лист	Листов
Р	1	1

МНИИТЭП ОСК

Инв. № подл. | Подпись и дата | Взам. инв. №

Карт 4476

Рис. 1

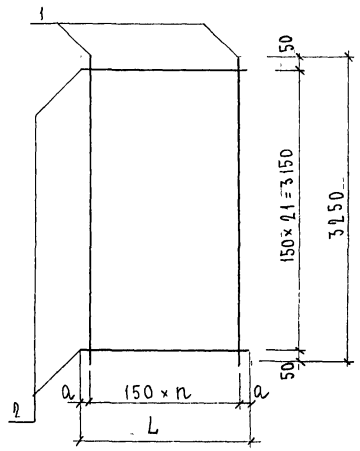

МАРКА	L	n	a
С 62	250	1	50
С 63	550	3	50
С 64	620	4	10
С 65	1280	8	40

МАРКА	ПОЗ.	НАИМЕНОВАНИЕ	КОЛ. ШТ.	ОБОЗНАЧЕНИЕ	МАССА ПОЗИЦИИ КГ	МАССА ИЗДЕЛИЯ КГ
С 62	1	Ø 6 A III ℓ = 3250	2		1,44	2,66
	2	Ø 6 A III ℓ = 250	22		1,22	
С 63	1	Ø 6 A III ℓ = 3250	4		2,89	5,58
	2	Ø 6 A III ℓ = 550	22		2,69	
С 64	1	Ø 6 A III ℓ = 3250	5		3,61	6,64
	2	Ø 6 A III ℓ = 620	22		3,03	
С 65	1	Ø 6 A III ℓ = 3250	9		6,49	12,74
	2	Ø 6 A III ℓ = 1280	22		6,25	

Сталь арматурная класса A III по ГОСТ 5781-82*.
Сварные соединения К1-К7 по ГОСТ 14098-91.

НАЧ. ОТД.	ВАНАГ		7РС 41133
ГА. СПЕЦ.	БАСКО		
ГА. СПЕЦ.			
ЗАВ. ГР.	ГУРЕВИЧ		Сетки Сборочный чертеж
РАЗРАБ.	КОМИССАРОВА		
ПРОВЕР.	НИКОЛАЕВА		
Н. КОНТР.			

СТАДИЯ	ЛИСТ	ЛИСТОВ
Р	1	1

МНИИТЭП ОСК

Кат. 4416

ИНВ. № ПОДЛ. 8526-22 | ПОДПИСЬ И ДАТА | ВЗАИМ. ИНВ. №

Рис. 1

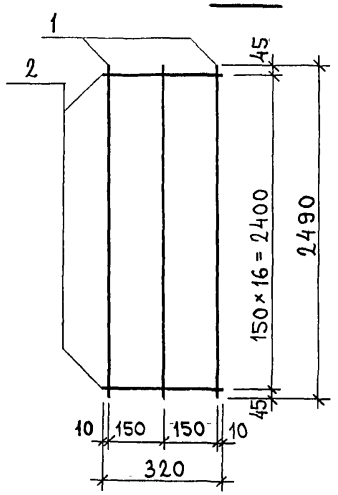

Рис. 2

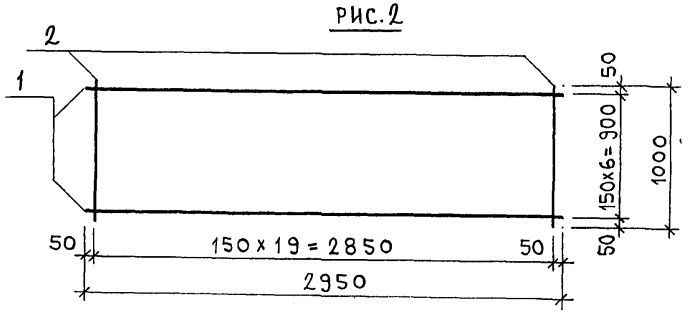

Рис. 3

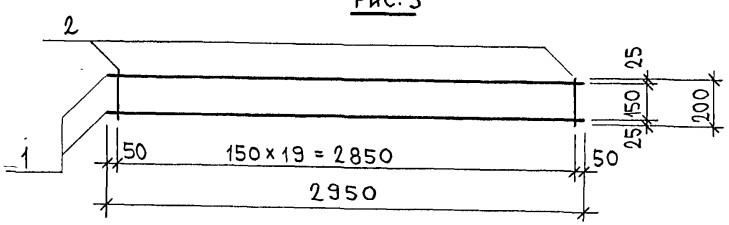

Рис	Марка	Поз.	Наименование		Кол.	Обозначение	Масса	Масса
1	С 66	1	ф6 AIII	ℓ = 2490	3		1,66	
		2	ф6 AIII	ℓ = 320	17		1,21	2,87
2	С 69	1	ф5 BpI	ℓ = 2950	7		2,97	
		2	ф6 AIII	ℓ = 1000	20		4,44	7,41
3	С 72	1	ф6 AIII	ℓ = 2950	2		1,31	
		2	ф6 AIII	ℓ = 200	20		0,89	2,20

Арматура класса А-III по ГОСТ 5781-82 и класса BpI по ГОСТ 6727-80.
Сварка по ГОСТ 14098-91 (К1-Кт).

Нач.отд.	Ванаг		7РС 41133
Гл.спец.	Баско		
Зав.груп.	Гуревич		Сетки. Сборочный чертеж.
Разраб.	Литвак		
Провер.	Скоморохова		

Стадия	Лист	Листов
Р	1	1

МНИИТЭП ОСК

Инв № подл. | Подпись и дата | Взам. инв. №

Карт 4416

Формат А3

Форма 3 ГОСТ 21.003-78

21Е

РИС. 1

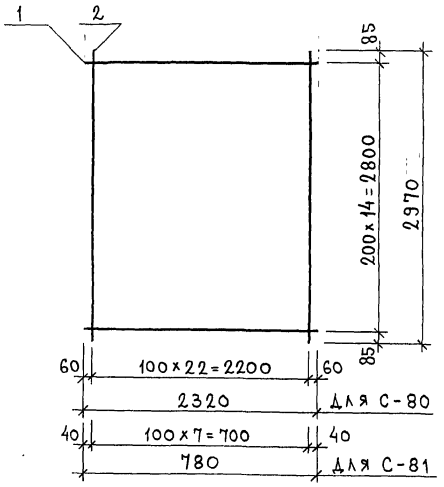

РИС.	МАРКА	ПОЗ.	НАИМЕНОВАНИЕ	КОЛ.	ОБОЗНАЧЕНИЕ	МАССА	МАССА
1	С-80	1	ф5ВрI ℓ=2320	15		5,01	14,85
		2	ф5ВрI ℓ=2970	23		9,84	
	С-81	1	ф5ВрI ℓ=780	15		1,68	5,10
		2	ф5ВрI ℓ=2970	8		3,42	

АРМАТУРА КЛАССА Вр-I по ГОСТ 6727-80.
СВАРКА СЕТОК ПО ГОСТ 14098-91 (К1-Кт).

НАЧ. ОТД.	ВАНАГ	
ГЛ. СПЕЦ.	БАСКО	
ЗАВ. ГРУП.	ГУРЕВИЧ	
РАЗРАБ.	ЛИТВАК	
ПРОВЕР.		

7РС41133

СЕТКИ

Сборочный чертеж.

СТАДИЯ	ЛИСТ	ЛИСТОВ
Р		1

МНИИТЭП
ОСК

ИНВ № ПОДЛ 852677 | ПОДПИСЬ И ДАТА | ВЗАМ ИНВ №

Ко/ии 4416

Формат А3

Рис.1

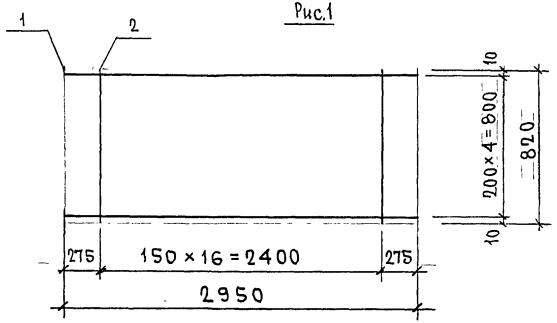

Рис.2

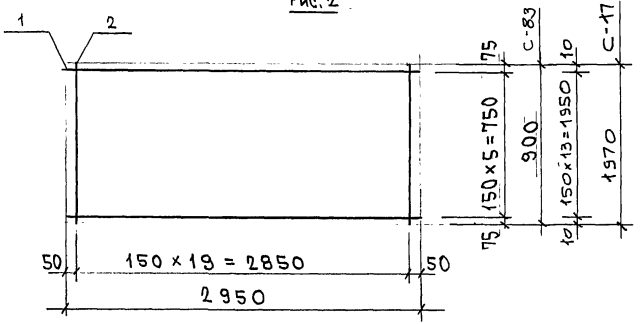

Рис 3

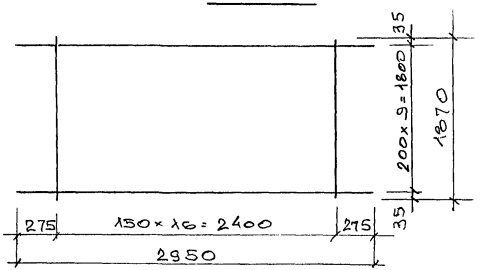

Рис.	Марка	Поз.	Наименование	Кол.	Обозначение	Масса	Масса
1	С-82	1	Ø5ВрI ℓ=2950	5		2,12	4,13
		2	Ø5ВрI ℓ=820	17		2,01	
2	С-83	1	Ø5ВрI ℓ=2950	6		2,55	5,14
		2	Ø5ВрI ℓ=900	20		2,59	
3	С-176	1	Ø5ВрI ℓ=2950	10		4,25	8,83
		2	Ø5ВрI ℓ=1870	17		4,58	
2	С-178	1	Ø5ВрI ℓ=2950	14		5,95	11,62
		2	Ø5ВрI ℓ=1970	20		5,67	

Арматура класса Вр-I по ГОСТ 6727-80.
Сварка по ГОСТ 14098-91 ($К_1$-$К_т$)

Нач.отд.	Ванаг	[signature]
Гл.спец.	Баско	[signature]
З.Г.И.	Гуревич	[signature]
Разраб.	Савельева	[signature]

7РС 41.133.

Сетки арматурные
Сборочный чертеж

Стадия	Лист	Листов
Р	1	1

МНИИТЭП
ОСК

Инв № подл. 8526 44 | Подпись и дата | Взам инв №

Копий 4416

Формат А3

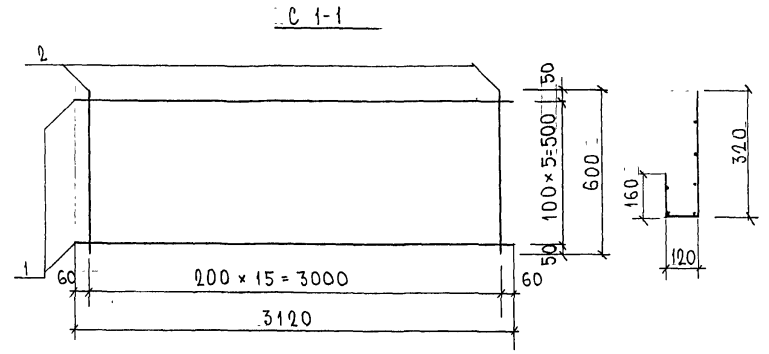

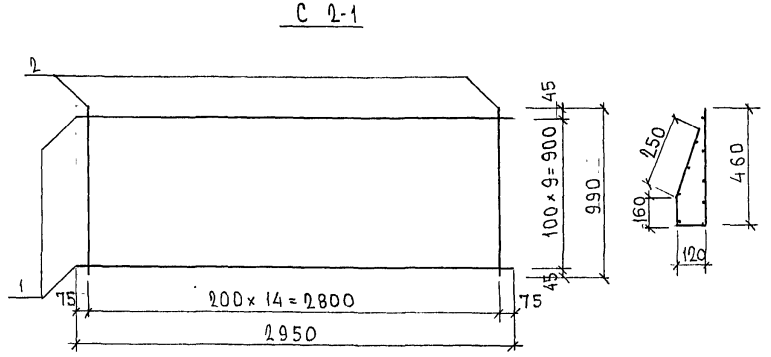

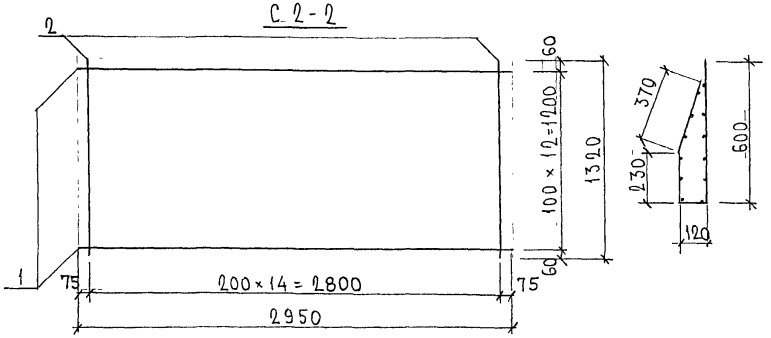

МАРКА	ПОЗ.	НАИМЕНОВАНИЕ		КОЛ. ШТ.	ОБОЗНАЧЕНИЕ	МАССА ПОЗИЦИИ, КГ	МАССА ИЗДЕЛИЯ, КГ
С 1-1 И	1	Ø 5 ВрI	ℓ = 3120	6		2,70	
	2	Ø 5 ВрI	ℓ = 600	16		1,38	4,08
С 2-1	1	Ø 5 ВрI	ℓ = 2950	10		4,25	
	2	Ø 5 ВрI	ℓ = 990	15		2,14	6,39
С 2-2	1	Ø 5 ВрI	ℓ = 2950	13		5,52	
	2	Ø 5 ВрI	ℓ = 1320	15		2,85	8,37

Арматура класса ВрI по ГОСТ 6727-80*
Сварные соединения $K_1 K_7$ по ГОСТ 14098-91

НАЧ. ОТД.	ВАНАГ		
ГЛ. СПЕЦ.	БАСКО		
ГЛ. СПЕЦ.			
ЗАВ. ГР.	КОМИССАРОВА		
РАЗРАБ.	КОМИССАРОВА		
ПРОВЕР.	ГУРЕВИЧ		
Н. КОНТР.			

ТРС 41133

Сетки
Сборочный чертеж

СТАДИЯ	ЛИСТ	ЛИСТОВ
Р	1	1

МНИИТЭП
ОСК

ИНВ. № ПОДЛ. 1011332 | ПОДПИСЬ И ДАТА | ВЗАМ. ИНВ. №

карт. 4416

Рис

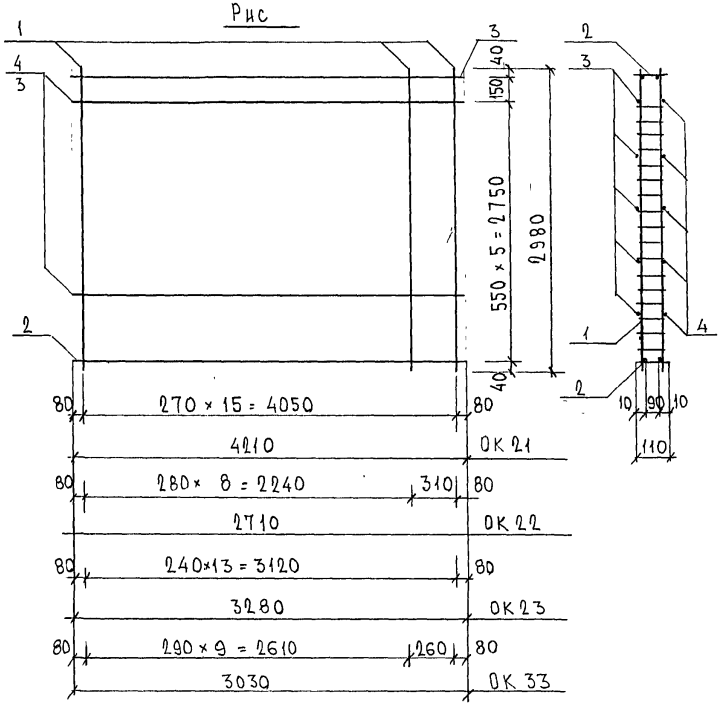

МАРКА	ПОЗ.	НАИМЕНОВАНИЕ	КОЛ ШТ.	ОБОЗНАЧЕНИЕ	МАССА ПОЗИЦИИ КГ	МАССА ИЗДЕЛИЯ, КГ
ОК 21	1	К 3И 5,56 кг	16		88,96	
	2	К 3Э 3,60 кг	2		7,20	
	3	⌀ 10 AIII ℓ = 4210	5		12,99	
	4	⌀ 8 AIII ℓ = 4210	5		8,31	117,46
ОК 22	1	К 3И 5,56 кг	10		55,60	
	2	К 3Б 2,32 кг	2		4,64	
	3	⌀ 10 AIII ℓ = 2710	5		8,36	
	4	⌀ 8 AIII ℓ = 2710	5		5,35	73,95
ОК 23	1	К 3И 5,56 кг	14		77,84	
	2	К 3В 2,81 кг	2		5,62	
	3	⌀ 10 AIII ℓ = 3280	5		10,12	
	4	⌀ 8 AIII ℓ = 3280	5		6,48	
						100,06
ОК 33	1	К 3И 5,56 кг	11		61,16	
	2	К 3Ж 2,60 кг	2		5,20	
	3	⌀ 10 AIII ℓ = 3030	5		9,35	
	4	⌀ 8 AIII ℓ = 3030	5		5,98	81,69

Арматура класса AIII по ГОСТ 5781-82*, класса BpI по ГОСТ 6727-80*
Сварные соединения К1-К7 по ГОСТ 14098-91.

НАЧ. ОТД.	ВАНАГ		
ГЛ. СПЕЦ.	БАСКО		
ГЛ. СПЕЦ.			
ЗАВ. ГР.	СКОМОРОХОВА		
РАЗРАБ.	КОМИССАРОВА		
ПРОВЕР.			
Н. КОНТР			

ТРС 411 33.

Объемные каркасы
Сборочный чертеж

СТАДИЯ	ЛИСТ	ЛИСТОВ
Р	1	1

МНИИТЭП
ОСК

ИНВ. № ПОДЛ. | ПОДПИСЬ И ДАТА | ВЗАМ. ИНВ. №

Карт. НН16 . ФОРМАТ А3

ОК 27, ОК 30, ОК 32

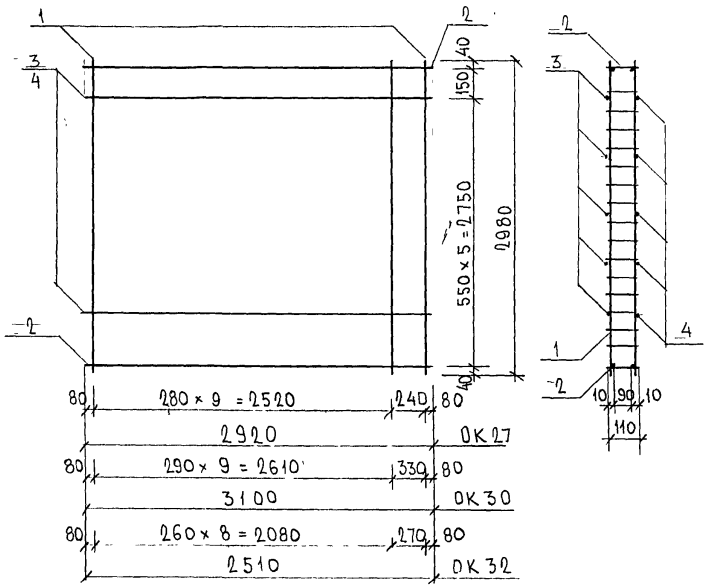

ОК 31

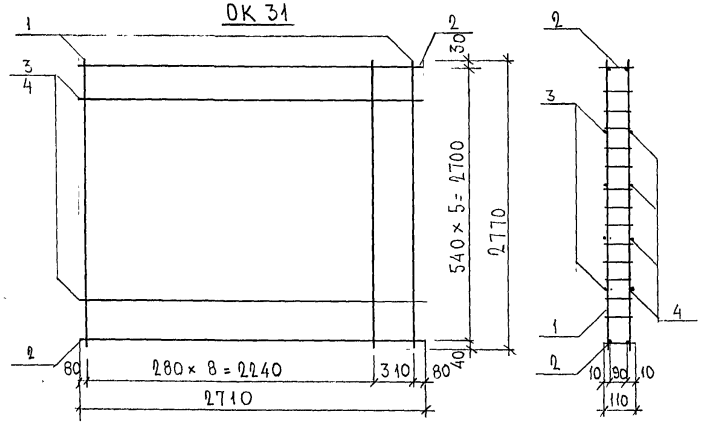

МАРКА	ПОЗ.	НАИМЕНОВАНИЕ	КОЛ. ШТ.	ОБОЗНАЧЕНИЕ	МАССА ПОЗИЦИИ, КГ	МАССА ИЗДЕЛИЯ, КГ
ОК 27	1	К3 И 5,56	11		61,16	
	2	К32 2,50	2		5.00	
	3	⌀10 AIII ℓ=2920	5		9,02	
	4	⌀8 AIII ℓ=2920	5		5,78	80,96
ОК 30	1	К3 И 5,56	11		61,16	
	2	К3д 2,66	2		5,32	
	3	⌀10 AIII ℓ=3100	5		9,56	
	4	⌀8 AIII ℓ=3100	5		6,12	82,16
ОК 32	1	К3 И 5,56	10		55,60	
	2	К3е 2,14	2		4,28	
	3	⌀10 AIII ℓ=2510	5		7,74	
	4	⌀8 AIII ℓ=2510	5		4,96	72,58
ОК 31	1	К3-1 5,22	10		52,20	
	2	К3б 2,32	2		4,64	
	3	⌀10 AIII ℓ=2710	4		6,69	
	4	⌀8 AIII ℓ=2710	4		4,28	67,81

Арматура класса AIII по ГОСТ 5781-82*, класса BpI по 6727-80*
Сварные соединения К1-К7 по ГОСТ 14098-91

НАЧ. ОТД.	БАНАГ		
ГЛ. СПЕЦ.	БАСКО		
ГЛ. СПЕЦ.			
ЗАВ. ГР.	СКОМОРОХОВА		
РАЗРАБ.	КОМИССАРОВА		
ПРОВЕР.			
Н. КОНТР.			

7РС 41 133

Объемные каркасы
Сборочный чертеж

СТАДИЯ	ЛИСТ	ЛИСТОВ
Р	1	1

МНИИТЭП
ОСК

Карт. НН16

ФОРМАТ А3

ИНВ. № ПОДЛ. 1014332 | ПОДПИСЬ И ДАТА | ВЗАМ. ИНВ. №

ОК3а

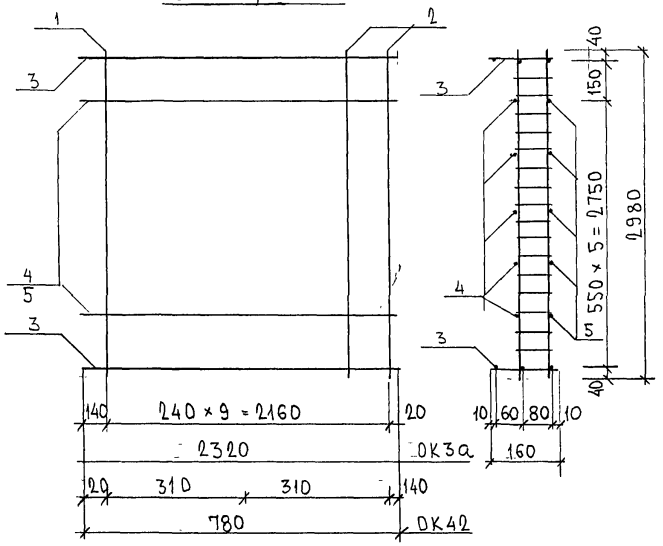

ОК41

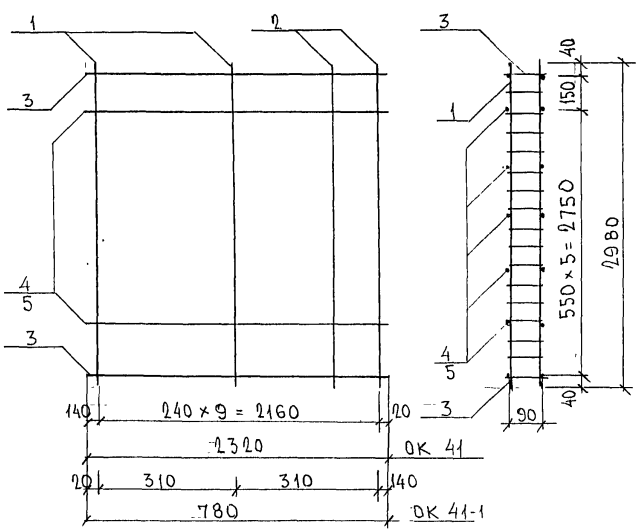

МАРКА	ПОЗ.	НАИМЕНОВАНИЕ	КОЛ. ШТ.	ОБОЗНАЧЕНИЕ	МАССА ПОЗИЦИИ, КГ	МАССА ИЗДЕЛИЯ, КГ
ОК3а	1	К31 5,56 кг	8		44,48	
	2	К42 5,60 кг	2		11,20	
	3	К47 3,12	2		6,24	
	4	⌀10AIII ℓ = 2320кг	5		7,16	
	5	⌀8AIII ℓ = 2320кг	5		4,58	73,66
ОК42	1	К42 5,60 кг	2		11,20	
	2	К31 5,56 кг	1		5,56	
	3	К48 1,06 кг	2		2,12	
	4	⌀10AIII ℓ = 780 кг	5		2,41	
	5	⌀8AIII ℓ = 780кг	5		1,54	22,83
ОК41	1	К41 5,63 кг	8		45,04	
	2	К41-1 5,55 кг	2		11,10	
	3	К44 2,08 кг	2		4,16	
	4	⌀10AIII ℓ = 2320кг	5		7,16	
	5	⌀8AIII ℓ = 2320кг	5		4,58	72,04
ОК41-1	1	К41-1 5,55	2		11,10	
	2	К41 5,63	1		5,63	
	3	К45 0,72	2		1,44	
	4	⌀10AIII ℓ = 780кг	5		2,41	
	5	⌀8AIII ℓ = 780кг	5		1,54	22,12

НАЧ. ОТД.	ВАНАГ		
ГЛ. СПЕЦ.	БАСКО		
ГЛ. СПЕЦ.			
ЗАВ. ГР.	КОМИССАРОВА		
РАЗРАБ.	КОМИССАРОВА		
ПРОВЕР.			
Н. КОНТР.			

ТРС 41133

Объемные каркасы
Сборочный чертеж.

СТАДИЯ	ЛИСТ	ЛИСТОВ
Р	1	1

МНИИТЭП
ОСК

Карт. НН16

ФОРМАТ А3

ИНВ. № ПОДЛ. 10113-32 | ПОДПИСЬ И ДАТА | ВЗАМ. ИНВ. №

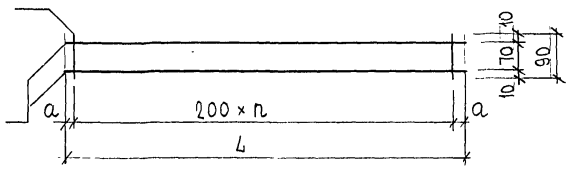

МАРКА	L	n	a
К 3а	4210	20	105
К 3б	2710	13	55
К 3в	3280	16	40
К 3г	2920	14	60
К 3д	3100	15	50
К 3е	2510	12	55
К 3ж	3030	15	15

МАРКА	ПОЗ.	НАИМЕНОВАНИЕ	КОЛ. ШТ.	ОБОЗНАЧЕНИЕ	МАССА ПОЗИЦИЙ, КГ	МАССА ИЗДЕЛИЯ, КГ
К 3а	1	Ø 8А III ℓ = 4210	2		3,33	
	2	Ø 5ВрI ℓ = 90	21		0,27	3,60
К 3б	1	Ø 8А III ℓ = 2710	2		2,14	
	2	Ø 5ВрI ℓ = 90	14		0,18	2,32
К 3в	1	Ø 8А III ℓ = 3280	2		2,59	
	2	Ø 5ВрI ℓ = 90	17		0,22	2,81
К 3г	1	Ø 8А III ℓ = 2920	2		2,31	
	2	Ø 5ВрI ℓ = 90	15		0,19	2,50
К 3д	1	Ø 8А III ℓ = 3100	2		2,45	
	2	Ø 5ВрI ℓ = 90	16		0,21	2,66
К 3е	1	Ø 8А III ℓ = 2510	2		1,98	
	2	Ø 5ВрI ℓ = 90	12		0,16	2,14
К 3ж	1	Ø 8А III ℓ = 3030	2		2,39	
	2	Ø 5ВрI ℓ = 90	16		0,21	2,60

Арматура класса А III по ГОСТ 5781-82*, класса ВрI по ГОСТ 6727-80*
Сварные соединения К1-Кт по ГОСТ 14098-91

НАЧ. ОТД.	ВАНАГ		7РС41133
ГЛ. СПЕЦ.	БАСКО		
ГЛ. СПЕЦ.			
ЗАВ. ГР.	СКОМОРОХОВА		КАРКАСЫ СБОРОЧНЫЙ ЧЕРТЕЖ
РАЗРАБ.	КОМИССАРОВА		
ПРОВЕР.			
Н. КОНТР.			

СТАДИЯ	ЛИСТ	ЛИСТОВ
Р	1	1

МНИИТЭП ОСК

ИНВ. № ПОДЛ. 1011332 | ПОДПИСЬ И ДАТА | ВЗАМ. ИНВ. №

Карт. 4416

ФОРМАТ А3

РИС. 1

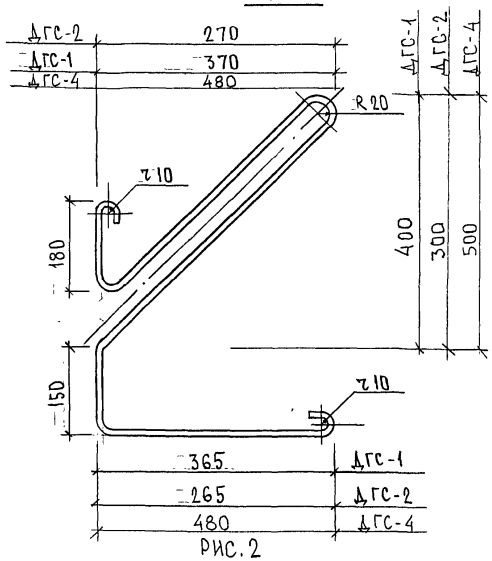

РИС. 2

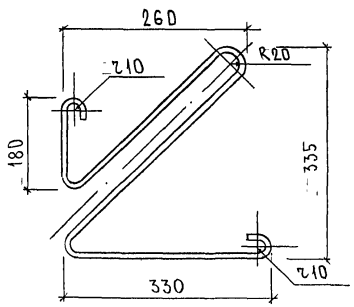

РИС.	МАРКА	ПОЗ.	НАИМЕНОВАНИЕ	КОЛ. ШТ.	ОБОЗНАЧЕНИЕ	МАССА ПОЗИЦИИ КГ	МАССА ИЗДЕЛИЯ, КГ
	ДГС-1	1	⌀6 ℓ=1795	1		0,40	0,40
1	ДГС-2	1	⌀6 ℓ=1385	1		0,31	0,31
	ДГС-4	1	⌀6 ℓ=2240	1		0.50	0.50
2	ДГС-3	1	⌀6 ℓ=1330	1		0.29	0.29

АРМАТУРНАЯ ПРОВОЛОКА 6.0-Т-1-12Х13 ПО ГОСТ 18143-72

НАЧ. ОТД.	БАНАГ		7РС.41133
ГЛ. СПЕЦ.	БАСКО		
ГЛ. СПЕЦ.			
ЗАВ. ГР.	ГУРЕВИЧ		Дискретные гибкие связи
РАЗРАБ.	ТЕЛЕСНИЦКАЯ		
ПРОВЕР.			
Н. КОНТР			

СТАДИЯ	ЛИСТ	ЛИСТОВ
Р.	1	1

МНИИТЭП ОСК

Копий 4496

ФОРМАТ А3

ИНВ. № ПОДЛ. | ПОДПИСЬ И ДАТА | ВЗАИМ. ИНВ. №

ДРС-1

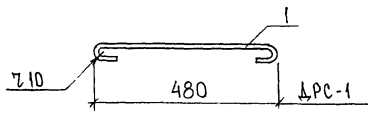

ДРС-2

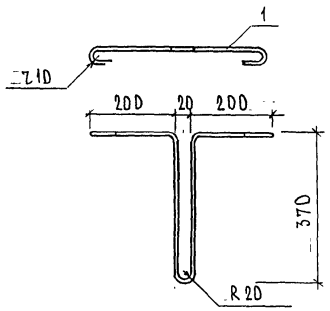

МАРКА	ПОЗ.	НАИМЕНОВАНИЕ	КОЛ. ШТ.	ОБОЗНАЧЕНИЕ	МАССА ПОЗИЦИИ, КГ	МАССА ИЗДЕЛИЯ, КГ
ДРС-1	1	⌀6 l=572	1		0,13	0,13
ДРС-2	1	⌀6 l=1222	1		0,27	0,27

АРМАТУРНАЯ ПРОВОЛОКА 6.0-Т-1-12Х13 ПО ГОСТ 18143-72

НАЧ.ОТД.	БАНАГ		7РС 41133.
ГЛ.СПЕЦ.	БАСКО		
ГЛ.СПЕЦ.			
ЗАВ.ГР.	ГУРЕВИЧ		ДИСКРЕТНЫЕ ГИБКИЕ СВЯЗИ
РАЗРАБ.	ТЕЛЕСНИЦКАЯ		
ПРОВЕР.			
Н.КОНТР.			

СТАДИЯ	ЛИСТ	ЛИСТОВ
Р	1	1

МНИИТЭП ОСК

ИНВ. № ПОДЛ. 252674 | ПОДПИСЬ И ДАТА | ВЗАМ. ИНВ. №

Копия 4416

РИС. 1

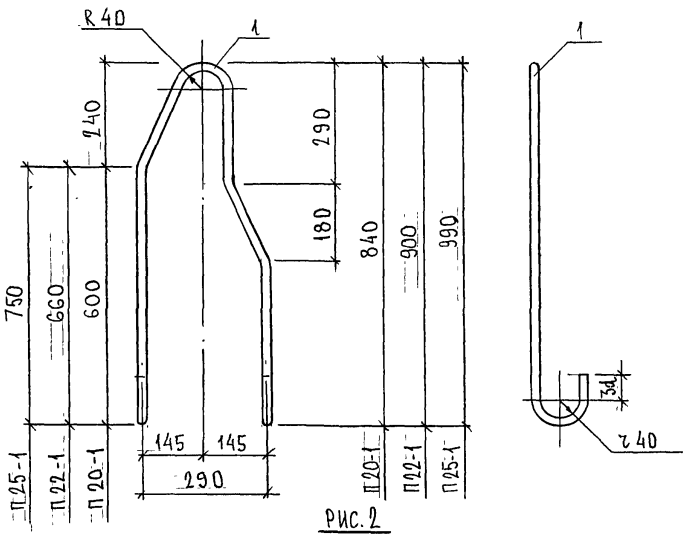

РИС. 2

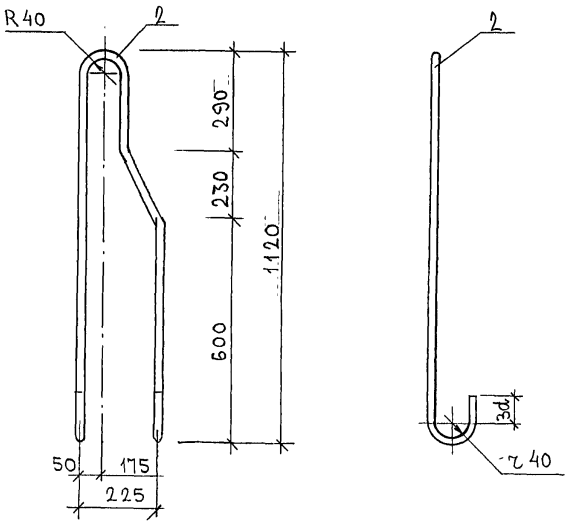

РИС	МАРКА	ПОЗ.	НАИМЕНОВАНИЕ	КОЛ. ШТ.	ОБОЗНАЧЕНИЕ	МАССА ПОЗИЦИИ КГ	МАССА ИЗДЕЛИЯ КГ
1	П 20-1	1	⌀ 20 AI l=2220	1		5,47	5,47
	П 22-1	1	⌀ 22 AI l=2340	1		6.98	6.98
	П 25-1	1	⌀ 25 AI l=2520	1		9.68	9.68
2	П 20-2	2	⌀ 20 AI l=2630	1		6.49	6.49

АРМАТУРА КЛАССА AI ПО ГОСТ 5781-82*

НАЧ. ОТД.	ВАНАГ		ТРС 41133.
ГЛ. СПЕЦ.	БАСКО		
ГЛ. СПЕЦ.			
ЗАВ. ГР.	ГУРЕВИЧ		ПЕТЛИ
РАЗРАБ.	ТЕЛЕСНИЦКАЯ		
ПРОВЕР			
Н. КОНТР.			

СТАДИЯ	ЛИСТ	ЛИСТОВ
Р.	1	

МНИИТЭП ОСК

ИНВ. № ПОДЛ. 852677 | ПОДПИСЬ И ДАТА | ВЗАМ. ИНВ. №

карт 4416

РИС. 1

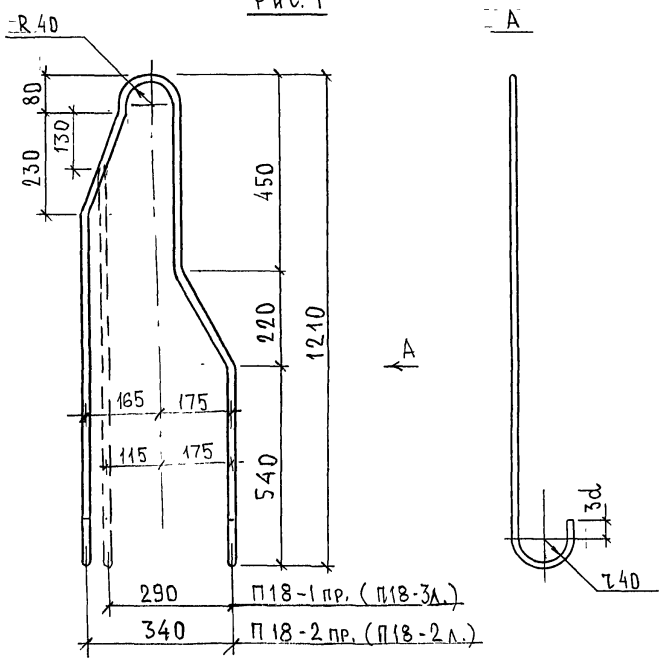

РИС.	МАРКА	ПОЗ.	НАИМЕНОВАНИЕ	КОЛ. ШТ.	ОБОЗНАЧЕНИЕ	МАССА ПОЗИЦИИ КГ	МАССА ИЗДЕЛИЯ КГ
1	П18-3 пр. П18-3 лев	1	⌀18 AI l = 2770	1		5.53	5.53
	П18-2 пр П18-2 лев	1	⌀18 AI l = 2770	1		5.53	5.53

Арматура класса AI по ГОСТ 5781-82*

На рисунке изображена правая петля, левую петлю см. зеркально.

НАЧ. ОТД.	ВАНАГ		7 РС 41133
ГЛ. СПЕЦ.	БАСКО		
ГЛ. СПЕЦ.			
ЗАВ. ГР.	ГУРЕВИЧ		ПЕТЛИ
РАЗРАБ.	ТЕЛЕСНИЦКАЯ		
ПРОВЕР.			
Н. КОНТР.			

СТАДИЯ	ЛИСТ	ЛИСТОВ
Р.	1	

МНИИТЭП ОСК

ИНВ. № ПОДЛ. 852674 | ПОДПИСЬ И ДАТА | ВЗАМ. ИНВ. №

Карт 4416

П 14-3ПР., П 16-3ПР.

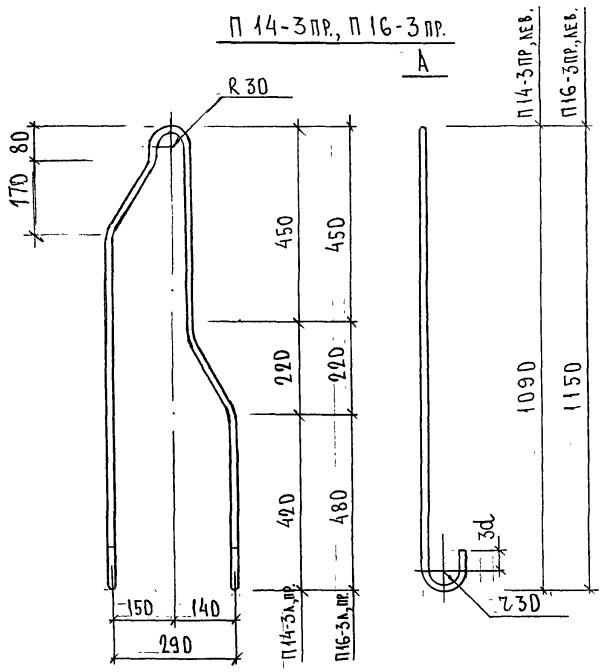

П 14-3 ЛЕВ., П 16-3 ЛЕВ. ЗЕРКАЛЬНЫ ИЗОБРАЖЕННЫМ

МАРКА	ПОЗ.	НАИМЕНОВАНИЕ	КОЛ. ШТ.	ОБОЗНАЧЕНИЕ	МАССА ПОЗИЦИИ КГ	МАССА ИЗДЕЛИЯ КГ
П 14-3ПР. П 14-3 ЛЕВ.	1	⌀ 14 AI ℓ = 2500	1		3.02	3.02
П 16-3 ПР. П 16-3 ЛЕВ.		⌀ 16 AI ℓ = 2650	1		4,18	4,18

Арматура класса AI по ГОСТ 5781-82*

НАЧ. ОТД	ВАНАГ		7РС 41133
ГА. СПЕЦ.	БАСКО		
ГА. СПЕЦ.			
ЗАВ. ГР.	ГУРЕВИЧ		ПЕТЛИ
РАЗРАБ.	ТЕЛЕСНИЦКАЯ		
ПРОВЕР.			
Н. КОНТР.			

СТАДИЯ	ЛИСТ	ЛИСТОВ
Р.	1	1

МНИИТЭП ОСК

Карт 4416

ИНВ. № ПОДЛ. | ПОДПИСЬ И ДАТА | ВЗАМ. ИНВ. №

Рис. 1

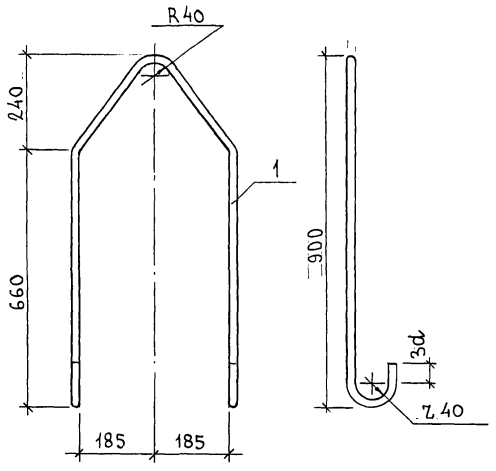

Рис 2

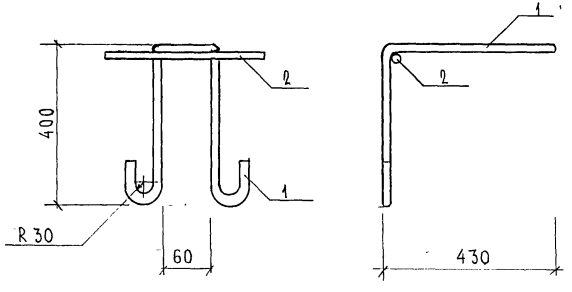

Рис.	Марка	Поз.	Наименование		Кол.	Обозначение	Масса	Масса
1	П22-4	1	⌀22 AI	ℓ = 2360	1		7,04	7,04
2	ПА16 4/400	1	⌀16 AI	ℓ = 1870	1		2,95	3,27
		2	⌀16 AI	ℓ = 200	1		0,32	

Арматура класса А-I по ГОСТ 5781-82.

Нач. отд.	Ванаг		УРС 41133
Гл. спец.	Баско		
Завгруп.	Гургенич		Петли
Разраб.	Литвак		
Провер.			

Стадия	Лист	Листов
Р		1

МНИИТЭП ОСК

Инв. № подл. | Подпись и дата | Взам. инв. №

Карт. 4416

Формат А3

П16-5пр.

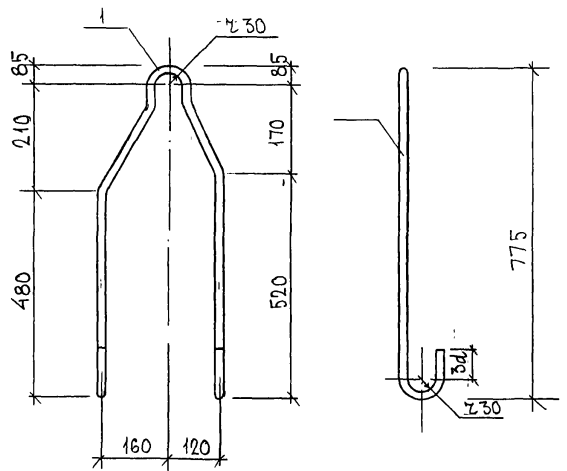

П16-5лев зеркальна изображенной

МАРКА	ПОЗ.	НАИМЕНОВАНИЕ	КОЛ. ШТ.	ОБОЗНАЧЕНИЕ	МАССА ПОЗИЦИЙ КГ	МАССА ИЗДЕЛИЯ КГ
П16-5пр; П16-5лев	1	⌀16 AI ℓ=1875	1		2.96	2.96

Арматура класса AI по ГОСТ 5781-82

НАЧ.ОТД.	ВАНАГ		7РС 41133
ГЛ.СПЕЦ.	БАСКО		
ГЛ.СПЕЦ.			
ЗАВ.ГР.	ГУРЕВИЧ		ПЕТЛИ
РАЗРАБ.	ЗАЙЦЕВА		
ПРОВЕР.			
Н.КОНТР.			

СТАДИЯ	ЛИСТ	ЛИСТОВ
Р	1	1

МНИИТЭП ОСК

ИНВ. № ПОДЛ. 8526 77 | ПОДПИСЬ И ДАТА | ВЗАМ. ИНВ. №

К. Ильичев

П-1, П-2

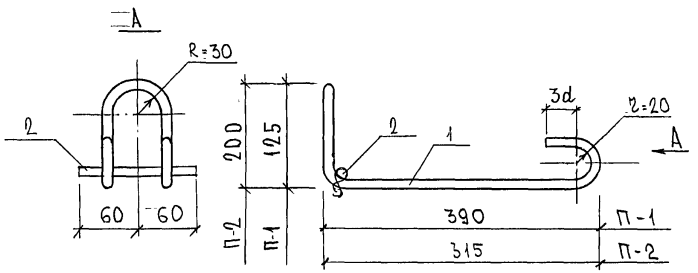

П-3

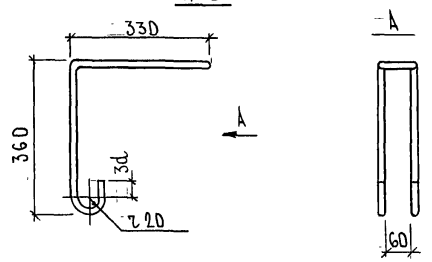

П-4

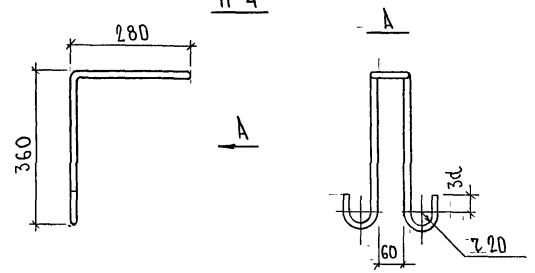

МАРКА	ПОЗ.	НАИМЕНОВАНИЕ	КОЛ ШТ.	ОБОЗНАЧЕНИЕ	МАССА ПОЗИЦИИ, КГ	МАССА ИЗДЕЛИЯ, КГ
П-1	1	⌀ 12 AI ℓ=1090	1		0.97	0 97
П-3	1	⌀ 12 AI ℓ=1533	1		1,36	1,36
П-4	1	⌀ 12 AI ℓ=1433	1		1,27	1,27
П-2	1	⌀ 12 AI ℓ=1090	1		0,97	
	2	⌀ 12 AI ℓ=120	1		0,11	1.08

АРМАТУРА КЛАССА AI ПО ГОСТ, 5781-82*.

НАЧ.ОТД	ВАНАГ		7РС 41133
ГЛ.СПЕЦ	БАСКО		
ГЛ.СПЕЦ			
ЗАВ.ГР.	ГУЛЬВИЧ		ПЕТЛИ
РАЗРАБ.	ЗАЙЦЕВА		
ПРОВЕР.			
Н.КОНТР			

СТАДИЯ	ЛИСТ	ЛИСТОВ
Р	1	1

МНИИТЭП ОСК

Корит 4416

ФОРМАТ А3

ИНВ № ПОДЛ. 852677 | ПОДПИСЬ И ДАТА | ВЗАМ. ИНВ. №

РИС. 1

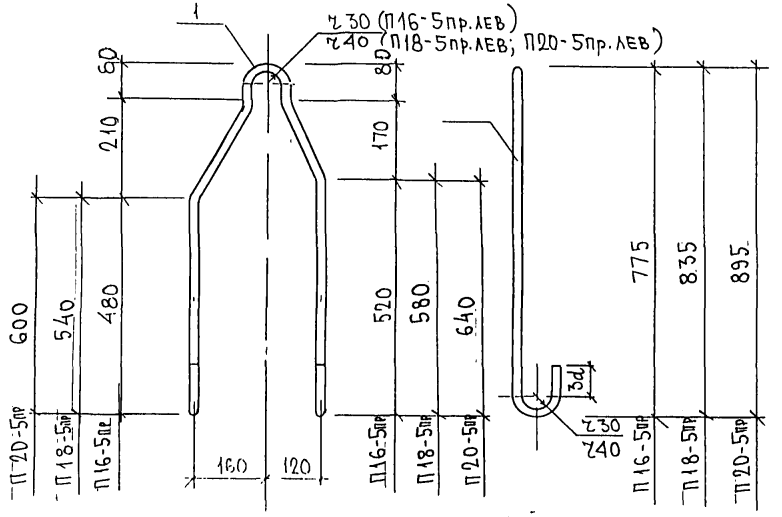

П20-5л, П18-5л, П16-5лев. ЗЕРКАЛЬНЫ ИЗОБРАЖЕННЫМ

МАРКА	ПОЗ.	НАИМЕНОВАНИЕ	КОЛ. ШТ.	ОБОЗНАЧЕНИЕ	МАССА ПОЗИЦИИ КГ	МАССА ИЗДЕЛИЯ КГ
П16-5пр; П16-5лев	1	⌀16 AI ℓ=1875	1		2.96	2.96
П18-5пр. П18-5лев.	1	⌀18 AI ℓ=2040	1		4,08	4,08
П20-5пр. П20-5лев.	1	⌀20 AI ℓ=2173	1		5,36	5,36

АРМАТУРА КЛАССА AI ПО ГОСТ 5781-82

НАЧ.ОТД.	ВАНАГ		
ГЛ.СПЕЦ.	БАСКО		
ГЛ.СПЕЦ.			
ЗАВ.ГР.	ГУРЕВИЧ		
РАЗРАБ.	ЗАЙЦЕВА		
ПРОВЕР.			
Н.КОНТР.			

7РС 41133

ПЕТЛИ

СТАДИЯ	ЛИСТ	ЛИСТОВ
Р	1	1

МНИИТЭП ОСК

Карт. 4416

852677

Рис. 1

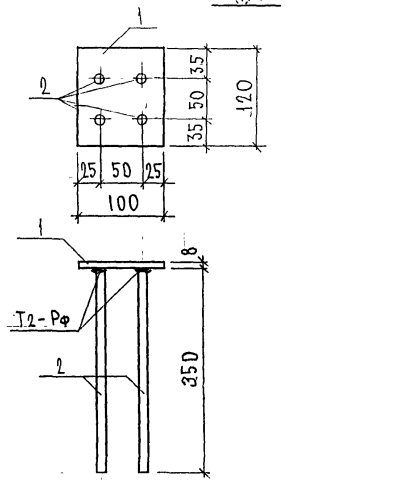

Рис. 2

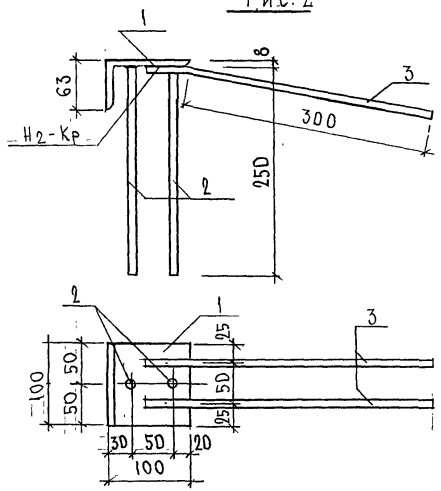

Рис	Марка	Поз.	Наименование	Кол. шт.	Обозначение	Масса позиции кг	Масса изделия кг
1	3Д-1	1	-100×8 l=120	1		0,75	
		2	⌀ 12 А II l=365	4		1,30	2,05
2	3Д 2-1	1	L63×100×8 l=100	1		0,99	
		2	⌀ 12 А II l=265	2		0,47	
		3	⌀ 12 А II l=350	2		0,62	2,08
	3Д-2	1	L63×100×8 l=100	1		0,99	
		2	⌀ 12 А II l=265	2		0,47	1,46

Полосовая сталь (ГОСТ 103-76*) марки Ст3кп по ГОСТ 535-88, сталь угловая по ГОСТ 8510-72. Арматура класса А II по ГОСТ 5781-82*.

Нач. отд.	Ванаг		ТРС 41 133
Гл. спец.	Баско		
Гл. спец.			
Зав. гр.	Гурьевич		Закладные детали. Сборочный чертеж
Разраб.	Тенесницкая		
Провер.			
Н. контр.			

Стадия	Лист	Листов
Р.	1	1

МНИИТЭП ОСК

Инв. № подл. | Подпись и дата | Взам. инв. №

Карт. 4416

М 10-1, М 11-1

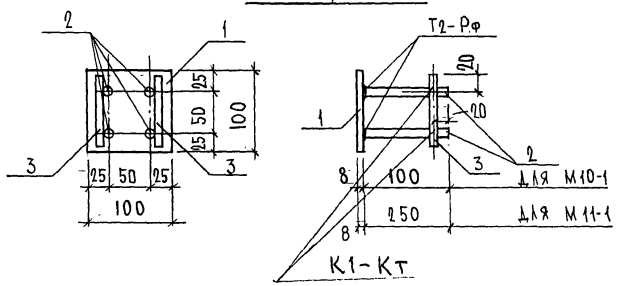

МШ-5

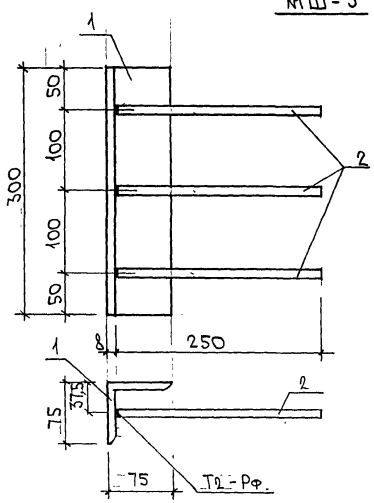

МАРКА	ПОЗ.	НАИМЕНОВАНИЕ	КОЛ. ШТ.	ОБОЗНАЧЕНИЕ	МАССА ПОЗИЦИИ КГ	МАССА ИЗДЕЛИЯ КГ
М 10-1	1	- 100×8 ℓ=100	1		0,63	
	2	⌀ 10 AII ℓ=115	4		0,29	
	3	⌀ 10 AII ℓ=90	2		0,11	1,03
М 11-1	1	- 100×8 ℓ=100	1		0,63	
	2	⌀ 10 AII ℓ=265	4		0,65	
	3	⌀ 10 AII ℓ=90	2		0,11	1,39
МШ-5	1	L75×8 ℓ=300	1		2,71	
	2	⌀ 10 AII ℓ=265	3		0,49	3,20

Полосовая сталь ГОСТ 103-76* марки Ст3кп по ГОСТ 535-88.
Арматура класса AII по ГОСТ 5781-82*

НАЧ. ОТД.	ВАНАГ		7РС 41 133
ГА. СПЕЦ.	БАСКО		
ГА. СПЕЦ.			
ЗАВ. ГР.	ГУРЕВИЧ		Закладные детали. Сборочный чертеж
РАЗРАБ.	ТЕЛЕСНИЦКАЯ		
ПРОВЕР.			
Н. КОНТР.			

СТАДИЯ	ЛИСТ	ЛИСТОВ
Р.	1	1

МНИИТЭП ОСК

Карт 4416

ИНВ. № ПОДЛ. | ПОДПИСЬ И ДАТА | ВЗАМ. ИНВ. №

Рис. 1

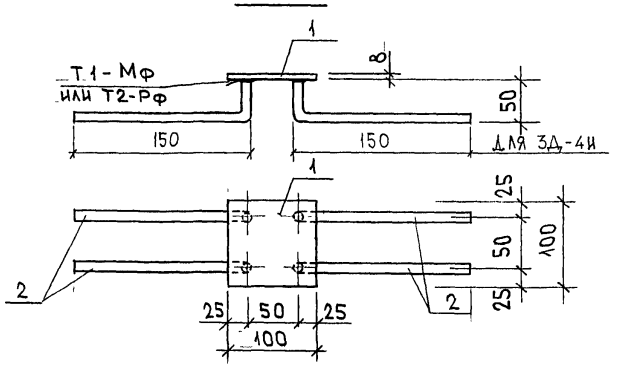

Рис. 2

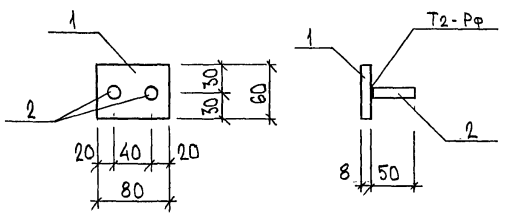

Рис.	Марка	Поз.	Наименование		Кол.	Обозначение	Масса	Масса
1	3Д-4	1	-100×8	ℓ=100	1		0,63	
		2	⌀10 AII	ℓ=265	4		0,65	1,28
2	3Д-5	1	-80×8	ℓ=60	1		0.30	
		2	⌀10 AII	ℓ=50	2		0.06	0.36
1	3Д-4И	1	-100×8	ℓ=100	1		0,63	
		2	⌀10 AII	ℓ=200	4		0,49	1,12

Полосовая сталь (ГОСТ 103-76) марки Ст3кп по ГОСТ 535-88;
Арматура класса AII по ГОСТ 5781-82

Нач.отд	Быкаг		7РС 41133
Гл.спец	Баско		
Зав.гр.	Гуревич		Закладная деталь
Разраб	Ульярова		Сборочный чертеж

Стадия	Лист	Листов
Р	1	1

МНИИТЭП
ОСК

Инв. № подл. 22687 | Подпись и дата | Взам. инв. №

Карт. 4416

Формат А3

	ШИФР	НАИМЕНОВАНИЕ	КОЛ. ЛИСТ.	ДАТА ВВОДА	ДАТА ОТМЕНЫ
1	7РС41133	ПАНЕЛИ НАРУЖНЫХ СТЕН ЖЕЛЕЗОБЕТОННЫЕ НЕСУЩИЕ ТРЕХСЛОЙНЫЕ С ПОВЫШЕННЫМИ ТЕПЛОТЕХНИЧЕСКИМИ ХАРАКТЕРИСТИКАМИ			
		СОДЕРЖАНИЕ	1	ПРИКАЗ	
		ПОЯСНИТЕЛЬНАЯ ЗАПИСКА	12	№41-ТО	
		НОМЕНКЛАТУРА ИЗДЕЛИЙ	6	ОТ	
		ВЕДОМОСТЬ РАСХОДА СТАЛИ	3	31.12.	
		СБОРОЧНЫЕ ЧЕРТЕЖИ	107	1997г.	
		УЗЛЫ ГАБАРИТНЫЕ	37		
		УЗЛЫ АРМАТУРНЫЕ	8		
		ИЗДЕЛИЯ АРМАТУРНЫЕ	38		
		ПЕТЛИ	6		
		ЗАКЛАДНЫЕ ДЕТАЛИ	3		
		УЗЛЫ РАСКЛАДКИ УТЕПЛИТЕЛЯ	8		
2	7РС41133	ОТКОРРЕКТИРОВАН		11.02 1998г	
3	7РС41133	ОТКОРРЕКТИРОВАН		18.03 1998г	
4	7РС41133	ОТКОРРЕКТИРОВАНО 40 ИЗДЕЛИЙ		30.06 1999г	
5	7РС41133	ОТКОРРЕКТИРОВАН И ДОПОЛНЕН		30.12 1999г	

Инв.№ подл. | Подп. и дата | Взам.инв.№

gost.e-ecolog.ru

7РС41133

Информационная карта

СТАДИЯ	ЛИСТ	ЛИСТОВ
Р	1	1

МНИИТЭП ОСК

карт. ИН1с