ТИПОВОЙ ПРОЕКТ
164-12-158

ОБЩЕЖИТИЕ НА 108 МЕСТ

СО СТЕНАМИ ИЗ КИРПИЧА

АЛЬБОМ I

АРХИТЕКТУРНО-СТРОИТЕЛЬНЫЕ ЧЕРТЕЖИ

17478-01

Отпускная цена
на момент реализации
указана в счет-накладной

gost.e-ecolog.ru

ТИПОВОЙ ПРОЕКТ
164-12-158

ОБЩЕЖИТИЕ НА 108 МЕСТ
СО СТЕНАМИ ИЗ КИРПИЧА

АЛЬБОМ I

СОСТАВ ПРОЕКТА

Альбом I - Архитектурно-строительные чертежи
Альбом II - Санитарно-технические и электротехнические чертежи
Альбом III - Сметы
Альбом IV - Сметы к помещениям общественного назначения, размещаемым в подвале
Альбом V - Проектная документация на перевод помещений подвала для использования под ПРУ (П1-580)
Серия 17, альбом IV, часть 1 - Панели перегородок гипсобетонные

© ЦИТП Госстроя СССР, 1988

Технический проект
утвержден Госгражданстроем
Приказ № С3-3-546 от 27.02.80

Рабочие чертежи введены в действие
ЦНИИЭП граждансельстроем
Приказ № 80/т от 27.10.81.

Разработан
проектным институтом
ЦНИИЭП граждансельстрой

Гл. инженер института Подпись В.М. Беляев
Гл. архитектор проекта Подпись С.П. Выходцев

Типовой проект 164-12-158. Альбом I

N № листов	Наименование листов	N № стр.
	Обложка	
	Титульный лист	1
АС-1,2.	Содержание альбома	2,3
АС-3,4.	Пояснительная записка	4,5
АС-5	Общие данные (начало)	6
АС-6	Общие данные (продолжение)	7
АС-7	Общие данные (окончание)	8
АС-8	Сводная спецификация изделий ниже отм.0,000	9
АС-9	Сводная спецификация изделий ниже отм.0,000 и выше отм.0,000	10
АС-10	Сводная спецификация изделий выше отм. 0,000	11
АС-11	Сводная спецификация изделий выше отм. 0.000	12
АС-12	Сводная спецификация изделий выше отм. 0.000	13
	Архитектурно-строительные чертежи ниже 0.000	
АС-13	План фундаментов	14
АС-14	Сечения фундаментов	15
АС-15	Сечения фундаментов	16
АС-16	План подпольных каналов в осях 1-6	17
АС-17	План подпольных каналов в осях 6-10 Детали полов.	18
АС-18	Узел ввода. Входы и крыльца	19
АС-19	План фундаментов (вариант)	20
АС-20	Сечения фундаментов (вариант)	21
АС-21	Развертки стен подвала по осям А,Б,В,1. (вариант)	22
АС-22	Развертки стен подвала по оси Г. (вариант)	23
АС-23	Развертки стен подвала по оси Д (вариант)	24
АС-24	Развертки стен подвала по осям 4,5,6,7. и осей 1,10 Д. (вариант)	25
АС-25	Развертки стен подвала по осям 2,3,8,9,10. (вариант)	26
АС-26	План подвала в осях 1-5 (вариант)	27
АС-27	План подвала в осях 6-10 (вариант)	28
АС-28	Разрезы 1-1, 2-2. Входы (вариант)	29
АС-29	Планы перекрытия, перемычек над подвалом. (вариант)	30
АС-30	Ведомость перемычек. Металлическая решетка инв. (вариант)	31
АС-31	Сечения сборно-монолитного перекрытия и арматурные каркасы К-1, К-2. (вариант)	32
АС-32	Воздухозаборные шахты. Канализационный приямок (вариант)	33
АС-33	План подвала в осях 1-5 с расстановкой мебели (вариант)	34
АС-34	План подвала в осях 6-10 с расстановкой мебели (вариант)	35
	Архитектурно-строительные чертежи выше 0.000	
АС-35	Фасады	36
АС-36	План 1го этажа в осях 1-6	37
АС-37	План 1го этажа в осях 6-10	38
АС-38	План типового этажа в осях 1-5	39
АС-39	План типового этажа в осях 6-10	40
АС-40	Перечень элементов столярных изделий	41
АС-41	Разрезы 1-1 и 2-2	42

Привязан:

Инв. №

Инв. N подл. | Подпись и дата | Взам. инв. N

20-2574-3

Рук. мас.	Омельченко	
Гл. констр.	Тарасиев	
Гл. арх. пр.	Выходцев	
Гл. инж. пр.	Корниккин	
Рук. гр. арх.	Евграфова	

Т.П. 164-12-158 - АС

Общежитие на 108 мест

Стадия	Лист	Листов
Р	1	

Содержание альбома

ЦНИИЭП гражданельстрой

Копировал: Т.С.

17478-01 3

Формат 12 Г.

Типовой проект 164-12-158 Альбом I

N N листов	Наименование листов	N N стр.
АС-42	Кладочный план 1го этажа в осях 1-6	43
АС-43	Кладочный план 1го этажа в осях 6-10	44
АС-44	Кладочный план типового этажа в осях 1-6	45
АС-45	Кладочный план типового этажа в осях 6-10	46
АС-46	Фрагмент фасада	47
АС-47	Монтажные планы перемычек. Перечень элементов.	48
АС-48	Ведомость перемычек (начало)	49
АС-49	Ведомость перемычек (окончание)	50
АС-50	Планы перекрытия 1и2 этажей	51
АС-51	План чердачного перекрытия.	52
АС-52	Монолитный участок УМ-1	53
АС-53	Развертки вентканалов	54
АС-54	Развертки вент каналов	55
АС-55	Схема вентиляционных коробов	56
АС-56	План вентиляционных коробов	57
АС-57	План вентиляционных коробов. Сечения.	58
АС-58	План покрытия вентиляционных коробов	59
АС-59	План покрытия вентиляционных коробов. Узлы.	60
АС-60	План кровли	61
АС-61	План стропил в осях 1-5	62
АС-62	План стропил в осях 6-10	63
АС-63	Крыша. Разрезы 1-1, 2-2, 3-3.	64
АС-64	Слуховое окно ОС-1	65
АС-65	План отделочных работ	66

N N листов	Наименование листов	N N стр.
АС-66	Ведомость отделки помещений.	67
АС-67	Шкафы Ш1, Ш1а	68
АС-68	Шкафы Ш2, Ш2а	69
АС-69	Шкафы Ш3, Ш3а	70
АС-70	Плита лоджии ПЛ39-12 ип опалубочный чертеж	71
АС-71	Плита лоджии ПЛ39-12 ип армирование	72
АС-72	Плита лоджии ПЛ39-12 ил опалубочный чертеж	73
АС-73	Плита лоджии ПЛ39-12 ил армирование	74
АС-74	Плиты ПЛ39-12 ип, ПЛ39-12 ил	75
АС-75	Арматурные изделия	76
АС-76	Арматурные изделия	77
АС-77	Каркас пространственный КП-1. Сборочный чертеж	78

Инв. № подл. | Подпись и дата | Взам. инв. №

20-2574-4

Привязан:

Инв. №

Рук. маст.	Емельченко	Подпись
Гл. констр.	Тараев	— " —
Гл. арх. пр.	Выходцев	— " —
Гл. инж. пр.	Ковригин	— " —
Рук. гр. арх.	Евграфова	— " —

Т.П. 164-12-158-АС

Общежитие на 108 мест

Стадия	Лист	Листов
Р	2	

Содержание альбома

ЦНИИЭП гражданселькстрой

17478-01 4

пров. Жилищ S.S.88г. коп. Габ7

Пояснительная записка.

Типовой проект общежития на 108 мест со стенами из кирпича разработан на основании технического проекта, утвержденного Госграждансстроем №СЗ-3-546 от 27.02.80 года

Область применения: I в климатический подрайон и II климатический район с расчетными зимними температурами наружного воздуха -20°С; -30°С; -40°С.

обычные климатические условия:
Снеговая нагрузка 100 кгс/м² и 150 кгс/м².
Скоростной напор 45 кгс/м².
Класс здания II.
Степень долговечности II.
Степень огнестойкости II.

I. Архитектурно-планировочное решение.

Здание трехэтажное, двухсекционное. Структура планировочного решения принята с жилыми ячейками на 3-4 человека.

В состав жилой ячейки входит одна жилая комната на 3-человека или две жилые комнаты на 2-человека каждая.

Состав помещений, общие и жилые площади приняты по программе-заданию на разработку типовых проектов общежитий для рабочих и служащих.

В проекте предусмотрен вариант здания с подвалом с размещением в нем помещений общественного назначения.

II. Отделочные работы.

А. Наружная отделка.

Кирпичная кладка стен из пустотелого кирпича у наружной поверхности должна иметь отборный кирпич с четкими гранями. Швы расшиваются. Ограждения лоджий кирпичные, балконов - металлические решетки.

Входные двери покрываются бесцветным лаком по предварительно подготовленной поверхности. Оконные переплеты окрашиваются масляной краской за 2 раза. Металлические элементы покрываются масляной краской.

Б. Внутренняя отделка.

Внутренние поверхности стен штукатурятся с последующей оклейкой обоями в жилых комнатах и окраской в остальных помещениях. На листе АС-66 представлена ведомость отделочных работ.

III. Конструктивное решение.

Конструктивная схема здания решена с продольными (частично) и поперечными несущими стенами. Шаг поперечных стен 6.4 и 3.7м, продольных 6,4 и 8м.

Фундаменты для основного решения здания без подвала запроектированы бутобетонными, марка бетона - 100; бутового камня - 200. Ширина подошвы назначена из условия расчетного давления на грунт $R=2$ кгс/см² в уровне подошвы фундамента.

В проекте предусмотрены варианты фундаментов из бутобетона при основном решении наружных стен $t°_{нс}=30°С$ для расчетных давлений $R=1,5$ кгс/см² и 2,5 кгс/см²; а также для вариантов наружных стен $t°_{нс}=-20°С$ и $-40°С$ при $R=2$ кгс/см². Фундаменты для варианта с подвалом запроектированы из железобетонных плит, а стены подвала при этом решении из сборных бетонных блоков. Стены в этом случае имеют утепление с внутренней стороны из полужестких минераловатных плит $\delta=50$мм с обшивкой асбестоцементными плитами $\delta=8$мм по деревянному каркасу из брусков 60×60мм.

Стены. Наружные стены запроектированы из пустотелого кирпича марки 75 пластического прессования ГОСТ 6316-74 на растворе марки 25 и марки по морозостойкости не менее МРЗ 15.

Для зимней температуры наружного воздуха -30°С толщина стены принята 510мм. Проектом предусмотрены варианты стен $t°_{нс}=-20°С$, $-40°С$, толщина стен при этом составляет соответственно 380 и 640 мм.

Внутренние стены запроектированы из обыкновенного глиняного кирпича пластического прессования марки 75 на растворе марки 25.

Перегородки в проекте приняты из сборных гипсобетонных панелей.

Перемычки - сборные.

Перекрытия из сборных железобетонных многопустотных панелей $h=220$мм.

Лестницы сборные железобетонные марши и площадки, а также бетонные ступени.

Крыша чердачная по наслонным деревянным стропилам разработана

Т.П. 164-12-158-АС			
Рук. маст.	Омельченко		
Гл. констр.	Таранев		
Гл. арх. пр.	Выходцев		
Гл. инж. пр.	Коврижкин		
Рук. гр. арх.	Евграфова		
Рук. гр. инж.	Дорожко		
Общежитие на 108 мест	Стадия: Р	Лист: 3	Листов:
Пояснительная записка.	ЦНИИЭП Граждансельстрой		

Привязан:

Инв. №

Инв. № подл. 20-2574-5 | Подпись, дата | Взам. инв. №

Копировала: 17478-01 5

Формат 12г.

для двух вариантов снеговой нагрузки 100 и 150 кгс/м².

Утепление чердачного покрытия предусматривается из пенобетонных плит, толщина плит для t°-30°С-120мм.
-20°С-90мм.
-40°С-160мм.

Водосток - неорганизованный.

Кровля предусмотрена из волнистых асбестоцементных листов унифицированного профиля (ГОСТ 16223-70) по обрешетке.

Указания по производству работ в зимних условиях.

При среднесуточной температуре наружного воздуха 5°С и ниже и минимальной суточной температурой 0°С и ниже кладку из кирпича необходимо возводить одним из трех способов: на растворах с противоморозными добавками, замораживанием растворов и прогревом кладки.

Для возведения стен кирпич, камень, наружные блоки должны быть очищены от снега и льда.

Песок не должен содержать льда и мерзлых комьев.

Растворы, применяемые при кладке должны быть незамороженными и иметь t°С не ниже 0°С.

В качестве противоморозных добавок в растворы для кладок подземной части применяются хлористый кальций, хлористый натрий в количестве 4-7% массы цемента. В растворы для возведения наземных конструкций следует добавлять нитрит натрия, поташ или НКМ.

Растворы с противоморозными добавками должны иметь марку не ниже 50.

Для кладки способом замораживания растворов должны соблюдаться следующие требования: растворы должны содержать органические пластификаторы-микропенообразователи и иметь температуру на месте укладки не ниже 5, 10 и 15°С при температуре наружного воздуха соответственно до -10; -20 и ниже -20°С и скорость ветра до 6 м/сек.

Оконные и дверные проемы в стенах должны иметь высоту больше, чем при кладке в летних условиях на 5мм. Должна быть обеспечена предусмотренная проектом анкеровка перекрытий.

Для кладки способом прогрева конструкций необходимо:

Возведенная часть здания должна быть утеплена и обогреваться изнутри временными нагревательными устройствами. Нагружение прогретой кладки допускается только после контрольных испытаний прочности раствора отогретой кладки.

При производстве работ как в летних так и в зимних условиях необходимо руководствоваться главами СНиП III-17-78, III-15-76, III-9-74, III-18-75.

Ведомость применённых документов

Обозначение	Наименование	Примечание
	Типовые изделия	
Серия 1.112-5 вып. 1	Плиты железобетонные для ленточных фундаментов	
ГОСТ 13579-78	Блоки для стен подвалов	
Серия 1.141-1 вып. 1, 4, 6	Плиты перекрытия	
Серия 1.137-3 вып. 1	Балконные плиты	
ИИ03-02 Альбом 15-64	Карнизные плиты	
Серия 1.138-10	Перемычки железобетонные для зданий с кирпичными стенами.	
Серия 1.151-1, вып. 1	Лестничные марши	
Серия 1.152-3, вып. 1	Лестничные площадки	
Серия 1.155-1, вып. 1	Ступени	
Серия 1.137-1, вып. 1	Плиты лоджий	
ИИ03-03, Альбом 71-64	Ограждения балконов	
ИИ03-03, Альбом 71-64	Ограждения лестниц	
ИИ03-03, Альбом 71-64	Другие металлические детали	
Серия 17, Альбом IV ч. 1	Гипсобетонные перегородки	
Серия 1.243-2	Плиты покрытия подпольных каналов	
Серия 1.136-3, вып. 1	Оконные блоки, балконные блоки	
Серия 1.136-4	Оконные блоки, балконные блоки	
Серия 1.136-2	Подоконные доски	
Серия 1.136-10	Внутренние дверные блоки	
Серия 2.150-1 вып. 1	Лестницы сборные железобетонные	
Серия 2.244-1	Узлы	
Серия 1-136-11	Двери деревянные входные	
Серия 1-238-1 в. 1	Козырьки	

Рук. маст.	Омельченко	
Гл. констр.	Таранев	
Гл. арх. пр.	Выходцев	
Гл. инж. пр.	Коврижкин	
Рук. гр. арх.	Евграфова	
Рук. гр. инж.	Дорожко	

Т.П. 164-12-158-АС

Общежитие на 108 мест

Стадия	Лист	Листов
Р	4	

Пояснительная записка.

ЦНИИЭП граждансельстрой

Привязан

Инв. №

Инв. № подл. | 20-2574-6 | Подпись, дата | Взам. инв. №

Копировала: 17478-01 6

Формат 12г.

Типовой проект 164-12-158-АС Альбом I

Авторский коллектив:

Архитекторы	Евграфова	Л.Н.
	Выходцев	С.П.
Инженеры-конструкторы	Коврижкин	Е.И.
	Таранев	В.А.
	Дорожко	Н.А.

В разработке проекта принимали участие

Архитекторы	Муравьева	Л.А.
	Козлова	К.Ф.
Инженеры – конструкторы	Воропаева	Н.М.
Инженеры – сантехники	Кейлина	Н.М.
	Ухина	О.Н.
	Молодкин	Ю.И.
	Флоринская	З.В.
Инженеры – электрики	Курочкин	В.И.
	Крутова	В.В.
Инженеры – слаботочники	Щеглова	Н.Н.
	Щеглов	Н.П.
Инженеры – сметчики	Киселева	Л.Е.
	Шабалина	О.Ф.

*) Настоящий проект выполнен в соответствии с действующими нормами и правилами

Гл. инженер проекта Коврижкин

Ведомость основных комплектов рабочих чертежей.

Обозначение	Наименование	Примечание
АС	Архитектурно-строительные	
	чертежи	альбом I
ОВ	Отопление, вентиляция	альбом II
В.К	Водопровод, канализация	
Э	Электроснабжение и	
	электроосвещение	
СУ	Слаботочные устройства	

Привязан

Инв. №

Т.П. 164-12-158-АС

Рук. маст.	Омельченко	
Гл. констр.	Таранев	
Гл. арх. пр.	Выходцев	
Гл. инж. пр.	Коврижкин	
Рук. гр. арх.	Евграфова	
Рук. гр. инж.	Дорожко	
Ст. архитект	Муравьева	

Общежитие на 108 мест. Общие данные (начало)

Стадия	Лист	Листов
Р	5	

ЦНИИЭП гражданстрой

Копировала

17478-01 7

Формат 12г

Инв. № подл. 20-2574-7 | Подпись, дата | Взам. инв. №

Типовой проект 164-12-158-АС Альбом I

Фасад 1-10

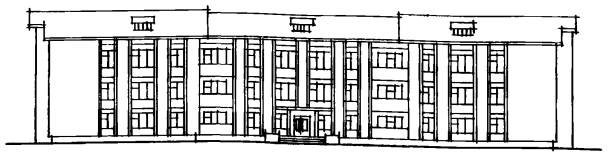

Разрез 1-1

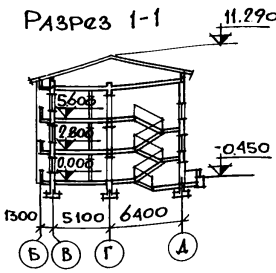

План типового этажа

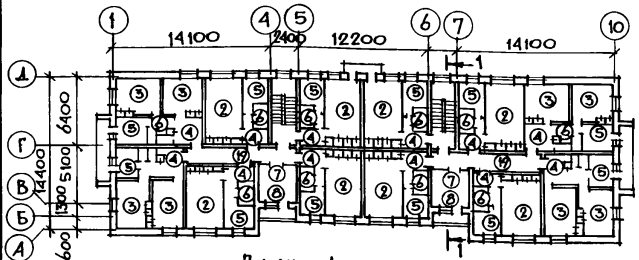

План 1 этажа

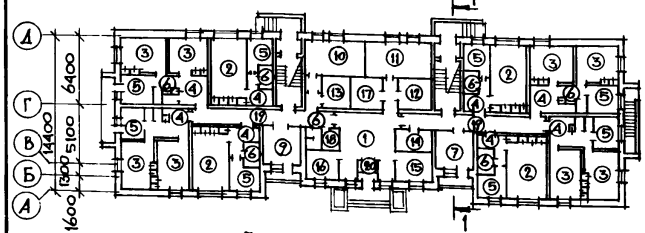

План подвала (узел ввода)

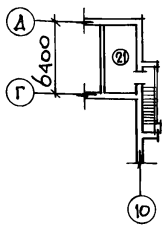

План подвала. (вариант)

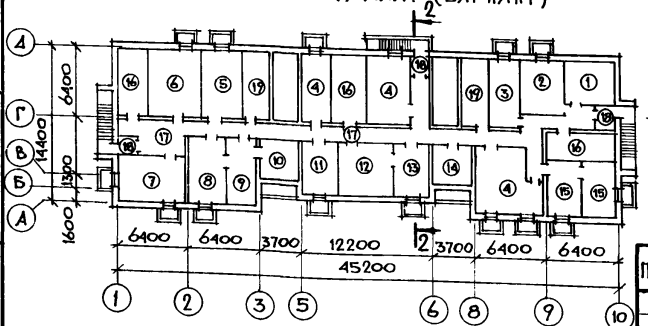

Разрез 2-2

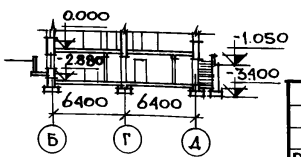

Экспликация помещений

1. Вестибюль	26.77
2. Жилая комната на 3 человека	372.90
3. Жилая комната на 2 человека	295.14
4. Передняя	190.54
5. Кухня	191.84
6. Санитарные узлы	77.42
7. Комнаты для занятий	32.58
8. Комнаты отдыха	21.72
9. Кладовая чистого белья	10.86
10. Постирочная с гладильной	18.02
11. Кладовая личных вещей	19.73
12. Сушка одежды и обуви	8.04
13. Кладовая грязного белья	6.98
14. Кладовая спортинвентаря	5.99
15. Комната воспитателя	8.07
16. Комната коменданта	8.07
17. Электрощитовая	7.03
18. Инвентарная	3.10
19. Коридоры	51.11
20. Тамбуры	4.74
21. Узел ввода	16.60

Экспликация помещений подвала (вариант)

1. Узел ввода	13.3
2. Паспортный стол	14.2
3. Комната участкового инспект.	17.3
4. Комнаты кружковой работы	52.1
5. Бухгалтерия	21.4
6. Комната техников-смотрителей	27.2
7. Гардероб	25.6
8. Комната начальника ЖЭК'а	20.2
9. Секретарь	14.7
10. Комната главного инженера ЖЭК	10.8
11. Дежурный слесарь	14.1
12. Книгохранилище	22.2
13. Библиотека	14.1
14. Кладовая мебели	10.8
15. Комнаты добровольной народной дружины	26.2
16. Венткамеры	53.4
17. Коридоры	61.0
18. Тамбуры	5.9
19. Санузлы	27.7

Инв. № подл. | Подпись. Дата | Взам. инв. №
20-2574-8

Привязан

Инв. №

Рук. маст.	Омельченко	
Гл. констр.	Тараев	
Гл. арх. пр.	Выходцев	
Гл. инж. пр.	Коврижкин	
Рук. гр. арх.	Евграфова	
Рук. гр. инж.	Дорожко	
Ст. архит.	Муравьева	

Т.П. 164-12-158-АС

Общежитие на 108 мест

Стадия	Лист	Листов
Р	6	

Общие данные (продолжение)

ЦНИИЭП гражданселькстрой

Копировала: 17478-01 8

Формат 12Г.

Альбом I

Типовой проект 164-12-158-АС

Технико-экономические и эксплуатационные показатели

Объемно-планировочные показатели

Наименование	ед. изм.	дом без подвала	дом с подвал.
кол-во этажей	этаж	3	
секций	секция	2	
квартир	квартира	32	
в том числе: на 3 чел.	"	20	
на 4 чел.	"	12	
Объем строительный	м³	4748.85	6273.08
в том числе подвала		60.55	1584.78
коэффициент К-1	—	0.56	
Площадь застройки	м²	601.29	
" приведенная общая	"	1412.09	
" общая	"	1346.57	
" жилая	"	668.04	
" летних помещений	"	65.52	
Площадь жилая на 1м² приведенной общей площади	"	0.55	
Площадь жилая на 1м² общей площади	"	0.56	

Сметная стоимость

Наименование	ед. изм.	дом без подв.	дом с подв.
Общая	т. руб.	157.91	198.19
в том числе			
Строительно-монтажных работ	"	138.82	178.82
Оборудования	"	19.09	19.37
1м² приведенной общей площади	"	0.098	
1м² общей площади	"	0.103	0.149
1м³ здания		0.029	0.0317

Эксплуатационные показатели

Наименование	ед. изм.	дом без подвала	дом с подв.
Расход холодной воды	л/сек.	0.88	1.0
Напор на вводе	м.вод.ст.	$18 \cdot 10^5$	
Расход горячей воды	л./сек.	1.19	1.5
" тепла на отопление	кДж/ч (ккал/ч)	441000 (105000)	489300 (116500)
при -20°С	"	432600	
-25°С	"	103000	
-30°С	"	434700	
-35°С	"	103500	
-40°С	"	441000	
		105000	
		424200	
		101000	
		438900	
		104500	
Расход тепла на 1м² общей площади	"	32.70	
		7.66	
Расход газа	—	—	—
Потребная мощность электроэнергии	квт	76.5	84.1
Эксплуатационные затраты	руб/год	9353.6	
Эксплуатационные затраты 1м² общей площади	"	7.83	
Трудоемкость (построечная) чел. дн.		3712.27	

Расход материалов

Наименование	ед. изм.	Расход: Всего	На 1м² приведенной общей площади	На 1м² общей площади
Цемент приведенный к М 400	т	134.96	0.10	0.10
в том числе на сборные изделия:		85.68	0.07	0.06
Сталь в натуральном исчислении	"	18.10	0.0128	0.0134
в том числе на сборные изделия:	"			
Сталь приведенная к классу AI	"	20.656	0.015	0.015
в том числе на сборные изделия	"	20.526	—	—
Бетон и железобетон	м³			
в том числе:		471.15	0.33	0.35
монолитный тяжелый	"	205.13	—	—
сборный тяжелый	"	266.02		
сборный легкий	"	—		
лесоматериалы	"	116.5	0.08	0.09
кирпич	тыс.шт	306.83	0.22	0.23
Масса конструкций и материалов	"	1897.12		
Масса надземной части	"	1419.56		

Взам. инв. №

Подпись, дата

Инв. № подл. 20-2574-9

Привязан

Инв. №

Рук. маст.	Омельченко	
Гл. констр.	Тараненв	
Гл. арх. пр.	Выходцев	
Гл. инж. пр.	Коврижкин	
Рук. гр. арх.	Евграфова	

Т. П. 164-12-158-АС

Общежитие на 108 мест

Стадия	Лист	Листов
Р	7	

Общие данные. (окончание).

ЦНИИЭП граждансельстрой

Копировал:

17478-01 9

Формат 12г

Типовой проект 164-12-158-АС Альбом I

Поз. обозначение	Обозначение	Наименование	кол.	Масса ед. т	Примечание
		Спецификация изделий ниже 0.000			
		Плиты плоские:			
ПТП 12,5-8-6	1.243-2	ПТП 12,5-8-6	8	0.096	
ПТП 12,5-11-9	1.243-2	ПТП 12,5-11-9	72	0.198	
ПР38-27.25.22у	1.138-10, вып.1	Перемычки 1ПР38-27.25.22у	2	0.375	
		Панели перекрытий многопустотные ж.-б.:			
ПТ63-15	1.141-1, вып. 1. л. 10	ПТ63-15	2	2.94	
		Плиты лоджий:			
ПЛ63-12	1.137-1, вып. 1. л. 1	ПЛ63-12	1	2.84	
ПЛ39-12	1.137-1, вып. 2. л. 2	ПЛ39-12	2	1.57	
		Ступени:			
АС9-17	1.155-1, вып. 1. л. 24	АС9-17	13	0.100	
СНК6-21-3,5	1.269-2	СНК6-21-3,5	12	0.254	
АС12	1.155-1, вып 1. л. 19	АС12	10	0.133	
		Металлические изделия:			
МС-1	АС-51	МС-1	2	0.49	
		Столярные изделия:			
ДС18-8у	1.136-11, ч. 2	ДС18-8у	1	–	
		Спецификация изделий ниже 0.000 (вариант с подвалом)			
		Плиты ж.-б. фундаментов:			
ФЛ1	1.112-5 вып. 1	ФЛ14.24-1	13	2.11	
ФЛ2	1.112-5 вып. 1	ФЛ10.24-1	49	1,51	
ФЛ3	То же вып. 1	ФЛ10.12-1	3	0,75	
ФЛ4	" вып. 1	ФЛ10.8-1	22	0.495	
ФЛ5	" вып. 4	ФЛ6.12-4	25	0.515	
ФЛ6	" вып. 4	ФЛ6.24-4	10	1.040	
		Бетонные блоки стен подвала			
ФБ1	ГОСТ 13579-78	ФБС 24.5.6-Т	112	1,63	
ФБ2	ГОСТ 13579-78	ФБС 12.5.6-Т	55	0.79	
ФБ4	То же	ФБС 24.4.6-Т	58	1,30	
ФБ5	"	ФБС 12.4.6-Т	65	0,64	
ФБ6	"	ФБС 12.4.3-Т	14	0,31	
ФБ7	"	ФБС 9.4.6-Т	93	0,47	
ФБ8	"	ФБС 9.5.6-Т	38	0,59	
		Панели перекрытий:			
ПТ51-15	1.141-1, вып. 4, л. 9,10	ПТ51-15	4	2,39	
ПТ63-12	То же, вып1, л. 11	ПТ63-12	24	2,21	
ПТ63-15	" л. 10	ПТ63-15	30	2,94	
		Плиты лоджий:			
ПЛ39-12	1.137-1, вып. 2, л.12	ПЛ39-12	2	1,57	
		Перемычки:			
Б13	1.138-10, вып. 1	1ПР1-12.12.6	7	0,025	
Б15	То же	1ПР2-15.12.14	35	0,065	
Б16	"	1ПР2-16.12.14		0,075	
БУ15	"	1ПР38-15.12.22у	16	0,10	
БУ18	"	1ПР38-18.12.22у	1	0,125	
БУ20	"	1ПР28-20.25.22у	1	0,275	
ПР38-27.25.22у	"	1ПР38-27.25.22у	2	0.375	
СНК6-21-3,5	1.269-2	Ступени СНК6-21-3.5	20	0.254	
АС9-17	1.155-1, вып. 1, л. 24	АС9-17	39	0.100	
		Металлические решетки:			
ИМР	АС-30	ИМР	13	0,0655	

Привязан:

Инв. №

Взам. инв. №

Подпись, дата

Инв. № подл. 20-2574-10

Рук. маст.	Омельченко	
Гл. констр.	Таранев	
Гл. арх. пр.	Выходцев	
Гл. инж. пр.	Коврижкин	
Рук. гр. арх.	Евграфова	

Т.П. 164-12-158-АС

Общежитие на 108 мест.

Стадия	Лист	Листов
Р	8	

Сводная спецификация изделий ниже 0.000

ЦНИИЭП гражданселькстрой

17478-01 10

Формат 12г

Типовой проект 164-12-158-АС Альбом I

Позиция обознач.	Обозначение	Наименование	Кол. шт.	Масса ед.т.	Примечание
		Деревянные изделия.			
		Оконные блоки:			
ОР12-12	1.136-3, вып. 1, лист 54	ОР 12 - 12	5		
ОР12-14	1.136-3, вып. 1, л. 55	ОР 12 - 14	11		
		Подоконные доски:			
ДО13-25	1.136-2, л. 7	ДО 13 - 25	5		
ДО16-25	1.136-2, л. 8	ДО 16 - 25	11		
		Дверные блоки внутренние:			
ДГ21-7в	1.136-10, л. 2	ДГ 21 - 7 в	4		
ДГ21-7лв	1.136-10, л. 2	ДГ 21 - 7 лв	2		
ДГ21-9	1.136-10, л. 4	ДГ 21 - 9	17		
ДГ21-9л	То же	ДГ 21 - 9 л	9		
ДГ21-9п	"	ДГ 21 - 9 п	1		
ДГ21-9лп	"	ДГ 21 - 9 лп	1		
		Дверные блоки наружные:			
ДН20-4.8-5	1.136-11, ч. 1	ДН 20-4.8-5	4		
ДН20-4.8-5Н	То же	ДН 20-4.8-5Н	2		
АУ IV-2	ТДК-Н-I-68ч.II Р.IV	АУ IV - 2	2		
АУ IV-2л	ТДК-Н-I-68ч.II Р.IV	АУ IV - 2 л	1		

Позиция обознач.	Обозначение	Наименование	Кол. на этаж 1	2	3	Всего шт.	Масса ед.т.	Примечание
		Спецификация изделий выше 0.000						
		Панели перекрытий многопустотные ж.-б:						
ПТ63-15	1.141-1, вып. 1, л. 10	ПТ 63 - 15	16	16	-	32	2.94	
ПТ63-12	" " л. 11	ПТ 63 - 12	4	4	-	8	2.21	
ПТ63-10	" вып. 6, л. 1	ПТ 63 - 10	2	2	1	5	1.86	
ПС63-15	" вып. 1, л. 5	ПС 63 - 15	12	12	-	24	2.94	
ПС63-12	" " л. 7	ПС 63 - 12	28	28	-	56	2.21	
ПС51-12	1.141-1, вып. 4, л. 7	ПС 51 - 12	6	6	-	12	1.80	
П63-15	" вып. 1, л. 9	П 63 - 15	-	-	28	28	2.94	
П63-12	" вып. 1, л. 1, 2	П 63 - 12	-	-	34	34	2.21	
П51-12	1.141-1, вып. 4, л. 3, 4	П 51 - 12	-	-	6	6	1.80	
		Плиты лоджий:						
ПЛ63-12	1.137-1, вып. 1, л. 1	ПЛ 63 - 12	2	-	2	4	2.84	
ПЛ63-12л	" " л. 7	ПЛ 63 - 12 л	-	1	-	1	3.01	
ПЛ63-12п	" " л. 4	ПЛ 63 - 12 п	-	1	-	1	3.01	
ПЛ39-12	" вып. 2, л. 12	ПЛ 39 - 12	2	-	2	4	1.57	
ПЛ39-12и	Лист АС 71-77	ПЛ 39 - 12 и 1/п	-	1/1	-	1/1	1.87	
		Балконные плиты:						
ПБ36-5а	1.137-3, вып. 1, л. 31	ПБ 36 - 5 а	1	1	-	2	1.30	
		Лестничные марши:						
АМ28-11п	1.151-1, вып. 1, л. 3	АМ 28 - 11 п	-	-	-	8	1.33	
		Ступени						
АС11в	1.155-1, вып. 1, л. 27	АС 11 в	-	-	-	2	0.093	
АС11	1.155-1, вып. 1, л. 18	АС 11	-	-	-	8	0.113	

Взам. инв. № | Подпись, дата | Инв. № подл. 20-2574-11

Привязан:

Инв. №

Рук. маст.	Омельченко	
Гл. констр.	Таранев	
Гл. арх. пр	Выходцев	
Гл. инж. пр	Коврижкин	
Рук. гр. арх.	Евграфова	

Т.П. 164-12-158-АС

Общежитие на 108 мест

Стадия	Лист	Листов
Р	9	

Сводная спецификация изделий ниже отм. 0.000 и выше отм. 0.000.

ЦНИИЭП гражданселькстрой

Копировала: 17478-01 11

Формат 12г.

Типовой проект 164-12-158-АС Альбом I

Позиц. обознач.	Обозначение	Наименование	Кол. на этаж 1	2	3	Всего шт.	Масса ед. т.	Примечание
ЛС 11 н	1.155-1, вып.1, л.54	ЛС 11 н	—	—	—	2	0.060	
		Лестничные площадки:						
ЛПР22-15К	1.152-3, вып.1, л.5	ЛПР 22-15К	—	—	—	4	1.175	
ЛПР22-18К	то же л.9	ЛПР 22-18К	—	—	—	4	1.340	
ЛПР22-18КВ	" л.11	ЛПР 22-18КВ	—	—	—	2	1.370	
		Козырьки входов						
КВ-28	1-238-1 вып.1	КВ-28	4	—	—	4	1.330	
		Перемычки (основное решение):						
Б13	1.138-10, вып.1, стр.17	1ПР1-12.12-6				29	0.025	
Б15	то же стр.19	1ПР2-15.12.14				166	0.065	
Б16	" стр.19	1ПР2-16.12.14				141	0.070	
Б24	" стр.22	1ПР3-24.12.14				56	0.100	
БУ13	" стр.29	1ПР38-12.12.22У				8	0.075	
БУ15	" стр.29	1ПР38-15.12.22У				60	0.100	
БУ18а	" стр.29	1ПР8-18.12.22У				3	0.125	
БУ18	" стр.29	1ПР38-18.12.22У				31	0.125	
БУ27	" стр.37	1ПР38-27.25.22У				20	0.375	
		Перемычки (вариант стен δ=380):						
Б13	1.138-10, вып.1, стр.17	1ПР1-12.12.6				25	0.025	
Б15	то же стр.19	1ПР2-15.12.14				128	0.065	
Б16	" "	1ПР2-16.12.14				104	0.070	
Б24	" стр.22	1ПР3-24.12.14				34	0.100	
БУ13	" стр.29	1ПР38-12.12.22У				8	0.075	
БУ15	" стр.29	1ПР38-15.12.22У				60	0.100	
БУ18а	" стр.29	1ПР8-18.12.22У				3	0.125	
БУ18	" стр.29	1ПР38-18.12.22У				31	0.125	
БУ27	" стр.37	1ПР38-27.25.22У				20	0.375	

Позиция обознач.	Обозначение	Наименование	Кол. на этаж 1	2	3	Всего шт.	Масса ед. т.	Примечание
		Перемычки (вариант стен δ=640 мм)						
Б13	1.138-10, вып.1, стр.17	1ПР1-12.12.6				33	0.025	
Б15	то же стр.19	1ПР2-15.12.14				159	0.065	
Б16	" "	1ПР2-16.12.14				178	0.070	
Б19	" "	1ПР3-19.12.14				40	0.081	
Б24	" стр.22	1ПР3-24.12.14				78	0.100	
БУ13	" стр.29	1ПР38-12.12.22У				8	0.075	
БУ15	" "	1ПР38-15.12.22У				55	0.100	
БУ18а	" "	1ПР8-18.12.22У				3	0.125	
БУ18	" "	1ПР38-18.12.22У				31	0.125	
БУ20	" стр.34	1ПР28-20.25.22У				5	0.275	
БУ27	" стр.37	1ПР38-27.25.22У				20	0.375	
		Балконные плиты (вариант стен δ=380 мм):						
ПБ-36-4	1.137-3, вып.1, л.7	ПБ-36-4	—	1	1	2	1.169	
		Балконные плиты (вариант стен δ=640 мм):						
ПБ-36-6а	1.137-3, вып.1, л.47	ПБ-36-6а	—	1	1	2	1.435	
		Козырьки входов (вариант стен δ=380 мм):						
КВ-28	1-238, вып.1	КВ-28	4	—	—	4	1.330	
		Козырьки входов (вариант стен δ=640 мм):						
КВ-28	1-238-1, вып.1	КВ-28	4	—	—	4	1.330	
		Плиты плоские:						
1	1.243-2	ПТП 12.5-8-6	—	—	40	40	0.096	
2	1.243-2	ПТП 12.5-11-9	—	—	18	18	0.198	
		Ограждение балконов:						
МОБ32-2	ИИ-03-03, ал.71-64	МОБ 32-2		1	1	2	0.045	

Привязан

Инв.№

Рук.маст.	Омельченко	
Гл.констр.	Таранев	
Гл.арх.пр.	Выходцев	
Гл.инж.пр.	Коврижкин	
Рук.гр.арх.	Евграфова	

Т.П. 164-12-158-АС

Общежитие на 108 мест

Стадия	Лист	Листов
Р	10	

Сводная спецификация изделий выше 0.000.

ЦНИИЭП граждансельстрой

Инв.№ подл. | Подпись, дата | Взам. инв.№ | 20-2574-12

Копировала: 17478-01 12

Формат 12г.

Типовой проект 164-12-158-АС альбом I

Позиция обознач.	Обозначение	Наименование	Кол. на этаж 1	2	3	Всего шт.	Масса ед. т.	Примечание
МОБ 8л	ИИ-03-03, Ал.71-64	МОБ 8 п		2	2	4	0.014	
МОБ 8п	то же	МОБ 8 л		2	2	4	0.014	
		Ограждение лестниц:						
МОЛ 28-1	ИИ-03-03, Ал. 71-64	МОЛ 28-1	–	–	–	2	0.022	
МОЛ 28	То же	МОЛ 28	–	–	–	8	0.028	
МОП 22	"	МОП 22	–	–	–	2	0.013	
		Лестница на чердак (стремянка)						
МС 25	ИИ-03-03, Ал. 71-64	МС 25	–	–	1	1	0.028	
		Пожарная лестница						
МС 25	ИИ-03-03, Ал. 71-64	МС 25	–	4	–	4	0.028	
		Ограждение кровли						
МОК	ИИ-03-03, Ал. 71-64	МОК	–	–	–	90 п.м.	0.001	
		Монтажные элементы:						
МС-1	Лист АС-51	МС-1	28	28	28	84	0.49	
МС-2	Лист АС-51	МС-2	30	30	30	90	0.20	
МС-3	Лист АС-51	МС-3	16	4	–	20	0.53	
МС-4	Лист АС-51	МС-4				19,5кг	0.0048	
ММ 3	Серия 2.230-1, вып.5, л.47	ММ 3	65	65	65	195	0.044	
ММ 6	Серия 2.230-1, вып.5, л.47	ММ 6	70	70	70	210	0.086	
		Панели гипсобетонные перегородок:						
ПГ-25-6	Серия 17, Ал. IV ч. 1, л.2	ПГ-25-6	8	4	4	16	0.165	
ПГ-25-6,5	То же л.2	ПГ-25-6,5	6	8	8	22	0.179	
ПГ-25-7	" л.3	ПГ-25-7	13	12	12	37	0.193	
ПГ-25-8	" л.3	ПГ-25-8	5	4	4	13	0.220	
ПГ-25-9	" л.4	ПГ-25-9	8	2	2	12	0.250	
ПГ-25-10	" л.4	ПГ-25-10	22	20	20	62	0.278	
ПГ-25-11	" л.4	ПГ-25-11	11	10	10	31	0.306	
ПГ-25-12	" л.5	ПГ-25-12	6	4	4	14	0.336	
ПГ-25-15	" л.5	ПГ-25-15	32	56	56	144	0.422	
ПГ-25-18	" л.6	ПГ-25-18	20	16	16	52	0.505	
ПГ-25-21	" л.6	ПГ-25-21	1	–	–	1	0.596	
ПГС-25-6	" л.2	ПГС-25-6	4	8	8	20	0.165	

Позиция обознач.	Обозначение	Наименование	Кол. на этаж 1	2	3	Всего шт.	Масса ед. т.	Примечание
ПГС-25-6а	Серия 17, Ал. IV ч.1, л.2	ПГС-25-6а	4	6	6	16	0.165	
ПГС-25-6,5	То же л.2	ПГС-25-6,5	4	4	4	12	0.179	
ПГС-25-7	" л.3	ПГС-25-7	2	–	–	2	0.193	
ПГС-25-8	" л.3	ПГС-25-8	4	8	8	20	0.220	
ПГС-25-9	" л.4	ПГС-25-9	3	4	4	11	0.250	
ПГС-25-10	" л.4	ПГС-25-10	3	2	2	7	0.278	
ПГС-25-12	" л.5	ПГС-25-12	8	16	16	40	0.336	
ПГС-25-15	" л.5	ПГС-25-15	11	4	4	19	0.422	
ПГС-25-18	" л.6	ПГС-25-18	1	–	–	1	0.505	
ПГС-25-21	" л.6	ПГС-25-21	1	–	–	1	0.596	
ПГ-4-8	" л.11	ПГ-4-8	8	12	12	32	0.039	
ПГ-4-9	" л.11	ПГ-4-9	29	24	24	77	0.044	
ПГ-4-10	" л.11	ПГ-4-10	4	4	4	12	0.049	
ПГ-4-13	" л.11	ПГ-4-13	2	2	2	6	0.063	
ПГ-4-7	" л.11	ПГ-4-7	14	16	16	46	0.035	
ПГС-4-9	" л.11	ПГС-4-9	1	–	–	1	0.044	
		Деревянные изделия						
		Шкафные блоки:						
Ш1	Лист АС-67	Ш1	5	5	5	15		
Ш1а	Лист АС-67	Ш1а	3	3	3	9		
Ш2	Лист АС-68	Ш2	2	4	4	10		
Ш2а	Лист АС-68	Ш2а	2	4	4	10		
Ш3	Лист АС-69	Ш3	2	2	2	6		
Ш3а	Лист АС-69	Ш3а	2	2	2	6		
		Люк утепленный						
Л9-9	Серия 1.136-11	Л9-9	–	–	1	1		
		Слуховое окно						
ОС-1	Лист АС-64	ОС-1	–	–	6	6		

Взам. инв. №

Подпись, дата

Инв. № подл. 20-2574-13

Привязан:

Инв. №

Рук. маст.	Омельченко	
Гл. констр.	Таранев	
Гл. арх. пр.	Выходцев	
Гл. инж. пр.	Коврижкин	
Рук. гр. арх.	Евграфова	

Т. п. 164-12-158-АС

Общежитие на 108 мест.

Стадия	Лист	Листов
Р	11	

Сводная спецификация изделий выше отм. 0.000

ЦНИИЭП гражданселькстрой

Копировал:

17478-01 13

Формат 12г.

Альбом 1

Типовой проект 164-12-158-АС

Поз. обозначение	Обозначение	Наименование	Кол. на этаж 1	2	3	Всего шт	Масса ед.т.	Примечание
		Деревянные изделия						
		Оконные блоки:						
ОС15-05	Серия 1.136-3.В.1, л.13	ОС15·05	2	4	4	10		для t° нв от -20° до -26°С
ОС15-12В	То же л.31	ОС15·12В	12	8	8	28		
ОС15-14В	" л.32	ОС15·14В	12	14	14	40		
ОС15-21В	" л.37	ОС15·21В	4	6	6	16		
	"	Балконный блок						
БС22-07	" л.38	БС22·07	4	6	6	16		
		Оконные блоки:						
ОР15-05	" л.59	ОР15·05	2	4	4	10		для t° нв от -27° до -31°С
ОР15-12В	" л.77	ОР15·12В	12	8	8	28		
ПР15-14В	" л.79	ОР15·14В	12	14	14	40		
ОР15-21В	" л.83	ОР15·21В	4	6	6	16		
		Балконный блок						
БР22-07	"	БР22·07	4	6	6	16		
		Оконные блоки:						
ОЗРС15·09Ф	Серия 1.136-4, л.3	ОЗРС15·09Ф	2	4	4	10		для t° нв от -32° до -40°С
ОЗРС15-12Ф	То же л.18	ОЗРС15·12Ф	12	8	8	28		
ОЗРС15-14Ф	" л.22	ОЗРС15·14Ф	12	14	14	40		
ОЗРС15-21Ф	" л.26	ОЗРС15·21Ф	4	6	6	16		
		Балконный блок						
БЗРС22-07	" л.35	БЗРС22·07	4	6	6	16		
		Подоконные доски						
Д06-20	Серия 1.136-2, л.4	Д06-20	2	4	4	10		для t° нв -20°С
Д013-20	" л.4	Д013-20	12	8	8	28		
Д014-20	" л.5	Д014-20	12	14	14	40		
Д022-20	" л.6	Д022-20	4	6	6	16		

Поз. обозначение	Обозначение	Наименование	Кол. на этаж 1	2	3	Всего шт.	Масса ед.т.	Примечание
Д06-25	серия 1.136-2, л.7	Д06-25	2	4	4	10		для t° нв -30°С
Д013-25	То же л.7	Д013-25	12	8	8	28		для t° нв -30° и -40°С
Д014-25	" л.8	Д014-25	12	14	14	40		
Д022-25	" л.9	Д022-25	4	6	6	16		
Д010-25	" л.7	Д010-25	2	4	4	10		для t° нв -40°С
		Дверные блоки внутренние:						
Д-1	1.136-10, л.2	ДГ21-7 ПВ	8	8	8	24		
Д-1Л	То же л.2	ДГ21-7ЛПВ	6	8	8	22		
Д-2	" л.3	Д021-8	4	6	6	16		
Д-2Л	" л.3	Д021-8Л	4	6	6	16		
Д-3	" л.4	ДГ21-9У	4	4	4	12		
Д-3Л	" л.4	ДГ21-9ЛУ	4	4	4	12		
Д-4	" л.4	ДГ21-9	4	4	4	14		
Д-4Л	" л.4	ДГ21-9Л	7	4	4	15		
Д-5Л	" л.4	ДГ21-9ЛВ	1	—	—	1		
Д-6	" л.5	ДГ21-10Ц	4	6	6	16		
Д-6Л	" л.5	ДГ21-10ЛЦ	4	6	6	16		
Д-7	" л.16	Д021-13	3	4	4	11		
Д-8	" л.23	ДК21-13	2	—	—	2		
Д-9	серия 1.136-11	ДС20-8Т	1	—	—	1		
		Дверные блоки наружные:						
Д-10	серия 1.136-11	ДН20-4.8-6	2	—	—	2		
Д-10Н	"	ДН20-4.8-6Н	2	—	—	2		
Д-11	"	ДН20-4.8-13	3	—	—	3		

Инв.№ подл. 20-2574-14 | Подп. и дата | Взам. инв.№

Привязан

Инв.№

Рук.маст.	Омальченко	подп.
Гл.констр.	Таранев	"
Гл.арх.пр.	Выходцев	"
Гл.инж.пр.	Коврижкин	"
Рук.гр.арх.	Евграфова	"

ТП 164-12-158-АС

Общежитие на 108 мест

Стадия	Лист	Листов
Р	12	

Сводная спецификация изделий выше 0.000

ЦНИИЭП гражданссельстрой

Пров. [signature] 4.6.90г Коп. Петрук

17478-01 14

Типовой проект 164-12-158-АС Альбом I

Расчетные нагрузки на ленточный фундамент кН/п.м.			
Сечение	Температура наружного воздуха		
	-20°С	-30°С	-40°С
1-1	116	128	140
2-2	81	89	95
3-3	190	190	190
4-4	140	140	140
5-5	123	135	148
6-6	конструктивно		
7-7	90	90	90

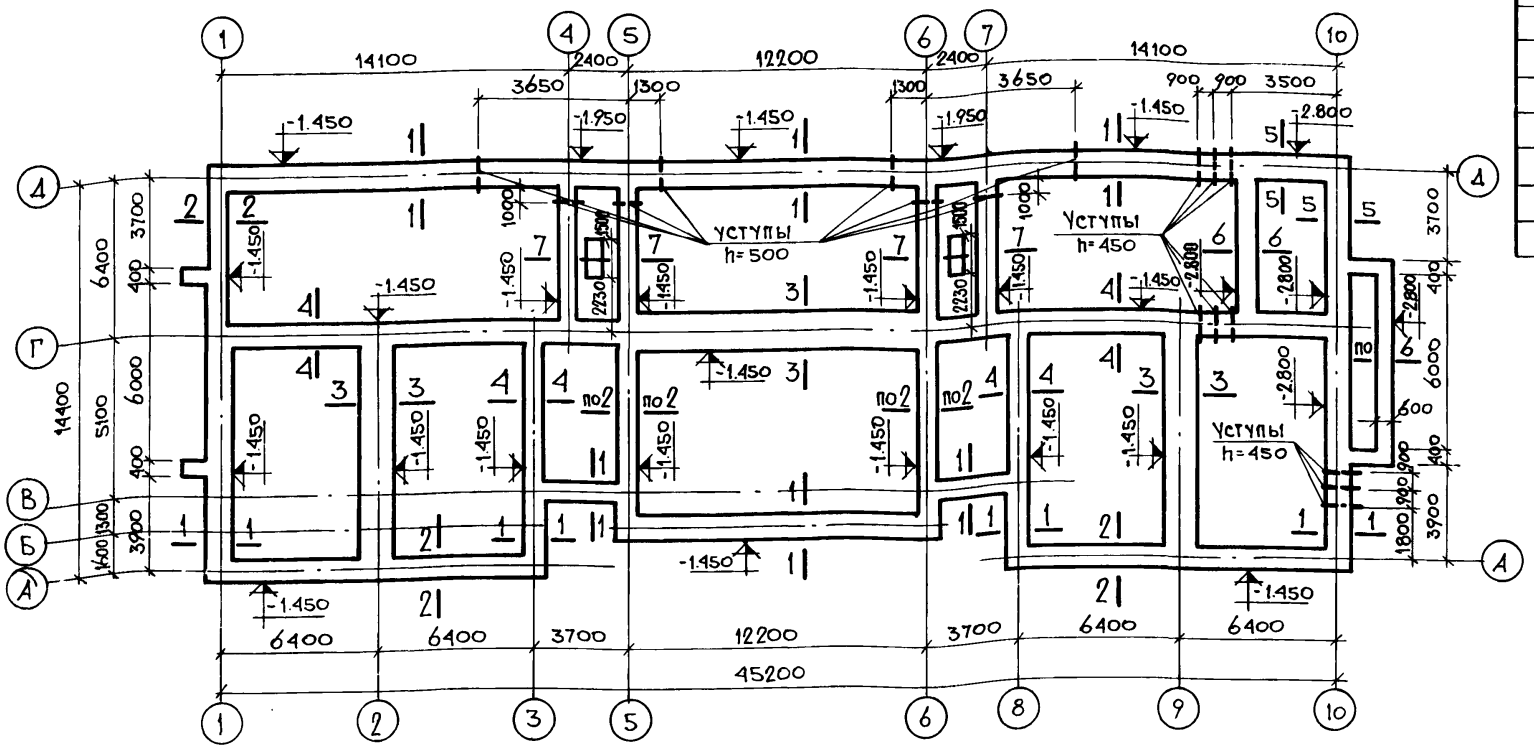

1. Фундаменты разработаны для сухих грунтов с условными расчетными давлениями на грунты основания R_0 = 0.15 мпа, 0.20 мпа, 0.25 мпа. (соотв. 1,5; 2; 2,5 кгс/см²) в уровне подошвы ф-нта.
2. Фундаменты бутобетонные из бута М200 и бетона М100.
3. Горизонтальная гидроизоляция выполняется из цементного раствора состава 1:2 толщиной 20мм.
4. Вертикальная гидроизоляция выполняется по предварительно подготовленной поверхности горячим битумом за 2 раза.
5. Фундаменты под крыльца см. АС-18
6. Тепловой узел и вход в него см. АС-18
7. Данный лист см. совместно с АС-14,15

Рук. маст.	Омельченко		
Гл. констр.	Таранев		
Гл. арх. пр.	Выходцев		
Гл. инж. пр.	Ковриженкин		
Рук. гр. арх.	Евграфова		
Рук. гр. инж.	Дорожко		

Т.П. 164-12-158-АС

Общежитие на 108 мест

План фундаментов.

Стадия	Лист	Листов
Р	13	

ЦНИИЭП граждансельстрой

Привязан:

Инв. №

Инв. № подл. 20-2574-15 | Подпись, дата | Взам. инв. №

Копировала: 17478-01, 15

Формат 12Г

Типовой проект 164-12-158-АС Альбом I

1-1

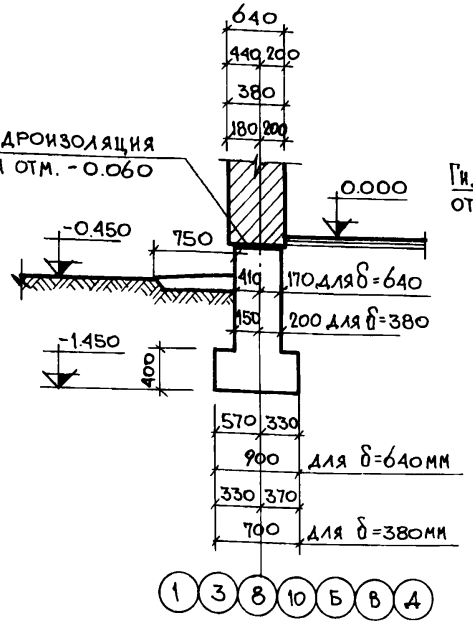

2-2

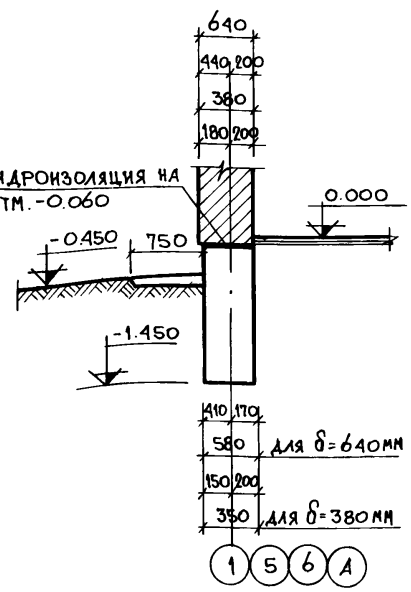

5-5

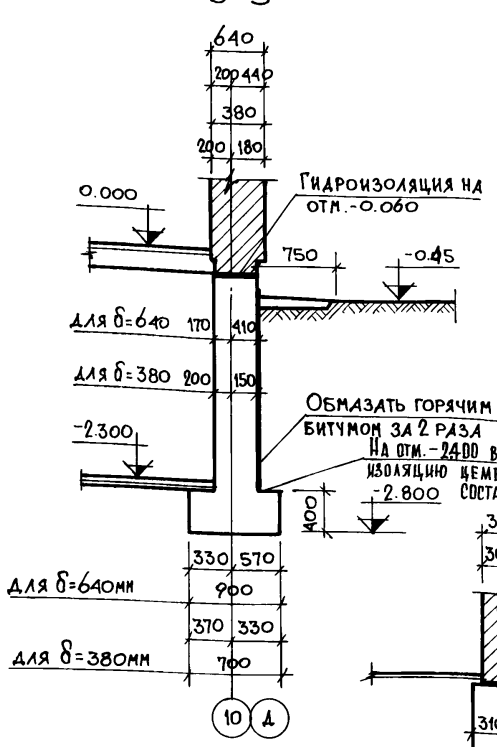

6-6

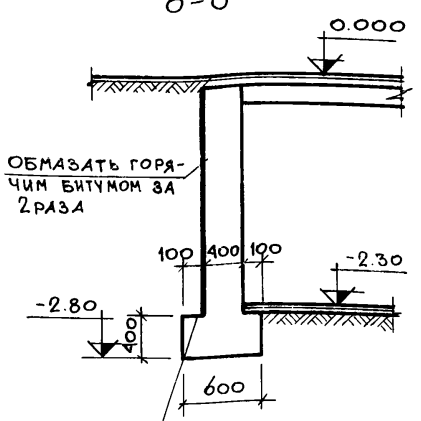

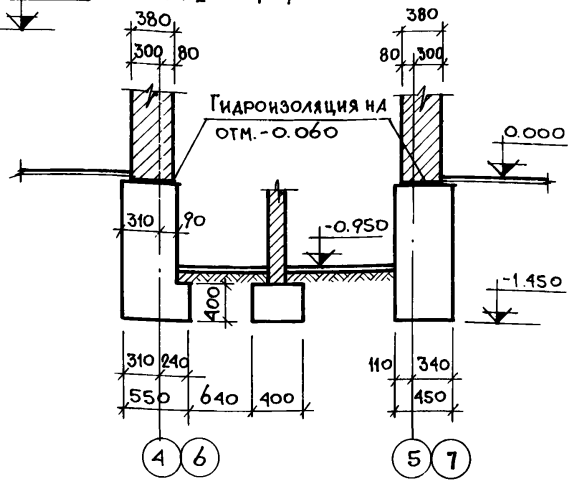

4-4

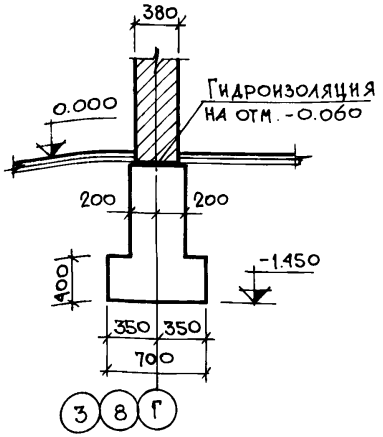

3-3

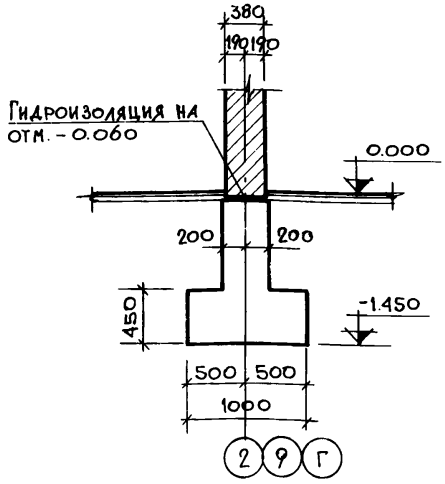

Инв. № подл.	Подпись, дата	Взам. инв. №
20-2574-16		

Привязан:

Инв. №

Рук. маст	Омельченко	
Гл. констр.	Таранев	
Гл. арх. пр.	Выходцев	
Гл. инж. пр.	Ковриж кин	
Рук. гр. арх.	Евграфова	
Рук. гр. инж.	Дорожко	

Т.П. 164-12-158-АС

Общежитие на 108 мест

Сечения фундаментов.

Стадия	Лист	Листов
Р	14	

ЦНИИЭП Граждансельстрой

Копировала: 17478-01.16 Формат 12Г.

Альбом I

Типовой проект 164-12-158-АС

1-1

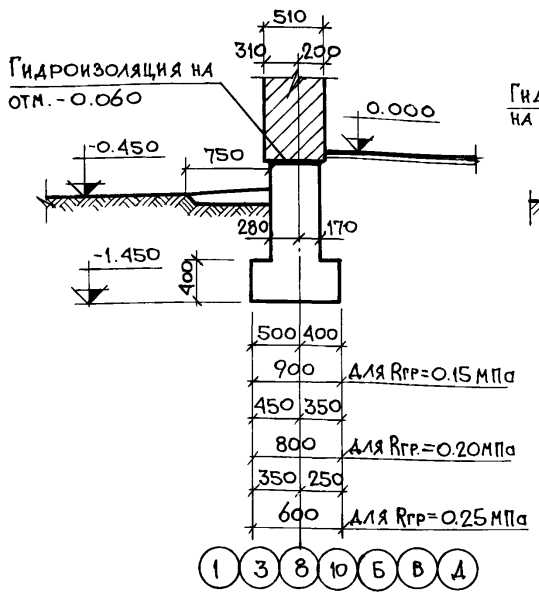

2-2

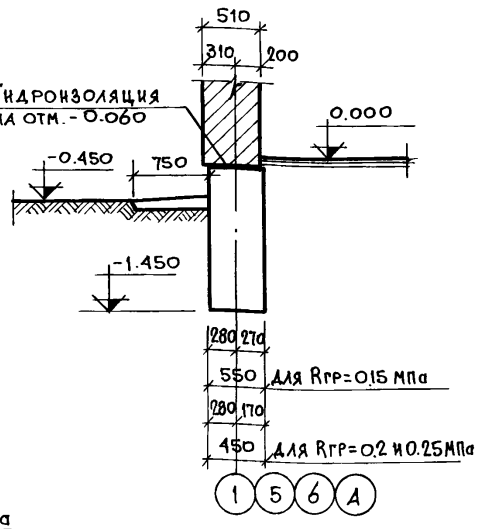

5-5

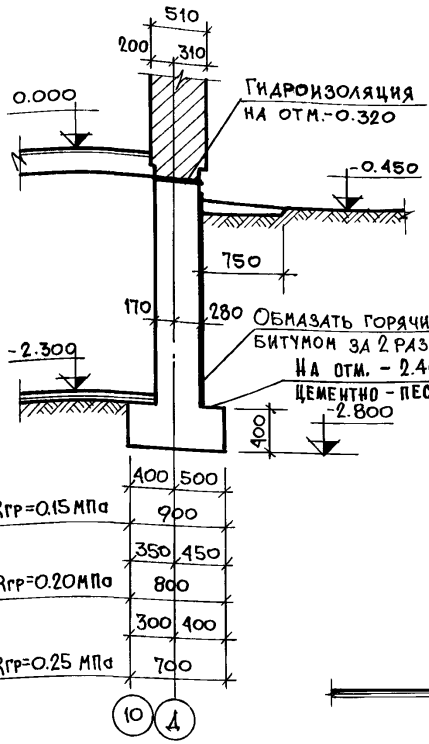

6-6

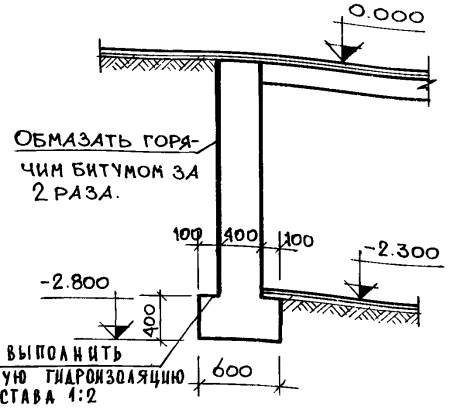

7-7

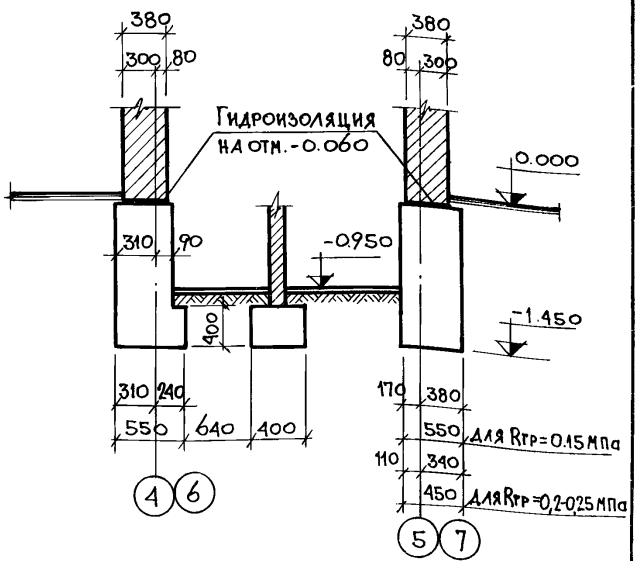

3-3

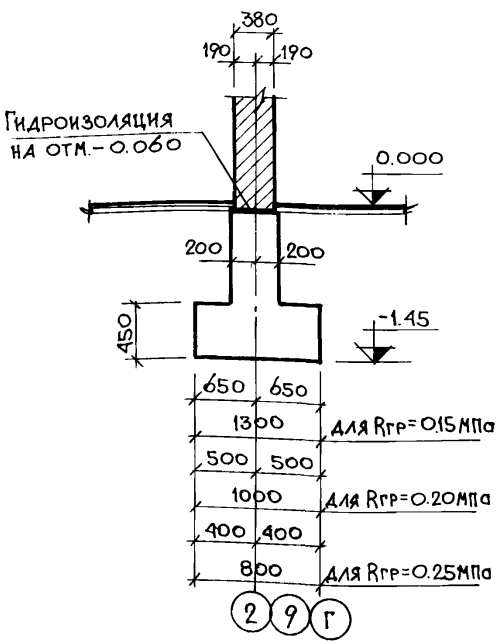

4-4

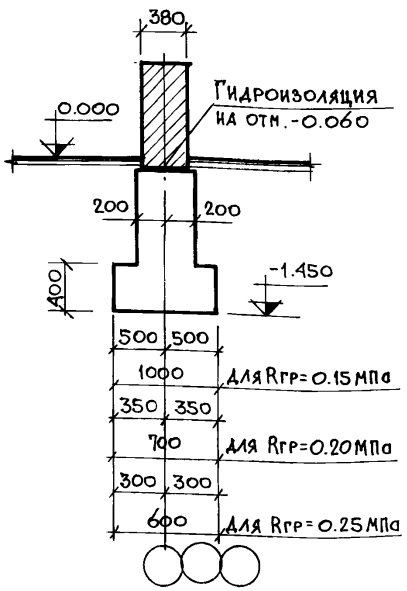

Рук. маст.	Омельченко		
Гл. констр.	Тараиев		
Гл. арх. пр.	Выходцев		
Гл. инж. пр.	Коврижкин		
Рук. гр. арх.	Евграфова		
Рук. гр. инж.	Дорожко		

Привязан:

Инв. №

Т. П. 164-12-158-АС

Общежитие на 108 мест.

Стадия	Лист	Листов
Р	15	

Сечения фундаментов

ЦНИИЭП граждансельстрой

Копировала: 17478-01 17

Формат 12Г.

Инв. № подл. 20-2574-17 | Подпись, дата | Взам. инв. №

Типовой проект 164-12-158-АС Альбом I

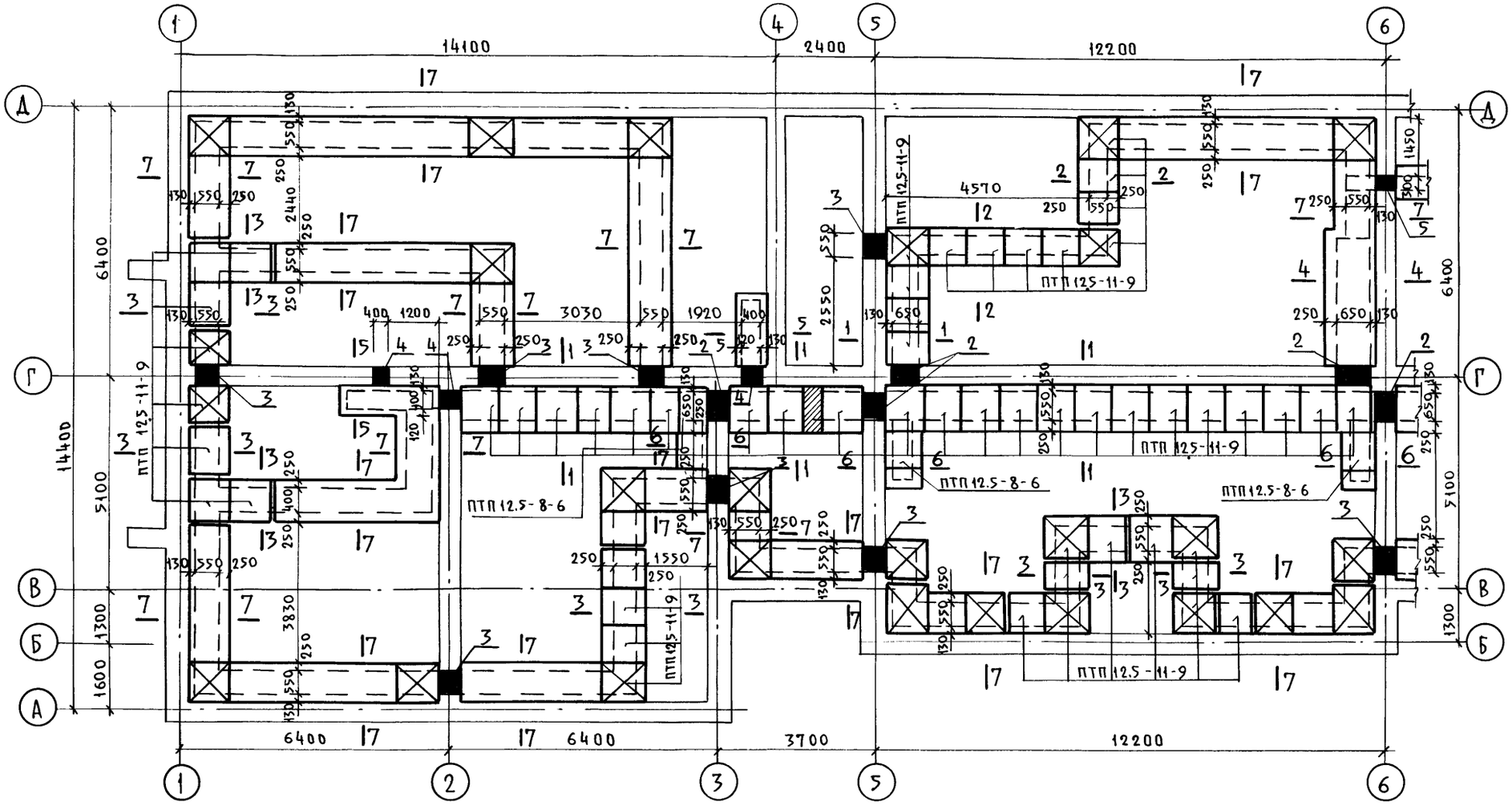

Перечень элементов

Позиц. обозначн.	Наименование	Кол.	Масса ед.т	Примечание
	Плиты плоские			
ПТП125-8-6	ПТП 12.5-8-6	8	0.096	
ПТП125-11-9	ПТП 12-5-11-9	72	0.198	

Привязан

Инв.№

Рук.маст.	Омельченко	Подп.
Гл.констр.	Таранев	"
Гл.арх.пр.	Выходцев	"
Гл.инж.пр.	Ковриижкин	"
Рук.гр.арх.	Евграфова	"
Рук.гр.инж.	Дорошко	"

Т.П. 164-12-158-АС

Общежитие на 108 мест

План подпольных каналов в осях 1-6

Стадия	Лист	Листов
Р	16	

ЦНИИЭП граждансельстрой

17478-01 18

Взам.инв.№ | Подп. и дата | Инв.№ подл. 20-2574-18

Пров. 9.11.89г Кол. 6

Типовой проект 164-12-158-АС Альбом I

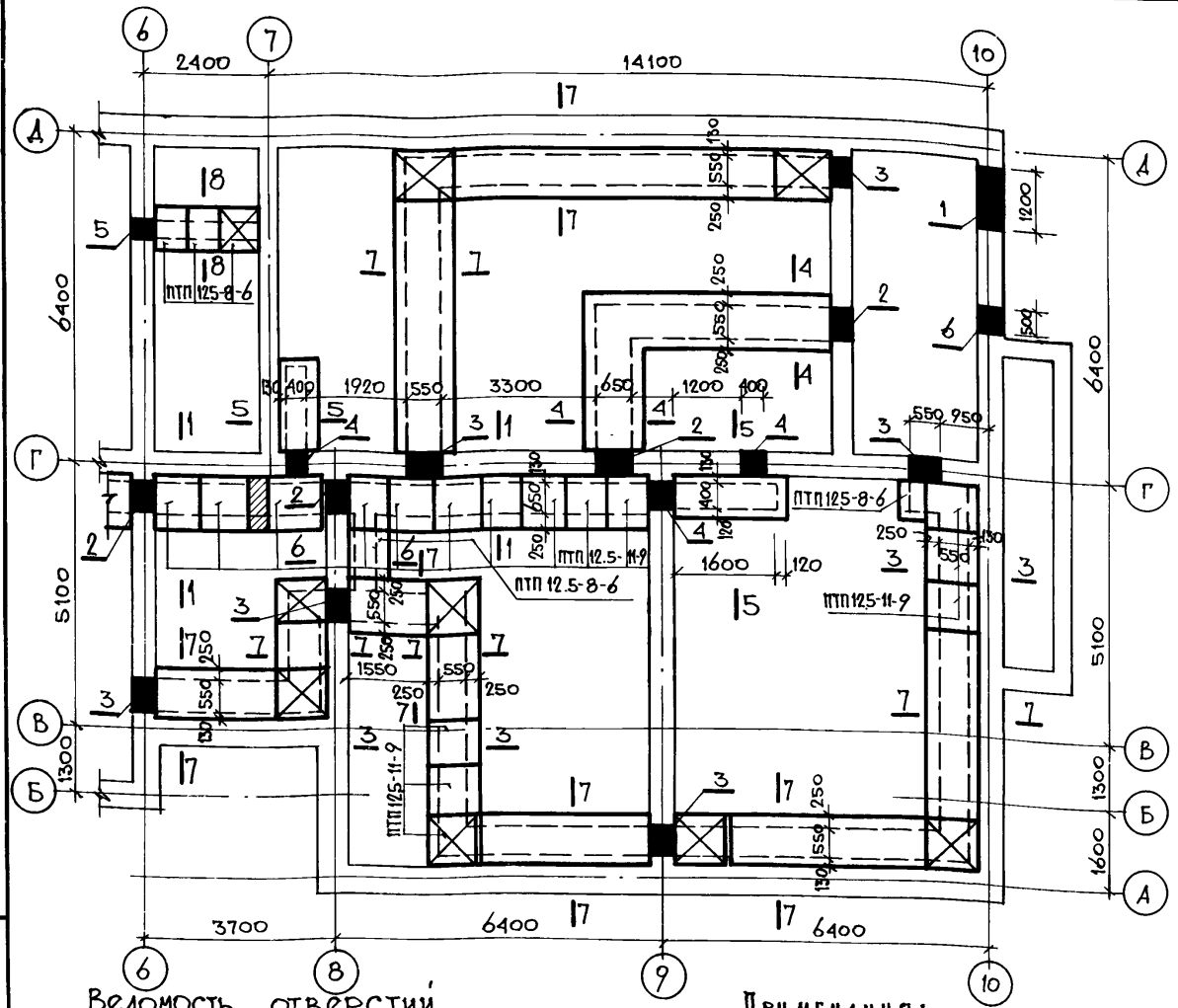

Ведомость отверстий

Тип отв.	Размеры, мм В	Размеры, мм Н	Отметки низа м	Назначение
1	1200	450	-1.55	отопление гор. водопровод
2	650	770	-0.88	—"—
3	550	620	-0.66	отопление
4	400	400	-1.40	водопровод
5	300	300	-1.40	отопление
6	500	600	-2.80	водопровод

Примечания:

1. В процессе возведения фундаментов над отверстиями проложить стержни из 4Ф12АI; ℓ=900,1300мм
2. Над отверстием „1" проложить стержни 4Ф12АI; ℓ=2000мм

Сечения 1-1, 2-2, 3-3, 6-6, 8-8

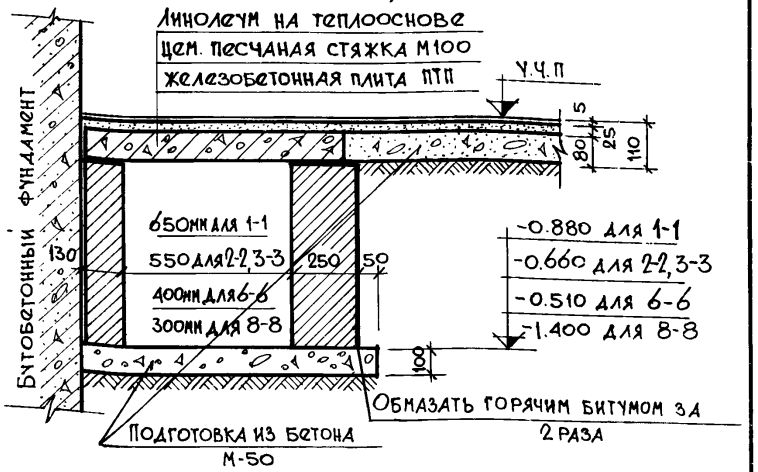

Сечения 4-4, 5-5, 7-7

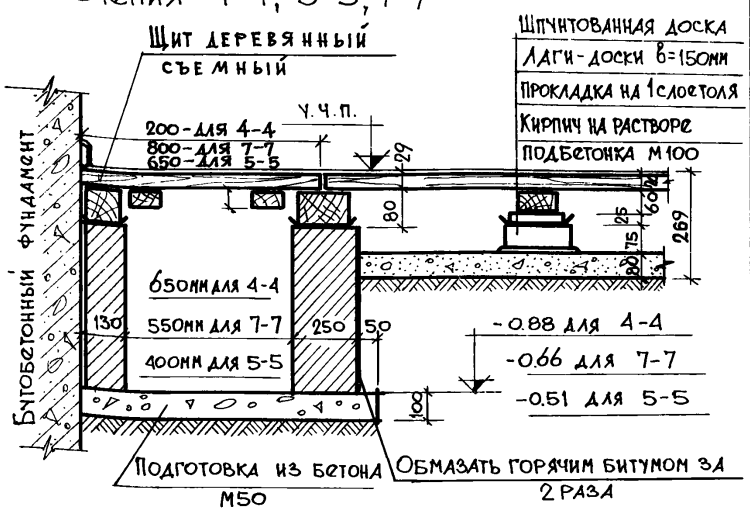

Рук. маст.	Омельченко	
Гл. констр.	Таранев	
Гл. арх. пр.	Выходцев	
Гл. инж. пр.	Коврижкин	
Рук. гр. арх.	Евграфова	
Рук. гр. инж.	Дорожко	

Привязан:

Инв. №

Инв. № подл. 20-2574-19 | Подпись, дата | Взам. инв. №

Т.П. 164-12-158-АС

Общежитие на 108 мест

Стадия	Лист	Листов
Р	17	

План подпольных каналов в осях 6-10. Детали полов.

ЦНИИЭП граждансельстрой

Копировала: 17478-01 19

Формат 12Г.

Типовой проект 164-12-158-АС Альбом I

План подвала (Узел ввода)

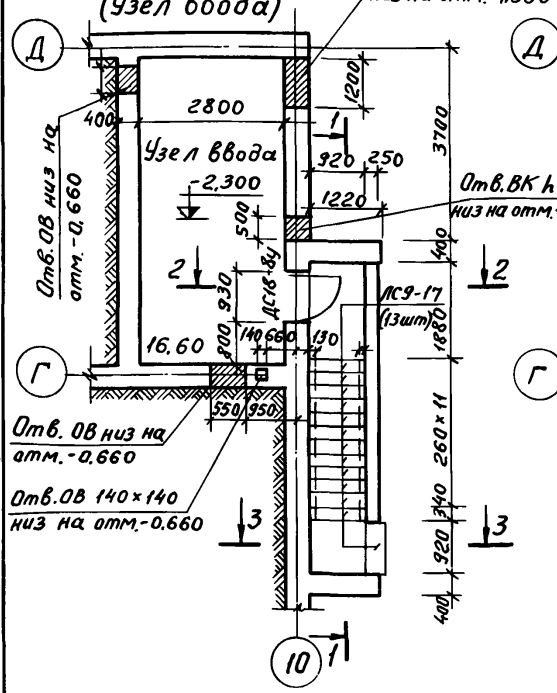

План перекрытия над подвалом

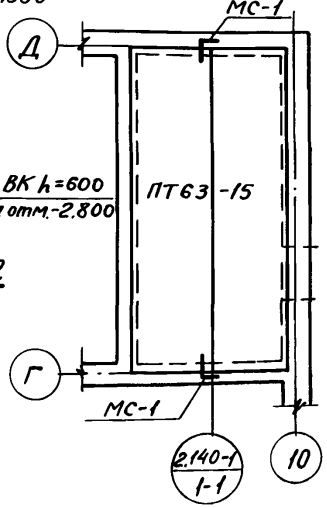

1-1

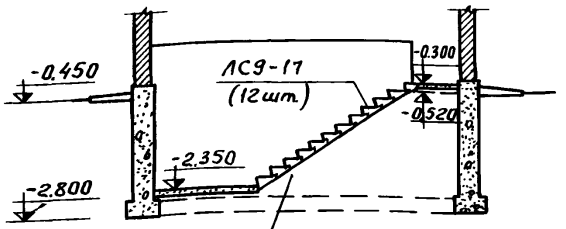

2-2

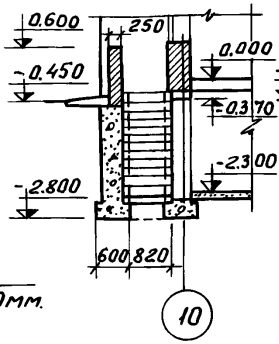

3-3

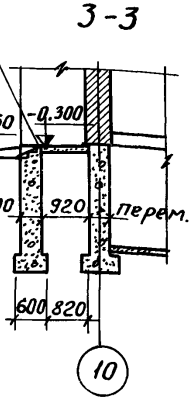

Входы в лестничные клетки

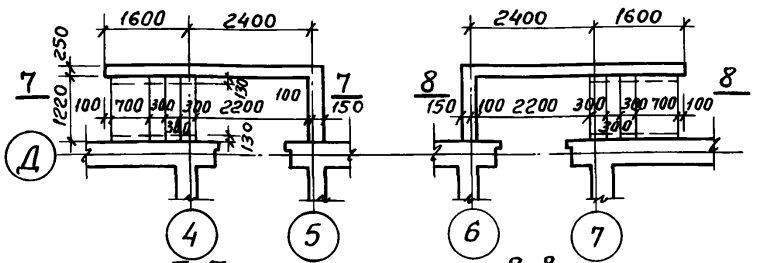

4-4

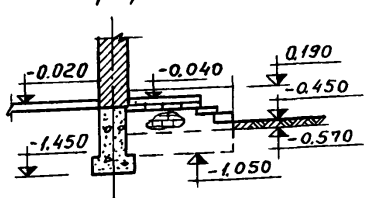

5-5

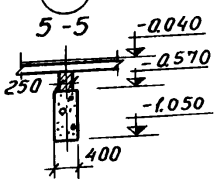

6-6

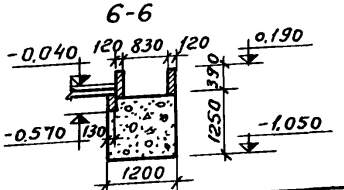

7-7

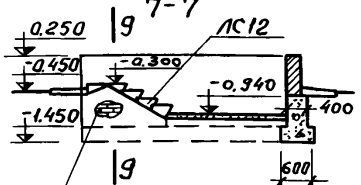

8-8

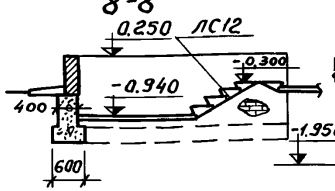

9-9

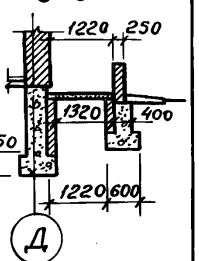

Ступени уложить по кирпичным стенкам δ=120мм.

Крыльцо главного входа

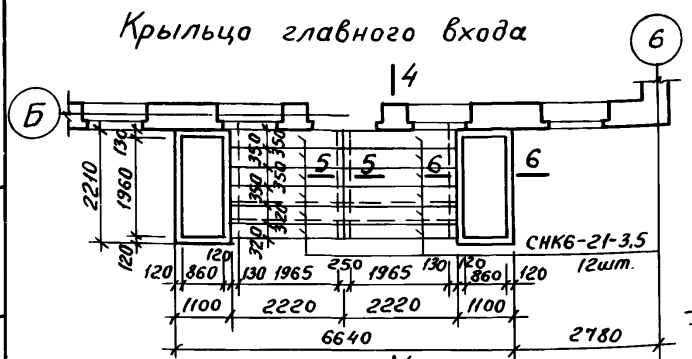

План фундаментов на отм. -1.050

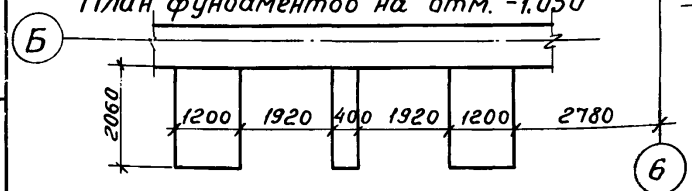

Привязан

Инв. №

Рук. маст.	Шмельченко	
Гл. констр.	Таранев	
Гл. арх. пр.	Выходцев	
Гл. инж. пр.	Коврижкин	
Рук. гр. арх.	Евграфова	
Рук. гр. инж.	Дорожко	
Ст. архит.	Муравьева	

Т.П. 164-12-158-АС

Общежитие на 108 мест.

Узел ввода. Входы и крыльца.

Стадия	Лист	Листов
Р	18	

ЦНИИЭП граждансельстрой

17478-01 20

Инв. № подл. | Подпись, дата | Взам. инв. №

20-2574-20

Пров. Жора 20.8.84г Кон. Кожухов

Типовой проект 164-12-158-АС Альбом I

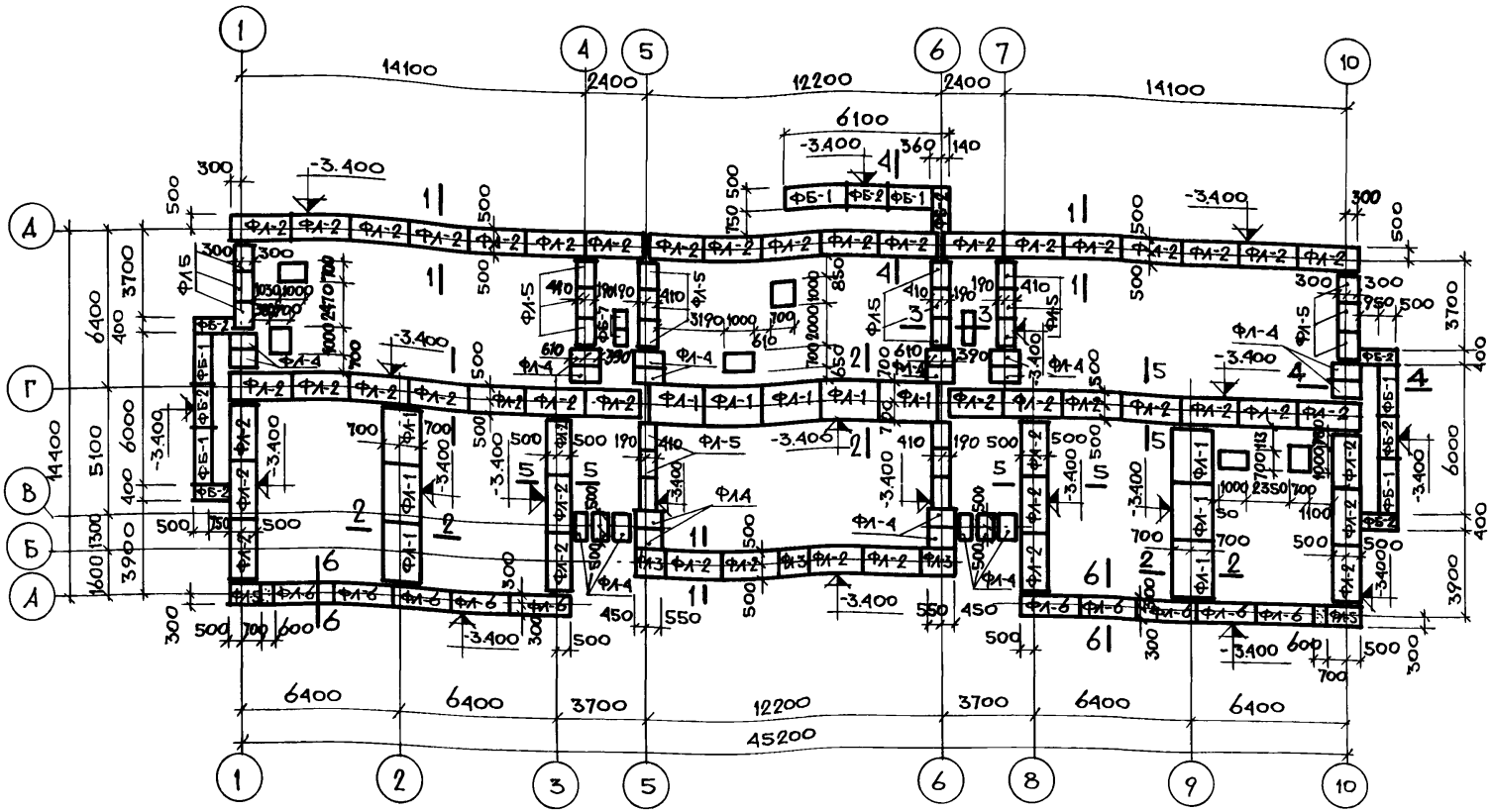

Нагрузка на ленточный фундамент кН/п.м.	
Сечение	Температура наружного воздуха $t_н = -30°C$
1-1	190
2-2	275
3-3	118
4-4	174
5-5	185
6-6	120

1. Фундаменты разработаны для сухих грунтов с расчетным давлением на грунт основания R=0.2 МПа в уровне подошвы фундамента; температура наружного воздуха $t_н = -30°C$.
2. Заделки по месту выполнять из бетона М-200.
3. Фундаментные плиты укладывать на выравненное основание.
4. Вертикальную гидроизоляцию выполнять обмазыванием плоскости горячим битумом за 2 раза.
5. Горизонтальная гидроизоляция выполняется на отм. ▽-0.400 из 2 слоев гидроизола на битумной мастике; на отм.-3.100 - из цементного раствора состава 1:2.

Рук. маст.	Омельченко	
Гл. констр.	Таранев	
Гл. арх. пр.	Выходцев	
Гл. инж. пр.	Коврижкин	
Рук. гр. арх.	Евграфова	
Рук. гр. инж.	Козлова	
Рук. гр. инж.	Дорожко	

Привязан

Инв. №

Т.П. 164-12-158-АС

Общежитие на 108 мест

План фундаментов (вариант).

Стадия	Лист	Листов
Р	19	

ЦНИИЭП Граждансельстрой

Копировала:

17478-01 : 21

Формат 12Г.

Инв. № подл. | Подпись, дата | Взам. инв. №
20-2574-21

Типовой проект 164-12-158-АС Альбом I

1-1

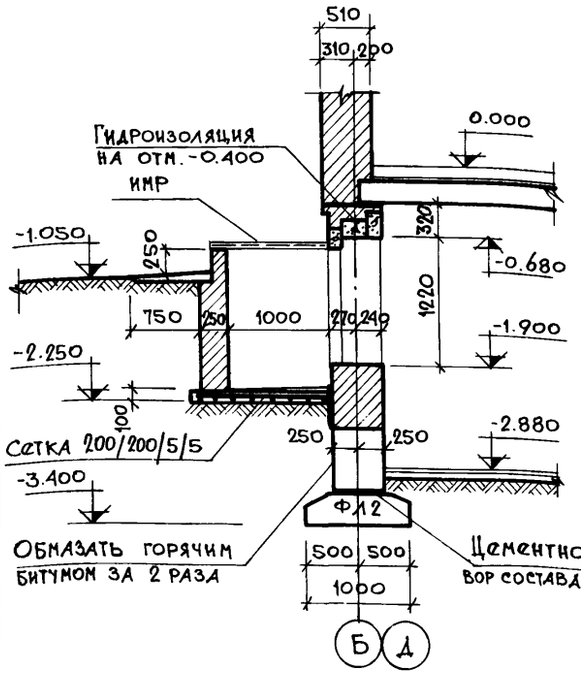

2-2

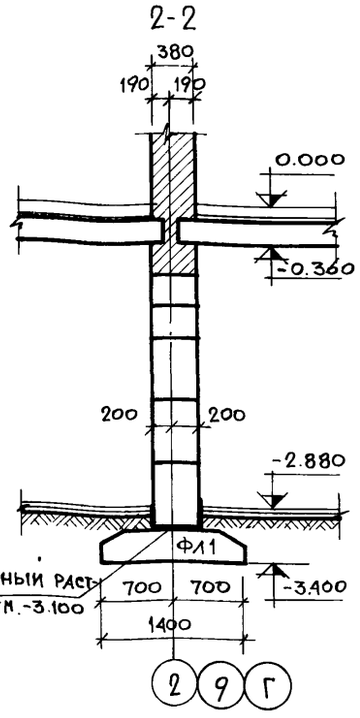

3-3

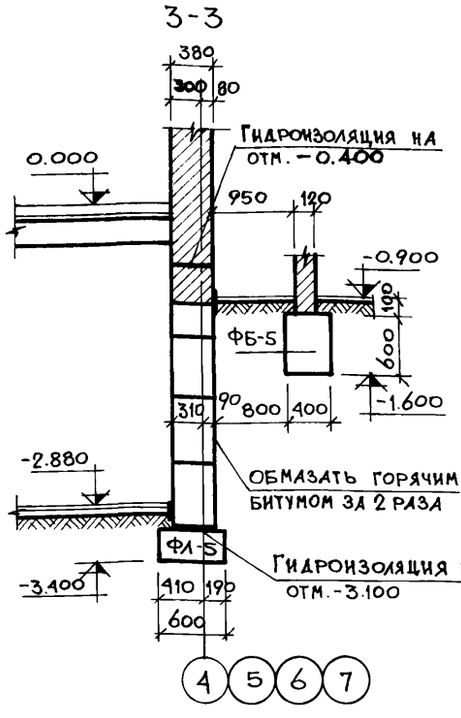

4-4

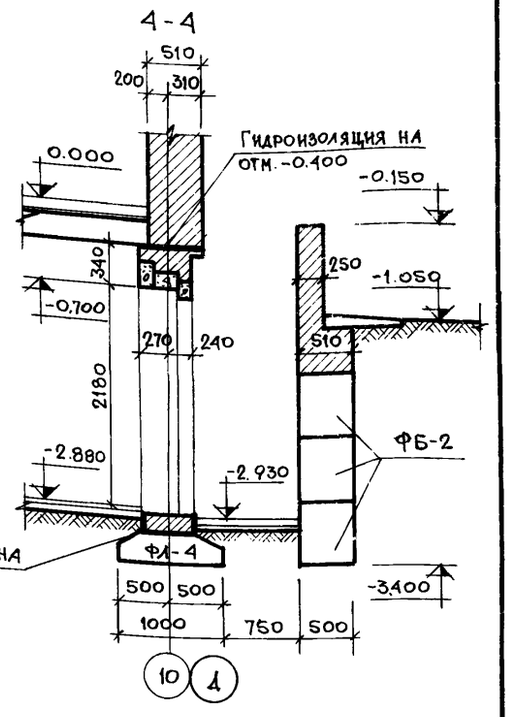

5-5

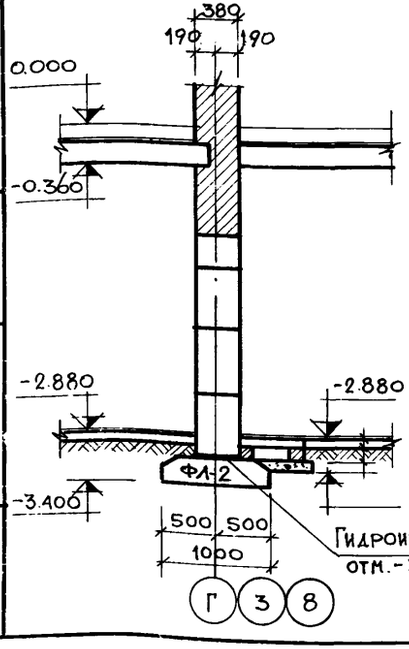

6-6

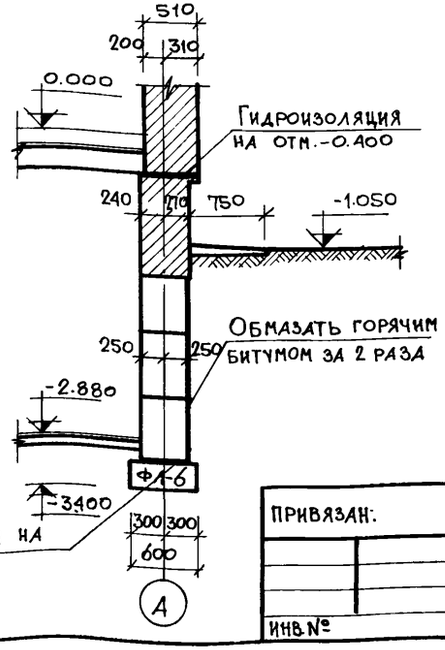

Фундамент под оборудование

Расход бетона 0.8 м³

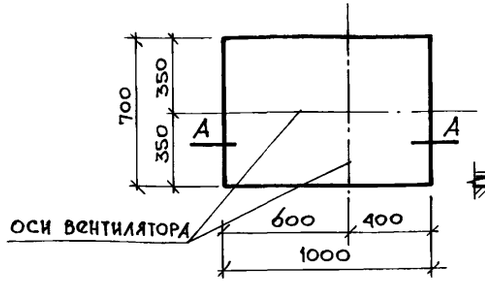

А-А

Арматурная сетка 250/200/8/8 масса 15.70

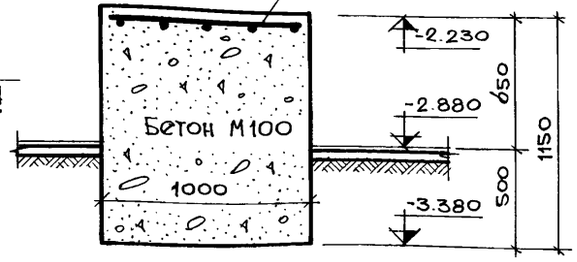

Рук.маст.	Онольченко	
Гл.констр.	Таранев	
Гл.арх.пр.	Выходцев	
Гл.инж.пр.	Коврижкин	
Рук.гр.арх.	Евграфова	
Рук.гр.арх.	Козлова	
Рук.гр.инж.	Дорожко	

Привязан:

Инв.№

Т.П. 164-12-158-АС

Общежитие на 108 мест

Стадия	Лист	Листов
Р	20	

Сечения фундаментов (вариант)

ЦНИИЭП граждансельстрой

Копировала: 17478-01.22

Формат 12г.

Инв.№ подл. | Подпись, дата | Взам. инв.№

2с-2574-22

Развертка по оси „А"

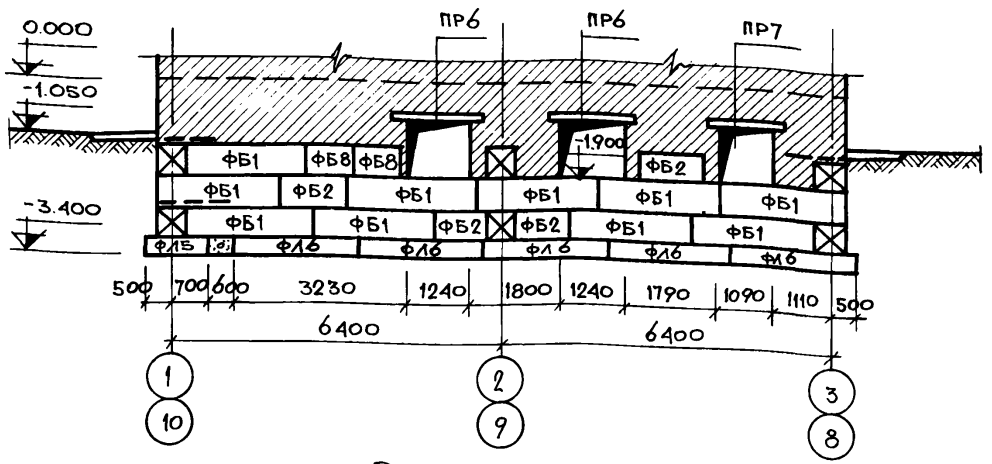

Развертка по оси „Б"

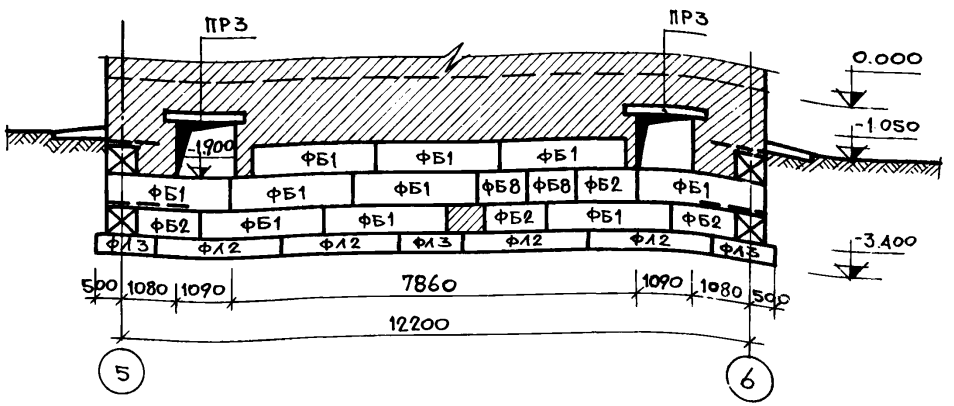

Развертка по оси „1"

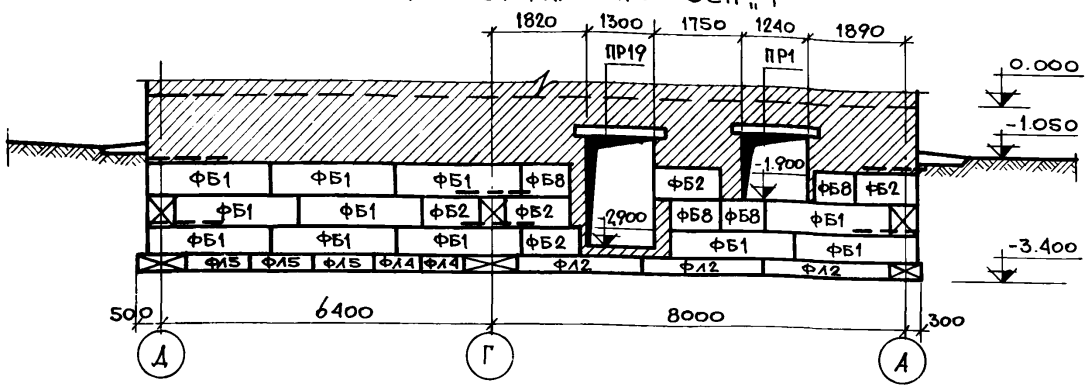

Развертка по оси „В"

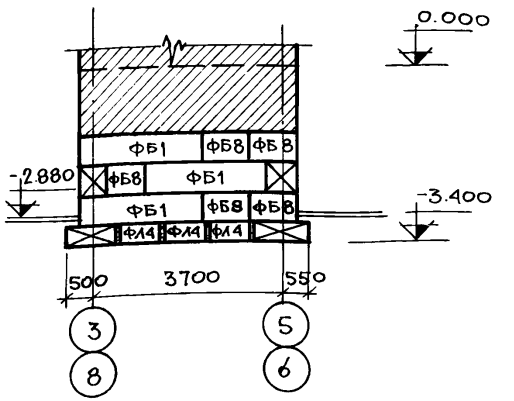

1. В углах и пересечениях стен подвала на отм. -2.500, -1.900, -1.300 проложить арматурные сетки из Ф8АI по детали 19 серии 2.110-1, вып. 1.
2. Все заделки и кладку по месту выполнять из кирпича глиняного обыкновенного пластического прессования М100 на растворе М50 и бетона М200.
3. Над отверстиями шириной до 500мм устраивать рядовые перемычки из арматуры Ф8АI шаг 50мм в слое цементного раствора.

Рук. маст.	Омельченко	
Гл. констр.	Таранев	
Гл. арх. пр.	Выходцев	
Гл. инж. пр.	Коврижкин	
Рук. гр. арх.	Евграфова	
Рук. гр. арх.	Козлова	
Рук. гр. инж.	Дорожко	

Привязан:

Инв. №

Т.П. 164-12-158-АС

Общежитие на 108 мест

Стадия	Лист	Листов
Р	21	

Развертки стен подвала по осям А,Б,В,1 (вариант)

ЦНИИЭП гражданселькстрой

Копировала: 17478-01 23

Формат 12г.

Взам. инв. № | Подпись и дата | Инв. № подл. 20-2574-23

Альбом I

Типовой проект 164-12-158-АС

Развертка по оси „Г"

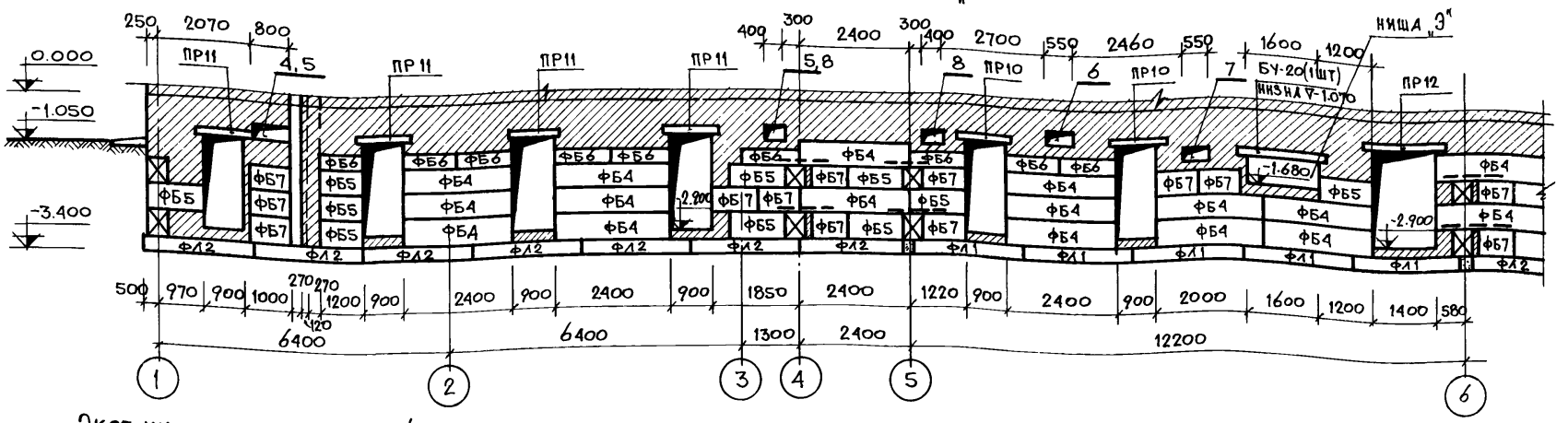

Экспликация отверстий

Тип отв.	Размеры, мм в	Размеры, мм н	Отметка низа отв.	Назначение
1	400	250	-1.90	вентиляция
2	150	150	-0.55	——"——
3	400	250	-2.73	——"——
4	400	400	-0.80	——"——
5	350	350	-0.75	——"——
6	550	350	-0.75	——"——
7	550	350	-1.00	——"——
8	400	200	-0.60	водопровод
9	1000	600	-4.00	канализация
10	500	600	-2.80	водопровод
11	1200	450	-2.15	теплосеть
12	250	150	-3.15	электроснабжение
13	270	375	-0.70	поливочный кран
14	150	150	-1.75	слабые токи
15	200	200	-1.75	электроснабжение (для электроздвижки)

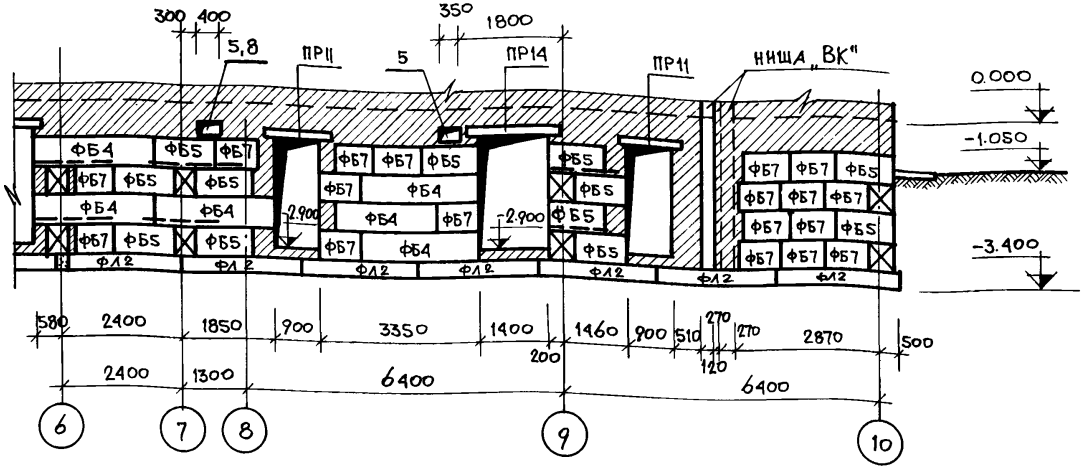

Привязан:

Инв. №

Рук. маст.	Омельченко	
Гл. констр.	Таранец	
Гл. арх. пр.	Выходцев	
Гл. инж. пр.	Коврижкин	
Рук. гр. арх.	Евграфова	
Рук. гр. арх.	Козлова	
Рук. гр. инж.	Дорожко	

Т.П. 164-12-158-АС

Общежитие на 108 мест

Стадия	Лист	Листов
Р	22	

Развертки стен подвала по оси Г (вариант)

ЦНИИЭП граждансельстрой

Копировала: 17478-01 24

Формат 12г.

Инв. № подл. 20-2574-24 | Подпись, дата | Взам. инв. №

Типовой проект 164-12-158-АС Альбом I

Развертка по оси „Д"

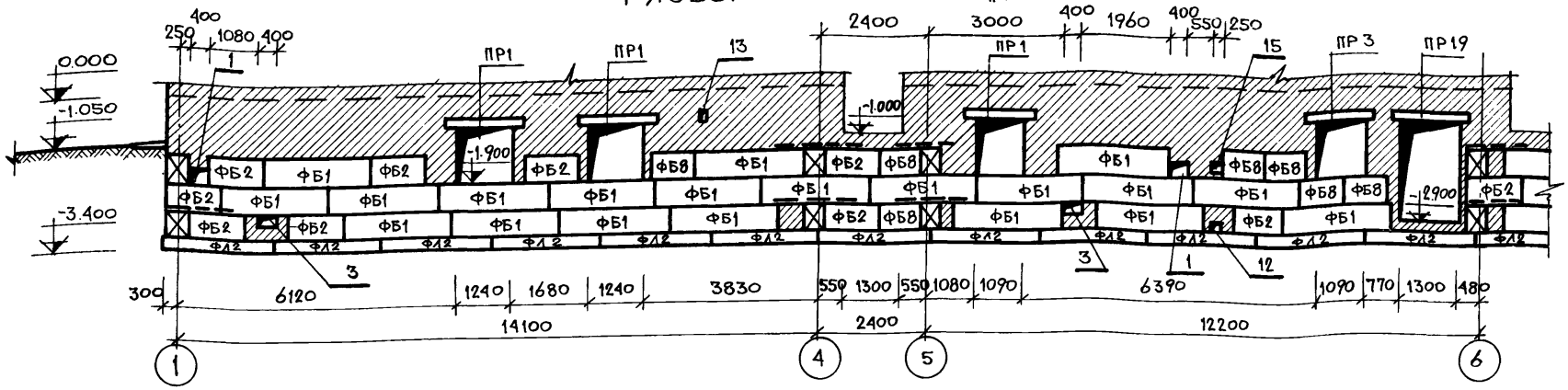

Перечень элементов

Поз. обозначение	Наименование	Кол. шт.	Масса ед. т.	Примечание
Железобетонные плиты для ленточных фундаментов				
ФЛ1	ФЛ 14-24	13	2.110	
ФЛ2	ФЛ 10-24	49	1.510	
ФЛ3	ФЛ 10-12	3	0.750	
ФЛ4	ФЛ 10-8	22	0.495	
ФЛ5	ФЛ 6-12	25	0.515	
ФЛ6	ФЛ 6-24	10	1.040	
Бетонные блоки стен подвала				
ФБ1	ФБС 24.5.6-Т	112	1.63	
ФБ2	ФБС 12.5.6-Т	55	0.79	
ФБ4	ФБС 24.4.6-Т	58	1.30	
ФБ5	ФБС 12.4.6-Т	65	0.64	
ФБ6	ФБС 12.4.3-Т	14	0.31	
ФБ7	ФБС 9.4.6-Т	93	0.47	
ФБ8	ФБС 9.5.6-Т	38	0.59	
Б15	1ПР2-15.12-14	4	0.065	
БУ20	1ПР28-20.25.22У	1	0.275	

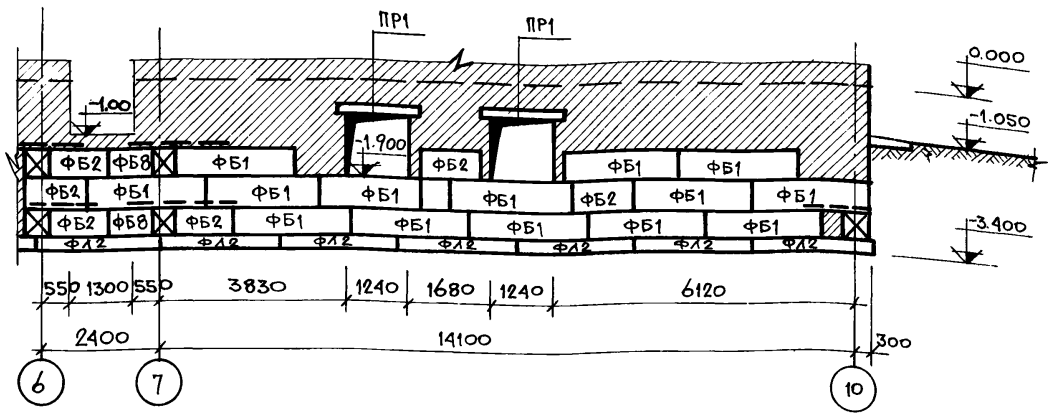

Инв. № подл. | Подпись, дата | Взам. инв. №
20-2574-25

Привязан:

Инв. №

Рук. маст.	Омельченко	
Гл. констр.	Таранев	
Гл. арх. пр.	Выходцев	
Гл. инж. пр.	Ковриженин	
Рук. гр. арх.	Евграфова	
Рук. гр. арх.	Козлова	
Рук. гр. инж.	Дорожко	

Т.П. 164-12-158-АС

Общежитие на 108 мест

Стадия	Лист	Листов
Р	23	

Развертки стен подвала по оси Д (вариант).

ЦНИИЭП гражданселькстрой

Копировал: 17478-01 25 Формат 12г.

Типовой проект 164-12-158-АС Альбом I

Развертка по оси „5"

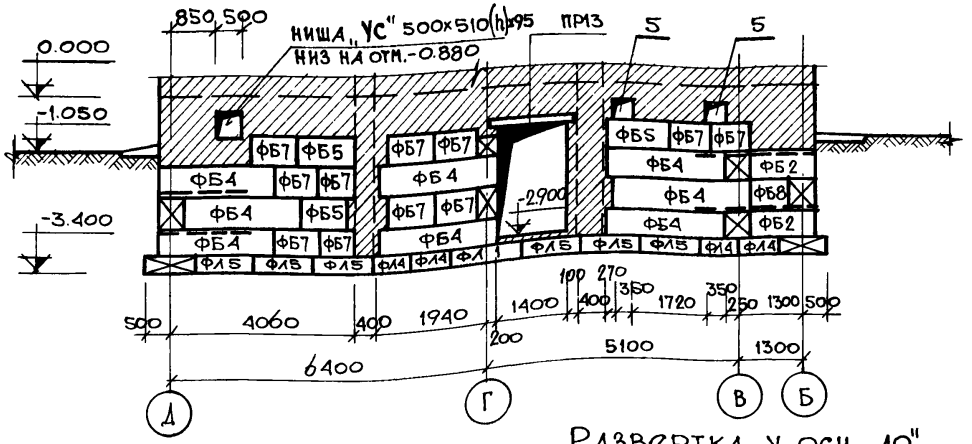

Развертка по оси „6"

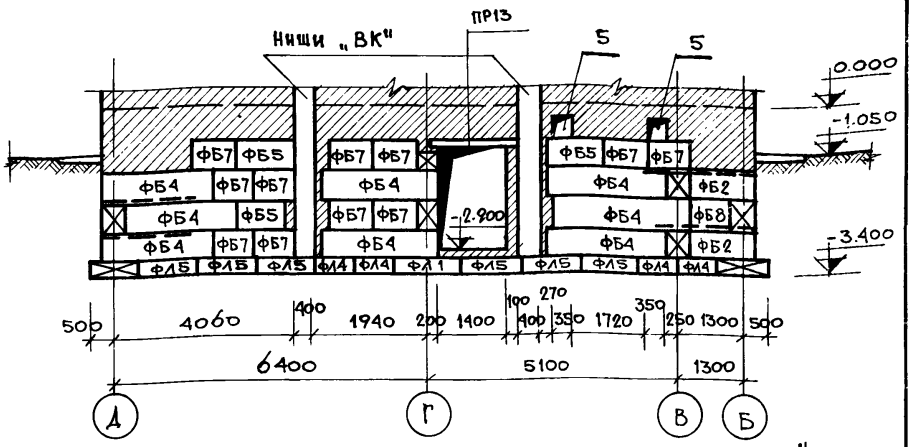

Развертка у оси „1"

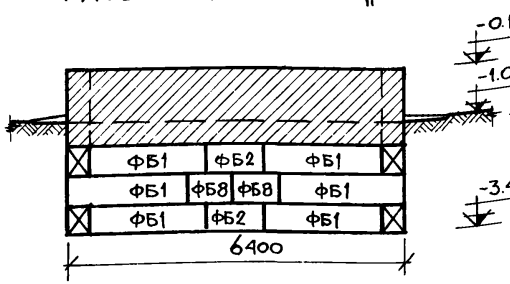

Развертка у оси „10"

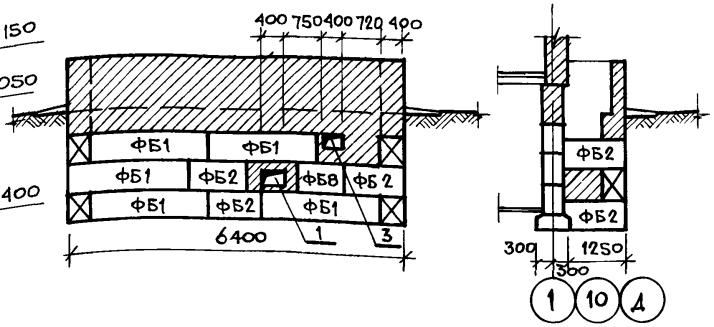

Развертки по осям „4" и „7"

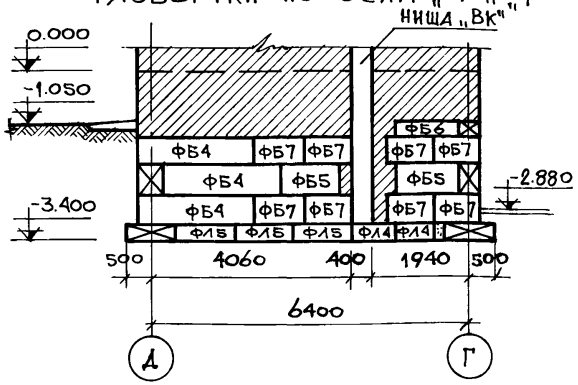

Развертка у оси „Д"

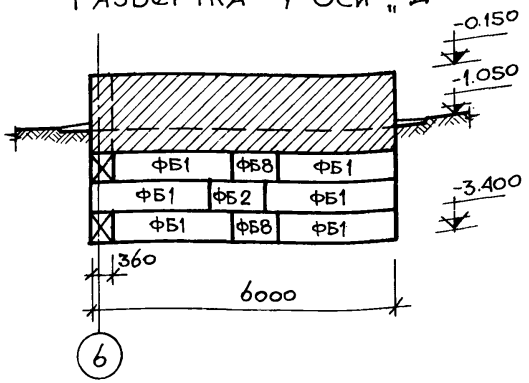

Рук. маст.	Омельченко	
Гл. констр.	Таранев	
Гл. арх. пр.	Выходцев	
Гл. инж. пр.	Коврижкин	
Рук. гр. арх.	Евграфова	
Рук. гр. арх.	Козлова	
Рук. гр. инж.	Дорожко	

Привязан:

Инв. №

Т.П. 164-12-158-АС

Общежитие на 108 мест.

Стадия	Лист	Листов
Р	24	

Развертки стен подвала по осям 4,5,6,7 и у осей 1,10,Д (вариант).

ЦНИИЭП граждансельстрой

Копировала: 17478-01 26 Формат 12Г.

Инв. № подл. | 20-2574-26 | Подпись и дата | Взам. инв. №

Альбом I

Типовой проект 164-12-158-АС

Развертка по оси „10"

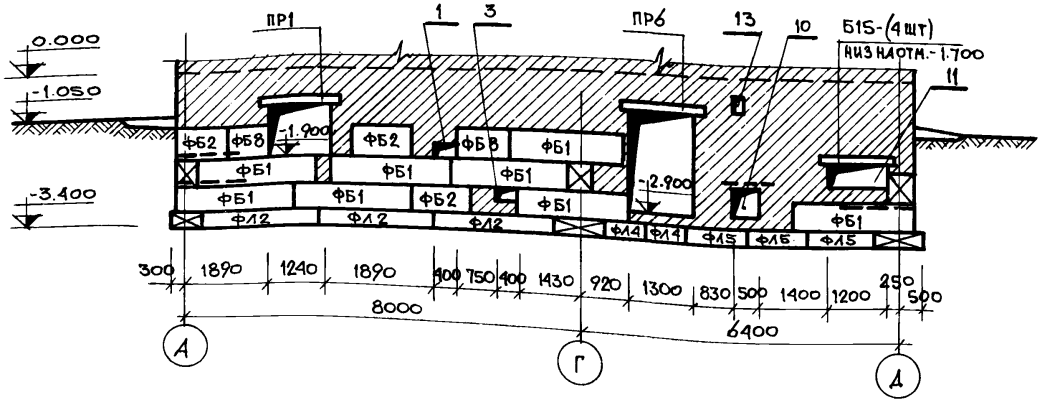

Развертка по оси „2"

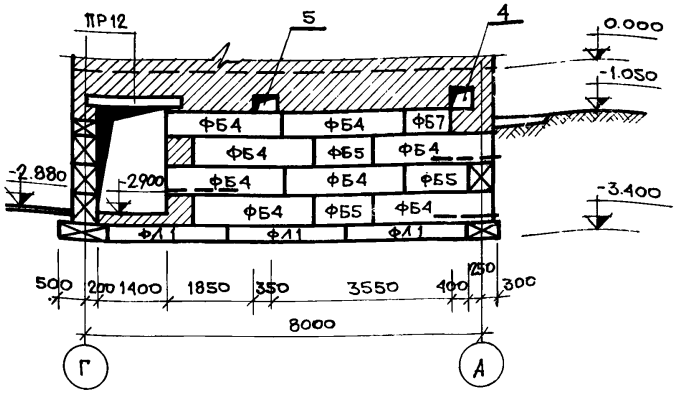

Развертка по оси „3"

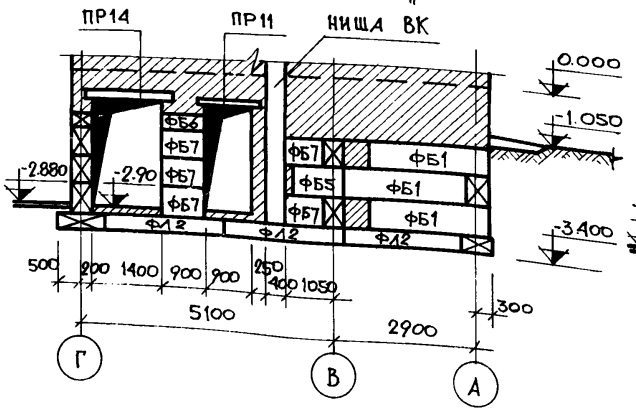

Развертка по оси „8"

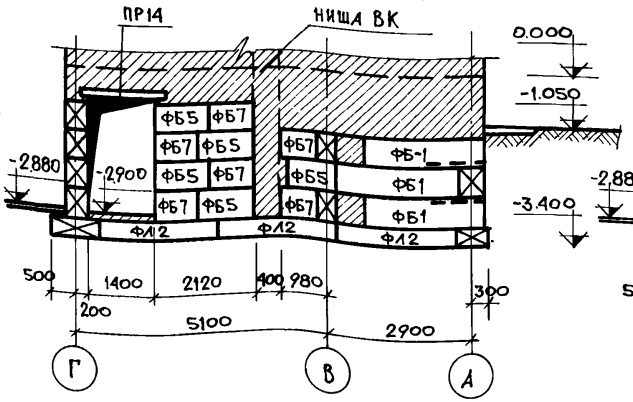

Развертка по оси „9"

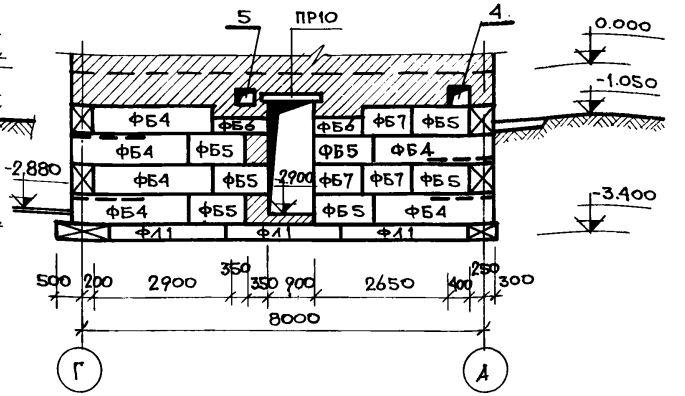

Рук. маст.	Омельченко	
Гл. констр.	Таранов	
Гл. арх. пр.	Выходцев	
Гл. инж. пр.	Коврижкин	
Рук. гр. арх.	Евграфова	
Рук. гр. арх.	Козлова	
Рук. гр. инж.	Дорожко	

Т.П. 164-12-158-АС

ОБЩЕЖИТИЕ НА 108 МЕСТ.

Стадия	Лист	Листов
Р	25	

РАЗВЕРТКИ СТЕН ПОДВАЛА ПО ОСЯМ 2,3,8,9,10 (ВАРИАНТ)

ЦНИИЭП ГРАЖДАНСЕЛЬСТРОЙ

ПРИВЯЗАН:

ИНВ. №

КОПИРОВАЛА:

17478-01 27

ФОРМАТ 12Г.

ИНВ. № ПОДЛ. 20-2574-27 | ПОДПИСЬ, ДАТА | ВЗАМ. ИНВ. №

Типовой проект 164-12-158-АС Альбом I

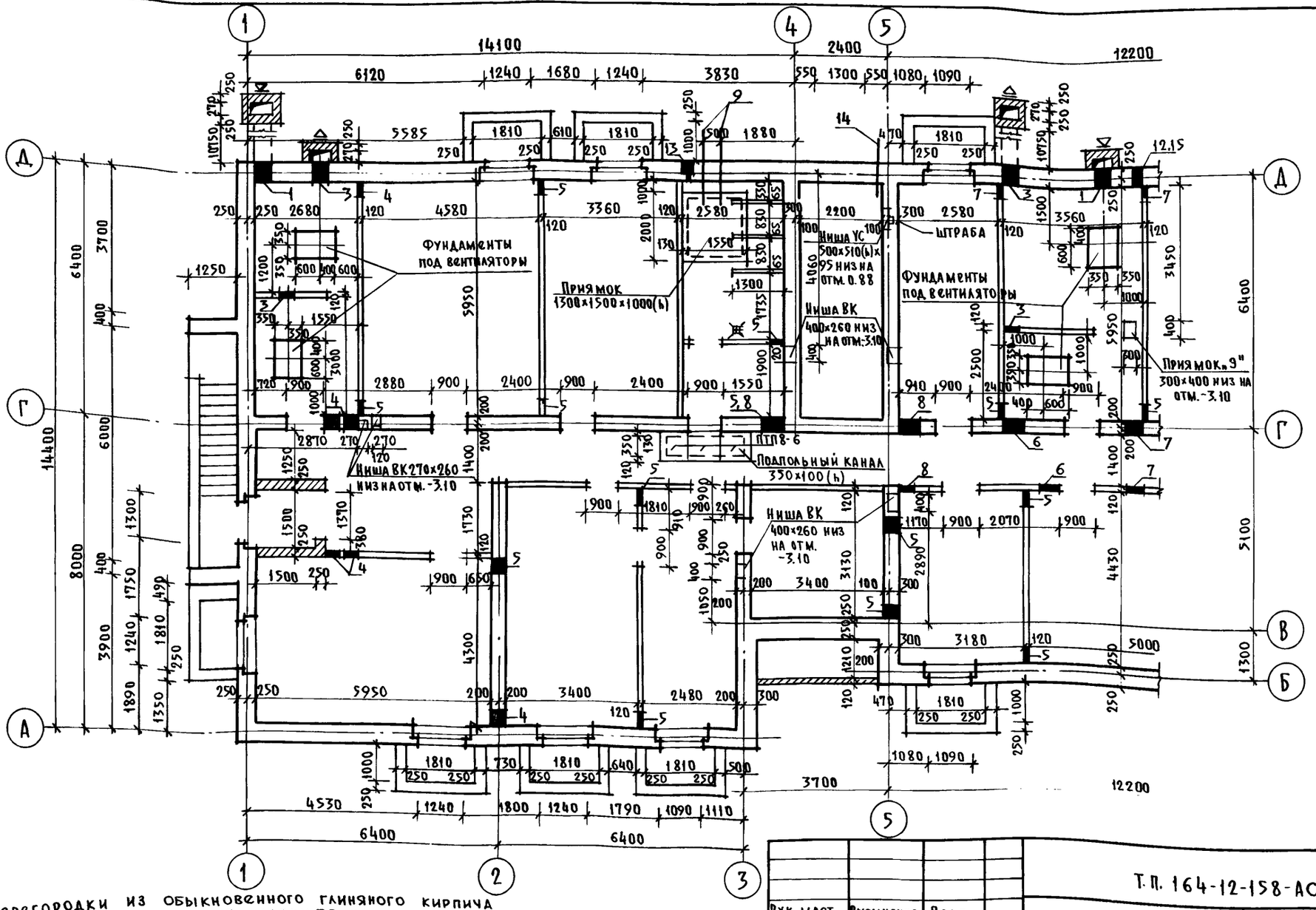

1. Перегородки из обыкновенного глиняного кирпича пластического прессования марки 75 на растворе марки 25.
2. Маркировку и перечень столярных изделий см. листы АС-33 и АС-34.
3. Экспликацию отверстий см. лист АС-22.

Инв. № подл.	Подп. и дата	Взам. инв. N
20-2574-28		

Привязан:

Инв. №

Рук. маст.	Омельченко	Подп.
Гл. констр.	Таранев	"
Гл. арх. пр.	Выходцев	"
Гл. инж. пр.	Коврижкин	"
Рук. гр. арх.	Евграфова	"
Рук. гр. арх.	Козлова	"
Рук. гр. инж.	Дорожко	"

Т.П. 164-12-158-АС

Общежитие на 108 мест

Стадия	Лист	Листов
Р	26	

План подвала в осях 1-5 (вариант)

ЦНИИЭП гражданскельстрой

17478-01 28

Пров. 9.11.89г Коп.

Типовой проект 164-12-158-АС Альбом I

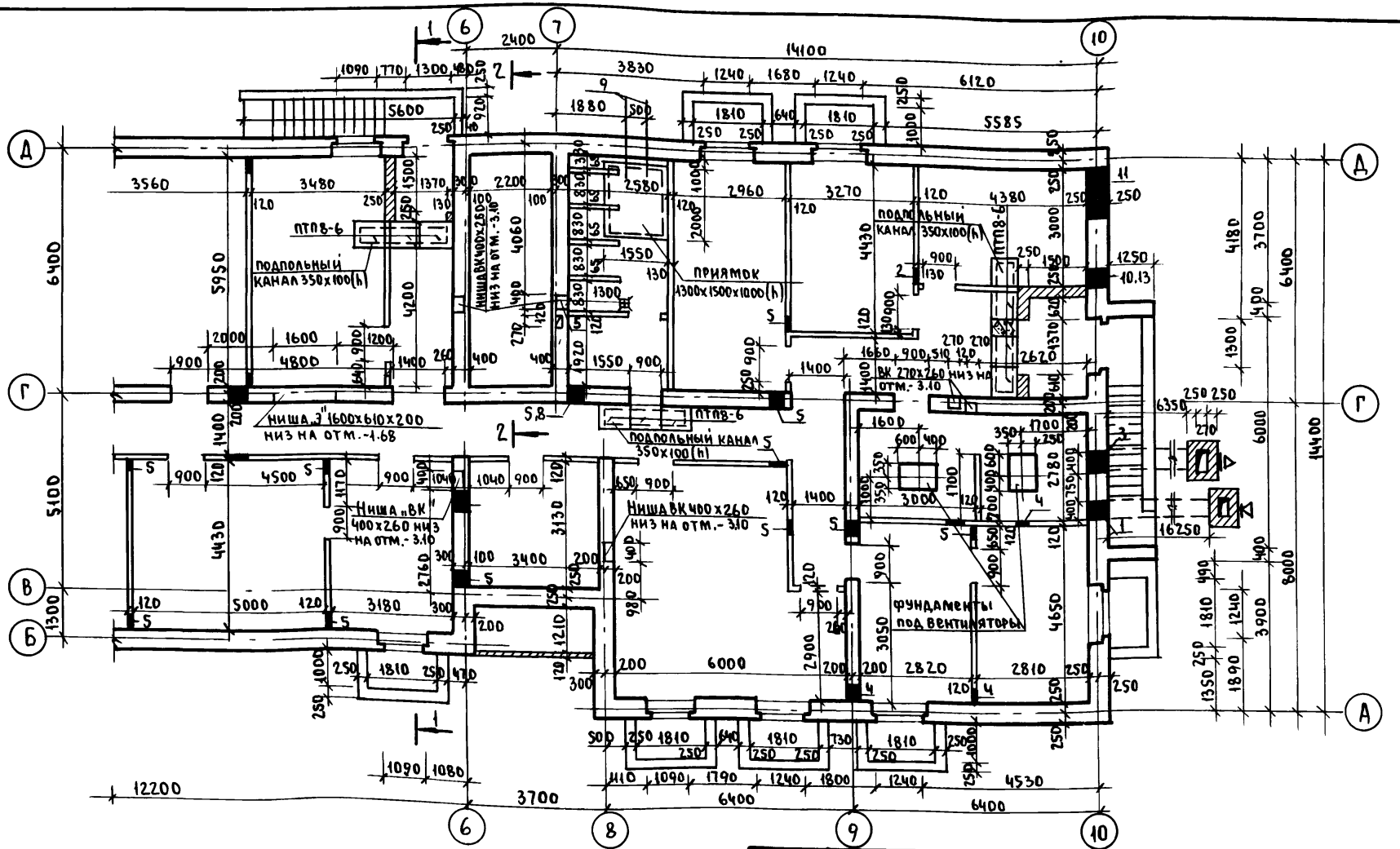
ПТП8-6
подпольный канал 350х100(h)
ниша,,3" 1600х610х200 низ на отм.-1.68
ниша ВК 400х260 низ на отм.- 3.10
ниша ВК 400х260 низ на отм.- 3.10
ниша ВК 400х260 низ на отм.- 3.10
приямок 1300х1500х1000(h)
подпольный канал 350х100(h)
ПТП8-6
фундаменты под вентиляторы
ПТП8-6
подпольный канал 350х100(h)
ВК 270х260 низ на отм.- 3.10
12200
3700
6400
6400
4530
1790
1800
1240
1810
1090
1080
1110
500
730
640
1810
1810
1810
250
250
250

Типовой проект 164-12-158-АС Альбом I

Разрез 1-1

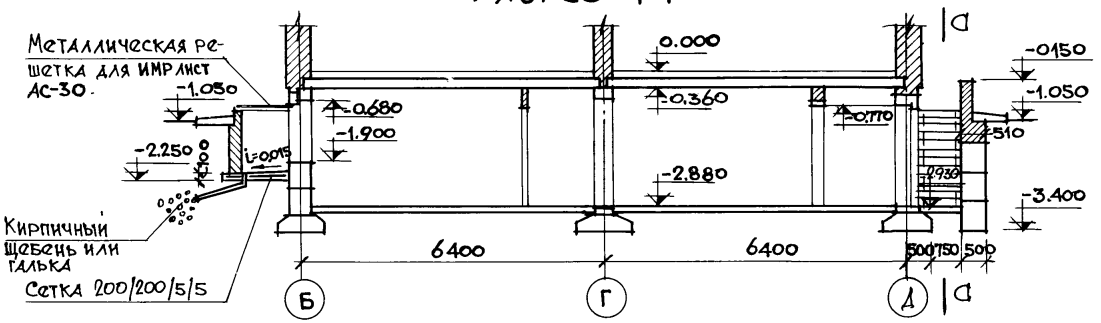

а-а

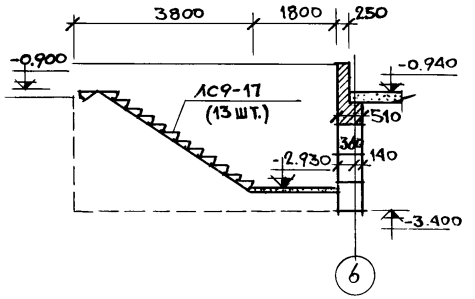

Крыльцо главного входа

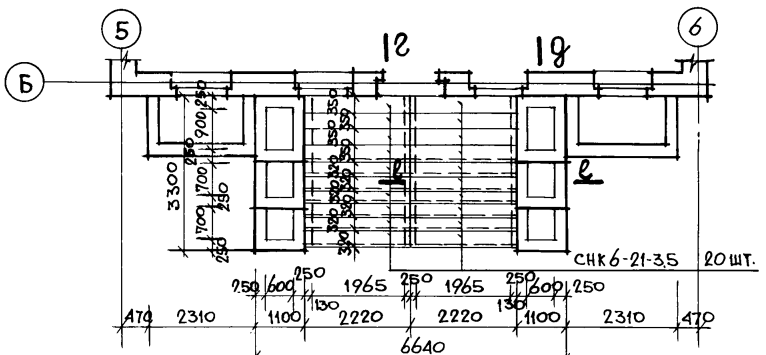

План фундаментов

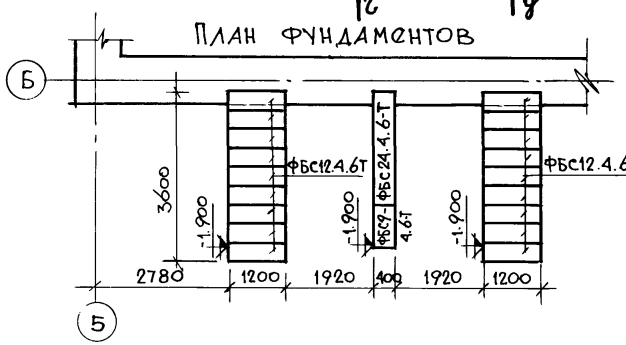

2-2

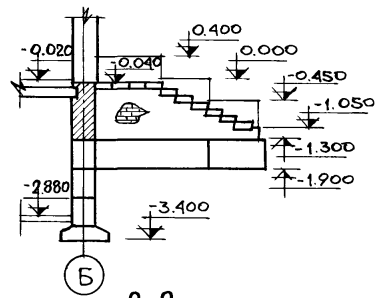

б-б

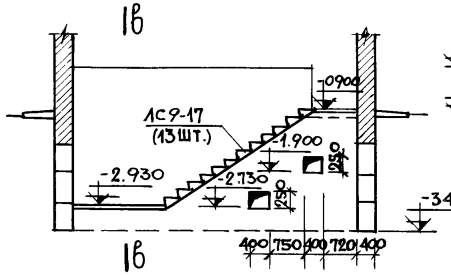

в-в

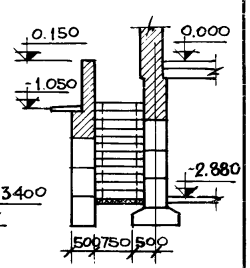

д-д

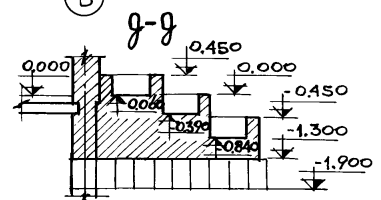

Разрез 2-2

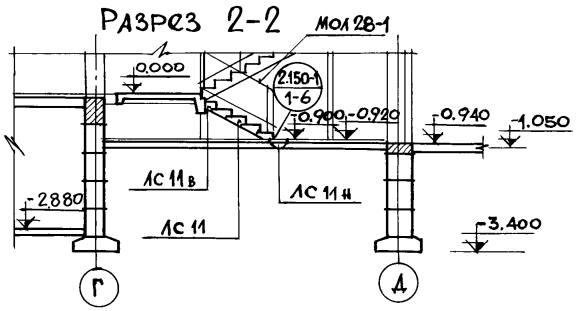

е-е

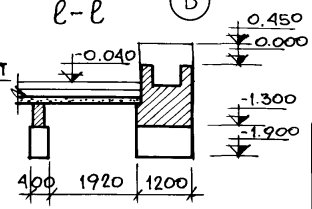

Рук. маст.	Омельченко		
Гл. констр.	Таранев		
Гл. арх. пр.	Выходцев		
Гл. инж. пр.	Коврижкин		
Рук. гр. арх.	Евграфова		
Рук. гр. инж.	Дорожко		

Т.П. 164-12-158-АС

Общежитие на 108 мест

Стадия	Лист	Листов
Р	28	

Разрезы 1-1, 2-2. Входы (вариант)

ЦНИИЭП граждансельстрой

Привязан:

Инв. №

Инв. № подл. 20-2574-30 | Подпись и дата | Взам. инв. №

Копировала:

17478-01 30

Формат 12Г.

Типовой проект 164-12-158-АС Альбом I

План перекрытия над подвалом

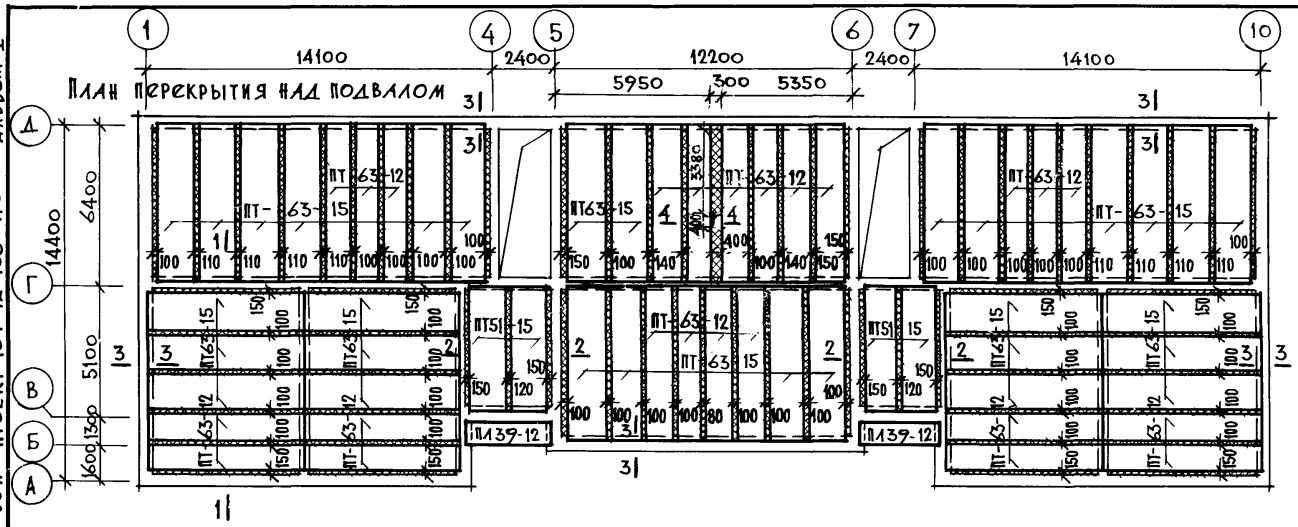

Монтажный план перемычек подвала.

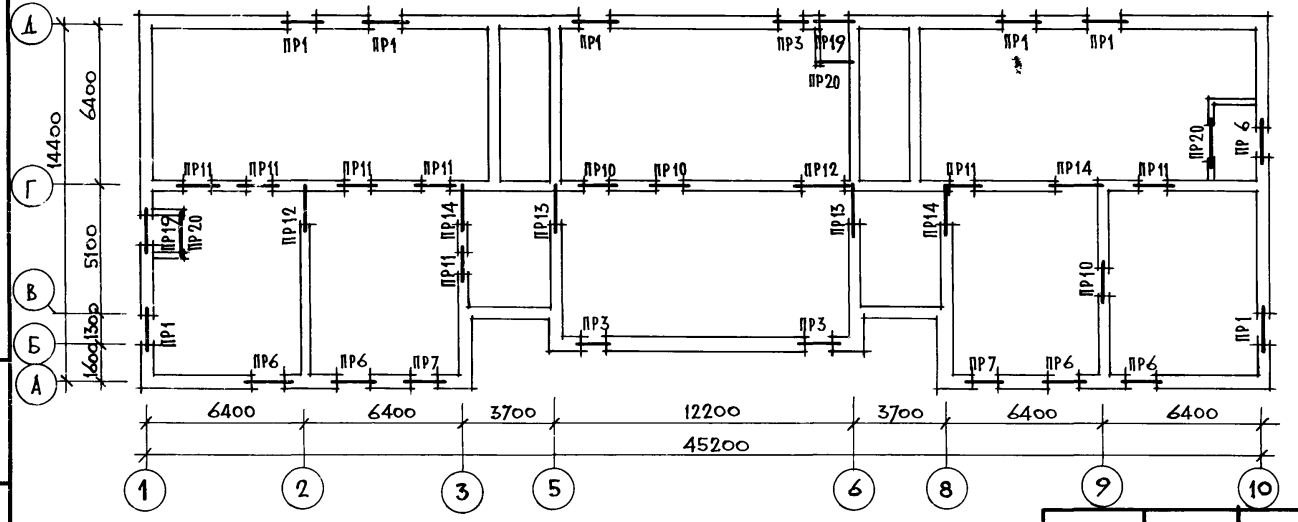

Перечень элементов.

Позиц. обозначения	Наименование	Кол. шт.	Масса ед. т.	Примечание
	Изделия железобетонные			
	Панели многопустотные			
	ПТ51-15	4	2,39	
	ПТ63-12	24	2.21	
	ПТ63-15	30	2,94	
	ПЛ39-12	2	1.57	
	Перемычки брусковые			
Б13	1ПР1-12.12.6	3	0.025	
Б15	1ПР2-15.12.14	31	0.065	
Б16	1ПР2-16.12.14	67	0.075	
	Перемычки несущие			
БУ15	1ПР38-15.12.22У	16	0.100	
БУ18	1ПР38-18.12.22У	16	0.125	

Сечения см. лист АС-31.

Рук. маст.	Ошельченко	
Гл. констр.	Тараяев	
Гл. арх. пр.	Выходцев	
Гл. инж. пр.	Коврижкин	
Рук. гр. арх.	Евграфова	
Рук. гр. арх.	Козлова	
Рук. гр. инж.	Дорожко	

Привязан:

Инв. №

Т.П. 164-12-158-АС

Общежитие на 108 мест

Стадия	Лист	Листов
Р	29	

Планы перекрытия, перемычек над подвалом. (Вариант)

ЦНИИЭП Граждансельстрой

Инв. № подл. 20-2574-31 | Подпись, дата | Взам. инв. №

17478-01 ·31

Формат 12Г

Типовой проект 164-12-158-АС Альбом I

Ведомость перемычек

Тип	Сечение	Кол. мест на этаж	Позицион. обозначения	Кол. шт.
1	2	3	4	5
ПР 1	510; -0.75; Б 16; БУ 18; 10 1 Д	7	Б 16 БУ 18	3 1
ПР 3	510; -0.75; Б 15; БУ 15; Б Д	3	Б 15 БУ 15	3 1
ПР 6	510; -0.77; -0.75; Б 16; А 10	5	Б 16	4
ПР 7	510; -0.75; Б 15; А	2	Б 15	4
ПР 10	380; -0.81; Б 13; БУ 15; 9 Г	3	Б 13 БУ 15	1 2
ПР 11	380; -0.81; БУ 15; Б 15; Д Г 3	7	Б 15 БУ 15	2 1
ПР 12	380; -0.60; БУ 18; Б 16; 2 Г	2	Б 16 БУ 18	1 2
ПР 13	380; -0.52; Б 16; 5 6	2	Б 16	3
ПР 14	380; -0.60; БУ 18; Б 16; 2 3; 8 9	3	Б 16 БУ 18	2 1
ПР 19	510; -0.77; Б 16; БУ 18; 1 Д	2	Б 16 БУ 18	3 1
ПР-20	250; -0.79; Б 16	3	Б 16	2

Металлическая решетка ИМР

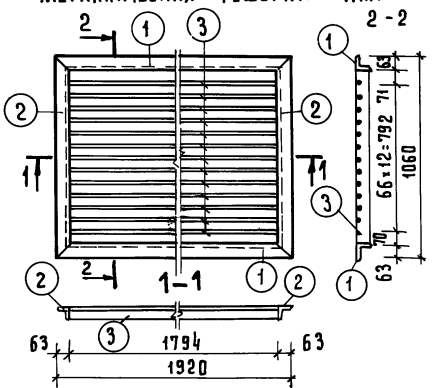

Спецификация металла на металлическую решетку

Марка	N N поз	Профиль мм	Длина мм	Кол. шт.	Масса кг: штуки	Масса кг: общ.	Масса кг: марки
ИМР	1	L63×5	1920	2	9.23	18.46	65.5
	2	L63×5	1060	2	5.1	10.2	
	3	ф16А1	1794	13	2.83	36.8	

Рук. маст.	Омельченко	Подпись	
Гл. констр.	Таранев	— " —	
ГАП	Выходцев	— " —	
ГИП	Коврижкин	— " —	
Рук. гр. арх.	Евграфова	— " —	
Рук. гр. арх.	Козлова	— " —	
Рук. гр. инж.	Дорожко	— " —	

Т.П 164-12-158-АС

Привязан:

Инв. №

Общежитие на 108 мест

Стадия	Лист	Листов
Р	30	

Ведомость перемычек, металлическая решетка ИМР (вариант)

ЦНИИЭП Гражданскельстрой

Инв. № подл. 20-2574-32 | Подпись и дата | Взам. инв. №

пров. [signature] 6.5.88 коп. [signature]

17478-01 32

Типовой проект 164-12-158 АС Альбом I

КАРКАСЫ К-1, К-2

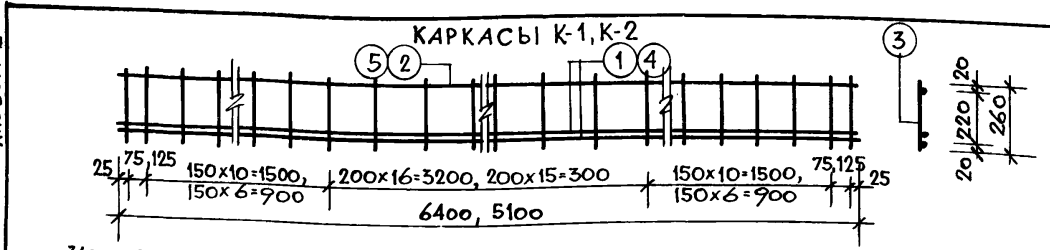

1-1

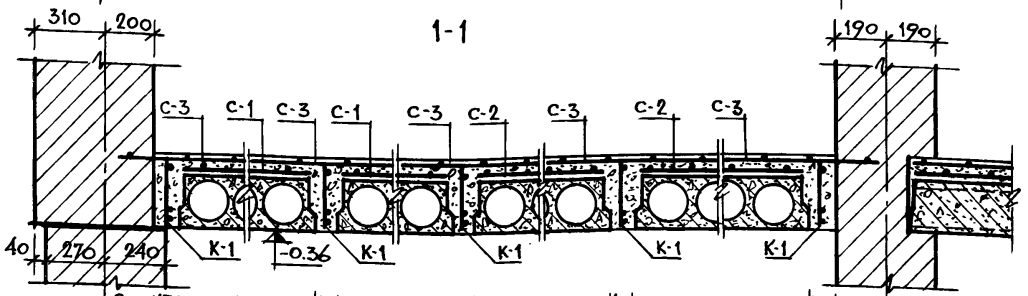

2-2

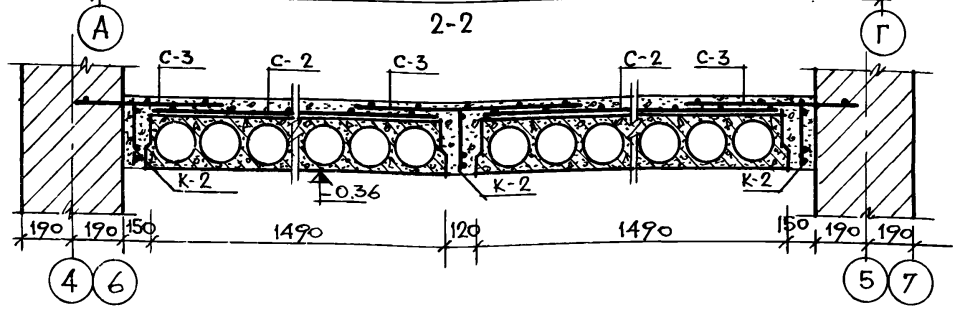

3-3

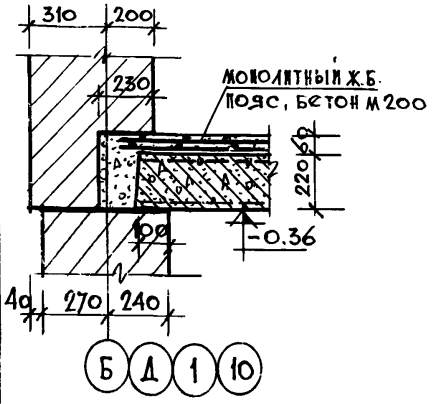

4-4

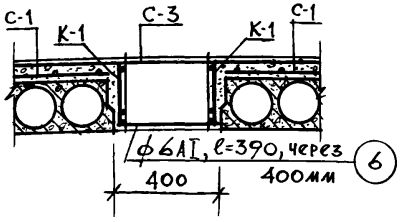

МАРКА ЭЛ-ТА	ПОЗ.	СЕЧЕНИЕ	ф мм, сеч.	ДЛИНА, мм	КОЛ.	МАССА ОБЩ.Я, КГ
К-1	1		ф20АIII	6400	2	31.62
	2		ф10АI	6400	1	3.95
	3		ф6АI	260	39	2.25
К-2	4		ф20АIII	5100	2	25.20
	5		ф10АI	5100	1	3.15
	3		ф6АI	260	30	1.73
	6	соед.стержень	ф6АI	390	17	1.55
		бетон м200				

ПОЗ. ОБОЗН.	НАИМЕНОВАНИЕ	КОЛ.	МАССА ед., КГ	МАССА ОБЩ., КГ
С-1	250/150/4/5 шир. 1100. ГОСТ 8478-76	154.0пм	1.6 кг/м²	246.40
С-2	250/150/4/5 шир. 1300 "	218.4пм	1.6 кг/м²	349.44
С-3	250/200/4/8 шир. 900 "	433.8пм	2.6 кг/м²	1127.88
К-1	КАРКАС К-1	63	37.82	2382.66
К-2	КАРКАС К-2	6	30.08	180.48
6	соед.стержень ф6АI	7.0пм	0.222	1.55

Положение сечений в плане перекрытий см. лист АС-29.

РУК.МАСТ.	Омельченко	
ГЛ.КОНСТР.	Таранев	
ГЛ.АРХ.ПР.	Выходцев	
ГЛ.ИНЖ.ПР.	Коврижкин	
РУК.ГР.АРХ.	Евграфова	
РУК.ГР.АРХ.	Козлова	
РУК.ГР.ИНЖ.	Дорожко	

Привязан:

Инв.№

Т.П. 164-12-158-АС

Общежитие на 108 мест

СТАДИЯ	ЛИСТ	ЛИСТОВ
Р	31	

Сечения сборно-монолитного перекрытия и арматурные каркасы К-1, К-2 (вариант)

ЦНИИЭП Граждансельстрой

Инв.№ подл. 20-2574-33 | Подпись, дата | Взам.инв.№

17478-01 33 Формат 12Г

Типовой проект 164-12-158.АС Альбом I

Воздухозаборные шахты

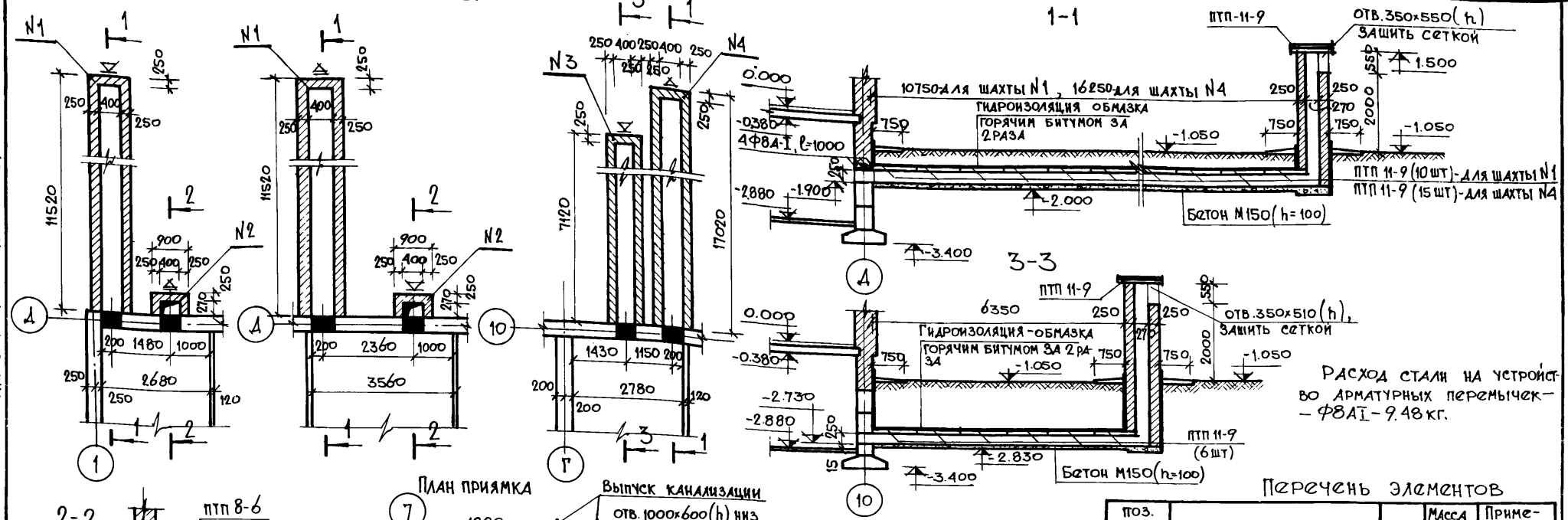

Расход стали на устройство арматурных перемычек — Ф8АI - 9.48 кг.

Перечень элементов

Поз. обозначение	Наименование	Кол-во	Масса ед. т.	Примечание
	Перемычки			
Б13	1ПР1-12.12.6	4	0.025	
Б16	1ПР2-16.12.14	24	0.075	
	Плиты плоские			
ПТП11-9	ПТП 12,5-11-9	35	0.198	
ПТП8-6	ПТП 12,5-8-6	2	0.096	

1. Приямок для оси „4" - зеркально приямку у оси „7".

Рук. маст.	Омельченко	
Гл. констр.	Таранев	
Гл. арх. пр.	Выходцев	
Гл. инж. пр.	Коврижкин	
Рук. гр. арх.	Евграфова	
Рук. гр. арх.	Козлова	
Рук. гр. инж.	Дорожко	

Т.П. 164-12-158-АС

Общежитие на 108 мест

Воздухозаборные шахты. Канализационный приямок.

Стадия	Лист	Листов
Р	32	

ЦНИИЭП граждансельстрой

Привязан:

Инв. №

Взам. инв. № | Подпись, дата | Инв. № подл. 20-2574-34

Копировала: 17478-01 34

Формат 12г.

Типовой проект 164-12-158 АС Альбом I

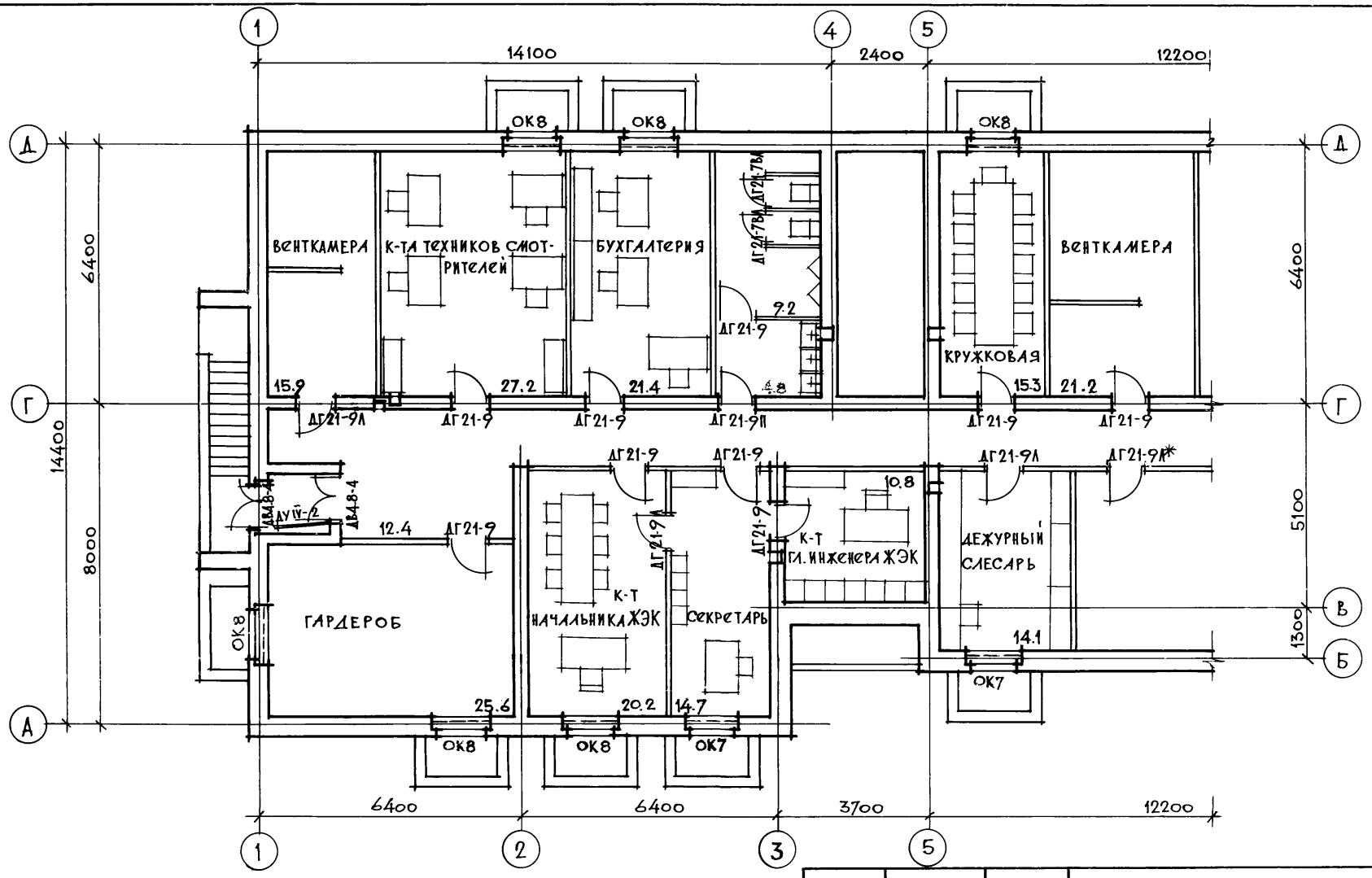

Рук. маст.	Омельченко	
Гл. констр.	Тараненков	
Гл. арх. пр.	Выходцев	
Гл. инж. пр.	Коврижкин	
Рук. гр. арх.	Евграфова	
Рук. гр. арх.	Козлова	
Рук. гр. инж.	Дорожко	

Т.П. 164-12-158-АС

Общежитие на 108 мест

Стадия	Лист	Листов
Р	33	

План подвала в осях 1-5 с расстановкой мебели (вариант)

ЦНИИЭП гражданселькстрой

Привязан:

Инв. №

Согласовано:

Инв. № подл. 20-2574-35

17478-01 35

Формат 12Г.

Типовой проект 164-12-158 АС Альбом I

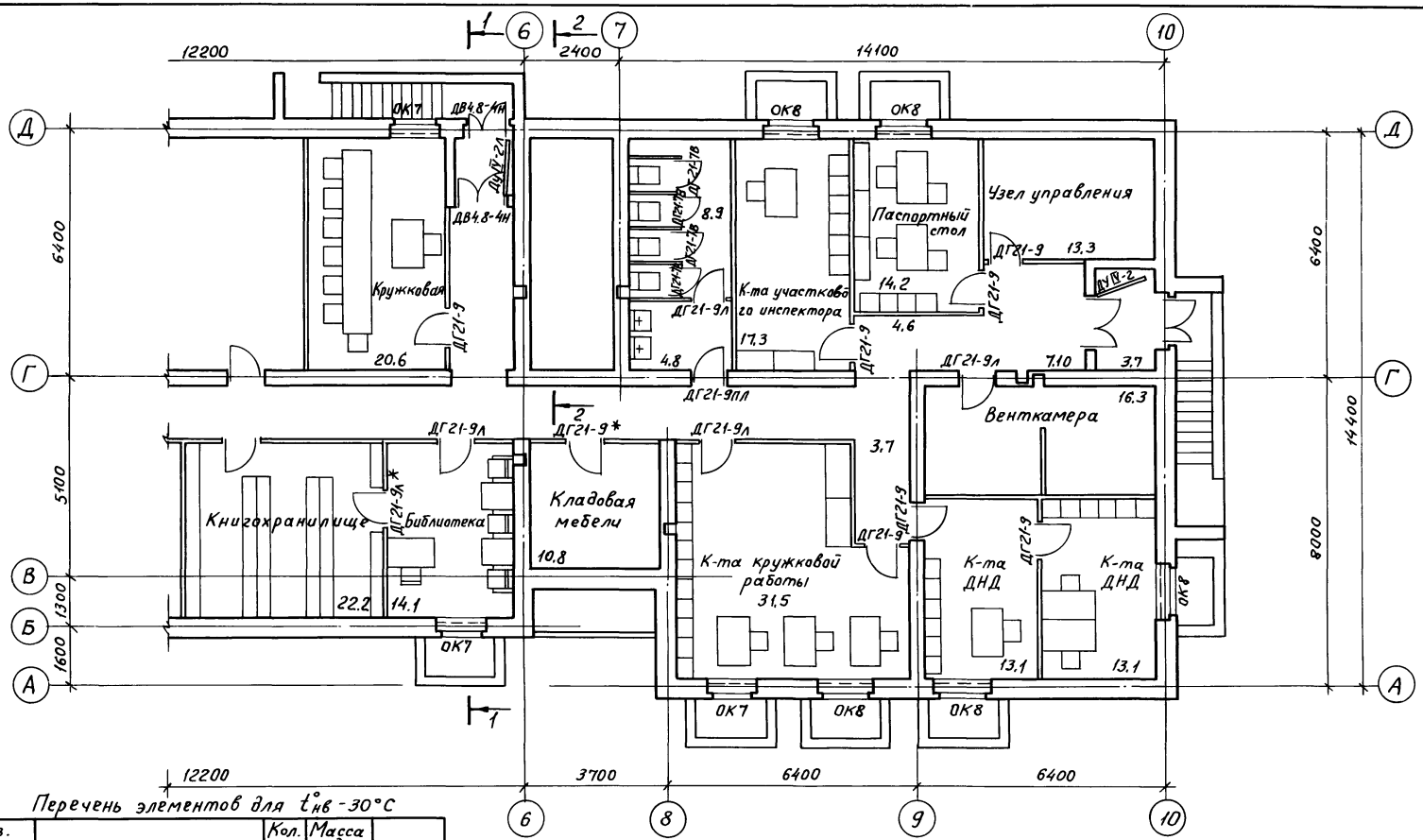

Перечень элементов для $t^{\circ}_{нв}$ -30°С

Поз. обозначен.	Наименование	Кол. шт.	Масса ед. т	Примеч.
ОК7 (мест 5)	Окно ОР 12-12	1		
	Доска подоконная ДО 13-25	1		
ОК8 (мест 11)	Окно ОР 12-14	1		
	Доска подоконная ДО 16-25	1		
ДГ21-9/л	Внутренний дверной блок	17/9		
ДГ21-9П/л	Внутренний дверной блок	1/1		
ДГ21-7В/л	Внутренний дверной блок	4/2		
ДУIV-2/л	Наружный дверной блок	2/1		
ДВ4.8-4/н	Наружный дверной блок	4/2		

Коробки и полотна дверей со знаком * облицевать кровельной оцинкованной сталью ГОСТ 8075-56.

Привязан:

Инв. №

Рук. маст.	Омельченко	
Гл. констр.	Таранев	
Гл. арх. пр.	Выходцев	
Гл. инж. пр.	Коврижкин	
Рук. гр. арх.	Евграфова	
Рук. гр. арх.	Козлова	
Рук. гр. инж.	Дорожко	

Т.П. 164-12-158-АС

Общежитие на 108 мест

Стадия	Лист	Листов
Р	34	

План подвала в осях 6-10 с расстановкой мебели (вариант)

ЦНИИЭП гражданскельстрой

17478-01 36

Согласовано:

Инв. № подл. 20-2074-36

Пров. [signature] 20. 8. 84 г Коп. Консухов

Альбом I

Типовой проект 164-12-158-АС

Фасад 1-10

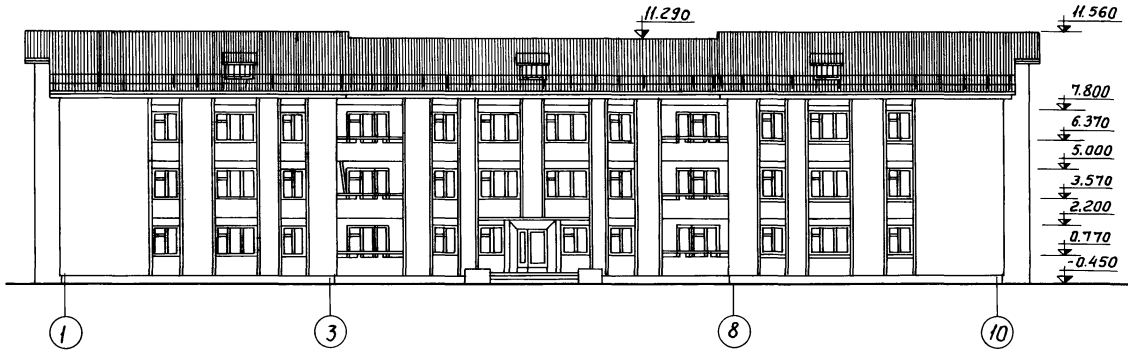

Фасад А-Д

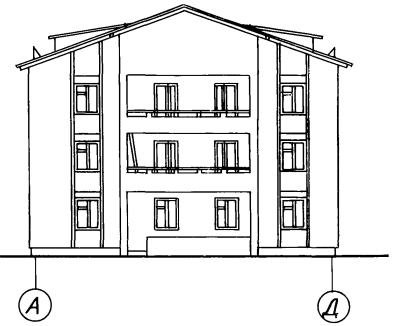

Фасад 10-1

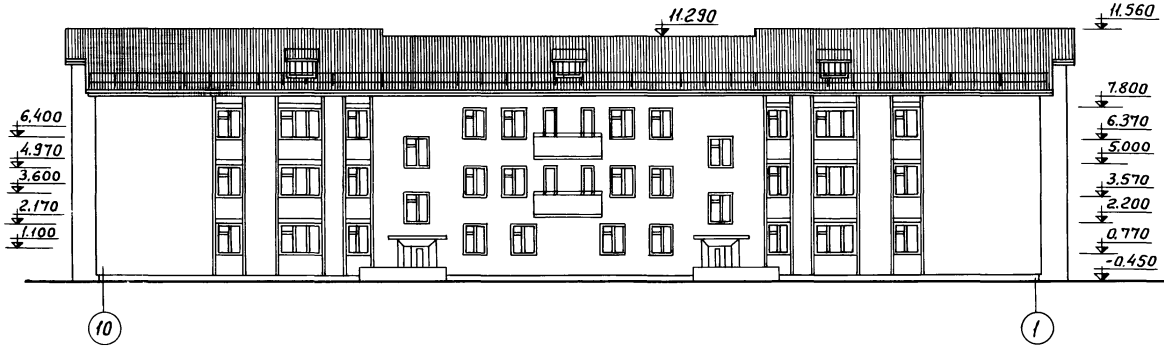

Фасад Д-А

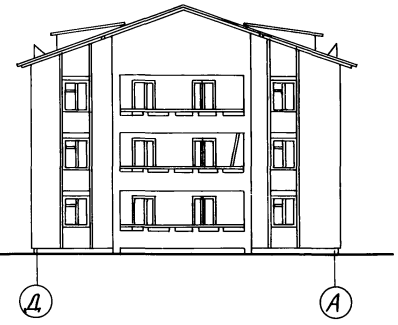

Рук. маст.	Омельченко			Т.П. 164-12-158-АС			
Гл. констр.	Таранев						
Гл. арх. пр.	Выходцев			Общежитие на 108 мест	Стадия	Лист	Листов
Гл. инж. пр.	Коврижкин				Р	35	
Рук. гр. арх.	Евграфова			Фасады.	ЦНИИЭП гражданселькстрой		
Рук. гр. инж.	Дорожко						

Привязан:

Инв. №

Инв. № подл. 20-2074-37 | Подпись, дата | Взам. инв. №

17478-01 37

Пров. [signature] 20.8.84 г. Кон. Кожухов

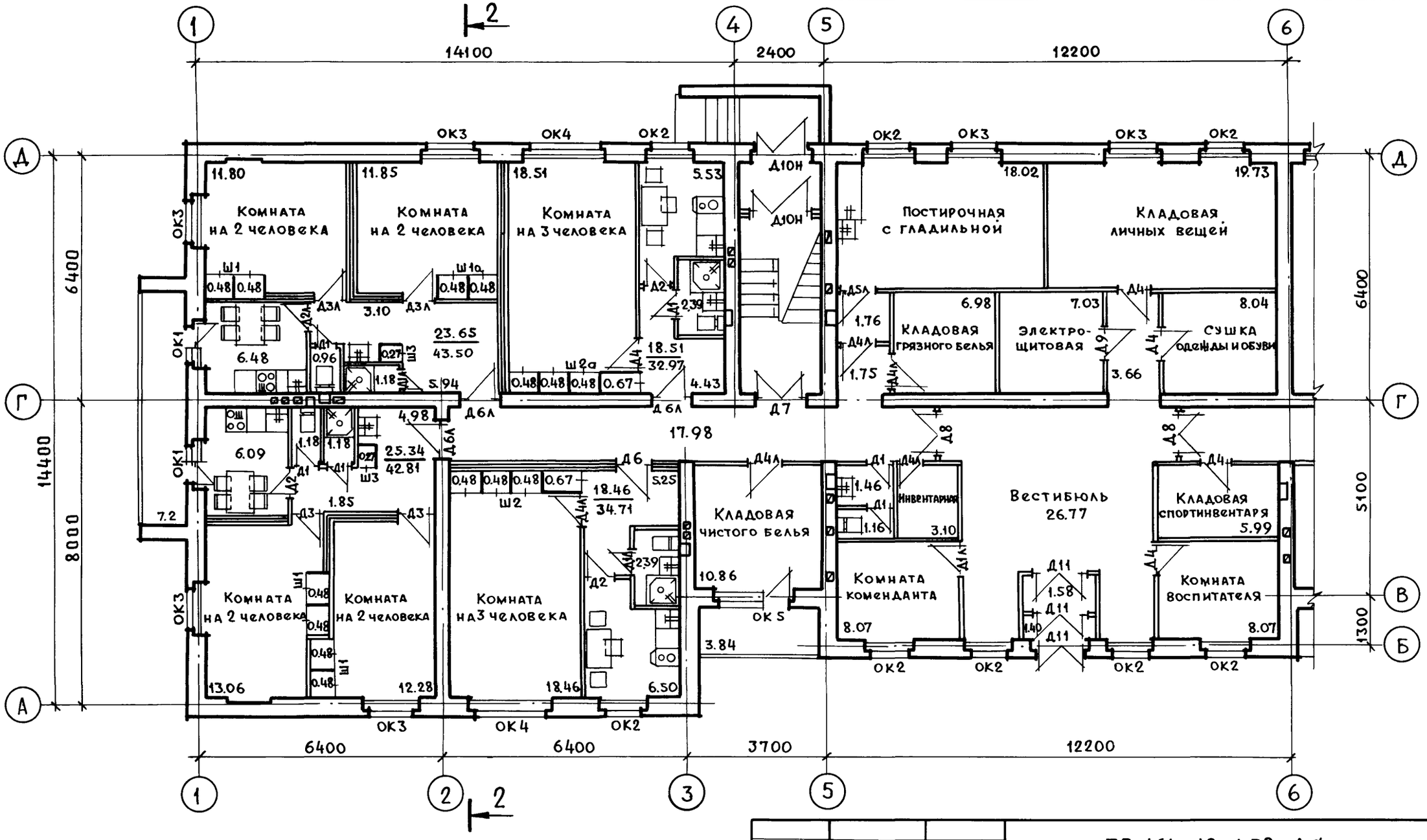

Рук. маст.	Омельченко	Подп.	
Гл. констр.	Таранев	"	
Гл. арх. пр.	Выходцев	"	
Гл. инж. пр.	Коврижкин	"	
Рук. гр. арх.	Евграфова	"	
Ст. архит.	Муравьева	"	

Привязан:

Инв. №

ТП 164-12-158-АС

Общежитие на 108 мест

Стадия	Лист	Листов
Р	36	

План 1го этажа в осях 1-6.

ЦНИИЭП гражданскельстрой

Согласовано

Типовой проект 164-12-158-АС Альбом I

Взам. инв. N

Подп. и дата

Инв. N подл.

Пров. [signature] 3. 3. 92г Коп. [signature]

17478-01 38

Альбом I

Типовой проект 164-12-158-АС

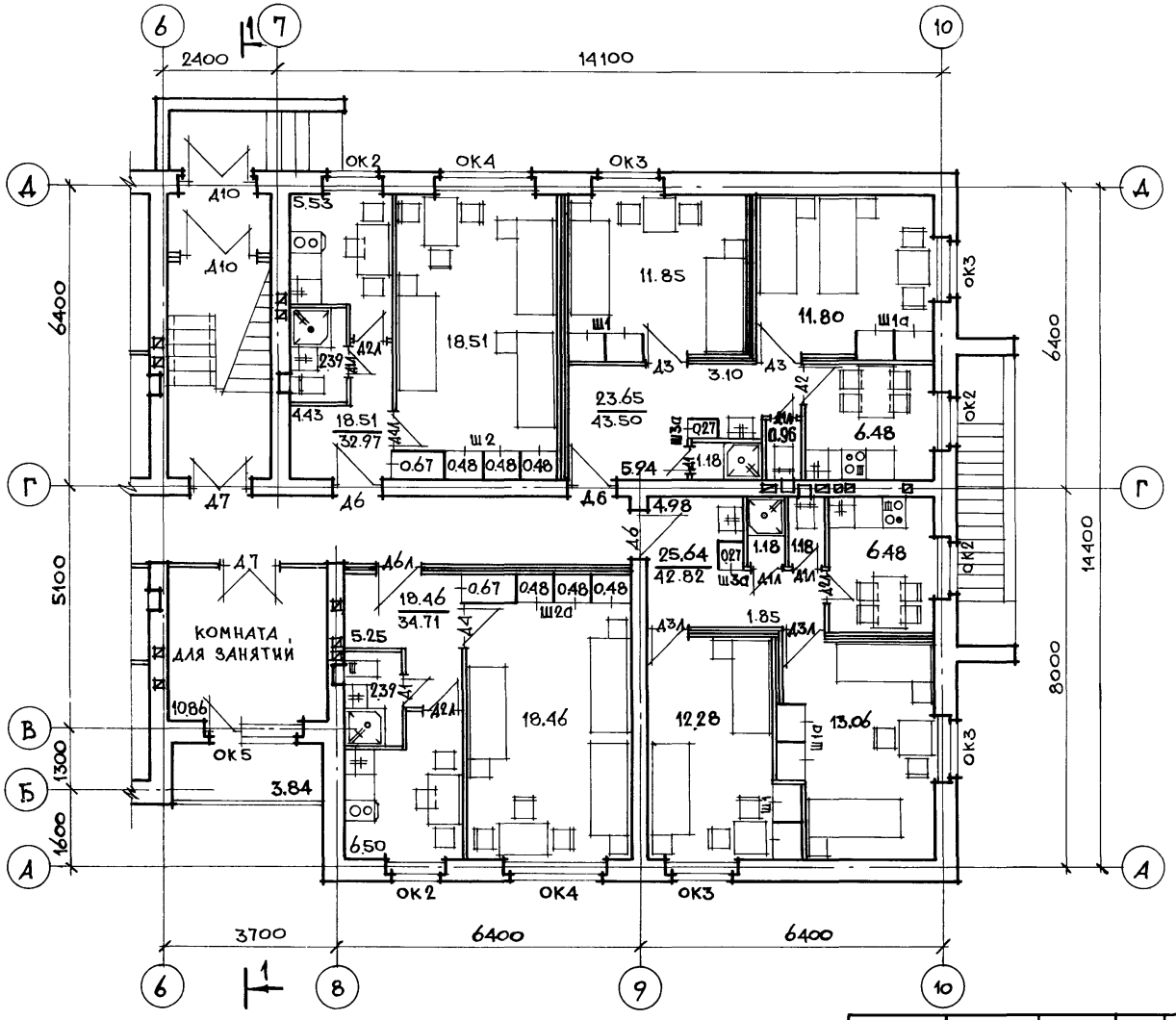

Рук. маст.	Омельченко		
Гл. констр.	Таранев		
Гл. арх. пр.	Выходцев		
Гл. инж. пр.	Коврижкин		
Рук. гр. арх.	Евграфова		
Ст. архитект.	Муравьева		

ТП 164-12-158-АС

Общежитие на 108 мест

Стадия	Лист	Листов
Р	37	

План 1го этажа в осях 6-10.

ЦНИИЭП гражданселькстрой

ПРИВЯЗАН:

ИНВ.№

ИНВ. № подл.	Подпись и дата	Взам. инв. №
20-2074-39		

КОПИРОВАЛА: Мор 17478-01 39 Формат 12г

Типовой проект 164-12-158 Альбом I

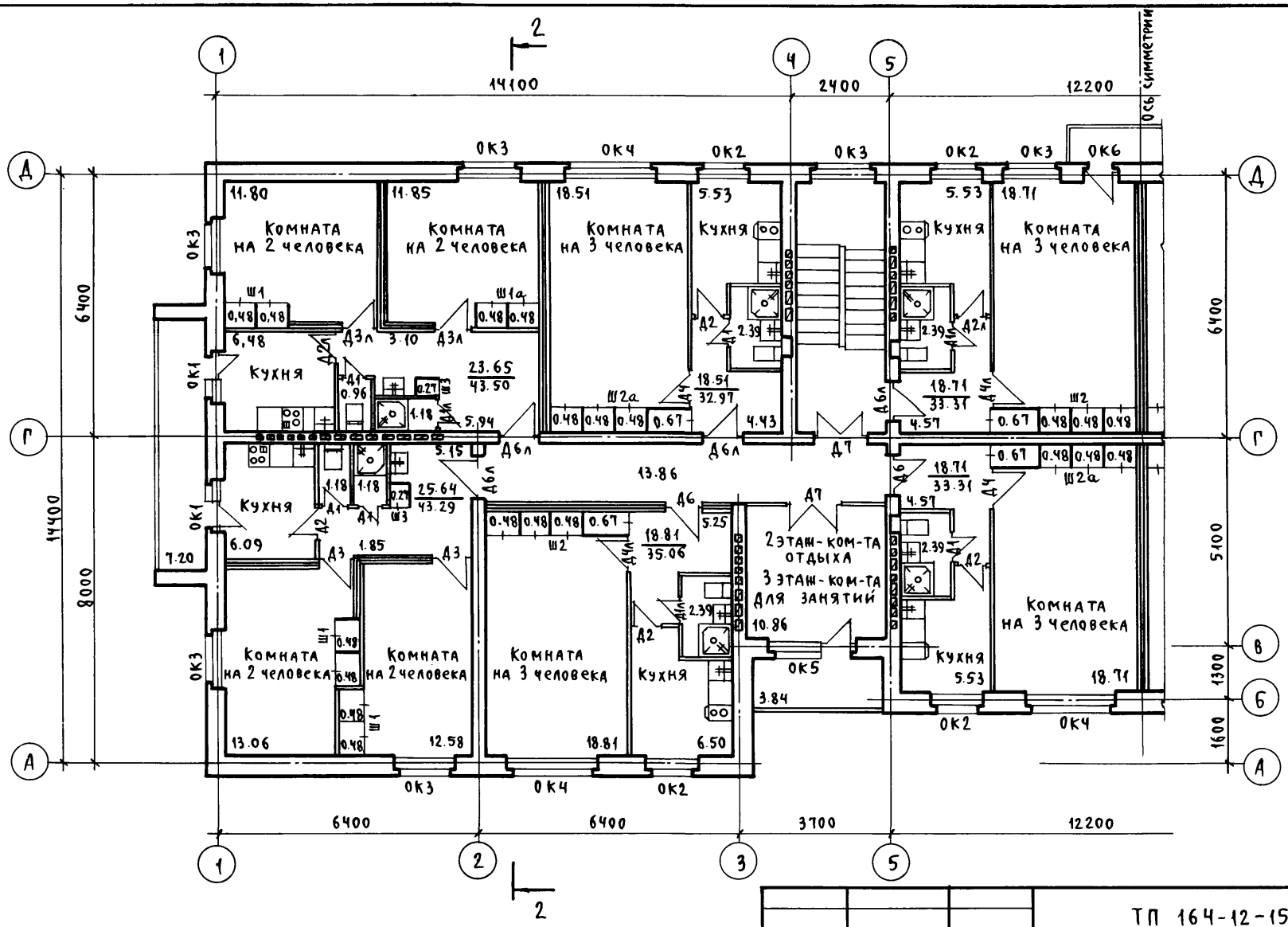

Рук. маст.	Омельченко		
Гл. констр.	Таранев		
ГАП	Выходцев		
ГИП	Коврижкин		
Рук. гр. арх.	Евграфова		
Ст. арх.	Муравьева		

Привязан:

Инв. №

ТП 164-12-158-АС

Общежитие на 108 мест

Стадия	Лист	Листов
Р	38	

План типового этажа в осях 1-5.

ЦНИИЭП Гражданскельстрой

17478-01 40

Инв. № подл. 20-2574-40 | Подпись, дата | Взам. инв. №

Пров. [signature] 22.02.84 Коп. [signature]

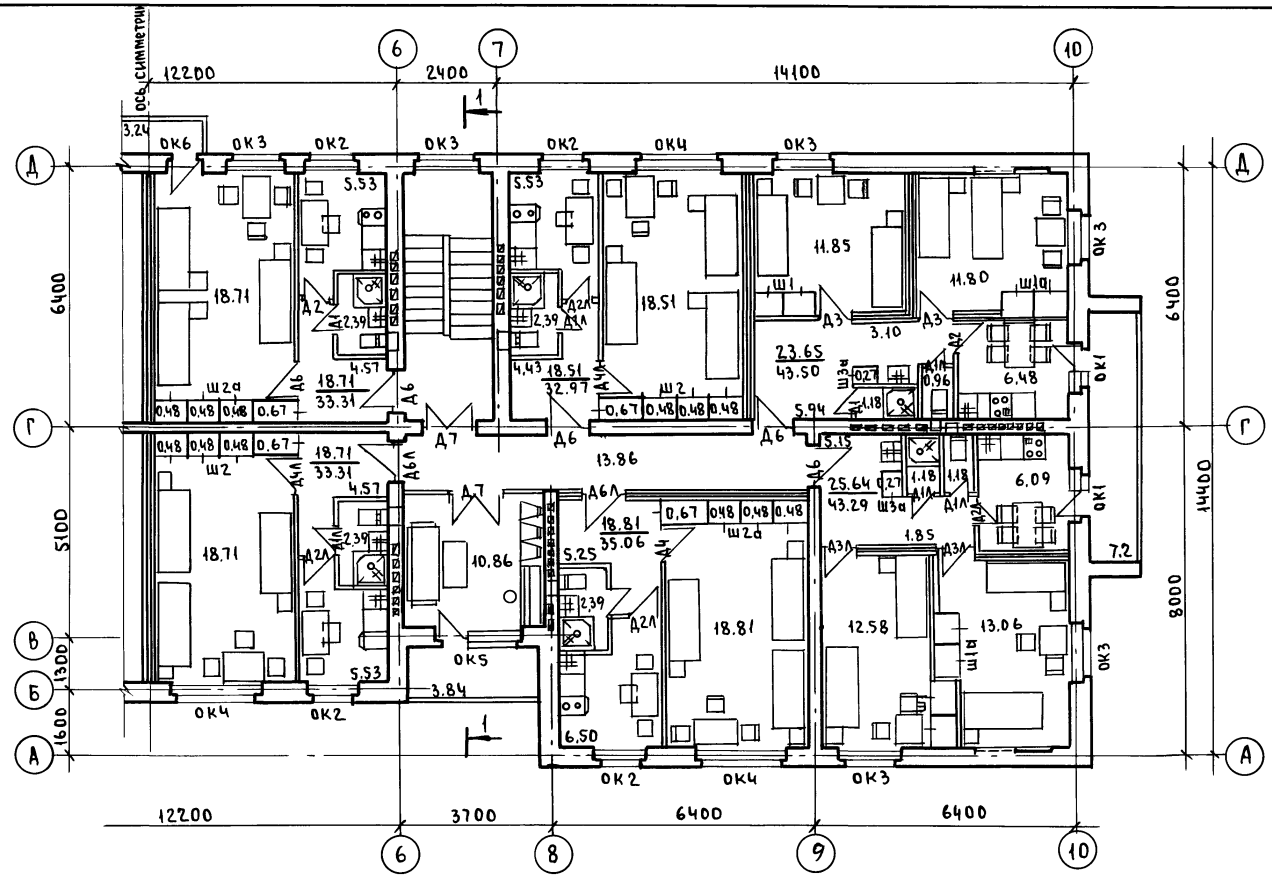

Т.П.164-12-158-АС

Рук.маст.	Омельченко	подп.	Общежитие на 108 мест	Стадия	Лист	Листов
Гл.констр.	Таранев	"		Р	39	
Гл.арх.пр.	Выходцев	"				
Гл.инж.пр.	Коврижкин	"	План типового этажа в осях 6-10.	ЦНИИЭП гражданскельстрой		
Рук.гр.арх.	Евграфова	"				
Ст.архит.	Муравьева	"				

Привязан

Инв.№

Согласовано:

Инв.№ подл. 20-2574-41 | Подп. и дата | Взам.инв.№

Типовой проект 164-12-158 Альбом I

Пров. 4.6.90г Коп.Петрук

17478-01 41

Типовой проект 164-12-158-АС Альбом I

Позиция обозначен.	Наименование	Кол. шт.	Масса ед.т.	Примечание
ОК1 (мест 10)	Окно ОС 15·05	1		$t_{нв}$= -20°С
	Балкон БС 22·07	1		
	Доска подоконная Д06-20	1		
ОК2 (мест 28)	Окно ОС 15·12в	1		
	Доска подоконная Д013-20	1		
ОК3 (мест 34)	Окно ОС 15·14в	1		
	Доска подоконная Д014-20	1		
ОК4 (мест 16)	Окно ОС 15·21в	1		
	Доска подоконная Д022-20	1		
ОК5 (мест 6)	Окно ОС 15·14в	1		
	Балкон БС 22·07	1		
	Доска подоконная Д014-20	1		
ОК6 (мест 4)	Балкон БС 22·07	1		
ОК1 (мест 10)	Окно ОР 15·05	1		$t_{нв}$= -30°С
	Балкон БР 22·07	1		
	Доска подоконная Д06-25	1		
ОК2 (мест 28)	Окно ОР 15·12в	1		
	Доска подоконная Д013-25	1		
ОК3 (мест 34)	Окно ОР 15·14в	1		
	Доска подоконная Д014-25	1		
ОК4 (мест 16)	Окно ОР 15·21в	1		
	Доска подоконная Д022-25	1		

Позиция обозначен.	Наименование	Кол. шт.	Масса ед.т.	Примечание
ОК5 (мест 6)	Окно ОР 15·14в	1		$t_{нв}$= -30°С
	Балкон БР 22·07	1		
	Доска подоконная Д14-25	1		
ОК6 (мест 4)	Балкон БР 22·07	1		
ОК1 (мест 10)	Окно ОЗРС 15·09Ф	1		$t_{нв}$= -40°С
	Балкон БЗРС 22·07	1		
	Доска подоконная Д010-25	1		
ОК2 (мест 28)	Окно ОЗРС 15·12Ф	1		
	Доска подоконная Д013-25	1		
ОК3 (мест 34)	Окно ОЗРС 15·14Ф	1		
	Доска подоконная Д014-25	1		
ОК4 (мест 16)	Окно ОЗРС 15·21Ф	1		
	Доска подоконная Д022-25	1		
ОК5 (мест 6)	Окно ОЗРС 15·14Ф	1		
	Балкон БЗРС 22·07	1		
	Доска подоконная Д014-25	1		
ОК6 (мест 4)	Балкон БЗРС 22·07	1		
	Дверные блоки внутренние			
Д-1	ДГ21-7ПВ с порогом влагост.	24		
Д-1А	То же левая	22		
Д-2	ДО21-8 остекленная	16		

Позиция обозначен.	Наименование	Кол. шт.	Масса ед.т.	Примечание
Д-2А	ДО21-8А остекленная левая	16		
Д-3	ДГ21-9У уплотнен. притвором	12		
Д-3А	ДГ21-9АУ то же лев	12		
Д-4	ДГ21-9	14		
Д-4А	ДГ21-9А лев	15		
Д-5А	ДГ21-9АВ влагост. левая	1		
Д-6	ДГ21-10Ц входная в квартиру	16		
Д-6А	ДГ21-10АЦ то же лев.	16		
Д-7	ДО21-13 остекленная	11		
Д-8	ДК 21-13 качающаяся	2		
Д-9	ДС20-8Т трудновозгорае.	1		
	Дверные блоки наружные			
Д-10	ДН 20-4.8-6	2		
Д-10Н	ДН20-4.8-6Н левая	2		
Д-11	ДН20-4.8-13	3		

Рук. маст	Омельченко	
Гл. констр.	Таранев	
Гл. арх. пр.	Выходцев	
Гл. инж. пр.	Коврижкин	
Рук. гр. арх.	Евграфова	

Т.П. 164-12-158-АС

Общежитие на 108 мест.

Стадия	Лист	Листов
Р	40	

Перечень элементов столярных изделий.

ЦНИИЭП гражданселькстрой

Привязан:

Инв.№

Инв.№ подл. 20-2574-42 | Подпись, дата | Взам. инв.№

Копировал: 17478-01 42

Формат 12г.

Альбом I

Типовой проект 164-12-158-АС

Разрез 1-1

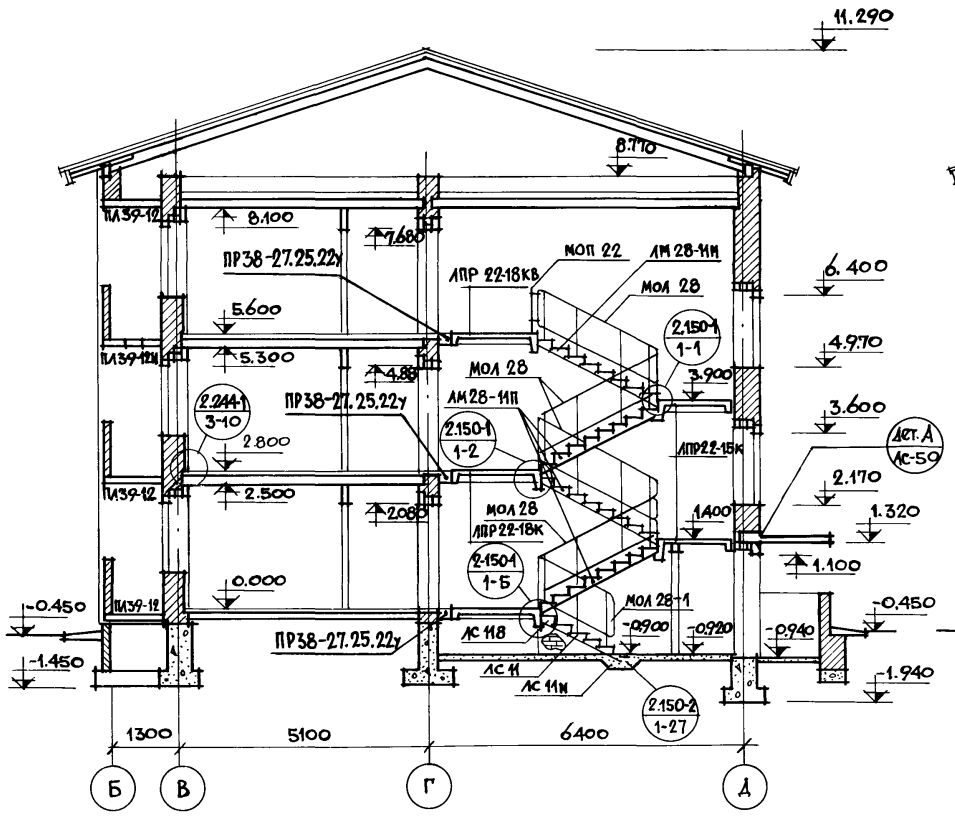

Разрез 2-2

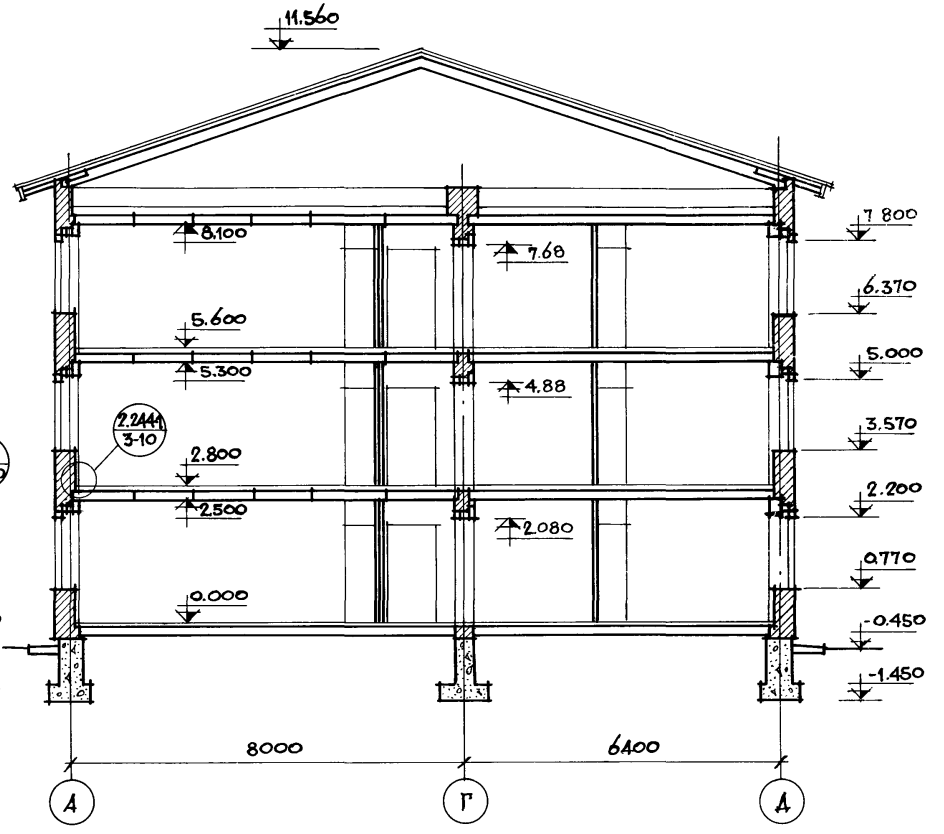

Рук. маст.	Омельченко		ТП. 164-12-158-АС		
Гл. констр.	Таранев				
Гл. арх. пр.	Выходцев		Общежитие на 108 мест	Стадия	Лист	Листов
Гл. инж. пр.	Коврижкин			Р	41	
Рук. гр. арх.	Евграфова		Разрезы 1-1 и 2-2.	ЦНИИЭП Гражданселькстрой		
Рук. гр. инж.	Дорожко					

Привязан:

Инв. №

Инв. № подл. 20-2574-43 | Подпись, дата | Взам. инв. №

Копировала: 17478-01 43

Формат 12г.

Альбом I

Типовой проект 164-12-158-АС

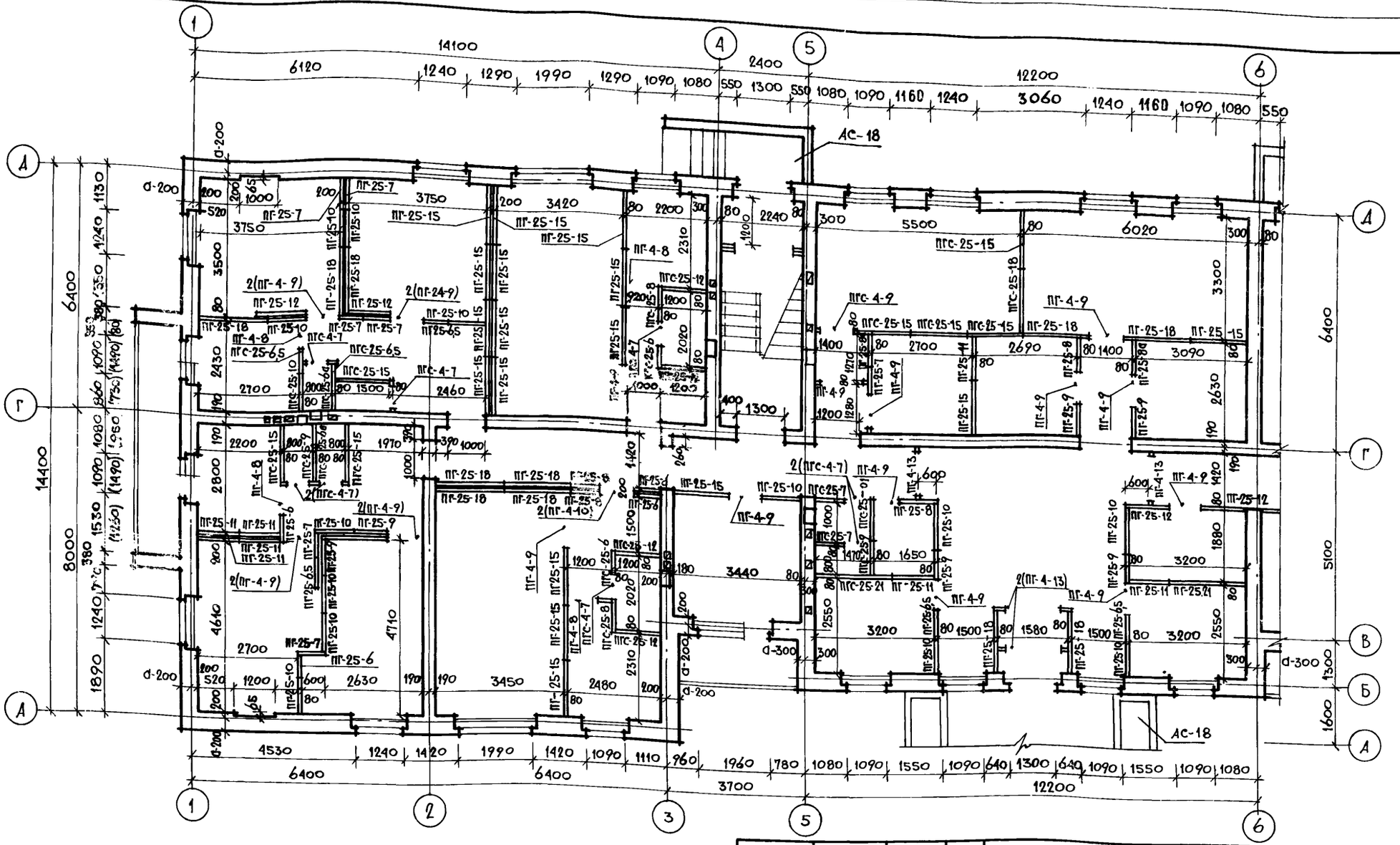

1. В скобках даны размеры проемов и простенков при тройном остеклении окон и балконных дверей.
2. Крыльца входов см. лист АС-18
3. Глубина подоконных ниш – 65мм.

Рук. маст.	Омельченко		
Гл. констр.	Таранев		
Гл. арх. пр.	Выходцев		
Гл. инж. пр.	Коврижкин		
Рук. гр. арх.	Евграфова		
Ст. архитект.	Муравьева		

Привязан:

Инв. №

ТП 164-12-158-АС

Общежитие на 108 мест

Кладочный план 1го этажа в осях 1-6.

Стадия	Лист	Листов
Р	42	

ЦНИИЭП Граждансельстрой

Копировал: [illegible] 17478-01 44

Формат 12 Г.

Инв. № подл.	Подпись, дата	Взам. инв. №
20-2574-14		

Альбом I

Типовой проект 164-12-158-АС

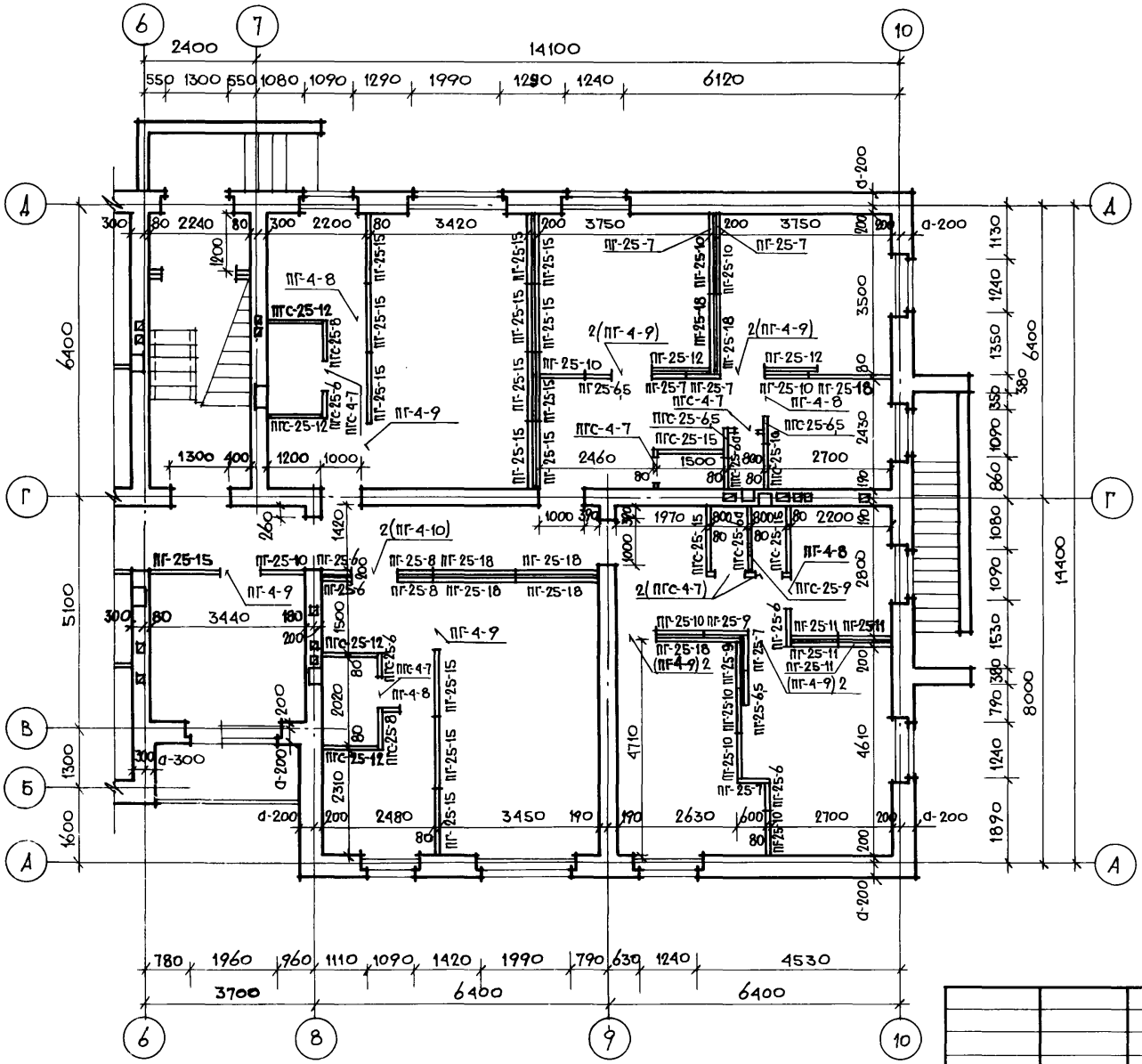

t°нс	Значение „а"
-20°С	380
-30°С	510
-40°С	640

Рук. маст.	Омельченко	
Гл. констр.	Таранев	
Гл. арх. пр.	Выходцев	
Гл. инж. пр.	Коврижкин	
Рук. гр. арх.	Евграфова	
Ст. архитект.	Муравьева	

Привязан:

Инв. №

Т.П. 164-12-158-АС

Общежитие на 108 мест

Стадия	Лист	Листов
Р	43	

Кладочный план 1го этажа в осях 6-10.

ЦНИИЭП гражданселькстрой

Копировала: 17478-01 45

Формат 12Г.

Инв. № подл. 20-2574-45 | Подпись и дата | Взам. инв. №

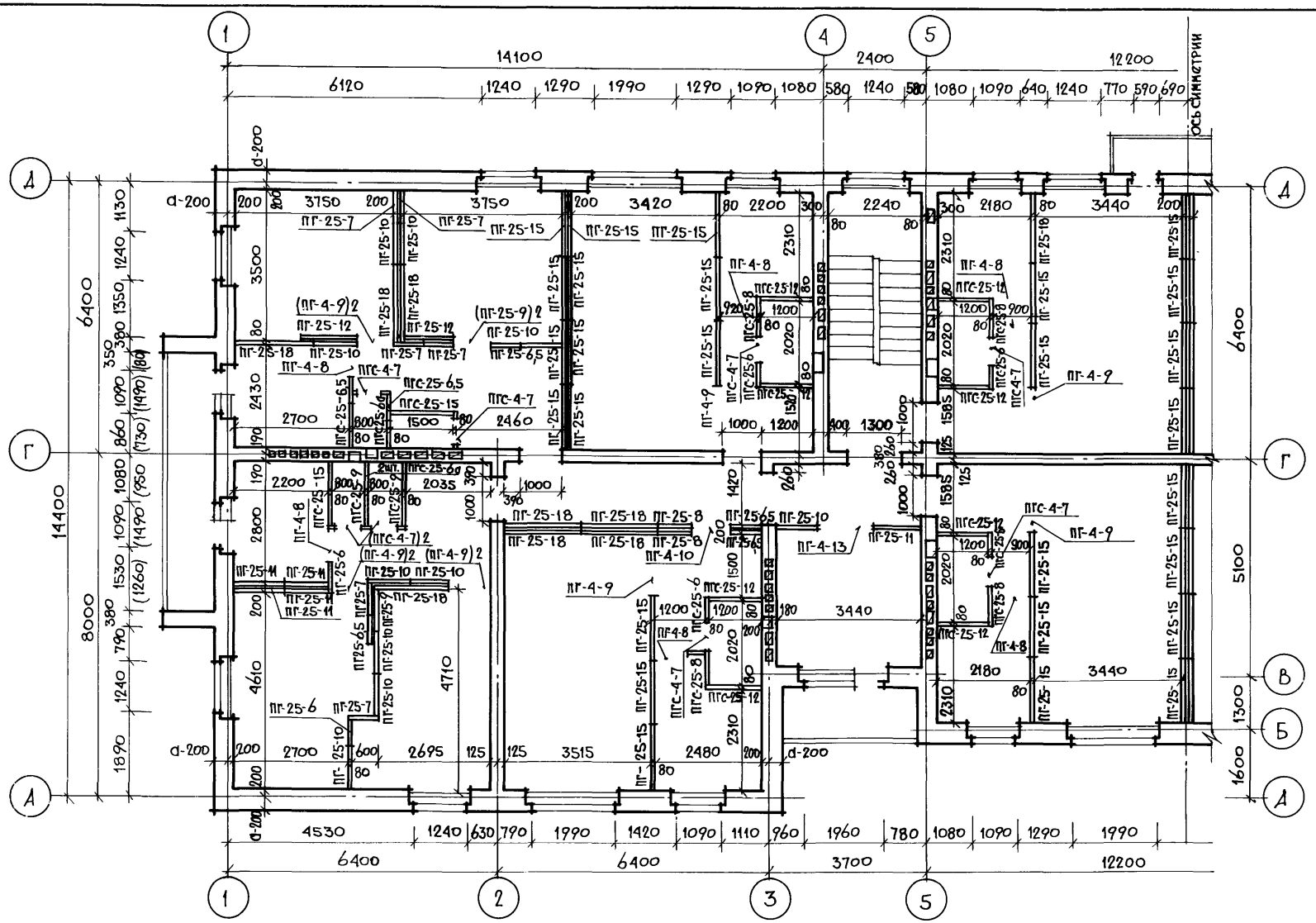

Альбом I

Типовой проект 165-12-158-АС

Инв. № подл.	Подпись и дата	Взам. инв. №
20-2574-46		

Рук. маст.	Омельченко	
Гл. констр.	Таранев	
Гл. арх. пр.	Выходцев	
Гл. инж. пр.	Коврижкин	
Рук. гр. арх.	Евграфова	
Ст. архитект.	Муравьева	

Привязан:

Инв. №

Т.П. 165-12-158-АС

Общежитие на 108 мест

Стадия	Лист	Листов
Р	44	

Кладочный план типового этажа в осях 1-6.

ЦНИИЭП гражданселькстрой

Копировала: 17478-01 46

Формат 12г.

Альбом I

Типовой проект 165-12-158-АС

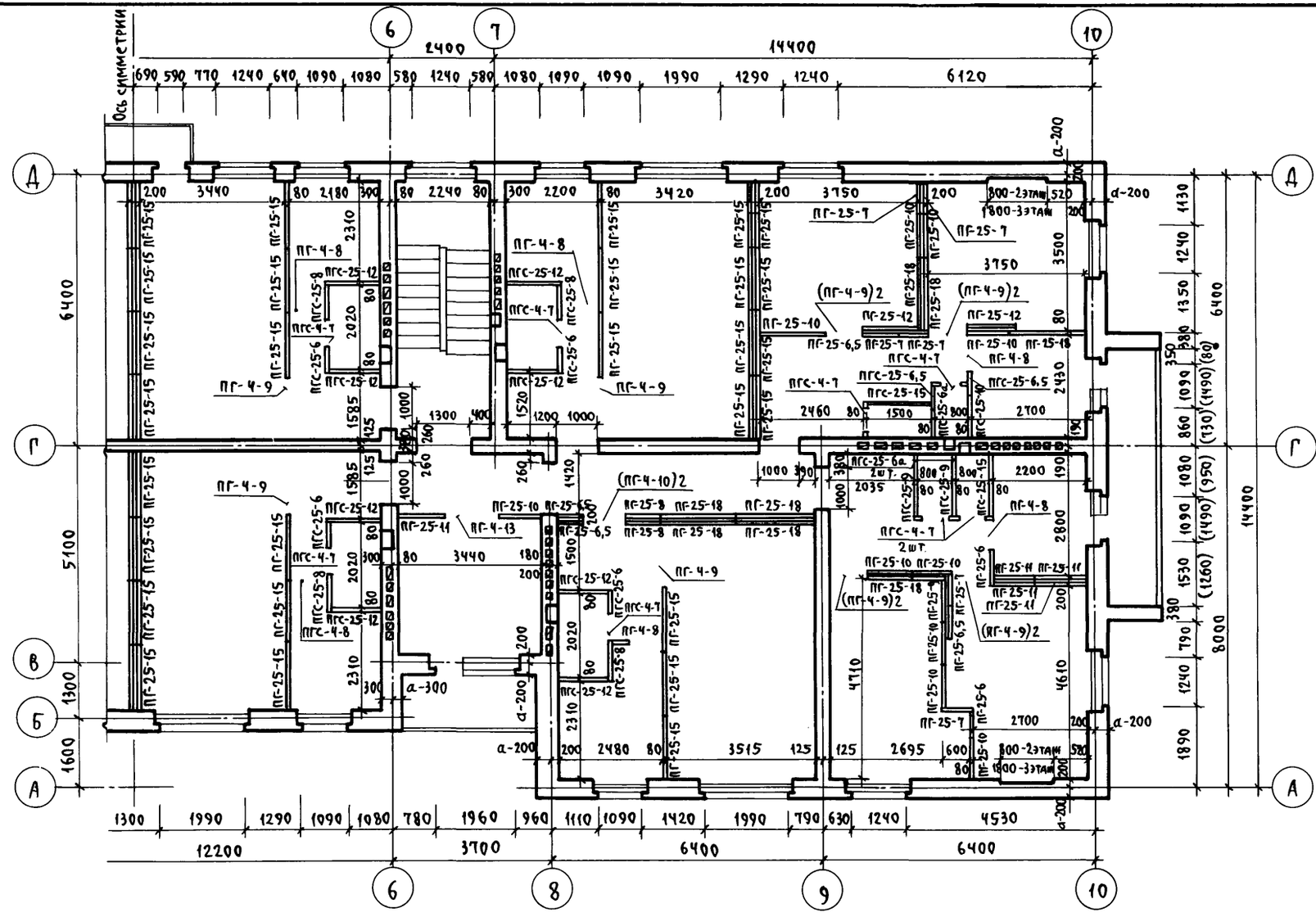

Т.П. 164-12-158-АС							
Общежитие на 108 мест					Стадия	Лист	Листов
					Р	45	
Кладочный план типового этажа в осях 6-10.					ЦНИИЭП Гражданстрой		
Привязан:				Рук. маст.	Омельченко		
				Гл. конст.	Таранев		
				ГАП	Выходцев		
				ГИП	Коврижкин		
				Рук. гр. арх.	Евграфова		
				Ст. арх.	Муравьева		
Инв. №							

Инв. № подл. 20-2574-47 | Подпись, дата | Взам. инв. №

17478-01 47

Пров. Онекулов 22.02.84г. Кон. Шмар

Типовой проект 164-12-158-АС Альбом I



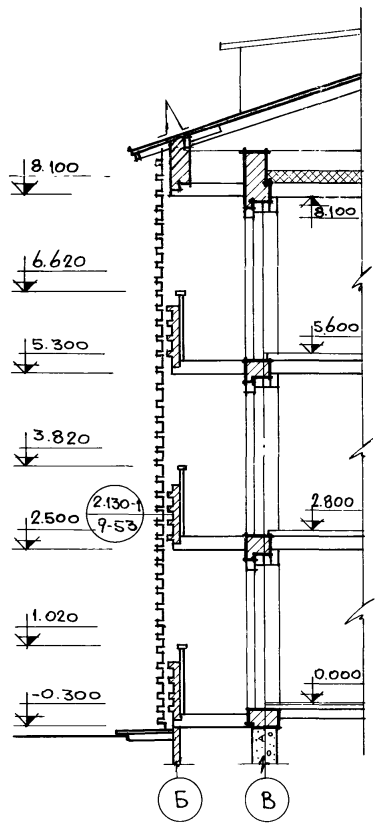

Инв. № подл.	Подпись, дата	Взам. инв. №
20-2574-АВ		

Рук. маст.	Онельченко	
Гл. констр.	Таранев	
Гл. арх. пр.	Выходцев	
Гл. инж. пр.	Коврижкин	
Рук. гр. арх.	Евграфова	

Т. П. 164-12-158-АС

Общежитие на 108 мест.

Фрагмент фасада.

Стадия	Лист	Листов
Р	46	

ЦНИИЭП гражданселькстрой

Привязан:

Инв. №

Копировала: 17478-01 48

Формат 12Г

Альбом I

Типовой проект 164-12-158-АС

Монтажный план перемычек типового этажа

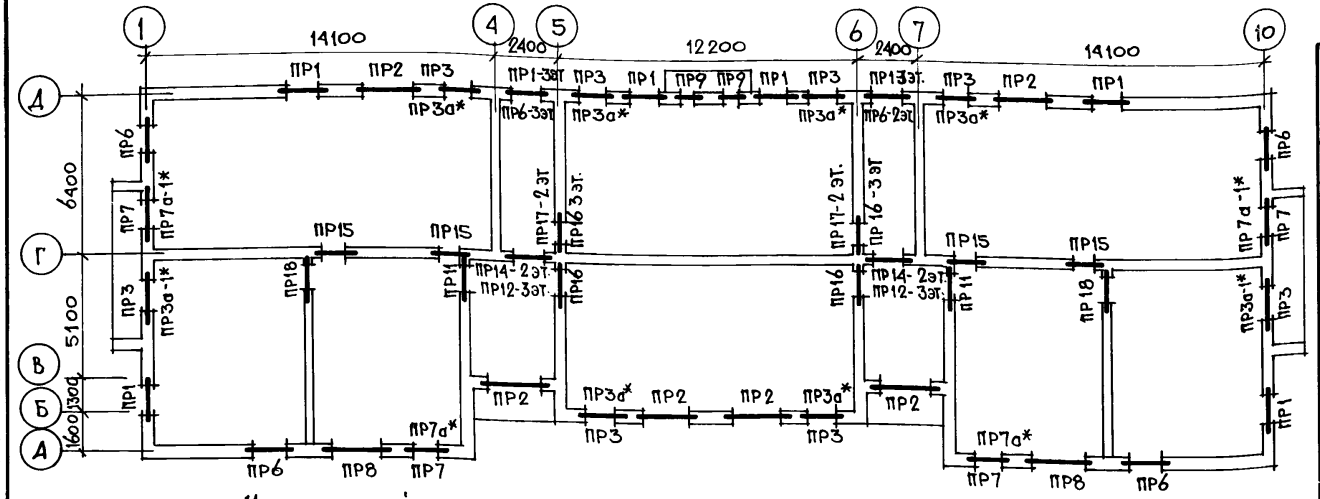

Монтажный план перемычек 1 этажа

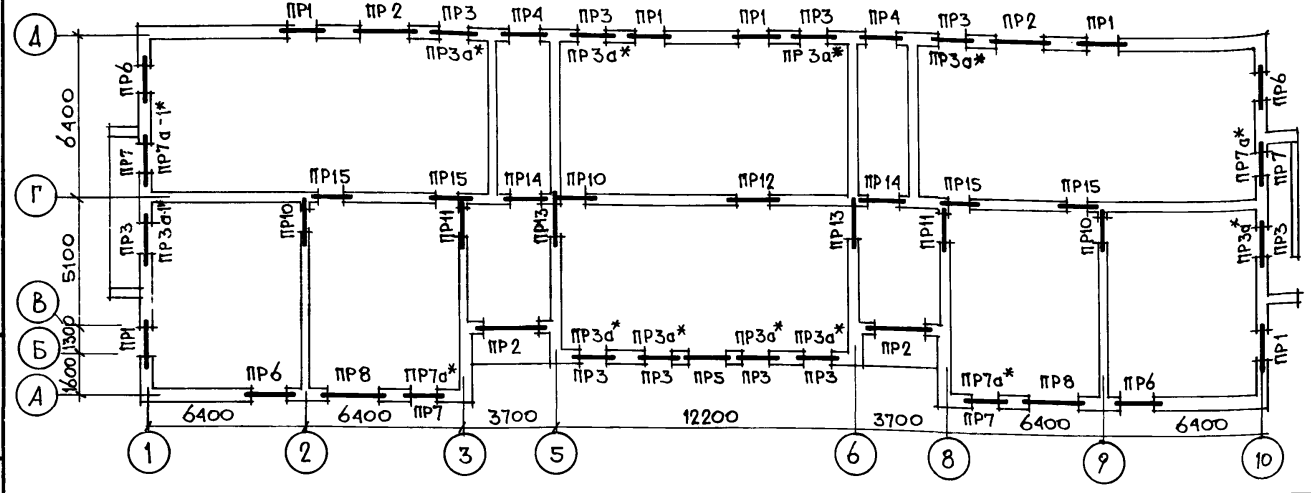

Перечень элементов

Позиц. обозначение	Наименование	Кол-во штук при толщине наружных стен 380	510	640	Масса ед. т	Примечание
	Перемычки брусковые					
Б13	1ПР1-12.12.6	25	29	33	0.025	
Б15	1ПР2-15.12.14	128	166	159	0.065	
Б16	1ПР2-16.12.14	104	141	178	0.070	
Б19	1ПР3-19.12.14	—	—	40	0.081	
Б24	1ПР3-24.12.14	34	56	78	0.100	
	Перемычки несущие					
БУ13	1ПР38-12.12.22У	8	8	8	0.075	
БУ15	1ПР38-15.12.22У	60	60	55	0.100	
БУ18а	1ПР8-18.12.22У	3	3	3	0.125	
БУ18	1ПР38-18.12.22У	31	31	31	0.125	
БУ20	1ПР28-20.25.22У	—	—	5	0.275	
БУ27	1ПР38-27.25.22У	16	16	16	0.375	

Инв. № подл. 20-2574-49 | Подпись, дата | Взам. инв. №

Привязан:

Инв. №

Рук. маст.	Омельченко	
Гл. констр.	Таранев	
Гл. арх. пр.	Выходцев	
Гл. инж. пр.	Ковришкин	
Рук. гр. арх.	Евграфова	
Рук. гр. инж.	Дорожко	

Т. П. 164-12-158-АС

Общежитие на 108 мест

Стадия	Лист	Листов
Р	47	

Монтажные планы перемычек. Перечень элементов.

ЦНИИЭП Граждансельстрой

Копировала: 17478-01 49

Формат 12Г

Ведомость перемычек (начало)

Тип	Сечение	Этаж	Кол-во мест на этаж	Позицион. обозначение	Количество штук при толщ. наружных стен 380	510	640
1	2	3	4	5	6	7	8
ПР 1	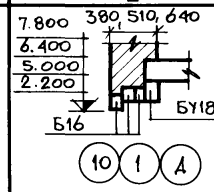	1	6	Б16	2	3	4
		2	6	БУ18	1	1	1
		3	8				
ПР-2	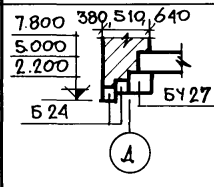	1	4	Б24	1	2	3
		2	6				
		3	6	БУ27	1	1	1
ПР-3	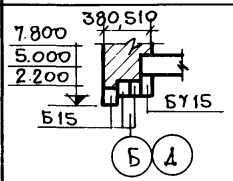	1	10	Б15	2	3	—
		2	8				
		3	8	БУ15	1	1	—
ПР-4	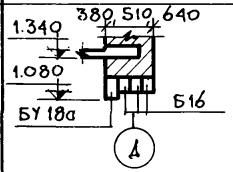	1	2	Б16	2	3	4
				БУ18а	1	1	1
ПР-5	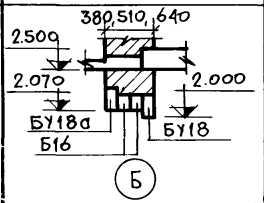	1	1	Б16	1	2	3
				БУ18а	1	1	1
				БУ18	1	1	1

*) ПР3а и ПР7а - для толщины стен 640мм. Значения в скобках - для типов перемычек ПР3а-1 и ПР7а-1.

1	2	3	4	5	6	7	8
ПР 6	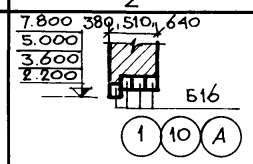	1	4	Б16	3	4	5
		2	6				
		3	4				
ПР 7	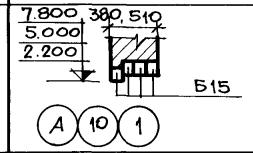	1	4	Б15	3	4	—
		2	4				
		3	4				
ПР 7а* (ПР 7а-1)	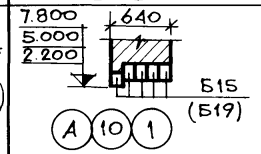	1	3 (1)	Б15 (Б19)	—	—	5
		2	2 (2)				
		3	2 (2)				
ПР-3а* (ПР3а-1)	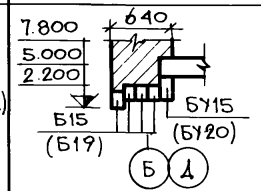	1	9 (1)	Б15 (Б19) БУ15 (БУ20)	—	—	4 (3) 1 (1)
		2	6 (2)				
		3	6 (2)				
ПР8	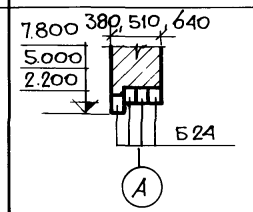	1	2	Б24	3	4	5
		2	2				
		3	2				

Привязан:

Инв. №

Рук. маст.	Омельченко	
Гл. констр.	Тараиев	
Гл. арх. пр.	Выходцев	
Гл. инж. пр.	Коврижкин	
Рук. гр. инж.	Евграфова	
Рук. гр. арх.	Дорожко	

Т. П. 164-12-158-АС

Общежитие на 108 мест

Стадия	Лист	Листов
Р	48	

Ведомость перемычек (начало)

ЦНИИЭП гражданселькстрой

Копировала: 17478-01 50 Формат 12г.

Инв. № подл. 20-2574-50 | Подпись, дата | Взам. инв. №

Ведомость перемычек

Тип	Сечение	Этаж	Кол-во мест на этаж	Позиц. обозначение	Количество штук при толщ. наружных стен 380	510	640
1	2	3	4	5	6	7	8
ПР9	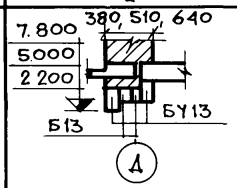	—	—	Б13	1	2	3
		2	2	БУ13	2	2	2
		3	2				
ПР10	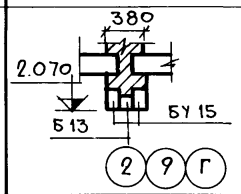	1	3	Б13	1		
				БУ15	2		
ПР11	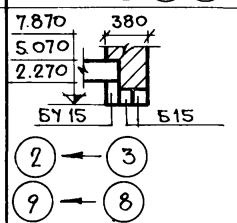	1	2	Б15	2		
		2	2	БУ15	1		
		3	2				
ПР12	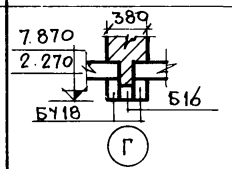	1	1	Б16	1		
		3	2	БУ18	2		
ПР13	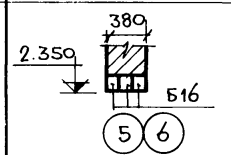	1	2	Б16	3		

1	2	3	4	5	6	7	8
ПР14	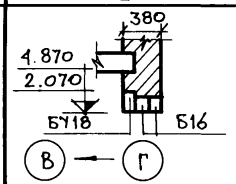	1	2	Б16	2		
		2	2				
		3	—	БУ18	1		
ПР15	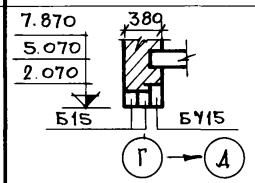	1	4	Б15	2		
		2	4				
		3	4	БУ15	1		
ПР16	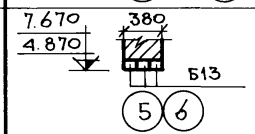	2	2	Б13	3		
		3	4				
ПР17	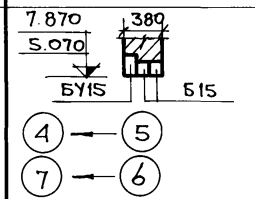	2	2	Б15	2		
				БУ15	1		
ПР18	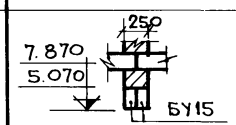	2	2	БУ15	2		
		3	2				

Рук. маст.	Омельченко	
Гл. констр.	Таранев	
Гл. арх. пр.	Выходцев	
Гл. инж. пр.	Ковриженин	
Рук. гр. арх.	Евграфова	
Рук. гр. инж.	Дорожко	

Т.П. 164-12-158-АС

Общежитие на 108 мест.

Стадия	Лист	Листов
Р	49	

Ведомость перемычек (окончание)

ЦНИИЭП гражданселькстрой

Привязан:

Инв. №

Инв. № подл. 20-2574-51 | Подпись, дата | Взам. инв. №

Копировала: 17478-01 51

Формат 12

Альбом I

Типовой проект 164-12-158-АС

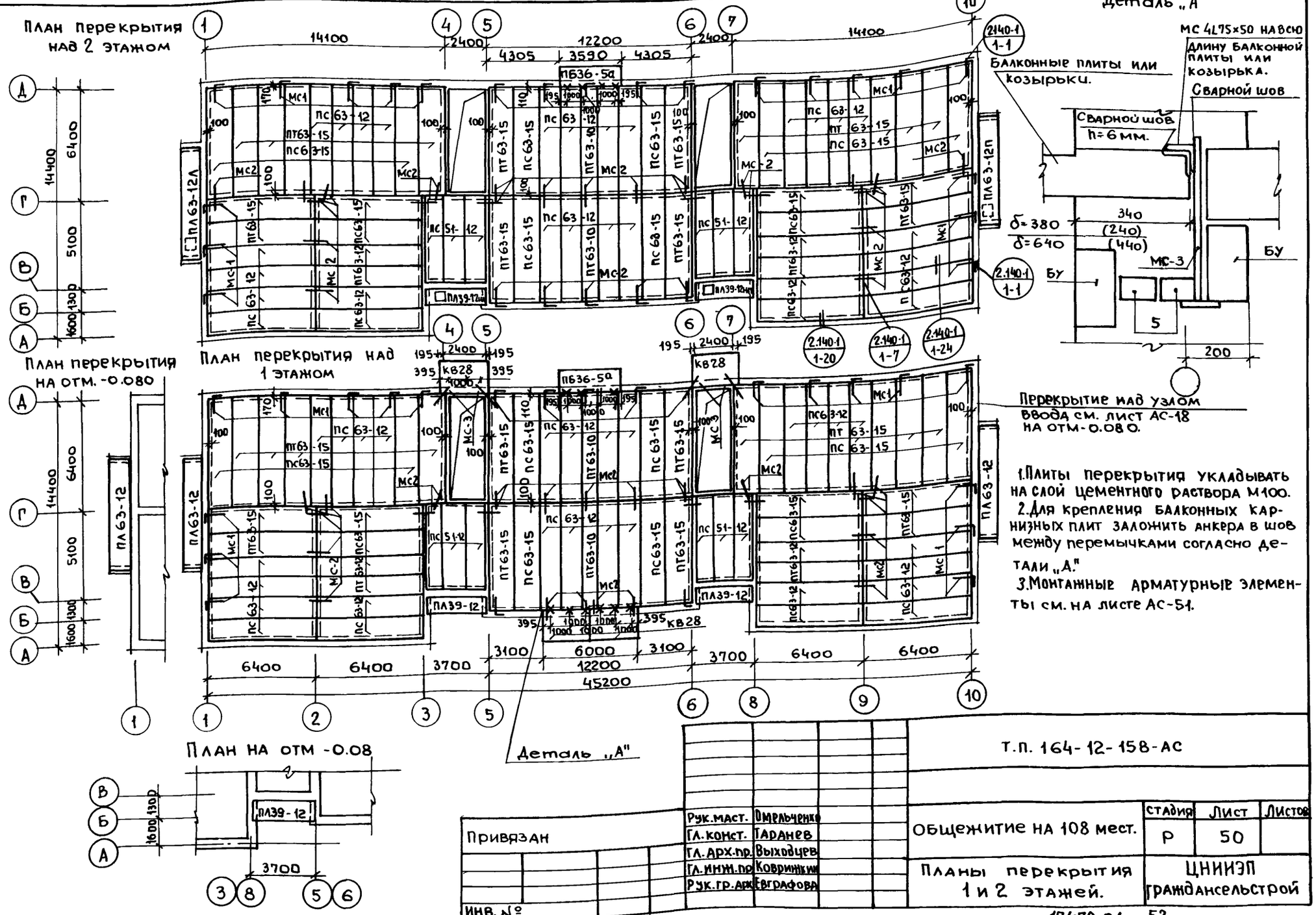

1. Плиты перекрытия укладывать на слой цементного раствора М100.
2. Для крепления балконных карнизных плит заложить анкера в шов между перемычками согласно детали „А."
3. Монтажные арматурные элементы см. на листе АС-51.

Т.П. 164-12-158-АС							
Общежитие на 108 мест.				Рук.маст.	Омельченко	Стадия	Лист	Листов
				Гл.конст.	Таранев	Р	50	
				Гл.арх.пр.	Выходцев			
				Гл.инж.пр.	Ковринкин			
				Рук.гр.арх.	Евграфова			
Планы перекрытия 1 и 2 этажей.						ЦНИИЭП гражданскельстрой		
Привязан								
Инв. №								

17478-01 52

Инв.№ подл. 20-2574-52 | Подпись и дата | Взам. инв.№

пров: [illegible] 26.5.87, контр. [illegible]

Типовой проект 164-12-158-АС Альбом I

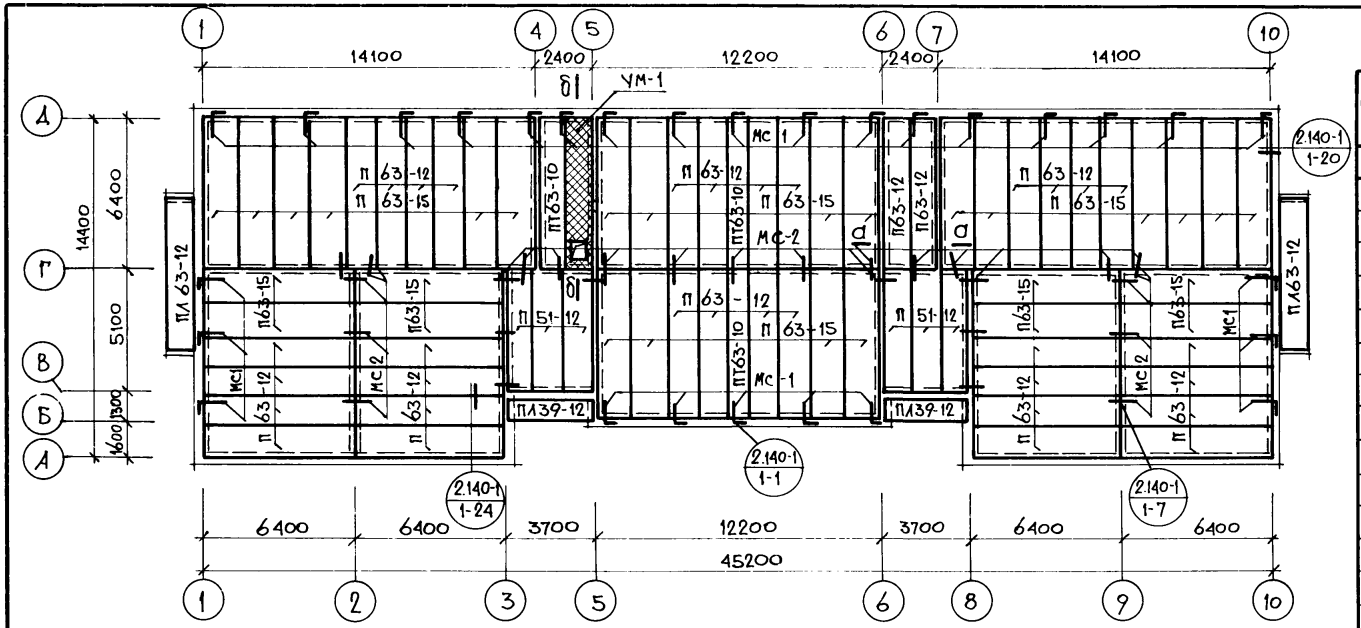

Перечень элементов

Наименование	Количество шт. на этаж 1	2	3	Всего	Масса ед. т	Примечание
Железобетонные изделия						
ПТ63-15	16	16	—	32	2.940	
ПС63-15	12	12	—	24	2.940	
П63-15	—	—	28	28	2.940	
ПТ63-12	4	4	—	8	2.210	
ПС63-12	28	28	—	56	2.210	
П63-12	—	—	34	34	2.210	
ПТ63-10	2	2	1	5	1.825	
ПС 51-12	6	6	—	12	1.800	
П 51-12	—	—	6	6	1.800	
ПЛ63-12	3	—	2	5	3,010	
ПЛ63-12л/п	—	1/1	—	1/1	2,840	
ПБ-36-5а	1	1	—	2	1,300	
ПЛ39-12	4	—	2	6	1.570	
ПЛ 39-12 и N/м	—	1/1	—	1/1	1.870	
КВ 28	4	—	—	4	1,330	
П5-36-4	—	1	1	2	1.169	Вариант стен δ=380
КВ-28	4	—	—	4	1.130	
ПБ 36-6а	—	1	1	2	1.435	Вариант стен δ=640
КВ-28	4	—	—	4	1.340	
Металлические изделия						
МС 1				84	0.49	
МС 2				90	0.20	
МС 3		—	—	20	0.53	
МС 4	—	—	—	19,5 пог. м	0.0048	

Ведомость стержней

Марка элемента	ф мм	Длина мм	Кол-во	Масса, кг элемента	Масса, кг общий
МС 1	10 А I	810	1	0.49	0.49
МС 2	10 А I	560	1	0.20	0.20
МС 3	12 А I	500	1	0.49	0.53
	-100×5	120	1	0.04	
МС 4	L75×50×5	1 пог. м.	1 пог.м.	4.79	4.79

МС-1

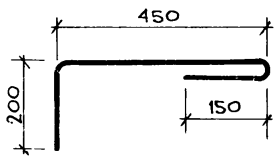

МС-2

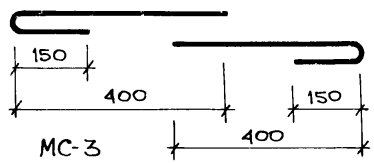

МС-3

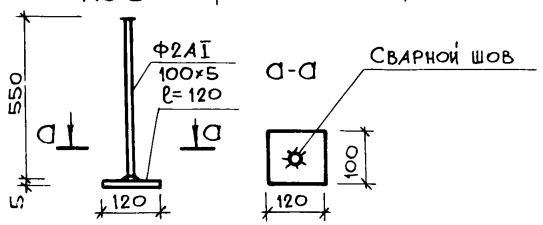

Рук. маст.	Омельченко	
Гл. констр.	Тараненв	
Гл. арх. пр.	Выходцев	
Гл. инж. пр.	Коврижкин	
Рук. гр. арх.	Козлова	
Рук. гр. инж.	Дорожко	

Привязан:

Инв. №

Т.П. 164-12-158-АС

Общежитие на 108 мест.

План чердачного перекрытия.

Стадия	Лист	Листов
Р	51	

ЦНИИЭП гражданселькстрой

Копировала:

17478-01 53

Формат 12г.

Инв. № подл. | Подпись и дата | Взам. инв. №

20-2574-53

Типовой проект 164-12-158 Альбом I

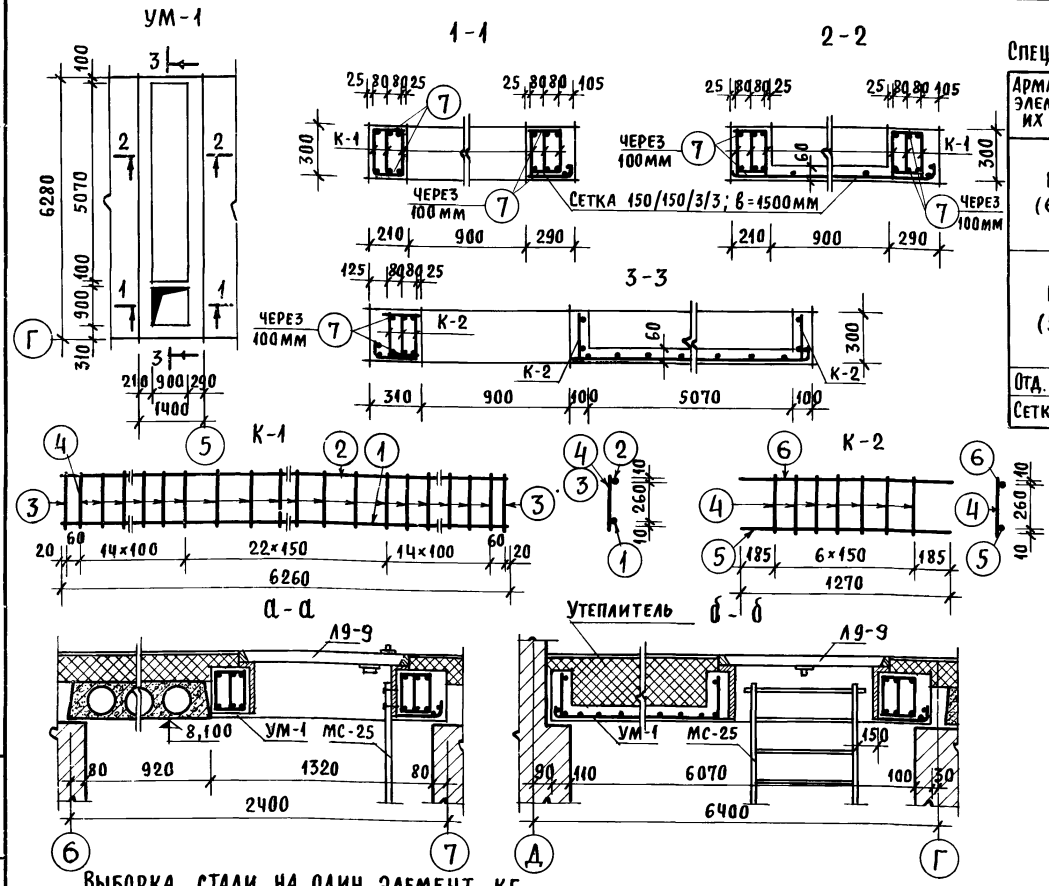

Спецификация арматуры монолитного участка УМ-1 (1 шт.)

Арматурные элементы и их кол-во	NN поз.	Ø мм	На 1 элемент кол-во	На 1 элемент длина мм	Длина на 1 монолитн. участок м	Масса кг одной позиции	Масса кг всех позиций	Масса кг на 1 монол. участ.
К-1 (6 шт.)	1	16А III	1	6260	37,56	9,9	59,4	117,4
	2	8А I	1	6260	37,56	2,5	15,0	
	3	8А I	2	280	3,40	0,12	1,5	
	4	6А I	51	280	85,70	0,06	18,7	
К-2 (5 шт.)	4	6А I	7	280	9,80	0,06	2,10	
	5	10А III	1	1270	6,40	0,8	4,00	
	6	6А I	1	1270	6,40	0,3	1,50	
Отд. стержни	7	6А I	268	180	48,30	0,04	7,2	
Сетка 150/150/3/3; в=1500			1	6680	6,70	8,0	8,0	

Объем бетона 1,35 м³
Расход стали 109,4 кг
Расход стали на 1 м³ бетона 81 кг/м³

1. Для монолитного участка УМ1 применять бетон М 200.
2. Устройство монолитного участка производить после монтажа рядом лежащих плит.

Выборка стали на один элемент, кг

Марка элемента	Арматурные изделия: Сталь А-I ГОСТ 5781-75 Ø6	Ø8	Сталь А-III ГОСТ 5781-75 Ø10	Ø16	Итого
УМ-1	29,5	16,5	4,00	59,4	109,4

Привязан:

Инв. №

Рук. маст.	Омельченко	
Гл. констр.	Таранев	
Гл. арх. пр.	Выходцев	
Гл. инж. пр.	Коврижкин	
Рук. гр. арх.	Евграфова	
Рук. гр. арх.	Козлова	

Т. П. 164-12-158-АС

Общежитие на 108 мест

Стадия	Лист	Листов
Р	52	

Монолитный участок УМ-1.

ЦНИИЭП граждансельстрой

Копировал:

17478-01 54 Формат 12г

Инв. № подл. | Подпись и дата | Взам. инв. №

20-2574-54

Альбом I

Типовой проект 164-12-158-АС

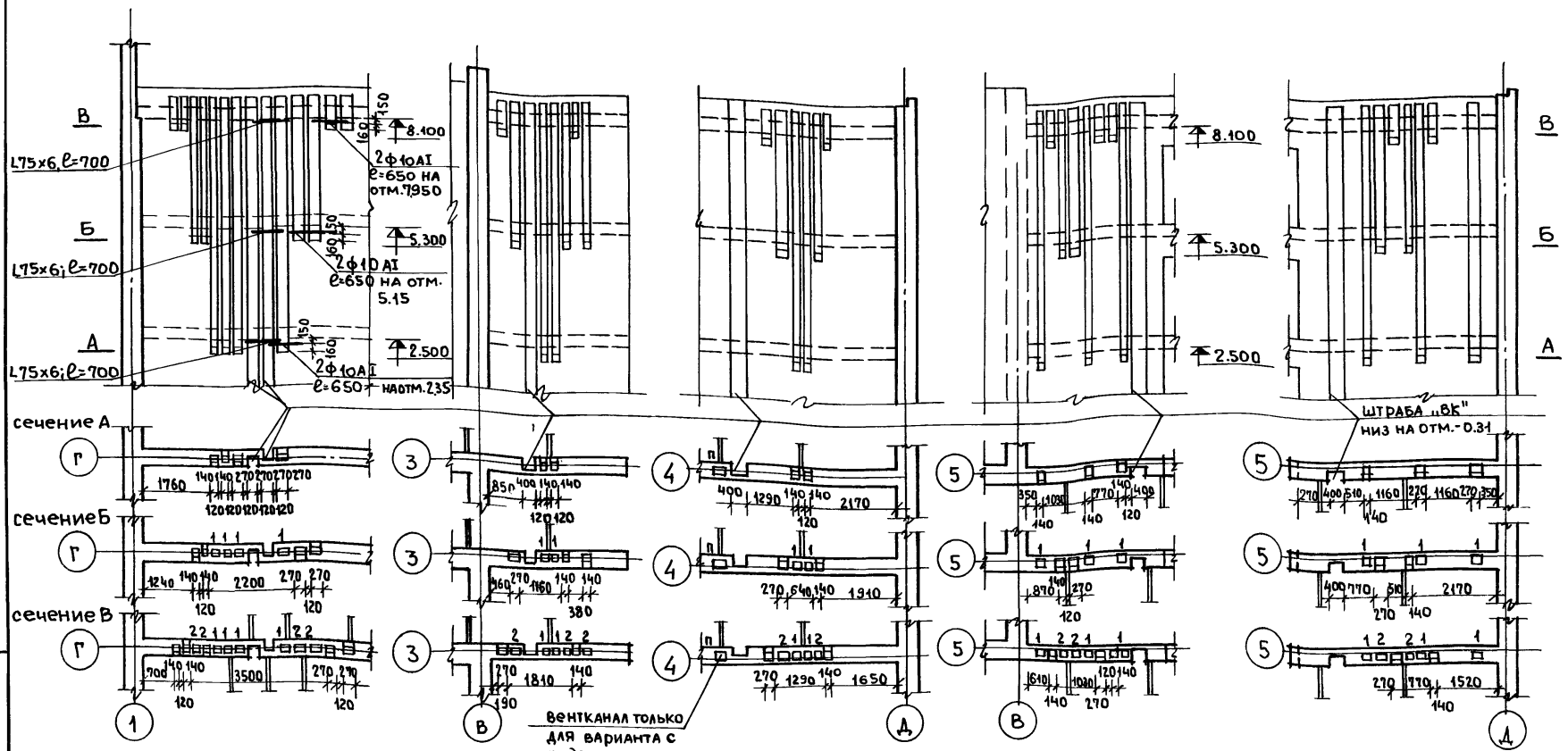

Рук. маст.	Омельченко		
Гл. констр.	Таранев		
Гл. арх. пр.	Выходцев		
Гл. инж. пр.	Ковришкин		
Рук. гр. арх.	Евграфова		
Рук. гр. инж.	Дорожко		

Т.П. 164-12-158-АС

Общежитие на 108 мест

Стадия	Лист	Листов
Р	53	

Развертки вентканалов.

Цниизп гражданселькстрой

Привязан:

Инв. №

Инв. № подл. 20-2574-55 | Подпись, дата | Взам. инв. №

17478-01 55

пров: [illegible] 26.5.87г. контр. [illegible]

Типовой проект
164-12-158
Альбом I

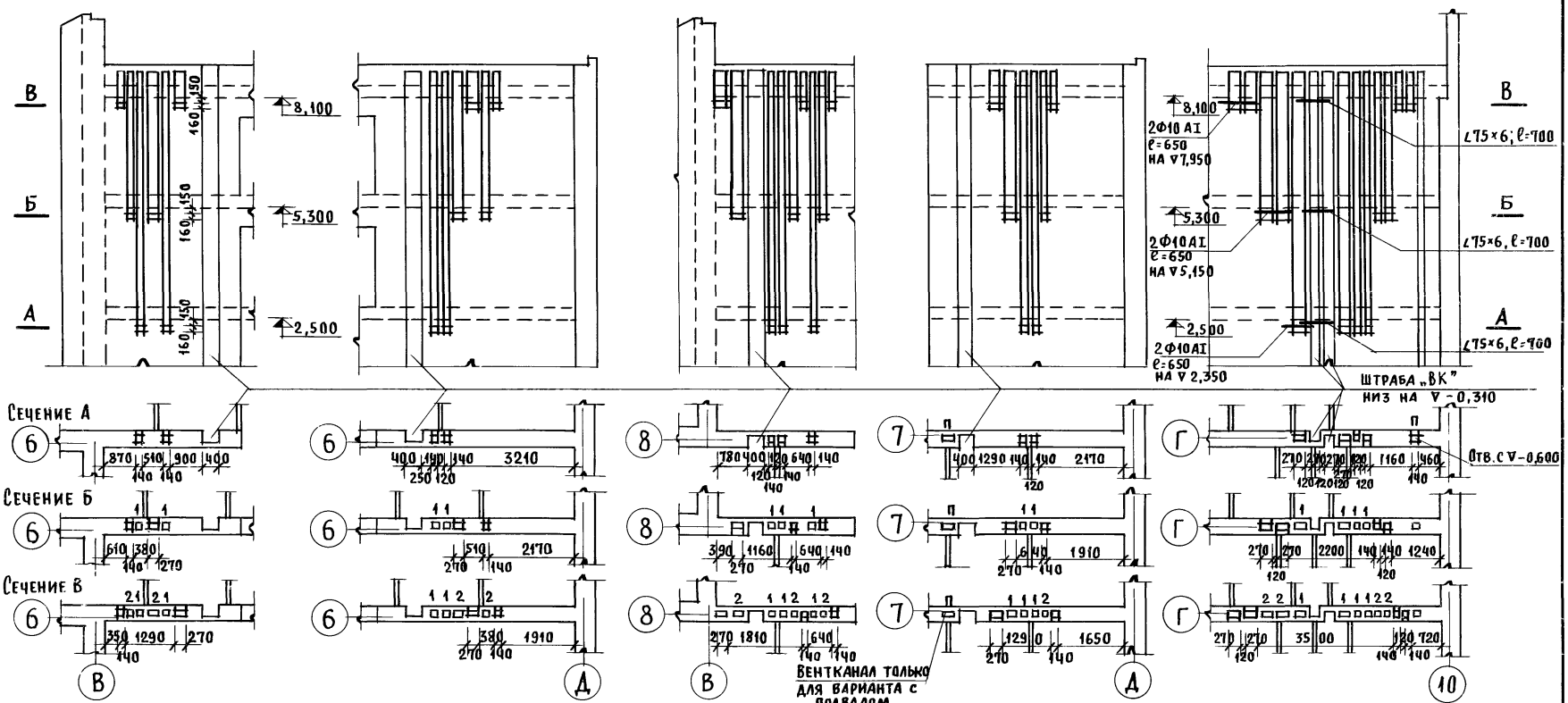

Рук. маст.	Омельченко		Т.П. 164-12-158-АС		
Гл. констр.	Таранев				
Гл. арх. пр.	Выходцев		Общежитие на 108 мест	Стадия: Р	Лист: 54
Гл. инж. пр.	Коврижкин				Листов:
Рук. гр. арх.	Евграфова		Развертки вентканалов	ЦНИИЭП гражданселькстрой	

Привязан

Инв. №

Копировал:

17478-01 56

Формат 12г

Инв. № подл. | Подпись и дата | Взам. инв. №

20-2574-56

Типовой проект 164-12-158 Альбом I

Схема вентиляционных коробов

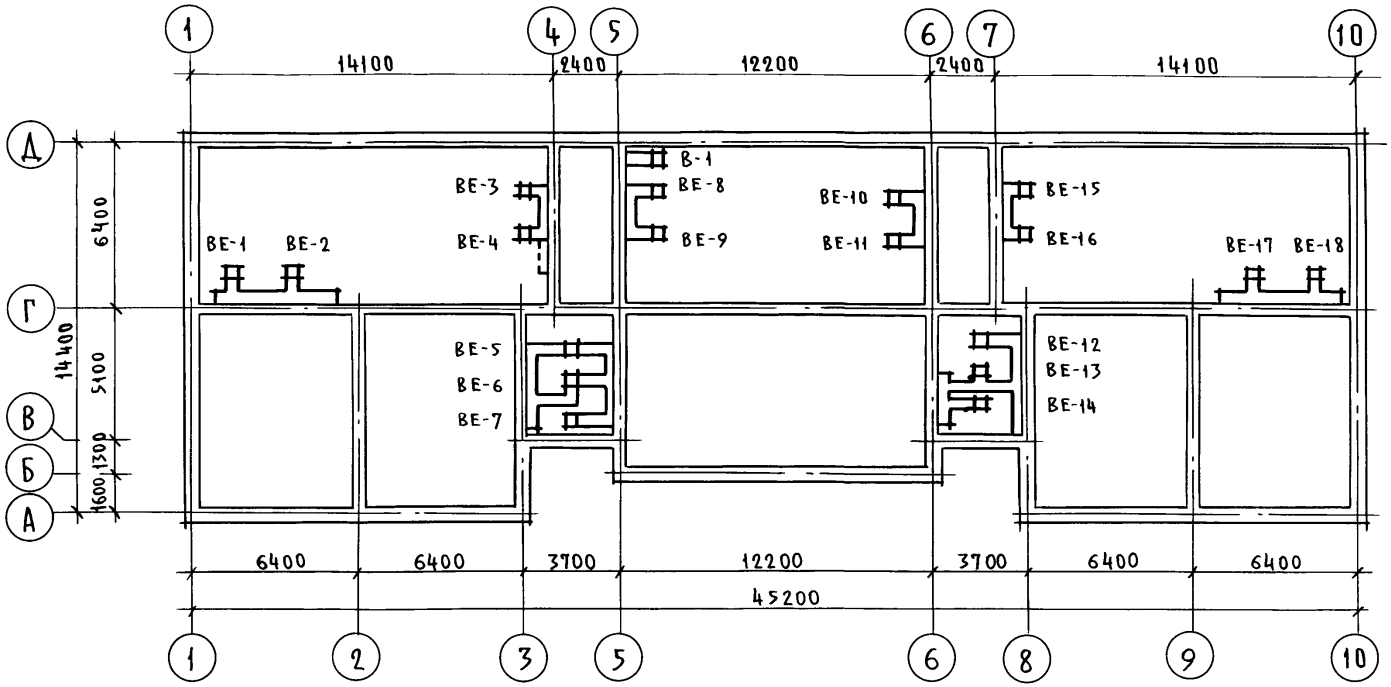

1. Данный лист см. совместно с листами АС-56,57.

Рук. маст.	Омельченко	Подп.		Т.П. 164-12-158-АС			
Гл. констр.	Таранев	"					
Гл. арх. пр.	Выходцев	"		Общежитие на 108 мест	Стадия	Лист	Листов
Гл. инж. пр.	Коврижкин	"			Р	55	
Рук. гр. арх.	Евграфова	"		Схема вентиляционных коробов	ЦНИИЭП гражданскельстрой		

Привязан

Инв. N

Инв. N подл. 20-2574-57 | Подп. и дата | Взам. инв. N

17478-01 57

Пров. [illegible] 9.11.89г Коп. [illegible]

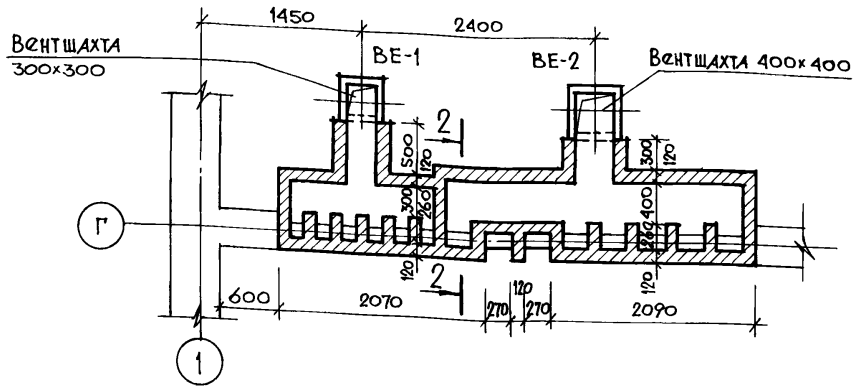

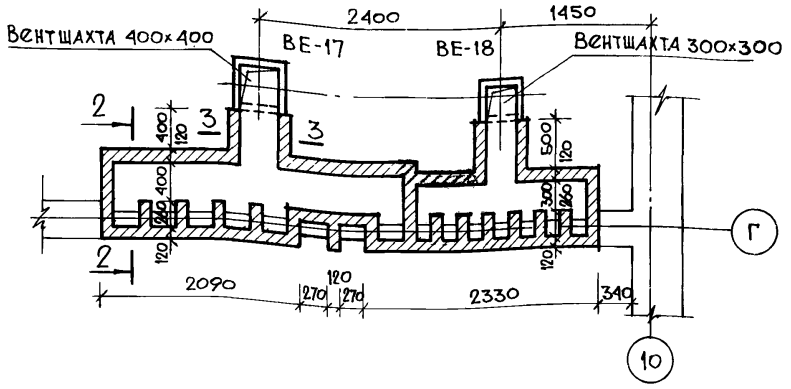

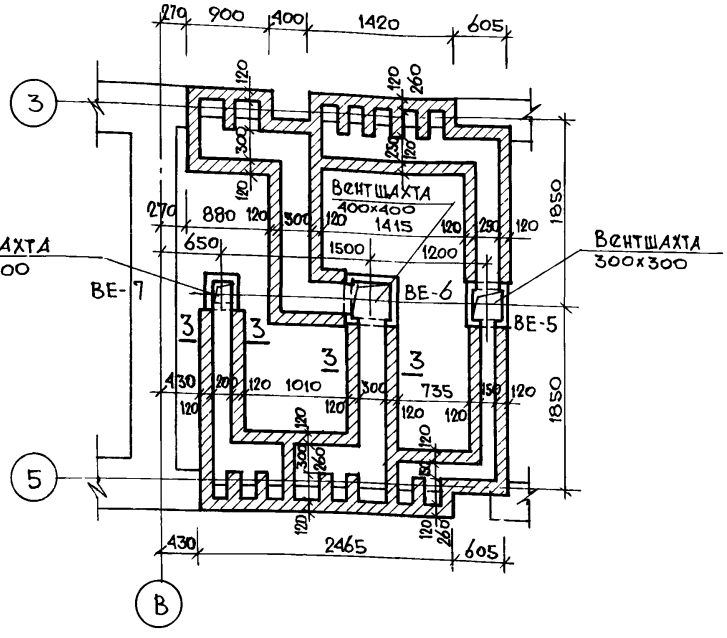

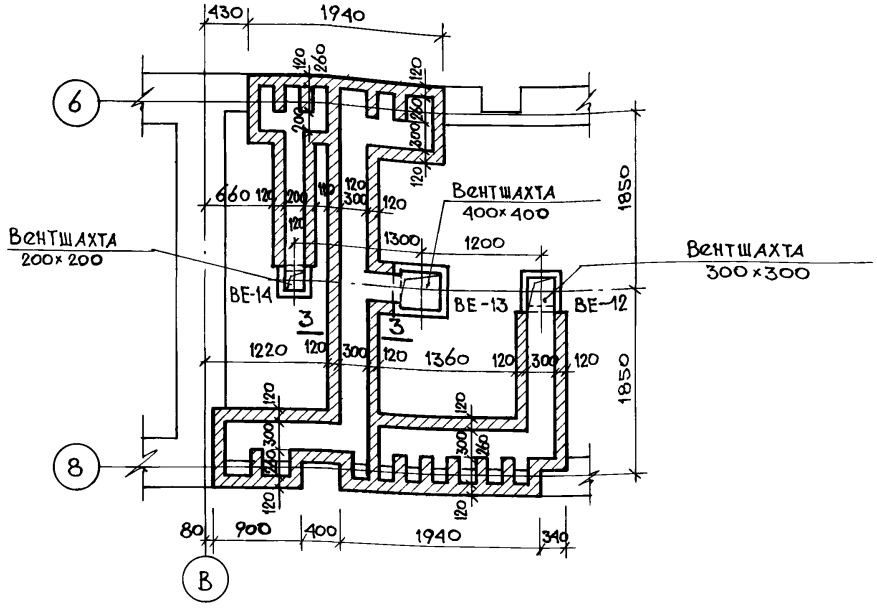

1. Основные примечания см. лист АС-58
2. Сечения 2-2 и 3-3 см. лист АС-57
3. Данный лист см. совместно с листами АС-55, 58

Рук. маст.	Омельченко	
Гл. констр.	Таранев	
Гл. арх. пр.	Выходцев	
Гл. инж. пр.	Коврижкин	
Рук. гр. арх.	Евграфова	
Рук. гр. инж.	Дорожко	
Ст. архит.	Муравьева	

Привязан:

Инв. №

Т.П. 164-12-158-АС

Общежитие на 108 мест.

План вентиляционных коробов.

Стадия	Лист	Листов
Р	56	

ЦНИИЭП граждансельстрой

Копировал

17478-01 58

Формат 12 г.

Инв. № подл. 20-2574-58 | Подпись, дата | Взам. инв. №

Типовой проект 164-12-158-АС Альбом I

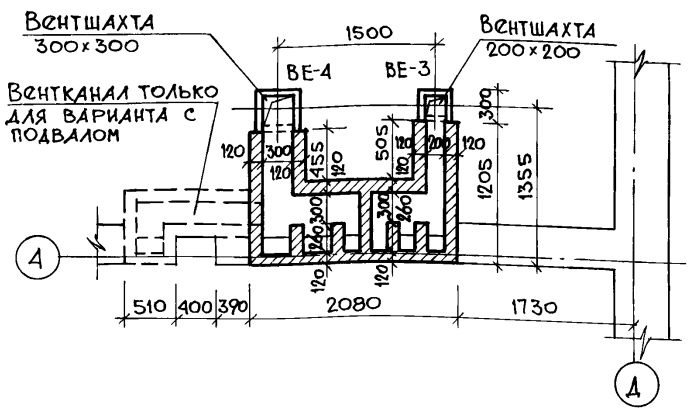

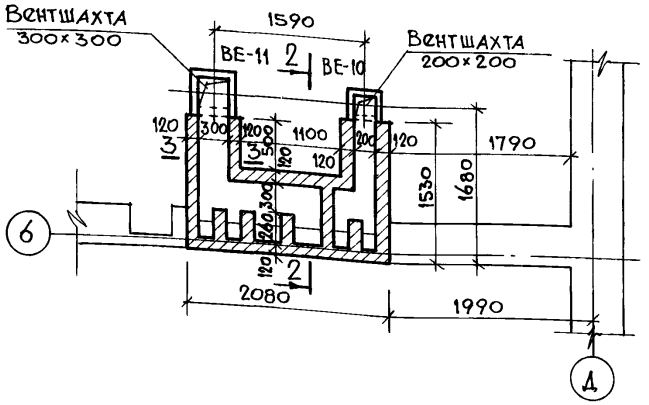

2-2

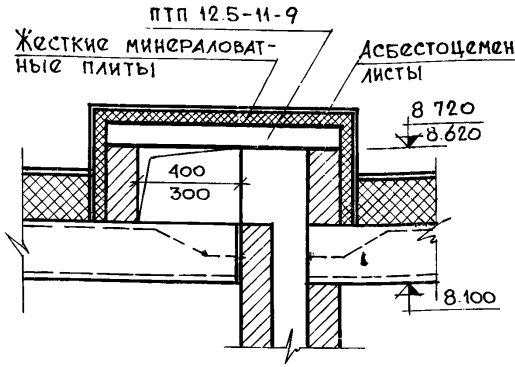

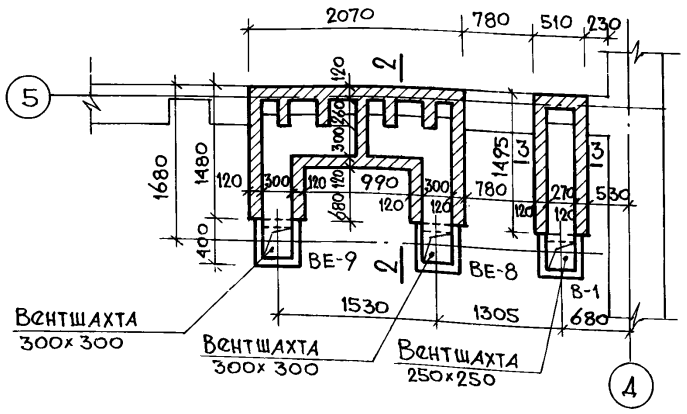

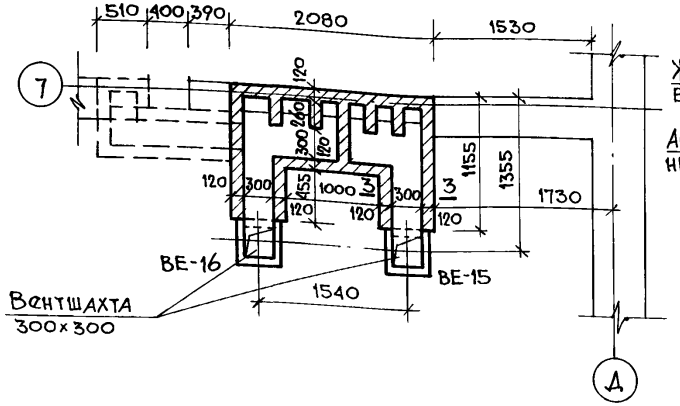

3-3

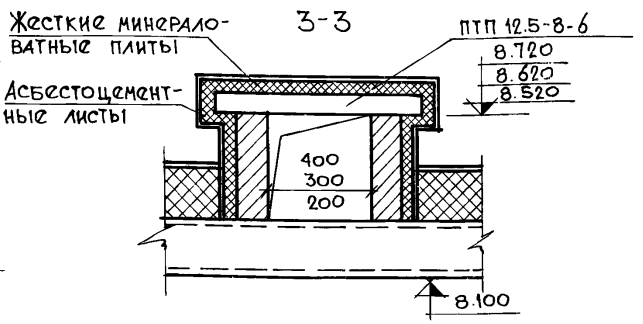

1-1

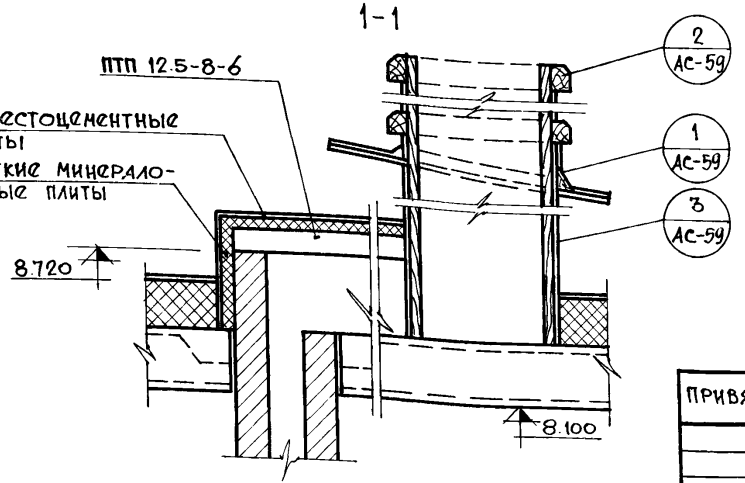

1. Основные примечания см. лист АС-58
2. Узлы 1, 2, 3 см. лист АС-59
3. Данный лист см. совместно с листами АС-55, 59

Рук. маст.	Омельченко	
Гл. констр.	Таранев	
Гл. арх. пр.	Выходцев	
Гл. инж. пр.	Коврижкин	
Рук. гр. арх.	Евграфова	
Рук. гр. инж.	Дорожко	
Ст. архит.	Муравьева	

Привязан:

Инв. №

Т.П. 164-12-158-АС

Общежитие на 108 мест.

Стадия	Лист	Листов
Р	57	

План вентиляционных коробов. Сечения.

ЦНИИЭП граждансельстрой

Копировала:

17478-01 59

Формат 12 Г.

Инв. № подл. | 20-2574-59 | Подпись. Дата | Взам. инв. №

Альбом I

Типовой проект 164-12-158-АС

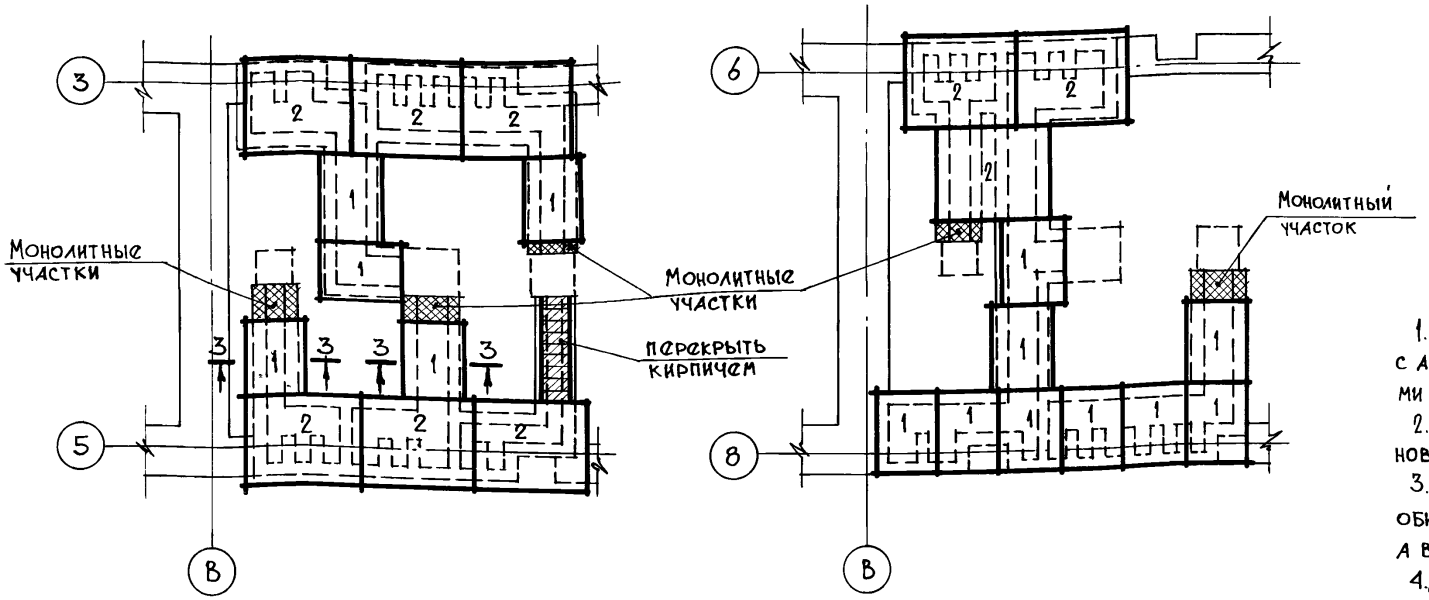

Перечень элементов

Поз. обозн.	Наименование	Кол. штук	Масса ед. кг.	Приме-чание
	Плоские плиты			
1	ПТП 12,5-8-6	40	96	
2	ПТП 12,5-11-9	18	198	

1. Монолитные участки выполнять из бетона М200 с армированием сеткой из арм. Ф6А-I с ячейками 100×100.
2. Отделка вентшахт производится после установки их на месте.
3. Части вентшахт, выступающие над крышей, обиваются кровельным железом и окрашиваются, а в пределах чердака - штукатурятся.
4. Данный лист см. совместно с листами АС-55,56.

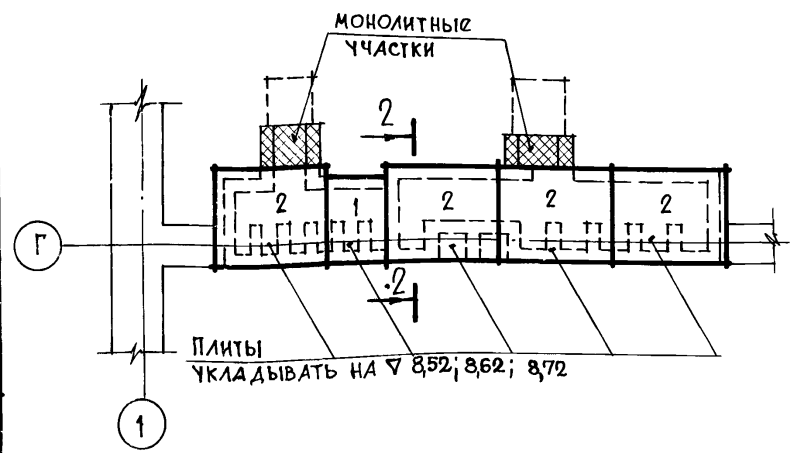

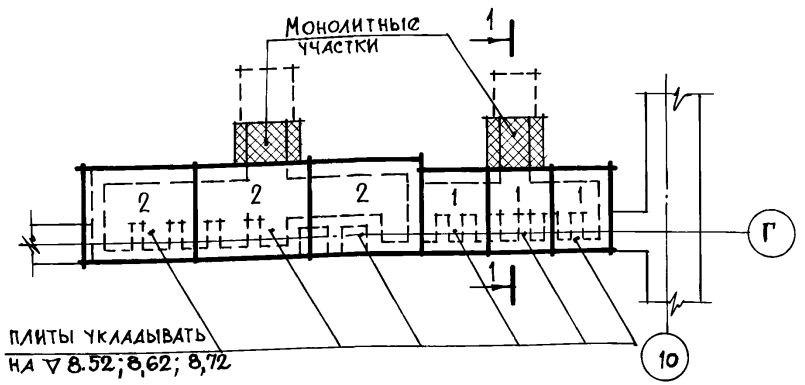

Расход бетона М200 на монолитные участки - 0.25м³

Расход арматуры Ф6АI - 10.0кг.

Рук. маст.	Омельченко	
Гл. констр.	Таранев	
Гл. арх. пр.	Выходцев	
Гл. инж. пр.	Коврижкин	
Рук. гр. арх.	Евграфова	
Рук. гр. инж.	Дорожко	
Ст. архит.	Муравьева	

Привязан:

Инв. №

Т. П. 164-12-158-АС

Общежитие на 108 мест.

Стадия	Лист	Листов
Р	58	

План покрытия вентиляционных коробов.

ЦНИИЭП граждансельстрой

Копировала:

17478-01 60

Формат 12г.

Инв. № подл. | 20-2574-60 | Подпись, дата | Взам. инв. №

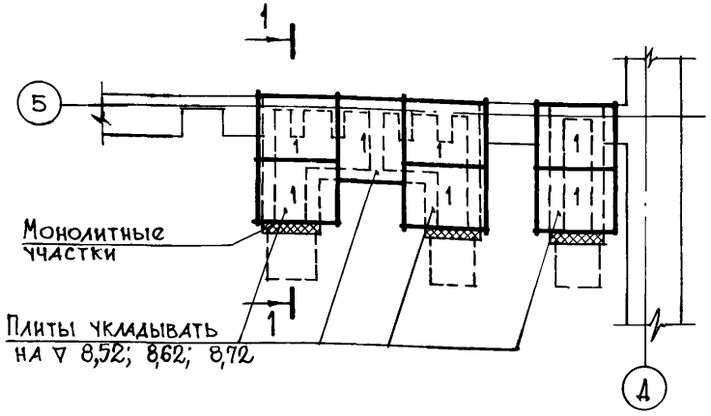

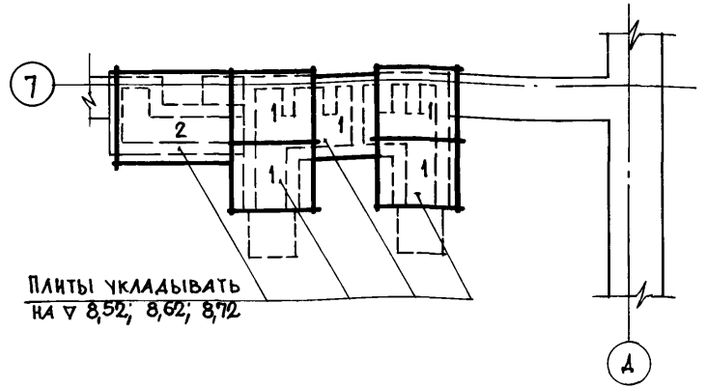

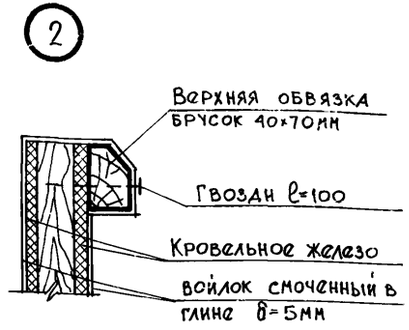

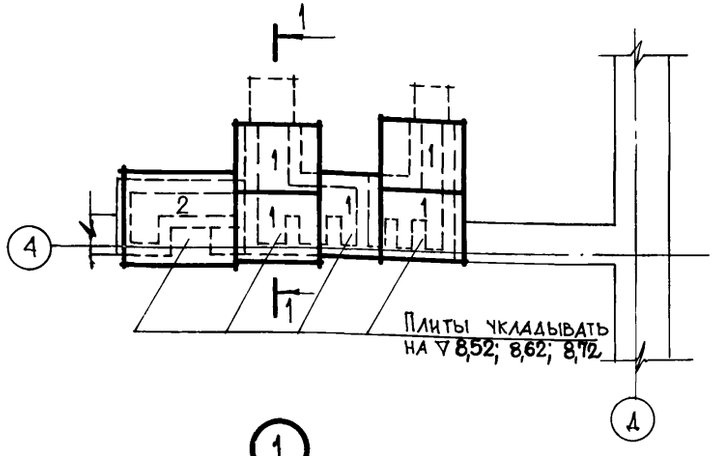

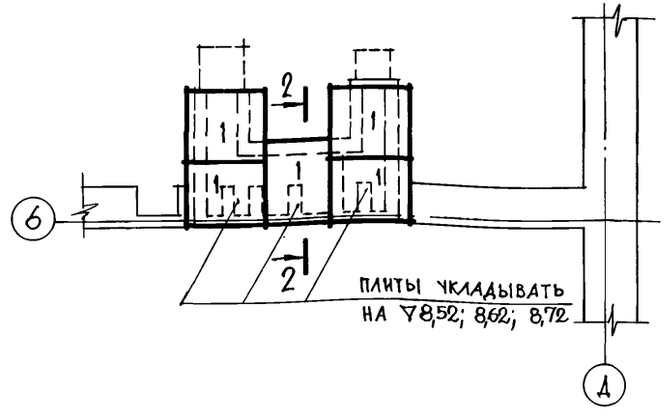

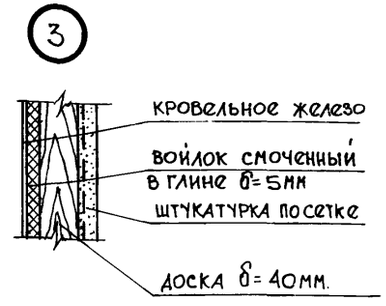

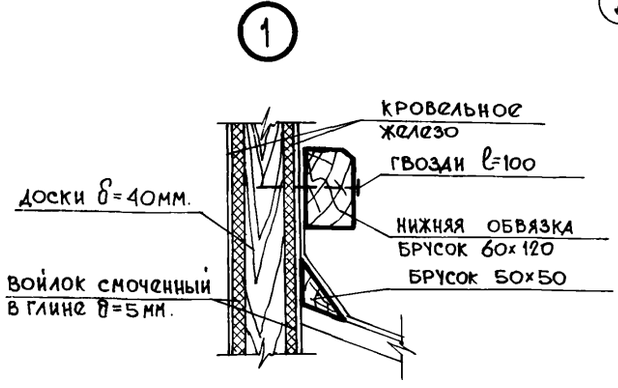

1. Основные примечания см. лист АС-58.
2. Сечение 1-1 см. лист АС-57.
3. Данный лист см. совместно с листами АС-55,57

Рук. маст.	Омельченко	
Гл. констр.	Таранов	
Гл. арх. пр.	Выходцев	
Гл. инж. пр.	Коврижкин	
Рук. гр. арх.	Евграфова	
Рук. гр. инж.	Дорожко	
Ст. архит.	Муравьева	

Привязан:

Инв. №

Т.П. 164-12-158-АС

Общежитие на 108 мест

План покрытия вентиляционных коробов. Узлы

Стадия	Лист	Листов
Р	59	

ЦНИИЭП граждансельстрой

Копировала:

17478-01 61

Формат 12г.

Инв. № подл. | 20-2574-61 | Подпись, дата | Взам. инв. №

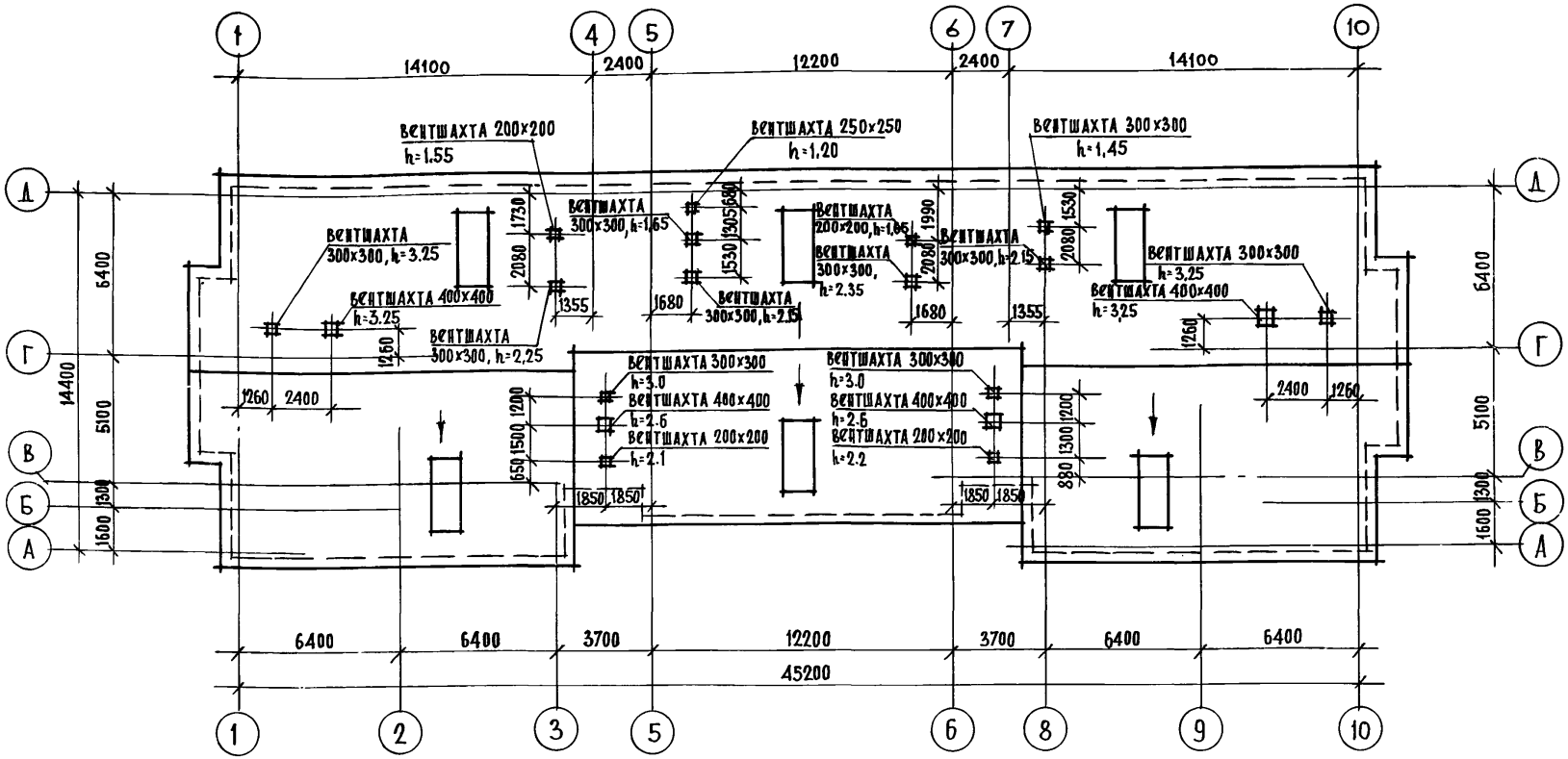

1. Кровля выполняется из асбестоцементных волнистых листов унифицированного профиля по деревянной обрешетке.
2. Высоту шахты (h) считать от верха плиты покрытия с отметки 8.320.

Рук.маст.	Омельченко	
Гл.констр.	Таранев	
Гл.арх.пр.	Выходцев	
Гл.инж.пр.	Коврижкин	
Рук.гр.арх.	Евграфова	
Рук.гр.инж.	Дорожко	

Привязан:

Инв.№

Т.П. 164-12-158-АС

Общежитие на 108 мест

План кровли.

Стадия	Лист	Листов
Р	60	

ЦНИИЭП Граждансельстрой

17478-01 62

Формат 12Г

Инв.№ подл. 20-2574-62 | Подпись, дата | Взам.инв.№

Типовой проект 164-12-158-АС Альбом I

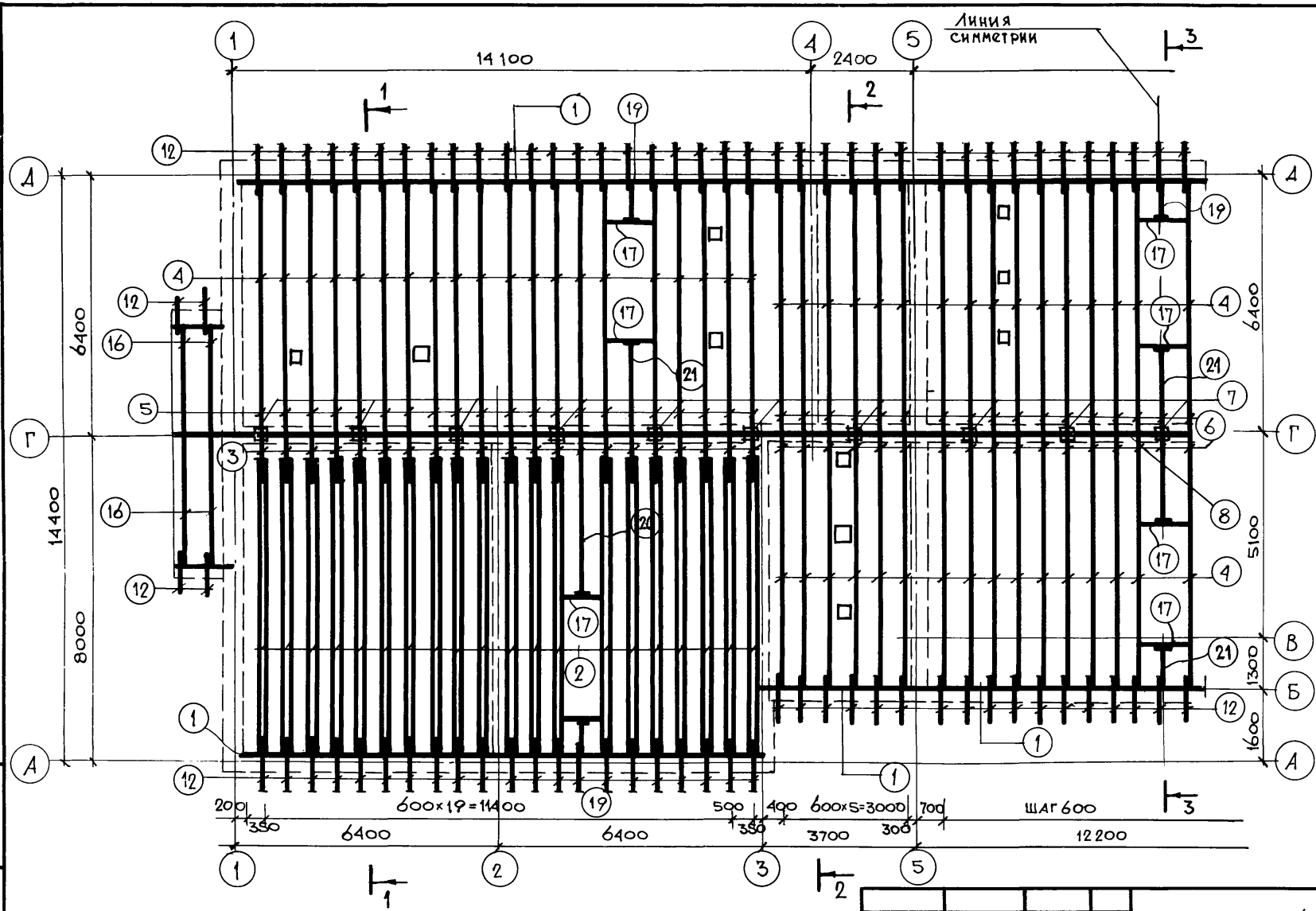

1. Деревянные элементы чердачного покрытия должны выполняться из древесины хвойных пород (сосна, ель) с влажностью не более 20%.
2. Категория элементов должна быть следующей: стропила, прогоны, стойки, раскосы – II категории, обрешетка – III категории.
3. Качество древесины должно удовлетворять СНиП III-19-75.
4. Деревянные конструкции должны быть антисептированы и антиперированы.
5. Части конструкций-опорные узлы, мауэрлаты и другие, соприкасающиеся с бетонной поверхностью, должны быть изолированы прокладкой из 2 слоев рубероида.
6. Данный лист см. совместно с листами. АС-62,63.

Рук. маст.	Омельченко	
Гл. констр.	Таранев	
Гл. арх. пр.	Выходцев	
Гл. инж. пр.	Коврижкин	
Рук. гр. арх.	Евграфова	
Рук. гр. инж.	Дорожко	
Ст. инж.	Воропаева	

Т. П. 164-12-158-АС

Общежитие на 108 мест

План стропил в осях 1-5.

Стадия	Лист	Листов
Р	61	

ЦНИИЭП гражданселькстрой

Привязан:

Инв. №

Взам. инв. №

Подпись, дата

Инв. № подл. 20-2574-64

Копировала: 17478-01 63

Формат 12г.

Альбом I

Типовой проект 164-12-158-АС

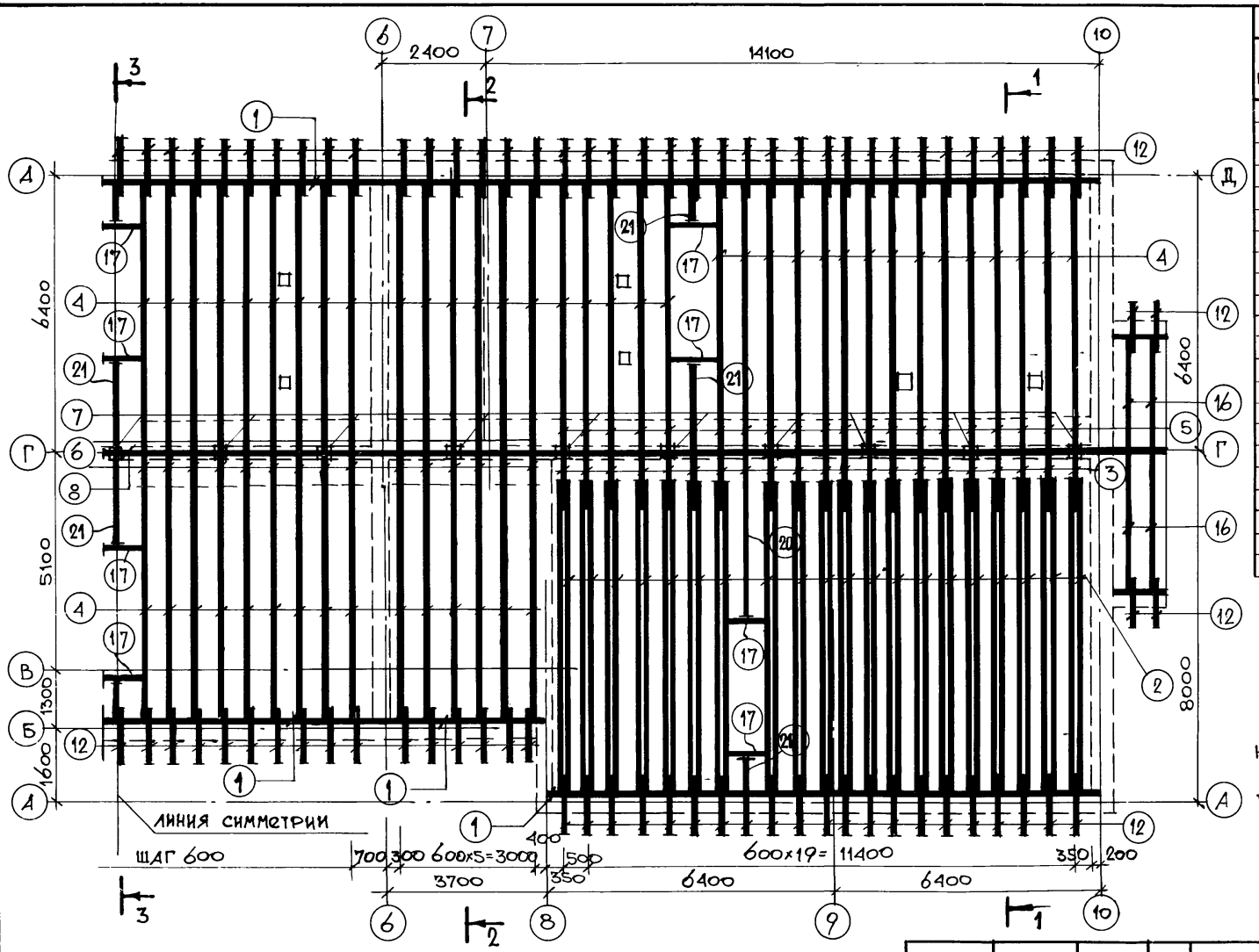

Спецификация деревянных изделий

№ поз.	Наименование элемента	Сечен. мм	Длина мм	Кол. шт.	Объем древесины м³ на эл-та	Объем древесины м³ общий
1	Мауэрлат	100×50	92 п.м.			0.46
2	Стропила	2(50×180)	6500	40	0.117	4.68
3	Стропила	50×180	1500	40	0.013	0.52
4	Стропила	50×150	5300	100	0.040	4.0
5	Стропила	50×150	3000	42	0.023	0.95
6	Стропила	50×150	2000	60	0.015	0.90
7	Стойка	100×100	2050	20	0.021	0.41
8	Прогон	2(50×150)	44 п.м.		0.015	0.66
9	Раскос	50×180	2320	100	0.021	2.10
10	Раскос	50×180	2800	40	0.025	1.00
11	Затяжка	2(50×130)	6000	72	0.013	0.936
12	Кобылка	44×94	1050	154	0.004	0.616
13	Подкладка	50×150	250	19	0.002	0.036
14	Коньковый брус	50×100	44 п.м.		0.44	0.44
15	Элементы слухов. окна	50×100	4000	24	0.02	0.48
16	Стропила	50×150	4000	8	0.030	0.24
17	Ригель	50×150	1050	24	0.005	0.12
18	Обрешетка	50×50	650 п.м.		1.63	1.63
19	Лобовая доска	19×180	95 п.м.		0.36	0.36
20	Стропила	50×180	5300	2	0.048	0.096
21	Прочие					0.586
			итого:			21.22

1. Данный лист см. совместно с АС-61,63
2. Спецификация элементов дана на нормативную снеговую нагрузку 150кгс/м²
3. При привязке проекта для нормативной снеговой нагрузке 100 кгс/м²
шаг стропил поз. 2 — 1000 мм
поз. 3 — 1000 мм
поз. 4 — 1000 мм
Расход древесины — 17.5 м³

Рук. маст.	Омельченко	
Гл. констр.	Тарнаев	
Гл. арх. пр.	Выходцев	
Гл. инж. пр.	Коврижкин	
Рук. гр. арх.	Евграфова	
Рук. гр. инж.	Дорожко	
Архитект.		
Ст. инж.	Воропаева	

Привязан:

Инв. №

Т.П. 164-12-158-АС

Общежитие на 108 мест

Стадия	Лист	Листов
Р	62	

План стропил в осях 6-10

ЦНИИЭП граждансельстрой

Инв. № подл. 20-2574-64 | Подпись, дата | Взам. инв. №

Копировала: 17478-01 64

Формат 12Г.

Альбом I

Типовой проект 164-12-158-АС

1-1

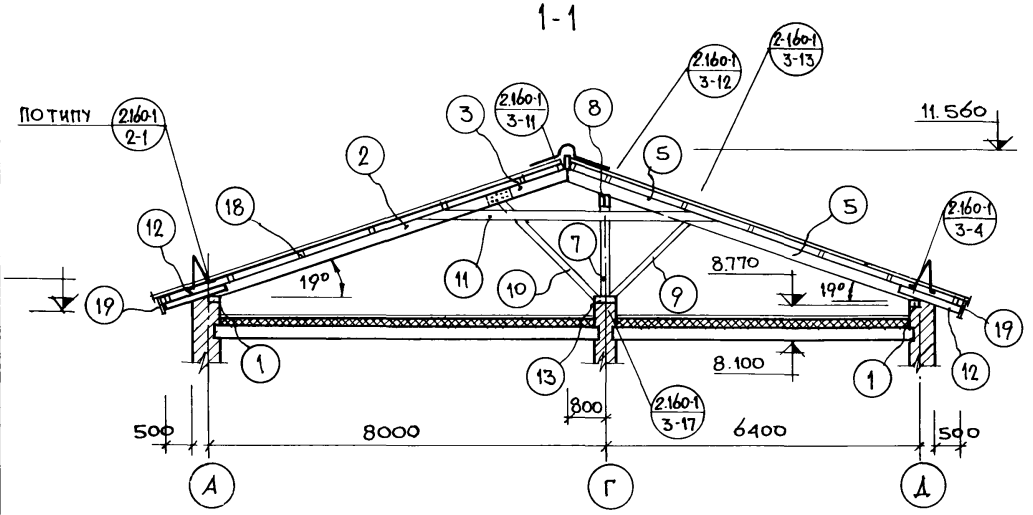

3-3

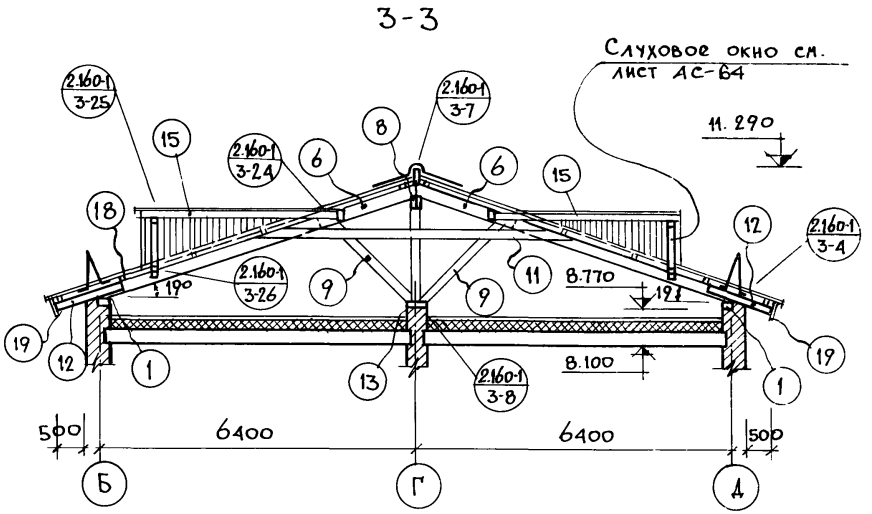

2-2

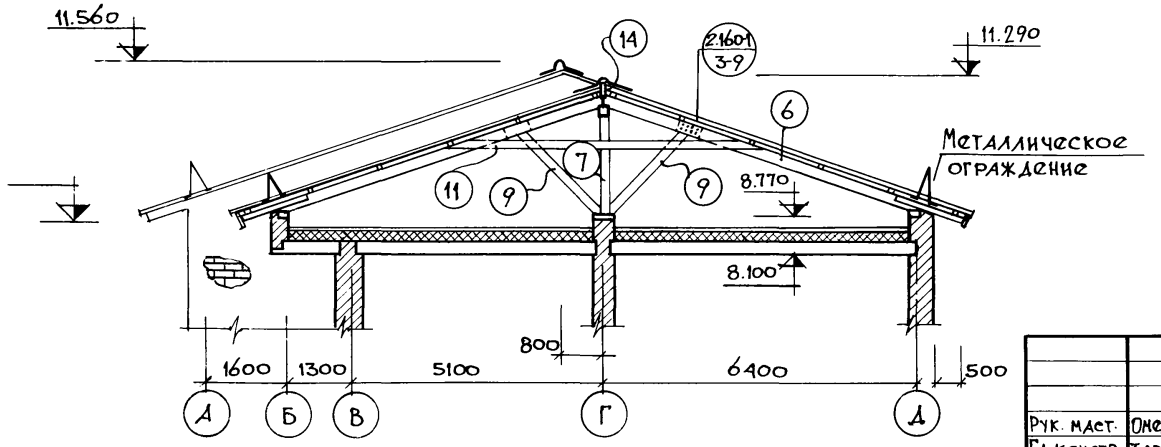

Данный лист см. совместно с листом АС-61; 62

Рук. маст.	Онельченко	
Гл. констр.	Таранев	
Гл. арх. пр.	Выходцев	
Гл. инж. пр.	Коврижкин	
Рук. гр. арх.	Евграфова	
Рук. гр. инж.	Дорожко	
Ст. инж.	Воропаева	

Привязан:

Инв. №

Т. П. 164-12-158-АС

Общежитие на 108 мест.

Стадия	Лист	Листов
Р	63	

Крыша. Разрезы 1-1, 2-2, 3-3.

ЦНИИЭП гражданселькстрой

Инв. № подл. 20-2574-65 | Подпись, дата | Взам. инв. №

Копировала: 17478-01 65

Формат 12Г.

Слуховое окно ОС-1

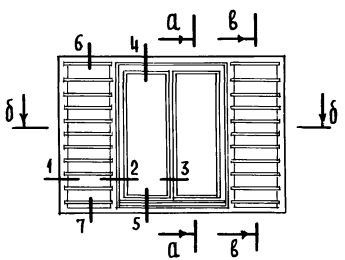

По а-а

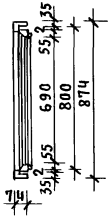

По в-в

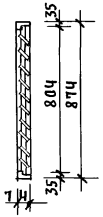

По б-б

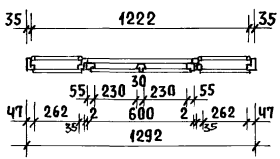

По 1-1

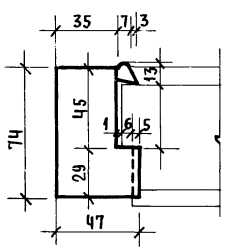

По 2-2

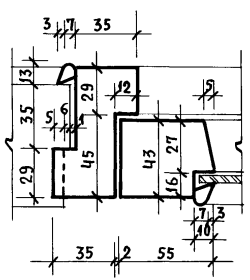

По 4-4

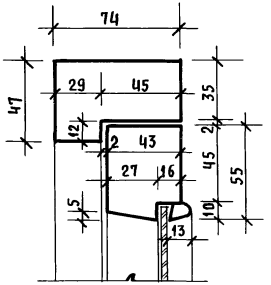

По 5-5

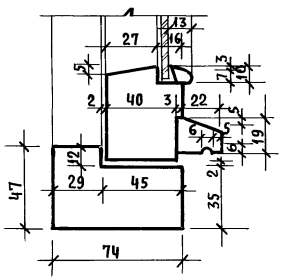

По 3-3

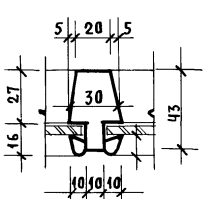

По 6-6

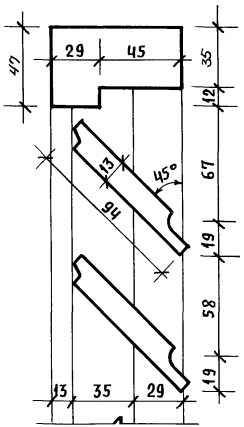

По 7-7

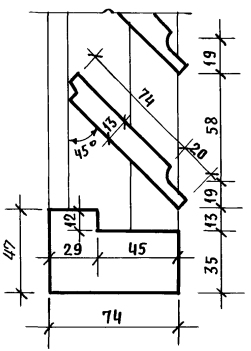

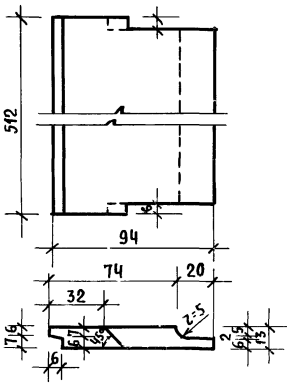

Позиц. обозн.	Наименование	Колич. на 1 блок	Примечание
	Древесина коробки $м^3$	0,0262	
	Древесина жалюзи $м^3$	0,0110	
	Древесина переплета $м^3$	0,0123	
	Площадь переплета $м^2$	0,48	
	Стекло оконное 705×245 – 2 шт. $м^2$	0,35	

Рук. маст.	Омельченко	
Гл. констр.	Таранев	
Гл. арх. пр.	Выходцев	
Гл. инж. пр.	Коврижкин	
Рук. гр. арх.	Евграфова	
Ст. архит.	Муравьева	

Привязан

Инв. N

Т. П. 164-12-158-АС

Общежитие на 108 мест

Слуховое окно ОС-1

Стадия	Лист	Листов
Р	64	

ЦНИИЭП граждансельстрой

Копировал:

17478-01 66

Формат 12г

Инв. N подл. | 20-2574-66 | Подпись и дата | Взам. инв. N

Типовой проект 164-12-158 Альбом I

План типового этажа

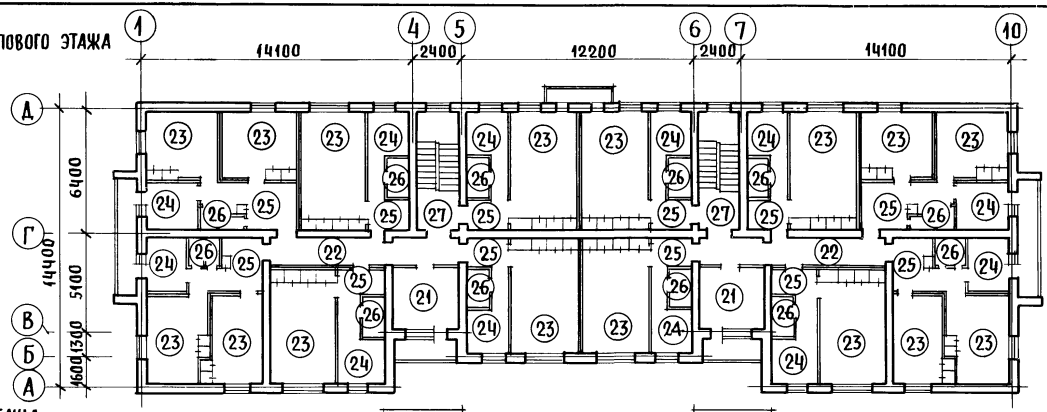

План 1 этажа

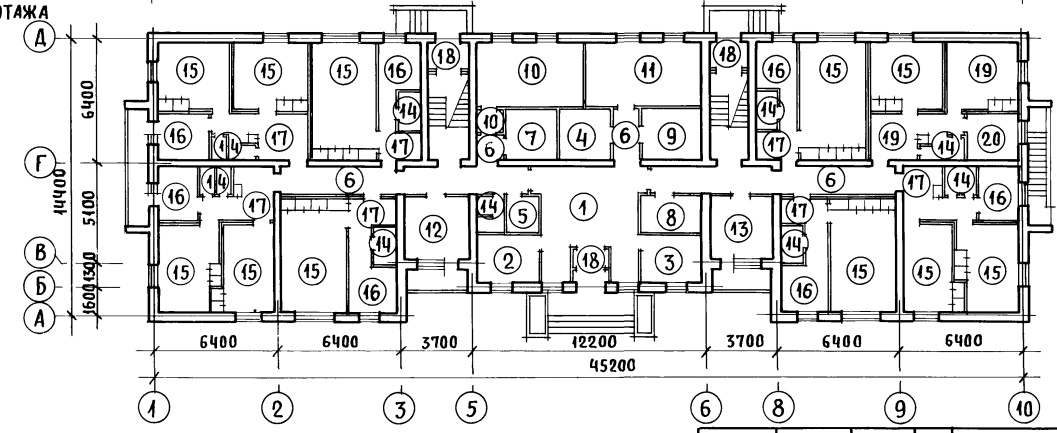

Рук. маст.	Омельченко		Т.П. 164-12-158-АС		
Гл. констр.	Таранев				
Гл. арх. пр.	Выходцев		Общежитие на 108 мест	Стадия	Лист	Листов
Гл. инж. пр.	Коврижкин			Р	65	
Рук. гр. арх.	Евграфова				
Рук. гр. кон.	Дорожко		Планы отделочных работ	ЦНИИЭП гражданселькстрой	
Ст. архит.	Муравьева				

Привязан

Инв. N

Инв. N подл. 20-2574-67 | Подпись и дата | Взам. инв. N

Копировал: 17478-'01 67

Формат 12 г

Типовой проект 164-12-158 Альбом I

N помещения	Наименование	Пол: площадь на этаж м²	Пол: N узлов по тд 2-140-1 вып. 6	Пол: покрытие	Потолок	Стены и перегородки
1	2	3	4	5	6	7
	1 ЭТАЖ					
1	Вестибюль	26,77	АС-17	линолеум	клеевая покраска	водоэмульсионная покраска
2	К-та коменданта	8,07	АС-17	дощатое		клеевая покраска
3	К-та воспитателя	8,07	АС-17	дощатое		клеевая покраска
4	Эл. щитовая	7,03	62	керамическая плитка	побелка	побелка
5	Инвентарная	3,10	АС-17	дощатое		водоэмульсионная покраска
6	Коридоры	41,40	АС-17	линолеум	клеевая покраска	—"—
7	Кладовая грязного белья	6,98	АС-17	дощатое	побелка	—"—
8	Кладовая спорт. инвентаря	6,00	АС-17	дощатое		—"—
9	Помещение для сушки одежды и обуви	8,04	АС-17	дощатое		—"—
10	Постирочная	18,02	65	керамическая плитка	водоэмульсионная покраска	водоэмульсионная покраска, панель глазурованная плитка h=1,8 м
11	Кладовая личных вещей	20,00	АС-17	дощатое		водоэмульсионная покраска
12	Кладовая чистого белья	10,86	АС-17	дощатое	клеевая покраска	—"—
13	Комната для занятий	10,86	АС-17	дощатое		—"—
14	Санузлы	21,50	65	керамическая плитка	водоэмульсионная покраска	—"—
15	Жилые к-ты	173,40	АС-17	дощатое	клеевая покраска	оклейка обоями
16	Кухни	43,70	АС-17	линолеум	водоэмульсионная покраска	водоэмульсионная покраска, глазуров. плитка над кух. рядом - 3 ряда
17	Передние	51,10	АС-17	дощатое	клеевая покраска	водоэмульсионная покраска
18	Тамбуры	14,60	62	керамическая плитка		
19	Жилая ком-та	11,80	25	дощатое		оклейка обоями
20	Кухни	6,50	53	линолеум	водоэмульсионная покраска	водоэмульсионная покраска, глазуров. плитка над кух. рядом - 3 ряда
	2,3 ЭТАЖИ					
21	Комнаты отдыха и занятий	44,88	3	дощатое	клеевая покраска	водоэмульсионная покраска
22	Коридоры	55,44	23	линолеум		—"—
23	Жилые ком-ты	543,32	3	дощатое		оклейка обоями
24	Кухни	142,64	23	линолеум	водоэмульсионная покраска	водоэмул. покраск. глаз. плит. над кух. рядом - 3 ряда
25	Передние	118,00	3	дощатое	клеевая покраска	водоэмульсионная покраска
26	Санузлы	56,80	24	керамическая плитка	водоэмульсионная покраска	—"—
27	Лестничная клетка	—	62	керамическая плитка	клеевая покраска	масляная покраска
	Окна	белая масляная эмаль				
	Двери внутренние	белая масляная эмаль				
	Дощатые полы	масляная покраска				

Инв. № подл. | Подпись и дата | Взам. инв. №

20-2574-68

Привязан:

Инв. №

Рук. маст.	Омельченко	
Гл. констр.	Таранев	
Гл. арх. пр.	Выходцев	
Гл. инж. пр.	Коврижкин	
Рук. гр. арх.	Евграфова	
Рук. гр. кон.	Дорожко	
Ст. архит.	Муравьева	

Копировал:

Т.П. 164-12-158 - АС

Общежитие на 108 мест

Стадия	Лист	Листов
Р	66	

Ведомость отделки помещений

ЦНИИЭП гражданселькстрой

17478-01 68

Формат 12г

Альбом I

Типовой проект 164-12-158-АС

Ш - 1 (15 шт)

Ш - 1а (9 шт)

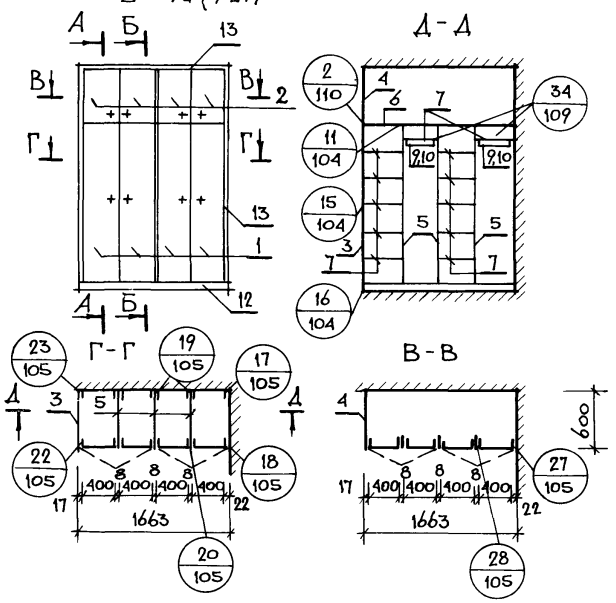

1. Шкаф Ш-1а зеркален шкафу Ш-1.
2. Узлы см. альбом 1-172-4. стр. 104 - 110.

Поз.	Обозначение	Наименование	К-во	Расход материала ХВ м³	Расход материала ДСП м²	Расход материала ДВП м²
		Всего		0,0524	9,80	2,40
		Документация				
		Сборочный чертеж				
	1.172-4-Д138	2				
	1.172-4-Д132	4, 11, 15, 16				
	1.172-4-Д133	17-28				
	1.172-4-Д134	1д, 2				
	1.172-4-Д137	34				
		Сборочные единицы и детали				
1	1.172-4-Д19	Дверка шкафа ДШ 17-4	4	0,0184	2,8	—
2	1.172-4-Д43	Дверка антресоли ДА6-4	4	0,0080	0,84	—
3	1.172-4-Д91	Стенка боковая СБ-2	1	—	1,24	—
4	1.172-4-Д92	Стенка боковая добор 2СБ-4	1	—	0,41	—
5	1.172-4-Д93	Стенка промежуточная 1СП-1	3	—	—	2,40
6	1.172-4-Д96	Полка антресольная (1663×600)	1	—	1,00	—
7	1.172-4-Д95	Полка переставная 1ПП-6	14	—	3,50	—
8	1.172-4-Д98	Монтажный брус МБ-1	9	0,0140	—	—
9	1.172-4-Д103	Штангодержатель ШД-2	4	0,00176	—	—
10	1.172-4-Д100	Штанга ШТ-4	2	0,00072	—	—
11	1.172-4-Д102	Полкодержатель ПД-2	20	0,004	—	—
12	1.172-4-Д109	Плинтус п/м	1,7	0,0035	—	—
13	1.172-4-Д108	Наличник Н-1 п/м	6,8	0,02	—	—
14	1.172-4-Д111	Угольник УМ-2	8	—	—	—
15	1.172-4-Д112, 113	Винт с гайкой стяжной В-1	4	—	—	—
16	1.172-4-Д112, 113	Винт с гайкой стяжной В-2	12	—	—	—

Согласовано

Инв. № подл. 20-2574-69

Привязан:

Инв. №

Рук. маст.	Омельченко	
Гл. констр.	Таранев	
Гл. арх. пр.	Выходцев	
Гл. инж. пр.	Коврижкин	
Рук. гр. арх.	Евграфова	
Рук. гр. арх.	Козлова	
Рук. гр. инж.	Дорожко	

Т.П. 164-12-158-АС

Общежитие на 108 мест.

Стадия	Лист	Листов
Р	67	

Шкаф Ш-1, Ш-1а.

ЦНИИЭП граждансельстрой

Копировала № 17478-01 69

Формат 12 г.

Альбом I

Типовой проект 164-12-158-АС

Ш-2 (10шт)
Ш-2а (10шт)

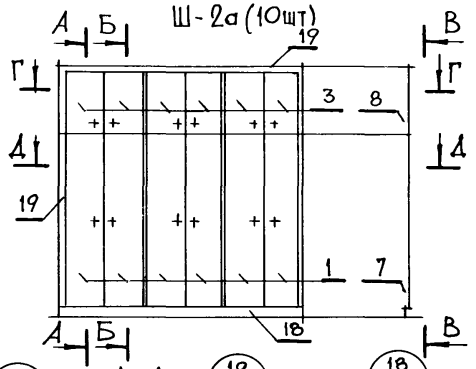

Е-Е

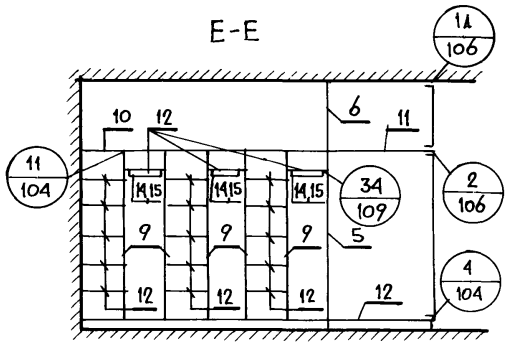

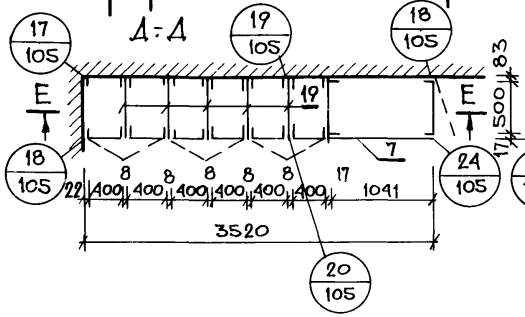

В-В

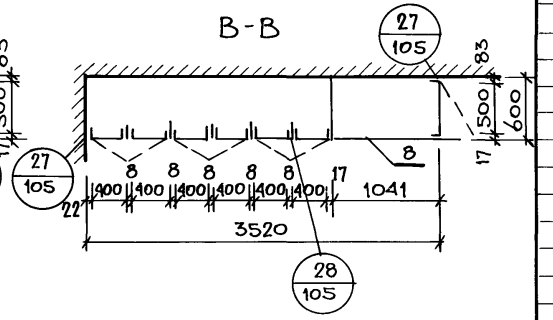

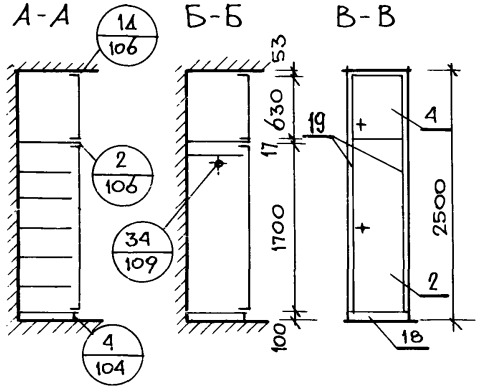

1. Шкаф Ш-2а - зеркален, шкафу Ш-2.
2. Узлы см. альбом 1-172-4, стр. 104-109.

Поз.	Обозначение	Наименование	К-во	Расход материала ХВ м³	Расход материала ДСП м²	Расход материала ДВП м²
		Всего		0.0993	16.131	4.00
		ДОКУМЕНТАЦИЯ				
		СБОРОЧНЫЙ ЧЕРТЕЖ				
	1.172-4-Д138	2				
	1.172-4-Д132	4, 11, 15, 16				
	1.172-4-Д133	17-28				
	1.172-4-Д134	1А; 2				
	1.172-4-Д137	34				
		СБОРОЧНЫЕ ЕДИНИЦЫ И ДЕТАЛИ				
1	1.172-4-Д19	Дверка шкафа ДШ 17-4	6	0.0280	4.20	—
2	1.172-4-Д43	Дверка антресоли ДА5-4	6	0.0180	1.26	—
3	1.172-4-Д19	Дверка шкафа ДШ 17-5	1	0.0048	0.8	—
4	1.172-4-Д43	Дверка антресоли ДА5-5	1	0.0022	0.26	—
5	1.172-4-Д91	Стенка боковая СБ-2	1	—	1.24	—
6	1.172-4-Д92	Стенка боковая добор 2СБ-4	1	—	0.41	—
7	1.172-4-Д91	Стенка боковая (1041×1800)	1	—	0.832	—
8	1.172-4-Д92	Стенка боковая добор (1041×700)	1	—	0.729	—
9	1.172-4-Д93	Стенка промежуточная 1СП-1	5	—	—	4.00
10	1.172-4-Д96	Полка антресольная (2480×600)	1	—	1.50	—
11	1.172-4-Д96	Полка антресольная (1041×600)	1	—	0.7	—
12	1.172-4-Д95	Полка переставная 1ПП-6	21	—	3.5	—
13	1.172-4-Д95	Полка переставная (1041×600)	1	—	0.7	—
14	1.172-4-Д98	Монтажный брус МБ-1	16	0.0256	—	—
15	1.172-4-Д103	Штангодержатель ШД-2	6	0.0026	—	—
16	1.172-4-Д100	Штанга ШТ-4	3	0.0011	—	—
17	1.172-4-Д102	Полкодержатель ПД-2	30	0.006	—	—
18	1.172-4-Д109	Плинтус п/м	3.10	0.007	—	—
19	1.172-4-Д108	Наличник Н-1 п/м	13.10	0.004	—	—
20	1.172-4-Д111	Угольник УМ-2	10	—	—	—
21	1.172-4-Д112, 113	Винт с гайкой стяжной В-1	4	—	—	—
22	1.172-4-Д112, 113	Винт с гайкой стяжной В-2	20	—	—	—
23	1.172-4-Д112, 113	Винт с гайкой стяжной В-3	4	—	—	—

Согласовано

Инв. № подл. 20-2574-70

Привязан

Инв. №

Рук. мастер.	Омельченко	
Гл. констр.	Таранев	
Гл. арх. пр.	Выходцев	
Гл. инж. пр.	Коврижкин	
Рук. гр. арх.	Евграфова	
Рук. гр. арх.	Козлова	
Рук. гр. инж.	Дорожко	

ТП 164-12-158-АС

Общежитие на 108 мест

Стадия	Лист	Листов
Р	68	

Шкаф Ш-2, Ш2а.

ЦНИИЭП граждансельстрой

Копировала: 17478-01 70 Формат 12г

Типовой проект 164-12-158-АС

Ш-3 (6 шт)

Ш-3а (6 шт)

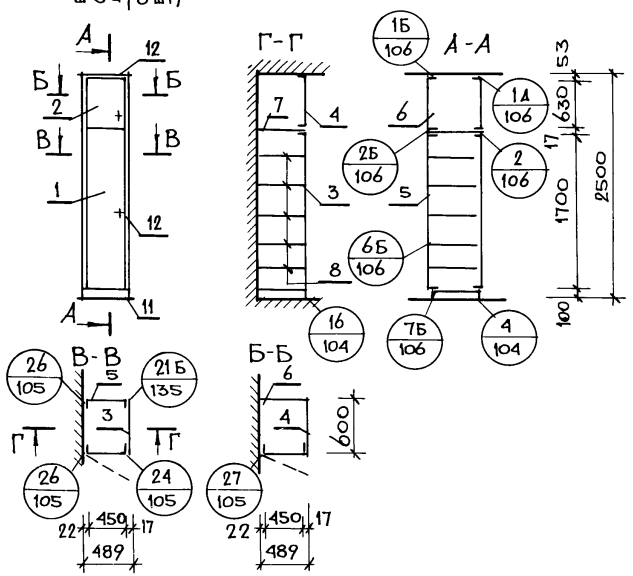

				Расход материала		
Поз.	Обозначение	Наименование	К-во	ХВ м³	ДСП м²	ДВП м²
		Всего:		0.0254	5.49	
		Документация				
		Сборочный чертеж				
	1.172-4-Д105	24-27				
	1.172-4-Д106	1Б, 1А, 2, 2Б, 6Б, 7Б				
	1.172-4-Д104	4, 16				
	1.172-4-Д135	21Б				
		Сборочные единицы и детали				
1	1.172-4-Д19	Дверка шкафа ДШ 17-4.5	1	0.0047	0.76	—
2	1.172-4-Д45	Дверка антресоли ДА6-4.5	1	0.0024	0.28	—
3	1.172-4-Д91	Стенка боковая СБ-2	1	—	1.24	—
4	1.172-4-Д92	Стенка боковая добор 2СБ-4	1	—	0.41	—
5	1.172-4-Д63	Стенка шкафа задняя СШ 17-5	1	0.0046	0.8	—
6	1.172-4-Д81	Стенка шкафа задняя СА6-5	—	0.0025	0.30	—
7	1.172-4-Д96	Полка антресольная 2ПА-5	1	—	0.30	—
8	1.172-4-Д95	Полка переставная 2ПП-5	5	—	1.40	—
9	1.172-4-Д98	Монтажный брус МБ-1	3	0.005	—	—
10	1.172-4-Д102	Полкодержатель ПД-2	10	0.002	—	—
11	1.172-4-Д109	Плинтус п/м	1.00	0.002		
12	1.172-4-Д108	Наличник Н-1 п/м	5.50	0.002		
13	1.172-4-Д111	Угольник УМ-2	4	—	—	—
14	1.172-4-Д112, 113	Винт с гайкой стяжной В-1	8	—	—	—

1. Шкаф Ш-3а зеркален шкафу Ш-3.
2. Узлы см. альбом 1-172-4, стр. 104-106.

Согласовано

Инв. № подл. 20-2574-71

Привязан:

Инв. №

Рук. маст.	Омельченко	
Гл. констр.	Таранев	
Гл. арх. пр.	Выходцев	
Гл. инж. пр.	Коврижкин	
Рук. гр. арх.	Евграфова	
Рук. гр. арх.	Козлова	
Рук. гр. инж.	Дорожко	

ТП 164-12-158-АС

Общежитие на 108 мест

Стадия	Лист	Листов
Р	69	

Шкаф Ш-3, Ш-3а

ЦНИИЭП гражданселькстрой

Копировала: 17478-01 71 Формат 12 г

Типовой проект 164-12-158 АС Альбом I

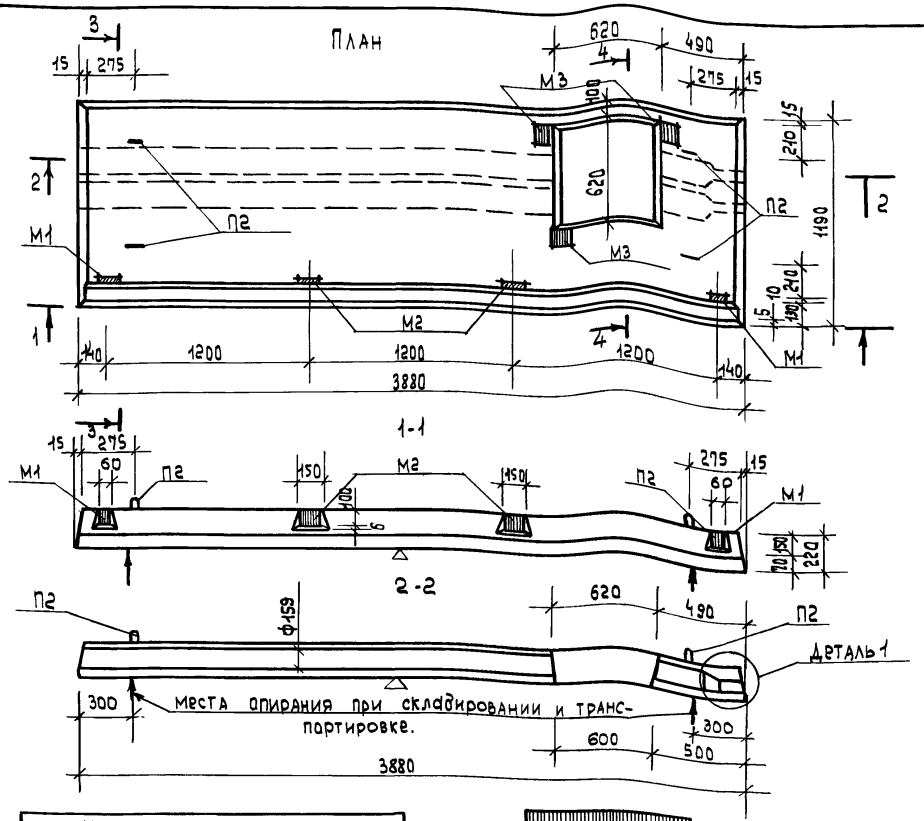

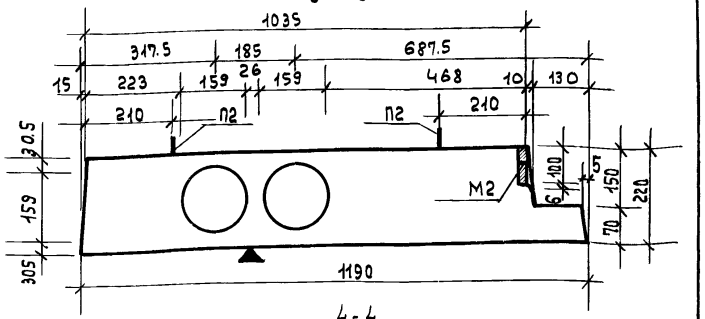

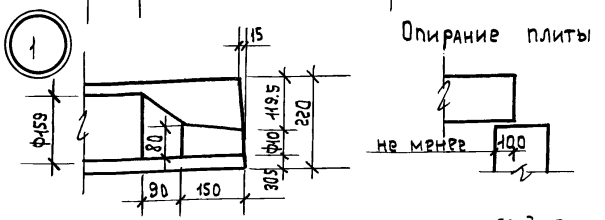

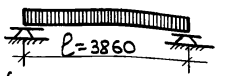

1. Плоскость обозначенная знаком ▲, должна быть гладкая, подготовленная под окраску.
2. Арматура в сечениях условно не показана.
3. Армирование см. лист АС-71.
4. Данные для проведения испытаний см. лист 16, серия 1.137-1, выпуск 2.

Характеристика сечения			
Марка плиты			пл 39-12 нп.
Вес		кг	1870
Объем бетона		м³	0.746
Приведенная толщ. бетона		см.	16.2
Вес стали	на арматур. элем.	кг.	43.85
	на заклад. детали	кг.	7.68
Расход. стали на 1м² изделия		кг.	11.1
Расход. стали на 1м³ бетона		кг.	69.0
Марка бетона.			200

Нагрузки (без учета собственного веса плиты)
Расчетная нагрузка по несущей способности – 1060 кг/м²
Нормативная нагрузка. – 865 кг/м²
Нагрузки при расчете прогиба длительно действующая 465 кг/м²
кратковременно действующая 400 кг/м²
Расчетный прогиб с учетом длительного действия на нагрузки – 320

Привязан:

Инв. №

Рук. маст.	Омельченко
Гл. констр.	Таранев
Гл. инж. пр.	Коврижкин
Рук. гр. арх.	Евграфова
Рук. гр. инж.	Дорожко
Ст. инж.	Воропаева

Т.П. 164-12-158-АС

Общежитие на 108 мест.

Стадия	Лист	Листов
Р	70	

Плита лоджии ПЛ39-12ип. Опалубочный чертеж.

ЦНИИЭП гражданселькстрой.

Инв. № подл. 20-2574-174 | Подпись, дата | Взам. инв. №

17478-01 72

пров: Титанковец 4-VIII-83г

План.

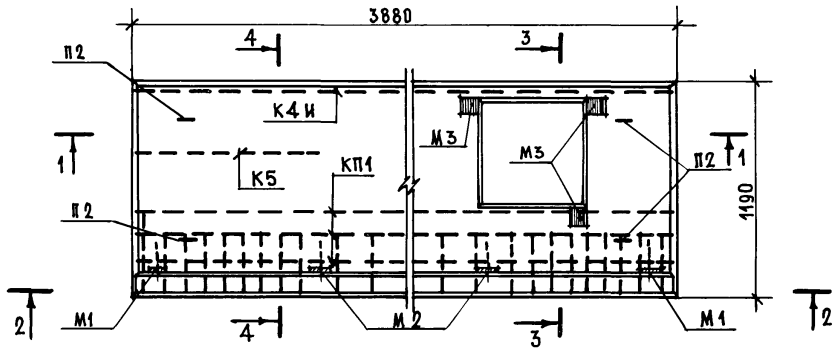

3-3.

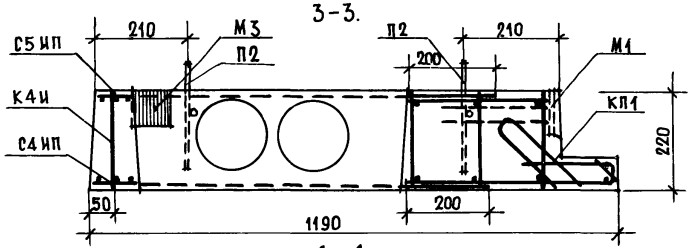

4-4

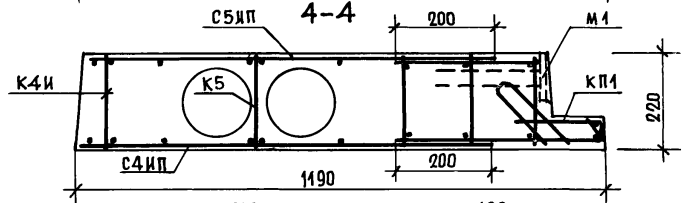

1 - 1.

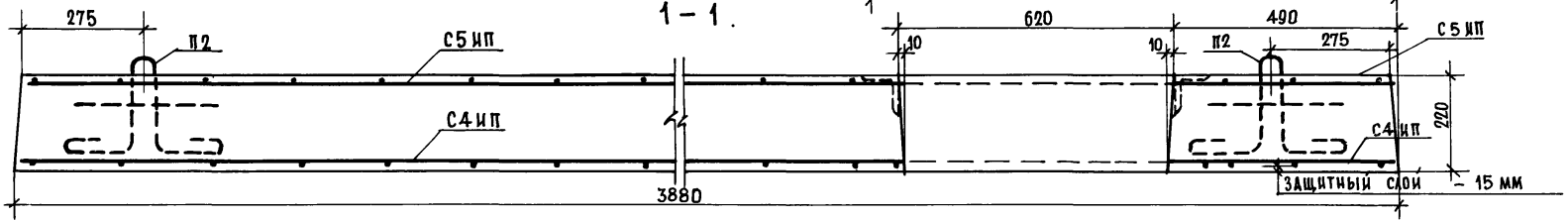

2 - 2.

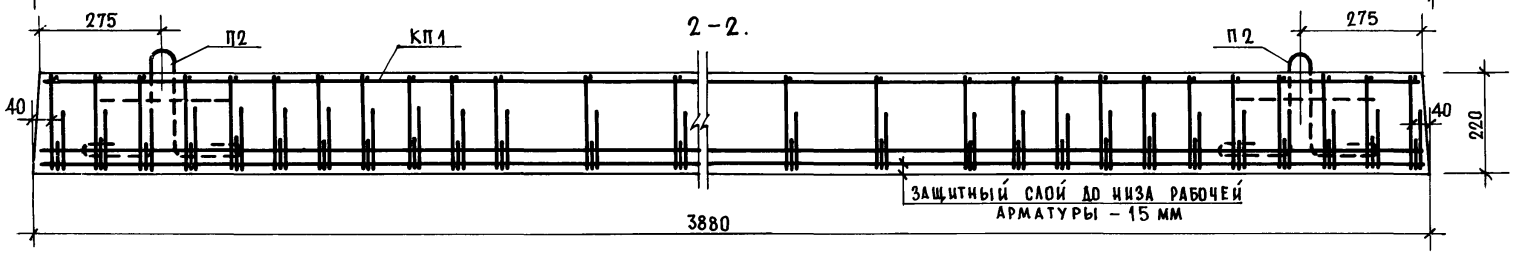

Рук. маст.	Омельченко		
Гл. констр.	Таранев		
Гл. инж. пр.	Ковриженкин		
Рук. гр. арх.	Евграфова		
Рук. гр. инж.	Дорожко		
Ст. инженер	Воропаева		

Привязан:

Инв. №

т.п. 164-12-158-АС

Общежитие на 108 мест.

Стадия	Лист	Листов
Р	71	

Плита лоджии ПЛ 39-12Пи. Армирование.

ЦНИИЭП гражданселькстрой

17478-01 73

Инв.№ подл. | Подпись и дата | Взам. инв.№

20-2574-175

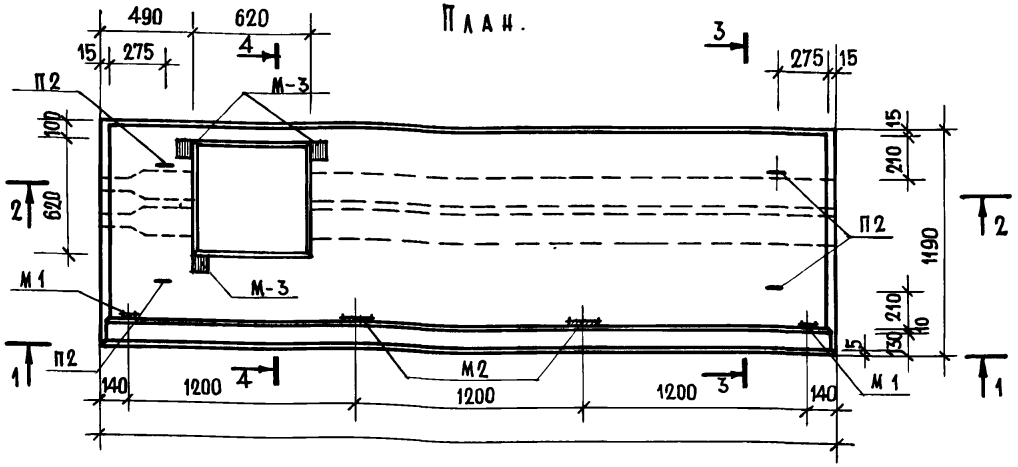

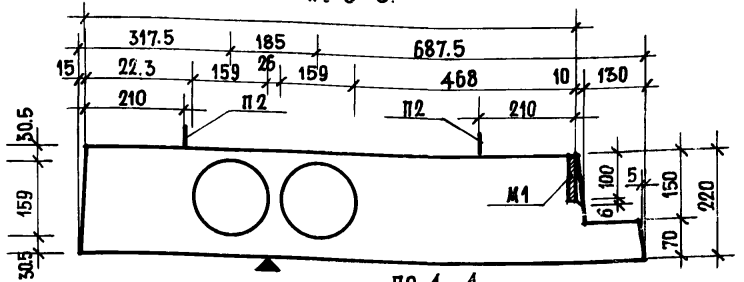

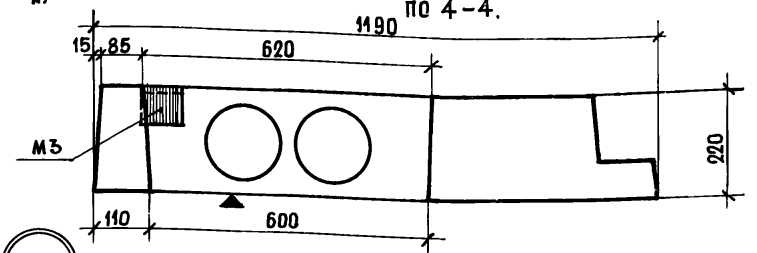

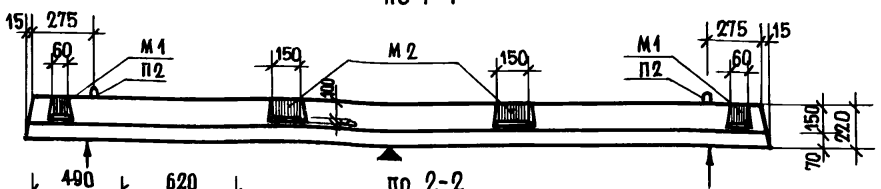

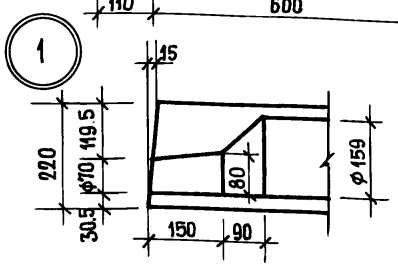

Опирание плиты

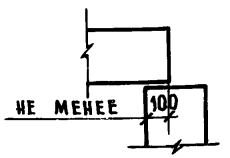

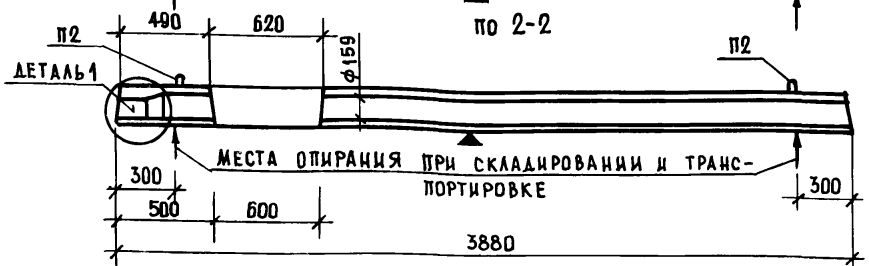

1. Плоскость, обозначенная знаком ▲, должна быть гладкая, подготовленная под окраску.
2. Арматура в сечениях условно не показана.
3. Армирование см. лист АС-73
4. Данные для проведения испытаний см. лист 16, серия 1.137-1, вып.2

Характеристика сечения			
Марка плиты			ПА 39-12 НА
Вес		кг	1870
Объем бетона		м³	0.746
Приведенная толщ. бетона		см	16.2
Вес стали	на армат. элем.	кг	43.85
	на заклад. детали		7.68
Расход стали на 1 м² изделия		кг	11.1
Расход стали на 1 м³ бетона		кг	69.0
Марка бетона			200

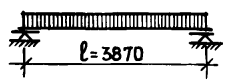

Нагрузки (без учета собственного веса плиты)
Расчетная нагрузка по несущей способности – 1060 кг/м²
Нормативная нагрузка – 865 кг/м²
Нагрузки при расчете прогиба
длительно действующая – 465 кг/м²
кратковременно действующая – 400 кг/м²

Расчетный прогиб с учетом длительного действия нагрузки – $\frac{1}{320}$

Привязан:

Инв. №

Рук. маст.	Омельченко	
Гл. конструкт	Таранев	
Гл. арх. пр.	Выходцев	
Гл. инж. пр.	Коврижкин	
Рук. гр. арх.	Евграфова	
Рук. гр. инж.	Дорожко	
Ст. инженер	Воропаева	

Т.П. 164-12-158-АС

Общежитие на 108 мест

Стадия	Лист	Листов
Р	72	

Плита лоджии ПА 39-12 НА
Опалубочный чертеж.

ЦНИИЭП граждансельстрой

17478-01 74

Инв. № подл. | 20-2574-76 | Подпись, дата | Взам. инв. №

План.

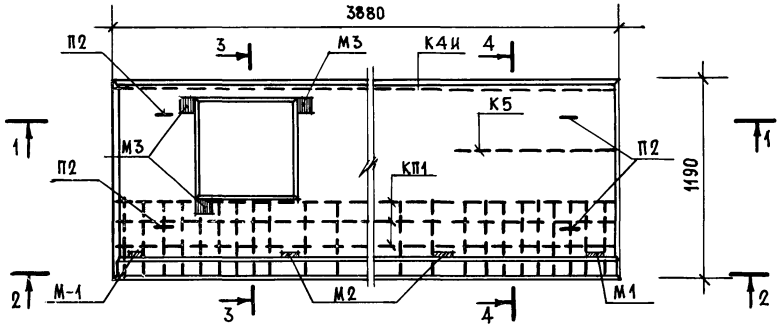

3-3.

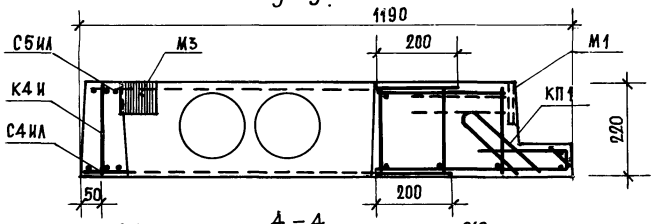

4-4.

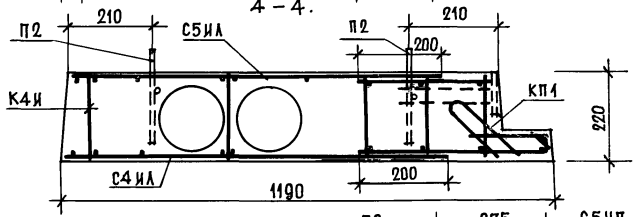

1-1.

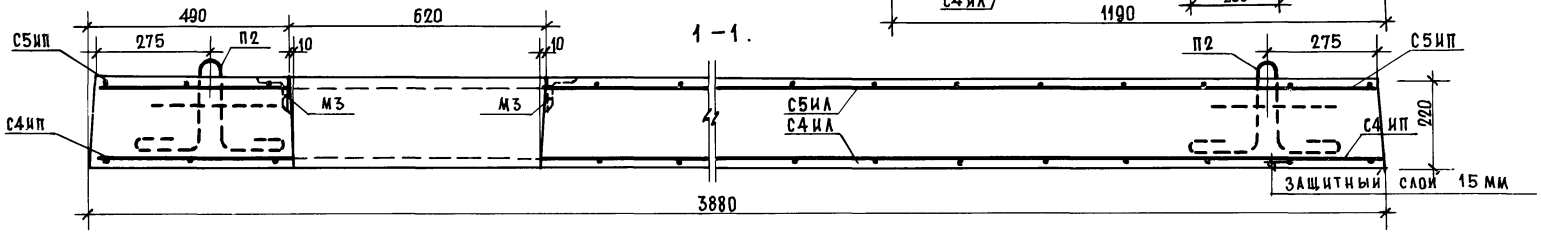

2-2.

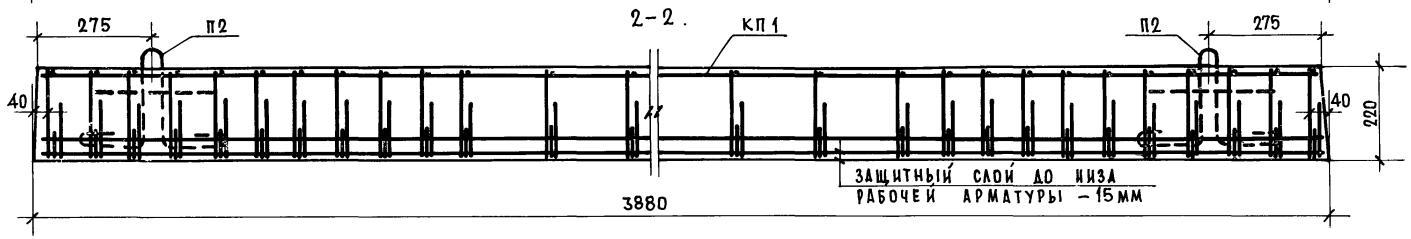

Рук. маст.	Омельченко		
Гл. констр.	Таранев		
Гл. инж. пр.	Коврижкин		
Рук. гр. арх.	Евграфова		
Рук. гр. инж.	Дорожко		
Ст. инженер	Воропаева		

Привязан:

Инв. №

т.п. 164-12-158-АС

Общежитие на 108 мест.

Стадия	Лист	Листов
Р	73	

Плита лоджии ПЛ39-12иА
Армирование.

ЦНИИЭП гражданселькстрой

17478-01 75

Инв. № подл. | 20-2574-17 | Подпись, дата | Взам. инв. №

ТИПОВОЙ ПРОЕКТ 164-12-158 АС АЛЬБОМ I

Формат	Зона	Поз.	Обозначение	Наименование	Колич. шт.	Примечание
				Документация		
				Плита лоджии ПЛ39-12ип		
			АС-70	Опалубочный чертеж		
				Плита лоджии ПЛ39-12ип		
			АС-71	Армирование		
				Плита лоджии ПЛ39-12ил		
			АС-72	Опалубочный чертеж		
				Плита лоджии ПЛ39-12ил		
			АС-73	Армирование		
			1.137-1, вып.2 л. П1, П2	Пояснительная записка		
				Сборочные единицы		
			АС-77	Пространственный каркас КП-1	1	
			АС-75	Каркас К4и	1	
			1.137-1, вып. 2, л. 17	Каркас К5	1	
			1.137-1, вып. 2, л. 20	Петли П2	4	

Формат	Зона	Поз.	Обозначение	Наименование	Колич. шт.	Примечание
			1.137-1, вып. 2, л. 20	Закладная деталь М1	2	
			1.137-1, вып. 2, л. 20	Закладная деталь М2	2	
			1.137-1, вып. 2, л. 20	Закладная деталь М3	3	
				Материалы		
				Бетон М200		0.746 м³
				Переменные данные		
				для ПЛ39-12ип		
			АС-76	С4ип	1	
			АС-76	С5ип	1	
				для ПЛ39-12ил		
			АС-75	С4ил	1	
			АС-75	С5ил	1	

Выборка стали на один элемент, кг

Марка	Арматурные изделия										Закладные изделия				
	Сталь ГОСТ 5781-75 ф мм				Сталь ГОСТ ТУ14-4-659-75 ф мм			Сталь ГОСТ 6727-53*		Итого	ВСт 3кп2 380-71*		Сталь ГОСТ 5781-75	Итого	Всего
	14А-III	8А-III	10А-I	8А-I	5ВрI	4ВрI	3ВрI	5В-I	3В-I		∠80×6	-100×10	ф10А-II		
ПЛ39-12п (ПЛ39-12л)	18.62	3.04	3.12	2.45	11.06	0.9	3.84	0.59	0.23	43.85	1.77	3.3	2.61	7.68	51.53

Привязан:

Инв. №

Рук. маст.	Омельченко	
Гл. констр.	Таранев	
Гл. арх. пр.	Выходцев	
Гл. инж. пр.	Ковриженкин	
Рук. гр. арх.	Евграфова	
Рук. гр. инж.	Дорожко	
Ст. инженер	Воропаева	

Т. п. 164-12-158-АС

Общежитие на 108 мест.

Стадия	Лист	Листов
Р	74	

Плиты ПЛ39-12ип, ПЛ39-12ил

ЦНИИЭП гражданселькстрой

Инв. № подл. | Подпись, дата | Взам. инв. № | 20-2574-178

17478-01 76

К4И.

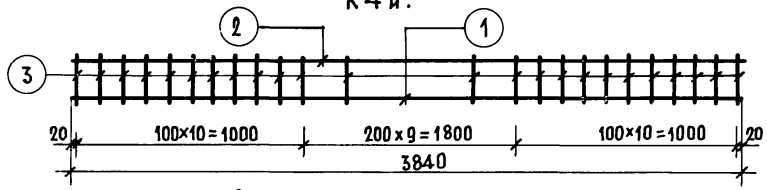

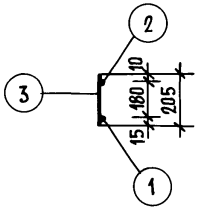

К6И.

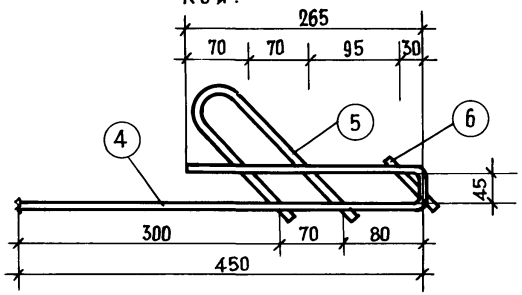

Поз.5

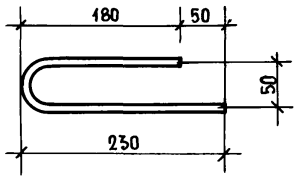

С5ИЛ.

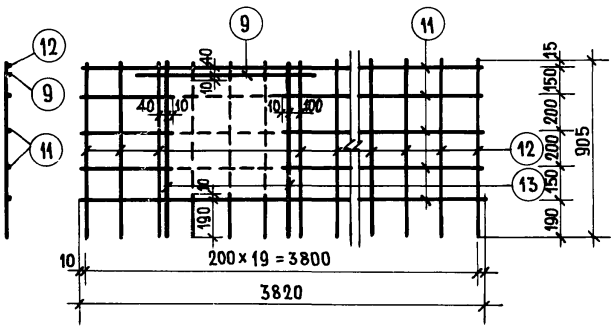

С4ИЛ.

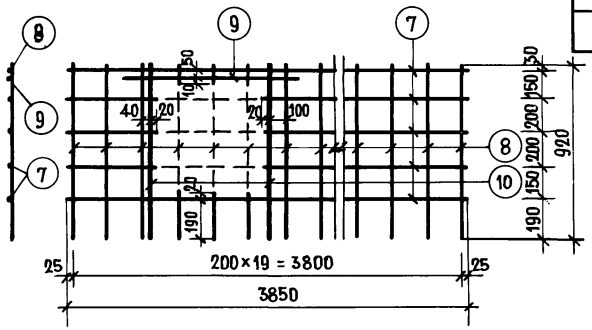

ОС-1.

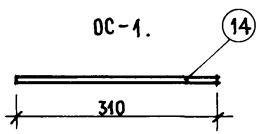

Спецификация стали на 1 элемент

Марка	№№ поз.	Сталь	Длина мм	Кол. шт.	Общая длина м	Вес кг поз.	Вес кг общ.
К4И	1	ф14А-III	3840	1	3.84	4.7	8.67
	2	ф8А-III	3840	1	3.84	1.52	
	3	ф8А-I	205	30	6.15	2.45	
К6И	4	ф5ВрI	765	1	0.765	0.11	0.19
	5	ф5ВрI	460	1	0.46	0.07	
	6	ф5ВрI	60	1	0.06	0.01	
С4ИЛ	7	ф3ВрI	3850	5	19.3	0.99	2.30
	8	ф3ВрI	920	20	18.4	0.94	
	9	ф5ВрI	880	1	0.88	0.12	
	10	ф5ВрI	920	2	1.84	0.25	
С5ИЛ	11	ф3ВрI	3820	5	19.1	0.98	2.28
	12	ф3ВрI	905	20	18.1	0.93	
	9	ф5ВрI	880	1	0.88	0.12	
	13	ф5ВрI	905	2	1.81	0.25	
ОС-1	14	ф4ВрI	310	1	0.31	0.03	0.03

1. Изготовление сеток и каркасов производить контактной точечной электросваркой.
2. Стержни, обозначенные пунктиром, срезать после приварки дополнительных стержней (9),(10),(13)

Рук. маст.	Омельченко	
Гл. констр.	Тараиев	
Гл. арх. пр.	Выходцев	
Гл. инж. пр.	Коврижкин	
Рук. гр. арх.	Евграфова	
Рук. гр. инж.	Дорожко	
Ст. инженер	Воропаева	

Привязан:

Инв. №

т.п. 164-12-158-АС

Общежитие на 108 мест

Стадия	Лист	Листов
Р	75	

Арматурные изделия

ЦНИИЭП Граждансельстрой

17478-01 77

Инв. № подл. | Подпись, дата | Взам. инв. № | 20-2574-179

С4 ИП

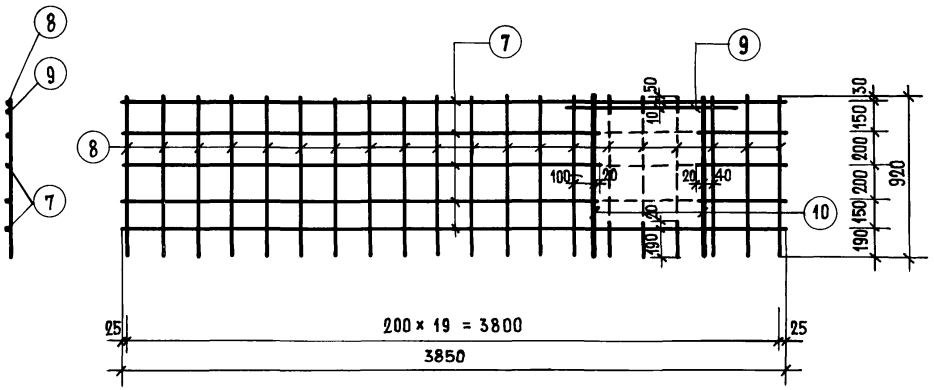

С5 ИП

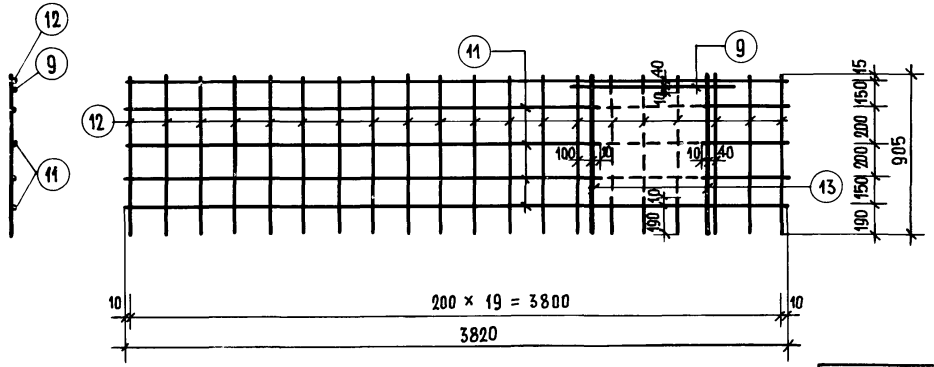

Спецификация стали на 1 элемент

Марка	№№ поз.	Сталь	Длина мм	Колич. шт.	Общая длина м.	Вес кг поз.	Вес кг общ.
С4 ИП	7	ф3 Вр I	3850	5	19,3	0.99	2,30
	8	ф3 Вр I	920	20	18.4	0.94	
	9	ф5 Вр I	880	1	0.88	0.12	
	10	ф5 Вр I	920	2	1.84	0.25	
С5 ИП	11	ф3 Вр I	3820	5	19.1	0.98	2.28
	12	ф3 Вр I	905	20	18.1	0.93	
	13	ф5 Вр I	880	1	0.88	0.12	
	14	ф5 Вр I	905	2	1.81	0,25	

1. Данный лист смотреть совместно с листами АС-70,71.
2. Основные примечания см. лист АС-75

Инв. № подл. | 20-2574-180 | Подпись, дата | Взам. инв. №

Привязан:

Инв. №

Рук. маст.	Омельченко	
Гл. констр.	Таранев	
Гл. арх. пр.	Выходцев	
Гл. инж. пр.	Коврижкин	
Рук. гр. арх.	Евграфова	
Рук. гр. инж.	Дорожко	
Ст. инженер	Воропаева	

т.п. 164-12-158-АС

Общежитие на 108 мест

Стадия	Лист	Листов
Р	76	

Арматурные изделия.

ЦНИИЭП гражданстройпроект

17478-01 78

Типовой проект 164-12-158 АС Альбом I

КП-1
(План)

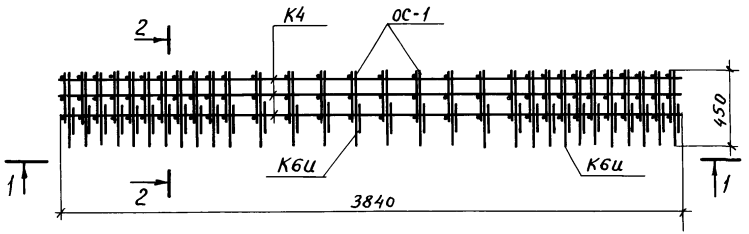

1-1

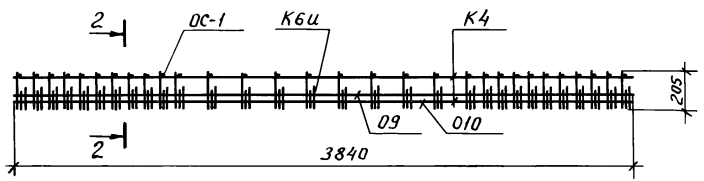

2-2

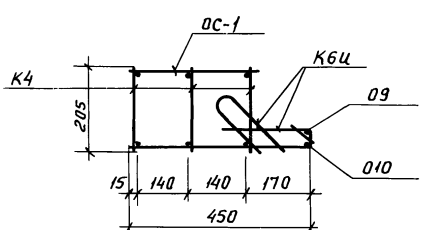

Формат	Зона	Поз.	Обозначение	Наименование	Колич. шт.	Примечание
				Сборочные единицы		
			1.137-1 вып. 2, л. 17	Каркас К4	3	18.54 кг
			АС-75	Каркас К6И	30	5.70 кг
			АС-75	отд. стержень ОС-1	30	0.90 кг
			1.137-1 вып. 2, л. 17	отд. стержень 09	1	0.59 кг
			1.137-1 вып. 2, л. 17	отд. стержень 010	1	1.52 кг
				Итого:		27.25 кг

1. Каркас изготовлять при помощи контактной точечной сварки в соответствии с требованиями ГОСТ 14098-68 и СН 393-69.
2. Арматурные элементы К6И приварить к продольным и поперечным стержням К4.

Т.П. 164-12-158-АС

Рук. маст.	Омельченко		
Гл. конст.	Таранев		
Гл. арх. пр.	Выходцев		
Гл. инж. пр.	Коврижкин		
Рук. гр. арх.	Евграфова		
Рук. гр. инж.	Дорожко		
Ст. инженер	Воропаева		

Привязан:

Инв. №

Общежитие на 108 мест

Стадия	Лист	Листов
Р	77	

Каркас пространственный КП-1. Сборочный чертеж.

ЦНИИЭП гражданселькстрой

17478-01 (79)

Подпись, дата | Взам. инв. №

Инв. № п. 20-257

gost.e-ecolog.ru

Пров. [signature] 20.8.84 г. [signature]