ТИПОВОЙ ПРОЕКТ
244-1-66.86

СПАЛЬНЫЙ КОРПУС НА 250 МЕСТ ДЛЯ САНАТОРИЕВ

(СТЕНЫ КИРПИЧНЫЕ)

АЛЬБОМ II

АРХИТЕКТУРНО - СТРОИТЕЛЬНЫЕ РЕШЕНИЯ НИЖЕ ОТМ. 0,000
/ВАРИАНТ С ХОЗЯЙСТВЕННО-БЫТОВЫМИ ПОМЕЩЕНИЯМИ В ПОДВАЛЕ/

gost.e-ecolog.ru

ТИПОВОЙ ПРОЕКТ
244-1-66.86

СПАЛЬНЫЙ КОРПУС НА 250 МЕСТ
ДЛЯ САНАТОРИЕВ
(СТЕНЫ КИРПИЧНЫЕ)

АЛЬБОМ II
СОСТАВ ПРОЕКТА

АЛЬБОМ	I	ОБЩАЯ ЧАСТЬ АРХИТЕКТУРНО-СТРОИТЕЛЬНЫЕ РЕШЕНИЯ НИЖЕ ОТМЕТКИ 0.000 /ОСНОВНОЕ РЕШЕНИЕ/
АЛЬБОМ	II	АРХИТЕКТУРНО-СТРОИТЕЛЬНЫЕ РЕШЕНИЯ НИЖЕ ОТМЕТКИ 0.000 /ВАРИАНТ С ХОЗЯЙСТВЕННО-БЫТОВЫМИ ПОМЕЩЕНИЯМИ В ПОДВАЛЕ/
АЛЬБОМ ЧАСТИ 1,2	III	АРХИТЕКТУРНО-СТРОИТЕЛЬНЫЕ РЕШЕНИЯ ВЫШЕ ОТМЕТКИ 0.000. ЛЕЧЕБНАЯ ТЕХНОЛОГИЯ
АЛЬБОМ	IV	ИНЖЕНЕРНОЕ ОБОРУДОВАНИЕ НИЖЕ ОТМЕТКИ 0.000 /ОСНОВНОЕ РЕШЕНИЕ/
АЛЬБОМ	V	ИНЖЕНЕРНОЕ ОБОРУДОВАНИЕ НИЖЕ ОТМ 0.000 /ВАРИАНТ С ХОЗЯЙСТВЕННО-БЫТОВЫМИ ПОМЕЩЕНИЯМИ В ПОДВАЛЕ/
АЛЬБОМ	VI	ИНЖЕНЕРНОЕ ОБОРУДОВАНИЕ ВЫШЕ ОТМЕТКИ 0.000.
АЛЬБОМ	VII	ИЗДЕЛИЯ ЗАВОДСКОГО ИЗГОТОВЛЕНИЯ
АЛЬБОМ ЧАСТИ 1,2	VIII	СМЕТЫ /ОСНОВНОЕ РЕШЕНИЕ/
АЛЬБОМ	IX	СМЕТЫ /ВАРИАНТ С ХОЗЯЙСТВЕННО-БЫТОВЫМИ ПОМЕЩЕНИЯМИ В ПОДВАЛЕ/
АЛЬБОМ	X	ВЕДОМОСТИ ПОТРЕБНОСТИ В МАТЕРИАЛАХ
АЛЬБОМ	XI	СПЕЦИФИКАЦИИ ОБОРУДОВАНИЯ
АЛЬБОМ	XII	ПРОЕКТНАЯ ДОКУМЕНТАЦИЯ НА ПРИСПОСОБЛЕНИЕ СПАЛЬНОГО КОРПУСА ПОД ЛЕЧЕБНОЕ УЧРЕЖДЕНИЕ
АЛЬБОМ	XIII	ПРОЕКТНАЯ ДОКУМЕНТАЦИЯ ПО ПЕРЕВОДУ ХОЗЯЙСТВЕННО-БЫТОВЫХ ПОМЕЩЕНИЙ ПОДВАЛА НА РЕЖИМ ПРУ

РАЗРАБОТАН ЦНИИЭП КУРОРТНО-ТУРИСТСКИХ ЗДАНИЙ И КОМПЛЕКСОВ

ГЛАВНЫЙ ИНЖЕНЕР ИНСТИТУТА ОВЕЧКИН В.Н.
ГЛАВНЫЙ КОНСТРУКТОР ИНСТИТУТА ЧЕРНОВ Ю.А.
ГЛАВНЫЙ АРХИТЕКТОР ПРОЕКТА БЕЛЬМАН И.Д.
ГЛАВНЫЙ ИНЖЕНЕР ПРОЕКТА КУДРЯВЦЕВА Г.И.

ПРОЕКТ УТВЕРЖДЕН Госгражданстроем
ПРИКАЗ № 280 ОТ 3.X.84
РАБОЧИЕ ЧЕРТЕЖИ ВВЕДЕНЫ В ДЕЙСТВИЕ ЦНИИЭП КУРОРТНО-ТУРИСТСКИХ ЗДАНИЙ И КОМПЛЕКСОВ
ПРИКАЗ № 169 ОТ 08.12.86

				ПРИВЯЗАН	
ИНВ.№					

Ведомость рабочих чертежей основного комплекта АС-2

Лист	Наименование	Примечание
1	Общие данные (начало)	
2	Общие данные (продолжение)	
3	Общие данные (продолжение)	
4	Общие данные (окончание)	
5	План разбивки осей	
6	План подвала между осями В-К	
7	План подвала между осями А-В	
8	Разрезы 1-1; 2-2; 3-3	
9	Ведомость и спецификация перемычек, ведомость проемов дверей, схема и спецификация к схеме заполнения оконных проёмов, спецификация элементов проёмов	
10	Приямки пр1, пр2, пр3	
11	Схема сечений для таблицы нормативных нагрузок на фундаменты	
12	Схема расположения элементов фундаментов между осями 1-8, Б-И.	
3	Схема расположения элементов фундаментов между осями 4-11, А-В	
4	Спецификация элементов фундаментов, элементов железобетонных конструкций	
5	Развертки стен подвала по осям 1, 2, 3, 4 Е/1; 9/1; 9Д; 7/4; А/1	
6	Развертки стен подвала по осям 6; 7; 8; 9; 10; 11	

продолжение

Лист	Наименование	Примечание
17	Развертки стен подвала по осям А;Б; Ж; И; 7/1, А/3	
18	Развертки стен подвала по осям В; Г; Д; Е, 4/1	
19	Развертки стен подвала по осям 5; В/4; В/3; В/1; 1/1; по 1-1; 2-2; 3-3	
20	Сечения 4-4; 13-13; а-а, б-б	
21	Схема расположения элементов перекрытия на отм. -0.300 в осях 1... 8 и Б... И	
22	Схема расположения элементов перекрытия на отм. -0.300 в осях 4... 11 и А... В	
23	Спецификация элементов перекрытия на отм -0.300	
24	Узлы А; Б; В; Г.	
25	Участки монолитные Ум1 и Ум2	
26	Участок монолитный Ум3	
27	Участок монолитный Ум4	
28	Участок монолитный Ум5	
29	Участок монолитный Ум6	
30	Участок монолитный Ум7	
31	Участок монолитный Ум8	
32	Участок монолитный Ум9	
33	Схема расположения лестницы 2	
34	Схема расположения лестницы 3	
35	Схема расположения крыльца 1	
36	Схема расположения крыльца 2	

продолжение

Лист	Наименование	Примечание
37	Схема расположения крыльца 3	
38	Схема расположения крыльца 4	
39	Пандус монолитный ПМ1	
40	Приямок лифтов. фундаменты, монолитная плита Ум 11	

Ведомость основных комплектов марки АС

Обозначение	Наименование	Примечание
АС-1	Архитектурно-строительное решение ниже отм. 0.000 (основное решение)	
АС-2	Архитектурно-строительное решение ниже отм. 0000 (вариант с хозяйственно-бытовыми помещениями в подвале)	
АС-3	Архитектурно-строительные решения выше отм 0.000	

Типовой проект разработан в соответствии с действующими нормами и правилами и предусматривает мероприятия, обеспечивающие взрывную, взрывопожарную и пожарную безопасность при эксплуатации здания

Гл. архитектор проекта /Бельман И.Д./

Гл. инженер проекта /Кудрявцева Р.И./

Привязка настоящего типового проекта выполнена в соответствии с действующими нормами и правилами и предусматривает мероприятия, обеспечивающие взрывную, взрывопожарную и пожарную безопасность при эксплуатации здания

Гл. архитектор проекта

Гл. инженер проекта

		Привязан	
Инв. №			
		244-1-66.86-АС2	
Нач. АПМ	Орзул		
Гл. инж. АПМ	Совенников		
Гл. арх. пр.	Бельман		
Гл. инж. пр.	Кудрявцева		
Рук. гр. арх	Гиларевский		
Проверил	Логвинов		
Норм. конт	Новикова		

Спальный корпус на 250 мест для санаториев (стены кирпичные)	Стадия	Лист	Листов
	Р	1	40
Общие данные (начало)	ЦНИИЭП курортно-туристских зданий и комплексов		

Копировал Петухова Петухова

Формат А2

Ведомость ссылочных и прилагаемых документов

Обозначение	Наименование	Примечание
	ССЫЛОЧНЫЕ ДОКУМЕНТЫ	
ГОСТ 8242-75	Детали деревянные фрезерованные	
ГОСТ 8478-81	Сетки сварные для железобетонных конструкций	
ГОСТ 9330-76	Детали из древесины, основные соединения	
ГОСТ 13579-78	Блоки бетонные для стен подвалов	
ГОСТ 13580-80	Фундаменты сборные железобетонные ленточные	
ГОСТ 8717.0-84	Ступени бетонные и железобетонные	
1 136 5-19	Двери деревянные входные наружные тамбурные и служебные	
1 038.1-1 вып.1	Перемычки железобетонные для зданий с кирпичными стенами	
1 141-1 вып 60,61,63	Панели перекрытий железобетонные многопустотные	
1 243 1-5 вып 1 1 242 3 вып 1		
2 130-1 вып 8.9	Детали стен и перегородок	
2 244-1 вып 4	Детали полов общественных зданий.	
	ПРИЛАГАЕМЫЕ ДОКУМЕНТЫ	
КЖИ-1	Изделия железобетонные	
АСИ-1	Архитектурно-строительные изделия	
Альбом X часть 2	Ведомости потребности в материалах	
Альбом IX	Сметы	

Ведомость спецификаций

Лист	Наименование	Примечание
9	Спецификация элементов заполнения проемов	
14	Спецификация элементов фундаментов	
7	Спецификация элементов стен подвала	
23	Спецификация элементов перекрытия на отм-0 330	
33	Спецификация элементов лестницы 2	
34	Спецификация элементов лестницы 3	
10	Спецификация элементок к приямку	

Ведомость объемов сборных бетонных и железобетонных конструкций по рабочим чертежам основного комплекта марки АС-1

Наименование группы, элементов конструкций	Код	Кол. м³	Примечание
Плиты фундаментов	581321	279.02	
Блоки стеновые	581121	455.45	
Ригели			
Плиты перекрытий преднапряженные	584211	93.74	из тяжелого бетона
Плиты перекрытий с обыч. армир.	584223	15.71	из тяжелого бетона
Плиты каналов			
Лотки каналов			
Перемычки	582821	10.07	
Ступени			
Элементы лестниц	589121	3.76	
Всего бетона и железобетона		857.55	

Материалы на изготовление сборных бетонных и железобетонных конструкций учтены в ведомости потребности в материалах и отдельно не учитываются.

Общие указания

1 Данные о природных условиях, с учетом которые разработаны несущие и ограждающие конструкции здания, и указания по привязке проекта оговорены в пояснительной записке общей части проекта

2 Фундаменты запроектированы в соответствии со СНиП 2.02.01-83 из условии строительства здания на горизонтальной площадке в сухих непучинистых грунтах со следующими характеристиками $C_н$=0,11 кг/см2; $_н$=1,8 тс/м³; $У_н$=30°, $_н$=1,7 тс/м³; $_1$=1,1; $_н$=1,0; $К_н$=1,0

3 Проектом предусматривается срезка плодородного слоя почвы для последующего использования в целях восстановления (рекультивации), нарушенных или малопродуктивных сельскохозяйственных земель, озеленения района застройки и т.д.

4 Производство работ по отрывке котлована выполнять с учетом мероприятий по полному сохранению естественной структуры грунтов основания

5 Фундаментные плиты и блоки укладываются на выравненное песчаное основание толщиной 10см

6 Горизонтальную гидроизоляцию стен выполнять из слоя цементно-песчаного раствора состава 1:2 толщиной 20мм Отметки гидроизоляции см монтажные схемы стен

7. Вертикальная гидроизоляция стен подвала - обмазка горячим битумом за два раза

8 Обратную засыпку грунта производить очищенным от строительного мусора местным грунтом с тщательным послойным трамбованием слоями 20-30см

9. Временные нормативные нагрузки перекрытий помещений приняты в соответствии со СНиП 2.01.07-85 "Нагрузки и воздействия"

10. Водопоглощение лицевого кирпича должно быть не более 12%

11 Раствор для кладки наружных и внутренних стен применять сложный марк 50

Нач. АПМ	Орзуа		
Гл. инж.	Собенников		
Гл. арх. пр.	Бельман		
Гл. инж. пр.	Кудрявцева		
Рук. гр. арх.	Гиляревский		
Проверил	Логвинов		
Нормоконт	Новикова		

Привязан

Инв. №

244-1-66.86-АС 2

Спальный корпус на 250 мест для санаториев /стены кирпичные/	Стадия	Лист	Листов
	Р	2	
Общие данные /продолжение/	ЦНИИЭП курортно-туристских зданий и комплексов		

Копировал Петухова Формат А2

12 Кладку стен, соприкасающихся с грунтом, выполнять из бетонных блоков, глиняного обыкновенного кирпича пластического прессования по ГОСТ 530/80 марки 100 на цементно-известковом растворе марки 50

13 Проектные решения предусматривают перекрытие проемов в стенах и перегородках шириной до 600мм включительно рядовыми перемычками и 8А Ш в слое цементного раствора марки 100 толщиной 30 мм из расчета два диаметра на 120мм толщины стены

14 При возведении кладки для крепления оконных и дверных коробок закладывать антисептированные деревянные пробки размером 65х120х250 мм через 8 рядов кладки по высоте и крайние на расстоянии не более 300 мм от верха и низа проемов

15 Под опорными участками сборных железобетнных элементов предусмотреть слой раствора марки 100 не более 20мм Установка этих элементов на кладку "насухо" запрещается Швы между плитами перекрытия тщательно заделать раствором марки 100

16 Перегородки на полах по грунту устанавливать на утолщенную бетонную подготовку пола серии 2.230-1 вып 5 деталь 1

17 Неоштукатуриваемую по проекту кладку вести с расшивкой швов, оштукатуриваемую в пустошевку

18 Нижние откосы проемов окон покрыть оцинкованным кровельным железом

19 Оштукатуривание стен и перегородок помещений с повышенной влажностью производить цементно-песчаным, а остальных помещений - известковым раствором

20 Сварные швы выполнять в соответствии с ГОСТ 5264-80

21 Сварные швы и участки закладных деталей с нарушеным в результате сварки защитным покрытием, нанесенным на заводе изготовителе, должны быть дополнительно покрыты протекторным грунтом

22 Все открытые закладные детали и соединительные элементы должны быть защищены от коррозии оцинкованием

23. При выполнении и приемке строительно-монтажных работ необходимо руководствоваться строительными нормами и правилами (СНиП) на производство строительно-монтажных работ и другими действующими нормативными документами

24. Указания о мероприятиях при производстве работ в зимнее время и о мероприятиях по ограничению шума и вибрации, оговорены в пояснительной записке общей части проекта см 244-1-66.86 лист 4, лист 1.

25. За отметку 0.000 условно принята отметка чистого пола 1 этажа спального корпуса

26. Сварочные работы при ручной сварке обычных углеродистых сталей производить электродами типа Э-42 по ГОСТ 9467-75.

27. Анкера для связи настилов перекрытия между собой и стенами сваривать дуговой сваркой электродами Э-42. После сварки анкера следует покрывать слоем цементного раствора толщиной 20мм

28 Строительная часть пассажирского и грузопассажирского лифтов разработана в соответствии с альбомом АС-6.00-001, ГОСТ 22845-85 "Лифты пассажирские больничные и грузовые. Правила производства и приемки работ"

29. Заливку чистого пола в машинном отделении производить при монтаже после установки оборудования лифта и прокладки труб электропроводки. Высота заливки пола в машинном помещении при групповой установке лифтов должна быть 100 мм

30 Устройство перекрытия над машинным помещением производить после монтажа оборудования лифтов

31 Монтаж блоков шахты лифтов должен производиться с опережением возведения примыкающих конструкций здания на один этаж. После монтажа основных блоков ШЛ 50г-28п-а и ШЛ 50-28а они крепятся к перекрытиям и к стенам в двух точках с каждой стороной блока.

32. При монтаже должна быть обеспечена соосность блоков для обеспечения точности монтажа металлическая и пластмассовая шайбы ранее смонтированного блока при помощи гайки устанавливаются на уровне, обеспечивающем установку последующего блока на проектной отметке.

33. Отклонения стен шахты от вертикальной плоскости не должно превышать 15 мм Блоки шахты должны монтироваться на цементном растворе М300, толщина шва 20мм Особое внимание необходимо обращать на тщательное заполнение швов раствором

34 Для подъема блоков шахт лифтов должны применяться специальные траверсы с вертикальными стропами

35 После установки блока шахты лифта в проектное положение монтажные петли должны быть срезаны

36 Ориентация в плане

- основных блоков - по дверному проему,
- дверных блоков - стенка блока со знаком А должна находиться со стороны дверного проема

37 Плиты перекрытий над шахтами монтируются на цементном растворе М-200 после монтажа оборудования толщина шва - 20 мм

			244-1-66.86 - АС 2
Нач. АПМ	Орзул		
Гл.инж.м	Собенников		
Гл. арх. пр	Бельман		Спальный корпус на 250 мест для санаториев (стены кирпичные)
Гл.инж.пр	Кудрявцева		Стадия: Р; Лист: 3; Листов:
Рук.гр.арх	Гиляревский		Общие данные (продолжение)
Н.провер	Логвинов		ЦНИИЭП курортно-туристских зданий и комплексов
Норм.конт	Новикова		

Привязан

Инв. №

Копировал Петухова Формат А2

Ведомость отделки помещений

	Наименование или номер помещения	Потолок		Стены или перегородки		Низ стен или перегородок			Примечание
		Площадь	Вид отделки	Площадь	Вид отделки	Площадь	Вид отделки	Высота (мм)	
1	Кабинет политпросвещения	33,7	Затирка побелка	114	Затирка покраска клеевая		———		Отделка на всю высоту
2	Красный уголок	46,8	То же	5,9	То же		———		То же
3	Узел ввода	16,5	Известковая побелка	52,2	Известковая побелка		———		"
4	Зал игровых автоматов	212,9	Затирка побелка	279,3	Затирка покраска клеев.		———		"
	То же		То же		То же		———		"
5	Лыжехранилище (мест-2)	22,4+38,4	Известковая побелка	129,0	"		———		"
6	Помещение дежурного технического персонала	14,7 26,4 21,1	То же	173,9	"		———		"
7	Кладовая спортинвентаря	9,3	"	27	"		———		"
8	Буфет персонала	16,0	Затирка побелка	63	"		———		"
9	Санузлы (мест-2)	10,6+6,1	То же	45	"	91	Керамическ плитка	1800	———
10	Гардероб персонала	16,8 13,2	"	97	"		———		Отделка на всю высоту
11	Венткамера	84,9	Известковая побелка	162,2	Известковая побелка		———		То же
12	Коридор	128,7	Затирка побелка	147	Затирка покраска клеев.		———		"
13	Тамбур	8,3+4,3	То же	18	То же				"
14	Техническое помещение	13,4	Известковая побелка	44,1	Известковая побелка		———		"

Экспликация полов

Наименование или номер помещения по проекту	Тип пола по проекту	Схема пола или номер узла по серии 2.244-1 выпуска	Элементы пола и их толщина	Площадь пола м2	Примечание
Санузлы	1	240	Покрытие – керамические плитки ГОСТ 6787-80 – 10мм Н=105	17,0	
Кабинет политпросвещения, красный уголок, узел ввода, тамбур, зал игровых автоматов, лыжехранилище, помещение дежурного технического персонала, кладовая спортинвентаря, буфет персонала; гардероб персонала; венткамера, коридор; техпомещ.	2	238	Покрытие – бетонные плиты из бетона марки 200 – 20мм Н=115	704,0	

Нач. АПМБ	Друзь		244-1-66.86-АС2
Гл. инж. м	Собенников		
ГАП	Бельман		Спальный корпус на 250 мест для санаториев /стены кирпичные/ — Стадия Р; Лист 4; Листов
ГИП	Кудрявцева		
Рук. грарх	Гиляревский		
Провер	Логвинов		Общие данные (окончание)
Разраб	Полежаева		ЦНИИЭП курортно-туристских зданий и комплексов
Н. контр	Новикова		

Привязан

Инв. №

Копировал Петухова Петухова

Формат А2

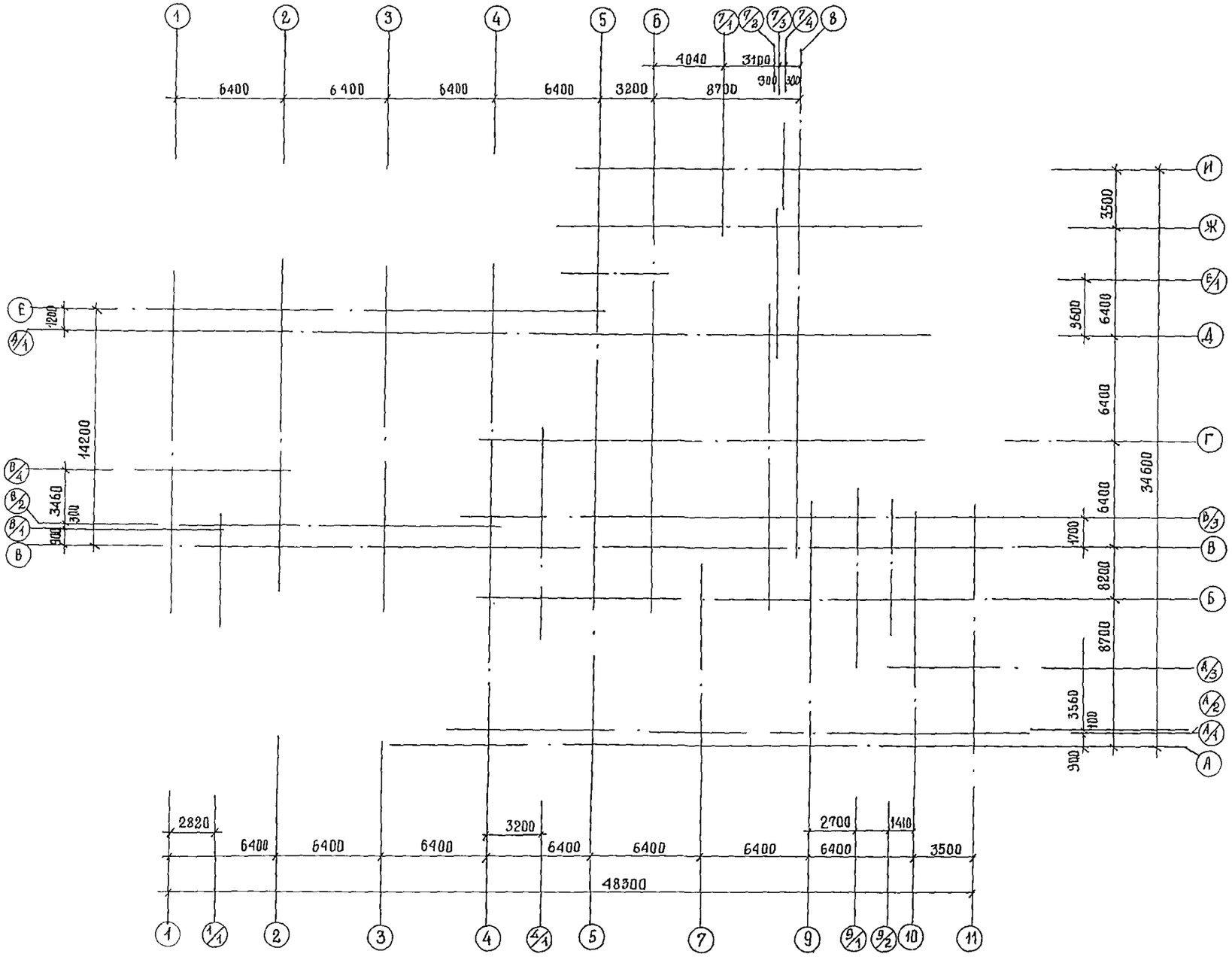

						244-1-66.86 — АС2	
		Нач АПМ	Орзул				
		ГИ ИНЖ М	Собенников				
Привязан		ГИ АРХ ПР	Бельман		Спальный корпус на 250 мест для санаториев /стены кирпичные/	Стадия: Р	Лист: 5	Листов:
		ГИ ИНЖ ПР	Кудрявцева					
		РУК ГР АРХ	Гиляревский					
		ПРОВЕР	Логвинов		План разбивки осей	ЦНИИЭП курортно-туристских зданий и комплексов		
Инв. №		Н КОНТР	Иванова					

Копировал

Формат А2

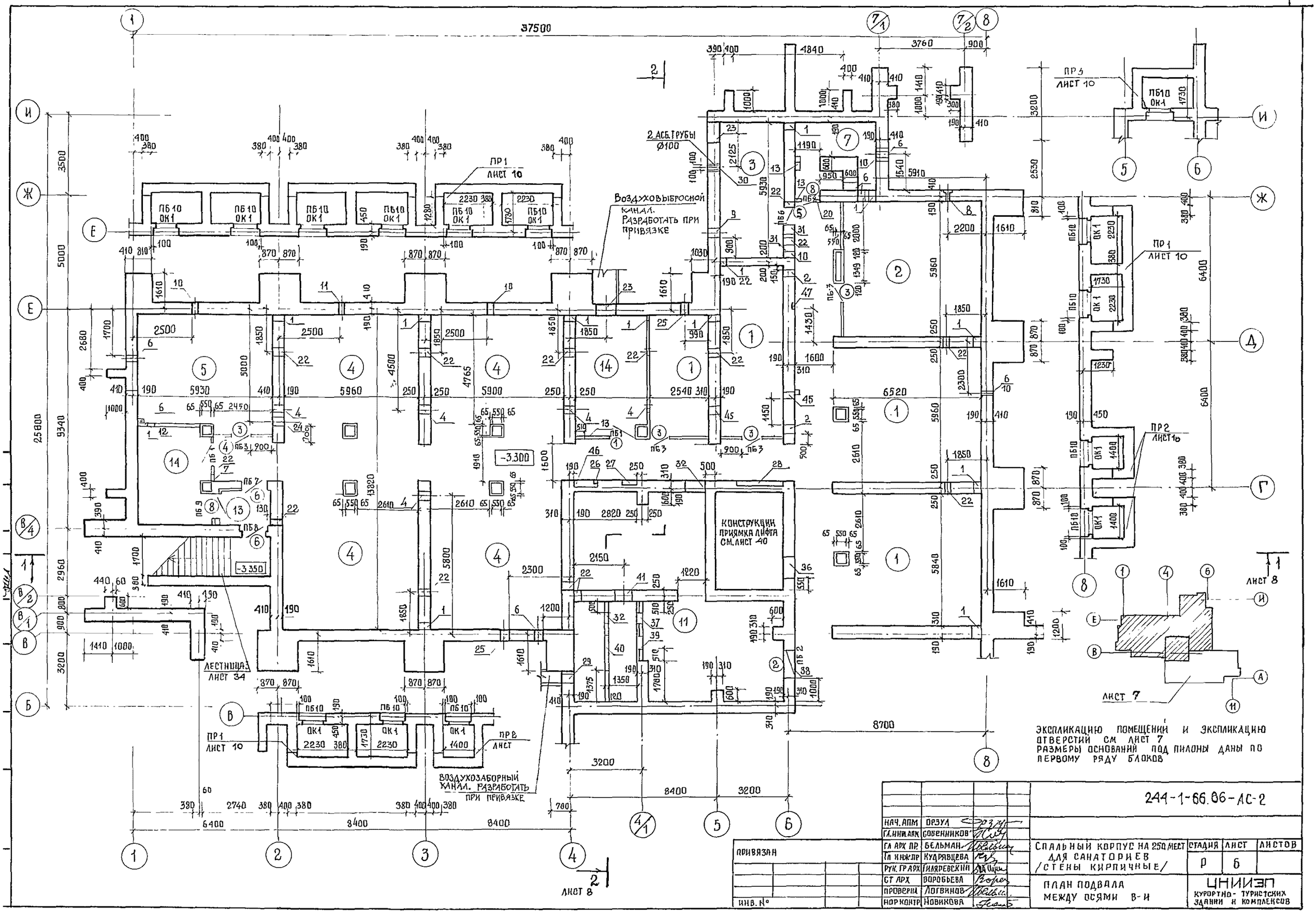

ЭКСПЛИКАЦИЮ ПОМЕЩЕНИЙ И ЭКСПЛИКАЦИЮ ОТВЕРСТИЙ СМ ЛИСТ 7
РАЗМЕРЫ ОСНОВАНИЙ ПОД ПИЛОНЫ ДАНЫ ПО ПЕРВОМУ РЯДУ БЛОКОВ

			244-1-66.86-АС-2
НАЧ. АПМ	ОРЗУЛ		
ГЛ. ИНЖ. АПК	СОБЕННИКОВ		
ГЛ. АРХ. ПР.	БЕЛЬМАН		
ГЛ. КНЖ. ПР	КУДРЯВЦЕВА		
РУК. ГР. АРХ	ГИЛЯРЕВСКИЙ		
СТ. АРХ.	ВОРОБЬЕВА		
ПРОВЕРИЛ	ЛОГВИНОВ		
НОРКОНТР.	НОВИКОВА		

Привязан

Инв. №

Спальный корпус на 250 мест для санаториев /стены кирпичные/

Стадия	Лист	Листов
Р	6	

План подвала между осями В-И

ЦНИИЭП курортно-туристских зданий и комплексов

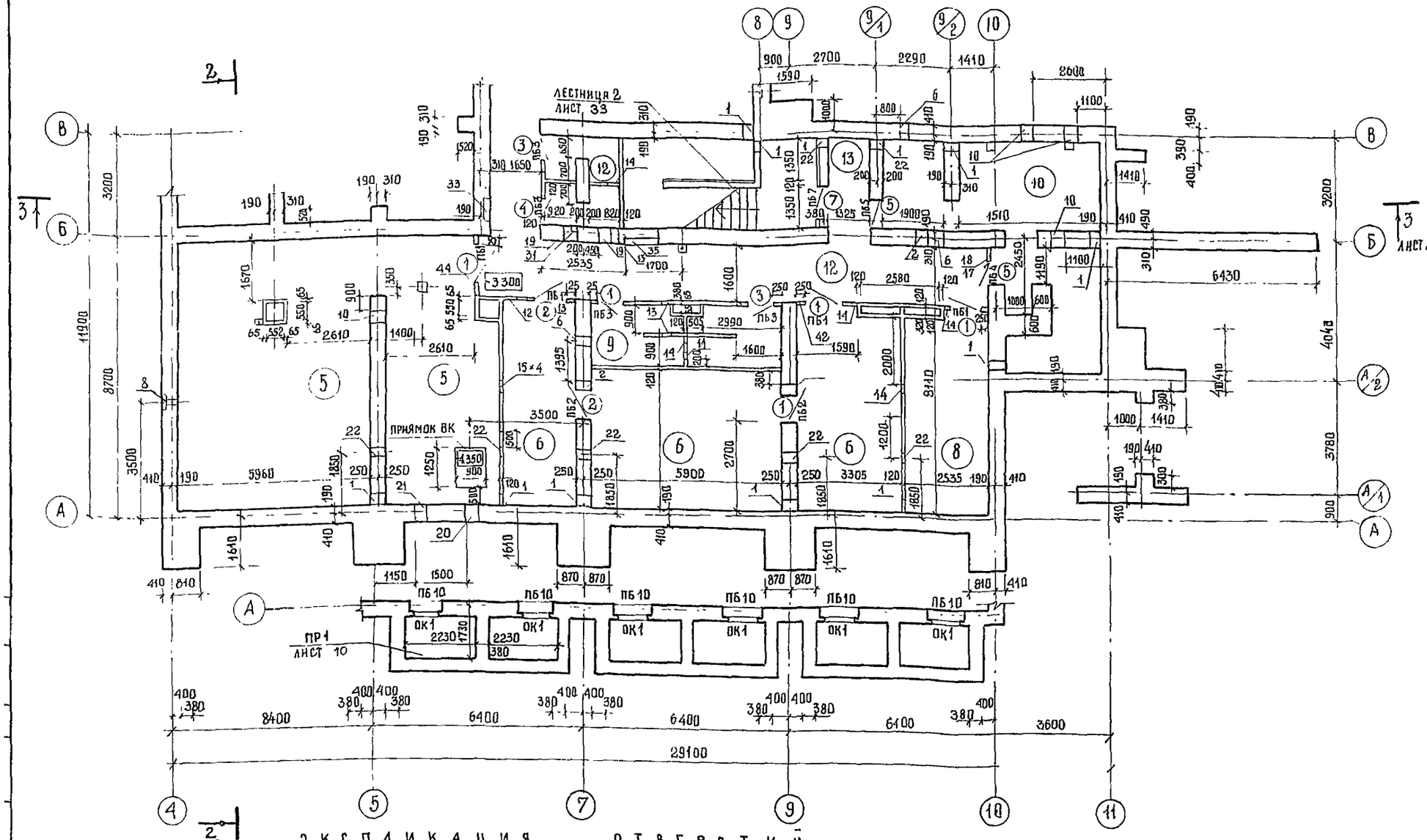

ЭКСПЛИКАЦИЯ ПОМЕЩЕНИЙ

НОМЕР ПО ПЛАНУ	НАИМЕНОВАНИЕ ПОМЕЩЕНИЙ	ПЛОЩАДЬ м²
1	КРУЖКОВАЯ	34,4
2	КРАСНЫЙ УГОЛОК	40,8
3	УЗЕЛ ВВОДА	16,5
4	ЗАЛ ИГРЫ В НАСТОЛЬНЫЙ ТЕННИС	234,9
5	ЛЫЖЕХРАНИЛИЩЕ 22,4+38,4	60,8
6	ПОМЕЩЕНИЕ ДЕЖУРНОГО ТЕХНИ-	
	ЧЕСКОГО ПЕРСОНАЛА 14,7+26,4+21,1	62,2
7	КЛАДОВАЯ СПОРТИНВЕНТАРЯ	9,3
8	БУФЕТ ПЕРСОНАЛА	16,0
9	САНУЗЛЫ 10,6+6,1	16,7
10	ГАРДЕРОБ ПЕРСОНАЛА 16,8+13,2	30,0
11	ВЕНТКАМЕРА	31,9
12	КОРИДОР	115,1
13	ТАМБУР 8,3+4,3	12,6
14	ТЕХНИЧЕСКОЕ ПОМЕЩЕНИЕ	13,4

ЭКСПЛИКАЦИЯ ОТВЕРСТИЙ

N ОТВ	РАЗМЕРЫ В	РАЗМЕРЫ Н	ОТМЕТКА НИЗА ОТВЕРСТИЯ	НАЗНАЧЕНИЕ ОТВЕРСТИЯ
1	300	400	-3.200	ОВ
2	300	350	-0.650	ОВ
3	300	350	-0.650	ВК
4	300	600	-0.950	ТОЖЕ
5	400	400	-0.380	"
6	300	300	-0.700	"
7	300	300	-0.930	"
8	270	350	-0.800	НИША ВК ГЛУБ 250
	100	100	-0.700	ОТВ ВК
9	400	600	-3.400	ВК
10	460	600	3.800	ТОЖЕ
11	400	600	-4.100	"
12	400	350	-1.100	ОВ
13	350	350	-0.650	ОВ
14	200	200	-0.500	ТОЖЕ
15	250	250	-1.100	"
16	200	100	-0.400	ЭО
17	300	900	-1.100	ВК И ОВ
18	400	300	-3.800	ТОЖЕ
19	400	300	-3.700	"
20	400	600	-4.350	"
21	400	600	-3.800	"
22	300	400	-0.900	ОВ
23	900	700	-2.200	ОВ
24	400	400	-3.900	ВК
25	400	150	-1.800	СС
26	150	150	-0.500	ШТРАБА ВК
27	650	950	-1.330	НИША СО ГЛУБ 280
28	2000	2970	-3.300	НИША ЭО ГЛУБ 280
29	1000	1600	-3.200	ОВ
30	100	100	-1.600	ЭО
31	400	400	-0.700	ВК
32	950	550	-1.100	ОВ
33	700	2970	-2.100	НИША ЭО ГЛУБ 300
34	250	100	-0.600	ШТАБА ЭО
35	1000	2970	-	НИША ЭО ГЛУБ 350
36	1000	600	-1.500	ОВ
37	505	1255	-3.000	ТОЖЕ
38	1150	500	-0.800	"
39	400	400	-2.930	ОВ
40	1560	1560	-3.000	ТОЖЕ
41	980	1150	-3.050	"
42	400	600	-0.930	"
43	1150	650	-1.150	"
44	1600	550	-1.100	"
45	400	600	-1.200	ВК
46	900	1000	-2.050	НИША ВК. ГЛУБ. 250
47	150		-0.500	ШТРАБА ВК ГЛУБ 250

Спецификацию к схемам заполнения проемов спецификацию элементов заполнения проемов, ведомость проемов дверей, ведомость перемычек, спецификацию перемычек см, Лист 9
Размер оснований под пилоны дан по первому ряду блоков

НАЧ. АПМ.6	ОРЗУЛ		
ГЛ. ИНЖ. АПМ	СОБЕННИКОВ		
ГЛ. АРХ. ПР	БЕЛЬМАН		
ГЛ. ИНЖ. ПР	КУДРЯВЦЕВА		
РУК. ГР. АРХ	ПИЛЯРЕВСКИЙ		
СТ. АРХ.	ВОРОБЬЕВА		
ПРОВЕРИЛ	ЛОГВИНОВ		
НОРМ. КОНТР.	НОВИКОВА		

Привязан

Инв. №

244-1-66.86 - АС - 2

Спальный корпус на 250 мест для санаториев / стены кирпичные /

СТАДИЯ	ЛИСТ	ЛИСТОВ
Р	7	

План подвала между осями А-В

ЦНИИЭП курортно-туристских зданий и комплексов

Копировал

Формат А2

РАЗРЕЗ 1-1

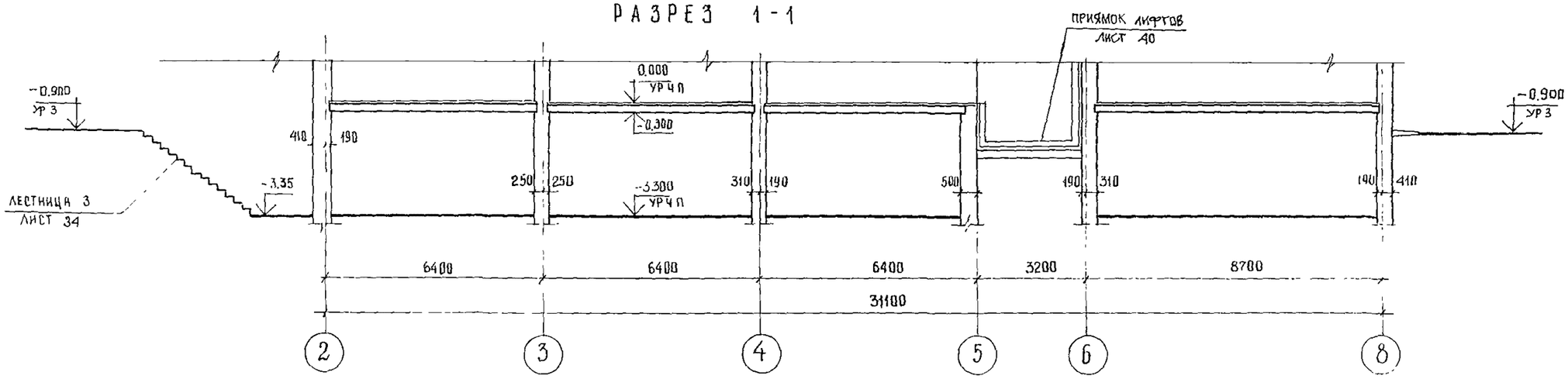

РАЗРЕЗ 2-2

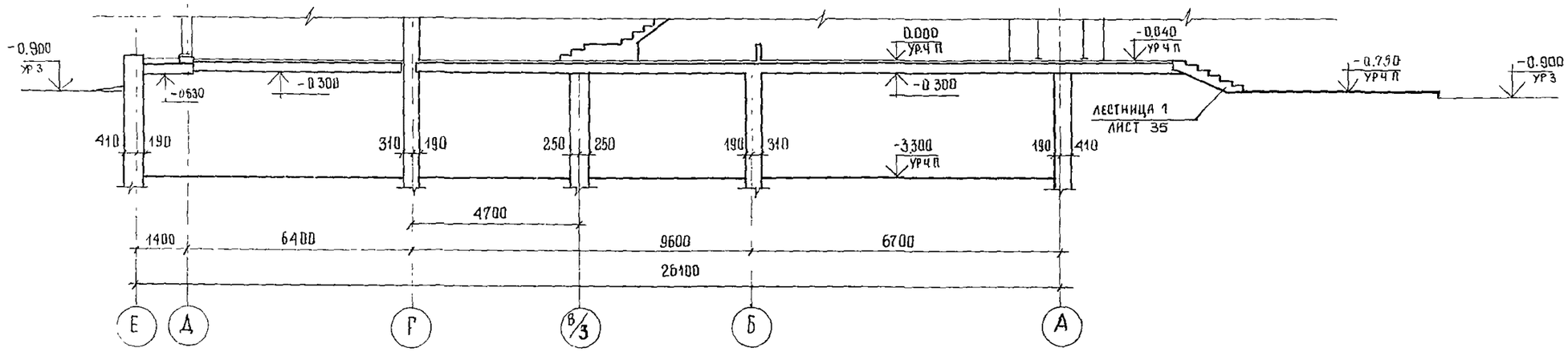

РАЗРЕЗ 3-3

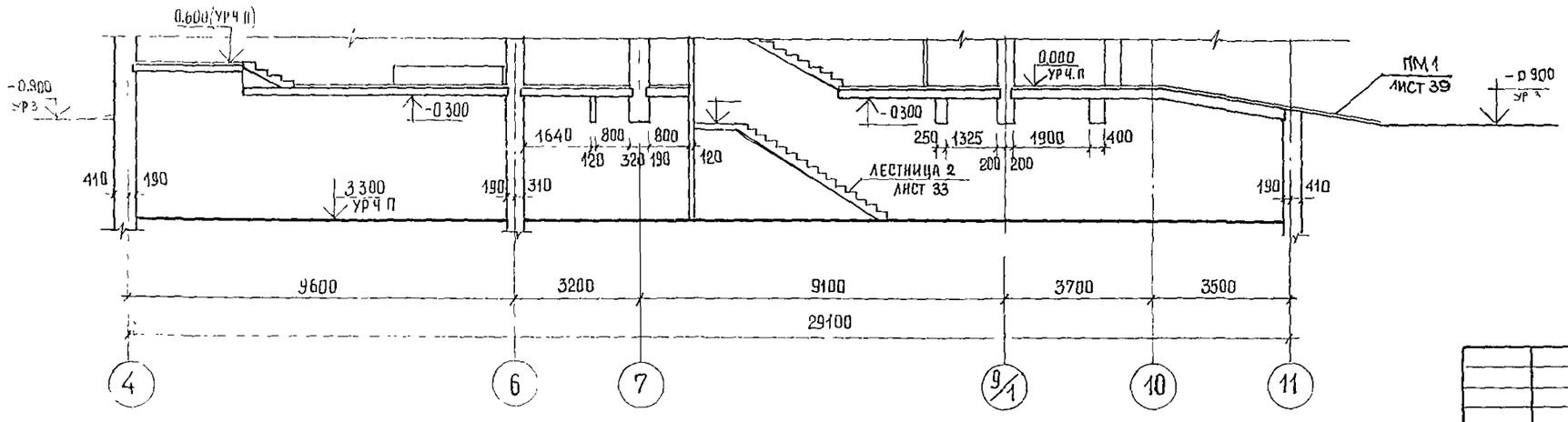

				244-1-66.86 - АС.2	
НАЧ АПМ	ОРЗУЛ				
ГЛ. ИНЖ АПМ	СОБЕННИКОВ				
ГЛ АРХ ПР	БЕЛЬМАН			СПАЛЬНЫЙ КОРПУС НА 250 МЕСТ ДЛЯ САНАТОРИЕВ /СТЕНЫ КИРПИЧНЫЕ/	СТАДИЯ Р; ЛИСТ 8; ЛИСТОВ
ГЛ ИНЖ ПР	КУДРЯВЦЕВА				
РУК ГР АРХ	ГИЛЯРЕВСКИЙ			РАЗРЕЗЫ 1-1, 2-2, 3-3	ЦНИИЭП КУРОРТНО-ТУРИСТСКИХ ЗДАНИЙ И КОМПЛЕКСОВ
ПРОВЕРИЛ	ЛОГВИНОВ				
НОРМ КОНТР	НОВИКОВА				
ПРИВЯЗАН					
ИНВ.№					

КОПИРОВАЛ

ФОРМАТ А2

ВЕДОМОСТЬ ПЕРЕМЫЧЕК

МАРКА ПОЗ	СХЕМА СЕЧЕНИЯ
ПБ 1 (МЕСТ 5)	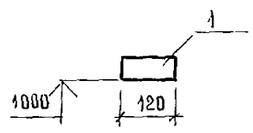
ПБ 2 (МЕСТ 3)	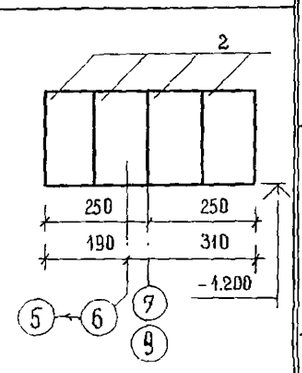
ПБ 3 (МЕСТ 4)	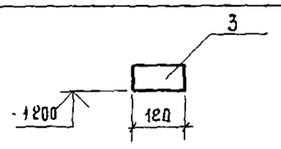
ПБ 4 (МЕСТ 2)	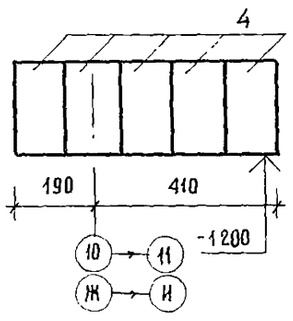
ПБ 5 (МЕСТ 1)	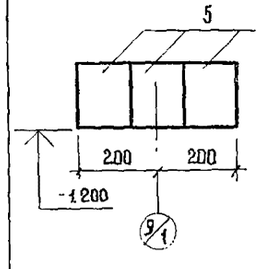
ПБ 6 (МЕСТ 1)	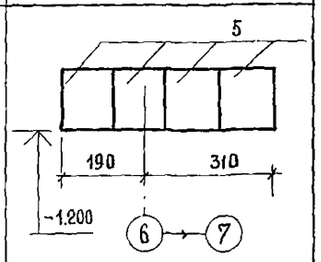
ПБ 7 (МЕСТ 2)	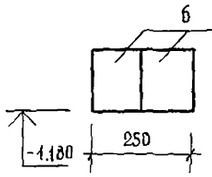
ПБ 8 (МЕСТ 1)	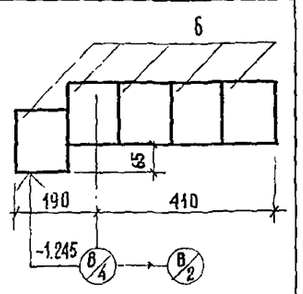
ПБ 9 (МЕСТ 1)	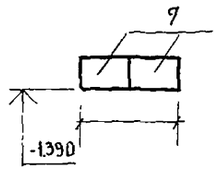
ПБ 10 (МЕСТ 20)	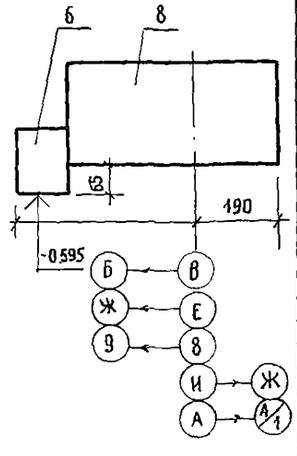

ВЕДОМОСТЬ ПРОЁМОВ ДВЕРЕЙ

МАРКА ПОЗ	РАЗМЕР ПРОЁМА В КЛАДКЕ ММ
1, 2	1220 × 2100
3,4	820 × 2100
5	920 × 2100
6,7	1340 × 2120
8	950 × 1910

ОК1

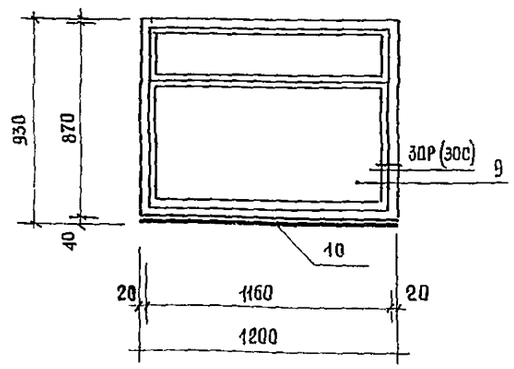

СПЕЦИФИКАЦИЯ К СХЕМЕ ЗАПОЛНЕНИЯ ОКОННЫХ ПРОЕМОВ

МАРКА ПОЗ	ОБОЗНАЧЕНИЕ	НАИМЕНОВАНИЕ	КОЛ НА t °С -20	-30	-40	МАССА ЕД КГ	ПРИМЕЧАНИЕ
		ОК 1 (МЕСТ 20)					
9	1.136.5-16 Ч.1 01 00.00-01	ОКНО ОС 12-9	1				
	1.136 5-16 Ч 2 02 00.00-01	ОР 12-9		1			
	1. 136 5-17 02.00 00- 01	ОРС 12-9			1		
10	ГОСТ 17.280-79	ДОСКА ПОДОКОННАЯ ПД 13-35	1				
	ГОСТ 17 280-79	ПД 13-40		1	1		

СПЕЦИФИКАЦИЯ ЭЛЕМЕНТОВ ЗАПОЛНЕНИЯ ПРОЕМОВ

МАРКА ПОЗ	ОБОЗНАЧЕНИЕ	НАИМЕНОВАНИЕ	КОЛ-ВО	МАССА ЕД.КГ	ПРИМЕЧАНИЕ
1	1.136 - 10	ДВЕРНОЙ БЛОК ДГ-21-12Л	5		
2	ТО ЖЕ	ДГ-21-12	3		
3	"	ДГ-21-8Л	6		
4	"	ДГ-21-8	3		
5	"	ДГ-21-9Л	3		
6	1.136.5-19 11.000-02	ДС-21-13ГТА	2		
7	ТО ЖЕ	ДС-21-13ГТА	1		
8	"	ДС 19-9ГТ	1		
	ПЕРЕМЕННЫЕ	ДАННЫЕ			
	t = -20°C				
9	1.136.5-16 4.1 01.00 00-01	ОКНО ОС 12-9	20		
10	ГОСТ 17.280-79	ДОСКА ПОДОКОННАЯ ПД 13-35	20		
	t = -30°C				
9	1.136.5-16 4 2 02.00.00-01	ОКНО ОР 12-9	20		
10	ГОСТ 17 280-79	ДОСКА ПОДОКОННАЯ ПД 13-40	20		
	t = -40°C				
9	1.136.5-17 02 00 00-01	ОКНО ОРС 12-9	20		
10	ГОСТ 17.280-79	ДОСКА ПОДОКОННАЯ ПД 13-40	20		

СПЕЦИФИКАЦИЯ ПЕРЕМЫЧЕК

МАРКА ПОЗ	ОБОЗНАЧЕНИЕ	НАИМЕНОВАНИЕ	КОЛ-ВО	МАССА ЕД КГ	ПРИМЕЧАНИЕ
1	1.038.1-1.1 01 00.00-02	ПЕРЕМЫЧКА 1ПБ 16-1	1		
2	1.038.1-1.1 09 00.00-04	3ПБ 18-37	12		
3	1.038.1-1.1 01 00.00	1ПБ 10-1	6		
4	1.038.1-1.1 09 00.00-02	3ПБ 16-37	10		
5	1.038.1-1.1 02 00.00-02	2ПБ 13-1	7		
6	1.038.1-1.1 02 00.00-04	2ПБ 16-2	29		
7	1.038 1-1.1 01 00.00-01	1ПБ 13-1	2		
8					

НАЧ.АЛМ	ОРЗУЛ		
ГА НИЖ М	СОБЕННИКОВ		
ГА АРХ ПР	БЕЛЬМАН		
ГА НИЖ ПР	КУДРЯВЦЕВА		
РУК ГР АРХ	ГИДАРЕВСКИЙ		
НОРМОК	НОВИКОВА		

ПРИВЯЗАН

ИНВ. №

244-1-66.86 - АС2

СПАЛЬНЫЙ КОРПУС НА 250 МЕСТ ДЛЯ САНАТОРИЕВ /СТЕНЫ КИРПИЧНЫЕ/

СТАДИЯ	ЛИСТ	ЛИСТОВ
Р	9	

ВЕДОМОСТЬ И СПЕЦИФИКАЦИЯ ПЕРЕМЫЧЕК СХЕМЫ СПЕЦИФИКАЦИЯ К СХЕМЕ ЗАПОЛНЕНИЯ ОКОННЫХ ПРОЕМОВ ВЕДОМОСТЬ ПРОЕМОВ ДВЕРЕЙ СПЕЦИФИКАЦИЯ ЭЛЕМЕНТОВ ЗАПОЛНЕНИЯ ПРОЕМОВ

ЦНИИЭП КУРОРТНО-ТУРИСТСКИХ ЗДАНИЙ И КОМПЛЕКСОВ

КОПИРОВАЛ

ФОРМАТ А2

ПРИЯМОК ПР1

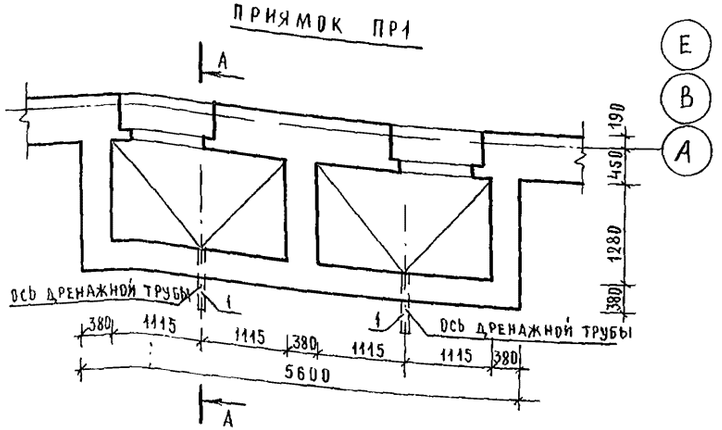

ПРИЯМОК ПР 3

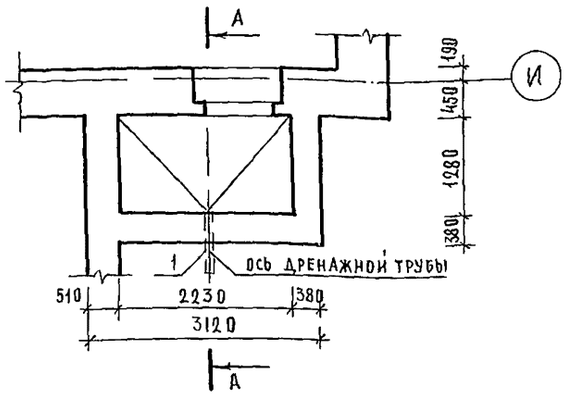

ВЕДОМОСТЬ ПРИЯМКОВ

МАРКА ПОЗ	ОБОЗНАЧЕНИЕ	НАИМЕНОВАНИЕ	КОЛ-ВО	ПРИМЕЧАНИЕ
ПР 1	-АС2 ЛИСТ 10	ПРИЯМОК ПР 1	8	
ПР 2	-АС-2 ЛИСТ 10	ПР 2	3	
ПР 3	-АС 2 ЛИСТ 10	ПР 3	1	

СПЕЦИФИКАЦИЯ ЭЛЕМЕНТОВ ПРИЯМКА

МАРКА ПОЗ	ОБОЗНАЧЕНИЕ	НАИМЕНОВАНИЕ	КОЛ НА ПРИЯМОК			МАССА ЕД. КГ	ПРИМЕЧАНИЕ
			ПР-1	ПР-2	ПР-3		
РШ-1	-КЖИ-41 010	РЕШЕТКА РШ-1	1		1		
РШ-2	-КЖИ-41.010	РШ-2		1			
РШ-3	-КЖИ-42.010	РШ-3	1		1		
РШ-4	-КЖИ-42 010	РШ-4		1			
1		ДРЕНАЖНАЯ ТРУБА БНТ90 АСБОЦЕМЕНТНАЯ ГОСТ 1839-80 ℓ = 1000	1	1	1		

ПРИЯМОК ПР2

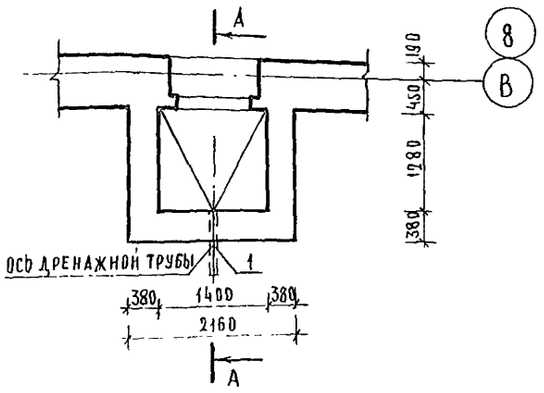

А–А

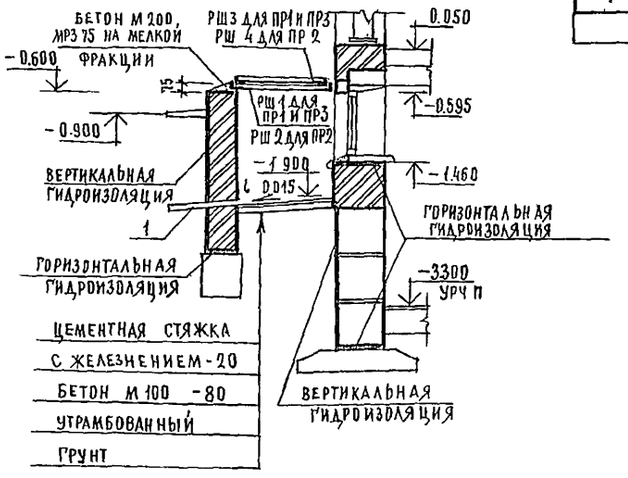

МЕТАЛЛИЧЕСКИЕ РЕШЕТКИ РШ1 – РШ4 СМ ЛИСТ КЖИ 41-45

НАЧ АТМ.	ОРЗУЛ		
ГА КНЖ М.	СОБЕННИКОВ		
ГА АРХ ПР	БЕЛЬМАН		
ГА КНЖ ПР	КУДРЯВЦЕВА		
ДОК ТР АРХ	ГИЛЯРЕВСКИЙ		
ПРОВЕР	ЛОГВИНОВ		
НОРМОК.	НОВИКОВА		

ПРИВЯЗАН

ИНВ №

244-1-66.86-АС 2

СПАЛЬНЫЙ КОРПУС НА 250 МЕСТ ДЛЯ САНАТОРИЕВ (СТЕНЫ КИРПИЧНЫЕ)

ПРИЯМКИ ПР1, ПР2, ПР3.

СТАДИЯ	ЛИСТ	ЛИСТОВ
Р	10	

ЦНИИЭП КУРОРТНО-ТУРИСТСКИХ ЗДАНИЙ И КОМПЛЕКСОВ

КОПИРОВАЛ Петухова Петухова ФОРМАТ А2

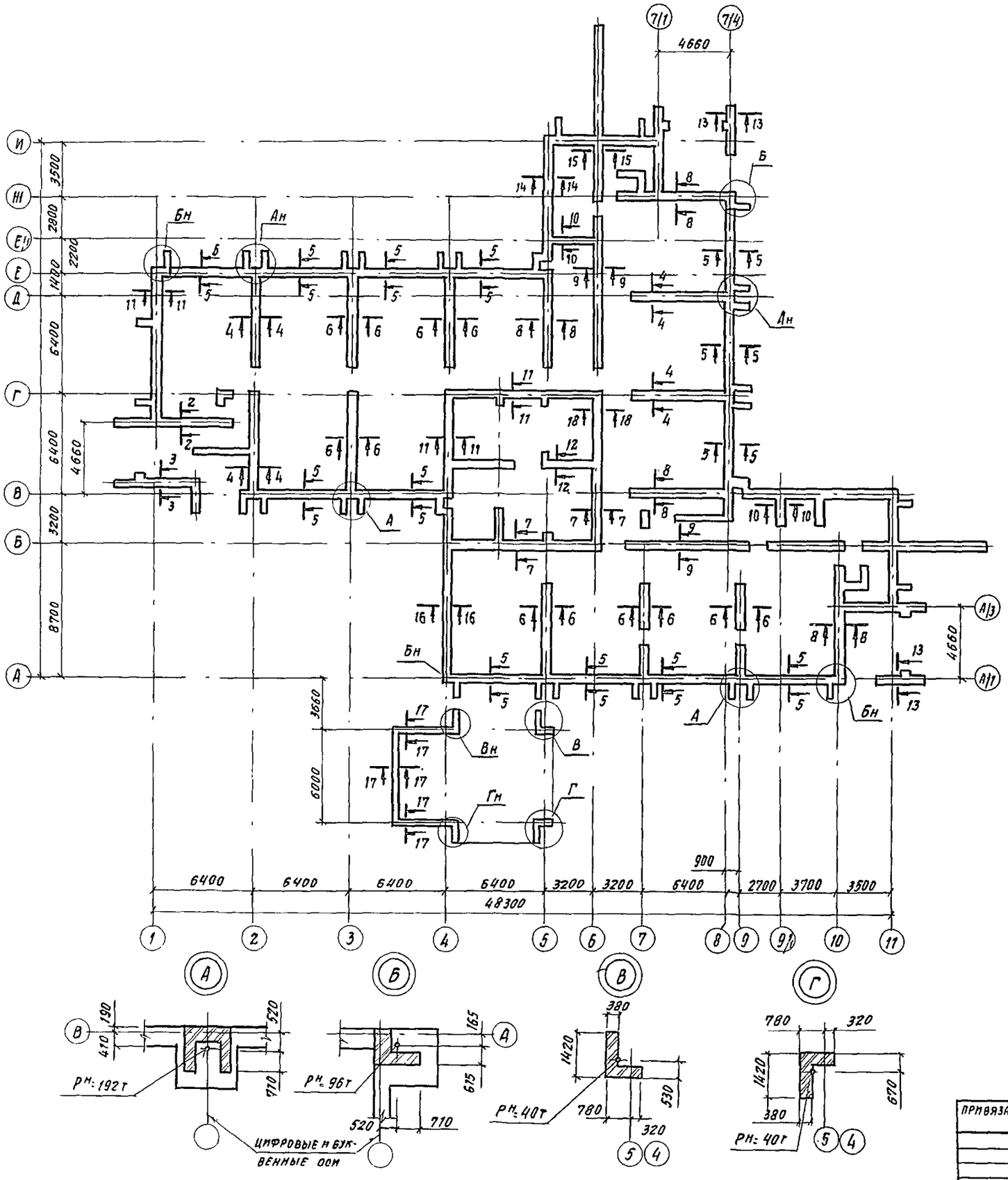

Таблица нормативных нагрузок на фундаменты в кН/м

Ось	Сечение	от кирпичных стен при расчетной $t^н$			от панелей перекрытия из тяжелого бетона	временные	прочие постоянные нагрузки	суммарная нагрузка по основному варианту при $t^н_{меч}=-30°C$
		-20°С	-30°С	-40°С				
1	1–1	19.5	19.5	26.7	6.5	4.0	8.4	38.4
см. схему	2–2	9.0	9.7	11.2	6	3	1.0	11.6
см. схему	3–3	9.0	9.7	11.2	12.0	4.1	5.1	30.9
2; Г; Д	4–4	21.5	22.3	25.5	14.2	10.2	20.6	67.3
см. схему	5–5	4.0	4.0	4.5	—	—	—	4.0
3; 4; 5; 7; 9	6–6	22.2	22.2	22.2	17.7	10.5	22.0	72.4
	7–7	21.7	22.4	23.1				22.4
8; 5; 10	8–8	19.8	19.8	26.0	11.8	7.2	15.1	53.9
6; Е÷Г	9–9	19.8	19.8	19.8	7.0	3.9	8.4	39.4
Е; 9'	10–10	20.6	22.2	23.8	—	—	—	22.2
	11–11	21.7	22.7	23.7	17.2	11.3	9.2	60.4
	12–12	19.1	19.1	19.1	6.5	4.5	1.6	31.7
см. схему	13–13	18.1	21.6	25.6	3.2	2.2	1.7	28.7
5	14–14	13.6	15.6	18.2	2.3	1.2	2.7	22.0
6	15–15	12.9	12.9	12.9	4.5	2.4	4.5	24.3
4	16–16	22.6	22.6	27.5	7.8	4.8	10.1	45.3
см. схему	17–17	5.5	5.6	5.5	—	—	—	5.5
6	18–18	21.7	22.4	23.1	2.0	1.9	1.3	27.6

Рук. АПМ-6	Орзул		244-1-66.86 – АС2
Гл. инж. м.	Собенников		
ГАП	Бельман		Спальный корпус на 250 мест для санаториев
ГИП	Кудрявцева		Стадия: Р; Лист: 11; Листов:
РГИ	Иванова		Схема сечений для таблицы нормативных нагрузок на фундаменты
РГИ	Назарова		ЦНИИЭП курортно-туристских зданий и комплексов
Инженер	Старостина		
Н. контр.	Новикова		

Привязан

Инв. №

Копировал

Формат А2

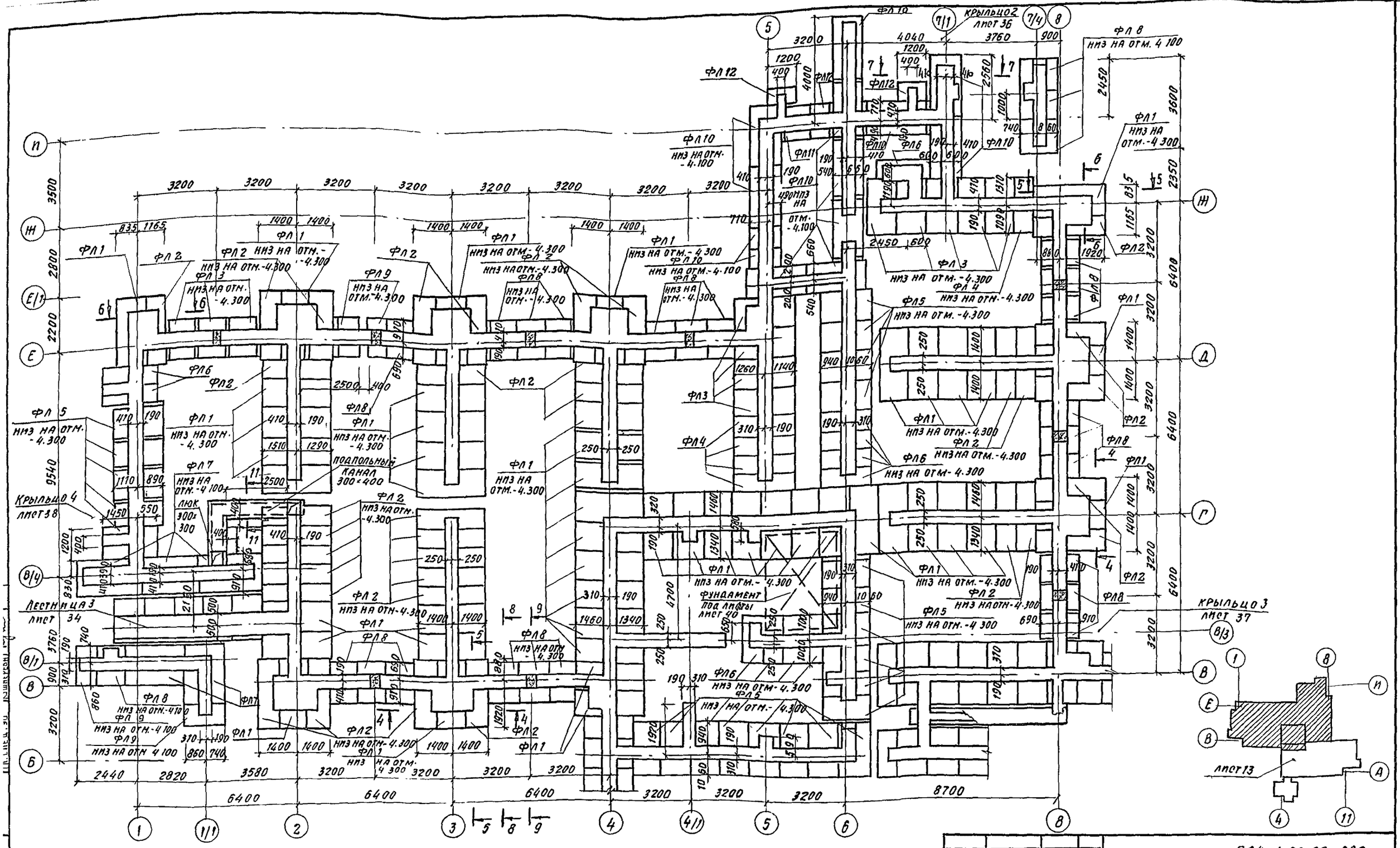

1. Спецификацию элементов фундаментов см. л. 14
2. Сечения 1-1, 2-2, 3-3 см л. 19, сечения 4-4 ... 13-13 см. л. 20

Нач. АПМ.	Орзул		
Гл. инж. пр.	Сабенников		
ГАП	Бельман		
ГИП	Кудрявцева		
Рук. гр. ИМ	Иванова		
Рук. гр. МК	Назарова		
Ст. инж.	Левина		
Н. контр.	Новиков		

244-1-66.86-АС2

Спальный корпус на 250 мест для санаториев

Стадия	Лист	Листов
Р	12	

Схема расположения элементов фундаментов между осями 1-8; Б-И

ЦНИИЭП курортно-туристских зданий и комплексов

Привязан

Инв. №

Копировал

Формат А2

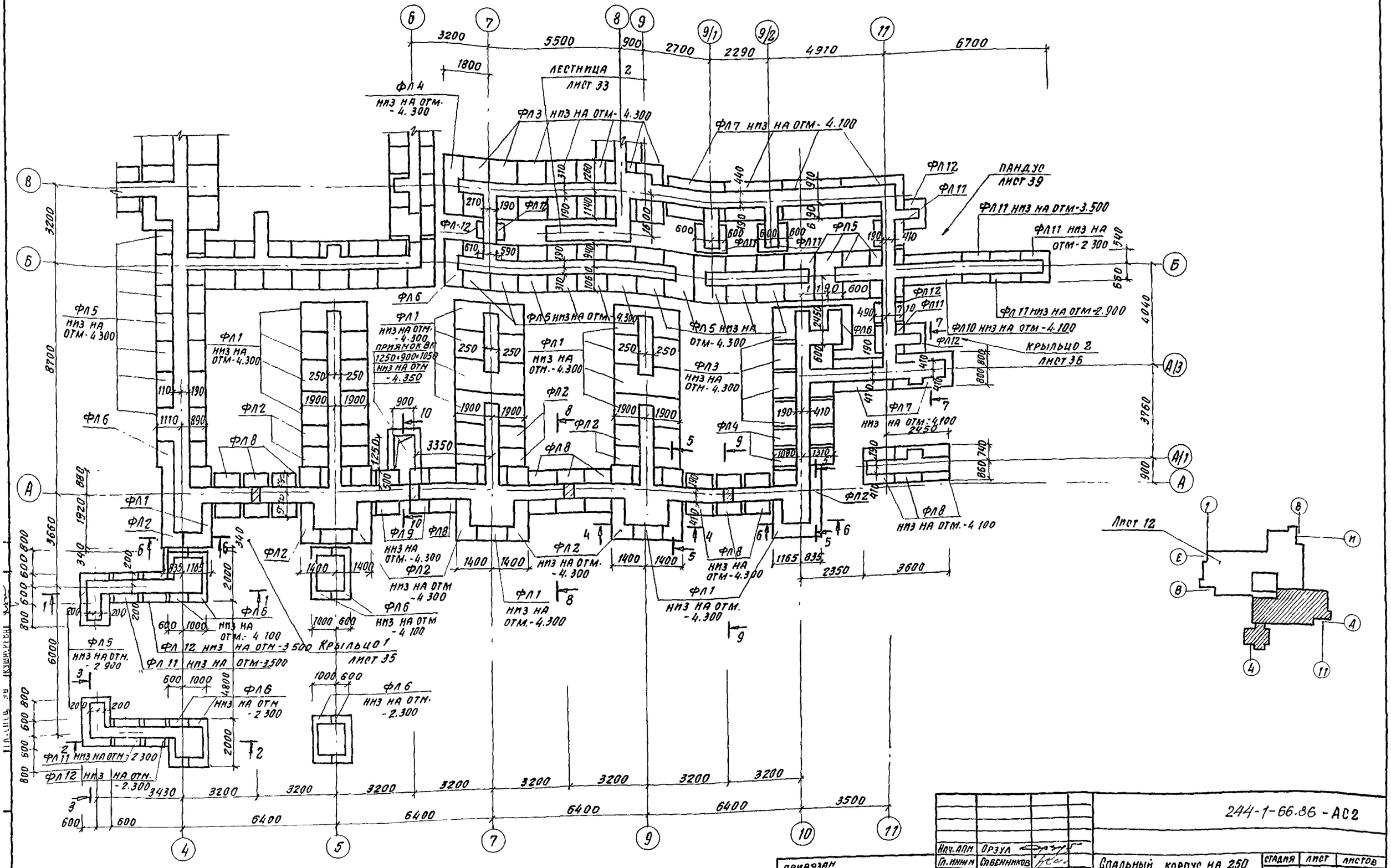

Нач. АПМ	Орзул		
Гл. инж.м	Сабенников		
ГАП	Бильман		
ГИП	Кудрявцева		
Рук. грлн	Назарова		
Ст инж.	Левина		
Н. контр.	Новикова		

244-1-66.86 - АС2

Спальный корпус на 250 мест для санаториев

стадия	лист	листов
Р	13	

Схема расположения элементов фундаментов между осями 4-11; А-В

ЦНИИЭП курортно-туристских зданий и комплексов

Привязан

Инв. №

Копировал

Формат А2

Спецификация элементов фундаментов

Марка поз.	Обозначение	Наименование	Кол. ед.	Масса ед. кг	Примеч.
		Фундаменты ленточные			
ФЛ1	ГОСТ 13580-80	ФЛ 28.12	65	3400	
ФЛ2	То же	ФЛ 28.8	48	2200	
ФЛ3	"	ФЛ 24.12	20	2800	
ФЛ4	"	ФЛ 24.8	8	1800	
ФЛ5	"	ФЛ 20.12	52	2400	
ФЛ6	"	ФЛ 20.8	22	1600	
ФЛ7	"	ФЛ 16.24	11	2500	
ФЛ8	"	ФЛ 16.12	42	1200	
ФЛ9	"	ФЛ 16.8	6	800	
ФЛ10	"	ФЛ 12.24	12	1800	
ФЛ11	"	ФЛ 12.12	10	870	
ФЛ12	"	ФЛ 12.8	11	570	
		Блоки фундаментные			
1	ГОСТ 13579-78	ФБС 24.6.6-Т	103	196	
2	То же	ФБС 12.6.6-Т	131	96	
3	"	ФБС 9.6.6-Т	290	70	
4	"	ФБС 24.5.6-Т	164	183	
5	"	ФБС 12.5.6-Т	149	79	
6	"	ФБС 9 5.6-Т	143	47	
7	"	ФБС 24.4.6-Т	21	130	
8	"	ФБС 12.4.6-Т	14	64	
9	"	ФБС 9.4 6-Т	22	35	
10	"	ФБС 12.6 3-Т	83	46	
11	"	ФБС 12.5 3-Т	40	38	
		Перемычки			
Б-1	ГОСТ 1.038 1-1 В.1	1. ПБ 13-1	13	2.5	

Ведомость деталей

Поз.	Эскиз
14	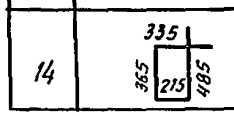

Продолжение

Марка поз.	Обозначение	Наименование	Кол. шт.	Масса ед. кг	Примеч.
		Элементы монтажные			
РМ1	244-1-66.86-КЖИ-13.010	РМ1	1	27.3	
РМ2	244-1-66.86-КЖИ-13.010	РМ2	1	17.7	
РМ3	244-1-66.86-КЖИ-14.010	РМ3	1	9.5	
		Подбетонка			
		Бетон класса В12.5	м3	8.0	
		Участок монолитный			
Ум 10	244-1-66-86-АС2-20	Ум 10	13		

Спецификация элементов жел. бет. конструкций

Формат	Зона	Поз.	Обозначение	Наименование	Кол.	Примеч.
				Ум 10		
				Сборочные единицы		
Б.Ч.		12	244-1-66-86-КЖИ-07.010	Каркас плоский К6	26	
Б.Ч.		13		Сетка арматурная		
			ГОСТ 23279-85	4с $\frac{6А\text{-}I\ 200}{6А\text{-}I\ 200}$ 150×350	13	12.2
				Детали		
		14*	244-1-66-86-АС2-Ум10-01	6А-I ГОСТ 5781-82* ℓ=1400	208	0 3
				Материалы		
		15		Бетон класса В15 м³	18.5	

Ведомость расхода стали на элемент

Марка элемента	Изделия арматурные					Всего
	Арматура класса А-I			Арматура класса А-III		
	ГОСТ 5781-82*			ГОСТ 5781-82*		
	ф6А-I	ф 8А-I	Итого	12А-III	Итого	
Ум 10	223.1	67.2	290.3	168.5	168 5	458.8

* поз 14 - см. ведомость деталей на данном листе

					244-1-66.86 – АС2	
Нач. АПК	Орзул					
Гл. инж. М	Сабенникова			Спальный корпус на 250 мест для санаториев	Стадия	Лист	Листов
ГАП	Бельман				Р	14	
ГИП	Кудрявцева			Спецификации элементов, фундаментов, элементов железобетонных конструкций	ЦНИИЭП курортно-туристских зданий и комплексов		
Рук. гр ин.	Назарова						
Ст. инж.	Левина						
Н. контр.	Новикова						

Привязан

Инв. №

Копировал

Формат А2

Развертка стены по оси 1

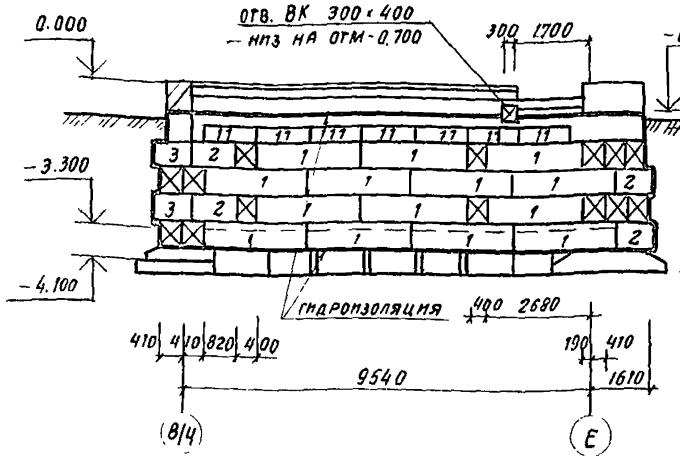

Развертка по оси Е/1

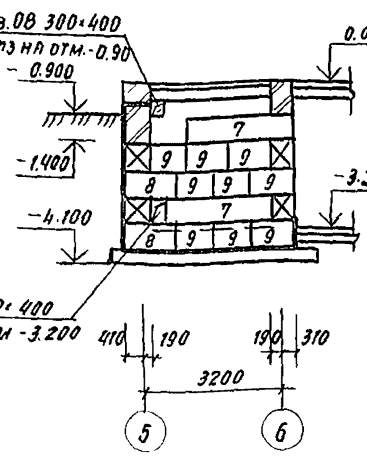

Развертка по оси 9/1

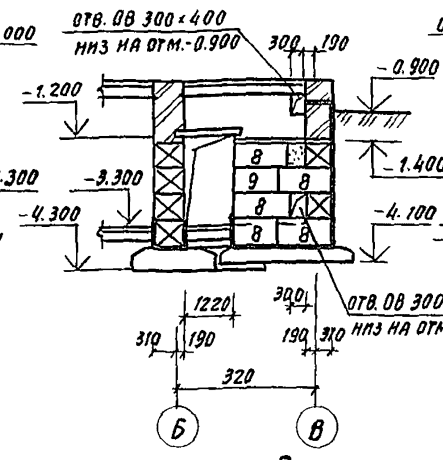

Развертка по оси 9/2

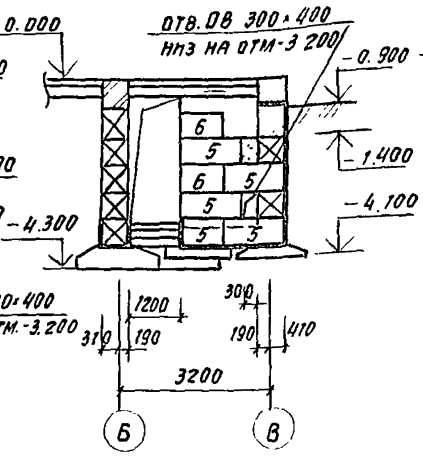

Развертка стен по осям 7/4; А/1

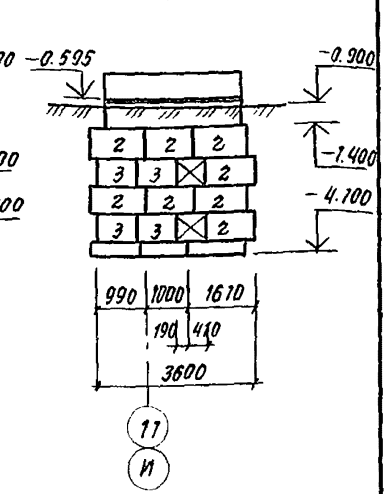

Развертка стены по оси 2

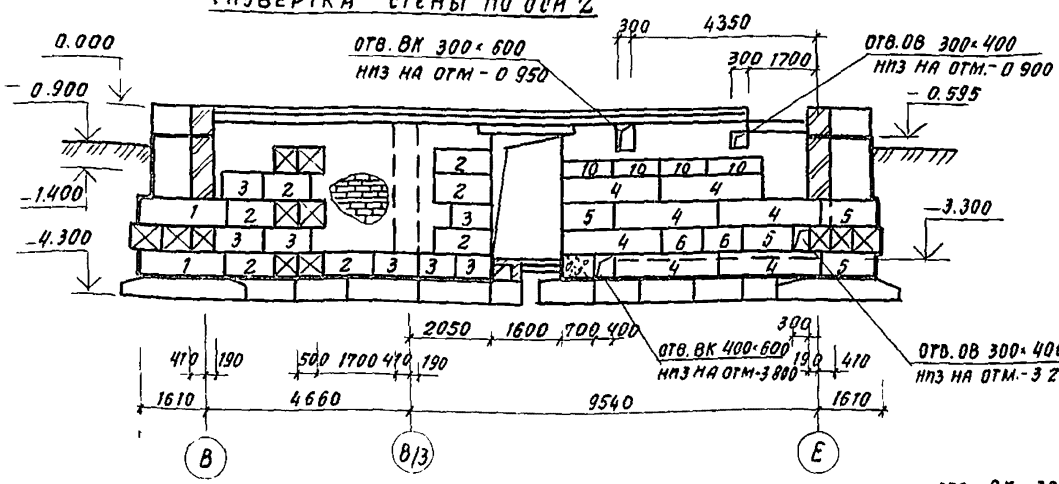

Развертка стены по осям 3

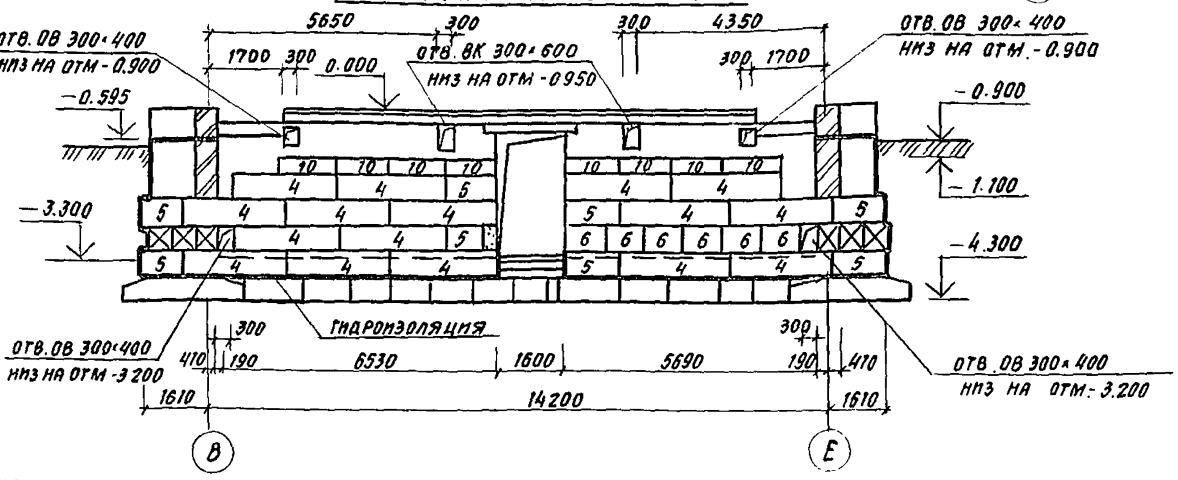

Развертка стены по оси 4

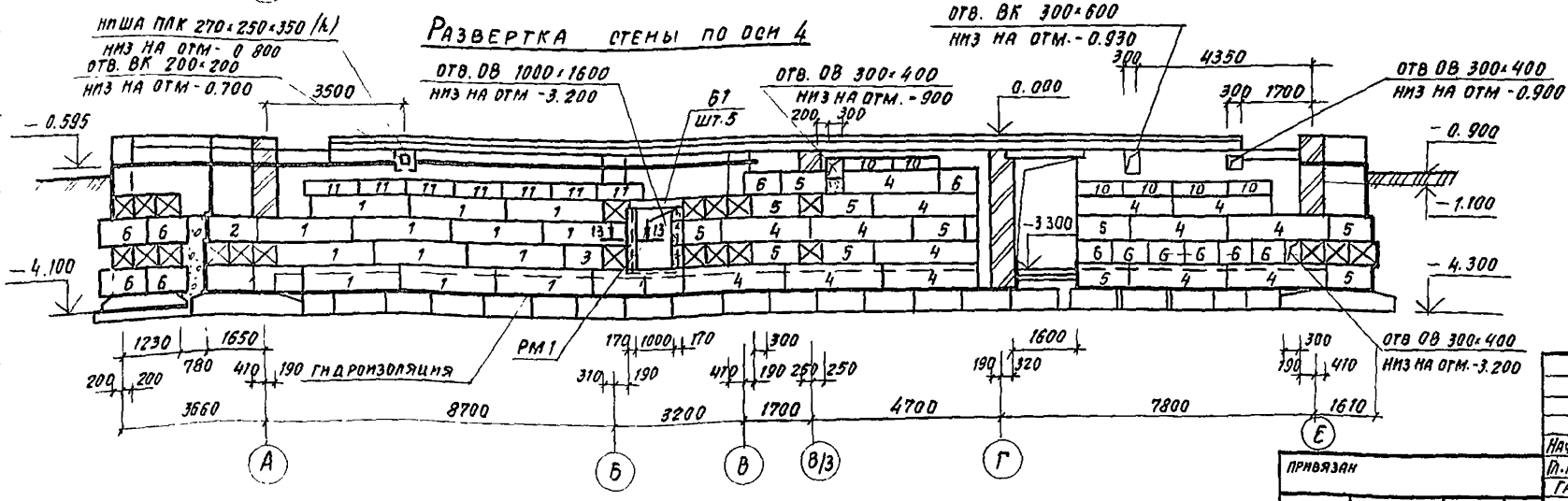

Спецификацию элементов фундаментов см лист 14

Нач. АПМ	Орзул		
Гл. инж.	Сабенников		
ГАП	Бельман		
ГИП	Кударявцева		
Рук. гр. пл.	Назарова		
Ст. инж.	Левина		
Н. контр.	Новикова		

Привязан

Инв. №

244-1-66.86-АС2

Спальный корпус на 250 мест для санаториев

Стадия	Лист	Листов
Р	15	

Развертки стен подвала по осям 1, 2, 3, 4, Е/1; 9/1; 9/2, 7/4; А/1

ЦНИИЭП курортно-туристских зданий и комплексов

Формат А2

Развертка стены по оси Б

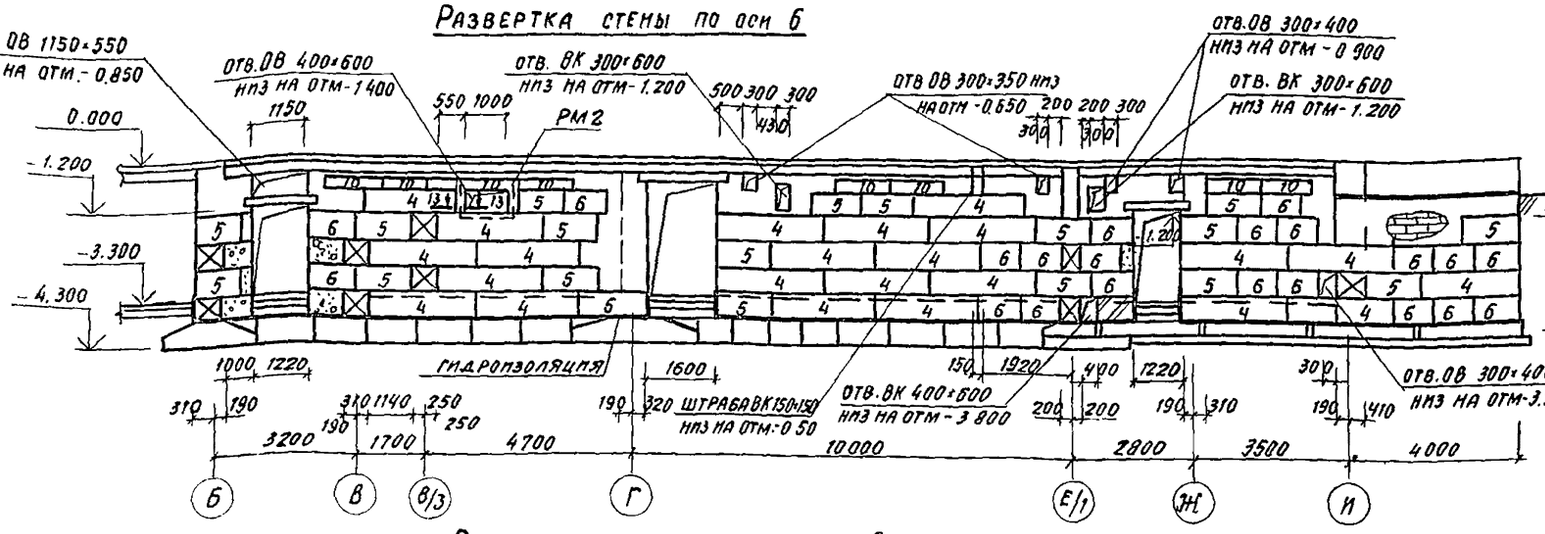

Развертка стены по оси 9

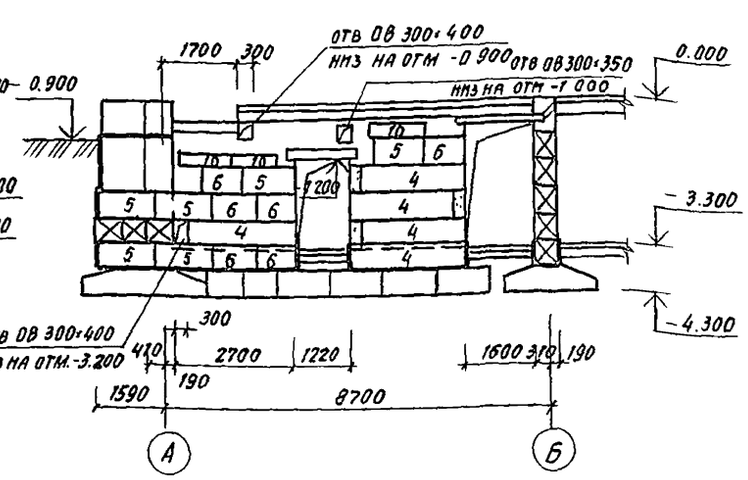

Развертка стены по оси 8

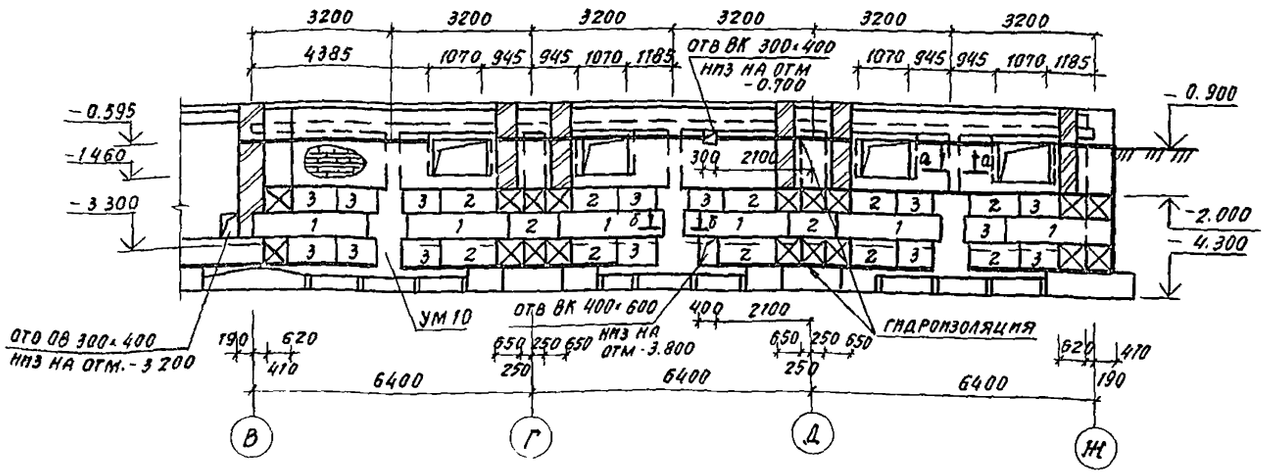

Развертка стены по оси 7

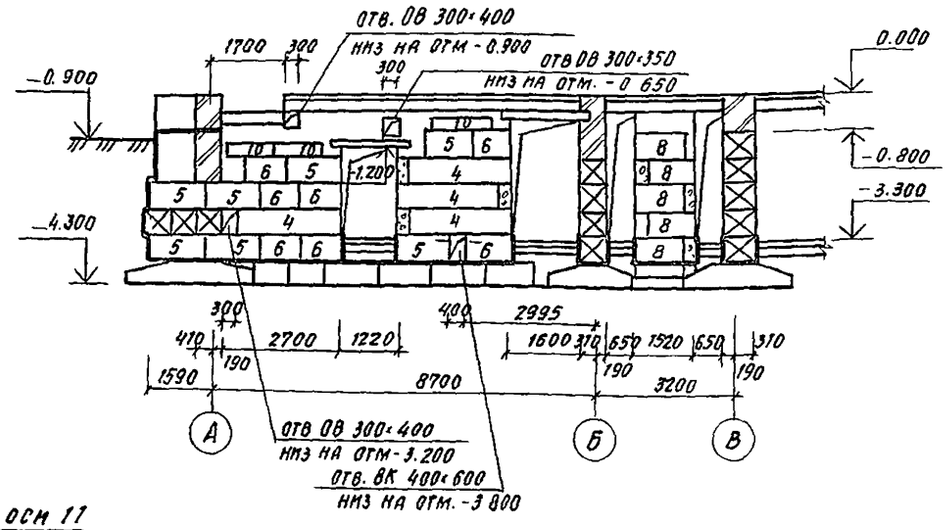

Развертка стены по оси 10

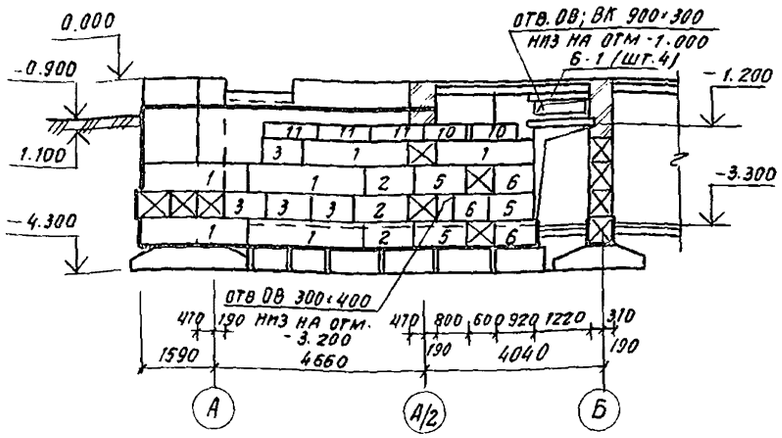

Развертка стены по оси 11

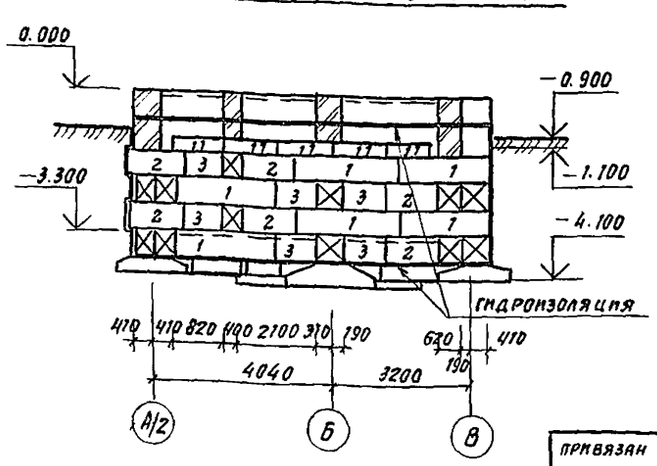

1 Спецификацию элементов фундаментов см лист 14.

				244-1-66.86 - АС2	
Нач. АПМ.	Орзул				
Гл инж м	Савенников				
ГАП	Бельман			Спальный корпус на 250 мест для санаторев	Стадия: Р; Лист: 16; Листов:
ГИП	Кудрявцева				
Рук гр. пн.	Назарова			Развертка стен подвала по осям 6, 7, 8, 9, 10, 11	ЦНИИЭП курортно-туристских зданий и комплексов
Ст. инж.	Левина				
Н контр.	Новикова				

привязан

инв. №

Копировал

Формат А2

Развертка стены по оси Б

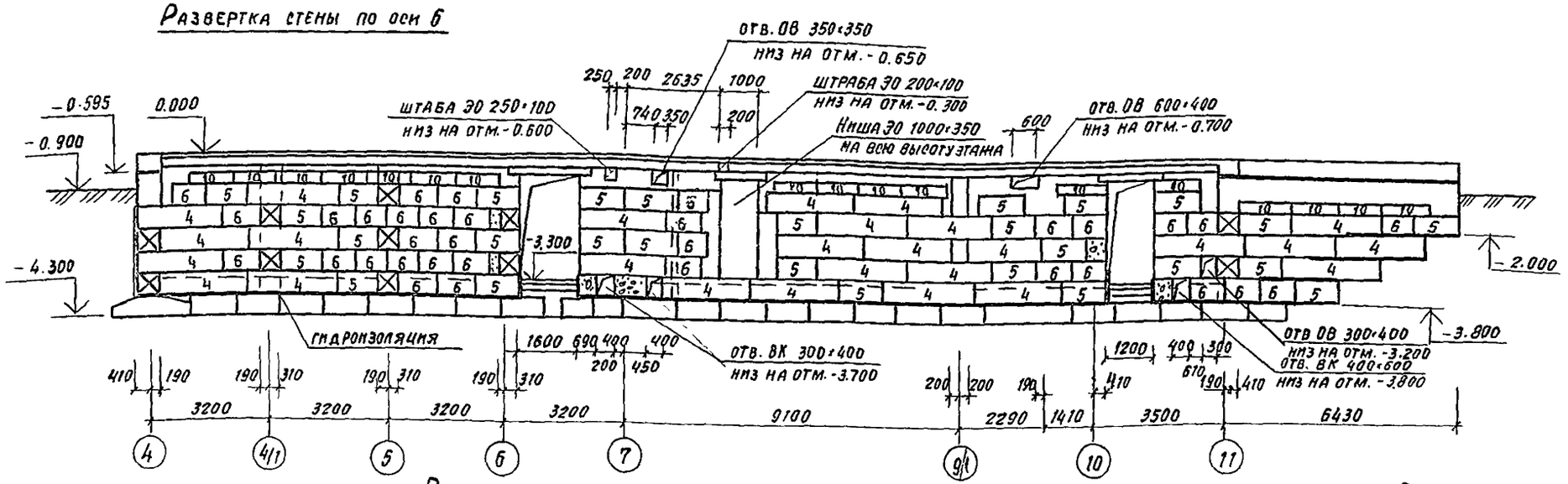

Развертка стены по оси А

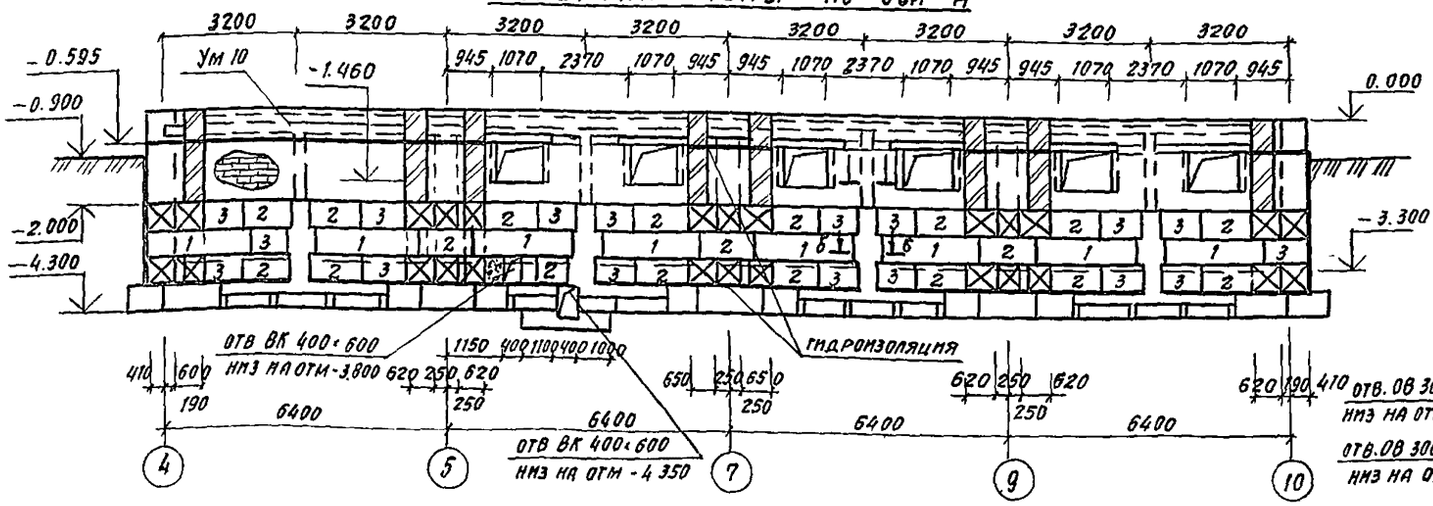

Развертка стены по оси М

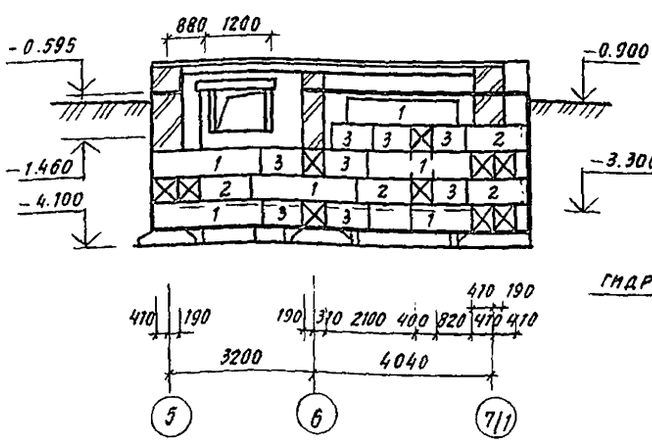

Развертка стены по оси 7/1; А/3

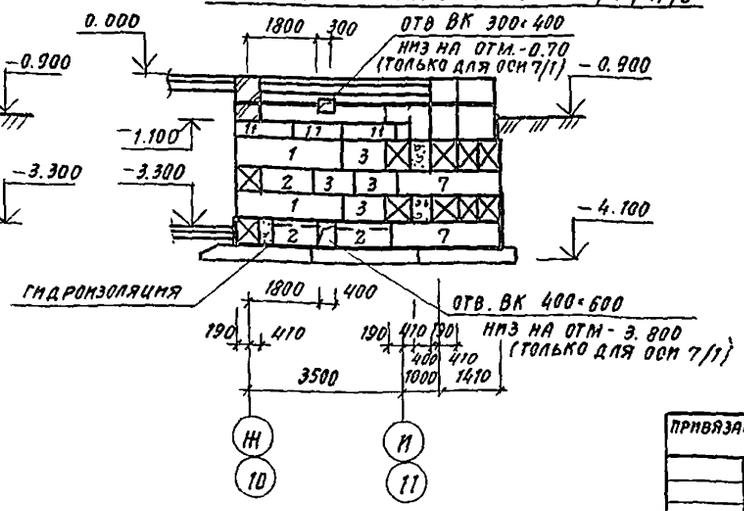

Развертка стены по оси Ж

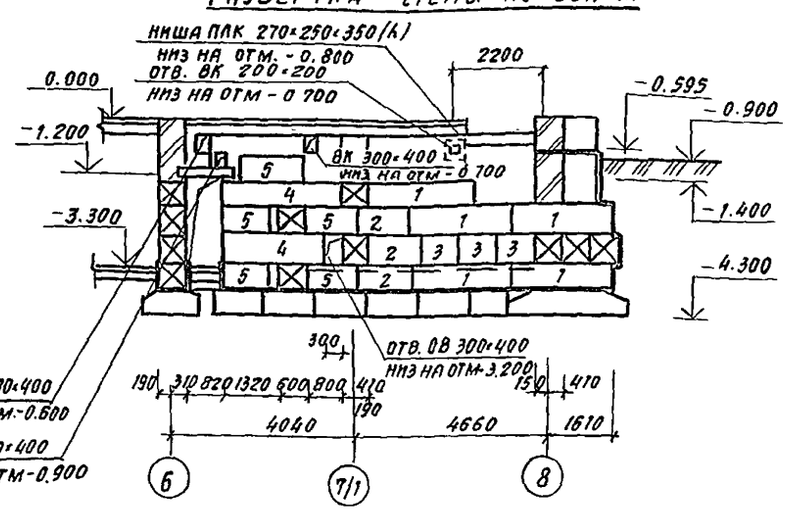

1. Спецификацию элементов фундаментов см. лист 14

Нач. АПМ	Орзул		
Гл. инж. м	Сабенников		
ГАП	Бельман		
ГИП	Кудрявцева		
Рук. гр пн	Назарова		
Ст. инж.	Левина		
Н. контр	Новикова		

Привязан

Инв. №

244-1-66.86-АС2

Спальный корпус на 250 мест для санаторнев

Развертки стен подвала по осям А, Б, Ж, М, 7/1, А/3

Стадия	Лист	Листов
Р	17	

ЦНИИЭП курортно-туристских зданий и комплексов

Копировал

Формат А2

Развертка стены по оси Е

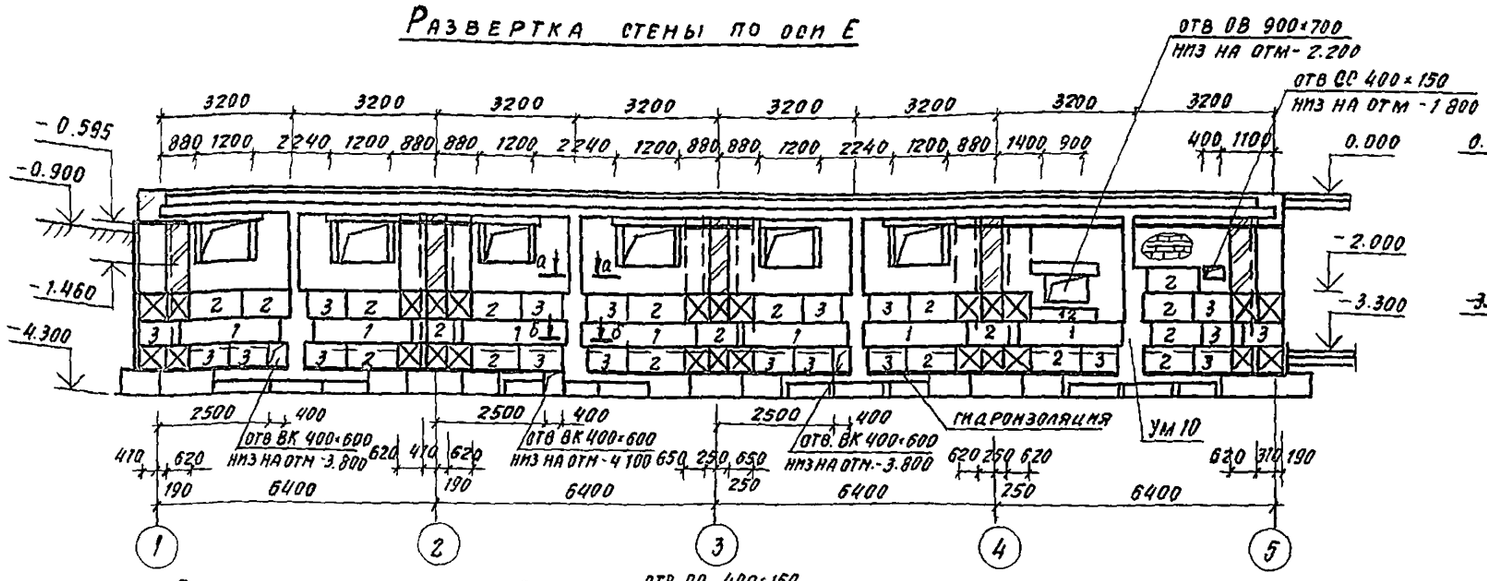

Развертка стены по оси Д

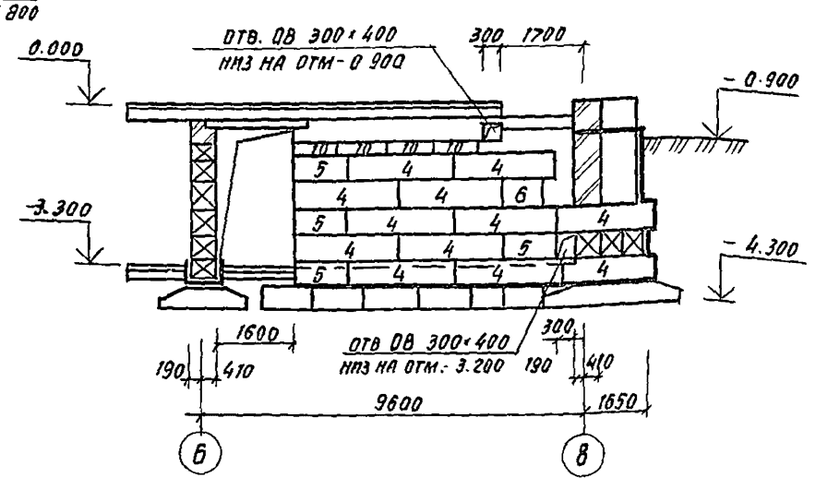

Развертка стены по оси В

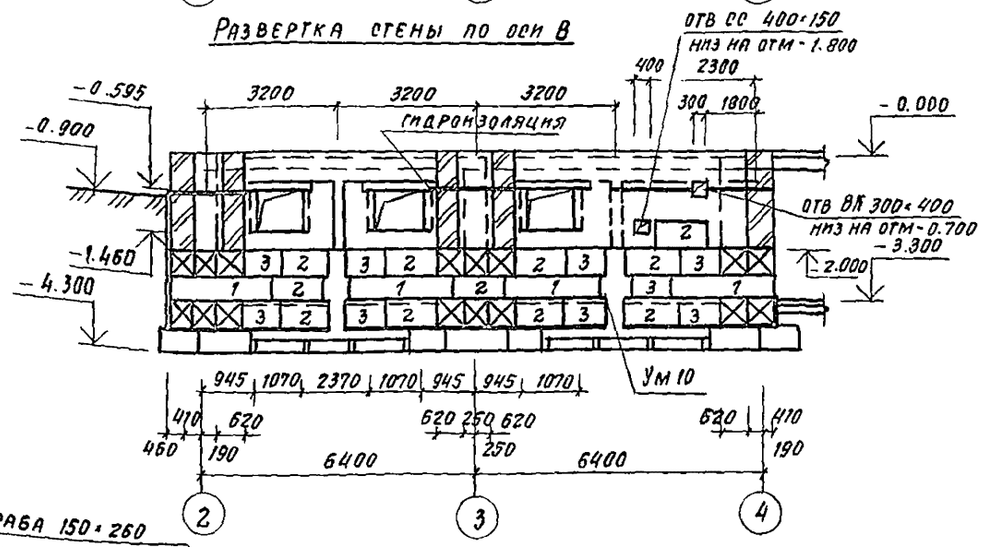

Развертка стены по оси В

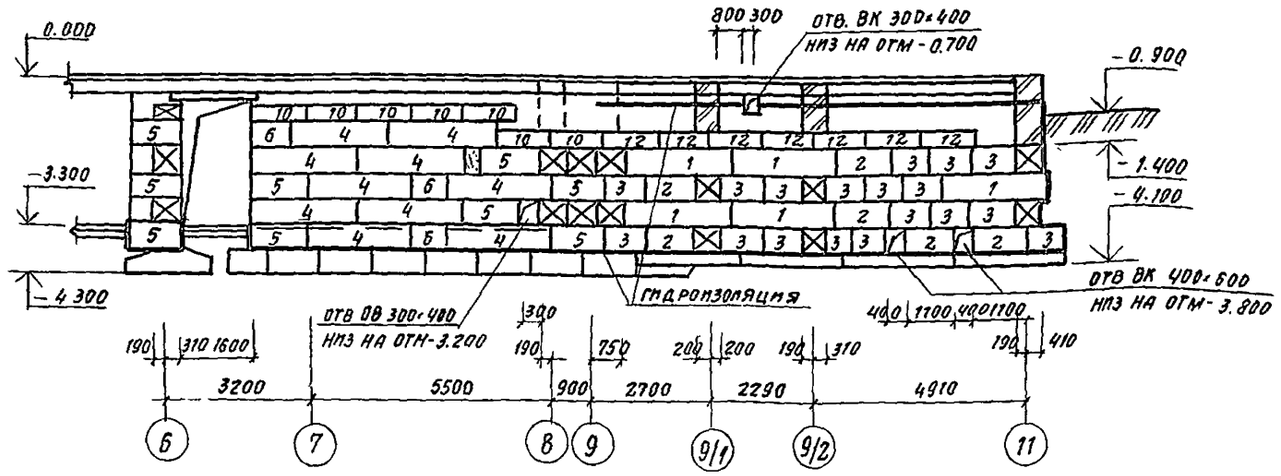

Развертка стены по оси Г

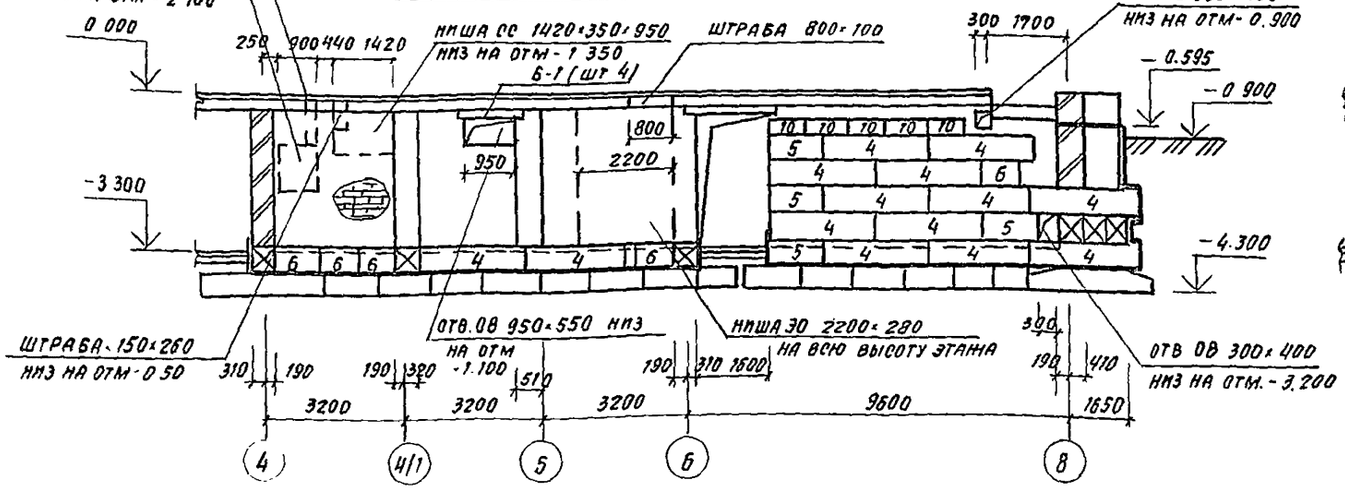

Развертка стены по оси 4/1

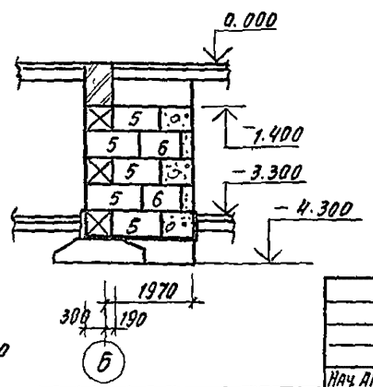

1. Спецификацию элементов фундаментов см лист 14

Нач. АПМ	Орзул		
Гл. инж. М	Сабенников		
ГАП	Бельман		
ГИП	Кудрявцева		
Рук. гр. инж.	Назарова		
Ст. инж.	Левина		
Н. контр.	Новикова		

привязан

инв. №

244-1-66.86 – АС2

Спальный корпус на 250 мест для санаториев

стадия	лист	листов
Р	18	

Развертка стен подвала по осям В, Г, Д, Е, 4/1

ЦНИИЭП курортно-туристских зданий и комплексов

Копировал

Формат А2

Альбом II

Развертка стены по оси 5

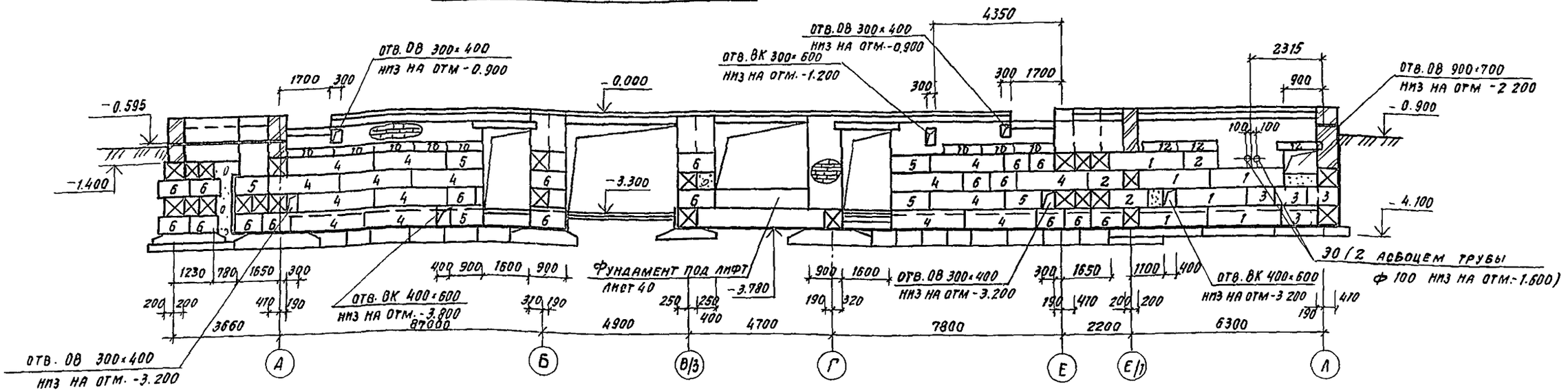

Развертка стены по оси В/4

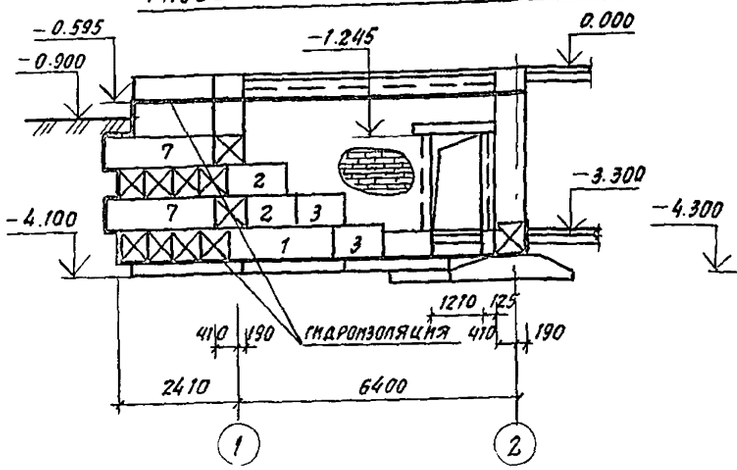

Развертка стены по оси В/3

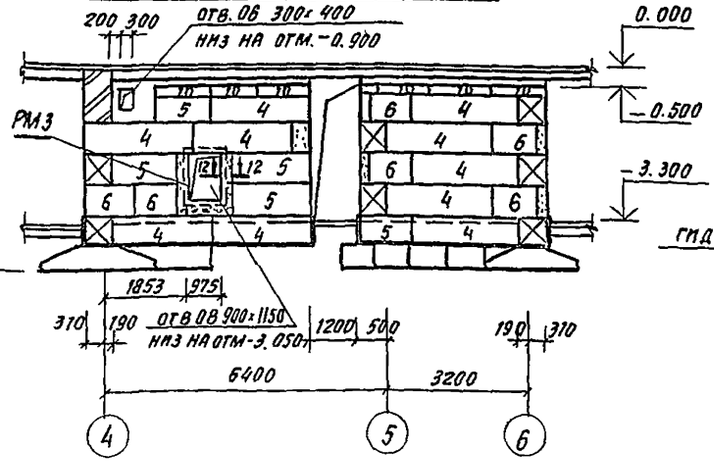

Развертка стены по 1-1

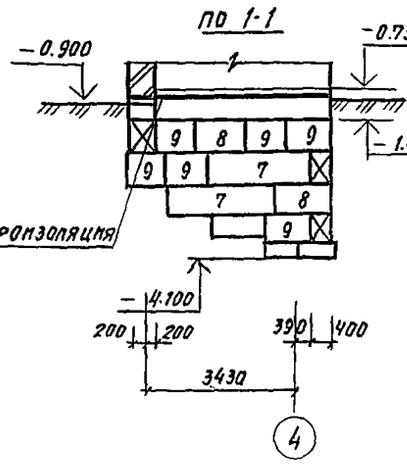

Развертка стены по 2-2

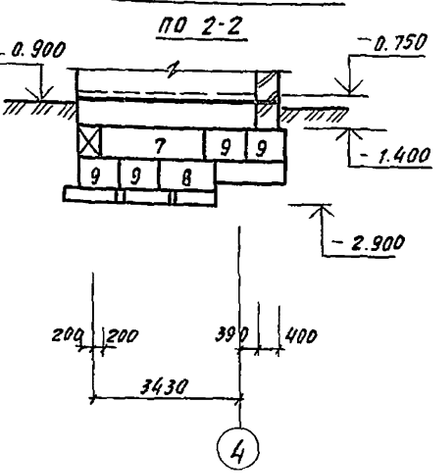

Развертка стены по оси В/1

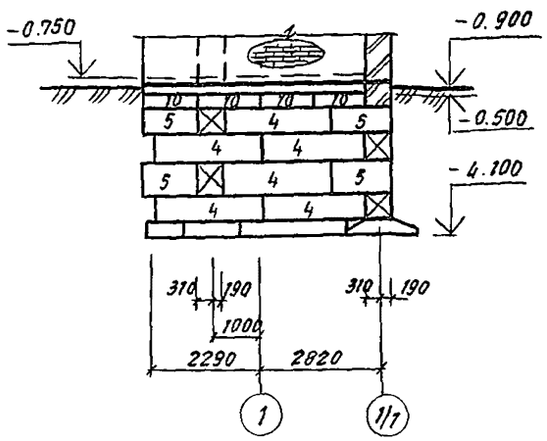

Развертка стены по оси 1/1

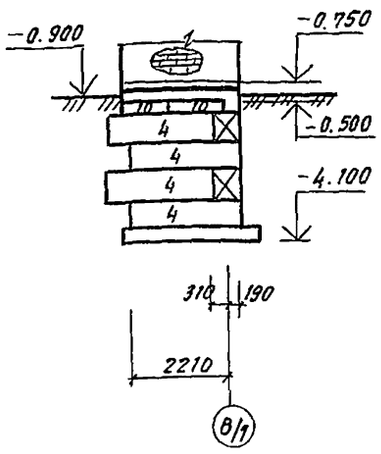

Развертка стены по 3-3

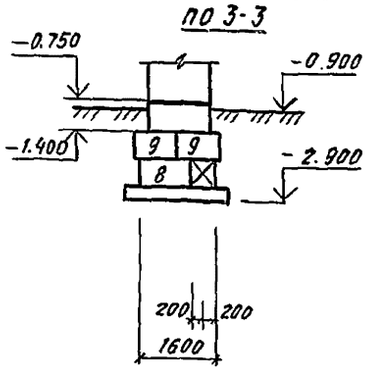

1. Спецификацию элементов фундаментов см. лист 14

Нач. АПМ	Орзул		
Гл. инж. М	Сабенников		
ГАП	Бельман		
ГИП	Кудрявцева		
Рук. гр. инж.	Назарова		
Ст. инж.	Левина		
Н. контр.	Новикова		

244-1-66.86 - АС2

Спальный корпус на 250 мест для санаторнев

стадия	лист	листов
Р	19	

Развертки стен подвала по осям 5,8/1; 8/3; 8/4; 1/1 и по 1-1; 2-2; 3-3

ЦНИИЭП курортно-туристских зданий и комплексов

Привязан

Инв. №

Копировал

Формат А2

4 — 4

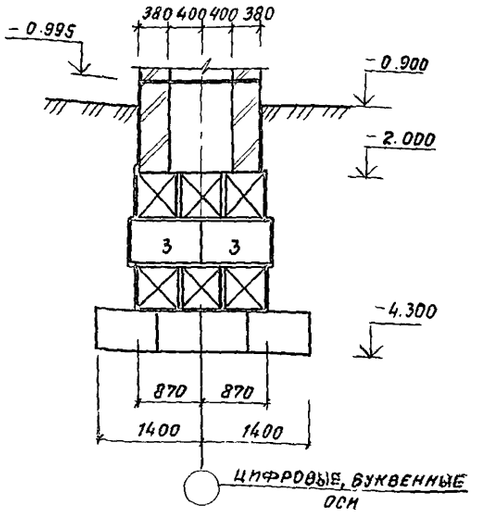

5 — 5

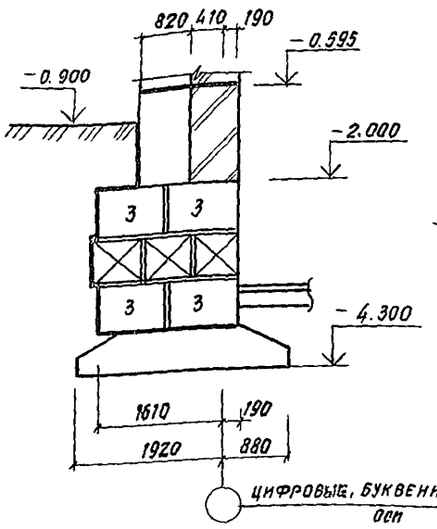

6 — 6

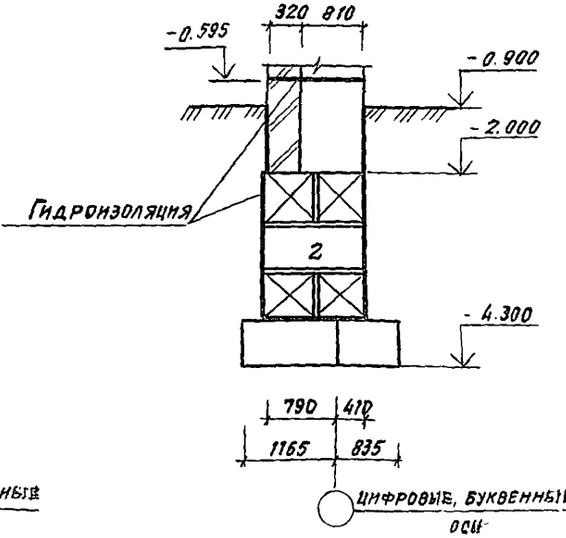

7 — 7

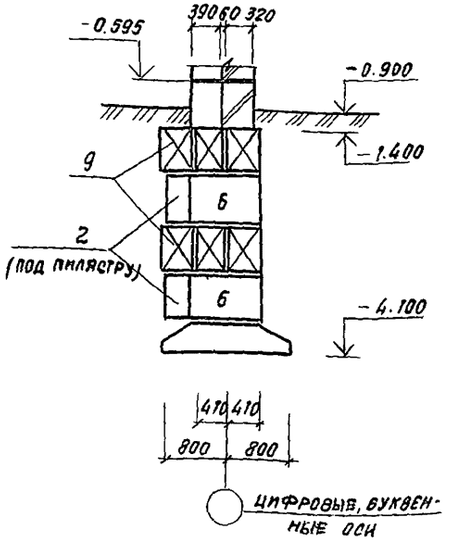

8 — 8

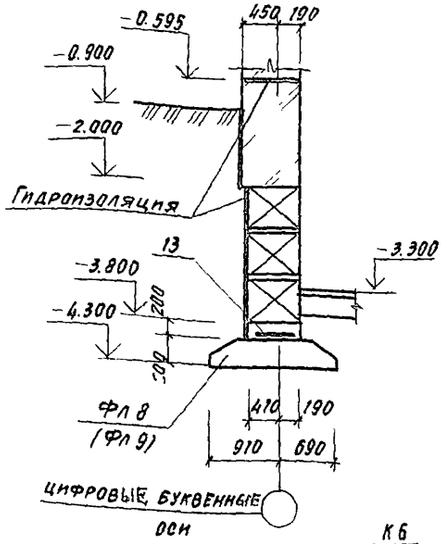

9 — 9

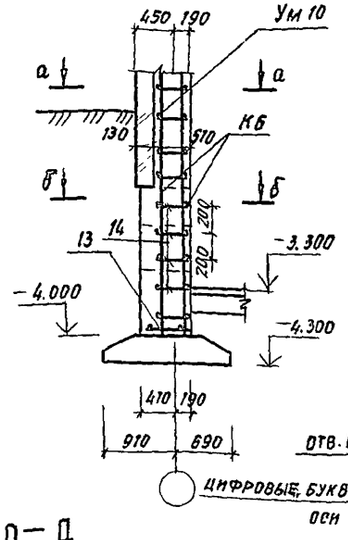

10 — 10

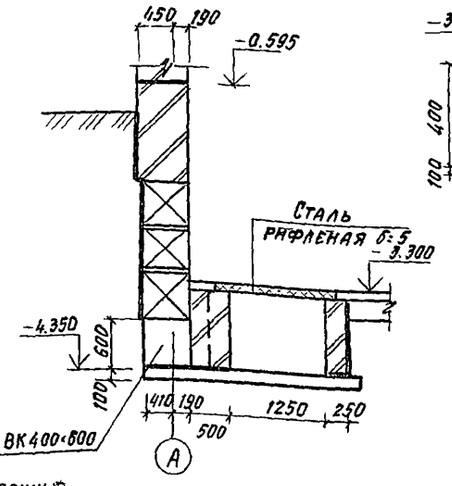

11 — 11

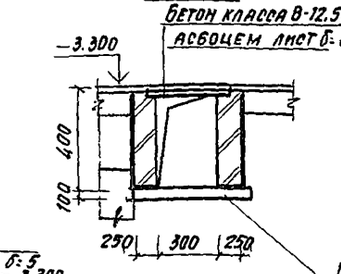

12 — 12

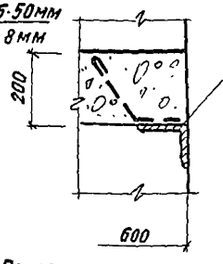

13 — 13

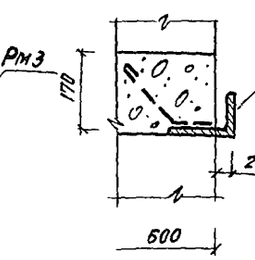

1. Спецификацию элементов фундаментов см. лист 14.

а — а

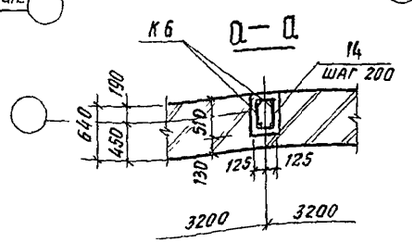

б — б

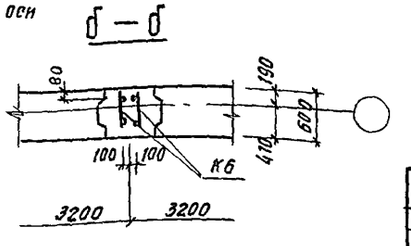

Нач. АПМ	Орзул		
Гл. инж. к	Савенников		
ГАП	Бельман		
ГИП	Кудрявцева		
Рук. грин	Назарова		
Ст. инж.	Левина		
Н. контр	Новикова		

Привязан

Инв. №

244-1-66.86 — АС2

Спальный корпус на 250 мест для санаторнев

Сечения 4-4 ... 13-13, а-а, б-б

Стадия	Лист	Листов
Р	20	

ЦНИИЭП курортно-туристских зданий и комплексов

Копировал

Формат А2

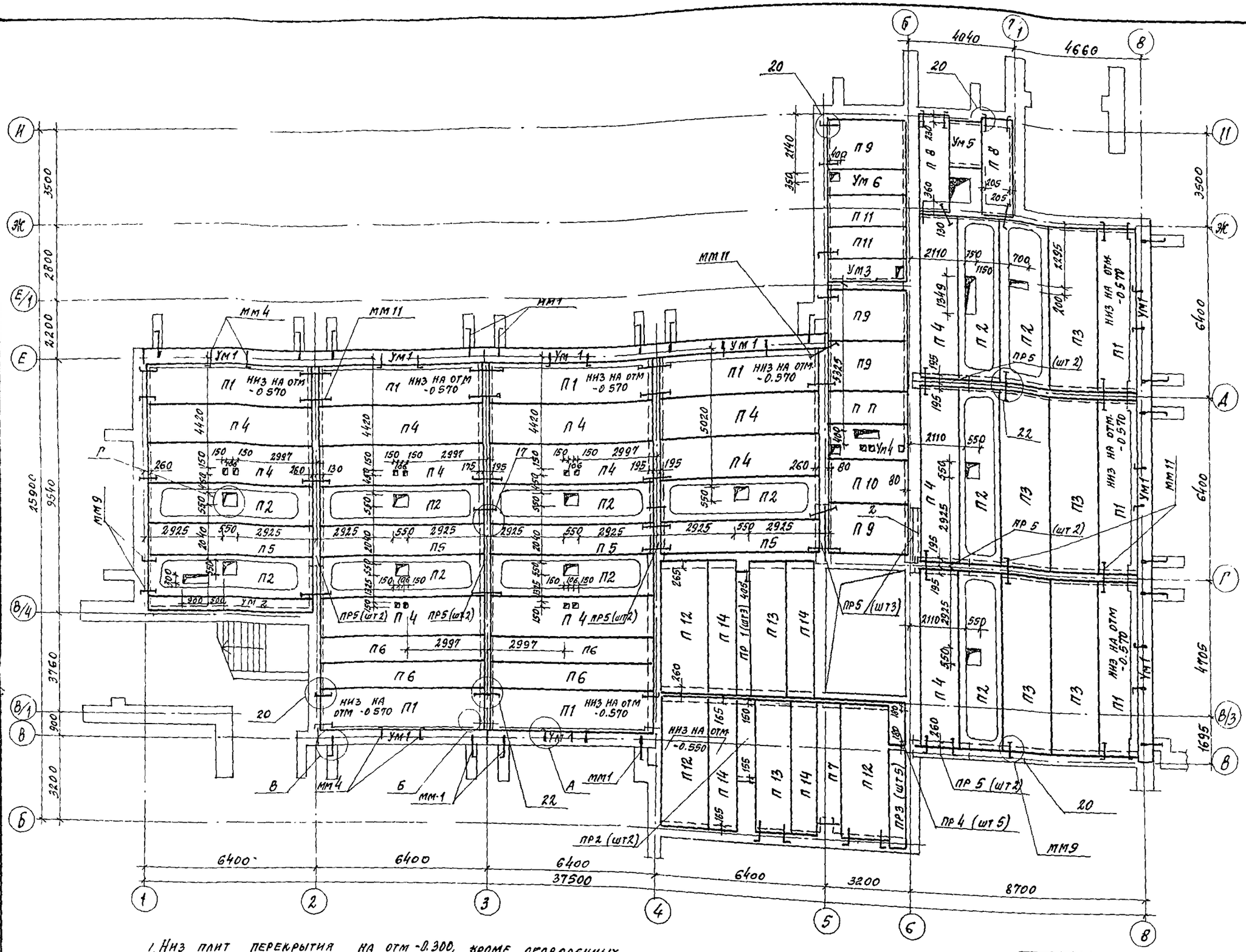

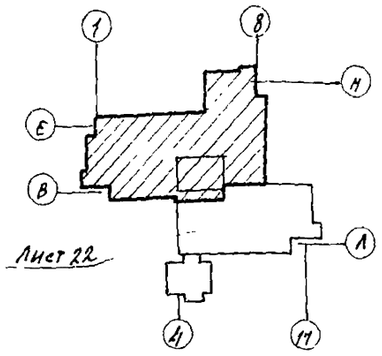

Лист 22

1. Низ плит перекрытия на отм -0.300, кроме оговоренных.
2. Спецификацию элементов перекрытия см. лист 23.
3. Отверстия под отояки отопления пробивать в пустотах плит по месту по чертежам ОВ, не нарушая ребер.
4. Узлы А, Б, В, Г см лист 24, узлы 17, 20, 22 см серию 2.240-1 вып. 2

Нач. АПМ 6	Орзул		
Гл. инж. АПМ	Собенников		
РАП	Бельман		
ГИП	Кудрявцева		
Рук. гр. инж.	Иванова		
Рук. гр. инж.	Назарова		
Исполн.	Клочихина		
Н. контр.	Новикова		

244-1-66.86 -АС2

Привязан

Инв. №

Спальный корпус на 250 мест для санаториев

Стадия	Лист	Листов
Р	21	

Схема расположения элементов перекрытия на отм -0.300 в осях 1...8 и Б Н

ЦНИИЭП курортно-туристских зданий и комплексов

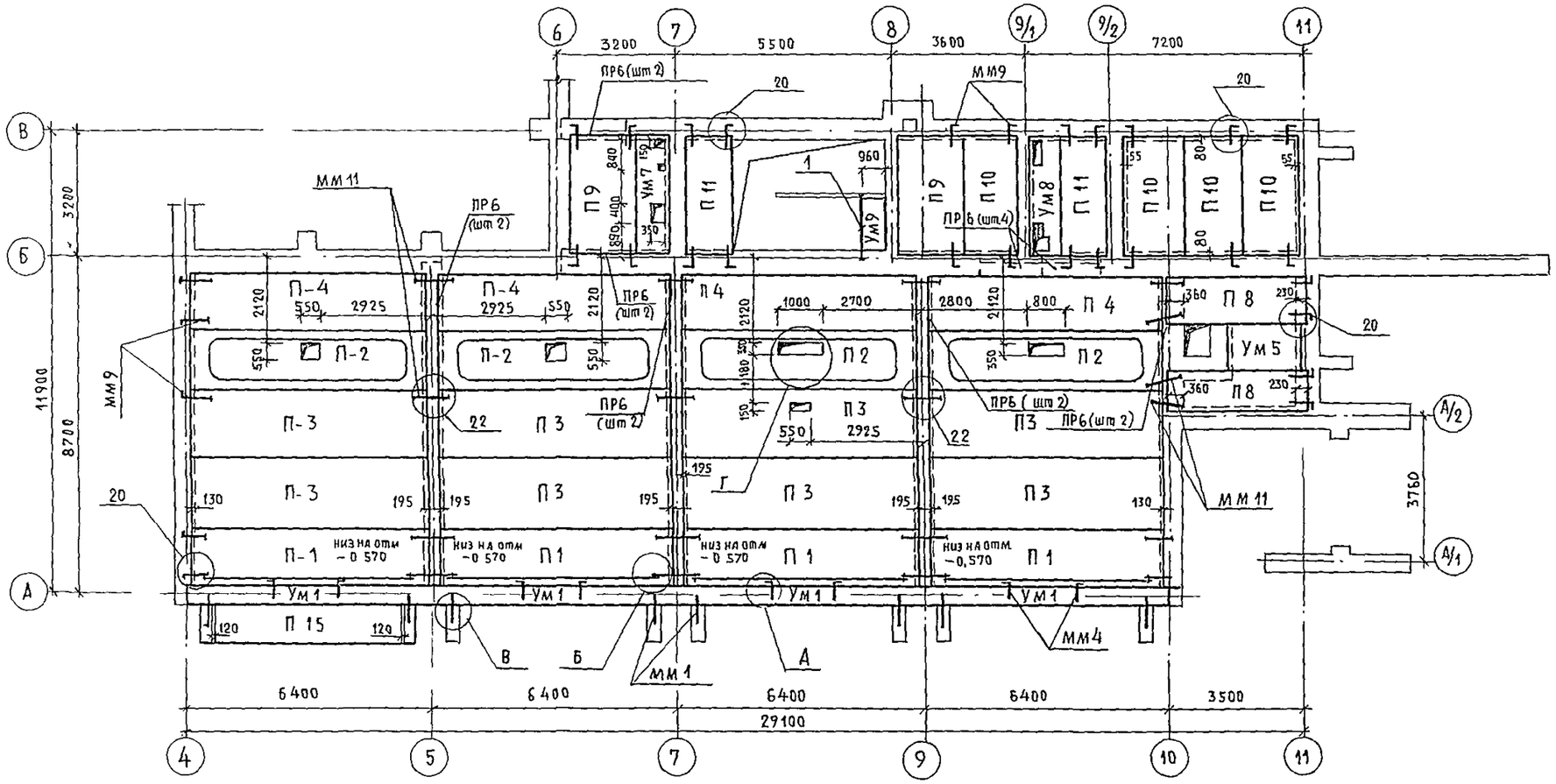

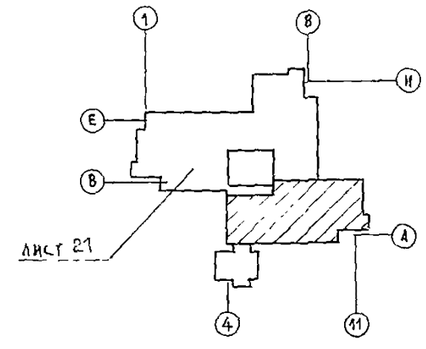

					244-1-66.86 – АС2	
Нач АПМ	Орзул					
Гл инж АПМ	Собенников					
Привязан	ГАП	Бельман		Спальный корпус на 250 мест для санаториев	Стадия: Р	Лист: 22
	ГИП	Худрявцева				Листов:
	Рук группы	Иванова				
	Рук группы	Назарова		Схема расположения элементов перекрытия на отм. -0.300 в осях А, 11 и А, В	ЦНИИЭП курортно-туристских зданий и комплексов	
Инв. N	Исполн	Ключихина				
	Н.контр	Новикова				

Копировал

Формат А2

Марка, поз	Обозначение	Наименование	Кол шт	Масса ед кг	Примеч
		Плиты перекрытия			
		многопустотные			
П 3	1.141-1.63 100	ПК 63.18-8 Ат V т	13	3350	
П 4	1.141-1.63 200	ПК 63.15-8 Ат V т	17	2950	
П 5	1.141-1.63 300	ПК 63 12-8 Ат V т	4	2200	
П 6	1.141-1.63 400	ПК 63 10-8 Ат V т	4	1825	
П 7	1.141-1.60 400	ПК 42.10-8 Ат V т	1	1260	
П 8	1.141-1.61 300	ПК 36.12-8 Ат V т	4	1280	
П 9	1.141-1.61 100	ПК 30.18-8 Ат V т	6	1600	
П 10	1.141-1.61 200	ПК 30 15-8 Ат V т	5	1425	
П 11	1.141-1.61 300	ПК 30.12-8 Ат V т	5	1080	
П 12	1.141-1.63 100	ПК 48.18-8 Ат V т	3	2550	
П 13	1.141-1.63 200	ПК 48 15-8 Ат V т	2	2250	
П 14	1.141-1.63 400	ПК 48 10-8 Ат V т	4	1400	
П 15	1.141-1.63 400	ПК 51 10-8 Ат V т	1	1800	
		Панели перекрытия железобетонные беспустотные			
П 1	1.243 1-5 1.1 0	П.63.15-10 Ат V СКТ	13	5080	
		Перемычки железобетонные брусковые			
ПР 1	1.038.1-1.1 180000	4 ПБ 44-8	3	384	
ПР 2	1.038.1-1.1 150000	5 ПБ 30-37	2	410	
ПР 3	1.038.1-1.1 080000	3 ПБ 34-4	5	222	
ПР 4	1.038.1-1.1 020000	2 ПБ 16-2	5	65	
ПР 5	1.038.1-1.1 120000	5 ПБ 21-27	18	285	
ПР 6	1.038.1-1.1 120000	5 ПБ 18-27	16	250	
		Плиты перекрытия			
		ребристые			
П 2	1.242.1-3.1-1.0 0 0	ПР 63.15-8 Ат V т	15	2730	

Марка, поз -	Обозначение	Наименование	Кол шт	Масса ед кг	Примеч
		Элементы монтажные			
ММ1	244-1-66.86 КЖИ-12.001	ММ 1	26	0,81	
ММ3	244-1-66.86 КЖИ-12.003	ММ 3	10	5,10	
ММ4	244-1-66.86 КЖИ-12.004	ММ 4	26	0,58	
ММ5	244-1-66.86 КЖИ-02.010	ММ 5	31	20,8	
ММ9	244-1-66.86 КЖИ-11.001	ММ 9	63	0,68	
ММ11	244-1-66.86 КЖИ-11.002	ММ 11	47	0,37	
1		Швеллер $\frac{16\ ГОСТ\ 8240-72*}{Вст3кп2\ ТУ14-1-3023-80}$			
		ℓ = 1850	1	26,3	
2		Уголок $\frac{L80\times100\times10\ ГОСТ\ 8510-72*}{Вст3кп2\ ТУ14-1-3023-80}$			
		ℓ = 2100	1	18,0	
3		10А-I ГОСТ 5781-82* ℓ=284м	175,2		кг
4		Керамзитовый гравий			
		$\gamma = 200\ кг/м^3$, $м^3$	11,0		
		Участки монолитные			
Ум1	244-1-66.86-АС2-25	Ум 1	13		
Ум2	244-1-66.86-АС2-25	Ум 2	1		
Ум3	244-1-66.86-АС2-26	Ум 3	1		
Ум4	244-1-66.86-АС2-27	Ум 4	1		
Ум5	244-1-66.86-АС2-28	Ум 5	2		
Ум6	244-1-66.86-АС2-29	Ум 6	1		
Ум7	244-1-66.86-АС2-30	Ум 7	1		
Ум8	244-1-66.86-АС2-31	Ум 8	1		
Ум9	244-1-66.86-АС2-32	Ум 9	1		

244-1-66.86 - АС2

Рук.АПМ-6	Орзул		
Гл.инж.АПМ	Собенников		
ГАП	Бельман		
ГИП	Кудрявцева		
Рук.группы	Иванова		
Рук.группы	Назарова		
Исполн.	Клочихина		
Н.контр.	Новикова		

Привязан

Инв №

Спальный корпус на 250 мест для санаториев

Спецификация элементов перекрытия на отм -0.300

Стадия	Лист	Листов
Р	23	

ЦНИИЭП курортно-туристских зданий и комплексов

Копировал

Формат А2

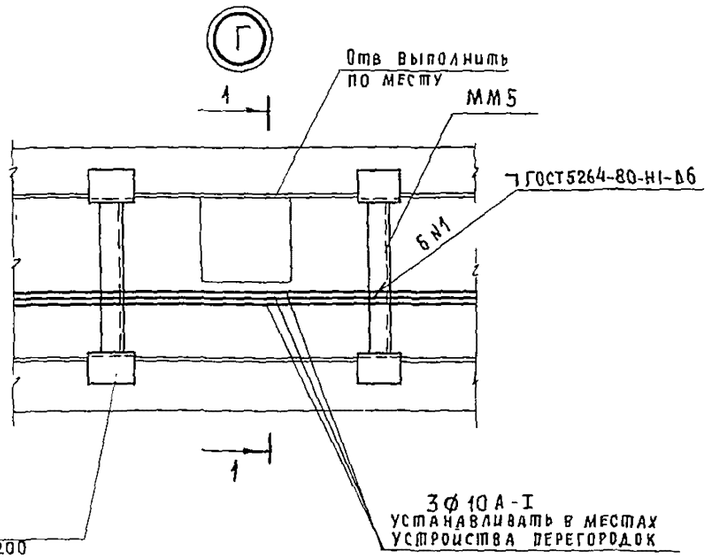

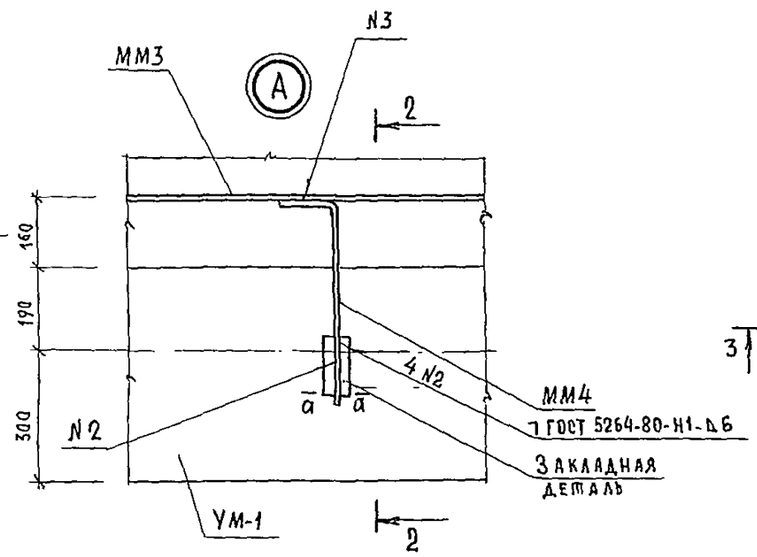

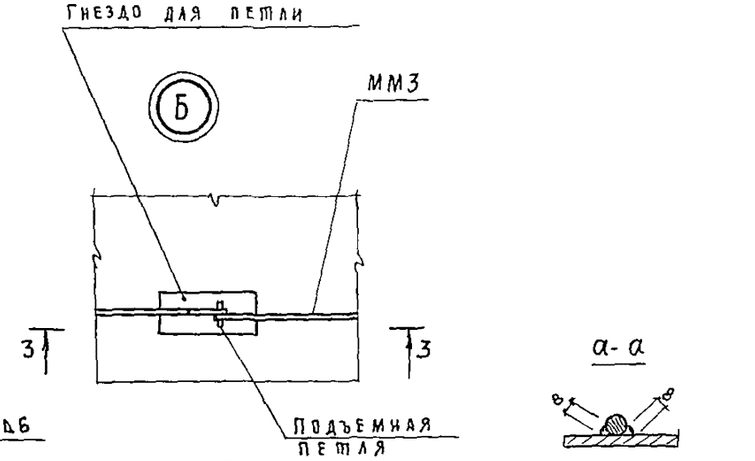

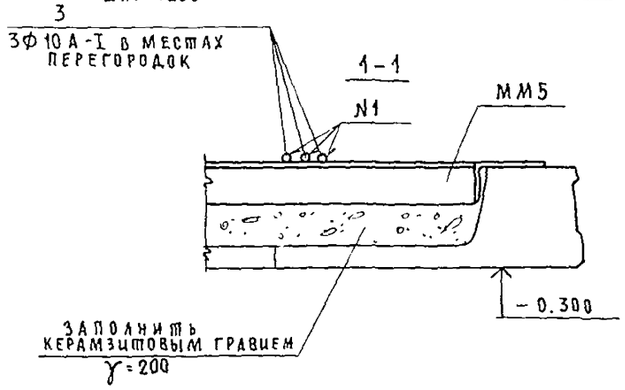

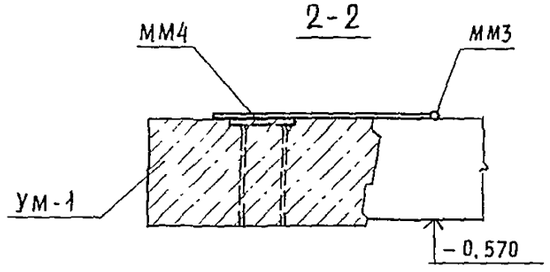

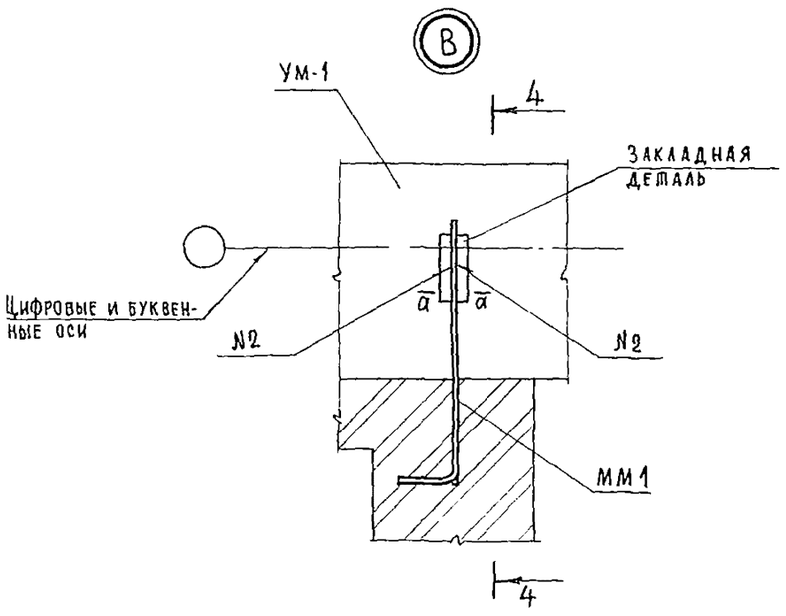

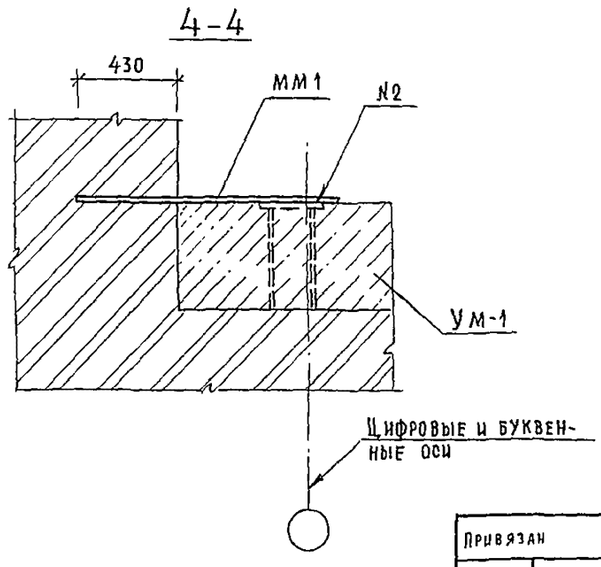

				244-1-66.86 - АС2		
Нач АПМ	Орзул					
Привязан	Гл.инж.м	Собенников		Спальный корпус на 250 мест для санаториев	Стадия	Лист	Листов
	ГАП	Бельман			Р	24	
	ГИП	Кудрявцева					
	Рук.группы	Назарова		Узлы А, Б, В, Г	ЦНИИЭП курортно-туристских зданий и комплексов		
	Исполн	Ключихина					
Инв №	Н.контр	Новикова					

Копировал

Формат А2

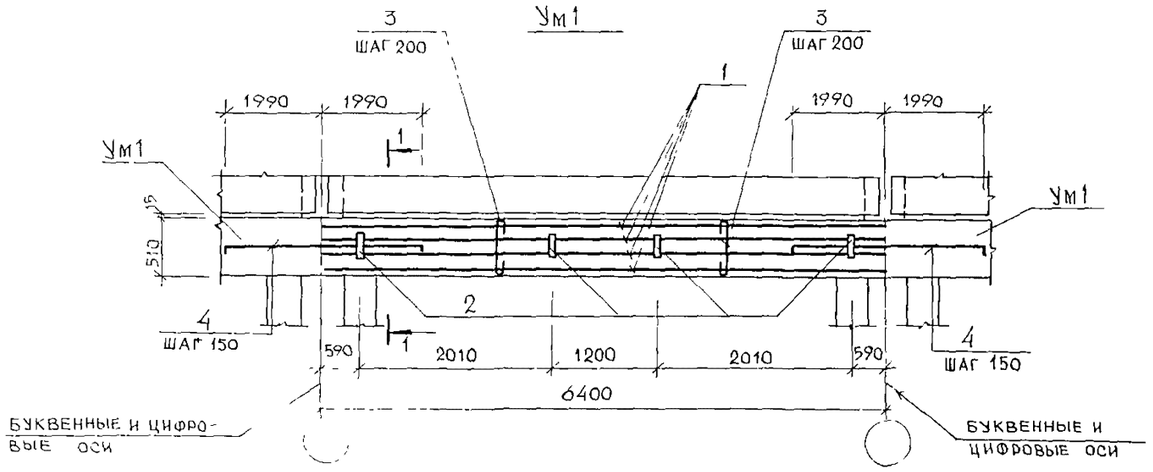

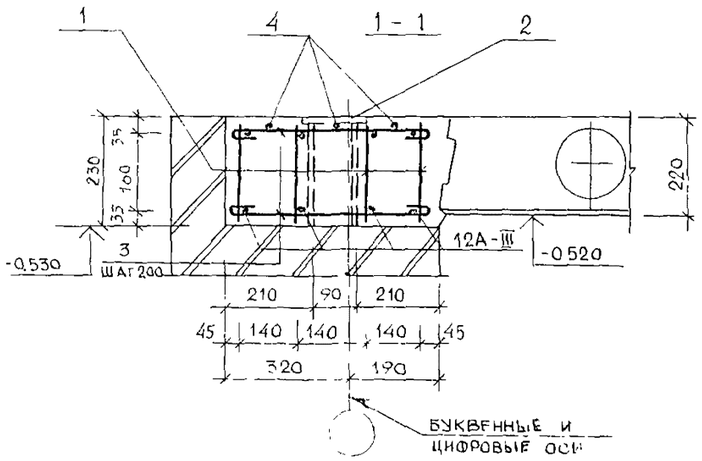

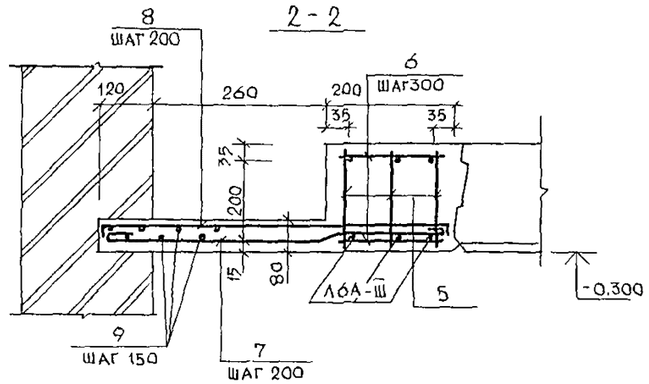

Ум2

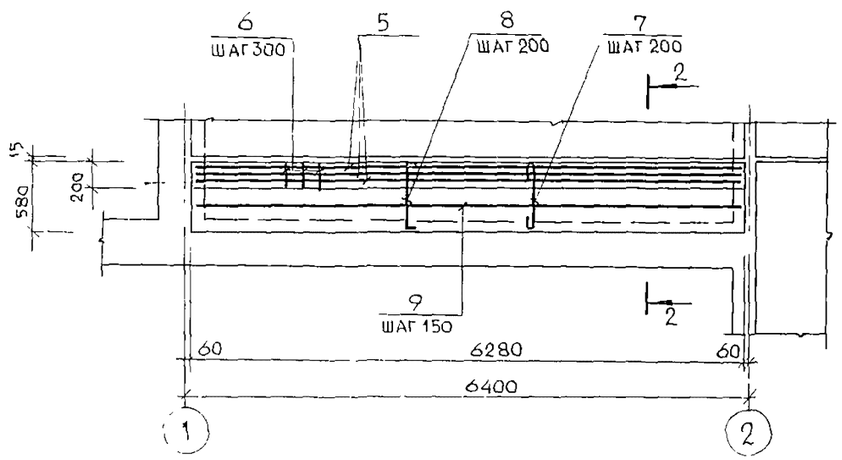

ВЕДОМОСТЬ ДЕТАЛЕЙ

Поз	ЭСКИЗ
3	50, 50, 460
4	3980, 70, 70
7	50, 40, 50, 360, 160
8	560, 70, 70

СПЕЦИФИКАЦИЯ ЭЛЕМЕНТОВ УЧАСТКОВ МОНОЛИТНЫХ Ум1 и Ум2

Формат	Зона	Поз	Обозначение	Наименование	Кол	Прим
				Ум1		
				Сборочные единицы		
А4		1	244-1-66.86- КЖИ-03 010	Каркас плоский К2	4	
А4		2	244-1-66.86- КЖИ-06 010	Закладная дет ЗД-1	4	
				Детали		
БЧ		3*	244-1-66.86- АС2-Ум1-01	8А-I ГОСТ 5781-82*, ℓ=560	32	0,2 кг
БЧ		4*	244-1-66.86- АС2-Ум1-02	12А-III ГОСТ 5781-82*, ℓ=4120	2	3,7 кг
				Материалы		
		10		Бетон класса В20	0,72	м3
				Ум2		
				сборочные единицы		
А4		5	244-1-66.86 - КЖИ - 04 010	каркас плоский К3	3	
				Детали		
БЧ		6	244-1-66.86 - АС2 - Ум2 - 01	8А-I ГОСТ 5781-82* ℓ=170	21	0,1 кг
БЧ		7*	244-1-66.86- АС2 - Ум2-02	8А-I ГОСТ 5781-82* ℓ=660	31	0,3 кг
БЧ		8*	244-1-66.86 - АС2 - Ум2-03	ℓ=700	31	0,3 кг
БЧ		9	244-1-66.86 АС2 - Ум2-04	6А-I ГОСТ 5781-82*	12,5	п м
				Материалы		
		11		Бетон класса В20	0,5	м3

*Поз 3,4,7,8 - см ведомость деталей на данном листе

ВЕДОМОСТЬ РАСХОДА СТАЛИ НА ЭЛЕМЕНТ, КГ

Марка элемент	Изделия арматурные							Изделия закладные			Всего
	Арматура класса							Арматура класса	Прокат марки		
	А-I			А-III				А-III	Вст3кп2		
	ГОСТ 5781-82*							ГОСТ 5781-82*	ГОСТ 8510-72*		
	ф6	ф8	Итого	ф10	ф12	ф16	Итого	ф10	-8×60		
Ум1	88	7,0	15,8	15,8	30,1	—	45,9	1,2	2,3		65,2
Ум2	2,8	29,2	32,0	—	16,7	29,3	46,0	—	—		78,0

Нач АПМ	Орзул		244-1-66.86-АС2
Гл инж м	Собенников		
ГАП	Бельман		Спальный корпус на 250 мест для санаториев
ГИП	Кудрявцева		Стадия Р; Лист 25; Листов
Рук гр инж	Назарова		Участки монолитные Ум1 и Ум2
Исполн	Клочихина		ЦНИИЭП курортно-туристских зданий и комплексов
Н контр	Новикова		

Привязан

Инв №

Формат А2

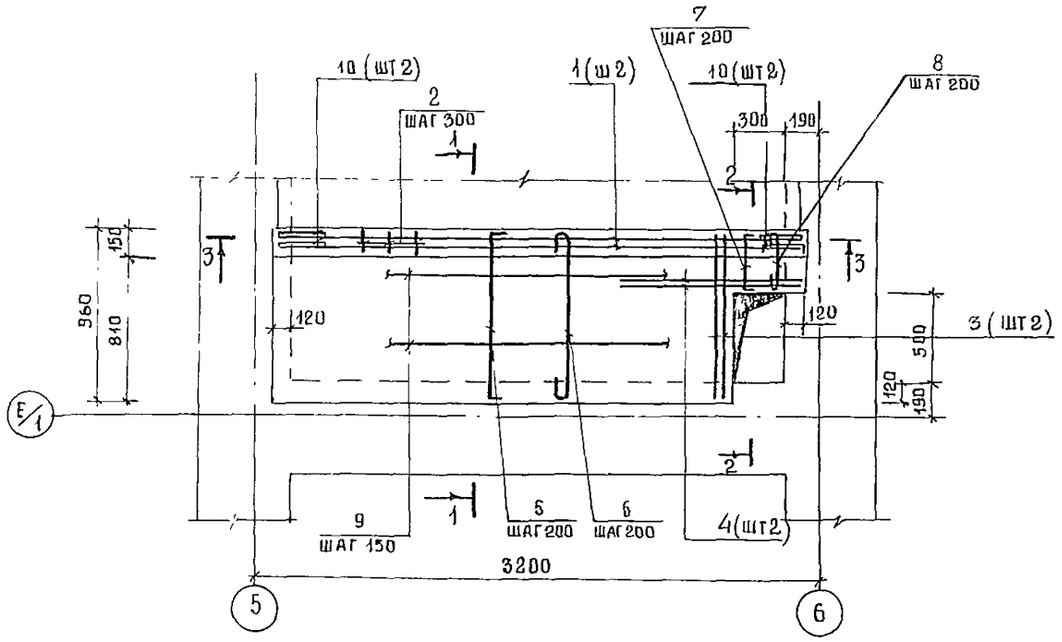

1–1

2–2

ВЕДОМОСТЬ ДЕТАЛЕЙ

ПОЗ.	ЭСКИЗ
3	770, 40, 140
5	70, 940, 70
6	50, 130, 40, 760, 50
7 10	70, 320, 70
8	50, 110, 40, 170, 50

Спецификация элементов участка монолитного УМ 3

ФОРМАТ	ЗОНА	ПОЗ.	ОБОЗНАЧЕНИЕ	НАИМЕНОВАНИЕ	КОЛ	ПРИМ.
				СБОРОЧНЫЕ ЕДИНИЦЫ		
А4		1	- КЖИ - 08 010	КАРКАС ПЛОСКИЙ К4	2	
				ДЕТАЛИ		
БЧ		2	244-1-66.86- АС2-Ум3-001	8АI ГОСТ 5781-82* ℓ=130	20	0,1 кг
БЧ		3*	244-1-66.86- АС2-Ум 3-002	ℓ = 950	2	0,4 кг
БЧ		4	244-1-66.86- АС2-Ум3-003	ℓ= 1040	2	0,4 кг
БЧ		5*	244-1-66.86- АС2-Ум 3-004	ℓ= 1080	13	04 кг
БЧ		6*	244-1-66.86- АС2-Ум3-005	ℓ=1030	13	0,4 кг
БЧ		7*	244-1-66.86- АС2-Ум3-006	ℓ= 460	2	02 кг
БЧ		8*	244-1-66.86- АС2-Ум3-007	ℓ = 420	2	0,2 кг
БЧ		9	244-1-66.86- АС2-Ум3 -008	6А- I ГОСТ 5781-82*	28	П М
БЧ		10*	244-1-66.86 АС2-Ум3-009	12А III ГОСТ5781-82 * ℓ=460	4	0,4 кг
				МАТЕРИАЛЫ		
		11		БЕТОН КЛАССА В20	0,3	М 3

ПОЗ. 3, 5...8, 10 - СМ. ВЕДОМОСТЬ ДЕТАЛЕЙ НА ДАННОМ ЛИСТЕ

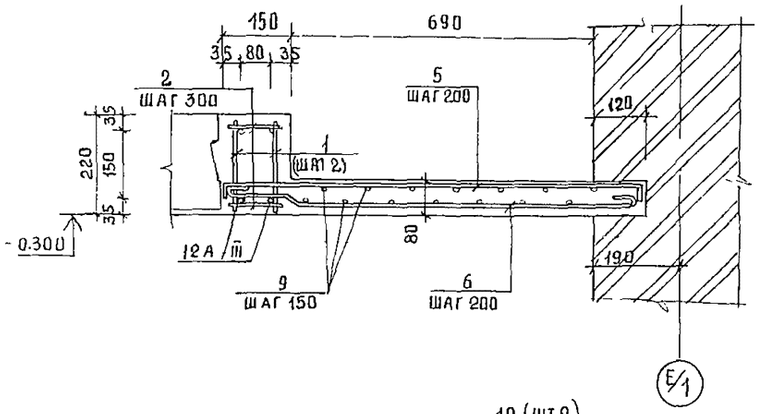

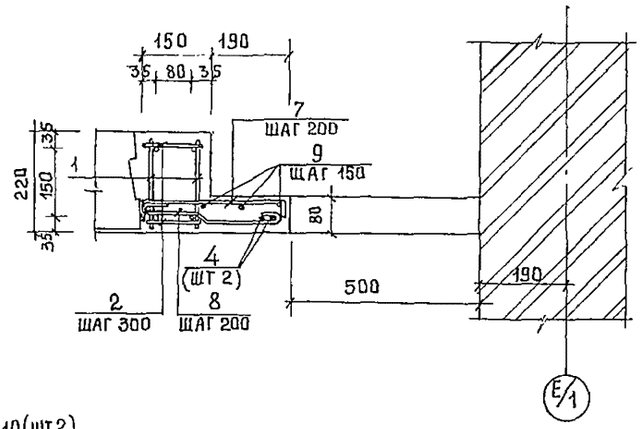

3–3

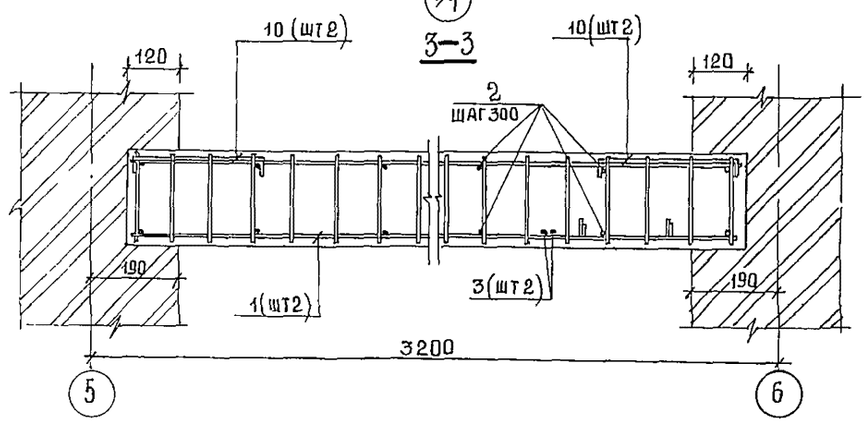

ВЕДОМОСТЬ РАСХОДА СТАЛИ НА ЭЛЕМЕНТ, КГ

МАРКА ЭЛЕМЕНТА	ИЗДЕЛИЯ АРМАТУРНЫЕ							ВСЕГО
	АРМАТУРА КЛАССА							
	А-I			А-III				
	ГОСТ 5781-82*			ГОСТ 5781-82*				
	ф6	ф8	ИТОГО	ф10	ф12		ИТОГО	
Ум 3	8,2	12,9	21,1	3,7	10,4		14,1	35,2

				244-1-66.86-АС2	
РУК АПМБ	ОРЗУЛ				
ГЛ ИНЖ М.	СОБЕННИКОВ				
ГАП	БЕЛЬМАН			СПАЛЬНЫЙ КОРПУС НА 250 МЕСТ ДЛЯ САНАТОРИЕВ	СТАДИЯ Р; ЛИСТ 26; ЛИСТОВ
ГИП	КУДРЯВЦЕВА				
РУК ГР ИНЖ	НАЗАРОВА				
ИСПОЛН	КЛОЧИХИНА			УЧАСТОК МОНОЛИТНЫЙ УМ 3	ЦНИИЭП КУРОРТНО-ТУРИСТСКИХ ЗДАНИЙ И КОМПЛЕКСОВ
Н КОНТР	НОВИКОВА				
ПРИВЯЗАН					
ИНВ. №					

формат А2

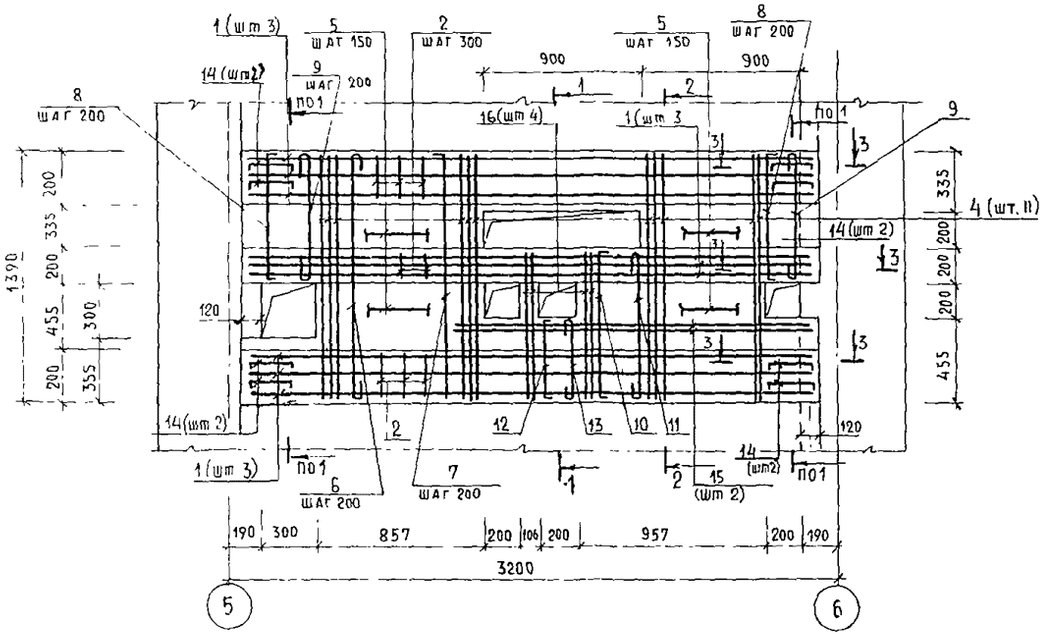

1-1

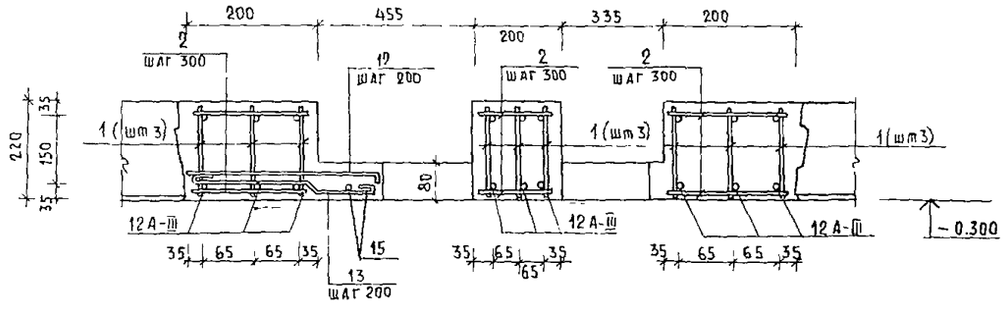

2-2

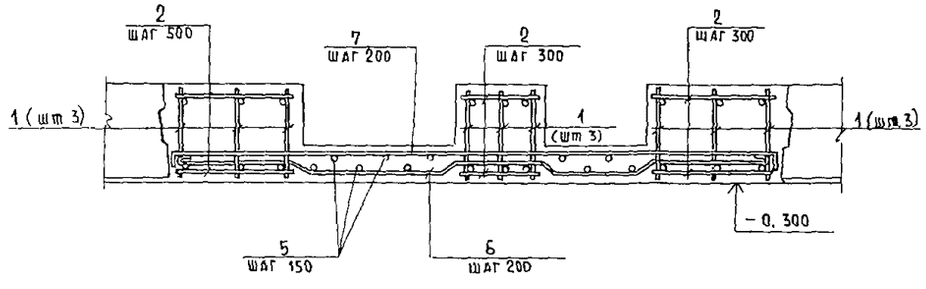

Ведомость деталей

Поз	Эскиз
4	160 40 40 160 / 970
6	50 40 40 180 40 40 50 / 160 400 270 160
7	70 1370 70
9	50 40 50 / 515 160
8	70 715 70
10	70 835 70
11	50 40 50 / 635 160
12	70 340 70
13	50 40 50 / 235 160
14	70 320 70
16	40 / 635 160

3-3

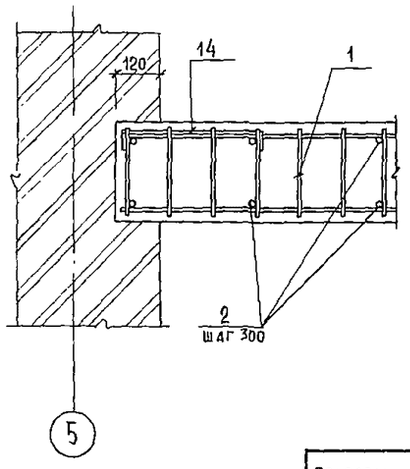

Спецификация элементов участка монолитного Ум 4

Формат	Зона	Поз	Обозначение	Наименование	Кол	Примеч
				Сборочные единицы		
А4		1	244-1-66.86-КЖИ-08 010	Каркас плоский К 4	6	
				Детали		
Бч		2	244-1-66.86-АС2 - Ум4-01	8 А-I ГОСТ 5781-82* ℓ=470	60	0,1 кг
Бч		4*	244-1-66.86- АС2 - Ум4-002	ℓ = 1370	11	0,5 кг
Бч		5	244-1-66.86- АС2 - Ум4-003	6 А-I ГОСТ 5781-82*, п м	39	8,7 кг
Бч		6*	244-1-66.86- АС2 - Ум4-004	8 А-I ГОСТ 5781-82* ℓ=1470	8	0,6 кг
Бч		7*	244-1-66.86- АС2 - Ум4-005	ℓ = 1510	8	0,6 кг
Бч		8*	244-1-66.86- АС2 - Ум4-006	ℓ = 855	2	0,3 кг
Бч		9*	244-1-66.86- АС2 - Ум4-007	ℓ = 815	2	0,3 кг
Бч		10*	244-1-66.86- АС2 - Ум4-008	ℓ = 975	2	0,4 кг
Бч		11*	244-1-66.86- АС2 - Ум4-009	ℓ = 935	2	0,4 кг
Бч		12*	244-1-66.86- АС2 - Ум4-010	ℓ = 480	2	0,2 кг
Бч		13*	244-1-66.86- АС2 - Ум4-011	ℓ = 535	2	0,2 кг
Бч		14*	244-1-66.86- АС2 - Ум4-012	12 А-III ГОСТ 5781-82* ℓ=460	8	0,4 кг
Бч		15	244-1-66.86- АС2 - Ум4-013	8 А-I ГОСТ 5781-82* ℓ=1880	2	0,7 кг
Бч		16	244-1-66.86- АС2 - Ум4-014	ℓ = 835	4	0,3 кг
				Материалы		
		17		Бетон класса В 20	0,8	м³

* поз 4,6 14,16 см ведомость деталей на данном листе

Ведомость расхода стали на элемент, кг

Марка элемента	Изделия арматурные						Всего
	Арматура класса						
	А-I			А-III			
	ГОСТ 5781-82*			ГОСТ 5781-82*			
	ф 6	ф 8	итого	ф10	ф12	итого	
Ум 4	14,7	26,3	43,0	11,0	19,0	30,0	71,0

				244-1-66.86 - АС 2	
Нач АПМ	Орзуа				
Гл инж м	Собенников				
ГАП	Бельман			Спальный корпус на 250 мест для санаторцев	Стадия Р; Лист 27; Листов
ГИП	Кудрявцева				
Рук группы	Назарова			Участок монолитный Ум 4	ЦНИИЭП курортно-туристских зданий и комплексов
Исполн	Клочихина				
Н контр	Новикова				
Привязан					
Инв №					

Копировал

Формат А2

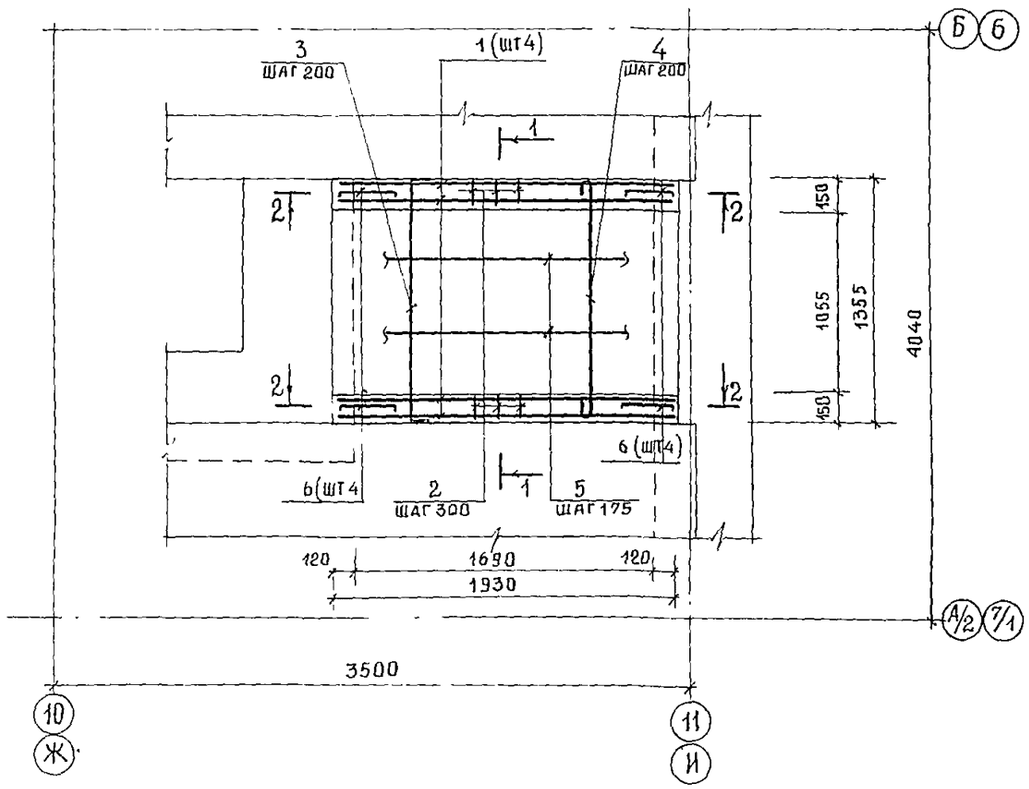

ВЕДОМОСТЬ ДЕТАЛЕЙ

ПОЗ	ЭСКИЗ
3	1330, 70, 70
4	50, 130, 10, 990, 10, 50, 130
6	320, 70, 70

СПЕЦИФИКАЦИЯ ЭЛЕМЕНТОВ УЧАСТКА МОНОЛИТНОГО УМ 5

ФОРМАТ	ЗОНА	ПОЗ	ОБОЗНАЧЕНИЕ	НАИМЕНОВАНИЕ	КОЛ	ПРИМ
				СБОРОЧНЫЕ ЕДИНИЦЫ		
А4		1	-КЖИ-08.010	КАРКАС ПЛОСКИЙ К4	4	
				ДЕТАЛИ		
БЧ		2	244-1-66.86-АС2-Ум5-001	8А-I ГОСТ 5781-82*, ℓ=130	40	0,6 кг
БЧ		3*	244-1-66.86-АС2-Ум5-002	ℓ = 1470	9	0,6 кг
БЧ		4*	244-1-66.86-АС2-Ум5-003	ℓ = 1430	9	0,6 кг
БЧ		5	244-1-66.86-АС2-Ум5-004	6А-I ГОСТ 5781-82*, п м	26,7	6,0 кг
БЧ		6*	244-1-66.86-АС2-Ум5-005	12А-III ГОСТ 5781-82*, ℓ=460	8	0,4 кг
				МАТЕРИАЛЫ		
		7		БЕТОН КЛАССА В 20	0,3	м³

* ПОЗ. 3,4,6 – СМ. ВЕДОМОСТЬ ДЕТАЛЕЙ НА ДАННОМ ЛИСТЕ

1-1

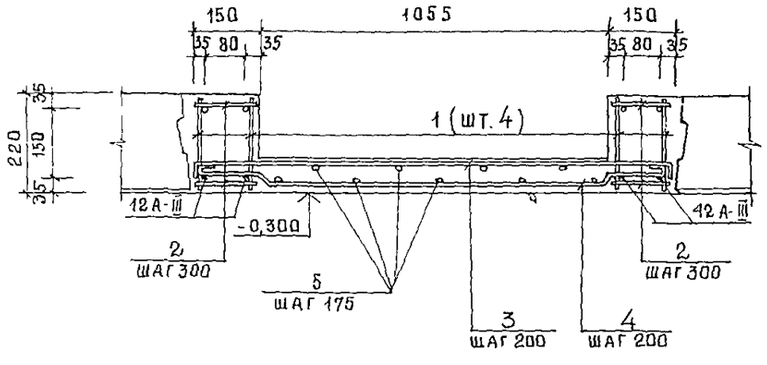

2-2

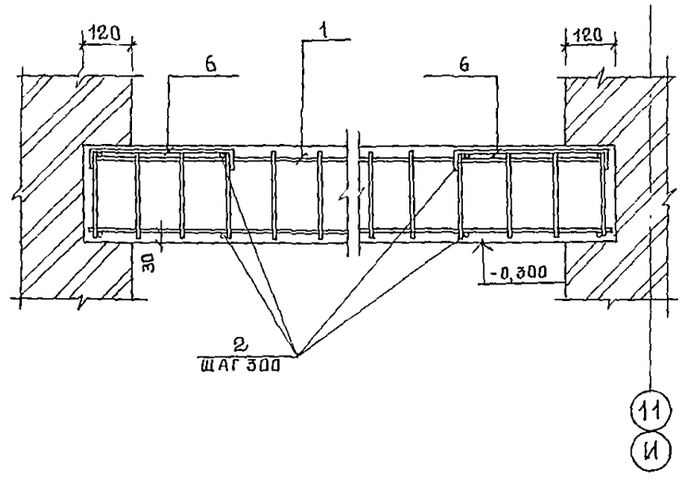

ВЕДОМОСТЬ РАСХОДА СТАЛИ НА ЭЛЕМЕНТ, КГ

МАРКА ЭЛЕМЕНТА	ИЗДЕЛИЯ АРМАТУРНЫЕ						ВСЕГО
	АРМАТУРА КЛАССА						
	А-I			А-III			
	ГОСТ 5781-82*			ГОСТ 5781-82*			
	ф6	ф8	ИТОГО	ф10	ф12	ИТОГО	
УМ 5	9,9	12,4	22,3	7,3	13,8	21,1	43,4

			244-1-66.86-АС2
НАЧ АПМБ	ОРЗУЛ		
ГЛ. КНЖ. М.	СОБЕННИКОВ		
ГАП	БЕЛЬМАН		Спальный корпус на 250 мест для санаториев
ГИП	КУДРЯВЦЕВА		Участок монолитный Ум 5
РУК ГРППЖ	НАЗАРОВА		
ИСПОЛН.	КЛОЧИХИНА		
Н. КОНТР	НОВИКОВА		

СТАДИЯ	ЛИСТ	ЛИСТОВ
Р	28	

ЦНИИЭП курортно-туристских зданий и комплексов

ПРИВЯЗАН

ИНВ №

формат А2

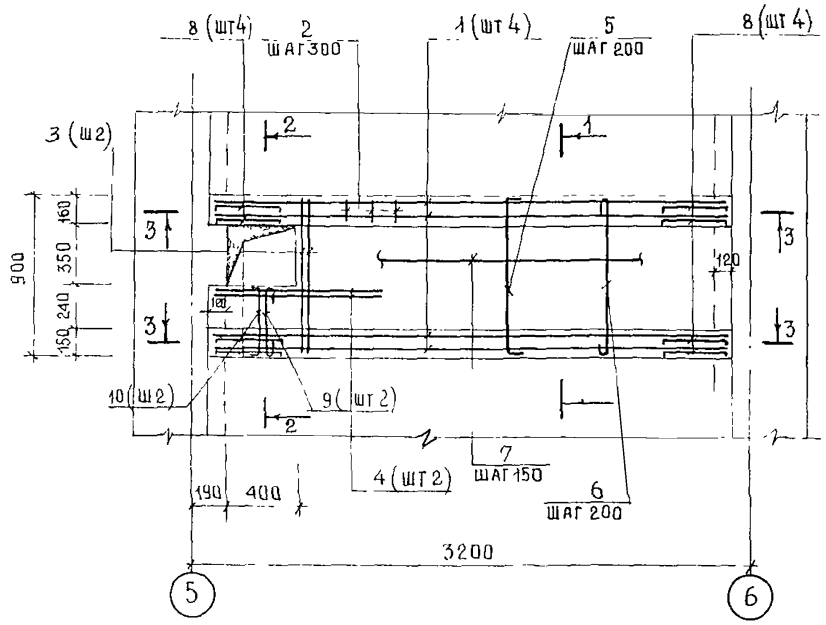

ВЕДОМОСТЬ ДЕТАЛЕЙ

ПОЗ	ЭСКИЗ
3	140 40 520 40 140
5	70 880 70
6	50 130 40 540 40 50 130
8	70 320 70
9	50 200 40 50 130
10	70 370 70

СПЕЦИФИКАЦИЯ ЭЛЕМЕНТОВ УЧАСТКА МОНОЛИТНОГО Ум 6

ФОРМАТ	ЗОНА	ПОЗ	ОБОЗНАЧЕНИЕ	НАИМЕНОВАНИЕ	КОЛ.	ПРИМЕЧ
				СБОРОЧНЫЕ ЕДИНИЦЫ		
АЧ		1	КЖИ ОВ. 010	КАРКАС ПЛОСКИЙ К4	4	
				ДЕТАЛИ		
БЧ		2	244-1-66.86-АС2-УМ6-001	8А-I ГОСТ 5781-82* ℓ=130	40	0,1 кг
БЧ		3	244-1-66.86-АС2-УМ6-002	ℓ=880	2	0,4 кг
БЧ		4	244-1-66.86-АС2-УМ6-003	ℓ=800	2	0,3 кг
БЧ		5*	244-1-66.86-АС2-УМ6-004	ℓ=1020	13	0/4 кг
БЧ		6*	244-1-66.86-АС2-УМ6-005	ℓ=980	13	0,4 кг
БЧ		7	244-1-66.86-АС2-УМ6-006	6А-I ГОСТ 5781-82*, п м	26	6 0 кг
БЧ		8*	244-1-66.86-АС2-УМ6-007	12А-III ГОСТ 5781-82 ℓ=460	8	04 кг
БЧ		9*	244-1-66.86-АС2-УМ6-008	8А-I ГОСТ 5781-82* ℓ=470	2	0,2 кг
БЧ		10*	244-1-66.86 АС2-УМ6-009	ℓ=510	2	0,2 кг
				МАТЕРИАЛЫ		
		11		БЕТОН КЛАССА В20	0,3	м³

ПОЗ. 3,5,6,8...10 - СМ. ВЕДОМОСТЬ ДЕТАЛЕЙ НА ДАННОМ ЛИСТЕ

1-1

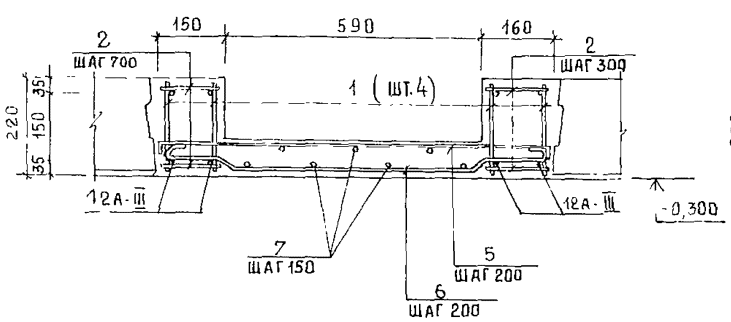

2-2

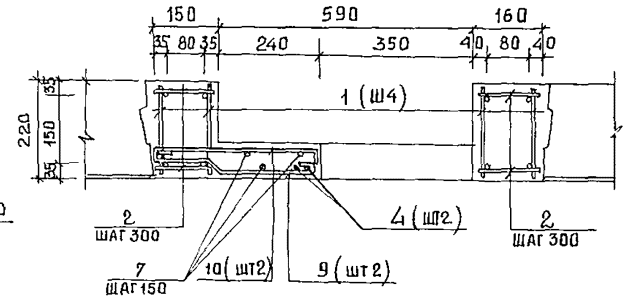

3-3

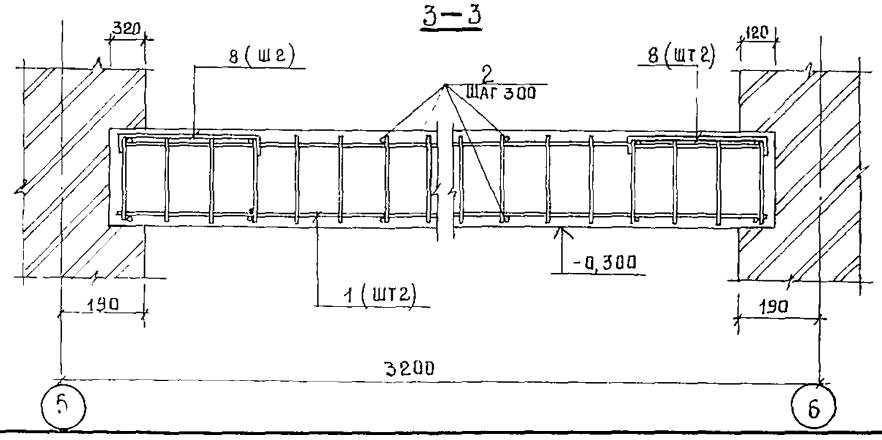

ВЕДОМОСТЬ РАСХОДА СТАЛИ НА ЭЛЕМЕНТ кг

МАРКА ЭЛЕМЕНТА	ИЗДЕЛИЯ АРМАТУРНЫЕ						ВСЕГО
	АРМАТУРА КЛАССА						
	А-I			А-III			
	ГОСТ 5781-82*			ГОСТ 5781-82*			
	ф 6	ф 8	ИТОГО	ф 10	ф 12	ИТОГО	
Ум 6	9,8	14,9	24,7	7,3	13,8	21,1	45,8

НАЧ АПМ	ОРЗУЛ		
ГЛ.ИНЖ М	СОБЕННИКОВ		
ГАП	БЕЛЬМАН		
ГИП	КУДРЯВЦЕВА		
РУК ГРИНЖ	НАЗАРОВА		
ИСПОЛН	КЛОЧИХИНА		
Н КОНТР	НОВИКОВА		

ПРИВЯЗАН

ИНВ №

244-1-66.86-АС2

СПАЛЬНЫЙ КОРПУС НА 250 МЕСТ ДЛЯ САНАТОРИЕВ

УЧАСТОК МОНОЛИТНЫЕ Ум 6

СТАДИЯ	ЛИСТ	ЛИСТОВ
Р	29	

ЦНИИЭП КУРОРТНО-ТУРИСТСКИХ ЗДАНИЙ И КОМПЛЕКСОВ

ФОРМАТ А2

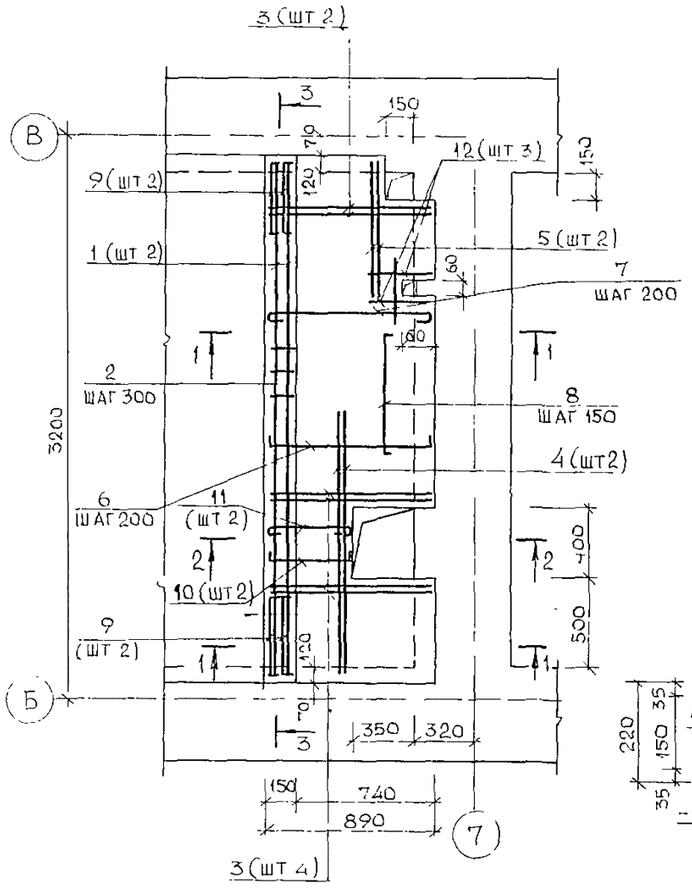

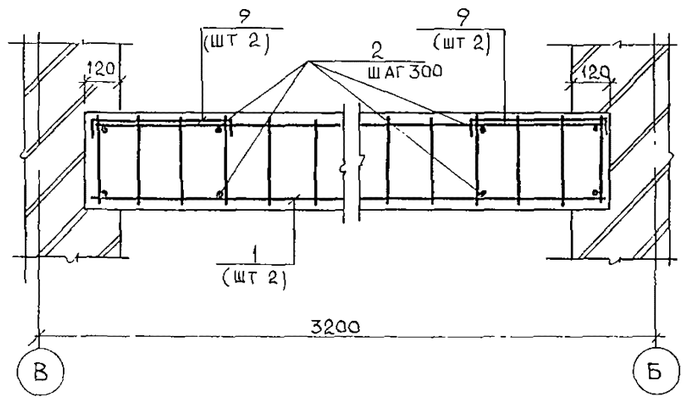

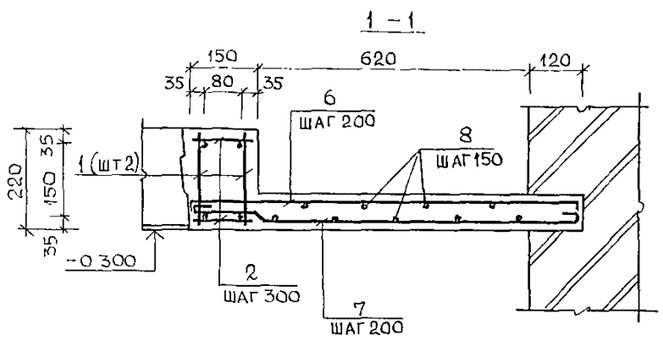

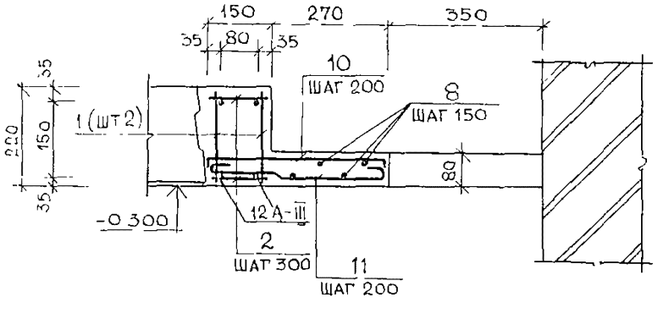

Ведомость деталей

Поз	Эскиз
3	40, 140; 700
6	70, 870, 70
7	50, 40, 50; 690, 130
10	70, 400, 70
11	50, 40, 50; 220, 130
9	70, 320, 70

Спецификация элементов участка монолитного Ум7

Формат	Зона	Поз	Обозначение	Наименование	Кол	Примеч
				Сборочные единицы		
А4		1	КЖП-08 010	Каркас плоский К4	2	
				Детали		
Бч		2	244-1-66.86-АС2-Ум7-001	8А-I ГОСТ 5781-82* ℓ=130	20	0,1 кг
Бч		3*	244-1-66.86-АС2-Ум7-002	ℓ=880	6	0,4 кг
Бч		4	244-1-66.86-АС2-Ум7-003	ℓ=1320	2	0,5 кг
Бч		5	244-1-66.86-АС2-Ум7-004	ℓ=570	2	0,2 кг
Бч		6*	244-1-66.86-АС2-Ум7-005	ℓ=1010	12	0,4 кг
Бч		7*	244-1-66.86-АС2-Ум7-006	ℓ=960	12	0,4 кг
Бч		8	244-1-66.86-АС2-Ум7-007	6А-I ГОСТ 5781-82*, п м	25,0	6,0 кг
Бч		9*	244-1-66.86-АС2-Ум7-008	12А-III ГОСТ 5781-82* ℓ=460	4	0,4 кг
Бч		10*	244-1-66.86-АС2-Ум7-009	8А-I ГОСТ 5781-82* ℓ=570	2	0,2 кг
Бч		11*	244-1-66.86-АС2-Ум7-010	ℓ=490	2	0,2 кг
Бч		12	244-1-66.86 АС2-Ум7-011	ℓ=350	3	0,1 кг
				Материалы		
		13		Бетон класса В20	0,3	м3

Поз 3,6,7,9...11 - см ведомость деталей на данном листе.

Ведомость расхода стали на элемент, кг

Марка элемента	Изделия арматурные						Всего
	Арматура класса						
	А-I			А-III			
	ГОСТ 5781-82*			ГОСТ 5781-82*			
	⌀6	⌀8	итого	⌀10	⌀12	итого	
Ум7	7,6	15,5	23,1	3,7	6,9	10,6	33,7

Нач АПМ	Орзул		244-1-66.86-АС2
Гл инж м	Собенников		
ГАП	Бельман		
ГИП	Кударявцева		
РГИ	Назарова		
Исполн	Клочихина		
Н контр	Новикова		

Привязан

Инв №

Спальный корпус на 250 мест для санаториев

Стадия	Лист	Листов
Р	30	

Участок монолитный Ум7

ЦНИИЭП курортно-туристских зданий и комплексов

Формат А2

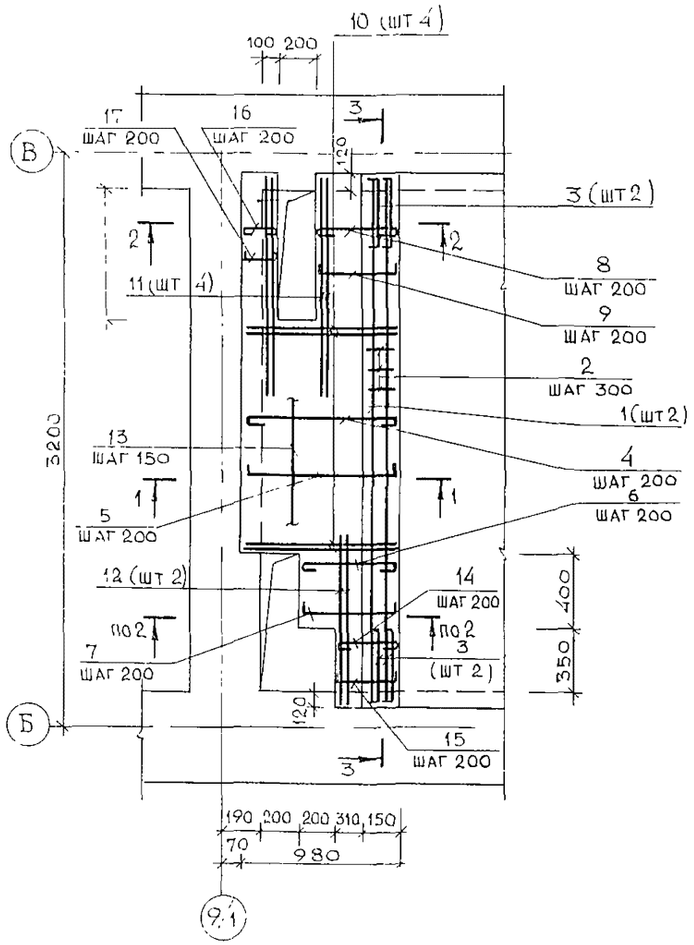

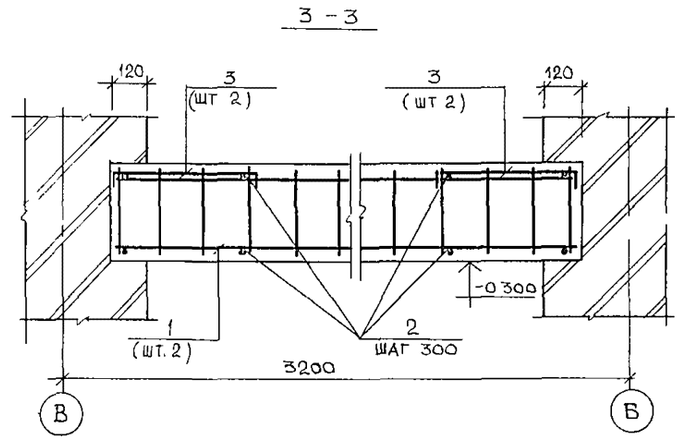

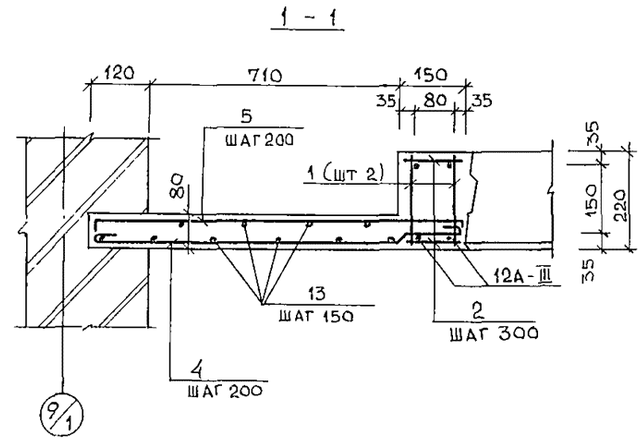

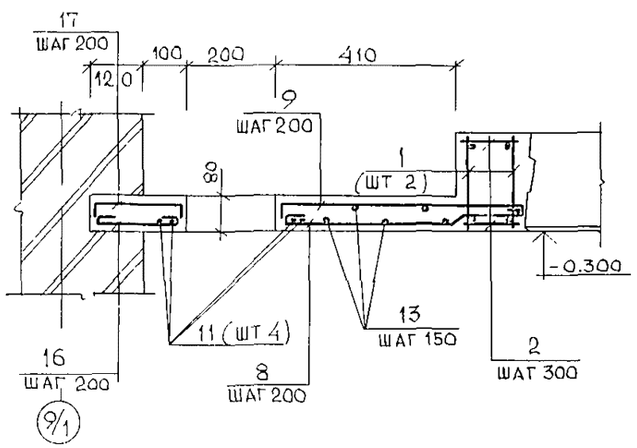

Спецификация элементов участка монолитного УМ8

Формат	Зона	Поз.	Обозначение	Наименование	Кол	Примеч
				Сборочные единицы		
А4		1	КЖИ-08-010	Каркас плоский К4	2	
				Детали		
БЧ		2	244-1-66.86-АС2-УМ8-001	8А-I ГОСТ5781-82* ℓ=430	20	0,1 кг
БЧ		3*	244-1-66.86-АС2-УМ8-002	12А-III ГОСТ5781-82* ℓ=460	4	0,4 кг
БЧ		4*	244-1-66.86-АС2-УМ8-003	8А-I ГОСТ5781-82* ℓ=940	8	0,4 кг
БЧ		5*	244-1-66.86-АС2-УМ8-004	ℓ = 980	8	0,4 кг
БЧ		6*	244-1-66.86-АС2-УМ8-005	ℓ = 740	2	0 3 кг
БЧ		7*	244-1-66.86-АС2-УМ8-006	ℓ = 780	2	0,3 кг
БЧ		8*	244-1-66.86-АС2-УМ8-007	ℓ = 640	4	0,3 кг
БЧ		9*	244-1-66.86-АС2-УМ8-008	ℓ = 680	4	0,3 кг
БЧ		10*	244-1-66.86-АС2-УМ8-009	ℓ = 840	4	0,3 кг
БЧ		11	244-1-66.86-АС2-УМ8-010	ℓ = 1130	4	0,5 кг
БЧ		12	244-1-66.86-АС2-УМ8-011	ℓ = 960	2	0,4 кг
БЧ		13	244-1-66.86-АС2-УМ8-012	6А-I ГОСТ5781-82*, п м	25,0	6,0 кг
БЧ		14*	244-1-66.86-АС2-УМ8-013	8А-I ГОСТ5781-82* ℓ=540	3	0,2 кг
БЧ		15*	244-1-66.86-АС2-УМ8-014	ℓ = 580	3	0,2 кг
БЧ		16*	244-1-66.86-АС2-УМ8-015	ℓ = 300	4	0,1 кг
БЧ		17*	244-1-66.86-АС2-УМ8-016	ℓ = 340	4	0,1 кг
				Материалы		
		18		Бетон класса В20	0,27	м3

Поз 3.10,14 17-см ведомость деталей на данном листе

Ведомость деталей

Поз	Эскиз	Поз	Эскиз
3	70 320 70	9	70 540 70
4	50 40 50 / 670 130	10	140 40 660
5	70 840 70	14	50 40 50 / 270 130
6	50 40 50 / 470 130	15	70 440 70
7	70 640 70	16	50 50 / 200
8	50 40 50 / 370 130	17	70 200 70

Ведомость расхода стали на элемент, кг

Марка элемента	Изделия арматурные						Всего
	Арматура класса						
	А-I			А-III			
	ГОСТ 5781-82*			ГОСТ 5781-82*			
	⌀6	⌀8	Итого	⌀10	⌀12	Итого	
УМ8	7,6	16,4	24,0	3,7	6,9	10,6	34,6

Привязан

Инв №

Нач АПМ	Орзул	
Гл инж м	Собещиков	
ГАП	Бельман	
ГИП	Кудрявцева	
Рук гр инж	Назарова	
Исполн	Клочихина	
Н контр	Новикова	

244-1-66.86-АС2

Спальный корпус на 250 мест для санаториев

Участок монолитный УМ8

Стадия	Лист	Листов
Р	31	

ЦНИИЭП курортно-туристских зданий и комплексов

Формат А2

Ум 9

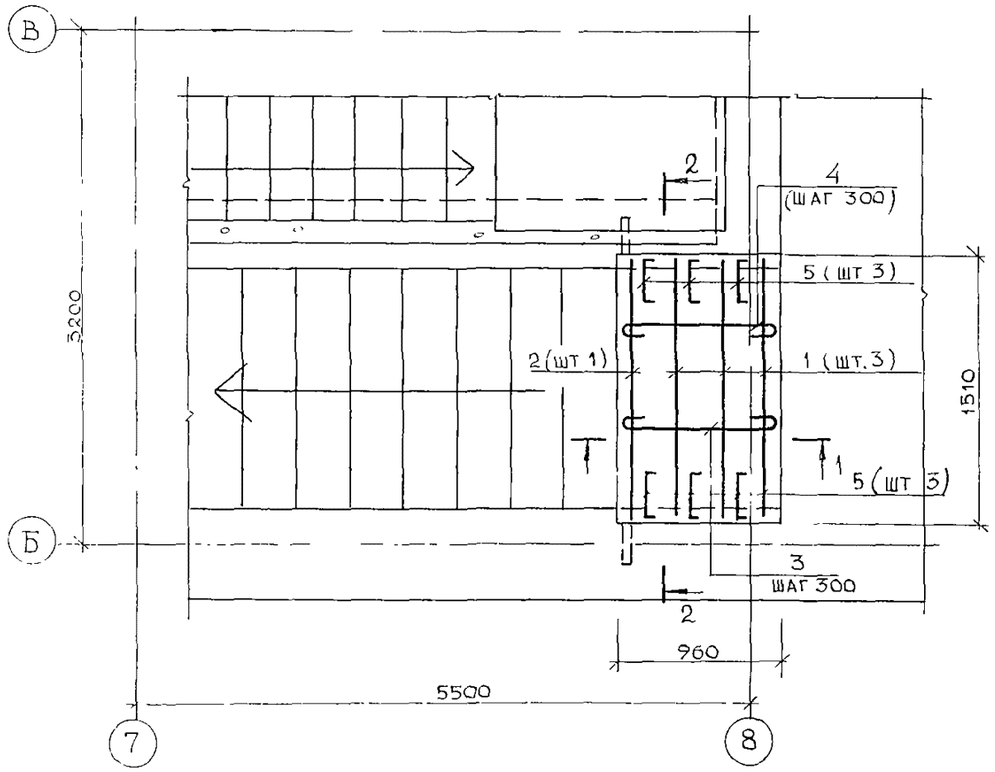

Ведомость деталей

Поз	Эскиз
3	50, 930, 50
4	50, 810, 60, 50, 80
5	330, 70, 70

Спецификация элементов участка монолитного Ум 9

Формат	Зона	Поз	Обозначение	Наименование	Кол	Примеч
				Сборочные единицы		
А4		1	244-1-66.86 - КЖИ-09-010	Каркас плоский К7	3	
А4		2	244-1-66.86 - КЖИ-10-010	Каркас плоский К8	1	
				Детали		
БЧ		3*	244-1-66.86- АС2-Ум9-001	8А-I ГОСТ5781-82*, ℓ=1030	5	0,4 кг/ед
БЧ		4*	244-1-66.86- АС2-Ум9-002	ℓ=1050	5	0,4 кг/ед
БЧ		5*	244-1-66.86- АС2-Ум9-003	10А-III ГОСТ5781-82*, ℓ=470	6	0,1 кг/ед
				Материалы		
		6		Бетон класса В20	0,3	м3

*Поз 3,4,5 - см ведомость деталей на данном листе

Ведомость расхода стали на элемент, кг

Марка элемента	Изделия арматурные		Всего
	Арматура класса		
	A-I	A-III	
	ГОСТ 5781-82*		
	⌀8	⌀10	
Ум9	8,4	7,4	15,8

1 - 1

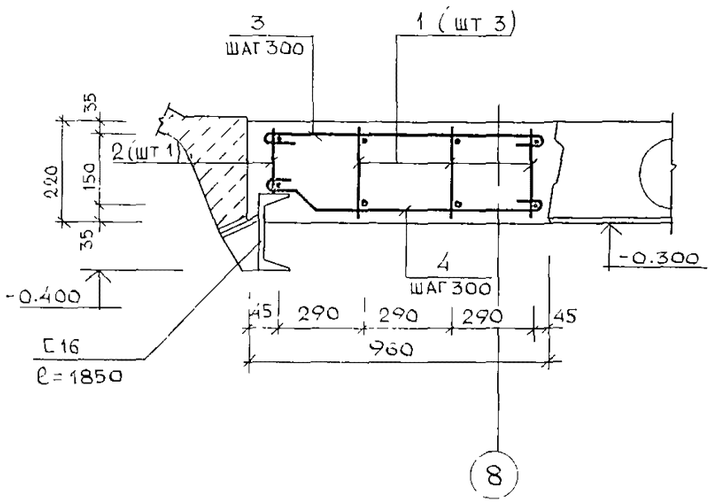

2 - 2

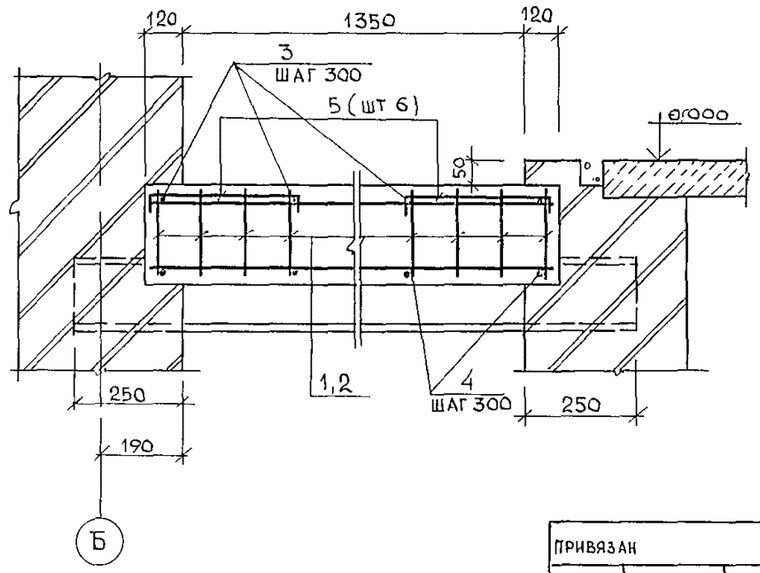

Привязан		Рук АПМБ	Орзул	244-1-66 86 - АС.2	
		Гл инж м	Собенников		
		ГАП	Бельман	Спальный корпус на 250 мест для санаториев	Стадия: Р; Лист: 32; Листов:
		ГИП	Куарявцева		
		Рук гр инж	Назарова	Участок монолитный Ум9	ЦНИИЭП курортно-туристских зданий и комплексов
		Исполн	Клочихина		
Инв №		Н контр.	Новикова		

Формат А2

1-1

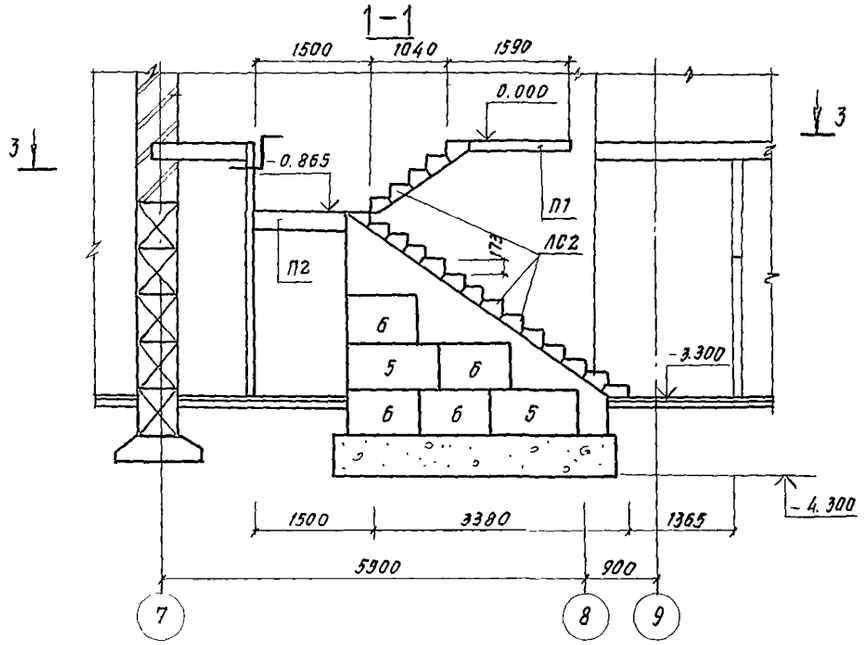

2-2

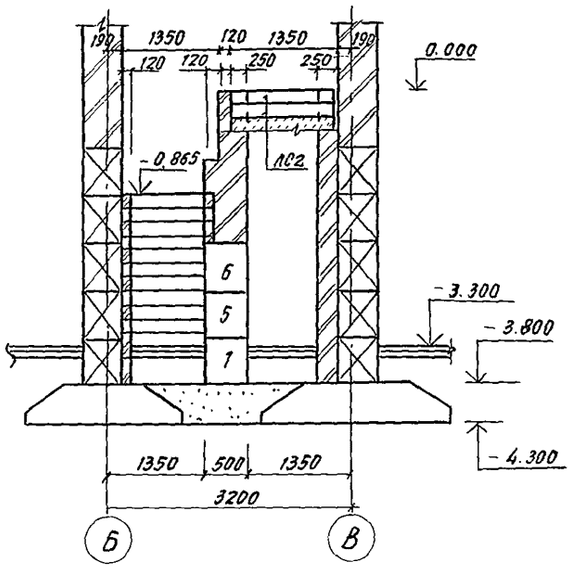

3-3

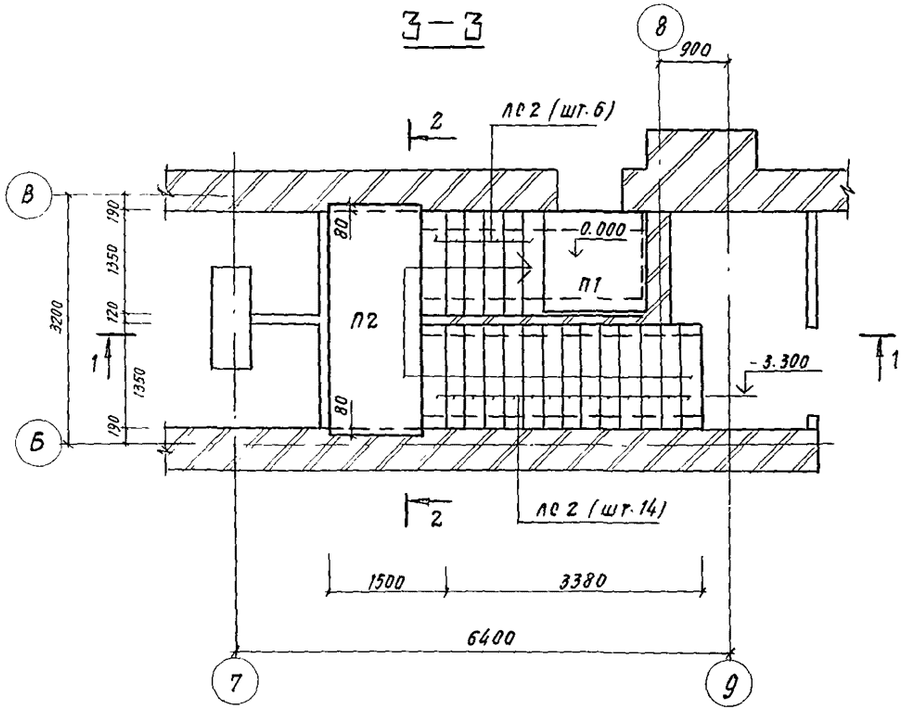

Спецификация элементов лестницы 2

Марка, поз.	Обозначение	Наименование	Кол.	Масса ед. кг	Прим.
		Плиты перекрытия			
П1	1.243.1-4 200	ПТ 12.5-13.13	1	338	
П2	1.141-1.61 300	ПК 30.12-8АтIIIт	1	1080	
ЛС2	ГОСТ 8717.0-84	ступени			
		ЛС 12.17-6	20	128	

1. Фундаментные блоки учтены в спецификации на листе 14.

Рук.АПМБ	Орзул		244-1-66.86 – АС2		
Гл.инж.АПМ	Собенников				
ГАП	Бельман		Спальный корпус на 250 мест для санаторнев	Стадия: Р	Лист: 33	Листов:
ГИП	Кудрявцева				
Рук.гр.инж.	Назарова		Схема расположения элементов лестницы 2	ЦНИИЭП курортно-туристских зданий и комплексов	
Исполн.	Ключихина				
Н.контр.	Новикова				
Привязан					
Инв. №					

Копировал

Формат А2

1 – 1

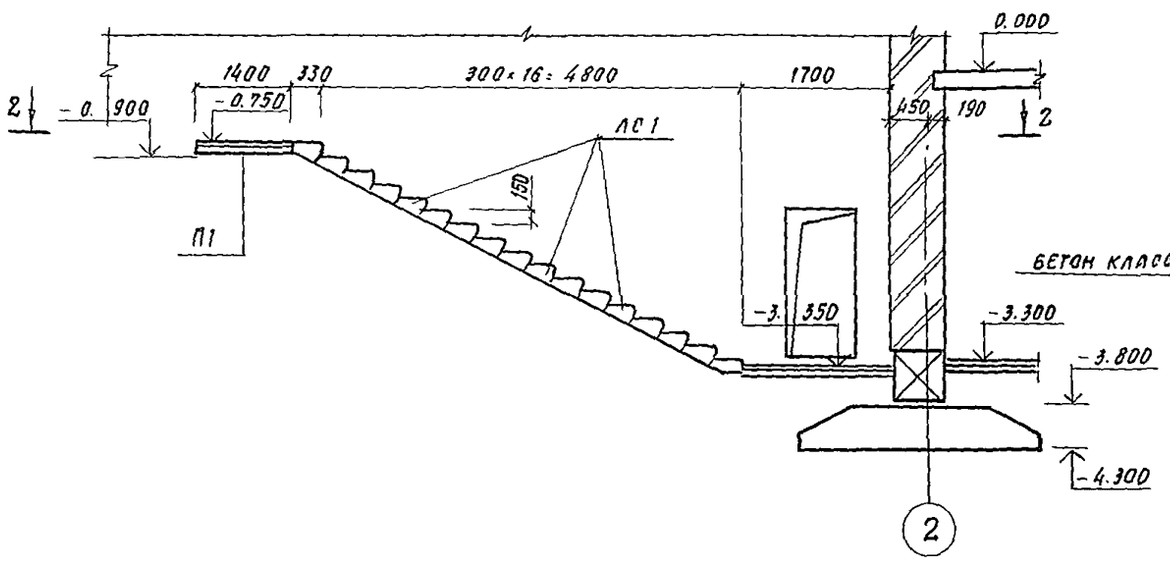

3 – 3

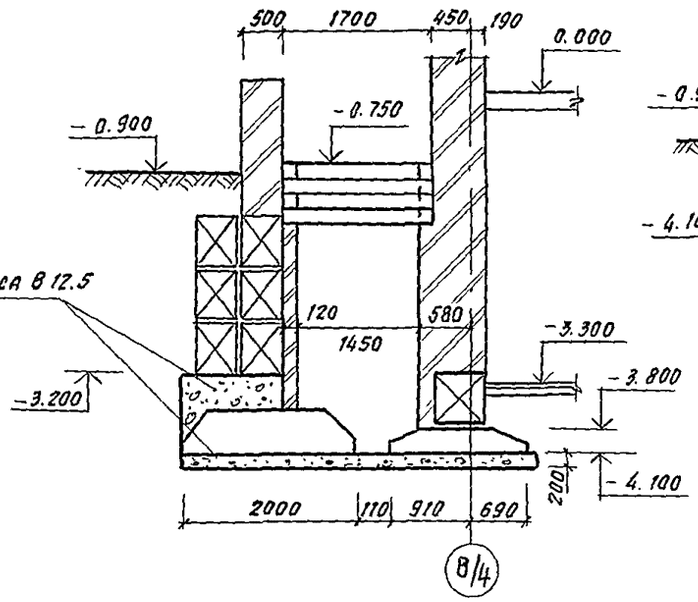

4 – 4

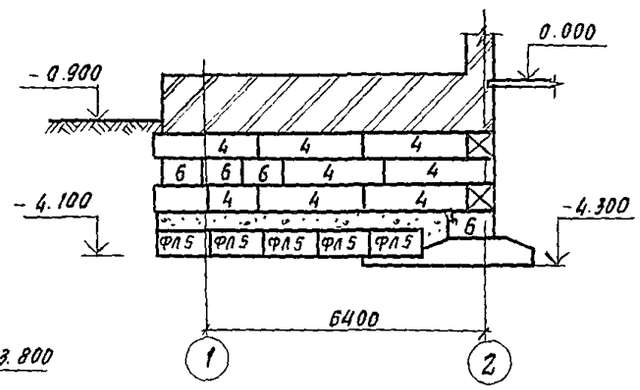

2 – 2

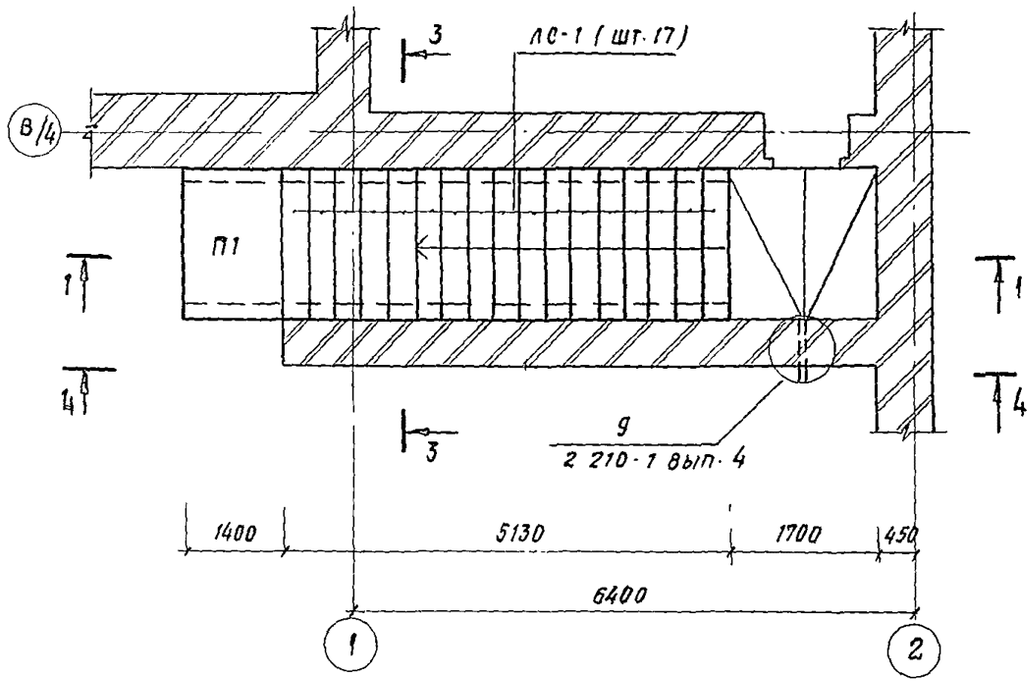

Спецификация элементов лестницы 3

Марка, поз.	Обозначение	Наименование	Кол.	Масса ед. кг	Прим.
П1	1.243.1-4 200	ПЛИТА ПЕРЕКРЫТИЯ			
		ПТ 12.5 - 16.14	1	448	
ЛС1	ГОСТ 8717.0-84	СТУПЕНИ			
		ЛС 17	17	174	

1. Фундаментные блоки учтены в спецификации на листе 14.

				244-1-66.86 – АС2			
Рук. АПМБ	Орзул						
Привязан	Гл. инж. АПМ	Собенников		Спальный корпус на 250 мест для санаторнев	Стадия	Лист	Листов
	ГАП	Бельман			Р	34	
	ГИП	Кудрявцева					
	Рук. гр. инж.	Назарова		Схема расположения элементов лестницы 3	ЦНИИЗП курортно-туристских зданий и комплексов		
	Исполн.	Ключихина					
Инв. №	Н. контр.	Новикова					

Копировал

Формат А2

План фундаментов крыльца

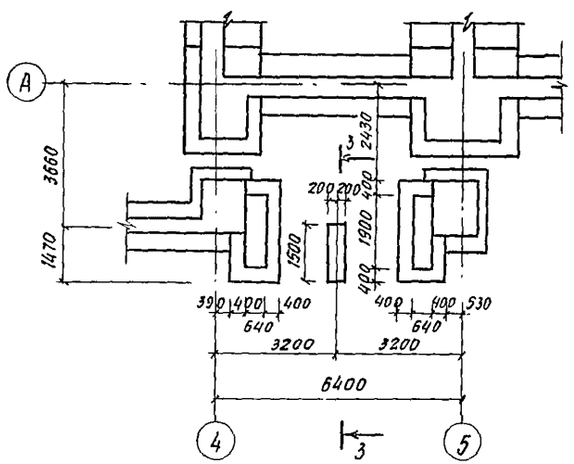

1—1

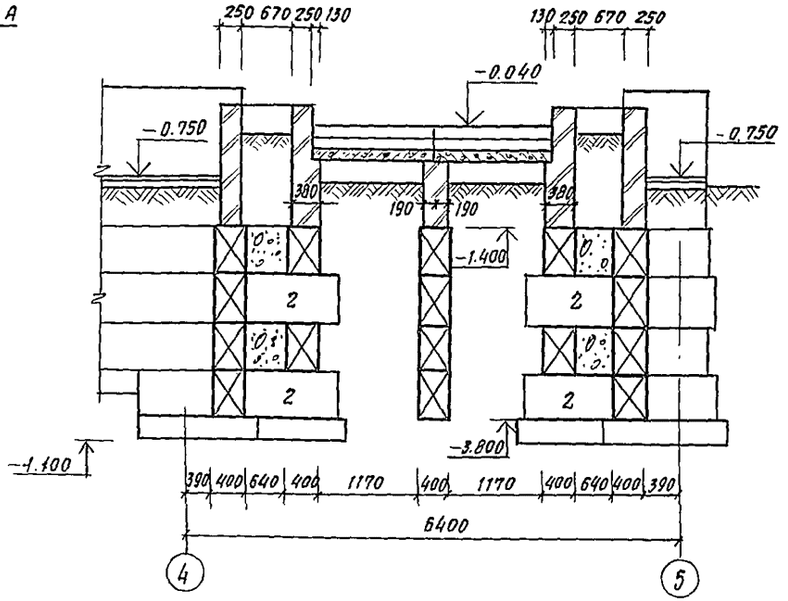

Спецификация элементов крыльца 1

Марка поз.	Обозначение	Наименование	Кол. шт.	Масса ед. кг	Примеч
		Блоки фундаментные			
1	ГОСТ 13579-78	ФБС 24.4.6-Т	8	1300	
2	"	ФБС 12 4.6-Т	20	640	
ЛС1	ГОСТ 8717.0-84	Ступени			
		ЛС 15-1	10	130	
		Плиты перекрытия			
П1	1.141-1 63 300	ПК 51.12-8 Ат-V т	1	1900	
П2	1.141-1 61 300	ПК 30.12-8 Ат-V т	1	1080	
		Материалы			
3		Бетон класса В 12.5		300	м³

План

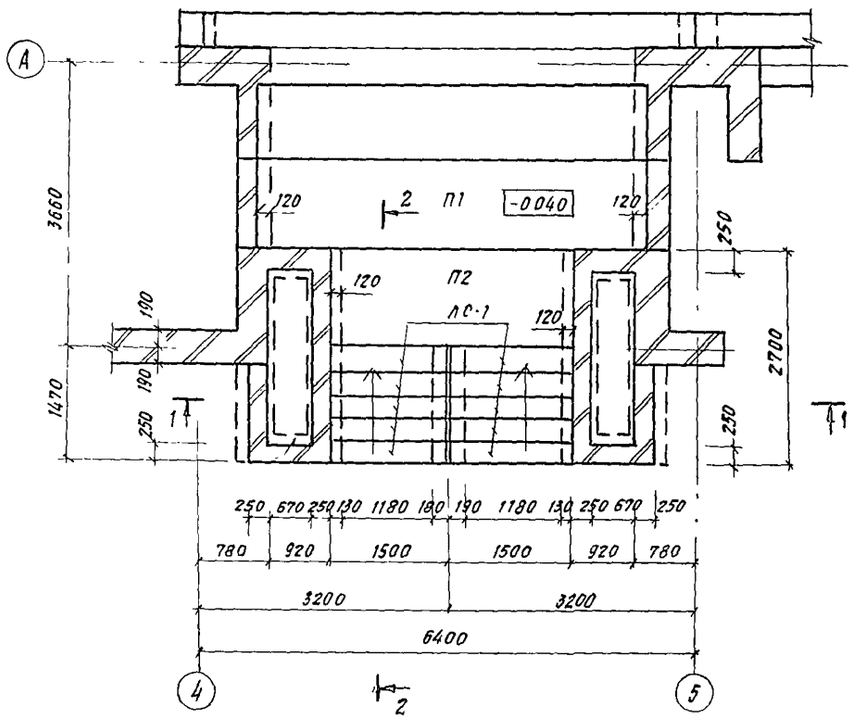

2 — 2

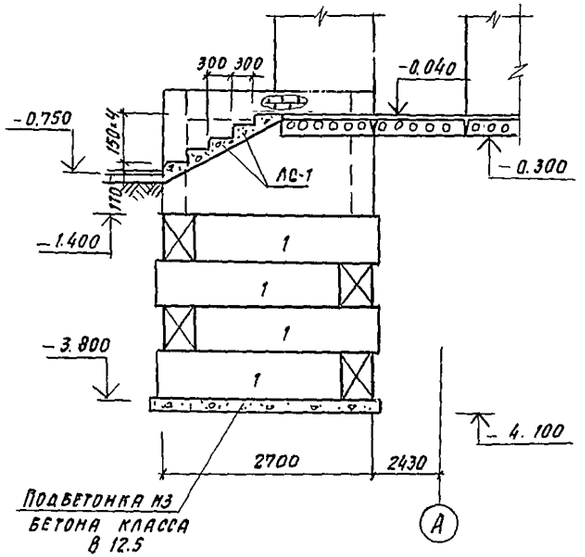

3 — 3

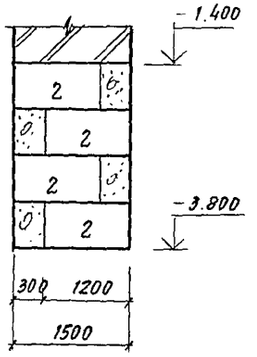

Нач.АПМ	Орзул		
Гл.инж.и	Собенников		
ГАП	Бельман		
ГИП	Кудрявцева		
Рук.гр.ин	Назарова		
Ст.инж.	Левина		
Н.контр	Новикова		

Привязан

Инв №

244-1-66.86 — АС 2

Спальный корпус на 250 мест для санаториев

Стадия	Лист	Листов
Р	35	

Схема расположения элементов крыльца 1

ЦНИИЭП курортно-туристских зданий и комплексов

Копировал

Формат А2

3 — 3

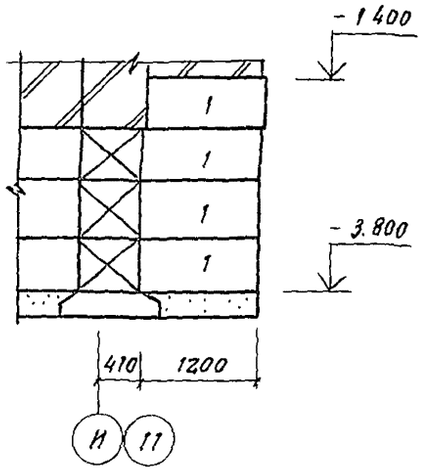

План

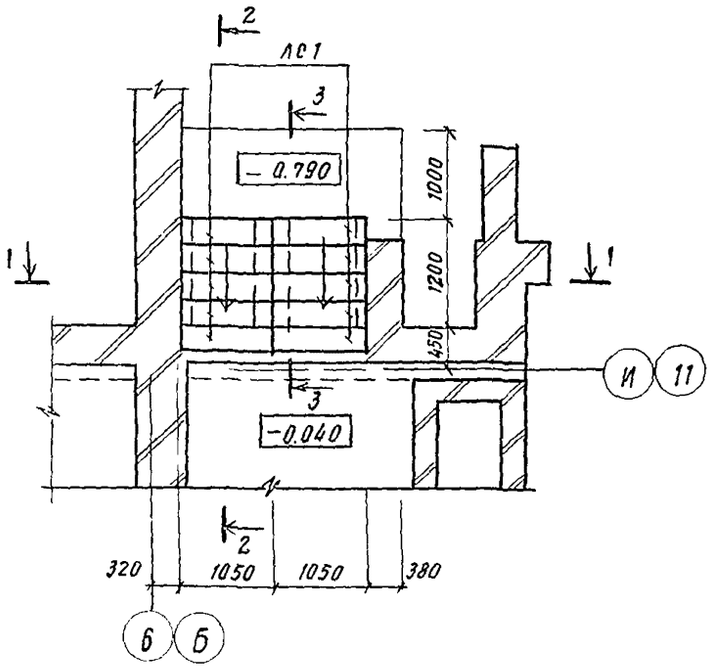

1 — 1

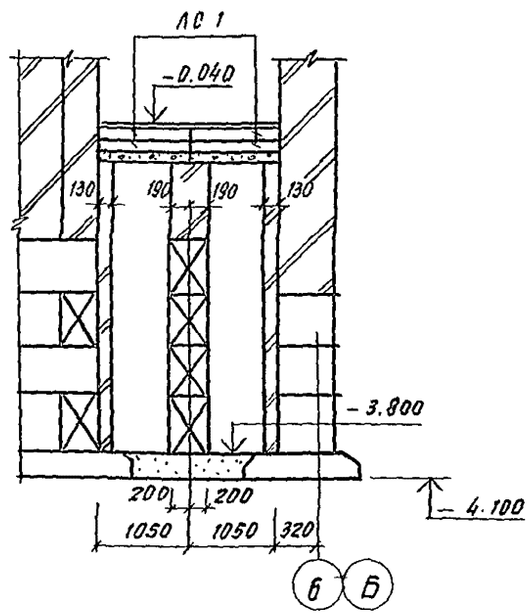

2 — 2

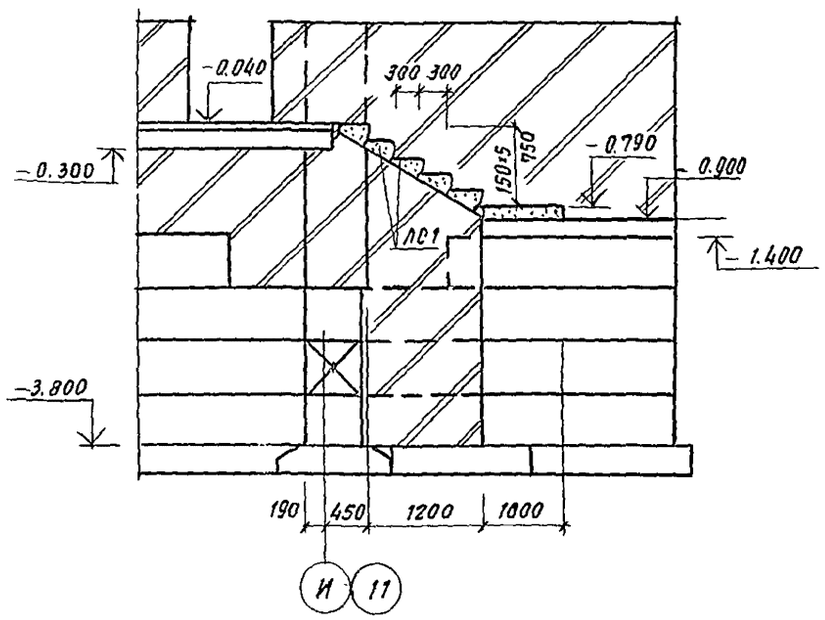

Спецификация элементов крыльца 2

Марка, поз	Обозначение	Наименование	Кол. шт.	Масса ед. кг	Примеч.
1	ГОСТ 13579-78	Блоки фундаментные			
		ФБС 12.4 6-Т	4	640	
ЛС1	ГОСТ 87170-84	Ступени			
		ЛС 11-1	10	111	
		Материалы			
2		Бетон класса В 12.5	0.6	м³	

Нач. АПМ	Орзул		244-1-66.86 — АС 2
Гл. инж. пр.	Собенников		
ГАП	Бельман		Спальный корпус на 250 мест для санаториев
ГИП	Кудрявцева		Стадия: Р; Лист: 36; Листов:
Рук. гр. АК	Назарова		Схема расположения элементов крыльца 2
Ст. инж.	Клочихина		ЦНИИЭП курортно-туристских зданий и комплексов
Н. контр.	Новикова		

Привязан

Инв. №

Копировал

Формат А2

1-1

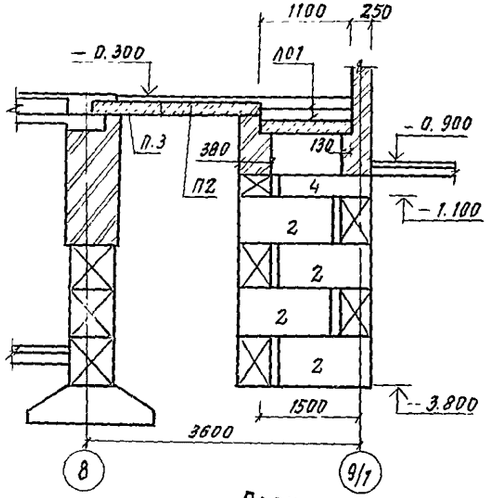

2-2

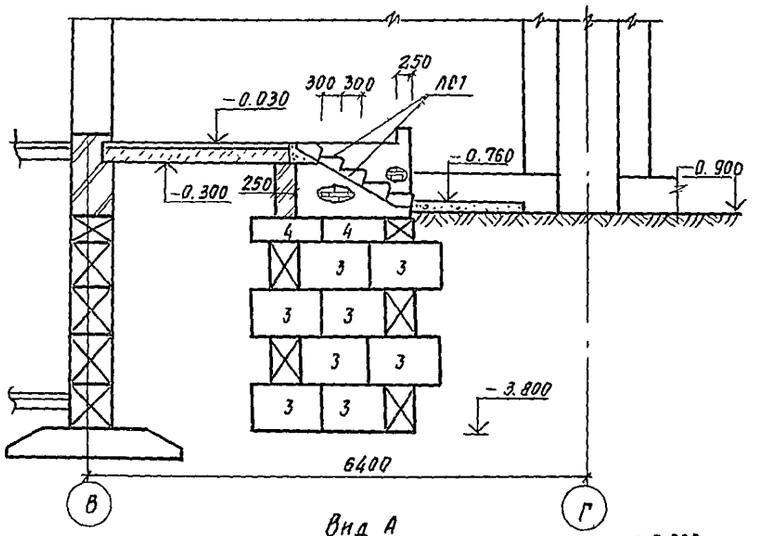

Спецификация элементов крыльца 3

Марка, поз.	Обозначение	Наименование	Кол. шт.	Масса ед. кг	Примеч.
		Блоки фундам.			
1	ГОСТ 13579-78	ФБС 24.4.6-Т	5	1300	
2	То же	ФБС 12.4.6-Т	8	640	
3	"	ФБС 9.4.6-Т	14	470	
4	"	ФБС 12.4.3-Т	9	310	
		Плиты перекрытия			
П1	1.141-1.61.300	ПК 24.12-8АтVТ	1	867	
П2	" -1.61.300	ПК 42.12-8АтVТ	1	1490	
П3	" 1.61.300	ПК 36 12-8АтVТ	1	882	
ЛС1	ГОСТ 8717.0-84	Ступени			
		ЛС 11-1	5	111	
		Материалы			
5		Бетон класса 12.5	1.0	м3	

План

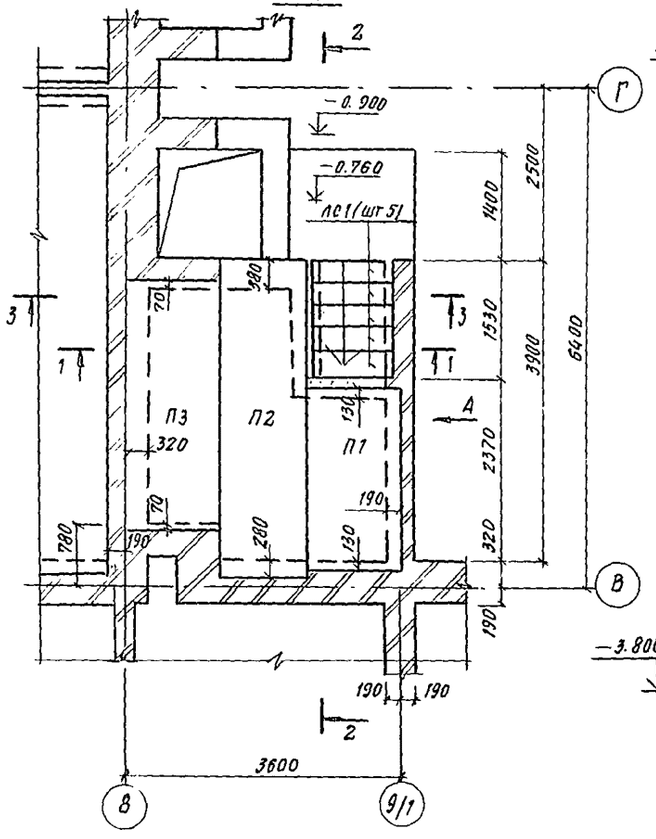

Вид А

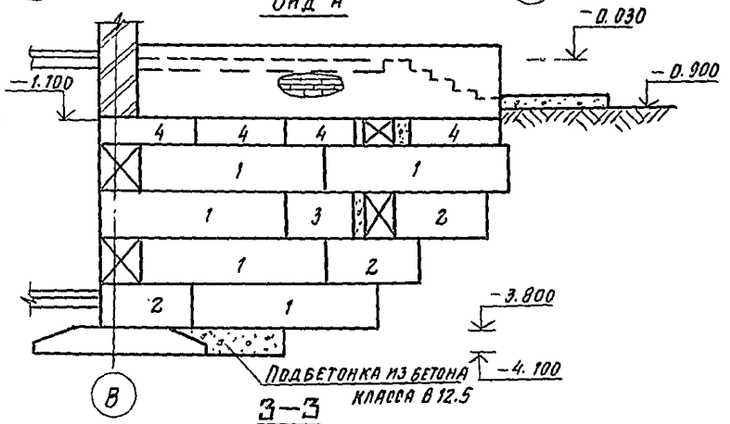

3-3

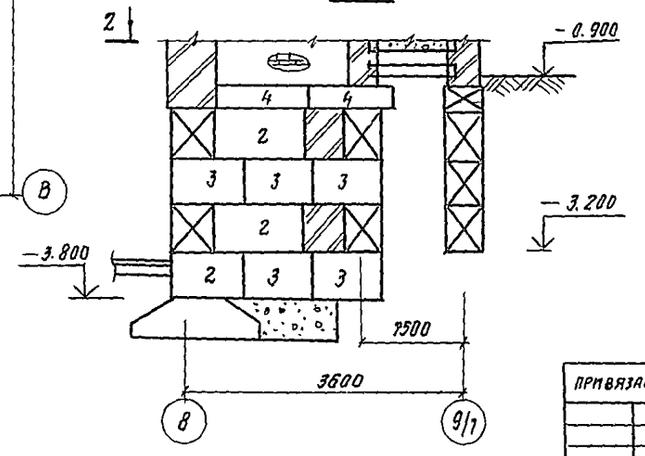

Нач. АПМ	Орзул		
Гл. инж.	Собеннихов		
ГАП	Бельман		
ГИП	Кудрявцева		
Рук. гр. НК	Назарова		
Ст. инж.	Хлочкина		
Н. контр.	Новикова		

Привязан

Инв. №

244-1-66.86 — АС2

Спальный корпус на 250 мест для санаториев

Стадия	Лист	Листов
Р	37	

Схема расположения элементов крыльца 3

ЦНИИЭП курортно-туристских зданий и комплексов

Копировал

Формат А2

1 – 1

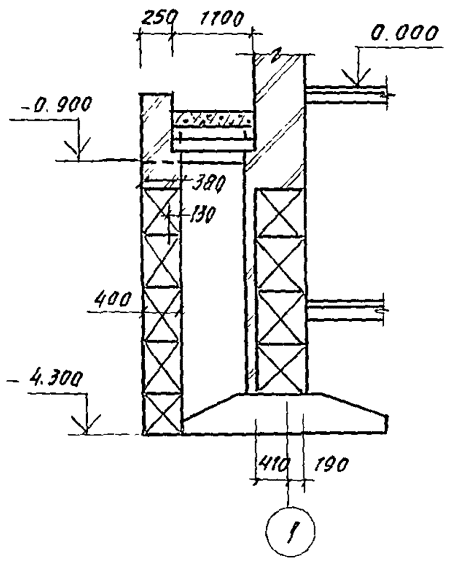

План

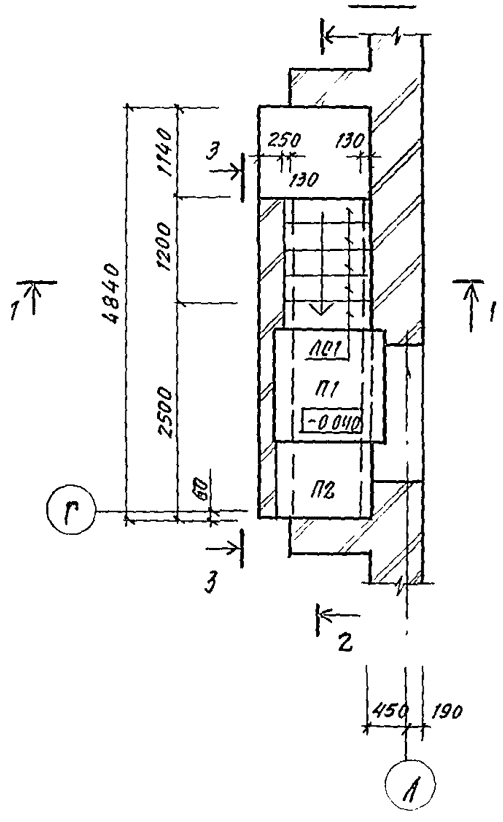

2 – 2

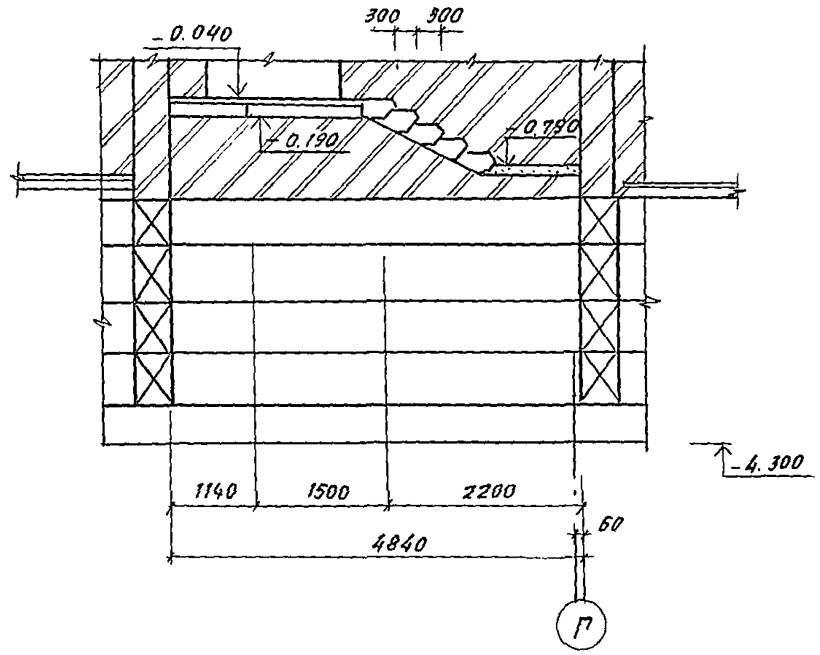

3 – 3

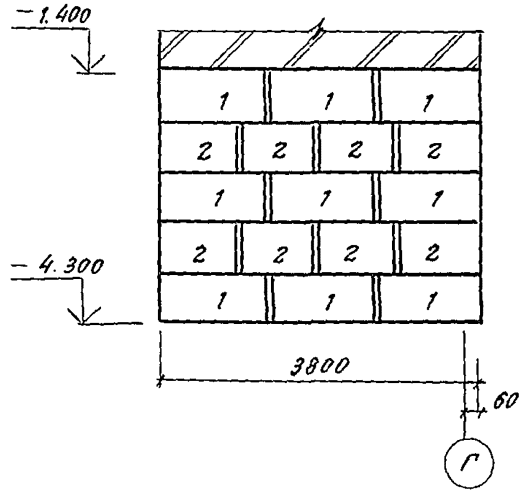

Спецификация элементов крыльца 4

Марка, поз.	Обозначение	Наименование	Кол. шт.	Масса ед. кг	Примеч
		Фундаментные блоки			
1	ГОСТ 13579-78	ФБО 12.4.6-Т	9	640	
2	то же	ФБО 9.4.6-Т	8	470	
ЛС1	ГОСТ 8717.0-84	Ступени			
		ЛС 11-1	5	111	
		Плиты перекрытия			
П1	1.243.1-4 200	ПТВ-13.13	1	338	
П2	" 100	ПТВ-11.9	1	198	
		Материалы			
3		Бетон класса В12.5	0.3	м3	

			244-1-66.86 – АС2
Нач. АПМ	Орзул		
Гл. инж. пр.	Собенников		Спальный корпус на 250 мест для санаториев
ГАП	Бельман		Стадия: Р; Лист: 38; Листов:
ГИП	Кудрявцева		Схема расположения элементов крыльца 4
Рук. гр. инж.	Назарова		ЦНИИЭП курортно-туристских зданий и комплексов
Ст. инж.	Клочкина		
Н. контр.	Новикова		

Привязан

Инв. №

Копировал

Формат А2

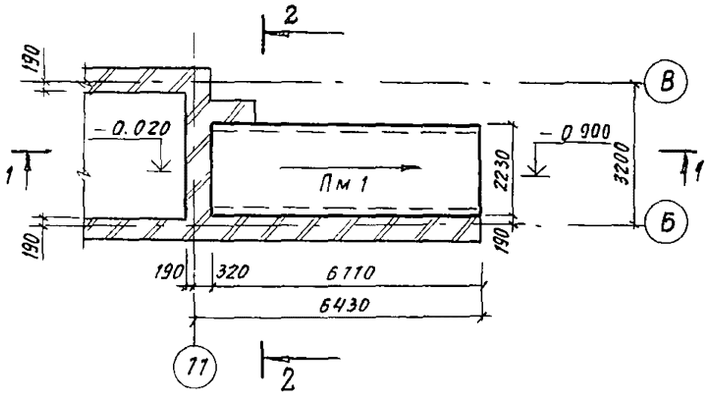

1 - 1

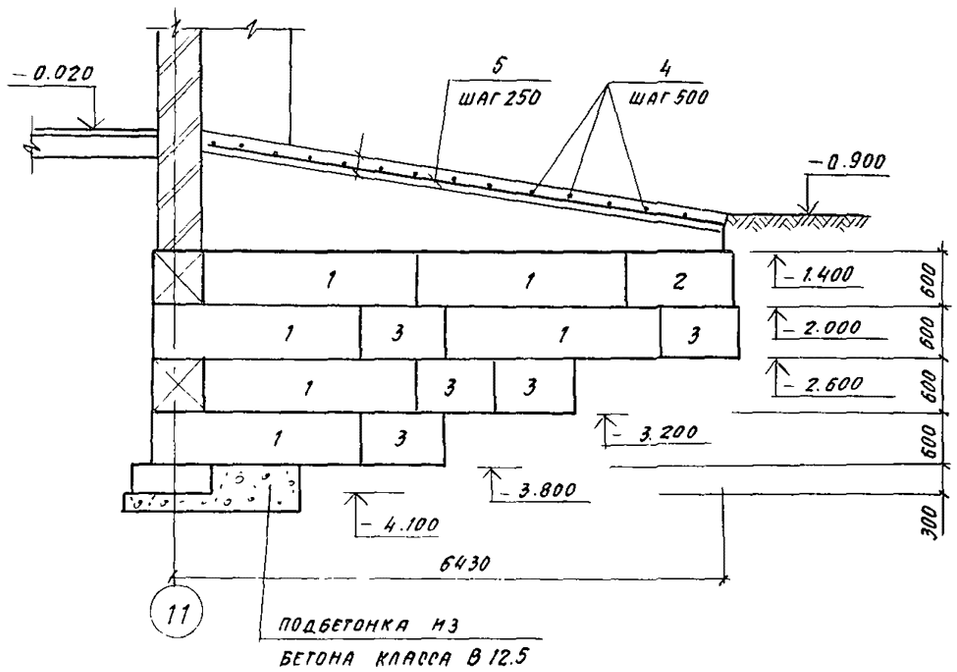

2 - 2

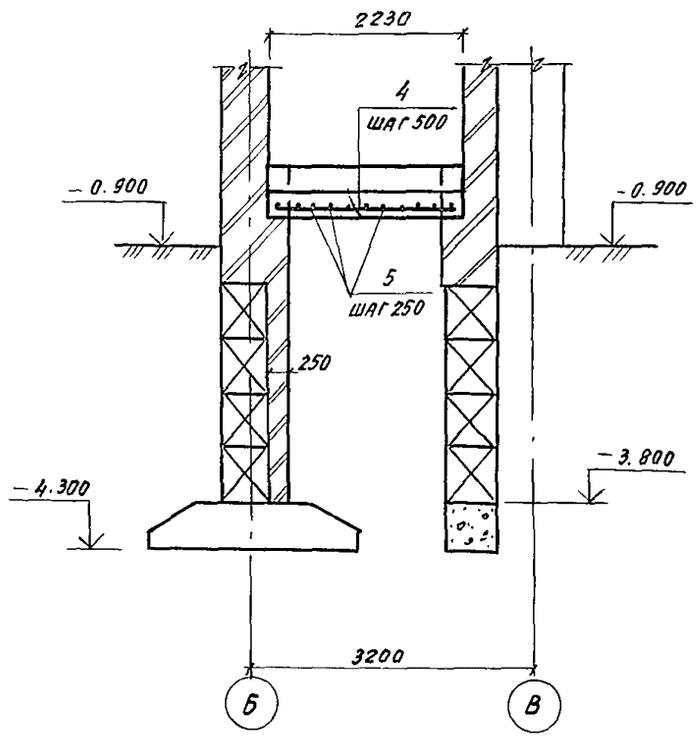

Спецификация элементов пандуса монолитного Пм 1

Формат	Зона	Поз.	Обозначение	Наименование	Кол.	Примеч.
				Детали		
Б.Ч.		4	244-1-66.86-АС2-ПМ1-01	Ф12АIII ГОСТ 5781-82 L=2200	15	1.95кг/шт.
Б.Ч.		5	244-1-66.86-АС2-ПМ-1-02	ФБАI ГОСТ 5781-82, L=50 м	111	кг
				Материалы		
		6		Бетон класса В20	2.0	м3

Спецификация элементов блоков стен подвала под пандус монолитный Пм 1

Марка поз.	Обозначение	Наименование	Кол.	Масса, кг	Примеч.
		Блоки стен подвала			
1	ГОСТ 13579-78	ФБС 24.6.6-Т	6	1630	
2	То же	ФБС 12.6.6-Т	1	790	
3	——— " ———	ФБС 9.6.6-Т	5	590	

			244-1-66.86 — АС2
Нач. АПМ	Орзул		
Гл. инж. пр.	Сабенников		Спальный корпус на 250 мест для санаториев
ГАП	Бельман		Стадия: Р; Лист: 39; Листов:
ГИП	Кудрявцева		Пандус монолитный Пм 1
Рук. грпп.	Назарова		ЦНИИЭП курортно-туристских зданий и комплексов
Ст. инж.	Клочихина		
Н. контр.	Новикова		

Привязан

Инв. №

Копировал

Формат А2

План лифтов

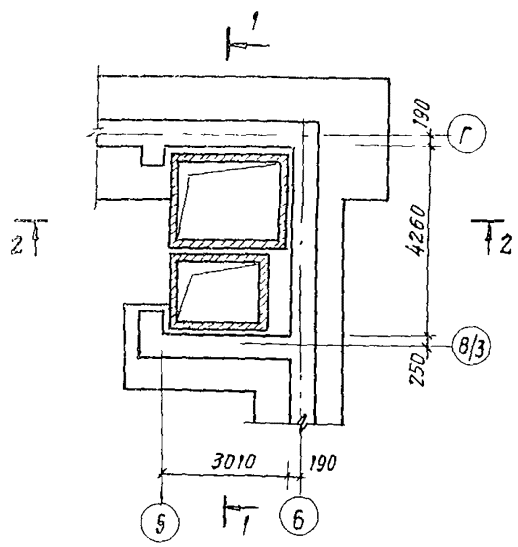

План раскладки блоков 1 и 3 ряды

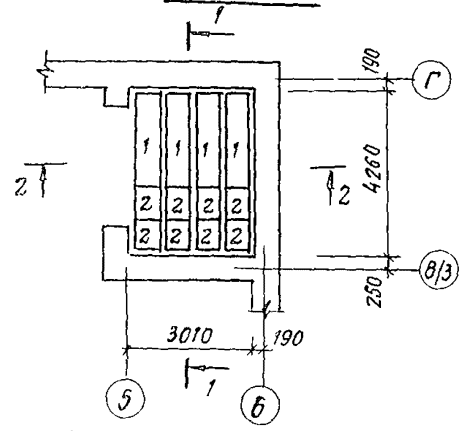

План раскладки блоков 2 ряд

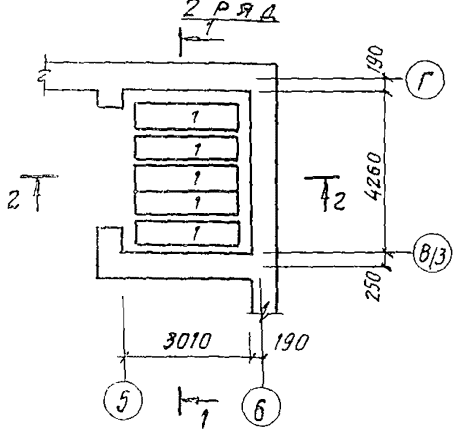

1 — 1

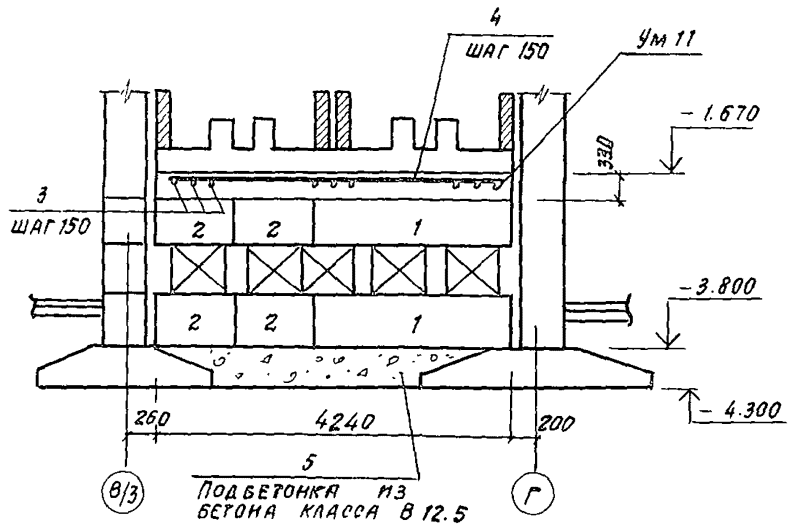

2 — 2

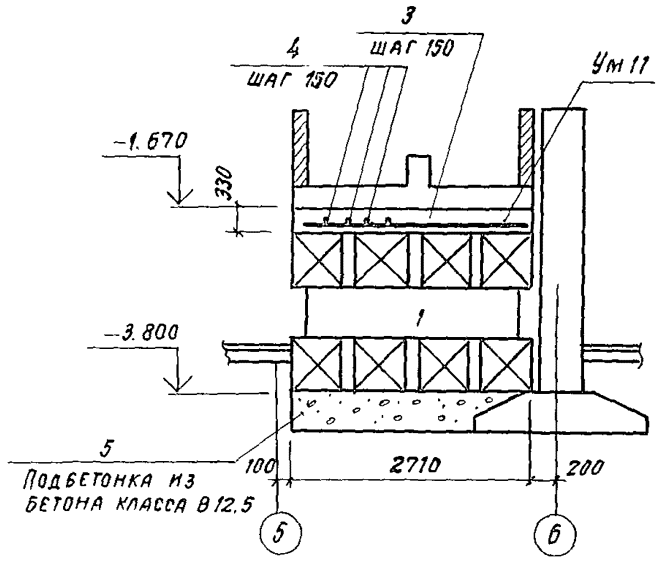

Ум 11

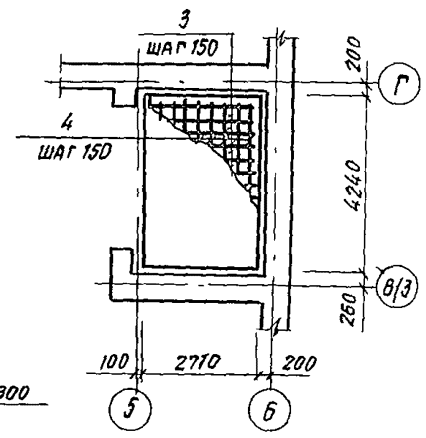

Спецификация элементов приямка лифтов

Марка, поз.	Обозначение	Наименование	Кол	Масса ед. кг	Примеч
		Блоки фундаментные			
1	ГОСТ 13579-78	ФБС 24.6.6-Т	13	1960	
2	"	ФБС 9.6.6-Т	16	700	
		Материалы			
5		Бетон класса В12.5	25		м³

Спецификация элементов и металла участка монолитного Ум 11

Формат	Зона	Поз.	Обозначение	Наименование	Кол	Примеч.
				Детали		
Б4		3	244-1-66.86-АС2-Ум 11-01	12А-III ГОСТ 5781-82 ℓ=3000	29	2.7 кг
Б4		4	244-1-66.86-АС2-Ум 11-02	12А-III ГОСТ 5781-82 ℓ=4200	21	3.8 кг
				Материалы		
		6		Бетон класса В20	4.2	м³

Ведомость расхода стали на элемент, кг

Марка элемента	Изделия арматурные			Всего кг	Общий расход кг
	Арматура класса А-III ГОСТ 5781-82				
	12		Итого		
Ум 11	156.3		156.3	156.3	156.3

				244-1-66.86-АС2		
Нач АПМ	Орэул					
Гл. инж. м.	Собенников			Спальный корпус на 250 мест для санаториев	Стадия	Лист	Листов
ГАП	Бельман				Р	40	
ГИП	Кудрявцева			Приямок лифтов. Фундаменты. Монолитная плита Ум 11	ЦНИИЭП курортно-туристских зданий и комплексов		
Рук. гр.	Назарова						
Ст. инж.	Левина						
Норм. конт.	Новикова						

Привязан

Инв. №

Копировал

Формат А2

gost.e-ecolog.ru