ТИПОВОЙ ПРОЕКТ
221-1-480.86

ШКОЛА НА 44 КЛАССА
(1668-1728 УЧАЩИХСЯ)
В КОНСТРУКЦИЯХ СЕРИИ I.090.1-I

АЛЬБОМ V

ИЗДЕЛИЯ ЗАВОДСКОГО ИЗГОТОВЛЕНИЯ

ЧАСТЬ 1. СТР. 1-58

21306/07
цена 2-28

gost.e-ecolog.ru

Отпечатано
в Новосибирском филиале ЦИТП
630064 г.Новосибирск, пр. Карла Маркса 1
Выдано в печать: 17.VIII 1987г.
Заказ Т-2049 Тираж 200

ТИПОВОЙ ПРОЕКТ
221-1-480.86

ШКОЛА НА 44 КЛАССА
(1668-1728 УЧАЩИХСЯ)
В КОНСТРУКЦИЯХ СЕРИИ 1.090.1-1

АЛЬБОМ V

ИЗДЕЛИЯ ЗАВОДСКОГО ИЗГОТОВЛЕНИЯ

РАЗРАБОТАН
ЦНИИЭП УЧЕБНЫХ ЗДАНИЙ
ГЛАВНЫЙ ИНЖЕНЕР ИНСТИТУТА А.К. ЛЯХОВИЧ
ГЛАВНЫЙ АРХИТЕКТОР ПРОЕКТА А.И. БЕЛЯЕВ

УТВЕРЖДЕН ГОСГРАЖДАНСТРОЕМ
ПРИКАЗ №347 ОТ 23.11.84 г.
РАБОЧАЯ ДОКУМЕНТАЦИЯ ВВЕДЕНА
В ДЕЙСТВИЕ ЦНИИЭП УЧЕБНЫХ ЗДАНИЙ
ПРИКАЗ №47 ОТ 29.04.86 Г.

Обозначение	Наименование	стр.	примечание
	Содержание	2,3,4	
	Железобетонные изделия		
221-1-480.86 АС.И-01	Колонна	5-7	1КСД 4.33-1.2-1÷
			1КСД 4.33-1.2-7
АС.И-02	то же	8-14	1КСО 4.33-1.1-1÷
			1КСО 4.33-1.1-22
АС.И-03	"	15-16	1КНО 4.28-1.2-1÷
			1КНО 4.28-1.2-4
АС.И-04	"	17-19	1КСО 4.33-1.2-1÷
			1КСО 4.33-1.2-7
АС.И-05	"	20-21	1КНД 4.28-1.2-1÷
			1КНД 4.28-1.2-4
АС.И-06	"	22-25	1КНО 4.28-1.1-1÷
			1КНО 4.28-1.1-12
АС.И-07	"	26-	1КН 4.28-2-1
АС.И-08	"	27-29	3КВД 4.33-1.1-1÷
			3КВД 4.33-1.1-4
АС.И-09	"	30-34	3КВО 4.33-1.1-1÷
			3КВО 4.33-1.1-8
АС.И-10	"	35-36	1КВД 4.36-1.1-1÷
			1КВД 4.36-1.1-2
АС.И-11	"	37-38	1КВО 4.36-1.1-1÷
			1КВО 4.36-1.1-4
АС.И-12	"	39-40	1КВД 4.33-1.1-1÷
			1КВД 4.33-1.1-2
АС.И-13	"	41	2КВО 4.33-1.1-1
АС.И-14	"	42	1КСД 4.33-2.2-1
АС.И-15	"	43-44	3КВД 4.36-3.2-1÷
	"		1КВД 4.36-3.2-2
АС.И-16	"	45-46	1КВО 4.36-3.2-1÷
			1КВО 4.36-3.2-7

Обозначение	Наименование	стр.	примечание
АС.И-17	Колонна	47-48	1КВО 4.33-1.1-1÷
			1КВО 4.33-1.1-3
221-1-480.86 АС.И-18	то же	49	1КО 4.33-1-1
АС.И-19	"	50	1КО 4.33-2-1
АС.И-20	"	51-52	2КВД 4.33-1.1-1÷
			2КВД 4.33-1.1-2
АС.И-21		53	3КВ 4.33-1-1
АС.И-22	Ригель	54	РОП 4.56-30-2
АС.И-23	то же	54	РОП 4.26-40-2
АС.И-24	"	55	РАТ 6.56-110 АТV-1
АС.И-25	"	55	РАТ 6.56-145АТV-1
АС.И-26	"	56	РОТ 6.56-40АТV-1
АС.И-27	"	56	РОТ 6.26-60-1
АС.И-28	"	57	РОТ 6.56-60АТV-1(V-2)
АС.И-29	"	(58)	РОТ 6.56-75АТV-1(V-2)
АС.И-30	"	59	РАТ 6.56-60АТV-1
АС.И-31	"	59	РАП 4.56-45-1
АС.И-32	"	60	РОП 4.56-30-1
АС.И-33	"	60	РОП 4.26-40-1
АС.И-34	"	61	РОТ 6.56-60АТV-1
АС.И-35	"	61	РОТ 6.26-60-2
АС.И-36	"	62	РАП 4.56-60АТV-1
АС.И-37	Диафрагма жесткости	62	1Д 56.28-1
АС.И-38	то же	63	1Д 56.28-1
АС.И-39	"	63	1Д 56.33-1

Инв.№ подл. | Подпись и дата | Взам. инв.№

Обозначение	Наименование	Стр	Примечание
221-1-480.86 АС.И-40	Диафрагма жесткости	64	1.Д 26.36-1
АС.И-41	То же	64	1.Д 30.36-1
АС.И-42	"	65	2.А 56.28-1
АС.И-43	"	65	1АПК 56-28 П-1
АС.И-44	"	66	1.А 56.33-2
АС.И-45	Цокольная панель	67	ПЦ 60.21.3.5-А(А)
			ПЦ 60.21.2.5-А(А)
АС.И-46	Плита перекрытия	67	ПТ 12.15-6 АтУт-2А
АС.И-47	Стеновые панели ПС60	68	
АС.И-47 ОБ	Стеновые панели ПС60	69-72	ПС60.6.3.5(3.0)-6А-1
			ПС60.9.3.5(3.0)-6А-1÷
			ПС60.9.3.5(3.0)-6А-2
			ПС60.12.3.5(3.0)-6А(3А)-1
			ПС60.15.3.5(3.0)-6А(3А)-1÷
			ПС60.15.3.5(3.0)-6А(3А)-7
			ПС60.18.3.5(3.0)-6А-1÷
			ПС60.18.3.5(3.0)-6А-6
АС.И-48	Стеновые панели ПС30	73	
АС.И-48 ОБ	Стеновые панели ПС30	74	ПС30.6.3.5(3.0)-6А-1
			ПС30.9.3.5(3.0)-6А-1
			ПС30.15.3.5(3.0)-6А-1÷
АС.И-51-10		77	ПС30.18.3.5(3.0)-6А-3

Обозначение	Наименование	Стр	Примечание
221-1-480.86 АС.И-48 ОБ	Стеновые панели ПС30...	74	ПС30.15.3.5(3.0)-6А-3
			ПС30.18.3.5(3.0)-6А-1÷
			ПС30.18.3.5(3.0)-6А-2
АС.И-49	Стеновые панели 1ПС57	75	1ПС57.15.3.5(3.0)-6А-1-1
			1ПС57.18.3.5(3.0)-6А-1-1
АС.И-50	Стеновые панели 1ПС27...	76	1ПС27.15.3.5(3.0)-6А-2-1
			1ПС27.18.3.5(3.0)-6А-2-2
АС.И-51	Стеновые панели 2ПС..3ПС	77	3ПС56(51)90.3.5(3.0)-А-1
АС.И-51 ОБ	Стеновые панели 2ПС...3ПС...	78	3ПС56.(51).180.3.5(3.0)-А-1÷
			3ПС56.(51).180.3.5(3.0)-А-2
			3ПС56.(51).150.3.5(3.0)-А-1
			3ПС56(51).60.3.5(3.0)-А-1
			2ПС6.18.3.5(3.0)-А-1÷
			2ПС6.18.3.5(3.0)-А-2
			2ПС6.21.3.5(3.0)-А-1
			2ПС3.18.3.5(3.0)-А-1
			2ПС3.21.3.5(3.0)-А-1
АС.И-52	Гипсовая плита	79	ИГ-1
АСИ-53	То же	79	ИГ-2
АС.И-54	Сетка	80	С1, С2, С3, С4
АС.И-55	То же	81	С5
АС.И-56	"	81	С-7
АС.И-57	"	82	С6
АС.И-58	"	82	С8
АС.И-59	Каркас	83	К2
АС.И-60	Сетка	83	С9
АС.И-61	Соединительная деталь	84	МС-47
АС.И-62	Каркас	84	К-1
АС.И-63	Вертикальная связь	85	С22
АС.И-64	То же	86	С22-1
АС.И-65	Заглушка	87	М-3

Обозначение	Наименование	Стр.	Примечание
	Трехслойные стеновые панели		
221-1-480.86 АС.И-66	Стеновые панели ПСТ60.	88	
АС.И-66 ОБ	Стеновые панели ПСТ60...	88-92	ПСТ 60.6.3.0(3,5)-2Л-1
			ПСТ 60.9.3.0(3,5)-2Л-1÷
			ПСТ 60.9.3.0(3,5)-2Л-2
			ПСТ 60.12.3.0(3,5)-2Л-1
			ПСТ 60.15.3.0(3,5)-2Л-1÷
			ПСТ 60.15.3.0(3,5)-2Л-7
			ПСТ 60.18.3.0(3,5)-2Л-1÷
			ПСТ 60.18.3.0(3,5)-2Л-6
АС.И-67	Стеновые панели ПСТ30.	93	
АС.И-67 ОБ	Стеновые панели ПСТ30...	94	ПСТ 30.6.3.0(3,5)-2Л-1
			ПСТ 30.9.3.0(3,5)-2Л-1
			ПСТ 30.15.3.0(3,5)-2Л-1÷
			ПСТ30.15.3.0(3,5)-2Л-3
			ПСТ 30.18.3.0(3,5)-2Л-1÷
			ПСТ 30.18.3.0(3,5)-2Л-2
АС.И-68	Стеновые панели 1ПС57.	95	1ПСТ57.15.3.0(3,5)-2Л-1-1
			1ПСТ 57.18.3.0(3,5)-2Л-2-1

Обозначение	Наименование	Стр.	Примечание
	Трехслойные стеновые панели		
221-1-480.86 АС.И-69	Стеновые панели 1ПСТ27..	96	1ПСТ27.15.3.0(3,5)-2Л-1-1
			1ПСТ 27.18.3.0(3,5)-2Л-1-1
АС.И-70	Стеновые панели 2ПСТ..3ПСТ	97	
АС.И-70 ОБ	Стеновые панели 2ПСТ...3ПСТ	98	3ПСТ51(56)180.3.0(3,5)-Л-1÷
			3ПСТ51(56)180.3.0(3,5)-Л-2
			3ПСТ51(56)150.3.0(3,5)-Л-1
			2ПСТ6.18.3.0(3,5)-Л-1÷
			2ПСТ6.18.3.0(3,5)-Л-2
			2ПСТ6.21.3.0(3,5)-Л-1
			2ПСТ7.18.3.0(3,5)-Л-1
			2ПСТ7.21.3.0(3,5)-Л-1
			ПСТ30.18.3.0(3,5)-2Л-1
АС.И-71	Диафрагма жесткости	99	1ДПК 56 33 П-1
АС.И-72	Плита перекрытия	100,101	ПРС 56 15-16 АТУТ-1
АС.И-73	Сетка	100	С 8А
АС.И-74	Плиты перекрытия	102,103	ПР72-15-8АТУТ-2б,
			ПР60-15-8АТУТ-2б
АС.И-75	Сетки	104	С 37а, С 38а

Формат	Зона	Позиц	Обозначение	Наименование	Количество на исп. АС.И-01							Примечание
					–	01	02	03	04	05	06	
				Документация								
А3			221-1-480.86 АС.И-05	Сборочный чертеж	X	X	X	X	X	X	X	
А3			1.020-1/83 2-1 00У1	Узлы	X	X	X	X	X	X	X	
А3			1.020-1/83 2-1 00ТО	Техническое описание	X	X	X	X	X	X	X	
				Сборочные единицы								Масса кг
А3		1	1.020-1/83 2-5 04-05	Колонна 1 КСД-4.33-1.2	X	X	X	X	X	X	X	
А4		2	1.020-1/83 2-15 33 СБ	Изделие закладное МН-46							1	34.8
А4		3	1.020-1/83 2-15 35 СБ	то же МН-48							1	34.6
А4		4	1.020-1/83 2-15 24-10	" МН-42	1		1	1	1		1	4.22
А4		5	- 07	" МН-34		1	1		1	1	1	1.53
А4		6	1.020-1/83 2-15 26	" МН-30					1		1	10.55
А4		7	1.020-1/83 2-15 23-07	" МН-39	1	1		1		1		37.13
А4		8	1.020-1/83 2-15 26-02	" МН-29				1				13.94

Н. контр.	Владимиров		221-1-480,86	АС.И-01
Нач. маст.	Путинцев		Колонна 1 КСД 4.33-1.2	Стадия: Р; Лист; Листов
Гл. инж. м.	Рифтин			ЦНИИЭП учебных зданий
Г. И. П.	Владимиров			
Рук. гр. инж.	Орловская			

Копир. Нач.

Формат А3

Альбом V
Ч.1

Рис. 1

1-1

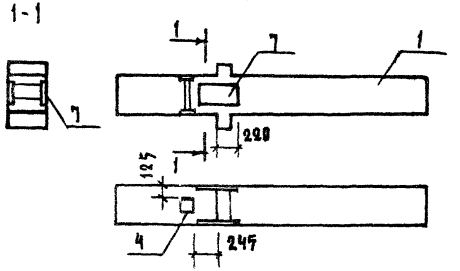

Рис. 2

2-2

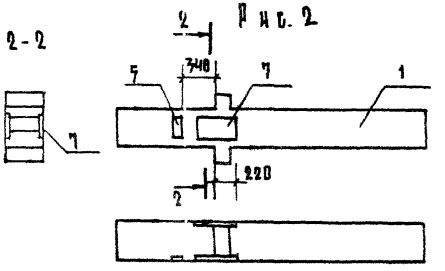

Рис. 3

3-3

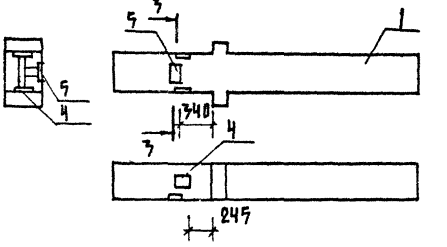

Обозначение	Марка	Рис.
221-1-480.86 АС. И-01	1 КСД 4.33-1.2-1	1
-01	1 КСД 4.33-1.2-2	2
-02	1 КСД 4.33-1.2-3	3

Н. конт.	Владимиров	
Нач. маст.	Путинцев	
Гл. инж. М	Рафтин	
ГАП	Беляев	
ГИП	Владимиров	

221-1-480,86 АС И-01 СБ

Колонна 1 КСД 4.33-1.2

Стадия	Масса	Масштаб
Р	1,38т	1:40

Лист | Листов

ЦНИИЭП учебных зданий

Подпись и дата | Взам. инв. №

1-1

Рис.4

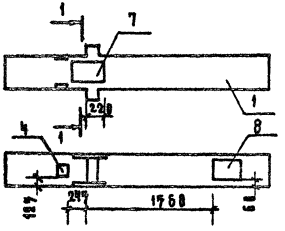

3-3

Рис.6

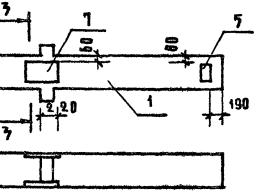

2-2

Рис.7

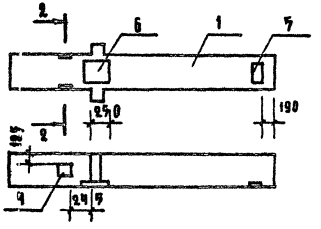

4-4

Рис.7

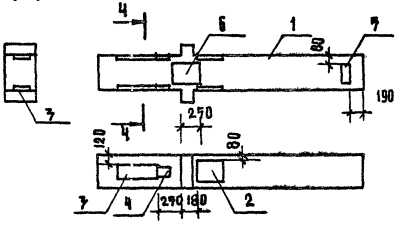

Обозначение	Марка	Рис.
АС.И 01-03	1КСД 4.33-1.2-4	4
-04	1КСД 4.33-1.2-5	5
-05	1КСД 4.33-1.2-6	6
-06	1КСД 4.33-1.2-7	7

Альбом V
ч. 1

Формат	Зона	Позиц.	Обозначение	Наименование	Количество на исполнение АС. и 02													Примечание
					-	01	02	03	04	05	06	07	08	09	10	11	12	
				Документация														
А3			221-1-480.86 АС.И-02	Сборочный чертеж														
А3			1.020-1/83 2-1 00У1	Узлы														
А3			1.020-1/83 2-1 00ТО	Техническое описание														
				Сборочные единицы														масса, кг
А3		1	1.020-1/83 2-5 04 01	Колонна 1КСО-4.33-1.1														
А3		2	1.020-1/83 2-15 23	Изделие закладное МН-13	2		3			2	2	3						7.39
А3		3	- 07	то же МН-39		1	1		1				1	1		1	1	37.13
А4		4	1.020-1/83 2-15 24 СБ	" МН-19	1		1			1	1	1						4.85
А3		5	- 10	" МН-42				1							1			4.22
А3		6	1.020-1/83 2-15 24-08	" МН-40	1					1								9.51
А3		7	1.020-1/83 2-15 24-07	" МН-34	2			1	1	1	1	2	2	2	1	1	1	1.53
А3		8	1.020-1/83 2-15 26	" МН-30											1	1	1	10.55
А3		9	1.020-1/83 2-15 26-02	" МН-29													1	13.94
А3		10	1.020-1/83 2-15 33 СБ	" МН-46												1		34.8
А3		11	1.020-1/83 2-15 35 СБ	" МН-48	1					1	1					1		34.6

Н. контр.	Владимиров		221-1-480.86 АС.И-02
Нач. маст.	Путинцев		Колонна КСО-4.33-1.1
Гл. инж. М	Рифтин		Стадия: Р; Лист: 1; Листов: 2
Г. И. П.	Владимиров		ЦНИИЭП учебных зданий
Рук. гр. инж.	Орловская		

Копир. Ахил.

Формат А3

Альбом V
Ч.1

Формат	Зона	Позиц.	Обозначение	Наименование	Количество на испол. АС.И-02									Примечание
					13	14	15	16	17	18	19	20	21	
				Документация										
А3			221-1-480.86 АС.И-02	Сборочный чертеж										
А3			1.020-1/83 2-1 ОВУ1	Узлы										
А3			1.020-1/83 2-1 ОВТО	Техническое описание										
				Сборочные единицы										Масса, кг
А3		1	1.020-1/83 2-504-01	Колонна 1КСО-4.33-1.1										
А3		2	1.020-1/83 2-15 23	Изделие закладное МН-13	3				3	3				7.39
А3		3	- 07	То же МН-39	1	1	1	1			1			37.13
А3		4	1.020-1/83 2-15 24	" МН-19	1				1	1				4.85
А3		7	- 07	" МН-34		4	6	3	4		4	2	5	1.53
А3		9	1.020-1/83 2-15 26-02	" МН-29							1	1	1	13.94
А3		10	1.020-1/83 2-15 33	" МН-46				1			1		1	34.8
А3		11	1.020-1/83 2-15 35	" МН-48				1			1		1	34.6
		12	1.020-1/83 2-15 31	МН-44			2				4	2	2	0.62

Инв.№ подл. | Подпись и дата | Взам. инв.№

Н. контр.	Владимиров		
Нач. маст.	Путинцев		
Гл. инж. м.	Рифтин		
Г. и. п.	Владимиров		
Рук. группы	Орловская		

221-1-480,86 АС.И-02

Колонна 1КСО-4.33-1.1

Стадия	Лист	Листов
Р	2	2

ЦНИИЭП учебных зданий

Копир.

Формат А3

Альбом V
4.1

Рис.1

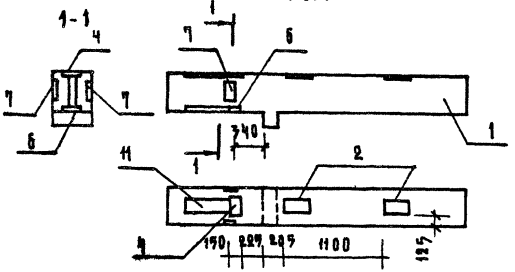

Рис.2

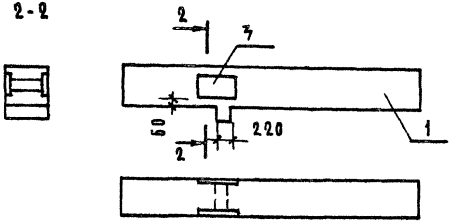

Рис.3

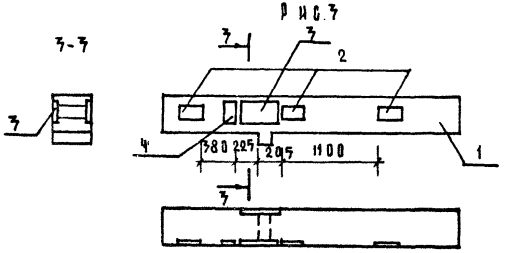

Рис.4

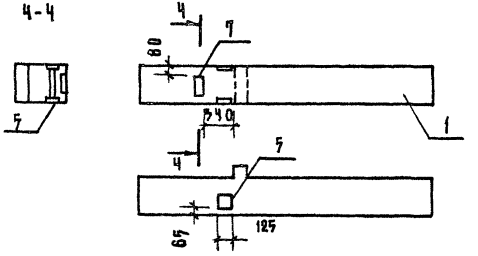

Обозначение	Марка	Рис.
АС.И-02	1КСО 4.33-1.1-1	1
-01	1КСО 4.33-1.1-2	2
-02	1КСО 4.33-1.1-3	3
-03	1КСО 4.33-1.1-4	4

		221-1-480.86 АС.И-02 СБ
Н.контр	Владимиров	Колонна 1КСО 4.33-1.1
Нач.маст	Путинцев	Стадия: Р; Масса: 1.357; Масштаб: 1:40
Гл.инж.м.	Рифтин	Лист 1 Листов 5
ГИП	Владимиров	ЦНИИЭП учебных зданий
Рук.гр.	Орловская	

Копир

Форм. А3

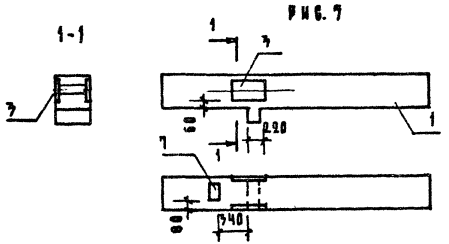

РИС. 5

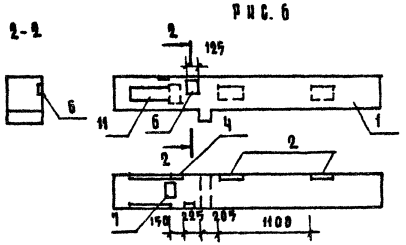

РИС. 6

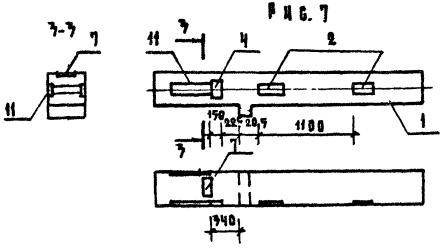

РИС. 7

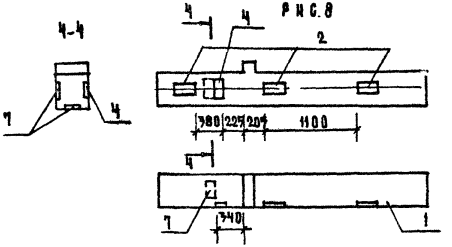

РИС. 8

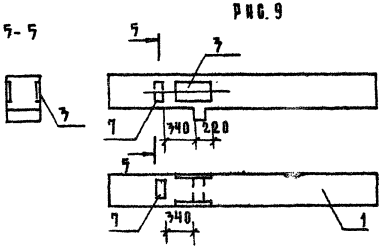

РИС. 9

ОБОЗНАЧЕНИЕ	МАРКА	РИС
АС.И-02 - 04	1 КСО 4.33-1.1-5	5
- 05	1 КСО 4.33-1.1-6	6
- 06	1 КСО 4.33-1.1-7	7
- 07	1 КСО 4.33-1.1-8	8
- 08	1 КСО 4.33-1.1-9	9

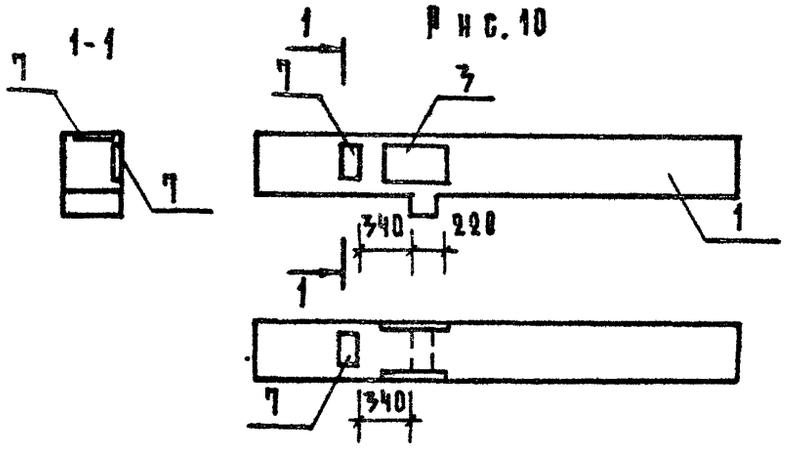

Рис. 10

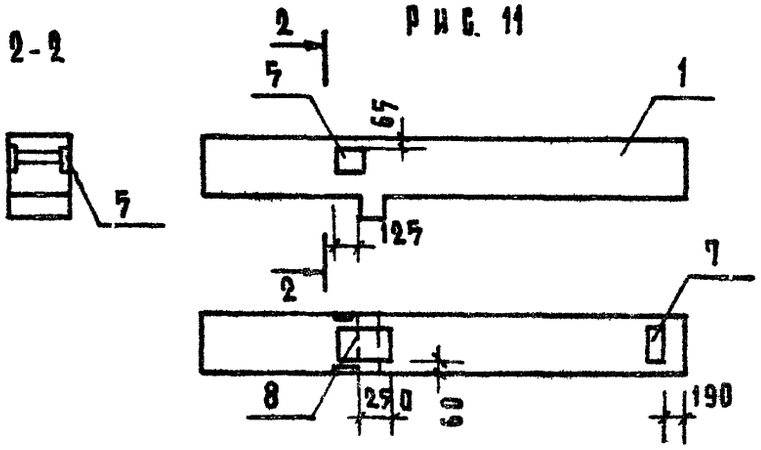

Рис. 11

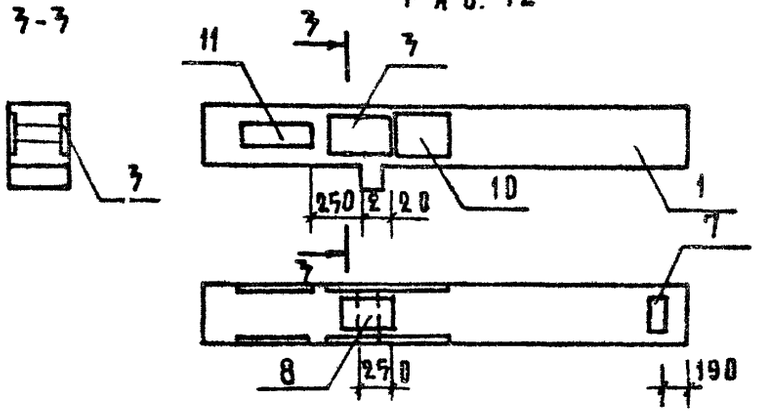

Рис. 12

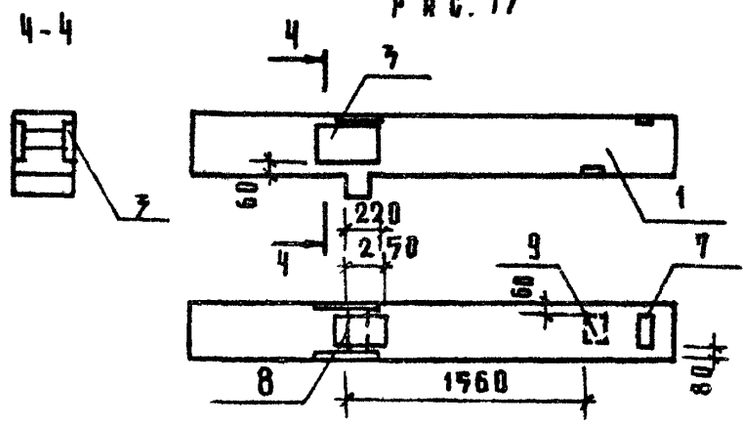

Рис. 13

Обозначение	Марка	Рис.
АС.И-02-09	1 КСО 4.33-1.1-10	10
-10	1 КСО 4.33-1.1-11	11
-11	1 КСО 4.33-1.1-12	12
-12	1 КСО 4.33-1.1-13	13

Инв.№ подл. | Подпись и дата | Взам.инв.№

1-1

Рис. 14

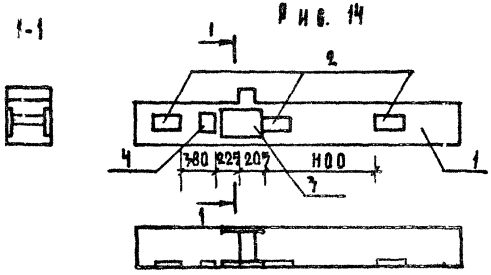

2-2

Рис. 15

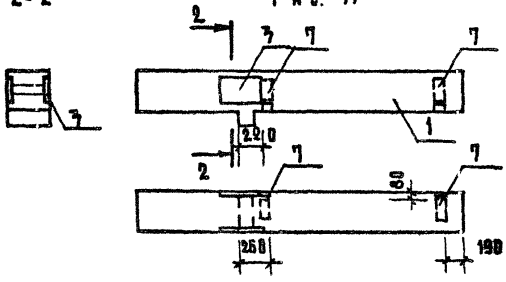

3-3

Рис. 16

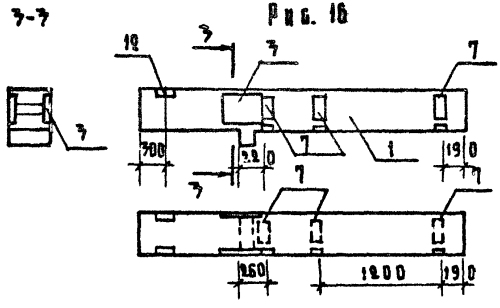

4-4

Рис. 17

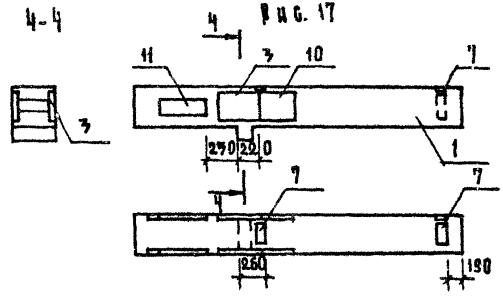

5-5

Рис. 18

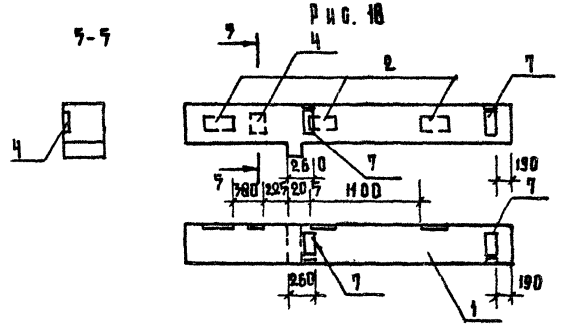

Обозначение	Марка	Рис
АС. И-02- 17	1 КГО 4.33-1.1- 14	14
- 14	1 КГО 4.33-1.1- 15	15
- 15	1 КГО 4.33-1.1- 16	16
- 16	1 КГО 4.33-1.1- 17	17
- 17	1 КГО 4.33-1.1- 18	18

Инв. № подл. | Подпись и дата | Взам. инв. №

Альбом V
4.1

1-1

Рис. 19

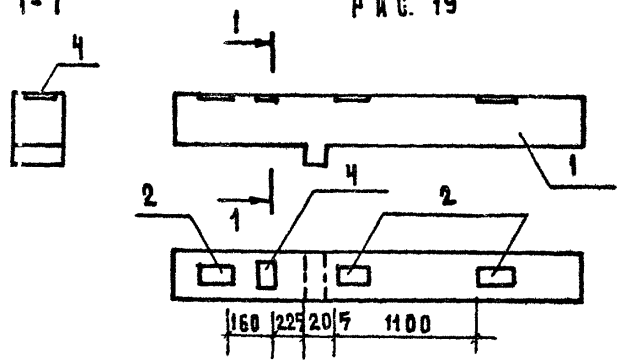

2-2

Рис. 20

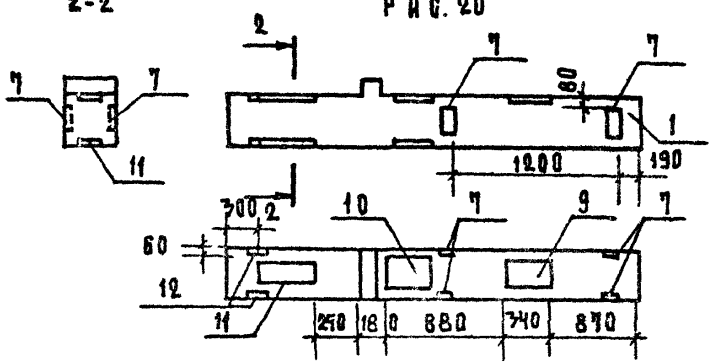

3-3

Рис. 21

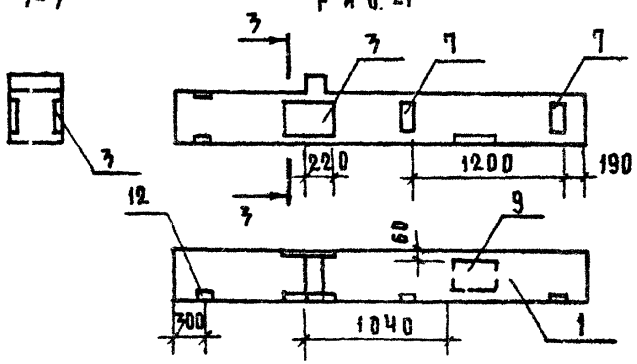

4-4

Рис. 22

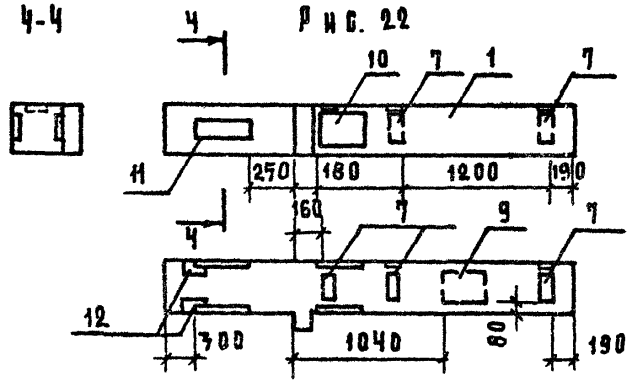

Обозначение	Марка	Рис.
АБ.И-02-18	1 КБО 4.33-1.1-19	19
-19	1 КБО 4.33-1.1-20	20
-20	1 КБО 4.33-1.1-21	21
-21	1 КБО 4.33-1.1-22	22

Инв. № подл.	Подпись и дата	Взам. инв. №

221-1-480.86 АБ.И-02 ГБ Лист 5

Копировал. Формат А-3

Альбом V
ч.1

Формат	Зона	Поз.	Обозначение	Наименование	Количество на исполнение АС.И-07				Примечание
						01	02	03	
				Документация					
А3			221-1-480.86 АС.И-07 СБ	Сборочный чертеж					
А3			1.020-1/87 2-1 00У1	Узлы					
А3			1.020-1/87 2-1 00ТО	Техническое описание					
				Сборочные единицы					масса, кг
А3		1	1.020-1/87 2-3 07-04	Колонна 1КНО 42В-1.2					
А4		2	1.020-1/87 2-15 23-07	Изделие закладное МН-39	1	1			37.13
А4		3	1.020-1/87 2-15 24-07	То же МН-34	2			1	1.53
А4		4	1.020-1/87 2-15 23	" МН-13			4		7.39
А4		5	1.020-1/87 2-15 24	" МН-19			1		4.85
А4		6	-10	" МН-42				1	4.22

Инв.№ подл. | Подпись и дата | Взам.инв.№

Н.контроль	Владимирова		
Нач.АПМЗ	Путинцев		
Главн.алж.	Рифтин		
ГИП	Владимирова		
Рук.гр.	Половская		

Копир. Муч.

221-1-480.86 АС.И-07

Колонна 1КНО 4.28-1.2

Стадия	Лист	Листов
Р		1

ЦНИИЭП учебных зданий

Формат А3

1-1

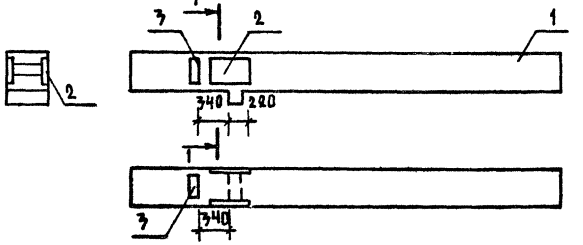

Рис. 1

3-3

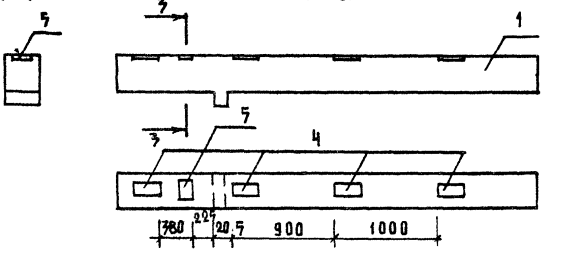

Рис. 3

2-2

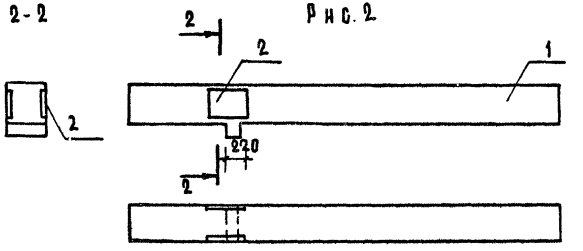

Рис. 2

4-4

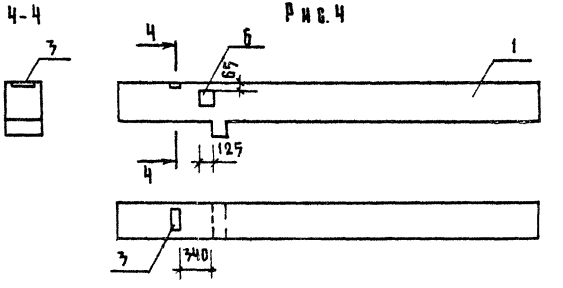

Рис. 4

Обозначение	Марка	Рис.
221-1-480.86 АСИ.-07	1КНО 4.28-1.2-1	1
-01	1КНО 4.28-1.2-2	2
-02	1КНО 4.28-1.2-3	3
-07	1КНО 4.28-1.2-4	4

Н.контр.	Владимиров	
Нач.маст.	Пучинцев	
Гл.инж.м.	Рифтин	
ГИП	Владимиров	
Рук.груп	Орловская	

221-1-480.86 АС.И-07 СБ

Колонна 1КНО 4.28-1.2

Стадия	Масса	Масштаб
Р	1.84т	

Лист 1 Листов 1

ЦНИИЭП учебных зданий

Копир. Инв.№

Формат А3

Инв.№ подл. | Подпись и дата | Взам.инв.№

Формат	Зона	Позиц.	Обозначение	Наименование	Количество на исполнение АС.И-04 —	01	02	03	04	05	06	Примечания
				Документация								
А3			221-1-480.86 АС.И-04 ОБ	Сборочный чертеж								
А3			1.020-1/87 2-1 ООУ1	Узлы								
А3			1.020-1/87 2-1 ООТО	Техническое описание								
				Сборочные единицы								Масса, кг
Ач		1	1.020-1/87 2-5 04-06	Колонна 1КБО 4.33-1.2								
Ач		2	1.020-1/87 2-15 23-07	Изделие закладное МН39	1			1	1	1		37.13
Ач		3	1.020-1/87 2-15 23	То же МН13		2				2		7.39
Ач		4	1.020-1/87 2-15 24	" МН19		1				1		4.85
Ач		5	-10	" МН42			1					4.22
Ач		6	-07	" МН34			1	1	4		6	1.53
Ач		7	1.020-1/87 2-15 26	" МН30				1				10.55
Ач		8	1.020-1/87 2-15 26-02	" МН29							1	13.94
Ач		9	1.020-1/87 2-15 35	" МН48		1				1		34.6
Ач		12	1.020-1/87 2-15 31	" МН44							2	0.62

Инв. № подл. | Подпись и дата | Взам. инв. №

Н. контр.	Владимцев		221-1-480.86 АС.И-04
Нач. АМ-3	Путинцев		Колонна 1КБО 4.33-1.2
Гл. инж.	Рифтин		Стадия: Р; Листов: ; Лист: 1
Гип	Владимцев		ЦНИИЭП учебных зданий
Рук. гр.	Орловская		

Копир. Инв.

Форм. А3

1-1

Рис.1

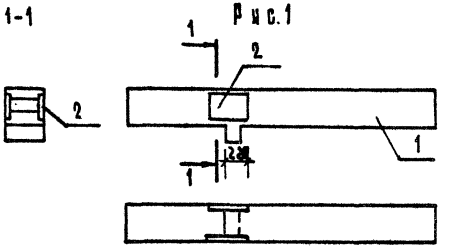

3-3

Рис.3

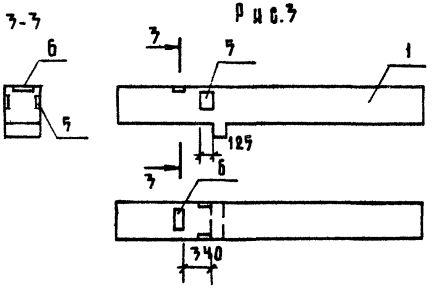

2-2

Рис.2

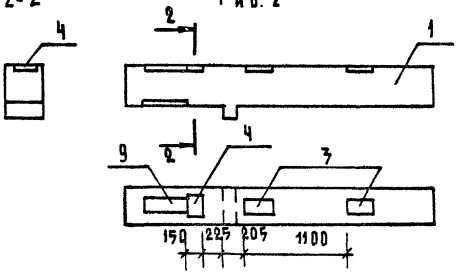

4-4

Рис.4

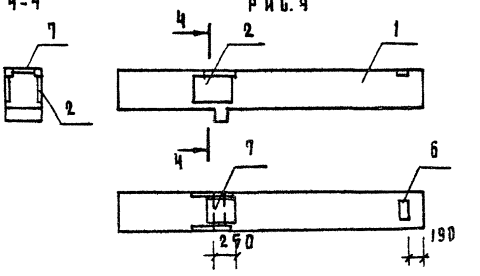

Обозначение	Марка	Рис.
АС.И-04	1КС0 4.33-1.2-1	1
-01	1КС0 4.33-1.2-2	2
-02	1КС0 4.33-1.2-3	3
-03	1КС0 4.33-1.2-4	4

Н.контр.	Владимиров	
Нач.маст.	Путинцев	
Гл.инж.м.	Рифтин	
Г.н.п.	Владимиров	
Рук.груп.	Орловская	

221-1-480.86 АС.И-04 СБ

Колонна 1КС0 4.33-1.2

Стадия	Масса	Масштаб
Р	1.35т	1:40
Лист 1	Листов 2	

ЦНИИЭП учебных зданий

Копир. №ч.

Формат А3

1-1

Рис. 7

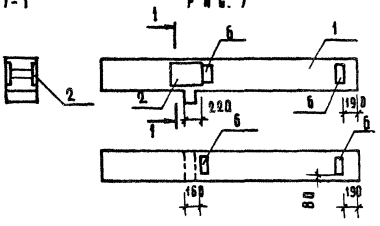

2-2

Рис. 6

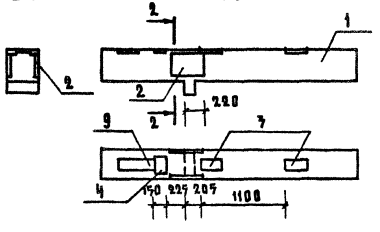

3-3

Рис. 7

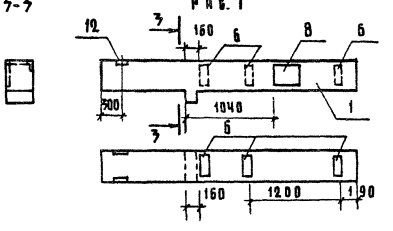

Обозначение	Марка	Рис
АС.И-04-04	1 КСО 4.33-1.2-5	5
-05	1 КСО 4.33-1.2-6	6
-06	1 КСО 4.33-1.2-7	7

Альбом V
ч.1

Формат	Зона	Позиц.	Обозначение	Наименование	Кол-во на исп. АСИ-05				Примечание
					–	01	02	03	
				Документация					
			221-1-480.86 АСИ-05	Сборочный чертеж					
А3			1.020-1/83 2-1 00У1	Узлы					
А3			1.020-1/83 2-1 00ТО	Техническое описание					
				Сборочные единицы					Масса кг
А3		1	1.020-1/83 2-3 07-03	Колонна 1 КНД 4.28-1.2					
А4		2	1.020-1/83 2-15 24-07	Закладное изделие МН-34	1	1		1	1.53
А4		3	1.020-1/83 2-15 23-07	То же МН-39		1	1		37.13
А4		4	1.020-1/83 2-15 23	" МН-13	4				7.39
А4		5	1.020-1/83 2-15 24	" МН-19	1				4.85
А4		6	1.020-1/83 2-15 24-10	" МН-42			1	1	4.22

Н. контр.	Владимиров		221-1-480.86	АСИ-05
Нач. маст.	Путинцев		Колонна 1 КНД 4.28-1.2	Стадия: Р; Лист: 1; Листов: 1
Гл. инж. М	Рифтин			ЦНИИЭП учебных зданий
Г И П	Владимиров			
Рук. гр. инж.	Орловская			

Копир. Вх-4.

Формат А3

Инв. № подл. | Подпись и дата | Взам. инв. №

1-1



Рис. 1

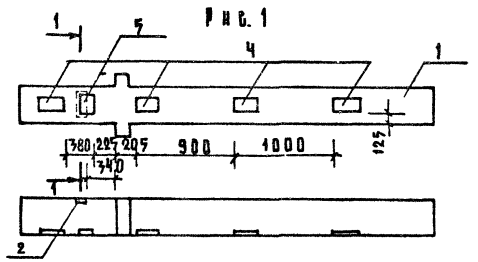

3-3

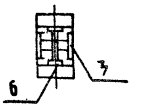

Рис. 3

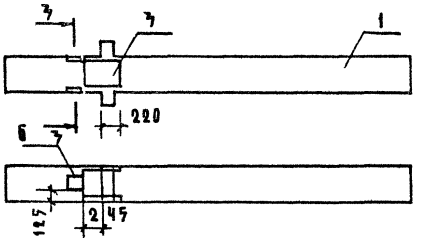

2-2



Рис. 2

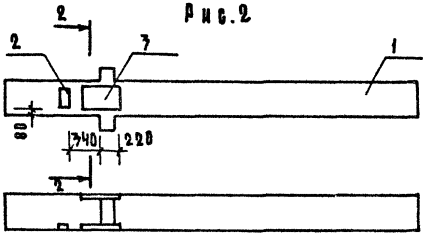

4-4

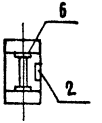

Рис. 4

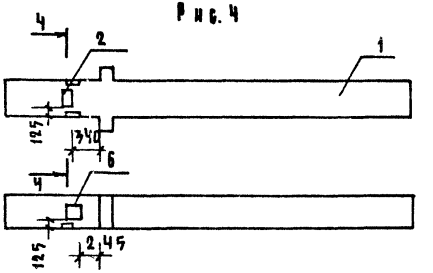

Обозначение	Марка	Рис.
АС.И-05	1 КНД 4.28-1.2-1	1
-01	1 КНД 4.28-1.2-2	2
-02	1 КНД 4.28-1.2-3	3
-07	1 КНД 4.28-1.2-4	4

Н.контр.	Владимиров		
Нач.маст.	Пучинцев		
Гл.инж.м.	Рифтин		
ГИП	Владимиров		
Рук.груп	Орловская		

221-1-480.86 АС.И-05 СБ

Колонна 1 КНД 4.28-1.2

Стадия	Масса	Масштаб
Р	1.86т	1:40
Лист 1	Листов 1	

ЦНИИЭП учебных зданий

Копир.

Формат А3

Инв.№ подл. | Подпись и дата | Взам. инв.№

Альбом V
ч.1

Формат	Зона	Позиц	Обозначение	Наименование	Количество на исполнение АС.И-06												Примечание
					–	01	02	03	04	05	06	07	08	09	10	11	
				Документация													
А3			221-1-480.86 АС.И-06	Сборочный чертеж													
А3			1.020-1/87 2-1 0041	Узлы													
А3			1.020-1/87 2-1 0070	Техническое описание													
				Сборочные единицы													
А3		1	1.020-1/87 2-3 07	Колонна 1 кно 4.28-1.1													
А4		2	1.020-1/87 2-15 24-10	Изделие закладное МН-42						1							4.22
А4		3	– 07	То же МН-34	2					1	1	2	2	2	2		1.53
А4		4	1.020-1/87 2-15 23-07	" МН-39		1	1	1	1		1	1		1	1	1	37.13
А4		5	1.020-1/87 2-15 23	" МН-13	4			4	4		4		4			4	7.39
А4		6	1.020-1/87 2-15 24	" МН-19	1	1		1	1		1		1			1	4.85

Инв. № подл. | Подпись и дата | Взам. инв. №

			221-1-480.86 АС.И-06	
Н. контр.	Владимиров			
Нач. маст.	Путинцев		Колонна 1 кно 4.28-1.1	Стадия: Р; Лист; Листов: 1
Гл. инж. М.	Ифтин			ЦНИИЭП учебных зданий
Г. и. п.	Владимиров			
Рук. гр. инж.	Орловская			

Копир. Жщ. Формат А3

Альбом V
Ч.1

1-1

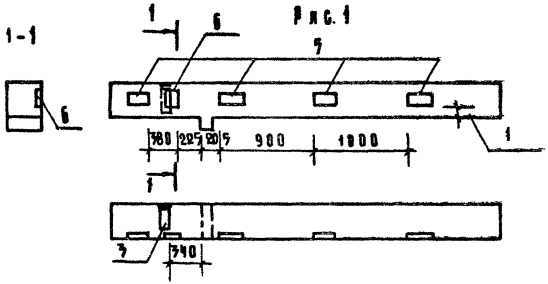

Рис. 1

3-3

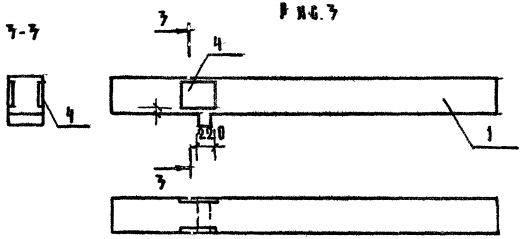

Рис. 3

2-2

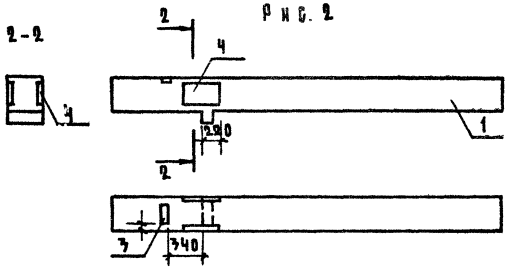

Рис. 2

4-4

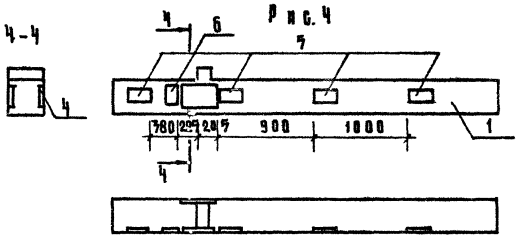

Рис. 4

Обозначение	Марка	Рис.
АС.Ч-06	1КНО 4.28-1.1-1	1
- 01	1КНО 4.28-1.1-2	2
- 02	1КНО 4.28-1.1-3	3
- 03	1КНО 4.28-1.1-4	4

Привязан.

Инв. №

Н. Контр.	Владимиров	
Нач. маст.	Путинцев	
Гл. инж. м.	Рифтин	
Г и п	Владимиров	
Рук. груп.	Орловская	

Копир. Муч.

221-1-480.86 АС.Ч-06 СБ

Колонна 1КНО 4.28-1.1

Стадия	Масса	Масштаб
Р	1.84т	1:40
Лист 1	Листов 3	

ЦНИИЭП учебных зданий

Формат А3

Инв. № подл. | Подпись и дата | Взам. инв. №

1-1

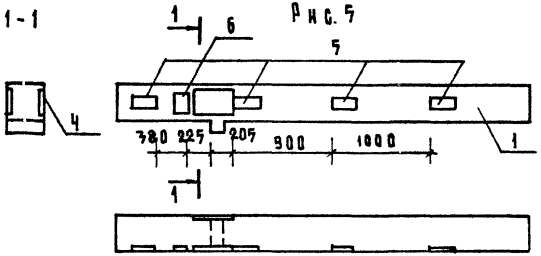

Рис. 5

3-3

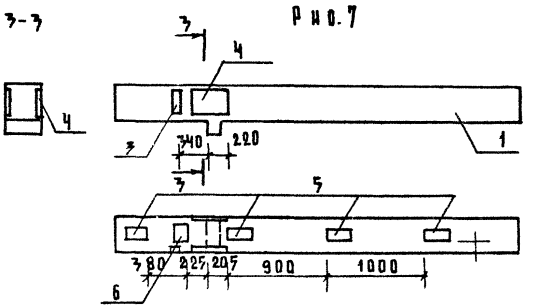

Рис. 7

2-2

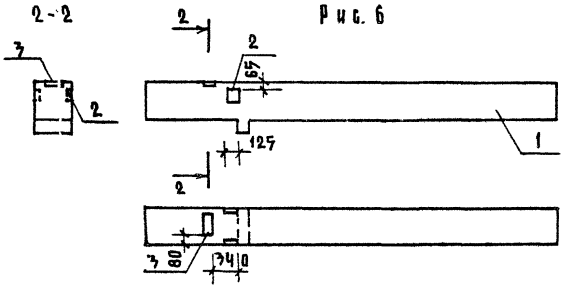

Рис. 6

4-4

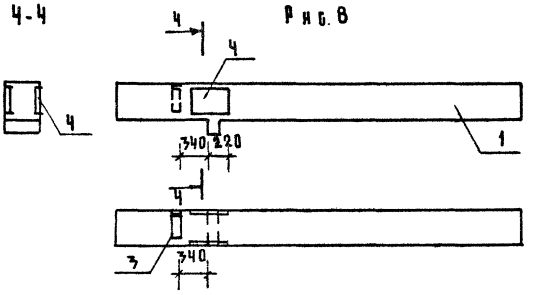

Рис. 8

Обозначение	Марка	Рис.
АСИ-06-04	1КНО 4.28-1.1-5	5
-05	1КНО 4.28-1.1-6	6
-06	1КНО 4.28-1.1-7	7
-07	1КНО 4.28-1.1-8	8

Инв. № подл. | Подпись и дата | Взам. инв. №

1-1

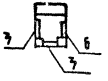

Рис. 9

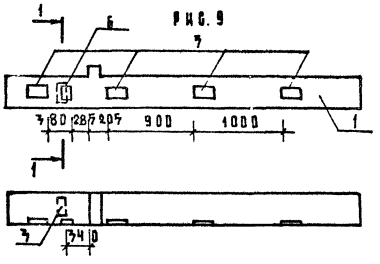

3-3



Рис. 11

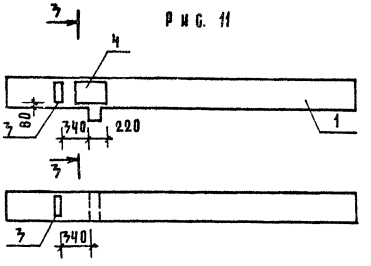

2-2



Рис. 10

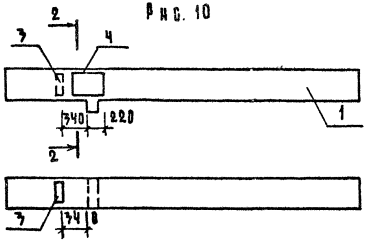

4-4



Рис. 12

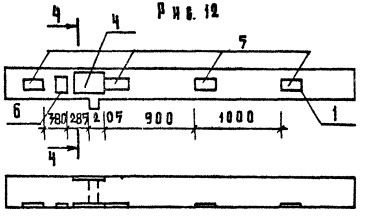

Обозначение	Марка	Рис.
АС.И-06-08	1 КНО 4.28-1.1-9	9
- 09	1 КНО 4.28-1.1-10	10
- 10	1 КНО 4.28-1.1-11	11
- 11	1 КНО 4.28-1.1-12	12

1-1

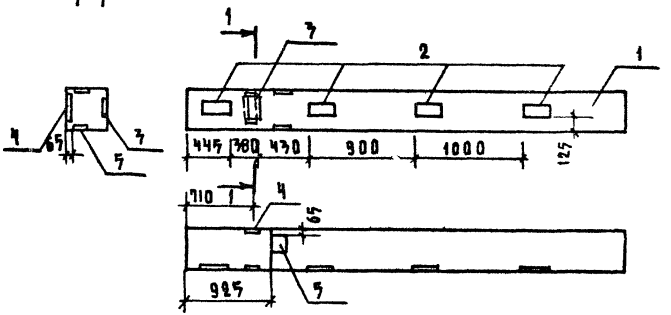

Формат	Поз.	Обозначение	Наименование	Кол.	
			Документация		
А3		221-1-480.86 АС.И-07 СБ	Сборочный чертеж		
А3		1.020-1/83 2-1 ОВУ1	Узлы		
А3		1.020-1/83 2-1 ОВТО	Техническое описание		
			Сборочные единицы		масса,кг
А3	1	1.020-1/83	Колонна 1КН 428-2		
А3	2	1.020-1/83 2-15 23	изделие закладное МН-13	4	7.39
А3	3	1.020-1/83 2-15 24	То же МН19	1	4.85
А3	4	1.020-1/83 2-15 24-07	МН34	1	1.53
А3	5	1.020-1/83 2-15 24-10	МН42	1	4.22

Н.контр.	Владимиров	
Нач.маст	Путинцев	
Гл.инж.м	Рифтин	
ГИП	Владимиров	
Рук.гр	Орловская	

Копир. 4х4

221-1-480.86 АС.И-07 СБ

Колонна 1КН 428-2

Стадия	Масса	Масштаб
Р	1.82т	1:40
Лист 1	Листов 1	

ЦНИИЭП учебных зданий

Формат А3

Инв.№ подл. | Подпись и дата | Взам.инв.№

Формат	Зона	Позиц	Обозначение	Наименование	Кол-во на исп. АС.И-08				Примечание
					–	01	02	03	
				Документация	–				
А3			221-1-480.86 АС.И-08	Сборочный чертеж					
А3			1.020-1/83 2-1 0041	Узлы					
А3			1.020-1/83 2-1 0070	Техническое описание					
				Сборочные единицы					масса кг
А3		1	1.020-1/83 2-5 03	Колонна 3КВД 4.33-1.1					
А3		2	1.020-1/83 2-15 23	Изделие закладное МН-13			8		7.39
А3		3	1.020-1/83 2-15 24	То же МН-19			2		4.85
А3		4	– 10	" МН-42	2				4.22
А3		5	1.020-1/83 2-15 23-07	" МН-39	2			3	37.13
А3		6	1.020-1/83 2-15 24-07	" МН-34		3		3	1.53
А3		7	1.020-1/83 2-15	" МН-30		3		1	10.55

Инв.№ подл. | Подпись и дата | Взам.инв.№

Н. контр.	Владимиров		
Нач. маст.	Цитинцев		
Гл. инж. м.	Пифтин		
Г и П	Владимиров		
Рук. гр. АР	Орловская		

Копир.

221-1-480.86 АС.И-08

Колонна 3 КВД 4.33-1.1

Стадия	Листов	Лист
Р	1	1

ЦНИИЭП учебных зданий

Формат А3

Альбом V
Ч.1

1-1

РИС. 1

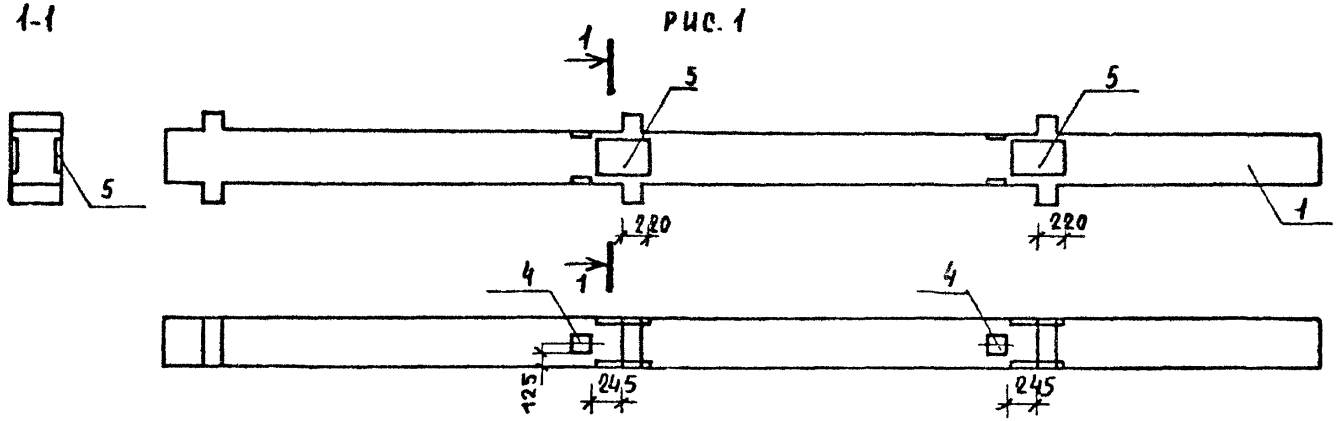

2-2

РИС. 2

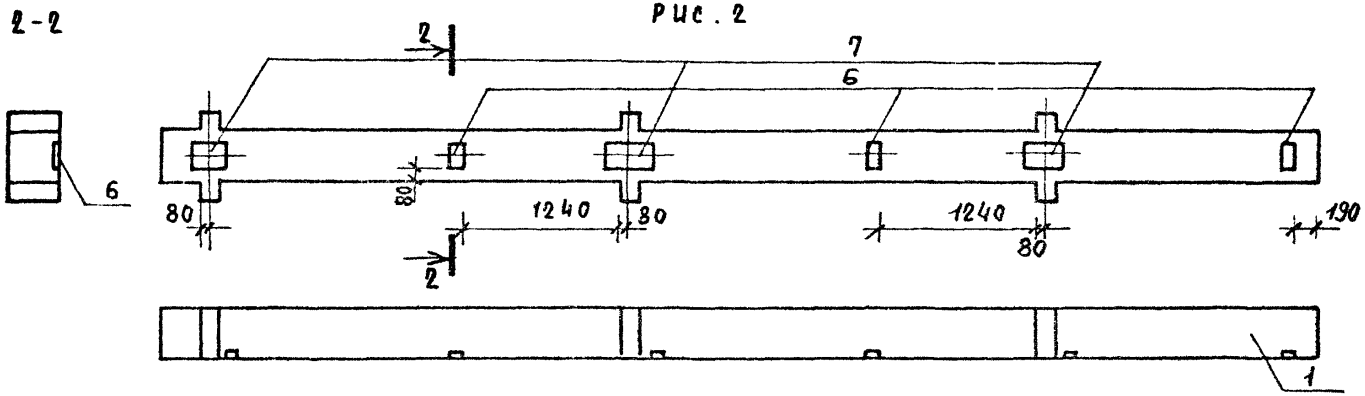

ОБОЗНАЧЕНИЕ	МАРКА	РИС
221-1-480.86АС.И-08	3КВД 4.33-1.1-1	1
-01	3КВД 4.33-1.1-2	2

Н.контр.	Владимиров		
Нач.мас.	Путинцев		
Гл.инж.пр.	Рифтин		
Г.и.п.	Владимиров		
Рук.гр.	Орловская		

221-1-480.86-АСИ-08 СБ

КОЛОННА 3КВД 4.33-1.1

СТАДИЯ	МАССА	МАСШТАБ
Р	3.8т	1:40
ЛИСТ 1	ЛИСТОВ 2	

ЦНИИЭП УЧЕБНЫХ ЗДАНИЙ

ИНВ.№ ПОДЛ. | ПОДПИСЬ И ДАТА | ВЗАМ.ИНВ.№

1-1

Рис. 3

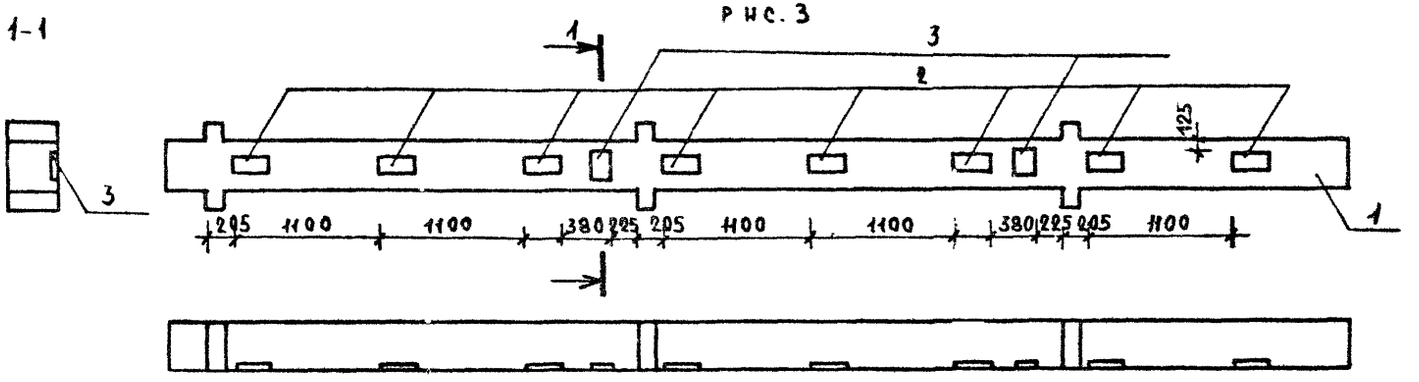

2-2

Рис. 4

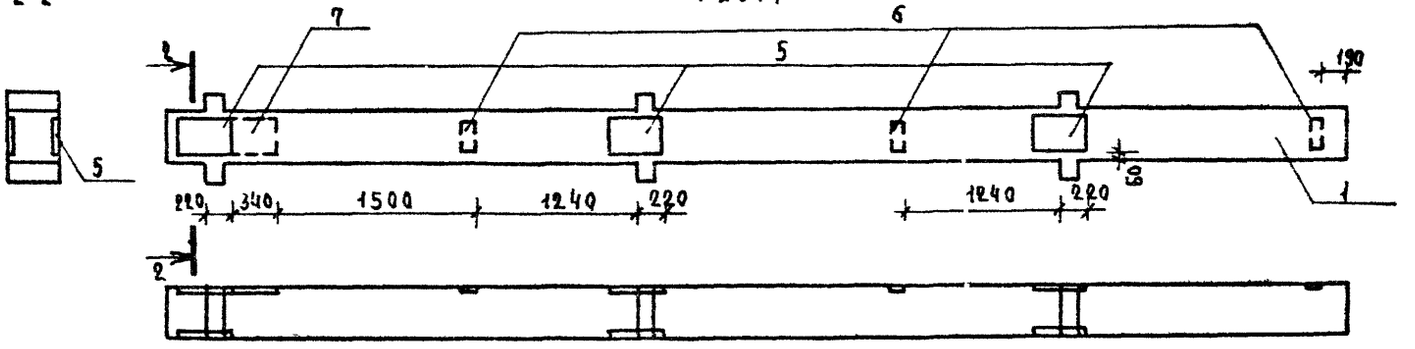

Обозначение	Марка	Рис.
АС.И-08-02	3КВД 4.33-11-3	3
-03	3КВД 4.33-11-4	4

Инв.№ подл. | Подпись и дата | Взам.инв.№

Формат	Зона	Позиц.	Обозначение	Наименование	кол-во на исполн. АС.И-09 —	01	02	03	04	05	06	07	Примечание
				Документация									
А3			221-1-480.86 АСИ-09 СБ	Сборочный чертеж									
А3			1.020-1/83 2-1 0091	Узлы									
А3			1.020-1/83 2-1 00ТО	Техническое описание									
				Сборочные единицы									
А3		1	1.020-1/83 2-5 03-01	Колонна 3КВО 4.33-1.1									
А3		2	1.020-1/83 2-15 23-07	Изделие закладное МН-39	2				3				37.13
А3		3	1.020-1/83 2-15 23	То же МН-13	8	8		16		2			7.39
А3		4	1.020-1/83 2-15 24	" МН-19	2	2		4					4.85
А3		5	-10	" МН-42			3				1	3	4.22
А3		6	-07	" МН-34		12	12		11	10	3	3	1.53
А3		7	1.020-1/83 2-15 26	" МН-30			3		2	1	3	3	10,55
А3		8	-02	" МН-29		2					4		13,94
А3		9	1.020-1/83 2-15 24-08	" МН-40				2			2		2,55
А3		10	1.020-1/83 2-15 33 СБ	" МН-46						2			34.8
А3		11	1.020-1/83 2-15 35 СБ	" МН-48						2			34.6

Инв.№ подл. | Подпись и дата | Взам.инв.№

Н.контр	Владимиров		221-1-480.86-АСИ-09
Нач.мас	Путинцев		
Гл.инж.м	Нефтин		Колонна 3КВО 4.33-1.1
Гип	Владимиров		Стадия Р; Лист; Листов
Рук.гр.инж	Орловская		ЦНИИЭП учебных зданий

Альбом V
Ч 1

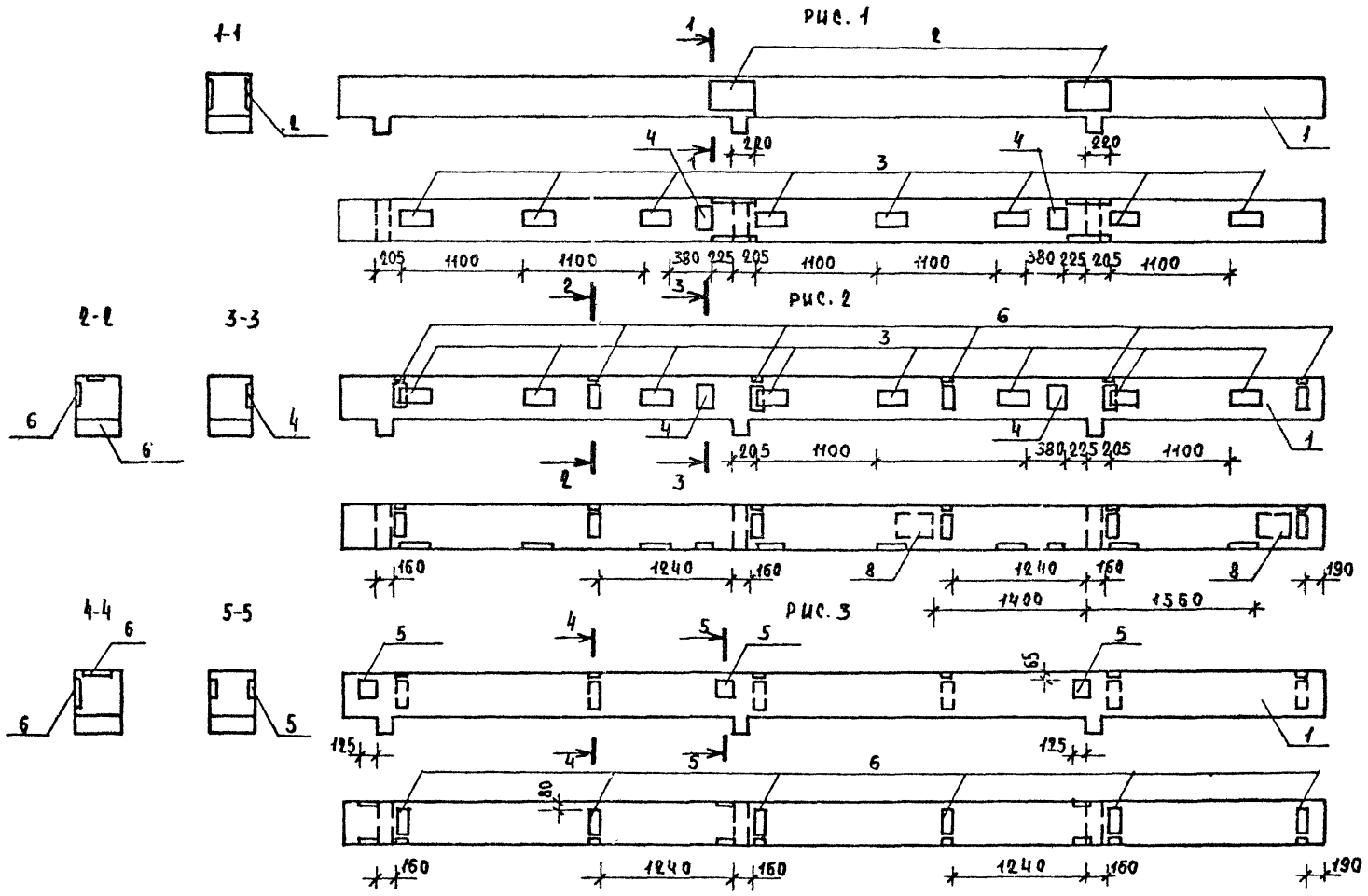

ОБОЗНАЧЕНИЕ	МАРКА	РИС.
221-1-480.86АС.И-09	3КВО 4.33-1.1-1	1
-01	3КВО 4.33-1.1-2	2
-02	3КВО 4.33-1.1-3	3

Н.контр.	Владимиров	
Нач.мас.	Путинцев	
Гл.инж.мас	Рифтин	
Г.ц.п.	Владимиров	
Рук.гр.	Орловская	

221-1-480.86-АС.И-09 СБ

КОЛОННА 3КВО 4.33-1.1

СТАДИЯ	МАССА	МАСШТАБ
Р	3.7т	1:40
ЛИСТ 1	ЛИСТОВ 4	

ЦНИИЭП учебных зданий

Инв.№ подл. | Подпись и дата | Взам.инв.№

Рис. 4

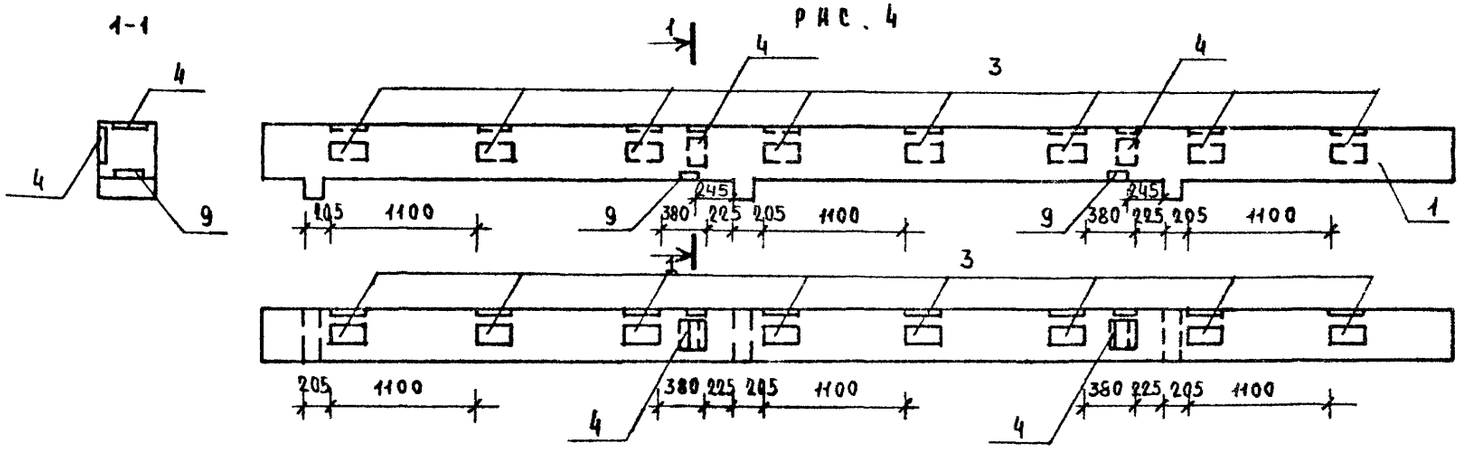

Рис. 5

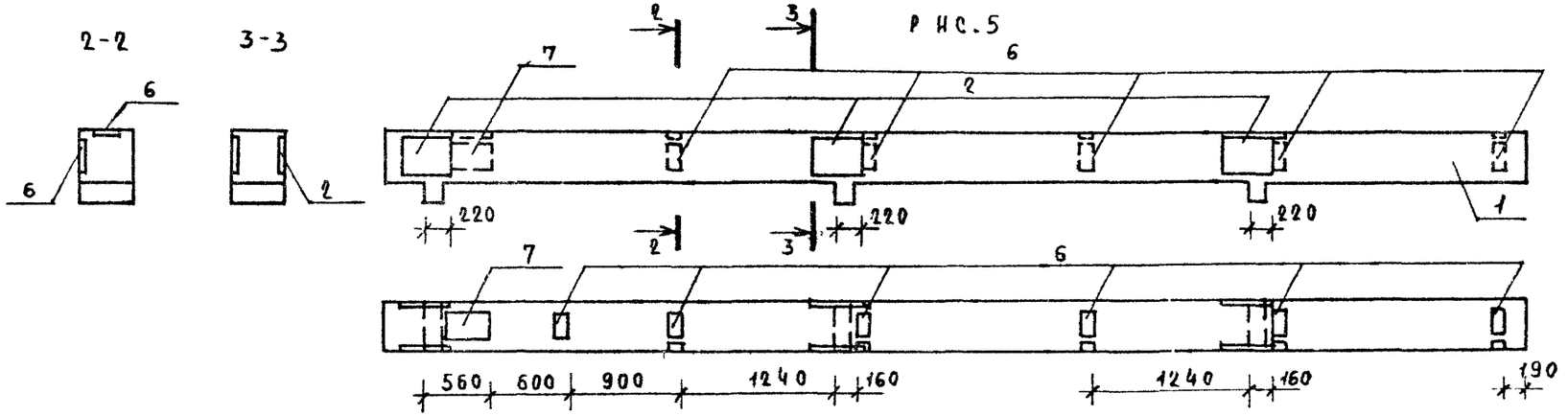

Обозначение	Марка	Рис.
АС.И-09-03	3 КВО 4.33-1.1-4	4
-04	3 КВО 4.33-1.1-5	5

Инв.№ подл. | Подпись и дата | Взам. инв.№

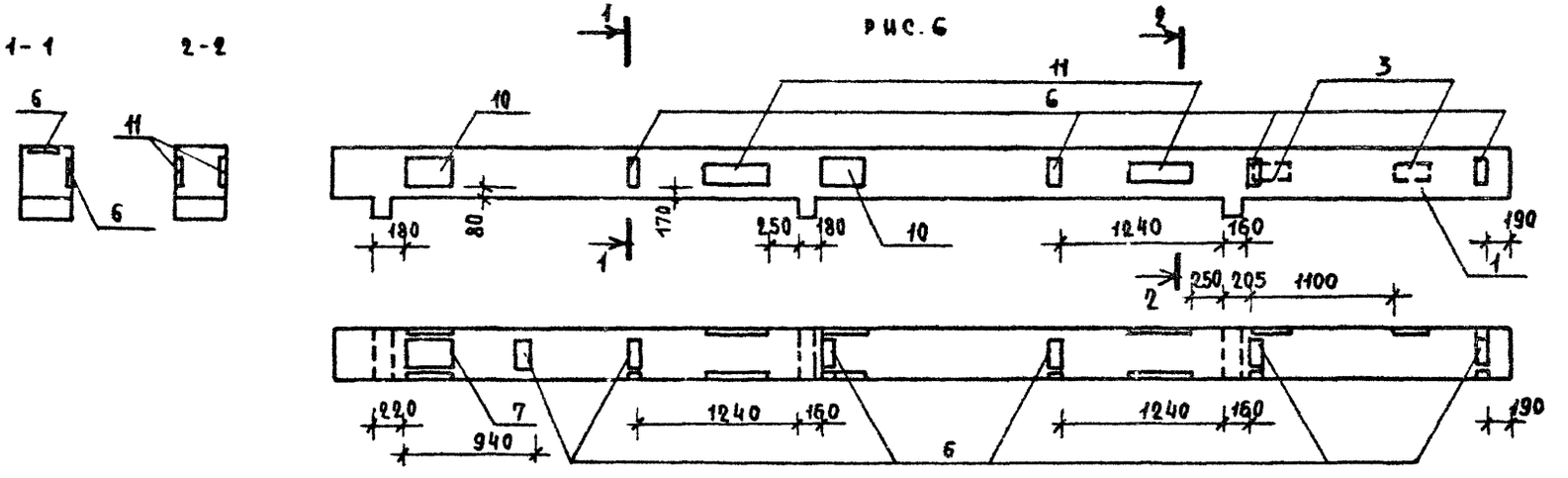

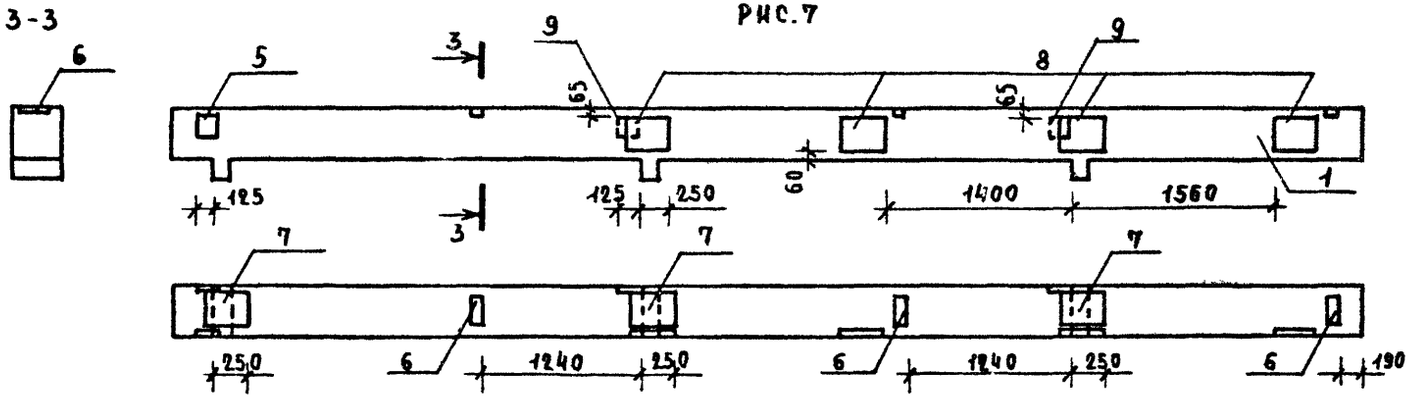

Обозначение	Марка	Рис.
АС.И-09-05	3КВО 4.33-1.1-6	6
-06	3 КВО 4.33-1.1-7	7

Инв.№ подл. | Подпись и дата | Взам.инв.№

РИС.8

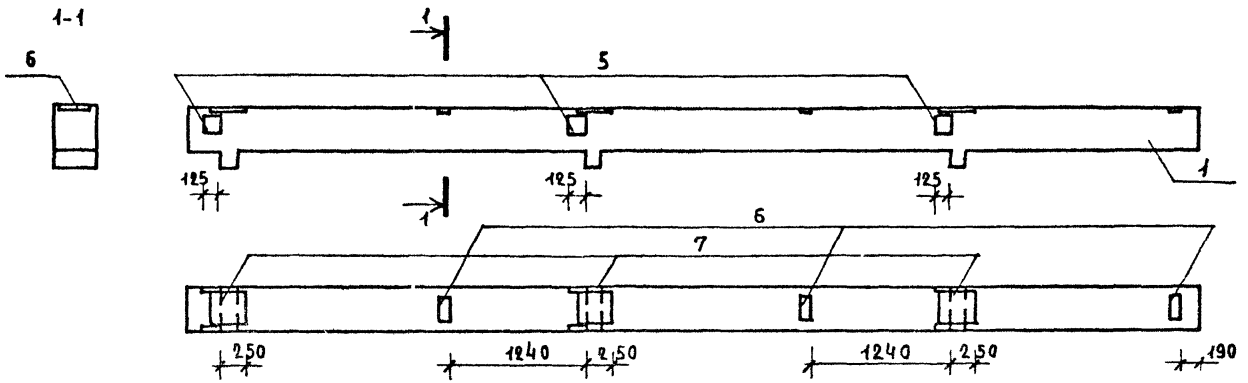

ОБОЗНАЧЕНИЕ	МАРКА	РИС.
АС.И-09-07	3КВО 4.33-11-8	8

Инв.№ подл. | Подпись и дата | Взам.инв.№

Альбом V
Ч.1

Формат	Зона	Позиц.	Обозначение	Наименование	Кол-во на исп. АС.И-10 —	Кол-во на исп. АС.И-10 01	Примечание
				Документация			
А3			221-1-480.86 АС.И-10	Сборочный чертеж			
А3			1.020-1/83 2-1 00У1	Узлы			
А3			1.020-1/83 2-1 00ТО	Техническое описание			
				Сборочные единицы			масса кг
А3		1	1.020-1/83 2-9 01	Колонна 1КВД 4.36-1.1			
А3		2	1.020-1/83 2-15 24-07	Изделие закладное МН-34	1	1	1.53
А3		3	1.020-1/83 2-15 26	То же МН-30	1	1	10.55
А3		4	1.020-1/83 2-15 33СБ	" МН-46		1	34.8

Инв. № подл. | Подпись и дата | Взам. инв. №

Н. контр.	Владимиров		221-1-480.86 АС.И-10
Нач. мас.	Путинцев		Колонна КВД 4.36-1.1
Гл. инж. м.	Рифтин		Стадия: Р; Лист: 1; Листов:
Г. и п.	Владимиров		ЦНИИЭП учебных зданий
Рук. гр. инж.	Орловская		

1-1



Рис.1

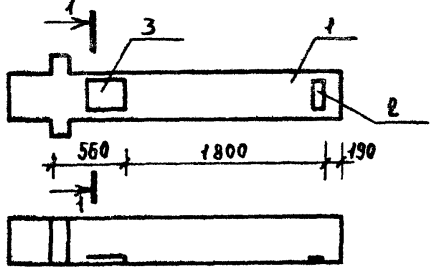

2-2

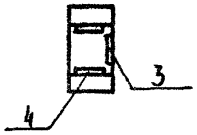

Рис.2

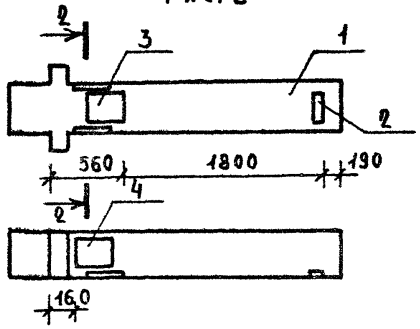

Обозначение	Марка	Рис.
АС.И-10	1КВД 4.36-1.1-1	1
-01	1КВД 4.36-1.1-2	2

		221-1-480.86 - АС.И-10 СБ
Н.контр.	Владимиров	
Нач.мас.	Путинцев	Колонна 1КВД 4.36-1.1
Гл.инж.к.	Рифтин	
Г.А.П.	Беляев	
Ч.Г.	Владимиров	

Стадия	Масса	Масштаб
Р	1.2т	1:40
Лист	Листов	

ЦНИИЭП учебных зданий

Инв.№ подл. | Подпись и дата | Взам.инв.№

Альбом V
41

Формат	Зона	Позиц.	Обозначение	Наименование	Кол. на исп. АС.И-11				Приме-чание
						01	02	03	
				Документация					
			221-1-480.86 АС.И-11	Сборочный чертеж					
А3			1.820-1/83 2-1 ООУ1	Узлы					
А3			1.020-1/83 2-1 ООТО	Техническое описание					
				Сборочные единицы					Масса кг
А3		1	1.020-1/83 2-7 01-01	Колонна 1КВО 4.36-1.1					
А3		2	1.020-1/83 2-15 23	Изделие закладное МН-13				3	7.39
А3		3	1.020-1/83 2-15 33СБ	" МН-46			1		34.8
А3		4	1.020-1/83 2-15 24-07	" МН-34	2	2	2		1.53
А3		5	1.020-1/83 2-15 26	" МН-30	2	2	1		10.55
А3		6	1.020-1/83 2-15 23-07	" МН-39	1	1	1		37.13

Инв.№ подл. | Подпись и дата | Взам.инв.№

			221-1-480.86-АС.И-11
Н.контр.	Владимиров		
Нач.мас	Путинцев		Колонна 1КВО 4.36-1.1
Гл.инж.м.	Рифтин		Стадия: Р; Лист; Листов: 1
Г.И.П.	Владимиров		ЦНИИЭП учебных зданий
Рук.группы	Храповская		

Альбом V
Ч.1

1-1

Рис. 1

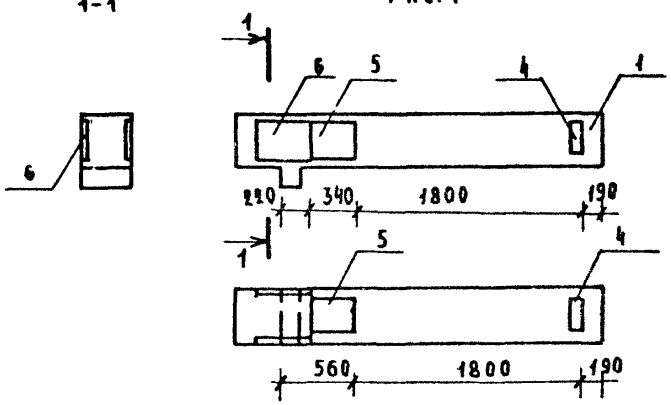

3-3

Рис. 3

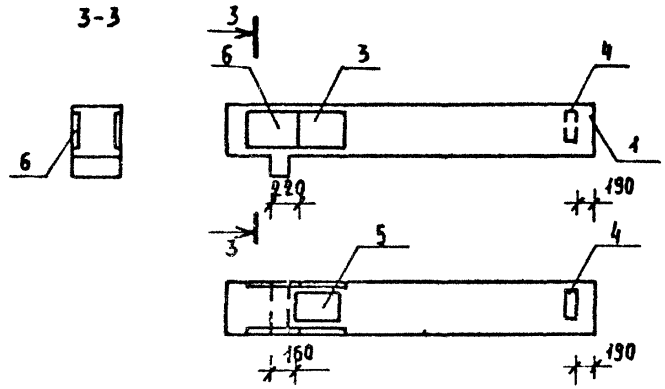

2-2

Рис 2

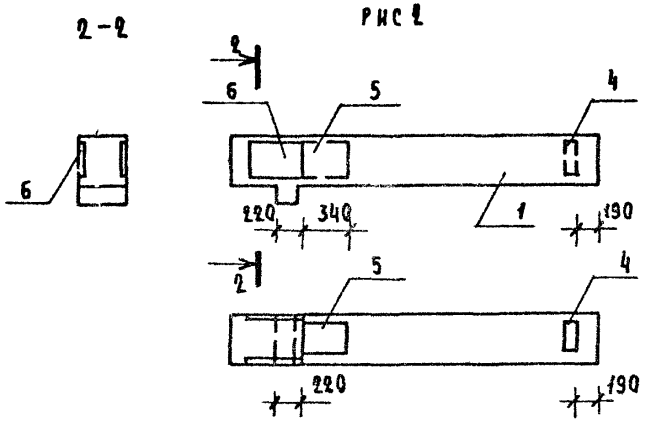

4-4

Рис. 4

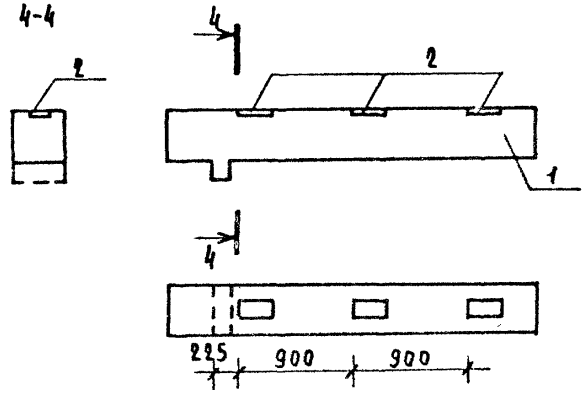

Обозначение	Марка	Рис.
АС.И - 11	1КВО 4.36 -1.1-1	1
-01	1КВО 4.36-1.1-2	2
-02	1КВО 4.36-1.1-3	3
-03	1КВО 4.36-1.1-4	4

Н.контр.	Владимиров	
Нач.мас.	Путинцев	
Гл.инж.пр.	Рифтин	
Гл.арх.	Владимиров	
Рук.группы	Соловская	

221-1-480.86-АС.И-11 СБ

Колонна 1КВО 4.36-1.1

Стадия	Масса	Масштаб
Р	1.2т	1:40
Лист 1	Листов	

ЦНИИЭП учебных зданий

Инв.№ подл. | Подпись и дата | Взам.инв.№

Альбом V ч.1

Формат	Зона	Позиц.	Обозначение	Наименование	Кол-во на исп. АС.И-12 —	01	Примечание
				Документация			
А3			221-1-480.86 АС.И-12	Сборочный чертеж			
А3			1.020-1/83 2-1 00 У1	Узлы			
А3			1.020-1/83 2-1 00 ТО	Техническое описание			
				Сборочные единицы			масса,кг
А3		1	1.020-1/83 2-5 01	Колонна 1КВД 4.33-1.1			
А3		2	1.020-1/83 2-15 24-07	Изделие закладное МН-34		2	1.53
А3		3	1.020-1/83 2-15 23-07	" МН-39	1	1	37.13
А3		4	1.020-1/83 2-15 26-02	" МН-29	1		13.94

Инв.№ подл. | Подпись и дата | Взам.инв.№

Н.контр.	Владимиров		221-1-480.86-АС.И-12
Нач.мас.	Путинцев		
Гл.инж.мас	Рифтин		Колонна 1КВД 4.33-1.1
Г.И.П.	Владимиров		Стадия: Р; Лист; Листов: 1
Рук.группы	Орловская		ЦНИИЭП учебных зданий

Альбом V
4.1

1-1

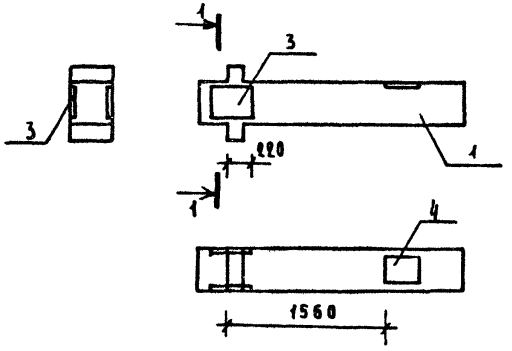

РИС. 1

2-2

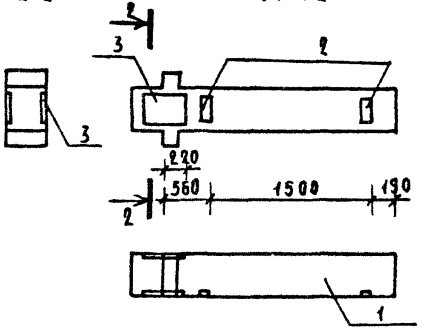

РИС. 2

ОБОЗНАЧЕНИЕ	МАРКА	РИС.
АС.И-12	1КВД 4.33-1.1-1	1
-01	1КВД 4.33-1.1-2	2

Н.контр.	Владимиров	
Нач.мас.	Путинцев	
Гл.инж.мас.	Рифтин	
Г А П	Беляев	
Г И П	Владимиров	
Рук.группы	Орловская	

221-1-480.86-АС.И-12 СБ

КОЛОННА 1КВД 4.33-1.1

СТАДИЯ	МАССА	МАСШТАБ
Р	1.075т	1:40
ЛИСТ 1	ЛИСТОВ	

ЦНИИЭП учебных зданий

Инв.№ подл. | Подпись и дата | Взам.инв.№

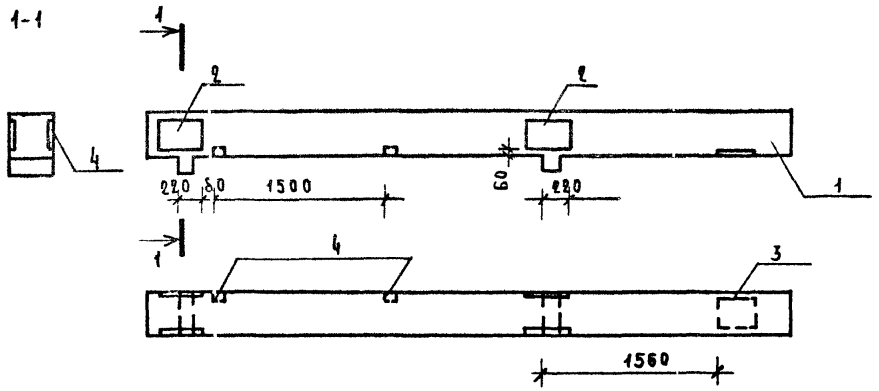

ФОРМ	ЗОНА	ПОЗИЦ	ОБОЗНАЧЕНИЕ	НАИМЕНОВАНИЕ	КОЛ.	ПРИМ.
				Документация		
А3			221-1-480.86 АС.И-13	Сборочный чертеж		
А3			1.020-1/83 2-1 ООУ1	Узлы		
А3			1.020-1/83 2-1 ООТО	Техническое описание		
				Сборочные единицы		
А3		1	1.020-1/83 2-5 02 – 01	Колонна 2КВО 4.33-1.1		
А3		2	1.020-1/83 2-15 23	Изделие закладное МН39	2	37.13
А3		3	1.020-1/83 2-15 26-02	То же МН-29	1	13.94
А3		4	1.020-1/83 2-15 27 СБ	" МН-35	2	1.77

Н.контр.	Владимиров	
Нач.мас	Путинцев	
Гл.инж.мас	Рифтин	
Г А П	Беляев	
Г И П	Владимиров	
Рук.гр.инж	Юровская	

221-1-480.86-АС.И-13 СБ

Колонна 2КВО 4.33-1.1-1

СТАДИЯ	МАССА	МАСШТАБ
Р	2.375т	1:40
ЛИСТ	ЛИСТОВ	

ЦНИИЭП учебных зданий

Инв.№ подл. | Подпись и дата | Взам.инв.№

Альбом V
Ч.1

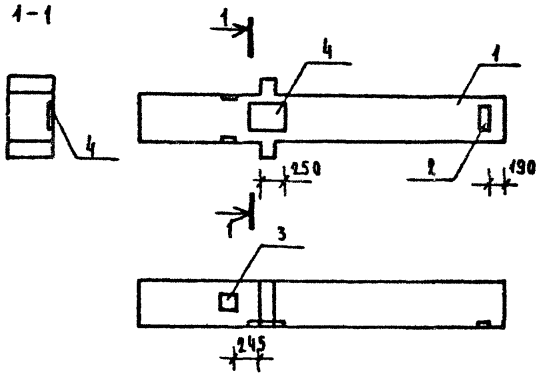

Форм	Зона	Позиц	Обозначение	Наименование	Кол.	Примеч.
				Документация		
А3			221-1-480.86 АС.И-14 СБ	Сборочный чертеж		
А3			1.020-1/83 2-1 ООУ1	Узлы		
А3			1.020-1/83 2-1 ООТО	Техническое описание		
				Сборочные единицы		Масса кг
А3		1	1.020-1/83 2-5 - 07	Колонна 1КСД 4.33-2.2		
А3		2	1.020-1/83 2-15 24 - 07	Изделие закладное МН-34	1	1.53
А3		3	1.020-1/83 2-15 24 - 10	То же МН-42	1	4.22
А3		4	1.020-1/83 2-15 26	" МН-30	1	10.55

Н.контр	Владимиров	
Нач.нас.	Путинцев	
Гл.инж.мас.	Рифтин	
Г А П	Беляев	
Г И П	Владимиров	
Рук.группы	Орловская	

221-1-480.86 - АС.И-14 СБ

Колонна 1КСД 4.33-2.2-1

Стадия	Масса	Масштаб
Р	1,375т	1:40
Лист	Листов	

ЦНИИЭП учебных зданий

Инв. № подл. | Подпись и дата | Взам.инв. №

Альбом V
Ч.1

Формат	Зона	Поз.	Обозначение	Наименование	Кол-во на ИСП. АС.И-15 —	Кол-во на ИСП. АС.И-15 01	Примечание
				Документация			
А3			221-1-480.86 АС.И-15	Сборочный чертеж			
А3			1.020-1/83 2-1 0091	Узлы			
А3			1.020-1/83 2-1 0070	Техническое описание			
				Сборочные единицы			масса кг
А3		1	1.020-1/83 2-7 01-10	Колонна 1КВД 4.36-3,2			
А3		2	1.020-1/83 2-15 24-07	Изделие закладное МН-34	1		1.53
А3		3	1.020-1/83 2-15 26	То же МН-30	1		10.55
А3		4	1.020-1/83 2-15 33 СБ	" МН-46		1	34.80

Инв. № подл. | Подпись и дата | Взам. инв. №

Н. контр.	Владимиров		221-1-480.86-АС.И-15
Нач. мас.	Путинцев		
Гл. инж. мас	Рифтин		Колонна 1КВД 4.36-3,2
Г И П	Владимиров		Стадия: Р; Лист: ; Листов:
ГАП	Юрловская		ЦНИИЭП учебных зданий

Альбом V
Ч.1

Рис. 1

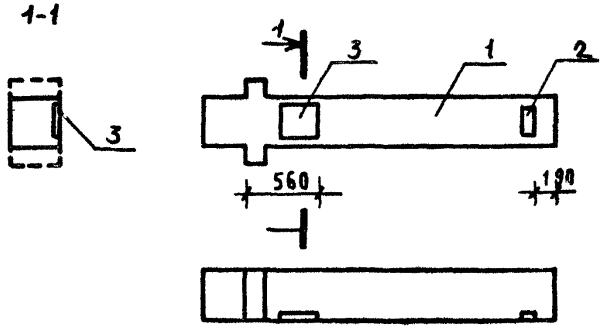

Рис. 2

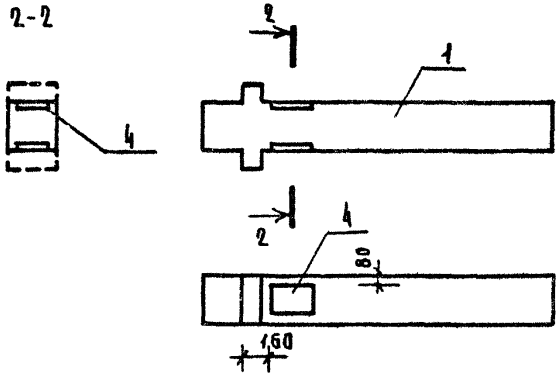

ОБОЗНАЧЕНИЕ	МАРКА	РИС.
АС.И-15	1КВД 4.36-3.2-1	1
-01	1КВД 4.36-3.2-2	2

Н.контр.	Владимиров	
Нач.маст.	Путинцев	
Гл.инж.м	Рифтин	
Г А П	Беляев	
Г И П	Владимиров	
Рук.группы	Орловская	

221-1-480.86-АС И-15 СБ

Колонна 1КВД 4.36-3.2

СТАДИЯ	МАССА	МАСШТАБ
Р	4.225т	1:40
ЛИСТ	ЛИСТОВ	

ЦНИИЭП учебных зданий

Инв. № подл. | Подпись и дата | Взам. инв. №

Альбом V ч 1

Формат	Зона	Позиц.	Обозначение	Наименование	Кол-во на испол. АС.И-16 —	01	02	Примечание
				Документация				
А3			221-1-480.86 АС.И-16	Сборочный чертеж				
А3			1.020-1/83 2-1 ООУЧ	Узлы				
А3			1.020-1/83 2-1 ООТО	Техническое описание				
				Сборочные единицы				масса кг
А3		1	1.020-1/83 2-7 01-11	Колонна 1КВО 4.36-3,2				
А3		2	1.020-1/83 2-15 23	Изделие закладное МН-13				7.39
А3		3	1.020-1/83 2-15 26	То же МН-30		1	2	10.55
А3		4	1.020-1/83 2-15 24-07	" МН-34		1	2	1.53
А3		5	1.020-1/83 2-15 23	" МН-39	1	1	1	37.13

Инв.№ подл. | Подпись и дата | Взам.инв.№

				221-1-480.86-АС.И-16
Н.контр.	Владимиров			
Нач.мас.	Путинцев			Колонна КВО 4.36-3,2
Гл.инж.м.	Рифтин			
Г И П	Владимиров			
Рук.гр.инж.	Орловская			

Стадия	Лист	Листов
Р		

ЦНИИЭП учебных зданий

Альбом V
4.1

Рис. 1

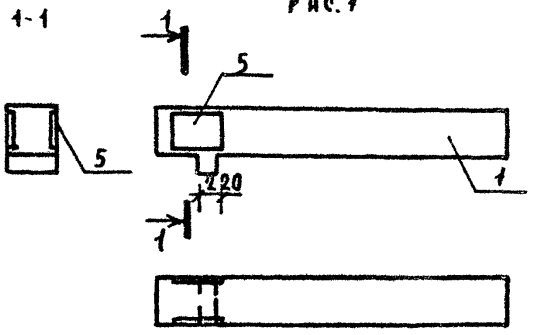

Рис. 2

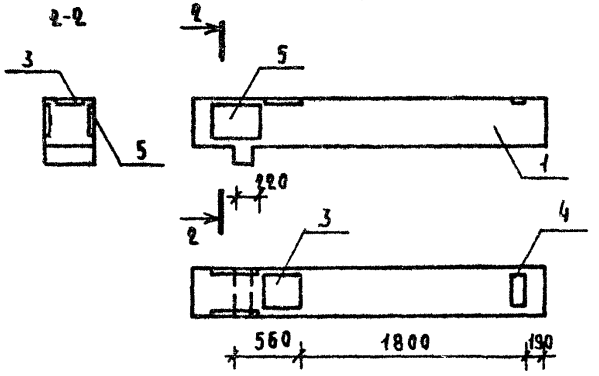

Рис. 3

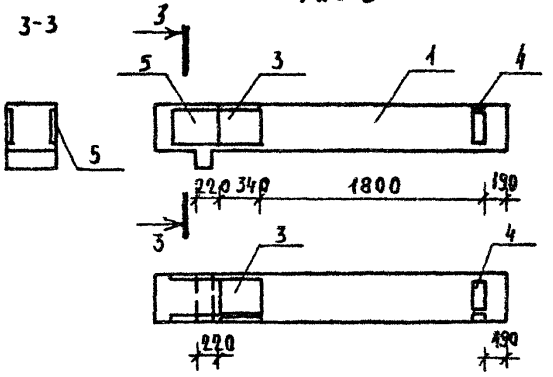

Обозначение	Марка	Рис.
АС.И-16	1КВ0 4.36 - 3.2 - 1	1
-01	1КВ0 4.36 - 3.2 - 2	2
-02	1КВ0 4.36. 3. 2 - 3	3

Н.контр.	Владимиров	
Нач.мас	Путинцев	
Гл.инж.мас	Рифтин	
Г А П	Беляев	
Г И П	Владимиров	
Рук.группы	Орловская	

221-1-480.86-АС И-16 СБ

Колонна 1КВ0 4.36-3.2

Стадия	Масса	Масштаб
Р	1,2 т	1:40
Лист	Листов	

ЦНИИЭП учебных зданий

Инв. № подл. | Подпись и дата | Взам. инв. №

АЛЬБОМ V
Ч.1

ФОРМ	ЗОНА	ПОЗ.	ОБОЗНАЧЕНИЕ	НАИМЕНОВАНИЕ	КОЛ-ВО НАИСП. АС.И-17			ПРИМЕЧАНИЕ
					—	01	02	
				ДОКУМЕНТАЦИЯ				
А3			221-1-480.86 АС.И-17	СБОРОЧНЫЙ ЧЕРТЕЖ				
А3			1.020-1/83 2-1 00У1	УЗЛЫ				
А3			1.020-1/83 2-1 00ТО	ТЕХНИЧЕСКОЕ ОПИСАНИЕ				
				СБОРОЧНЫЕ ЕДИНИЦЫ				МАССА,КГ
А3		1	1.020-1/83 2-5 01-01	КОЛОННА КВО 4.33-1.1				
А3		2	1.020-1/83 2-15 23	ИЗДЕЛИЕ ЗАКЛАДНОЕ МН-39	1	1	1	37.13
А3		3	1.020-1/83 2-15 24-07	" МН-34		2	2	1,53
А3		4	1.020-1/83 2-15 26	" МН-30		2	2	10.55

Н.контр.	ВЛАДИМИРОВ		
Нач.мас.	ПУТИНЦЕВ		
Гл.инж.мас	РИФТИН		
Г А П	БЕЛЯЕВ		
Г И П	ВЛАДИМИРОВ		
Рук гр инж	ОРЛОВСКАЯ		

221 - 1-480.86 - АС.И-17

КОЛОННА 1КВО 4.33 - 1.1

СТАДИЯ	ЛИСТ	ЛИСТОВ
Р		

ЦНИИЭП УЧЕБНЫХ ЗДАНИЙ

ИНВ. № ПОДЛ | ПОДПИСЬ И ДАТА | ВЗАМ. ИНВ. №

Альбом 4.1

Рис. 1

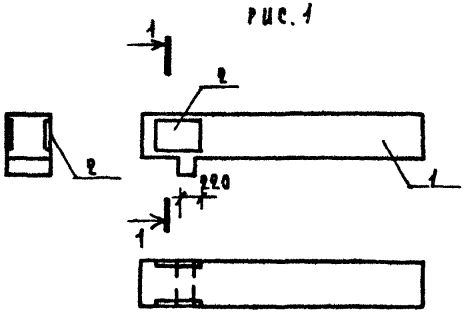

Рис. 3

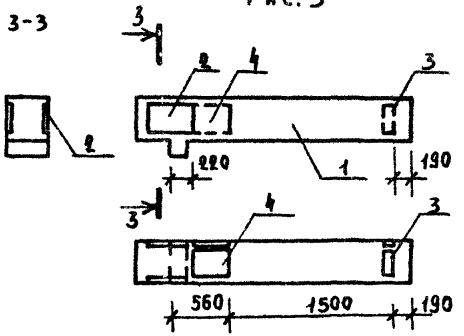

Рис. 2

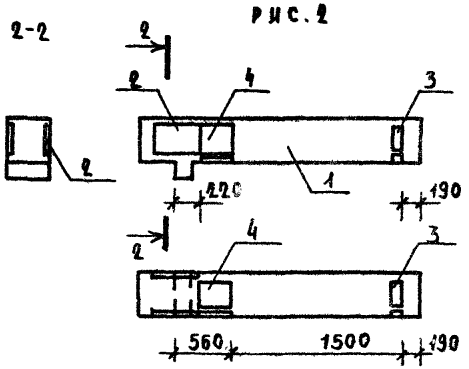

Обозначение	Марка	Рис.
АС.И-17	1КВО 4.33-1.1-1	1
-01	1КВО 4.33-1.1-2	2
-02	1КВО 4.33-1.1-3	3

Н.контр.	Владимиров	
Нач.кас.	Путинцев	
Гл.инж.кас	Рифтин	
Г А П	Беляев	
Г И П	Владимиров	
Рук.группы	Орловская	

221-1-480.86-АС.И-17 СБ

Колонна 1КВО 4.33-1.1

Стадия	Масса	Масштаб
Р	1.05т	1:40
Лист	Листов	

ЦНИИЭП учебных зданий

Инв. № подл. | Подпись и дата | Взам. инв. №

Альбом V
41

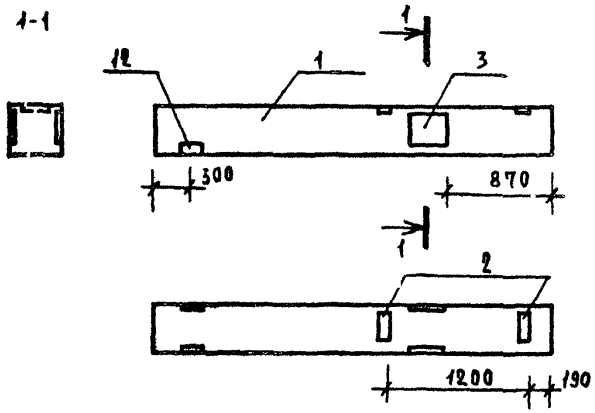

ФОРМ.	ЗОНА	ПОЗИЦ.	ОБОЗНАЧЕНИЕ	НАИМЕНОВАНИЕ	КОЛ	ПРИМЕЧ.
				ДОКУМЕНТАЦИЯ		
			221-1-480.86 АС.И 18 СБ	СБОРОЧНЫЙ ЧЕРТЕЖ	X	
			1.020-1/83 2-1 00 У 1	УЗЛЫ	X	
			1.020-1/83 2-1 00 ТО	ТЕХНИЧЕСКОЕ ОПИСАНИЕ	X	МАССА КГ
				СБОРОЧНЫЕ ЕДИНИЦЫ		
		1	1.020-1/83 2-5 04-04	КОЛОННА 1КС 4.33-1	X	
		2	1.020-1/83 2-15 24-07	ИЗДЕЛИЕ ЗАКЛАДНОЕ МН-34	2	1.53
		3	1.020-1/83 2-15 26-07	ТО ЖЕ МН-37	1	22.94
		12	1.020-1/83 2-15 31	" МН-44	2	0,62

Н.контр.	Владимиров	
Нач.мас	Путинцев	
Гл.инж.пр	Рифтин	
ГАП	Беляев	
ГИП	[illegible]	
Рук.гр	[illegible]	

221-1-480.86-АС.И-18 СБ

КОЛОННА 1КС 4.33-1-1

СТАДИЯ	МАССА	МАСШТАБ
Р	1.325т	1:40
ЛИСТ	ЛИСТОВ	

ЦНИИЭП учебных зданий

ИНВ.№ ПОДЛ. | ПОДПИСЬ И ДАТА | ВЗАМ.ИНВ.№

1-1

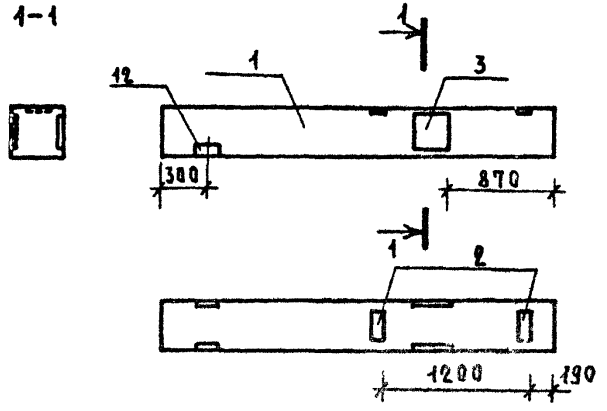

Фбум.	Зона	Позиц	Обозначение	Наименование	Кол.	Примеч.
				Документация		
			221-1-480.86АС.И19СБ	Сборочный чертеж		
			1.020-1/83 2-1 ООУ1	Узлы		
			1.020-1/83 2-1 ООТО	Техническое описание		масса кг
				Сборочные единицы		
		1	1.020-1/83 2-5 04-09	Колонна 1КС 4.33-2		
		2	1.020-1/83 2-15 24-07	Изделие закладное МН-34	2	1,53
		3	1.020-1/83 2-15 26-07	То же МН-37	1	22.94
		12	1.020-1/83 2-15 31	" МН-31	2	0,62

Н.контр.	Владимиров		
Нач.мас	Путинцев		
Гл.инж.мас	Рифтин		
ГАП	Беляев		
ГИП	Владимиров		
Рук.группы	Орловская		

221-1-480.86-АСИ-19 СБ

Колонна 1КС 4.33-2-1

Стадия	Масса	Масштаб
Р	1.325т	1:40
Лист	Листов	

ЦНИИЭП учебных зданий

Инв.№ подл. | Подпись и дата | Взам. инв.№

Альбом V
Ч.1

Формат	Зона	Поз.	Обозначение	Наименование	Кол-во на ИСК АС.И-20 —	01	Примечание
				Документация			
А3			221-1-480.86 АС.И-20СБ	Сборочный чертеж			
А3			1.020-1/83 в.1 0041	Узлы			
А3			1.020-1/83 в.1 0070	Техническое описание			
				Сборочные единицы			масса кг
А3		1	1.020-1/83 в.5 — 02	Колонна 2КВД 4.33-1.1			
А3		2	07	Изделие закладное МН-34	1	1	1.53
А3		3	1.020-1/83 в.15 26	то же МН-30	1	1	10.55
А3		4	1.020-1/83 в.15 33СБ	" МН-46		2	34.8
А3		5	1.020-1/83 в.15 35СБ	" МН-48		1	34.6

Инв. № подл. | Подпись и дата | Взам. инв. №

Н.контр.	Владимиров		221-1-480.86 -АС.И-20
Нач.мас.	Путинцев		
Гл.инж.мас	Рифтин		Колонна 2КВД 4.33 -1.1
ГАП	Беляев		Стадия Р; Лист; Листов
ГИП	Владимиров		ЦНИИЭП учебных зданий
Рук.группы	Орловская		

Альбом V
4.1

1-1

Рис. 1

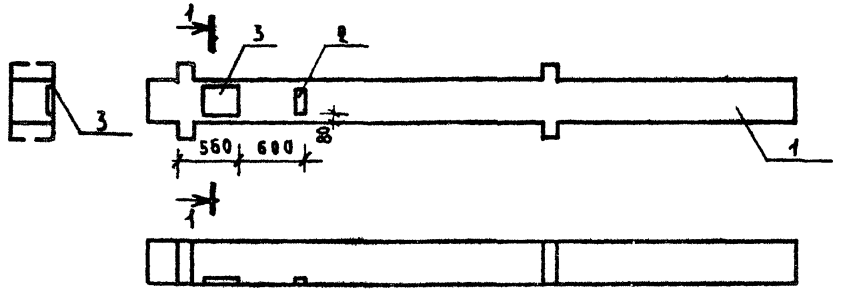

2-2

Рис. 2

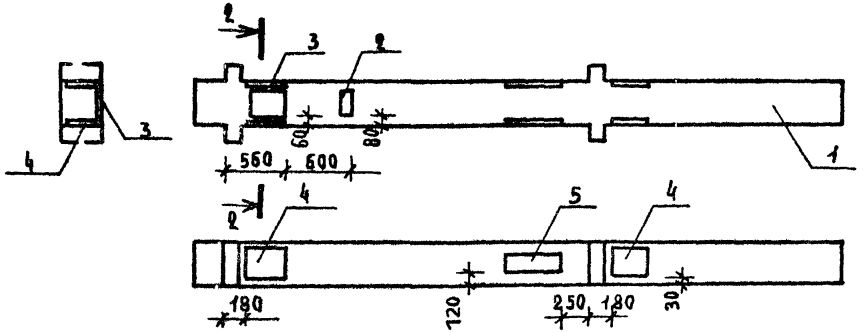

ОБОЗНАЧЕНИЕ	МАРКА	РИС.
АС.И-20	2КВД 4.33-1.1-1	1
-01	2КВД 4.33-1.1-2	2

Н.контр	Владимиров	
Нач.мас	Путинцев	
Гл.инж.мас	Рифтин	
Г А П	Беляев	
Г И П	Владимиров	
Рук.группы	Орловская	

221-1-480.86-АС.И-20 СБ

Колонна 2КВД 4.33-1.1

СТАДИЯ	МАССА	МАСШТАБ
Р	2.425т	1:40
ЛИСТ	ЛИСТОВ	

ЦНИИЭП учебных зданий

Инв.№ подл. | Подпись и дата | Взам.инв.№

Альбом V
Ч 1

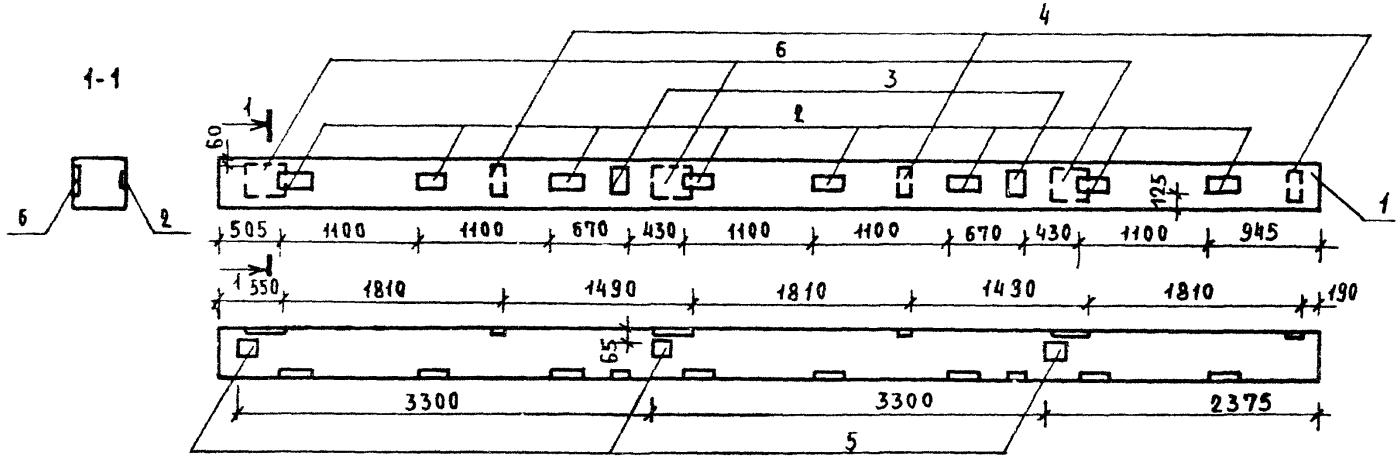

Форм	Зона	Позиц	Обозначение	Наименование	Кол.	Примеч.
				Документация		
А3			221-1-480.86 АС.И 21 СБ	Сборочный чертеж		
А3			1.020-1/83 2-1 00У1	Узлы		
А3			1.020-1/83 2-1 00ТО	Техническое описание		
				Сборочные единицы		масса кг
А3		1	1.020-1/83. 2-5 03-03	Колонна 3КВ 4.33-1		
А3		2	1.020-1/83. 2-15 23	Изделие закладное МН-13	8	7.39
А3		3	1.020-1/83 2-15 24	То же МН-19	2	4.85
А3		4	1.020-1/83 2-15 24-07	" МН-34	3	1.53
А3		5	1.020-1/83 2-15 24-10	" МН-42	3	4.22
А3		6	1.020-1/83 2-15 26	" МН-30	3	10.55

Н.контр.	Владимиров		221-1-480.86-АС.И-21 СБ
Нач.мас.	Путинцев		Колонна 3КВ 4.33-1-1
Гл.инж.м.	Рифтин		
Г.А.П.	Беляев		
Г.И.П.	Владимиров		
Рук.группы	Орловская		

Стадия	Масса	Масштаб
Р	3.65т	1:40
Лист	Листов	

ЦНИИЭП учебных зданий

Инв.№ подл. | Подпись и дата | Взам.инв.№

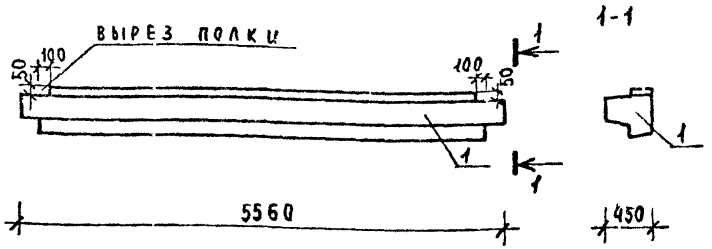

ФОРМ.	ЗОНА	ПОЗИЦ.	ОБОЗНАЧЕНИЕ	НАИМЕНОВАНИЕ	КОЛ.	ПРИМЕЧ.
				Документация		
			1.020-1/83 3-3 ООТО	Техническое описание		
				Сборочные единицы		масса,кг
		1	1.020-1/83 3-1 05	Ригель РОП 4.56-30		

Н.контр.	Владимиров	
Нач.мас.	Путинцев	
Гл.инж.мас.	Рифтин	
Г А П	Беляев	
Г И П	Владимиров	
Рук.группы	Орловская	
Разработ.	Легошина	

221-1-480.86-АС.И-22

Ригель РОП 4.56-30-2

Стадия	Масса	Масштаб
Р	2,35т	1:50
Лист	Листов	

ЦНИИЭП учебных зданий

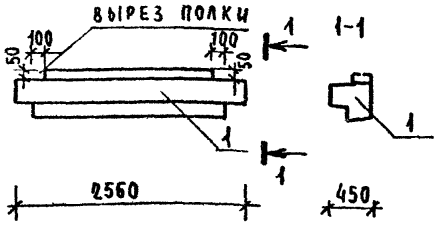

ФОРМ.	ЗОНА	ПОЗИЦ.	ОБОЗНАЧЕНИЕ	НАИМЕНОВАНИЕ	КОЛ.	ПРИМЕЧ.
				Документация		
			1.020-1/83 3-3 ООТО	Техническое описание		
				Сборочные единицы		масса,кг.
		1	1.020-1/83 3-1 12	Ригель РОП 4.26-40		

Н.контр.	Владимиров	
Нач.мас	Путинцев	
Гл.инж.м.	Рифтин	
Г А П	Беляев	
Г И П	Владимиров	
Рук.группы	Орловская	
Разработ.	Легошина	

221-1-480.86-АС.И-23

Ригель РОП 4.26-40-2

Стадия	Масса	Масштаб
Р	1.05т	1:50
Лист	Листов	

ЦНИИЭП учебных зданий

Инв. № подл. | Подпись и дата | Взам. инв. №

Альбом V
Ч 1

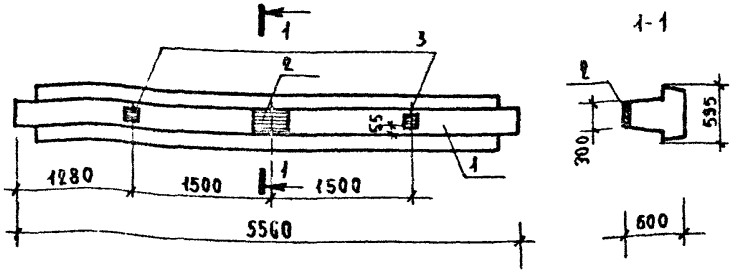

Форм.	Зона	Позиц.	Обозначение	Наименование	Кол.	Примеч.
				Документация		
А4			1.020-1/83 3-3 ОО ТО	Техническое описание		
				Сборочные единицы		Масса, кг
А3		1	1.020-1/83 3-10 08-02	Ригель РДТ 6.56-110АтV		
А4		2	1.020-1/83 2-15 04	Изделие закладное МН-1	1	8.33
А4		3	1.020-1/83 3-3 27	То же МН-32	2	1.24

Н.контр.	Владимиров	
Нач.мас.	Путинцев	
Гл.инж.мас.	Рифтин	
Г А П	Беляев	
Г И П	Владимиров	
Рук.гр.инж.	Орловская	
Разраб.	Легошина	

221-1-480.86-АС.И-24

Ригель РДТ 6.56-110АтV-1

Стадия	Масса	Масштаб
Р	3.60т	1:50
Лист	Листов	

ЦНИИЭП учебных зданий

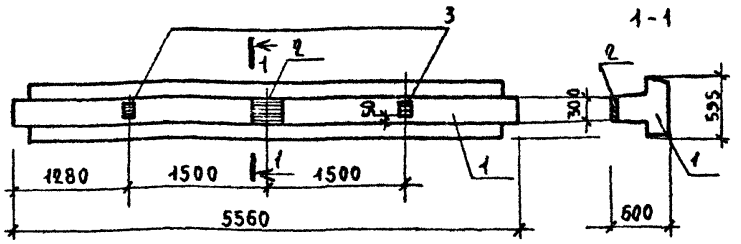

Форм	Зона	Позиц.	Обозначение	Наименование	Кол.	Примеч.
				Документация		
А4			1.020-1/83 3-3 ОО ТО	Техническое описание		
				Сборочные единицы		Масса, кг
А3		1	1.020-1/83 3-10 08-03	Ригель РДТ 6.56-145АтV		
А4		2	1.020-1/83 2-15 04	Изделие закладное МН-1	1	8.328
А4		3	1.020-1/83 3-3 27	То же МН-32	2	1.240

Н.контр.	Владимиров	
Нач.мас.	Путинцев	
Гл.инж.мас.	Рифтин	
Г А П	Беляев	
Г И П	Владимиров	
Рук.гр.инж.	Орловская	
Разраб.	Легошина	

221-1-480.86-АС.И-25

Ригель РДТ 6.56-145АтV-1

Стадия	Масса	Масштаб
Р	3.60т	1:50
Лист	Листов	

ЦНИИЭП учебных зданий

Инв.№ подл. | Подпись и дата | Взам.инв.№

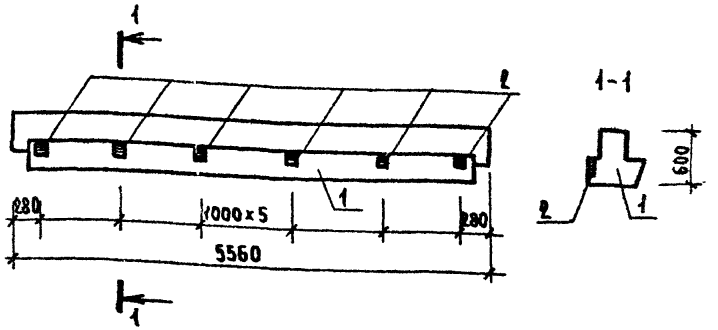

ФОРМ.	ЗОНА	ПОЗИЦ.	ОБОЗНАЧЕНИЕ	НАИМЕНОВАНИЕ	КОЛ.	ПРИМЕЧ.
				Документация		
			1.020-1/83 3-3 ООТО	Техническое описание	X	
				Сборочные единицы		масса, кг
		1	1.020-1/83 3-10 09	Ригель РОТ 6.56-40АтV	X	
		2	1.020-1/83 3-3 27	Изделие закладное МН-32	6	1,24

Н.контр.	Владимиров	
Нач.мас.	Путинцев	
Гл.инж.мас	Рифтин	
Г А П	Беляев	
Г И П	Владимиров	
Рук.гр.инж.	Орловская	
Разработ.	Логошина	

221-1-480.86-АС.И-26

РИГЕЛЬ
РОТ 6.56-40АтV-1

СТАДИЯ	МАССА	МАСШТАБ
Р	3.30т	1:50
ЛИСТ	ЛИСТОВ	

ЦНИИЭП учебных зданий

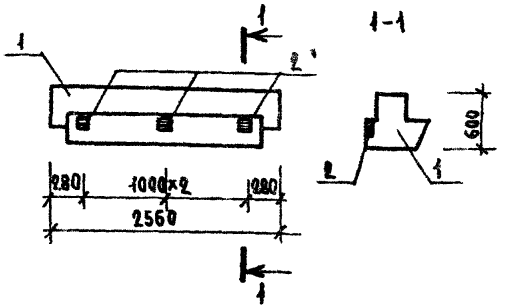

ФОРМ.	ЗОНА	ПОЗИЦ.	ОБОЗНАЧЕНИЕ	НАИМЕНОВАНИЕ	КОЛ.	ПРИМЕЧ.
				Документация		
			1.020-1/83 3-3 ООТО	Техническое описание	X	
				Сборочные единицы		масса, кг
		1	1.020-1/83 3-10 14	Ригель РОТ 6.26-60	X	
		2	1.020-1/83 3-3 27	Изделие закладное МН-32	3	1,24

Н.контр.	Владимиров	
Нач.мас.	Путинцев	
Гл.инж.м.	Рифтин	
Г А П	Беляев	
Г И П	Владимиров	
Рук.гр.инж.	Орловская	
Разработ.	Логошина	

221-1-480.86-АС.И-27

РИГЕЛЬ
РОТ 6.26-60-1

СТАДИЯ	МАССА	МАСШТАБ
Р	1.50т	1:50
ЛИСТ	ЛИСТОВ	

ЦНИИЭП учебных зданий

Инв.№ подл. | Подпись и дата | Взам.инв.№

Альбом V
ч 1

Рис. 1

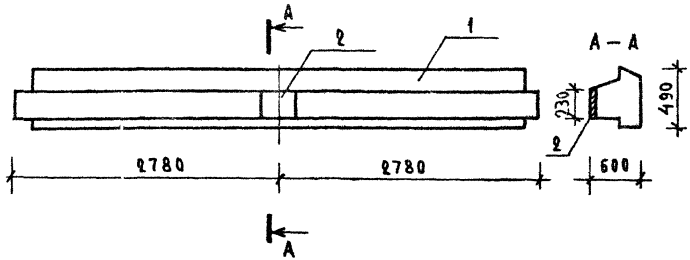

Форм.	Зона	Поз.	Обозначение	Наименование	Кол. на марку АС.И-28 --	Кол. на марку АС.И-28 -01	Примечание
				Документация			
А4			1.020-1/83 3-3 ООТО	Техническое описание			
				Сборочные единицы			Масса, кг.
А3		1	1.020-1/83.3-10 09-01	Ригель РОТ 6.56-60АтV			
А3		2	1.020-1/83. 2-15 04	Изделие закладное МН-1	1		8,328
А3		3	1.020-1/83 3-3 27	То же МН-30		2	1.24

Рис. 2

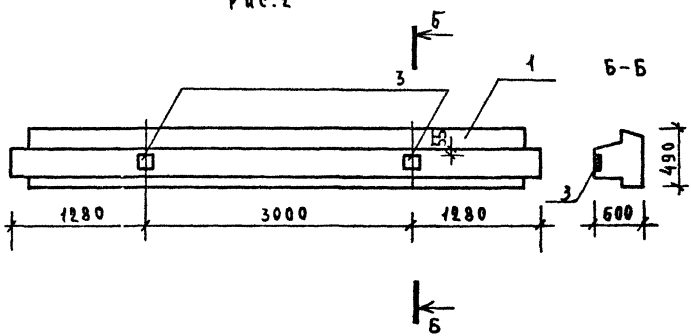

Обозначение	Марка	Рис.
221-1-1-480.86АС.И-28	РОТ 6.56 - 60АтV-1	1
-01	РОТ 6.56 - 60 АтV-2	2

Н.контр.	Владимиров		
Нач. мас.	Путинцев		
Гл. инж. м.	Рифтин		
Г А П	Беляев		
Г И П	Владимиров		
Рук. группы	Яровская		

221-1-480.86-АС.И-28

Ригель РОТ 6.56-60 АтV

Стадия	Масса	Масштаб
Р	3,3т	1:40
Лист	Листов 1	

ЦНИИЭП учебных зданий

Инв. № подл. | Подпись и дата | Взам. инв. №

Альбом V
ч. 1

Рис. 1

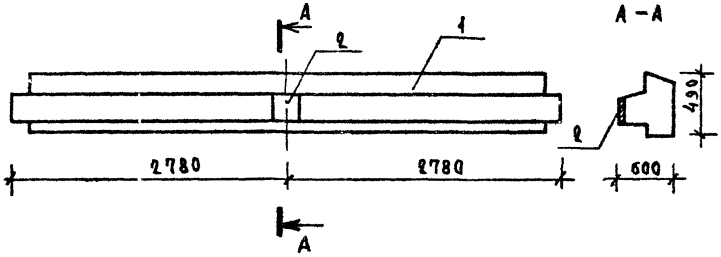

ФОРМ.	ЗОНА	ПОЗ.	ОБОЗНАЧЕНИЕ	НАИМЕНОВАНИЕ	КОЛ. НА МСБ. АС.И-		ПРИМЕЧАНИЕ
					—	01	
				Документация			
Ач			1.020-1/83 3-3 ООТО	Техническое описание			
				Сборочные единицы			масса кг.
Аз		1	1.020-1/83.3-10 09 02	Ригель РОТ 6.56-75АтV			
		2	1.020-1/83.2-15 04	Изделие закладное МН-1	1		8,328
Аз		3	1.020-1/83 3-3 27	То же МН-32		2	1,24

Рис. 2

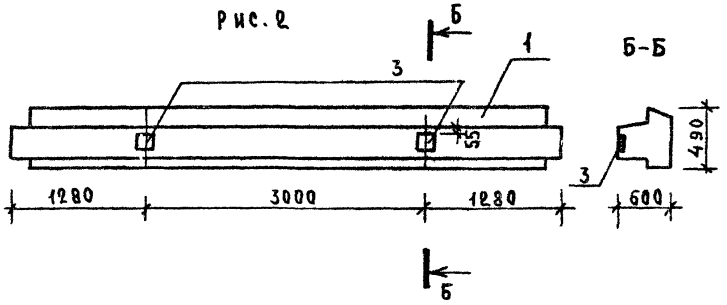

ОБОЗНАЧЕНИЕ	МАРКА	РИС.
221-1-480.86 АС.И-29	РОТ 6.56-75АтV-1	1
-01	РОТ 6.56-75АтV-2	2

Н. контр.	Владимиров		
Нач. мас.	Путинцев		
Гл. инж. мас.	Рифтин		
Г А П	Беляев		
Г И П	Владимиров		
Рук. гр. инж.	Орловская		

221-1-480.86-АС.И-29

Ригели РОТ 6.56-75АтV

СТАДИЯ	МАССА	МАСШТАБ
Р	3,30 т	1:40
ЛИСТ	ЛИСТОВ 1	

ЦНИИЭП учебных зданий

ПОДПИСЬ И ДАТА | ВЗАМ. ИНВ. № | ИНВ. №

gost.e-ecolog.ru