ТИПОВОЙ ПРОЕКТ

А-II, III, IV-60-443.89

# Склад материалов и оборудования отдельно стоящий заглубленный из бетонных блоков

## АЛЬБОМ 3

КЖИ Строительные изделия

_____ _____ Отпускная цена

gost.e-ecolog.ru

ТИПОВОЙ ПРОЕКТ

А-II,III,IV-60-443.89

# СКЛАД МАТЕРИАЛОВ И ОБОРУДОВАНИЯ ОТДЕЛЬНО СТОЯЩИЙ ЗАГЛУБЛЕННЫЙ ИЗ БЕТОННЫХ БЛОКОВ

## АЛЬБОМ 3

КЖИ Строительные изделия

Разработан
Гипропромтрансстроем

Главный инженер института С.А. Воронков
Главный инженер проекта К.Г. Силаева

Утвержден и введен в действие Управлением ГО СССР
протокол N 18 от 09.08.89

Альбом 3

# Содержание альбома


| Обозначение | Наименование | Страница |
|---|---|---|
| | Содержание альбома | 2,3 |
| КЖИ-ТУ | Технические условия | 4 |
| ВРС-1 | Ведомость расхода стали на | 5 |
| | дополнительные элементы | |
| КЖИ-01.00 | Плита П5д-5-1 | 5 |
| КЖИ-02.00 | Плиты фундаментные (фл-12.12-и; фл-10.12-и; фл-8.12-и) | 6 |
| | фл12.24-и; фл10.24-и; фл8.24-и). Спецификация | |
| КЖИ-02.00 СБ | Плиты фундаментные (фл12.12-и; фл10.12-и; | 6 |
| | фл8.12-и; фл12.24-и; фл10.24-и; фл8.24-и) | |
| | Сборочный чертеж | |
| КЖИ-03.00 | Пространственный каркас (КП1, КП2) | 7 |
| | Спецификация | |
| КЖИ-03.00 СБ | Пространственный каркас (КП1, КП2) | 7 |
| | Сборочный чертеж | |
| КЖИ-04.00 | Пространственный каркас (КП3...КП4) | 8 |
| КЖИ-05.00 | Пространственный каркас (КП5, КП6) | 9 |
| | Спецификация | |
| КЖИ-05.00.СБ | Пространственный каркас (КП5, КП6) | 9 |
| | Сборочный чертеж | |
| КЖИ-06.00 | Пространственный каркас (КП7; КП8; КП9) | 10 |
| | | |
| КЖИ-07.00 | Плоский каркас (КР1...КР3). Спецификация | 11 |
| КЖИ-07.00.СБ | Плоский каркас (КР1...КР3). Сборочный чертеж | 11 |
| КЖИ-08.00 | Плоский каркас (КР4...КР7-II; КР7-III) | 12 |
| КЖИ-09.00 | Плоский каркас (КР7-IV; КР8-IV; КР10-IV). | 13 |
| | Спецификация | |
| | | |
| | | |
| | | |
| | | |

| Обозначение | Наименование | Страница |
|---|---|---|
| | | |
| КЖИ-09.00.СБ | Плоский каркас (КР7-IV; КР8-IV; КР10-IV) | 13 |
| | Сборочный чертеж | |
| КЖИ-10.00 | Плоский каркас (КР8-II; КР8-III; КР9-II; КР9-III | 14 |
| | КР-10-II; КР10-III) | |
| КЖИ-11.00 | Плоский каркас (КР11-IV; КР13; КР14; | 15 |
| | КР16...КР19). Спецификация | |
| КЖИ-11.00.СБ | Плоский каркас (КР11-IV; КР13; КР14; | 16 |
| | КР16...КР19). Сборочный чертеж | |
| КЖИ-12.00 | Плоский каркас КР9-IV | 16 |
| КЖИ-13.00 | Плоский каркас (КР11-II; КР11-III) | 17 |
| | Спецификация | |
| КЖИ-13.00.СБ | Плоский каркас (КР11-II; КР11-III) | 17 |
| | Сборочный чертеж | |
| КЖИ-14.00 | Плоский каркас (КР12; КР15) | 18 |
| | Спецификация | |
| КЖИ-14.00.СБ | Плоский каркас (КР12; КР15) | 18 |
| | Сборочный чертеж | |
| КЖИ-15.00 | Плоский каркас (КР20; КР21; КР22) | 19 |
| КЖИ-16.00 | Плоский каркас (КР23; КР24; КР25) | 20 |
| | Спецификация | |
| КЖИ-16.00.СБ | Плоский каркас (КР23; КР24; КР25) | 20 |
| | Сборочный чертеж | |
| КЖИ-17.00 | Плоский каркас (КР26; КР27) | 21 |
| | Спецификация | |
| КЖИ-17.00.СБ | Плоский каркас (КР26; КР27) | 21 |
| | Сборочный чертеж | |
| | | |
| | | |


А-II, III, IV-60-443.89

Инв. № подл. | подпись и дата | Взам. инв. №

| Обозначение | Наименование | Страница |
|---|---|---|
| КЖИ-18.00 | Сетка (С1, С2). Спецификация | 22 |
| КЖИ-18.00.СБ | Сетка (С1, С2). Сборочный чертеж | 22 |
| КЖИ-19.00 | Сетка (С3; С4; С-5; СБ-III; СБ-IV) | 23 |
| КЖИ-20.00 | Закладная деталь ЗД-1 | 24 |
| КЖИ-21.00 | Пластина | 24 |
| КЖИ-22.00 | ЗД-2; ЗД-3. Спецификация | 25 |
| КЖИ-22.00 СБ | ЗД-2; ЗД-3. Сборочный чертеж | 25 |
| КЖИ-23.00 | Закладные изделия (КПК-15-1.... КПК-15-7; | 26 |
| | КПК-17-1). Спецификация | |
| КЖИ-23.00.СБ | Закладные изделия (КПК-15-1... КПК-15-7; | 27 |
| | КПК-17-1). Сборочный чертеж | |
| КЖИ-24.00 | Ограничитель О-1; Пластина П2... П-5 | 28 |
| КЖИ-25.00 | Патрубок Т-1... Т-8 | 28 |
| КЖИ-26.00 | Закладные изделия (КПК-3-1... КПК-3-5; | 29 |
| | КПК-5-1) | |
| КЖИ-27.00 | Закладная рамка (ЗР1; Р1) | 30 |

1. Технические требования

Изготовление железобетонных изделий должно соответствовать техническим требованиям ГОСТ 13015.0-83 „Конструкции и изделия бетонные и железобетонные сборные. Общие технические требования"

2. Технические требования по изготовлению арматурных и закладных деталей.

Изготовление арматурных изделий должно производиться в соответствии с:

а) ГОСТ 10922-75 „Арматурные изделия и закладные детали сварных железобетонных конструкций. Технические требования и методы испытаний."

б) ГОСТ 14098-85 „Соединения сварные арматуры железобетонных изделий и конструкций. Контактная и ванная сварка. Основные типы и конструктивные элементы."

в) СН 393-78 „Инструкция по сварке соединений арматуры и закладных деталей железобетонных конструкций"

Сетки и каркасы изготавливаются с применением контактной точечной электросварки в нахлестках продольных стержней предусмотрена электродуговая сварка с применением электродов типа Э-42 ГОСТ 9467-75. Для арматурных изделий предусмотрена стержневая гладкая класса AI марки Вст3пс3 и периодического профиля класса AIII марки 35ГС по ГОСТ 5781-82. Каркасы и сетки транспортируются с применением траверс и подкладок. Остаточные деформации не допускаются.

Пространственные каркасы складируются по высоте на подкладках не более 4 рядов.

Закладные детали КПК изготовляются согласно требованиям серии 03.005-5 „Конструкции ввода и пропуска коммуникаций в убежищах гражданской обороны."

Для закладных деталей принята сталь углеродистая обыкновенного качества для проката сортового по ТУ14-1-3029-80 марок Вст3сп, Вст2сп.

Электродуговая сварка производится с применением электродов Э42 по ГОСТ 9467-75.

3. Указания по технике безопасности.

При изготовлении, транспортировке, разгрузке и монтаже должны соблюдаться требования техники-безопасности согласно главы СНиП III-4-79 „Техника безопасности в строительстве."

Инв.№ подл. | Подпись и дата | Взам. инв.№

| | | | |
|---|---|---|---|
| Привязан: | ГИП | Силаева | |
| | Н.контр. | Соколова | |
| | Нач.отд. | Одинаков | |
| | Гл.спец. | Кореневский | |
| | Рук.гр. | Нечипоренко | |
| | Вед.инж. | Егорова | |
| Инв.№ | Инженер | Казакова | |

А-II, III, IV-60-443.89 КЖИ-ТУ

Технические условия

| Стадия | Лист | Листов |
|---|---|---|
| Р | 1 | |

Гипропромтранснестрой

Копир.

23956-03 5 Формат А3

Альбом 3

## Ведомость расхода стали на дополнительные элементы, кг

| Марка элемента | Изделия арматурные: Арматура класса А-I ГОСТ 5781-82 Ф6 | Ф8 | Ф10 | Ф12 | Итого | А-III ГОСТ 5781-82 Ф8 | Итого | Всего | Изделия закладные: Прокат марки ВСт3сп ГОСТ 19903-74* Б=6 | Итого | ВСт2сп ГОСТ 8732-78* Труба 325×8 | Итого | Всего | Общий расход |
|---|---|---|---|---|---|---|---|---|---|---|---|---|---|---|
| П5д-5-1 | | 0,8 | | | 0,8 | | | 0,8 | 4,76 | 4,76 | 6,25 | 6,25 | 11,01 | 11,81 |
| ФЛ 12.12-И | 6,24 | | 0,86 | | 7,10 | 3,6 | 3,6 | 10,70 | | | | | | 10,70 |
| ФЛ 10.12-И | 5,52 | | 0,86 | | 6,38 | 2,96 | 2,96 | 9,34 | | | | | | 9,34 |
| ФЛ 8.12-И | 4,80 | | 0,86 | | 5,66 | 2,32 | 2,32 | 7,98 | | | | | | 7,98 |
| ФЛ 12.24-И | 12,69 | | | 1,26 | 13,95 | 7,20 | 7,20 | 21,15 | | | | | | 21,15 |
| ФЛ 10.24-И | 11,22 | | | 1,26 | 12,48 | 5,92 | 5,92 | 18,40 | | | | | | 18,40 |
| ФЛ 8.24-И | 9,75 | | 0,86 | | 10,61 | 4,64 | 4,64 | 15,25 | | | | | | 15,25 |

Привязан:

| | | |
|---|---|---|
| ГИП | Силаева | |
| Н.контр. | Соколова | |
| Нач.отд. | Одинаков | |
| Гл.спец. | Кореневский | |
| Рук.гр. | Нечипоренко | |
| Вед.инж. | Егорова | |
| Инжен. | Лаптева | |

Инв.№

Копир. Рог

А-II, III, IV-60-443.89 ВРС-1

Ведомость расхода стали на дополнительные элементы

| Стадия | Лист | Листов |
|---|---|---|
| Р | | 1 |

Гипропромтрансстрой

Формат А4

Альбом 3

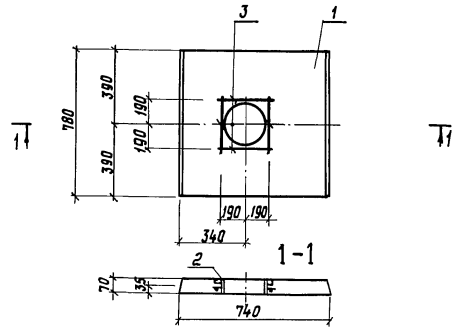


| Формат | Зона | Поза | Обозначение | Наименование | Кол. | Примечание |
|---|---|---|---|---|---|---|
| | | | | Документация | | |
| | | | 3.006.1-2.87 в.2 | Технические требования | | |
| | | | | Сборочные единицы | | |
| | | 1 | 3.006.1-2.87 в.2 | Плита П5д-5 | 1 | |
| | | | | Детали | | |
| А4 | | 2 | КЖИ-20.00 | Закладная деталь | 1 | |
| Б4 | | 3 | КЖИ-01.01 | Ф8А-I ГОСТ5781-82, ℓ=410 | 4 | 0,2кг |

Привязан:

Инв.№

| | | |
|---|---|---|
| ГИП | Силаева | |
| Н.контр. | Соколова | |
| Нач.отд. | Одинаков | |
| Гл.спец. | Кореневский | |
| Рук.гр. | Нечипоренко | |
| Ст.инж. | Гнедовец | |

А-II, III, IV-60-443.89 КЖИ-01.00

Плита П5д-5-1

| Стадия | Масса | Масштаб |
|---|---|---|
| РП | 100 | 1:20 |

Лист | Листов 1

Гипропромтрансстрой

Инв.№ подл. | Подпись и дата | Взам. инв.№

Копир. Рог

23956-03 6

Формат А4

| Обозначение | Наименование | Количество на изделие 02.00- — | 01 | 02 | 03 | 04 | 05 | Примечание |
|---|---|---|---|---|---|---|---|---|
| | Документация | | | | | | | |
| КЖИ-ТУ | Технические условия | | | | | | | |
| ВРС 1 | Ведомость расхода стали | | | | | | | |
| КЖИ-02.00 СБ | Сборочный чертеж | | | | | | | |
| | Сборочные единицы | | | | | | | |
| 1 КЖИ-03.00 | Пространственный каркас КП1-III | 1 | | | | | | |
| -01 | " КП1-III | | 1 | | | | | |
| -02 | " КП1-IV | | | 1 | | | | |
| -03 | " КП2-III | | | | 1 | | | |
| -04 | " КП2-III | | | | | 1 | | |
| -05 | " КП2-IV | | | | | | 1 | |
| 2 ГОСТ 23280-85 | Петля М12-150 | 2 | 2 | 2 | | | | |
| " | М16-200 | | | | 2 | 2 | 2 | |
| 3 | Материалы | | | | | | | |
| | Бетон класса В15 | 0,65 | 0,54 | 0,42 | 1,34 | 1,11 | 0,87 | м³ |

| | | | | |
|---|---|---|---|---|
| ГИП | Силаева | | А-II, III, IV-60-443.89 | КЖИ-02.00 |
| Н.контр. | Соколова | | Плиты фундаментные (ФЛ12.12-Н; ФЛ10.12-Н; ФЛ8.12-Н; ФЛ12.24-Н; ФЛ10.24-Н; ФЛ8.24-Н Спецификация | Стадия: РП; Лист: 1; Листов: — |
| Нач.отд. | Одиноков | | | Гипропромтранспстрой |
| Гл.спец. | Кореневский | | | |
| Нач.гр. | Нечипоренко | | | |
| Ведущ. | Егорова | | | |
| Инженер | Хохлов | | | |

Привязан

Инв.№

Копировал: Сбар. Формат А4





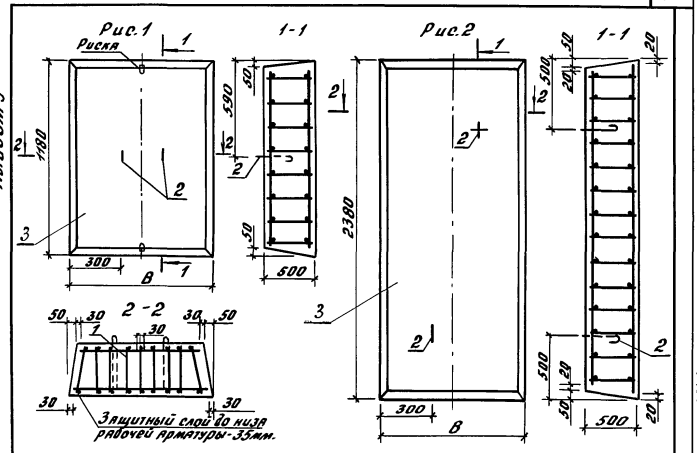


| Обозначение | Марка | Рис. | В, мм | Масса, кг |
|---|---|---|---|---|
| КЖИ-02.00 | ФЛ12.12-Н | 1 | 1200 | 1624 |
| -01 | ФЛ10.12-Н | 1 | 1000 | 1342 |
| -02 | ФЛ8.12-Н | 1 | 800 | 1059 |
| -03 | ФЛ12.24-Н | 2 | 1200 | 3349 |
| -04 | ФЛ10.24-Н | 2 | 1000 | 2767 |
| -05 | ФЛ8.24-Н | 2 | 800 | 2184 |

Привязан

Инв.№

| | | |
|---|---|---|
| ГИП | Силаева | |
| Н.контр. | Соколова | |
| Нач.отд. | Одиноков | |
| Гл.спец. | Кореневский | |
| Нач.гр. | Нечипоренко | |
| Ведущ. | Егорова | |
| Инженер | Хохлов | |

А-II, III, IV-60-443.89 КЖИ-02.00СБ

Плиты фундаментные (ФЛ12.12-Н; ФЛ10.12-Н; ФЛ8.12-Н; ФЛ12.24-Н; ФЛ10.24-Н; ФЛ8.24-Н Сборочный чертеж

| Стадия | Масса | Масштаб |
|---|---|---|
| РП | см. табл. | Б.М. |
| Лист | Листов 1 | |

Гипропромтранспстрой

Копировал: Сбар. Формат А4

| Обозначение | Наименование | Количество на исполнение 03.00- | | | | | Примечание |
|---|---|---|---|---|---|---|---|
| | | — | 01 | 02 | 03 | 04 | 05 | |
| | Документация | | | | | | | |
| КЖИ-ТУ | Технические условия | | | | | | | |
| КЖИ-03.00 СБ | Сборочный чертеж | | | | | | | |
| | Сборочные единицы | | | | | | | |
| 1 КЖИ-07.00 | Плоский каркас КР1 | — | — | 8 | — | — | 16 | |
| -01 | " КР2 | — | 8 | — | — | 16 | — | |
| -02 | " КР3 | 8 | — | — | 16 | — | — | |
| | Детали | | | | | | | |
| 2 КЖИ-03.01 | ⌀6 AI ГОСТ 5781-82; ℓ=2340 | — | — | — | 7 | 6 | 5 | 0.52кг |
| .02 | ⌀6 A-I " ℓ=1140 | 7 | 6 | 5 | — | — | — | 0.25кг |
| 3 .03 | ⌀6 A-I " ℓ=1040 | 7 | 6 | 5 | — | — | — | 0.23кг |
| .04 | ⌀6 A-I " ℓ=2240 | — | — | — | 7 | 6 | 5 | 0.50кг |

Привязан

Инв. № подл. | Подпись и дата | Взам. инв. №

| | | | |
|---|---|---|---|
| ГИП | Силаева | | |
| Н.контр. | Соколова | | |
| Гл.спец. | Кореневский | | |
| Нач.гр. | Нечипоренко | | |
| Ведущ.инж. | Егорова | | |
| Инженер | Хохлов | | |

А-I, II, IV-60-443.89 КЖИ-03.00

Пространственный каркас (КП1, КП2)

Спецификация

| Стадия | Масса | Масштаб |
|---|---|---|
| Р | | |
| Лист | Листов | 1 |

Гипропромтрансстрой

Копировал: Бабр. Формат А4





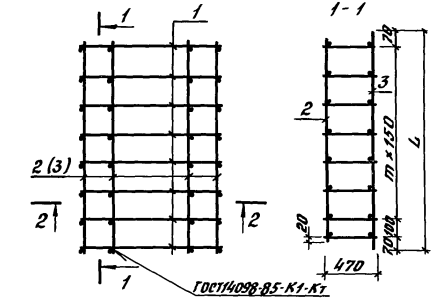


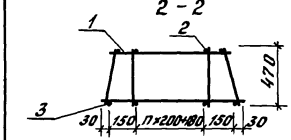


| Обозначение | Марка | L, мм | n | m | Масса, кг |
|---|---|---|---|---|---|
| КЖИ-03.00 | КП1-II | 1140 | 3 | 6 | 14.40 |
| -01 | КП1-III | 1140 | 2 | 6 | 12.16 |
| -02 | КП1-IV | 1140 | 1 | 6 | 9.84 |
| -03 | КП2-II | 2340 | 3 | 14 | 29.22 |
| -04 | КП2-III | 2340 | 2 | 14 | 24.68 |
| -05 | КП2-IV | 2340 | 1 | 14 | 19.98 |

Привязан

Инв. №

Инв. № подл. | Подпись и дата | Взам. инв. №

| | | |
|---|---|---|
| ГИП | Силаева | |
| Н.контр. | Соколова | |
| Нач.отд. | Одиноков | |
| Гл.спец. | Кореневский | |
| Нач.гр. | Нечипоренко | |
| Ведущ.инж. | Егорова | |
| Инженер | Хохлов | |

А-I, II, IV-60-443.89 КЖИ-03.00 СБ

Пространственный каркас (КП1, КП2)

Сборочный чертеж

| Стадия | Масса | Масштаб |
|---|---|---|
| Р | см. табл. | Б.М. |
| Лист | Листов | 1 |

Гипропромтрансстрой

Копировал: Бабр. 23956-03 8 Формат А4

Альбом 3

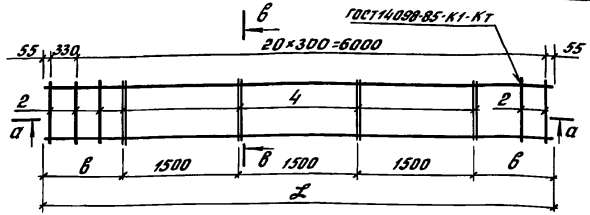


а-а

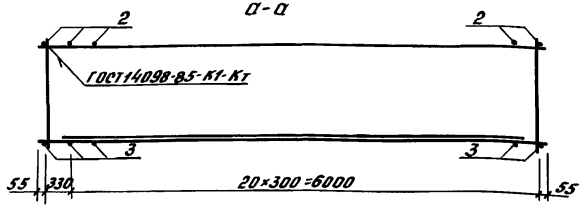


в-в

Рис.1

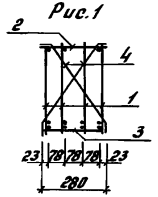


Рис.2

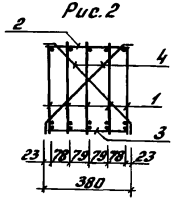


Рис.3

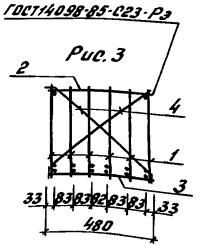


| Обозначение | Марка | Размеры, мм в | Размеры, мм L | Рис. | Масса, кг |
|---|---|---|---|---|---|
| КЖИ-04.00 | КП3-II | 970 | 6440 | 3 | 718.24 |
| -01 | КП3-III | 970 | 6440 | 1 | 438.30 |
| -02 | КП3-IV | 900 | 6300 | 1 | 272.86 |
| -03 | КП4-III | 970 | 6440 | 2 | 547.87 |
| -04 | КП4-IV | 900 | 6300 | 2 | 340.74 |

| Формат | Зона | Поз. | Обозначение | Наименование | Кол. на испол. 04.00- — | 01 | 02 | 03 | 04 | Примечание |
|---|---|---|---|---|---|---|---|---|---|---|
| | | | | Документация | | | | | | |
| А3 | | | КЖИ-ТУ | Технические условия | X | X | X | X | X | |
| | | | | Сборочные единицы | | | | | | |
| А3 | | 1 | КЖИ-08.00 | Плоский каркас КР-4 | 6 | — | — | — | — | |
| А3 | | | -01 | " КР-5 | — | 4 | — | 5 | — | |
| А3 | | | -02 | " КР-6 | — | — | 4 | — | 5 | |
| | | | | Детали | | | | | | |
| Б.Ч. | | 2 | КЖИ-04.01 | Ø10А-I ГОСТ 5781-82, ℓ=480 | 22 | — | — | — | — | 0,30 кг |
| Б.Ч. | | | .02 | Ø8 А-I ГОСТ 5781-82, ℓ=380 | — | — | — | 22 | 22 | 0,15 кг |
| Б.Ч. | | | .03 | " ℓ=280 | — | 22 | 22 | — | — | 0.11 кг |
| Б.Ч. | | 3 | .04 | Ø16А-I ГОСТ 5781-82, ℓ=480 | 22 | — | — | — | — | 0,76 кг |
| Б.Ч. | | | .05 | " ℓ=380 | — | — | — | 22 | — | 0,60 кг |
| Б.Ч. | | | .06 | " ℓ=280 | — | 22 | — | — | — | 0,44 кг |
| Б.Ч. | | | .07 | Ø14А-I ГОСТ 5781-82, ℓ=380 | — | — | — | — | 22 | 0,46 кг |
| Б.Ч. | | | .08 | ℓ=280 | — | — | 22 | — | — | 0,34 кг |
| Б.Ч. | | 4 | .09 | Ø16А-I ГОСТ 5781-82, ℓ=800 | 8 | — | — | — | — | 1,26 кг |
| Б.Ч. | | | .10 | Ø14А-I ГОСТ 5781-82 ℓ=740 | — | — | — | 8 | 8 | 0,89 кг |
| Б.Ч. | | | .11 | " ℓ=700 | — | 8 | 8 | — | — | 0,85 кг |

Инв.№подл. | Подпись и дата | Взам.инв.№

Привязан

Инв.№

| | | |
|---|---|---|
| ГИП | Силаева | |
| Н.контр. | Соколова | |
| Нач.отд. | Одиноков | |
| Гл.спец. | Кореневский | |
| Нач.гр. | Нечипоренко | |
| Вед.инж. | Егорова | |
| Инженер | Лаптева | |

А-II, III, IV-60-443.89 КЖИ-04.00

Пространственный каркас (КП3 ... КП4)

| Стадия | Масса | Масштаб |
|---|---|---|
| Р | см. табл. | Б.М. |
| Лист | Листов 1 | |

Гипропромтрансстрой

23956-03 9

Копировал: Баф. Формат А3

Альбом 3

| Обозначение | Наименование | Количество на исполнение 05.00 — | | | | | | Примечание |
|---|---|---|---|---|---|---|---|---|
| | | — | 01 | 02 | 03 | 04 | 05 | |
| | Документация | | | | | | | |
| КЖИ-ТУ | Технические условия | | | | | | | |
| КЖИ-05.00 СБ | Сборочный чертеж | | | | | | | |
| | Сборочные единицы | | | | | | | |
| КЖИ-14.00 | Каркас плоский КР12-II | 19 | — | — | — | — | — | |
| -01 | КР12-III | — | 19 | — | — | — | — | |
| | КР12-IV | — | — | 19 | — | — | — | |
| -02 | КР15-II | — | — | — | 19 | — | — | |
| -03 | КР15-III | — | — | — | — | 19 | — | |
| -04 | КР15-IV | — | — | — | — | — | 19 | |
| | Детали | | | | | | | |
| КЖИ-05.01 | Ф8А-I ГОСТ5781-82; ℓ=2870 | 15 | 15 | 15 | 18 | 18 | 18 | 1.13 кг |
| 02 | Ф14А-I ГОСТ5781-82; ℓ=480 | 4 | — | — | 4 | — | — | 0.58 кг |
| 03 | ℓ=400 | — | 4 | 4 | | 4 | 4 | 0.48 кг |

Инв. № подл. | Подпись и дата | Взам. инв. №

| | | |
|---|---|---|
| ГИП | Силаева | |
| Н.контр. | Соколова | |
| Нач.отд. | Одиноков | |
| Гл.спец. | Кореневский | |
| Нач.гр. | Нечипоренко | |
| Вед.инж. | Егорова | |
| Инженер | Хохлов | |

Привязан

Инв. №

А-II, III, IV-60-443.89 КЖИ-05.00

Пространственный каркас (КП5, КП6)

Спецификация

| Стадия | Лист | Листов |
|---|---|---|
| Р | | 1 |

Гипропромтрансстрой

Копировал: Бар. Формат А4

Альбом 3

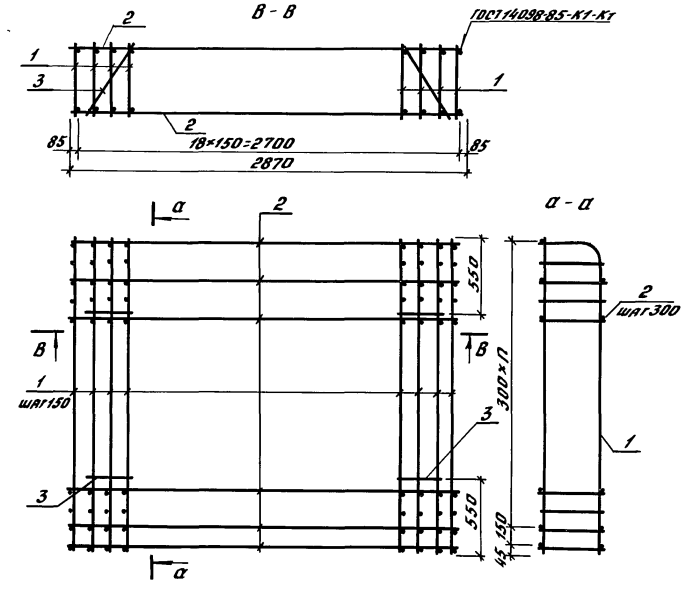


| Обозначение | Марка | П | Масса, кг |
|---|---|---|---|
| КЖИ-05.00 | КП5-II | 6 | 130.99 |
| 01 | КП5-III | 6 | 131.54 |
| 02 | КП5-IV | 6 | 85.18 |
| 03 | КП6-II | 8 | 165.16 |
| 04 | КП6-III | 8 | 167.99 |
| 05 | КП6-IV | 8 | 108.33 |

Привязан

Инв. №

| | | |
|---|---|---|
| ГИП | Силаева | |
| Н.контр. | Соколова | |
| Нач.отд. | Одиноков | |
| Гл.спец. | Кореневский | |
| Нач.гр. | Нечипоренко | |
| Вед.инж. | Егорова | |
| Инженер | Хохлов | |

Инв. № подл. | Подпись и дата | Взам. инв. №

А-II, III, IV-60-443.89 КЖИ-05.00 СБ

Пространственный каркас (КП5; КП6) Сборочный чертеж

| Стадия | Масса | Масштаб |
|---|---|---|
| Р | см. табл. | Б.М. |

Лист | Листов 1

Гипропромтрансстрой

23956-03 10

Копировал: Бар. Формат А4

Альбом 3

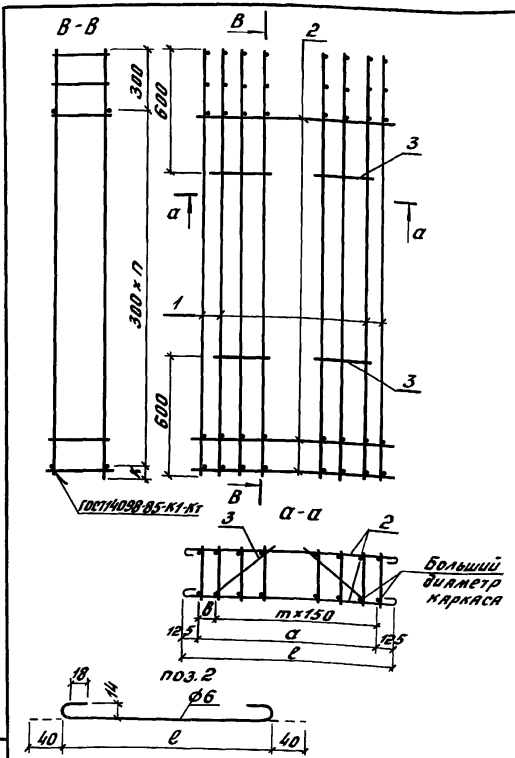


| Формат | Зона | Поз. | Обозначение | Наименование | Количество на исполнение 06.00- — | 01 | 02 | 03 | 04 | 05 | 06 | 07 | 08 | Примечание |
|---|---|---|---|---|---|---|---|---|---|---|---|---|---|---|
| | | | | Документация | | | | | | | | | | |
| А3 | | | КЖИ-ТУ | Технические условия | | | | | | | | | | |
| | | | | Сборочные единицы | | | | | | | | | | |
| А4 | | 1 | КЖИ-11.00-01 | Плоский каркас КР13 | 9 | 9 | | | | | | | | |
| А4 | | | -02 | КР14 | | | 8 | | | | | | | |
| А4 | | | -03 | КР16 | | | | 10 | 10 | | | | | |
| А4 | | | -04 | КР17 | | | | | | 9 | | | | |
| А4 | | | -05 | КР18 | | | | | | | 11 | 10 | | |
| А4 | | | -06 | КР19 | | | | | | | | | 10 | |
| | | | | Детали | | | | | | | | | | |
| Б.Ч. | | 2 | КЖИ-06.01 | ф6 А-I ГОСТ 5781-82; l=1480 | 8 | | | | | | | | | 0,33кг |
| Б.Ч. | | | 02 | " " l=1430 | | 8 | | | | | | | | 0,32кг |
| Б.Ч. | | | 03 | " " l=1380 | | | 8 | | | | | | | 0,31кг |
| Б.Ч. | | | 04 | " " l=1630 | | | | 9 | | | | | | 0,36кг |
| Б.Ч. | | | 05 | " " l=1580 | | | | | 9 | | | | | 0,35кг |
| Б.Ч. | | | 06 | " " l=1530 | | | | | | 9 | | | | 0,34кг |
| Б.Ч. | | | 07 | " " l=1780 | | | | | | | 7 | | | 0,40кг |
| Б.Ч. | | | 08 | " " l=1680 | | | | | | | | 7 | | 0,37кг |
| Б.Ч. | | | 09 | " " l=1630 | | | | | | | | | 7 | 0,36кг |
| Б.Ч. | | 3 | 10 | ф14 А-I ГОСТ 5781-82; l=450 | 4 | 4 | | 4 | 4 | | 4 | 4 | | 0,54кг |
| Б.Ч. | | | 11 | ф10 А-I ГОСТ 5781-82, l=450 | | | 4 | | | 4 | | | 4 | 0,28кг |
| Б.Ч. | | | | | | | | | | | | | | |

| Обозначение | Марка | Размеры, мм a | в | l | m | к | n | Масса, кг |
|---|---|---|---|---|---|---|---|---|
| КЖИ-06.00 | КП7-II | 1150 | 100 | 1400 | 7 | 50 | 7 | 32.34 |
| -01 | КП7-III | 1100 | 50 | 1350 | 7 | 50 | 7 | 32.26 |
| -02 | КП7-IV | 1050 | 150 | 1300 | 6 | 50 | 7 | 16.62 |
| -03 | КП8-II | 1300 | 100 | 1550 | 8 | 100 | 8 | 40.30 |
| -04 | КП8-III | 1250 | 50 | 1500 | 8 | 100 | 8 | 40.21 |
| -05 | КП8-IV | 1200 | 150 | 1450 | 7 | 100 | 8 | 30.01 |
| -06 | КП9-II | 1450 | 100 | 1700 | 9 | 50 | 6 | 34.77 |
| -07 | КП9-III | 1350 | — | 1600 | 9 | 50 | 6 | 31.85 |
| -08 | КП9-IV | 1300 | 100 | 1550 | 8 | 50 | 6 | 25.94 |

Инв.№ подл. | Подпись и дата | Взам.инв.№

Привязан

Инв.№

| | | |
|---|---|---|
| ГИП | Силаева | |
| Н.контр. | Соколова | |
| Нач.отд. | Одиноков | |
| Гл.спец. | Кореневский | |
| Нач.гр. | Нечипоренко | |
| Вед.инж. | Егорова | |
| Инженер | Казакова | |

А-II, III, IV-60-443.89 КЖИ-06.00

Пространственный каркас (КП7, КП8, КП9)

| Стадия | Масса | Масштаб |
|---|---|---|
| Р | см. табл. | Б.М. |
| Лист | Листов 1 | |

Гипропромтрансстрой

Копировал: Бор.



Формат А3

| Обозначение | Наименование | Кол. на исполнение 07.00- 01 | 02 | Примечание |
|---|---|---|---|---|
| | **Документация** | | | |
| КЖИ-ТУ | Технические условия | | | |
| КЖИ-07.00 СБ | Сборочный чертеж | | | |
| | **Детали** | | | |
| 1 КЖИ-07.01 | ⌀8 А-III ГОСТ 5781-82; ℓ=740 | 1 | | 0,29 кг |
| 02 | ⌀8 А-III " ℓ=940 | 1 | | 0,37 кг |
| 03 | ⌀8 А-III " ℓ=1140 | | 1 | 0,45 кг |
| 2 04 | ⌀6 А-I " ℓ=640 | 1 | | 0,14 кг |
| 05 | ⌀6 А-I " ℓ=840 | 1 | | 0,19 кг |
| 06 | ⌀6 А-I " ℓ=1040 | | 1 | 0,23 кг |
| 3 07 | ⌀6 А-I " ℓ=470 | 5 | 6 7 | 0,10 кг |

Привязан

Инв. №

| | | | |
|---|---|---|---|
| ГИП | Силаева | | А-II, III, IV-60-443.89 КЖИ-07.00 |
| Н.контр. | Соколова | | |
| Нач.отд. | Одинокова | | Плоский каркас (КР1...КР3) Спецификация |
| Гл.спец. | Кореневский | | Стадия Лист Листов: Р 1 1 |
| Нач.гр. | Нечипоренко | | Гипропромтрансстрой |
| Вед.инж. | Егорова | | |
| Инженер | Казакова | | |

Копировал: Бобр. Формат А4

Инв. № подл. | Подпись и дата | Взам. инв. №





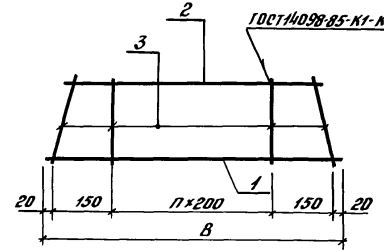


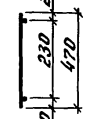


| Обозначение | Марка | Размеры, мм B | n | Масса, кг |
|---|---|---|---|---|
| КЖИ-07.00 | КР1 | 740 | 2 | 0,93 |
| -01 | КР2 | 940 | 3 | 1,16 |
| -02 | КР3 | 1140 | 4 | 1,38 |

Привязан

Инв. №

Инв. № подл. | Подпись и дата | Взам. инв. №

| | | |
|---|---|---|
| ГИП | Силаева | |
| Н.контр. | Соколова | |
| Нач.отд. | Одиноков | |
| Гл.спец. | Кореневский | |
| Нач.гр. | Нечипоренко | |
| Вед.инж. | Егорова | |
| Инженер | Казакова | |

А-II, III, IV-60-443.89 КЖИ-07.00 СБ

Плоский каркас (КР1...КР3) Сборочный чертеж

| Стадия | Масса | Масштаб |
|---|---|---|
| Р | см. табл. | Б.М. |
| Лист | Листов 1 | |

Гипропромтрансстрой



Копировал: Бобр. Формат А4

Альбом 3

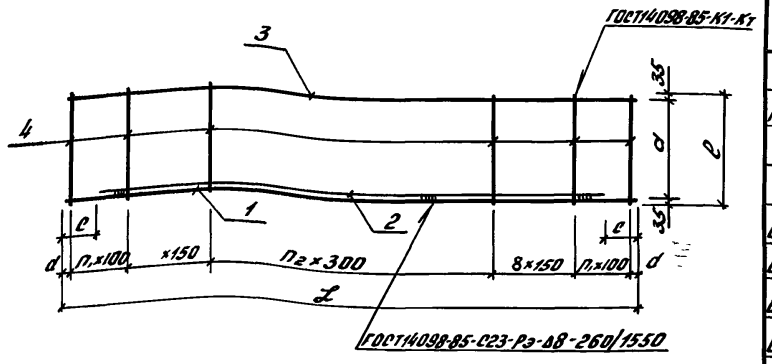


| Обозначение | Марка | Размеры, мм | | | | | | | Масса, кг |
|---|---|---|---|---|---|---|---|---|---|
| | | c | a | c | d | L | $n_1$ | $n_2$ | |
| КЖИ-08.00 | КР4 | 620 | 550 | 400 | 70 | 6440 | 6 | 9 | 114.89 |
| -01 | КР5 | 620 | 550 | 550 | 70 | 6440 | 6 | 9 | 105.40 |
| -02 | КР6 | 570 | 500 | 700 | 50 | 6300 | 7 | 8 | 64.39 |
| -03 | КР7-II | 420 | 350 | 500 | 70 | 6440 | 6 | 9 | 125.49 |
| -04 | КР7-III | 420 | 350 | 880 | 70 | 6440 | 6 | 9 | 63.37 |

| Формат | Зона | Поз. | Обозначение | Наименование | Кол. на испол. 08.00- — | 01 | 02 | 03 | 04 | Примечание |
|---|---|---|---|---|---|---|---|---|---|---|
| | | | | **Документация** | | | | | | |
| А3 | | | КЖИ-ТУ | Технические условия | X | X | X | X | X | |
| | | | | **Детали** | | | | | | |
| Б.Ч. | | 1 | КЖИ-08.01 | Ø32А-III ГОСТ5781-82; ℓ=6440 | 1 | 1 | | 1 | | 40.64кг |
| Б.Ч. | | | 02 | Ø25А-III " ℓ=6300 | | | 1 | | | 24.26кг |
| Б.Ч. | | | 03 | Ø28А-III " ℓ=6440 | | | | | 1 | 31.10кг |
| Б.Ч. | | 2 | 04 | Ø32А-III " ℓ=5640 | 1 | | | | | 35.59кг |
| Б.Ч. | | | 05 | Ø32А-III " ℓ=5340 | | 1 | | | | 33.70кг |
| Б.Ч. | | | 06 | Ø25А-III " ℓ=4900 | | | 1 | | | 18.87кг |
| Б.Ч. | | | 07 | Ø32А-III " ℓ=5440 | | | | 1 | | 34.33кг |
| Б.Ч. | | | 08 | Ø25А-III " ℓ=4680 | | | | | 1 | 18.02кг |
| Б.Ч. | | 3 | 09 | Ø16А-III " ℓ=6440 | 1 | 1 | | | | 10.16кг |
| Б.Ч. | | | 10 | Ø14А-III " ℓ=6440 | | | | | 1 | 7.79кг |
| Б.Ч. | | | 11 | Ø14А-III " ℓ=6300 | | | 1 | | | 7,61кг |
| Б.Ч. | | | 12 | Ø32А-III " ℓ=6440 | | | | 1 | | 40.64кг |
| Б.Ч. | | 4 | 13 | Ø14А-III " ℓ=620 | 38 | | | | | 0.75кг |
| Б.Ч. | | | 14 | Ø12А-III " ℓ=620 | | 38 | | | | 0.55кг |
| Б.Ч. | | | 15 | Ø10А-III " ℓ=570 | | | 39 | | | 0.35кг |
| Б.Ч. | | | 16 | Ø10А-I " ℓ=420 | | | | 38 | | 0.26кг |
| Б.Ч. | | | 17 | Ø8А-I " ℓ=420 | | | | | 38 | 0.17кг |

Инв.№подл. | Подпись и дата | Взам.инв.№

| | | | |
|---|---|---|---|
| ГИП | Силаева | | |
| Н.контр. | Соколова | | |
| Нач.отд. | Одиноков | | |
| Гл.спец. | Кореневский | | |
| Нач.гр. | Нечипоренко | | |
| Ведущ. | Егорова | | |
| Инженер | Казакова | | |

Привязан

Инв.№

А-II,III,IV-60-443.89 КЖИ-08.00

Плоский каркас (КР4...КР7-II, КР7-III)

| Стадия | Масса | Масштаб |
|---|---|---|
| Р | см. табл. | 1:50 |
| Лист | Листов 1 | |

Гипропромтрансстрой

Копировал: Бар. 23956-03 13 Формат А3

Альбом 3

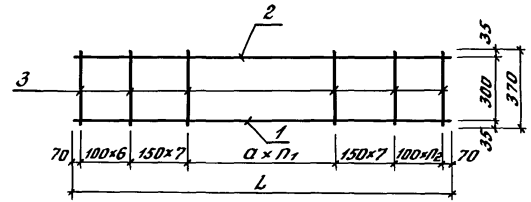


| Обозначение | Марка | Размеры, мм | | | | Масса, кг |
|---|---|---|---|---|---|---|
| | | $n_1$ | $n_2$ | a | L | |
| КЖИ-09.00 | КР7-IV | 10 | 6 | 300 | 6440 | 56,35 |
| -01 | КР8-IV | 1 | 6 | 200 | 3640 | 32,91 |
| -02 | КР10-IV | 4 | 7 | 300 | 4740 | 42,64 |

Привязан

Инв. №

| | | |
|---|---|---|
| ГИП | Силаева | |
| Н.контр. | Соколова | |
| Нач.отд. | Одиноков | |
| Гл.спец. | Кореневский | |
| Нач.гр. | Нечипоренко | |
| Вед.инж. | Егорова | |
| Инженер | Лаптева | |

А-II, III, IV-60-443.89 КЖИ-09.00 СБ

Плоский каркас (КР7-IV; КР8-IV; КР10-IV) Сборочный чертеж

| Стадия | Масса | Масштаб |
|---|---|---|
| Р | см. табл. | Б.М. |

Лист | Листов 1

Гипропромтрансстрой

Инв. № подл. | Подпись и дата | Взам. инв. №

Копировал: Бар. Формат А4

23956-03 14

Альбом 3

| Инв. № подл. | Подпись и дата | Взам. инв. № |
|---|---|---|
| | | |

| Формат | Зона | Поз. | Обозначение | Наименование | Кол. на исполнение 09.00- | | | Примечание |
|---|---|---|---|---|---|---|---|---|
| | | | | | — | 01 | 02 | |
| | | | | Документация | | | | |
| А3 | | | КЖИ-ТУ | Технические условия | | | | |
| | | | КЖИ-09.00 СБ | Сборочный чертеж | | | | |
| | | | | Детали | | | | |
| Б.Ч. | | 1 | КЖИ-09.01 | ⌀32А-III ГОСТ 5781-82; ℓ=6440 | 1 | — | — | 40,64 кг |
| Б.Ч. | | | .02 | ℓ=3640 | — | 1 | — | 22,97 кг |
| Б.Ч. | | | .03 | ℓ=4740 | — | — | 1 | 29,91 кг |
| Б.Ч. | | 2 | .04 | ⌀16А-III ГОСТ 5781-82; ℓ=6440 | 1 | — | — | 10,16 кг |
| Б.Ч. | | | .05 | ℓ=3640 | — | 1 | — | 5,74 кг |
| Б.Ч. | | | .06 | ℓ=4740 | — | — | 1 | 7,48 кг |
| Б.Ч. | | 3 | .07 | ⌀8А-I ГОСТ 5781-82; ℓ=370 | 37 | 28 | 35 | 0,15 кг |

Привязан

Инв. №

| | | |
|---|---|---|
| ГИП | Силаева | |
| Н.контр. | Соколова | |
| Нач.отд. | Одиноков | |
| Гл.спец. | Кореневский | |
| Нач.гр. | Нечипоренко | |
| Вед.инж. | Егорова | |
| Инженер | Лаптева | |

А-II, III, IV-60-443.89 КЖИ-09.00

Плоский каркас (КР7-IV; КР8-IV; КР10-IV) Спецификация

| Стадия | Лист | Листов |
|---|---|---|
| Р | | 1 |

Гипропромтрансстрой

Формат А4

Инв. № подл. | Подпись и дата | Взам. инв. №

Альбом 3

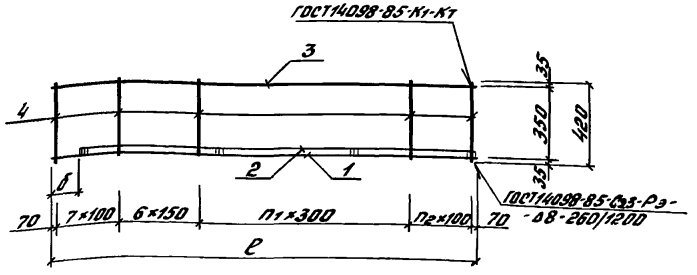


| Обозначение | Марка | Размеры, мм δ | ℓ | П1 | П2 | Масса, кг |
|---|---|---|---|---|---|---|
| КЖИ-10.00 | КР8-II | 500 | 3740 | 4 | 8 | 74.40 |
| 01 | КР8-III | 880 | 3740 | 4 | 8 | 38.01 |
| 02 | КР9-II | 500 | 2540 | — | 8 | 50.64 |
| 03 | КР9-III | 880 | 2540 | — | 8 | 26.45 |
| 04 | КР10-II | 500 | 4840 | 8 | 7 | 96.01 |
| 05 | КР10-III | 880 | 4840 | 8 | 7 | 51.02 |

| Формат | Зона | Поз. | Обозначение | Наименование | Кол. на исполнение 10.00- — | 01 | 02 | 03 | 04 | 05 | Примечание |
|---|---|---|---|---|---|---|---|---|---|---|---|
| | | | | Документация | | | | | | | |
| А3 | | | КЖИ-ТУ | Технические условия | X | X | X | X | X | X | |
| А4 | | | | | | | | | | | |
| | | | | Детали | | | | | | | |
| Б.Ч. | | 1 | КЖИ-10.01 | ф32А-III ГОСТ 5781-82; ℓ=3740 | 1 | | | | | | 23.60кг |
| Б.Ч. | | | .02 | ф28А-III " ℓ=3740 | | 1 | | | | | 18.06кг |
| Б.Ч. | | | .03 | ф32А-III " ℓ=2540 | | | 1 | | | | 16.02кг |
| Б.Ч. | | | .04 | ф28А-III " ℓ=2540 | | | | 1 | | | 12.27кг |
| Б.Ч. | | | .05 | ф32А-III " ℓ=4840 | | | | | 1 | | 30.54кг |
| Б.Ч. | | | .06 | ф28А-III " ℓ=4840 | | | | | | 1 | 23.38кг |
| Б.Ч. | | 2 | .07 | ф32А-III " ℓ=3240 | 1 | | | | | | 20.44кг |
| Б.Ч. | | | .08 | ф25А-III " ℓ=2860 | | 1 | | | | | 11.01кг |
| Б.Ч. | | | .09 | ф32А-III " ℓ=2040 | | | 1 | | | | 12.87кг |
| Б.Ч. | | | .10 | ф25А-III " ℓ=1670 | | | | 1 | | | 6.43кг |
| Б.Ч. | | | .11 | ф32А-III " ℓ=4340 | | | | | 1 | | 27.39кг |
| Б.Ч. | | | .12 | ф25А-III " ℓ=3860 | | | | | | 1 | 16.86кг |
| Б.Ч. | | 3 | .13 | ф32А-III " ℓ=3740 | 1 | | | | | | 23.60кг |
| Б.Ч. | | | .14 | ф14А-III " ℓ=3740 | | 1 | | | | | 4.52кг |
| Б.Ч. | | | .15 | ф32А-III " ℓ=2540 | | | 1 | | | | 16.03кг |
| Б.Ч. | | | .16 | ф16А-III " ℓ=2540 | | | | 1 | | | 4.01кг |
| Б.Ч. | | | .17 | ф32А-III " ℓ=4840 | | | | | 1 | | 30.54кг |
| Б.Ч. | | | .18 | ф14А-III " ℓ=4840 | | | | | | 1 | 5.85кг |
| Б.Ч. | | 4 | .19 | ф10А-I " ℓ=420 | 26 | | 22 | | 29 | | 0,26кг |
| Б.Ч. | | | .20 | ф8А-I " ℓ=420 | | 26 | | 22 | | 29 | 0.17кг |

Инв.№подл. | Подпись и дата | Взам.инв.№

Привязан

Инв.№

| | | |
|---|---|---|
| ГИП | Силаева | |
| Н.контр. | Соколова | |
| Нач.отд. | Одиноков | |
| Гл.спец. | Кореневский | |
| Нач.гр. | Нечипоренко | |
| Вед.инж. | Егорова | |
| Инженер | Казакова | |

А-II, III, IV-60-443.89 КЖИ-10.00

Плоский каркас (КР8-II; КР8-III; КР9-II; КР9-III; КР10-II; КР10-III

| Стадия | Масса | Масштаб |
|---|---|---|
| Р | см. табл. | Б.М |
| Лист | Листов 1 | |

Гипропромтрансстрой

23956-03 15

Копировал: Бар. Формат А3

Альбом 3

| Формат | Зона | Поз. | Обозначение | Наименование | Кол. на исполнение 11.00– — | 01 | 02 | 03 | 04 | 05 | 06 | Примечание |
|---|---|---|---|---|---|---|---|---|---|---|---|---|
| | | | | Документация | | | | | | | | |
| А3 | | | КЖИ-ТУ | Технические условия | | | | | | | | |
| | | | КЖИ-11.00СБ | Сборочный чертеж | | | | | | | | |
| | | | | Детали | | | | | | | | |
| Б.Ч. | | 1 | КЖИ-11.01 | ⌀28 А-III ГОСТ 5781-82; ℓ=1340 | 1 | — | — | — | — | — | — | 6.47 кг |
| Б.Ч. | | | .02 | ⌀10 А-III ГОСТ 5781-82; ℓ=2800 | — | — | — | 1 | — | — | — | 1.73 кг |
| Б.Ч. | | | .03 | " ℓ=2450 | — | 1 | — | — | — | — | — | 1.51 кг |
| Б.Ч. | | | .04 | " ℓ=2150 | — | — | — | — | — | 1 | — | 1.33 кг |
| Б.Ч. | | | .05 | ⌀8 А-III ГОСТ 5781-82; ℓ=2800 | — | — | — | — | 1 | — | — | 1.11 кг |
| Б.Ч. | | | .06 | " ℓ=2450 | — | — | 1 | — | — | — | — | 0.97 кг |
| Б.Ч. | | | .07 | " ℓ=2150 | — | — | — | — | — | — | 1 | 0.85 кг |
| Б.Ч. | | 2 | .08 | ⌀14 А-III ГОСТ 5781-82; ℓ=1340 | 1 | — | — | — | — | — | — | 1.62 кг |
| Б.Ч. | | | .09 | ⌀6 А-I ГОСТ 5781-82; ℓ=2800 | — | — | — | 1 | 1 | — | — | 0.62 кг |
| Б.Ч. | | | .10 | " ℓ=2450 | — | 1 | 1 | — | — | — | — | 0.53 кг |
| Б.Ч. | | | .11 | " ℓ=2150 | — | — | — | — | — | 1 | 1 | 0.48 кг |
| Б.Ч. | | 3 | .12 | ⌀8 А-I ГОСТ 5781-82; ℓ=370 | 14 | — | — | — | — | — | — | 0.15 кг |
| | | | .13 | " ℓ=270 | — | 17 | 17 | 19 | 19 | 15 | 15 | 0.06 кг |

Инв. № подл. | Подпись и дата | Взам. инв. №

Привязан

Инв. №

| | | |
|---|---|---|
| ГИП | Силаева | |
| Н.контр. | Соколова | |
| Нач. отд. | Одиноков | |
| Гл. спец. | Кореневский | |
| Нач. гр. | Нечипоренко | |
| Вед. инж. | Егорова | |
| Инженер | Лаптева | |

А-II, III, IV-60-443.89 КЖИ-11.00

Плоский каркас (КР11-IV; КР13, КР14) КР16... КР19

Спецификация

| Стадия | Лист | Листов |
|---|---|---|
| Р | | 1 |

Гипропромтрансстрой

Копировал: Бар. 23956-03 16 Формат А3

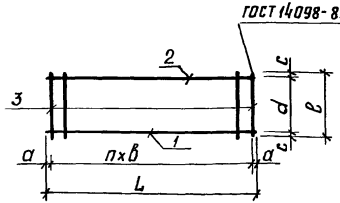


| Обозначение | Марка | Размеры, мм | | | | | | | Масса, кг |
|---|---|---|---|---|---|---|---|---|---|
| | | a | в | c | d | n | ℓ | L | |
| КЖИ-11.00 | КР11-IV | 70 | 100 | 35 | 300 | 12 | 370 | 1340 | 10,19 |
| -01 | КР13 | 25 | 150 | 25 | 220 | 16 | 270 | 2450 | 3,06 |
| -02 | КР14 | 25 | 150 | 25 | 220 | 16 | 270 | 2450 | 2,52 |
| -03 | КР16 | 50 | 150 | 25 | 220 | 18 | 270 | 2800 | 3,49 |
| -04 | КР17 | 50 | 150 | 25 | 220 | 18 | 270 | 2800 | 2,87 |
| -05 | КР18 | 25 | 150 | 25 | 220 | 14 | 270 | 2150 | 2,71 |
| -06 | КР19 | 25 | 150 | 25 | 220 | 14 | 270 | 2150 | 2,23 |

Привязан

Инв.№

Взам. инв.№ | Подпись и дата | Инв.№ подл.

| | | |
|---|---|---|
| ГИП | Силаева | |
| Н.контр. | Соколова | |
| Нач.отд. | Одинаков | |
| Гл.спец. | Кореневский | |
| Рук.гр. | Нечипоренко | |
| Вед.инж. | Егорова | |
| Инженер | Лаптева | |

А-II; III; IV-60-443.89 КЖИ-11.00 СБ

Плоский каркас (КР11-IV; КР13; КР14 ... КР16 ... КР19) Сборочный чертеж.

| Стадия | Масса | Масштаб |
|---|---|---|
| Р | см. табл. | Б.М. |
| Лист | Листов 1 | |

Гипропромтрансстрой





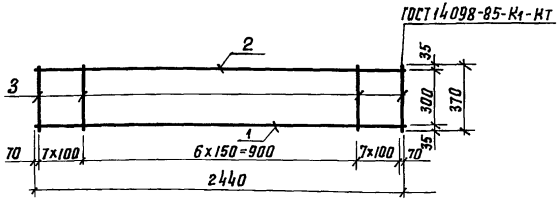


| Формат | Зона | Поз. | Обозначение | Наименование | Кол. | Примечание |
|---|---|---|---|---|---|---|
| | | | | Документация | | |
| А3 | | | КЖИ-ТУ | Технические условия | | |
| | | | | Детали | | |
| Б.Ч. | | 1 | КЖИ-12.01 | ф28А-III ГОСТ 5781-82; ℓ=2440 | 1 | 11,79 кг |
| Б.Ч. | | 2 | 02 | ф14А-III " ℓ=2440 | 1 | 2,95 кг |
| Б.Ч. | | 3 | 03 | ф8А-I " ℓ=370 | 21 | 0,15 кг |

Привязан

Инв.№

Взам. инв.№ | Подпись и дата | Инв.№ подл.

| | | |
|---|---|---|
| ГИП | Силаева | |
| Н.контр. | Соколова | |
| Нач.отд. | Одинаков | |
| Гл.спец. | Кореневский | |
| Рук.гр. | Нечипоренко | |
| Вед.инж. | Егорова | |
| Инженер | Казакова | |

А-II; III; IV-60-443.89 КЖИ-12.00

Плоский каркас КР9-IV

| Стадия | Масса | Масштаб |
|---|---|---|
| Р | 17,89 | 1:20 |
| Лист | Листов 1 | |

Гипропромтрансстрой

Копир. Лобр-

| Инв. № подл. | Подпись и дата | Взам. инв. № |
|---|---|---|
| | | |

Альбом 3

| Формат | Зона | Поз. | Обозначение | Наименование | Кол. на исполнение 13.00- — | 01 | Примечание |
|---|---|---|---|---|---|---|---|
| | | | | Документация | | | |
| А3 | | | КНИ-ТУ | Технические условия | | | |
| А4 | | | КНИ-13.00 СБ | Сборочный чертеж | | | |
| | | | | Детали | | | |
| Б.Ч. | | 1 | КНИ-13.01 | ф32 А-III ГОСТ 5781-82; ℓ=1340 | 1 | | 8,46 кг |
| Б.Ч. | | | 02 | ф28 А-III // ℓ=1340 | | 1 | 6,47 кг |
| Б.Ч. | | 2 | 03 | ф32 А-III // ℓ=940 | 1 | | 5,93 кг |
| Б.Ч. | | | 04 | ф25 А-III // ℓ=840 | | 1 | 3,23 кг |
| Б.Ч. | | 3 | 05 | ф16 А-III // ℓ=1340 | 1 | | 2,11 кг |
| Б.Ч. | | | 06 | ф14 А-III // ℓ=1340 | | 1 | 1,62 кг |
| Б.Ч. | | 4 | 07 | ф8 А-I // ℓ=420 | 13 | 13 | 0,17 кг |

Привязан

Инв. №

| | | | |
|---|---|---|---|
| ГИП | Силаева | | А-II, III, IV-60-443.89 КНИ-13.00 |
| Н. контр. | Соколова | | |
| Нач. отд. | Одинаков | | Плоский каркас (КР11-II; КР11-III) Спецификация |
| Гл. спец. | Кореневский | | Стадия: Р; Лист; Листов: 1 |
| Рук. гр. | Нечипоренко | | Гипропромтрансстрой |
| Вед. инж. | Егорова | | |
| Инженер | Казакова | | |

Альбом 3

| Инв. № подл. | Подпись и дата | Взам. инв. № |
|---|---|---|
| | | |

| | | | |
|---|---|---|---|
| ГИП | Силаева | | А-II, III, IV-60-443.89 КНИ-13.00 СБ |
| Н. контр. | Соколова | | |
| Нач. отд. | Одинаков | | Плоский каркас (КР11-II; КР11-III) Сборочный чертеж |
| Гл. спец. | Кореневский | | Стадия: Р; Лист; Листов: 1 |
| Рук. гр. | Нечипоренко | | Гипропромтрансстрой |
| Вед. инж. | Егорова | | |
| Инженер | Казакова | | |

Привязан

Инв. №

| Обозначение | Марка | Размеры, мм δ | Масса, кг |
|---|---|---|---|
| КНИ-13.00 -01 | КР11-II | 400 | 18,71 |
| | КР11-III | 500 | 13,53 |

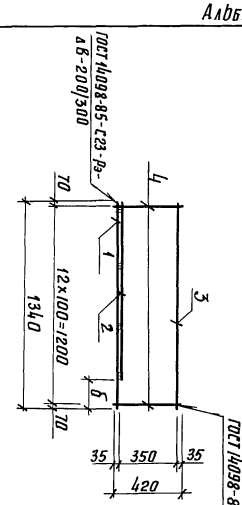


Копировал

23956-03 18

Формат А4

Альбом 3

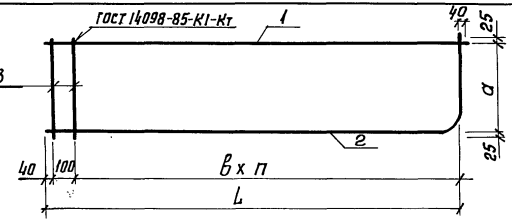


Поз. 2

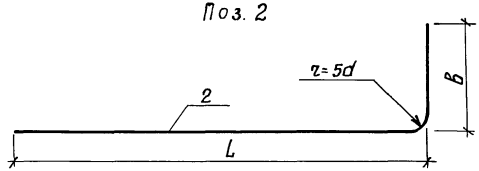


| | | Размеры, мм | | | | | Масса кг |
|---|---|---|---|---|---|---|---|
| | | в | а | L | n | ℓ | |
| КЖИ-14.00 | КР12-II | 150 | 220 | 1940 | 12 | 250 | 5.88 |
| -01 | КР12-III | 100 | 170 | 1940 | 18 | 200 | 5,93 |
| -02 | КР12-IV | 100 | 170 | 1940 | 18 | 200 | 3,49 |
| -03 | КР15-II | 150 | 220 | 2540 | 16 | 250 | 7.50 |
| -04 | КР15-III | 100 | 170 | 2540 | 24 | 200 | 7,67 |
| -04 | КР15-IV | 100 | 170 | 2540 | 24 | 200 | 4.53 |

Привязан

Инв.№

| | | | |
|---|---|---|---|
| ГИП | Силаева | | |
| Н.контр. | Соколова | | |
| Нач.отд. | Одинаков | | |
| Гл.спец. | Кореневский | | |
| Рук.гр. | Нечипоренко | | |
| Вед.инж. | Егорова | | |
| Инженер | Хохлов | | |

А-II, III, IV-60-443.89 КЖИ-14.00 СБ

Плоский каркас (КР12, КР15) Сборочный чертеж

| Стадия | Масса | Масштаб |
|---|---|---|
| Р | см. табл. | Б.М |
| Лист | Листов 1 | |

Гипропромтрансстрой

Инв.№ подл. | Подпись и дата | Взам.инв.№

Альбом 3

| Формат | Зона | Поз. | Обозначение | Наименование | Количество на исполнение 14.00 – | | | | | | | | | | Примечание |
|---|---|---|---|---|---|---|---|---|---|---|---|---|---|---|---|
| | | | | | – | 01 | 02 | 03 | 04 | 05 | | | | | |
| | | | | Документация | | | | | | | | | | | |
| А3 | | | КЖИ-ТУ | Технические условия | | | | | | | | | | | |
| А4 | | | КЖИ-14.00 СБ | Сборочный чертеж | | | | | | | | | | | |
| | | | | Детали | | | | | | | | | | | |
| Б.Ч. | | 1 | КЖИ-14.01 | ф14А-III ГОСТ 5781-82; ℓ=1980 | 1 | 1 | | | | | | | | | 2,40 кг |
| Б.Ч. | | | 02 | ф10А III " ℓ=1980 | | | 1 | | | | | | | | 1,22 кг |
| Б.Ч. | | | 03 | ф14А III " ℓ=2580 | | | | 1 | 1 | | | | | | 3,12 кг |
| Б.Ч. | | | 04 | ф10А III " ℓ=2580 | | | | | | 1 | | | | | 1,59 кг |
| Б.Ч. | | 2 | 05 | ф14А III " ℓ=2190 | 1 | | | | | | | | | | 2,64 кг |
| Б.Ч. | | | 06 | ф14А III " ℓ=2140 | | 1 | | | | | | | | | 2,58 кг |
| Б.Ч. | | | 07 | ф10А III " ℓ=2140 | | | 1 | | | | | | | | 1,32 кг |
| Б.Ч. | | | 08 | ф14А-III " ℓ=2790 | | | | 1 | | | | | | | 3,36 кг |
| Б.Ч. | | | 09 | ф14А III " ℓ=2740 | | | | | 1 | | | | | | 3,30 кг |
| Б.Ч. | | | 10 | ф10А III " ℓ=2740 | | | | | | 1 | | | | | 1,69 кг |
| Б.Ч. | | 3 | 11 | ф6А-I " ℓ=270 | 14 | | | 17 | | | | | | | 0,06 кг |
| Б.Ч. | | | 12 | ф6А I " ℓ=220 | | 19 | 19 | | 25 | 25 | | | | | 0,05 кг |

| | | | |
|---|---|---|---|
| ГИП | Силаева | | |
| Н.контр. | Соколова | | |
| Нач.отд. | Одинаков | | |
| Гл.спец. | Кореневский | | |
| Рук.гр. | Нечипоренко | | |
| Вед.инж. | Егорова | | |
| Инженер | Хохлов | | |

Привязан

Инв.№

А-II, III, IV-60-443.89 КЖИ-14.00

Плоский каркас (КР12; КР15) Спецификация

| Стадия | Лист | Листов |
|---|---|---|
| Р | | 1 |

Гипропромтрансстрой

Инв.№ подл. | Подпись и дата | Взам.инв.№

Копир.

Альбом 3

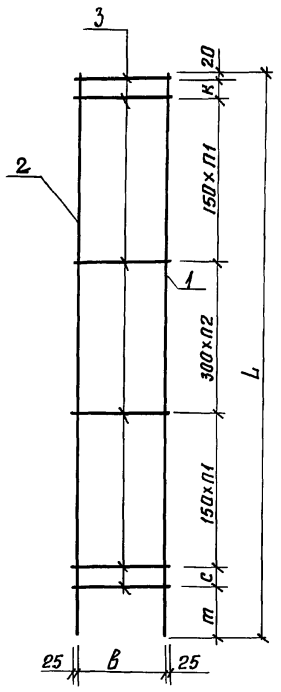


| Обозначение | Марка | Размеры, мм L | т | с | п1 | п2 | к | в | Масса кг |
|---|---|---|---|---|---|---|---|---|---|
| КЖИ-15.00 | КР20-II | 3140 | 300 | 120 | 6 | 3 | — | 520 | 22,87 |
| -01 | КР20-III | 3140 | 300 | 120 | 6 | 3 | — | 520 | 16,07 |
| -02 | КР20-IV | 3090 | 300 | 70 | 6 | 3 | — | 520 | 10,29 |
| -03 | КР21-II | 3840 | 120 | 100 | 7 | 5 | 100 | 520 | 28,37 |
| -04 | КР21-III | 3840 | 120 | 100 | 7 | 5 | 100 | 520 | 20,02 |
| -05 | КР21-IV | 3790 | 70 | 100 | 7 | 5 | 100 | 520 | 12,83 |
| -06 | КР22-II | 3140 | 300 | 120 | 6 | 3 | — | 520 | 8,94 |
| -07 | КР22-III | 3140 | 300 | 120 | 6 | 3 | — | 420 | 5,73 |
| -08 | КР22-IV | 3090 | 300 | 70 | 6 | 3 | — | 320 | 4,49 |

| Формат | Зона | Поз. | Обозначение | Наименование | Кол. на исполнение 15.00 — | | | | | | | | | Примечание |
|---|---|---|---|---|---|---|---|---|---|---|---|---|---|---|
| | | | | | — | 01 | 02 | 03 | 04 | 05 | 06 | 07 | 08 | |
| | | | | Документация | | | | | | | | | | |
| А3 | | | КЖИ-ТУ | Технические условия | | | | | | | | | | |
| А4 | | | КЖИ-15.00.СБ | Сборочный чертеж | | | | | | | | | | |
| | | | | Детали | | | | | | | | | | |
| Б.Ч. | | 1 | КЖИ-15.01 | ф28А III ГОСТ 5781-82 ℓ=3140 | 1 | | | | | | | | | 15,17 кг |
| Б.Ч. | | | 02 | ф22А III " ℓ=3140 | | 1 | | | | | | | | 9,37 кг |
| Б.Ч. | | | 03 | ф18А III " ℓ=3090 | | | 1 | | | | | | | 6,17 кг |
| Б.Ч. | | | 04 | ф28А III " ℓ=3840 | | | | 1 | | | | | | 18,55 кг |
| Б.Ч. | | | 05 | ф22А III " ℓ=3840 | | | | | 1 | | | | | 11,46 кг |
| Б.Ч. | | | 06 | ф18А III " ℓ=3790 | | | | | | 1 | | | | 7,57 кг |
| Б.Ч. | | | 07 | ф14А III " ℓ=3140 | | | | | | | 1 | | | 3,79 кг |
| Б.Ч. | | | 08 | ф12А III " ℓ=3140 | | | | | | | | 1 | | 2,79 кг |
| Б.Ч. | | | 09 | ф10А III " ℓ=3090 | | | | | | | | | 1 | 1,91 кг |
| Б.Ч. | | 2 | 10 | ф14А III " ℓ=3140 | 1 | | | | | | | | | 3,79 кг |
| Б.Ч. | | | 11 | ф12А III " ℓ=3140 | | 1 | | | | | | | | 2,79 кг |
| Б.Ч. | | | 12 | ф10А III " ℓ=3090 | | | 1 | | | | | | | 1,91 кг |
| Б.Ч. | | | 13 | ф14А III " ℓ=3940 | | | | 1 | | | | | | 4,76 кг |
| Б.Ч. | | | 14 | ф12А III " ℓ=3940 | | | | | 1 | | | | | 3,50 кг |
| Б.Ч. | | | 15 | ф10А III " ℓ=3890 | | | | | | 1 | | | | 2,40 кг |
| Б.Ч. | | | 16 | ф8А III " ℓ=3140 | | | | | | | 1 | 1 | | 1,24 кг |
| Б.Ч. | | | 17 | ф8А III " ℓ=3090 | | | | | | | | | 1 | 1,22 кг |
| Б.Ч. | | 3 | 18 | ф8А I " ℓ=570 | 17 | 17 | | 22 | 22 | | 17 | | | 0,23 кг |
| Б.Ч. | | | 19 | ф6А I " ℓ=570 | | | 17 | | | 22 | | | | 0,13 кг |
| Б.Ч. | | | 20 | ф6А I " ℓ=470 | | | | | | | | 17 | | 0,10 кг |
| Б.Ч. | | | 21 | ф6А I " ℓ=370 | | | | | | | | | 17 | 0,08 кг |

Взам. инв. №

Подпись и дата

Инв. № подл.

Привязан

Инв. №

| | | |
|---|---|---|
| Гип | Силаева | |
| Н. контр. | Соколова | |
| Нач. отд. | Одиноков | |
| Гл. спец. | Кореневский | |
| Рук. гр. | Нечипоренко | |
| Вед. инж. | Егорова | |
| Инженер | Казакова | |

копир. Лавр

А-II; III; IV-60-443.89 КЖИ-15.00

Плоский каркас (КР20; КР21; КР22)

| Стадия | Масса | Масштаб |
|---|---|---|
| Р | см. табл. | Б.м. |

Лист | Листов 1

Гипропромтрансстрой

23956-03 20 формат А2

| Инв.№ подл. | Подпись и дата | Взам. инв.№ |
|---|---|---|
| | | |

Альбом 3

| Формат | Поз. | Обозначение | Наименование | Количество на исполнение 16.00- — | 01 | 02 | 03 | 04 | 05 | 06 | 07 | 08 | | Примечание |
|---|---|---|---|---|---|---|---|---|---|---|---|---|---|---|
| | | | Документация | | | | | | | | | | | |
| А3 | | КЖИ-ТУ | Технические условия | | | | | | | | | | | |
| | | КЖИ-16.00.СБ | Сборочный чертеж | | | | | | | | | | | |
| | | | Детали | | | | | | | | | | | |
| Б.Ч. | 1 | КЖИ-16.01 | ф12А-III ГОСТ 5781-82 ℓ=2790 | 2 | | | | | | | 2 | | | 2,48кг |
| Б.Ч. | | .02 | ф12А III ГОСТ 5781-82, ℓ=2690 | | 2 | | | | | | | | | 2,39кг |
| Б.Ч. | | .03 | ф10А III ГОСТ 5781-82, ℓ=2690 | | | 2 | | | | | | | | 1,66кг |
| Б.Ч. | | .04 | ф12А III ГОСТ 5781-82, ℓ=2990 | | | | 2 | | | | | | | 2,66кг |
| Б.Ч. | | .05 | ф12А III ГОСТ 5781-82, ℓ=2890 | | | | | 2 | | 2 | | | | 2,57кг |
| Б.Ч. | | .06 | ф10А III ГОСТ 5781-82, ℓ=2890 | | | | | | 2 | | | | | 1,78кг |
| Б.Ч. | | .07 | ф10А III ГОСТ 5781-82, ℓ=2790 | | | | | | | | | 2 | | 1,72кг |
| Б.Ч. | 2 | .08 | ф10АI ГОСТ 5781-82, ℓ=270 | 17 | | | 17 | | | 17 | | | | 0,17кг |
| | | .09 | ф8АI ГОСТ 5781-82, ℓ=220 | | 23 | 23 | | 21 | 21 | | 22 | 22 | | 0,09кг |

| | | | |
|---|---|---|---|
| ГИП | Силаева | | А-II; III; IV-60-443.89 КЖИ-16.00 |
| Н.контр. | Соколова | | |
| Нач.отд. | Одинков | | Плоский каркас (кр 23, кр 24, кр 25) Спецификация |
| Гл.спец. | Кореневский | | |
| Рук.гр. | Нечипоренко | | |
| Вед.инж. | Егорова | | |
| Инженер | Казакова | | |

Привязан

Инв.№

| Стадия | Лист | Листов |
|---|---|---|
| Р | | 1 |

Гипропромтрансстрой

Альбом 3

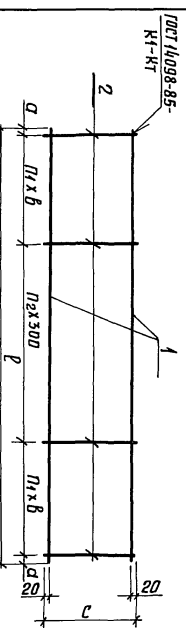


| Обозначение | Марка | Размеры, мм а | с | ℓ | п1 | п2 | в | Масса, кг |
|---|---|---|---|---|---|---|---|---|
| КЖИ-16.00 -01 | КР 23-III | 45 | 220 | 2690 | 10 | 2 | 100 | 6,85 |
| -02 | КР 23-IV | 45 | 220 | 2690 | 10 | 2 | 100 | 5,39 |
| -03 | КР 24-II | 145 | 270 | 2990 | 7 | 2 | 150 | 8,21 |
| -04 | КР 24-III | 45 | 220 | 2890 | 8 | 4 | 100 | 7,03 |
| -05 | КР 24-IV | 45 | 220 | 2890 | 8 | 4 | 100 | 5,45 |
| -06 | КР 25-II | 95 | 270 | 2890 | 7 | 2 | 150 | 8,03 |
| -07 | КР 25-III | 45 | 220 | 2790 | 9 | 3 | 100 | 6,94 |
| -08 | КР 25-IV | 45 | 220 | 2790 | 9 | 3 | 100 | 5,42 |

| Инв.№ подл. | Подпись и дата | Взам. инв.№ |
|---|---|---|
| | | |

| | | | |
|---|---|---|---|
| ГИП | Силаева | | А-II; III; IV-60-443.89 КЖИ-16.00.СБ |
| Н.контр. | Соколова | | |
| Нач.отд. | Одинков | | Плоский каркас (кр 23, кр 24, кр 25) Сборочный чертеж |
| Гл.спец. | Кореневский | | |
| Рук.гр. | Нечипоренко | | |
| Вед.инж. | Егорова | | |
| Инженер | Холлов | | |

Привязан

Инв.№

| Стадия | Масса | Масштаб |
|---|---|---|
| Р | | |
| Лист | Листов 1 | |
| см. табл. | | Б.М. |

Гипропромтрансстрой

Копир.

23956-03 21 Формат А4

| Обозначение | Наименование | Кол. на исполнение 1200- 01 | 02 | 03 | 04 | 05 | Примечание |
|---|---|---|---|---|---|---|---|
| | Документация | | | | | | |
| КНИ-ТУ | Технические условия | | | | | | |
| КНИ-17.00.СБ | Сборочный чертеж | | | | | | |
| | Детали | | | | | | |
| 1 КНИ-17.00 | ф14А-III ГОСТ 5781-82; ℓ=3900 | 1 | | 1 | | | 4,71 кг |
| .01 | ф12А-III " ℓ=3800 | | 1 | | 1 | | 3,37 кг |
| .02 | ф10А-III " ℓ=3800 | | 1 | | 1 | | 2,34 кг |
| 2 .03 | ф14А-III " ℓ=2350 | 1 | | 1 | | | 2,84 кг |
| .04 | ф12А-III " ℓ=2250 | 1 | | | 1 | | 2,00 кг |
| .05 | ф10А-III " ℓ=2250 | | 1 | | | 1 | 1,39 кг |
| 3 .06 | ф6А-I " ℓ=280 | 15 | | | 14 | 14 | 0,06 кг |
| .07 | ф6А-I " ℓ=220 | | 14 | 14 | | | 0,05 кг |
| .08 | ф6А-I " ℓ=330 | | | 15 | | | 0,07 кг |

| | | | |
|---|---|---|---|
| ГИП | Силаева | | |
| Н.контр. | Соколова | | |
| Нач.отд. | Одиноков | | |
| Гл.спец. | Кореневский | | |
| Рук.гр. | Нечипоренко | | |
| Вед.инж. | Егорова | | |
| Инженер | Казакова | | |
| Копир. | | | |

А-II; III; IV-60-443.89 КНИ-17.00

Плоский каркас (КР26; КР27) Спецификация

| Стадия | Лист | Листов |
|---|---|---|
| Р | | 1 |

Гипропромтранспстрой

Формат А4

Привязан

Инв.№

Инв.№ подл. | Подпись и дата | Взам.инв.№





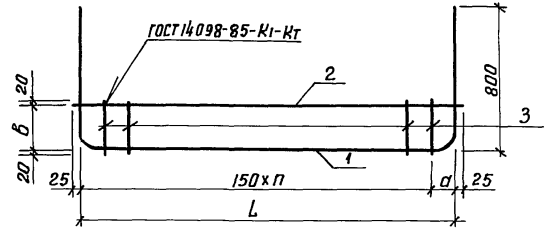


| Обозначение | Марка | Размер, мм п | а | в | L | Масса, кг |
|---|---|---|---|---|---|---|
| КНИ-17.00 | КР26-II | 15 | 50 | 240 | 2300 | 8,45 |
| -01 | КР26-III | 14 | 100 | 180 | 2200 | 6,07 |
| -02 | КР26-IV | 14 | 100 | 180 | 2200 | 4,43 |
| -03 | КР27-II | 15 | 100 | 290 | 2300 | 8,60 |
| -04 | КР27-III | 14 | 100 | 240 | 2200 | 6,21 |
| -05 | КР27-IV | 14 | 100 | 240 | 2200 | 4,57 |

Привязан

Инв.№

Инв.№ подл. | Подпись и дата | Взам.инв.№

| | | | |
|---|---|---|---|
| ГИП | Силаева | | |
| Н.контр. | Соколова | | |
| Нач.отд. | Одиноков | | |
| Гл.спец. | Кореневский | | |
| Рук.гр. | Нечипоренко | | |
| Вед.инж. | Егорова | | |
| Инженер | Казакова | | |
| Копир. | | | |

А-II; III; IV-60-443.89 КНИ-17.00.СБ

Плоский каркас (КР26; КР27) Сборочный чертеж

| Стадия | Масса | Масштаб |
|---|---|---|
| Р | см. табл. | Б.М. |
| Лист | Листов | |

Гипропромтранспстрой

| Инв. № подл. | Подпись и дата | Взам. инв. № |
|---|---|---|

| Формат | Зона | Поз. | Обозначение | Наименование | Кол. на исполнение 18.00- 01 | 02 | 03 | 04 | 05 | Примечание |
|---|---|---|---|---|---|---|---|---|---|---|
| А3 | | | | Документация | | | | | | |
| А4 | | | КЖИ-ТУ | Технические условия | | | | | | |
| А4 | | | КЖИ-18.00 СБ | Сборочный чертеж | | | | | | |
| | | | | Детали | | | | | | |
| Б4 | | 1 | КЖИ-18.01 | ф10А-I ГОСТ 5781-82; $\ell$ = 1350 | 3 | 3 | 3 | — | — | 0,83 кг |
| Б4 | | | .02 | ф10А-I " $\ell$ = 950 | — | — | 3 | 3 | 3 | 0,59 кг |
| Б4 | | 2 | .03 | ф6А-I " $\ell$ = 550 | 4 | — | — | 7 | — | 0,12 кг |
| Б4 | | | .04 | ф6А-I " $\ell$ = 450 | — | 4 | — | — | 7 | 0,10 кг |
| Б4 | | | .05 | ф6А-I " $\ell$ = 350 | — | — | 4 | — | 7 | 0,08 кг |

Привязан

Инв. №

| | | | |
|---|---|---|---|
| ГИП | Силаева | | |
| Н. контр. | Соколова | | |
| Нач. отд. | Овчинков | | |
| Гл. спец. | Кореневский | | |
| Рук. гр. | Нечипоренко | | |
| Вед. инж. | Егорова | | |
| Инженер | Казакова | | |

А-II, III, IV-60-443.89 КЖИ-18.00

Сетка (С1; С2)

Спецификация.

| Стадия | Лист | Листов |
|---|---|---|
| Р | | 1 |

Гипропромтранспстрой





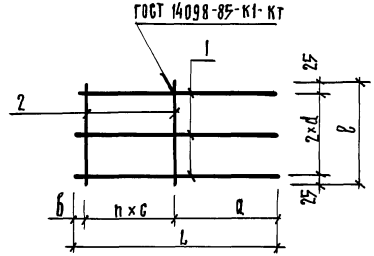


| Обозначение | Марка | Размеры, мм б | c | в | L | d | a | n | Масса, кг |
|---|---|---|---|---|---|---|---|---|---|
| КЖИ-18.00 | С1-II | 75 | 200 | 550 | 1350 | 250 | 675 | 3 | 2,97 |
| -01 | С1-III | 75 | 200 | 450 | 1350 | 200 | 675 | 3 | 2,89 |
| -02 | С1-IV | 75 | 200 | 350 | 1350 | 150 | 675 | 3 | 2,81 |
| -03 | С2-II | 25 | 150 | 550 | 950 | 250 | 25 | 6 | 2,61 |
| -04 | С2-III | 25 | 150 | 450 | 950 | 200 | 25 | 6 | 2,47 |
| -05 | С2-IV | 25 | 150 | 350 | 950 | 150 | 25 | 6 | 2,33 |

Привязан

Инв. №

| Взам. инв. № | Инв. № подл. | Подпись и дата |
|---|---|---|

| | | |
|---|---|---|
| ГИП | Силаева | |
| Н. кон. | Соколова | |
| Нач. отд. | Овчинков | |
| Гл. спец. | Кореневский | |
| Рук. гр. | Нечипоренко | |
| Вед. инж. | Егорова | |
| Инженер | Казакова | |

А-II, III, IV-60-443.89 КЖИ-18.00 СБ

Сетка (С1; С2) Сборочный чертеж.

| Стадия | Масса | Масштаб |
|---|---|---|
| Р | См. табл. | Б.М. |
| Лист | Листов 1 | |

Гипропромтранспстрой

Копир.



Формат А2

Альбом 3

Рис. 1

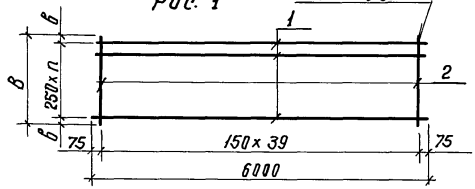


Рис. 2

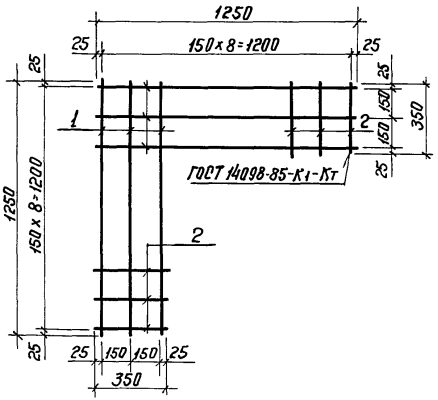


| Формат | Зона | Поз. | Обозначение | Наименование | Кол. на исполнение 19.00- — | 01 | 02 | 03 | 04 | 05 | 06 | 07 | 08 | Примечание |
|---|---|---|---|---|---|---|---|---|---|---|---|---|---|---|
| | | | | Документация | | | | | | | | | | |
| А3 | | | КЖИ-ТУ | Технические условия | | | | | | | | | | |
| | | | | Детали | | | | | | | | | | |
| Б.Ч. | | 1 | КЖИ-19.01 | ф8А-I ГОСТ 5781-82, $l$=6000 | 5 | 5 | 6 | 5 | 5 | 5 | 4 | 4 | | 2,37 кг |
| Б.Ч. | | | 02 | ф8АI » $l$=1250 | | | | | | | | | 6 | 0,49 кг |
| | | | | » | | | | | | | | | | |
| Б.Ч. | | 2 | 03 | ф16А-I » $l$=1470 | 40 | | | | | | | | | 2,32 кг |
| Б.Ч. | | | 04 | ф12А-I » $l$=1470 | | 40 | | | | | | | | 1,30 кг |
| Б.Ч. | | | 05 | ф10А-I » $l$=1470 | | | 40 | | | | | | | 0,91 кг |
| Б.Ч. | | | 06 | ф16А-I » $l$=1100 | | | | 40 | | | | | | 1,73 кг |
| Б.Ч. | | | 07 | ф12А-I » $l$=1100 | | | | | 40 | | | | | 0,98 кг |
| Б.Ч. | | | 08 | ф10А-I » $l$=1100 | | | | | | 40 | | | | 0,68 кг |
| Б.Ч. | | | 09 | ф12А-I » $l$=900 | | | | | | | 40 | | | 0,80 кг |
| Б.Ч. | | | 10 | ф10А-I » $l$=900 | | | | | | | | 40 | | 0,56 кг |
| Б.Ч. | | | 11 | ф8А-I » $l$=350 | | | | | | | | | 12 | 0,14 кг |

| Обозначение | Марка | Рис. | Размеры, мм в | В | h | Масса, кг |
|---|---|---|---|---|---|---|
| КЖИ-19.00 | С4-II | 1 | 235 | 1470 | 4 | 104,65 |
| -01 | С4-III | 1 | 235 | 1470 | 4 | 63,85 |
| -02 | С4-IV | 1 | 235 | 1470 | 4 | 48,75 |
| -03 | С5-II | 1 | 50 | 1100 | 4 | 81,05 |
| -04 | С5-III | 1 | 50 | 1100 | 4 | 51,05 |
| -05 | С5-IV | 1 | 50 | 1100 | 4 | 39,05 |
| -06 | С6-III | 1 | 75 | 900 | 3 | 41,48 |
| -07 | С6-IV | 1 | 75 | 900 | 3 | 31,88 |
| -08 | С3 | 2 | — | — | — | 4,62 |

Взам. инв. №

Подпись и дата

Инв. № подл.

Привязан:

Инв. №

А-II; III; IV-60-443.89 КЖИ-19.00

| | | |
|---|---|---|
| ГИП | Силаева | |
| Н. контр. | Соколова | |
| Нач. отд. | Одинаков | |
| Гл. спец. | Кореневский | |
| Рук. гр. | Нечипоренко | |
| Вед. инж. | Егорова | |
| Инженер | Казакова | |

Сетка (С3; С4; С5; С6-III; С6-IV)

| Стадия | Масса | Масштаб |
|---|---|---|
| Р | См. табл. | 6 М |
| Лист | Листов | |

Гипропромтрансстрой

Копир. Форм

23956-03 24 Формат А2

Альбом 3

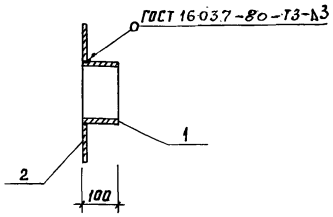


| Формат | Зона | Поз. | Обозначение | Наименование | Кол. | Примечание |
|---|---|---|---|---|---|---|
| | | | | Документация | | |
| А3 | | | КЖИ-ТУ | Технические условия | | |
| | | | | Детали | | |
| | | 1 | КЖИ-20.01 | Труба $\frac{325\times8\ ГОСТ\ 8732-78*\ e=}{В\ Ст2сп\ ГОСТ\ 8731-74*100}$ | 1 | 6,25кг |
| | | 2 | 03.005-5 Т-199.250.11.001-75 | Ограничитель | 1 | |

1. Предельные отклонения размеров $\pm\frac{Iт14}{2}$.
2. Шероховатость обработанных поверхностей деталей 64 не ниже Rz80.

Привязан

Инв.№

Взам.инв.№ | Подпись и дата | Инв.№ подл.

А-II, III, IV-60-443.89 КЖИ-20.00

| | | |
|---|---|---|
| Гип | Силаева | |
| Н.контр. | Соколова | |
| Нач.отд. | Одиноков | |
| Гл.спец. | Кореневский | |
| Рук.гр. | Нечипоренко | |
| Ст.инж. | Гнедовец | |

Закладная деталь ЗД 1

| Стадия | Масса | Масштаб |
|---|---|---|
| РП | 11,05 | 1:10 |
| Лист | Листов 1 | |

Гипропромтрансстрой

Альбом 3

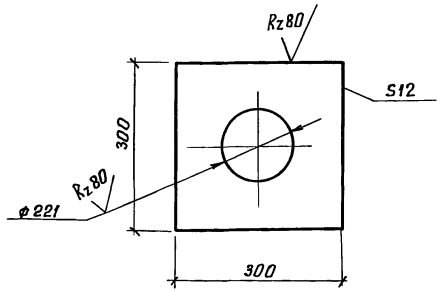


Предельные отклонения размеров:
отверстий - H14,
валов - h14

Привязан

Инв.№

Взам.инв.№ | Подпись и дата | Инв.№ подл.

А-II, III, IV-60-443.89 КЖИ-21.00

| | | |
|---|---|---|
| Гип | Силаева | |
| Н.контр. | Соколова | |
| Нач.отд. | Одиноков | |
| Гл.спец. | Кореневский | |
| Рук.гр. | Нечипоренко | |
| Вед.инж. | Егорова | |
| Инженер | Хохлов | |

Пластина

| Стадия | Масса | Масштаб |
|---|---|---|
| Р | 8,02 | Б.М. |
| Лист | Листов 1 | |

Лист $\frac{Б\text{-}ПН\text{-}Б\ ГОСТ\ 19903\text{-}74*}{В\ Ст3сп\ ТУ\text{-}1\text{-}3023\text{-}80}$

Гипропромтрансстрой

| Инв. № подл. | Подпись и дата | Взам. инв. № |
|---|---|---|
| | | |

| Формат | Зона | Поз. | Обозначение | Наименование | Количество на исполнение 22.00- — | 01 | Примечание |
|---|---|---|---|---|---|---|---|
| | | | | **Документация** | | | |
| А3 | | | КЖИ-ТУ | Технические условия | | | |
| А4 | | | КЖИ-22.00СБ | Сборочный чертеж | | | |
| | | | | **Детали** | | | |
| | | 1 | 03.005-5.2 Т.199.250.07.001-50 | Фланец | 1 | 1 | 10,1 кг |
| | | 2 | 03.005-5.2 Т.199.250.07.002-50 | Прижим | 1 | 1 | 12,4 кг |
| | | 3 | 03.005-5.2 Т.199.250.07.003-50 | Пластина | 1 | 1 | 18,4 кг |
| Б.Ч. | | 4 | КЖИ-22.01 | Труба 273×6 ГОСТ 8732-78* / Вст2сп ГОСТ 8731-74* ℓ=760 | 1 | — | 30,03 кг |
| Б.Ч. | | | 02 | » ℓ=710 | | 1 | 28,05 кг |
| Б.Ч. | | 5 | 03 | Круг 20 ГОСТ 2590-57 / Ст.3 ГОСТ 535-58 ℓ=925 | 3 | 3 | 2,12 кг |
| А4 | | 6 | КЖИ-21.00 | Пластина | 1 | 1 | 8,02 кг |
| Б.Ч. | | 7 | КЖИ-22.04 | Лист Б-ПН-4 ГОСТ 19903-74 / Вст3сп ТУ14-1-3023-80 470×428 | 1 | 1 | 4,4 кг |
| Б.Ч. | | 8 | 05 | Лист Б-ПН-8 ГОСТ 19903-74 / Вст3сп ТУ14-1-3023-80 130×170 | 4 | 4 | 1,2 кг |
| | | | | **Стандартные изделия** | | | |
| | | 9 | | Болт М12×70.58.01 ГОСТ 7798-70* | 4 | 4 | |

Привязан

Инв. №

| | | |
|---|---|---|
| ГИП | Силаева | |
| Н.контр. | Соколова | |
| Нач.отд. | Одинаков | |
| Гл.спец. | Кореневский | |
| Рук.гр. | Нечипоренко | |
| Вед.инж. | Егорова | |
| Инженер | Хохлов | |

А-II, III, IV-60-443.89 КЖИ-22.00

Закладная деталь (ЗД-2, ЗД-3)

Спецификация.

| Стадия | Лист | Листов |
|---|---|---|
| Р | | 1 |

Гипропромтранспстрой



| Инв. № подл. | Подпись и дата | Взам. инв. № |
|---|---|---|
| | | |

| Обозначение | Марка | Размеры, мм a | b | c | ℓ | Масса, кг |
|---|---|---|---|---|---|---|
| КЖИ-22.00 - 01 | ЗД-2 | 80 | 150 | 70 | 760 | 94,57 |
| | ЗД-3 | 80 | 120 | 80 | 710 | 82,53 |

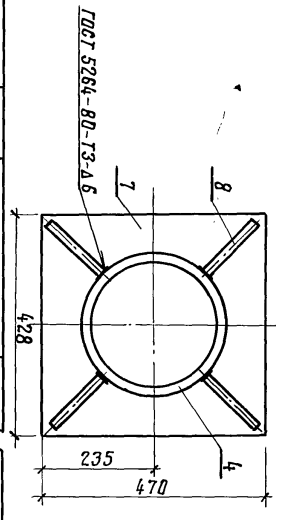


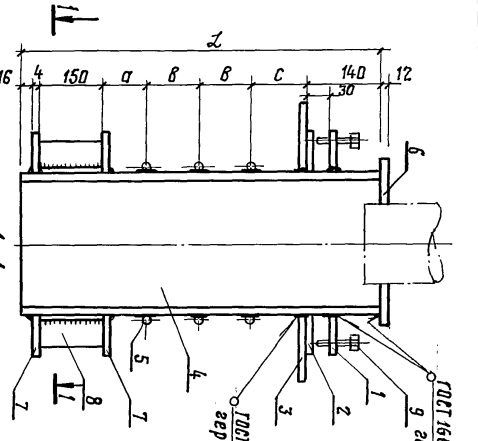


Привязан

Инв. №

| | | |
|---|---|---|
| ГИП | Силаева | |
| Н.контр. | Соколова | |
| Нач.отд. | Одинаков | |
| Гл.спец. | Кореневский | |
| Рук.гр. | Нечипоренко | |
| Вед.инж. | Егорова | |
| Инженер | Хохлов | |

Закладная деталь (ЗД-2; ЗД-3)

Сборочный чертеж.

А-II, III, IV-60-443.89 КЖИ-22.00СБ

| Стадия | Масса | Масштаб |
|---|---|---|
| Р | | |
| Лист | см.тобл. | б.м. |
| Листов 1 | | |

Гипропромтранспстрой

Копир. [illegible]

23956-03 26

Формат А3

Альбом 3

| Формат | Зона | Поз. | Обозначение | Наименование | Кол. на испол. 23.00- — | 01 | 02 | 03 | 04 | 05 | 06 | 07 | Примечание |
|---|---|---|---|---|---|---|---|---|---|---|---|---|---|
| | | | | Документация | | | | | | | | | |
| А3 | | | КЖИ-ТТ | Технические требования | | | | | | | | | |
| | | | | Детали | | | | | | | | | |
| | | | | | | | | | | | | | |
| А4 | | 1 | КЖИ-25.00 | Патрубок Т-1 | 2 | | | | | | | | |
| | | | -01 | Т-2 | | 4 | | | | | | | |
| | | | -02 | Т-3 | | | 4 | | | | | | |
| | | | -03 | Т-4 | | | | 4 | | | | | |
| | | | -04 | Т-5 | | | | | 1 | | | | |
| | | | -05 | Т-6 | | | | | | 4 | | | |
| | | | -06 | Т-7 | | | | | | | 4 | | |
| | | | -07 | Т-8 | | | | | | | | 4 | |
| | | 2 | 03.005-5; Т-199; 250.19.002-08 | Ограничитель | 2 | | | | | | | | |
| | | | " Т-199.250.19.002-16 | Ограничитель | | 4 | 4 | 4 | | 4 | 4 | 4 | |
| | | | " Т-199.250.19.002 | Ограничитель | | | | | 2 | | | | |
| А4 | | 3 | КЖИ-24.00 | Пластина П-2 | 1 | | | | | | | | |
| | | | -01 | " П-3 | | 1 | 1 | 1 | | 1 | 1 | 1 | |
| | | | | Стандартные изделия | | | | | | | | | |
| | | 4 | | Сальник трубный СКПТ-16 | | | | | 2 | | | | |
| | | | | ГОСТ 4860.2-76 | | | | | | | | | |
| | | | | Сальник трубный СКПТ-27 | 4 | | | | | | | | |
| | | | | ГОСТ 4860.2-76 | | | | | | | | | |
| | | | | Сальник трубный СКПТ-42 | | 8 | 8 | 8 | | 8 | 8 | 8 | |
| | | | | ГОСТ 4860.2-76 | | | | | | | | | |

Инв.№ подл. | Подпись и дата | Взам. инв.№

Привязан

Инв.№

| | | |
|---|---|---|
| ГИП | Силаева | |
| Н.контр. | Соколова | |
| Нач.отд. | Одиноков | |
| Гл.спец. | Кореневский | |
| Рук.гр. | Нечипоренко | |
| Ст.инж. | Тиводец | |

А-II, III, IV-60-443.89 КЖИ-23.00

Закладные изделия (КПК-15-1...КПК-15-7; КПК-17-1) Спецификация

| Стадия | Лист | Листов |
|---|---|---|
| РП | | 1 |

Гипропромтранспстрой

копир.

Альбом 3

Рис. 1

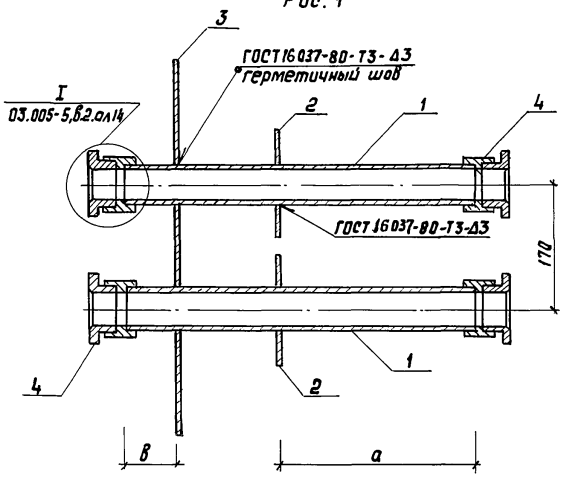


Рис. 2

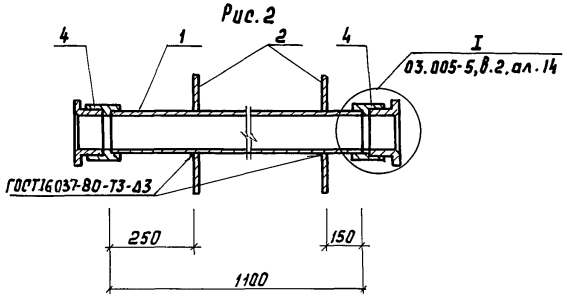


| Обозначение | Марка | Рис. | а, мм | в, мм | Масса кг |
|---|---|---|---|---|---|
| КЖИ-23.00 | КПК-15-1 | 1 | 400 | 100 | 17,1 |
| 01 | КПК-15-2 | 1 | 400 | 450 | 42,0 |
| 02 | КПК-15-3 | 1 | 350 | 450 | 40,8 |
| 03 | КПК-15-4 | 1 | 300 | 450 | 39,6 |
| 04 | КПК-17-1 | 2 | — | — | 2,46 |
| 05 | КПК-15-5 | 1 | 400 | 750 | 46,0 |
| 06 | КПК-15-6 | 1 | 350 | 700 | 44,0 |
| 07 | КПК-15-7 | 1 | 300 | 650 | 42,4 |

Инв.№ подл. | Подпись и дата | Взам.инв.№

| | | | |
|---|---|---|---|
| ГИП | Силаева | | |
| Н.контр. | Саколова | | |
| Нач.отд. | Одиноков | | |
| Гл.спец | Кореневский | | |
| Рук.гр. | Нечипоренко | | |
| Ст.инж | Гнедовец | | |

Привязан:

Инв.№

А-II,III,IV-60-443.89 КЖИ-23.00СБ

Заклодные изделия (КПК-15-1...КПК-15-7; КПК-17-1) Сборочный чертеж

| Стадия | Масса | Масштаб |
|---|---|---|
| РП | См. табл. | 1:20 |
| Лист | Листов 1 | |

Гипропромтрансстрой

Копир. Роф

Рис. 1

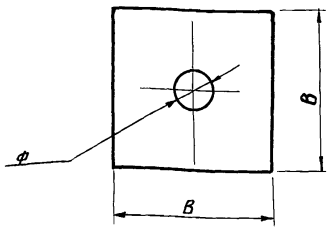


Рис. 2

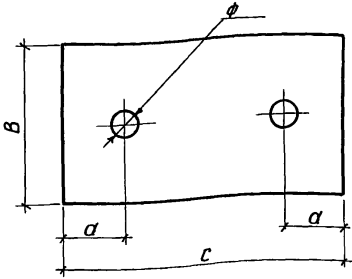


Рис. 3

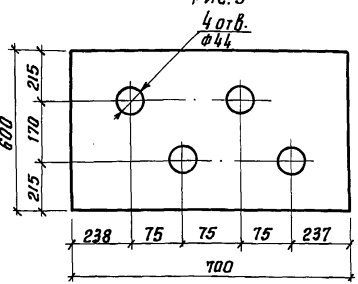


| Обозначение | Марка | a, мм | B, мм | C, мм | ф, мм | Рис. | Масса кг |
|---|---|---|---|---|---|---|---|
| КЖИ-24.00 | П-2 | 215 | 430 | 600 | 28 | 2 | 12,1 |
| -01 | П-3 | — | — | — | — | 3 | 19,8 |
| -02 | П-4 | — | 420 | — | 23 | 1 | 8,3 |
| -03 | П-5 | 230 | 460 | 630 | 55 | 2 | 13,4 |
| -04 | О-1 | — | 230 | — | 129 | 1 | 1,9 |

Привязан

Инв. №

Взам. инв. № | Подпись и дата | Инв. № подл.

А-II; III; IV-60-443.89 КЖИ-24.00

| | | |
|---|---|---|
| ГИП | Силаева | |
| Н.контр. | Соколова | |
| Нач.отд. | Одинаков | |
| Гл.спец. | Кореневский | |
| Рук.гр. | Нечипоренко | |
| Ст.инж. | Гнедовец | |

Ограничитель О-1
Пластина П-2..., П-5

| Стадия | Масса | Масштаб |
|---|---|---|
| РП | См. табл. | 1:10 |
| Лист | Листов 1 | |

Лист Б-ПН-6 ГОСТ 19903-74
Вст3сп ТУ14-1-3023-80

Гипропромтрансстрой





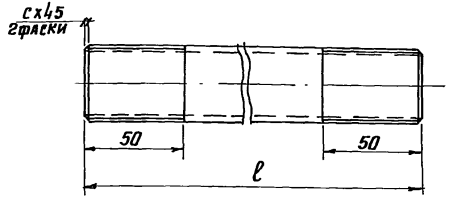


| Марка | Обозначение | ℓ, мм | С, мм | Материал | Масса, кг |
|---|---|---|---|---|---|
| Т-1 | КЖИ-25.00 | 800 | 2,0 | Труба 20 ГОСТ 3262-75 | 1,3 |
| Т-2 | -01 | 1150 | 2,5 | Труба 32 ГОСТ 3262-75 | 3,5 |
| Т-3 | -02 | 1050 | 2,5 | Труба 32 ГОСТ 3262-75 | 3,2 |
| Т-4 | -03 | 950 | 2,5 | Труба 32 ГОСТ 3262-75 | 2,9 |
| Т-5 | -04 | 1100 | 1,6 | Труба 10 ГОСТ 3262-75 | 0,9 |
| Т-6 | -05 | 1450 | 2,5 | Труба 32 ГОСТ 3262-75 | 4,5 |
| Т-7 | -06 | 1300 | 2,5 | Труба 32 ГОСТ 3262-75 | 4,0 |
| Т-8 | -07 | 1150 | 2,5 | Труба 32 ГОСТ 3262-75 | 3,5 |

Привязан

Инв. №

Взам. инв. № | Подпись и дата | Инв. № подл.

А-II; III; IV-60-443.89 КЖИ-25.00

| | | |
|---|---|---|
| ГИП | Силаева | |
| Н.контр. | Соколова | |
| Нач.отд. | Одинаков | |
| Гл.спец. | Кореневский | |
| Рук.гр. | Нечипоренко | |
| Ст.инж. | Гнедовец | |

Патрубок Т1...Т-8

| Стадия | Масса | Масштаб |
|---|---|---|
| РП | См. табл. | Б.М. |
| Лист | Листов 1 | |

Гипропромтрансстрой

Альбом 3

Рис. 1

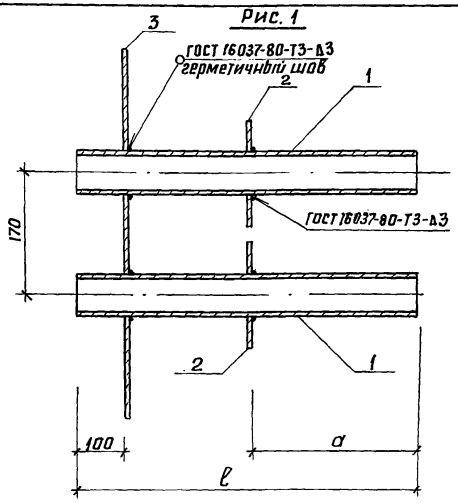


Рис. 2

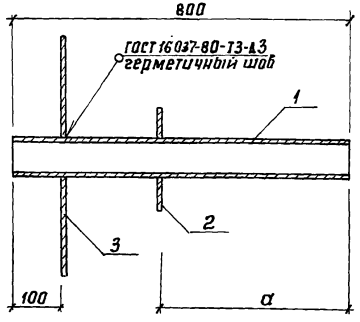


Рис. 3

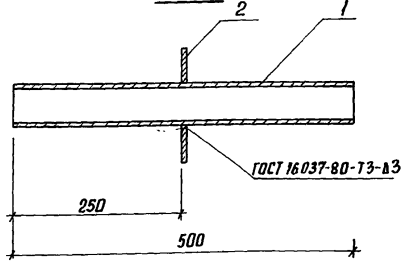


| Формат | Зона | Поз. | Обозначение | Наименование | Кол. на испол. 26.00- — | 01 | 02 | 03 | 04 | 05 | Примечание |
|---|---|---|---|---|---|---|---|---|---|---|---|
| | | | | Документация | | | | | | | |
| А3 | | | КЖИ-ТТ | Технические требования | | | | | | | |
| | | | | Детали | | | | | | | |
| Б.Ч. | | 1 | | Труба 45х2 ГОСТ 10704-76 / ВСт3сп ГОСТ 10705-63* | 2 | 2 | 2 | | | | |
| Б.Ч. | | | | Труба 15 ГОСТ 3262-75; ℓ=800 | | | | 1 | | | |
| Б.Ч. | | | | Труба 57х3,5 ГОСТ 8732-78 / ВСт2сп ГОСТ 8731-74 | | | | | 1 | | |
| Б.Ч. | | | | Труба 127х4 ГОСТ 8732-78 / ВСт2сп ГОСТ 8731-74* | | | | | | 1 | |
| | | 2 | 03.005-5; Т-199.250.09.001 | Ограничитель | 2 | 2 | 2 | | | | |
| | | | " Т-199.250.11.001 | Ограничитель | | | | 1 | | | |
| | | | " Т-199.250.09.001-12 | Ограничитель | | | | | 1 | | |
| | | | КЖИ-24.00-04 | Ограничитель О-1 | | | | | | 1 | |
| | | 3 | -03 | Пластина П-5 | 1 | 1 | 1 | | | | |
| | | | -02 | " П-4 | | | | 1 | | | |
| | | | 03.005-5; Т-199.250.07.003-15 | Пластина | | | | | 1 | | |

| Обозначение | Марка | Рис. | a, мм | ℓ, мм | Масса, кг |
|---|---|---|---|---|---|
| КЖИ-26.00 | КПК-3-2 | 1 | 400 | 800 | 18,8 |
| -01 | КПК-3-3 | 1 | 350 | 700 | 18,3 |
| -02 | КПК-3-4 | 1 | 300 | 600 | 17,9 |
| -03 | КПК-3-1 | 2 | 400 | — | 10,0 |
| -04 | КПК-3-5 | 2 | 400 | — | 14,6 |
| -05 | КПК-5-1 | 3 | — | — | 8,0 |

Взам. инв. № | Подпись и дата | Инв. № подл.

Привязан

Инв. №

| | | |
|---|---|---|
| ГИП | Силаева | |
| Н. контр. | Соколова | |
| Нач. отд. | Овинаков | |
| Гл. спец. | Кореневский | |
| Рук. гр. | Кочипоренко | |
| Ст. инж. | Гнедовец | |

А-II; III; IV-60-443.89 КЖИ-26.00

Закладные изделия (КПК-3-1... КПК-3-5; КПК-5-1)

| Стадия | Масса | Масштаб |
|---|---|---|
| РП | см. табл. | 1:20 |
| Лист | Листов 1 | |

Гипропромтрансстрой

Копир

Альбом 3

Рис. 1

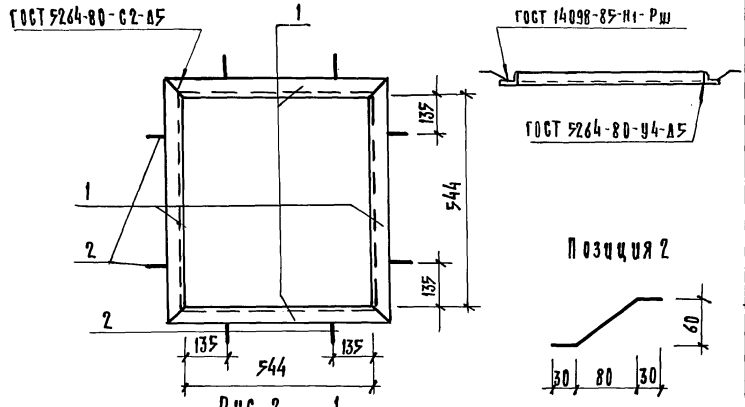


Рис. 2

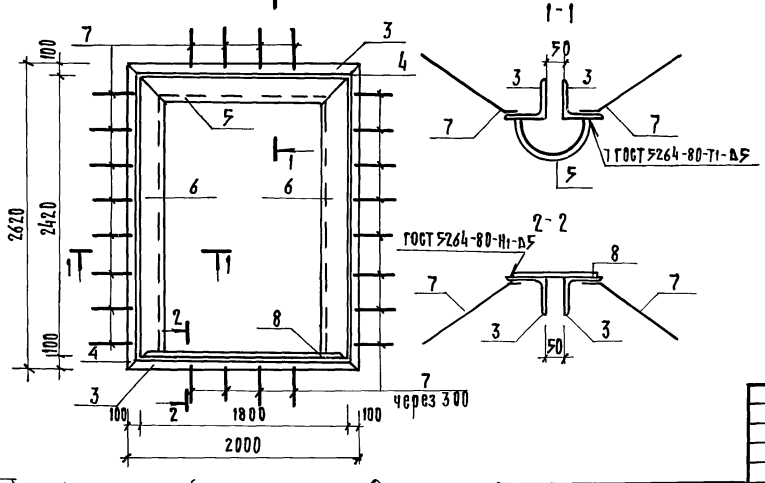


| Формат | Зона | Поз | Обозначение | Наименование | Кол-во на испол. — | Кол-во на испол. 01 | Примечание |
|---|---|---|---|---|---|---|---|
| | | | | Документация | | | |
| А3 | | | КЖИ-ТУ | Технические условия | | | |
| | | | | Детали | | | |
| Б.Ч | | 1 | КЖИ-27.01 | Уголок 100×63×8 ГОСТ 8510-86; ℓ=744 / Ст3кп2 ГОСТ 535-86 | 4 | | 7,34 кг |
| А3 | | 2 | .02 | ф12А-II ГОСТ 5781-82; ℓ=160 | 8 | | 0,14 кг |
| Б.Ч | | 3 | .03 | Уголок 100×100×7 ГОСТ 8509-86 ℓ=2000 / Ст3кп2 ГОСТ 535-86 | | 4 | 21,6 кг |
| Б.Ч | | 4 | .04 | Уголок 100×100×7 ГОСТ 8509-86 ℓ=2620 / Ст3кп2 ГОСТ 535-86 | | 4 | 28,3 кг |
| Б.Ч | | 5 | .05 | Труба 219×6 ГОСТ 8732-78 / А Ст 4сп ГОСТ 8731-74 | | 1 | 28,4 кг |
| Б.Ч | | 6 | .06 | Труба 219×6 ГОСТ 8732-78 / Б Ст 4сп ГОСТ 8731-74 | | 2 | 38,7 кг |
| Б.Ч | | 7 | .07 | ф12А-II ГОСТ 5781-82; ℓ=300 | | 48 | 0,27 кг |
| Б.Ч | | 8 | .08 | Рулон ромб 8-5,0×230×ПЭВ Б Б×3см ГОСТ 8568-77 | | 1 | 17,71 кг |

| Обозначение | Марка | Рис. | Масса, кг |
|---|---|---|---|
| КЖИ-27.00 | ЗР1 | 1 | 30,5 |
| -01 | Р1 | 2 | 342,45 |

Привязан

Инв. № подл.

Подпись и дата

Взам. инв. №

| | | |
|---|---|---|
| ГИП | Силаев | |
| Н. контр. | Соколова | |
| Нач. отд. | Обинюков | |
| Гл. спец. | Корниевский | |
| Рук. гр. | Нечипоренко | |
| Ст. инж. | Гнедовец | |

Копир.

А-II, III, IV-60-443.89 КЖ27.00

Закладная рамка (ЗР1, Р1)

| Стадия | Масса | Масштаб |
|---|---|---|
| РП | см. ТАБЛ. | Б.М. |
| Лист | Листов | |
| | | Гипропромтрансстрой |

23956-03



gost.e-ecolog.ru