ИНСТИТУТ ЛЕНЖИЛПРОЕКТ

МАЛЫЕ АРХИТЕКТУРНЫЕ ФОРМЫ

СЕРИЯ 320-КР-2

ПЛОЩАДКИ ДЛЯ МУЛЬТИЛИФТОВ И КОНТЕЙНЕРОВ С ПИЩЕВЫМИ ОТХОДАМИ И БЫТОВЫМ МУСОРОМ

ВЫПУСК 1

АРХИТЕКТУРНЫЕ И КОНСТРУКТОРСКИЕ ЧЕРТЕЖИ

1984 г.

gost.e-ecolog.ru

ИНСТИТУТ ЛЕНЖИЛПРОЕКТ

МАЛЫЕ АРХИТЕКТУРНЫЕ ФОРМЫ

СЕРИЯ 320-КР-2

ПЛОЩАДКИ ДЛЯ МУЛЬТИЛИФТОВ И КОНТЕЙНЕРОВ С ПИЩЕВЫМИ ОТХОДАМИ И БЫТОВЫМ МУСОРОМ

ВЫПУСК 1

АРХИТЕКТУРНЫЕ И КОНСТРУКТОРСКИЕ ЧЕРТЕЖИ



ГЛАВНЫЙ ИНЖЕНЕР ИНСТИТУТА	С.А. ЛОБКОВ
ГЛАВНЫЙ АРХИТЕКТОР	К.А. ШАРЛЫГИНА
ГЛАВНЫЙ КОНСТРУКТОР	В.В. КУЗЬМЕНКО
НАЧАЛЬНИК ТЕХНИЧЕСКОГО ОТДЕЛА	В.И. ЧЕТВЕРИКОВ
ГЛАВНЫЙ СПЕЦИАЛИСТ ОТДЕЛА	Б.М. ВИНЕР

„Согласовано"
Начальник отдела
эксплуатации ЛЖУ
п/п Назаров Н.В. 4 из 85 г
п/п верна
вед инж. М.А. Есельсон

„Согласовано"
Зам. гл. госуд. санит.
врача Ленинграда
п/п Г.А. Колесников
20.02.85 г. № 13 ВЛК/42-12
п/п верна
вед инж. М.А. Есельсон

Обозначение		Наименование	Стр.
320 КР-2.1.000		Содержание.	1
320 КР-2.1.001		Пояснительная записка.	2
320 КР-2.1.002		Расчет количества контейнеров для бытового мусора	3
320 КР-2.1.003		Таблица. Варианты площадок.	4
320 КР-2.1.004		Таблица. Варианты компоновки площадок.	5
320 КР-2.1.005	л.1	Площадка для контейнеров. Вариант 1.1	6
320 КР-2.1.005	л.2	То же. Детали устройства фундаментов. Разрез 1-1.	7
320 КР-2.1.005	л.3	То же. Спецификация.	8
320 КР-2.1.006	л.1	Площадка для контейнеров. Вариант 1.2.	9
320 КР-2.1.006	л.2	То же. Детали устройства фундаментов. Разрез 1-1.	10
320 КР-2.1.006	л.3	То же. Спецификация.	11
320 КР-2.1.007	л.1	Площадка для контейнеров. Вариант 2.1.	12
320 КР-2.1.007	л.2	То же. Детали устройства фундаментов. Разрез 1-1	13
320 КР-2.1.007	л.3	То же. Спецификация.	14
320 КР-2.1.008	л.1	Площадка для контейнеров. Вариант 2.2	15
320 КР-2.1.008	л.2	То же. Детали устройства фундаментов. Разрез 1-1.	16
320 КР-2.1.008	л.3	То же. Спецификация.	17
320 КР-2.1.009	л.1	Площадка для контейнеров. Вариант 2.3.	18
320 КР-2.1.009	л.2	То же. Детали устройства фундаментов. Разрез 1-1.	19
320 КР-2.1.009	л.3	То же. Спецификация.	20
320 КР-2.1.010	л.1	Площадка для контейнеров. Вариант 2.4.	21
320 КР-2.1.010	л.2	То же. Детали устройства фундаментов. Разрез 1-1.	22
320 КР-2.1.010	л.3	То же. Спецификация.	23
320 КР-2.1.011	л.1	Площадка для контейнеров. Вариант 2.5	24
320 КР-2.1.011	л.2	То же. Детали устройства фундаментов. Разрез 1-1	25
320 КР-2.1.011	л.3	То же. Спецификация.	26
320 КР-2.1.012	л.1	Площадка для контейнеров. Вариант 3.1	27
320 КР-2.1.012	л.2	То же. Детали устройства фундаментов. Разрез 1-1.	28
320 КР-2.1.012	л.3	То же. Спецификация.	29
320 КР-2.1.013	л.1	Площадка для контейнеров. Вариант 3.2	30
320 КР-2.1.013	л.2	То же. Детали устройства фундаментов. Разрез 1-1.	31
320 КР-2.1.013	л.3	То же. Спецификация.	32
320 КР-2.1.014	л.1	Площадка для контейнеров. Вариант 3.3.	33
320 КР-2.1.014	л.2	То же. Детали устройства фундаментов. Разрез 1-1.	34
320 КР-2.1.014	л.3	То же. Спецификация.	35
320 КР-2.1.015	л.1	Площадка для контейнеров. Вариант 3.4.	36
320 КР-2.1.015	л.2	То же. Детали устройства фундаментов. Разрез 1-1.	37
320 КР-2.1.015	л.3	То же. Спецификация.	38
320 КР-2.1.016	л.1	Площадка для контейнеров. Вариант 3.5.	39
320 КР-2.1.016	л.2	То же. Детали устройства фундаментов. Разрез 1-1	40
320 КР-2.1.016	л.3	То же. Спецификация.	41
320 КР-2.1.017	л.1	Площадка для контейнеров. Вариант 4.1	42
320 КР-2.1.017	л.2	То же. Детали устройства фундаментов. Разрез 1-1.	43
320 КР-2.1.017	л.3	То же. Спецификация.	44
320 КР-2.1.018	л.1	Площадка для контейнеров. Вариант 4.2	45
320 КР-2.1.018	л.2	То же. Детали устройства фундаментов. Разрез 1-1.	46
320 КР-2.1.018	л.3	То же. Спецификация.	47
320 КР-2.1.019	л.1	Площадка для мультилифтов.	48
320 КР-2.1.019	л.2	Конструкция ограждения площадок для мультилифтов	49
320 КР-2.120	л.1	Таблица 2: Организация хранения пищевых отходов и бытового мусора	50

Н.контр.	Винер		XII-84
Гл.спец.	Винер		XII-84
Провер.	Есельсон		XI-84
Разраб.	Левицкий		
Исполн.	Левицкий		

320 КР-2.1.000

Содержание

Стадия	Лист	Листов
Р	1	1

Институт ЛЕНИНИЛПРОЕКТ

Настоящий альбом разработан в продолжение темы „Способы сбора и хранения бытового мусора и пищевых отходов." и на основании протокола совещания ЛЖУ от 14.10.81г.

Ранее выпущенный альбом серии 320 КР-1 содержит чертежи хозяйственных блоков для хранения баков с пищевыми отходами емкостью 100л., и контейнеров с бытовым мусором емкостью 600л.

Альбом серии 320 КР-2 содержит чертежи площадок для контейнеров емкостью 550л. с пищевыми отходами и 750л. с бытовым мусором, а также площадок для контейнеров типа „мультилифт."

Площадки для контейнеров емкостью 750л. имеют ограждения стенками высотой 1,5м. из облицовочного кирпича ГОСТ 7484-78 марки 100 МРЗ-50 на растворе М-50, на фундаменте из бетонных блоков на растворе М-50. Армированные швы выполнять по чертежу 01/141 альбома 01-02-71 ин-та „Ленниипроект"

Асфальтобетонное покрытие в пределах ограждения выполняется с уклоном 4% в сторону проезда.

В таблице вариантов площадок, лист.4., представлены различные типы площадок, рассчитанные на разное количество баков. На листе.5. показаны возможные варианты компоновок площадок; выбор варианта осуществляется с учетом конкретной ситуации. Площадки для контейнеров типа „мультилифт" имеют ограждения высотой 0.4м.

Рядом с площадкой необходимо предусматривать устройство колодца ливневой канализации.

Выбор варианта хранения отходов осуществляется с учетом следующих соображений.

Наиболее прогрессивным в настоящее время считается сбор отходов в контейнеры типа „мультилифт." Их установку следует предусматривать во всех случаях, когда

1. проезды к площадке имеют габариты не менее 3.0м. по ширине и 3.5м. по высоте;

2. расстояние от окон жилых помещений до площадки составляет 15.0м. и более;

3. расчетное количество бытового мусора превышает 4.0м³.

Установку контейнеров емкостью 750л. целесообразно предусматривать, когда

1. проезды имеют габариты не менее 3.0м. по ширине и 3.65м. по высоте;

2. расстояние от окон жилых помещений до площадки составляет 15.0м. и более;

3. расчетное количество мусора составляет менее 4.0м³.

Мытье баков и ведер для сбора пищевых отходов в случаях использования контейнеров для бытового мусора емкостью 750л. и контейнеров типа „мультилифт" предусматривается во встроенных в здание помещениях.

Мытье площадок под баками и „мультилифтами" осуществляется одновременно с уборкой территории участка шлангом через водоразборный кран.

В схемах вариантов площадок для контейнеров количество баков принято на 1 меньше, при этом одно место для баков остается свободным-резервным.

При выборе типа хранения (сбора) пищевых отходов и бытового мусора необходимо учитывать также расстояние до окон жилых помещений и расчетный объем накопления мусора. Альбом рассчитан на применение существующих методов транспортировки баков. При разработке новых средств механизации - в альбом будут внесены соответствующие изменения.

В целях экономного использования ресурсов (сети водопров. канализ., электро- и т.д.), а также из архитектурных соображений (вид двора) - считать нецелесообразным устройство отапливаемых павильонов при организации открытых площадок для контейнеров.

				320-КР-2.1.001 ПЗ			
Н.контр.	Винер	[signature]	XII-84	Пояснительная записка	Стадия	Лист	Листов
Гл.спец.	Винер	[signature]			Р	1	1
Провер.	Есельсон	[signature]	XI-84		институт ЛЕНЖИЛПРОЕКТ		
Разраб.	Левицкий	[signature]					
Исполн.	Смирнова	[signature]					

Инв. № подл. | Подпись и дата | Взам. инв. №

Формат А-3

Расчет количества контейнеров для бытового мусора и пищевых отходов в зависимости от количества проживающего населения

Расчет количества контейнеров для твердого мусора

$$n = \frac{Q \cdot N \cdot K_3 \cdot K_2 \cdot t}{V \cdot K_1 \cdot 365}$$

n — Количество контейнеров
Q — Норма накопления мусора на 1 чел. в год 1,1 $м^3$/год*
N — Количество проживающего населения
K_3 — Коэффициент ремонтного резерва баков 1.05
K_2 — Коэффициент сменности 1,3 ÷ 1,2
t — Периодичность вывоза 2 дня
V — Вместимость 1го сборника 0,75 $м^3$
K_1 — Коэффициент заполнения сборников 0,9
* При наличии встроенных 1,5 $м^3$/год

Пример расчета

Для дома с жилой площадью 1000 $м^2$

$$n = \frac{1,1 \cdot 100 \cdot 1,05 \cdot 1,2 \cdot 2}{0,75 \cdot 0,9 \cdot 365} = 1,13$$

Принято 2 контейнера

Для расчета количества проживающих средняя жил. обеспеченность принята равной 10 $м^2$ на 1 человека.

Количество контейнеров на одной площадке не должно превышать 5 шт.

Расчет количества баков для пищевых отходов

$$n = \frac{Q \cdot N \cdot K_1 \cdot K_2}{M \cdot K \cdot V \cdot 365}$$

n — Количество контейнеров
Q — Норма пищевых отходов на 1 чел. в год 60 л./год.
K_1 — Месячный коэффициент неравномерности 1,48
K_2 — Суточный коэффициент неравномерности 1,4
M — Плотность отходов 0,5
K — Коэффициент наполнения баков 0,95
V — Вместимость 1го сборника 100 л.
N — Количество проживающего населения

Пример расчета

Для дома с жилой площадью 1000 $м^2$

$$n = \frac{60 \cdot 100 \cdot 1,48 \cdot 1,4}{0,5 \cdot 0,95 \cdot 100 \cdot 365} = 0,72$$

Принято 1 бак

При емкости сборника 550 л. $n = 0,13$

				320 КР-2.1.002		
Н.контр.	Винер		XII.74	Расчет количества контейнеров для бытового мусора и пищевых отходов	стадия	лист	листов
Гл.спец.	Винер				Р.Ч.	1	1
Вед.инж.	Есельсон		II.74		институт ЛЕНИИАЛПРОЕКТ		
ст.инж.	Кулаков						
инженер	Левицкий						

Формат А-3

№ п.п.	Варианты компановки площадок	Марка	Лист	Характер размещения на участке
1	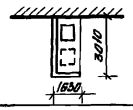	1.1	320-КР-2.1 005	С примыканием к стене здания
2	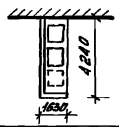	1.2	320-КР-2.1 006	то же
3	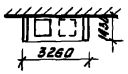	2.1	320-КР-2.1 007	то же
4	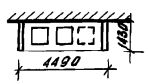	2.2	320-КР-2.1 008	то же
5	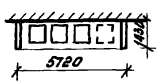	2.3	320-КР-2.1 009	то же
6		2.4	320-КР-2.1 010	то же
7	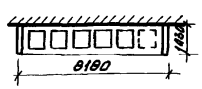	2.5	320-КР-2.1 011	то же
8	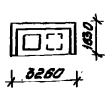	3.1	320-КР-2.1 012	Отдельно стоящие
9	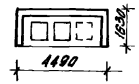	3.2	320-КР-2.1 013	то же
10	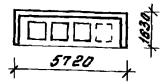	3.3	320-КР-2.1 014	то же
11	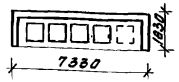	3.4	320-КР-2.1 015	то же
12	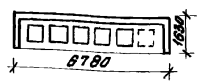	3.5	320-КР-2.1 016	то же
13	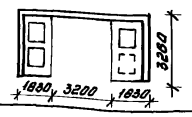	4.1	320-КР-2.1 017	то же
14	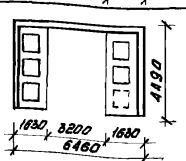	4.2	320-КР-2.1 018	то же

Н. контр.	Винер		XII-84
Гл. спец.	Винер		
Провер.	Есельсон		XI-84
Разраб.	Левицкий		
Исполн.	Смирнова		

320-КР-2.1.003

Варианты площадок

Стадия	Лист	Листов
Р.ч.	1	1

институт ЛЕНЖИЛПРОЕКТ

Инв. N подл. | Подпись и дата | Взам. инв. N

Формат А-3

№пп	Варианты компоновки	Марки площадок
1	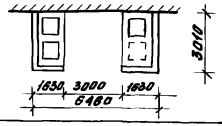	11 + 11
2	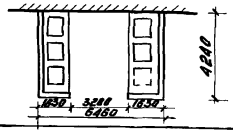	12 + 1.2
3	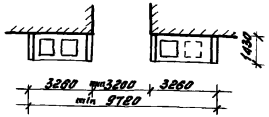	21 + 21
4	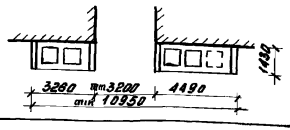	21 + 22
5	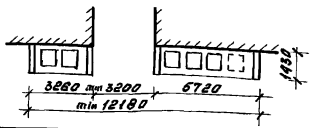	21 + 23
6	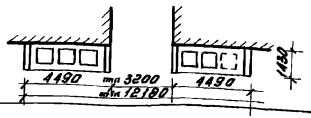	22 + 22
7	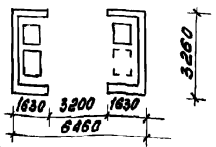	31 + 31

№п.п.	Варианты компоновки	Марки площадок
8.	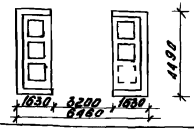	32 + 32
9.	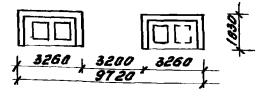	31 + 31
10	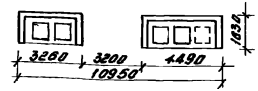	31 + 32
11.	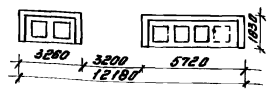	31 + 33
12	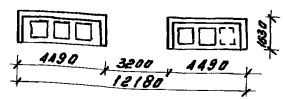	32 + 32

Взам. инв. № | Подпись и дата | Инв. № подл.

				320 - ХР - 2 1.004
Н. контр.	Винер			
Гл. спец.	Винер			Варианты компоновки площадок
Провер.	Васильсак		XI-87	
Разраб.	Смиркова			
Исполн.	Смиркова			

Стадия	Лист	Листов
РЧ	1	1

ЦНИИЭП жилища
ЛЕНЖИЛПРОЕКТ

Формат А3

Главный фасад м 1:50

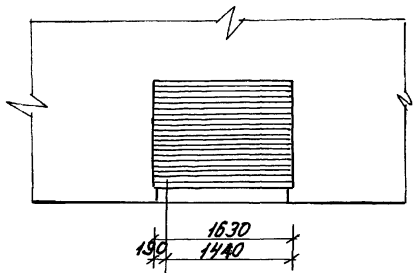

План м 1:50

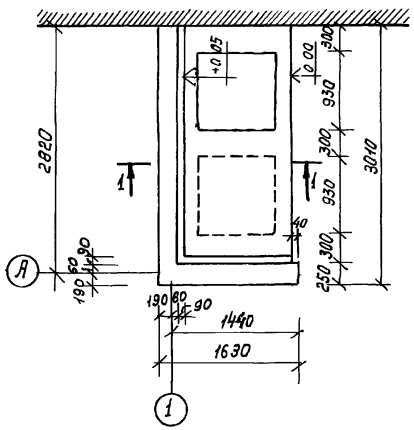

Боковой фасад м 1:50

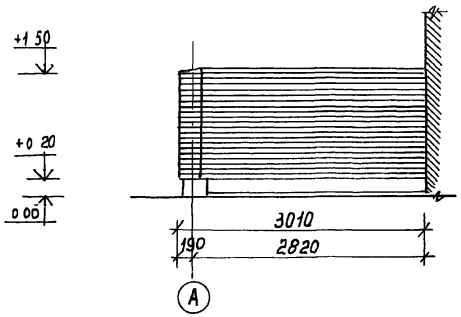

Разрез 1-1 см лист 2

				320 КР-2.1.005		
				Площадки для мультилифтов и контейнеров с пищевыми отходами и бытовым мусором		
Н контр	Винер			Площадки для контейнеров	Стадия	Лист	Листов
Гл спец	Винер				Р.У.	1	3
Провер	Есельсон			Вариант 1.1 План Фасады	Институт ЛЕНИИЛПРОЕКТ		
Разраб	Левицкий						
Исполн	Левицкий						

Инв. № подл. | Подп. и дата | Взам. инв. №

Формат А3

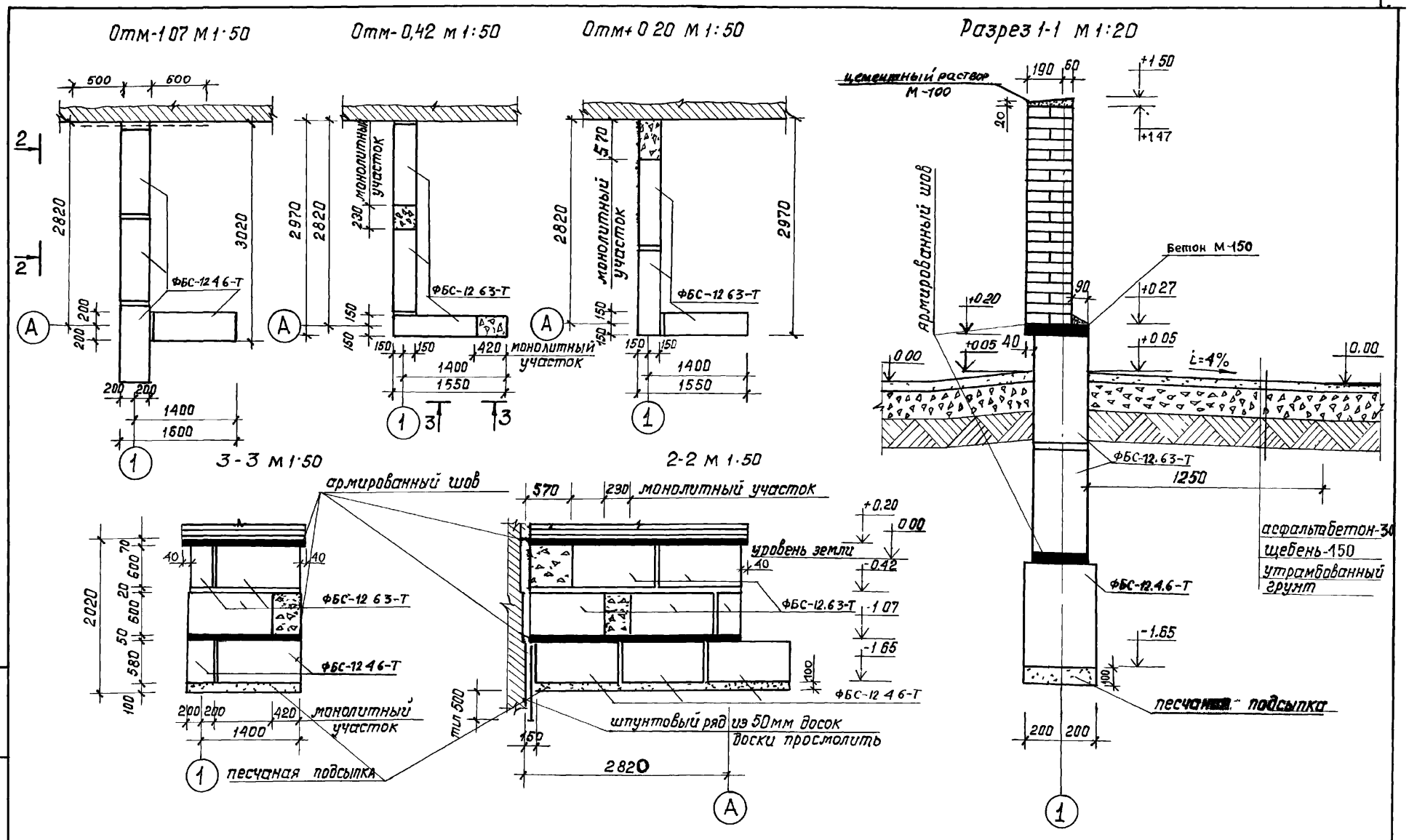

320 КР-2.1.005	лист 2

Формат А-3

Инв N подл | Подпись и дата | Взам инв N

Главный фасад М 1 50

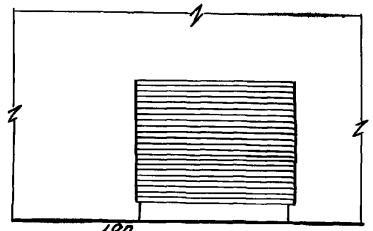

Боковой фасад М 1 50

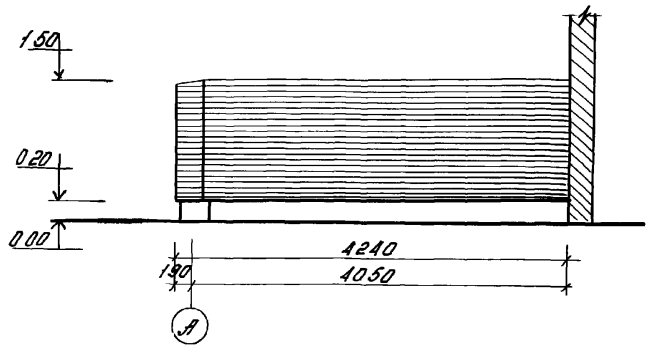

1 План М 1 50

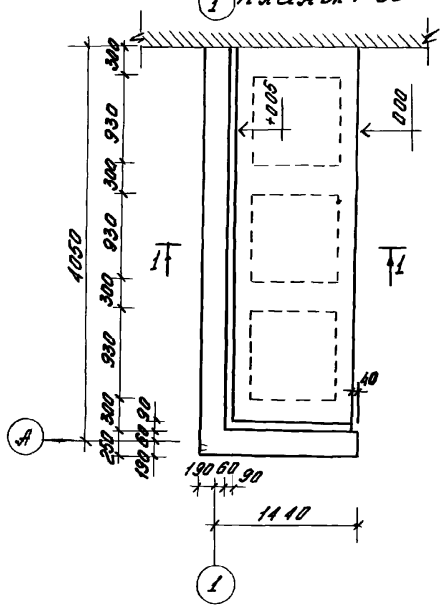

Разрез 1-1 см лист 2

				320 ХР-21. 006		
				Площадки для мультиконтейнеров с пищевыми отходами и бытовым мусором		
				Площадки для контейнеров	Стадия: Р.Ч	Лист: 1 / Листов: 3
Н. контр.	Винер		ХМ-84			
Гл. спец.	Винер					
Проверил	Есельсон		ХМ-87	Вариант 12 План Фасады	Институт ЛЕНИНГРАДПРОЕКТ	
Разраб.	Левицкий					
Испол.	Левицкий					

Инв. № подл. | Подпись и дата | Взам. инв. №

Формат А-3

Формат	Зона	Поз	Обозначение	Наименование	Кол.	Примечание
				Документация		
А3			320-КР-21	Сборочный чертеж		
				Сборочные единицы		
		1.	Альбом 01-2-71	Сетка НМД-327	2	шт
			Ленниипроект черт МД/119			
				Стандартные изделия		
		2		ФБС-12.4.6-Т	4	610
				ГОСТ 13579-78		
		3		ФБС-12.6.3-Т	6	460
				ГОСТ 13579-78		
				Материал		
		4		Бетон М100	0.25	м³

Инв.№ подл.	Подп. и дата	Взам. инв.№		320-КР-21 005			
			Н. контр.	Винер			
			Гл. спец.	Винер			
			Провер.	Есельсон			
			Разраб.	Левицкий			
			Исполн.	Смирнова			

Спецификация

Стадия	Лист	Листов
Р	3	3

институт ЛЕНЖИЛПРОЕКТ

Формат А4

План на отм.-1.07 м 1:50

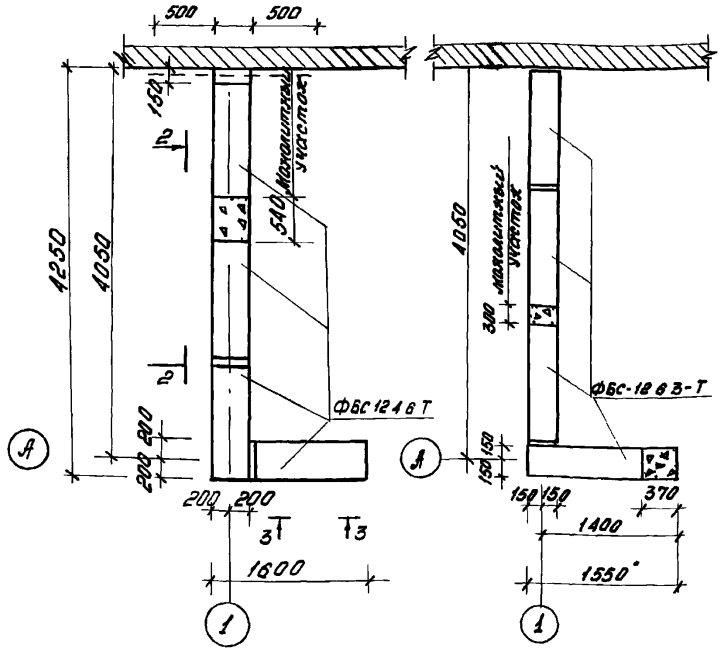

отм.-1.2 м 1:50

отм.+0.20 м 1:50

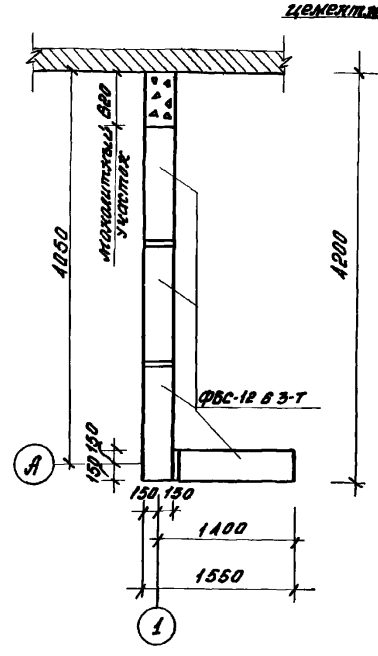

Разрез 1-1 м 1:20

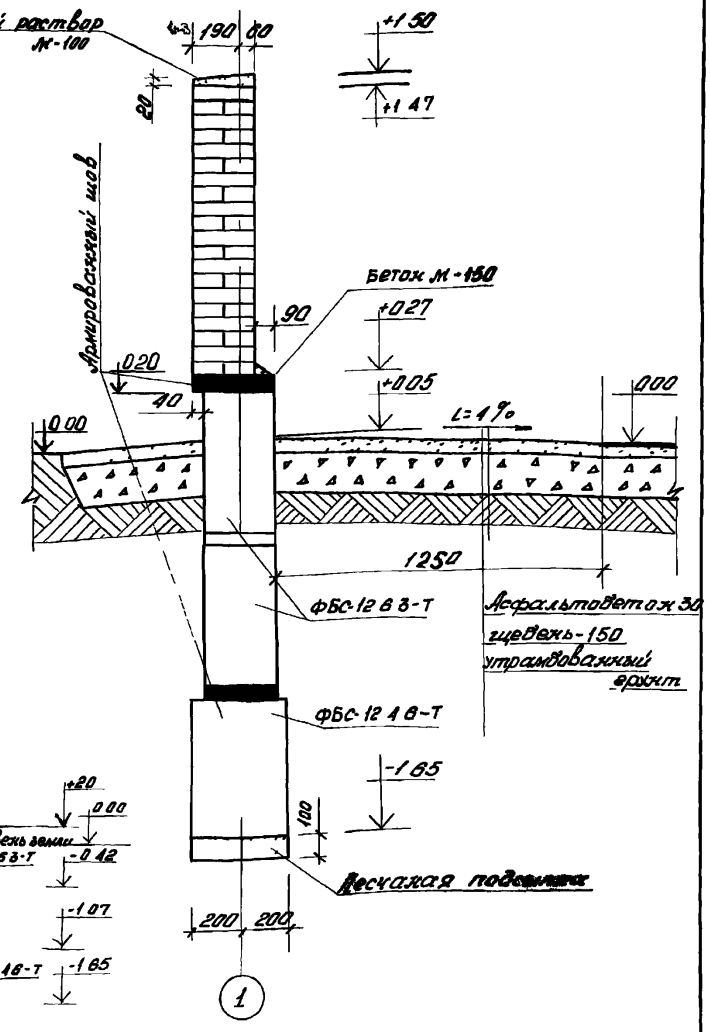

2-2 м 1:50

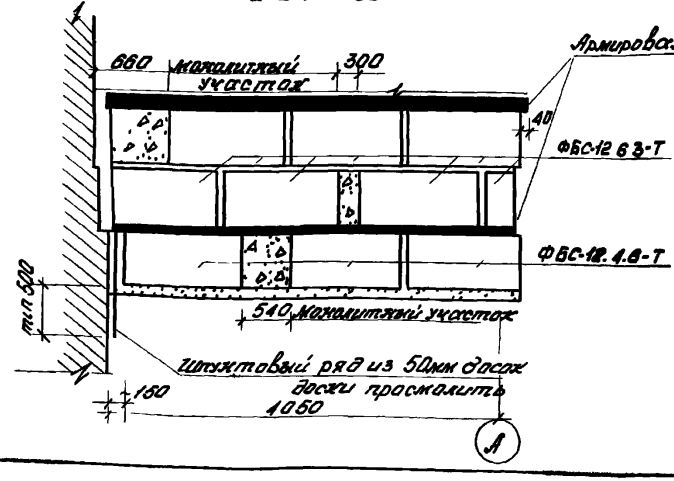

3-3 м 1:50

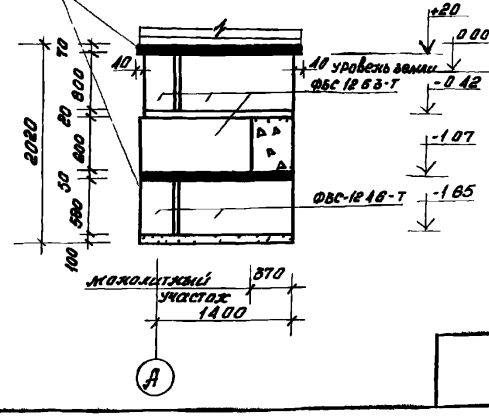

Инв.№ подл. | Подпись и дата | Взам.инв.№

320 КР-2.1. 006	Лист 2

Формат А-3

Формат	Зона	Поз.	Обозначение	Наименование	Кол.	Примечание
				Документация		
А3			320-КР-2.1	Сборочный чертеж		
				Сборочные единицы		
		1.	Альбом 01-2-71 Ленниипроект черт МД/119	Сетка НМД-327	2	шт.
				Стандартные изделия		
		2		ФБС-12.4.6-Т ГОСТ 13579-78	4	610
		3		ФБС-12.6.3-Т ГОСТ 13579-78	8	460
				Материал		
		4		Бетон М100	0,74	м³

Инв.№ подл. | Подп. и дата | Взам.инв.№

				320-КР-2.1 006	
Гл.инженер	Винер		11-84		
Гл.спец.	Винер			Спецификация	Стадия Р; Лист 3; Листов 3
Провер.	Есельсон		11-87		институт ЛЕННИИПРОЕКТ
Разраб.	Левицкий				
Испол.	Смирнова				

Формат А4

Главный фасад м 1:50

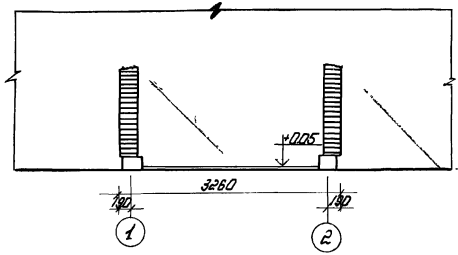

Боковой фасад м 1:50

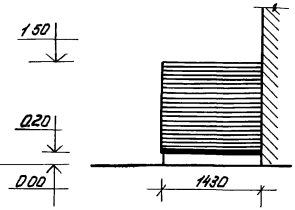

План м 1:50

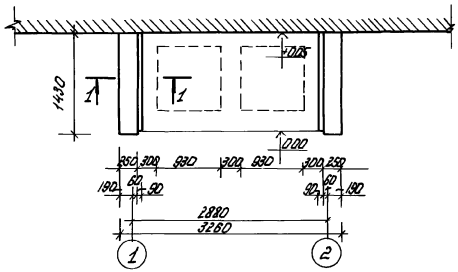

Разрез 1-1 см. лист 2

				320 РР-21 007		
				Площадки для мультилифтов и контейнеров с пищевыми отходами и бытовым мусором		
Н.контр.	Винер			Площадки для контейнеров	Стадия	Лист	Листов
Гл.спец.	Винер				Р	1	3
Проверил	Есельсон		11-91	Вариант 21 План Фасады	Институт ЛЕНИИЛ ПРОЕКТ	
Разработал	Левицкий					
Исполнил	Левицкий					

Инв.№ подл. | Подпись и дата | Взам.инв.№

Формат А-3

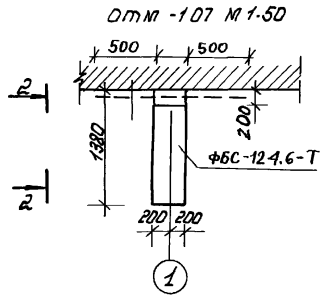

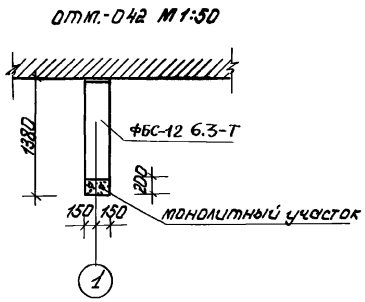

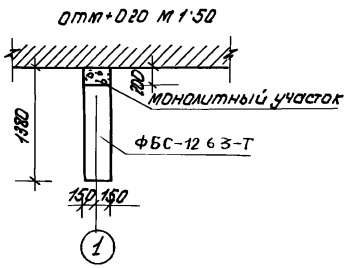

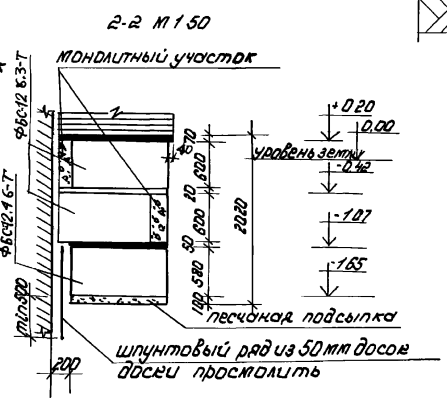

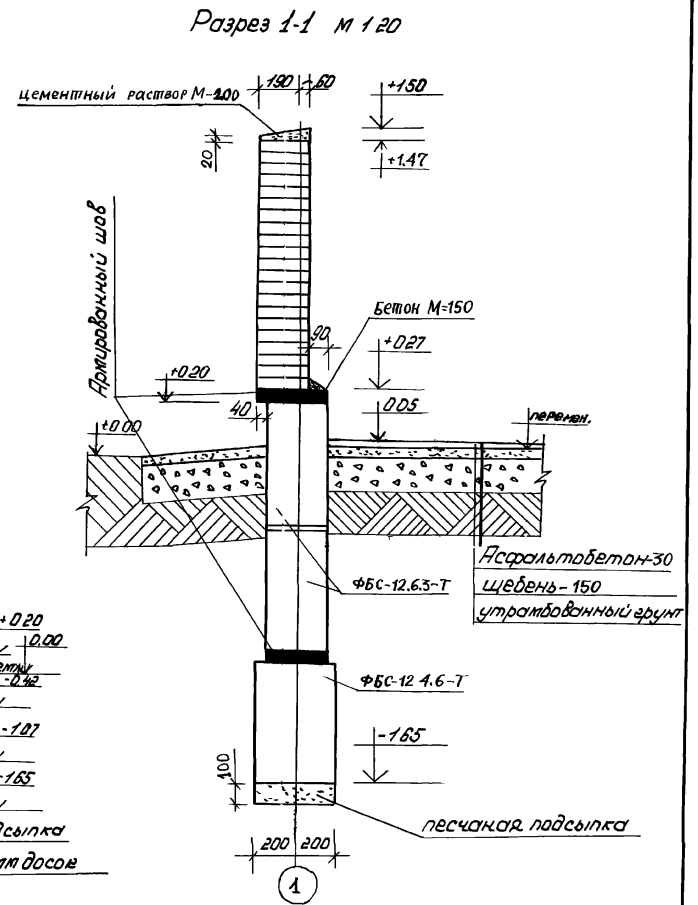

Инв.№ подл.	Подпись и дата	Взам. инв.№	

	320 КР-21.007	Лист 2

Формат А-3

Формат	Зона	Поз.	Обозначение	Наименование	Кол.	Примечание
				Документация		
А3			320-КР-2.1	Сборочный чертеж.		
				Сборочные единицы		
		1.	Альбом 0.1-2-71 Ленниипроект черт. КЖ/КЗ	Сетка НМД-327	1	шт
				Стандартные изделия		
		2		ФБС-12.4.6-Т ГОСТ 13579-78	2	610
		3		ФБС-12.6.3-Т ГОСТ 13579-78	4	460
				Материал		
		4		Бетон М100	0.14	м³

Инв.№ подл. | Подп. и дата | Взам. инв.№

320-КР-2.1 ОО7

Н.контр.	Винер		
Гл.спец.	Винер		
Провер.	Есельсон		XI-87
Разраб.	Левицкий		
Исполн.	Стырнова		

Спецификация.

Стадия	Лист	Листов
Р	3	3

институт ЛЕННИИЛПРОЕКТ

Формат А4

Главный фасад М1:50

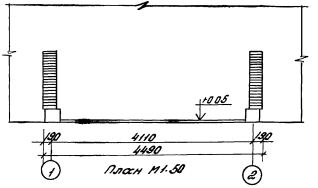

План М1:50

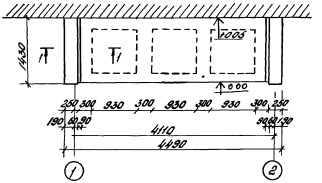

Боковой фасад М1:500

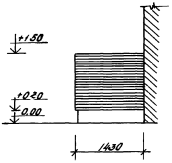

Разрез 1-1 см. лист 2

				320 КР-2.1.008			
				Площадки для мультилифтов и контейнеров с пищевыми отходами и бытовым мусором			
Н. контр.	Винер		XII-84	Площадки для контейнеров	Стад	Лист	Листов
Гл. спец.	Винер				Р.Ч.	1	3
Провер.	Есельсон		XI-87	Вариант 2.2 План фасады	институт ЛЕНИНИЛПРОЕКТ		
Разраб.	Левицкий						
Исполн.	Левицкий						

Формат А-3

1085

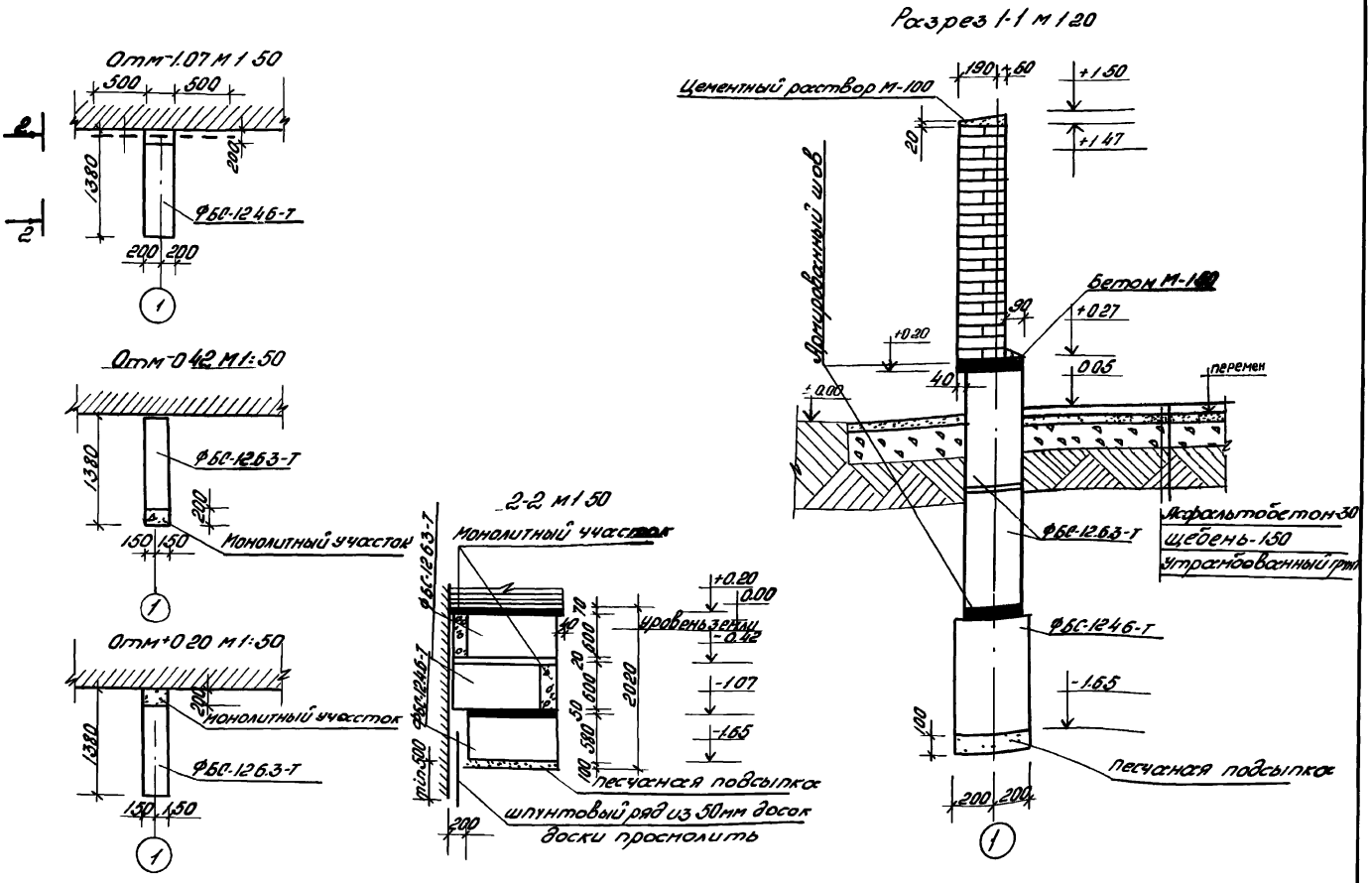

Инв. № подл.	Подпись и дата	Взам. инв. №
185		

320 КР-2.1.008

Лист 2

Формат А-3

Формат	Зона	Поз.	Обозначение	Наименование	Кол.	Примечание
				Документация		
А3			320-КР-2.1	Сборочный чертеж.		
				Сборочные единицы		
		1	Альбом 01-2-71 Ленниипроект черт. МД/119	Сетка НМД-327	1	шт
				Стандартные изделия		
		2		ФБС-12.4.6-Т ГОСТ 13579-78	2	610
		3		ФБС-12.6.3-Т ГОСТ 13579-78	4	460
				Материал		
		4		Бетон М100	0.14	м³

Инв.№ подл. | Подп. и дата | Взам. инв.№

320-КР-2.1.008

Н.контр.	Винер	XII-84	
Гл.спец.	Винер	XI-84	
Провер.	Есельсон		
Разраб.	Левицкий		
Остолн	Смирнова		

Спецификация

Стадия	Лист	Листов
Р	3	3

Институт ЛЕНЖИЛПРОЕКТ

Формат А-4

Главный фасад м 1:50

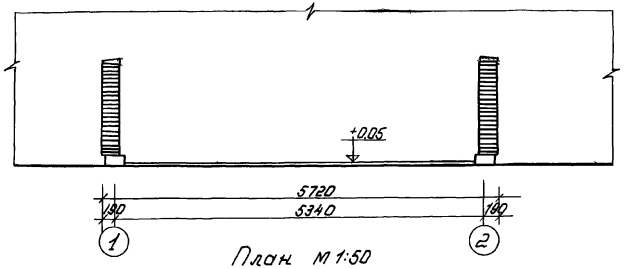

План м 1:50

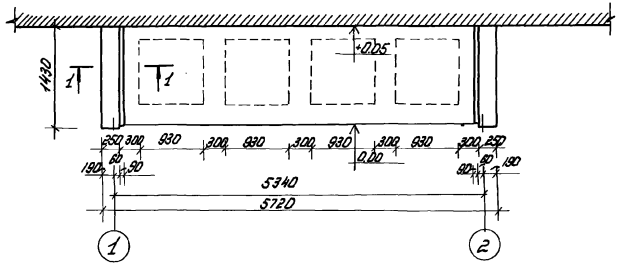

Боковой фасад м 1:50

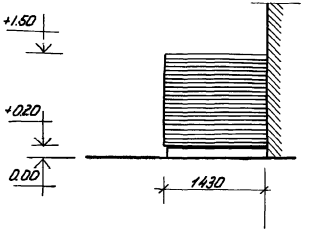

Розрез 1-1 см. лист 2

				320 КР-2.1. 009		
				Площадки для мультилифтов и контейнеров с пищевыми отходами и бытовым мусором		
Н. контр.	Винер		XII-84	Площадки для контейнеров	Стадия: Р	Лист: 1	Листов: 3
Гл. спец.	Винер		XII-84				
Провер.	Есельсон		XII-84	Вариант 2.3 План. Фасады	Институт ЛЕНЖИЛПРОЕКТ		
Разработ.	Левшинский						
Исполнил	Левшинский						

Инв.№ подл. | Подпись и дата | Взам.инв.№

Формат А-3.

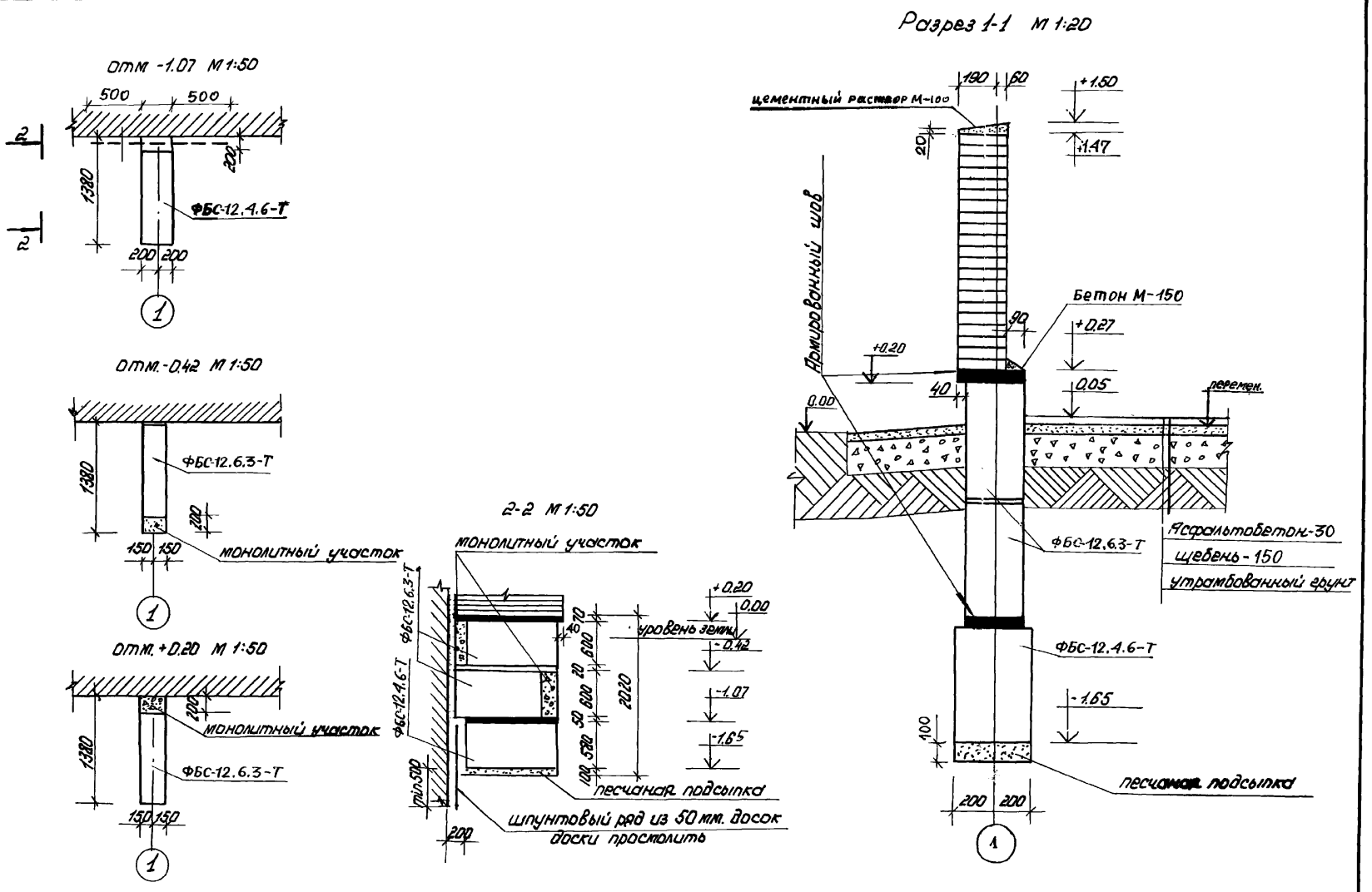

Инв.№ подл.	Подпись и дата	Взам.инв.№
1905		

320 КР-2.1, 009

Лист 2

Формат А-3

Формат	Зона	Поз.	Обозначение	Наименование	Кол.	Примечание
				Документация		
А3			320-КР-2.1	Сборочный чертеж.		
				Сборочные единицы.		
		1.	Альбом 01-2-71	Сетка НМД-327	1	шт.
			Ленниипроект черт МД/119			
				Стандартные изделия		
		2		ФБС-12.4.6-7	2	610
				ГОСТ 13579-78		
		3		ФБС-12.6.3-Т	4	460
				ГОСТ 13579-78		
				Материал		
		4		Бетон М100	0,14	$м^3$

Взам. инв. №

Подп. и дата

Инв. № подл.

Н. контр.	Винер	[signature]	XII-84
Гл. спец.	Винер	[signature]	
Провер.	Есельсон	[signature]	XI-84
Разраб.	Левицкий	[signature]	
Исполн.	Смирнова	[signature]	

320-КР-2.1 009

Спецификация

Стадия	Лист	Листов
Р	3	3

институт ЛЕНЖИЛПРОЕКТ

Формат А-4

Главный фасад М 1 50

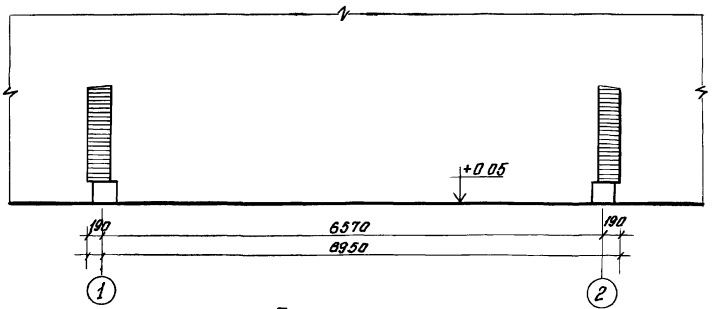

Боковой фасад М 1 50

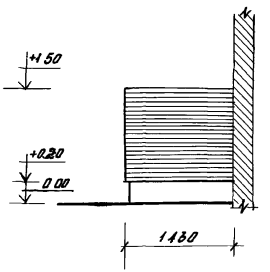

План М 1 50

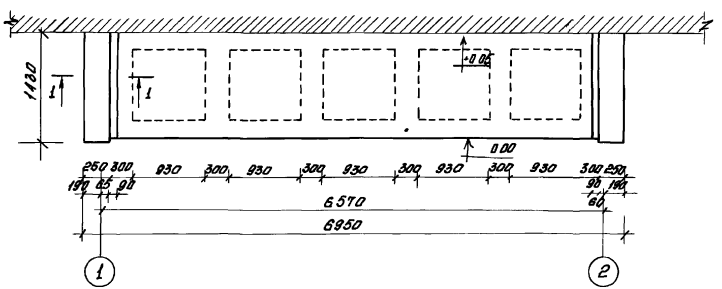

Разрез 1-1 см лист 2

				320 КР-21.010			
				Площадки для мультилифтов и контейнеров с пищевыми отходами и бытовым мусором			
Н контр	Винер	[redacted]	XII-84	Площадки для контейнеров	Стадия	Лист	Листов
Гл спец	Винер	[redacted]			РЧ	1	3
Провер	Есельсон	[redacted]	XI-84	Вариант 2.4 План Фасады	институт ЛЕНЖИЛПРОЕКТ		
Разраб	Левицкий	[redacted]					
Исполн	Левицкий	[redacted]					

Инв. № подл.	Подпись и дата	Взам. инв. №
1983		

Формат А-3

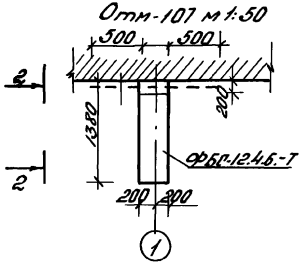

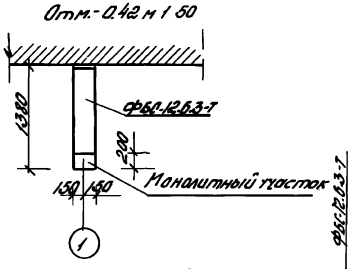

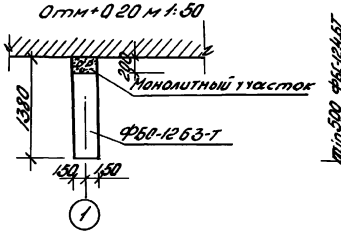

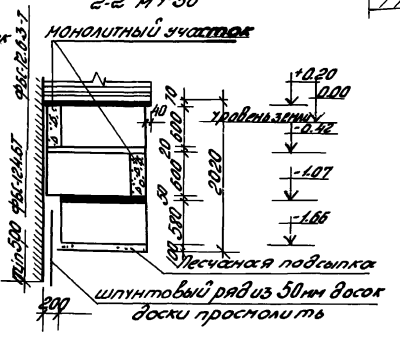

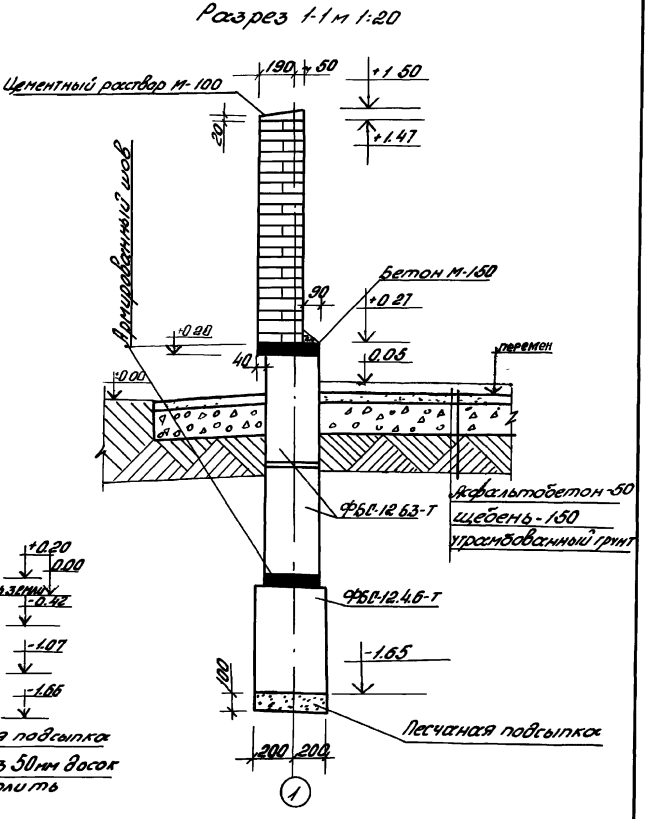

Инв.№ подл.	Подпись и дата	Взам.инв.№	

320 КР-2.1 010

Лист 2

Формат А-3

Формат	Зона	Поз.	Обозначение	Наименование	Кол.	Примечание
				Документация		
А3			320-КР-2.1	Сборочный чертеж		
				Сборочные единицы		
		1.	Альбом 01-2-71 Ленниипроект черт. МД 119	Сетка НМД-327	1	шт.
				Стандартные изделия		
		2		ФБС-12.4.6-Т ГОСТ 13579-78	2	610
		3		ФБС-12.6.3-Т ГОСТ 13579-78	4	460
				Материал		
		4		Бетон М100	0.14	м³

Инв. № подл. | Подп. и дата | Взам. инв. №

320-КР-2.1 ОВ

Н. контр.	Винер		XII-84
Гл. спец.	Винер		
Провер.	Есельсон		XI-87
Разраб.	Левицкий		
Исполн.	Смирнова		

Спецификация

Стадия	Лист	Листов
Р	3	3

Институт Мжилпроект

Формат А4

Главный фасад м 1:50

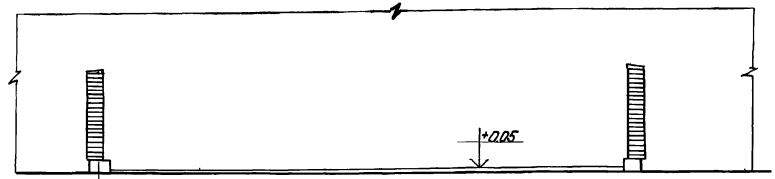

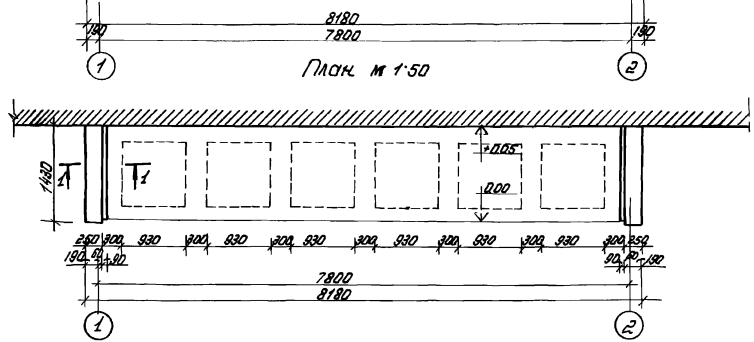

Боковой фасад м 1:50

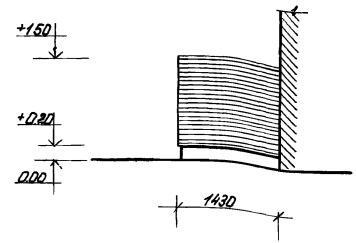

Разрез 1-1 см. лист 2

				320 КР-21.011	
				Площадки для мультиликторов и контейнеров с пищевыми отходами и бытовым мусором	
Н. контр.	Винер			Площадки для контейнеров	Стадия: Р; Лист: 1; Листов: 3
Гл. спец.	Винер				
Провер.	Еремьсан				
Разраб.	Левичкий			Вариант 2.5 План Фасады	Институт ЛЕННИИПРОЕКТ
Исполн.	Левичкий				

Инв. № подл. | Подпись и дата | Взам. инв. №

Формат А 3

Разрез 1-1 м 1:20

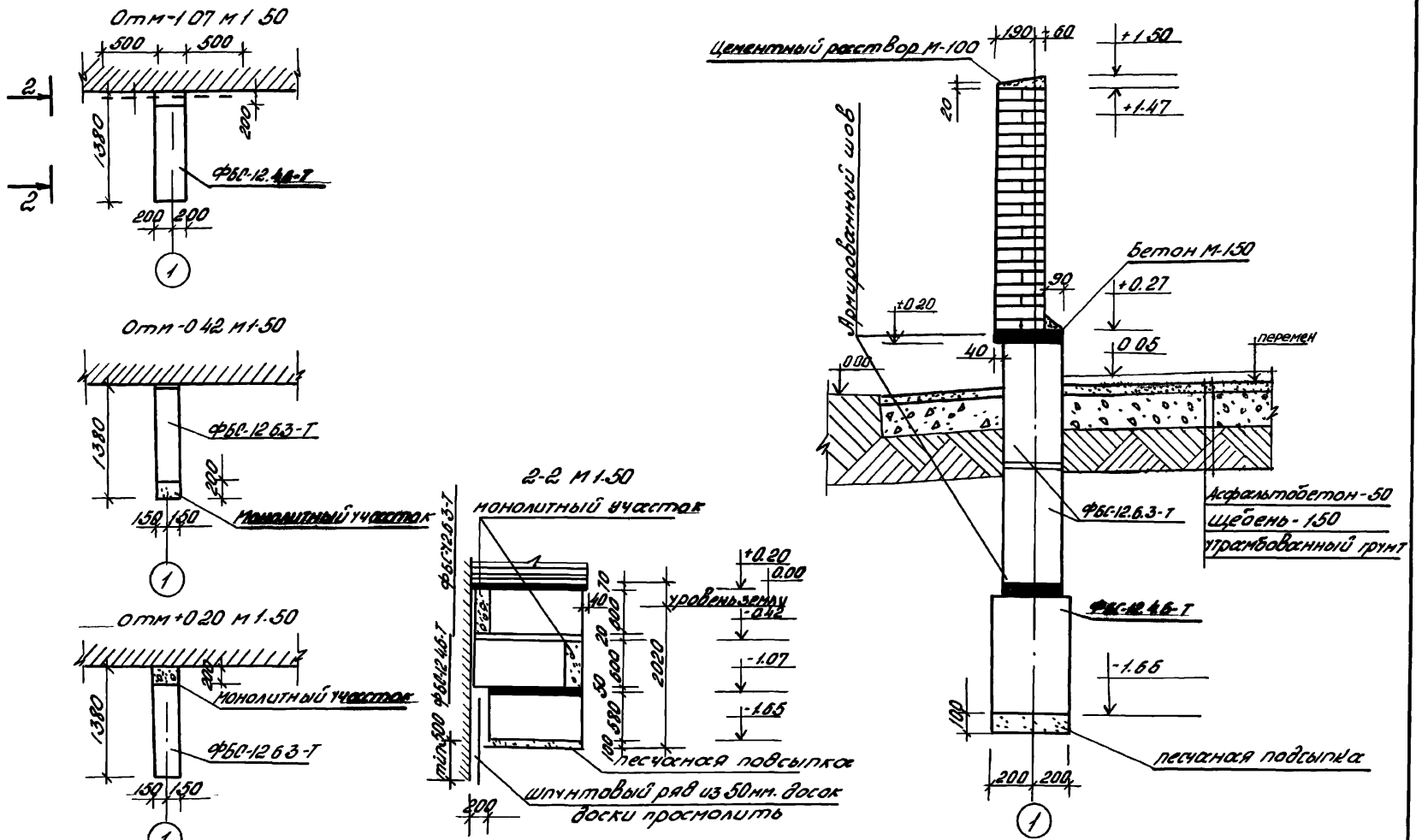

Инв.№подл.	Подпись и дата	Взам.инв.№
1305		

320 КР-21.-011

Лист 2

Формат А-3

Формат	Зона	Поз.	Обозначение	Наименование	Кол.	Примечание
				Документация		
А3			320-КР-2.1	Сборочный чертеж.		
				Сборочные единицы		
		1.	Альбом 01-2-71	Сетка НМД-327	1	шт.
			Ленниипроект черт. МД/119			
				Стандартные изделия		
		2		ФБС-12.4.6-Т	2	610
				ГОСТ 13579-78		
		3		ФБС-12.6.3-Т	4	460
				ГОСТ 13579-78		
				Материал		
		4		Бетон М100	0.14	м³

Взам. инв. №

Подп. и дата

Инв. № подл.

Н. контр.	Винер		XII-84
Гл. спец.	Винер		
Провер.	Есельсон		XI-84
Разраб.	Левицкий		
Исполн.	Смирнова		

320-КР-2.1 0.11

Спецификация

Стадия	Лист	Листов
Р	3	3

институт ЛЕННИИПРОЕКТ

Формат А-4

Главный фасад м 1:50

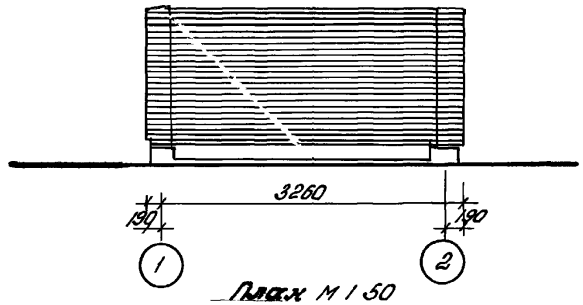

Боковой фасад м 1:50

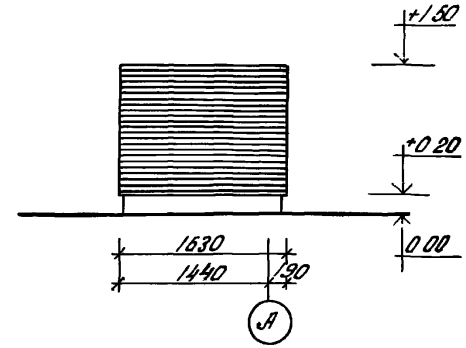

План м 1:50

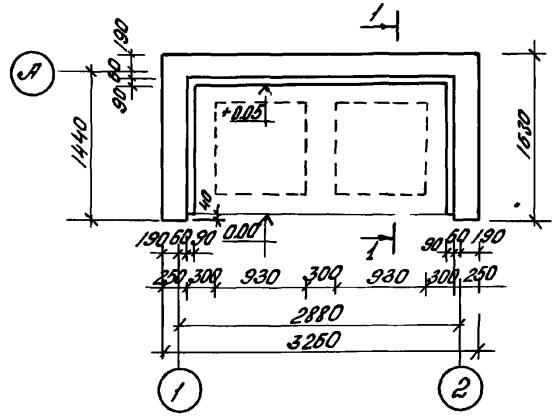

Разрез 1-1 см лист 2

				320 КР-21012			
				Площадки для мультилифтов и контейнеров с пищевыми отходами и бытовым мусором			
Н.контр	Винер		XII-84	Площадки для контейнеров	Стадия	Лист	Листов
Гл.спец	Винер				Р	1	3
Провер	Есельсон		XI 84	Вариант 3.1 План фасады	ИНСТИТУТ ЛЕНЖИЛПРОЕКТ		
Разраб	Левицкий						
Исполн	Левицкий						

Инв.№ подл. | Подпись и дата | Взам.инв.№

Формат А-3

отм. -1.07 М 1:50

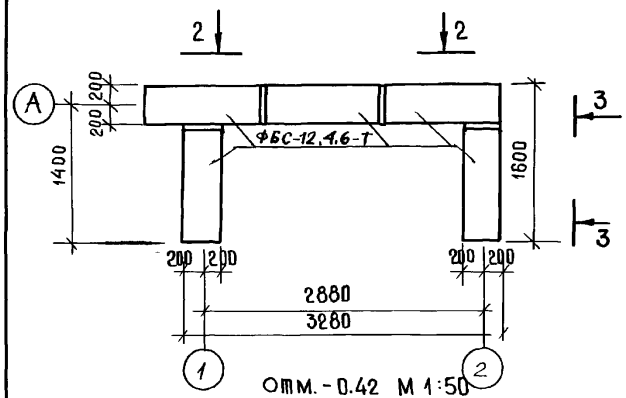

отм. -0.42 М 1:50

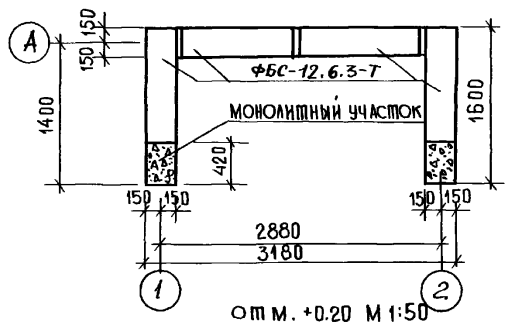

отм. +0.20 М 1:50

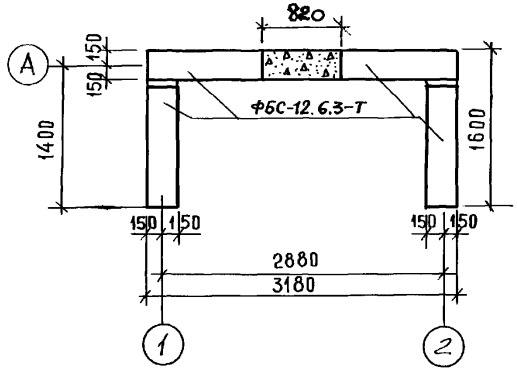

3-3 М 1:50

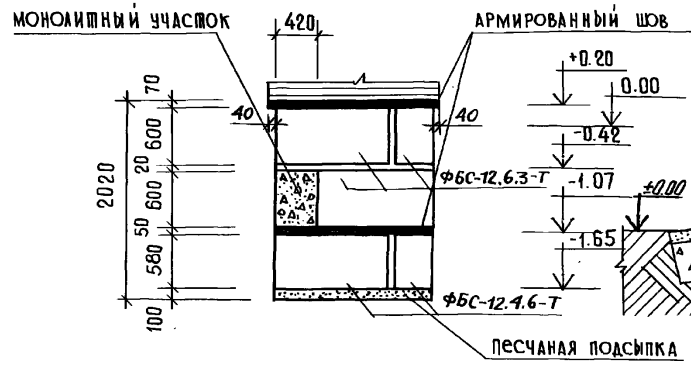

2-2 М 1:50

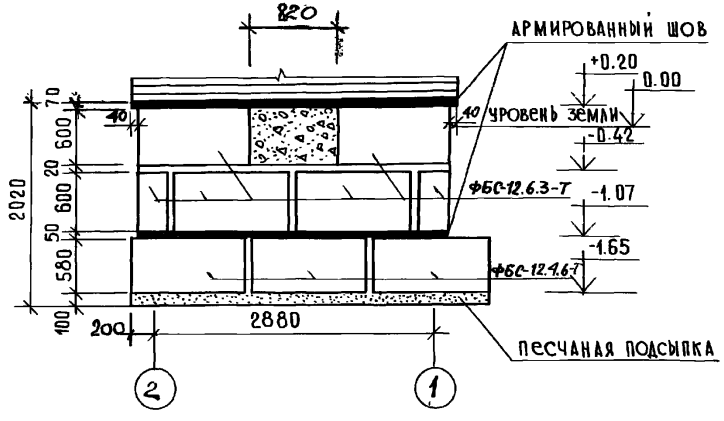

Разрез 1-1 М 1:20

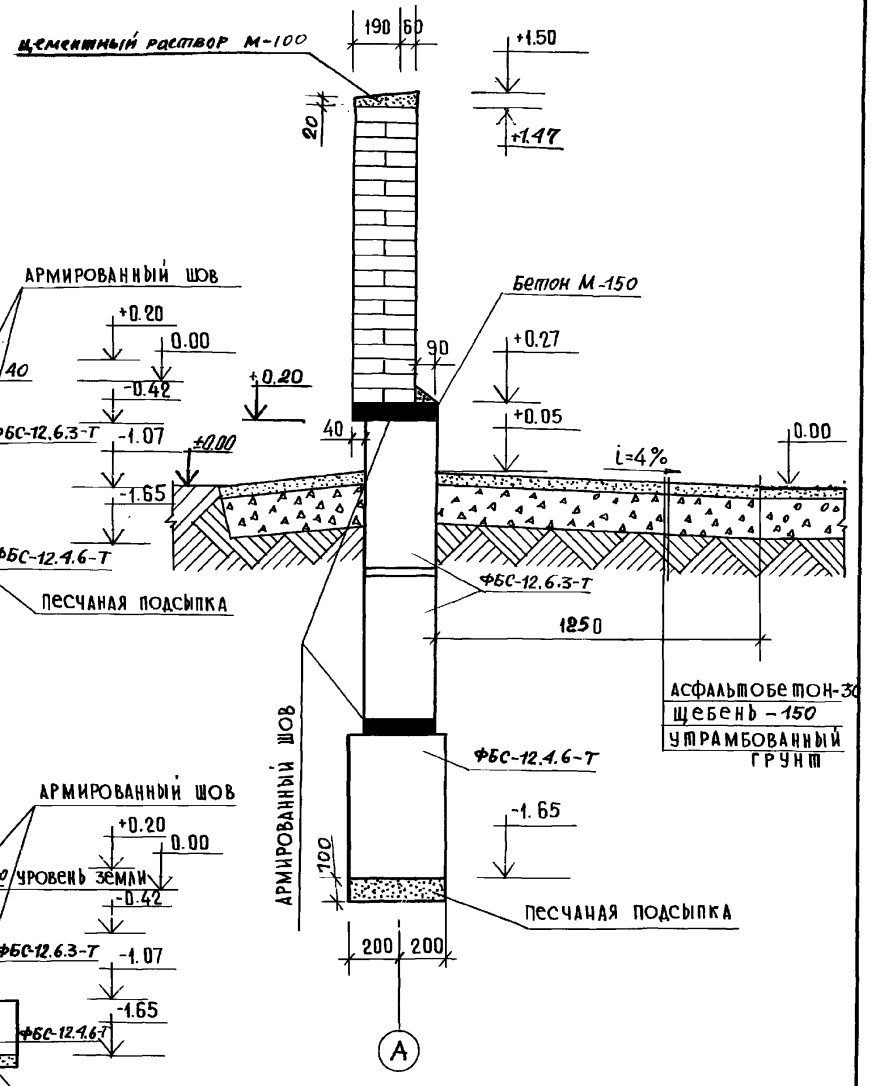

Инв. № подл. | Подпись и дата | Взам. инв. №

1985

320 КР-2.1012

Лист 2

Формат А-3

Формат	Зона	Поз.	Обозначение	Наименование	Кол.	Примечание
				Документация		
А3			320-КР-2.1	Сборочный чертеж		
				Сборочные единицы		
		1.	Альбом D 1-2-71	Сетка НМД-327	3	шт.
			Ленниипроект черт МД/119			
				Стандартные изделия		
		2		ФБС-12.4.6-Т	10	610
				ГОСТ 13579-78		
		3		ФБС-12.6.3-Т	16	460
				ГОСТ 13579-78		
				Материал		
		4.		Бетон М 100	0,58	$м^3$

Взам. инв. №

Подп. и дата

Инв. № подл.

Н. контр.	Винер		XII-84
Гл. спец.	Винер		
Провер.	Есельсон		XI-84
Разраб.	Левицкий		
Исполн.	Смирнова		

320-КР-2.1 012

Спецификация

Стадия	Лист	Листов
Р	3	3

институт ЛЕННИИПРОЕКТ

Формат А-4

Главный фасад М 1 50

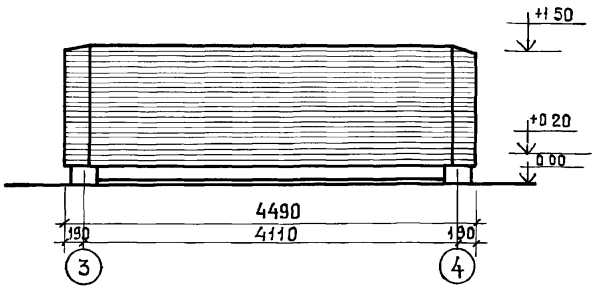

Боковой фасад М 1 50

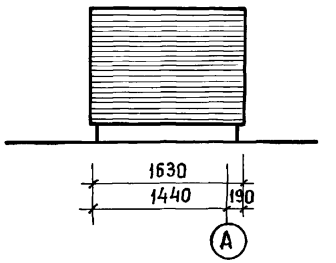

План М 1:50

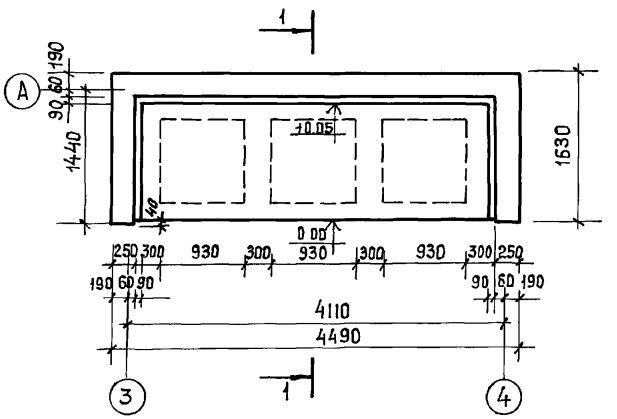

Разрез 1-1 см лист 2

				320 КР-21.013	
				Площадки для мультилифтов и контейнеров с пищевыми отходами и бытовым мусором	
				Площадки для контейнеров	Стадия: Р; Лист: 1; Листов: 3
Н контр	Винер		XII-84		
Гл спец	Винер				
Проверил	Е сельсон		XI-87	Вариант 3,2 План, фасады	институт ЛЕННИИЛПРОЕКТ
Разраб	Левицкий				
Исполн	Левицкий				

Инв № подл. | Подпись и дата | Взам инв №

1985

Формат А-3.

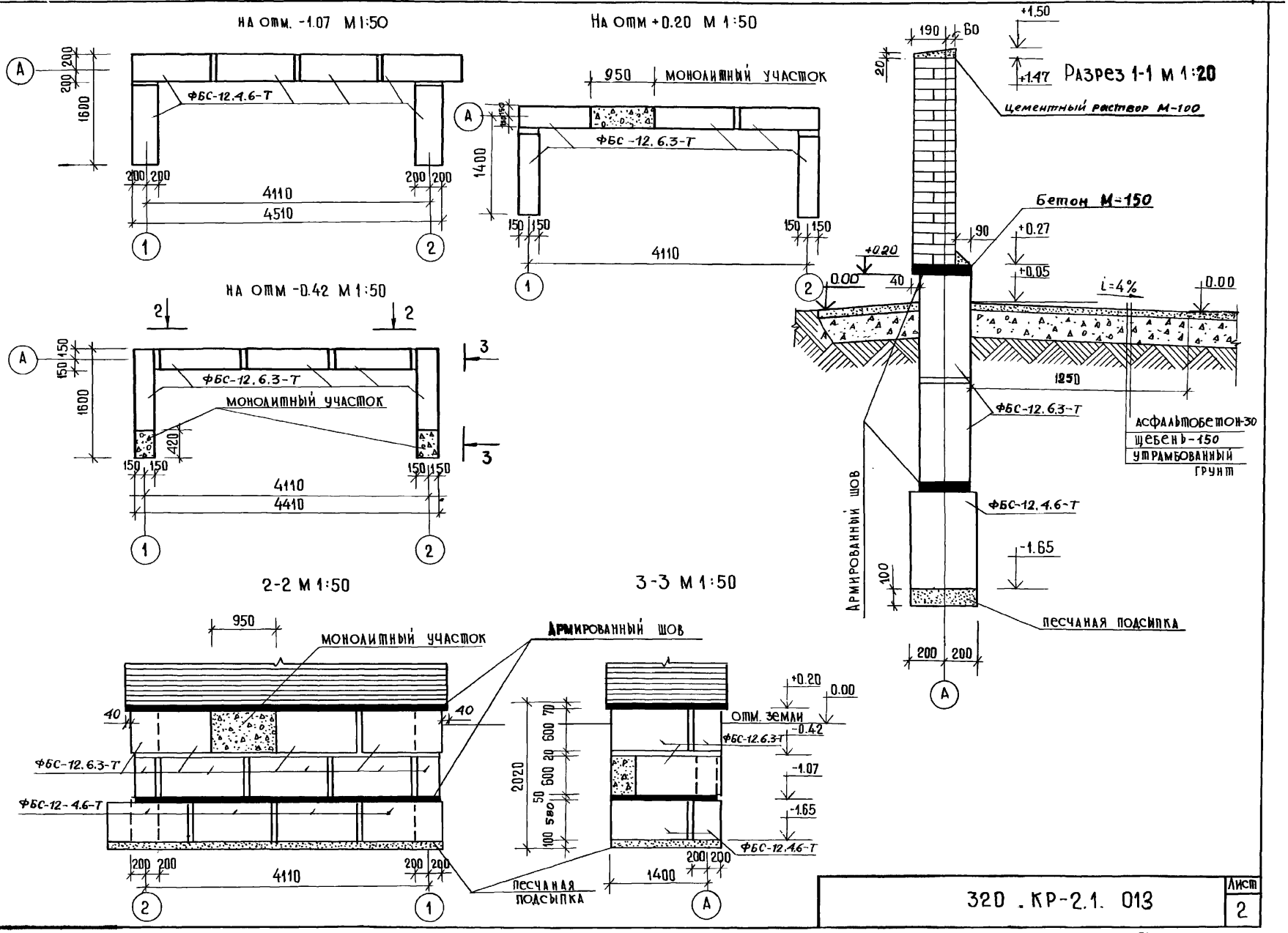

Инв.№ подл.	Подпись и дата	Взам. инв.№
1985		

320 . КР-2.1. 013

Лист 2

Формат А-3

Формат	Зона	Поз.	Обозначение	Наименование	Кол.	Примечание
				Документация		
А3			320-КР-2.1	Сборочный чертеж.		
				Сборочные единицы		
		1.	Альбом 01-2-71	Сетка НМД-327	3	шт.
			Ленниипроект черт МД/119			
				Стандартные изделия		
		2		ФБС-12.4.6-Т	6	610
				ГОСТ 13579-78		
		3		ФБС-12.6.3-Т	10	460
				ГОСТ 13579-78		
				Материал		
		4		Бетон М 100	0,40	м³

Взам. инв. №

Подп. и дата

Инв. № подл.

Н. контр.	Винер		
Ст. спец.	Винер		
Провер.	Есельсон		
Разраб.	Левицкий		
Исполн.	Смирнова		

320-КР-2.1 013

Спецификация

Стадия	Лист	Листов
Р	3	3

Институт ЛЕНЖИИПРОЕКТ

Формат А-4

Главный фасад м 1:50

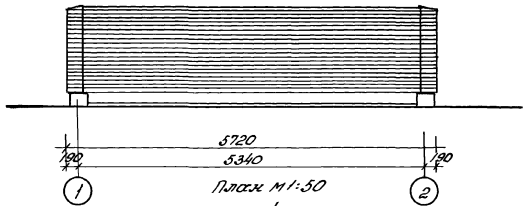

Боковой фасад м 1:50

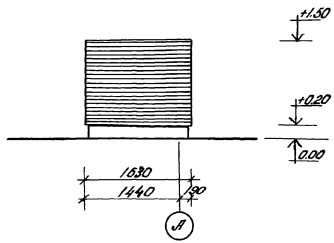

План м 1:50

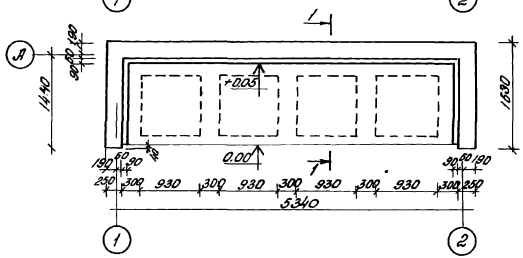

Разрез 1-1 см. лист 2

					320 КР-2.1.01А	
					Площадки для мультилифтов и контейнеров слищевыми отходами и бытовым мусором	
Н.контр.	Винер		XII-84	Площадки для контейнеров	Стадия	Лист	Листов
Гл.спец.	Винер				Р	1	3
Провер.	Есельсон		XI-84	Вариант 33 План. фасады	ИХСТИТУТ ЛЕНЖИЛПРОЕКТ		
Разраб.	Левицкий						
Исполн.	Левицкий						

Инв.№ подл. | Подпись и дата | Взам.инв.№

Формат А3

План на отм-1.07 м1:50

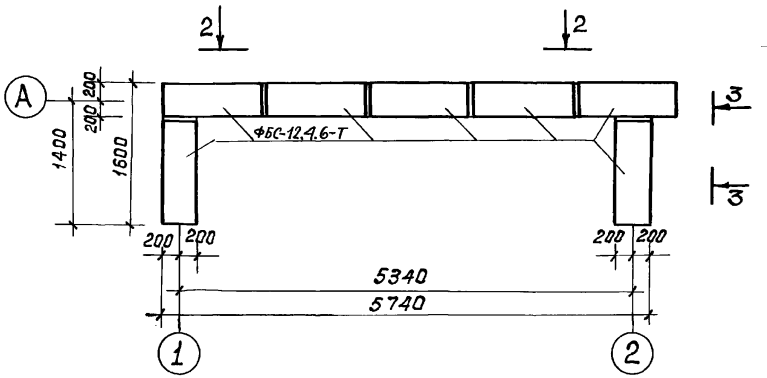

Разрез 1-1 м1:20

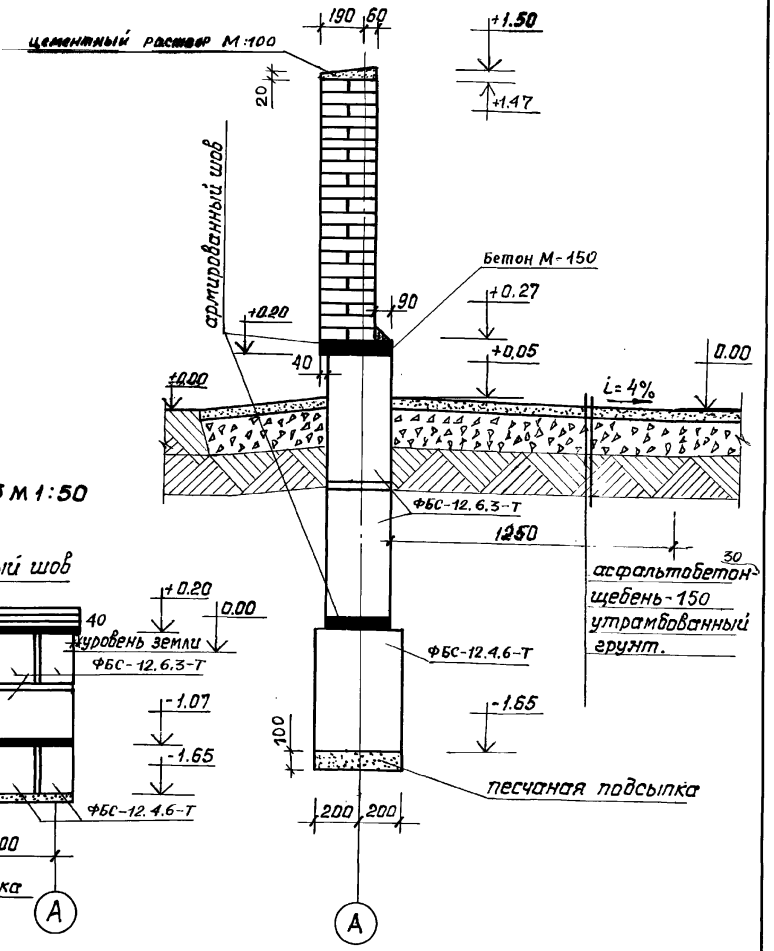

2-2 м1:50

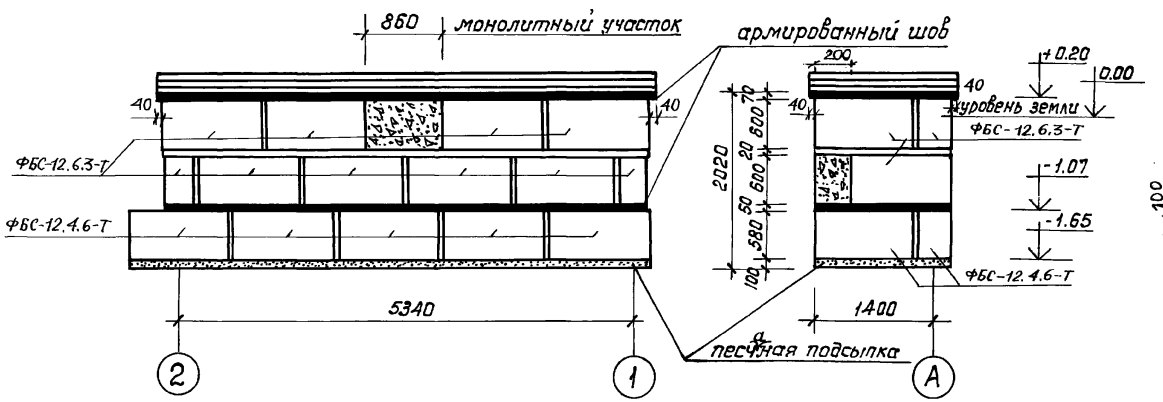

3-3 м1:50

Инв. № подл.	Подпись и дата	Взам. инв. №
1985		

Формат	Зона	Поз.	Обозначение	Наименование	Кол.	Примечание
				Документация		
А3			320-КР-2.1	Сборочный чертеж		
				Сборочные единицы.		
		1	Альбом 01-2-71	Сетка НМД-327	3	шт.
			Ленниипроект черт МД/119			
				Стандартные изделия		
		2		ФБС-12.4.6-Т	7	610
				ГОСТ 13579-78		
		3		ФБС-12.6.3-Т	12	460
				ГОСТ 13579-78		
				Материал		
		4		Бетон М 100	0.23	$м^3$

320-КР-2.1 014

Н. контр.	Винер		XII-84	Спецификация	Стад. Р / Лист 3 / Листов 3
Гл. спец.	Винер				институт ЛЕННИИПРОЕКТ
Провер.	Есельсон				
Разраб.	Левицкий				
Исполн.	Смирнова				

Инв. № подл. | Подп. и дата | Взам. инв. №

Формат А-4

Главный фасад М 1:50

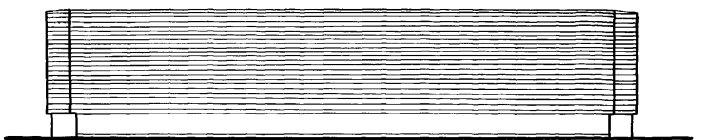

Боковой фасад М 1:50

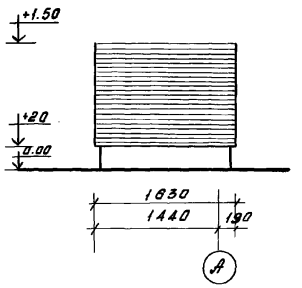

План М 1:50

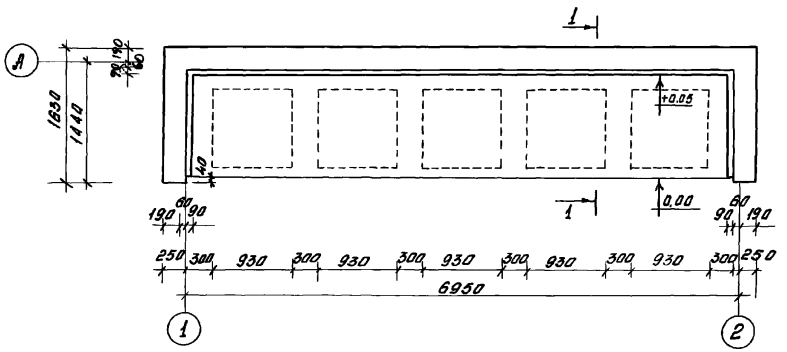

				320 КР-2.1.015			
				Площадки для мультилифтов и хактейнеров с пищевыми отходами и бытовым мусором			
				площадки для хактейнеров	Стадия	Лист	Листов
					Р	1	1
Н.контр.	Винер		XII-84				
Гл.спец.	Вижер						
Провер.	Есельсая		XI-84	Вариант 3.4	институт		
Разраб.	Левицкий			План фасады	ЛЕНЖИЛПРОЕКТ		
Исполн.	Левицкий						

Инв. № подл. | Подпись и дата | Взам. инв. №

Формат А3

План на отм. -1.07. М 1:50

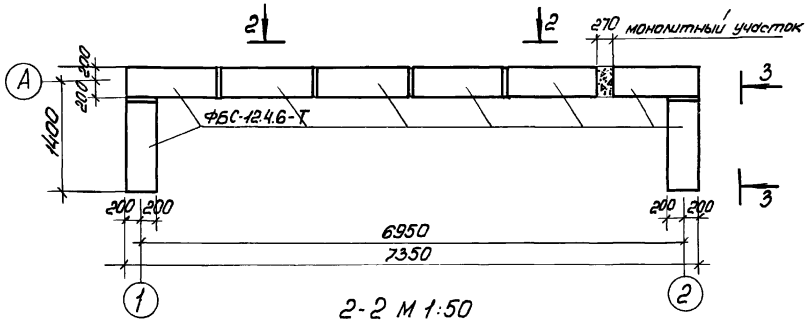

2-2 М 1:50

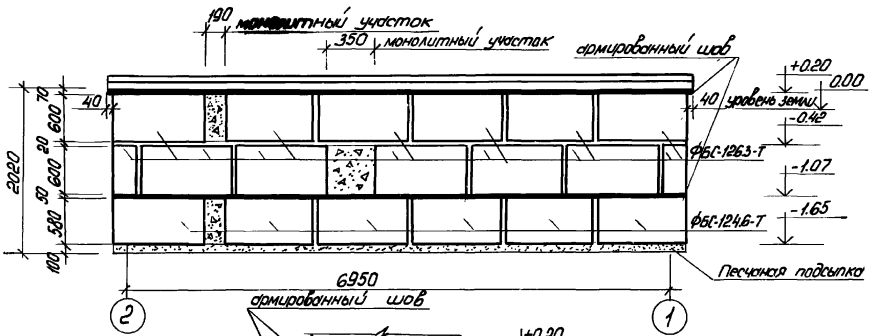

3-3 М 1:50

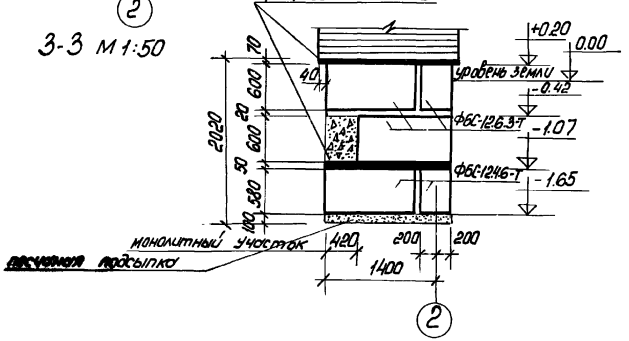

Разрез 1-1 М 1:20

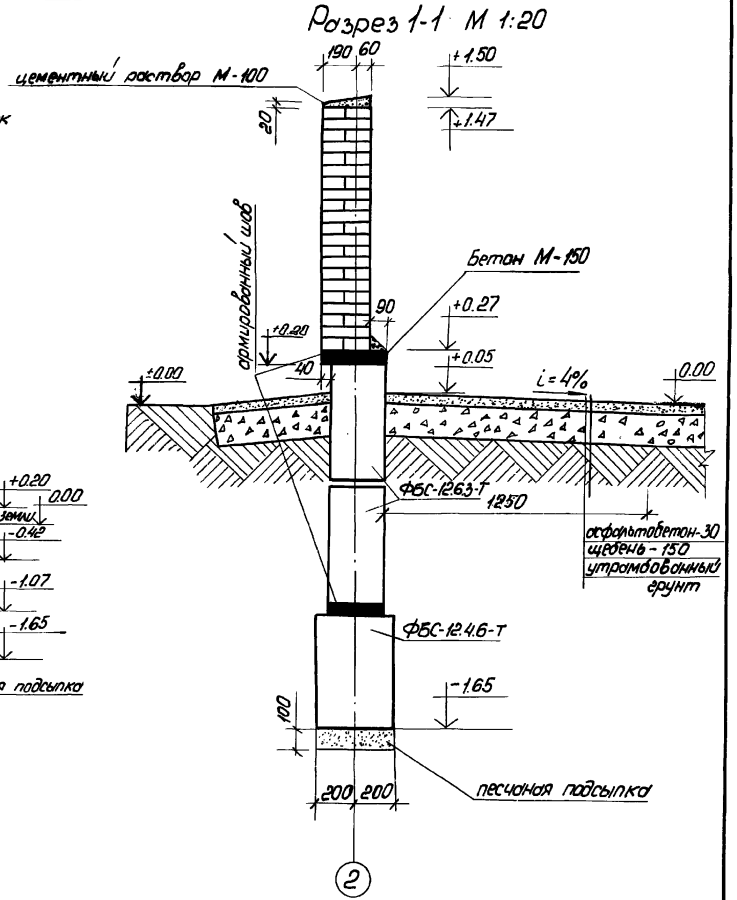

320 КР-2.1. 015		Лист 2

Инв.№ подл. | Подпись и дата | Взам. инв.№

Формат А-3

Главный фасад. М 1:50

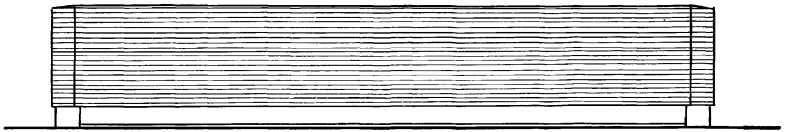

Боковой фасад. М 1:50

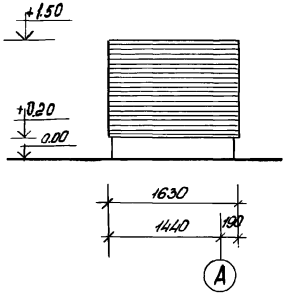

План. М 1:50

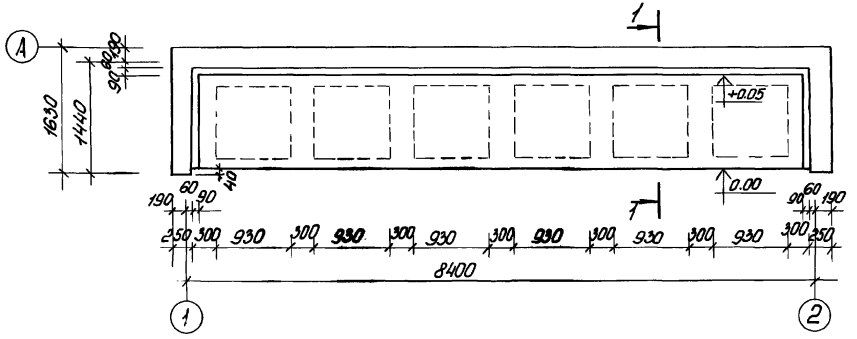

				320 КР-2.1. 016	
				Площадки для мультилифтов и контейнеров с пищевыми отходами и бытовым мусором	
Н. контр.	Винер		XII-84	Площадка для контейнеров.	Стадия: Р; Лист: 1; Листов: 3
Гл. спец.	Винер				
Подгот.	Есельсон		XI-84	Вариант 3.5. План, фасады.	ЛЕНИНГРАДПРОЕКТ
Разраб.	Левицкий				
Исполн.	Левицкий				

Инв. № подл. | Подпись и дата | Взам. инв. №

Формат А-3

План на отм.-1.07 м1:50

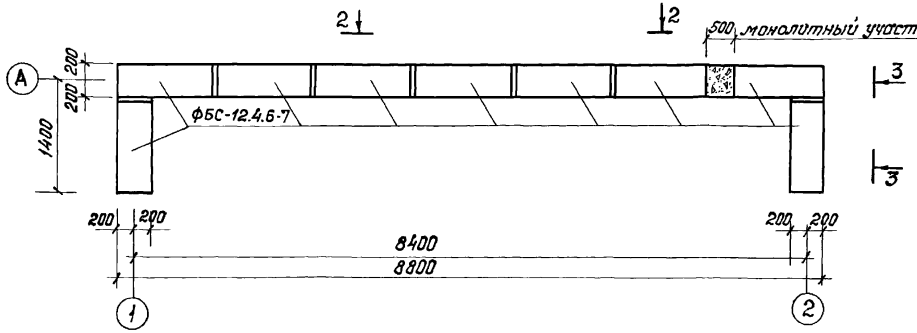

Разрез 2-2 м1:50

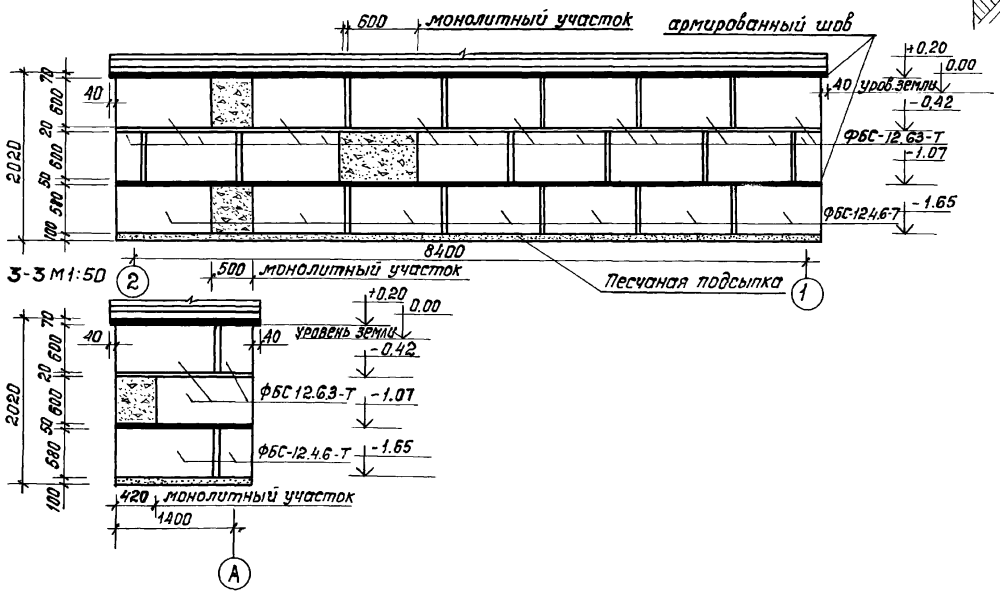

Разрез 1-1 м 1:20

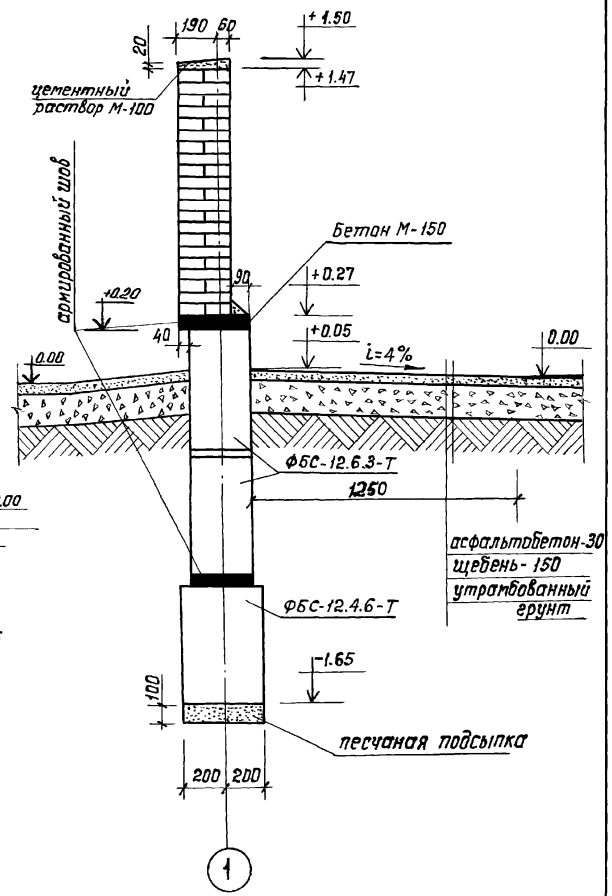

Инв.№ подл. | Подпись и дата | Взм. инв.№

320 КР-2.1.016

Лист 2

Формат А-3

Формат	Зона	Поз	Обозначение	Наименование	Кол	Примечание
				Документация		
А3			320-КР-2.1	Сборочный чертеж	-	
				Сборочные единицы		
		1	Альбом 01-2-71	Сетка НМФ-327	4	шт.
			Ленниипроект черт. МФ/119			
				Стандартные изделия		
		2		ФБС-12.4.6-Т	9	610
				ГОСТ 13579-78		
		3		ФБС-12.6.3-Т	19	460
				ГОСТ 13579-78		
				Материал		
		4		Бетон М100		м3

Инв. № подл. | Подп. и дата | Взам. инв. №

320-КР-2.1.016

Н. контр.	Винер	XII-87	
Гл. спец.	Винер	XII-87	
Провер.	Есельсон	XII-87	Спецификация
Разраб.	Левицкий		
Исполн.	Смирнова		

Стад.	Лист	Листов
Р	3	3

ИНСТИТУТ ЛЕННИИПРОЕКТ

Формат А-4

Главный фасад М 1:50

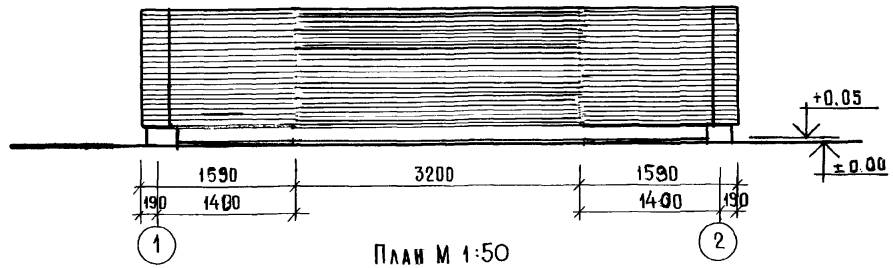

Боковой фасад М 1:50

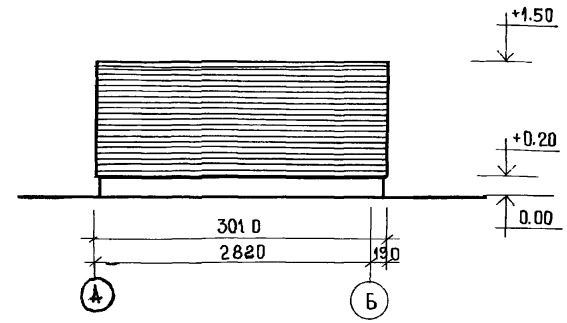

План М 1:50

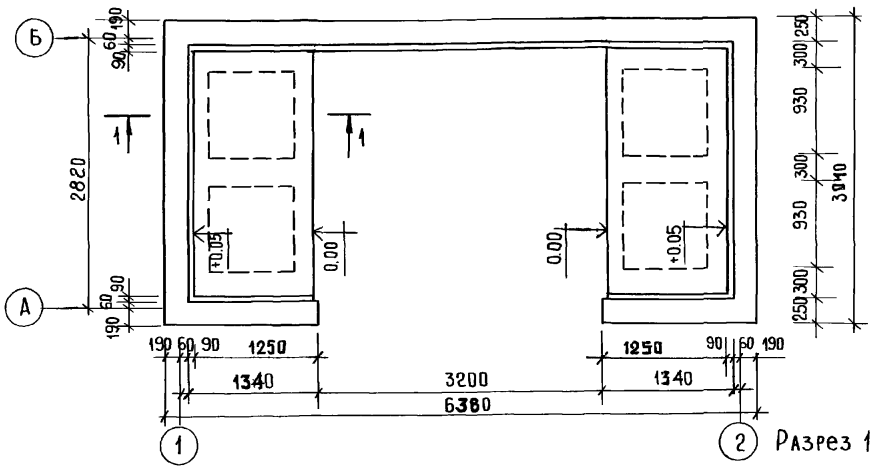

Разрез 1-1 см. лист 2

				320 КР-2.1.017	
				Площадки для мультилифтов и контейнеров с пищевыми отходами и бытовым мусором	
				Площадка для контейнеров	Стадия: Р; Лист: 1; Листов: 3
Н.контр.	Винер		XII-84		
Гл.спец.	Винер				
Провер.	Есельсон		X-84	Вариант 4.1 План, фасады.	институт ЛЕНИИЛПРОЕКТ
Разраб.	Левицкий				
Исполнил	Левицкий				

Инв. № подл. | Подпись и дата | Взам. инв. №

Формат А3

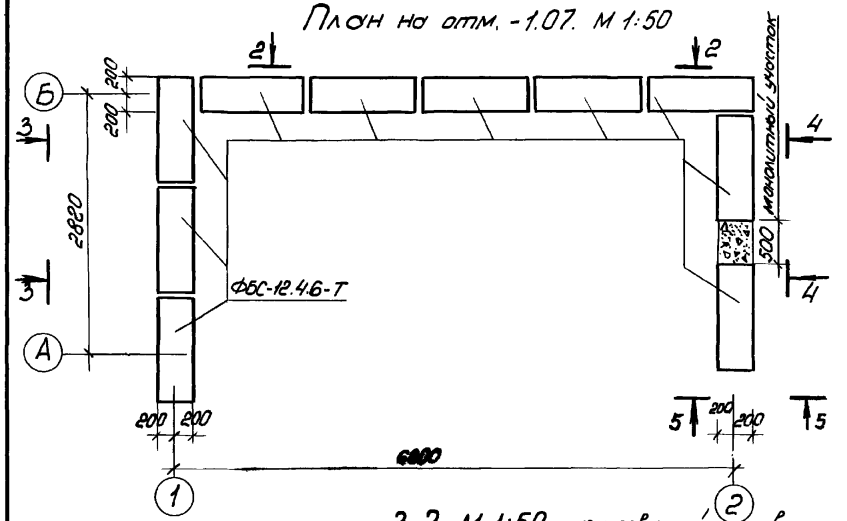

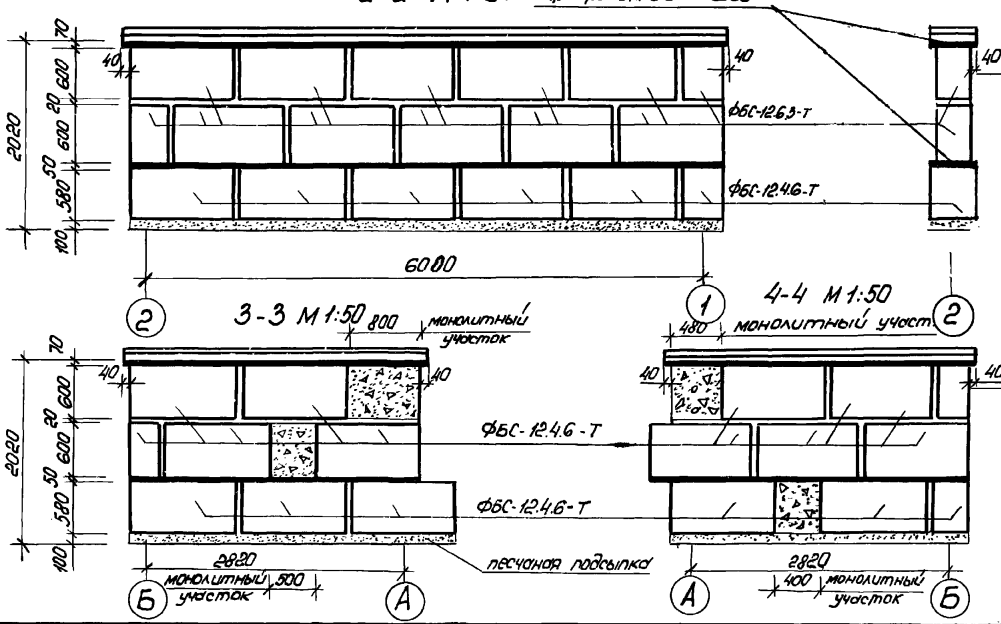

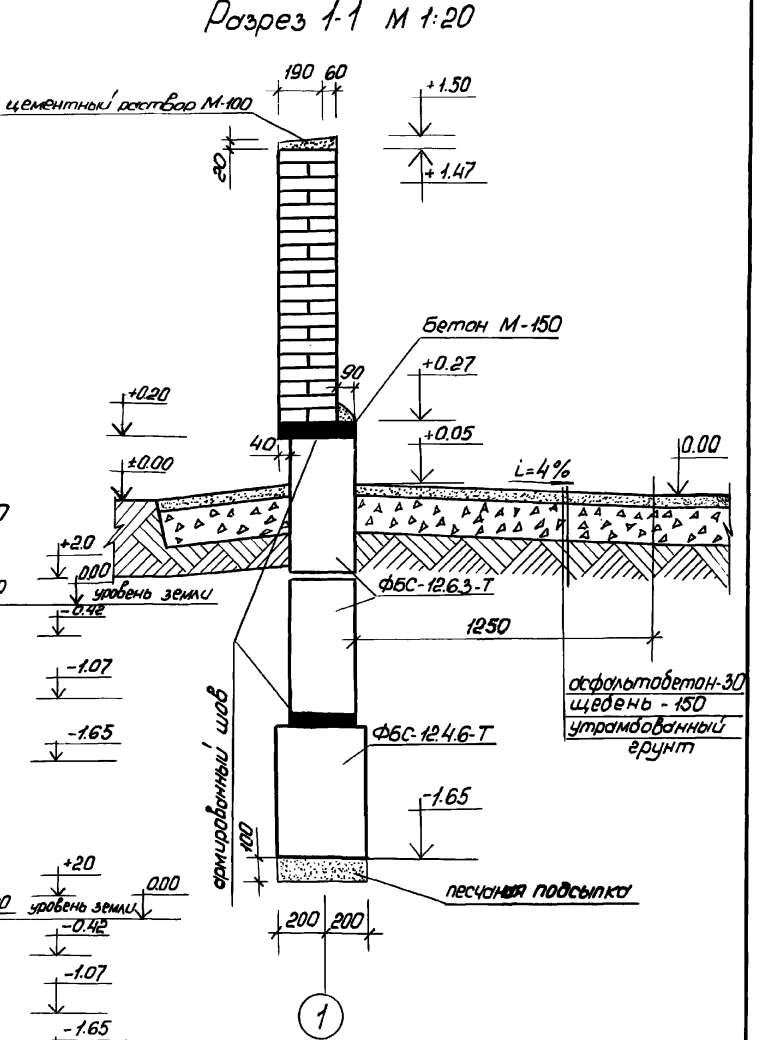

320 КР-2.1. 017	Лист 2

Формат А3

Форм.	Зона	Поз.	Обозначение	Наименование	Кол.	Примечание
				Документация		
Аз			320-КР-2.1	Сборочный чертеж		
				Сборочные единицы		
		1.	Альбом 01-2-71 Ленниипроект черт. МД/119	Сетка НМД-327	6	шт.
				Стандартные изделия		
		2		ФБС-12.4.6-Т ГОСТ 13579-78	12	520
		3		ФБС-12.6.3-Т ГОСТ 13579-78	22	420
				Материал		
		4.		Бетон М100	0.29	$м^3$

Взам. инв. №

Подп. и дата

Инв. № подл.

Н. контр.	Винер		XII-84
Гл. спец.	Винер		
Провер.	Есельсон		XI-84
Разраб.	Левицкий		
Исполн.	Смирнова		

320-КР-2.1. 017

Спецификация

Стад.	Лист	Листов
Р	3	3

Институт ЛЕННИИПРОЕКТ

Формат А-4

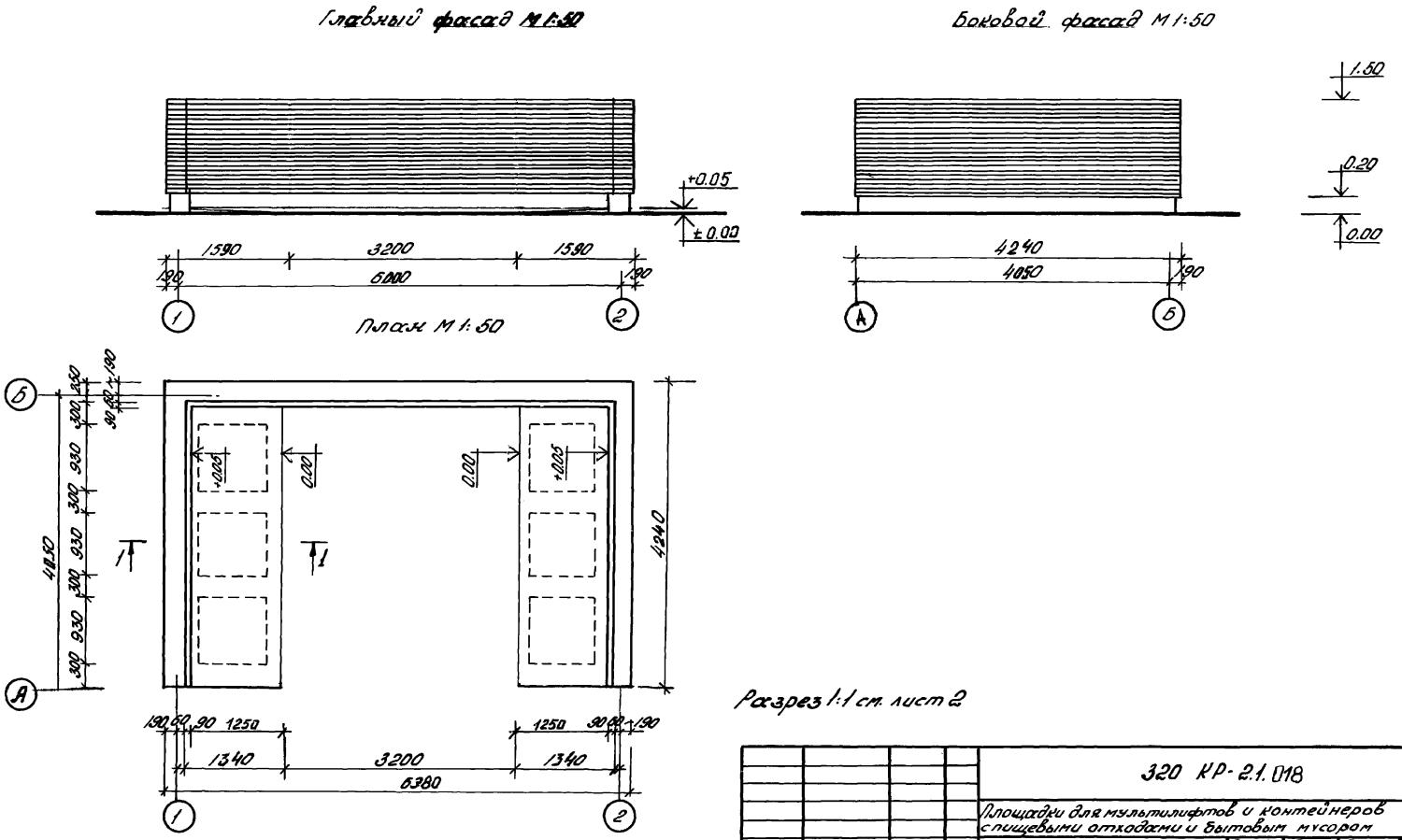

Разрез 1:1 см. лист 2

				320 КР-2.1.018			
				Площадки для мультилифтов и контейнеров с пищевыми отходами и бытовым мусором			
Н. контр.	Винер		XII-84	Площадки для контейнеров	Стадия	Лист	Листов
Гл. спец.	Винер				Р	1	3
Провер.	Есельсон		XI-84	Вариант 4.2	институт		
Разраб.	Левицкий			План фасады	ЛЕНЖИАПРОЕКТ		
Исполнил	Левицкий						

Инв. № подл. | Подпись и дата | Взам. инв. N

Формат А-3

План на Отм.-1.07 м 1:50

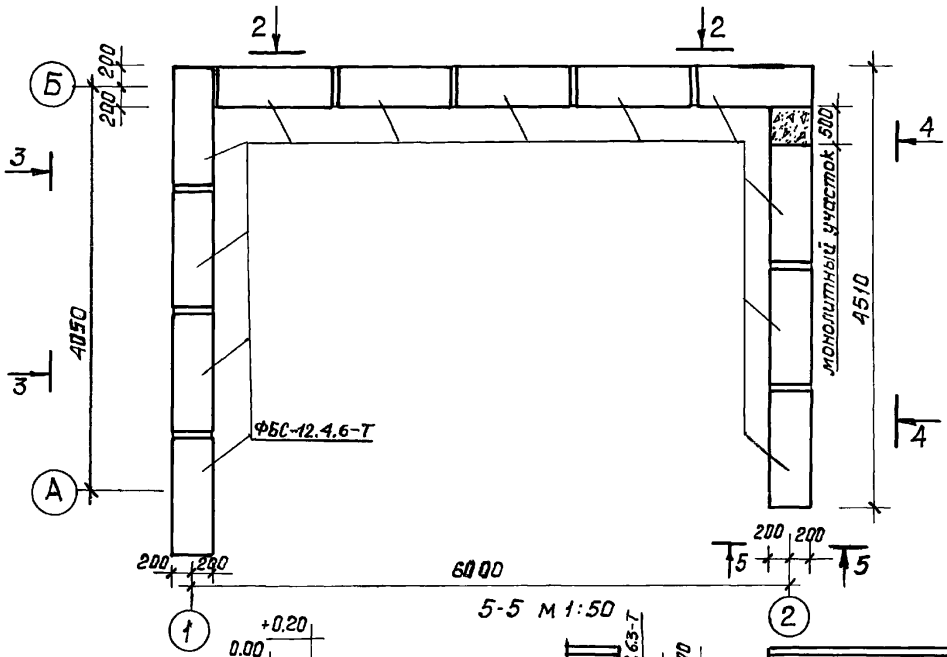

Разрез 1-1 м 1:20

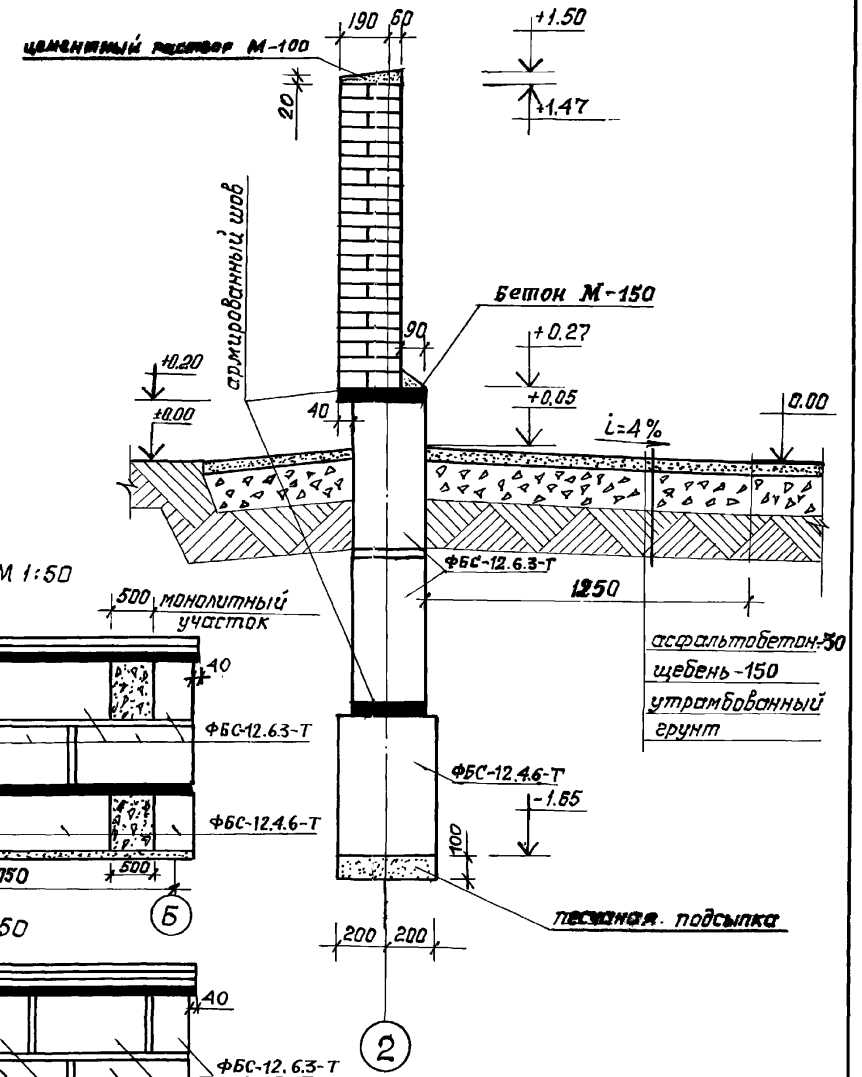

5-5 м 1:50

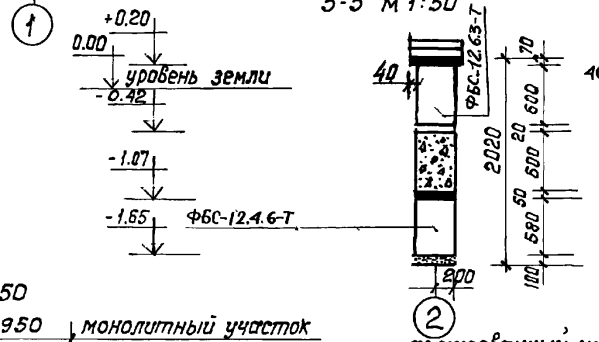

4-4 м 1:50

3-3 м 1:50

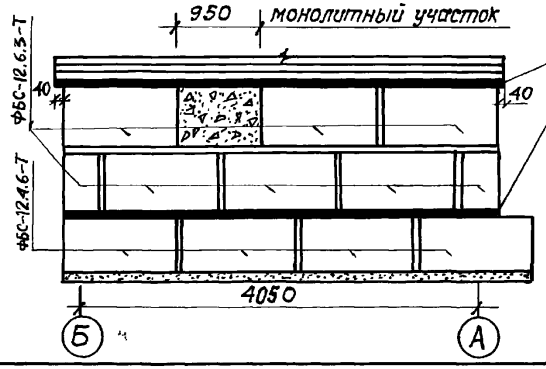

2-2 м 1:50

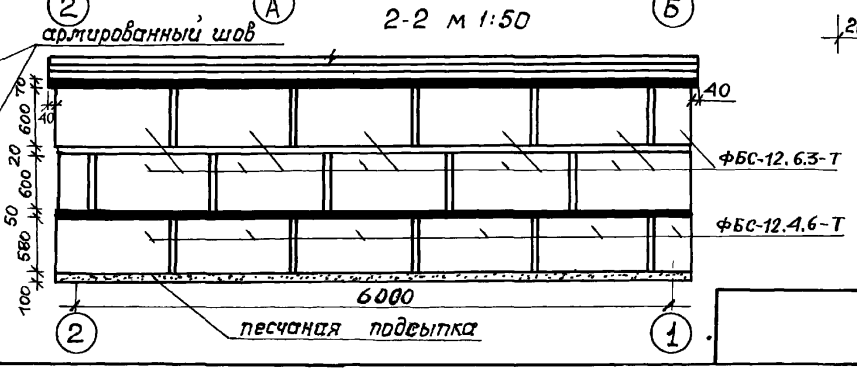

Инв.№ подл.	Подпись и дата	Взам.инв.№	

320 КР-2.1.018		лист 2

Формат А3

Формат	Зона	Поз.	Обозначение	Наименование	Кол.	Примечание
				Документация		
А3			320-КР-2.1	Сборочный чертеж		
				Сборочные единицы		
		1.	Альбом 01-2-71 Ленниипроект черт. МП/119	Сетка НМП-327	7	шт.
				Стандартные изделия		
		2		ФБС-12.4.6-Т ГОСТ 13579-78	12	520
		3		ФБС-12.6.3-Т ГОСТ 13579-78	22	420
				Материал		
		4.		Бетон М100	0.54	$м^3$

Взам. инв. N

Подп. и дата

Инв. № подл.

Н. контр.	Винер		XII-84
Гл. спец.	Винер		
Провер.	Есельсон		XI-84
Разраб.	Левицкий		
Исполн.	Смирнова		

320-КР-2.1.018

Спецификация

Стадия	Лист	Листов
Р	3	3

институт ЛЕННИИПРОЕКТ

Формат А-4.

Мультилифт V	Габариты, мм			Размеры площадок, мм	
	ℓ	в	h	в	L
6 м³	3602	2062	1215	7524	5602
8 м³	3177	2464	1691	8328	5177
12 м³	4114	2669	1691	8738	6114

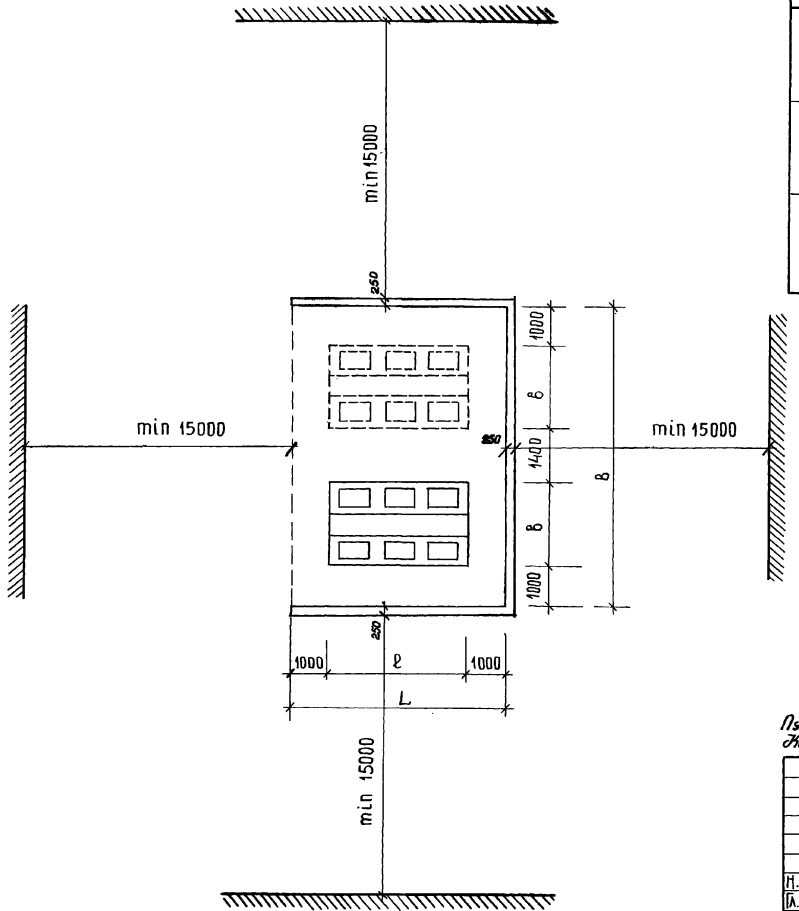

Пунктиром показано место для сменного контейнера типа „Мультилифт". Конструкцию ограждения площадки см. лист 2.

			320 КР-2.1.019
			Площадки для мультилифтов и контейнеров с пищевыми отходами и бытовым мусором
Н.контр.	Винер	XII-87	Площадки для мультилифтов
Гл.спец.	Винер	XI-87	Стадия: Р; Лист: 1; Листов: 1
Провер	Есельсон	XI-87	Схема установки.
Разраб.	Левицкий		Институт ЛЕНЖИЛПРОЕКТ
Исполн.	Левицкий		

Инв.№ подл. | Подпись и дата | Взам. инв.№

Формат А-3

Конструкция ограждения площадки.

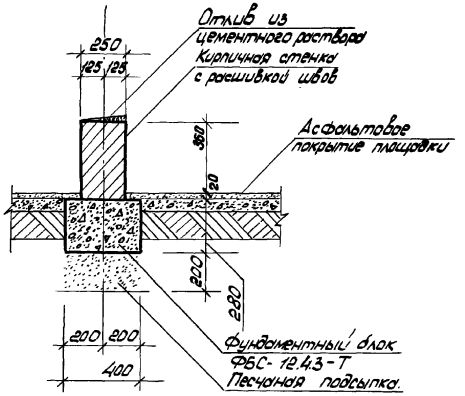

Ограждение площадки для „мультилифтов" выполнить из кирпича М-100 на растворе М-50.

Инв.№ подл. | Подпись и дата | Взам.инв.№

Организация хранения бытового мусора и пищевых отходов в районах старой застройки.

N п/п	Контейнеры.		Способ хранения		Условия.
	для бытового мусора	для пищевых отходов	бытового мусора	пищевых отходов.	
1.	Баки емкостью 600 л.	Бачки емк. 100л.	Крытый павильон	Отапливаемый павильон	Габариты арки в х h < 3.0 х 3.5 м. Помещение для мытья лестничных бачков в отапливаемом павильоне.
2.	Баки емкостью 750 л.	Баки емкостью 550л.	Огороженная площадка.	Огороженная площадка.	Мин. габариты арки 3.0 х 3.65 м Помещение для мытья лестничных бачков-встроенные в дом.
3.	Контейнеры „Мультилифт"	Баки емк. 550л.	Открытая площадка.	Огороженная площадка.	Мин. габариты арки 3.0 х 3.5 м Помещение для мытья лестничных бачков – встроенные в дом.

				320 КР-2.1. 020	
				Площадки для мультилифтов и контейнеров с пищевыми отходами и бытовым мусором.	
Н.контр.	Винер		V-85	Таблица 1.	Стадия: Р.Ч. / Лист: 1 / Листов: 1
Гл.спец.	Винер				
Проверил	Есельсон		V-85	Варианты хранения пищевых отходов и бытового мусора.	Институт ЛЕННИИПРОЕКТ
Разработал	Есельсон				
Исполн.					

Формат А-3

Ленжилпроект в.№ 969-20 '10.85г.

gost.e-ecolog.ru