ПРОЕКТНЫЙ ИНСТИТУТ ЛЕНЖИЛПРОЕКТ

МАЛЫЕ АРХИТЕКТУРНЫЕ ФОРМЫ

СЕРИЯ 320-КР-1

БЛОКИ ХОЗЯЙСТВЕННЫЕ ДЛЯ ХРАНЕНИЯ БАКОВ С ПИЩЕВЫМИ ОТХОДАМИ И БЫТОВЫМ МУСОРОМ

ВЫПУСК 1

ЧАСТЬ 2,3
КОНСТРУКТОРСКИЕ ЧЕРТЕЖИ И
ИНЖЕНЕРНЫЕ РАЗДЕЛЫ

gost.e-ecolog.ru

1982 г.

МАЛЫЕ АРХИТЕКТУРНЫЕ ФОРМЫ

СЕРИЯ 320-КР-1

БЛОКИ ХОЗЯЙСТВЕННЫЕ ДЛЯ ХРАНЕНИЯ БАКОВ С ПИЩЕВЫМИ ОТХОДАМИ И БЫТОВЫМ МУСОРОМ

ВЫПУСК 1

ЧАСТЬ 2

КОНСТРУКТОРСКИЕ ЧЕРТЕЖИ

ГЛАВНЫЙ ИНЖЕНЕР ИНСТИТУТА	В.Н. ИВАНОВ
ГЛАВНЫЙ АРХИТЕКТОР	К.А. ШАРЫГИНА
ГЛАВНЫЙ КОНСТРУКТОР	Л.Б. СДОБНИКОВ
НАЧАЛЬНИК ТЕХНИЧЕСКОГО ОТДЕЛА	В.И. ЧЕТВЕРИКОВ
ГЛАВНЫЙ СПЕЦИАЛИСТ ОТДЕЛА	Б.М. ВИНЕР
НОРМОКОНТРОЛЬ	В.И. ЧЕТВЕРИКОВ

МАЛЫЕ АРХИТЕКТУРНЫЕ ФОРМЫ

СЕРИЯ 320-КР-1

БЛОКИ ХОЗЯЙСТВЕННЫЕ ДЛЯ ХРАНЕНИЯ БАКОВ С ПИЩЕВЫМИ ОТХОДАМИ И БЫТОВЫМ МУСОРОМ

ВЫПУСК 1

ЧАСТЬ 3

ИНЖЕНЕРНЫЕ РАЗДЕЛЫ

НАЧАЛЬНИК ИНЖЕНЕРНОГО ОТДЕЛА А.С.СМИРНОВ

ГЛ. СПЕЦИАЛИСТ ВК Г.А.ЛАВОЧКИНА

ГЛ. СПЕЦИАЛИСТ О.В Л.А.КОЛДАЕВА

ГЛАВНЫЙ СПЕЦИАЛИСТ Д.М. АГЕЕВ

Обозначение	Наименование	Стр.	Примечание
320-КР-1.2.001	Содержание	23	
320-КР-1.2.002	Пояснительная записка	24	
320-КР-1.2.003	Блок хозяйственный 1.1. План фундам.	25,26	
320-КР-1.2.004	Блок хозяйствен. 2.1. План фундамен.	27,28	
320-КР-1.2.005	Блок хозяйствен. 3.1. План фундам.	29,30	
320-КР-1.2.006	Блок хозяйствен. 4.1. План фундам.	31,32	
320-КР-1.2.007	Блок хозяйствен. 5.1. План фундамен.	33,34	
320-КР-1.2.008	Блок хозяйствен. 6.1. План фундамен.	35	
320-КР-1.2.009	Блок хозяйствен. 1.1. План перемычек	36	
320-КР-1.2.010	Блок хозяйствен. 1.2. План перемычек	37	
320-КР-1.2.011	Блок хозяйствен. 1.3. План перемычек	38	
320-КР-1.2.012	Блок хозяйствен. 1.4. План перемычек	39	
320-КР-1.2.013	Блок хозяйствен. 1.5. План перемычек	40	
320-КР-1.2.014	Блок хозяйствен. 1.6. План перемычек	41	
320-КР-1.2.015	Блоки хозяйствен. 1.1; 2.1; 5.1; 3.1; 4.1; 6.1. План покрытия в осях „2" и „3"	42	
320-КР-1.2.016	Блоки хозяйствен. План покрытия в осях „2" и „3"	43	
320-КР-1.2.017	Блок хозяйствен. 1.1. План стропил	44	
320-КР-1.2.018	Блок хозяйствен. 2.1. План стропил	45	
320-КР-1.2.019	Блок хозяйствен. 3.1 План стропил	46	
320-КР-1.2.020	Блок хозяйствен. 4.1. План стропил	47	
320-КР-1.2.021	Блок хозяйствен. 5.1. План стропил	48	
320-КР-1.2.022	Блок хозяйствен. 6.1. План стропил	49	
320-КР-1.2.023	Бортик напольной ванны	50	
320-КР-1.2.023 с.б.	Бортик напольн. ванны. Сборочн. черт.	51	
320-КР-1.2.024	Узлы 1; 2	52	
320-КР-1.2.025	Изделия бетонные и ж. б.	53	
320-КР-1.2.026	Изделия из прочих материалов	54	

Инв. № подл. | Подпись и дата | Взам. инв. №

320-КР-1.2.001

Содержание

Стадия | Лист | Листов

Р.Ч.

Провер. Есельсон

Проектный и

ЛЕНЖИЛПРО

Пояснительная записка.

Настоящий альбом разработан в соответствии с альбомом серии 320-КР-1 часть 1 „Архитектурно-строительные чертежи."

Фундаменты запроектированы для грунтов с расчётным сопротивлением 1,5 кг/см². Фундаменты под здание приняты из бетонных блоков ГОСТ 13579-78.

Под стены контейнерного павильона укладываются рандбалки из перемычек типа БУ по альбому серии 1.139-1 вып. 1 или БС по ТУ 401-11-73-72.

Фундаменты выполнять в соответствии с альбмом 01-2-71 „ЛенНИИпроекта."

Наружные стены - кирпичные, толщиной 380 и 120 мм. из кирпича на растворе М 25

Перемычки в здании - ж.б. по альбому серии 1.139-1 вып. 1 перемычка над входом в павильон марки БС по ТУ 401-11-73-72.

Перекрытие над зданием - ж.б панели плоские по альбому серии 1.243 КЛ-2 вып. 1.2-1

Стропила над павильоном - из досок на ребро по мауэрлату из бруса 100×200. Обрешетка - разряженный настил из досок.

Покрытие над зданием - 3х слойный рулонный ковер, по цементной стяжке, на битумной мастике.

Кровля над павильоном - рулонная, на битумной мастике по основанию из сплошного дощатого настила.

Инв. № подл.	Подп. и дата			320-КР-1.2.002			
				Пояснительная записка	Стад.	Лист.	Листов
					Р.Ч.		
		Провер.	Есельсон		Проектный институт ЛЕНЖИЛПРОЕКТ		
		Разраб.	Ширяевская				

План фундаментов на отм. - 1.50

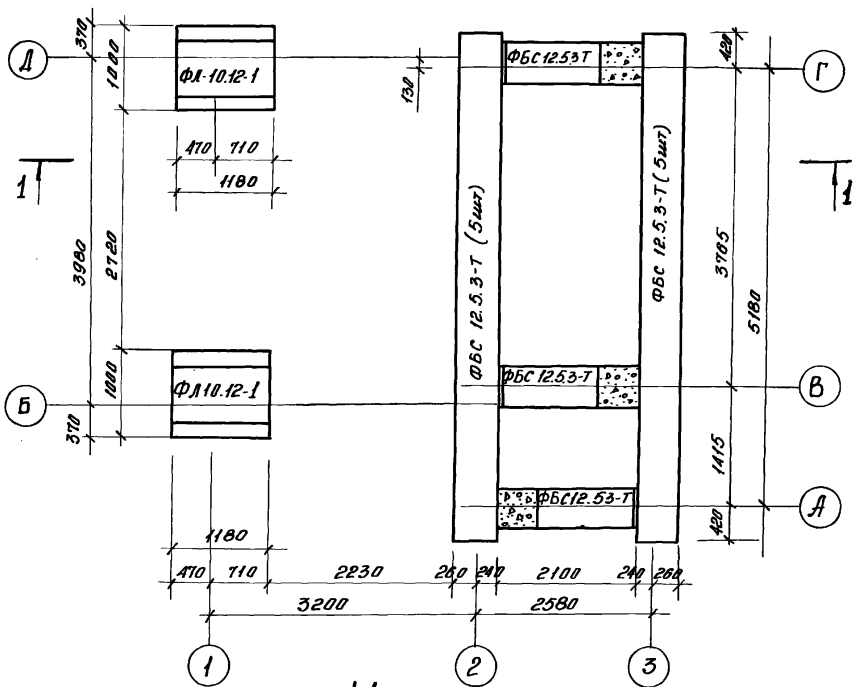

План на отм ± 0.00 между осями „1" и „2"

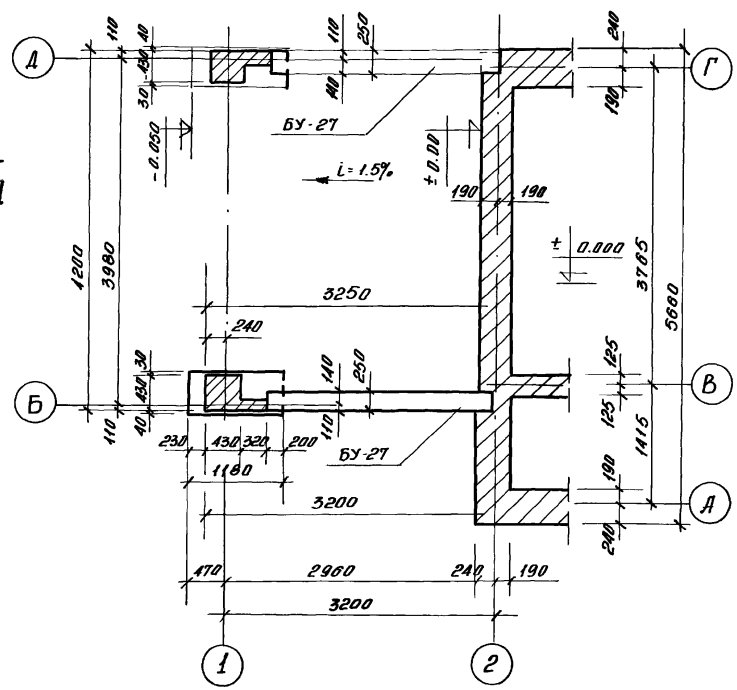

1-1

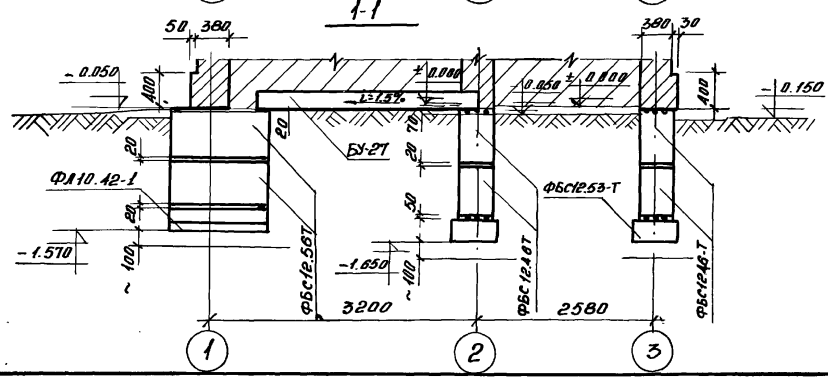

1. По нижнему и верхнему рядам фундаментных блоков уложить металлические сетки НМД-321 с перепусками по нижнему ряду 30 d, по верхнему - 400 мм.

				320-КР-1.2.003			
				Блок хозяйственный 1,1	Стадия	Лист	Листов
					Р.Ч.	1	2
Провер	Есельсон			Планы фундаментов	Проектный институт ЛЕНЖИЛПРОЕКТ		
Разраб.	Миненкова		1981				

Взам. инв. №

Подпись и дата

Инв. № подл.

Поз. обозначение	Обозначение	Наименование	Кол.	Масса ед. кг.	Примеч.
		Изделия бетонные и ж.б.			
		Блоки и плиты фундамент.			
ФБС 12.5.3-Т	ГОСТ 13579-78	ФБС 12.5.3-Т	13	380	
ФБС 12.4.6-Т	То же	ФБС 12.4.6-Т	27	610	
ФБС 12.5.6-Т	То же	ФБС 12.5.6-Т	4	790	
ФЛ 10.12-1	Серия 1.112-5 Вып. 1	ФЛ 10.12-1	2	750	
		Ж.б. балки			
БУ-27	Серия 1.139-1 Вып. 1	БУ-27	2	370	
		Изделия металлические			
НМД 321	альбом 01-2-71 Ленниипроект черт. МД 119 н1	Сетка НМД 321	6		
		Монолитные участки			
		Бетон М100			1.65 м³

Инв.№ подл. | Подпись и дата | Взам.инв.№

План фундаментов на отм. -1.500

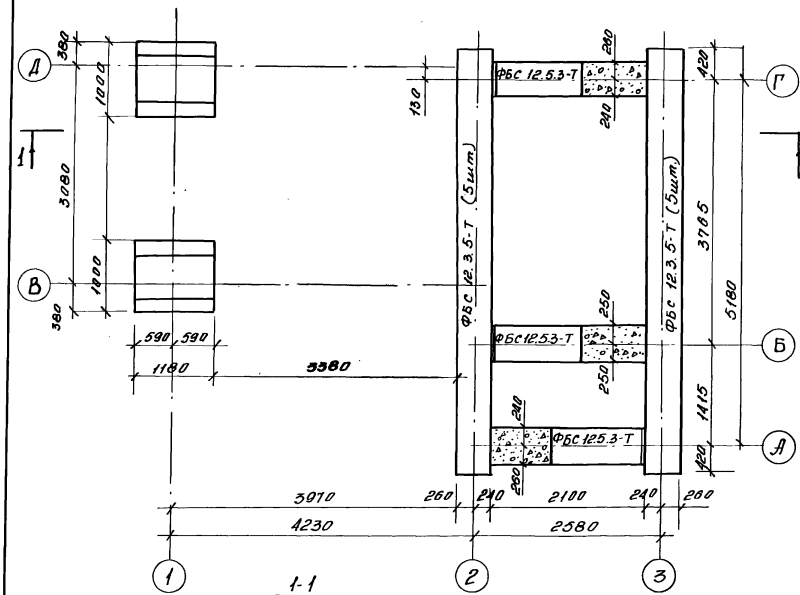

План на отм. ±0.00 между осями „1" и „2"

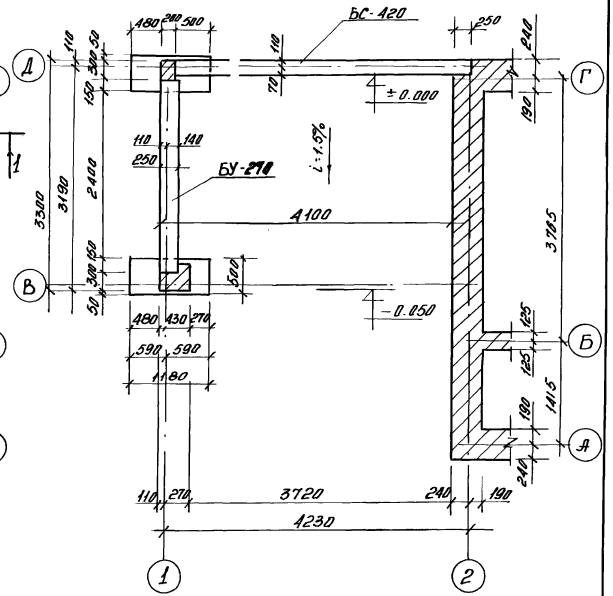

1-1

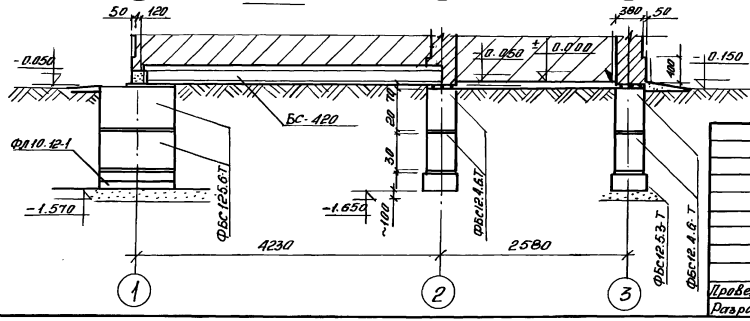

1. По нижнему и верхнему рядам фундаментных блоков уложить металлические сетки КМД-321 с перепусками по нижнему ряду 300 мм, по верхнему - 400 мм.

		320-КР-1.2.004	
		Блок хозяйственный 2.1	Стадия: Р.Ч. / Лист: 1 / Листов: 2
Провер. Есельсон		Планы фундаментов	Проектный институт ЛЕНЖИЛПРОЕКТ
Разраб. Мижеккова	1981		

Инв. № подл. | Подп. и дата | Взам. инв. №

Поз. Обозначение	Обозначение	Наименование	Кол.	Масса ед. кг.	Примеч.
		Изделия бетонные и ж/б			
		Блоки и плиты фундаментов			
ФБС 12.5.3-Т	Гост 13579-78	ФБС 12.5.3 Т	13	380	
ФБС 12.4.6-Т	То же	ФБС 12 4.6-Т	27	610	
ФБС 12.3.6-Т	То же	ФБС 12 36 Т	4	790	
ФБС 10.12-1	Серия 1.112-5 Вып 1	ФЛ 10.12-1	2	750	
		Ж.б Балки			
БУ-27	Серия 1.139-1 Вып 1	БУ-27	1	370	
БС-420	ТУ 401-11-73 72	БС-420	1	113	
		Изделия металлические			
НМС НМД-321	Альбом 01-2-71 ЛенНИИпроект черт. НМД/119 м1	Сетка НМД 321	6		
		Монолитные участки			
		Бетон М 1.100			1,65 м³

Инв. № подл. | Подпись и дата | Взам. инв. №

320-КР. 1.2.004

Лист 2

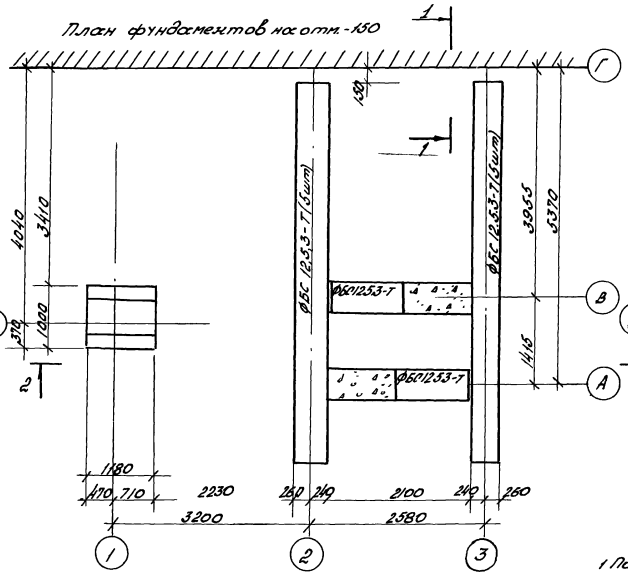

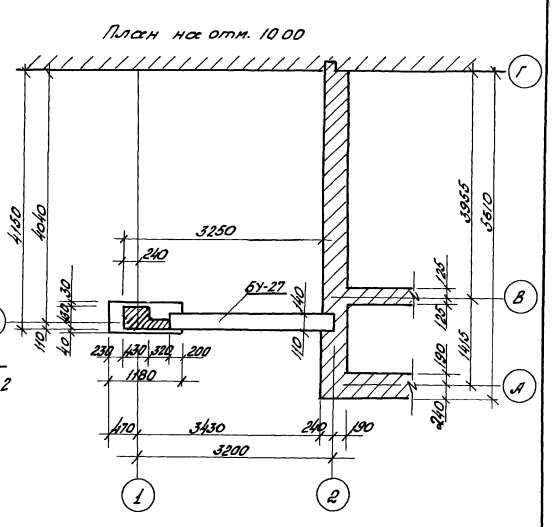

1. По нижнему и верхнему рядам фундаментных блоков уложить металлические сетки НИО-321 с перепусками по нижнему ряду 30d, по верхнему-400 мм.
2. Разрез 1-1 см. лист 320-КР-1,2 (4,1)
3. Разрез 2-2 см. лист 320-КР-1,2 (1,1)

				320-КР-1,2005	
				Стадия	Лист	Листов
				Блок хозяйственный 3,1	Р.Ч.	1	2
Провер.	Есельсон			Планы фундаментов	Проектный институт ЛЕНЖИЛПРОЕКТ
Разраб.	Тименкова				

Инв. № подл. | Подпись и дата | Взам. инв. №

Поз обозначен	Обозначение	Наименование	Кол	Масса ед. же	Прим
		Изделия бетонные и ж/б			
		Блоки и плиты фундаментов			
ФБС 12 5.3-Т	ГОСТ 13579-73	ФБС 12 5.3-Т	12	380	
ФБС 12 4 6-Т	То же	ФБС 12.4 6-Т	25	610	
ФБС 12 5 6-Т	То же	ФБС 12 5 6-Т	2	790	
Ф 110.12-1	Серия 1.112-5 Вып 1	ФД 10 12-1	1	710	
		ж/б балки			
БУ-27	Серия 1 139-1 Вып 1	БУ-27	1	370	
		Изделия металлические			
НМД-321	альбом 01-2-71 ЛенНИИпроект черт МД/119	Сетка НМД 321	5		
		Монолитные участки			
		Бетон М:100			1,1 м³

Инв.№ подл. | Подп. и дата | Взам. инв.№

План фундаментов на отм. -1,50

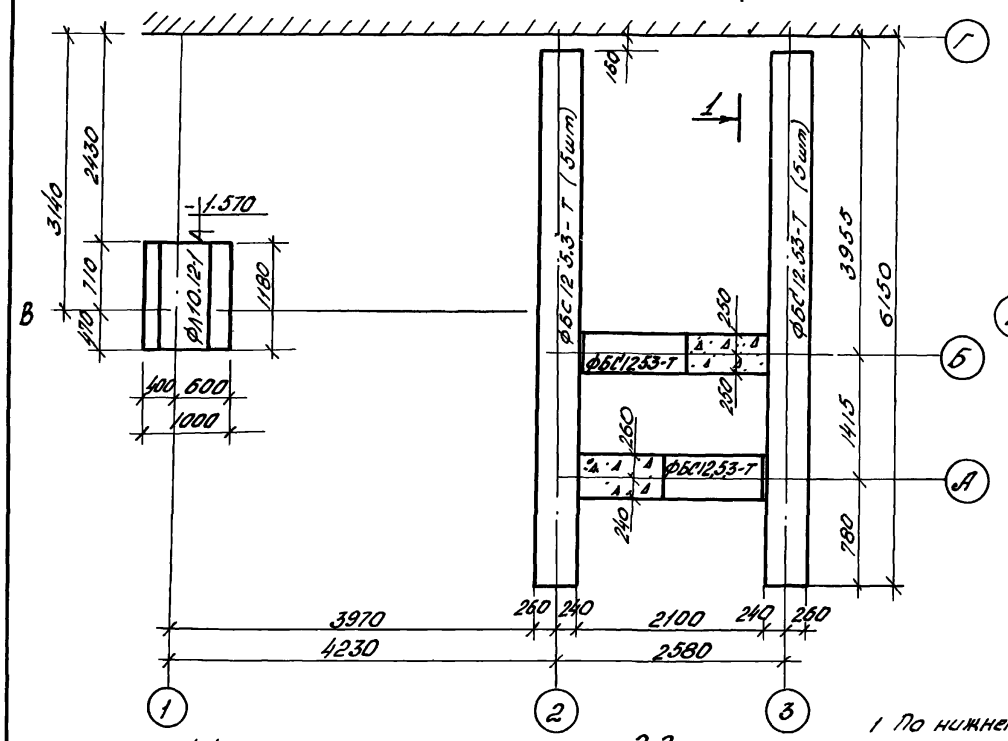

План на отм. ± 0,000 между осями 1" и 2"

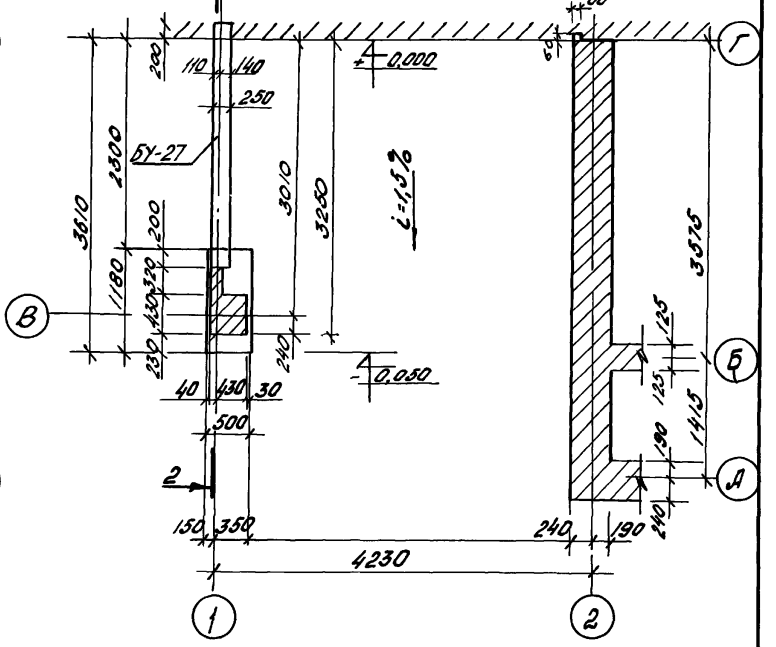

1 По нижнему и верхнему рядам фундаментных блоков уложить металлические сетки НМД-32.1 с перепусками по нижнему ряду 30d, по верхнему 400 мм.

1-1

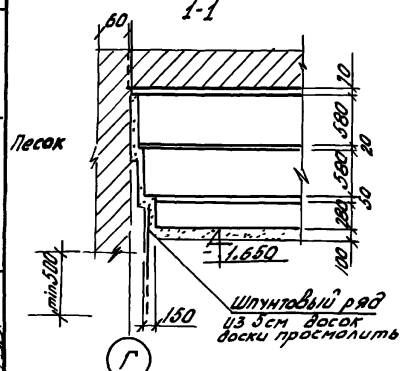

2-2

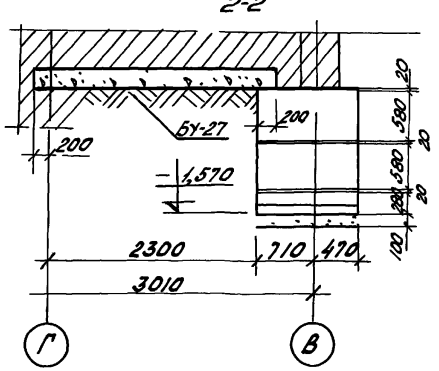

Инв. № подл.	Подпись и дата	Взам. инв. №	

320-КР-1,2.006

Блок хозяйственный 4,1	Стадия	Лист	Листов
	Р.4	1	2
Планы фундаментов	Проектный институт ЛЕНЖИЛПРОЕКТ		

Провер. Есельсон
Разраб. Миненкова

Поз обозначен	Обозначение	Наименование	Кол.	Масса ед кг	Прим
		Изделия бетонные и м.б.			
		Блоки и плиты фундамен			
ФБС 12.5.3-т	ГОСТ 13579-78	ФБС 12.5.3-Т	12	380	
ФБС 12.4.6-т	То же	ФБС 12.4.6-Т	25	610	
ФБС 12.5.6-т	То же	ФБС 12.5.6-Т	2	790	
ФЛ-10-12.1	Серия 1.112-5 Вып.1	ФЛ 10.12-1	1	710	
		М-Б. Балки			
БУ-27	Серия 1.139-1 Вып.1	БУ-27	1	370	
		Изделия металлические			
НМД 321	альбом 01-2-71 ЛенНИИпроект черт. МД/119	Сетка НМД 321	5		
		Монолитные участки			
		Бетон М100			1,1 м³

Инв.№ подл. | Подп. и дата | Взам. инв.№

План фундаментов на отм - 1.50

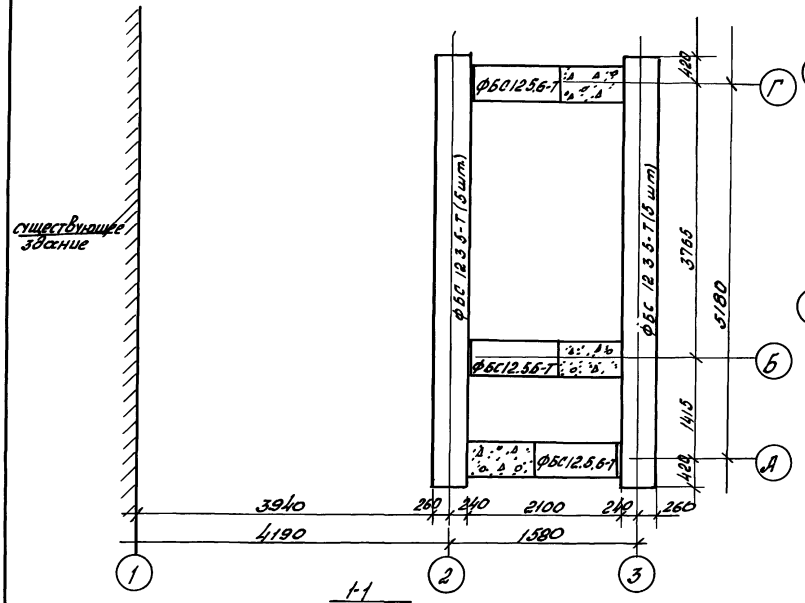

План на отм ± 0.00 между осями 1 и 2

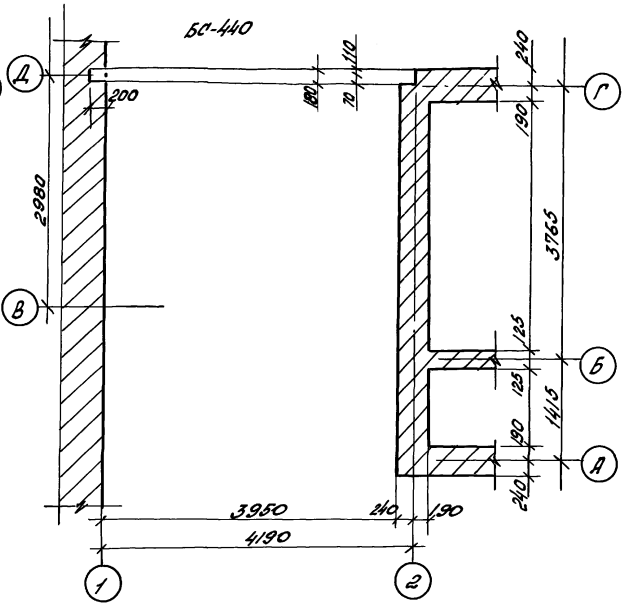

1-1

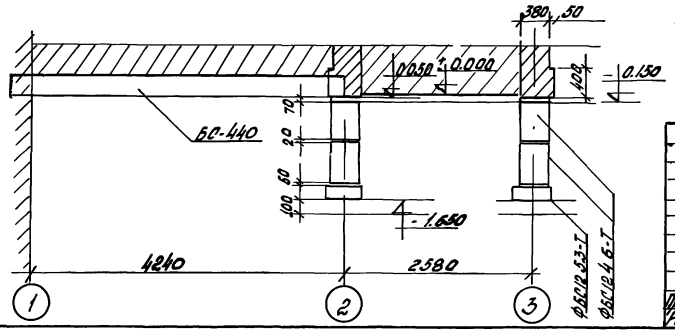

1. По нижнему и верхнему рядам фундаментных блов уложить металлические сетки НМД 321 с перепусками по нижнему ряду 30d, по верхнему - 400 мм

				320-КР-1.2.007			
				Блок хозяйственный 5.1	Стадия	Лист	Листов
					Р.Ч	1	2
Провер.	Есельсон			Планы фундаментов	Проектный институт ЛЕНЖИЛПРОЕКТ		
Разраб.	Миненкова						

Поз. обозначение	Обозначение	Наименование	Кол.	Масса ед. кг.	Примеч.
		Изделия бетонные и ж.б.			
		Блоки и плиты фунд-ов			
ФБС 12.5.3-Т	ГОСТ 13579-78	ФБС 12.5.3-Т	13	380	
ФБС-12.4.6-Т	То же	ФБС 12.4.6-Т	27	610	
		ж.-б. балки			
БС-440	ТУ 401-11-73-72	БС-440	1	113	
		Изделия металлические			
НМД-321	альбом 01-2-71 ленНИИ проект черт МД/119	Сетка НМД-321	6		
		Монолитные участки			
		Бетон М:100			1,65м³

Инв.№ подл. 1882 | Подп. и дата | Взам. инв.№

320-КР-1.2.007

План фундаментов в ос. отм - 1.50

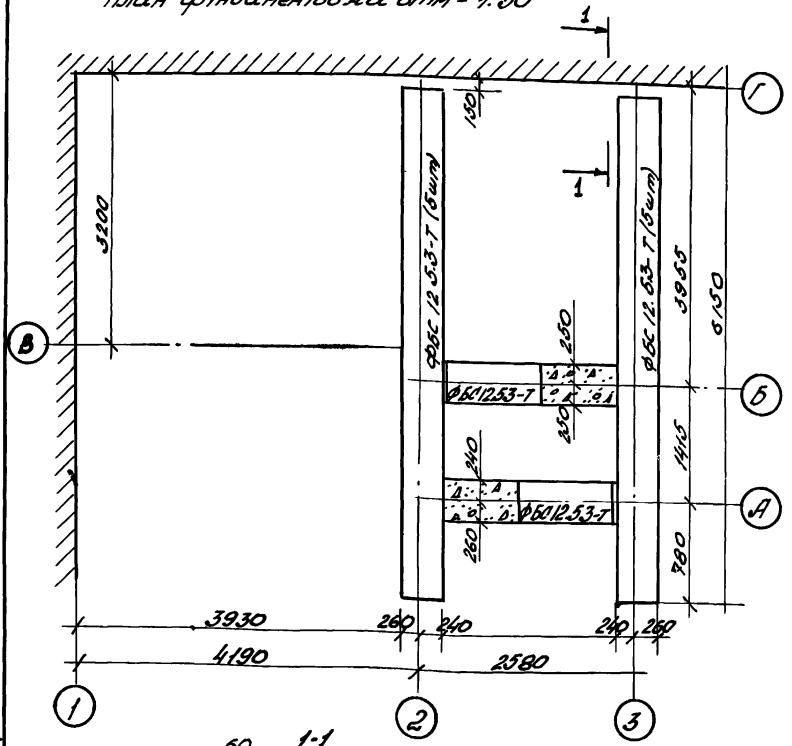

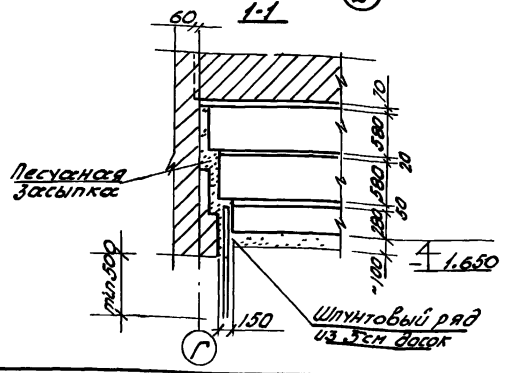

Поз. Обознач.	Обозначение	Наименование	Кол.	Масса ед. кг	Примечан.
		Изделия бетонные и ж/б			
		Блоки фундаментов			
ФБ12.5.3-Т	ГОСТ 13579-78	ФБС 12.5.3-Т	12	380	
ФБС12.4.3-Т	То же	ФБС 12.4.3-Т	25	610	
		Изделия металлические			
НИД.321	Альбом 01-2-71 ЛенНИИпроект черт. НД 1119	Сетка НИД. 321	6		
		Монолитные участки			
		Бетон М 100			1,1 м³

1 По нижнему и верхнему рядам блоков уложить металлические сетки НИД-321 с перепусками по нижнему ряду 30d, по верхнему - 40 мм.

				320-КР-1,2,008	
				Блок хозяйственный 6.1	Стадия: Р.Ч; Лист; Листов
Провер.	Есельсон			План фундаментов	Проектный институт ЛЕНЖИЛПРОЕКТ
Разраб.	Миненкова				

Инв. № подл. | Подпись и дата | Взам. инв. №

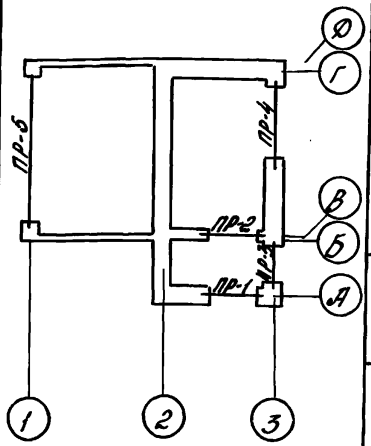

Ведомость перемычек

Тип	Сечение	Кол
ПР-1	2.040 Б-19	1
ПР-2	2.100 Б-19	1
ПР-3	2.040 Б-13 БУ-13	1
ПР-4	2.040 Б-22 БУ-24	1
ПР-5	2.400 БС-420	1

Поз. обозн.	Обозначение	Наименование	Кол	Масса ед. кг	Примеч
БУ-13	1.139-1 Вып. 1	БУ - 13	2	86	
БУ-24	То же	БУ - 24	1	335	
Б-13	То же	Б - 13	1	25	
Б-19	То же	Б - 19	5	86	
Б-22	То же	Б - 22	1	95	
БС-420	ТУ 401-11-73-72	БС - 420	1	566	

Инв. № подл. | Подпись и дата | Взам. инв. №

320-КР-1.2.009

Блок хозяйственный 1.1.

Стадия: Р.Ч | Лист | Листов

Провер. Есельсон
Разр. Чиненкова

План перемычек

Проектный институт: ЛЕНЖИЛПРОЕКТ

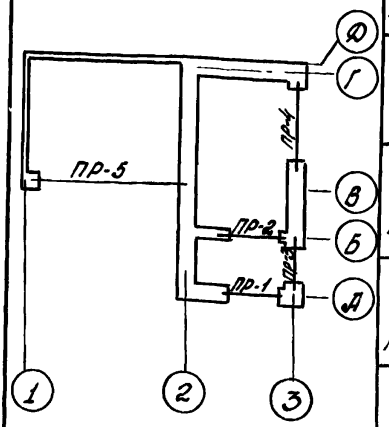

Ведомость перемычек

Тип	Сечение	Кол
ПР-1	2.040 Б-19	1
ПР-2	2.100 Б-19	1
ПР-3	2.040 Б-13 БУ-13	1
ПР-4	2.040 Б-22 БУ-24	1
ПР-5	2.400 БС-440	1

Поз обозначения	Обозначение	Наименование	Кол	Масса ед, кг	Прим
БУ-13	1.139-1 Вып.1	БУ-13	2	85	
БУ-24	То же	БУ-24	1	335	
Б-13	То же	Б-13	1	25	
Б-19	То же	Б-19	5	85	
Б-22	То же	Б-22	1	95	
БС-440	ТУ 401-11-73-72	БС-440	1	592	

Инв.№ подл. | Подпись и дата | Взам. инв.№

320-КР-1.2, 010

Блок хозяйственный 2,1

План перемычек

Стадия	Лист	Листов
РЧ		

Проектный институт ЛЕНЖИЛПРОЕКТ

Провер Есельсон

Разраб Мишенкова

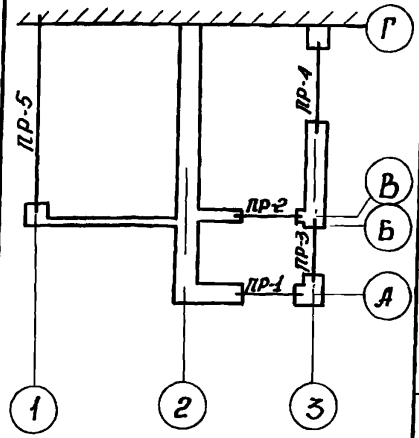

Ведомость перемычек

Тип	Сечение	Кол.
ПР-1	2040 Б-19	1
ПР-2	2100 Б-19	1
ПР-3	2040 Б-13 БУ-13	1
ПР-4	2040 Б-22 БУ-24	1
ПР-5	2400 Бс-440	1

Поз. обознач.	Обозначение	Наименование	Масса ед., кг	Кол.	Прим.
БУ-13	1.139-1 Вып. 1	БУ-13	85	2	
БУ-24	То же	БУ-24	335	1	
Б-13	То же	Б-13	25	1	
Б-19	То же	Б-19	85	5	
Б-22	То же	Б-22	95	1	
Бс-440	ТУ 401-11-73-12	Бс-440	592	1	

Инв. № подл. | Подпись и дата | Взам. инв. №

320-КР-1.2 011

Блок хозяйственный 31

Стадия	Лист	Листов
Р.Ч.		

Провер.	Есельсон		1981
Разраб.	Минеханова		

План перемычек

Проектный институт ЛЕНЖИЛПРОЕКТ

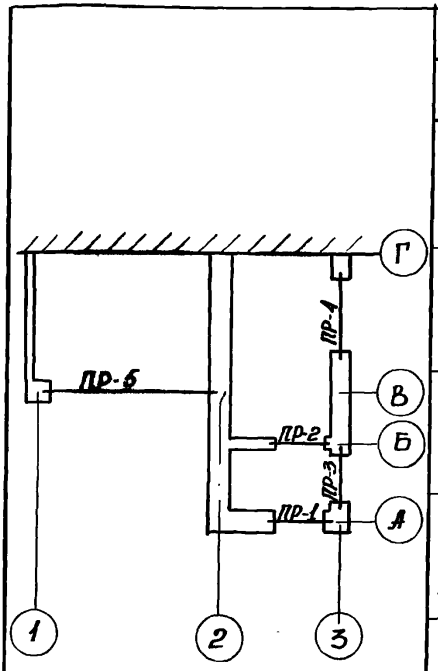

Ведомость перемычек

Тип	Сечение	Кол.
ПР-1	2.040 Б-19	1
ПР-2	2.100 Б-19	1
ПР-3	2.040 Б-13 БУ-13	1
ПР-4	2.040 Б-22 БУ-24	1
ПР-5	2.400 БС-440	1

Поз. обознач.	Обозначение	Наименование	Масса ед. кг.	Кол.	Прим.
БУ-13	1.139-1 вып.1	БУ-13	85	2	
БУ-24	То же	БУ-24	335	1	
Б-13	То же	Б-13	25	1	
Б-19	То же	Б-19	85	5	
Б-22	То же	Б-22	95	1	
БС-440	ТУ 401-11-73-72	БС-440	592	1	

Инв.№ подл. | Подпись и дата | Взам.инв.№

320-КР-1.2.012

Блок хозяйственный 4.1 | Стадия: Р.Ч. | Лист | Листов

Провер. Есельсон
Разраб. Мижекова 1981

План перемычек

Проектный институт ЛЕНЖИЛПРОЕКТ

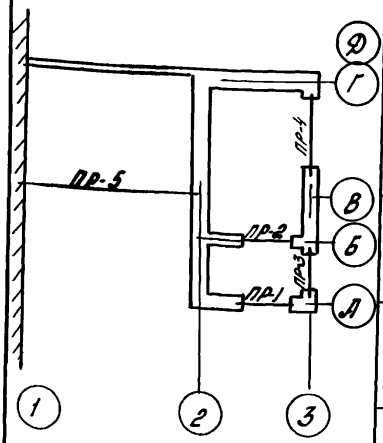

Ведомость перемычек

Тип	Сечение	Кол
ПР-1	2.040 Б-19	1
ПР-2	2100 Б-19	1
ПР-3	2.040 Б-13 БУ-13	1
ПР-4	2.040 Б-22 БУ-24	1
ПР-5	2.400 БС-440	1

Поз. обознач	Обозначение	Наименование	Кол	Масса ед кг	Прим.
БУ-13	1.139-1 Вып.1	БУ-13	2	85	
БУ-24	То же	БУ-24	1	335	
Б-13	То же	Б-13	1	25	
Б-19	То же	Б-19	5	85	
Б-22	То же	Б-22	1	95	
БС-440	ТУ 401-11-73-72	БС-440	1	592	

Инв.№ подл. | Подпись и дата | Взам.инв.№

320-КР-1.2.013

Блок хозяйственный Б1	Стадия	Лист	Листов
	Р.Ч		
Провер Есельсон	Проектный институт ЛЕНЖИЛПРОЕКТ		
Разр Миненкова	План перемычек		

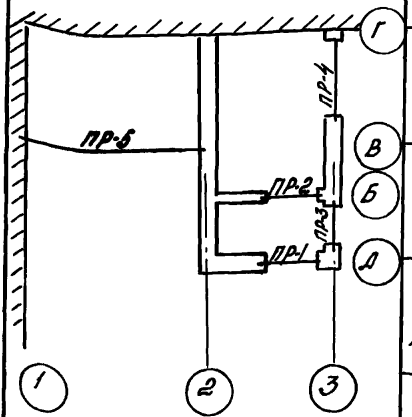

Ведомость перемычек

Тип	Сечение	Кол
ПР-1	2040 Б-19	1
ПР-2	2100 Б-19	1
ПР-3	2040 Б-13 БУ-13	1
ПР-4	2040 Б-22 БУ-24	1
ПР-5	2400 БС-440	1

Поз обозн.	Обозначение	Наименование	Кол.	Масса ед. кг	Примеч
БУ-13	1.139-1 Вып 1	БУ-13	2	85	
БУ-24	то же	БУ-24	1	335	
Б-13	то же	БУ-13	1	25	
Б-19	то же	Б-19	5	85	
Б-22	то же	Б-22	1	95	
БС-440	ТУ 401-11-73-72	БС-440	1	592	

Инв.№ подл. | Подпись и дата | Взам.инв.№

320-КР-1.2.014

Провер.	Есельсон			
Разраб.	Пименкова			
Блок хозяйственный б.1		Стадия: Р.Ч	Лист	Листов
План перемычек		Проектный институт ЛЕНЖИЛПРОЕКТ		

План покрытия в осях „2" и „3"

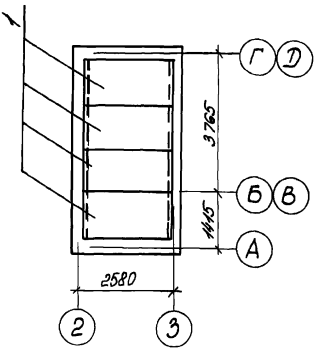

Поз.	Обозначение	Наименование	Кол.	Масса ед. кг	Прим.
		Плиты перекрытия плоские			
1.	1.243 КЛ-2 вып. 12-1	П-24.12	4	850	

Контейнерное помещение условно не показано.

		230-КР-1.2.015		
		Блоки хозяйственные 1.1; 2.1; 5.1.	Стадия: Р.Ч.	Лист	Листов
Провер.	Есельсон	План покрытия в осях „2" и „3"	Проектный институт ЛЕНИНГИПРОЕКТ		
Разраб.	Миненкова	1981			

Копировал

Формат А1

План покрытия в осях „2" и „3"

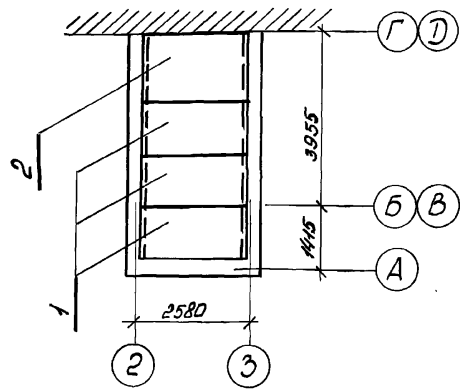

Поз.	Обозначение	Наименование	Кол.	Масса ед. кг	Прим.
		Панели перекрытия плоские			
1	1.243 КЛ-2 вып. 1.2-1	П-24.12	3	850	
2	1.243 КЛ-2 вып. 1.2-1	П-24.15	1	1050	

Контейнерное помещение условно не показано.

230-КР-1.2.016

Блоки хозяйственные 3.1; 4.1; 6.1.

Стадия: Р.Ч. | Лист | Листов

План покрытия в осях „2" и „3".

Проверил Есельсон
Разраб. Миненкова
1984

Проектный институт ЛЕННИИПРОЕКТ

Копировал

Формат 11

Инв.№ подл. | Подпись и дата | Взам. инв.№

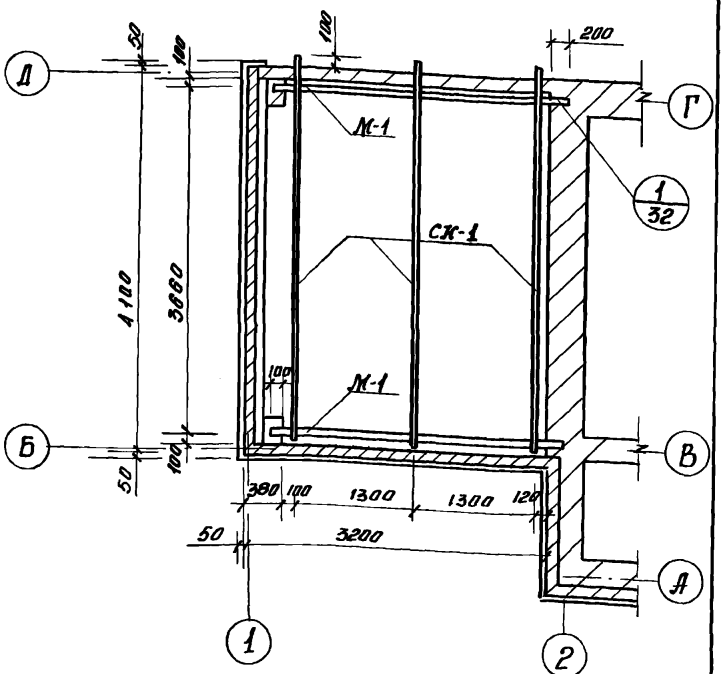

Наименование	Марка	Сечение, мм	Длина, мм	Кол.	Объем древесины на марку, м³	Общий объем древесины, м³
Мауэрлат	М-1	100×200	3140	2	0.06	0.12
Стропильная нога	СК-1	60×200	4200	3	0.05	0.15

Взам. инв. №

Подпись и дата

Инв. № подл. 1842

320-КР-1.2.017

Блок хозяйственный 1.1	Стадия	Лист	Листов
	Р.Ч.		
Провер. Есельсон	Проектный институт		
Разраб. Жиженкова 1981	ЛЕНЖИЛПРОЕКТ		
План стропил			

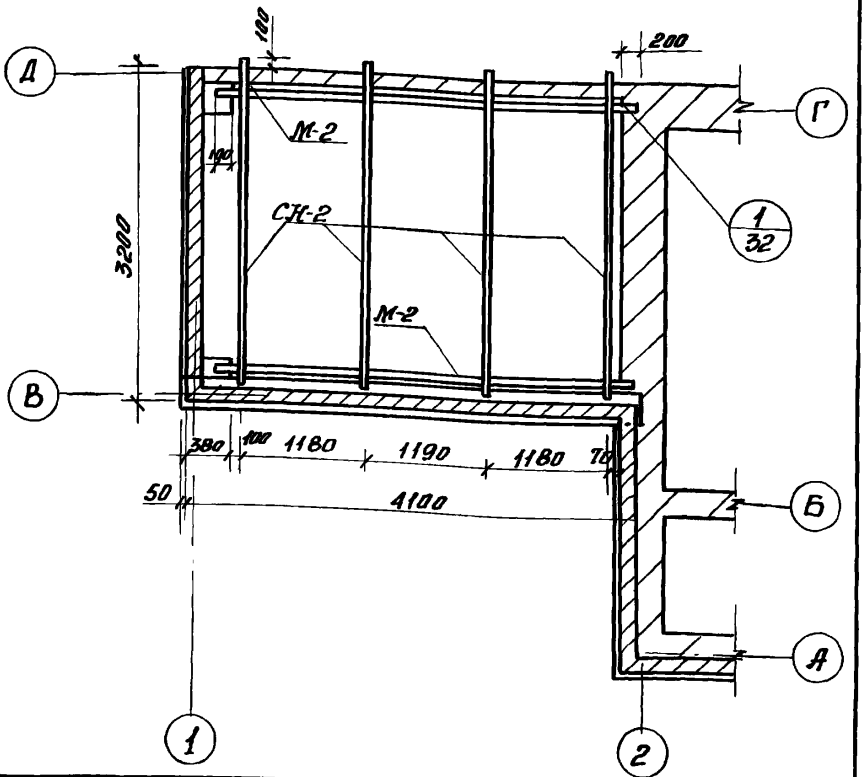

Наимен.	Марка	Сечение мм.	Длина мм.	Кол.	Объем древесины на марку, м³	Общий объем древесины м³
Мауэрлат	М-2	100×200	4120	2	0.08	0.16
Стропильн. нога	СН-2	60×200	3200	4	0.04	0.16

Взам. инв. N

Подпись и дата

Инв. N подл.

Провер.	Есельсон		
Разраб.	Миненкова		1981

320-КР-1.2.018

	Стадия	Лист	Листов
Блок хозяйственный 21	Р.Ч.		

План стропил

Проектный институт ЛЕНЖИЛПРОЕКТ

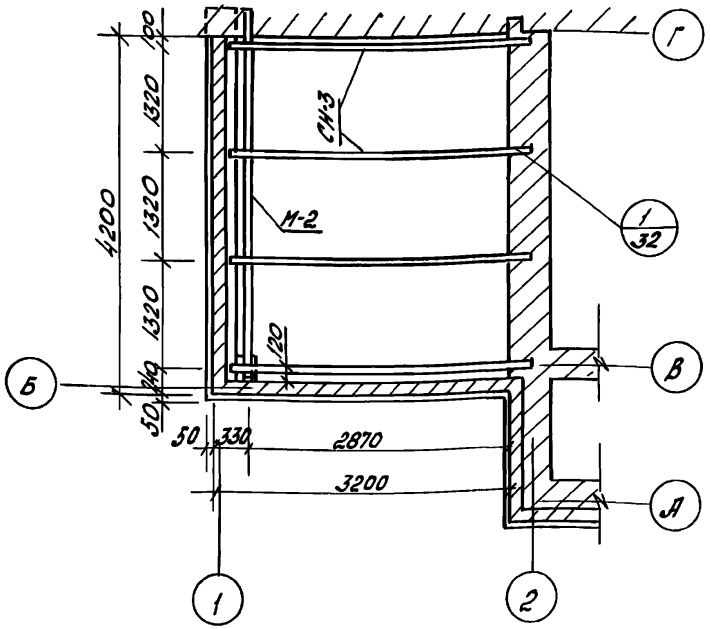

Наименов.	Марка	Сечение, мм	Длина мм.	Кол	Объем древесины на марку м³	Общий объем древесины м³
Мауэрлат	М-2	100×200	4120	1	0,08	0,08
Стропильная нога	СН-3	60×200	3270	4	0,04	0,16

Инв.№ подл. | Подпись и дата | Взам. инв.№

320-КР-1,2.019

Блок хозяйственный 3.1

Стадия	Лист	Листов
Р.Ч.		

Проектный институт ЛЕНЖИЛПРОЕКТ

Провер. Есельсон
Разраб. Минченко

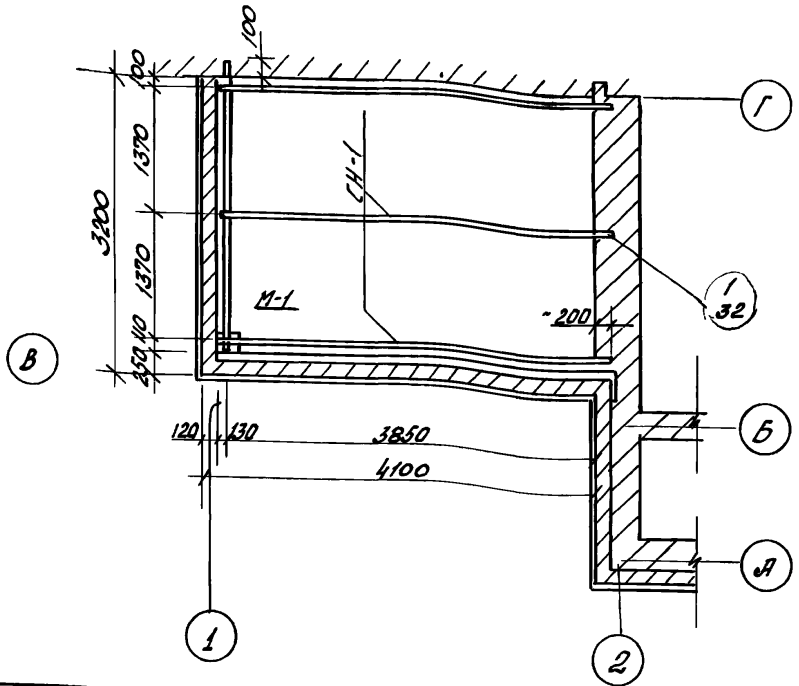

Наименов.	Марка	Сечение мм	Длина мм	Кол	Объем древесины на марку м³	Общий объем древесины м³
Мауэрлат	М-1	100×200	3140	1	0,06	0,06
Стропильная нога	СН-1	60×200	4200	3	0,05	0,15

Инв.№ подл. | Подпись и дата | Взам.инв.№

320-КР-1,2,020

Блок хозяйственный 4-1

Стадия	Лист	Листов
РЧ		

Провер. Есельсон
Разраб. Миненкова

Проектный институт ЛЕНЖИЛПРОЕКТ

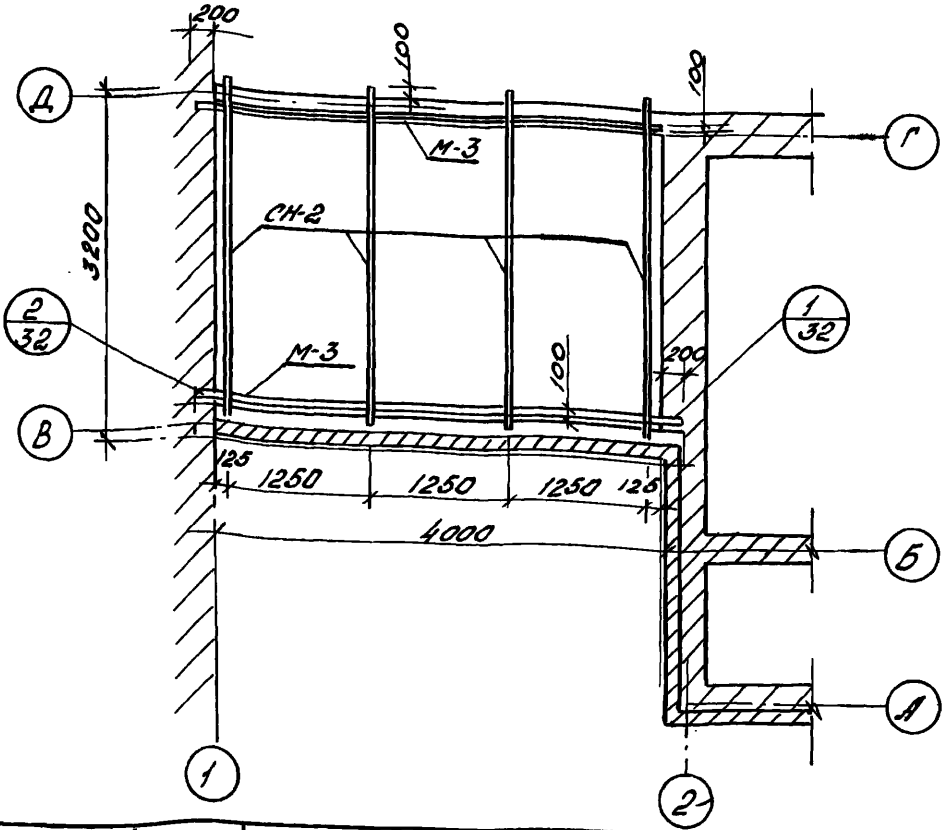

Наименование	Марка	Сечение мм	Длина, мм	Кол.	Объем древесины на марку м³	Общий объем древесины м³
Мауэрлат	М-3	100×200	4400	2	0,09	0,18
Строительного	СН-2	60×200	3200	4	0,04	0,16

Инв.№ подл. | Подпись и дата | Взам.инв.№

320-КР-1.2.021

Блок хозяйственный 5,1

Стадия	Лист	Листов
Р.Ч		

План стропил

Проектный институт ЛЕНЖИЛПРОЕКТ

Провер. Есельсон

Разраб. Миненкова

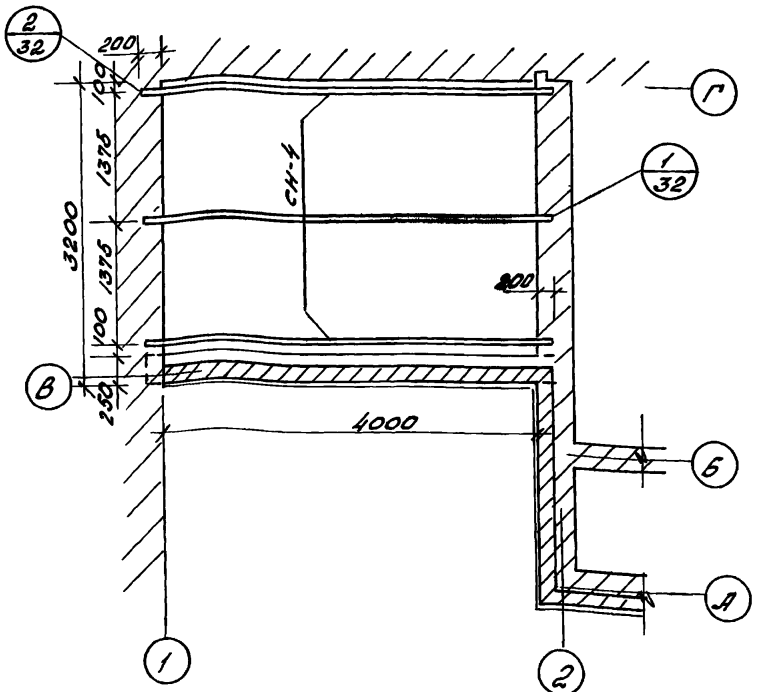

Наименование	Марка	Сечение	Длина	Кол	Объем древесины на марку м3	Общий объем древесины м3
Стропильная нога	СН-4	60×200	4400	3	0,05	0,15

Инв.№ подл. | Подпись и дата | Взам.инв.№

320-КР-1.2.022

Блок хозяйственный 61

Стадия	Лист	Листов
РЧ		

План стропил

Провер. Есельсон
Разраб. Миненков

Проектный институт
ЛЕНЖИЛПРОЕКТ

Форм.	Зона	Поз	Обозначение	Наименование	Кол.	Прим.
				Документация		
			320-КР-1.2.033 СБ	Сборочный чертеж.		
				Сборочные единицы.		Масса, кг.
	Б/ч.	1.	320-КР-1.2.033	L50×60×6 ГОСТ 8509-72 ℓ=1300	2	4.90
	Б/ч	2	То же	L50×50×5 ГОСТ 8509-72 ℓ=800	2	3,0
	11	3	320-КР-1.2.033 СБ	ФБ А II ГОСТ 5781-75 ℓ=250	10	0.06

Инв.№ подл. | Подп. и дата | Взам.инв.№

			320-КР-1.2.023	
Провер.	Есельсон		Бортик напольной ванны.	Стад. Р.Ч. / Лист / Листов
Разраб.	Минчиков			Проектный институт ЛЕНИНИЛПРОЕКТ

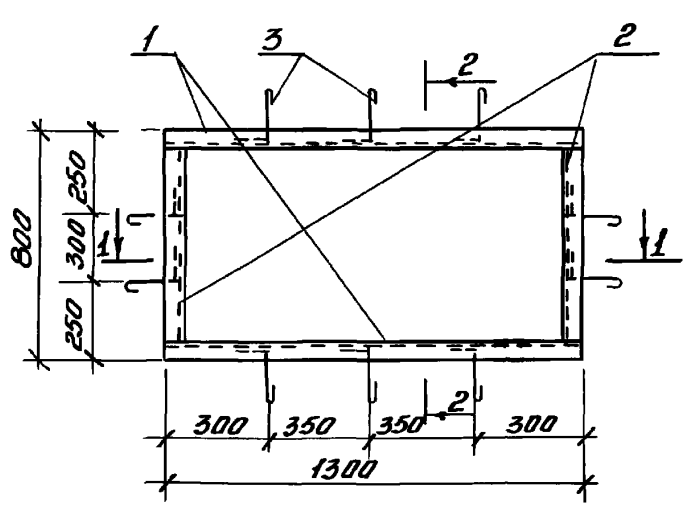

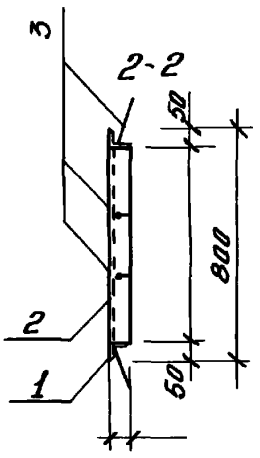

1-1

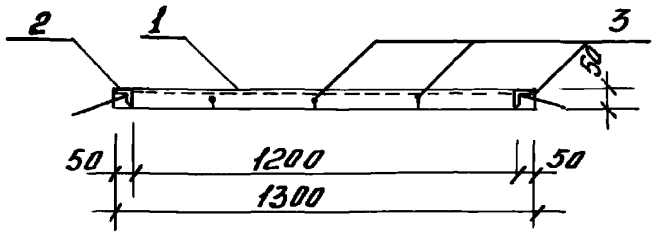

Поз. 3

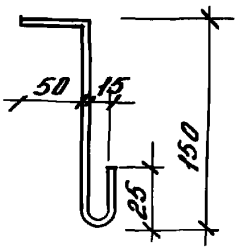

Сварку производить по ГОСТ 5264-69*

				320-ХР-1.2.023 СД		
				Бортик напольный ванны сборочный чертеж	Стадия: Р.Ч.	Масса: 18.44кг.
					Масштаб: 1:20, 1:5	
					Лист	Листов
Провер.	Есельсон				Проектный институт ЛЕНЖИЛПРОЕКТ	
Разраб.	Жикенкова		1981			

Инв. № подл. | Подп. и дата | Взам. инв. №

формат 11.

1

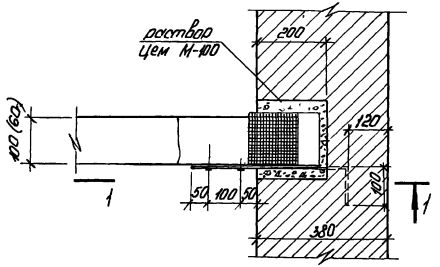

1-1

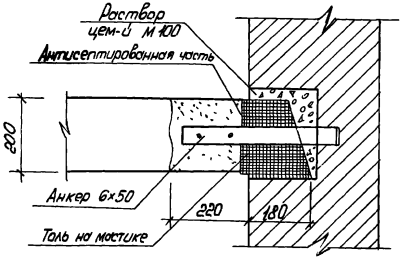

2

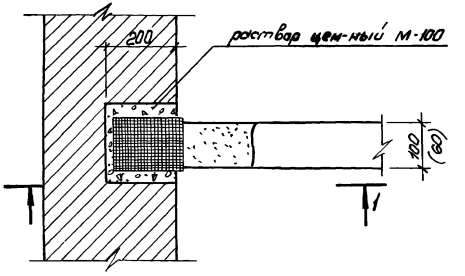

1-1

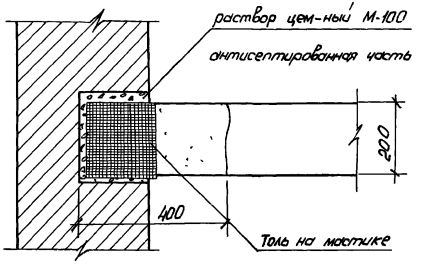

				320-КР-12024		
				Блоки хозяйственные	Стадия: Р Ч	Лист:	Листов:
Проверил	Есельсон			Узлы 1, 2	Проектный институт ЛЕНИНИЛПРОЕКТ		
Разраб.	Миненкова		1981				

Копировал

Формат 12

Форм.	Зона	Поз.	Обозначение	Наименование	Кол. на исполнение 320-КР-1.1												Примечание
					005	006	007	008	009	010	011	012	013	014	015	016	
				Изделия бетонные и ж.-б.													
				Блоки и плиты фундаментов													
			ГОСТ 13579-78	ФБС 12.5.3-Т	13	13	13	13	12	12	12	12	13	13	12	12	
			То же	ФБС 12.4.6-Т	27	27	27	27	25	25	25	25	27	27	25	25	
			То же	ФБС 12.5.6-Т	4	4	4	4	2	2	2	2	—	—	—	—	
			Серия 1.1125 Вып. 1	Ф1 10.12-1	2	2	2	2	1	1	1	1	—	—	—	—	
				Перемычки													
			ТУ 401-11-73-72	БС-420	1	1	1	1	—	—	—	—	—	—	—	—	
			То же	БС-440			1	1	1	1	1	1	1	1	1	1	
			Серия 1.139-1 Вып.1	БУ-13	2	2	2	2	2	2	2	2	2	2	2	2	
			То же	БУ-24	1	1	1	1	1	1	1	1	1	1	1	1	
			То же	БУ-27	2	2	1	1	1	1	1	1	—	—	—	—	
			То же	Б-13	1	1	1	1	1	1	1	1	1	1	1	1	
			То же	Б-19	5	5	5	5	5	5	5	5	5	5	5	5	
			То же	Б-22	1	1	1	1	1	1	1	1	1	1	1	1	
				Панели покрытия													
			1.243 КЛ-2 Вып. 1.2-1	П-24.12	4	4	4	4	3	3	3	3	4	4	3	3	
			То же	П-24.15	—	—	—	—	1	1	1	1	—	—	1	1	

Провер.	Есельсон			320-КР-1.2.025	
Разраб.	Миненкова		1984	Изделия бетонные и ж.б.	Стадия: Р.Ч. / Лист / Листов Проектный институт ЛЕНИНИЛПРОЕКТ

Формат А2

Форм.	Зона	Поз.	Обозначение	Наименование	Кол. на исполнение 320-КР-1.1												
					005	006	007	008	009	010	011	012	013	014	015	016	
				Деревянные изделия.													
			ГОСТ 11214-65	Окна ОР 06-09	3	3	3	3	3	3	3	3	3	3	3	3	
			Каталог унифицированных изделий раздел 2-3 „номенклатура деревянных изделий"	Дверь ДВ(4)9.1	2	2	2	2	2	2	2	2	2	2	2	2	
				Дверь ДС-8	1	1	1	1	1	1	1	1	1	1	1	1	
				Стропила.													
			320-КР-1.2.020	Мауэрлат М-1	2	2	—	—	—	—	1	1	—	—	—	—	
			320-КР-1.2.019	То же М-2	—	—	2	2	1	1	—	—	—	—	—	—	
			320-КР-1.2.021	То же М-3	—	—	—	—	—	—	—	—	2	2	—	—	
			320-КР-1.2.020	Стропильная нога СН-1	3	3	—	—	—	—	3	3	—	—	—	—	
			320-КР-1.2.021	То же СН-2	—	—	4	4	—	—	—	—	4	4	—	—	
			320-КР-1.2.019	То же СН-3	—	—	—	—	4	4	—	—	—	—	—	—	
			320-КР-1.2.022	То же СН-4	—	—	—	—	—	—	—	—	—	—	—	—	
			320-КР-1.1.018, 320-КР-1.1.019	Доска сплошного настила Д-1											3	3	
			——— » ———	Доска защитная Д3	1	1	1	1	1	1	1	1	1	1	1	1	
			——— » ———	Брусок крепления Бк	7	7	7	7	7	7	7	7	7	7	7	7	
			——— » ———	Доски разреженного настила Д-2													
				Металлические изделия													
			320-КР-1.2.0	Бортик напольной ванны.	1	1	1	1	1	1	1	1	1	1	1	1	
			Альбом 01-2-71 ЛенНИИПроект черт. МД/118 и	Сетка НМ-321	6	6	6	6	6	6	6	6	6	6	6	6	
			ГОСТ 5781-75	Стержни ф ; А-I													
			ГОСТ 8075-56	Кровельное железо, м²	145	145	145	145	145	145	145	145	145	145	145	145	Для армирования кладки стен δ=120мм
				Анкер 6×50×350	2	2	2	2	4	4	3	3	2	2	3	3	
			ГОСТ 10923-64	Рубероид м²	60	60	60	60	60	60	60	60	60	60	60	60	

			320-КР-1.2.026	
				Стадия: Р.Ч. / Лист / Листов
Провер.	Есельсон		Изделия из прочих матер.	Проектный институт ЛЕННИИПРОЕКТ
Разраб.	Мищенков			

Обозначение	Наименование	Стр.	Примечание
320-КР-1.3.027	Содержание	55	
320-КР-1.3 028	Блок хозяйствен. варианты: 1,1, 2,1, 3,1* 4,1*, 5,1, 6,1* Водоснабжение и канализ	56	
320-КР-1.3 029	Блок хозяйствен варианты 1,2, 2,2, 3,2*; 4,2*, 5,2, 6,2* Водоснабжение и канализ	57	
320-КР-1.3.030	Блок хозяйствен варианты 1,1; 2,1, 3,1*, 4,1*, 5,1, 6,1* Отопление.	58	
320-КР-1.3 031	Блок хозяйствен. Варианты: 1,2; 2,2, 3,2*; 4,2*; 5,2; 6,2* Отопление	59	
320-КР-1.3.032	Блок хозяйствен Варианты 1,1, 2,1; 3,1*; 4,1*; 5,1, 6,1*. Электроснабжение	60	
320-КР-1.3.033	Блок хозяйствен. Варианты 1,2; 2,2; 3,2*, 4,2*; 5,2; 6,2* Электроснабжение.	61	

Инв. № подл. | Подпись и дата | Взам. инв. №

320-КР-1.2.027

Содержание

Стадия Р.Ч. | Лист | Листов

Проектный институт ЛЕНЖИЛПРОЕКТ

Провер. Ефельсон

План на отм ±0.000

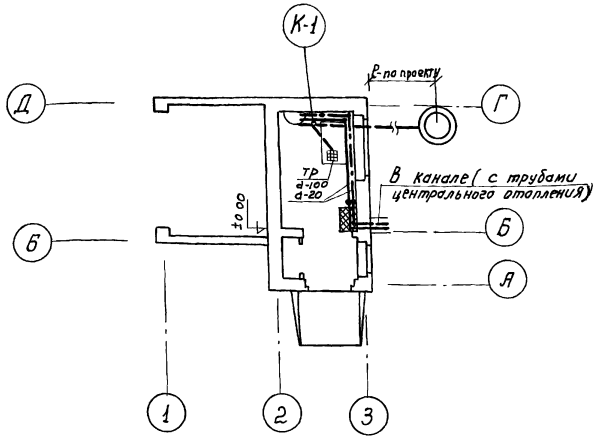

Спецификация

Марка	Обозначение	Наименование	Кол	Примечан
	ГОСТ 3262-75*	Трубы ЛЦ-20		по проекту
		—"— ЛЦ-15	8,0	
	15г. 8р.	Вентили муфтовые		
		20-16	1	
	15г 8бр	—"— 25-16	1	
	ГОСТ 19802-74*	см-м ВКСЦ	2	
	ГОСТ 6942.3-80	Трубы		
		ТЧК-100		по проекту
		ТЧК-50	1.0	
	ГОСТ 6942.3-80	Отводы		
		О 135°-50	1	
		О 135°-100	2	
	ГОСТ 6942.12-80	Тройники		
		ТП-100×50	1	
		ТП 100×100	1	
	ГОСТ 6942.24-80	Ревизия		
		Р-100	1	
	ГОСТ 1811-73	Тралы Т-50	1	
	ГОСТ24843-81	Раковина ст эмалир	1	

Схема холодного и горячего водоснабжения

м=1:100

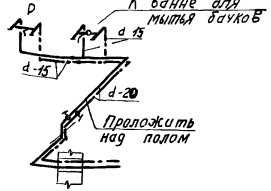

Схема канализации

м=1:100

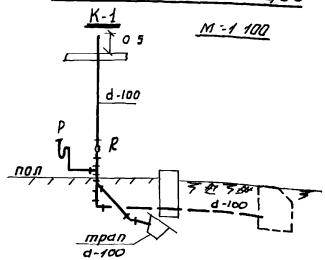

Ввод трубопроводов холодного и горячего водоснабжения и выпуск канализации показан условно и уточняется по проекту

				320-КР-1.3.028		
				Блок хозяйственный Варианты 1.1 2.1 3.1* 4-1* 5.1 6.1*	Стадия	Лист	Листов
ГИП	Лавоукина		1986				
Разраб.	Случкая			Водоснабжение и канализация	Проектный институт ЛЕНИНИЛПРОЕКТ		

Инв. № подл. | Подп. и дата | Взам. инв. №

План на отм ± 0.000

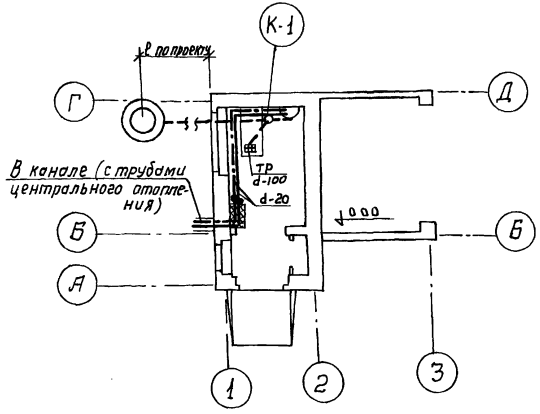

Схема холодного и горячего водоснабжения

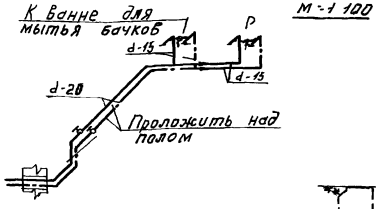

м = 1 100

Схема канализации

К-1

м = 1 100

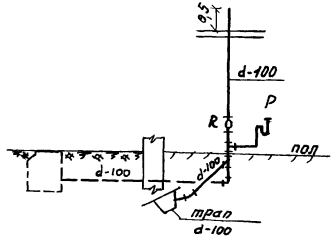

Спецификация

Марка	Обозначение	Наименование	Кол.	Примечан
	ГОСТ 3262-75*	Трубы ЛЦ-20		по проекту
		—"— ЛЦ-15	8.0	
	15ч 8р	Вентили муфтовые		
		20-10	1	
	15ч 8бр	—"— 25-16	1	
	ГОСТ 1980 2-74*	см-м ВКСЦ	2	
	ГОСТ 6942.3-80	Трубы		
		ТЧК-100		по проекту
		ТЧК-50	1.0	
	ГОСТ 6942 3-80	Отводы		
		О135°-50	1	
		О135°-100	2	
	ГОСТ 6942 12-80	Тройники		
		ТП 100×50	1	
		ТП 100×100	1	
	ГОСТ 6942 24-80	Ревизии		
		Р.100	1	
	ГОСТ 1811-73	Трапы Т-50	1	
	ГОСТ 24843-81	Раковина ст. эмалир	1	

Ввод трубопроводов холодного и горячего водоснабжения и выпуск канализации показан условно и уточняется по проекту

					320-КР-13.029		
					Блок хозяйственный Варианты: 1,2 2,2 3-2* 4,2* 5,2 6,2*	Стадия	Лист	Листов
ГИП	Лавочкина							
Разраб	Случкая				Водоснабжение и канализация	Проектный институт ЛЕННИИПРОЕКТ		

Инв.№ подл. | Подп. и дата | Взам. инв.№

План на отм. 0.00

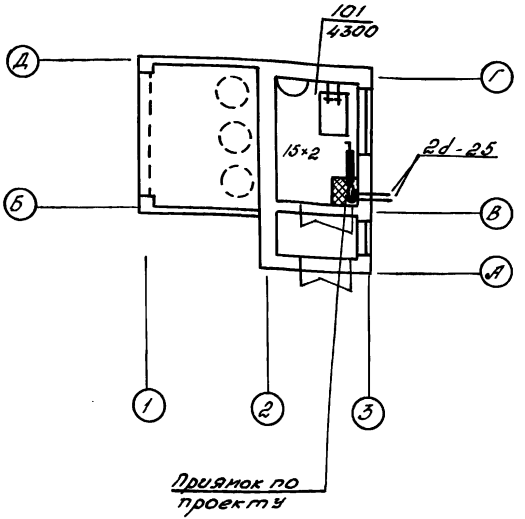

Схема установки радиаторов

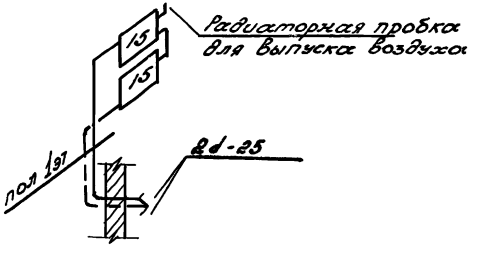

Спецификация

Марка	Обозначение	Наименование	Кол	Прим
	ГОСТ 8690-75	Радиаторы	10,5	3 км.
			8,91	м²
	ГОСТ 3262-75	Трубы		
		25	5	
	109/27 ; 109/28 Ленпроект	Радиаторные пробки для выпуска воздуха	1.	

Тепловой ввод показан условно
Привязка ввода по проекту

			320-КР-1.3 030		
Гл.спец.	Колдаева		Блок хозяйственный Варианты: 1.1; 2.1; 3.1*; 4.1*; 5.1; 6.1*	Стадия	Лист	Листов
Разр.	Шевцова					
			Отопление	Проектный институт ЛЕНЖИЛПРОЕКТ		

Инв. № подл. | Подпись и дата | Взам. инв. №

План на отм. 0.00

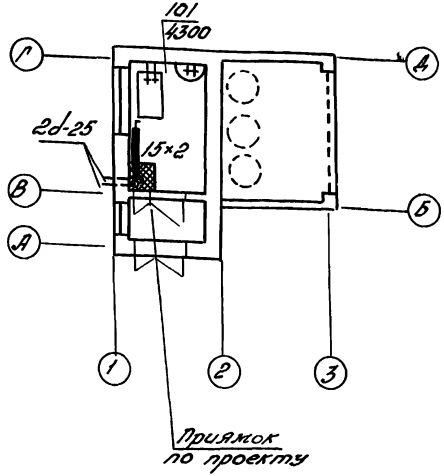

Схема установки радиаторов

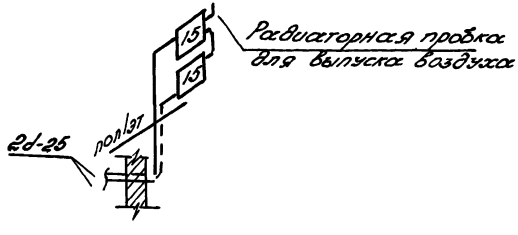

Спецификация

Марка	Обозначение	Наименование	Кол.	Прим.
	ГОСТ 8690-75	Радиаторы М-140-АО	10,5	экм
			8,97	м²
	ГОСТ 3262- 75	трубы		
		25	5	
	100/27; 100/28	Радиаторные пробки.		
	Ленпроект	для выпуска воздуха	1	

Тепловой ввод показан условно.
Привязка ввода по проекту.

			320-КР-1.3.031		
Гл.спец.	Колдаева				
Разраб.	Шевырова		Блок хозяйственный	Стадия	Лист	Листов
			Варианты: 1,2; 2,2; 3,2*; 4,2*; 5,2; 6,2*			
			Отопление	Проектный институт ЛЕНЖИЛПРОЕКТ		

Инв. № подл. | Подпись и дата | Взам. инв. №

План на отм ± 0 000

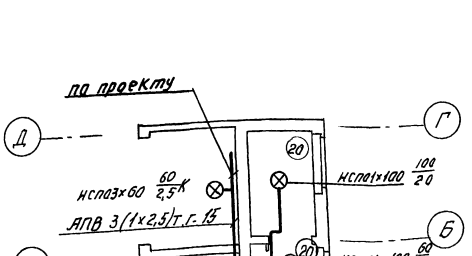

Спецификация

N поз	Обознач.	Наименование	Кол	Примеч
1	НСПО3×60 Р53	Светильник подвесной с лампой накаливания ДО 60вт	2	
2	НСПО1×100 Д5'3-02	Тоже Д.О 100вт	2	
3	ЦМ1.02610	Выключатель однополюсный брызгозащищенный 250в, 10А	2	
4.	АПВ-660	Провод установочный с поливинилхлоридной изоляцией, прокладываемый в стальных трубах, соединение на муфтах сечением кв мм 2(1×2,5)т г. 15(ЦМ15 ГОСТ3262-75)	20	
5.		Тоже 3(1×2,5)т г 15(ЦМ-15 ГОСТ -"-)	10	
6	У-114	Кронштейн	2	

Ввод электроэнергии показан условно и уточняется по проекту

				320-КР-1.3 032			
				Блок хозяйственный варианты 1.1 2.1 3"-1" 4.1" 5.1 6.1"	Стадия	лист	листов
Гл спец	Агеев		2.2.83				
Рук гр	Синицын		2.2.83	Электроснабжение	Проектный институт ЛЕНЖИЛПРОЕКТ		
Разраб	Кириллова						

Инв. № подл | Подп. и дата | Взам. инв
18.86

План на отм ±0.000

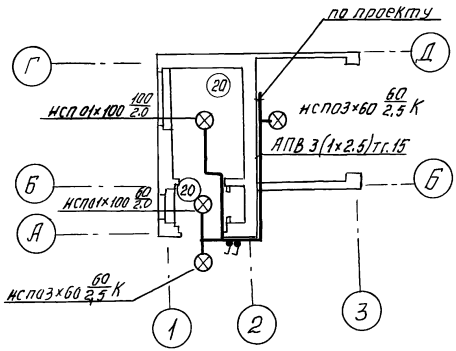

Спецификация

N поз	Обознач	Наименование	Кол	Прим
1.	НСП03×60 Р53	Светильник подвесной с лампой накаливания до 60 вт	2	
2.	НСП01×100 Д5'3 02	Тоже до 100 вт	2	
3.	ИНД 02610	Выключатель однополюсный брызгозащищенный 250В, 10А	2	
4	АПВ-660	Провод установочный с поливинилхлоридной изоляцией, прокладываемый в стальной трубе, соединение на муфтах сечением кв мм 2(1×2,5)т.г. 15 (ЦМ 15 ГОСТ 3262-75)	20	
5.		Тоже 3(1×2,5)т.г-15 (ЦМ 15 ГОСТ 3262-75)	10	
6	У-114	Кронштейн	2	

Ввод электроэнергии показан условно и уточняется по проекту

			320-КР-1.3.033	
			Блок хозяйственный вариант: 1.2, 2.2 3-2* 4.2* 5.2 6.2*	Стадия: лист / листов
Гл спец	Агеев		Электроснабжение	Проектный институт ЛЕНЖИЛПРОЕКТ
Рук гр	Синицын			
Разраб	Кириллова			

Инв.№ подл. | Подп. и дата | Взам. инв.

gost.e-ecolog.ru