ПРОЕКТНЫЙ ИНСТИТУТ
ЛЕНИНИЛПРОЕКТ

ТИПОВЫЕ КОНСТРУКЦИИ И ДЕТАЛИ ЗДАНИЙ И СООРУЖЕНИЙ
ДЛЯ КАПИТАЛЬНОГО РЕМОНТА В ЛЕНИНГРАДЕ

СЕРИЯ 1.140-КР-1

КОНСТРУКЦИИ МОНОЛИТНЫХ ЖЕЛЕЗОБЕТОННЫХ ПЕРЕКРЫТИЙ С ИСПОЛЬЗОВАНИЕМ СУЩЕСТВУЮЩИХ МЕТАЛЛИЧЕСКИХ БАЛОК

ВЫПУСК 1

gost.e-ecolog.ru

1981

ТИПОВЫЕ КОНСТРУКЦИИ И ДЕТАЛИ ЗДАНИЙ И СООРУЖЕНИЙ
ДЛЯ КАПИТАЛЬНОГО РЕМОНТА В ЛЕНИНГРАДЕ

СЕРИЯ 1.1.40-КР-1

КОНСТРУКЦИИ МОНОЛИТНЫХ ЖЕЛЕЗОБЕТОННЫХ ПЕРЕКРЫТИЙ С ИСПОЛЬЗОВАНИЕМ СУЩЕСТВУЮЩИХ МЕТАЛЛИЧЕСКИХ БАЛОК

ВЫПУСК 1

ГЛАВНЫЙ ИНЖЕНЕР ИНСТИТУТА — В.Н. ИВАНОВ
ГЛАВНЫЙ КОНСТРУКТОР ИНСТИТУТА — Л.В. СДОБНИКОВ
НАЧАЛЬНИК ТЕХНИЧЕСКОГО ОТДЕЛА — В.И. ЧЕТВЕРИКОВ
ГЛАВНЫЙ СПЕЦИАЛИСТ ОТДЕЛА — Б.М. ВИНЕР

№№ п/п	Обозначение	Наименование	Стр
1	2	3	4
1	1.140-КР-1.00000	Содержание	3
2	1.140-КР-1.00000 ПЗ	Пояснительная записка	4
3	1.140-КР-1.00000 ТП	Таблица подбора типа перекрытия	5
4	1.140-КР-1.00000 ЛК	Таблица подбора каркасов	6
5	1.140-КР-1.10000	Конструкция монолитного перекрытия тип 1, опалубка	7
6	1.140-КР-1.20000	Конструкция монолитного перекрытия тип 1, армирование	8
7	1.140-КР-1.30000	Конструкция монолитного перекрытия тип 2, опалубка	9
8	1.140-КР-1.40000	Конструкция монолитного перекрытия тип 2, армирование	10
9	1.140-КР-1.50000	Конструкция монолитного перекрытия тип 3, опалубка	11
10	1.140-КР-1.60000	Конструкция монолитного перекрытия тип 3, армирование	12
11	1.140-КР-1.70000	Детали установки гильз для прохода сантехнических труб и электропроводки	13
12	1.140-КР-1.00100	Каркасы пространственные КП-1.1 ÷ КП-1.18. Спецификация	14
13	1.140-КР-1.00200	Каркасы пространственные КП-1.1 ÷ КП-1.18 Сборочный чертеж	15
14	1.140-КР-1.00300	Каркасы пространственные КП-2.1 ÷ КП-2.21. Спецификация	16
15	1.140-КР-1.00400	Каркасы пространственные КП-2.1 ÷ КП-2.21 Сборочный чертеж	17
16	1.140-КР-1.00500	Каркасы плоские К-2.1 ÷ К-2.18	18,19,20
17	1.140-КР-1.00600	Каркасы плоские К-3.1 ÷ К-3.21	21,22,23
18	1.140-КР-1.00700	Каркасы плоские К-4.1 ÷ К-4.18	24,25,26
19	1.140-КР-1.00800	Каркасы плоские К-5.1 ÷ К-5.21	27,28,29
20	1.140-КР-1.00900	Каркас К-1	30
21	1.140-КР-1.01000	Каркас К-2	31
22	1.140-КР-1.01100	Каркас К-3	32
23	1.140-КР-1.80000	Пример устройства монолитного перекрытия	33

Инв.№ подл. | Подп. и дата | Взам. инв.№

Гл.спец.	Винер			1.140-КР-1.00000	
Вед.инж.	Хомич		81г.	Содержание	Стад. Р / Лист / Листов
Провер.	Хомич				Проектный институт Ленжилпроект.
Исполн.	Засорина				

Пояснительная записка

Настоящий альбом серии 1.140-КР-1 „Конструкции монолитных железобетонных перекрытий с использованием существующих металлических балок" разработан на основании плана научно-исследовательских и опытно-конструкторских работ Исполкома Ленгорсовета 1981 год (решение № 755 от 13.11. 1980 г.)

Монолитная жел. бет. конструкция перекрытия, разработанная в настоящем альбоме, состоит из существующих металлических балок, находящихся в хорошем или удовлетворительном состоянии (степень износа до 20%) и монолитной железобетонной плиты, имеющей ребра, армированные каркасами, которые заделываются в стену. В качестве пустообразователя применяются картонные трубы с наружным диаметром $d_н$ = 185 мм. (ТУ 401-57-73). Для установки этих труб используются каркасы К-1, К-2 и К-3 в зависимости от типа перекрытия:

В альбоме разработано 3 типа перекрытия с различной схемой установки несущих арматурных каркасов между существующими металлическими балками в зависимости от расстояния между ними:

I^ый тип монолитного железобетонного перекрытия имеет высоту 260 мм. при осуществляющих металлических балках I 16 с пролетом в свету от 4^х до 6,5 м, и высоту 300 мм при существующих металлических балках I 18, 20, 22 с пролетом в свету от 4^х до 7,0 м, расстояние между балками 900-1200 мм.

II^ой тип монолитного железобетонного перекрытия имеет те же данные, что и I^ый тип, но только с расстоянием между балками 1200-1300 мм.

III^ий тип монолитного железобетонного перекрытия имеет те же данные, что и I^ый тип, но только с расстоянием между балками 1300-1500 мм.

Настоящее конструктивное решение перекрытия имеет ряд преимуществ по сравнению с перекрытием из сборных железобетонных настилов:

1. Работы ведутся без использования башенного крана
2. Несущие стены не ослабляются за счет штраб.
3. Перекрытие демонтируется с сохранением существующих металлических балок, что дает большой экономический эффект.
4. Устройство перекрытия возможно на любом этаже здания без разборки выше или ниже лежащих перекрытий.

С целью индустриализации устройства перекрытия должна применяться типовая переносная опалубка с инвентарными выдвижными металлическими стойками.

Подачу бетона на перекрытие следует осуществлять бетононасосом.

Расчет произведен в соответствии с СН и П II - 21-75.

Армирование производится каркасами с предельной рабочей арматурой класса А II по ГОСТ 5781-75 и рулонными сетками с 150/150/3/3 по ГОСТ 8478-66.

Бетон марки 200.

Для пропуска коммуникаций через перекрытие в альбоме разработаны детали установки гильз (поливинилхлоридные трубки) для электропроводки - ф 20 мм, для канализации и отопления - ф 45, 50, 63,5 мм.

Детали крепления этих трубок приведены в типовом альбоме Ленпроект „Междуквартирные перекрытия" (серия 21-1-68 чертеж № 21/201)

Для определения нужного типа перекрытия при проектировании, необходимо пользоваться таблицей подбора типа перекрытия лист 1.140-КР-1.00000 ТП (стр. 5)

И для определения нужного типа каркасов следует пользоваться таблицей подбора каркасов лист 1.140-КР-1.00000 ПК (стр. 6)

Перекрытие рассчитано на унифицированную расчетную нагрузку 600 кГ/м² (не считая собственного веса перекрытия).

Характеристики двутавровых балок приняты по германскому сортаменту.

				1.140-КР-1.00000 п.з.			
Гл. спец.	Винер	[signature]		Пояснительная записка	Стад.	Лист	Листов
Вед. инж.	Хомич	[signature]	81		Р		
Провер.	Хомич	[signature]			Проектный институт Ленжилпроект		
Исполн.	Засорина	[signature]					

Инв. № подл.	Подп. и дата	Взам. инв. №
1864		

Таблица подбора типа перекрытия

№№ п/п	Тип перекрытия	№ I (сущ. балки	Шаг существ. балок мм	Размер пролета в свету мм	Н перекрытия мм	Армирование перекрытия					Примечание
						Плоские каркасы	Пространств. каркасы	Сетки: Верхняя	Сетки: Нижняя	Каркас с подвесками	
1	2	3	4	5	6	7	8	9	10	11	12
1	1	16	900 ÷ 1200	4000 ÷ 6500	260	К-2,1 ÷ К-2,18	КП-1.1 ÷ КП-1.18	150/150/3/3	150/150/3/3	К-1	см. стр. 7,8,14, 15,18, 19,20, 24, 25, 26, 30.
		18									
		20		4000 ÷ 7000	300	К-3.1 ÷ К-3,21	КП-2,1 ÷ КП-221				см. стр. 7.8,16 17, 21, 22, 23, 27 28, 29, 30
		22									
2	2	16	1200 ÷ 1300	4000 ÷ 6500	260	К-2.1 ÷ К-2,18	КП-1.1 ÷ КП-1.18	—"—	—"—	К-2	см. стр. 9,10, 14, 15, 18, 19, 20 24, 25, 26, 31
		18									
		20		400 ÷ 7000	300	К-3,1 ÷ К-3.21	КП-2,1 ÷ КП-2,21				см. стр. 9,10,16, 17, 21, 22 23, 27, 28, 29, 31.
		22									
3	3	16	1300 ÷ 1500	4000 ÷ 6500	260	К-2,1 ÷ К-2.18	КП-1,1 ÷ КП-1.18	—"—	—"—	К-3	см. стр. 11, 12, 14 15, 18, 19, 20, 24, 25, 26, 32.
		18									
		20		4000 ÷ 7000	300	К-3.1 ÷ К-3.21	КП-2,1 ÷ КП-2,21				см. стр. 11, 12, 16, 17, 21, 22, 23, 27, 28 29, 32
		22									

1. Выбор типа перекрытия зависит от шага существующих балок
2. Толщина перекрытия зависит от высоты существующих балок
3. Таблицы подбора каркасов см. на листе 1.140-КР-1.00000 п.к.

Инв. № подл. | Подп. и дата | Взам. инв. №

Гл. спец.	Винер		1.140-КР-1.00000 ТП
Нач. отд.	Халич		81г.
Провер.	Халич		Таблица подбора типа перекрытия
Исполн.	Засорина		Стад. Р; Лист; Листов
			Проектный институт Ленжилпроект

Таблица подбора каркасов

Наименование каркасов	Размеры пролетов в свету																			
	4000÷4140	4150÷4290	4300÷4440	4450÷4590	4600÷4740	4750÷4890	4900÷5040	5050÷5190	5200÷5340	5350÷5490	5500÷5640	5650÷5790	5800÷5940	5950÷6090	6100÷6240	6250÷6390	6400÷6540	6550÷6690	6700÷6840	6850÷6990	7000
1.140-КР-1.00100	КП-1.1	КП-1.2	КП-1.3	КП-1.4	КП-1.5	КП-1.6	КП-1.7	КП-1.8	КП-1.9	КП-1.10	КП-1.11	КП-1.12	КП-1.13	КП-1.14	КП-1.15	КП-1.16	КП-1.17	КП-1.18			
1.140-КР-1.00300	КП-2.1	КП-2.2	КП-2.3	КП-2.4	КП-2.5	КП-2.6	КП-2.7	КП-2.8	КП-2.9	КП-2.10	КП-2.11	КП-2.12	КП-2.13	КП-2.14	КП-2.15	КП-2.16	КП-2.17	КП-2.18	КП-2.19	КП-2.20	КП-2.21
1.140-КР-1.00500	К-2.1	К-2.2	К-2.3	К-2.4	К-2.5	К-2.6	К-2.7	К-2.8	К-2.9	К-2.10	К-2.11	К-2.12	К-2.13	К-2.14	К-2.15	К-2.16	К-2.17	К-2.18			
1.140-КР-1.00600	К-3.1	К-3.2	К-3.3	К-3.4	К-3.5	К-3.6	К-3.7	К-3.8	К-3.9	К-3.10	К-3.11	К-3.12	К-3.13	К-3.14	К-3.15	К-3.16	К-3.17	К-3.18	К-3.19	К-3.20	К-3.21

Таблицу подбора типа перекрытия
см. на листе 1.140-КР-1.00000тп

Инв.№подл. | Подп. и дата | Взам.инв.№

				1.140-КР-1.00000пк	
					Стад. Р / Лист / Листов
Гл.спец.	Винер		81г.	Таблица подбора каркасов.	Проектный институт Ленжилпроект
Вед.инж.	Хомич				
Провер.	Хомич				
Исполн.	Васорина				

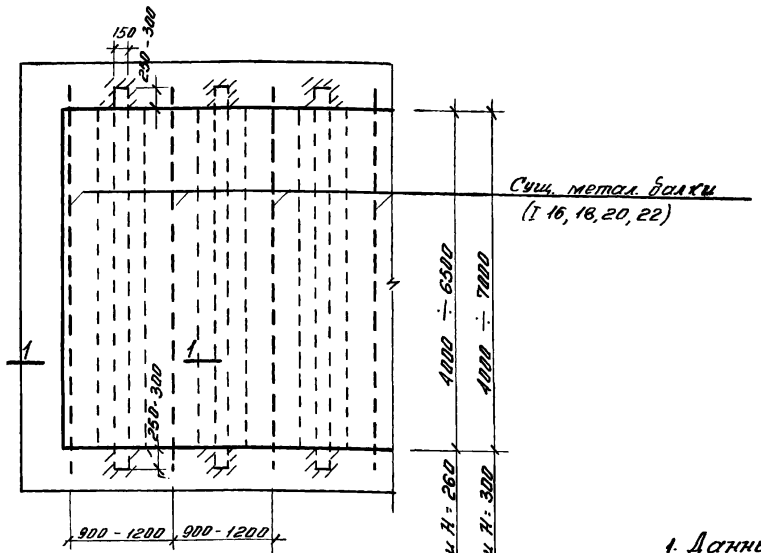

1 - 1

№№ п.п	№I	H	a'	a''	Примечание
1	16	260	40	50	
2	18	300	60	60	
3	20	300	50	50	
4	22	300	30	50	

1. Данный лист смотреть **совместно** с черт. 1.140-КР-1.20000.
2. Детали установки гильз для прохода сантехнических труб и электропроводки см. черт. 1.140-КР-1.70000.

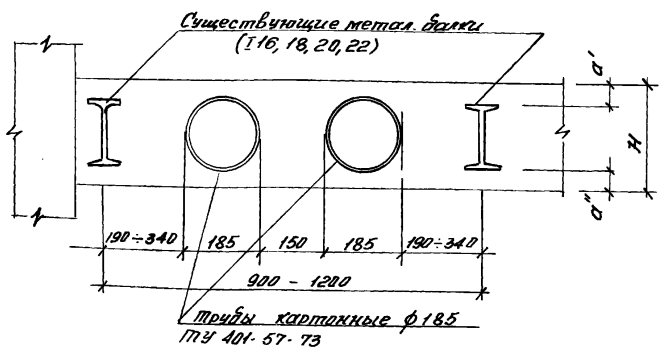

				1.140-КР-1.10000
Гл. спец.	Вилкер			Конструкция монолитного перекрытия тип 1, опалубка
Ведущ.	Хомич		8/г	
Провер.	Хомич		8/г	
Разраб.	Степина			
Испалн.	Засорина			

Стад.	Масса	Масшт.
Р		
Лист	Листов	

Проектный институт Ленжилпроект

Инв. № подл. | Подп. и дата | Взам. инв. №

Монтажная схема нижних сеток

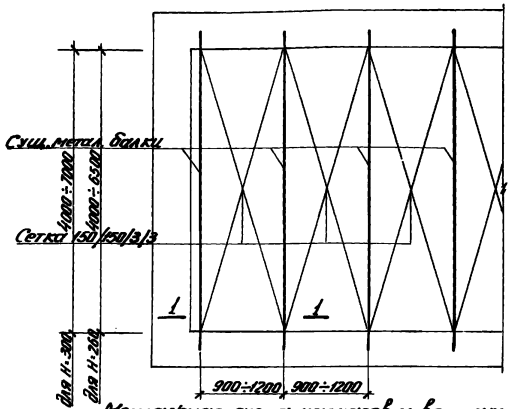

1 - 1

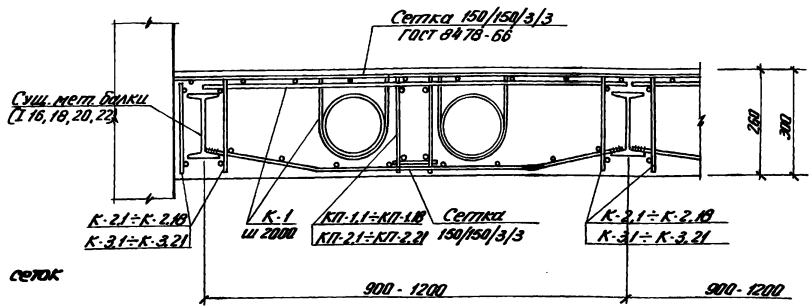

Монтажная схема каркасов и верхних сеток

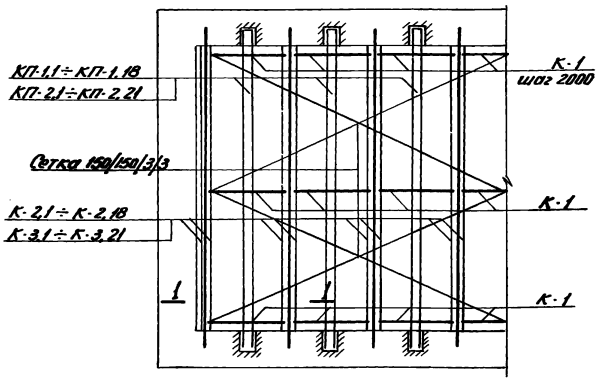

Стыки сварных сеток выполнять внахлестку на 100 мм.

				1.140-КР-1.20000	
Гл.спец.	Винер			Конструкция монолитного перекрытия тип 1. Армирование	стад. / масса / масшт.
Вед.инж.	Хомич		8 Г		Р
Провер.	Хомич				лист / листов
Азграф	Степина				Проектный институт ЛЕНИНИЛПРОЕКТ
Исполн.	Захарина				

Инв.№ подл. | Подп. и дата | Взам. инв.№

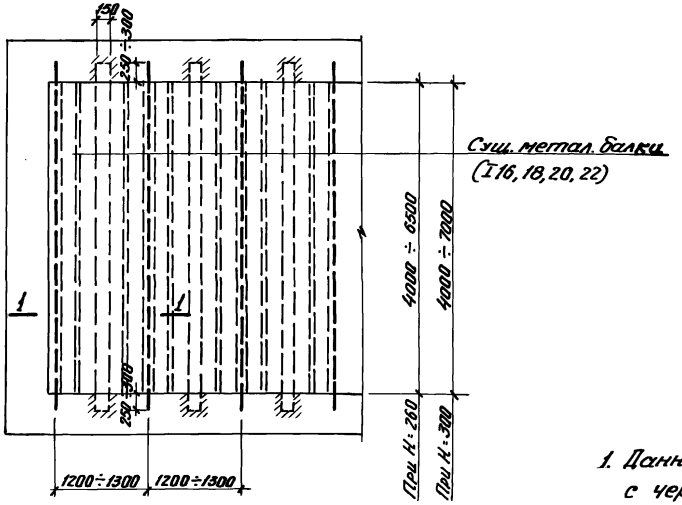

1 - 1

N п.п.	№I	H	a'	a''	Примечание
1	16	260	40	50	
2	18	300	60	60	
3	20	300	50	50	
4	22	300	30	50	

1. Данный лист смотреть **совместно** с черт. 1.140-КР-1.40000.
2. Детали установки гильз для прохода сантехнических труб и электропроводки см. черт. 1.140-КР-1.70000.

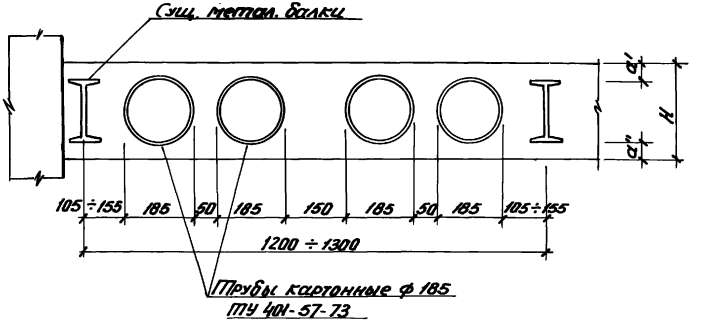

Гл.спец.	Винер		
Ведущ.	Хомич		81г.
Проверил	Хомич		
Разраб.	Степина		
Исполн.	Засорина		

1.140-КР-1.30000

Конструкция монолитного перекрытия тип 2, опалубка

стадия	масса	масштаб
Р		
лист	листов	

Проектный институт ЛЕНЖИЛПРОЕКТ

Инв.№ подл. | Подп. и дата | Взам.инв.№

Монтажная схема нижних сеток

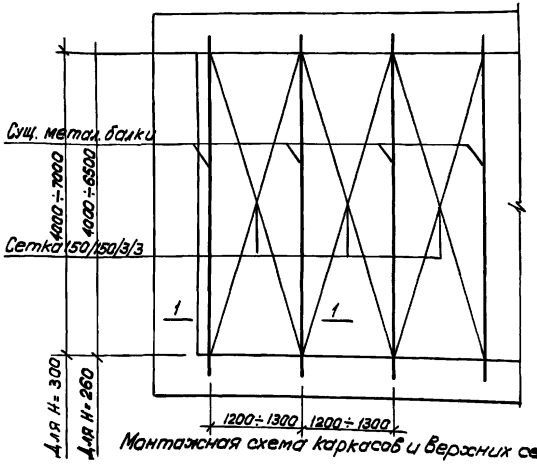

Монтажная схема каркасов и верхних сеток

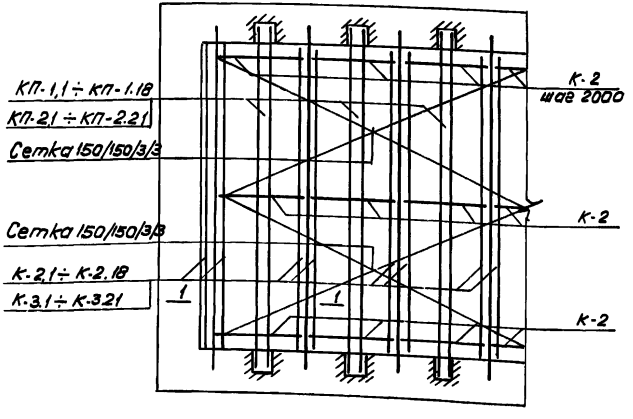

1 - 1

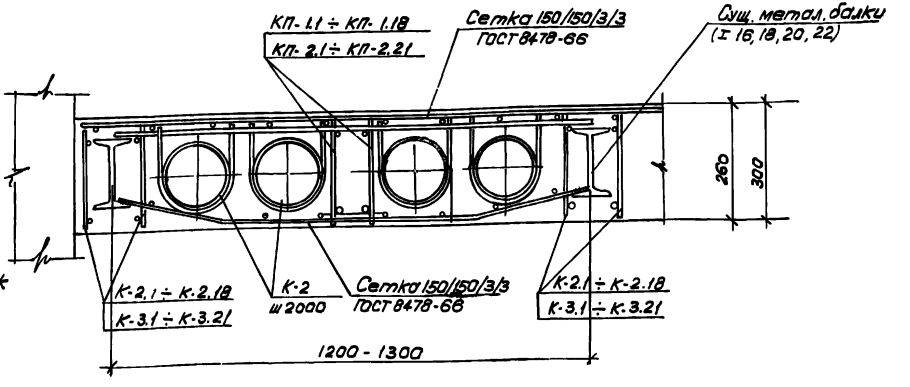

Стыки сварных сеток выполнять внахлестку на 100 мм.

				1.140-КР-1.40000	
				Конструкция монолитного перекрытия тип 2, армирование.	Стад. Р; Масса; Масшт.
Гл.спец.	Винер				Лист; Листов
Ведущ.инж.	Хомич		81г		
Провер.	Хомич		81г		
Разраб.	Степина				Проектный институт Ленжилпроект
Исполн.	Засорина				

Инв.№ подл. | Подп. и дата | Взам. инв.№

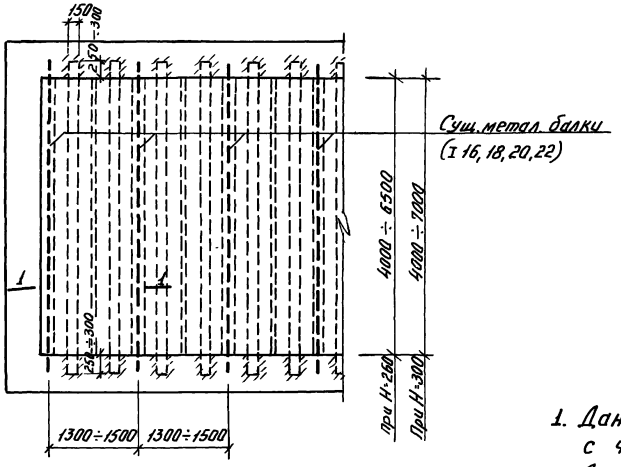

1 - 1

N п.п.	N I	H	d'	d''	Примечание
1	16	260	40	50	
2	18	300	60	60	
3	20	300	50	50	
4	22	300	30	50	

1. Данный лист смотреть совместно с черт. 1.140-КР-1.60000.
2. Детали установки гильз для прохода сантехнических труб и электропроводки см. черт. 1.140-КР-1.70000.

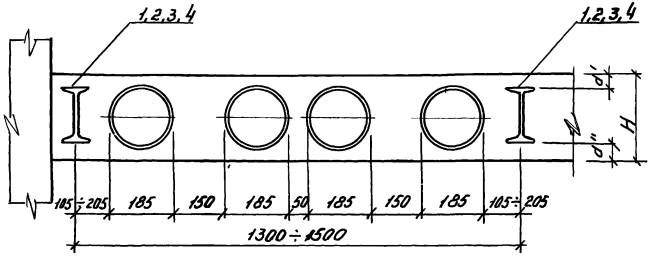

Гл. спец.	Винер			
Вед. инж.	Хомич		81г.	
Провер.	Хомич			
Разраб.	Степина			
Испол.	Засорина			

1.140-КР-1.50000.

Конструкция монолитного перекрытия тип 3, опалубка.

Стад.	Масса	Масса
Р		
Лист	Листов	

Проектный институт ЛЕНЖИЛПРОЕКТ

Инв. № подл. | Подп. и дата | Взам. инв. №

Монтажная схема нижних сеток

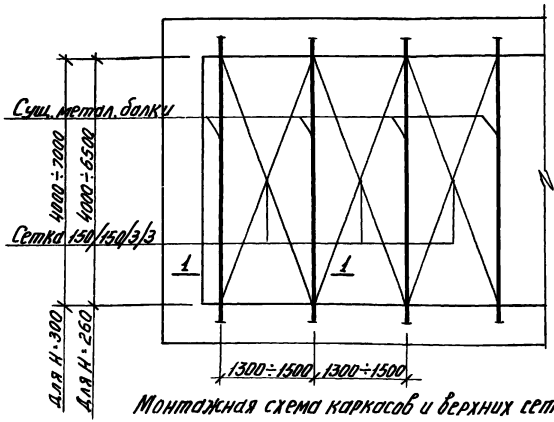

Монтажная схема каркасов и верхних сеток

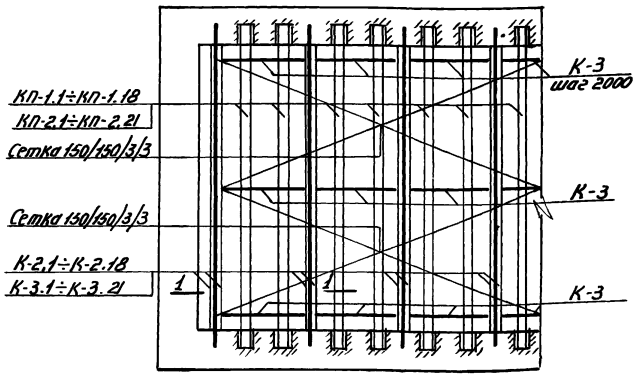

1 - 1

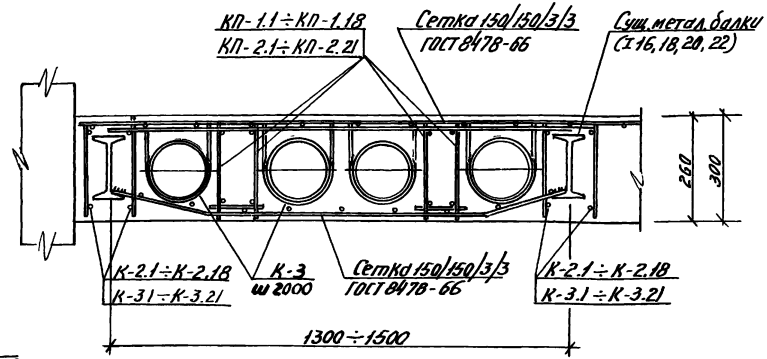

Стыки сварных сеток выполнять внахлестку на 100 мм.

				1.140-КР-1.60000	
				Конструкция монолитного перекрытия тип.3, армирование.	Стад: Р; Масса: ; Масшт.:
Гл. спец.	Винер				Лист: ; Листов:
Вед. инж.	Хамич		81г.		Проектный институт ЛЕНЖИЛПРОЕКТ
Провер.	Хамич				
Разраб.	Стелина				
Исполн.	Засорина				

Инв. № подл. | Подп. и дата | Взам. инв. №

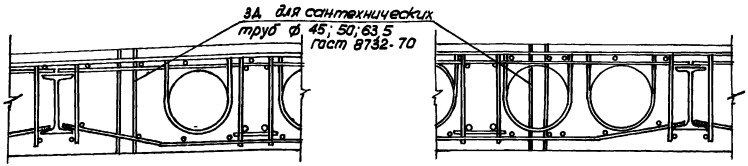

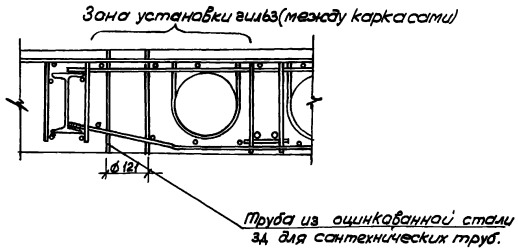

1. Детали пропуска для сантехнических труб и электропроводки выполнять согласно типовому альбому 21-1-68 „ Междуэтажные перекрытия" института Ленпроект чертеж № 21/201.
2. При установке гильзы привязывать вязальной проволокой к арматурной сетке.

				1.140-КР-1.70000	
				Детали установки гильз для прохода сантехнических труб и электропроводки	Стадия / Масса / Масшт.
Гл.спец.	Винер				
Вед.инж.	Хотич		81г.		Лист / Листов
Провер.	Хотич				Проектный институт Ленжилпроект
Разраб.	Степина				
Испол.	Степина				

Инв.№ подл. | Подпись и дата | Взам.инв.№

Формат	Зона	Поз.	Обозначение	Наименование	Кол.	Примечание
1	2	3	4	5	6	7
				Документация		
			1.140-КР-1.00200	Сборочный чертеж		
				Переменные данные для исполнений		
			1.140-КР-1.00100-01	КП-1.1		
			1.140-КР-1.00700-01	Каркас плоский К-4.1	2	
		1	1.140-КР-1.00101	ф6AI ГОСТ 5781-75 е=150	20	
			1.140-КР-1.00100-02	КП-1.2		
			1.140-КР-1.00700-02	Каркас плоский К-4.2	2	
		1	1.140-КР-1.1.00101	ф6AI ГОСТ 5781-75, е=150	20	
			1.140-КР-1.00100-03	КП-1.3		
			1.140-КР-1.00700-03	Каркас плоский К-4.3	2	
		1.	1.140-КР-1.100101	ф6AI ГОСТ 5781-75 е=150	20	
			1.140-КР-1.00100-04	КП-1.4		
			1.140-КР-1.00700-04	Каркас плоский К-4.4	2	
		1	1.140-КР-1.00101	ф6AI ГОСТ 5781-75 е=150	22	
			1.140-КР-1.00100-05	КП-1.5		
			1.140-КР-1.00700-05	Каркас плоский К-4.5	2	
		1.	1.140-КР-1.00101	ф6AI ГОСТ 5781-75 е=150	22	
			1.140-КР-1.00100-06	КП-1.6		
			1.140-КР-1.00700-06	Каркас плоский К-4.6	2	
		1	1.140-КР-1, 00101	ф6AI ГОСТ 5781-75 е=150	22	
			1.140-КР-1.00100-07	КП-1.7		
			1.140-КР-1.00700-07	Каркас плоский К-4.7	2	
		1	1.140-КР-1, 00101	ф6AI ГОСТ 5781-75 е=150	24	
			1.140-КР-1.00100-08	КП-1.8		
			1.140-КР-1.00700-08	Каркас плоский К-4.8	2	
		1.	1.140-КР-1.100101	ф6AI ГОСТ 5781-75 е=150	24	
			1.140-КР-1.00100-09	КП-1.9		
			1.140-КР-1.00700-09	Каркас плоский К-4.9	2	
		1	1.140-КР-1, 00101	ф6AI ГОСТ 5781-75 е=150	24	
			1.140-КР-1.00100-10	КП-1.10		
			1.140-КР-1.00700-10	Каркас плоский К-4.10	2	
		1	1.140-КР-1, 00101	ф6AI ГОСТ 5781-75, е=150	26	

1	2	3	4	5	6	7
			1.140-КР-1.00100-11	КП-1.11		
			1.140-КР-1.00700-11	Каркас плоский К-4.11	2	
		1	1.140-КР-1.00101	ф6AI ГОСТ 5781-75 е=150	26	
			1.140-КР-1.00100-12	КП-1.12		
			1.140-КР-1.00700-12	Каркас плоский К-4.12	2	
		1	1.140-КР-1.00101	ф6AI ГОСТ 5781-75 е=150	26	
			1.140-КР-1.00100-13	КП-1.13		
			1.140-КР-1.00700-13	Каркас плоский К-4.13	2	
		1	1.140-КР-1.00101	ф6AI ГОСТ 5781-75 е=150	26	
			1.140-КР-1.00100-14	КП-1.14		
			1.140-КР-1.00700-14	Каркас плоский К-4.14	2	
		1	1.140-КР-1.00102	ф8AI ГОСТ 5781-75 е=150	28	
			1.140-КР-1.00100-15	КП-1.15		
			1.140-КР-1.00700-15	Каркас плоский К-4.15	2	
		1	1.140-КР-1.00102	ф8AI ГОСТ 5781-75 е=150	28	
			1.140-КР-1.00100-16	КП-1.16		
			1.140-КР-1.00700-16	Каркас плоский К-4.16	2	
		1	1.140-КР-1.00102	ф8AI ГОСТ 5781-75 е=150	28	
			1.140-КР-1.00100-17	КП-1.17		
			1.140-КР-1.00700-17	Каркас плоский К-4.17	2	
		1	1.140-КР-1.00102	ф8AI ГОСТ 5781-75 е=150	30	
			1.140-КР-1.00100-18	КП-1.18		
			1.140-КР-1.00700-18	Каркас плоский К-4.18	2	
		1	1.140-КР-1.00102	ф8AI ГОСТ 5781-75 е=150	30	

Гл.спец.	Винер	
Вед.инж.	Хомич	81г.
Провер.	Хомич	81г.
Разраб.	Степина	
Исполн.	Засорина	

1.140-КР-1.00100

Каркасы пространственные КП-1.1 ÷ КП-1.18
Спецификация.

Стад.	Лист	Листов
Р		

Проектный институт Ленжилпроект

Инв.№ подл. | Подпись и дата | Взам.инв.№

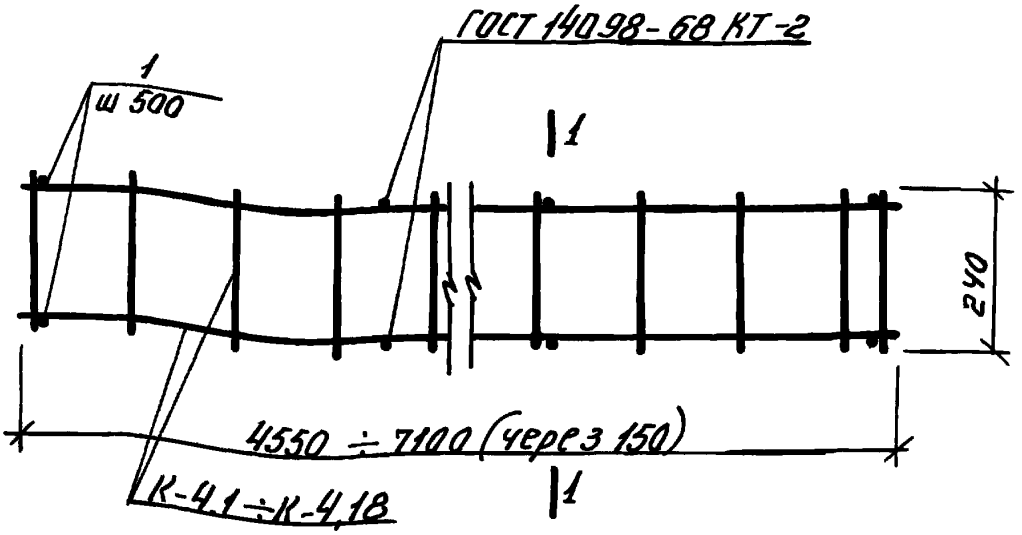

1 - 1

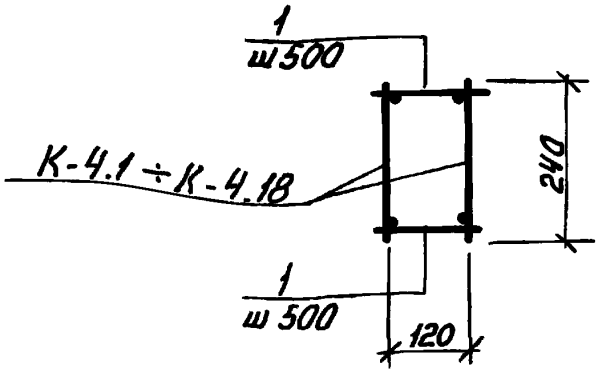

Инв. № подл. | Подп. и дата | Взам. инв. №

Гл. спец.	Винер		
Вед. инж.	Хомич		81г
Провер.	Хомич		
Разраб.	Степина		
Исполн.	Засорина		

1.140-КР-1.00200

Каркасы пространственные КП-1.1 ÷ КП-1.18
Сборочный чертеж

Стад	Масса	Масшт.
Р		
Лист	Листов	

Проектный институт ЛЕНЖИЛПРОЕКТ

Форм	Зона	Поз.	Обозначение	Наименование	Кол	Примечание
1	2	3	4	5	6	7
				Документация		
			1.140-КР-1.00400	Сборочный чертеж		
				Переменные данные для исполнений		
			1.140-КР-1.00300-01	КП-2.1		
			1.140-КР-1.00800-01	Каркас плоский К-5.1	2	
		1	1.140-КР-1.00301	ФбАI ГОСТ 5781-75, С=150	20	
			1.140-КР-1.00300-02	КП-2.2		
			1.140-КР-1.00800-02	Каркас плоский К-5.2	2	
		1	1.140-КР-1.00301	ФбАI ГОСТ 5781-75, С=150	20	
			1.140-КР-1.00300-03	КП-2.3		
			1.140-КР-1.00800-03	Каркас плоский К-5.3	2	
		1	1.140-КР-1.00301	ФбАI ГОСТ 5781-75, С=150	20	
			1.140-КР-1.00300-04	КП-2.4		
			1.140-КР-1.00800-04	Каркас плоский К-5.4	2	
		1	1.140-КР-1.00301	ФбАI ГОСТ 5781-75, С=150	22	
			1.140-КР-1.00300-05	КП-2.5		
			1.140-КР-1.00800-05	Каркас плоский К-5.5	2	
		1	1.140-КР-1.00301	ФбАI ГОСТ 5781-75, С=150	22	
			1.140-КР-1.00300-06	КП-2.6		
			1.140-КР-1.00800-06	Каркас плоский К-5.6	2	
		1	1.140-КР-1.00301	ФбАI ГОСТ 5781-75, С=150	22	
			1.140-КР-1.00300-07	КП-2.7		
			1.140-КР-1.00800-07	Каркас плоский К-5.7	2	
		1	1.140-КР-1.00301	ФбАI ГОСТ 5781-75, С=150	24	
			1.140-КР-1.00300-08	КП-2.8		
			1.140-КР-1.00800-08	Каркас плоский К-5.8	2	
		1	1.140-КР-1.00301	ФбАI ГОСТ 5781-75, С=150	24	
			1.140-КР-1.00300-09	КП-2.9		
			1.140-КР-1.00800-09	Каркас плоский К-5.9	2	
		1	1.140-КР-1.00301	ФбАI ГОСТ 5781-75, С=150	24	
			1.140-КР-1.00300-10	КП-2.10		
			1.140-КР-1.00800-10	Каркас плоский К-5.10	2	
		1	1.140-КР-1.00301	ФбАI ГОСТ 5781-75, С=150	26	
			1.140-КР-1.00300-11	КП-2.11		
			1.140-КР-1.00800-11	Каркас плоский К-5.11	2	
		1	1.140-КР-1.00301	ФбАI ГОСТ 5781-75, С=150	26	
			1.140-КР-1.00300-12	КП-2.12		
			1.140-КР-1.00800-12	Каркас плоский К-5.12	2	
		1	1.140-КР-1.00301	ФбАI ГОСТ 5781-75, С=150	26	
			1.140-КР-1.00300-13	КП-2.13		
			1.140-КР-1.00800-13	Каркас плоский К-5.13	2	
		1	1.140-КР-1.00301	ФбАI ГОСТ 5781-75, С=150	26	
			1.140-КР-1.00300-14	КП-2.14		
			1.140-КР-1.00800-14	Каркас плоский К-5.14	2	
		1	1.140-КР-1.00301	ФбАI ГОСТ 5781-75, С=150	28	
			1.140-КР-1.00300-15	КП-2.15		
			1.140-КР-1.00800-15	Каркас плоский К-5.15	2	
		1	1.140-КР-1.00301	ФбАI ГОСТ 5781-75, С=150	28	
			1.140-КР-1.00300-16	КП-2.16		
			1.140-КР-1.00800-16	Каркас плоский К-5.16	2	
		1	1.140-КР-1.00301	ФбАI ГОСТ 5781-75, С=150	28	
			1.140-КР-1.00300-17	КП-2.17		
			1.140-КР-1.00800-17	Каркас плоский К-5.17	2	
		1	1.140-КР-1.00301	ФбАI ГОСТ 5781-75, С=150	30	
			1.140-КР-1.00300-18	КП-2.18		
			1.140-КР-1.00800-18	Каркас плоский К-5.18	2	
		1	1.140-КР-1.00301	ФбАI ГОСТ 5781-75, С=150	30	
			1.140-КР-1.00300-19	КП-2.19		
			1.140-КР-1.00800-19	Каркас плоский К-5.19	2	
		1	1.140-КР-1.00301	ФбАI ГОСТ 5781-75, С=150	30	
			1.140-КР-1.00300-20	КП-2.20		
			1.140-КР-1.00800-20	Каркас плоский К-5.20	2	
		1	1.140-КР-1.00302	ФбАI ГОСТ 5781-75, С=150	32	
			1.140-КР-1.00300-21	КП-2.21		
			1.140-КР-1.00800-21	Каркас плоский К-5.21	2	
		1	1.140-КР-1.00302	ФбАI ГОСТ 5781-75, С=150	32	

Инв. № подл. | Подп. и дата | Взам. инв. №

Гл. спец.	Винер		1.140-КР-1.00300
Вед. инж.	Хомич	81г	Каркасы пространственные КП-2.1 ÷ КП-2.21 Спецификация
Провер.	Хомич	81г	Стад. Р; Лист; Листов
Разраб.	Степина		Проектный институт ЛЕНЖИЛПРОЕКТ
Испол.	Засорина		

Обозначение	Марка	L мм	l мм	l1 мм	Масса кг
1.140-КР-1.00500-07	К-2.7	4850	1200	—	8.63
1.140-КР-1.00500-08	К-2.8	5000	1200	150	8.92
1.140-КР-1.00500-09	К-2.9	5150	1200	—	9.14
1.140-КР-1.00500-10	К-2.10	5300	1350	150	9.47
1.140-КР-1.00500-11	К-2.11	5450	1350	—	9.69
1.140-КР-1.00500-12	К-2.12	5600	1350	150	9.98
1.140-КР-1.00500-13	К-2.13	5750	1350	—	10.21
1.140-КР-1.00500-14	К-2.14	5900	1500	150	10.53

Форм	Зона	Поз.	Обозначение	Наименование	К-во	Примечание
				Детали		
			1.140-КР-1.00500-07	К-2.7		
		1	1.140-КР-1.00514	ф12 AII ГОСТ 5781-75, ℓ=4850	1	4.31кг
		2	1.140-КР-1.00515	ф10 AI —"— ℓ=4850	1	2.99кг
		3	1.140-КР-1.00503	ф6 AI —"— ℓ=240	25	1.33кг
			1.140-КР-1.00500-08	К-2.8		
		1	1.140-КР-1.00516	ф12 AII ГОСТ 5781-75, ℓ=5000	1	4.44кг
		2	1.140-КР-1.00517	ф10 AI —"— ℓ=5000	1	3.09кг
		3	1.140-КР-1.00503	ф6 AI —"— ℓ=240	26	1.39кг
			1.140-КР-1.00500-09	К-2.9		
		1	1.140-КР-1.00518	ф12 AII ГОСТ 5781-75, ℓ=5150	1	4.57кг
		2	1.140-КР-1.00519	ф10 AI —"— ℓ=5150	1	3.18кг
		3	1.140-КР-1.00503	ф6 AI —"— ℓ=240	26	1.39кг
			1.140-КР-1.00500-10	К-2.10		
		1	1.140-КР-1.00520	ф12 AII ГОСТ 5781-75, ℓ=5300	1	4.71кг
		2	1.140-КР-1.00521	ф10 AI —"— ℓ=5300	1	3.27кг
		3	1.140-КР-1.00503	ф6 AI —"— ℓ=240	28	1.49кг
			1.140-КР-1.00500-11	К-2.11		
		1	1.140-КР-1.00522	ф12 AII ГОСТ 5781-75, ℓ=5450	1	4.84кг
		2	1.140-КР-1.00523	ф10 AI —"— ℓ=5450	1	3.36кг
		3	1.140-КР-1.00503	ф6 AI —"— ℓ=240	28	1.49кг
			1.140-КР-1.00500-12	К-2.12		
		1	1.140-КР-1.00524	ф12 AII ГОСТ 5781-75, ℓ=5600	1	4.97кг
		2	1.140-КР-1.00525	ф10 AI —"— ℓ=5600	1	3.46кг
		3	1.140-КР-1.00503	ф6 AI —"— ℓ=240	29	1.55кг
			1.140-КР-1.00500-13	К-2.13		
		1	1.140-КР-1.00526	ф12 AII ГОСТ 5781-75, ℓ=5750	1	5.11кг
		2	1.140-КР-1.00527	ф10 AI —"— ℓ=5750	1	3.55кг
		3	1.140-КР-1.00503	ф6 AI —"— ℓ=240	29	1.55кг
			1.140-КР-1.00500-14	К-2.14		
		1	1.140-КР-1.00528	ф12 AII ГОСТ 5781-75, ℓ=5900	1	5.24кг
		2	1.140-КР-1.00520	ф10 AI —"— ℓ=5900	1	3.64кг
		3	1.140-КР-1.00503	ф6 AI —"— ℓ=240	31	1.65кг

Инв.№ подл. | Подп. и дата | Взам.инв.№

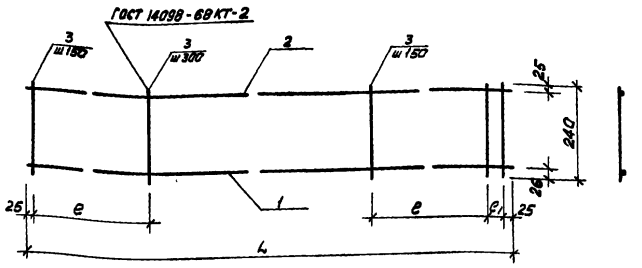

Обозначение	Марка	L мм	e мм	e1 мм	Масса кг
1.140-КР-1.00500-01	К-2.1	3950	1050	-	7.07
1.140-КР-1.00500-02	К-2.2	4100	1050	150	7.34
1.140-КР-1.00500-03	К-2.3	4250	1050	-	7.56
1.140-КР-1.00500-04	К-2.4	4400	1050	150	7.85
1.140-КР-1.00500-05	К-2.5	4550	1200	-	8.13
1.140-КР-1.00500-06	К-2.6	4700	1200	150	8.40

Форм.	Зона	Поз.	Обозначение	Наименование	К.во	Прим.
				Детали		
			1.140-КР-1.00500-01	К-2.1		
		1.	1.140-КР-1.00501	ф 12 А II ГОСТ 5781-75 е=3950	1	3.51
		2.	1.140-КР-1.00502	ф 10 А I " е=3950	1	2.44
		3	1.140-КР-1.00503	ф 6 А I " е=240	21	1.12
			1.140-КР-1.00500-02	К-2.2		
		1.	1.140-КР-1.00504	ф 12 А II ГОСТ 5781-75 е=4100	1	3.64
		2	1.140-КР-1.00505	ф 10 А I " е=4100	1	2.53
		3	1.140-КР-1.00503	ф 6 А I " е=240	22	1.17 кг
			1.140-КР-1.00500-03	К-2.3		
		1.	1.140-КР-1.00506	ф 12 А II ГОСТ 5781-75 е=4250	1	3.77 кг
		2	1.140-КР-1.00507	ф 10 А I " е=4250	1	2.62 кг
		3	1.140-КР-1.00503	ф 6 А I " е=240	22	1.17 кг
			1.140-КР-1.00500-04	К-2.4		
		1.	1.140-КР-1.00508	ф 12 А II ГОСТ 5781-75 е=4400	1	3.91 кг
		2.	1.140-КР-1.00509	ф 10 А I " е=4400	1	2.71 кг
		3	1.140-КР-1.00503	ф 6 А I " е=240	23	1.23 кг
			1.140-КР-1.00500-05	К-2.5		
		1	1.140-КР-1.00510	ф 12 А II ГОСТ 5781-75 е=4550	1	4.04 кг
		2	1.140-КР-1.00511	ф 10 А I " е=4550	1	2.81 кг
		3	1.140-КР-1.00503	ф 6 А I " е=240	24	1.28 кг
			1.140-КР-1.00500-06	К-2.6		
		1.	1.140-КР-1.00512	ф 12 А II ГОСТ 5781-75 е=4700	1	4.17 кг
		2.	1.140-КР-1.00513	ф 10 А I " е=4700	1	2.90 кг
		3.	1.140-КР-1.00503	ф 6 А I " е=240	25	1.33 кг

Гл. спец.	Винер		
Вед. инж.	Хомич	Хомич	81г.
Провер.	Хомич	Хомич	
Разраб.	Степина	Степина	
Исполн.	Засорина	Засорина	

1.140-КР-1.00500

Каркасы плоские
К-2.1 ÷ К-2.18

Стад.	Масса	Масшт.
Р		
Лист 1	Листов 3	

Проектный институт
Ленжилпроект

Инв. № подл. | Подп. и дата | Взам. инв. №

Обозначение	Марка	L, мм	P, мм	l, мм	Масса кг
1.140-КР-1.00500-15	К-2.15	6050	1500	—	12.70
1.140-КР-1.00500-16	К-2.16	6200	1500	150	15.33
1.140-КР-1.00500-17	К-2.17	6350	1500	—	21.30
1.140-КР-1.00500-18	К-2.18	6500	1650	150	25.19

Форм.	Зона	Поз.	Обозначение	Наименование	К-во	Примечание
				Детали		
			1.140-КР-1.00500-15	К-2.15		
		1	1.140-КР-1.00530	ф14 AII ГОСТ 5781-75, ℓ=6050	1	7.32 кг
		2	1.140-КР-1.00531	ф10 AI —"— ℓ=6050	1	3.73 кг
		3	1.140-КР-1.00503	ф6 AI —"— ℓ=240	31	1.65 кг
			1.140-КР-1.00500-16	К-2.16		
		1	1.140-КР-1.00532	ф16 AII ГОСТ 5781-75, ℓ=6200	1	9.80 кг
		2	1.140-КР-1.00533	ф10 AI —"— ℓ=6200	1	3.83 кг
		3	1.140-КР-1.00503	ф6 AI —"— ℓ=240	32	1.70 кг
			1.140-КР-1.00500-17	К-2.17		
		1	1.140-КР-1.00534	ф20 AII ГОСТ 5781-75, ℓ=6350	1	15.68 кг
		2	1.140-КР-1.00535	ф10 AI —"— ℓ=6350	1	3.92 кг
		3	1.140-КР-1.00503	ф6 AI —"— ℓ=240	32	1.70 кг
			1.140-КР-1.00500-18	К-2.18		
		1	1.140-КР-1.00536	ф22 AII ГОСТ 5781-75, ℓ=6500	1	19.37 кг
		2	1.140-КР-1.00537	ф10 AI —"— ℓ=6500	1	4.01 кг
		3	1.140-КР-1.00503	ф6 AI —"— ℓ=240	34	1.81 кг

Инв. № подл. | Подп. и дата | Взам. инв. №

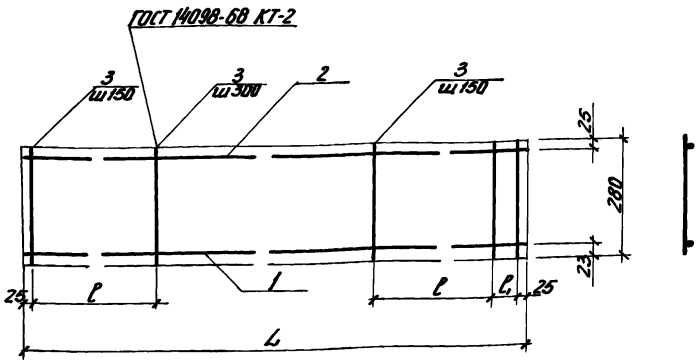

Обозначение	Марка	L мм	l мм	l, мм	Масса кг
1.140-КР-1.00600-01	К-3.1	3950	1050	—	8.27
1.140-КР-1.00600-02	К-3.2	4100	1050	150	8.60
1.140-КР-1.00600-03	К-3.3	4250	1050	—	8.82
1.140-КР-1.00600-04	К-3.4	4400	1050	150	9.16
1.140-КР-1.00600-05	К-3.5	4550	1200	—	9.50
1.140-КР-1.00600-06	К-3.6	4700	1200	150	9.84
1.140-КР-1.00600-07	К-3.7	4850	1200	—	10.07

Форм.	Зона	Поз.	Обозначение	Наименование	К-во	Примечание
				Детали		
			1.140-КР-1.00600-01	К-3.1		
		1	1.140-КР-1.00601	ф12 А II ГОСТ 5781-75, ℓ=3950	1	3.51 кг
		2	1.140-КР-1.00602	ф10 А II —"— ℓ=3950	1	2.44 кг
		3	1.140-КР-1.00603	ф8 А I —"— ℓ=280	21	2.32 кг
			1.140-КР-1.00600-02	К-3.2		
		1	1.140-КР-1.00604	ф12 А II ГОСТ 5781-75, ℓ=4100	1	3.64 кг
		2	1.140-КР-1.00605	ф10 А I —"— ℓ=4100	1	2.53 кг
		3	1.140-КР-1.00603	ф8 А I —"— ℓ=280	22	2.43 кг
			1.140-КР-1.00600-03	К-3.3		
		1	1.140-КР-1.00606	ф12 А II ГОСТ 5781-75, ℓ=4250	1	3.77 кг
		2	1.140-КР-1.00607	ф10 А I —"— ℓ=4250	1	2.62 кг
		3	1.140-КР-1.00603	ф8 А I —"— ℓ=280	22	2.43 кг
			1.140-КР-1.00600-04	К-3.4		
		1	1.140-КР-1.00608	ф12 А II ГОСТ 5781-75, ℓ=4400	1	3.91 кг
		2	1.140-КР-1.00609	ф10 А I —"— ℓ=4400	1	2.71 кг
		3	1.140-КР-1.00603	ф8 А I —"— ℓ=280	23	2.54 кг
			1.140-КР-1.00600-05	К-3.5		
		1	1.140-КР-1.00610	ф12 А II ГОСТ 5781-75, ℓ=4550	1	4.04 кг
		2	1.140-КР-1.00611	ф10 А I —"— ℓ=4550	1	2.81 кг
		3	1.140-КР-1.00603	ф8 А I —"— ℓ=280	24	2.65 кг
			1.140-КР-1.00600-06	К-3.6		
		1	1.140-КР-1.00612	ф12 А II ГОСТ 5781-75, ℓ=4700	1	4.17 кг
		2	1.140-КР-1.00613	ф10 А I —"— ℓ=4700	1	2.90 кг
		3	1.140-КР-1.00603	ф8 А I —"— ℓ=280	25	2.77 кг
			1.140-КР-1.00600-07	К-3.7		
		1	1.140-КР-1.00614	ф12 А II ГОСТ 5781-75, ℓ=4850	1	4.31 кг
		2	1.140-КР-1.00615	ф10 А I —"— ℓ=4850	1	2.99 кг
		3	1.140-КР-1.00603	ф8 А I —"— ℓ=280	25	2.77 кг

Инв.№ подл. | Подп. и дата | Взам. инв.№

Гл. спец.	Винер		
Вед. инж.	Хомич		81г.
Провер.	Хомич		81г.
Разраб.	Степина		
Исполн.	Засорина		

1.140-КР-1.00600

Каркасы плоские
К-3.1 ÷ К-3.21

стад.	масса	масшт.
Р		
лист 1	листов 3	

Проектный институт
ЛЕНИИЛПРОЕКТ

Обозначение	Марка	L мм	ℓ мм	ℓ1 мм	Масса кг
1.140-КР-1.00600-08	К-3.8	5000	1200	150	10,41
1.140-КР-1.00600-09	К-3.9	5150	1200	—	10.63
1.140-КР-1.00600-10	К-3.10	5300	1350	150	11.08
1.140-КР-1.00600-11	К-3.11	5450	1350	—	11.30
1.140-КР-1.00600-12	К-3.12	5600	1350	150	11.64
1.140-КР-1.00600-13	К-3.13	5750	1350	—	11.84
	К-3.14	5900	1500	150	12.31

Форм.	Зона	Поз.	Обозначение	Наименование	К-во	Примечание
				Детали		
			1.140-КР-1.00600-08	К-3.8		
		1	1.140-КР-1.00616	ф12 AII ГОСТ 5781-75; ℓ=5000	1	4.44кг
		2	1.140-КР-1.00617	ф10 AI — " — ℓ=5000	1	3.09кг
		3	1.140-КР-1.00603	ф8 AI — " — ℓ=280	26	2.88кг
			1.140-КР-1.00600-09	К-3.9		
		1	1.140-КР-1.00618	ф12 AII ГОСТ 5781-75; ℓ=5150	1	4,57кг
		2	1.140-КР-1.00619	ф10 AI — " — ℓ=5150	1	3,18кг
		3	1.140-КР-1.00603	ф8 AI — " — ℓ=280	26	2,88кг
			1.140-КР-1.00600-10	К-3.10		
		1	1.140-КР-1.00620	ф12 AII ГОСТ 5781-75; ℓ=5300	1	4,71кг
		2	1.140-КР-1.00621	ф10 AI — " — ℓ=5300	1	3,27кг
		3	1.140-КР-1.00603	ф8 AI — " — ℓ=280	28	3,10кг
			1.140-КР-1.00600-11	К-3.11		
		1	1.140-КР-1.00622	ф12 AII ГОСТ 5781-75; ℓ=5450	1	4,84кг
		2	1.140-КР-1.00623	ф10 AI — " — ℓ=5450	1	3,36кг
		3	1.140-КР-1.00603	ф8 AI — " — ℓ=280	28	3,10кг
			1.140-КР-1.00600-12	К-3.12		
		1	1.140-КР-1.00624	ф12 AII ГОСТ 5781-75; ℓ=5600	1	4,97кг
		2	1.140-КР-1.00625	ф10 AI — " — ℓ=5600	1	3,46кг
		3	1.140-КР-1.00603	ф8 AI — " — ℓ=280	29	3,21кг
			1.140-КР-1.00600-13	К-3.13		
		1	1.140-КР-1.00626	ф12 AII ГОСТ 5781-75; ℓ=5750	1	5,11кг
		2	1.140-КР-1.0027	ф10 AI — " — ℓ=5750	1	3,55кг
		3	1.140-КР-1.00603	ф8 AI — " — ℓ=280	29	3,21кг
			1.140-КР-1.00600-14	К-3.14		
		1	1.140-КР-1.00628	ф12 AII ГОСТ 5781-75; ℓ=5900	1	5,24кг
		2	1.140-КР-1.00629	ф10 AI — " — ℓ=5900	1	3,64кг
		3	1.140-КР-1.00603	ф8 AI — " — ℓ=280	31	3,43кг

Инв. № подл. | Подп. и дата | Взам. инв. №

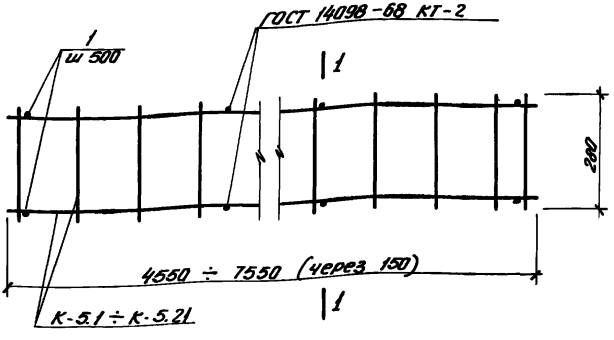

1 - 1

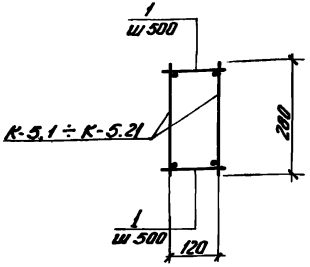

				1.140-КР-1.00400	
				Каркасы пространственные КП-2.1 ÷ КП-2.21 Сборочный чертеж	стад. Р; масса; масштаб
Гл. спец.	Винер				лист; листов
Вед. инж.	Хонич	Хонич	8/г		
Провер.	Хонич	Хонич	8/г		Проектный институт ЛЕНИИЛПРОЕКТ
Разраб.	Степина	Степ			
Исполн.	Засорина	Степ			

Инв. № подл. | Подп. и дата | Взам. инв. №

Обозначение	Марка	l мм	e мм	e1 мм	Масса кг
1.140-КР-1.00600-15	К-3,15	6050	1500	—	12,53
1.140-КР-1.00600-16	К-3,16	6200	1500	150	12,88
1.140-КР-1.00600-17	К-3,17	6350	1650	—	15,14
1.140-КР-1.00600-18	К-3,18	6500	1650	150	15,64
1.140-КР-1.00600-19	К-3,19	6650	1800	—	18,48
1.140-КР-1.00600-20	К-3,20	6800	1800	150	21,78
1.140-КР-1.00600-21	К-3,21	6950	1800	—	25,44

Форм	Зона	Поз	Обозначение	Наименование	К-во	Примечание
				Детали		
			1.140-КР-1.00600-15	К-3,15		
		1	1.140-КР-1.00630	ф12AII ГОСТ 5781-75, e=6050	1	5,37 кг
		2	1.140-КР-1.00631	ф10AI —"— e=6050	1	3,73 кг
		3	1.140-КР-1.00603	ф8AI —"— e=280	31	3,43 кг
			1.140-КР-1.00600-16	К-3,16		
		1	1.140-КР-1.00632	ф12AII ГОСТ 5781-75, e=6200	1	5,51 кг
		2	1.140-КР-1.00633	ф10AI —"— e=6200	1	3,83 кг
		3	1.140-КР-1.00603	ф8AI —"— e=280	32	3,54 кг.
			1.140-КР-1.00600-17	К-3,17		
		1	1.140-КР-1.00634	ф14AII ГОСТ 5781-75, e=6350	1	7,68 кг
		2	1.140-КР-1.00635	ф10AI —"— e=6350	1	3,92 кг
		3	1.140-КР-1.00603	ф8AI —"— e=280	32	3,54 кг
			1.140-КР-1.00600-18	К-3,18		
		1	1.140-КР-1.00636	ф14AII ГОСТ 5781-75, e=6500	1	7,87 кг
		2	1.140-КР-1.00637	ф10AI —"— e=6500	1	4,01 кг
		3	1.140-КР-1.00603	ф8AI —"— e=280	34	3,76 кг
			1.140-КР-1.00600-19	К-3,19		
		1	1.140-КР-1.00638	ф16AII ГОСТ 5781-75, e=6650	1	10,51 кг
		2	1.140-КР-1.00639	ф10AI —"— e=6650	1	4,10 кг
		3	1.140-КР-1.00603	ф8AI —"— e=280	35	3,87 кг
			1.140-КР-1.00600-20	К-3,20		
		1	1.140-КР-1.00640	ф18AII ГОСТ 5781-75, e=6800	1	13,60 кг
		2	1.140-КР-1.00641	ф10AI —"— e=6800	1	4,20 кг
		3	1.140-КР-1.00603	ф8AI —"— e=280	36	3,98 кг
			1.140-КР-1.00600-21	К-3,21		
		1	1.140-КР-1.00642	ф20AII ГОСТ 5781-75, e=6950	1	17,17 кг
		2	1.140-КР-1.00643	ф10AI —"— e=6950	1	4,29 кг
		3	1.140-КР-1.00603	ф8AI —"— e=280	36	3,98 кг

Инв.№ подл. | Подп. и дата | Взам. инв.№

1504

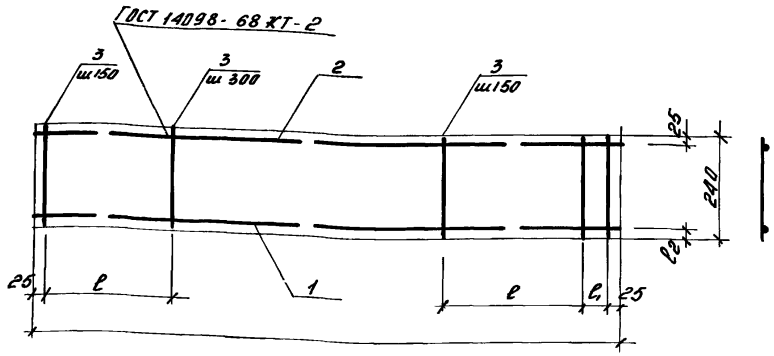

Обозначение	Марка	L мм	ℓ мм	ℓ1 мм	ℓ2 мм	Масса кг
1.140-КР-1.00700-01	К-4.1	4550	1200	—	20	8.13
1.140-КР-1.00700-02	К-4.2	4700	1200	150	20	8.40
1.140-КР-1.00700-03	К-4.3	4850	1200	—	20	8.63
1.140-КР-1.00700-04	К-4.4	5000	1200	150	22	10.53
1.140-КР-1.00700-05	К-4.5	5150	1200	—	22	10.80
1.140-КР-1.00700-06	К-4.6	5300	1350	150	23	11.17
1.140-КР-1.00700-07	К-4.7	5450	1350	—	23	13.46

Форм	Зона	Поз	Обозначение	Наименование	К-во	Примечание
				Детали		
			1.140-КР-1.00700-01	К-4.1		
		1	1.140-КР-1.00701	ф12 AII ГОСТ 5781-75, ℓ=4550	1	4.04кг
		2	1.140-КР-1.00702	ф10 AI —"— ℓ=4550	1	2.81кг
		3	1.140-КР-1.00703	ф6 AI —"— ℓ=240	24	1.28кг
			1.140-КР-1.00700-02	К-4.2		
		1	1.140-КР-1.00704	ф12 AII ГОСТ 5781-75, ℓ=4700	1	4.17кг
		2	1.140-КР-1.00705	ф10 AI —"— ℓ=4700	1	2.9кг
		3	1.140-КР-1.00703	ф6 AI —"— ℓ=240	25	1.33кг
			1.140-КР-1.00700-03	К-4.3		
		1	1.140-КР-1.00706	ф14 AII ГОСТ 5781-75, ℓ=4850	1	5.86кг
		2	1.140-КР-1.00707	ф10 AI —"— ℓ=4850	1	2.99кг
		3	1.140-КР-1.00703	ф6 AI —"— ℓ=240	25	1.33кг
			1.140-КР-1.00700-04	К-4.4		
		1	1.140-КР-1.00708	ф14 AII ГОСТ 5781-75, ℓ=5000	1	6.05кг
		2	1.140-КР-1.00709	ф10 AI —"— ℓ=5000	1	3.09кг
		3	1.140-КР-1.00703	ф6 AI —"— ℓ=240	26	1.39кг
			1.140-КР-1.00700-05	К-4.5		
		1	1.140-КР-1.00710	ф14 AII ГОСТ 5781-75, ℓ=5150	1	6.23кг
		2	1.140-КР-1.00711	ф10 AI —"— ℓ=5150	1	3.18кг
		3	1.140-КР-1.00703	ф6 AI —"— ℓ=240	26	1.39кг
			1.140-КР-1.00700-06	К-4.6		
		1	1.140-КР-1.00712	ф14 AII ГОСТ 5781-75, ℓ=5300	1	6.41кг
		2	1.140-КР-1.00713	ф10 AI —"— ℓ=5300	1	3.27кг
		3	1.140-КР-1.00703	ф6 AI —"— ℓ=240	28	1.49кг
			1.140-КР-1.00700-07	К-4.7		
		1	1.140-КР-1.00714	ф14 AII ГОСТ 5781-75, ℓ=5450	1	6.58кг
		2	1.140-КР-1.00715	ф10 AI —"— ℓ=5450	1	3.36кг
		3	1.140-КР-1.00703	ф6 AI —"— ℓ=240	28	1.49кг

Гл.спец.	Винер		
Вед.инж.	Хомич	Хомич	81г
Провер.	Хомич	Хомич	81г
Разраб.	Степина	Степина	
Исполн.	Засорина	Засорина	

1.140-КР-1.00700

Каркасы плоские К-4.1 ÷ К-4.18

Стад.	Масса	Масштаб
Р		
Лист 1	Листов 3	

Проектный институт Ленгипроект

Инв.№ подл. | Подп. и дата | Взам.инв.№

1564

Обозначение	Марка	L мм	ℓ мм	ℓ1 мм	ℓ2 мм	Масса кг
1.140-КР-1.00700-08	К-4.8	5600	1350	150	23	13.86
1.140-КР-1.00700-09	К-4.9	5750	1350	—	23	14.19
1.140-КР-1.00700-10	К-4.10	5900	1500	150	24	14.56
1.140-КР-1.00700-11	К-4.11	6050	1500	—	24	14.94
1.140-КР-1.00700-12	К-4.12	6200	1500	150	24	17.93
1.140-КР-1.00700-13	К-4.13	6350	1650	—	24	18.38
1.140-КР-1.00700-14	К-4.14	6500	1650	150	28	20.23
1.140-КР-1.00700-15	К-4.15	6650	1800	—	28	23.85

Форм	Зона	Поз	Обозначение	Наименование	К-во	Примечание
				Детали		
			1.140-КР-1.00700-08	К-4,8		
		1	1.140-КР-1.00716	ф 16 AII ГОСТ 5781-75, ℓ= 5600	1	8.85 кг
		2	1.140-КР-1.00717	ф 10 AI — " — ℓ= 5600	1	3.46 кг
		3	1.140-КР-1.00703	ф 6 AI — " — ℓ= 240	29	1,55 кг
			1.140-КР-1.00700-09	К-4,9		
		1	1.140-КР-1.00718	ф 16 AII ГОСТ 5781-75, ℓ= 5750	1	9.09 кг
		2	1.140-КР-1.00719	ф 10 AI — " — ℓ=5750	1	3.55 кг
		3	1.140-КР-1.00703	ф 6 AI — " — ℓ= 240	29	1.55 кг
			1.140-КР-1.00700-10	К-4.10		
		1	1.140-КР-1.00720	ф 16 AII ГОСТ 5781-75, ℓ=5900	1	9,32 кг
		2	1.140-КР-1.00721	ф 10 AI — " — ℓ=5900	1	3.64 кг
		3	1.140-КР-1.00703	ф 6 AI — " — ℓ= 240	30	1,60 кг
			1.140-КР-1.00700-11	К-4.11		
		1	1.140-КР-1.00722	ф 16 AII ГОСТ 5781-75, ℓ= 6050	1	9,56 кг
		2	1.140-КР-1.00723	ф 10 AI — " — ℓ=6050	1	3,73 кг
		3	1.140-КР-1.00703	ф 6 AI — " — ℓ= 240	31	1,65 кг
			1.140-КР-1.00700-12	К-4.12		
		1	1.140-КР-1.00724	ф 18 AII ГОСТ 5781-75, ℓ=6200	1	12,4 кг
		2	1.140-КР-1.00725	ф 10 AI — " — ℓ= 6200	1	3,83 кг
		3	1.140-КР-1.00703	ф 6 AI — " — ℓ = 240	32	1,70 кг
			1.140-КР-1.00700-13	К-4.13		
		1	1.140-КР-1.00726	ф 18 AII ГОСТ 5781-75, ℓ=6350	1	12,7 кг
		2	1.140-КР-1.00727	ф 10 AI — " — ℓ=6350	1	3,92 кг
		3	1.140-КР-1.00703	ф 6 AI — " — ℓ= 240	33	1,76 кг
			1.140-КР-1.00700-14	К-4.14		
		1	1.140-КР-1.00728	ф 20 AII ГОСТ 5781-75, ℓ= 6500	1	16,06 кг
		2	1.140-КР-1.00729	ф 10 AI — " — ℓ= 6500	1	4,01 кг
		3	1.140-КР-1.00730	ф 8 AI — " — ℓ= 240	34	3,22 кг
			1.140-КР-1.00700-15	К-4.15		
		1	1.140-КР-1.00731	ф 20 AII ГОСТ 5781-75, ℓ=6650	1	16,43 кг
		2	1.140-КР-1.00732	ф 10 AI — " — ℓ= 6650	1	4,10 кг
		3	1.140-КР-1.00730	ф 8 AI — " — ℓ= 240	35	3,32 кг

Инв. № подл. | Подп. и дата | Взам. инв. №

Обозначение	Марка	L мм	l мм	l_1 мм	l_2 мм	Масса кг
1.140-КР-1.00700-16	К-4.16	6800	1800	150	29	27.78
1.140-КР-1.00700-17	К-4.17	6950	1800	—	29	34.37
1.140-КР-1.00700-18	К-4.18	7100	1800	150	29	35.13

Форм.	Зона	Поз.	Обозначение	Наименование	К-во	Примечание
				Детали		
			1.140-КР-1.00700-16	К-4.16		
		1	1.140-КР-1.00733	ф22 А II ГОСТ 5781-75, l=6800	1	20.26кг
		2	1.140-КР-1.00734	ф10 А I —•— l=6800	1	4.20кг
		3	1.140-КР-1.00730	ф8 А I —•— l=240	35	3.32
			1.140-КР-1.00700-17	К-4.17		
		1	1.140-КР-1.00735	ф25 А II ГОСТ 5781-75, l=6950	1	26.76кг
		2	1.140-КР-1.00736	ф10 А I —•— l=6950	1	4.29кг
		3	1.140-КР-1.00730	ф8 А I —•— l=240	35	3.32кг
			1.140-КР-1.00700-18	К-4.18		
		1	1.140-КР-1.00737	ф25 А II ГОСТ 5781-75, l=7100	1	27.34кг
		2	1.140-КР-1.00738	ф10 А I —•— l=7100	1	4.38кг
		3	1.140-КР-1.00730	ф8 А I —•— l=240	36	3.41кг

Инв. № подл. | Подп. и дата | Взам. инв. №

1.140-КР-1.00700

Лист 3

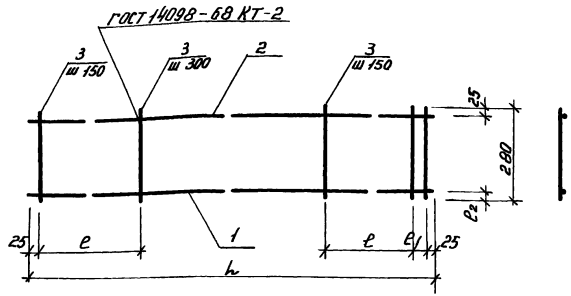

Обозначение	Марка	L мм	ℓ мм	ℓ_1 мм	ℓ_2 мм	Масса кг.
1.140-КР-1.00800-01	К-5.1	4550	1200	–	20	8,33
1.140-КР-1.00800-02	К-5,2	4700	1200	150	20	8,62
1.140-КР-1.00800-03	К-5,3	4850	1200	–	20	8,91
1.140-КР-1.00800-04	К-5,4	5000	1200	150	22	10,76
1.140-КР-1.00800-05	К-5,5	5150	1200	–	22	11,03
1.140-КР-1.00800-06	К-5,6	5300	1350	150	22	11.41

Форм	Зона	Поз.	Обозначение	Наименование	К-во	Примечание
				Детали		
			1.140-КР-1.00800-01	К-5.1		
		1	1.140-КР-1.00801	ф12 AII ГОСТ 5781-75, ℓ=4550	1	4.04 кг.
		2	1.140-КР-1.00802	ф10 AI –"– ℓ=4550	1	2.80 кг.
		3	1.140-КР-1.00803	ф6 AI –"– ℓ=280	24	1.49 кг
			1.140-КР-1.00800-02	К-5,2		
		1	1.140-КР-1.00804	ф12 AII ГОСТ 5781-75, ℓ=470	1	4.17 кг
		2	1.140-КР-1.00805	ф10 AI –"– ℓ=4700	1	2.9 кг
		3	1.140-КР-1.00803	ф6 AI –"– ℓ=280	25	1.55 кг
			1.140-КР-1.00800-03	К-5.3		
		1	1.140-КР-1.00806	ф12 AII ГОСТ 5781-75, ℓ=4850	1	4.31 кг
		2	1.140-КР-1.00807	ф10 AI –"– ℓ=4850	1	3.05 кг
		3	1.140-КР-1.00803	ф6 AI –"– ℓ=280	25	1.55 кг
			1.140-КР-1.00800-04	К-5,4		
		1	1.140-КР-1.00808	ф14 AII ГОСТ 5781-75, ℓ=5000	1	6.05 кг.
		2	1.140-КР-1.00809	ф10 AI –"– ℓ=5000	1	3.09 кг.
		3	1.140-КР-1.00803	ф6 AI –"– ℓ=280	26	1.62 кг.
			1.140-КР-1.00800-05	К-5,5		
		1	1.140-КР-1.00810	ф14 AII ГОСТ 5781-75, ℓ=5150	1	6.23 кг
		2	1.140-КР-1.00811	ф10 AI –"– ℓ=5150	1	3.18 кг
		3	1.140-КР-1.00803	ф6 AI –"– ℓ=280	26	1.62 кг.
			1.140-КР-1.00800-06	К-5,6		
		1	1.140-КР-1.00812	ф14 AII ГОСТ 5781-75, ℓ=5300	1	6,4 кг
		2	1.140-КР-1.00813	ф10 AI –"– ℓ=5300	1	3.27 кг
		3	1.140-КР-1.00803	ф6 AI –"– ℓ=280	28	1.74 кг

Гл.спец.	Винер		
Вед.инж.	Хомич	Хомич	81г.
Пробер	Хомич	Хомич	81г.
Разраб.	Степина	Степина	
Исполн.	Засорина	Степина	

1.140-КР-1.00800

Каркасы плоские
К-5.1 ÷ К-5.21

Стад.	Масса	Масштаб
Р		
Лист 1	Листов 3	

Проектный институт
ЛЕНЖИЛПРОЕКТ

Инв. № подл. | Подп. и дата | Взам. инв. №

Обозначение	Марка	L мм	l мм	l_1 мм	l_2 мм	Масса кг
1.140-кр-1.00800-07	К-5,7	5450	1350	—	22	11,69
1.140-кр-1.00800-08	К-5,8	5600	1350	150	22	12,04
1.140-кр-1.00800-09	К-5,9	5750	1350	—	22	14,44
1.140-кр-1.00800-10	К-5,10	5900	1500	150	23	14,82
1.140-кр-1.00800-11	К-5,11	6050	1500	—	23	15,22
1.140-кр-1.00800-12	К-5,12	6200	1500	150	23	15,62
1.140-кр-1.00800-13	К-5,13	6350	1650	—	23	18,67

Форм.	Зона	Поз.	Обозначение	Наименование	К-во	Примечание
				Детали		
			1.140-кр-1.00800 07	К-5,7		
		1	1.140-кр-1.00814	ф14 AII ГОСТ 5781-75; l=5450	1	6,59 кг
		2	1.140-кр-1.00815	ф10 AI — " — l=5450	1	3,36 кг
		3	1.140-кр-1.00803	ф6 AI — " — l=280	28	1,74 кг
			1.140-кр-1.00800-08	К-5,8		
		1	1.140-кр-1.00816	ф14 AII ГОСТ 5781-75; l=5600	1	6,78 кг
		2	1.140-кр-1.00817	ф10 AI — " — l=5600	1	3,46 кг
		3	1.140-кр-1.00803	ф6 AI — " — l=280	29	1,8 кг.
			1.140-кр-1.00800-09	К-5,9		
		1	1.140-кр-1.00818	ф16 AII ГОСТ 5781-75; l=5750	1	9,09 кг
		2	1.140-кр-1.00819	ф10 AI — " — l=5750	1	3,55 кг
		3	1.140-кр-1.00803	ф6 AI — " — l=280	29	1,80 кг
			1.140-кр-1.00800-10	К-5.10		
		1	1.140-кр-1.00820	16 AII ГОСТ 5781-75; l=5900	1	9,32 кг
		2	1.140-кр-1.00821	ф10 AI — " — l=5900	1	3,64 кг
		3	1.140-кр-1.00803	ф6 AI — " — l=280	30	1,86 кг
			1.140-кр-1.00800-11	К-5,11		
		1	1.140-кр-1.00822	ф16 AII ГОСТ 5781-75 l=6050	1	9,56 кг
		2	1.140-кр-1.00823	ф10 AI — " — l=6050	1	3,73 кг
		3	1.140-кр-1.00803	ф6 AI — " — l=280	31	1,93 кг
			1.140-кр-1.00800-12	К-5,12		
		1	1.140-кр-1.00824	ф16 AII ГОСТ 5781-75; l=6200	1	9,80 кг
		2	1.140-кр-1.00825	ф10 AI — " — l=6200	1	3,83 кг
		3	1.140-кр-1.00803	ф6 AI — " — l=280	32	1,99 кг
			1.140-кр-1.00800-13	К-5,13		
		1	1.140-кр-1.00826	ф18 AII ГОСТ 5781-75; l=6350	1	12,70 кг
		2	1.140-кр-1.00827	ф10 AI — " — l=6350	1	3,92 кг.
		3	1.140-кр-1.00803	ф6 AI — " — l=280	33	2,05 кг

Инв. № подл. | Подп. и дата | Взам. инв. №

Обозначение	Марка	L мм	ℓ мм	ℓ1 мм	ℓ мм	Масса кг
1.140-КР-1.00800-14	К-5.14	6500	1650	150	24	19.1
1.140-КР-1.00800-15	К-5,15	6650	1800	—	24	19.58
1.140-КР-1.00800-16	К-5.16	6800	1800	150	24	19.98
1.140-КР-1.00800-17	К-5.17	6950	1800	—	25	23.64
1.140-КР-1.00800-18	К-5.18	7100	1800	150	25	24.16
1.140-КР-1.00800-19	К-5.19	7250	1950	—	25	28,44
1.140-КР-1.00800-20	К-5.20	7400	1950	150	28	28,04
1.140-КР-1.00800-21	К-5.21	7550	1950	—	28	36,15

Форм.	Зона	Поз.	Обозначение	Наименование	К-во	Примечание
				Детали		
			1.140-КР-1.00800-14	К-5.14		
		1	1.140 КР-1.00828	ф18 А II ГОСТ 5781-75; ℓ= 6500	1	13.0
		2	1.140-КР-1.00829	ф10 АI — " — ℓ= 6500	1	4,01
		3	1.140-КР-1.00803	ф6 АI — " — ℓ= 280	34	2,11
			1.140-КР-1.00800-15	К-5,15		
		1	1.140-КР-1.00830	ф18 А II ГОСТ 5781-75; ℓ=6650	1	13.3
		2	1.140-КР-1.00831	ф10 АI — " — ℓ= 6650	1	4,10
		3	1.140-КР-1.00803	ф6 АI — " — ℓ= 280	35	2,18
			1.140-КР-1.00800-16	К-5.16		
		1	1.140-КР-1.00832	ф18 А II ГОСТ 5781-75; ℓ=6800	1	13,6
		2	1.140-КР-1.00833	ф10 АI — " — ℓ= 6800	1	4.20
		3	1.140-КР-1.00803	ф6 АI — " — ℓ= 280	35	2,18
			1.140-КР-1.00800-17	К-5.17		
		1	1.140-КР-1.00834	ф20 А II ГОСТ 5781-75; ℓ= 6950	1	17,17
		2	1.140-КР-1.00835	ф10 АI — " — ℓ= 6950	1	4,29
		3	1.140-КР-1.00803	ф6 АI — " — ℓ= 280	35	2,18
			1.140-КР-1.00800-18	К-5,18		
		1	1.140-КР-1.00836	ф20 А II ГОСТ 5781-75; ℓ= 7100	1	17.54
		2	1.140-КР-1.00837	ф10 АI — " — ℓ= 7100	1	4.38
		3	1.140-КР-1.00803	ф6 АI — " — ℓ= 280	36	2.24
			1.140-КР-1.00800-19	К-5,19		
		1	1.140-КР-1.00838	ф22 А II ГОСТ-5781-75; ℓ=7250	1	21.61
		2	1.140-КР-1.00839	ф10 АI — " — ℓ=7250	1	4.47
		3	1.140-КР-1.00803	ф6 АI — " — ℓ=280	38	2.36
			1.140-КР-1.00800-20	К-5.20		
		1	1.140-КР-1.00840	ф25 А II ГОСТ-5781-75; ℓ=7400	1	28,48
		2	1.140-КР-1.00841	ф10 АI — " — ℓ=7400	1	4,57
		3	1.140-КР-1.00842	ф8 АI — " — ℓ = 280	39	2,42
			1.140-КР-1.00800-21	К-5.21		
		1	1.140-КР-1.00843	ф25 А II ГОСТ-5781-75; ℓ=7550	1	29.07
		2	1.140-КР-1.00844	ф10 АI — " — ℓ=7550	1	4,66
		3	1.140-КР-1.00842	ф8 АI — " — ℓ=280	39	2,42

Инв. № подл. | Подп. и дата | Взам. инв. №

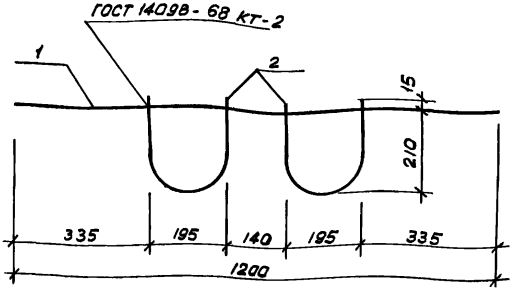

Форм.	Зона	Поз.	Обозначение	Наименование	К-во	Примечание
				Детали		
		1.	1.140-КР-1.00901	ф12 AI ГОСТ 5781-75 ℓ = 1200	1	1.07 кг.
		2.	1.140-КР-1.00902	ф4 BI ГОСТ 6727-53* ℓ = 562	2	0.11 кг.
						1.18 кг.

Инв. № подл. | Подп. и дата | Взам. инв. №

Гл. спец.	Винер		
Ведущ.	Хамич	Хамич	81г
Провер.	Хамич	Хамич	
Разраб.	Степина	Степ	
Исполн.	Засорина	Степ	

1.140 - КР-1.00900

Каркас К-1

Стад.	Масса	Масштаб
Р		
Лист	Листов	

Проектный институт Тенжилпроект

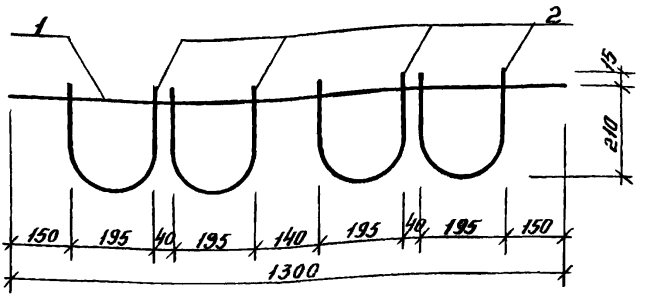

Форм.	Зона	Поз.	Обозначение	Наименование	К-во	Примечание
				Детали		
		1	1.140-КР-1.01001	ф12 AI ГОСТ 5781-75, С=1300	1	1.15кг
		2	1.140-КР-1.01002	ф4 BI ГОСТ 6727-53* С=562	4	0.22кг
						1.37кг

Взам. инв. №

Подп. и дата

Инв. № подл.

Гл. спец.	Винер		
Вед. инж.	Хомич		81г
Провер.	Хомич		
Разраб.	Степина		
Исполн.	Засарина		

1.140-КР-1.01000

Каркас К-2

Стад.	Масса	Масшт.
Р		
Лист	Листов	

Проектный институт ЛЕНЖИЛПРОЕКТ

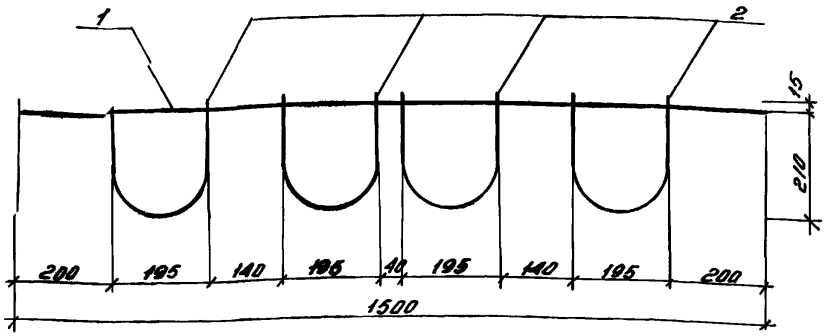

Форм	Зона	Поз	Обозначение	Наименование	К-во	Примечание
				Детали		
		1	1.140-КР-1.011 01	ф12 AI ГОСТ 5781-75 ℓ=1500	1	1.33 кг
		2	1.140-КР-1.011 02	ф 4 BI ГОСТ 6727-53* ℓ=562	4	0.22 кг
						1.55 кг

Инв.№ подл. | Подп. и дата | Взам.инв.№

Гл.спец.	Винер		
Вед.инж.	Томик		
Провер.	Томик		81г
Разраб.	Степина		
Исполн.	Засорина		

1.140-КР-1.01100

Каркас К-3

Стад.	Масса	Масшт.
Р		
Лист	Листов	

Проектный институт Ленфилпроект

План существующих металлических балок

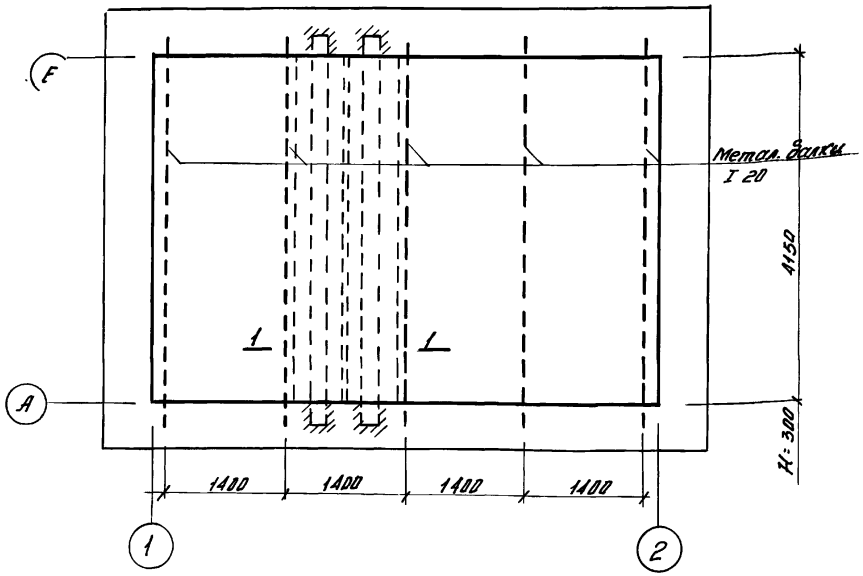

1 - 1

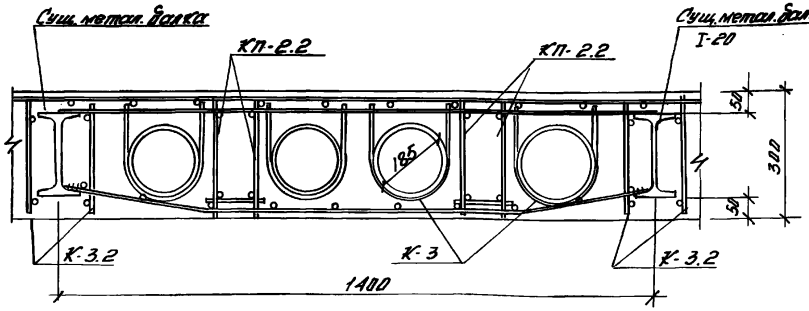

Формат	Зона	Поз.	Обозначение	Наименование		
				Документация		
			Типовой альбом серии	1.140 - КР - 1		
			1.140 - КР - 1.00000 ТП	Таблица подбора типа		
			1.140 - КР - 1.00000 ПК	Таблица подбора каркасов		
			1.140 - КР - 1.50000	Конструкция тип 3		
			1.140 - КР - 1.60000	Сборочный чертеж		
				Сборочные единицы и детали		
			1.140 - КР - 1.00300	Простр. каркас КП-22	8	
			1.140 - КР - 1.00600	Каркас плоский К-3.2	10	
			1.140 - КР - 1.01100	Каркас К-3	4	
			ГОСТ 8478-66	Сетка 150/150/3/3 (ширина 1400 мм)	34.6	пм
				Материал		
				Бетон марки 200	7.02	м³

Выборка стали на все перекрытие

Арматурные изделия										
Сталь класса AI ГОСТ 5781-75			Итого	Сталь кл AII ГОСТ 5781-75		Итого	Сталь кл BI ГОСТ 6727-53		Итого	Всего
ф12	ф10	ф6		ф14	ф12		ф4	ф3		
5.3	71.7	38.5	115.5	49.6	66.7	116.3	0.9	38.6	38.9	270.6

Детали прохода гильз в примере не показаны.
При проектировании объекта закладные детали устанавливать по чертежу 1.140 - КР - 1.70000 в соответствии с заданием инженерного отдела

Гл.спец.	Вихер		
Вед.инж.	Томич		81г
Провер.	Томич		81г
Исполн.	Засорина		

1.140 - КР - 1.80000

Пример устройства монолитного перекрытия

Стад.	Масса	Масшт.
Р		
Лист	Листов	

Проектный институт Ленгипроект

Инв. № подл. | Подп. и дата | Взам. инв. №

gost.e-ecolog.ru