ТИПОВЫЕ КОНСТРУКЦИИ И ДЕТАЛИ ЗДАНИЙ И СООРУЖЕНИЙ ДЛЯ КАПИТАЛЬНОГО РЕМОНТА В ЛЕНИНГРАДЕ

СЕРИЯ 1.135 КР-1

ВИТРИНЫ МЕТАЛЛИЧЕСКИЕ ДЛЯ ВСТРОЕННЫХ УЧРЕЖДЕНИЙ РАЗЛИЧНОГО НАЗНАЧЕНИЯ В ДОМАХ КАПИТАЛЬНОГО РЕМОНТА

ВЫПУСК- 4

СОСТАВ ВЫПУСКА

РАБОЧИЕ ЧЕРТЕЖИ МЕТАЛЛИЧЕСКИХ ВИТРИН

ЛЕНИНГРАД 1978 г.

gost.e-ecolog.ru

ТИПОВЫЕ КОНСТРУКЦИИ И ДЕТАЛИ ЗДАНИЙ И СООРУЖЕНИЙ ДЛЯ КАПИТАЛЬНОГО РЕМОНТА В ЛЕНИНГРАДЕ

СЕРИЯ 1.135.КР-1.

ВИТРИНЫ МЕТАЛЛИЧЕСКИЕ ДЛЯ ВСТРОЕННЫХ УЧРЕЖДЕНИЙ РАЗЛИЧНОГО НАЗНАЧЕНИЯ В ДОМАХ КАПИТАЛЬНОГО РЕМОНТА

ВЫПУСК-4

РАБОЧИЕ ЧЕРТЕЖИ МЕТАЛЛИЧЕСКИХ ВИТРИН

Разработан институтом Ленжилпроект

Главный инженер института В.Н. Иванов
Главный архитектор института Ж.Л. Шарлыгина
Начальник технического отдела А.А. Воронцов
Главный инженер проекта Б.М. Зинер

Согласовано техническим советом института

6 июля 1978 г.

NN п/п	Содержание альбома		NN чертежей
1	Содержание чертежей		1.135 КР-1.4.000
2	Пояснительная записка		1.135 КР-1.4.000.А
3	Типы витрин		1.135 КР-1.4.001 л 1-6
4	Витрина	ВМ-1	1.135 КР-1.4.002 л 1-6
5	Витрина	ВМ-1Ф	1.135 КР-1.4.003 л 1-6
6	Витрина	ВМ-1Н	1.135 КР-1.4.004 л 1-6
7	Витрина	ВМ-1ФН	1.135 КР-1.4.005 л 1-6
8	Витрина	ВМ-2Б	1.135 КР-1.4.006 л 1-6
9	Витрина	ВМ-2Ф	1.135 КР-1.4.007 л 1-6
10	Витрина	ВМ-2Н	1.135 КР-1.4.008 л 1-6
11	Витрина	ВМ-2	1.135 КР-1.4.009 л 1-6
12	Витрина	ВМ-3Ф	1.135 КР-1.4.010 л 1-6
13	Витрина	ВМ-4Ф	1.135 КР-1.4.011 л 1-6
14	Крепление коробок витрин. Узлы		1.135 КР-1.4.012
15	Узлы	1, 3	1.135 КР-1.11.002-011 л-2
16	Узлы	2, 4, 6, 8	1.135 КР-1.4.002-011 л-3
17	Узлы	5, 7	1.135 КР-1.4.002-011 л-4
18	Узлы	9, 10	1.135 КР-1.4.002-011 л-5
19	Узлы	11, 12, 13	1.135 КР-1.4.002-011 л-6
20	Варианты установки переплетов витрин		1.135 КР-1.4.013

					1.135. КР-1.4.000
Изм.	Лист	N докум.	Подп.	Дата	
Разработ.		Доброва			Содержание альбома
Проверил		Есельсон		1978	
					Лит. / Лист 1 / Листов 1
					Проектный институт ЛЕНГИПРОЕКТ

Настоящий альбом содержит чертежи витрин для встроенных учреждений различного назначения, организуемых при капитальном ремонте жилых зданий старой постройки в Ленинграде

В альбоме представлены наиболее характерные типы витрин, установленные на основании анализа существующих и проектируемых витрин

Каждый вид витрин в зависимости от расстекловки, наличия фрамуги, открывающихся или глухих створок, имеет соответствующее обозначение и индекс.

Скобяные изделия и приборы для открывания фрамуг выполнены по альбому „Скобяные изделия и детали", альбом 1У,Н-26, выпущенному СКБ треста Ленинградорострой", 1971 г

Сечения элементов коробок, импостов, обвязок, уплотнителей стекол и др приняты по ГОСТ 8645-68 и альбому „ Унифицированные конструкции витрин и витражей из стали " альбом 1Н-23 СКБ треста „ Ленинградорострой " 1971 г

Остекление витрин предусмотрено витринным стеклом ГОСТ 13454-68 (полированное) и ГОСТ 7380-68 (неполированное) толщиной 6,5 мм при площади остекления свыше 3 м², при меньшей площади остекления применять стекло толщиной 4÷5 мм ПО ГОСТ 111-65

Расстояние между переплетами витрин устанавливается автором проекта в зависимости от наличия экспозиции между переплетами, назначения встроенного помещения, способа освещения, количества и габаритов светильников

Минимальное расстояние между переплетами при установке люминисцентных светильников одно-ламповых - 20 см, при 2-ламповых - 40 см.

Освещенность витрин должна соответствовать СНиП-70

При высоте и ширине открывающихся створок витрин свыше 2 метров следует ставить дополнительную третью петлю на расстоянии 200 мм под верхней петлей. Элементы витрин крепятся к металлическим закладным деталям по чертежу 1.135 КР-1 4002 лист 17. Коробки витрин марок ВМ-1, ВМ-1Ф, ВМ-1Н, ВМ-1ФН крепятся над вертикальными стойками и под ними, вертикальные стойки-посредине их высоты; витрины марок ВМ-2Б, ВМ-2Н крепятся над вертикальными стойками и под ними, боковые стойки-посредине высоты витрины типов ВМ-2Ф, ВМ-2, ВМ-3Ф, ВМ-4Ф - над вертикальными стойками и под ними, и посредине, боковые стойки-посредине высоты.

Витрины могут применяться однотипные наружные и внутренние, и в сочетании двух различных типов в одном проеме.

При переплетах, открывающихся в одну сторону, размеры внутренних переплетов должны быть на 50 мм. больше размеров наружного

Все размеры, указанные на чертежах деталей даны в мм.

При ссылке на альбом в проекте указать тип и марку витрины, габариты, размеры фрамуг или створок.

Изготовление и поставку витрин производить согласно чертежам и техническим условиям по альбому 1Н-24СКБ Ленинградорострой 1971 г.

Инв	Лист	№ докум	Подп	Дата	1.135 КР-1 4000. А			
Разраб.		Давгяя		1978	Пояснительная записка	Лит	Лист	Листов
Провер		Есельсон				Проектный институт ЛЕННИИПРОЕКТ		

Типы	Марка	Лист
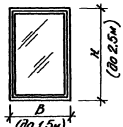	ВМ-1	4
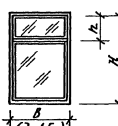	ВМ-1П	5
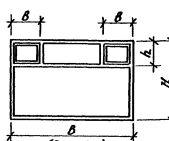	ВМ-3П	12

Типы	Марка	Лист
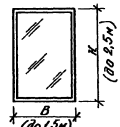	ВМ-1К	6
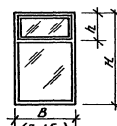	ВМ-1ПК	7
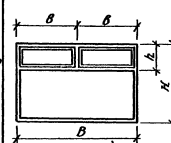	ВМ-4П	13

Типы	Марка	Лист
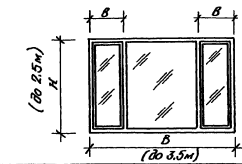	ВМ-2Б	8
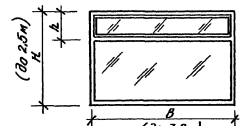	ВМ-2П	9

Типы	Марка	Лист
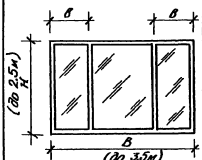	ВМ-2М	10
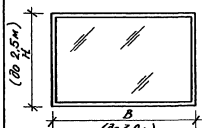	ВМ-2.1	11

В скобках указаны максимальные размеры блоков для каждого типа. Петли и фрамужные приборы указаны на соответствующих листах альбома.

Изм.	Лист	N докум.	Подп.	Дата	1.135.КР-1.4.001
Разраб		Малюшенок		1976	Типы витрин металлических с фрамугами и без фрамуг
Провер		Емельянов			Лит. / Лист 1 / Листов 1
					Проектный институт ЛЕННИИПРОЕКТ

Инв. № подл. | Подп. и дата | Взам. инв. №

Формат 12

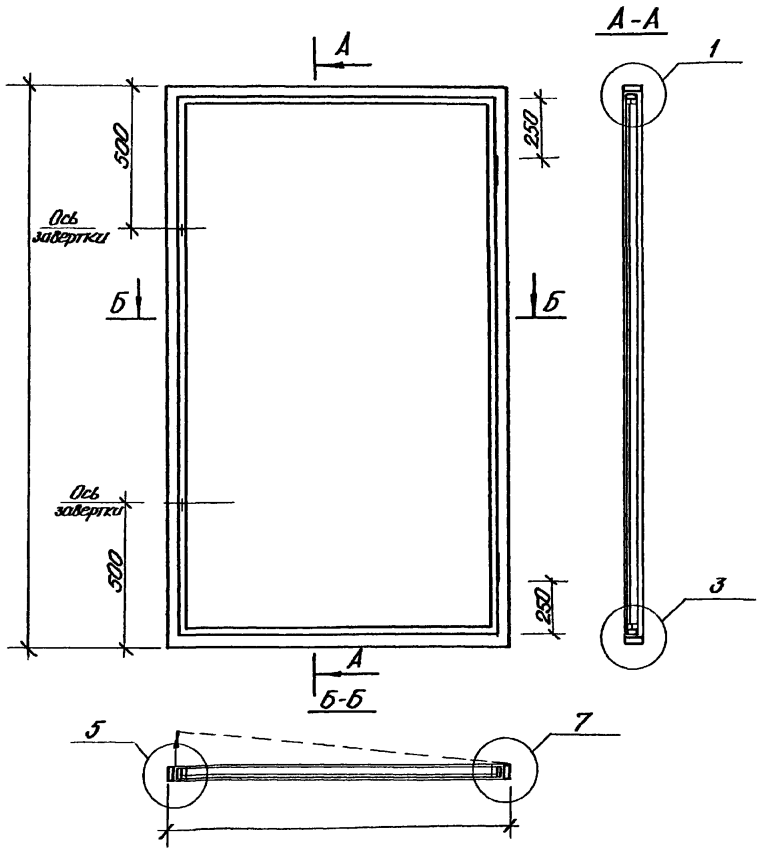

					1.135 КР-1.4.002	
Изм.	Лист	N докум.	Подп.	Дата		
Разраб.		Мелашенок			Витрина металлическая ВМ-1 Общий вид, разрезы	Лит. / Лист 1 / Листов 6
Провер.		Есельсон		1978		
						Проектный институт ЛЕННИИПРОЕКТ

Инв. N подл. | Подп. и дата | Взам. инв. N

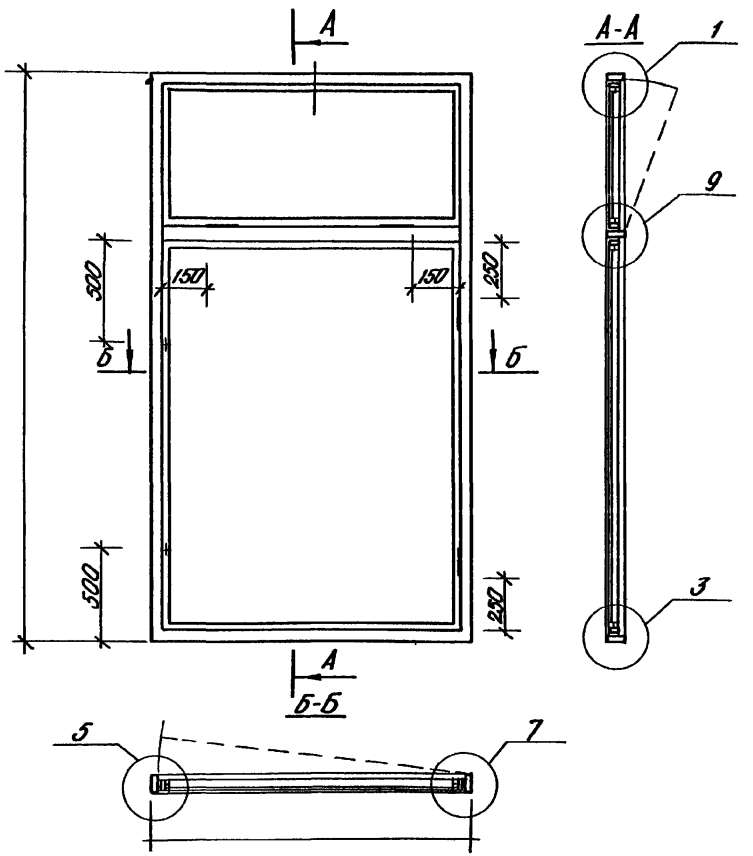

При ширине блока до 1000 мм ставить один фрамужный прибор

					1.135 КР-1.4.003			
Изм.	Лист	N докум.	Подп.	Дата				
Разраб		Арбелля			Витрина металлическая ВМ-1Ф Общий вид, разрезы	Литт	Лист 1	Листов 6
Провер		Есельсон		1978		Проектный институт ЛЕННИИПРОЕКТ		

Формат 12

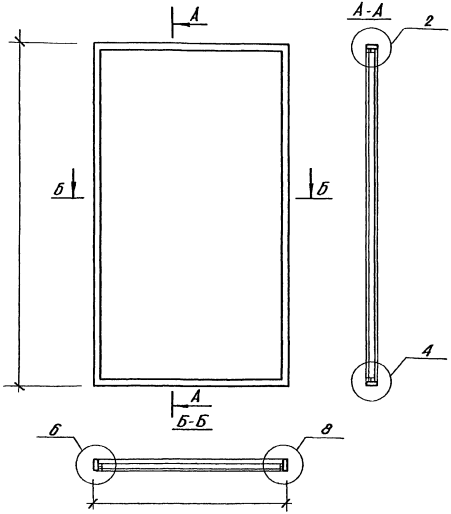

					1.135 КР-1 4.004	
Изм	Лист	№докум	Подп	Дата		
Разраб		Довгая			Витрина металлическая ВМ-1Н. Общий вид, разрезы	Лит 1 / Лист 1 / Листов 6
Провер		Есельсон		1978		Проектный институт ЛЕННИИПРОЕКТ

Инв. № подл. | Подп. и дата | Взам. инв. №

Формат А2

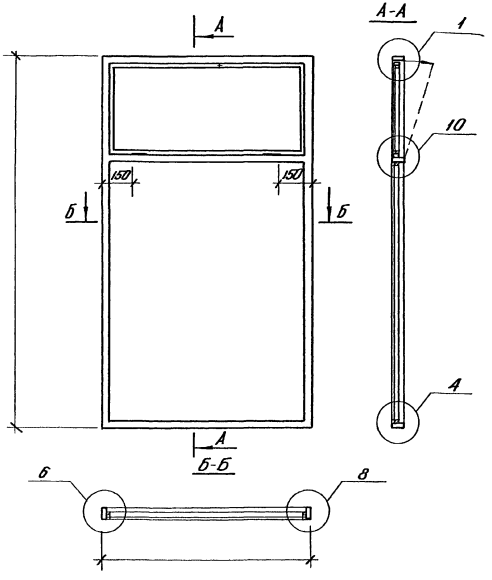

При ширине блока до 1000 мм ставить один фрамужный прибор

					1.135 КР-1.4.005	
Изм	Лист	N докум	Подп	Дата		
Разраб		Довецая			Витрина металлическая ВМ-1ФК Общий вид, разрезы	Лит / Лист 1 / Листов 6
Провер		Есельсон		1978		
						Проектный институт ЛЕНЖИЛПРОЕКТ

Формат 12

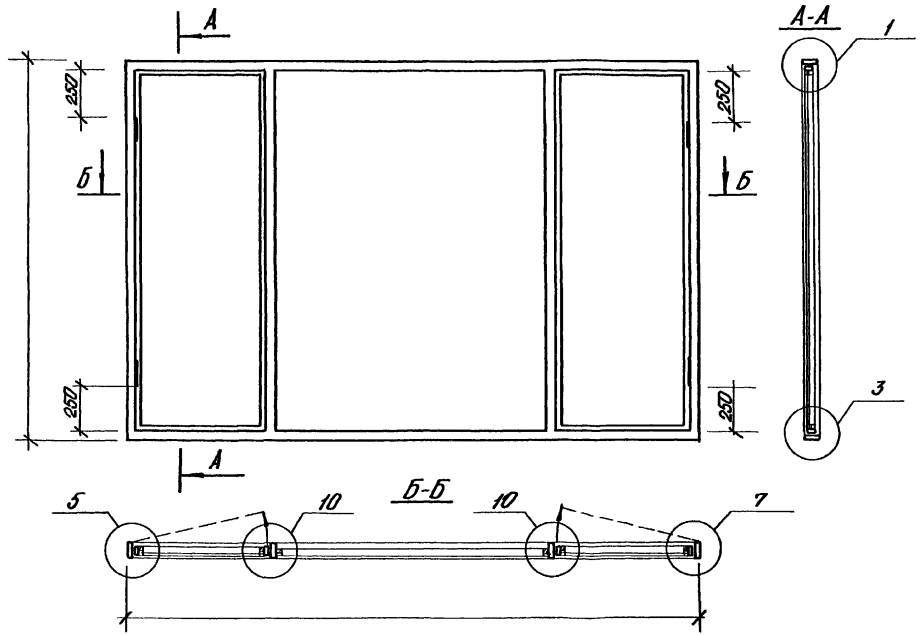

Изм	Лист	N докум	Подп	Дата	1.135 КР-1.4.006			
Разраб.		Довгий			Витрина металлическая ВМ-2Б Общий вид, разрезы	Лит	Лист 1	Листов 6
Провер		Есельсон		1978		Проектный институт ЛЕНЖИЛПРОЕКТ		

Формат 12

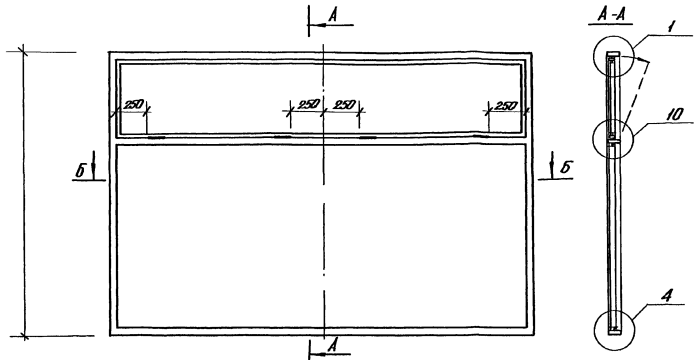

					1.135 КР-1.4.007		
Изм.	Лист	№ докум.	Подп.	Дата			
Разраб.		Давыдов			Витрина металлическая ВМ-2Ф. Общий вид, разрезы	Лит.	Лист 1	Листов 6
Провер.		Есельсон		1978		Проектный институт ЛЕННИИПРОЕКТ		

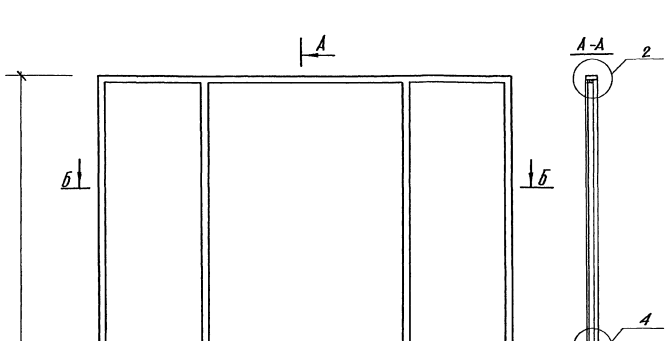

Изм.	Лист	№докум.	Подп.	Дата	1.135 КР-1.4.008
Разраб.		Довгий		1979	Витрина металлическая ВМ-2Н. Общий вид, разрезы
Провер.		Есенков			

Лит.	Лист	Листов
	1	6

Проектный институт ЛЕНЖИЛПРОЕКТ

Формат 12

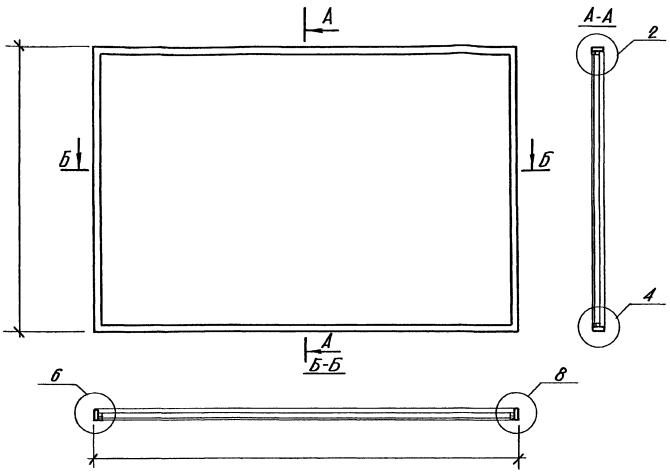

					1.135 КР-1.4.009	
Изм.	Лист	№ докум.	Подп.	Дата		
Разраб.		Михайлов		1978	Витрина металлическая ВМ-2 Общий вид, разрезы	Лит. / Лист 1 / Листов 6
Провер.		Еселсон				Проектный институт ЛЕННИИПРОЕКТ

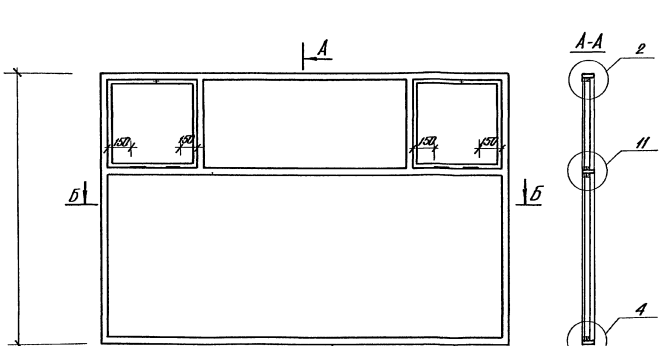

При ширине открывающейся фрамуги до 1000 мм ставить один фрамужный прибор

					1.135 КР-1 4.010	
Нач.	Лист	N докум.	Подп.	Дата	Витрина металлическая ВМ-3Ф Общий вид, разрезы	Лит. / Лист 1 / Листов 6
Разраб.		Довецкая				
Провер.		Гольцман		1978		Проектный институт ЛЕННИИПРОЕКТ

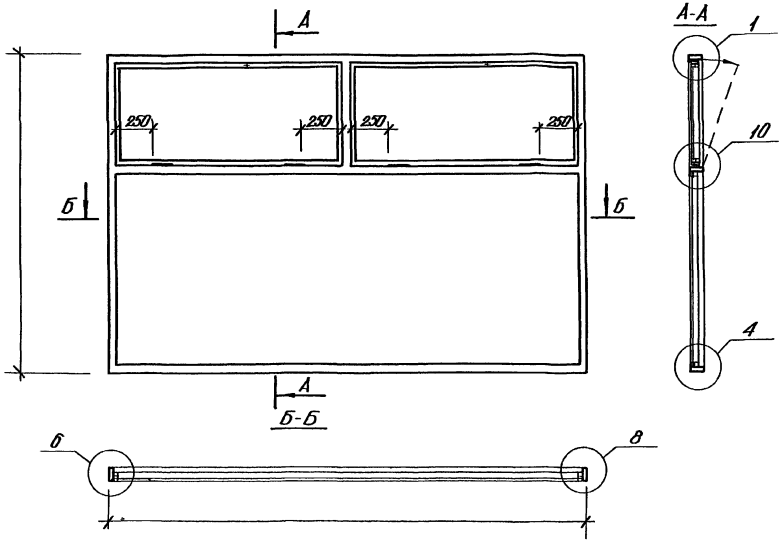

При ширине открывающейся фрамуги 1000 мм ставить один фрамужный прибор

					1.135КР-14.011		
ГИП	Лист	N докум	Подп	Дата			
Разраб.		Довеля		10.78	Витрина металлическая ВМ-4Ф Общий вид, разрезы	Лит	Лист 1 / Листов 6
Провер		Есельсан		10.78		Проектный институт ЛЕННИИПРОЕКТ	

Крепление коробок витрин к закладным деталям проемов

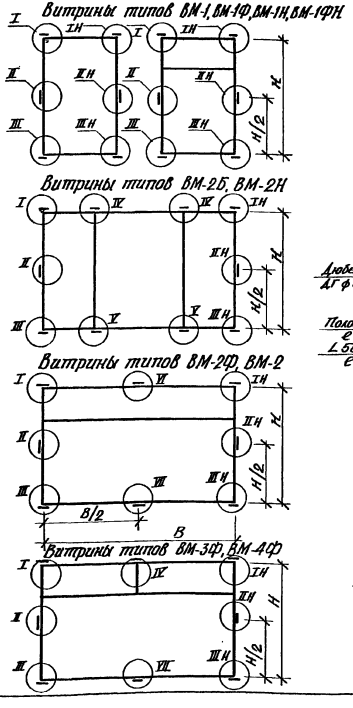

Узлы крепления коробок витрин к закладным деталям проемов

/со стороны помещений/

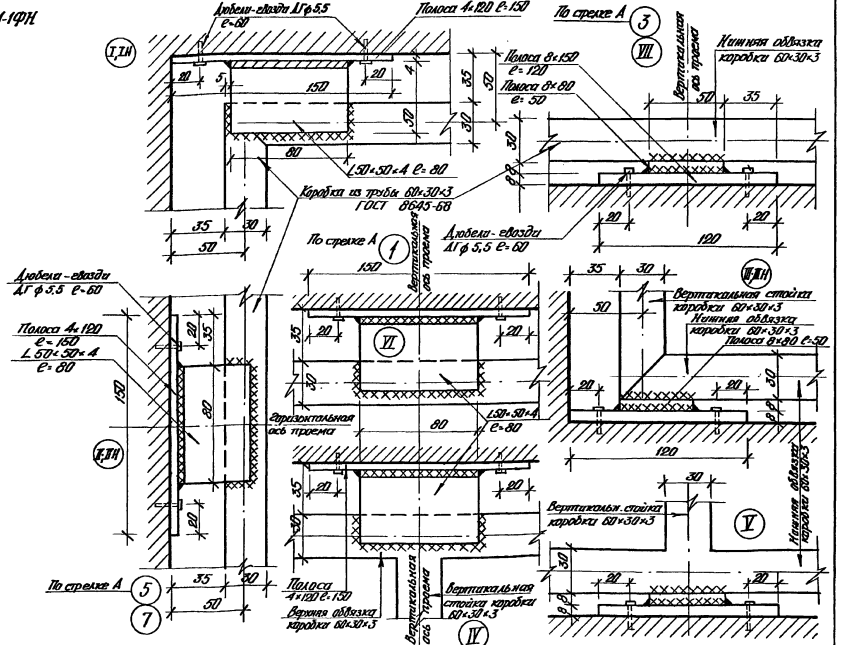

Сварку производить электродами Э-42. Высота шва δ=4 мм. Индексом Н обозначены аналогичные узлы с противоположн. стороны

Изм.	Лист	N докум.	Подп.	Дата

1.135 КР-1.4.012

Лист 1

Инв. N подл. | Подпись и дата

Формат 12

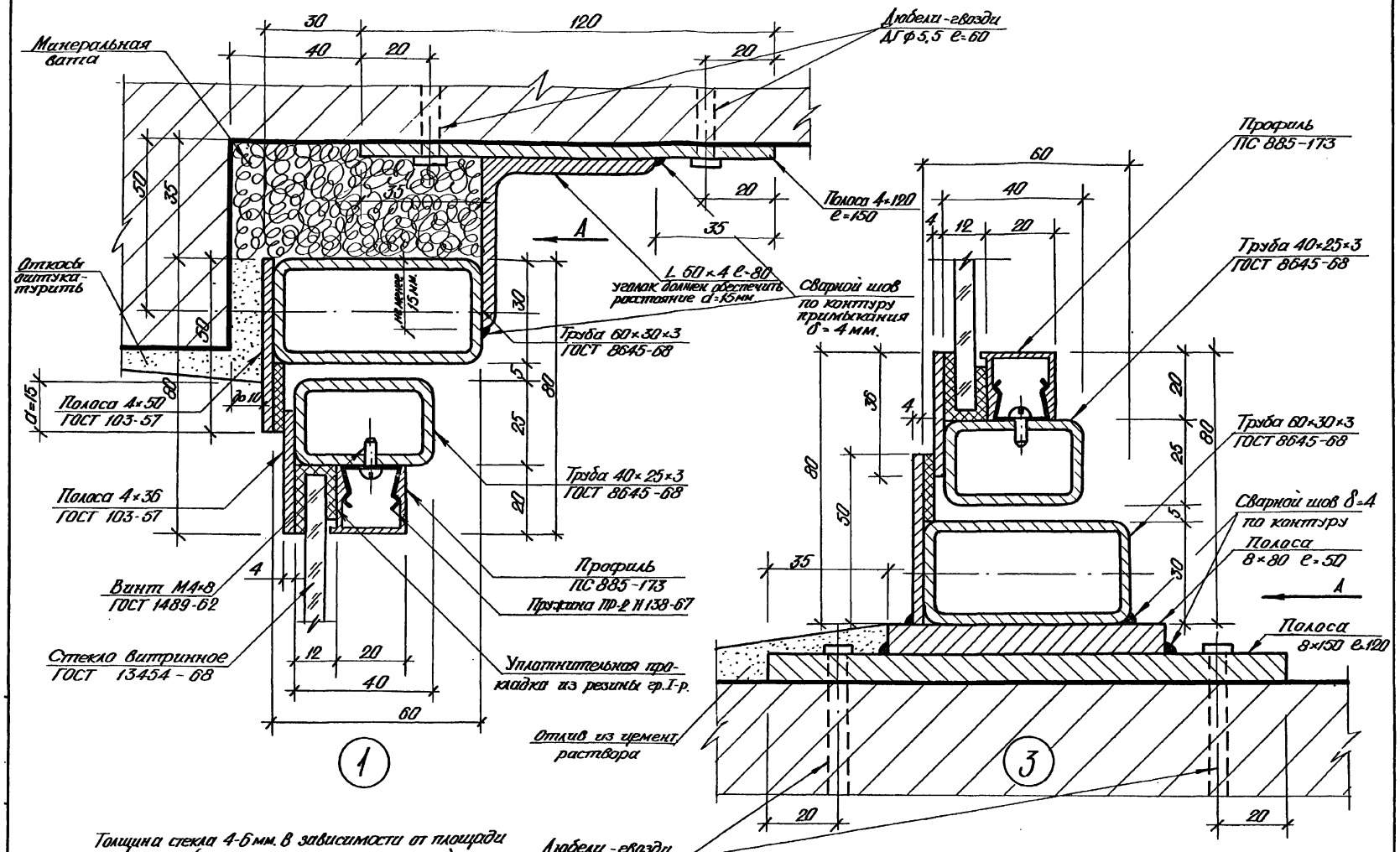

Толщина стекла 4-6 мм. в зависимости от площади остекления (см. пояснительную записку).
Виды узлов по стрелке А см. лист 14/1.135 КР-1.4.012.

Изм.	Лист	N докум.	Подп.	Дата	1.135 КР-1.4.002÷0.11	Лист 2

Формат 12

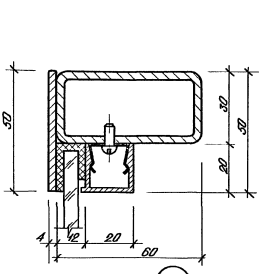

2

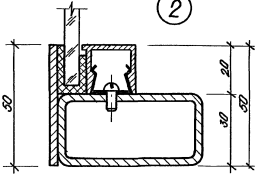

4

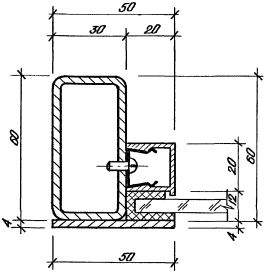

6

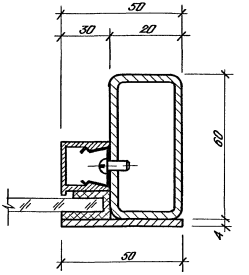

8

Толщина стекла 4-6 мм в зависимости от площади остекления / см. пояснительную записку /

						1.135 КР-1.4 002-011	Лист 3
Изм.	Лист	N докум.	Подп.	Дата			

Формат А2

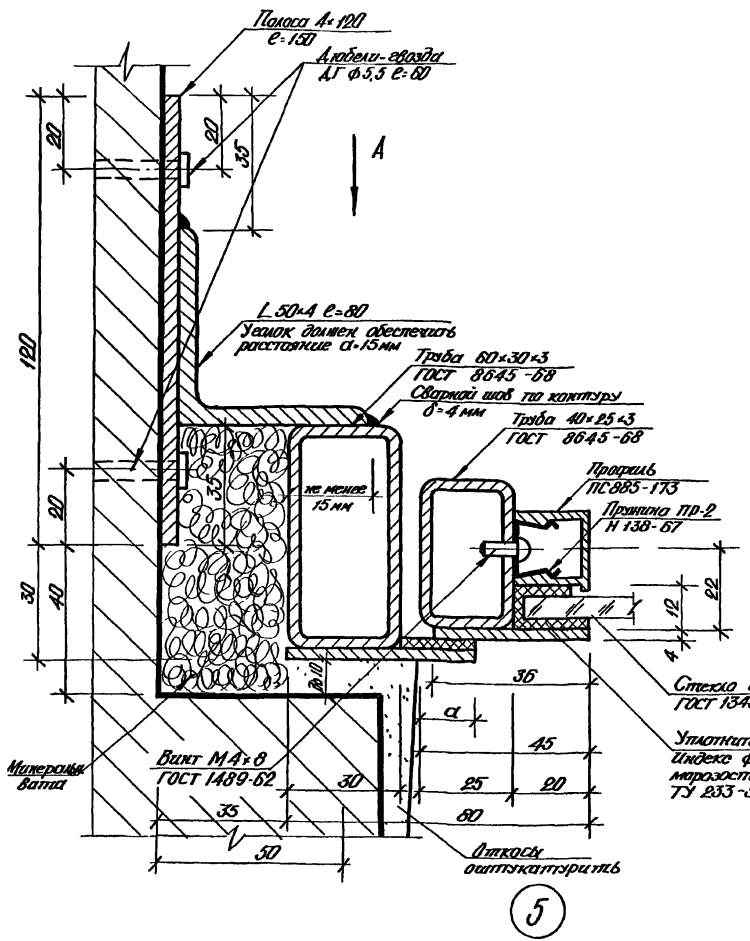

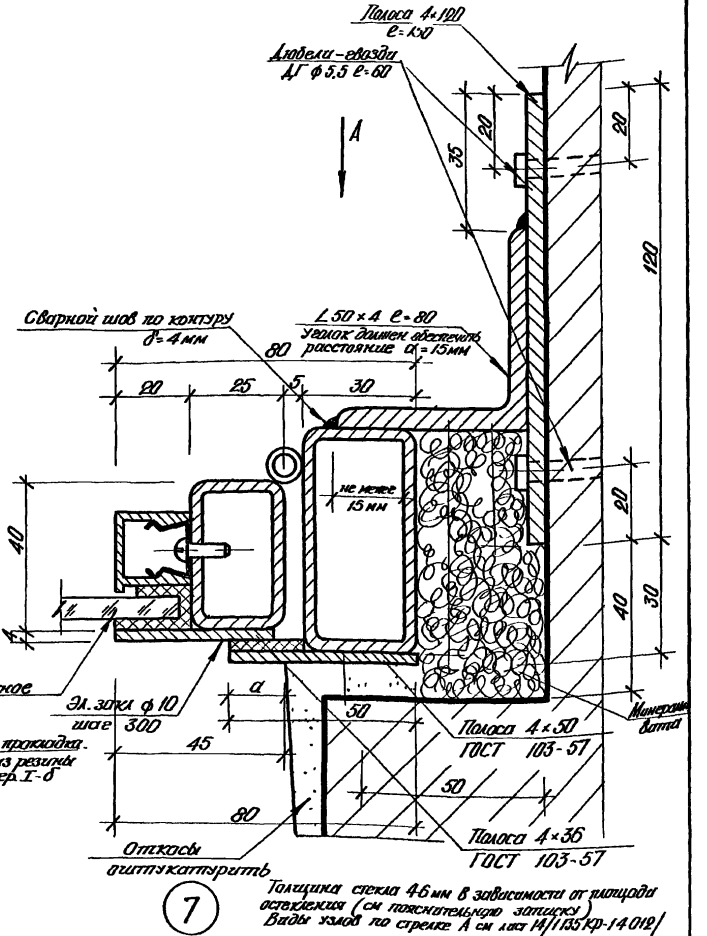

Толщина стекла 46 мм в зависимости от площади остекления (см. пояснительную записку)
Виды узлов по стрелке А см. лист 14/1.135 КР-1.4.012/

Изм.	Лист	N докум.	Подп.	Дата	1.135 КР-1.4.002÷011	Лист 4

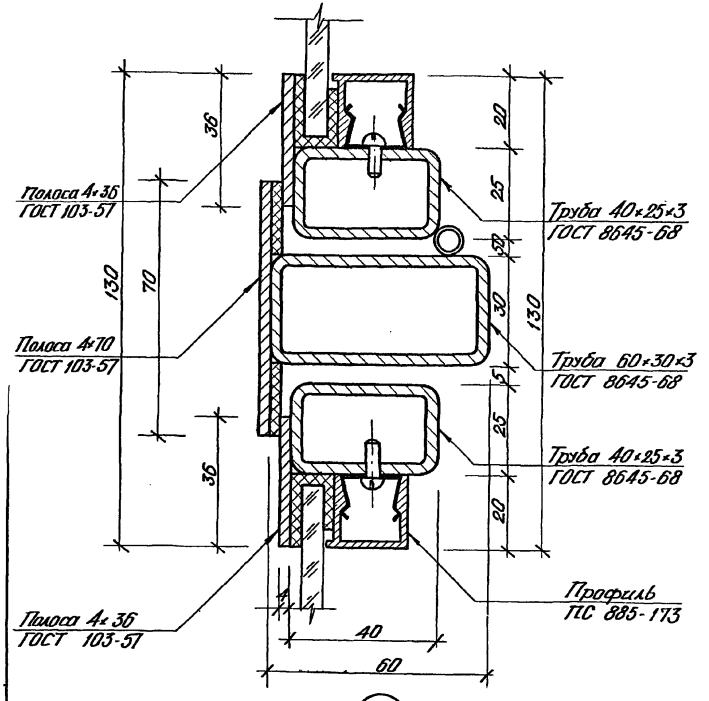

9

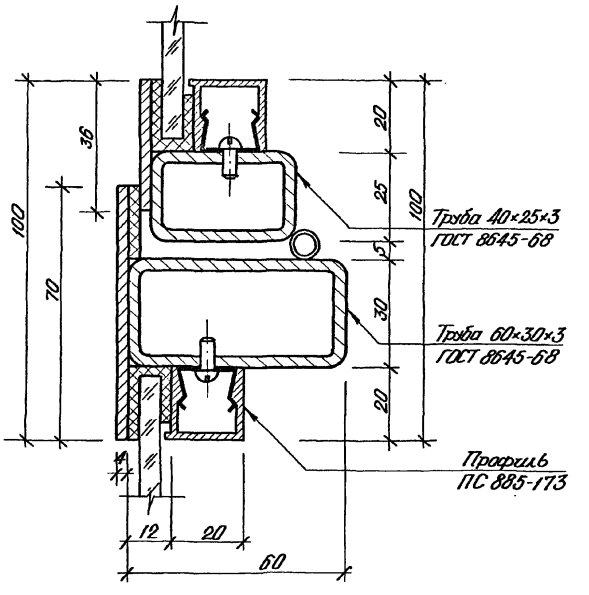

10

Толщина стекла 4-6 мм. в зависимости от площади остекления /см. пояснительную записку/

Изм.	Лист	N докум.	Подп.	Дата	1.135-КР-1.4.002÷011	Лист 5

Формат 12

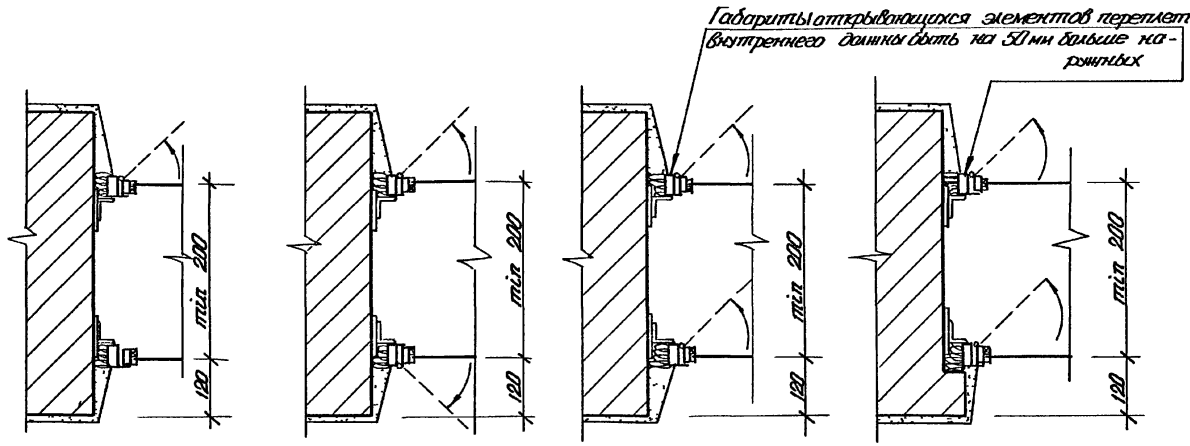

Наружный переплет не открывающийся

Открывание переплетов в разные стороны

Открывание переплетов в одну сторону

Открывание переплетов в одну сторону при наличии четвертей

Изм.	Лист	N докум.	Подп.	Дата	1.135 КР-1.4 013	
Разраб.		Молошное		1978	Варианты установки переплетов витрин	Лит. / Лист / Листов
Провер.		Есельсон				Проектный институт ЛЕНЖИЛПРОЕКТ

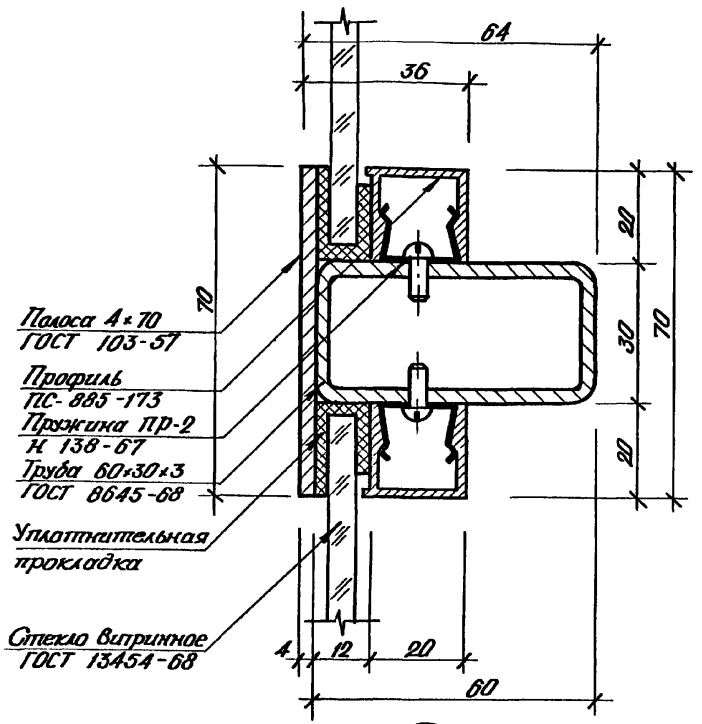

11

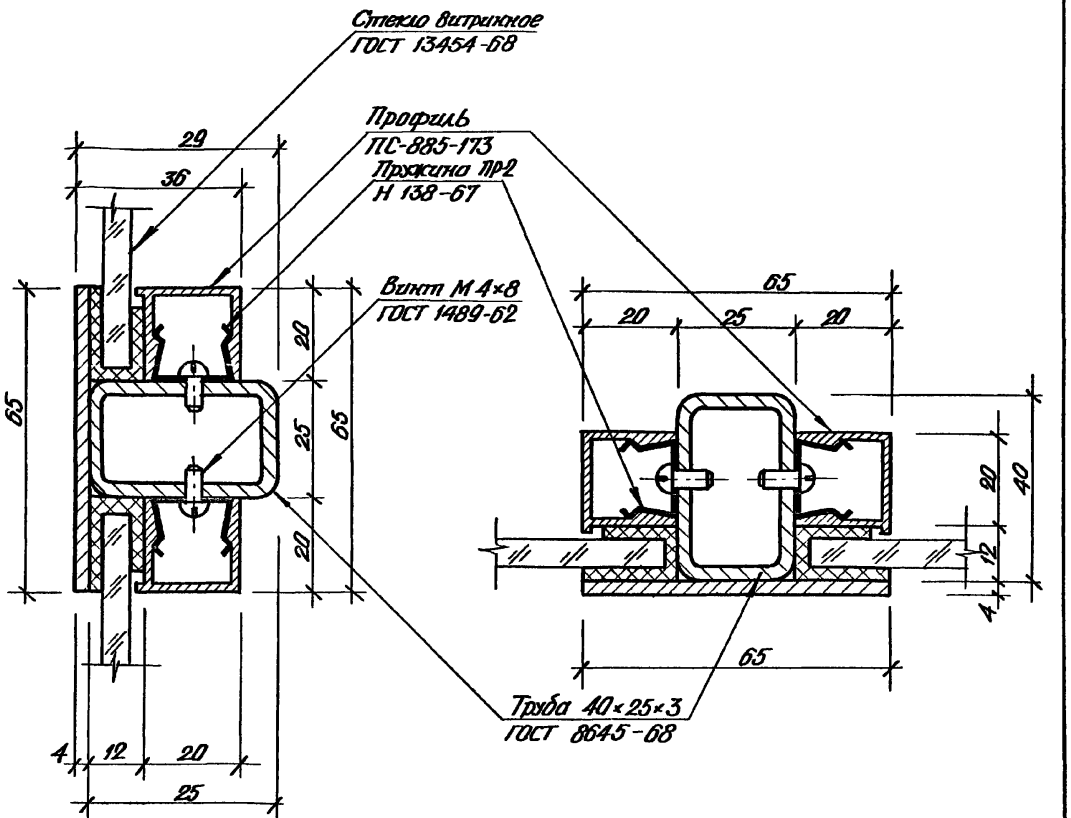

12 13

Толщина стекла 4-6мм в зависимости от площади остекления / см пояснительную записку /

Изм	Лист	N докум	Подп	Дата	1.135 КР-1.4.002÷011	Лист 6

gost.e-ecolog.ru