ТИПОВЫЕ КОНСТРУКЦИИ И ДЕТАЛИ ЗДАНИЙ И СООРУЖЕНИЙ ДЛЯ КАПИТАЛЬНОГО РЕМОНТА В ЛЕНИНГРАДЕ

СЕРИЯ 1.135.КР-1

ВИТРИНЫ ДЕРЕВЯННЫЕ ДЛЯ ВСТРОЕННЫХ УЧРЕЖДЕНИЙ РАЗЛИЧНОГО НАЗНАЧЕНИЯ В ДОМАХ КАПИТАЛЬНОГО РЕМОНТА

ВЫПУСК 3

РАБОЧИЕ ЧЕРТЕЖИ ДЕРЕВЯННЫХ ВИТРИН

Разработан институтом Ленжилпроект

Главный инженер института В.Н. Иванов

Главный архитектор института К.А. Шарлыгина

Начальник технического отдела А.Л. Воронцов

Главный инженер проекта Б.М. Винер

8.VII.78г

Согласовано техническим советом института

6 июля 1978г

gost.e-ecolog.ru

ТИПОВЫЕ КОНСТРУКЦИИ И ДЕТАЛИ ЗДАНИЙ И СООРУЖЕНИЙ
ДЛЯ КАПИТАЛЬНОГО РЕМОНТА В ЛЕНИНГРАДЕ

СЕРИЯ 1.135 КР-1

ВИТРИНЫ ДЕРЕВЯННЫЕ ДЛЯ ВСТРОЕННЫХ УЧРЕЖДЕНИЙ РАЗЛИЧНОГО НАЗНАЧЕНИЯ В ДОМАХ КАПИТАЛЬНОГО РЕМОНТА

ВЫПУСК 3

СОСТАВ ВЫПУСКА
РАБОЧИЕ ЧЕРТЕЖИ ДЕРЕВЯННЫХ ВИТРИН

ЛЕНИНГРАД 1978 г.

N п/п	Содержание альбома	NN чертежей
1	Содержание чертежей	
2	Пояснительная записка	
3	Типы прямоугольных витрин 1-9	1.135 КР-1.3.001 Л-1
4	Типы криволинейных витрин 1-9	1.135 КР-1.3.001 Л-2
5	Схемы установки приборов для прямоугольных витрин	1.135 КР-1.3.002 Л-1
6	Схемы установки приборов для криволинейных витрин	1.135 КР-1.3.002 Л-2
7	Витрина прямоугольная ВП-1	1.135 КР-1.3.003 Л-1
8	Витрина прямоугольная ВП-1Ф	1.135 КР-1.3.004 Л-1
9	Витрина прямоугольная ВП-1Д	1.135 КР-1.3.005 Л-1
10	Витрина прямоугольная ВП-2	1.135 КР-1.3.006 Л-1
11	Витрина прямоугольная ВП-2Ф	1.135 КР-1.3.007 Л-1
12	Витрина прямоугольная ВП-2Д	1.135 КР-1.3.008 Л-1
13	Витрина прямоугольная ВП-3.1	1.135 КР-1.3.009 Л-1
14	Витрина прямоугольная ВП-3.2	1.135 КР-1.3.010 Л-1
15	Витрина прямоугольная ВП-3.2Ф	1.135 КР-1.3.011 Л-1
16	Узлы	1.135 КР-1.3.011 Л-2
17	Витрина криволинейная ВК-1	1.135 КР-1.3.012 Л-1
18	Витрина криволинейная ВК-1Ф	1.135 КР-1.3.013 Л-1
19	Витрина криволинейная ВК-1ФД	1.135 КР-1.3.014 Л-1
20	Витрина криволинейная ВК-2	1.135 КР-1.3.015 Л-1
21	Витрина криволинейная ВК-2Ф	1.135 КР-1.3.016 Л-1
22	Витрина криволинейная ВК-2ФД	1.135 КР-1.3.017 Л-1
23	Витрина криволинейная ВК-3.2Ф	1.135 КР-1.3.018 Л-1
24	Витрина криволинейная ВК-3.3Ф	1.135 КР-1.3.019 Л-1
25	Витрина криволинейная ВК-3.1Ф	1.135 КР-1.3.020 Л-1
26	Узлы	1.135 КР-1.3.003÷0.020 Л-2
27	Узлы	1.135 КР-1.3.003÷0.020 Л-3
28	Узлы	1.135 КР-1.3.003÷0.020 Л-4
29	Узлы	1.135 КР-1.3.003÷0.020 Л-5
30	Узлы	1.135 КР-1.3.003÷0.020 Л-6
31	Узлы	1.135 КР-1.3.003÷0.020 Л-7
32	Узлы	1.135 КР-1.3.003÷0.020 Л-8
33	Узлы	1.135 КР-1.3.003÷0.020 Л-9
34	Варианты установки витринных блоков 1.135 КР-1.3.021	

Изм.	Лист	N докум.	Подп.	Дата
Разраб.		Милашкин		1978
Провер.		Есельсон		

1.135 КР-1.3.000

Содержание альбома

Лит.	Лист	Листов
	1	1

Проектный институт ЛЕНЖИЛПРОЕКТ

Формат 12

Настоящий альбом содержит чертежи витрин для встроенных учреждений различного назначения, проектируемых при капитальном ремонте жилых зданий старой постройки в Ленинграде
В альбоме представлены наиболее характерные типы витрин, установленные на основании анализа существующих и проектируемых витрин. Каждый вид витрин в зависимости от формы, наличия фрамуги или спаренные с дверными блоками, имеет соответствующие обозначения и индексы

Витринные блоки изготавливаются в раздельных коробках
Скобяные изделия для всех видов витрин соответствуют Государственным стандартам на скобяные изделия: ГОСТ 5087-72, ГОСТ 5091-72, ГОСТ 17585-72, с учетом требований СНиП III-В 769
В зависимости от технологии изготовления витринных блоков допускается замена петель на петли других марок по ГОСТ 5088-72
Витринные блоки наружные и внутренние, изготавливаются из пиломатериалов хвойных пород с влажностью не более 15% При необходимости применения витрин, облицованных массивом дуба (дуб толщиной 8-10) об этом делается соответствующая запись в проекте
Остекление предусмотрена витринным стеклом ГОСТ 7380-63 (неполированное) толщиной 6мм при площади остекления свыше 3 м², при меньшей площади остекления применять стекло толщиной 4мм по ГОСТ 111-78
Расстояние между переплетами витрин устанавливается автором проекта в зависимости от наличия экспозиции между переплетами, назначения встроенного помещения, способа освещения, количества и габаритов применяемых осветительников

Минимальное расстояние между переплетами при установке светильников одноламповых-20см при 2х ламповых – 40см.
Освещенность витрин должна соответствовать СНиП 07-70
При размерах витрин свыше 2,5×2,5 м обвязки в углах должны быть усилены металлическими уголниками толщиной 3-4 мм,
при меньших размерах-уголники по ГОСТ 5091-72, на шурупах с внутренней стороны в соответствии с ГОСТ 1145-70 или 1146-70
В случаях, когда в одном проеме устанавливаются два и более блоков, стыки между коробками закрываются профилированными накладками из дерева, гипса или мастики
Размеры и профили накладок назначаются автором проекта в соответствии с архитектурной характеристикой фасада
Витрины деревянные без импостов рекомендуется проектировать площадью до 6.0м², при больших размерах следует вводить импосты или применять витрины из металла по альбому 1.135 КР-1 выпуск 4
При высоте или ширине открывающихся створок витрин свыше 2х метров следует ставить дополнительную третью петлю на расстоянии 200 мм под верхней петлей.
Сечения обвязок витринных переплетов
размерами до 2,0×2,0 м - 64×74 мм
размерами до 3,0×3,0 м - 64×84 мм
размерами свыше 3,0×3,0 - 64×94 мм
Представленные в альбоме витрины могут применятся однотипные наружные и внутренние и в сочетании разных типов в одном проеме При открывающихся переплетах в одну сторону, размеры внутреннего блока должны быть на 50 мм. больше размеров наружного.
Все размеры, указанные на чертежах деталей, даны в (мм).
При ссылке на альбом в проекте указать тип и марку витрины габариты, размеры фрамуг или створок.
Для фрамуг шириной до 830мм применяется фрамужный прибор Калининского завода „Сантехкомплект". Для более широких фрамуг должен применяться рычажный фрамужный прибор

					1.135 КР-1.4.000
Изм.	Лист	N докум.	Подп.	Дата	
Разраб.		Максимов		1978	Пояснительная записка
Провер.		Есельсон			
					Лит. / Лист 1 / Листов 1
					Проектный институт ЛЕНЖИЛПРОЕКТ

№ п.п	Типы	Марка	Стр.	№ п/п	Типы	Марка	Стр.	№ п/п	Типы	Марка	Стр.
1	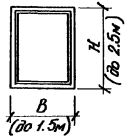	ВП-1	7	4	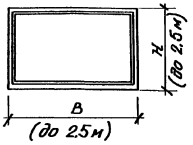	ВП-2	10	7	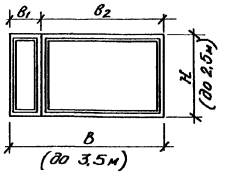	ВП-3.1	13
2	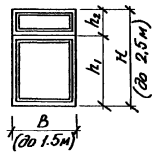	ВП-1Ф	8	5	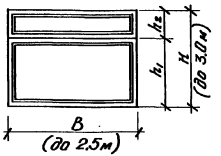	ВП-2Ф	11	8	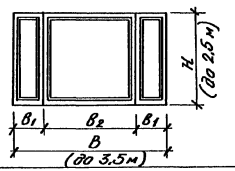	ВП-3.2	14
3	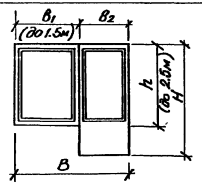	ВП-1Д	9	6	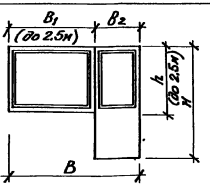	ВП-2Д	12	9	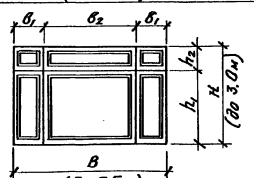 принять $B_1 = h_2$	ВП-3.2Ф	15

При применении витрин марки ВП-3.2Ф размеры B_1 и h_2 назначать равные.
В скобках указаны максимальные размеры блоков для каждого типа.
Размеры $B_1, B_2; h_1, h_2$ устанавливаются автором проекта в зависимости от архитектурной характеристики фасада.

Изм.	Лист.	№ докум.	Подп.	Дата
Разраб.	Матюшок			
Провер.	Есельсон			1978

1.135 КР-1.3.001

Типы витрин прямоугольных с фрамугами и без фрамуг

Лит.	Лист	Листов
	1	2

Проектный институт ЛЕНЖИЛПРОЕКТ

Инв. № подл. | Подп. и дата | Взам. инв. № | Инв. № дубл. | Подп. и дата

Формат 12

N п п	Типы	Марка	Стр	N п п	Типы	Марка	Стр	N п п	Типы	Марка	Стр
1	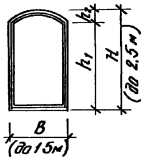	ВК-1	17	4	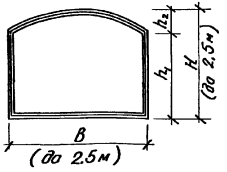	ВК-2	20	7	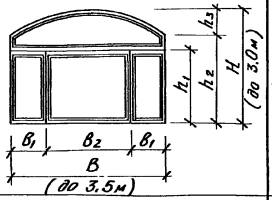	ВК-3,2Ф	23
2	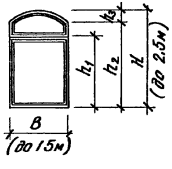	ВК-1Ф	18	5	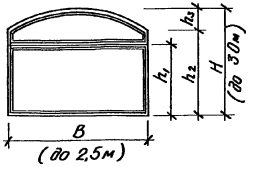	ВК-2Ф	21	8	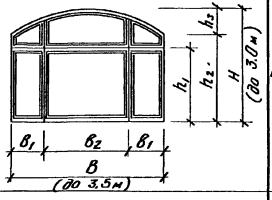	ВК-3,3Ф	24
3	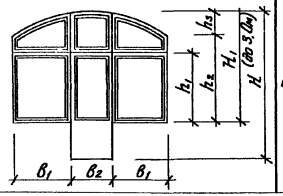	ВК-1ФД	19	6	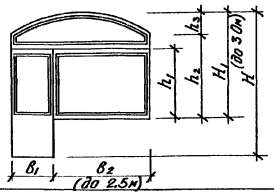	ВК-2ФД	22	9	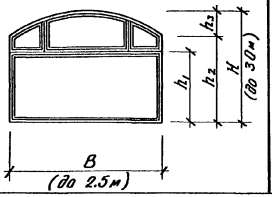	ВК-3,1Ф	25

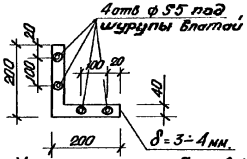

Угольник при разм блоков более 2,5м.

Для навески створок при ширине более 1500 мм и высоте более 2100 мм требуется установка трех петель /см черт 1.135 КР-13 002

В скобках указаны максимальные размеры блоков для каждого типа. Размеры B_1, B_2, h_1, h_2, h_3 устанавливаются автором проекта в зависимости от архитектурной характеристики фасада

Изм	Лист	N докум	Подп	Дата
Разраб		Мохашанок		
Провер		Есельсон		1978

1.135 КР-1.3001

Типы витрин криволинейных с фрамугами и без фрамуг

Лит	Лист	Ли
	2	

Проектный инсти

ЛЕНЖИЛПРО

Инв N подл | Подп и дата | Взам инв N | Инв N дубл | Подп и дата

Формат 12

N п/п	Схема	Марка
1	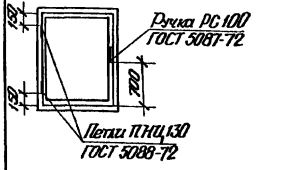	ВП-1
2	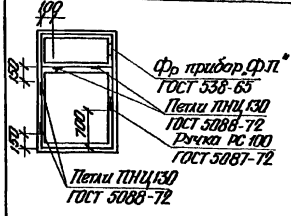	ВП-1Ф
3	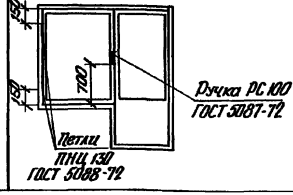	ВП-1Д

N п/п	Схема	Марка
4	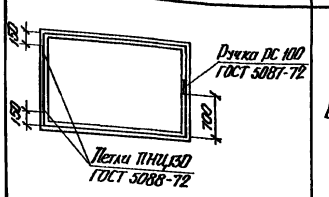	ВП-2
5	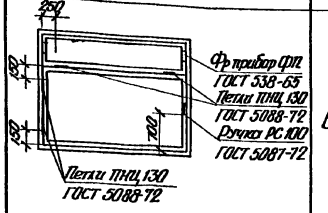	ВП-2Ф
6	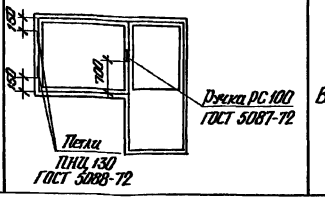	ВП-2Д

N п/п	Схема	Марка
7	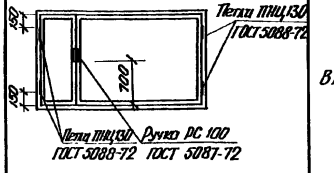	ВП-3 1
8	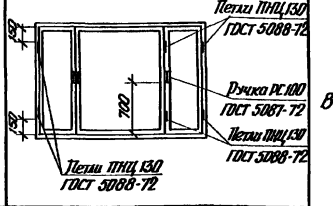	ВП-3 2
9	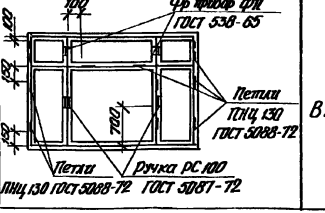	ВП-3.2Ф

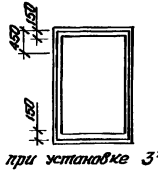

при установке 3х петель

Изм	Лист	N докум.	Подп.	Дата
Разраб		Мишанов		
Провер		Есельсон		1978

1.135 КР-1.3.002

Схемы установки приборов для прямоугольных витрин

Лит	Лист	Листов
	1	2

Проектный институт ЛЕНЖИЛПРОЕКТ

N п.п	Схема	Марка
	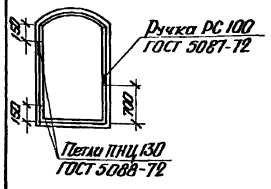	ВК-1
	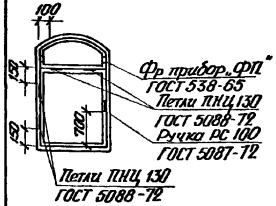	ВК-1Ф
	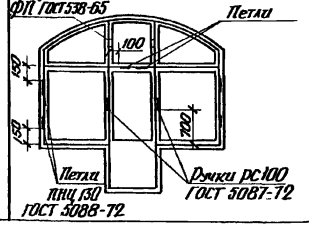	ВК-1ФД

N п.п	Схема	Марка
	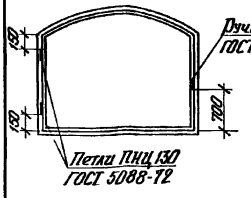	ВК-2
	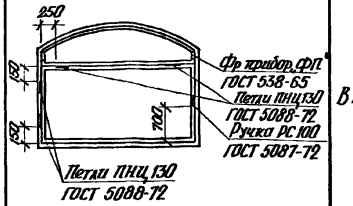	ВК-2Ф
	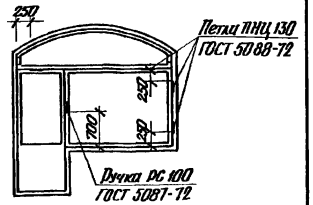	ВК-2ФД

N п.п	Схема	Марка
	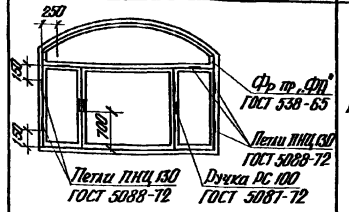	ВК-3.2Ф
	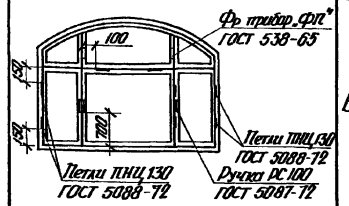	ВК-3.3Ф
	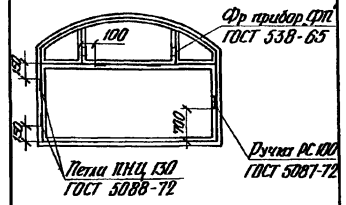	ВК-31Ф

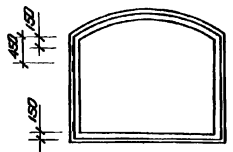

при установке 3х петель

Изм	Лист	N докум.	Подп.	Дата
Разраб		Мелашенок		
Провер		Есельсон		1978

1.135 КР-1.3 002

Схемы установки приборов для криволинейных витрин

Лит	Лист	Листов
	2	2

Проектный институт ЛЕНЖИЛПРОЕКТ

Формат 12

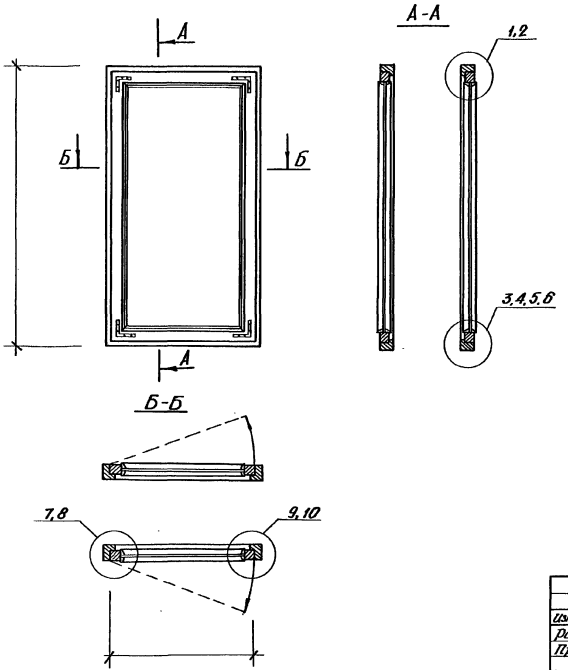

Спецификация:

Стекло витринное полированное ГОСТ 13454-68

Стекло витр. неполированное ГОСТ 7380-68

Ручка РС100 ГОСТ 5087-72 шт. 2

Петли ПНЦ 130 ГОСТ 5088-72 шт. 4

ПНФм ГОСТ 17585-72

Шурупы 4×30 ГОСТ 1144-70 шт. 32

Угольники металлич. ГОСТ 5091-72 шт. 8

Шурупы А 3×30 ГОСТ 1145-70 шт. 32

или угольники лист 4, болты М-8

$l = 80$ ГОСТ 1759-70 шт. 32

Узлы 1-10 см. листы 2-9

Изм.	Лист	N докум.	Подп.	Дата	1.135 КР-1.3.003			
Разраб.		Миколюнок			Витрина прямоугольная ВП-1	Лит.	Лист 1	Листов 9
Провер		Есельсон		1978	Общий вид, разрезы, расход материалов	проектный институт ЛЕНЖИЛПРОЕКТ		

Формат 12

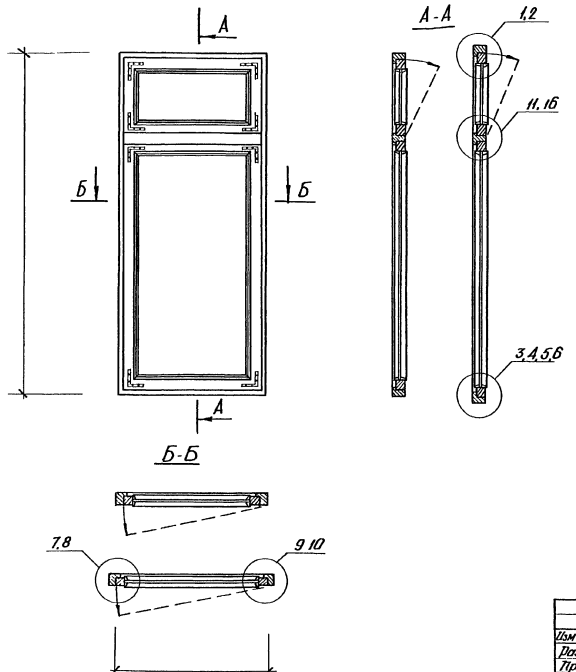

Спецификация:

Стекло витринное полированное ГОСТ 13454-68, неполированное ГОСТ 7380-68
Ручка РС 100 ГОСТ 5087-72 шт 2
Петли ПНЦ 130 ГОСТ 5088-72 шт 8
или ПНФм ГОСТ 17585-72
Фрамужный прибор ФП ГОСТ 538-65 шт 1
Шурупы 4×30 ГОСТ 1144-70 шт 32
Уголь ники металлич ГОСТ 5091-72 шт 16
Шурупы А 3×30 ГОСТ 1145-70 шт 64
или уголь ники лист 4, болты М-8
ℓ=80 ГОСТ 1759-70 шт 64

Узлы 1-10, 11, 16 см листы 2-9

					1.135 КР-1. 3.004		
Изм	Лист	N докум	Подп.	Дата			
Разраб.		Мелешонок			Витрина прямоугольная ВП-1Ф Общий вид, разрезы, расход материалов	Лит	Лист 1	Листов 9
Провер.		Есельсон		1978		Проектный институт ЛЕНЖИЛПРОЕКТ		

Формат 12

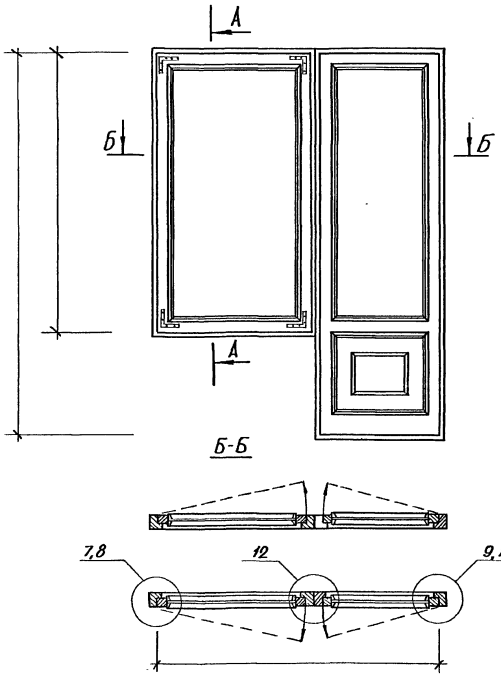

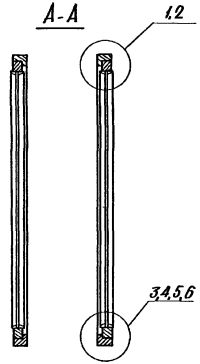

Спецификация:

Стекло витринное полирован. ГОСТ 13454-68, неполированное ГОСТ 7380-68

Ручка РС100 ГОСТ 5087-72 шт. 2

Петли ПНЦ130 ГОСТ 5088-72 шт. 4

Шурупы 4×30 ГОСТ 1144-70 шт. 28

Угольники металл. ГОСТ 5091-72 шт. 8

Шурупы А 3×30 ГОСТ 1145-70 шт. 32

или угольники - лист 4, болты М-8

$\ell = 80$ ГОСТ 1759-70 шт. 32

Узлы 1-10, 12 см. листы 2-9

Изм.	Лист	N докум.	Подп.	Дата	1.135 КР-1.3.005			
Разраб.		Мамонтов			Витрина прямоугольная ВП-1Д. Общий вид, разрезы расход материалов	Лит.	Лист 1	Листов 9
Провер.		Есельсон		1978		Проектный институт ЛЕНЖИЛПРОЕКТ		

Формат 12

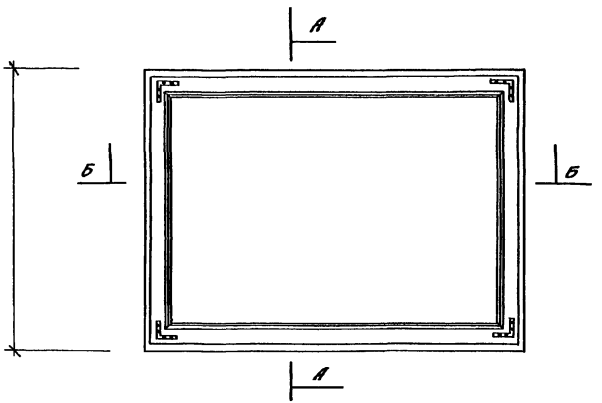

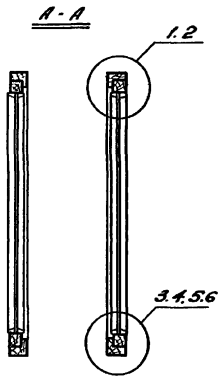

Спецификация:

Стекло витринное полированное ГОСТ 13454-68,
неполированное ГОСТ 7380-68.
Ручка РС 100 ГОСТ 5087-72 шт.-2.
Петли ПНЦ 130 ГОСТ 5088-72 шт.-4.
ПНФ м ГОСТ 17589-72.

Шурупы 4×30 ГОСТ 1144-70. шт.-28.
Угольники металлические ГОСТ 5091-72 шт.-8
Шурупы А 3×300 ГОСТ 1145-70 шт.-32 или
угольники лист 4, болты М-8
с=80 ГОСТ 1759-70 шт.-32

Узлы 1-10 см листы 2-9.

					1135 КР-13 006		
Изм	Лист	N докум	Подп	Дата			
Разраб		Милошенок			Витрина прямоугольная ВП-2 Общий вид, разрезы, расход материалов	Лит	Лист 1	Листов 9
Провер		Есельсон		1976				
						проектный институт "Ленжилпроект"		

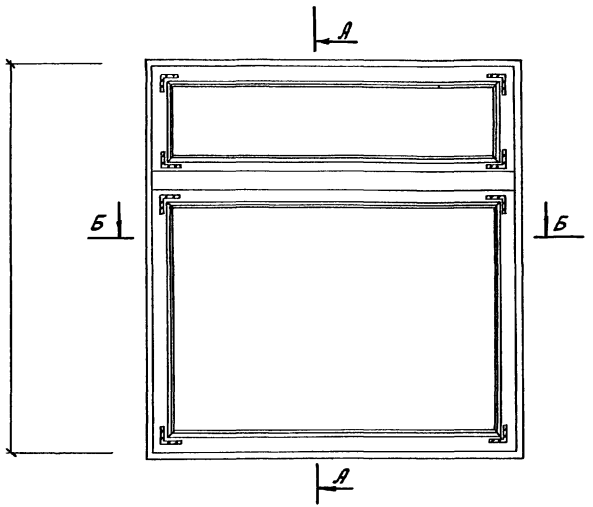

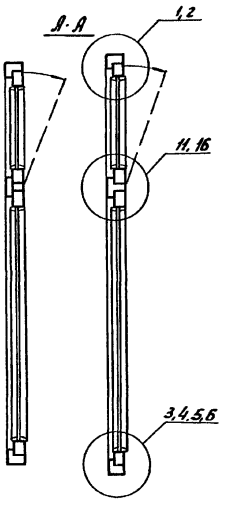

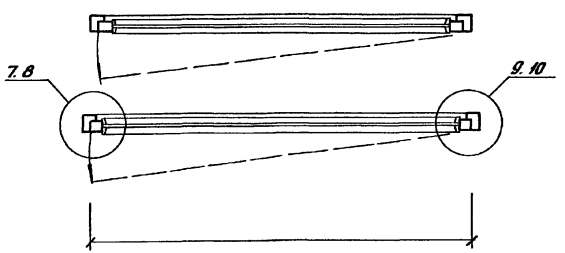

спецификация:

Стекло витринное полированное ГОСТ 1354-54 - 68, неполированное ГОСТ 7380-68

Ручка РС 100 ГОСТ 5087-72 шт - 2

Петли ПНЦ 130 ГОСТ 5088-72 шт. - 8

ПНФм ГОСТ 17585-72

Фрамужный прибор „ФП" ГОСТ 538-65 шт - 1

Шурупы 4×30 ГОСТ 1144-70 шт-52

Угольники металлические ГОСТ-5091-72 шт-16

Шурупы А 3×30 ГОСТ 1145-70 шт - 64

или угольники лист 4, болты М-8

ℓ = 80 ГОСТ 1769-70 шт - 64

Узлы 1-11, 16 см. листы 2-9

					1.135 КР.1.3.007		
Изм.	Лист	№ докум.	Подп.	Дата			
Разраб.		Милашенок			Витрина прямоугольная ВП-2Ф Общий вид, разрезы, расход материалов	Лит	Лист 1	Листов 9
Провер.		Есельсон		1978				
						Проектный институт „ЛЕННИИПРОЕКТ"		

Формат 12

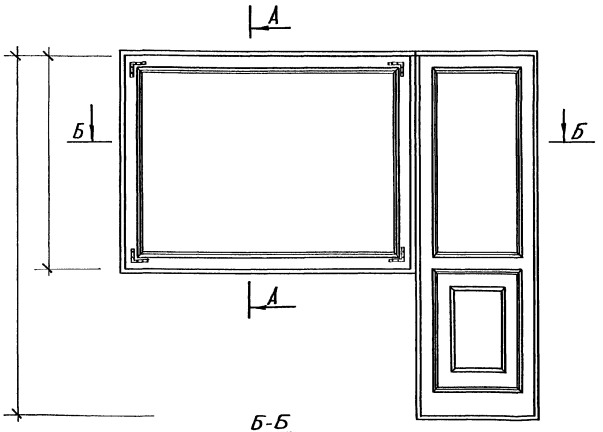

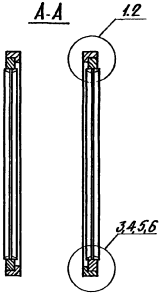

Спецификация:

Стекло витринное полированное ГОСТ 13554-68, неполированное ГОСТ 7380-68

Ручка РС100 ГОСТ 5087-72

Петли ПНЦ 130 ГОСТ 5088-72

Шурупы 4-30 ГОСТ 1144-70

Уголь ники металлические ГОСТ 5091-72 шт. 8

Шурупы А 3×30 ГОСТ 1145-70 шт. 32

или уголь ники лист 4, болты М-8 с=80 ГОСТ 1759-70 шт. 32

Узлы 1-10, 12 см листы 2-9.

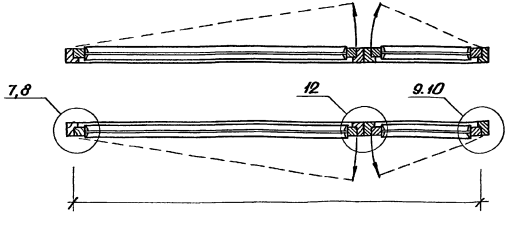

					1.135 КР-1.3.008		
Изм.	Лист	№ докум.	Подп.	Дата			
Разраб.		Аловеля			Витрина прямоугольная В.П-2А. Общий вид, разрезы расход материалов	Лит.	Лист 1	Листов 9
Провер.		Есельсан		1978		Проектный институт ЛЕНЖИЛПРОЕКТ		

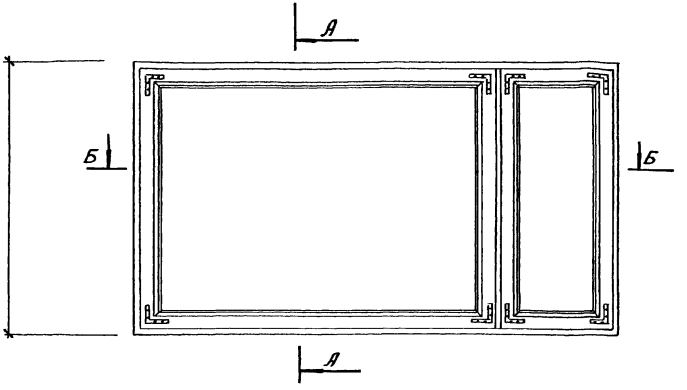

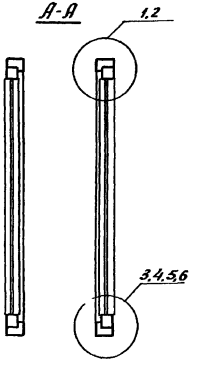

спецификация:

Стекло витринное полированное ГОСТ 134-54-68, неполированное ГОСТ 7380-68

Ручка РС100 ГОСТ 5087-72 шт- 4

Петли ПНЦ 130 ГОСТ- 5088-72 шт- 8

Шурупы 4×30 ГОСТ 1144-70 шт.-52

Угольники металлические ГОСТ-5091-72 шт- 16

Шурупы А 3×30 ГОСТ 1145-70 шт.- 64 или угольники лист 4, болты М-8 С-80 ГОСТ 1759-70 шт - 64

Узлы 1-10, 13, 14 см. листы 2-9

					1.135 КР-1.3.009			
Изм.	Лист	№ докум.	Подп.	Дата				
Разраб.		Михайлов			Витрина прямоугольная ВП-3.1 Общий вид, разрезы, расход материалов	Лит.	Лист 1	Листов 9
Провер.		Егельсон		1978				
						Проектный институт „ЛЕННИИЛПРОЕКТ"		

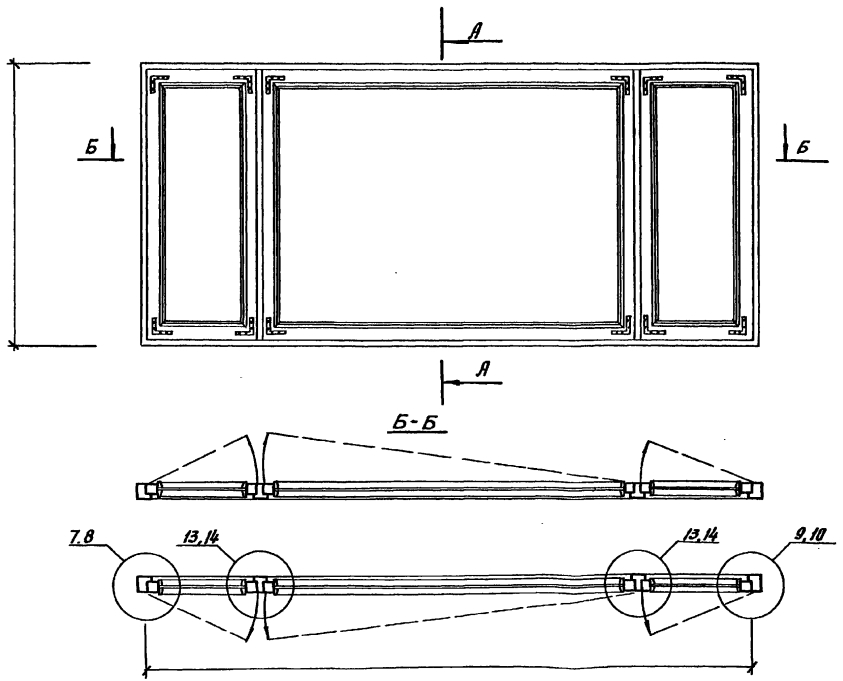

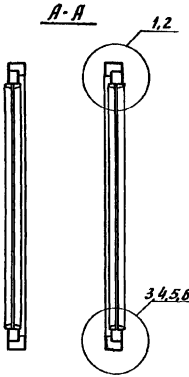

спецификация:

Стекло витринное полированное ГОСТ 13454-68, неполированное ГОСТ-7380-68

Ручка РС 100 ГОСТ 5087-72 шт-6

Петли ПНЦ 130 ГОСТ 5088-72 шт-12

Шурупы 4×30 ГОСТ 1144-70 шт-84

Уголь ники металлические ГОСТ-5091-72 шт-24

Шурупы А3×30 ГОСТ 1145-70 шт-96

или угольники лист 4, болты М-8 ℓ-80 ГОСТ 1759-70 шт-96

Узлы 1-10, 13, 14 см. листы 2-9

изм.	лист	№ докум.	подп.	дата
Разраб.		Михайлова		
Провер.		Ескельсон		1978

1.135 КР-1.3.010

Витрина прямоугольная ВП-3.2
Общий вид, разрезы, расход материалов

лит.	лист	листов
	1	9

проектный институт „ЛЕНЖИЛПРОЕКТ"

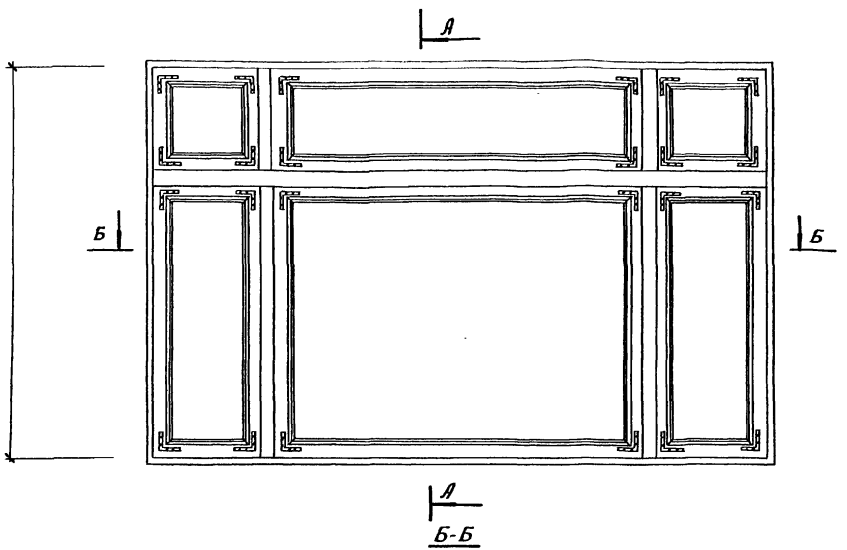

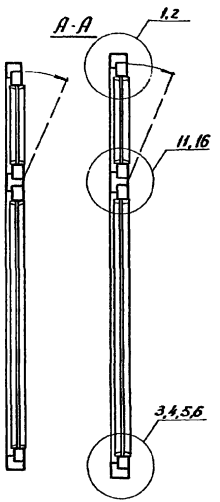

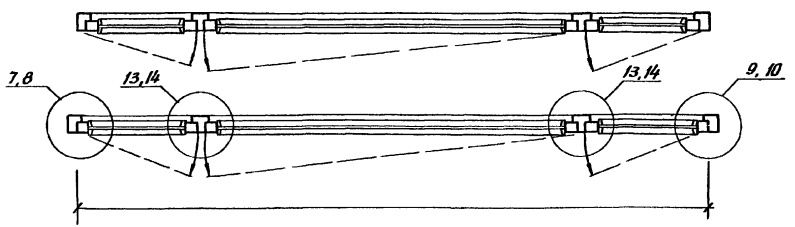

спецификация

Стекло витринное
полированное
ГОСТ 13454-68,
неполированное
ГОСТ 7380-68

Ручка РС 100 ГОСТ 5087-72 шт 6

Петли ПНЦ 130 ГОСТ
5088-72 шт. 12

Фрамужный прибор „ФП"
ГОСТ 538-65

Шурупы 4-30 ГОСТ 1144-70

Угольники металлические
ГОСТ-5091-72 шт-48

Шурупы А 3×30 ГОСТ 1145-70
шт.-192

или угольники лист 4, болты М-8
L-80 ГОСТ 1759-70 шт.-192

Узлы 1-11,13,14,16 см. листы 2-9

изм.	лист	№ докум.	подп.	дата	1.135 КР-1.3.011			
Разраб.		Михайлова			Витрина прямоугольная ВП-3.2Ф Общий вид, разрезы, расход материалов	лит	лист 1	листов 2
Провер.		Гельсон		1978		проектный институт „ЛЕНИИЛПРОЕКТ"		

Формат 12

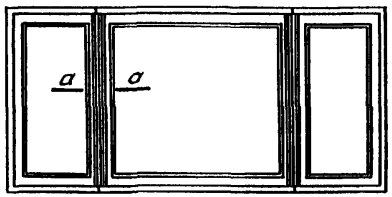

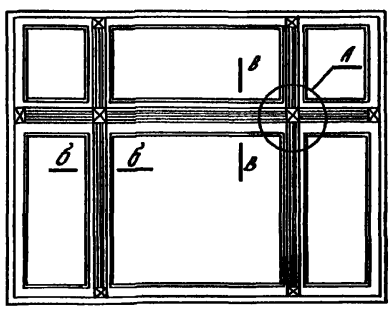

Схемы витрин с уширенными вертикальными и горизонтальными импостами.

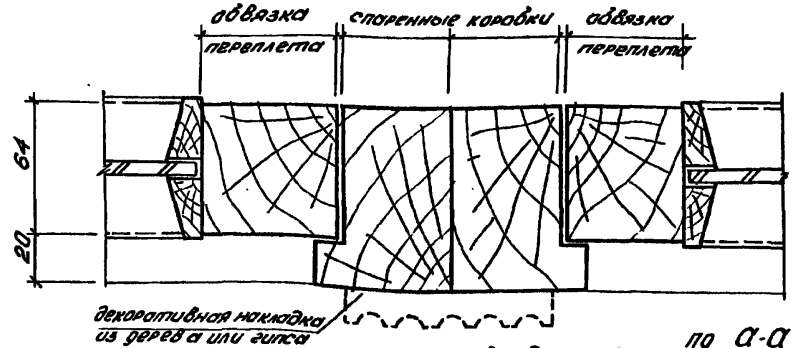

по а-а

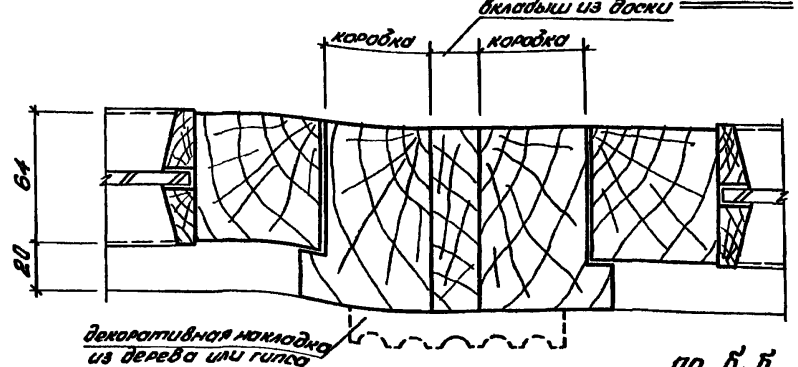

по б-б.

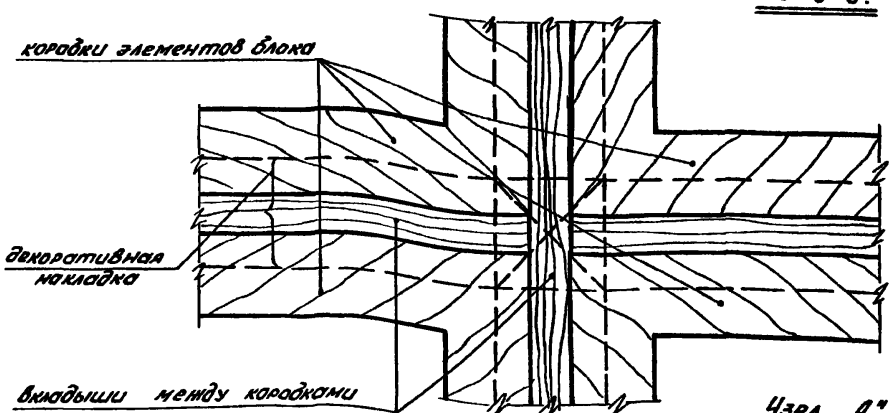

Узел „А"

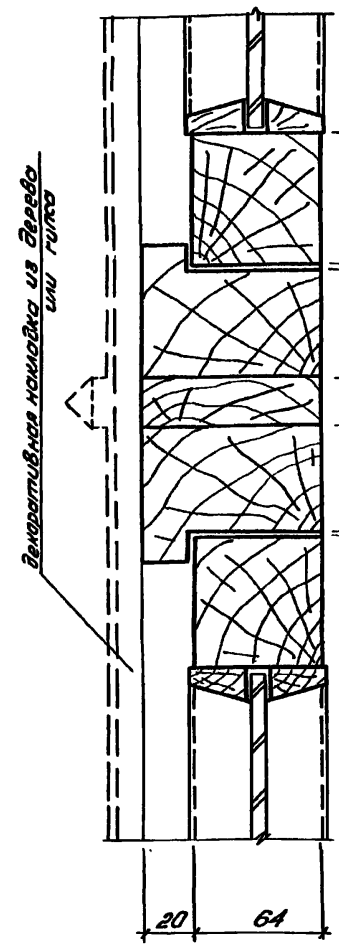

по в-в.

Размеры и профили накладам назначаются автором проекта согласно архитектурной характеристике фасада.

Изм.	Лист	N докум.	Подп.	Дата	1.135 КР-1.3.011	Лист 2

Инв. N подл. | Подпись и дата

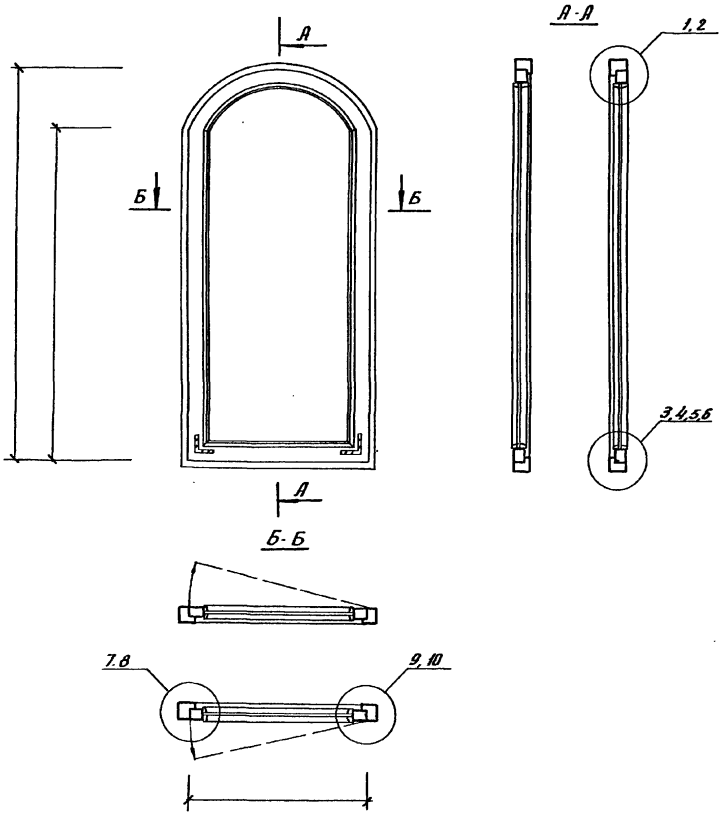

спецификация:

Стекло Витринное полированное ГОСТ 13454-68, неполированное ГОСТ 7380-68

Ручка РС 100 ГОСТ 5087-72 шт-2

Петли ПНЦ 130 ГОСТ 5088-72 шт-4

Шурупы 4×30 ГОСТ 1144-70 шт-28

Угольники металлические ГОСТ-5091-72 шт-4

Шурупы А 3×30 ГОСТ 1145-70 шт-16

или угольники лист 4, болты М-8

ℓ=80 ГОСТ 1750-70 шт-16

Узлы 1-10 см. листы 2-9

					1.135 КР-1.3.012			
Изм.	Лист	N докум.	Подп.	Дата				
Разраб.		Михайлова			Витрина криволинейная ВК-1 Общий вид, разрезы, расход материалов	Лит	Лист	Листов
Провер.		Есельсон		1978			1	9
						Проектный институт „ЛЕНИНИЛПРОЕКТ"		

Формат 12

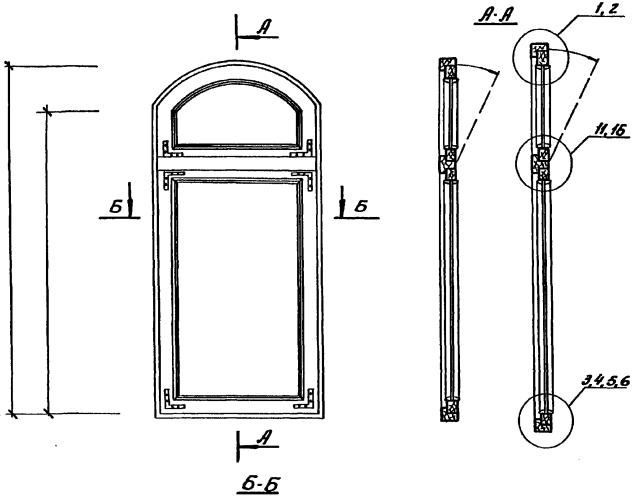

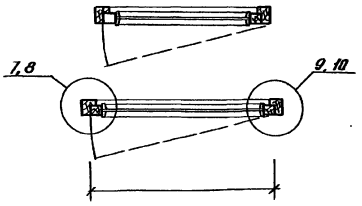

Спецификация

Стекло витринное полированное ГОСТ 13454-68, неполированное ГОСТ 7380-68

Ручка РС100 ГОСТ 5087-72 шт-2

Петли ПНЦ 130 ГОСТ 5088-72 шт-6

Фрамужный прибор „ФП" шт-1

ГОСТ 538-65

Шурупы 4×30 ГОСТ 114-4-70 шт-40

Угольники металлические ГОСТ-5091-72 шт-12

Шурупы А 3×30 ГОСТ 1145-70 шт-48

или угольники лист 4, болты М-8

L-80 ГОСТ 1759-70 шт-48

Узлы 1-11, 16 см. листы 2-9

						1.135 КР-1.3.013		
Изм.	Лист	N докум.	Подп.	Дата				
Разраб.		Михайлова			Витрина криволинейная ВК-1Ф Общий вид, разрезы, расход материалов	Лит.	Лист	Листов
Провер.		Есельсон		1978			9	
						Проектный институт „ЛЕНЖИЛПРОЕКТ"		

Инв. N подл. | Подп. и дата | Взам. инв. N | Инв. N дубл. | Подп. и дата

Формат 12

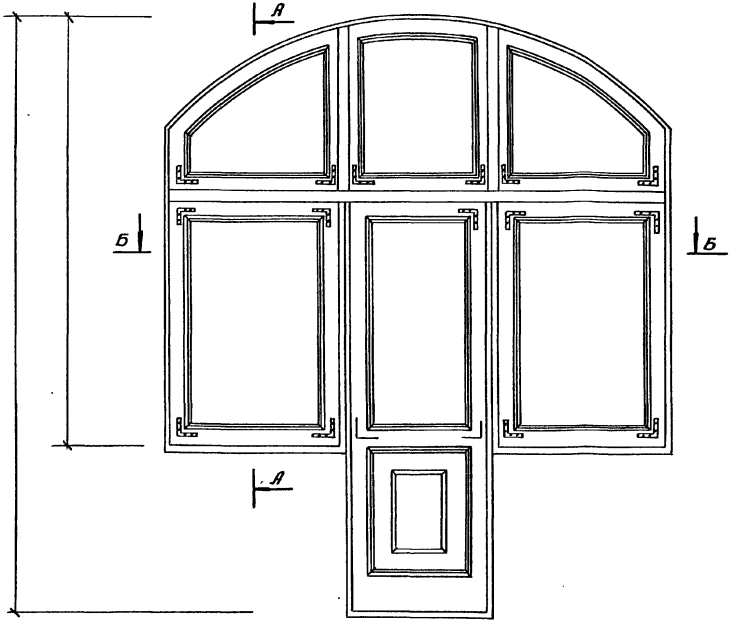

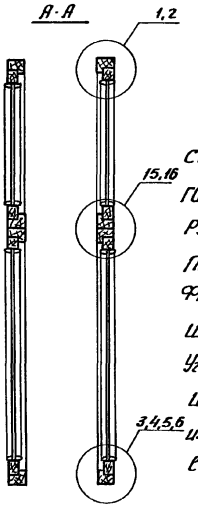

Спецификация

Стекло витринное полированное ГОСТ 13454-68, неполированное ГОСТ 7380-88

Ручка РС 100 ГОСТ 5087-72 шт-4

Петли ПНЦ 130 ГОСТ 5088-72 шт-12

Фрамужный прибор „ФП" ГОСТ 538-65 шт-1

Шурупы 4×30 ГОСТ 1144-70 шт-48

Угольники металлические ГОСТ-5091-72 шт-28

Шурупы А 3×30 ГОСТ 1145-70 шт-112

или угольники лист N4, болты М-8

ℓ= 80 ГОСТ 1759-70 шт-112

Узлы 1-10,12,15,16 см листы 2-9

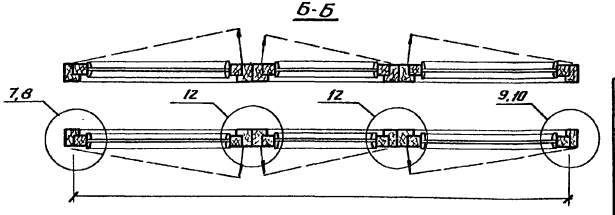

					1.135.КР-1.3.014			
изм	лист	N докум.	подп.	дата				
Разраб		Малашонок			Витрина криволинейная ВК-1ФД общий вид, разрезы, расход материалов	лит	лист	листов
Провер.		Есельсон		1978			1	9
						проектный институт „ЛЕНЖИЛПРОЕКТ"		

Формат 12

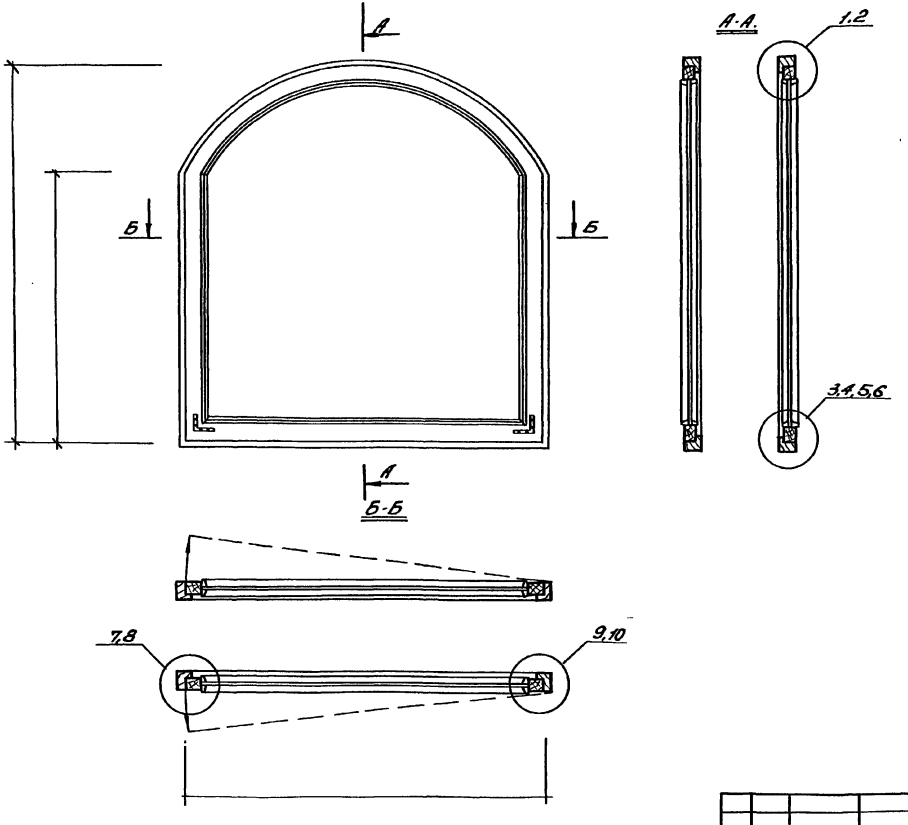

Спецификация:

Стекло витринное полированное ГОСТ 13454-68, неполированное ГОСТ 7380-88.

Ручка РС100 ГОСТ 5087-72 шт.-2

Петли ПНЦ130 ГОСТ 5088-72 шт.-4

Шурупы 4×30 ГОСТ 1144-70 шт.-28

Угольники металлич. ГОСТ-5091-72 шт.-4

Шурупы А 3×30 ГОСТ 1145-70 шт.-16

/или угольники лист 4, болты М-8

$\ell = 80$ ГОСТ 1759-70 шт.-16

Узлы 1-10 см. листы 2-9.

					1.135 КР-1,3,015			
Изм.	Лист	N докум.	подп.	Дата				
Разраб.		Михашонок			Витрина криволинейная ВК-2 Общий вид, разрезы, расход материалов.	лит	лист	листов
Провер.		Есельсон		1978			1	9
						Проектный институт ЛЕНЖИЛПРОЕКТ		

формат 12

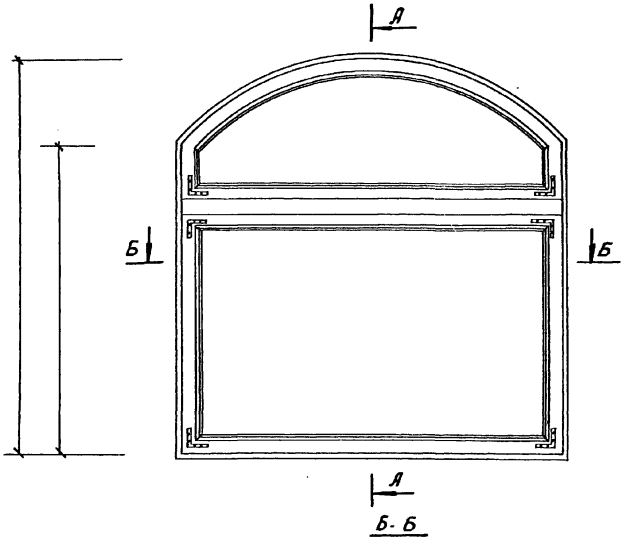

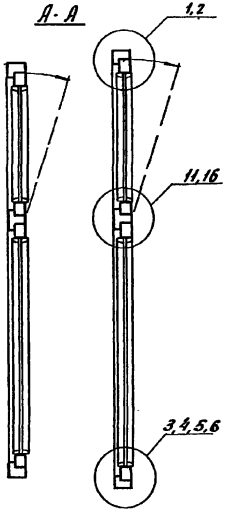

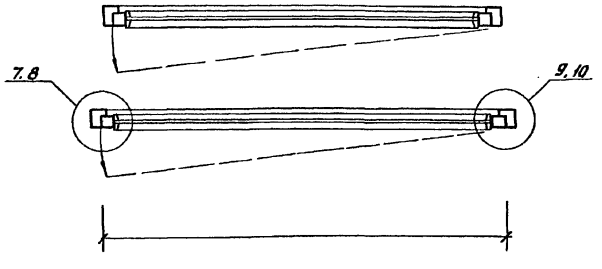

спецификация:

Стекло витринное полированное ГОСТ 13454-68, неполирован. ГОСТ 7380-68

Ручка РС 100 ГОСТ 5087-72 шт-2

Петли ПНЦ 130 ГОСТ 5088-72 шт-6

Фрамужный прибор „ФП" ГОСТ 538-65

Шурупы 4×30 ГОСТ 1144-70 шт-40

Угольники металлические ГОСТ-5091-72 шт-12

Шурупы А3×30 ГОСТ 1145-70 шт-48

или угольники лист 4, болты М-8

ℓ-80 ГОСТ 1759-70 шт-48

Узлы 1-11, см. листы 2-9

					1.135 КР-1.3016		
Изм.	Лист	N докум.	Подп.	Дата			
Разраб.		Мухашонок			Витрина криволинейная ВК-2Ф Общий вид, разрезы, расход материалов	Лит	Лист 1 / Листов 9
Провер.		Есельсон		1976			Проектный институт „ЛЕНИНИЛПРОЕКТ"

Формат 12

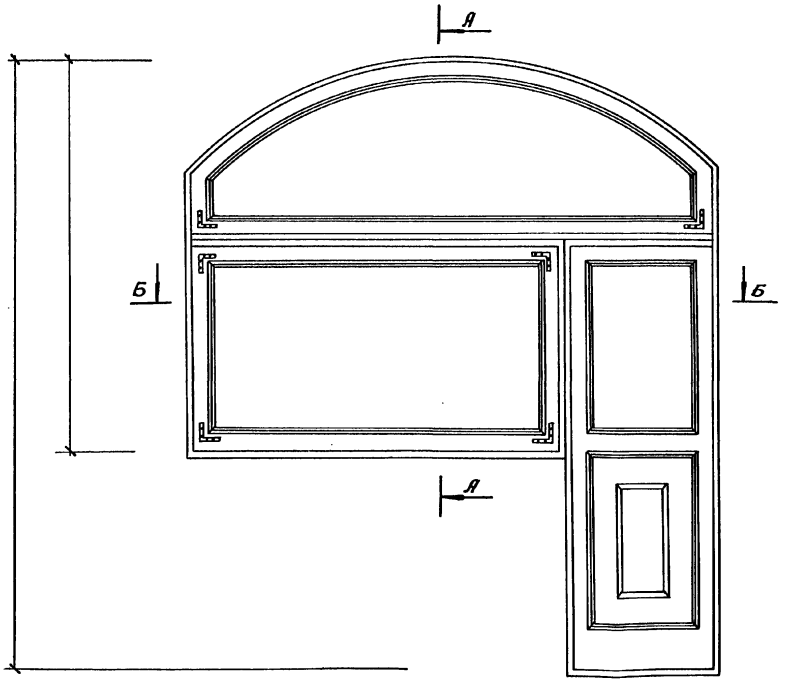

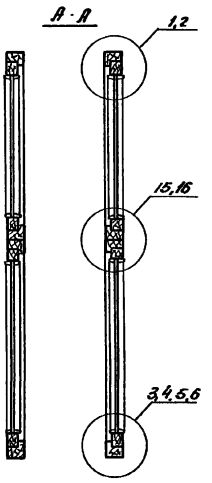

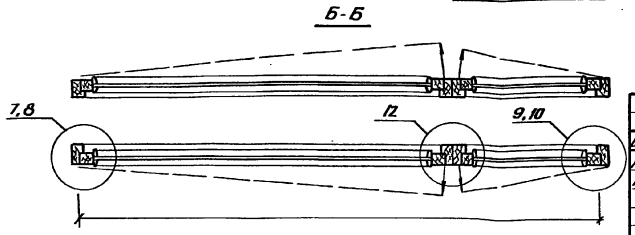

Спецификация

Стекло витринное полированное ГОСТ 134-54-68, неполированное ГОСТ 7380-68

Ручка РС 100 ГОСТ 5087-72 шт-2

Петли ПНЦ 130 ГОСТ 5088-72 шт-8

Фрамужный прибор „ФП" шт-1 ГОСТ 538-65

Шурупы 4×30 ГОСТ 1144-70 шт-52

Угольники металлические ГОСТ-5091-72 шт-12

Шурупы А 3×30 ГОСТ 1145-70 шт-48 или угольники лист 4, болты М-8 с.80 ГОСТ 1759-70 шт-48

Узлы 1-10,12,15,16 см. листы 2-9

					1.135 КР-1.3.017			
Изм.	Лист	№ докум.	Подп.	Дата				
Разраб.		Илюшонок			Витрина криволинейная ВК-2ФП. Общий вид, разрезы, расход материалов	Лит	Лист	Листов
							1	9
Провер.		Есельсон		1978		Проектный институт „ЛЕННИИПРОЕКТ"		

Формат 12

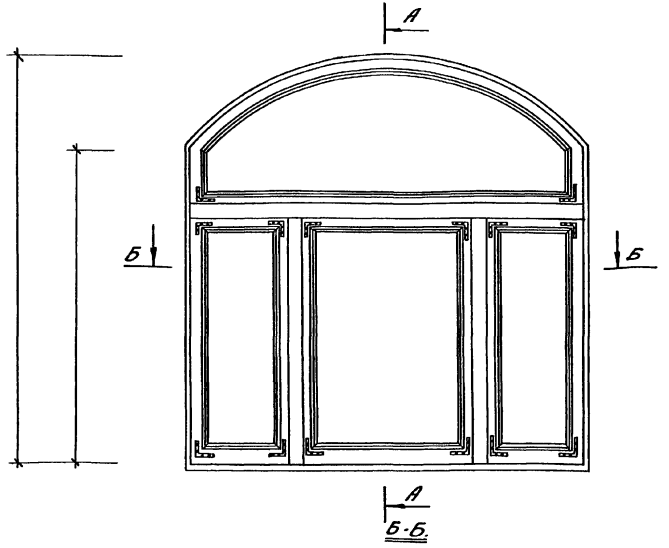

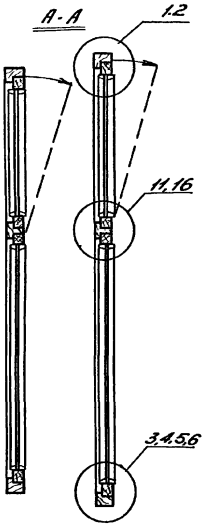

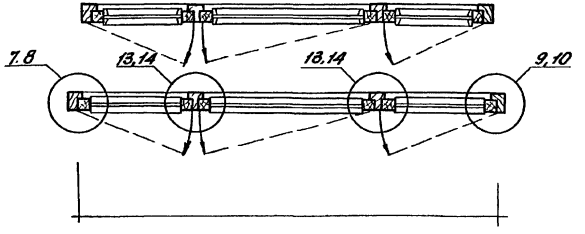

Спецификация:

Стекло витринное полированное ГОСТ 13454-68, неполированное ГОСТ 7380-68.

Ручка РС 100 ГОСТ 5087-72 шт.-6

Петли ПНЦ 130 ГОСТ 5088-72 шт.-16

Фрамужный прибор „ФП" шт.-1

ГОСТ 538-65

Шурупы 4×30 ГОСТ 1144-70 шт.-108

Угольники металлические ГОСТ-5091-72 шт.-28

Шурупы А3×30 ГОСТ-1145-70 шт.-112

/или угольники лист 4, болты М-8

ℓ=80 ГОСТ 1759-70 шт.-112

Узлы 1-11,13,14,16 см листы 2-9.

					1.135 КР-1.3.018			
изм.	лист	N докум.	подп.	дата				
разраб.		Михашонок	[signature]		Витрина криволинейная ВК-3.2 Ф	лит.	лист	листов
провер.		Есельсон	[signature]	1976	Общий вид, разрезы, расход материалов.		1	9
						проектный институт „ЛЕНЖИЛПРОЕКТ"		

Формат 12

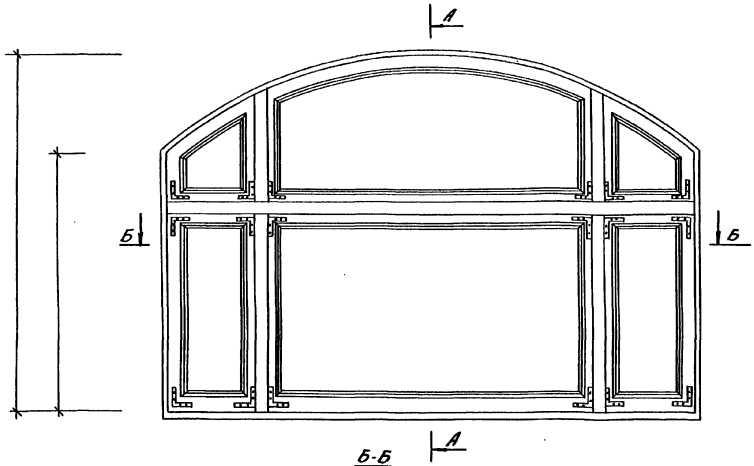

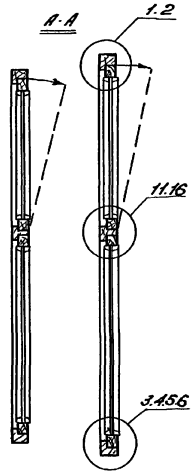

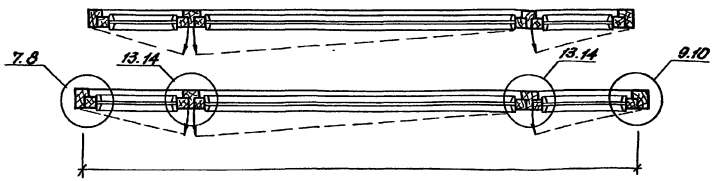

Спецификация:

Стекло витринное полированное ГОСТ 13454-68, неполированное ГОСТ 7380-68.

Ручка РС100 ГОСТ 5087-72 шт.-6

Петли ПНЦ130 ГОСТ 5088-72 шт.-6

Фрамужный прибор ГОСТ 538-65 шт.-1

Шурупы 4×30 ГОСТ 1144-70 шт.-108

Угольники металлические ГОСТ-5091-72 шт.-36

Шурупы А3×30 ГОСТ 1145-70 шт.-144

Или угольники лист 4, даты М-8 С=80 ГОСТ 1759-70 шт.-144

Узлы 1-11,13,14,16 см. листы 2-9.

					1.135 КР-1.3.019		
Изм.	Лист	N докум.	Подп.	Дата			
Разраб.		Чикашова			Витрина криволинейная ВК-3.3ф	Лит.	Лист 1 / Листов 9
Провер.		Есельсон		1978			
					Общий вид, разрезы, расход материалов.	Проектный институт "Ленжилпроект"	

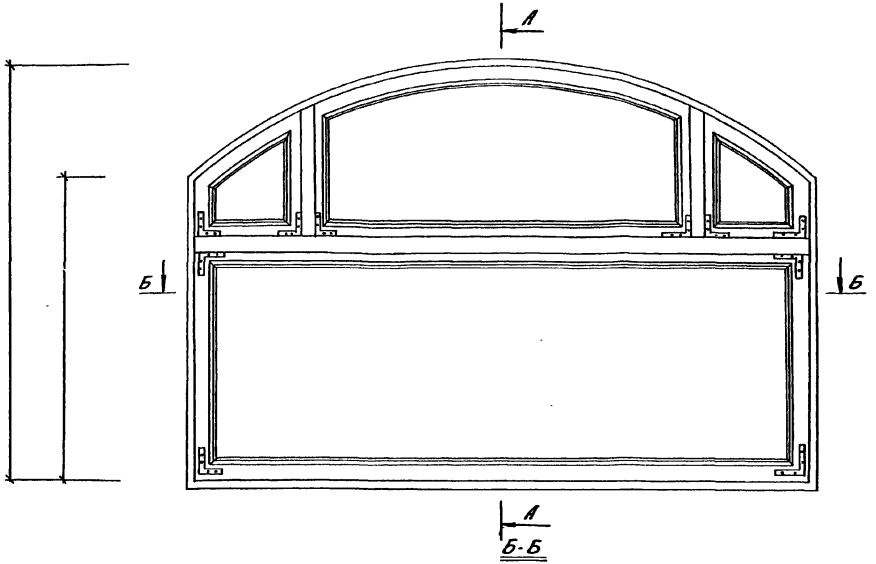

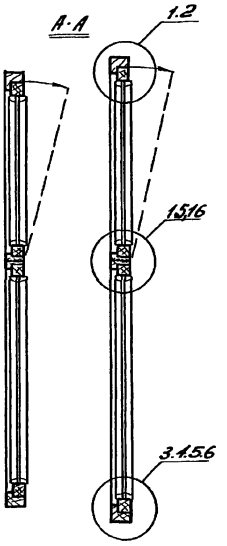

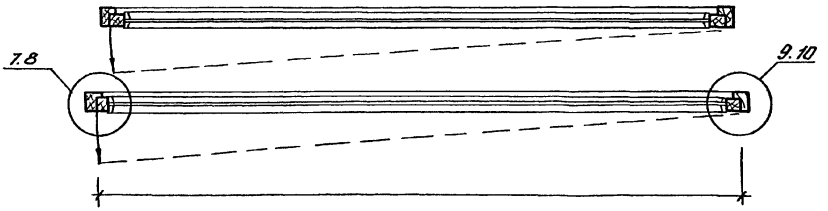

Спецификация:

Стекло Витринное полированное ГОСТ 13454-68, неполированное ГОСТ 7380-68

Ручка РС100 ГОСТ 5087-72 шт.-2

Петли ПНЦ 130 ГОСТ 5088-72 шт.-8

Фрамужный прибор „ФП" ГОСТ 538-65 шт.-1

Шурупы 4×30 ГОСТ 1144-70 шт.-52.

Угольники металлические ГОСТ-5091-72 шт.-20

Шурупы А3×30 ГОСТ 1145-70 шт.-80

Или угольники лист 4, болты М-8

С=80 ГОСТ 1759-70 шт.-80

Узлы 1-16 см. листы 2-9

					1.135 КР-1.3.020			
Изм.	Лист.	N докум.	Подп.	Дата				
Разраб.		Чихошонок			Витрина криволинейная ВК-3.1Ф Общий вид, разрезы, расход материалов.	Лит.	Лист. 1	Листов 9
Провер.		Сельсон		1978		Проектный институт „ЛЕНЖИЛПРОЕКТ"		

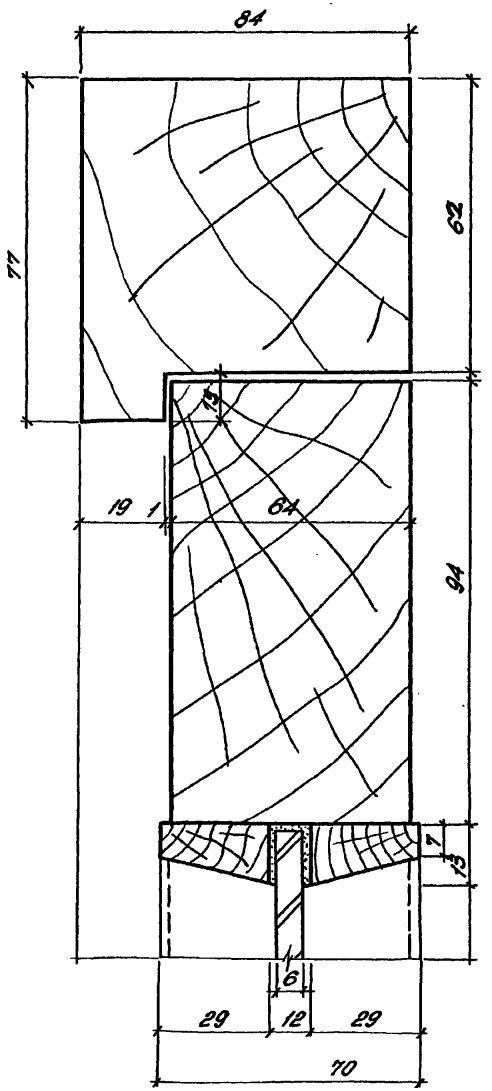

2

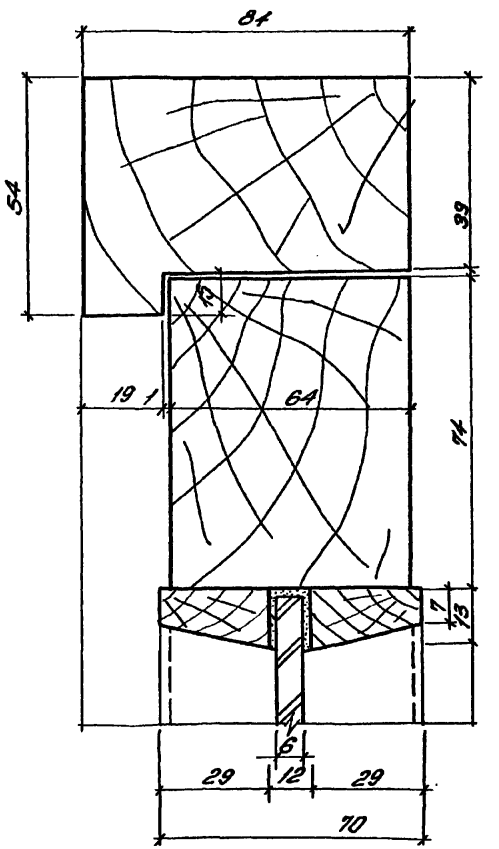

1

1Толщина стекла 4-6 мм в зависимости от площади остекления /см. пояснительную записку/.

					1.135 КР-1.3.003÷0.020	Лист 2
Изм.	Лист	N докум.	Подпись	Дата		

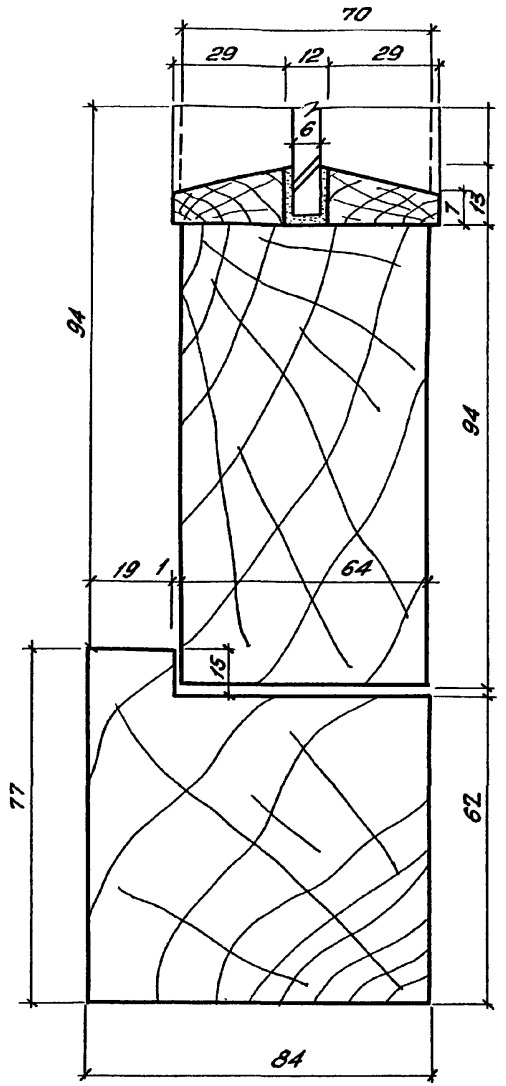

4

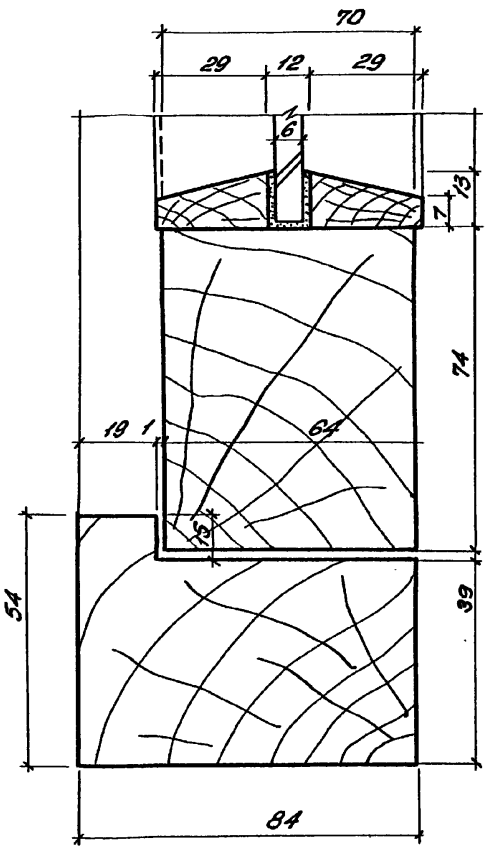

3

Толщина стекла 4-6мм в зависимости от площади остекления (см. пояснительную записку).

					1.135 КР-1.3.003÷0.020	лист 3
Изм.	Лист	N докум.	Подпись	Дата		

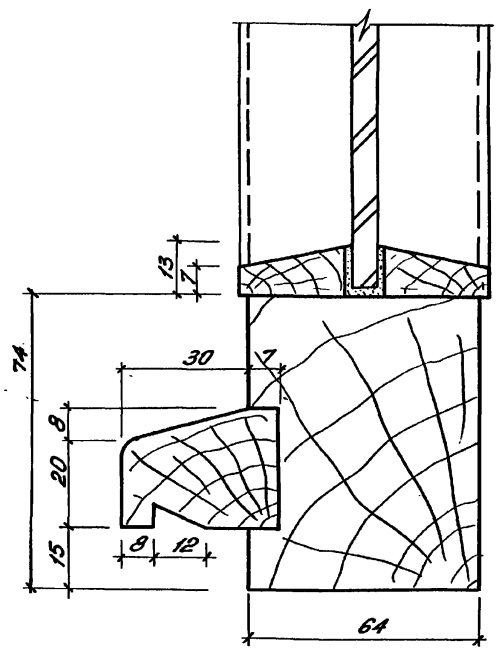

5

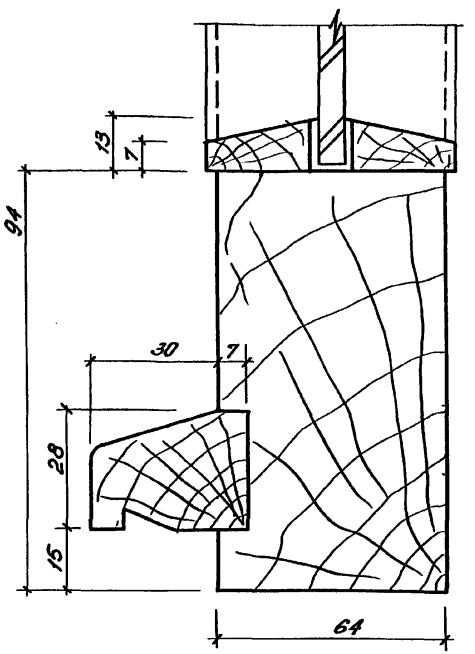

6

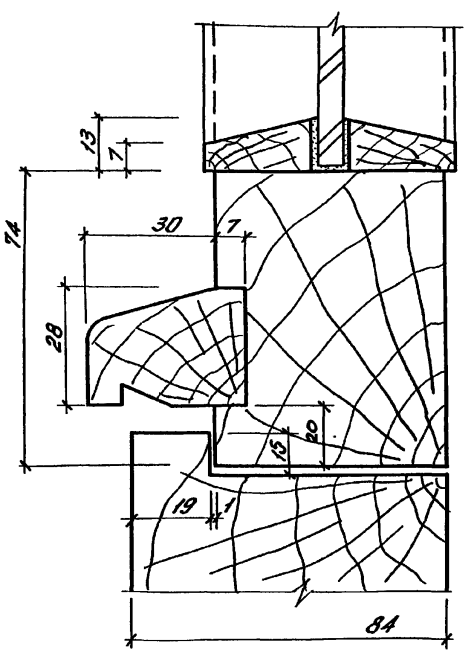

16

Толщина стекла 4-6 мм в зависимости от площади остекления (см. поясним. записку)

					1.135 КР-1.3.003÷0.020	лист 4
изм.	лист	№ докум.	подп.	дата		

формат 12

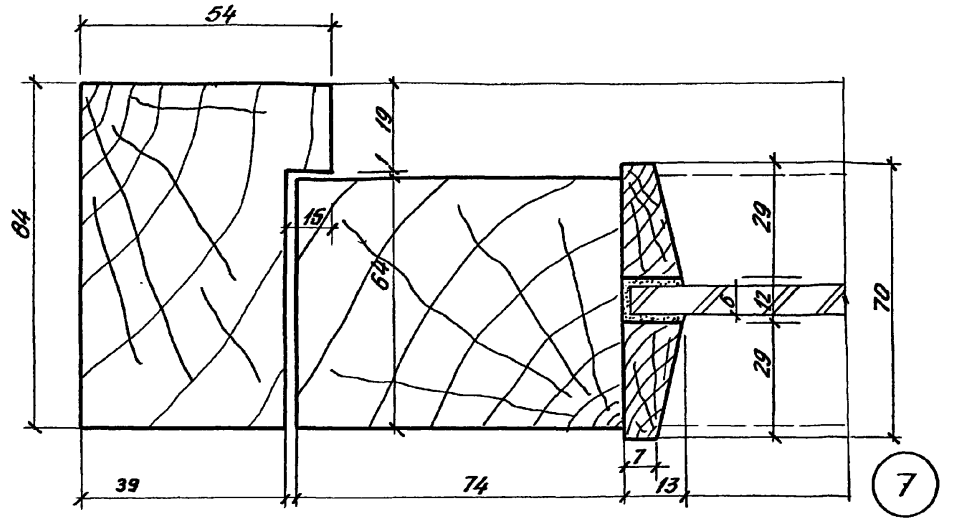

7

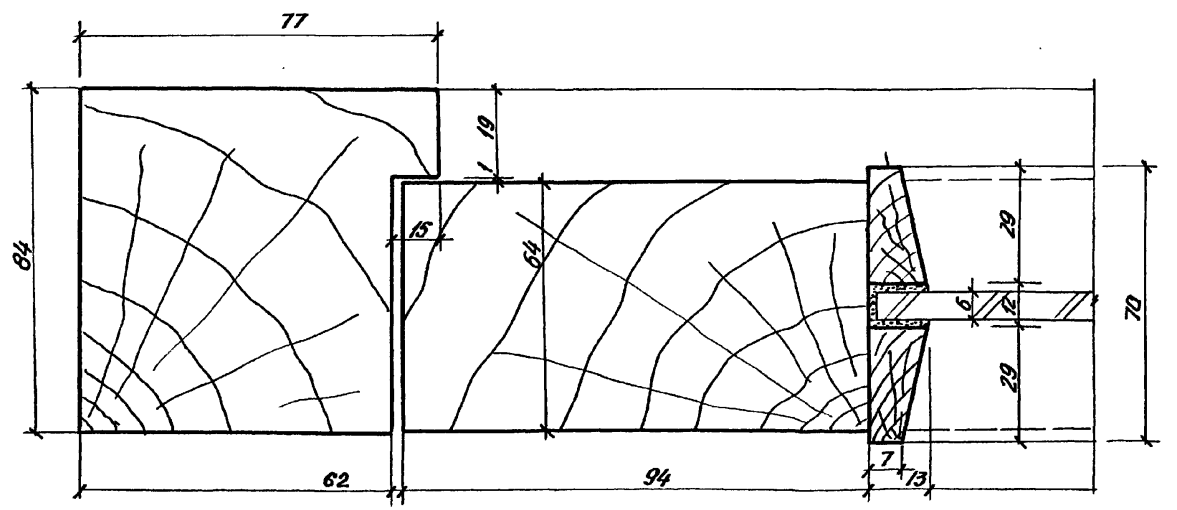

8

Толщина стекла 4-6мм в зависимости от площади остекления /см. пояснительную записку/

					1.135.КР-1.3.003÷0.020	лист 5
изм.	лист	№ докум.	подпись	дата		

Формат 12

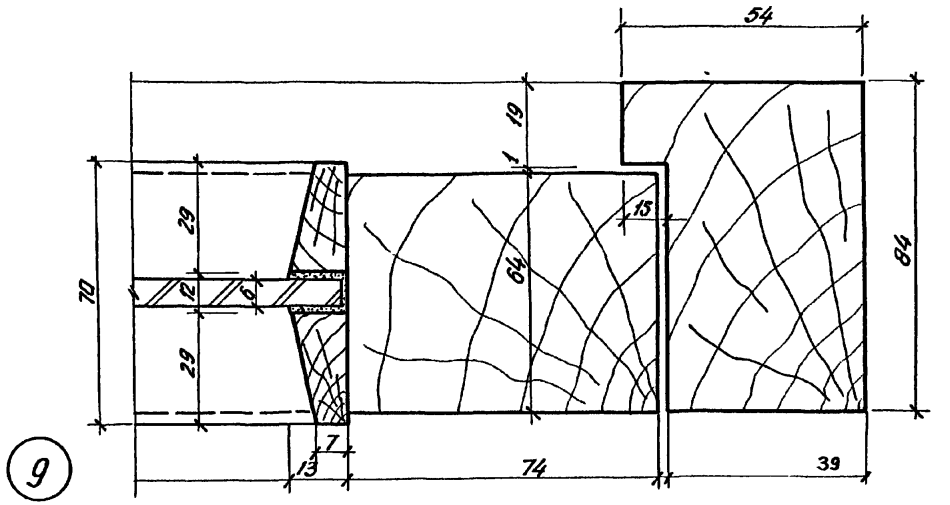

9

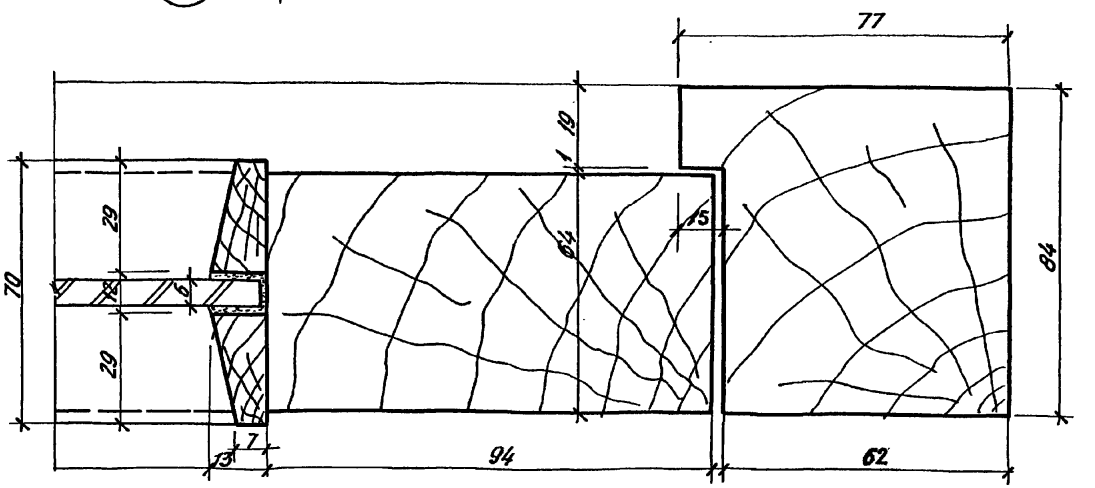

10

Толщина стекла 4-6мм в зависимости от площади остекления / см. пояснительную записку /

					1.135.КР.1.3.003÷0.020		лист 6
изм.	лист	N докум.	подпись	дата			

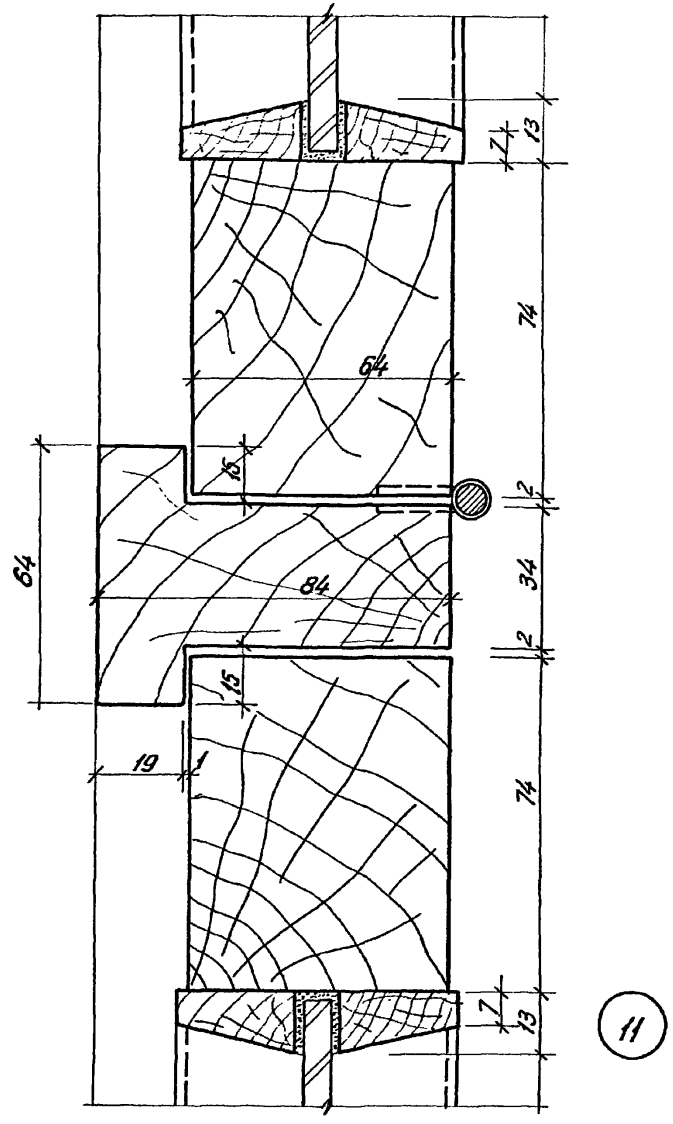

11

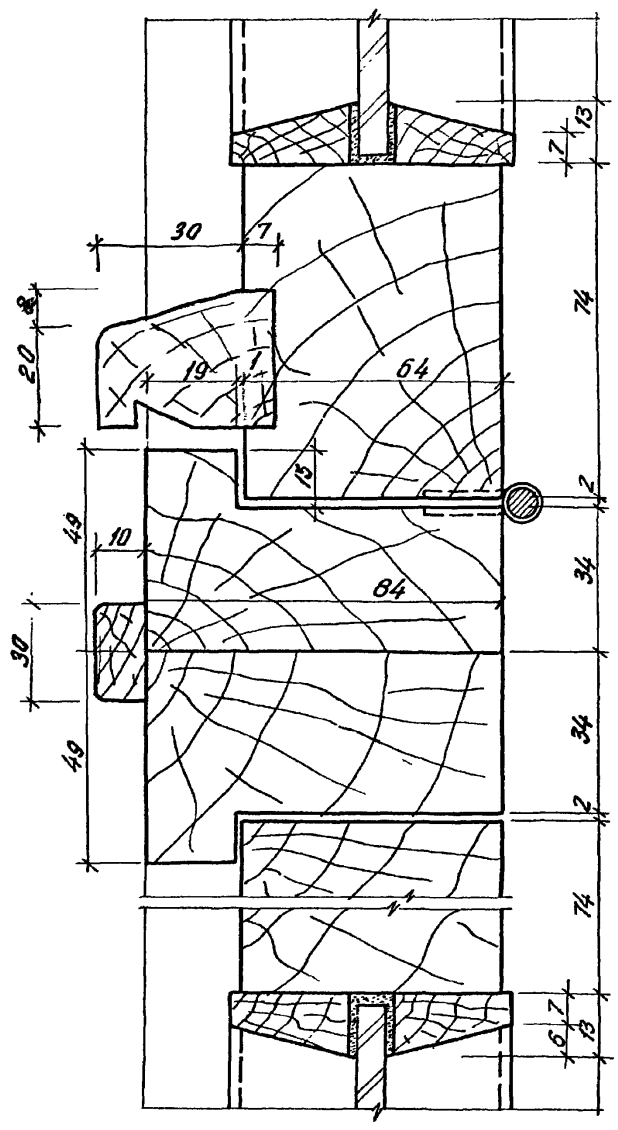

15

Толщина стекла 4-6мм в зависимости от площади остекления /см. пояснительную записку/

изм.	лист	N докум.	подпись	дата	1.135 КР-1.3.003÷0.020	лист 7

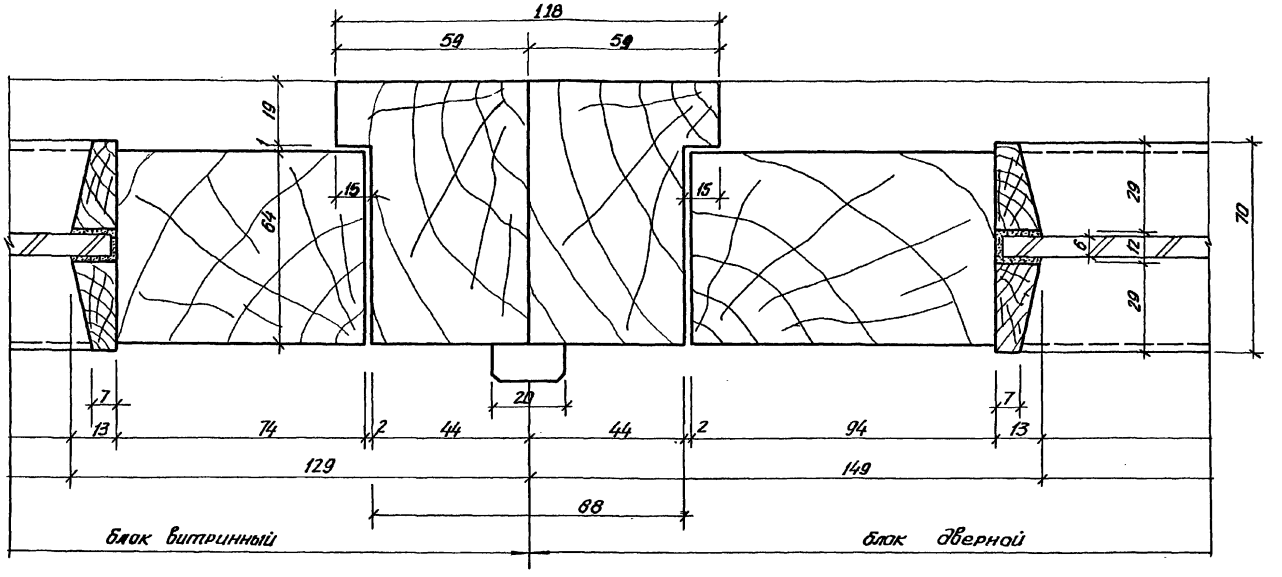

12

Толщина стекла 4-6мм в зависимости от площади остекления /см. пояснительную записку/

						1.135 КР-13.003÷0.020	лист 8
изм.	лист	№ докум.	подпись	дата			

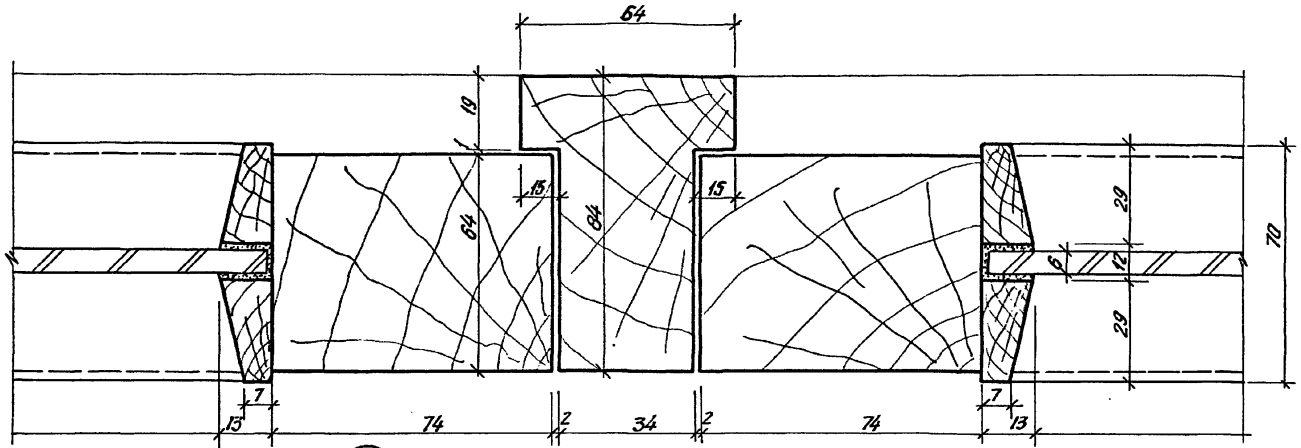

13

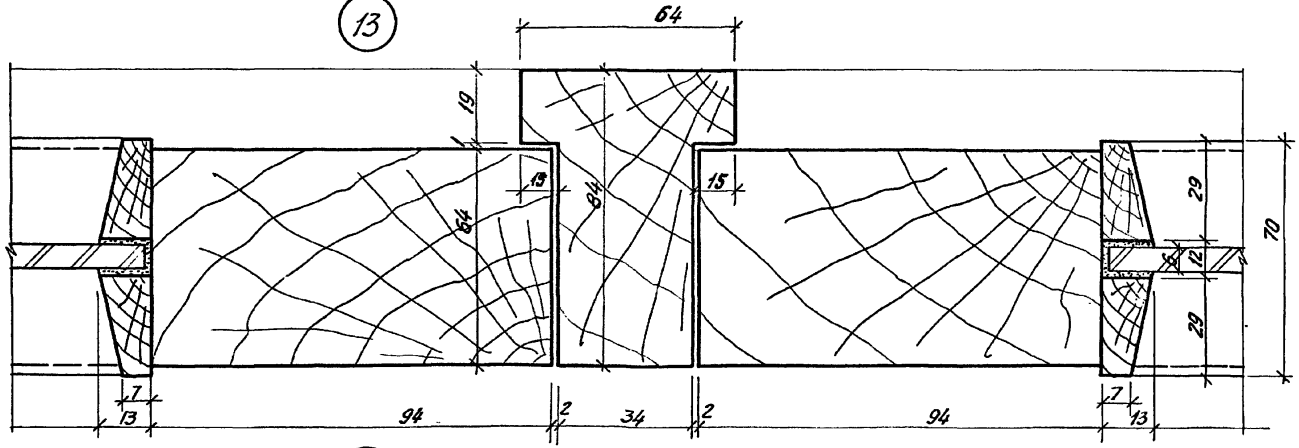

14

Толщина стекла 4-6 мм в зависимости от площади остекления /см. пояснительную записку/

Изм.	Лист	№ докум.	Подпись	Дата	1.135 КР-1.3.003÷0.020	Лист 9

Инв. № подл. | Подпись и дата

gost.e-ecolog.ru