ТИПОВЫЕ КОНСТРУКЦИИ И ДЕТАЛИ ЗДАНИЙ И СООРУЖЕНИЙ ДЛЯ КАПИТАЛЬНОГО РЕМОНТА В ЛЕНИНГРАДЕ

СЕРИЯ 1.135 КР-1

ВХОДНЫЕ ТАМБУРЫ ДЛЯ ПОМЕЩЕНИЙ РАЗЛИЧНОГО НАЗНАЧЕНИЯ В ЗДАНИЯХ КАПИТАЛЬНОГО РЕМОНТА

ВЫПУСК II

СОСТАВ СЕРИИ

РАБОЧИЕ ЧЕРТЕЖИ ВХОДНЫХ ТАМБУРОВ

gost.e-ecolog.ru

ЛЕНИНГРАД 1977г.

ТИПОВЫЕ КОНСТРУКЦИИ И ДЕТАЛИ ЗДАНИЙ И СООРУЖЕНИЙ ДЛЯ КАПИТАЛЬНОГО РЕМОНТА В ЛЕНИНГРАДЕ

СЕРИЯ 1.135 КР-1

ВХОДНЫЕ ТАМБУРЫ ДЛЯ ПОМЕЩЕНИЙ РАЗЛИЧНОГО НАЗНАЧЕНИЯ В ЗДАНИЯХ КАПИТАЛЬНОГО РЕМОНТА

ВЫПУСК II

СОСТАВ СЕРИИ

РАБОЧИЕ ЧЕРТЕЖИ ВХОДНЫХ ТАМБУРОВ

РАЗРАБОТАН
ИНСТИТУТОМ „ЛЕНЖИЛПРОЕКТ"

ГЛАВНЫЙ ИНЖЕНЕР ИН-ТА /В.Н.ИВАНОВ/
ГЛАВНЫЙ АРХИТЕКТОР /К.А.ШАРЫГИНА/
ГЛАВНЫЙ ТЕХНОЛОГ /С.А.ЦЫПКИН/
НАЧАЛЬНИК ТЕХ. ОТДЕЛА /А.В.ВОРОНЦОВ/

УТВЕРЖДЕН
РЕШЕНИЕМ ТЕХНИЧЕСКОГО
СОВЕТА 22.12.1977г

№ п/п	Содержание альбома	№ листов	№ чертежей
1	Содержание чертежей	1	1.135 КР-1.2
2	Пояснительная записка	2	1.135 КР-1.2
3	Типы тамбуров	3	1.135-КР-12001 Л-1
4	Схемы тамбуров тип - А, Б, В	4	1.135-КР-12001 Л2
5	Схемы тамбуров тип А, Б, В	5	1.135-КР-12001 Л3
6	Схемы тамбуров тип -А, Б	6	1.135 КР-12001 Л4
7	Варианты тамбуров по высотам помещений	7	1.135 КР-1.2 002
8	Узлы тамбуров 1.2.5	8	1.135 КР-12 003
9	Узлы тамбуров 3.8.6	9	1.135 КР-12 004
10	Узлы тамбуров 4.7	10	1.135 КР-12 005
11	Узлы тамбуров 9.9м	11	1.135 КР-12 006
12	Узлы тамбуров 10.13.14.15	12	1.135 КР-12 007
13	Узлы тамбуров 11.12.16.17.18	13	1.135 КР-12 008
14	Спецификации металла для изделий ПТ 1 и ПТ-2	14	1.135 КР-12 009
15	Спецификация металла для изделия ПТ-3	15	1.135 КР-12 010

Инв.№ подл. | Подп. и дата | Взам. инв.№ | Инв.№ дубл. | Подп. и дата

543

Изм.	Лист	№ докум.	Подп.	Дата
Разраб.		Михашонок		
Пров.		Есельсон		1977

1.135 КР-1.2

Содержание альбома

Лит.	Лист	Листов
	1	1

Проектный институт Ленниипроект

Копир.: Del

Формат 12

Настоящий альбом содержит основные схемы тамбуров для помещений различного назначения и рабочие чертежи. Конструкция тамбуров представляет жесткий каркас из стального уголка с заполнением витринным полированным стеклом. В тамбурах применены дверные блоки по альбому серии 1.135 КР-1 „Двери деревянные жилых зданий" Выпуск I. „Двери наружные и тамбурные" ин-та „Ленжилпроект" 1977 г.

Стенки тамбуров замаркированы тремя типами /ПТ-1, ПТ-2 и ПТ-3/, на которые составлены спецификации металла и прочих материалов. Все разработанные типы тамбуров, а также и другие могут быть составлены из разработанных трех типов панелей тамбурных ПТ.

По высоте тамбуры могут быть на всю высоту /при высоте помещения до 3х метров/, или с перекрытием /при высоте от перекрытия тамбура до потолка помещения не менее 0.5 м./ Спецификации рассчитаны для высоты 3 м.

Заполнение каркаса от пола до первого горизонтального элемента, выполняется из стеклопластика ФН-Ф /1600 кг/м³/, К= 0.35 /трудносгораемый/ с окраской черный цвет.

В конструкциях тамбуров использованы следующие нормативные материалы:

ГОСТ	10340-63	винты
ГОСТ	13454-68	стекло полированное
ГОСТ	8509-72	стальной прокат
ГОСТ	8510-72	стальной прокат
—	ФН-Ф	стеклопластик
ГОСТ	8617-75	профили прессованные из алюминия и алюминиевых сплавов

Все размеры на чертежах даны в мм.

Указанные конструкции тамбуров не могут рассматриваться, как мероприятие по шумоглушению в качестве дополнительной звукоизоляции.

Для покрытия тамбуров применять деревянную рейку с глубинной пропиткой антипиренами с последующей окраской ПХВ-красками. Колер указать в проекте.

Изм.	Лист	№ докум.	Подп.	Дата	1.135 КР-1 2			
Разраб.		Михашонак			Пояснительная записка	Лит.	Лист 1	Листов 1
Провер.		Есельсон		1977		Проектный институт Ленжилпроект		

Типы тамбуров	Схемы вариантов А	Б	В
I Тамбур прямоугольный с угловым расположением	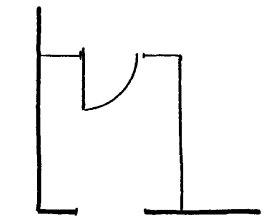	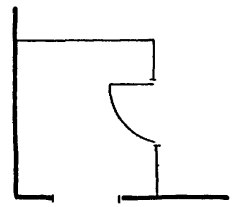	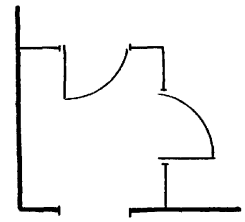
II Тамбур прямоугольный с центральным расположением	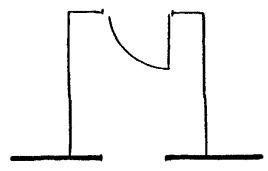	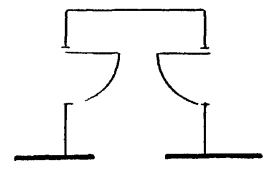	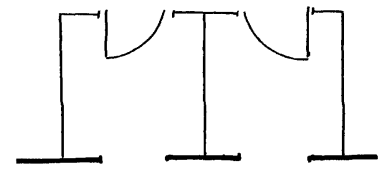
III Тамбур косоугольный с угловым входом	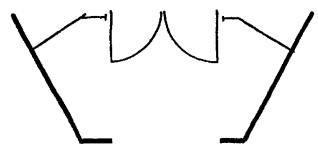	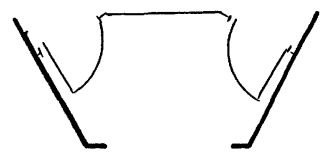	

Изм	Лист	№ докум.	Подп	Дата
Разраб		Михашенок		
Провер		Есельсон		1977

1 135 КР 12001

Типы тамбуров

Лит	Масса	Масшт.

Лист 1 Листов 4

Проектный институт Ленжилпроект

Копир Да

Формат 12

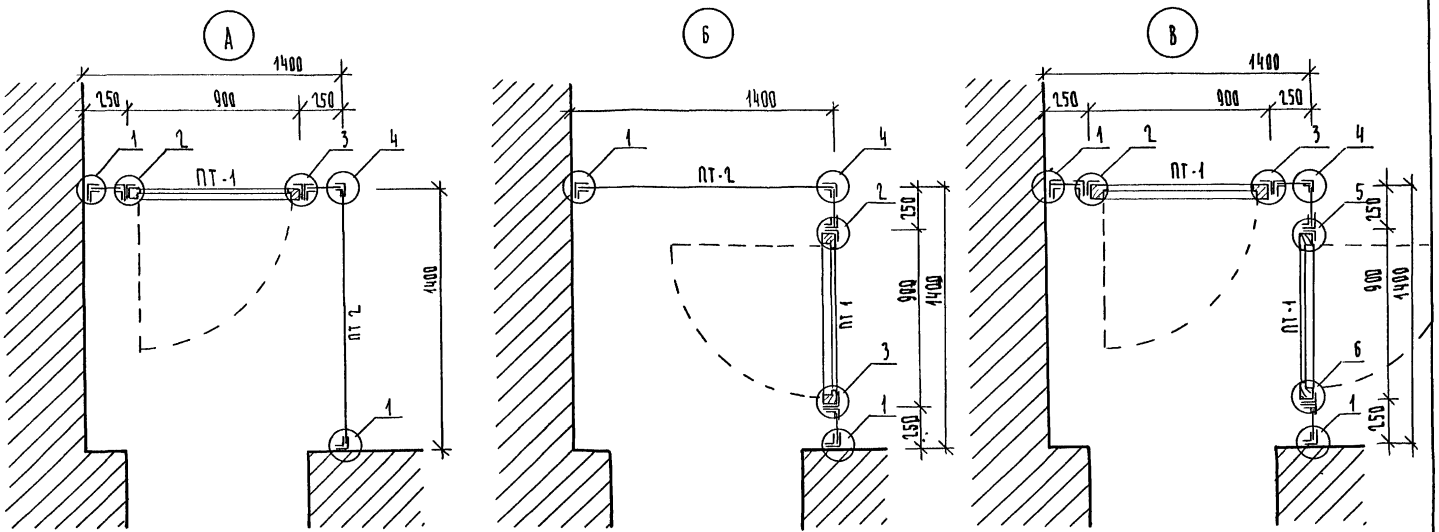

Узлы 1, 2, 3, 4, 5, 6 см листы 8-10

					1.135 КР12001		
Изм	Лист	№ докум	Подп	Дата			
Разраб		Михашенок			Схемы тамбуров тип I А, Б, В	Лит	Лист 2	Листов 4
Провер		Есельсон		1977		Проектный институт Ленниапроект		

Копир Дом

Формат 12

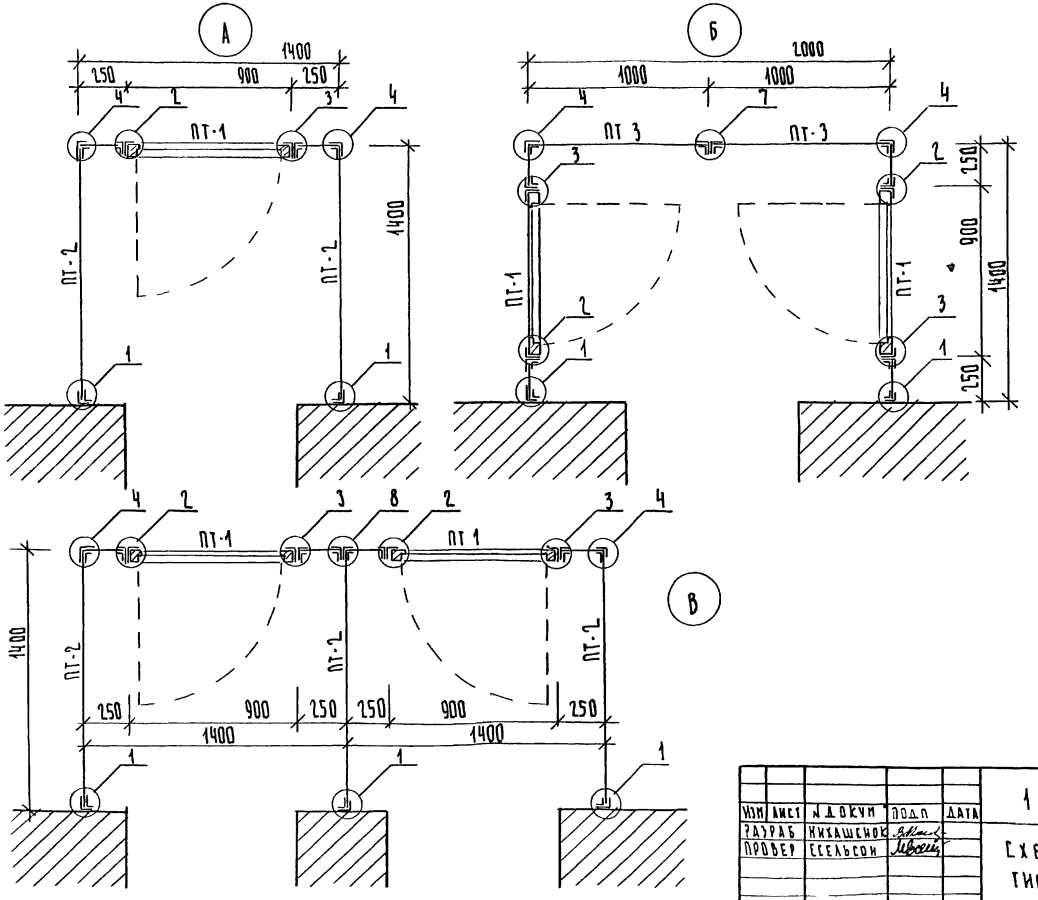

Узлы 1-8 см листы 8-10

Изм	Лист	№ докум	Подп	Дата	1135 КР1 2001
Разраб		Никашенок			Схемы тамбуров тип II А, Б, В
Провер		Есельсон			

Лит.	Лист	Листов
	3	4

Проектный институт Ленжилпроект

Инв. №

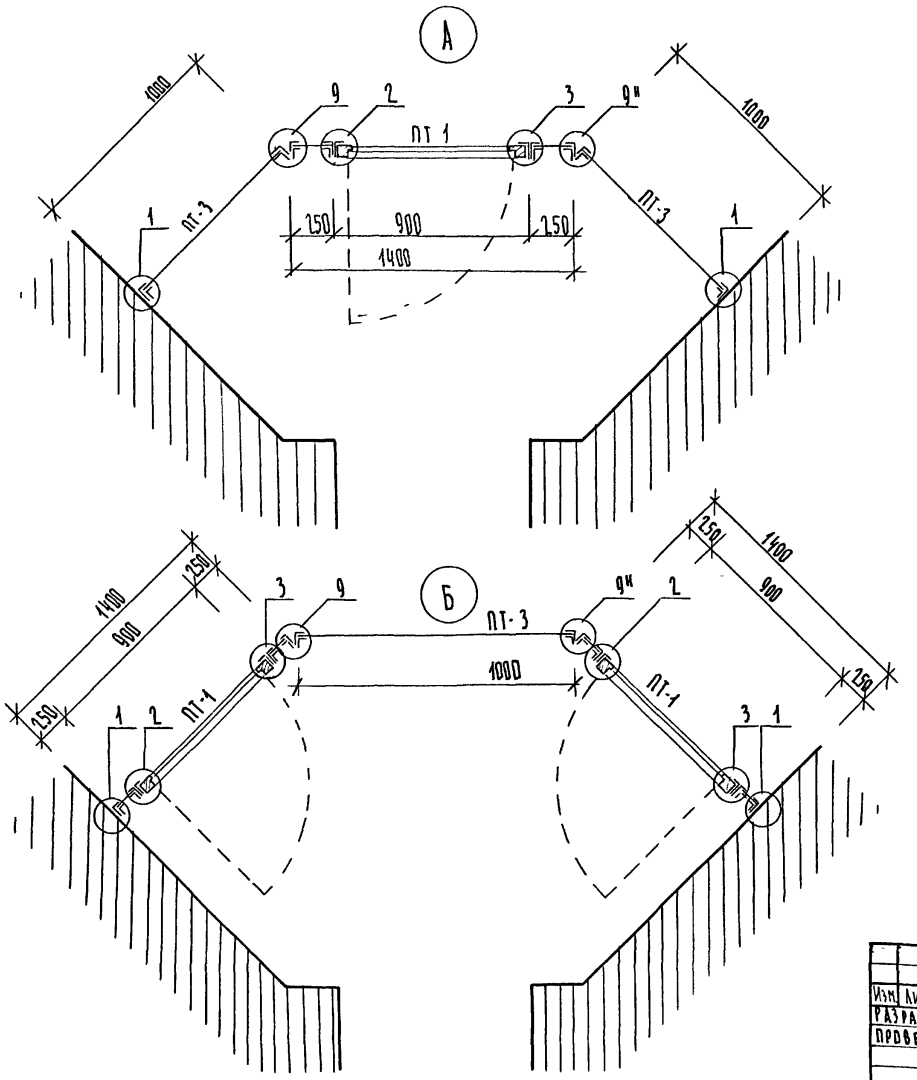

Узлы 1-9" см листы 8-11

Изм	Лист	№ докум	Подп	Дата	1 135 КР 1 2 001			
Разраб		Михашенок			Схемы тамбуров тип III А, Б	Лит	Лист	Листов
Провер		Есельсон		1977			4	4
						Проектный институт Ленжилпроект		

Инв № подл | Подп и дата

548

Копир: Dol

Формат 12

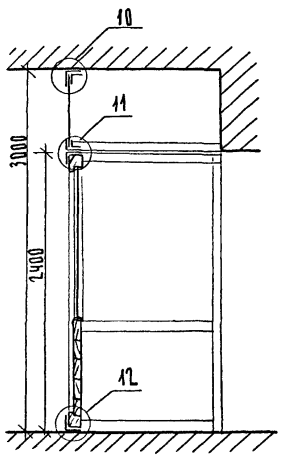

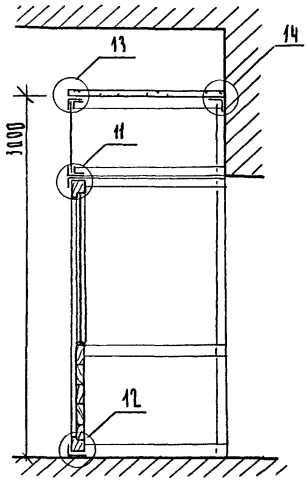

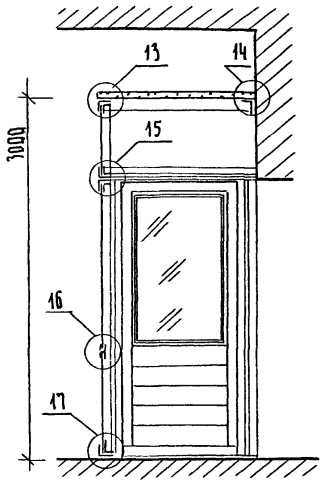

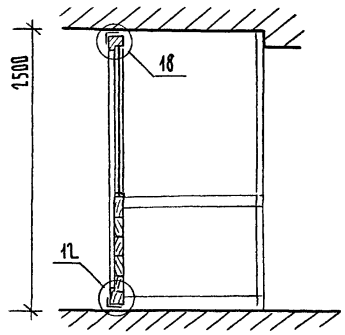

Узлы 10-18 см листы 12-13

Изм.	Лист	№ докум.	Подп.	Дата	1 135 КР 12 002		
Разраб.		Михашонок			Варианты тамбуров по высотам помещений	Лит.	Лист 1	Листов 1
Провер.		Есельсон		1977		Проектный институт "Ленниипроект"		

Копир.: Дац

Формат 12

Инв. № подл. | Подпись и дата

549

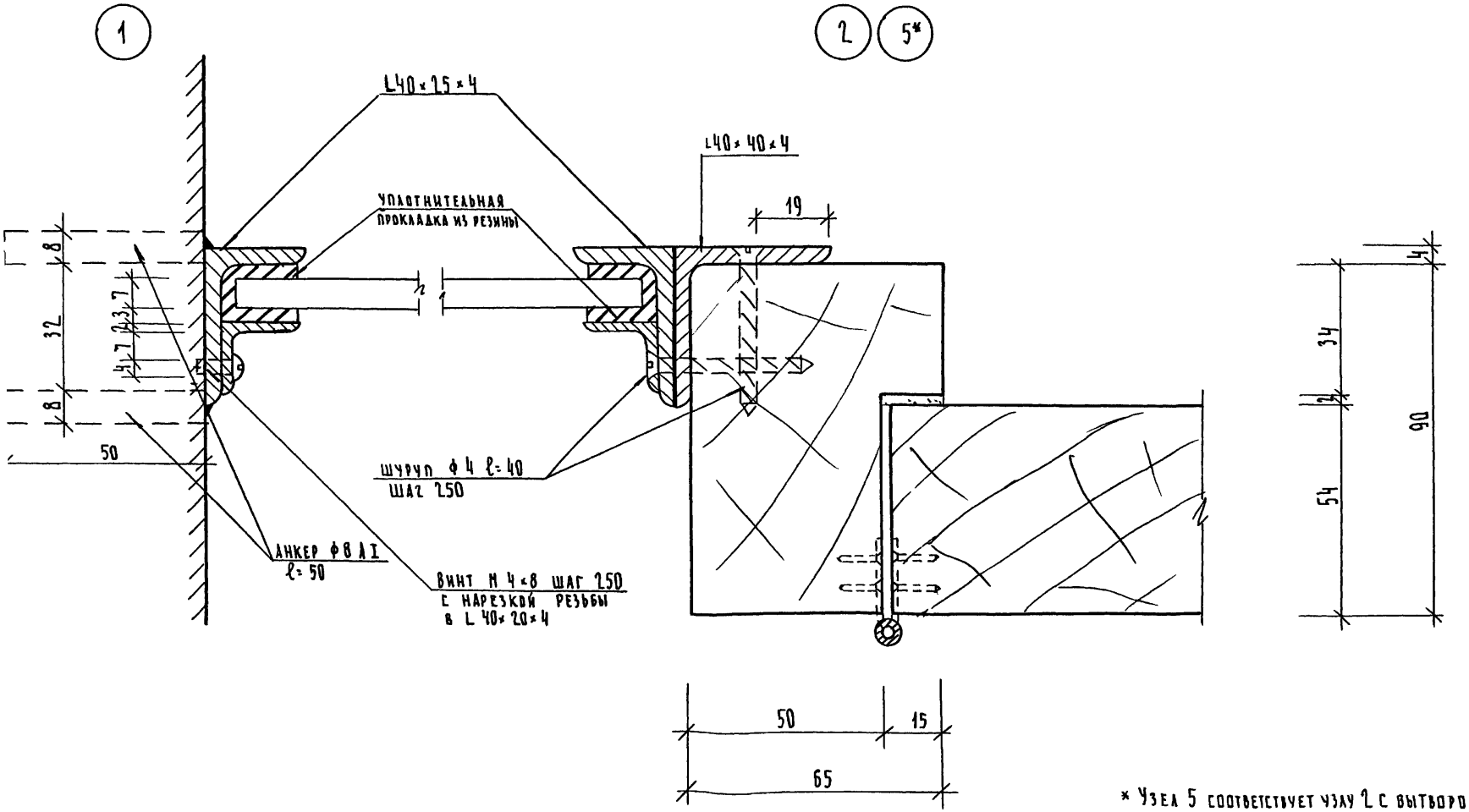

* Узел 5 соответствует узлу 2 с выводом двери из тамбура в помещение

					1 135 КР1.2003	Лист 3
Изм	Лист	N докум	Подп	Дата		

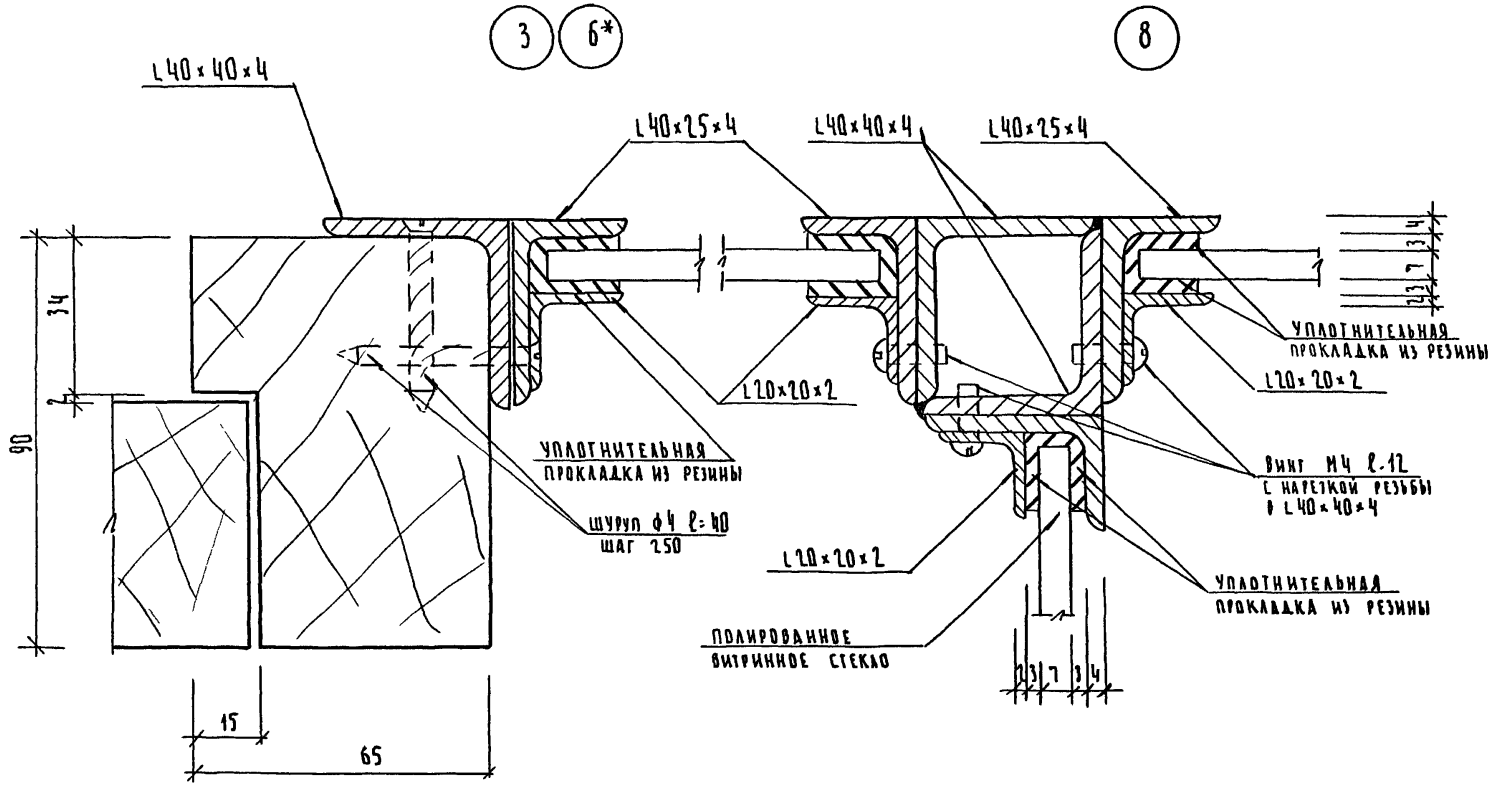

Узел 6 соответствует узлу 3 с выворотом двери из тамбура в помещение

					1.135 КР 1.2 004	Лист 4
Изм	Лист	№ докум	Подп	Дата		

Копир Дез

Формат 12

7

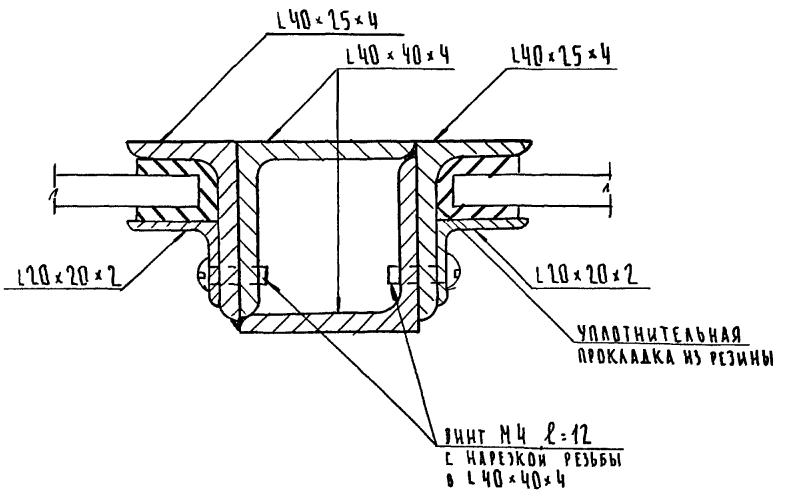

4

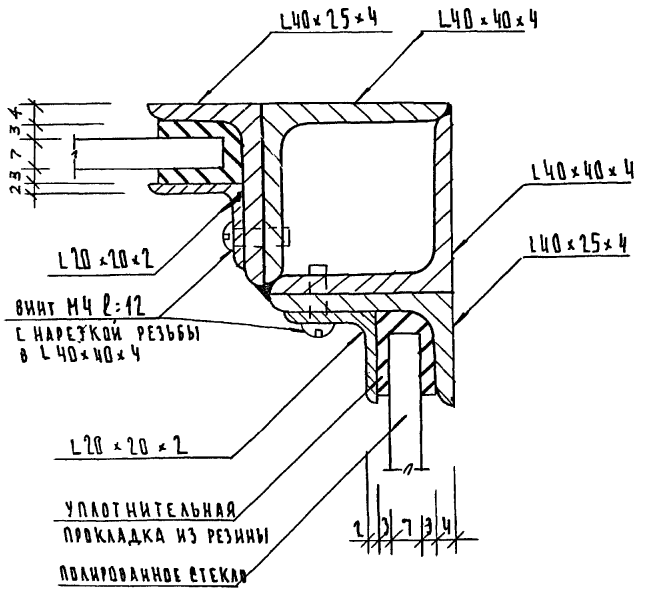

					1.135 КР-12 005	Лист 5
Изм.	Лист	№ докум	Подп	Дата		

Копир. Дан

Формат 12

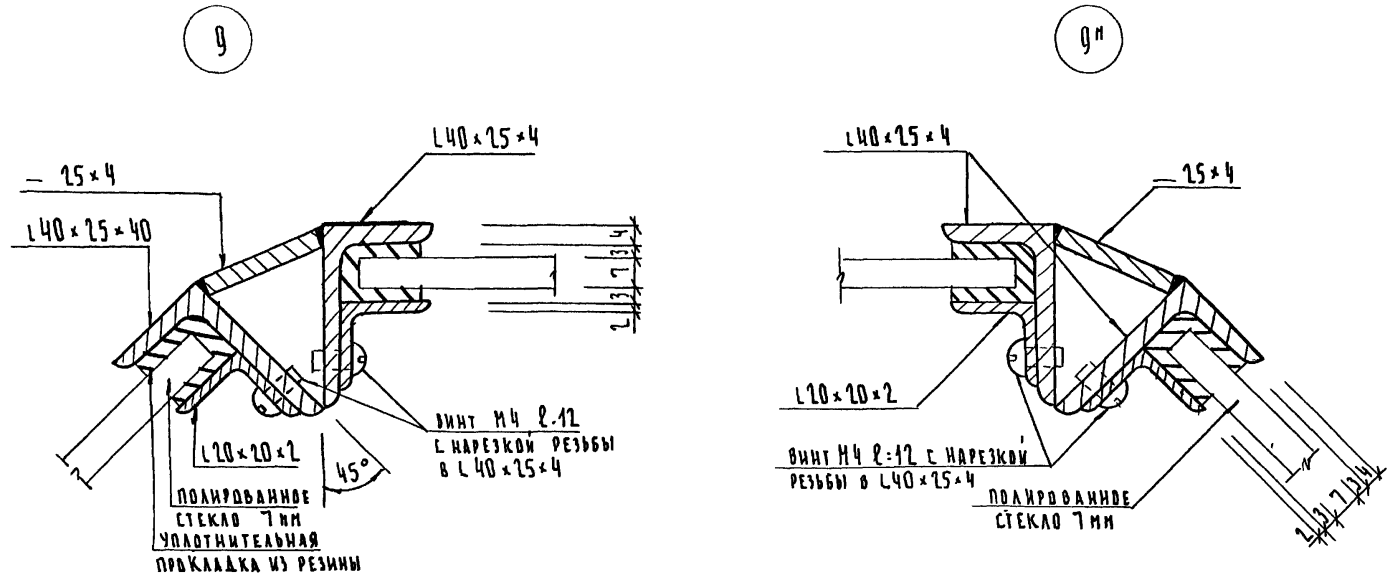
9
9м
L40×25×4
— 25×4
L40×25×40
L20×20×2
45°
ВИНТ М4 ℓ-12
С НАРЕЗКОЙ РЕЗЬБЫ
В L 40×25×4
ПОЛИРОВАННОЕ
СТЕКЛО 7мм
УПЛОТНИТЕЛЬНАЯ
ПРОКЛАДКА ИЗ РЕЗИНЫ
L40×25×4
— 25×4
L20×20×2
ВИНТ М4 ℓ=12 С НАРЕЗКОЙ
РЕЗЬБЫ В L40×25×4
ПОЛИРОВАННОЕ
СТЕКЛО 7мм

10

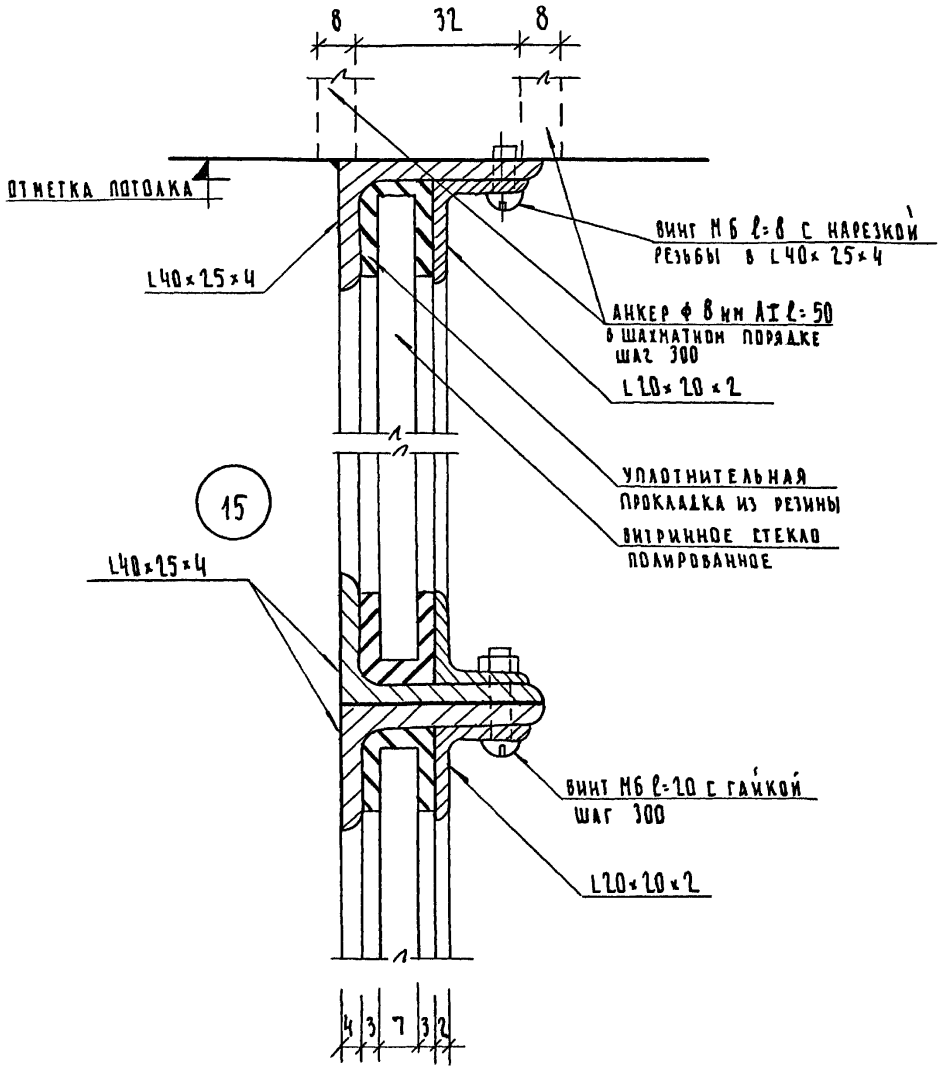

13

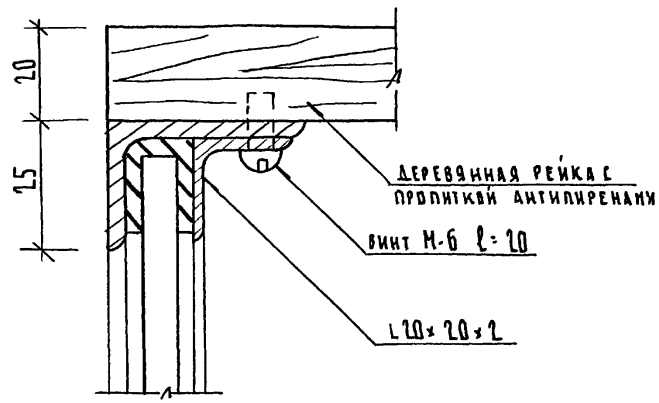

14

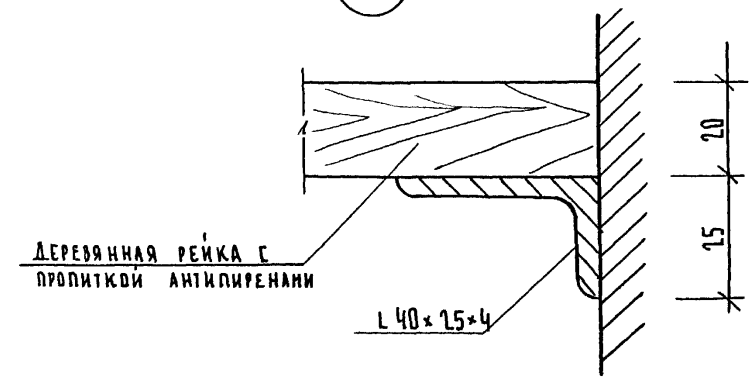

Изм	Лист	№ докум.	Подп.	Дата	1.135 КР-12007	Лист 7

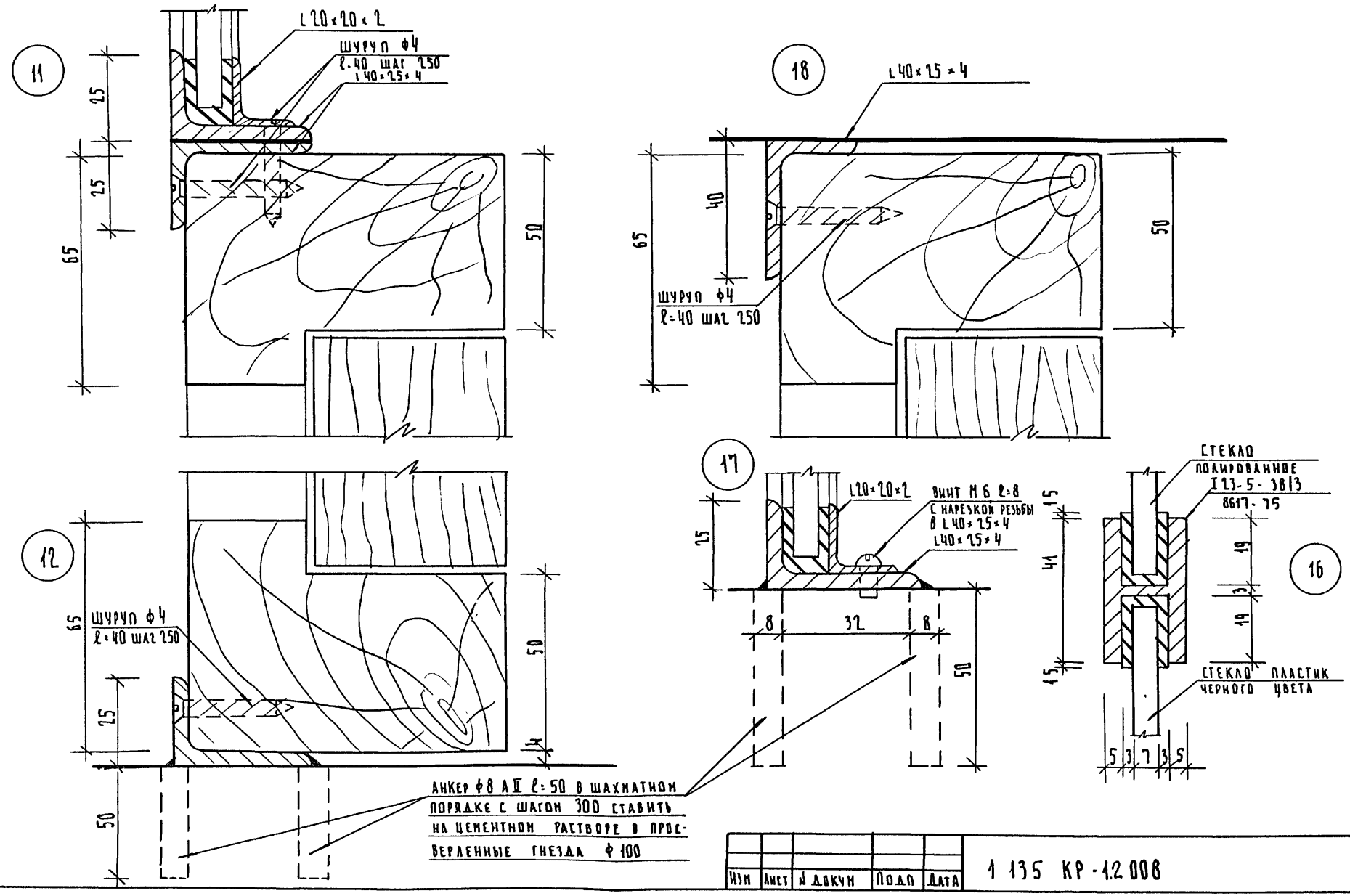

Изм	Лист	№ докум	Подп	Дата	1 135 КР-1.2 008	Лист 8

Копир Фом

Формат 12

Спецификация стальных элементов на изделие ПТ-1

Марка эл-та	№№ поз.	Профиль	Длина мм	Кол-во шт.	Масса кг 1шт	Масса кг всех	Масса кг Марки
	1	L 40×25×4	1400	4	2.8	11.2	11.2
	2	L 40×25×4	3000	4	6.0	24.0	24.0
	3	L 40×40×4	3000	3	7.2	21.6	21.6
	4	L 20×20×2	1400	2	1.3	2.6	2.6
	5	L 20×20×2	250	4	0.25	1.0	1.0
	6	L 20×20×2	3000	4	2.7	10.8	10.8
	7	L 20×20×2	500	2	0.5	1.0	1.0
		Итого					72.2

Спецификация стальных элементов на изделие ПТ-2

Марка эл-та	№№ поз.	Профиль	Длина мм	Кол-во шт.	Масса кг 1шт	Масса кг всех	Масса кг Марки
	1*	L 40×40×4	3000	1	7.2	7.2	7.2
	2*	L 40×25×4	1400	4	2.8	11.2	11.2
	3*	L 40×25×4	3000	2	6.0	12.0	12.0
	4*	L 20×20×2	3000	2	2.7	5.4	5.4
	5*	L 20×20×2	1400	4	1.3	5.2	5.2
		Итого					41.0

Прочие материалы и изделия на 1шт ПТ-1

Профиль алюмин.	8	I 23-5 38|3	250	2	0.370	0.74	0.74
Винты	9	М6	12	—	—	0.8	0.8
Шурупы	10	ф4	40	—	—	0.3	0.3
Уплотнит. прокладка из резины	11	δ= 4 мм	50	общая длина			16.8 м
Стекло витринное	12	δ= 7 мм	max 1400	общая площ.			2.0 м²
Стекло-пластик	13	δ= 7 мм	max. 1000	— "	— "	—	0.5 м²
Блок дверной	14	900×2400	—	альбом	1.135 КР-1	1 шт	1

Прочие материалы и изделия на 1шт. ПТ-2

Профиль алюмин.	6*	I 23-5 38|3	1400	1	2.2	2.2	2.2
Винты	7*	М6	12	—	—	0.4	0.4
Уплотнит. прокладка из резины	8*	δ= 4 мм	50	общая длина			14.4 м
Стекло витринное	9*	δ= 7 мм	max 1400	общая площадь			2.8 м²
Стекло-пластик	10*	δ= 7 мм	max 1400	— "	— "		1.4 м²

Изм.	Лист	№ докум.	Подп.	Дата
Разраб.		Есельсон		
Провер.		Есельсон		1974

1.135 КР-1.2 009

Спецификации металла для изделий ПТ-1 и ПТ-2

Лит.	Лист	Листов
	14	1

Проектный институт Ленниипроект

Схемы элементов ПТ
(панели тамбурные)

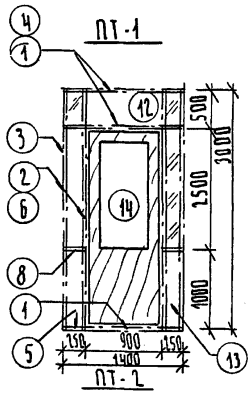

Спецификация стальных элементов на изделие ПТ-3

Марка эл-та	№ поз.	Профиль	Длина мм	Кол-во шт	Масса кг: 1 шт	Масса кг: всех	Масса кг: Марки
	1**	L40×40×4	3000	2	7.2	14.4	14.4
	2**	L40×25×4	3000	2	6.0	12.0	12.0
	3**	L40×25×4	1000	4	2.0	8.0	8.0
	4**	L20×20×2	3000	2	2.7	5.4	5.4
	5**	L20×20×2	1000	4	0.9	3.6	3.6
		Итого:					43.4

Прочие материалы и изделия на 1 шт ПТ-3

Профиль алюмин.	6**	I 23-5 38|3	1000	1	1.6	1.6	1.6
Винты	7**	М-6	12	—	—	0.3	0.3
Уплотнит. прокладка из резины	8**	δ = 4 мм	50	общая длина			12 м
Стекло витрин.	9**	δ = 7 мм	max 1400	общая площадь			2.0 м²
Стекло-пластик	10**	δ = 7 мм	max 1000	— " —	— " —	—	1 м²

Спецификация элементов ПТ по схемам тамб.

Марки: тип	Марки: схема	Количество элементов: ПТ-1	ПТ-2	ПТ-3	Примечание
I	А	1	1	—	Прочие материалы и изделия даны в соотв. спецификациях на листах 14 и 15
	Б	1	1	—	
	В	2	—	—	
II	А	1	2	—	
	Б	2	—	2	
	В	2	3	—	
III	*	1	—	2	
	Б	2	—	1	

Маркировка изделий ПТ дана на схемах см. листы 4, 5, 6
Узлы панелей тамбурных см. листы 8 - 13.

Изм.	Лист	№ докум.	Подп.	Дата
Разраб.		Михашонок		
Пров.		Есельсон		1977

1.135 КР-12 010

Спецификация металла для изделия ПТ-3, спецификация изделия ПТ

Лит.	Лист	Листов
	15	1

Проектный институт Ленниипроект

Копир.: Dal

Формат 12

gost.e-ecolog.ru