ПРОЕКТНЫЙ ИНСТИТУТ
ЛЕНЖИЛПРОЕКТ

Типовые конструкции и детали зданий и сооружений
для капитального ремонта в Ленинграде

СЕРИЯ 1.123-КР-1

КОЛОННЫ

ВЫПУСК 5

Альбом I — Рабочие чертежи

gost.e-ecolog.ru

1977 г

Типовые конструкции и детали зданий и сооружений
для капитального ремонта в Ленинграде

Серия 1.123-КР-1

Колонны

Выпуск 5

Альбом I – Рабочие чертежи

Разработан
институтом „Ленжилпроект"

Главный инженер института /Иванов В.Н./
Главный конструктор /Сдобников Л.В./
Начальник отдела /Воронцов А.Л./

1977г

Согласовано:
Главный инженер
объединения „Стройдеталь" Б.М.Марковский

Наименование чертежей	№№ стр.	№№ чертежей
ИНФОРМАЦИОННАЯ КАРТА	1А	1.123-КР-1.5 ИИ1
Содержание альбома	2	1.123-КР1, 5.000 ИИ1
Пояснительная записка	3	1.123-КР1 5.000
Колонна КЛ-180	4	1.123 КР-1.5-002
Опалубочный чертеж, армирование и арматура	5	1.123-КР-1.5.003 ИИ1
Спецификации и характеристика изделия при стали класса AII	6	1.123-КР-1.5 004
Спецификации и характеристика изделия при стали класса AIII	7	1.123-КР-1.5 005
Закладные детали	8	1.123-КР-1.5 006

Инв. № подл. | Подпись и дата

Изм.	Лист	№ докум.	Подпись	Дата
		ИК-1	Читель	X-80
Разраб		Дерюгина		
Пров		Антонова		
Т.контр.		Хомич		1977 г.
Утв		Воронцов		

1.123-КР-1.5.000 ИИ1

Содержание альбома

Лит.	Масса	Масштаб
Лист	Листов	

институт ЛЕННИИПРОЕКТ

Копировала: Смирнова

Формат 11

Пояснительная записка

В альбоме 1.123-КР-1, Выпуск 5 разработаны рабочие чертежи колонны КЛ 180, сечением 300×400, длиной 1800 мм. Колонна КЛ-180 применяется как доборный элемент к основным колоннам марки КЛ 280÷КЛ 450(КЛ^{м}280÷КЛ^{м}450) в тех случаях, когда максимальная высота основной колонны равная 4500 мм недостаточна. Колонна устанавливается непосредственно в распределительный башмак закладной деталью вверх.

Колонна разработана в соответствии со СНиП II-21-75 гл.21 Рабочая арматура каркасов из стали А-II (лист 6) и А-III (лист 7) ГОСТ 5781-75. Несущая способность колонны 124 т.

При внецентренной нагрузке на колонну расчетное сечение элемента должно быть дополнительно проверено расчетом. При изготовлении сборных железобетонных элементов необходимо выполнять требования следующих нормативных документов „Изделия железобетонные и бетонные. Общие технические требования" (ГОСТ 13015-75), СНиП II-21-75

Требования по допускам, складированию, транспортировке, методам испытания изделий принимаются по действующим техническим условиям.

Контроль жесткости и прочности колонн производить по ГОСТу 8829-77 Перед массовым изготовлением колонн необходимо произвести опытные испытания.

Размер колонны принят в соответствии с номенклатурой сборных железобетонных изделий для капитального ремонта жилых домов в г. Ленинграде

Альбом разработан взамен альбома 1-НТ вып. 1962г.

Инв.№подл. | Подпись и дата

Изм.	Лист	№ докум.	Подпись	Дата
Разраб.		Дерюгина		
Пров.		Антонова		
Т.контр.		Хомич		1977
Утв.		Воронцов		

1.123-КР-1.5.001

Пояснительная записка

Лит	Масса	Масштаб
Лист	Листов	

институт ЛЕННИИПРОЕКТ

Копировала Смирнова Формат 11

Эскиз	Марка изделия	Размеры в мм			Бетон		Масса в кг				Содержание стали в м³ бетона		NN стр
		ℓ	в	H	Марка	Об'ем	Изделия	Арматуры		Закладных деталей	при А-II	при А-III	
								А-II	А-III				
	КЛ-180	400	300	1800	200	0,216	540	23,1	16,0	16,8	107.0	74.1	5; 6

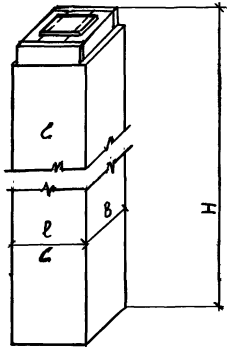

Изм	Лист	№ докум.	Подпись	Дата
Разраб		Дерюгина		
Пров.		Антонова		
Т.контр.		Хомич		1977 г.
Утв		Воронцов		

1.123 -КР -1.5.002

Колонна КЛ-180

Лит.	Масса	Масштаб

Лист | Листов

Институт ЛЕНЖИЛПРОЕКТ

Инв № подл | Подпись и дата

Копировала: Смирнова

Формат 12

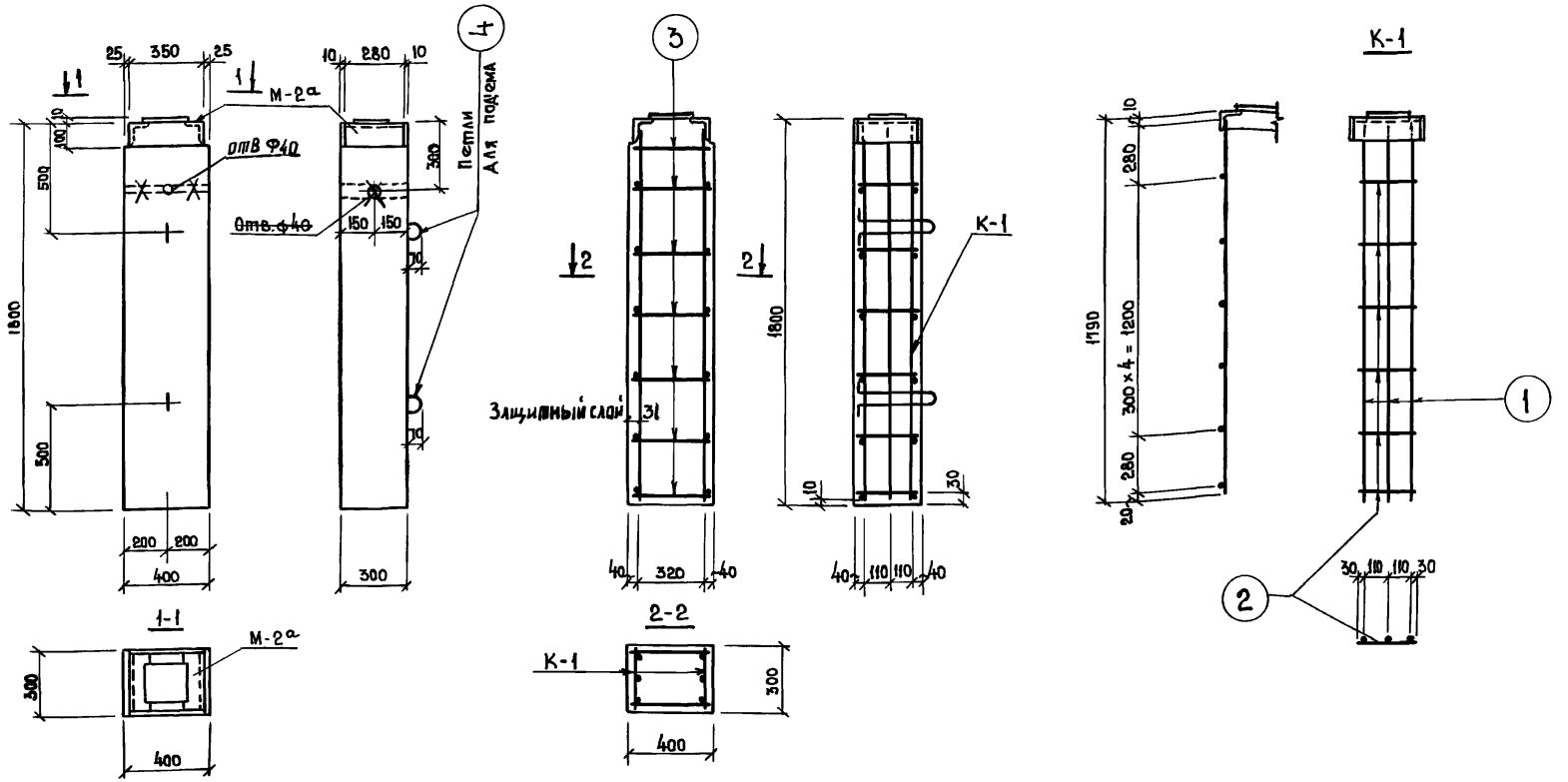

1. Спецификации и характеристику изделия см. черт. 1.123-КР-1.5.004 и 1.123-КР-1.5.005
2. Закладные детали см. черт. 1.123-КР-1.5.008
3. Изготовление сварных каркасов производить согласно СН 393-69.
4. Отверстие ф 40мм для строповки колонн.
5. Уголки закладной детали М-2а приварить к каркасам К-1.

Изм.	Лист	№ докум.	Подпись	Дата
		ИК-1		X-80
Разраб		Зыкина		
Пров.		Антонова		

1.123-КР-1.5.003И1

Колонна КЛ-180
Опалубочный чертеж и арматура.

Лит.	Масса	Масштаб
		1:20

Лист | Листов

Институт Ленжилпроект

Инв. № подл. 633 | Подпись и дата 14.06.75

Копировал: Никитина

Формат 12

Спецификация арматуры на один элемент

Марка	N позиц.	ф мм	Длина мм	Кол-во шт.	Общая длина м	Масса кг
К-1	1	18 А II	1780	3	5.34	10.68
	2	6 А I	280	6	1.68	0.37
Отдельные стержни	3	6 А I	380	12	4.56	1.02

Спецификация металлоизделий

Марка	Кол-во шт.	Масса кг	
		одного элемента	всех элементов
Петли	2	0.83	1.66
М-2а	1	15.14	15.14

Выборка стали на изделие.

Диаметр и классы стали	ф 18 А-II	ф 6 А I
Длина м	10.68	7.94
Масса кг	21.36	1.76
$R_a^н$ кг/см²	3000	2400
ГОСТ	5781-75	

Характеристика изделия

Масса	кг	540
Объем бетона	м³	0.216
Масса стали	кг	23,1
Расход стали на 1м³ изделия	кг	107.0
Масса закладных элементов	кг	16.8
Марка бетона		200
Кубиковая прочность бетона к моменту выдачи изделия с завода	кг/см²	160

Спецификация стальных элементов

Марка	Кол-во шт.	Масса кг		N N стр.
		одного элемента	всех элементов	
К-1	2	11.05	22.10	5
Отдельные стержни	12	0.085	1.02	5

Инв. № подл. | Подпись и дата | Взам. инв. №

Изм	Лист	№ докум.	Подпись	Дата
Разраб.		Дерюгина		
Пров.		Антонова		

1.123-КР-1.5.004

Колонна КЛ-180

Спецификации, выборка стали, характеристика изделия, при стали класса А II

Лит.	Масса	Масштаб
Лист	Листов	

Институт Ленниилпроект

Копировала: Смирнова

Формат 12

Спецификация арматуры на один элемент

Марка	№ позиция	ф мм	Длина мм	Кол-во шт.	Общая длина м	Масса кг
К-1	1	18АIII	1780	2	3.56	7.12
	2	6АI	280	6	1.68	0.37
Отдельные стержни	3	6АI	380	12	4.58	1.02

Спецификации металлоизделий

Марка	Кол-во шт.	Масса кг	
		одного элемента	всех элементов
Петли	2	0.83	1.66
М-2а	1	15.14	15.14

Выборка стали на изделие

Диаметр и классы стали	ф 18АIII	ф6АI
Длина м	7.12	7.94
Масса кг	14.24	1.76
$R_a^н$ кг/см²	4000	2400
ГОСТ	5781-75	

Характеристика изделия

Масса	кг	540
Об'ем бетона	м³	0.216
Масса стали	кг	16.0
Расход стали на 1м³ изделия	кг	74.1
Масса закладных элементов	кг	16.8
Марка бетона		200
Кубиковая прочность бетона к моменту выдачи изделия с завода	кг/см²	160

Спецификация стальных элементов

Марка	Кол-во шт	Масса кг		NN стр
		одного элемента	всех элементов	
К-1	2	7.49	14.98	5
Отдельные стержни	12	0.085	1.02	5

Инв. № подл. | Подпись и дата | Взам. инв. №

Изм.	Лист	№ докум.	Подпись	Дата
Разраб.		Дерюгина		
Пров.		Антонова		

1.123-КР-1.5.005

Колонна КЛ-18D

Спецификации, выборка стали, характеристика изделия при стали класса АIII

Лит.	Масса	Масштаб

Лист | Листов

институт Ленжилпроект

Копировала: Смирнова

Формат 12

Номер и дата изменений	Краткое содержание изменений	NN чертежей		
		Корректировка	Дополнения	Аннулирование
1	2	3	4	5
16.10.80.	Изменение положения отверстия для спроповки	1.123-КР-1 изм 1977	1.123-КР-1.5 ИК-1	
		1.123-КР-1.5.000 изм		1.123-КР-1.5.000
	Указан размер защитного слоя	1.123-КР-1.5.003 изм		1.123-КР-1.5.003

Инв. № подл. | Подпись и дата | Взам. инв. №

1.123-КР-1.5.ИК-1

Гл. спец.	Винер		
Провер.	Антонова		
Испол.	Балашова		

Информационная карта

Лит	Лист	Листов

Проектный институт Ленжилпроект

М-2а

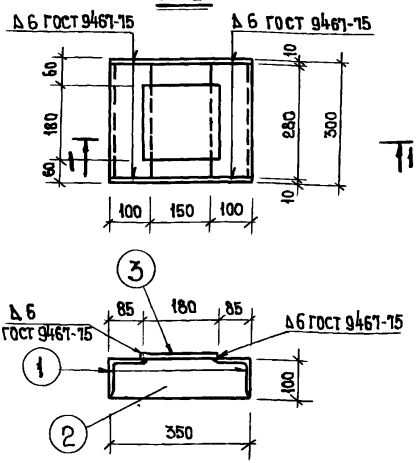

Петля

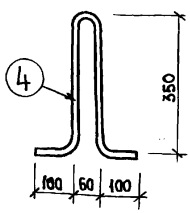

Закладные детали изготовлять в соответствии с СН 313-65

Спецификация стали на одну закладную деталь.

Марка	Поз	Профиль	Длина мм	Кол-во шт.	Масса кг		
					Одной поз.	Всех поз.	Элемента
М-2а	1	L 100×100×8	280	2	3.42	6.84	15.14
	2	−100×10	350	2	2.75	5.50	
	3	−180×10	180	1	2.80	2.80	
Петли	4	ф 12 AI	940	1	0.83	0.83	0.83

1.123-КР-1.5.006

Закладные детали.

Изм.	Лист.	N Докум.	Подпись	Дата
Разраб.		Дерюгина		
Пров.		Антонова		

Лит.	Масса	Масштаб
		1:10
Лист	Листов	

Институт Ленжилпроект

Копировал: Никитина Формат II

Инв. № | Подпись и дата | Взам. инв. №

Ленжилпроект № 919-70-19.09.86г.

gost.e-ecolog.ru