ТИПОВЫЕ ПРОЕКТНЫЕ РЕШЕНИЯ

А – II(III,IV)–2500 – 0459.90

СКЛАД МАТЕРИАЛОВ В ПОДВАЛЕ ИНЖЕНЕРНОГО КОРПУСА

СУХИЕ ГРУНТЫ 1,2 КЛИМАТИЧЕСКИЕ ЗОНЫ

АЛЬБОМ I

ПЗ ОБЩАЯ ПОЯСНИТЕЛЬНАЯ ЗАПИСКА

АР АРХИТЕКТУРНО-СТРОИТЕЛЬНЫЕ РЕШЕНИЯ

КЖ КОНСТРУКЦИИ ЖЕЛЕЗОБЕТОННЫЕ

gost.e-ecolog.ru

ТИПОВЫЕ ПРОЕКТНЫЕ РЕШЕНИЯ

А – II(III,IV)–2500 – 0459.90

СКЛАД МАТЕРИАЛОВ В ПОДВАЛЕ ИНЖЕНЕРНОГО КОРПУСА

СУХИЕ ГРУНТЫ 1,2 КЛИМАТИЧЕСКИЕ ЗОНЫ

АЛЬБОМ I

ПЕРЕЧЕНЬ АЛЬБОМОВ

АЛЬБОМ I		ПЗ	ОБЩАЯ ПОЯСНИТЕЛЬНАЯ ЗАПИСКА
		АР	АРХИТЕКТУРНО-СТРОИТЕЛЬНЫЕ РЕШЕНИЯ
		КЖ	КОНСТРУКЦИИ ЖЕЛЕЗОБЕТОННЫЕ
АЛЬБОМ 2		КЖИ	СТРОИТЕЛЬНЫЕ ИЗДЕЛИЯ
АЛЬБОМ 3		ОВ	ОТОПЛЕНИЕ И ВЕНТИЛЯЦИЯ
АЛЬБОМ 4		ВК	ВНУТРЕННИЕ ВОДОПРОВОД И КАНАЛИЗАЦИЯ
		ТХ	МЕХАНИЗАЦИЯ СКЛАДСКОГО ХОЗЯЙСТВА
АЛЬБОМ 5		ЭМ	СИЛОВОЕ ЭЛЕКТРООБОРУДОВАНИЕ
		ЭО	ЭЛЕКТРООСВЕЩЕНИЕ
		СС	СВЯЗЬ И СИГНАЛИЗАЦИЯ
		ДЭС	ДИЗЕЛЬНАЯ ЭЛЕКТРОСТАНЦИЯ
		АПЖ	УСТАНОВКА АВТОМАТИЧЕСКОГО ПОЖАРОТУШЕНИЯ
		АУС	АВТОМАТИЧЕСКАЯ УСТАНОВКА ПОЖАРНОЙ СИГНАЛИЗАЦИИ
АЛЬБОМ 6		СО	СПЕЦИФИКАЦИЯ ОБОРУДОВАНИЯ
АЛЬБОМ 7	ЧАСТЬ I		СМЕТЫ
	ЧАСТЬ 2		СМЕТЫ
АЛЬБОМ 8	ЧАСТЬ I	ВМ	ВЕДОМОСТИ ПОТРЕБНОСТИ В МАТЕРИАЛАХ
	ЧАСТЬ 2		ВЕДОМОСТИ ПОТРЕБНОСТИ В МАТЕРИАЛАХ
АЛЬБОМ 9			ПРОЕКТНАЯ ДОКУМЕНТАЦИЯ ПО ПЕРЕВОДУ ПОМЕЩЕНИЯ СКЛАДА НА РЕЖИМ УБЕЖИЩА

РАЗРАБОТАН

ПРОЕКТНЫМ ИНСТИТУТОМ ПРОМСТРОЙПРОЕКТ

ЗАМ. ДИРЕКТОРА ИНСТИТУТА А.В. ФЕДОРОВ

ГЛАВНЫЙ ИНЖЕНЕР ПРОЕКТА Т.Г. КОНДРАТЬЕВА

УТВЕРЖДЕН

13 СЛУЖБОЙ ГО СССР

ПРОТОКОЛ ОТ 7.05.90г.

© ЦИТП Госстроя СССР, 1990

Содержание альбома

Наименование листа	№ листа	№ страницы
Документация марки ПЗ		
Пояснительная записка	1...4	3...6
Чертежи марки АР		
Общие данные	1	7
План на отм. ▭	2	8
Разрезы 1-1, 2-2	3	9
Фрагмент 1	4	10
Фрагмент 2. Вход №2. Разрезы 3-3, 4-4	5	11
Входы №1; №3	6	12
Разрезы 5-5; 6-6; 7-7	7	13
План полов. Экспликация полов. Схема герметизации. Ведомость отделки помещений.	8	14
Шкаф для установки пожарных кранов ШПК-1	9	15
Армирование и закладные изделия в кирпичных перегородках	10	16
Узлы	11	17
Чертежи марки КЖ		
Общие данные	1	18
Общие данные (продолжение)	2	19
Схема расположения фундаментов и колонн.	3	20
Фундаменты ленточные Флм1... Флм3. Схемы армирования. Фрагменты 1, 2	4	21
Фундаменты ленточные Флм1... Флм3. Разрезы 3-3, 4-4. Узлы I, II	5	22
Схема расположения стеновых панелей и стен монолитных	6	23
Спецификация к схеме расположения стеновых панелей и стен монолитных	7	24
Схема расположения балок и плит перекрытия	8	25
Монолитные плиты перекрытия Пм1... Пм3 Схемы армирования	9	26
Монолитные плиты перекрытия Пм1... Пм3. Узлы I... IV	10	27
Стены монолитные СТм1, СТм12, СТм19. Разрезы 1-1, 2-2	11	28
Стены монолитные СТм1, СТм12, СТм19. Разрезы 2-2... 9-9. Узел I	12	29
Стены монолитные СТм1, СТм12, СТм19. Узлы II... VIII Разрез 9-9	13	30

Наименование листа	№ листа	№ страницы
Спецификация к стенам монолитным СТм1, СТм12, СТм19	14	31
Спецификация к стенам монолитным СТм1, СТм12, СТм19 (продолжение)	15	32
Стены монолитные СТм2, СТм13, СТм20	16	33
Спецификация к стенам монолитным СТм2, СТм13, СТм20	17	34
Стены монолитные СТм3, СТм14, СТм21	18	35
Стены монолитные СТм4, СТм15, СТм22	19	36
Стены монолитные СТм5, СТм16, СТм23	20	37
Стены монолитные СТм6, СТм17, СТм24	21	38
Спецификация к стенам монолитным СТм6, СТм17, СТм24	22	39
Стены монолитные СТм7, СТм18, СТм25	23	40
Стены монолитные СТм7, СТм18, СТм25. Схемы армирования	24	41
Спецификация к стенам монолитным СТм7, СТм18, СТм25	25	42
Спецификация к стенам монолитным СТм7, СТм18, СТм25 (продолжение)	26	43
Стены монолитные СТм8, СТм9	27	44
Стены монолитные СТм8, СТм9. Схемы армирования	28	45
Спецификация к стенам монолитным СТм8, СТм9	29	46
Стена монолитная СТм10	30	47
Стена монолитная СТм10. Схемы армирования	31	48
Стена монолитная СТм10. Схемы армирования. Спецификация к стене монолитной СТм10	32	49
Спецификация к стене монолитной СТм10 (продолжение)	33	50
Стена монолитная СТм11	34	51
Схема расположения элементов входа №1	35	52
Разрезы 2-2... 7-7 к схеме расположения элементов входа №1	36	53
Узлы и спецификация к ЭЛЕМЕНТАМ входа №1	37	54
Вход №1. Фрагмент 1	38	55
Участок монолитный Ум1	39	56
Участок монолитный Ум1. Схема армирования.	40	57
Участок монолитный Ум1. Разрезы 2-2... 6-6	41	58
Участки монолитные Ум1, Ум2. Разрезы 7-7... 9-9	42	59

Наименование листа	№ листа	№ страницы
Участок монолитный Ум1. Спецификация	43	60
Схемы расположения элементов входа №2 (аварийного выхода) и входа №3	44	61
Участок монолитная Ум3	45	62
Схема расположения фундаментов под оборудования. Фундаменты ФОм1... ФОм6	46	63
Резервуары для сбора фекалий	47	64

Взам. инв. №

Подпись и дата

Инв. № подл.

Копировал: Яковлева.

Формат А2

Альбом 1

Согласовано: Промтрансниипроект; Электропроект; Спецавтоматика — Еремин, Струков, Ковпак

Согласовано: Гл.архит.инст. Жуков; Гл.спец.инст. Иванов

Инв.№подл. | Подпись и дата | Взам.инв.№

I. Общая часть.

1.1. Типовой проект А-II(III,IV)-2500-0459.90 "Склад материалов в подвале инженерного корпуса. Сухие грунты 1,2 климатические зоны" разработан по плану типового проектирования на 1989 г. (тема Т8.1.2.14) на стадии рабочий проект, в соответствии с заданием, утвержденным ГО службой СССР и согласованным Главным управлением проектирования Госстроя СССР.

Типовой проект может быть применен для различных отраслей промышленности и народного хозяйства с учетом условий оговоренных в данной пояснительной записке.

1.2. Подвал используется - в мирное время как склад материалов для хранения сгораемых и несгораемых материалов в сгораемой упаковке по номенклатуре, относящихся к 5 и 6 группам по приложению 2 СНиП 2.04.09-84 „Пожарная автоматика зданий и сооружений". Годовой грузооборот 22000 т.

— в военное время — как убежище на 2500 человек, из них 50% женщин.

1.3. Проект разработан в нескольких вариантах:

— по нагрузкам — для II, III и IV классов убежищ;

— по климатическим условиям — для 1 и 2 климатических зон в соответствии с табл. 3Ч СНиП II-11-77* с расчетными температурами наружного воздуха

для 1 зоны — до 20°С летней и до -40°С зимней,

для 2 зоны — от 20°С до 25°С летней и до -30°С зимней.

1.4. Проект разработан для применения в сухих нескальных, невечномерзлых грунтах со следующими характеристиками:

— нормативный угол внутреннего трения $\varphi^н = 28°$ (0,49 рад.)

— нормативное удельное сцепление $C^н = 0{,}02$ кгс/см² (2 кПа.)

— модуль деформации $E = 150$ кгс/см² (14,7 мПа)

— плотность грунта $\gamma = 1{,}8$ т/м³

1.5. Проект может быть применен в водонасыщенных грунтах с коэффициентом фильтрации < 3м при устройстве дренажа, разработанного при привязке проекта к конкретным условиям площадки строительства в соответствии с п 1.12 СНиП II-11-77*.

1.6. Сейсмичность района строительства до 6 баллов.

1.7. Проект может быть использован в районах с сейсмичностью 7, 8 и 9 баллов при выполнении при привязке расчета на сейсмические воздействия в соответствии с указаниями серии У-01-01/80 вып. 0-1.

1.8 Конструкции подвала приняты по серии У-01-01/80 "Унифицированные сборно-монолитные конструкции заглубленных помещений с перекрытиями балочного типа".

1.9. Подвал расположен под отдельно стоящим зданием шириной 24м с сеткой колонн 6×6м высотой до 5 этажей в сборном железобетонном каркасе серии 1.020 при унифицированной нагрузке на перекрытия 800 кгс/м².

Категория помещений по пожарной опасности вышестоящего здания Г и Д.

Размещение подвала под зданием с категориями помещений А,Б,В возможно при условии необходимой защиты входов/выходов/ и снижения нагрузки от возможного взрыва в здании до 80% по сравнению с эквивалентной расчетной нагрузкой /СНиП II-11-77*/.

1.10. Въезды и входы разработаны по аналогии с решениями типовой серии 03.005-6 "Входы, подходные галереи, тамбуры и шлюзы, аварийные выходы, грузовые въезды и рампы из сборных железобетонных блоков в убежищах II - IV классов".

1.11. Газовыхлопные и воздуховыхлопные устройства должны быть разработаны в конкретном проекте с использованием типовых решений ТДК-Н-I-70 часть II, раздел II, альбом 2.

1.12. Энерго-тепло-водоснабжение подвала предусмотрено от существующих сетей или автономно с использованием ДЭС и запаса питьевой воды.

1.13. Сметная стоимость строительства, ведомости потребности в материалах и спецификации оборудования составлены на основной вариант проекта.

За основной вариант принят проект склада материалов для 2 климатической зоны с конструкциями рассчитанными на нагрузки для II класса убежища.

2. Объемно-планировочные и конструктивные решения

2.1. Подвал запроектирован как заглубленное сооружение с сеткой колонн 6×6 м с размерами в плане 24×66 м, расположенное под многоэтажным зданием.

2.2. За относительную отметку ±0.000 принята отметка чистого пола 1-го этажа многоэтажного здания.

2.3. Заглубление подвала принято -1,2м для всех классов убежищ из условия опирания на него конструкций типового каркаса по серии 1.020.

2.4. Высота помещений от пола до низа плит покрытия 3,0м; до низа выступающих конструкций покрытия 2,4м.

2.5. Планировочное решение предусматривает четкое функциональное зонирование пространства подвала с выделением основной зоны складирования (размещения укрываемых) в осях 2-11 и размещением встроенных помещений вспомогательного назначения по торцам подвала, что позволило:

— обеспечить полную механизацию погрузо-разгрузочных работ в мирное время;

— рационально разместить укрываемых в военное время;

— максимально вписаться в объем помещения и использовать верхнее пространство в зоне ригелей для прокладки сантехнических основных магистральных вентканалов, энергетических и других промпроводок;

— значительно сократить протяженность магистральных инженерных коммуникаций.

2.6. Помещения подвала отнесены к категории "В" и "Г" по пожарной опасности. В зоне складирования (кат. "В") предусмотрена система автоматического водяного пожаротушения, а ФВК-система дымоудаления, защита помещения ДЭС (кат. "В") выполняется автоматической установкой порошкового пожаротушения.

2.7. Санитарно-бытовое обслуживание персонала склада предусматривается совместно с работающими в вышерасположенном многоэтажном здании.

2.8. Расчет заполнения убежища и эвакуации укрываемых выполнен на основании СНиП II-11-77*.

2.9. Воздушная среда во всех помещениях неагрессивна по отношению ко всем видам строительных конструкций.

Защита стальных необетонированных закладных и соединительных изделий в проекте принята лакокрасочными покрытиями.

2.10. Для стен покрытия и пола подвала принята окрасочная гидроизоляция, обеспечивающая в грунтах естественной влажности грунтовых вод расположенных не менее, чем на 0,5м ниже уровня гидроизоляции подошвы фундаментов, степень допустимого увлажнения внутренних поверхностей не ниже II категории.

В случае расположения фундаментов подвала в грунтах с коэффициентом фильтрации Кф < 5м/сек для увеличения надежности защиты внутреннего объема сооружения от избыточного увлажнения капиллярной или поверхностной водой рекомендуется выполнять подземный дренаж, тип и система которого выбирается с учетом реальных гидрогеологических и инженерных условий площадки строительства. В проекте А-II(III,IV)-2500-0459.90 разработан вариант кольцевого дренажа с самотечным отводом воды который может быть использован в данном случае.

2.11. Строительно-монтажные работы рекомендуется производить в следующей последовательности:

Отрывка котлована, укрепления откосов, выполнение бетонной подготовки фундаментов, гидроизоляция подошв фундаментов, бетонирование фундаментов.

— возведение колонн, стен, камер, железобетонных перегородок;

— гидроизоляция фундаментов, стен, подсыпка грунта под полы;

— выполнение бетонных подготовок под полы, перегородок, приямков, резервуаров, гидроизоляция полов;

— монтаж оборудования ФВП и ДЭС — возведение покрытия; гидроизоляция покрытия, обратная засыпка пазух котлована;

— прочие работы.

Привязан

Инв.№

А-II(III,IV)-2500-0459.90-ПЗ

Инж.-кат.	Сумрова		17.04.90
ГИП	Кондратьева		17.04.90
Н.контр.	Кондратьева		17.04.90
Нач.отэп	Сергеев		17.04.90

Склад материалов в подвале инженерного корпуса. Сухие грунты - 1,2 климат.зоны

Пояснительная записка

Стадия	Лист	Листов
Р	1	4

ПРОМСТРОЙПРОЕКТ

24497-01 4

Копировал Замотаева Формат А2

Альбом 1

3. Отопление и вентиляция

3.1. Отопление.

Проект отопления разработан для 1,2 климатических зон с наружной температурой -30°С, -40°С для периода мирного времени. Внутренняя температура при этом принята равной +10°С, как для складов.

Теплоносителем для нужд отопления служит вода с параметрами 150-70°С поступающая из теплопункта инженерного корпуса.

В качестве нагревательных приборов используется гладкая труба, проложенная по периметру стен сооружения. При переводе помещения в особый режим отопление необходимо отключить вентилями установленными на вводе в сооружение.

3.2. Вентиляция.

Проект вентиляции выполнен для 1,2 климатических зон, двух режимов вентиляции в особых условиях и для мирного времени. Вентиляция всех помещений проектно-вытяжная с техническим побуждением.

В мирное время принят однократный воздухообмен в 1,2 климатических зонах (системы В3, П3) т.к. помещение склада имеет кат. „В", проектом предусматривается удаление воздуха во время пожара в объеме 4-х кратного обмена согласно СНиП II-11-77*.

Дымоудаление из машзала ДЭС осуществляется системой В через гермоклапан с электроприводом, установленный в разделительной стене между помещением машзала и выносным узлом охлаждения.

Для особых условий проект предусматривает режим чистой вентиляции и режим фильтровентиляции.

Для 1-го режима вентиляции количество подаваемого воздуха для всех зон принято согласно табл. 3Ч СНиП II-11-77*.

Для 2-го режима - в 1-ой и 2-ой зонах количество подаваемого воздуха определено из расчета 2м³/ч на одного укрываемого.

Работа всех систем вентиляции по режимам отражена в чертежах характеристик отопительно-вентиляционного оборудования и таблицах работы гермоклапанов и систем в чертежах общих данных.

4. Водопровод и канализация.

4.1. Водоснабжение объекта осуществляется от наружной сети хоз.-питьевого водопровода. При отключении сети хоз.-питьевого водопровода в военное время используется запас питьевой воды в емкостях.

4.2. Емкости питьевой воды предусмотрены проточными с обеспечением полного обмена воды в течение 2-х суток.

4.3. Использование санитарных узлов предусмотрено только в период пребывания укрываемых. На случай выхода из строя наружной канализационной сети под санузлами размещаются резервуары для сбора бытовых стоков. Отвод стоков от санузлов и из резервуаров предусмотрен в напорном режиме путем перекачки стоков в наружную сеть насосами.

5. Силовое электрооборудование, электроосвещение, связь и сигнализация, дизельная электростанция

5.1. Электроснабжение склада осуществляется от внешнего источника по двум кабельным линиям. По одной линии питаются силовые токоприемники, по другой - электрическое освещение.

5.2. Освещение основных и вспомогательных помещений подвала предусмотрено светильниками с лампами накаливания.

5.3. В помещениях склада / помещениях для укрываемых / предусмотрены сети телефонной связи и радиофикация с вводом от городских сетей.

5.4. Резервным источником электроснабжения в военное время является дизельная электростанция мощностью 75 квт.

6. Механизация складского хозяйства

6.1. Внутрискладская грузопереработка осуществляется электропогрузчиком грузоподъемностью 1,25т.

6.2. Подача груза по вертикали от уровня пола склада до уровня пола многоэтажного здания осуществляется грузовым лифтом грузоподъемностью 3,2т.

7. Установка автоматического пожаротушения

7.1. В мирное время для защиты от пожара в складе предусмотрена спринклерная установка автоматического водяного пожаротушения.

Защита склада спринклерной установкой водяного пожаротушения предусматривает местное тушение и локализацию очага пожара в начальной стадии горения с одновременной подачей сигнала о пожаре и дымоудаления.

Интенсивность орошения принята 0,32 л/с.м². В качестве оросителей применены водяные спринклерные оросители СПЗо-15(72).

Пуск установки автоматический.

В качестве узла управления принят водосигнальный планам типа ВС-150 по ТУ 22-3867-77.

К спринклерной установке присоединены пожарные краны РС-50 с расходом 2,6л/с и напором 21м.

Общий расход воды составляет 62,8л/с. Потребный напор при этом расходе перед узлом управления не менее 0,67 МПа (6,7 кгс/см²). Расчетное время тушения принято 60 минут.

Опорожнение установки осуществляется через пожарные краны в санузел.

7.2 В военное время установка автоматического пожаротушения не эксплуатируется.

Для защиты машзала ДЭС принята автоматическая установка порошкового пожаротушения модульного типа, которая предназначена для обнаружения очага пожара, подачи сигнала о пожаре, подачи и распределения огнетушащего вещества в защищаемые помещения и тушения пожара в начальной стадии горения.

В качестве огнетушащего вещества принят порошок ПСБ-3, удельный расход по площади 2кг/м². Для хранения и выпуска порошка на очаг пожара приняты огнетушители модульного типа ОПА-100.

Автоматический пуск установки производится от тросовой и побудительной системы с легкоплавкими замками, температура разрушения которых 72°С.

В качестве извещателей пожарной сигнализации приняты сигнализаторы давления СДУ, выдающие сигнал на устройство сигнализации УОТС-М, а также на местную предупредительную сигнализацию.

7.3. В типовом проекте разработана автоматическая установка пожарной сигнализации.

Учитывая характеристику основных пожароопасных материалов, находящихся в защищаемом помещении, высоту защищаемого помещения и класс пожароопасности помещения по ПУЭ, проектом принята установка пожарной сигнализаци с дымовыми ИП 212-2 (ДИП-2), тепловыми ИП 104-1 пожарными извещателями и ручными извещателями ИПР.

8. Указания по привязке

При привязке архитектурно-строительной части проекта необходимо:

— совместить сетку колонн подвала с сеткой колонн каркаса многоэтажного здания;

— определить абсолютную отметку, соответствующую относительной отметке ±0.000, за которую принят уровень чистого пола 1-го этажа многоэтажного здания и проставить относительную отметку чистого пола подвала в зависимости от класса убежища по таблице на листе АР-1.

Инв.№ подл. | Подпись и дата | Взам. инв.№

Привязан

Инв.№

— проставить относительные отметки конструкций на листах марок АР и КЖ;

— внести коррективы, связанные с вариантом использования проекта в зависимости от климатической зоны и заданного класса убежища;

— выполнить расчет конструкций подвала на эксплуатационные нагрузки от вышестоящего здания в соответствии с п. 1.9. пояснительной записки и указаниями серии У-01-01/80;

— если длина здания превышает длину подвала, необходимо произвести пересчет и усиление конструкций торцовой стены по оси 12, рассчитанных в проекте на 65% нормальной силы передаваемой средними колоннами здания;

— данные по грунтам должны приниматься по результатам непосредственных испытаний;

— в случае отличия грунтовых условий от приведенных в п. 1.4 настоящей пояснительной записки, выполнить расчет фундаментов на усилия от вышестоящего здания, а также на особое сочетание нагрузок в соответствии с указаниями серии У-01-01/80 вып. 0-1 и при необходимости выполнить корректировку рабочих чертежей фундаментов;

— выполнить привязку газовыхлопных и воздуховыхлопных устройств по типовым решениям ТДК-Н-I-70 часть II, раздел II, альбом 2;

9. Основные положения по производству строительных и монтажных работ

9.1. Основные положения по производству строительных и монтажных работ по возведению склада материалов в подвале инженерного корпуса разработаны на основании разделов настоящего типового проекта и в соответствии с требованиями СНиП 3.01.01-85 (приложение Ч, п. Ч).

9.2 Подвал инженерного корпуса запроектирован размером 24 х 66м.

9.3. Продолжительность строительства подвала в соответствии со СНиП 1.04.03.-85 (гл. 3. стр. 483, п. 12) составляет 3месяцев.

9.4. Объемы основных строительно-монтажных работ и последовательность их выполнения представлены в графике производства работ.

Методы производства основных строительно-монтажных работ

9.5. До начала основных строительно-монтажных работ должна быть осуществлена подготовка строительной площадки и выполнены следующие первоочередные подготовительные работы:

геодезическая разбивочная основа с закреплением основных осей;

вертикальная планировка площадки;

инженерные коммуникации и автодороги;

временные здания, сооружения и коммуникации;

отвод поверхностных вод от котлована;

ограждение территории строительства.

9.6 Разработку котлованов для грунтов II группы под конструкции подвала следует производить с помощью экскаватора ЭО-4321 (обратная лопата) с ковшом 0.65 м³ с погрузкой в автотранспорт и вывозкой грунта во временный отвал для обратных засыпок.

Земляные работы производятся в два этапа:

I-й этап - разработка котлована до проектных отметок в осях "А-Д" ряды "1-12" и устройство площадки на отм.-1.95 под кран вдоль оси "А".

2-й этап - разработка котлована до проектных отметок под выходы и пандус после возведения конструкций подвала в осях "А-Д" ряды "1-12".

На чертеже оба этапа разработки котлована условно совмещены.

9.7. Обратную засыпку следует производить после окончания возведения всех конструкций подвала с помощью бульдозера типа Д3-42 с послойным трамбованием виброуплотняющими плитами типа СВТ-3МП и пневматическими трамбовками типа И-157.

Земляные работы необходимо выполнять в соответствии с требованиями СНиП 3.02.01-87 и ППР.

9.8. Возведение конструкций подвала, выходов и пандуса следует выполнять с помощью 2-х рельсовых кранов типа КБ-ЧОЧ, установленных вдоль осей "А" и "Д".

При бетонировании монолитных железобетонных конструкций рекомендуется применять унифицированную разборно-переставную опалубку "Монолит-77".

Максимальная масса монтажного элемента составляет 9.5т.

Работы по возведению конструкций подвала необходимо выполнять в соответствии с требованиями СНиП 3.03.01-87 и ППР.

9.9. Монтаж оборудования, сантехнические и электромонтажные работы выполнять до устройства чистых полов и отделочных работ.

9.10. Подача оборудования осуществляется с помощью грузового лифта.

9.11. При производстве строительно-монтажных работ и необходимо выполнять требования по технике безопасности в соответствии со СНиП III-4-80.

9.12. При производстве земляных работ в зимнее время необходимо предусмотреть мероприятия по предупреждению промораживания грунта (рыхление и укрытие матами поверхности оснований и др.)

При среднесуточной температуре воздуха ниже 5°С и минимальной ниже 0°С бетонные работы следует выполнять используя метод электропрогрева в сочетании с методом „термоса".

Кирпичную кладку стен производить с противоморозными добавками или методом "замораживания". При производстве работ в зимнее время следует руководствоваться указаниями СНиП по отдельным видам работ и ППР.

Перечень основных строительных машин и механизмов

Наименование	Марка	Количество	Назначение
Экскаватор	ЭО-4321	2	Земляные работы
Бульдозер	Д3-54	1	—— " ——
Рельсовый кран	КБ-ЧОЧ $L_{стр.}$=30м	2	Возведение конструкций подвала
Виброуплотняющая плита	СВТ-3МП	4	Уплотнение грунта
Самоходный вибрационный каток	ДУ-36	1	—— " ——
Вибратор глубинный	И8-47б	4	Уплотнение бетона
Вибратор площадочный	И8-31А	2	—— " ——
Сварочный агрегат	АСБ-300-7	2	Сварочные работы

Перечень рекомендуемых приспособлений монтажной оснастки и инвентаря

Наименование	Марка	Количество	Назначение
Безболтовые трубчатые леса	ТБЛК.00.00 2676-Т-76	200м²	Для каменных работ
Строп четырехветвевой	Гост 25573-82 ЧСК-8.0	2	Для монтажа конструкций
Строп двухветвевой	Гост 25573-82 2СК-10.0	2	—— " ——
Поворотный бункер	Емк. 2м³	4	Для подачи бетона
Переносной бункер	БПВ-1.0	2	Для подачи раствора

Привязан

Инв. №

Инв. № подл. | Подпись и дата | Взам. инв. №

Альбом 1

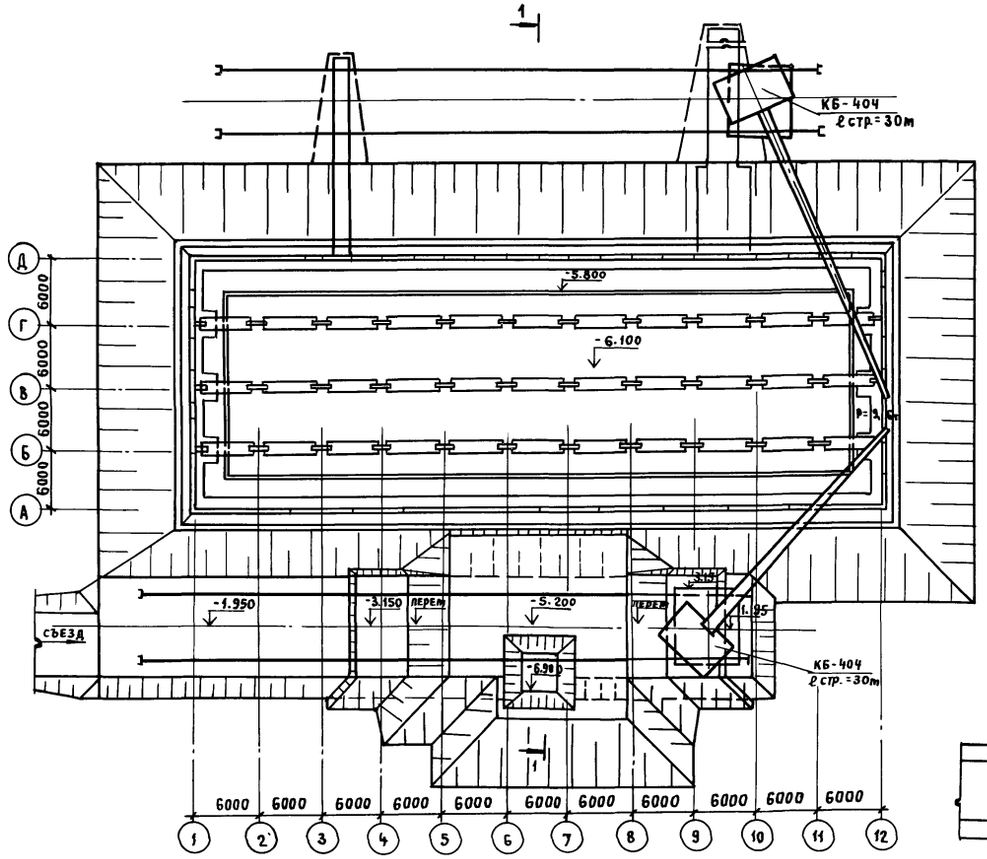

График производства работ

Наименование работ	Объем работ: ед. изм.	Объем работ: количество	Трудоемк. чел.-день	Механизмы: наименование	Механизмы: кол.	Продолж. в днях	Кол-во смен	Месяцы строительства
Земляные работы	м³	33840	3384	Экскаватор ЭО-4321 Бульдозер ДЗ-54	1 1	36	2	
Устройство монолитных железобетонных конструкций	м³	1601	1519	Рельсовый кран КБ-404	2	84	1,5	
Монтаж сборных железобетонных конструкций	м³	696	642	—"—	2	36	1,5	
Устройство перегородок	м³	476	148	—"—	2	7	1,5	
Изоляционные работы	м²	6740	64	—	—	12	1	
Устройство полов	м²	1493	594	—	—	48	1	
Отделочные работы	м²	3511	176	—	—	30	1	
Внутренние сантехнические работы	тыс. руб.	54,44	749	—	—	49	1,5	
Монтаж оборудования и электромонтажные работы	тыс. руб.	12,19	304	—	—	17	1,5	
Автоматика и сигнализация	тыс руб.	3,96	99	—	—	6	1,5	

Месяцы строительства: 1 2 3 4 5 6 7 8 9

Схема генерального плана

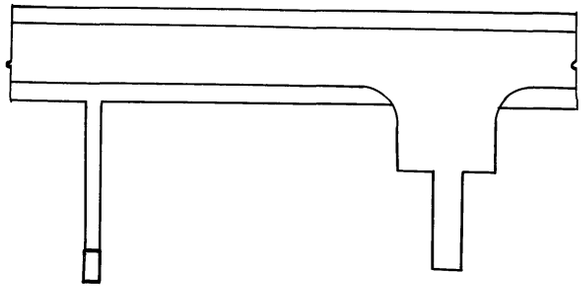

1-1

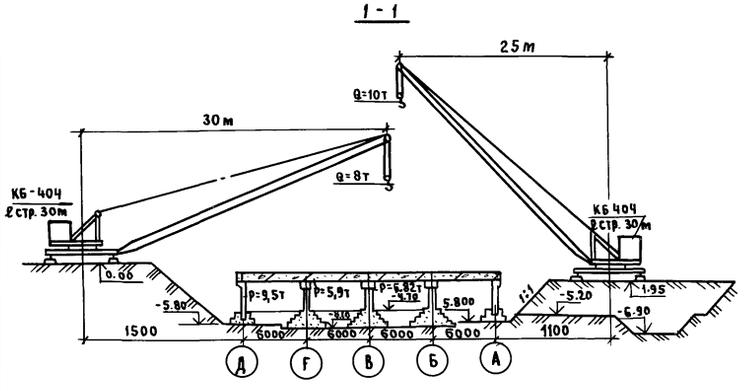

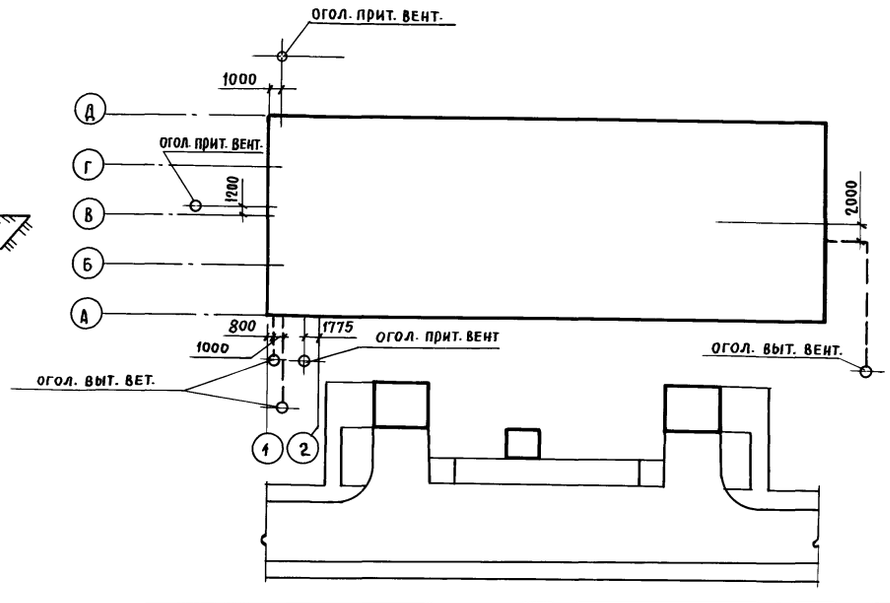

Технико-экономические показатели

№№ п.п.	Наименование показателей	Ед. изм.	Количество
1.	Общая сметная стоимость	тыс. руб.	483, 3
2	Стоимость строительно монтажных работ	"	410,13
3	Стоимость оборудования	"	53,.17
4	Стоимость строительно-монтажных работ на 1м² общей площади	руб.	189,58
5	То же на 1м³ строительного объема	"	59,94
6	Общая сметная стоимость на одного укрываемого	"	185,32
7	Стоимость строительно-монтажных работ на одного укрываемого	"	164,05
8	Построечные трудовые затраты	чел. дн.	7083
9	То же на одного укрываемого	"	2,83
10	Расход бетона и железобетона	м³	2343,8
11	Расход цемента, приведенного к марке 400	т	927,55
12	Расход стали, приведенной к классам A-I и Ст3	"	429,79
13	Лесоматериалы, приведенные к круглому лесу	м³	90,82
14	Площадь общая	м²	2055
15	Строительный объем	м³	6842

Привязан

Инв. №

А-II (III; IV)-2500-0459.90-ПЗ

Лист 4

24497-01 7

Копировал Замалуева

Формат А2

Инв. № подл. | Подпись и дата | Взам. инв. №

Альбом 1

Ведомость основных коллективов рабочих чертежей

Обозначение	Наименование	Примечание
А-II(III,IV)-2500-0459.90- ПЗ	Общая пояснительная записка	
А-II(III,IV)-2500-0459.90- АР	Архитектурное решение	
А-II(III,IV)-2500-0459.90- КЖ	Конструкции железобетонные	
А-II(III,IV)-2500-0459.90- ОВ	Отопление и вентиляция	
А-II(III,IV)-2500-0459.90- ВК	Внутренний водопровод и канализация	
А-II(III,IV)-2500-0459.90- ТХ	Механизация складского хозяйства	
А-II(III,IV)-2500-0459.90- АПЖ	Автоматическая установка пожаротушения	
А-II(III,IV)-2500-0459.90- ЭМ	Силовое электрооборудование	
А-II(III,IV)-2500-0459.90- ЭО	Электроосвещение	
А-II(III,IV)-2500-0459.90- СС	Связь и сигнализация	
А-II(III,IV)-2500-0459.90- ДЭС	Дизельная электростанция	

Ведомость рабочих чертежей основного комплекта

Лист	Наименование	Примечание
1	Общие данные	
2	План на отм. ▭	
3	Разрезы 1-1, 2-2	
4	Фрагмент 1	
5	Фрагмент 2. Вход N2. Разрезы 3-3, 4-4.	
6	Входы N1; N3	
7	Разрезы 5-5; 6-6; 7-7	
8	План полов. Экспликация полов. Схема герметизации. Ведомость отделки помещений	
9	Шкаф для установки пожарных кранов ШПК-1	
10	Армирование и закладные изделия в кирпичных перегородках	
11	Узлы	

Условные обозначения

$\frac{150\times150(h)}{900}$ – размеры отверстий в кирпичных перегородках
– расстояние до низа отверстия от уровня чистого пола

Проект разработан в соответствии с действующими нормами и правилами и предусматривает мероприятия, обеспечивающие пожарную безопасность при эксплуатации сооружения

Главный инженер проекта /Кондратьева Т.Г./

Ведомость спецификаций

Лист	Наименование	Примечание
2	Спецификация заполнения проемов	
3	Спецификация на элементы ограждения	
4	Спецификация щитов и стальных элементов для санузлов	
5	Спецификация стальных элементов в полу	
5	Спецификация на теплоизоляцию расширительных камер	
9	Спецификация стальных элементов для установки ШПК-1	
10	Спецификация стальных элементов в кирпичных перегородках	
11	Спецификация стальных элементов к узлам	

Ведомость ссылочных и прилагаемых документов

Обозначение	Наименование	Примечание
	Ссылочные документы	
ГОСТ 6629-88	Двери деревянные внутренние для жилых и общественных зданий	
ГОСТ 24698-81	Двери деревянные наружные для жилых и общественных зданий	
ТДК-Н-1-75/9	Защитные металлические распашные ворота на проем 2200×2400	
01.036-1 вып.1...6, 11	Защитно-герметические и герметические двери и ставни для убежищ	
01.0179-I вып. 0,1,2	Внутреннее оборудование сооружений гражданской обороны. Унифицированные двухярусные и трехярусные нары деревянные и разборные металлические	
2.435-6 вып. 1	Противопожарные двери	
1.400-15 вып. 1	Унифицированные закладные изделия железобетонных конструкций для крепления технологических коммуникаций и устройств	
5.904-4	Двери и люки для вент. камер	
03.005-4 вып. 3	Конструкции подпольных каналов	
03.005-4 вып.4 ал.2	Конструкции щитов подпольных каналов	
03.005-2	Теплоизоляция убежищ гражданской обороны	
03.005-1	Гидроизоляция убежищ	
03.005-1 вып. 3	Защитные ограждения гидроизоляции	
03.005-4 вып. 2	Конструкции полов	

Ведомость ссылочных и прилагаемых документов (продолжение)

Обозначение	Наименование	Примечание
03.005-1 вып. 4	Деформационные швы	
1.431.6-28 вып. 1	Перегородки кирпичные зданий промышленных предприятий	
ТДК-Н-I-70, ал. 4	Герметизирующие устройства и компенсация вводов	
	Прилагаемые документы	
А-II(III,IV)-2500-0459.90, А. 2	Рабочие чертежи изделий	
А-II(III,IV)-2500-045990, А. 6	Спецификация оборудования	
А-II(III,IV)-2500-0459.90,А.8;ч.1	Ведомость потребности в материалов	

Класс убежища	Отметки уровня чистого пола
А II	- 4700
А III	- 4600
А IV	- 4560

Общие указания

1. Исходные данные для разработки рабочих чертежей см. пояснительную записку
2. За отметку 0.000 принята отметка уровня чистого пола 1ого этажа вышестоящего многоэтажного корпуса, соответствующая абсолютной отметке ▭
3. В проекте применены унифицированные сборно-монолитные конструкции заглубленных помещений с перекрытием балочного типа серии У-01-01/80 вып. 01. Материалы для проектирования помещения в водонасыщенных грунтах
4. Перегородки запроектированы из монолитного железобетона и армокирпичные, которые выполнять из лицевого кирпича М100 на растворе М75 с армированием 2Ф5 Вр I с ячейками 70×400 через 4 ряда кладки. Армирование кирпичных перегородок см. на листе 10.
5. Над проемами в кирпичных перегородках выполнить армированные перемычки. Смотри узел 13 лист 10. При кладке внутренних перегородок в откосы проемов заложить деревянные пробки 120×120×65мм через 1000мм, но не менее двух на каждом откосе для крепления дверных блоков
6. У павильонов входов и шахты лифта выполнить асфальтовую отмостку толщиной 30мм и шириной 750, а также выполнить асфальтовую отмостку у наружных стен вышестоящего здания не менее 1200мм.
7. Работы по гидроизоляции, теплоизоляции, герметизации выполнять в соответствии с сериями 03.005-1, 03.005-2, 03.005-3

Привязан

Инв. №

А-II(III; IV)-2500-0459.90-АР

Арх. I кат.	Павлюченко		17.04.90
ГАП	Гургенян		17.04.90
ГИП	Кондратьева		17.04.90
Н. контр.	Гургенян		17.04.90
Нач. отд.	Сергеев		17.04.90

Склад материалов в подвале инженерного корпуса сухие грунты-1,2 клим. зоны

Стадия	Лист	Листов
Р	1	11

Общие данные

ПРОМСТРОЙПРОЕКТ

24497-01 8

Взам. инв. № | Подпись и дата | Инв. № подл.

Копировал Замалуева

Формат А2

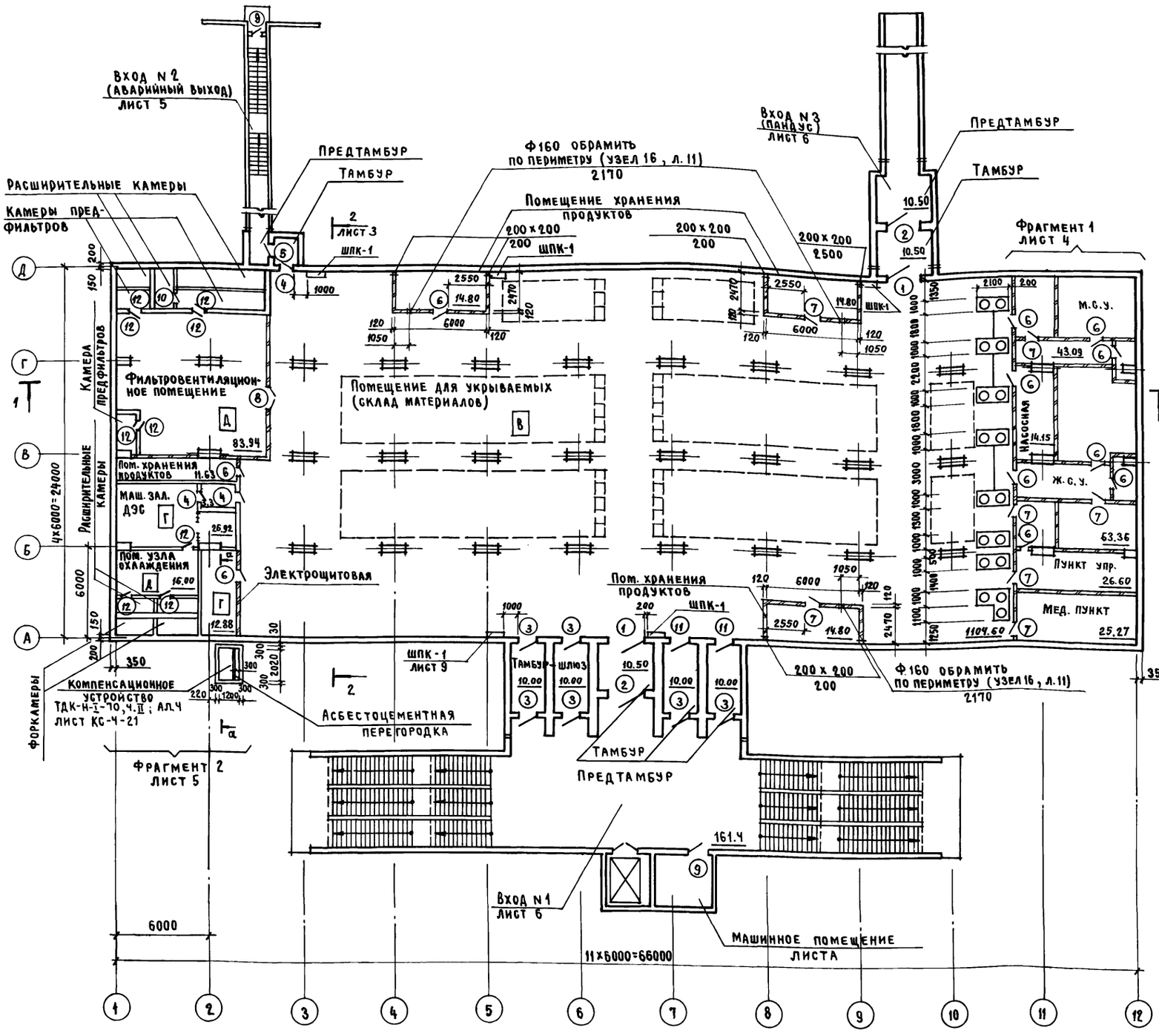

Спецификация заполнения проемов

Масса, поз.	Обозначение	Наименование	Кол-во А-II, А-III	Кол-во А-IV	Масса ед, кг	Примечание
		Ворота				
1	ТДК-Н-1-75/9	ВУ-III-1	2	2	1930	
	2.435-6 вып. 1	ПДУ-5	2	2		
2	ТДК-Н-1-75/9	ВУ-I-1	2		3050	
		ВУ-II-1		2	2626	
	2.435-6 вып. 1	ПДУ-5	2	2		
		Дверной блок				
3	01.036-1 вып. 4	ДУ-I-8	6		890	
	вып. 1	ДУ-III-5		6	673	
	ГОСТ 6629-88	ДГ 21-12	2	2		
4	01.036-1 вып. 6	ДУ-IV-3	3	3	287	
5	вып. 3	ДУ-I-7	1		620	
	вып. 2	ДУ-III-6		1	492	
6	ГОСТ 6629-88	ДГ 21-9	11	11		
7		ДГ 21-9А	7	7		
8		ДГ 21-13	1	1		
9	ГОСТ 24698-81	ДН 21-10 ГЩ	2	2		
10	5.904-4	ДС 0,9x0,4	1	1		
11	01.036-1 вып. 5	ДУ-IV-2	2	2	256,5	
12	01.036-1 вып. 11	СУ-IV-1	9	9	122	

Ведомость проемов ворот и дверей

Марка поз.	Размер проема, мм
1, 2	2200 x 2400
3, 11	1200 x 2000
4, 5	800 x 1800
6, 7	910 x 2070
8	1310 x 2070
9	1010 x 2070
10	400 x 900
12	800 x 800

а – а

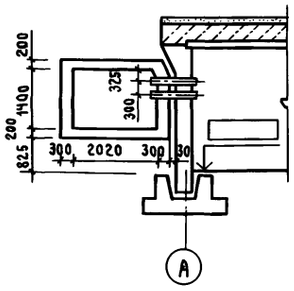

1. Двери помещений для хранения продуктов сделать с порожком и обить кровельной сталью на высоту 0,5м.

2. Пунктиром показаны габариты стеллажей для склада материалов

3. Расстановку нар смотри в альбоме 9.

Привязан

Инв. №

Арх. I кат	Павлюченко		11.04.90
Зав. гр.	Сидоров		11.04.90
ГАП	Гургенян		11.04.90
ГИП	Кондратьева		11.04.90
Н. контр.	Гургенян		11.04.90
Нач. отд.	Сергеев		11.04.90

А-II (III, IV)-2500-0459.90-АР

Склад материалов в подвале инженерного корпуса
Сухие грунты 1,2 клим. зоны

Стадия	Лист	Листов
Р	2	

План на отм.

ПРОМСТРОЙПРОЕКТ

Инв. № подл. | Подпись и дата | Взам. инв. №

24497-01 9

Копировал Замалуева

Формат А2

Альбом 1

Разрез 1-1

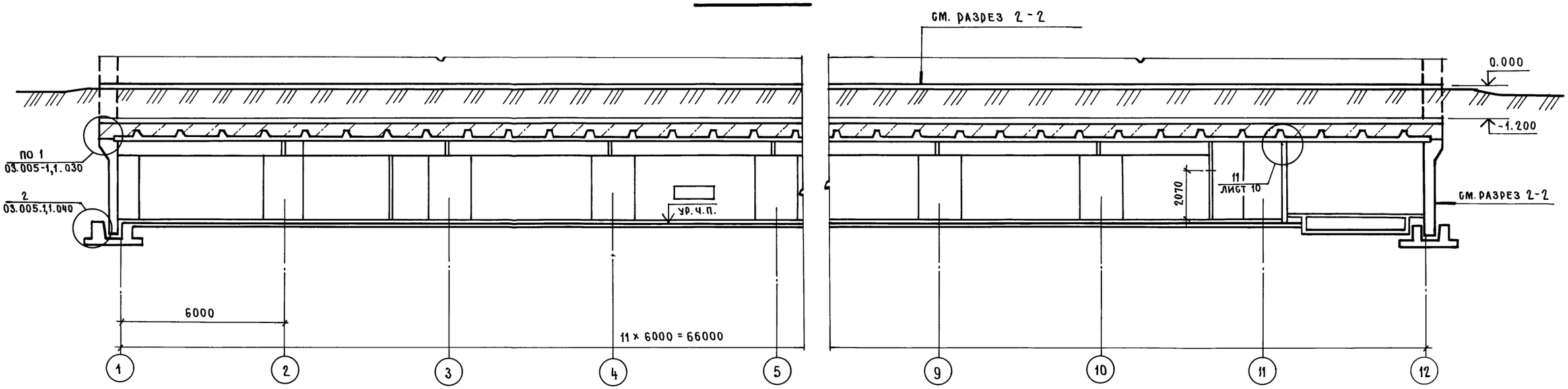

Разрез 2-2

Тип пола по проекту
Насыпной сухой грунт
Защитная стяжка из цементно-песчаного раствора марки 100 – 50 мм
Окрасочная битумно-латексная гидроизоляция БЛГ В6 слоев по грунтовке битумной эмульсией
Выравнивающий слой из цем.-песч. раствора марки 100-20 мм
Сборно-монолитное железобетонное покрытие

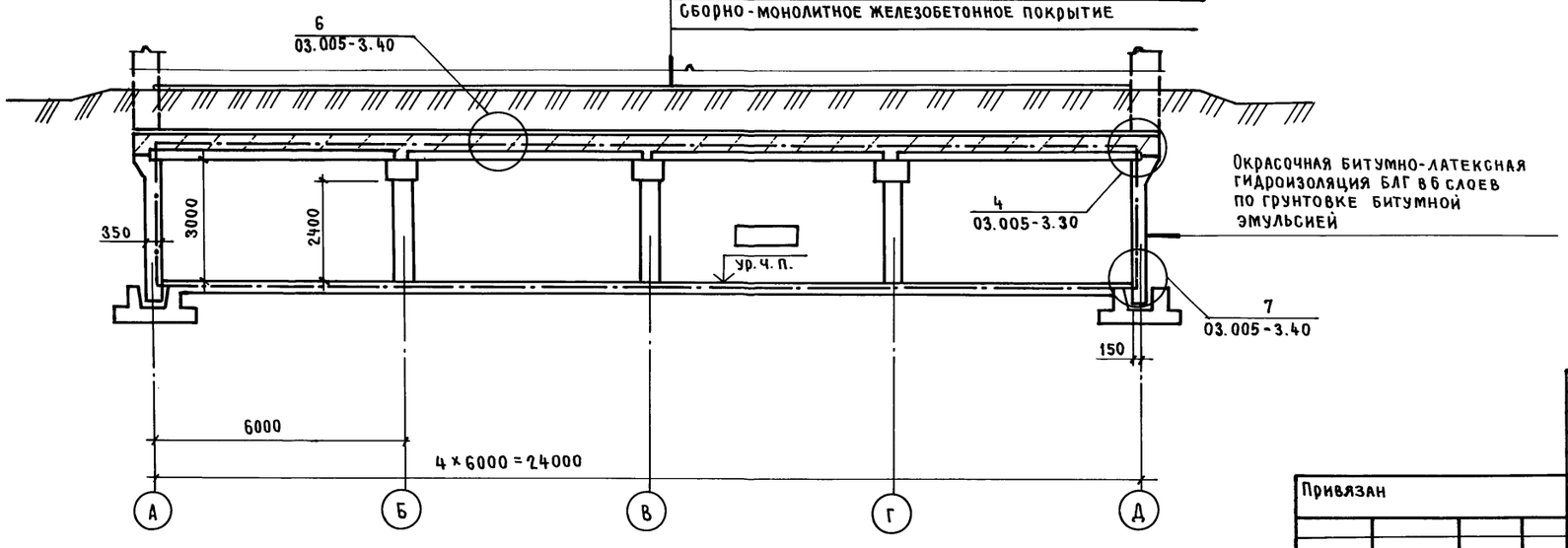

Условные обозначения

— · — Линия герметизации

Взам. инв. № | Подпись и дата | Инв. № подл.

Привязан

Инв. №

Черт. кон.	Наперай		17.04.90
Зав. гр.	Сидоров		17.04.90
ГАП	Гургенян		17.04.90
ГИП	Кондратьева		17.04.90
Н. контр.	Гургенян		17.04.90
Нач. отд.	Сергеев		17.04.90

А-II(III; IV)-2500-0459.90-АР

Склад материалов в подвале инженерного корпуса Сухие грунты 1,2 клим. зоны

Стадия	Лист	Листов
Р	3	

Разрезы 1-1, 2-2

ЛЕНМЕТРОЙПРОЕКТ

24497-01 10

Копировал Замалуева

Формат А2

Альбом 1

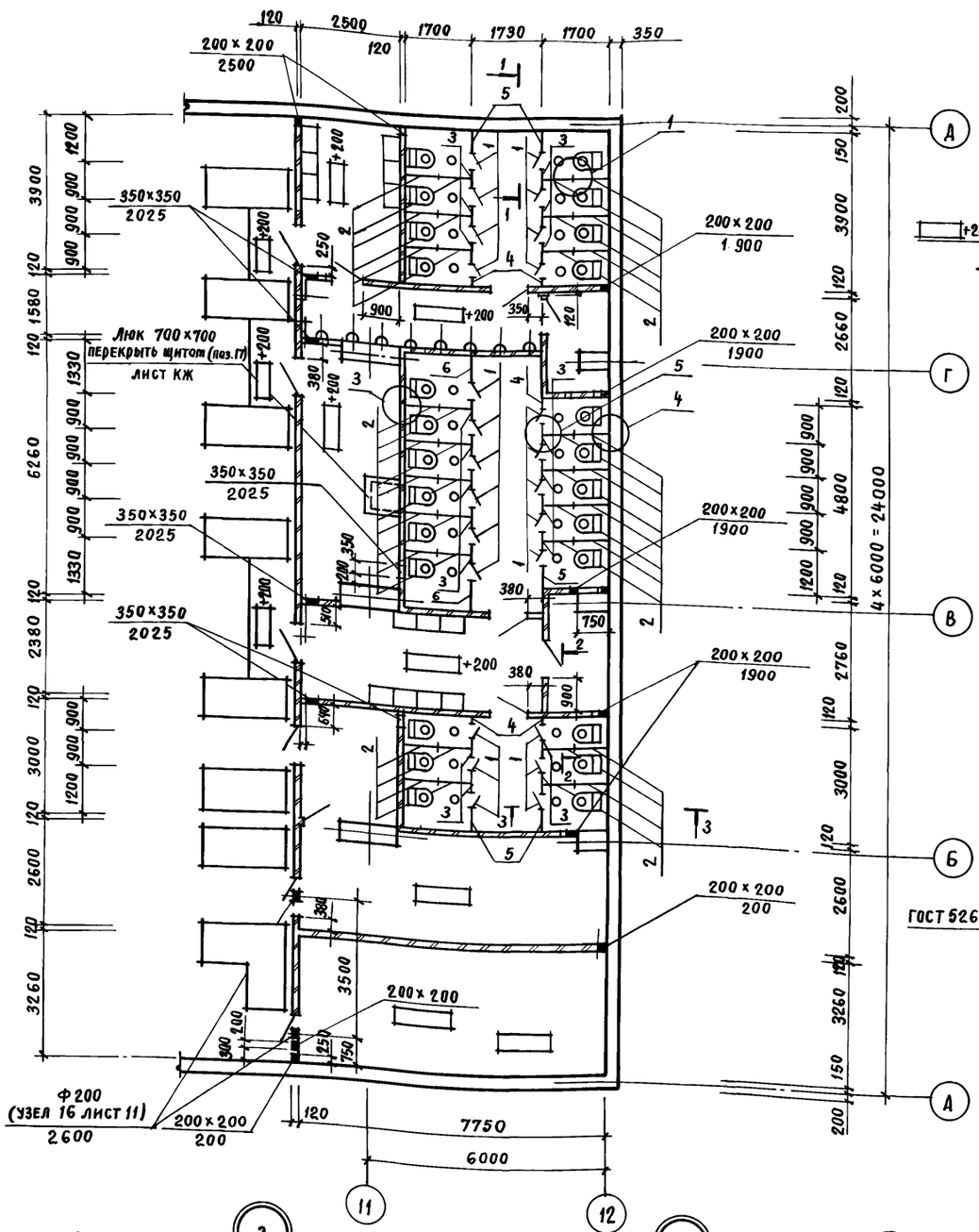

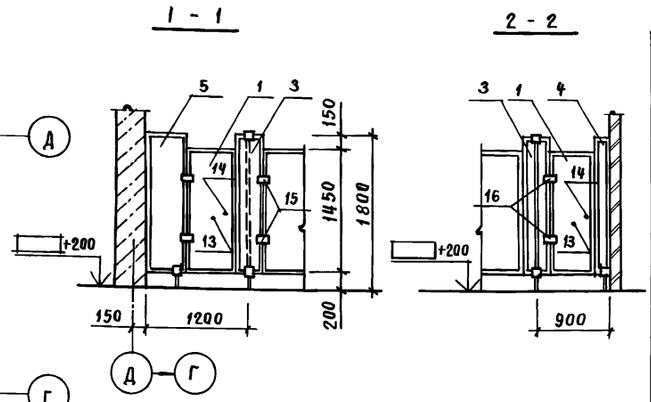

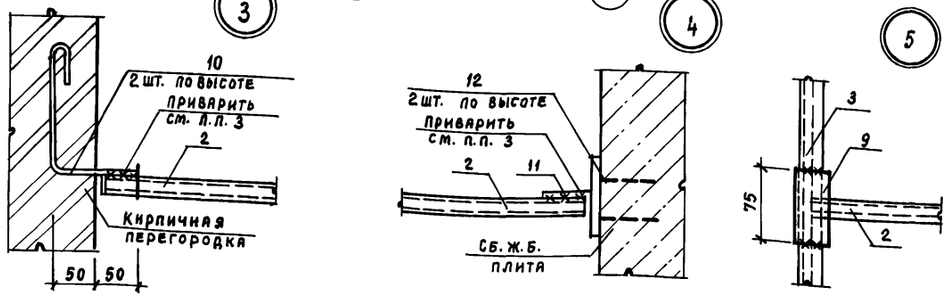

Спецификация щитов и стальных элементов для санузлов

Марка поз.	Обозначение	Наименование	Кол. шт.	Масса ед, кг	Примечание
		Щит			
1	А-II(III;IV)-2500-0459.90-КЖ.И.061	ЩА 1	25	24,38	
2	-КЖ.И.061-01	ЩА 2	38	36,08	
3	-КЖ.И.061-02	ЩА 3	19	16,14	
4	-КЖ.И.061-03	ЩА 4	5	10,50	
5	-КЖ.И.061-04	ЩА 5	5	21,78	
6	-КЖ.И.061-05	ЩА 6	2	26,24	
7	Труба $\frac{16\times16\ ГОСТ\ 10704-76}{Ст3кп\ ГОСТ\ 8731-87}$ $\ell=250$		45	0,12	
8	Полоса $\frac{5-10\times50\ ГОСТ\ 103-76}{Ст3кп\ ГОСТ\ 535-79*}$ $\ell=120$		45	0,47	
9	Уголок $\frac{40\times25\times3-5-ГОСТ\ 8510-85}{Ст3кп\ ГОСТ\ 535-79*}$ $\ell=75$		83	1,11	
10	8А-I ГОСТ 5781-82 $\ell=300$		38	0,12	
11	8А-I ГОСТ 5781-82 $\ell=50$		22	0,02	
12	Полоса $\frac{5-10\times100\ ГОСТ\ 103-78*}{Ст3кп\ ГОСТ\ 535-79*}$ $\ell=200$		22	1,57	
13		Ручка РК-1 ГОСТ 5087-80	25		
14		Завертка ЗФ-1 ГОСТ 5090-86	25		
15		Петля ПН-110 ГОСТ 5088-78*	24		
16		Петля ПН-110п ГОСТ 5088-78*	26		
17	03.005-4 вып.4 альб.2	Щит Т-199.93.01.000-17	1	40,0	

1. Спецификация заполнения проемов дана на листе 2.
2. Монтаж кабин санузлов вести в следующей последовательности:
   а) одновременно с устройством чистых полов произвести точную разбивку и установку ножек и крепежных элементов
   б) установить щиты, закрепить их к ножкам и крепежным элементам
   в) навесить двери, ручки и т.д.
3. Сварку производить электродами 342 по ГОСТ 9467-75, $h_ш=4$ мм, $\delta_ш=8$мм
4. Спецификация закладных элементов для обрамления отверстий дана на листе 11.

Привязан				А-II(III;IV)-2500-0459.90-АР	
				Склад материалов в подвале инженерного корпуса Сухие грунты-1,2 клим. зоны	Стадия: Р; Лист: 4; Листов:
	Арх. 1 кат.	Павлюченко	17.04.90		
	ГАП	Гургенян	17.04.90		
	ГИП	Кондратьева	17.04.90	Фрагмент 1	ПРОМСТРОЙПРОЕКТ
	Н.контр.	Гургенян	17.04.90		
Инв. №	Нач. отд.	Сергеев	17.04.90		

Инв. № подл. | Подпись и дата | Взам. инв. №

24497-01 11

Копировал Замалуева

Формат А2

Фрагмент 2

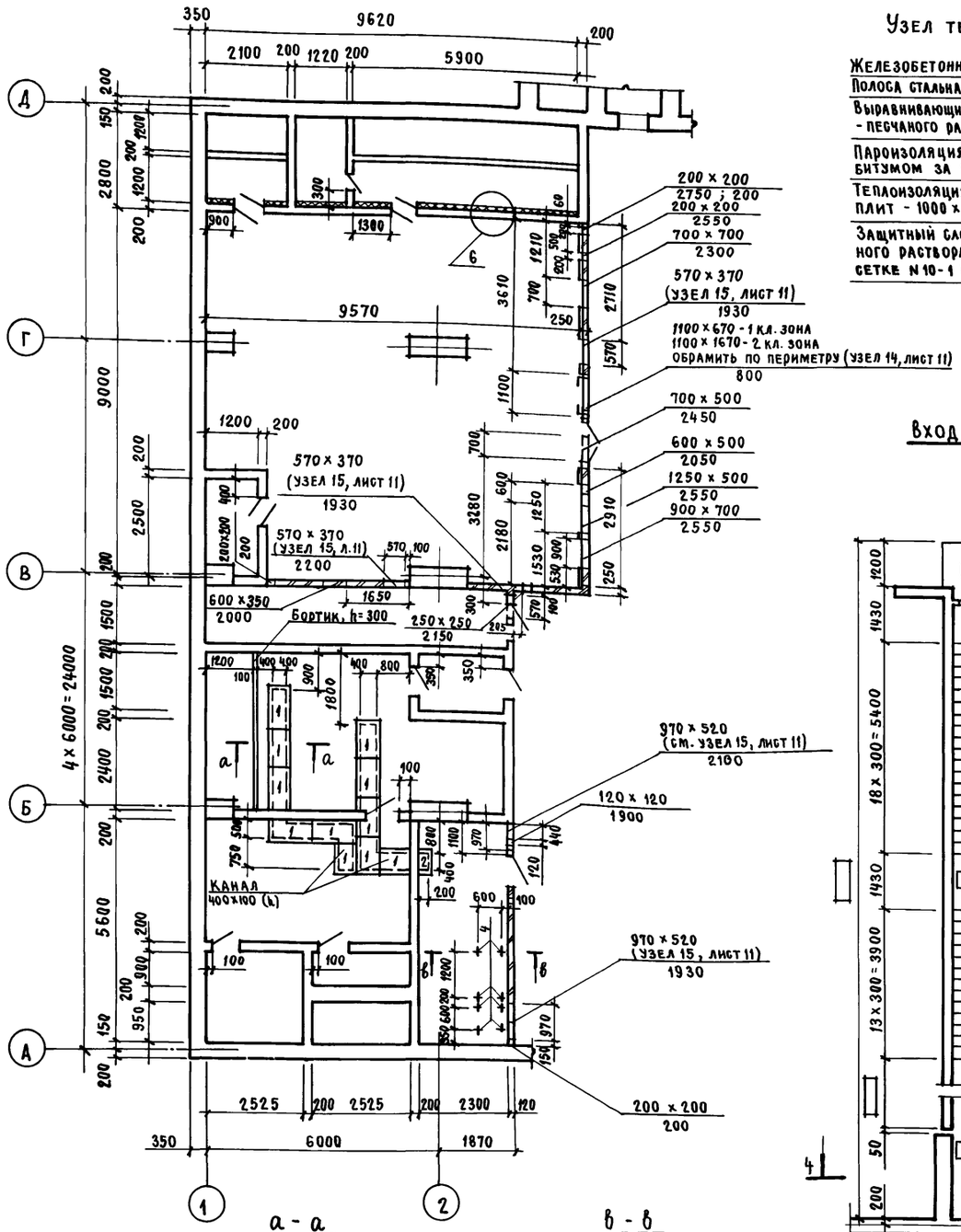

Узел теплоизоляции

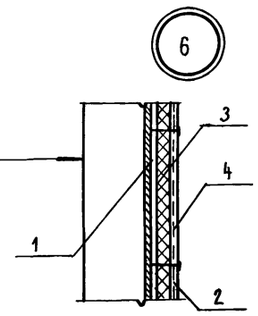

Железобетонная стена (монолитная)
Полоса стальная - 4 x 40 шаг 1000
Выравнивающий слой из цементно-песчаного раствора М100 - 15
Пароизоляция - обмазка горячим битумом за 2 раза
Теплоизоляция из пенобетонных плит - 1000 x 500 x h
Защитный слой из цементно-песчаного раствора М100 по проволочной сетке N 10-1 ГОСТ 3826-82

Спецификация стальных элементов в полу

Марка, поз.	Обозначение	Наименование	Кол. шт.	Масса ед, кг	Примечание
	Щиты подпольных каналов				
1	03.005-4 вып.4, ал.2	Т-199.93.01.006-02	11	19,4	
2		Т-199.93.01.006-06	1	9,7	
	Закладное изделие				
3	03.005-4.3.040	Обрамляющий уголок	23п.м.	6,29	
4	1.400-15 вып. 1	МН 102-6	8	0,7	

Спецификация на теплоизоляцию расширительных камер

Марка поз.	Обозначение	Наименование	Кол.	Масса ед, кг	Примечание
1		Полоса $\frac{5-4\times40\ ГОСТ\ 103-76*}{Ст3кп\ ГОСТ\ 335-79*}$ ℓ=1800	35	1,6	
2		ФбAI ГОСТ 5781-82*, ℓ=570	140	0,5	
3	ГОСТ 5742-76	Плиты теплоизол. пенобетон γ=400кг/м³ δ=80	70м²	400	
4	ГОСТ 3826-82*	Сетка 10-1НУ	35м²		

Вход N 2

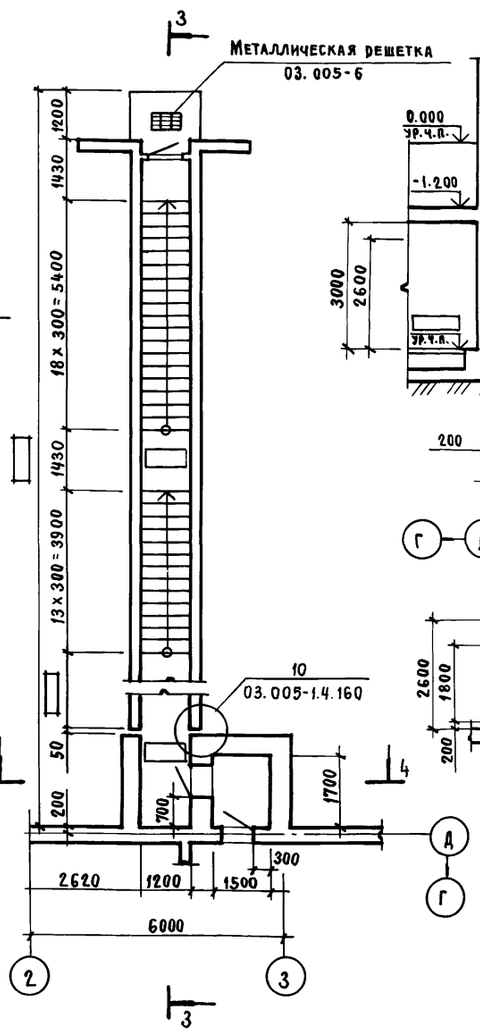

Разрез 3-3

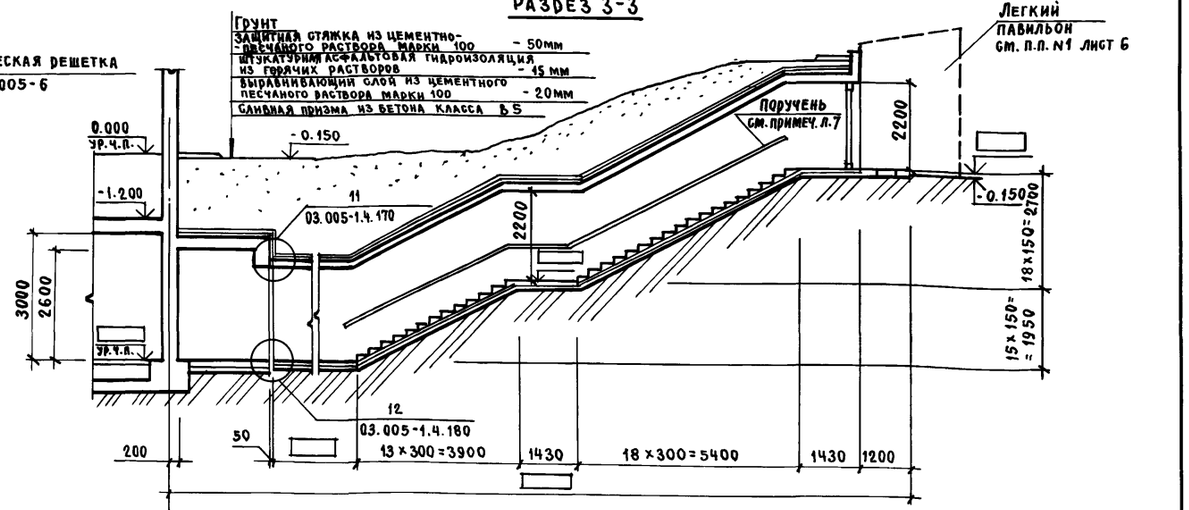

Разрез 4-4

см. разрез 3-3

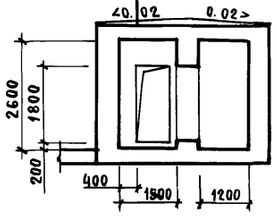

Привязан

Инв. №

Арх. I кат.	Павлюченко			Склад материалов в подвале инженерного корпуса сухие грунты - 1, 2 клим. зоны	Стадия: Р; Лист: 5; Листов:
ГАП	Гургенян				
ГИП	Кондратьева			Фрагмент 2. Вход N 2 Разрезы 3-3, 4-4	ПРОМСТРОЙПРОЕКТ
Н. контр.	Гургенян				
Нач. отд.	Сергеев				

А-II(III; IV)-2500-0459.90-АР

24497-01 12

Копировал Замалуева

Формат А2

Инв. № подл. | Подпись и дата | Взам. инв. №

Альбом 1

Вход N 1

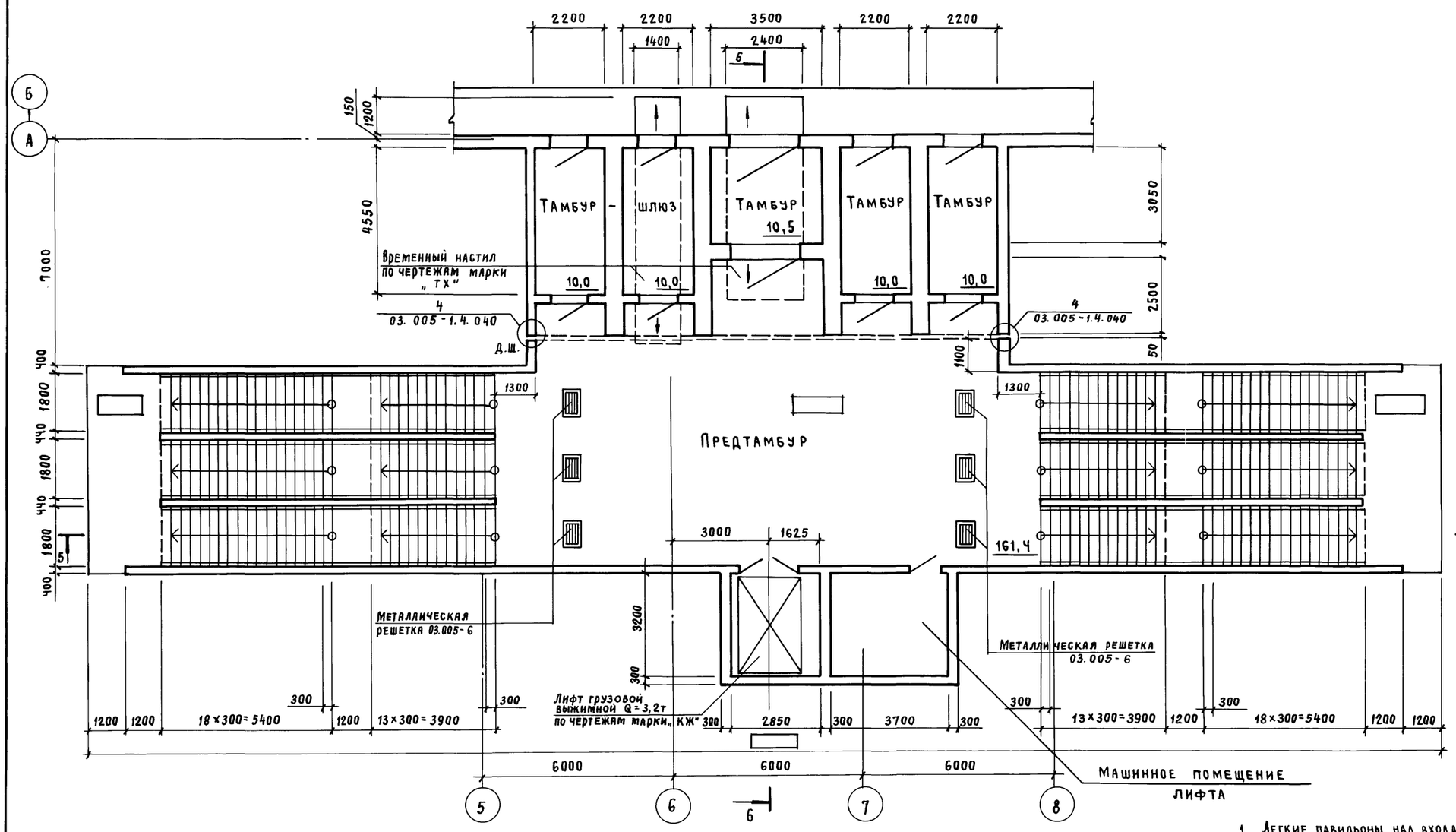

Вход N 3

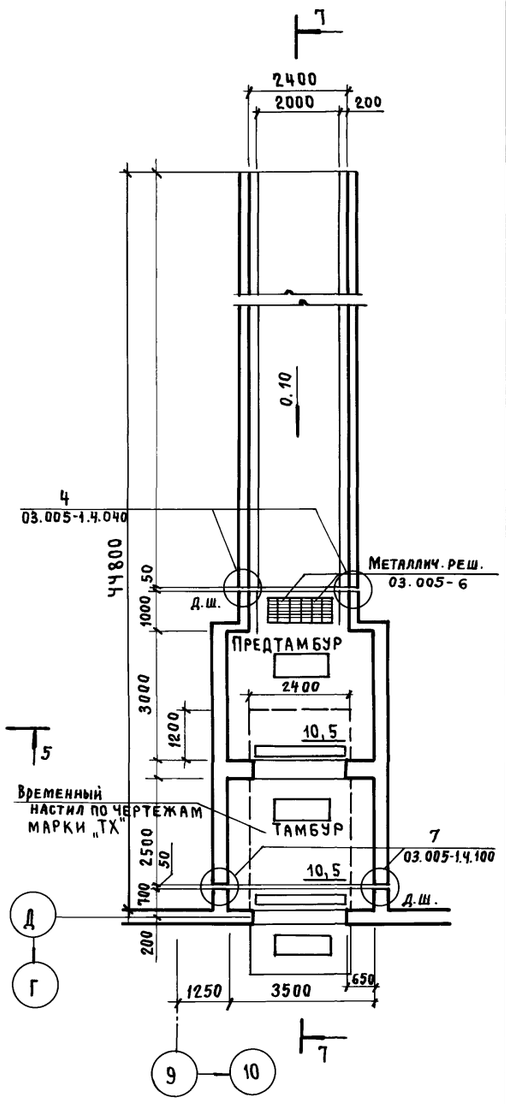

1. Легкие павильоны над входами на лестницы и наземная часть шахты лифта разрабатываются при привязке проекта с общим решением архитектуры вышестоящего здания.
2. Спецификацию заполнения проемов см. на листе 2.
3. Металлическая решетка для вытирания ног (9 шт.) по серии 03.005-6

Взам. инв. №
Подпись и дата
Инв. № подл.

				А-II(III; IV)-2500-0459.90-АР	
Привязан				Склад материалов в подвале инженерного корпуса. Сухие грунты - 1,2 клим. зоны	Стадия: Р; Лист: 6; Листов:
Инв. №				Вход № 1; 3	ПРОМСТРОЙПРОЕКТ
Арх. II кат.	Готлиб		17.04.90		
Зав. гр.	Сидоров		17.04.90		
ГАП.	Гургенян		17.04.90		
ГИП	Кондратьева		17.04.90		
Н. контр.	Гургенян		17.04.90		
Нач. отд.	Сергеев		17.04.90		

24497-01 13

Копировал Замалуева

Формат А2

Альбом 1

Разрез 5-5

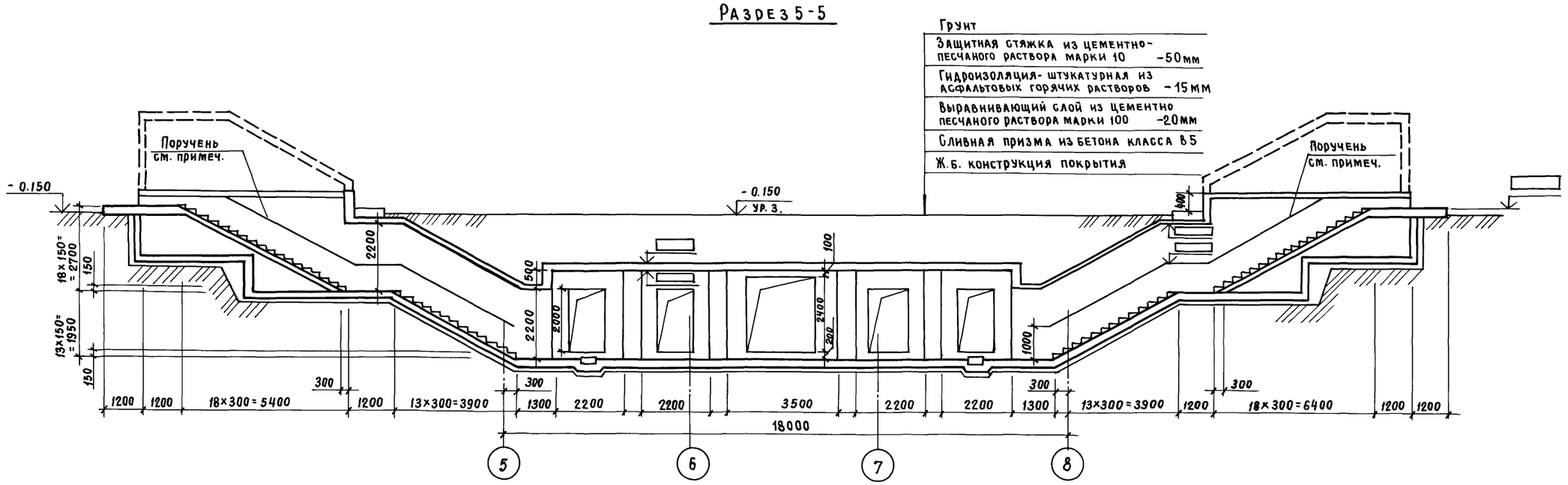

Разрез 6-6

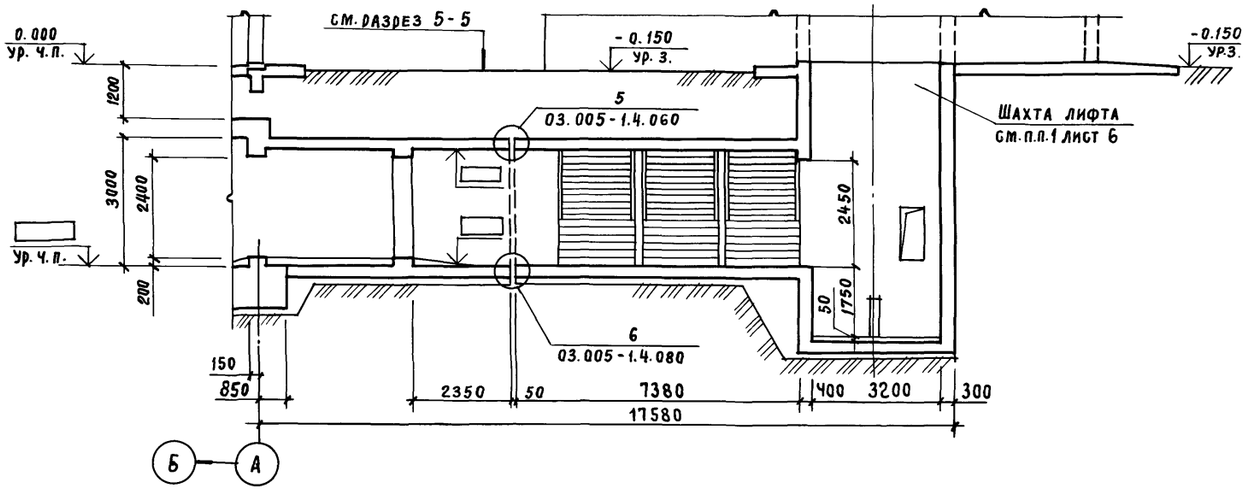

Разрез 7-7

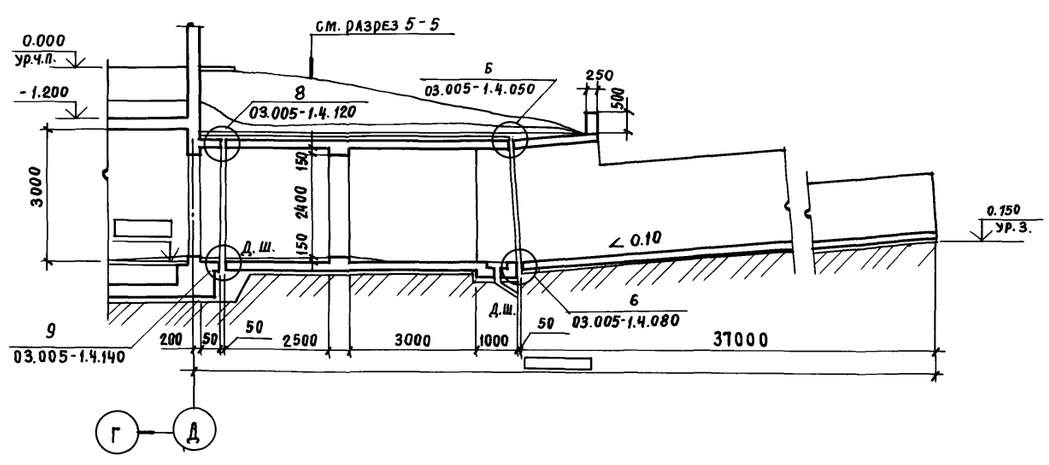

Поручень тип 2.6.1 по ГОСТ 19111-77. Общий расход - 130 п.м.

				А-II(III; IV)-2500-0459.90-АР	
Привязан					
Черт. кон.	Наперай		12.04.90	Склад материалов в подвале инженерного корпуса. Сухие грунты - 1,2 клим. зоны	Стадия: Р; Лист: 7; Листов:
Зав. гр.	Сидоров		12.04.90		
ГАП	Гургенян		12.04.90		
ГИП	Кондратьева		12.04.90	Разрезы 5-5, 6-6, 7-7	ПРОМСТРОЙПРОЕКТ
Н. контр.	Гургенян		12.04.90		
Инв. №	Нач. отд.	Сергеев	12.04.90		

24497-01 14

Инв. № подл. | Подпись и дата | Взам. инв. №

Копировал Замалуева

Формат А2

Альбом 1

План полов на отм.
Схема герметизации

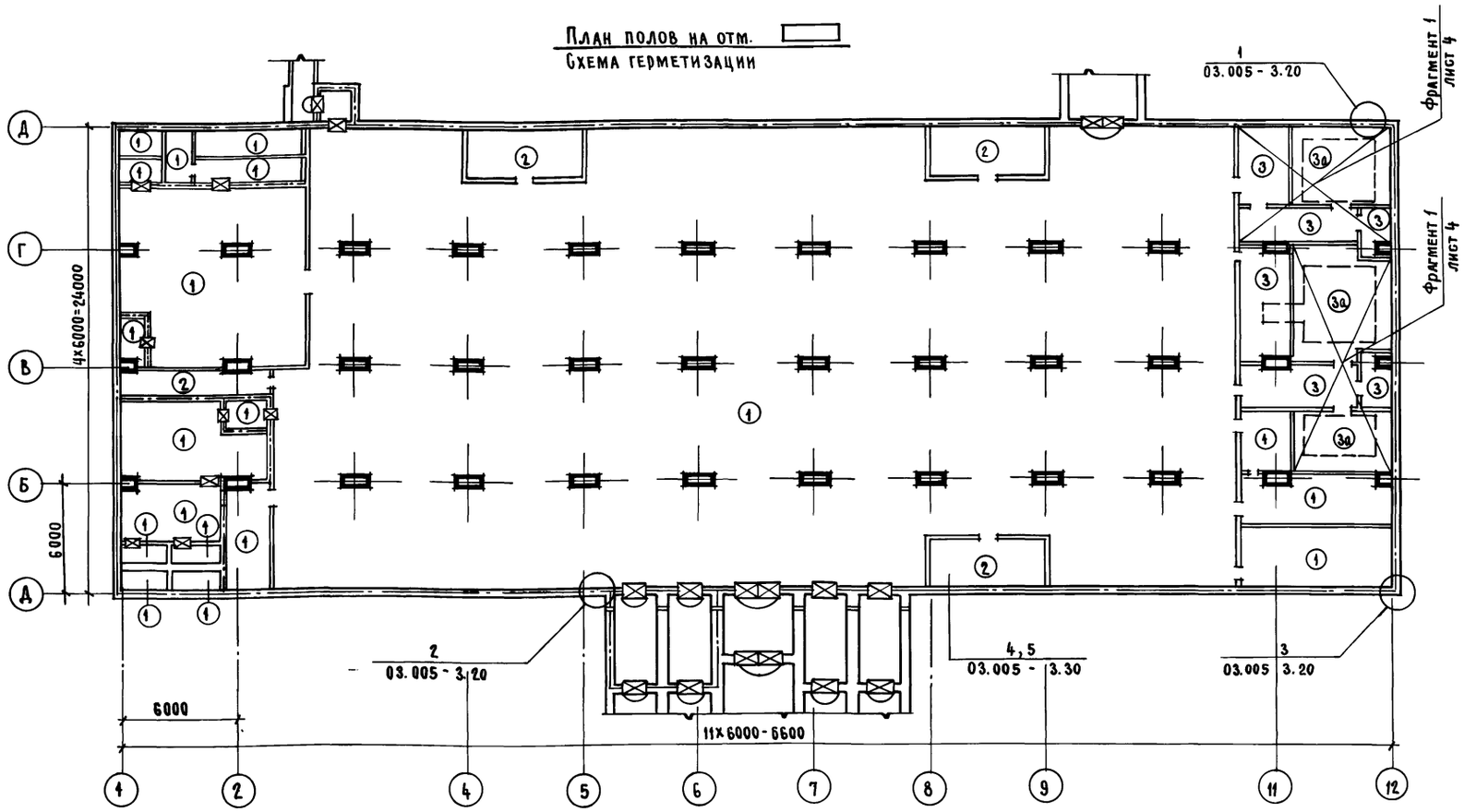

Экспликация полов

Наименование или номер помещения по проекту	Тип пола по проекту	Схема пола или номер узла по серии	Элементы пола и их толщины	Площадь пола м²
Склад материалов, медпункт, ФВП, ДЭС, узел охлаждения, электрощит. пункт управл. расшерит. камеры, камеры предфильтр. ком. связи	1	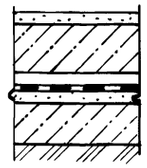	1. Покрытие - бетон класса В25 с упрочненным верхним слоем - 25мм 2. Подстилающий слой - бетон класса В15 - 175мм 3. Защитная прослойка - цем.-песч. раствор марки 100 - 15 мм 4. Окрасочная битумно-латексная гидроизоляция БЛГ в 6 слоев по грунтовке битумной эмульсией 5. Выравнивающая стяжка - цем-песч. раствор марки 100 - 15мм 6. Подготовка - бетон класса В 3.5 100мм 7. Грунт основания	1329
Помещение хранения продуктов	2	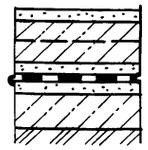	1. Покрытие - бетон класса В 25 с упрочненным верхним слоем 25мм 2. Подстилающий слой - бетон класса В 15 с укладкой сетки Р-12-1.6 ГОСТ 5336-80* - 175 мм 3.-7 по типу пола 1	56
Женский мужской санузлы насосная	3	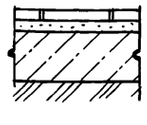	1. Покрытие - плитка керамическая ГОСТ 6787-80 - 13мм 2. Прослойка - цем.-песч. раствор марки 100 на жидком стекле - 15мм 3. Подстилающий слой - бетон класса В15 - 200мм 4. Грунт основания	75,8
	3а	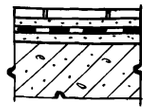	1. Покрытие - плитка керамическая ГОСТ 6787-80 - 13мм 2. Прослойка - цем.-песч. раствор марки 100 на жидком стекле 3. Окр - 15мм 3. Окрасочная битумно-латексная гидроизоляция БЛГ в 6 слоев по грунтовке битумной эмульсией 4. Выравнивающая стяжка - цем.-песч. раствор марки 100 по уклону -20мм 5. Ж.Б. конструкция	45

Ведомость отделки помещений. Площадь в м²

Наименование или номер помещения	Потолок		Стены или перегородки		Примечание
	Площадь	Вид отделки	Площадь	Вид отделки	
Склад материалов, электрощитовая, пом. хранения продуктов, машинный зал ДЭС, пом. узла охлаждения, ФВ-П, тамбуры и предтамбуры входов	1762	Окраска силикатной краской 2 слоя	1389	Ж.б. поверхности-окрасить силикатной краской 2 слоя по затертой поверхности	
Медицинский пункт, пункт управления (рабочая ком, ком. связи)	56,5	Окраска краской ВО-ВА-17 2 слоя	48,0	Ж.б. поверхности - окрасить краской ВО-ВА-17 2 слоя по затертой пов-ти	
Женский, мужской санузел, насосная	130	Окраска эмалью ЭПФ 12-17 (ТУ 6-10-18-72-80) 2 слоя	103	Ж.б. поверхности-окраска эмалью ЭПФ (ТУ-8-10-18-72-80) 2 слоя по затертой пов-ти	

Условные обозначения

- граница герметизации
- защитно-герметическая дверь или ставень
- герметическая дверь или ставень
- ворота защитно-герметические

Вертикальный разрез сооружения с указанием характерных узлов герметизации показан на листе 3 (разрез 2-2)

Взам. инв. № | Подпись и дата | Инв. № подл.

Привязан

Инв. №

Арх. 1кат.	Павлюченко	12.04.90
ГАП	Гургенян	12.04.90
ГИП	Кондратьева	12.04.90
Н. контр.	Гургенян	12.04.90
Нач. отд.	Сергеев	12.04.90

А-II (III; IV)-2500-0459.90 - АР

Склад материалов в подвале инженерного корпуса. Сухие грунты - 1,2 кани. зоны

Стадия	Лист	Листов
Р	8	

План полов

ПРОМСТРОЙПРОЕКТ

24497-01 15

Копировал Замалуева

Формат А2

Альбом 1

1 - 1

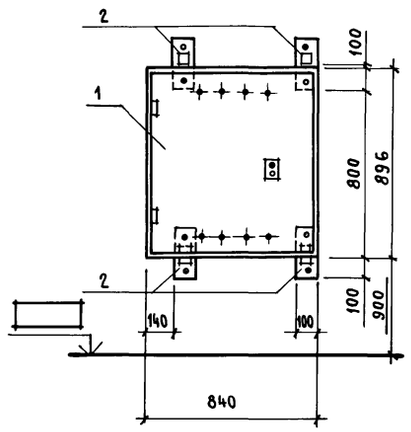

2 - 2

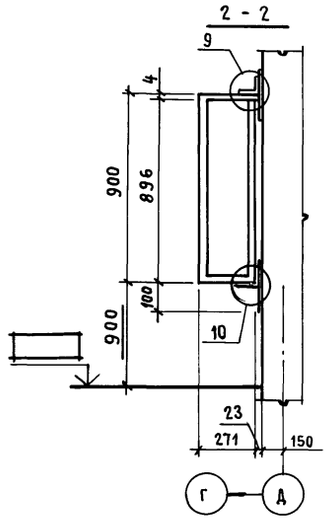

3 - 3

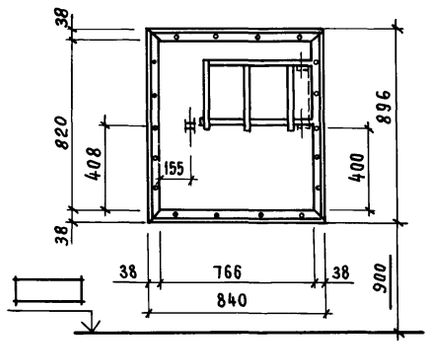

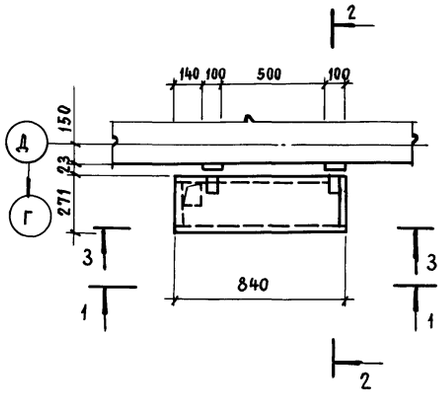

7

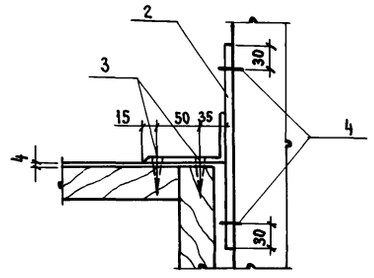

8

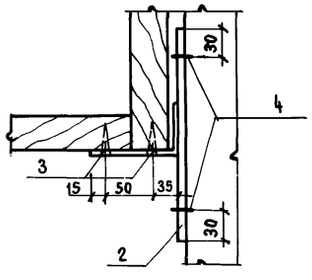

Спецификация стальных элементов для установки ШПК-1

Марка поз.	Обозначение	Наименование	Кол.	Масса ед, кг	Примечание
1	А-II(III;IV)-2500-0459.90-КЖ.Н.068	ШПК 1	5		
2	-КЖ.И.060	ИЗДЕЛИЕ ЗАКЛАДНОЕ НМС 2	20		
3		ШУРУП 1-6×36 ГОСТ 11645-80*	40		
4	ТУ-14-4-1231-83	ДЮБЕЛЬ-ГВОЗДЬ 4,5×60 ЦГ	40		

1. Элементы крепления шкафов ШПК-1 должны быть огрунтованы одним слоем грунта ФЛ-03К ГОСТ 9109-81* и окрашены за 2 раза эмалью ХВ-124 ГОСТ 10144-74*
2. Конструкцию шкафов для установки пожарных кранов ШПК-1 см чертежи марки КЖИ
3. Расположение и привязку шкафов см. на листе 2

Взам. инв. № | Подпись и дата | Инв. № подл.

Привязан

Инв. №

Арх. II кат.	Готлиб		12.04.90
ГАП	Гургенян		12.04.90
ГИП	Кондратьева		12.04.90
Н. контр.	Гургенян		12.04.90
Нач. отд.	Сергеев		12.04.90

А-II(III;IV)-2500-0459.90-АР

Склад материалов в подвале инженерного корпуса Сухие грунты-1,2 клим. зоны

Стадия	Лист	Листов
Р	9	

Шкаф для установки пожарных кранов ШПК-1

ПРОМСТРОЙПРОЕКТ

24497-01 16

Копировал Замалуева

Формат А2

Альбом 1

Схемы армирования и закладных изделий в кирпичных перегородках

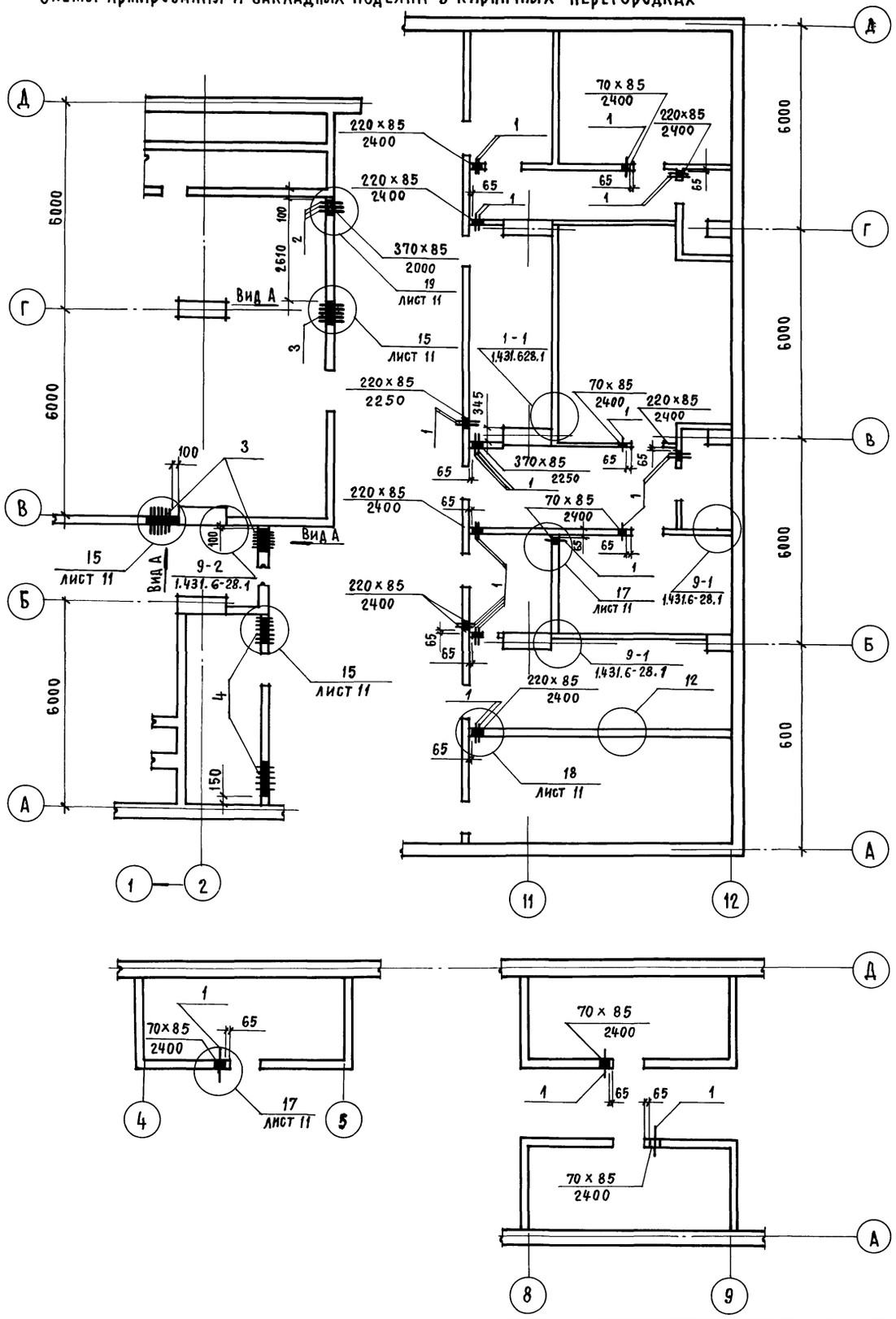

Вид А

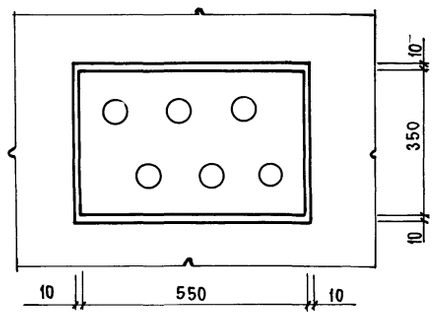

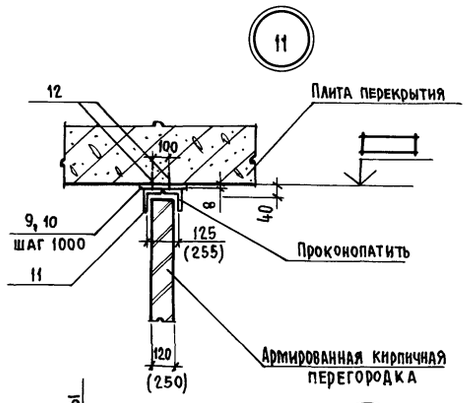

Спецификация стальных элементов в кирпичных перегородках

Марка поз.	Обозначение	Наименование	Кол. шт.	Масса ед, кг	Примечание
		Труба 57х3,5 ГОСТ 8732-78* / ВСт 2сп ГОСТ 8731-87			ДЛЯ КПК-6
1		ℓ = 120 мм	27	0,55	
2		ℓ = 250 мм	3	1,15	
МС 54	1.431.6-28.2-29.0-02	МС 54	9	0,34	
	11761.00.00.000	Дюбель ДРК - М10	18	0,04	
		Болт М10х30.58 ГОСТ 7798-70* с шайбой 10.01 ГОСТ 11371-78*	18	0.03	
МС 64-1	1.431.6-28.2-33.1	МС 64-1	9	0,23	
МС65-1	1.431.6-28.2-34.0	МС 65-1	77	0,22	
МС 74-1	1.431.6-28.2-39,0	МС 74-1	69	0,07	
МС 74-2	1.431.6-28.2-39.0-01	МС 74-2	8	0,09	
3	А-II(III;IV)-2500-0459.90-КЖ.И.050	НМН-10	3	16,5	
4	-КЖ.И.050-01	НМН-11	2	41,5	
5		10А-III ГОСТ 5781-82* / 5 ВрI ГОСТ 6727-80*	65 п.м.	0,62 кг/м	
6			2791	м	
7		ℓ = 100 мм	3010	0,014	
8		ℓ = 230 мм	409	0,322	
9		Полоса 5-8х180 ГОСТ 103-76 / ℓ=180 ВСт 2сп ГОСТ 535-79	117	2,03	
10		Полоса 5-8 310 ГОСТ 103-76 / ℓ=180 ВСт 2сп ГОСТ 535-79	16	3,50	
11		Уголок 90х56х6 ГОСТ 8510-72 / ℓ=180 Ст 2сп ГОСТ 535-79	266	1,34	
12	ТУ 14-4-1231-83	Дюбель гвоздь 4,5х60 Ц6	532		

В узле 13 стержни поз. 5,6 завести на опору на 350мм

Привязан

Инв. №

Арх. Ткат	Павлюченко	
ГАП	Гургенян	
ГИП	Кондратьева	
Н. контр.	Гургенян	
Нач. отд.	Сергеев	

А-II(III; IV)-2500-0459.90-АР

Склад материалов в подвале инженерного корпуса. Сухие грунты - 1, 2 клим. зоны

Стадия	Лист	Листов
Р	10	

Армирование и закладные изделия в кирпичных перегородках

ПРОМСТРОЙПРОЕКТ

24497-01 17

Копировал Замалуева

Формат А2

Взам. инв. № | Подпись и дата | Инв. № подл.

Альбом 1

14

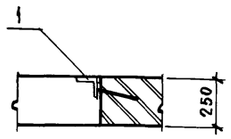

15

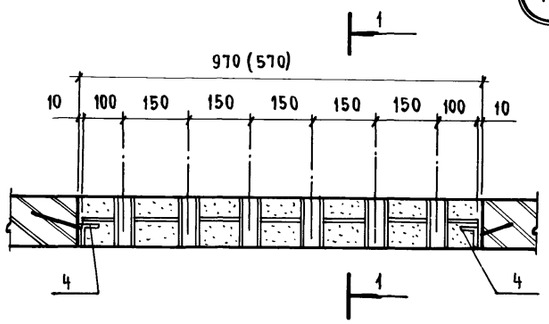

Спецификация стальных элементов к узлам

Марка поз.	Обозначение	Наименование	Кол. шт.	Масса ед, кг	Приме-чание
		Закладное изделие			
1	А-II (III,IV)-2500-0459.90-КЖ.И.053	НМН 15	1		
2	-КЖ.И.055	НМН 17	3		для Ф 160
3	-КЖ.И.055-01	НМН 18	2		для Ф 200
4	1.400 - 15 вып. 1	МН - 554	11,6		

16

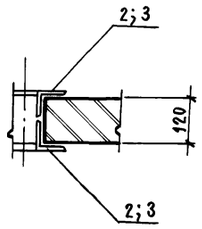

17

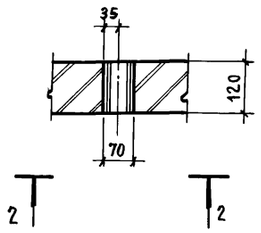

18

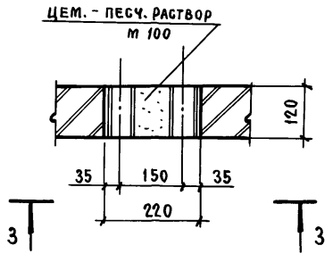

2 - 2

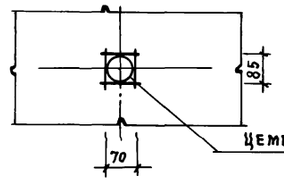

3 - 3

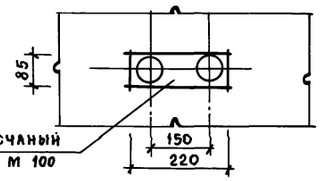

Цементно- песчаный раствор м 100

4 - 4

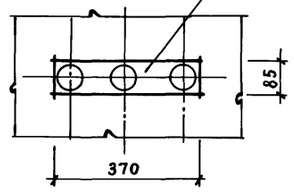

19

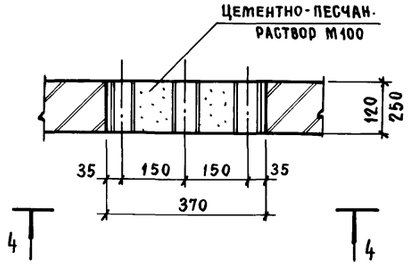

1 - 1

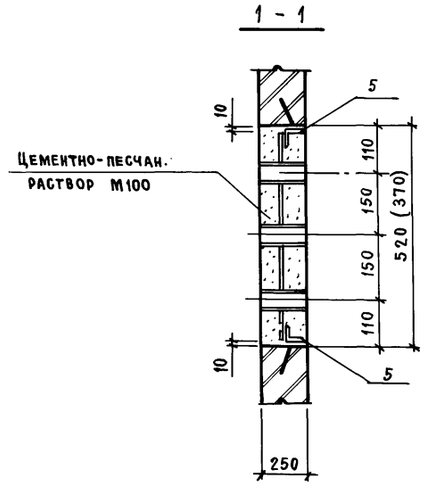

Привязан				А-II (III; IV)-2500-0459.90-АР	
Инв. №				Склад материалов в подвале инженерного корпуса Сухие грунты - 1,2 клим. зоны	Стадия: Р; Лист: 11; Листов:
				Узлы	ПРОМСТРОЙПРОЕКТ
	Арх. I кат	Павлюченко			
	ГАП	Гургенян			
	ГИП	Кондратьева			
	Н. контр.	Гургенян			
	Нач. отд.	Сергеев			

Инв. № подл. | Подпись и дата | Взам. инв. №

24497-01 18

Копировал Замалуева

Формат А2

Альбом 1

Ведомость чертежей основного комплекта

Лист	Наименование	Примечание
1	Общие данные	
2	Общие данные (продолжение)	
3	Схема расположения фундаментов и колонн.	
4	Фундаменты ленточные Флм1... Флм3. Схемы армирования. Фрагменты 1,2	
5	Фундаменты ленточные Флм1... Флм3. Разрезы 3-3, 4-4. Узлы I, II	
6	Схема расположения стеновых панелей и стен монолитных	
7	Спецификация к схеме расположения стеновых панелей и стен монолитных	
8	Схема расположения балок и плит перекрытия	
9	Монолитные плиты перекрытия Пм1... Пм3. Схемы армирования	
10	Монолитные плиты перекрытия Пм1... Пм3. Узлы I... IV	
11	Стены монолитные СТм1, СТм12, СТм19. Разрезы 1-1, 2-2	
12	Стены монолитные СТм1, СТм12, СТм19. Разрезы 2-2... 9-9. Узел I	
13	Стены монолитные СТм1, СТм12, СТм19. Узлы II... VIII. Разрез 9-9	
14	Спецификация к стенам монолитным СТм1, СТм12, СТм19	
15	Спецификация к стенам монолитным СТм1, СТм12, СТм19 (продолжение)	
16	Стены монолитные СТм2, СТм13, СТм20	
17	Спецификация к стенам монолитным СТм2, СТм13, СТм20	
18	Стены монолитные СТм3, СТм14, СТм21	
19	Стены монолитные СТм4, СТм15, СТм22	
20	Стены монолитные СТм5, СТм16, СТм23	
21	Стены монолитные СТм6, СТм17, СТм24	
22	Спецификация к стенам монолитным СТм6, СТм17, СТм24	
23	Стены монолитные СТм7, СТм18, СТм25	
24	Стены монолитные СТм7, СТм18, СТм25. Схемы армирования.	
25	Спецификация к стенам монолитным СТм7, СТм18, СТм25.	
26	Спецификация к стенам монолитным СТм7, СТм18, СТм25 (продолжение)	
27	Стены монолитные СТм8, СТм9.	
28	Стены монолитные СТм8, СТм9. Схемы армирования	
29	Спецификация к стенам монолитным СТм8, СТм9	
30	Стена монолитная СТм10.	
31	Стена монолитная СТм10. Схемы армирования	
32	Стена монолитная СТм10. Схемы армирования. Спецификация к стене монолитной СТм10	
33	Спецификация к стене монолитной СТм10 (продолжение)	
34	Стена монолитная СТм11	
35	Схема расположения элементов входа №1	
36	Разрезы 2-2... 7-7 к схеме расположения элементов входа №1	
37	Узлы и спецификация к элементам входа №1	
38	Вход №1. Фрагмент 1	
39	Участок монолитный Ум1	
40	Участок монолитный Ум1. Схема армирования.	
41	Участок монолитный Ум1. Разрезы 2-2... 6-6	
42	Участок монолитный Ум1, Ум2. Разрезы 7-7... 9-9	
43	Участок монолитный Ум1. Спецификация	
44	Схемы расположения элементов входа №2 (аварийного выхода) и входа №3	
45	Участок монолитный Ум3	
46	Схема расположения фундаментов под оборудования. Фундаменты ФОм1... ФОм6	
47	Резервуары для сбора фекалий	

Ведомость спецификаций

Лист	Наименование	Примечание
3	Спецификация к схеме расположения фундаментов и колонн	
6,7	Спецификация к схеме расположения стеновых панелей и стен монолитных.	
8	Спецификация к схеме расположения балок и плит перекрытия.	
37	Спецификация к схеме расположения элементов входа №1	
38	Спецификация к фрагменту 1	
44	Спецификация к схеме расположения элементов входа №2 (аварийного выхода) и входа №3	
46	Спецификация к схеме расположения фундаментов под оборудование.	
47	Спецификация к схеме расположения резервуаров и плит перекрытия резервуаров	

Рабочие чертежи марки КЖ выполнены в соответствии с действующими строительными нормами и правилами проектирования, которые предусматривают решения в строительной части, обеспечивающие взрывную, взрывопожарную и пожарную безопасность при соблюдении установленных правил безопасности при эксплуатации сооружений.
Категории производств определены технологическими заданиями.
Главный инженер проекта /Кондратьева Т.Г/

Инв.№ подл. | Подпись и дата | Взам. инв.№

Привязан:

Инв. №

А-II(III;IV)-2500-0459.90-КЖ

Ведущий инж.	Никифорова			Склад материалов в подвале инженерного корпуса. Сухие грунты - 1,2 клим. зоны	Стадия	Лист	Листов
Инж. II кат.	Сумрова				Р	1	47
ГИП	Кондратьева						
Н. контр.	Кондратьева			Общие данные	Промстройпроект		
Нач. ОТЭП	Сергеев						

24497-01 19

Копировал Пивоварова Формат А2

Альбом 1

Ведомость ссылочных и прилагаемых документов

Обозначение	Наименование	Примечание
	Ссылочные документы	
У-01-01/80 вып. 0-1,1,2,3,5	Унифицированные сборно-монолитные конструкции заглублённых помещений с перекрытием балочного типа	
ТДК-Н-I-70 ч. II; разд III ал.3	Установка дверей и противовзрывных устройств	
1.410-3 вып. 1	Сетки сварные для армирования железобетонных конструкций	
03.005-5 вып. 1	Узлы установки конструкций ввода и пропуска коммуникаций (КПК)	
03.005-5 вып. 2 ал. 2,4,5,14,16,18	Конструкции ввода и пропуска коммуникаций	
1.400-15 вып. 1	Рабочие чертежи унифицированных закладных изделий	
03.005-6 вып. 1 ч.2 вып. 2,3 вып. 2 ч.2	Входы, подходные галереи, тамбуры и шлюзы, аварийные выходы, грузовые въезды и рампы из железобетонных блоков в убежищах II...IV классов	
ГОСТ 5336-80	Сетки стальные плетеные одинарные	
ГОСТ 13580-85	Плиты ленточных фундаментов железобетонные	
ГОСТ 8717.1-84	Ступени железобетонные и бетонные	
ГОСТ 13579-78	Блоки бетонные для стен подвала	
3.006.1-3/83 вып. 0,2-1	Сборные железобетонные конструкции тоннелей	
ГОСТ 23279-85	Сетки арматурные сварные для железобетонных конструкций и изделий	
ТДК-Н-I-72 ч. II ал. 3	Переходные коробки и установочные чертежи дверей и ставней	
1.400-1/76 вып. 1	Унифицированные закладные детали сборных железобетонных конструкций зданий	
5.900-2	Сальники набивные Ду 50...1400 для пропуска труб через стены	
	Прилагаемые документы	
А-II(III;IV)-2500-0459.90-КЖ.И Альбом 2	Строительные изделия	
А-II(III;IV)-2500-0459.90-КЖ.ВМ Альбом 8, часть 1	Ведомость потребности в материалах	

Ведомость объемов сборных бетонных и железобетонных конструкций по рабочим чертежам основного комплекта марки КЖ

N п.п	Наименование группы элементов конструкций	Код	Кол. м³	Примечание
1	Панели стеновые	583521	147,4	
2	Плиты перекрытия	584221	204,5	
3	Балки	582521	90,1	
4	Блоки фундаментные	581100	12,6	
5	Плиты фундаментные	581321	1,4	
6	Ступени	589121	1,6	
7	Блоки въездов, входов и аварийного выхода	586500		
	для А-II		330,2	
	для А-III		309,8	
	для А-IV		277,2	
	Всего бетона и железобетона		787,8	
			767,4	
			734,8	

1. Исходные данные для разработки рабочих чертежей приведены в пояснительной записке.
2. За условную отметку 0.000 принят уровень пола 1го этажа многоэтажного здания, что соответствует абсолютной отметке ▭
3. Гидроизоляцию стен и ленточных монолитных фундаментов подвала выполнить в соответствии с чертежами - марки АР
4. Замоноличевание вертикальных швов между стеновыми панелями и заделку их в паз фундаментной плиты производить бетоном класса В25 на безусадочном или расширяющемся цементе.
   Швы между сборными железобетонными стеновыми панелями после замоноличивания прошпаклевять горячей битумной мастикой и проклеить стеклотканью шириной 500 мм. Детали КПК в наружных стенах со стороны гидроизоляции окрасить битумной мастикой. Фланцы КПК проклеить стеклотканью, выходящей за пределы фланца на 100мм на горячей битумной мастике.
5. Для обеспечения герметичности подвала рамы защитно-герметических ворот, дверей, ставней устанавливать до начала бетонирования монолитных стен; по линии контакта рам с монолитной фундаментной плитой предусмотреть установку штуцеров с шагом 500 мм для нагнетания цементного раствора М100 на расширяющемся цементе.
6. В монолитных железобетонных конструкциях отдельные стержни в местах их пересечения между собой, с каркасами и сетками, а также сетки и каркасы в местах их пересечения (для образования пространственных каркасов) связать вязальной проволокой.
7. Все необетонированные поверхности, закладных изделий, кроме указанных в п.3, окрасить эмалью ХВ-16 ТУ 6-10-1301-83 за 2 раза по грунту ФЛ-03к ГОСТ 9109-81*.
8. Засыпку пазух котлована грунтом производить только после достижения бетоном подготовки под полы прочности 70% проектной марки бетона. До возведения перекрытия засыпку производить не выше отметки -2.400. Указания по составу и уплотнению грунтов обратной засыпки и подсыпки под полы должны быть приведены при привязке типовых проектных решений.

Взам. инв. № | Подпись и дата | Инв. № подл.

Привязан

Инв. №

Ведущий инж	Никифорова		11.04.90
ГИП	Кондратьева		11.04.90
Н. контр.	Кондратьева		11.04.90
Нач. отд.	Сергеев		11.04.90

А-II(III;IV)-2500-0459.90-КЖ

Склад материалов в подвале инженерного корпуса сухие грунты-1,2 климатич. зоны

Стадия	Лист	Листов
Р	2	

Общие данные (продолжение)

ПРОМСТРОЙПРОЕКТ

24497-01 20

Копировал Пивоварова Формат А2

Альбом 1

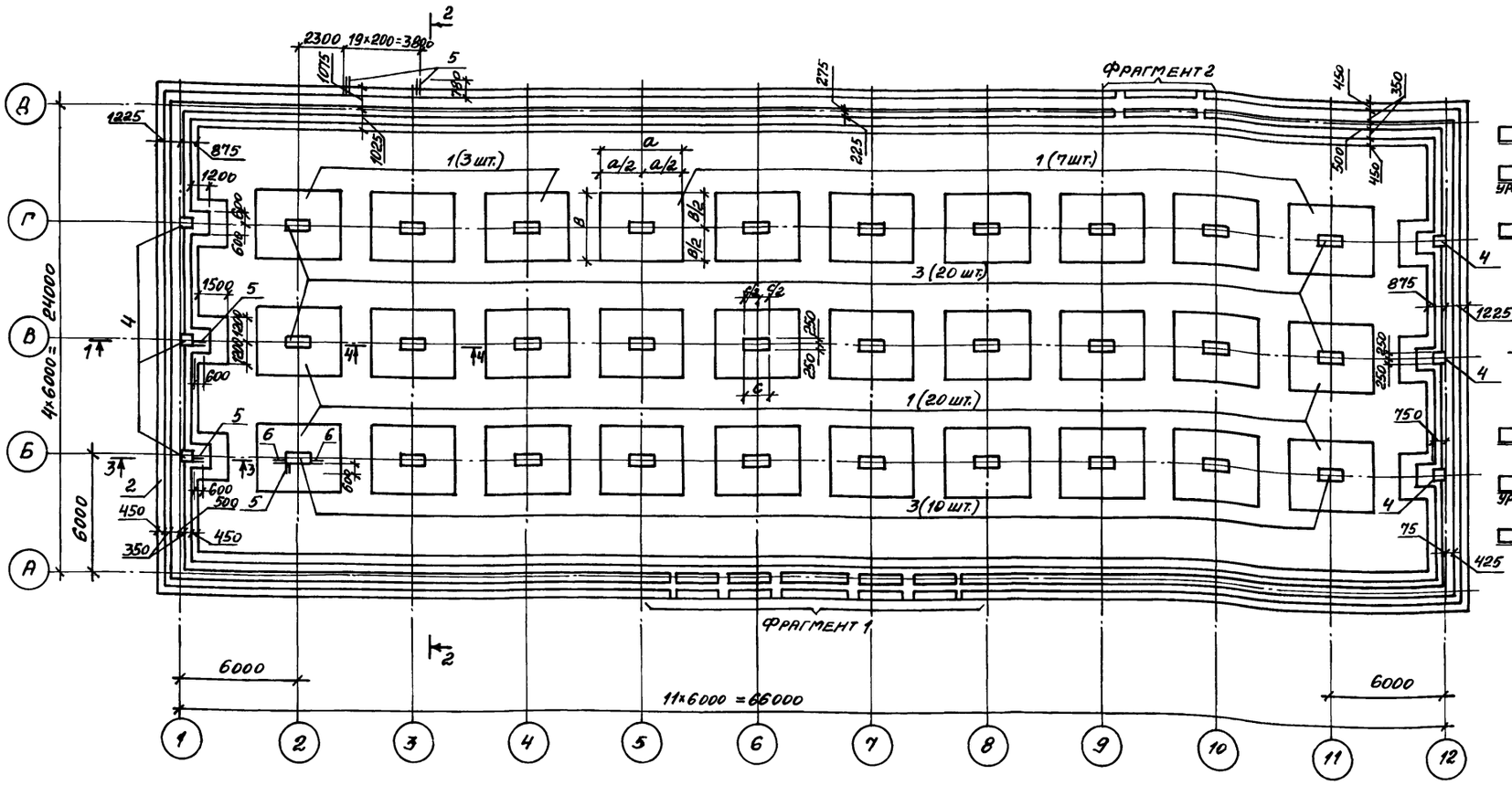

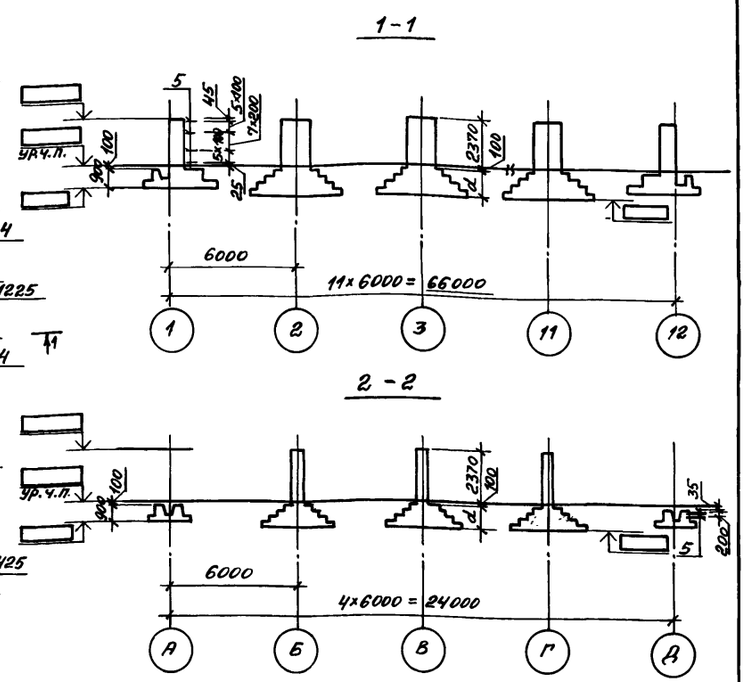

Спецификация к схеме расположения фундаментов и колонн

Марка, поз.	Обозначение	Наименование	Кол.	Масса ед. кг.	Примечание
		А-II			
1	У-01-01/80.0-1-10	Фундамент ФII-5	30		
2	листы 4,5	Фундамент ленточный ФЛМ1	1		
		Колонны			
3	У-01-01/80.0-1-54	КМ1-3	30		
4	-07	КМ3-8	6		
5		10А-III ГОСТ 5781-82* ℓ=1080	148	0,67	
6		10А-III ГОСТ 5781-82* ℓ=1950	36	1,2	
		А-III			
1	У-01-01/80.0-1-22	Фундамент ФIII-8	30		
2	листы 4,5	Фундамент ленточный ФЛМ2	1		
		Колонны			
3	У-01-01/80.0-1-54-02	КМ2-3	30		
4	-08	КМ3-9	6		
5		10А-III ГОСТ 5781-82* ℓ=1080	112	0,67	
6		10А-III ГОСТ 5781-82* ℓ=1950	36	1,2	

Марка, поз.	Обозначение	Наименование	Кол.	Масса ед. кг.	Примечание
		А-IV			
1	У-01-01/80.0-1-35	Фундамент ФIV-8	30		
2	листы 4,5	Фундамент ленточный ФЛМ3	1		
		Колонны			
3	У-01-01/80.0-1-54-05	КМ3-6	30		
4	-08	КМ3-9	6		
5		10А-III ГОСТ 5781-82* ℓ=1080	112	0,67	
6		10А-III ГОСТ 5781-82* ℓ=1950	36	1,2	

Класс сооружения	Габариты фундаментов и колонн			
	a	в	c	d
А-II	4500	3600	1500	1200
А-III	4200	3900	1000	1200
А-IV	4200	3900	750	900

1. Общие примечания см. на листе 2.
2. Под подошвами фундаментов выполнить бетонную подготовку из бетона класса В 3,5 толщиной 100 мм с выпуском ее за грань подошвы на 100 мм. Гидроизоляцию фундаментов выполнить в соответствии с узлами серии 03.005-1, замаркированными на листе марки АР.
3. Схемы армирования ленточных фундаментов ФЛМ1... ФЛМ3 см. на листах 4,5. Фрагменты 1,2 см. на листе 4.
4. Разрезы 3-3 и 4-4 см. на листе 5.

Привязан

Инв. №

Инв.№подл. | Подпись и дата | Взам.инв.№

А-II (III; IV)-2500-0459.90 — КЖ

Инж. II кат.	Сумрова			Склад материалов в подвале инженерного корпуса. Сухие грунты - 1, 2 клим. зоны.	Стадия: Р; Лист: 3; Листов:
Инж. I кат.	Стулова				
ГИП	Кондратьева			Схема расположения фундаментов и колонн	ПРОМСТРОЙПРОЕКТ
Н. контр.	Кондратьева				
Нач. ОТЭП	Сергеев				

Копировал: СЖ

Альбом 1

Схема расположения нижних сеток

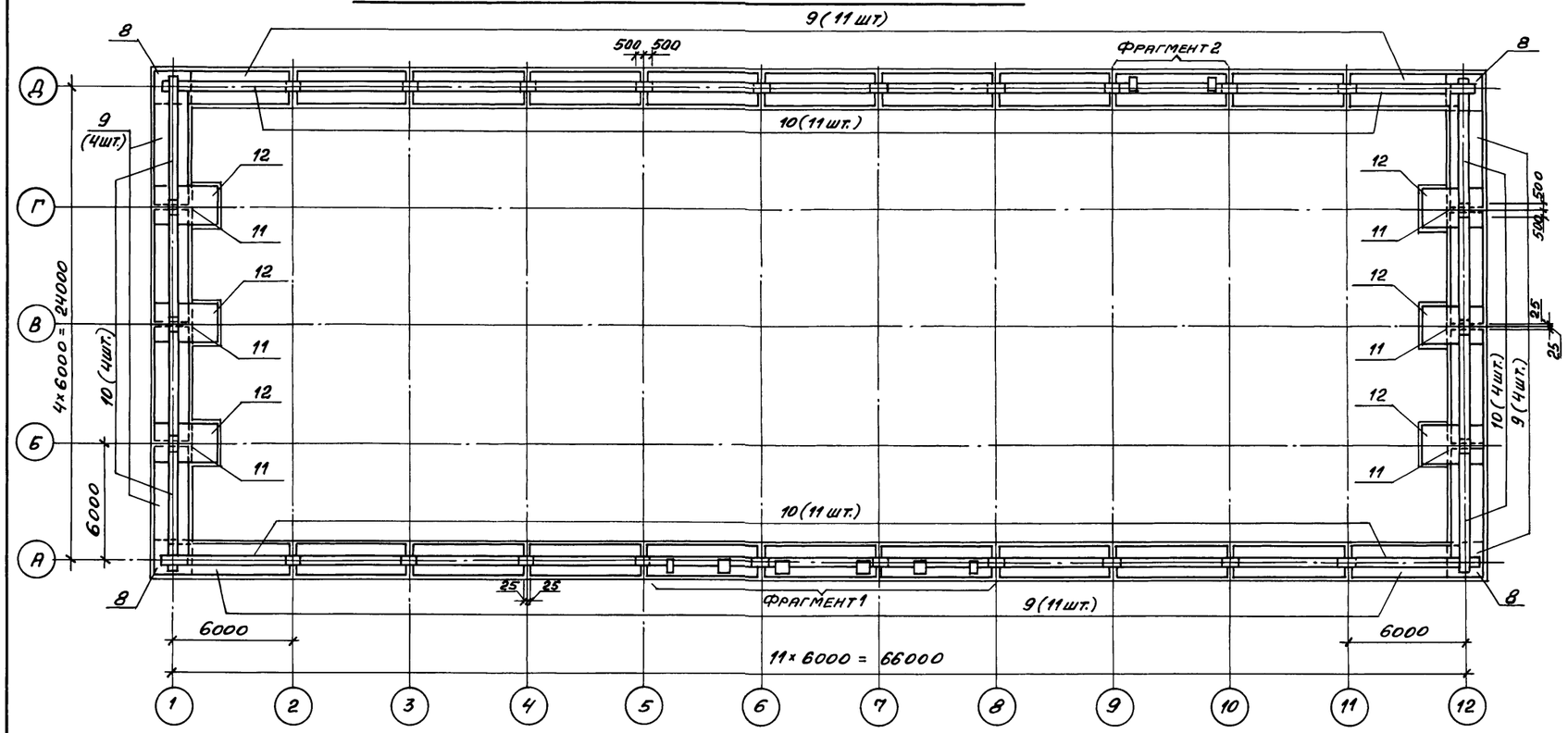

Фрагмент 1

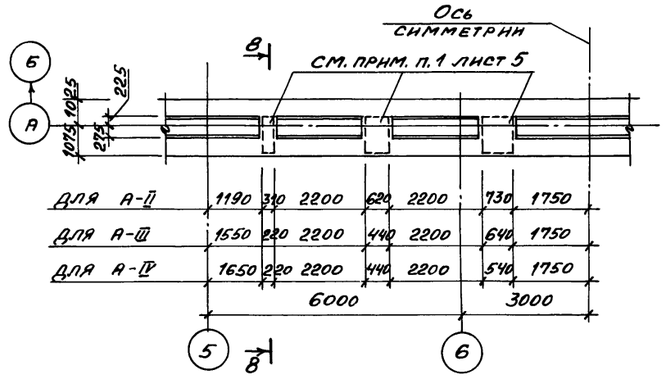

Фрагмент 2

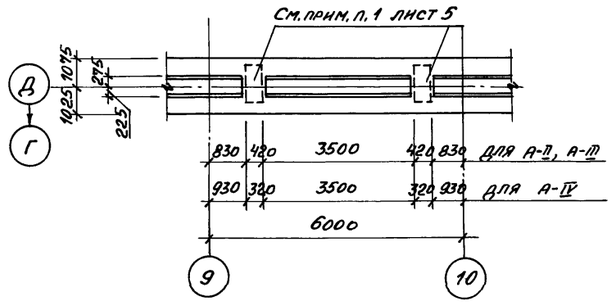

Схема расположения пространственных каркасов и верхних сеток

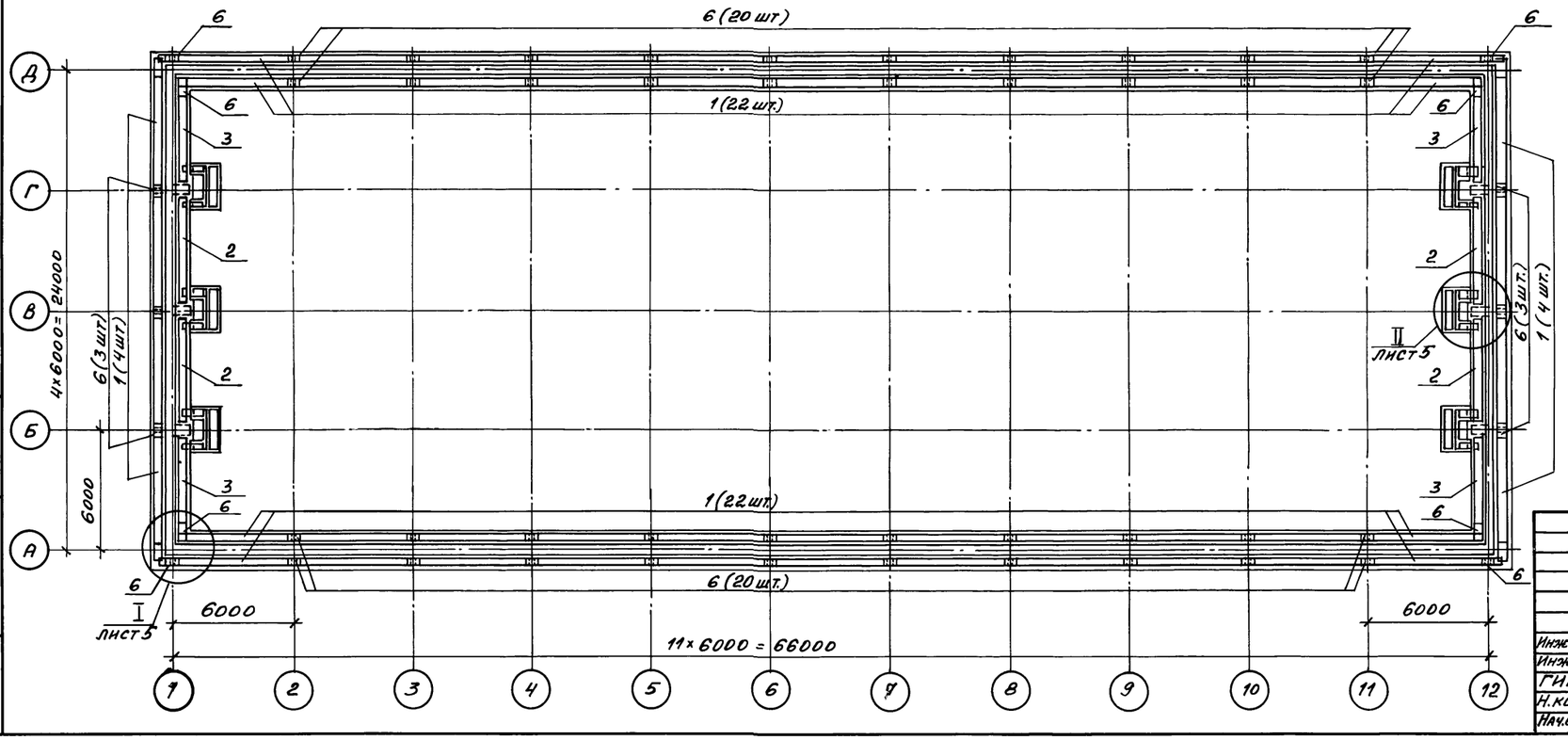

Разрез 4-4, узлы I, II и спецификацию к схемам расположения ленточных фундаментов ФЛМ1... ФЛМ3 см. на листе 5

Привязан

Инв. №

Инв. № подл.	Подпись и дата	Взам. инв. №			

А-II (III; IV) - 2500 - 0450.90-КЖ

				Склад материалов в подвале инженерного корпуса Сухие грунты - 1, 2 клим. зоны	Стадия	Лист	Листов
Инж. II кат.	Сумрова		17.04.90		Р	4	
Инж. I кат.	Стулова		17.04.90				
ГИП	Кондратьева		17.04.90	Фундаменты ленточные ФЛМ1... ФЛМ3. Схемы армирования. Фрагменты 1, 2.	ПРОМСТРОЙПРОЕКТ		
Н. контр.	Кондратьева		17.04.90				
Нач. ОГЭП	Сергеев		17.04.90				

Копировал: Сум

24497-01 22

Формат А2

3-3

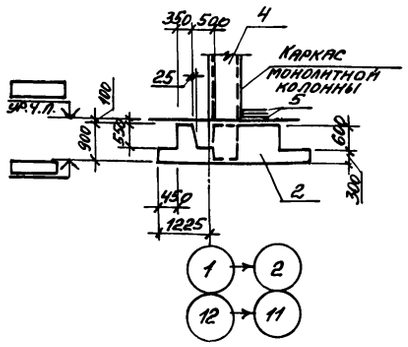

4-4

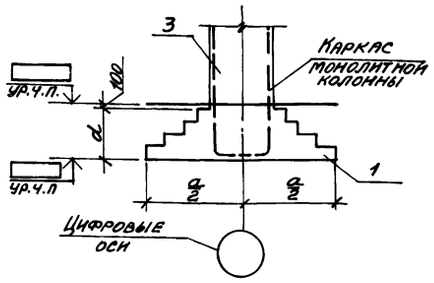

I

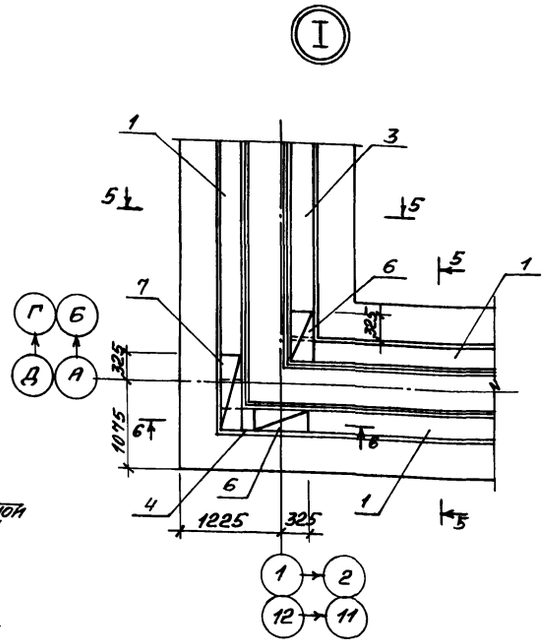

II

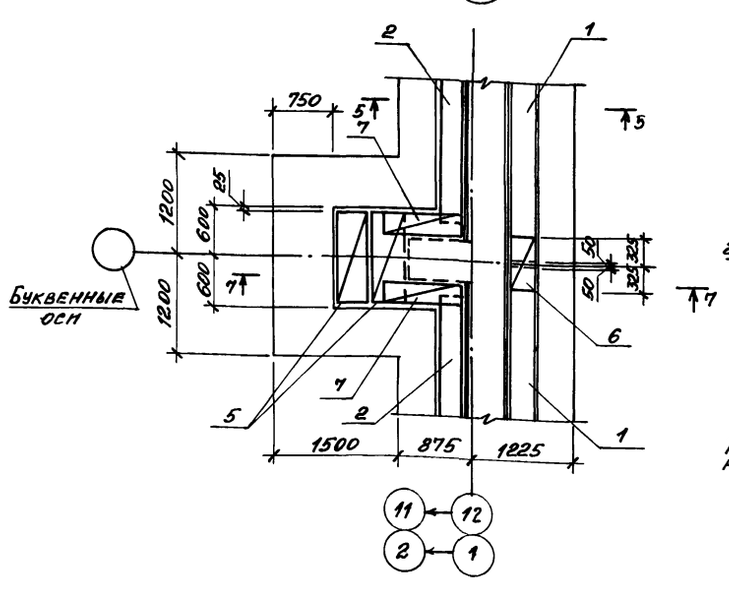

5-5

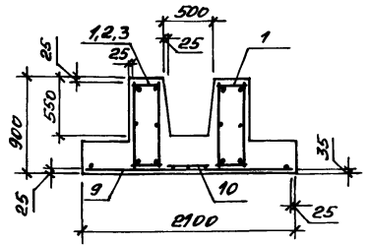

6-6

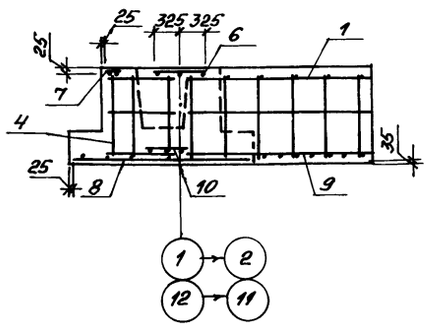

7-7

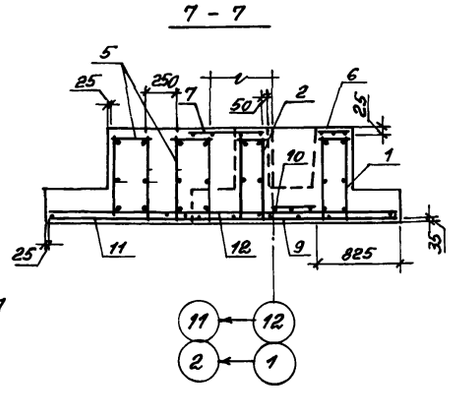

8-8

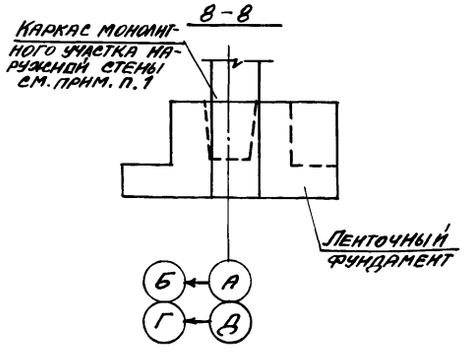

Спецификация к ленточным фундаментам ФЛМ1...ФЛМ3

Формат	Зона	Поз.	Обозначение	Наименование	Количество на исполнение ФЛМ1	ФЛМ2	ФЛМ3	Примечание
				Сборочные единицы				
				Каркасы пространственные				
А4		1	У-01-01/80.3-100	КП1	52	52	52	
А4		2	-01	КП2	4	4	4	
А4		3	-02	КП3	4	4	4	
А4		4	-06	КП7	4	4	4	
А4		5	-07	КП8	12	12	12	
				Сетки арматурные				
А4		6	У-01-01/80.3-040-04	С5	54	54	54	
А4		7	-05	С6	16	16	16	
А4		8	-060-05	С16			4	
А4			-06	С17	4	4		
А4		9	-080-06	С34			30	
А4			-07	С35		30		
А4			-08	С36	30			
А4		10	-050-06	С40	30	30	30	
А3		11	1.410-3.1-04	1С 14/6 145×235			6	
А3				1С 20/8 145×235		6		
А3				1С 22/10 145×235	6			
А3		12	1.410-3.1-08	1С 14/8 225×325			6	
А3				1С 20/10 225×325		6		
А3				1С 22/12 225×325	6			
				Материалы				
				Бетон класса В15	207.0	207.0	207.0	м³

1. До бетонирования ленточных фундаментов установить каркасы наружных монолитных стен, замаркированных на листах 11, 16
2. Привязка арматурных изделий дана по наружным граням и концам стержней.

Ведомость расхода стали на элемент, кг

Марка элемента	Изделия арматурные: Арматура класса A-I Гост 5781-82*: ф6	ф8	ф10	Итого	A-III: ф6	ф8	ф10	ф12	ф14	ф20	ф22	ф25	Итого	Всего	Общий расход
ФЛМ1	685,8	54,0	752,3	1491,3			1346,3	72,0			6994,1	2425,5	10837,6	12328,9	12328,9
ФЛМ2	685,8	54,0	752,3	1491,3		13,8	1374,5			5561,4	286,1	2425,5	9661,3	11152,6	11152,6
ФЛМ3	923,4	54,0	91,7	1069,1	7,8	13,8	1324,7		2823,6			2425,5	6595,4	7664,5	7664,5

Привязан

Инв. №

Инж. II кат.	Сумрова		11.04.89
Инж. I кат.	Стуклова		11.04.89
ГИП	Кондратьева		11.04.89
Н. контр.	Кондратьева		11.04.89
Нач. отд.	Сергеев		11.04.89

А-II(III;IV)-2500-0459.90 - КЖ

Склад материалов в подвале инженерного корпуса. Сухие грунты-1,2 клим. зоны

Стадия	Лист	Листов
Р	5	

Фундаменты ленточные ФЛМ1...ФЛМ3. Разрезы 3-3, 4-4. Узлы I, II.

ПРОМСТРОЙПРОЕКТ

Копировал:

24497-01 23 Формат А2

Инв. № подл. | Подпись и дата | Взам. инв. №

Альбом 1

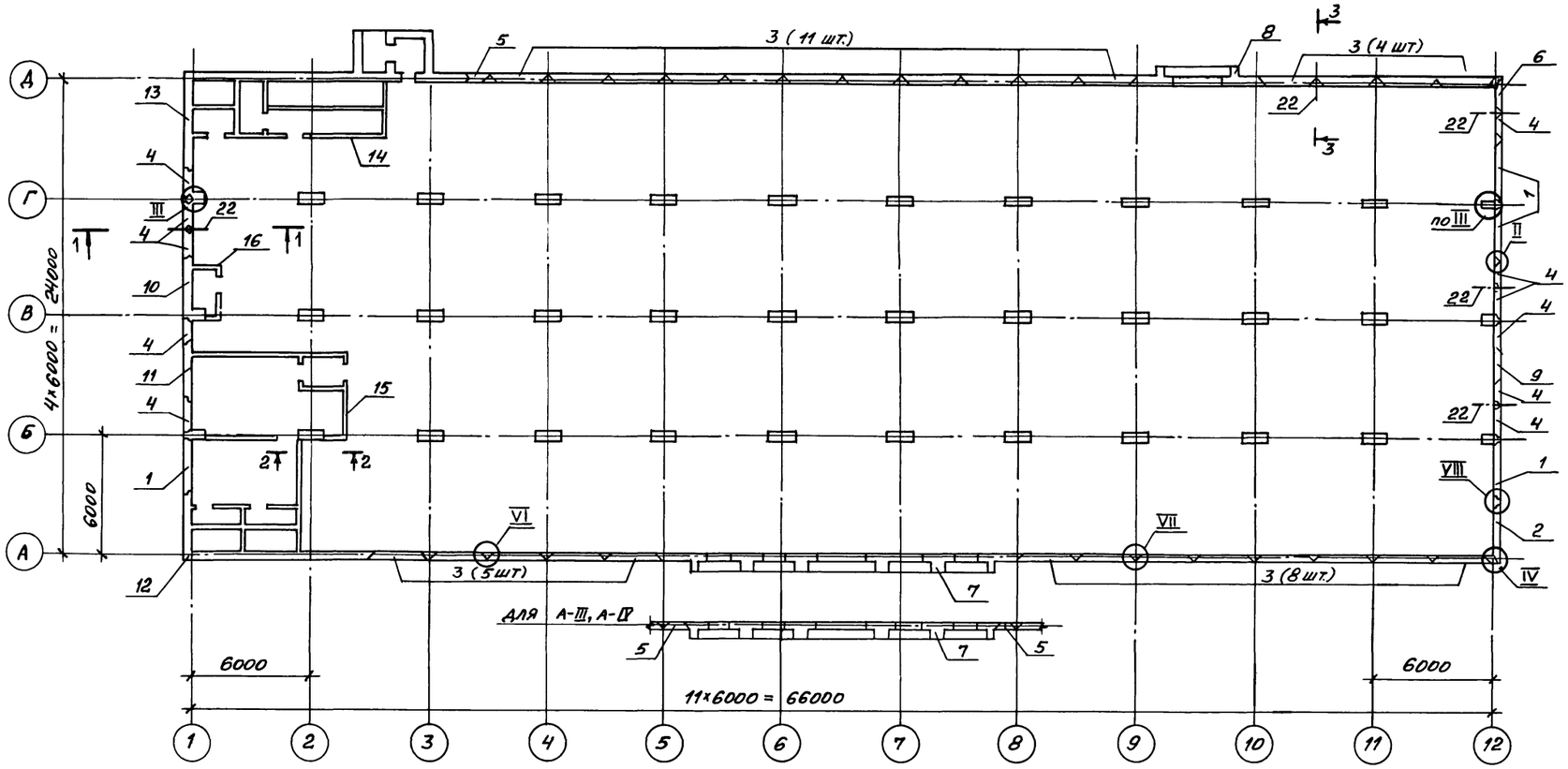

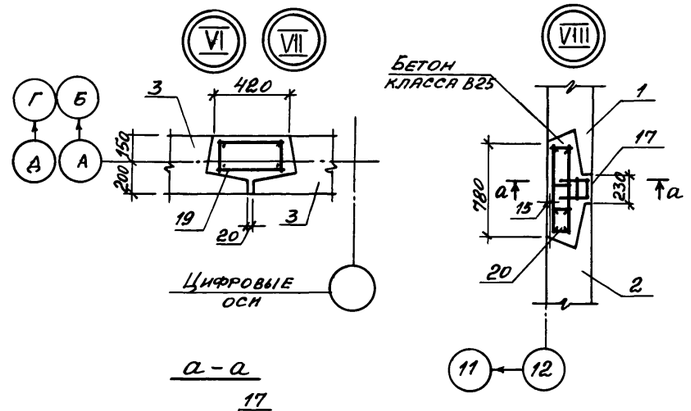

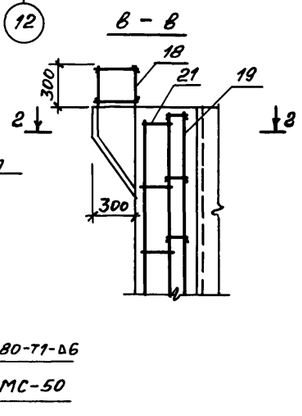

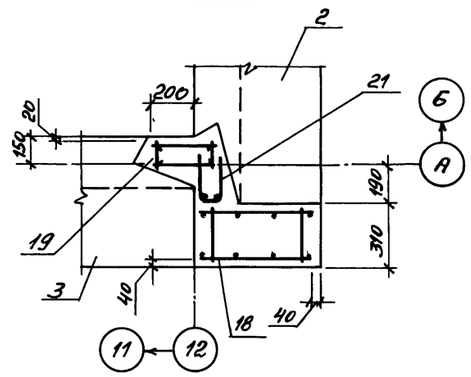

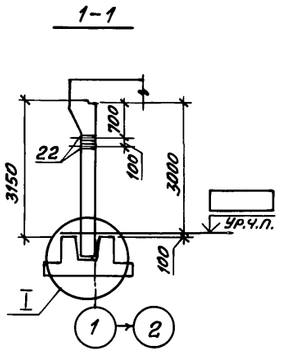

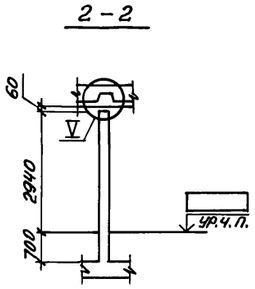

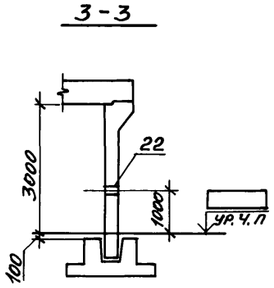

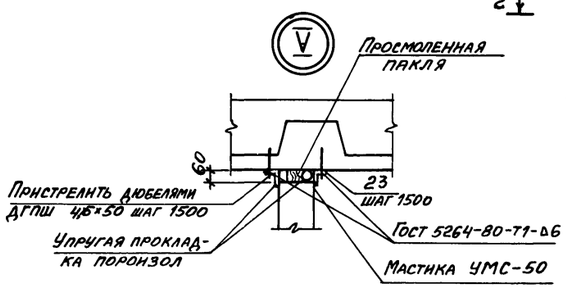

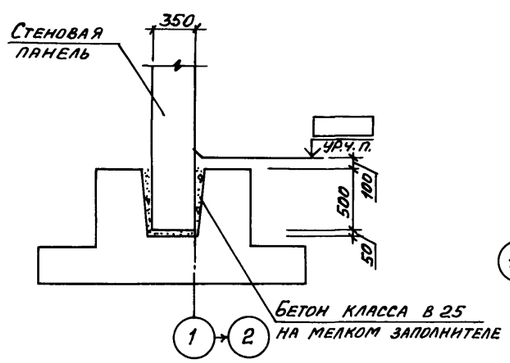

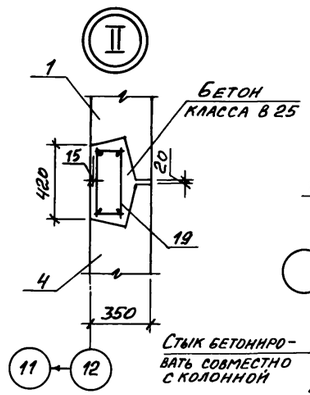

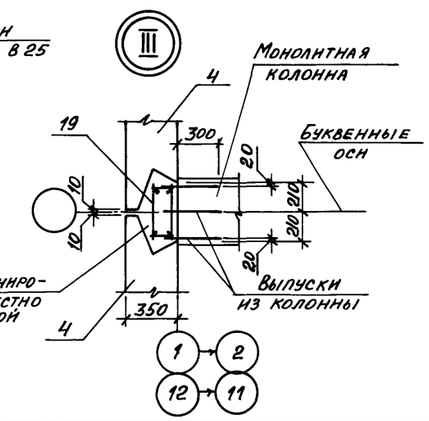

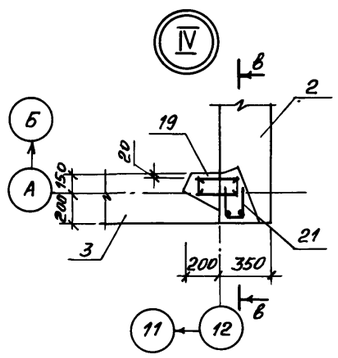

1. Спецификация дана на листе 7
2. Поз. 22 заложить по серии 03.005-5 вып. 1

Привязан

Инв. №

				А-II(III; IV)-2500-0459.90 - КЖС	
Инж. II кат.	Сумрова		11.09.90	Склад материалов в подвале инженерного корпуса Сухие грунты - 1,2 клим. зоны	Стадия: Р; Лист: 6; Листов:
Инж. I кат.	Стулова		11.09.90		
ГИП	Кондратьева		11.09.90	Схема расположения стеновых панелей и стен монолитных	ПРОМСТРОЙПРОЕКТ
Н. контр.	Кондратьева		11.09.90		
Нач. отд.	Сергеев		11.09.90		

Копировал: 24497-01 24 Формат А2

Взам. инв. № | Подпись и дата | Инв. № подл.

Альбом 1

Марка поз.	Обозначение	Наименование	Кол. на испол. 1 кл. зона	Кол. на испол. 2 кл. зона	Масса ед. кг	Примечание
		А-II				
		Панели стеновые				
1	У-01-01/80.1-11-15	ПС1-9	4	4	9500	
2	-12-03	ПС2-4	1	1	9400	
3	-11-01	ПС1-2а	28	28	9500	
4	-13-15	ПСД1-9	11	11	4300	
5	-01	ПСД1-2а	1	1	4300	
6	-14-03	ПСД2-4	1	1	4100	
		Стены монолитные				
7	Листы 11...15	СТМ1	1	1		
8	Листы 16; 17	СТМ2	1	1		
9	Лист 18	СТМ3	1	1		
10	Лист 19	СТМ4	1	1		
11	Лист 20	СТМ5	1	1		
12	Листы 21, 22	СТМ6	1	1		
13	Листы 23...26	СТМ7	1	1		
14	Листы 27...29	СТМ8	1			
	Листы 27...29	СТМ9		1		
15	Листы 30...33	СТМ10	1	1		
16	Лист 34	СТМ11	1	1		
		Сборочные единицы				
		Каркасы пространственные				
17	У-01-01/80.5-100	КП 98	2	2		
18	-200	КП 99	2	2		
19	-300	КП 100	37	37		
20	А-II(III;IV)-2500-0459.90-КЖ.М.009	НКП 19	2	2		
21	У-01-01/80.3-070	Сетка С115	2	2		
		Изделие закладное				
22	03.005-5 вып.2 ал.4 клк-4	Т-199,250.10.000-24	6	6	14.1	
		Детали				
23		Уголок 90х56х6 ГОСТ 8510-72 / ВСТ 3кп2 ГОСТ 535-79*				
		ℓ=200	46	46	1.3	
		Материалы				
		Бетон класса В 25			18.7	м³

Марка поз.	Обозначение	Наименование	Кол. на испол. 1 кл. зона	Кол. на испол. 2 кл. зона	Масса ед. кг	Примечание
		А-III				
		Панели стеновые				
1	У-01-01/80.1-11-13	ПС1-7	4	4	9500	
2	-12-04	ПС2-5	1	1	9400	
3	-11-09	ПС1-10а	28	28	9500	
4	-13-13	ПСД1-7	11	11	4300	
5	-09	ПСД1-10а	3	3	4300	
6	-14-04	ПСД2-5	1	1	4100	
		Стены монолитные				
7	Листы 11...15	СТМ12	1	1		
8	Листы 16,17	СТМ13	1	1		
9	Лист 18	СТМ14	1	1		
10	Лист 19	СТМ15	1	1		
11	Лист 20	СТМ16	1	1		
12	Листы 21, 22	СТМ17	1	1		
13	Листы 23...26	СТМ18	1	1		
14	Листы 27...29	СТМ8	1			
	Листы 27...29	СТМ9		1		
15	Листы 30...33	СТМ10	1	1		
16	Лист 34	СТМ11	1	1		
		Сборочные единицы				
		Каркасы пространственные				
17	У-01-01/80.5-100	КП 98	2	2		
18	-200	КП 99	2	2		
19	-300	КП 100	39	39		
20	А-II(III;IV)-2500-0459.90-КЖ.М.009	НКП 19	2	2		
21	У-01-01/80.5-070	Сетка С115	2	2		
		Изделие закладное				
22	03.005-5 вып.2 ал.4 клк-4	Т-199,250.10.000-24	6	6	14.1	
		Детали				
23		Уголок 90х56х6 ГОСТ 8510-72 / ВСТ 3кп2 ГОСТ 535-79*				
		ℓ=200	46	46	1.3	
		Материалы				
		Бетон класса В 25			19.5	м³

Марка, поз.	Обозначение	Наименование	Кол. на испол. 1 кл. зона	Кол. на испол. 2 кл. зона	Масса ед, кг	Примечание
		А-IV				
		Панели стеновые				
1	У-01-01/80.1-11-14	ПС1-8	4	4	9500	
2	-12-05	ПС2-6	1	1	9400	
3	-11-03	ПС1-4а	28	28	9500	
4	-13-14	ПСД1-8	11	11	4300	
5	-03	ПСД1-4а	3	3	4300	
6	-14-05	ПСД2-6	1	1	4100	
		Стены монолитные				
7	Листы 11...15	СТМ19	1	1		
8	Листы 16,17	СТМ20	1	1		
9	Лист 18	СТМ21	1	1		
10	Лист 19	СТМ22	1	1		
11	Лист 20	СТМ23	1	1		
12	Листы 21,22	СТМ24	1	1		
13	Листы 23...26	СТМ25	1	1		
14	Листы 27...29	СТМ8	1			
	Листы 27...29	СТМ9		1		
15	Листы 30...33	СТМ10	1	1		
16	Лист 34	СТМ11	1	1		
		Сборочные единицы				
		Каркасы пространственные				
17	У-01-01/80.5-100	КП 98	2	2		
18	-200	КП 99	2	2		
19	-300	КП 100	39	39		
20	А-II(III;IV)-2500-0459.90-КЖ.М.009	НКП 19	2	2		
21	У-01-01/80.5-070	Сетка 115	2	2		
		Изделие закладное				
22	03.005-5 вып.2 ал.4 клк-4	Т-199,250.10.000-24	6	6	14.1	
		Детали				
23		Уголок 90х56х6 ГОСТ 8510-72 / ВСТ 3кп2 ГОСТ 535-79*				
		ℓ=200	46	46	1.3	
		Материалы				
		Бетон класса В 25			19.5	м³

Инв.№подл. | Подпись и дата | Взам.инв.№

Привязан

Инв.№

А-II(III;IV)-2500-0459.90-КЖ

Инж. II кат.	Сумрова		17.04.90	Склад материалов в подвале инженерного корпуса сухие грунты - 1,2 клим. зоны
Инж. I кат.	Стулова		17.04.90	
ГИП	Кондратьева		17.04.90	Спецификация к схеме расположения стеновых панелей и стен монолитных
Н. контр.	Кондратьева		17.04.90	
Нач. отд.	Сергеев		17.04.90	

Стадия	Лист	Листов
Р	7	

ПРОМСТРОЙПРОЕКТ

Копировал: Сумрова 24497-01 25 Формат А2

Альбом 1

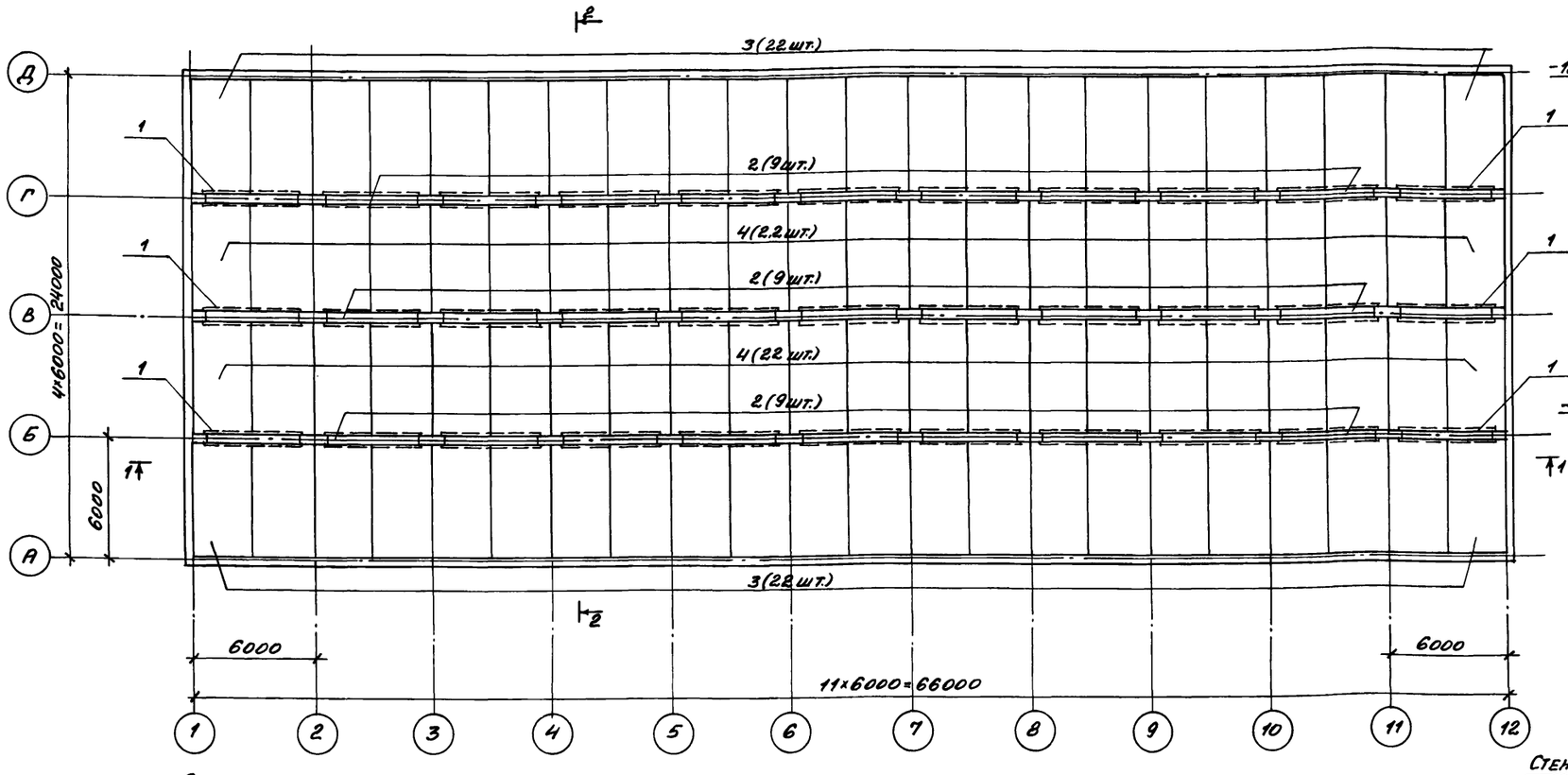
Д
Г
В
Б
А
4×6000=24000
6000
3(22шт.)
2(9шт.)
4(2,2шт.)
2(9шт.)
4(22шт.)
2(9шт.)
3(22шт.)
1
1
1

Альбом 1

Схема расположения верхних арматурных сеток и каркасов

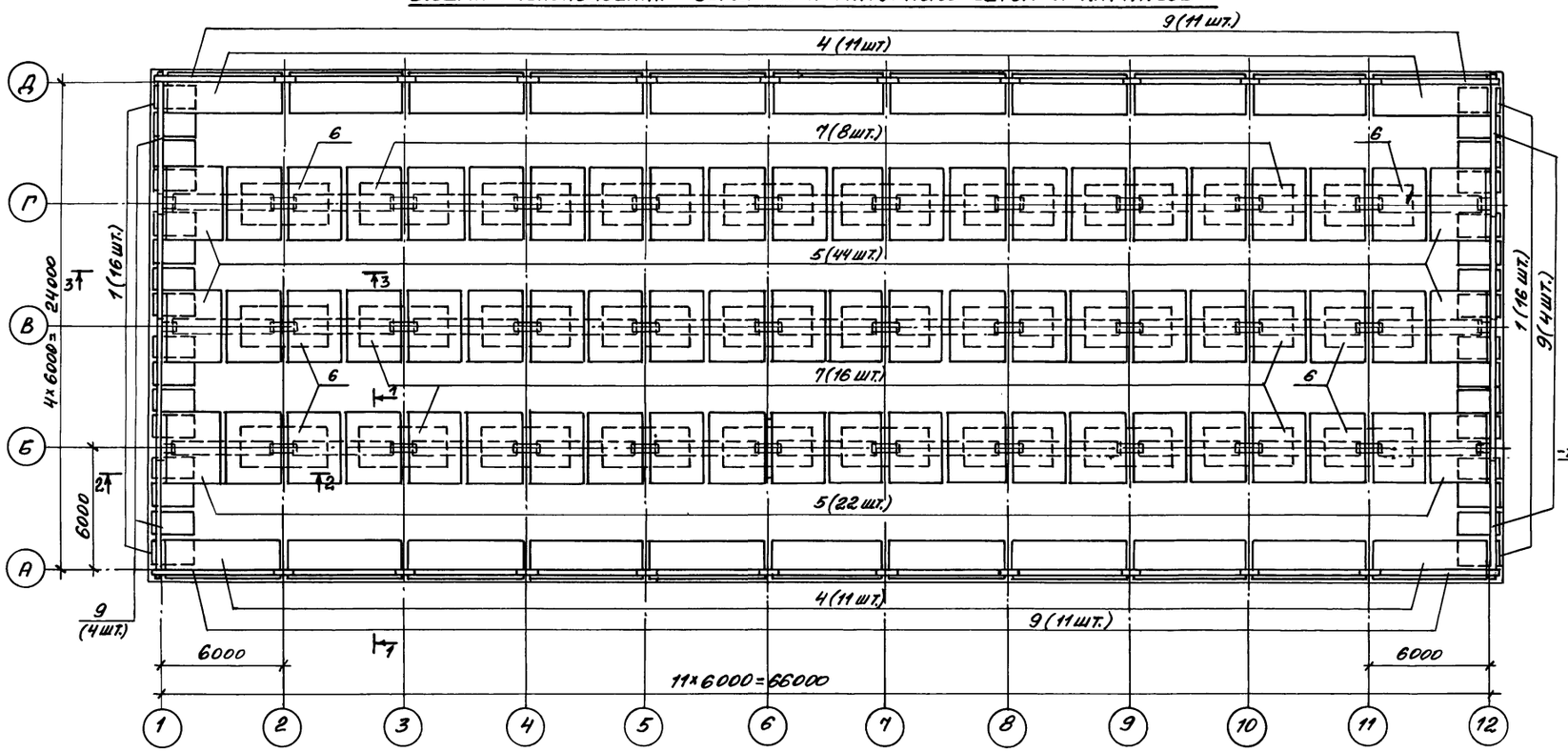

Схема расположения нижних арматурных сеток и каркасов

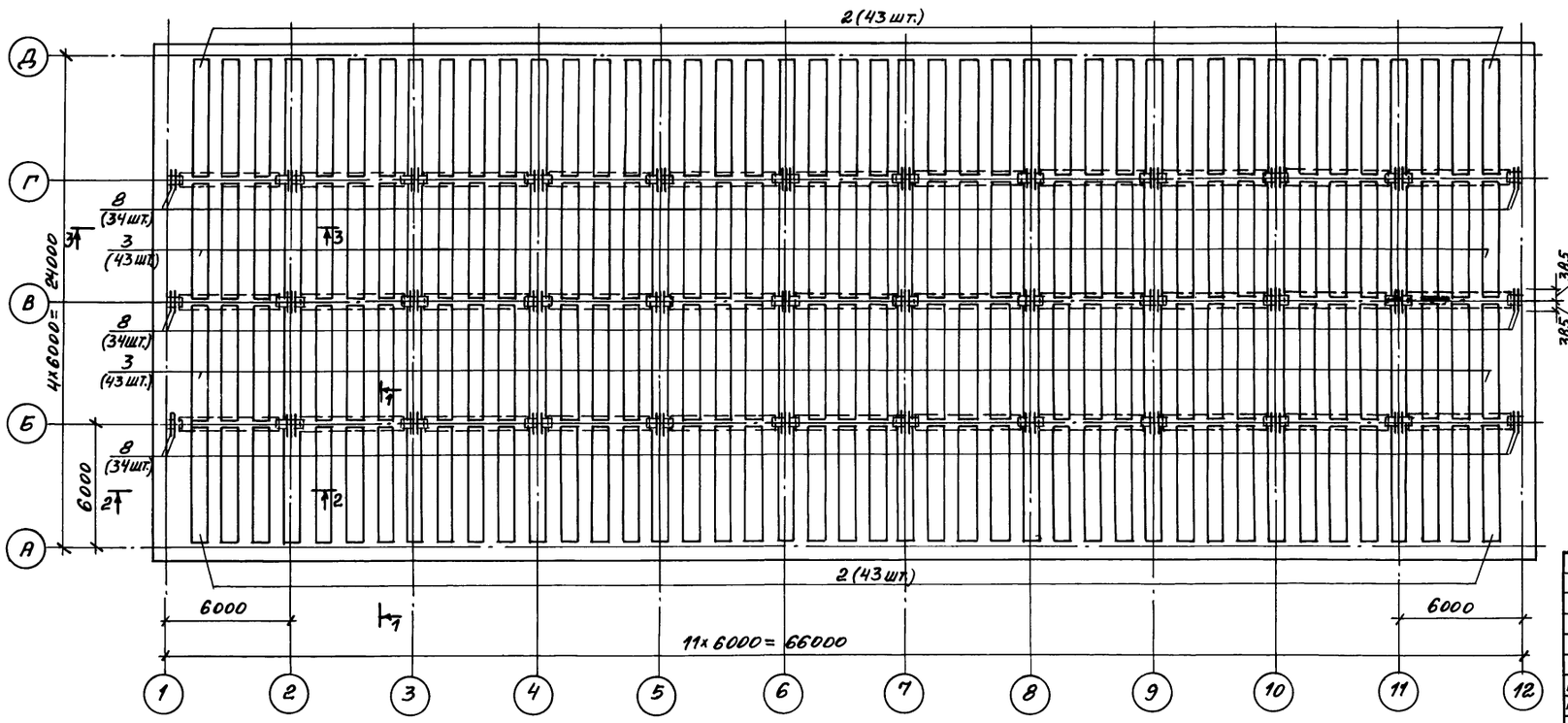

1 — 1

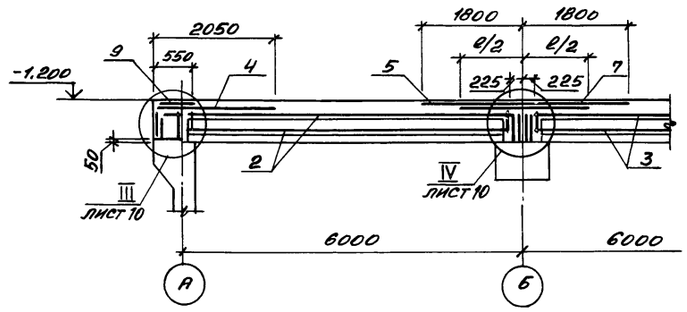

2 — 2

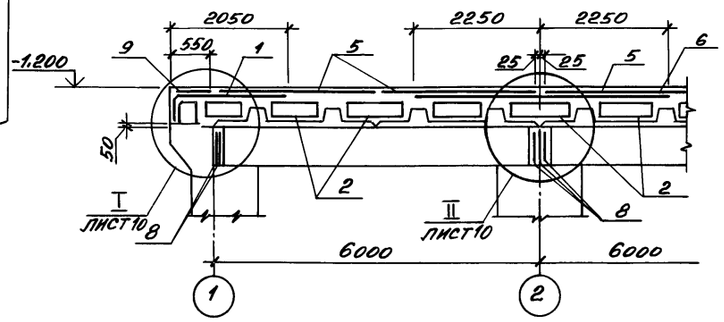

3 — 3

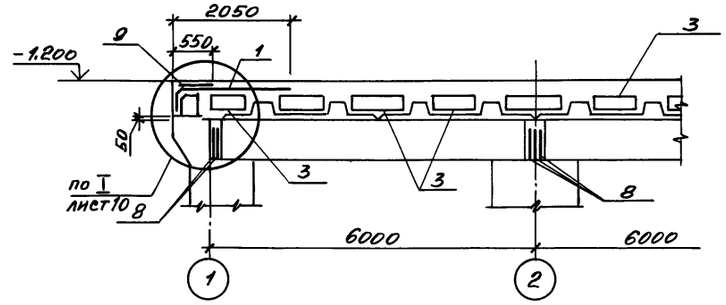

1. Узлы I...IV и спецификацию к монолитным плитам перекрытия Пм1...Пм3 см. на листе 10
2. Перед укладкой монолитного бетона поверхность сборных элементов перекрытия должна быть очищена и промыта, а оставшаяся вода на ней - удалена

Привязан:

Инв. №

Взам. инв. №

Подпись и дата

Инв. № подл.

А-II(III; IV)-2500-0459.90-КЖС

Инж. Пкат.	Сумрова		17.04.90	Склад материалов в подвале инженерного корпуса. Сухие грунты - 1,2 клим. зоны	Стадия: Р	Лист: 9	Листов:
Инж. Iкат.	Стулова		17.04.90				
ГИП	Кондратьева		17.04.90	Монолитные плиты перекрытия Пм1...Пм3. Схемы армирования.	ПРОМСТРОЙПРОЕКТ		
Н. контр.	Кондратьева		17.04.90				
Нач. ОТЭП	Сергеев		17.04.90				

Копировал: Сдз 24497-01 27 Формат А2

Альбом 1

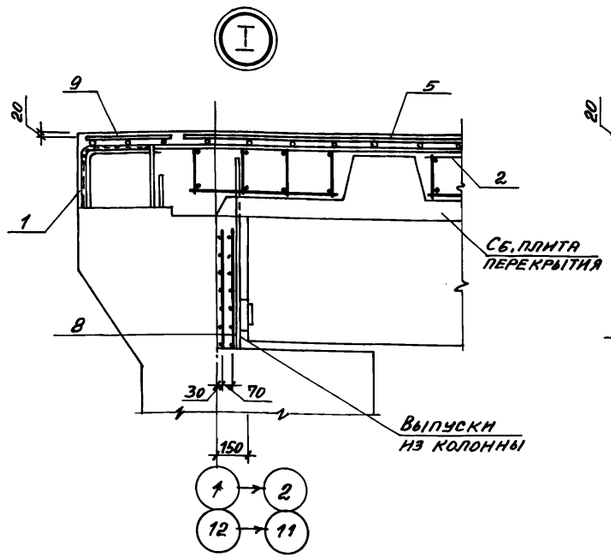

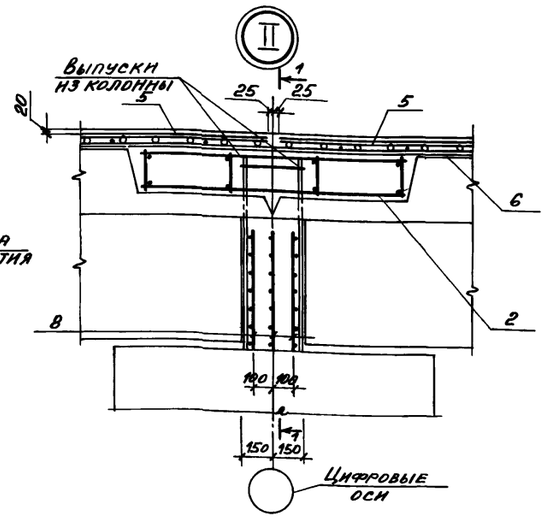

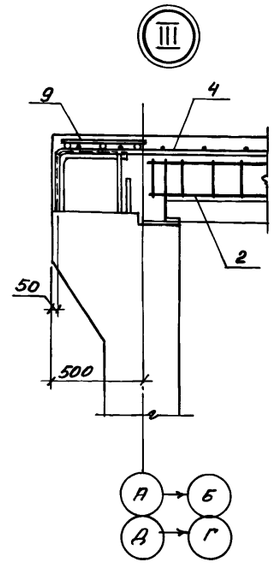

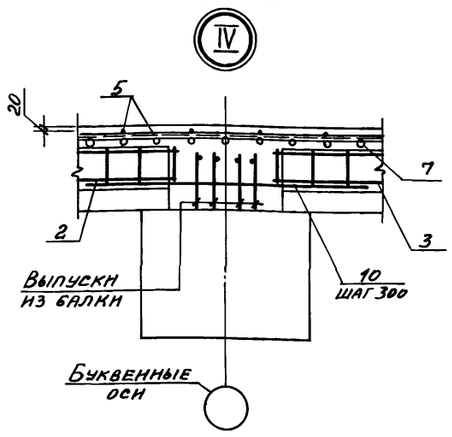

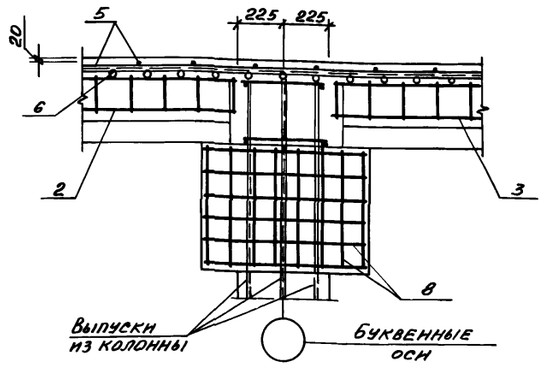

Спецификация к монолитным плитам перекрытия Пм1... Пм3

Формат	Зона	Поз.	Обозначение	Наименование	Кол-во на исполнение Пм1	Пм2	Пм3	Примечание
				Сборочные единицы				
				Каркасы пространственные				
А4		1	У-01-01/80.5-500	КП 105	32			
А4			-01	КП 106		32		
А4			-02	КП 107			32	
А4		2	-400-04	КП 108	86			
А4			-05	КП 109		86		
А4			-06	КП 110			86	
А4		3	-07	КП 111	86			
А4			-08	КП 112		86		
А4			-09	КП 113			86	
				Сетки арматурные				
А4		4	У-01-01/80.5-040	С 96	22	22		
А4			-02	С 98			22	
А4		5	-050-02	С 101	66	66		
А4			-04	С 103			66	
А4		6	-05	С 104	6	6		
А4			-10	С 109			6	
А4		7	-06	С 105	24	24		
А4			-08	С 107			24	
А4		8	-13	С 112	102	102	102	
А4		9	-060	С 113	30	30	30	
				Детали				
Б4		10		12А-III ГОСТ 5781-82* ℓ=1600		663	663	1.4 кг
				16А-III ГОСТ 5781-82* ℓ=1800	663			2.8 кг
				Материалы				
				Бетон класса В 25	635,2	466,9	399,6	м³

Ведомость расхода стали на элемент, кг

Марка элемента	Изделия арматурные: Арматура класса А-I, Гост 5781-82* ф6	ф8	ф10	ф12	ф14		Итого	А-III, Гост 5781-82* ф6	ф12	ф14	ф16	ф20	ф22	ф25	Итого	Всего	Общий расход
Пм 1	1360,4	327,6	5075,2	816,2	2851,2		10430,6	1943,7			2803,6			47848,1	52595,4	63026,0	63026,0
Пм 2	1360,4	327,6	5075,2	816,2	2851,2		10430,6	1388,4	840,0		896,0			47848,1	50972,5	61403,1	61403,1
Пм 3	1511,6	54,0	7070,6				8636,2	1110,7	928,2	691,2		4752,0	19510,8	2425,5	29418,4	38054,6	38054,6

Марка монолитной плиты	Размер ℓ мм
Пм1	1900
Пм2	1900
Пм3	1850

Привязан:

Инв. №

Инв. № подл. | Подпись и дата | Взам. инв. №

Инж. II кат.	Сумрова		17.04.90	А-II (III; IV)-2500-0459.90-КЖС
Инж. I кат.	Стулова		17.04.90	
ГИП	Кондратьева		17.04.90	Склад материалов в подвале инженерного корпуса. Сухие грунты – 1,2 клим. зоны
Н. контр.	Кондратьева		17.04.90	Монолитные плиты перекрытия Пм1...Пм3. Узлы I...IV.
Нач. отд.	Сергеев		17.04.90	

Стадия	Лист	Листов
Р	10	

ПРОМСТРОЙПРОЕКТ

Копировал: [illegible] 24497-01 28 Формат А2

Альбом 1

СТМ1, СТМ12, СТМ19 (для А-II)

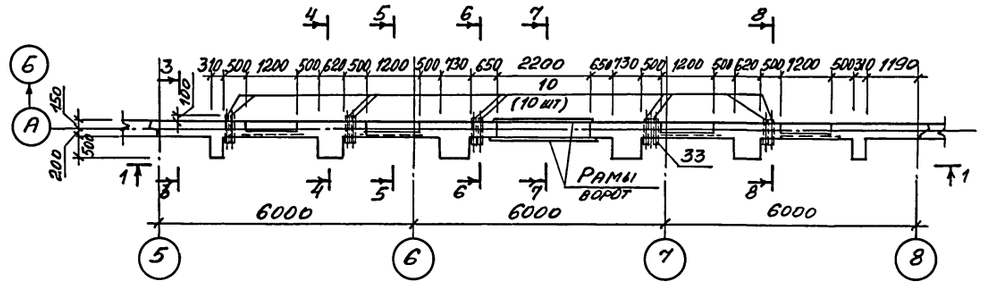

СТМ1, СТМ12, СТМ19 (для А-III, А-IV)

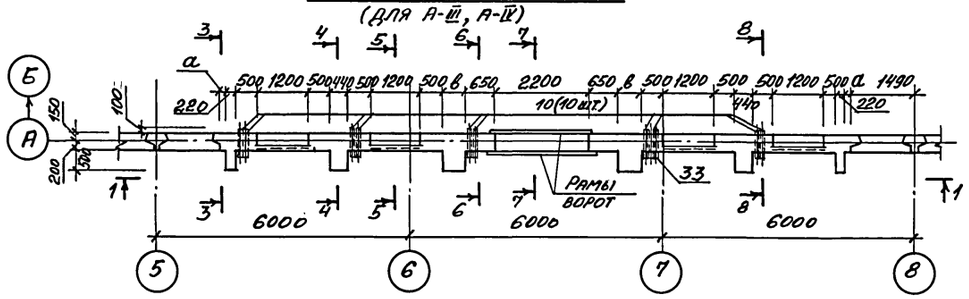

1 – 1 (для А-II)

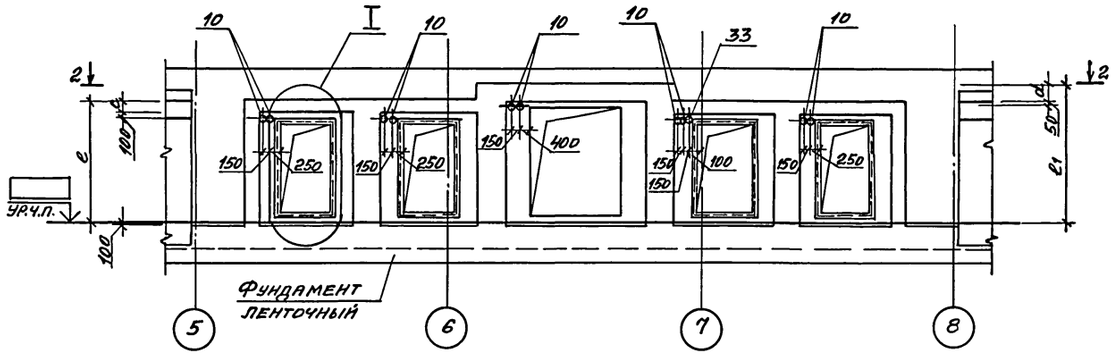

2 – 2 (для А-II)

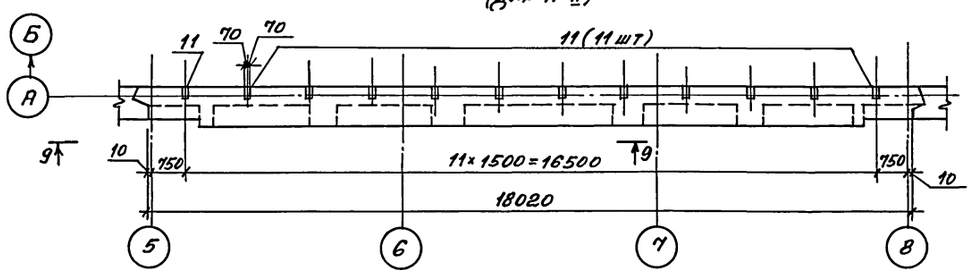

СТМ1, СТМ12, СТМ19. Схема армирования (для А-II)

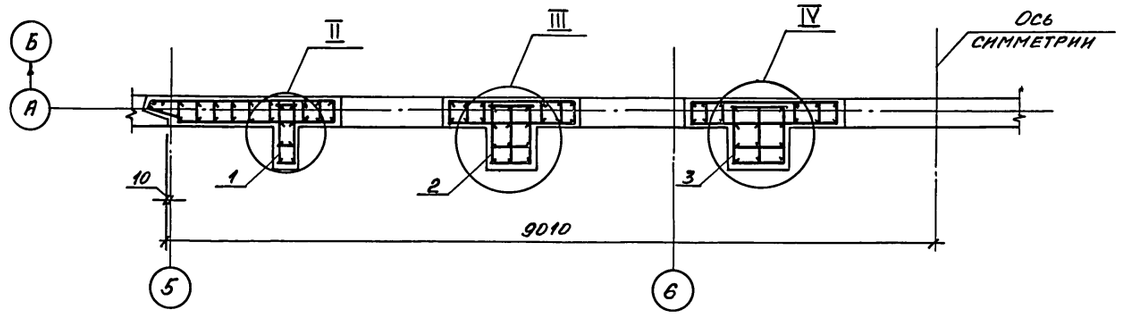

СТМ1, СТМ12, СТМ19. Схема армирования (для А-III, А-IV)

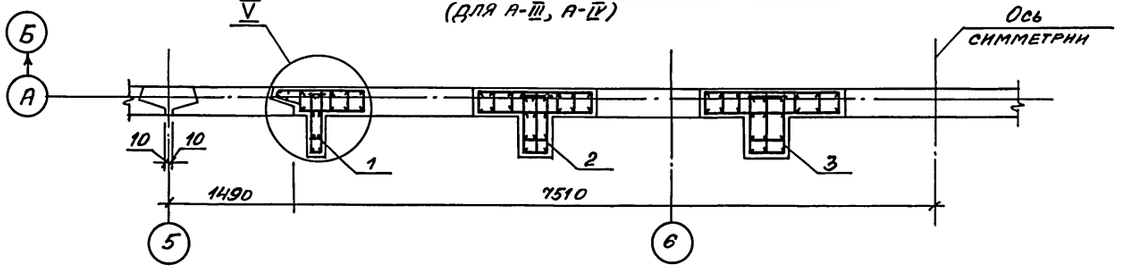

1 – 1 (для А-III; А-IV)

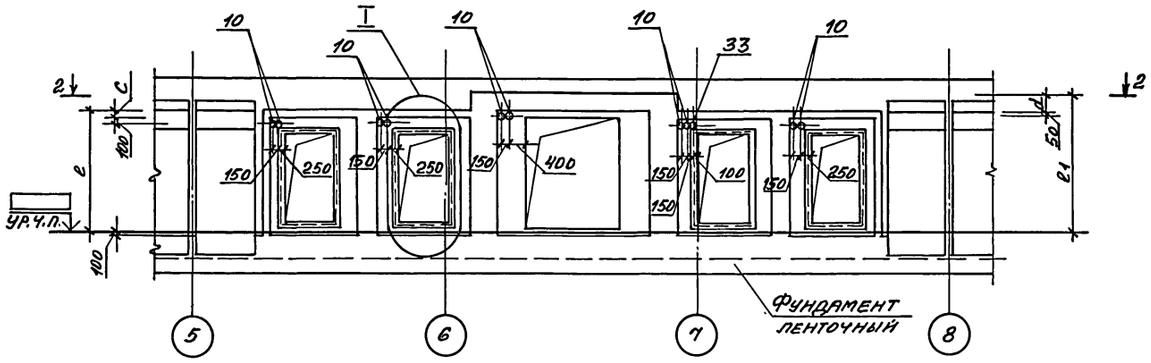

1. Двери заложить до бетонирования по узлу V и указаниям серии ТДК-Н-I-72 ч.II, ал.3, лист С-4
2. Раму ворот заложить до бетонирования по серии ТДК-Н-I-75/9
3. Установку КПК-17 выполнять по узлу серии 03.0055вып.1
4. Спецификация дана на листах 14, 15
5. Разрезы 2-2... 9-9 см. на листе 12, узлы I... VIII см. на листе 13

				А-II(III;IV)-2500-0459.90-КЖС	
Привязан				Склад материалов в подвале инженерного корпуса. Сухие грунты - 1,2 клим. зоны	Стадия: Р; Лист: 11; Листов:
	Инж. II кат.	Сумрова	17.04.90		
	Инж. I кат.	Сулова	17.04.90		
	ГИП	Кондратьева	17.04.90	Стены монолитные СТМ1, СТМ12, СТМ19 Разрезы 1-1, 2-2	ПРОМСТРОЙПРОЕКТ
Инв. №	Н.контр.	Кондратьева	17.04.90		
	Нач.отэп	Сергеев	17.04.90		

Копировал: [illegible] 24497-01 29 Формат А2

Взам. инв. № | Подпись и дата | Инв. № подл.

Альбом 1

2 – 2 (для А-III, А-IV)

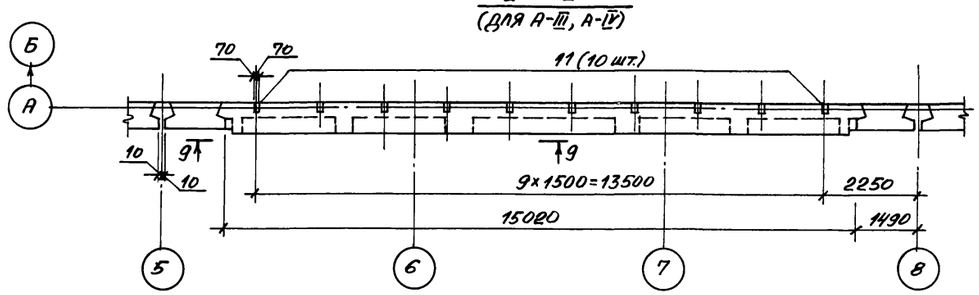

3 – 3

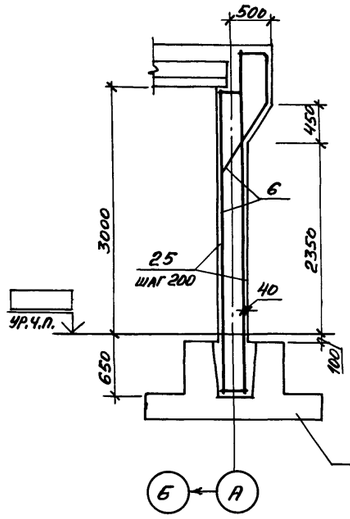

4 – 4

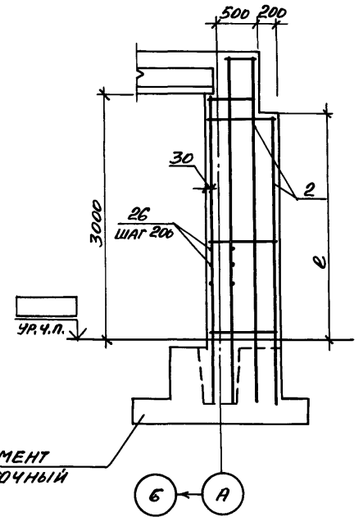

5 – 5

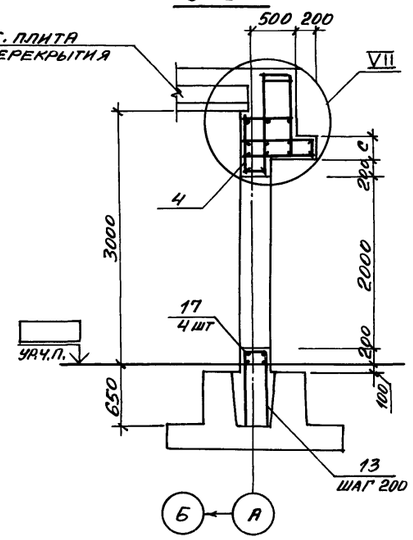

6 – 6

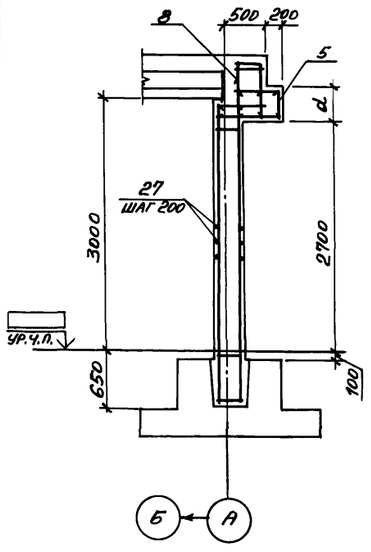

7 – 7

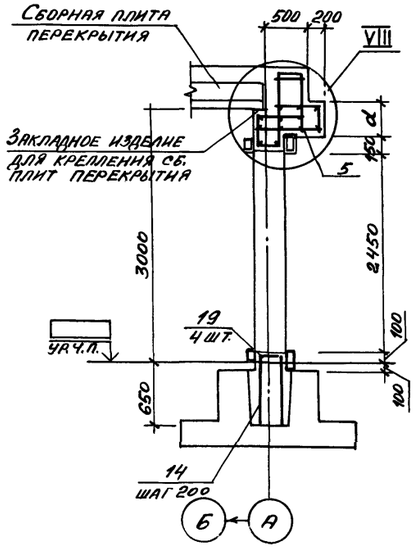

8 – 8

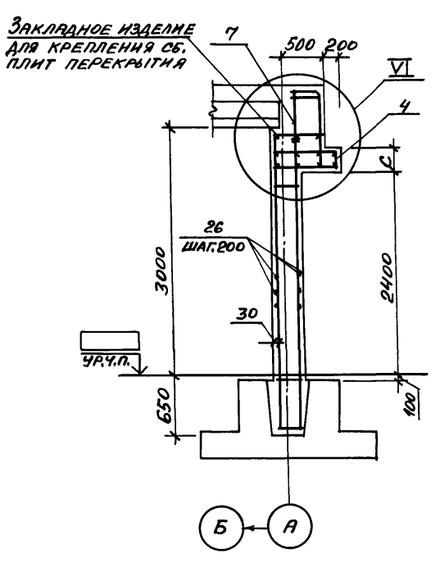

I (для А-II, А-III)

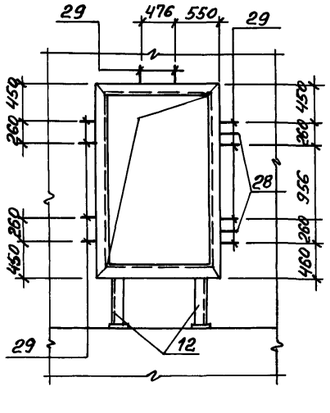

I (для А-IV)

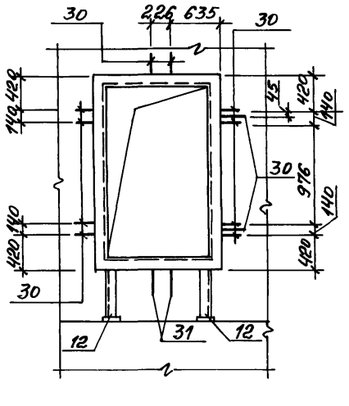

9 – 9 (для А-II)

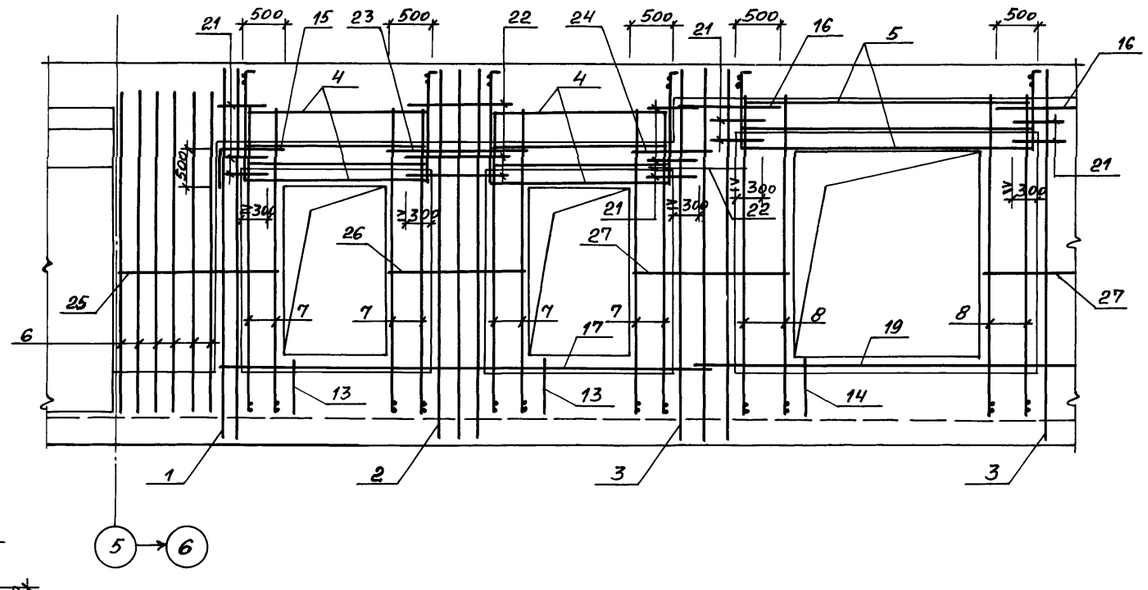

Привязан

Инв. №

				А-II (III; IV)-2500-0459.90-КЖ			
Инж. II кат.	Сумрова		17.04.90	Склад материалов в подвале инженерного корпуса Сухие грунты – 1, 2 клим. зоны	Стадия	Лист	Листов
Инж. I кат.	Стулова		17.04.90		Р	12	
ГИП	Кондратьева		17.04.90	Стены монолитные СТМ1, СТМ12, СТМ19. Разрезы 2-2 … 9-9. Узел I	ПРОМСТРОЙПРОЕКТ		
Н. контр.	Кондратьева		17.04.90				
Нач. отд.	Сергеев		17.04.90				

Копировал: 24497-01 30 Формат А2

Инв. № подл. | Подпись и дата | Взам. инв. №

Альбом 1

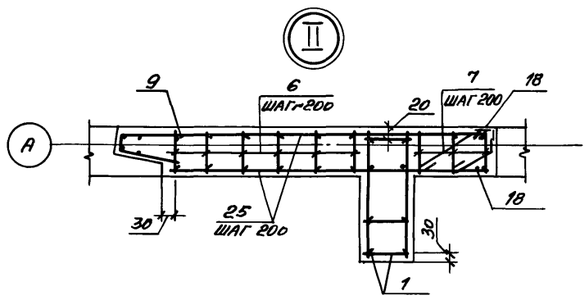

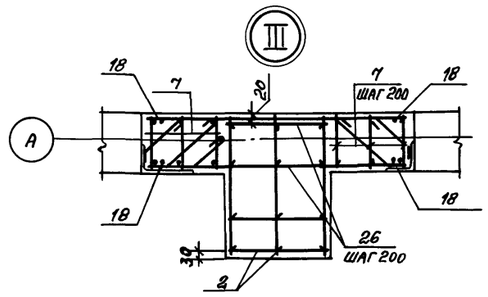

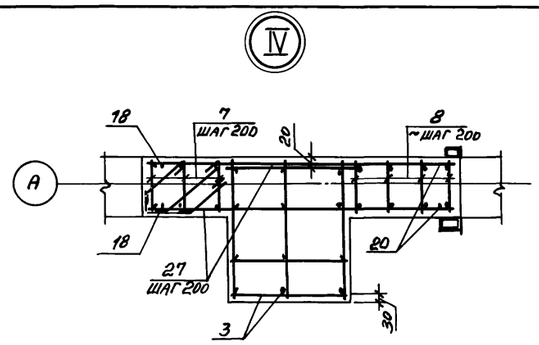

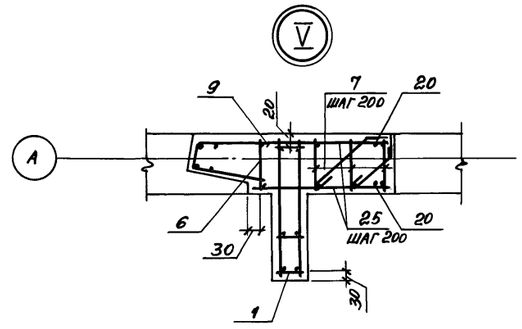

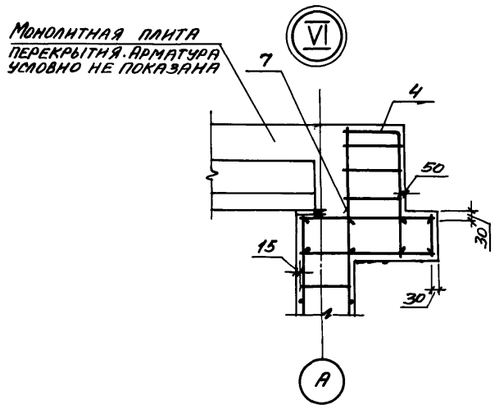

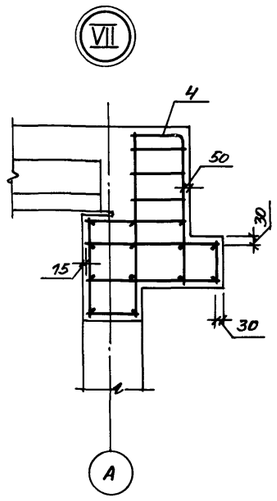

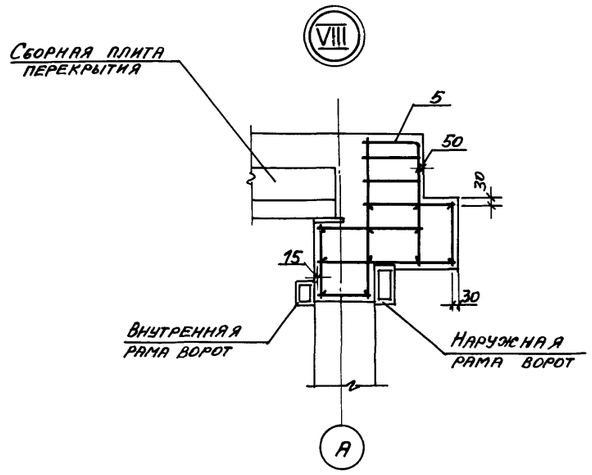

Ведомость деталей

Поз.	Эскиз
13	270; 810
14	270; 710
15	770 (680); 500
16	1200 (1100); 800
28	40; 100; 380; 100
29	100; 233; 300
30	100; 332; 100
31	100; 230; 100
32	880 (780); 500

9 – 9
(для А-III, А-IV)

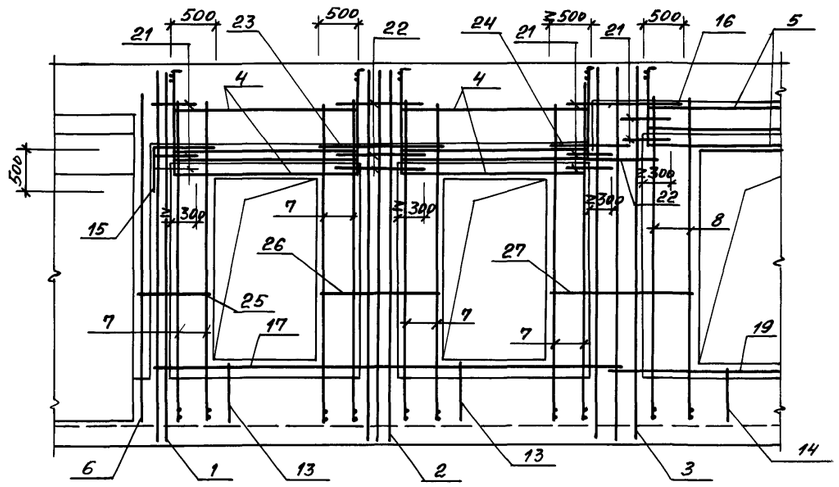

Марка стены	Размеры, мм					
	a	в	c	d	l	l1
СТМ 1			310	420	2710	3120
СТМ 12	60	640	220	420	2620	3120
СТМ 19	160	540	220	320	2620	3020

Привязан

Инв. №

				А-II(III;IV)-2500-0459.90 – КЭЖ
Инж. II кат.	Сумрова		11.04.90	Склад материалов в подвале инженерного корпуса. Сухие грунты -1,2 клим. зоны
Инж. I кат.	Стулова		11.04.90	
ГИП	Кондратьева		11.04.90	Стены монолитные СТМ 1, СТМ 12, СТМ 19, узлы II ... VIII. Разрез 9-9
Н. контр.	Кондратьева		11.04.90	
Нач. отд.	Сергеев		11.04.90	

Стадия	Лист	Листов
Р	13	

ПРОМСТРОЙПРОЕКТ

Копировал:

24497-01 31 Формат А2

Инв. № подл. | Подпись и дата | Взам. инв. №

Альбом 1

Формат	Зона	Поз.	Обозначение	Наименование	Кол.	Примечание
				СТМ 1		
				Сборочные единицы		
				Каркасы пространствен.		
А4		1	А-II(III;IV)-2500-0459.90-КЖС.И.003-02	НКП 3	2	
А4		2	-КЖС.И.003-05	НКП6	2	
А4		3	-КЖС.И.005-03	НКП 12	2	
А4		4	-КЖС.И.006-02	НКП 15	4	
А4		5	-КЖС.И.008-01	НКП 18	1	
				Каркасы плоские		
А4		6	А-II(III;IV)-2500-0459.90-КЖС.И.024-02	НКР 37	12	
А4		7	-КЖС.И.014-01	НКР 10	24	
А4		8	-КЖС.И.015-01	НКР 12	8	
А4		9	А-II(III;IV)-2500-0459.90-КЖС.И.045	Сетка арматурная НС1	2	
				Изделия закладные		
А4		10	03.005-5 вып.2 ал.16 КПК-17	Т-199.250.23.000-14	10	
А4		11	1.400-6/76 вып.1	М4-1	12	
А4		12	А-II(III;IV)-2500-0459.90-КЖ.И.057	НМН21	8	
А4		33	03.005-5 вып.2 ал.16 КПК-17	Т-199.250.23.000-24	1	
				Детали		
				12А-III ГОСТ 5781-82*		
Б4		13*		l=1890	28	1,7 кг
Б4		14*		l=1690	12	1,5 кг
Б4		15*		l=1270	2	1,1 кг
Б4		16*		l=2000	2	1,8 кг
				16А-III ГОСТ 5781-82*		
Б4		17		l=5695	8	9,0 кг
Б4		18		l=2960	16	4,7 кг
				20А-III ГОСТ 5781-82*		
Б4		19		l=4230	4	10,4 кг
Б4		20		l=3600	4	8,9 кг

Формат	Зона	Поз.	Обозначение	Наименование	Кол.	Примечание
				СТМ 12		
				Сборочные единицы		
				Каркасы пространствен.		
А4		1	А-II(III;IV)-2500-0459.90-КЖС.И.003-01	НКП2	2	
А4		2	-КЖС.И.003-04	НКП5	2	
А4		3	-КЖС.И.005-02	НКП 11	2	
А4		4	-КЖС.И.006-01	НКП14	4	
А4		5	-КЖС.И.008	НКП17	1	
				Каркасы плоские		
А4		6	А-II(III;IV)-2500-0459.90-КЖС.И.024-01	НКР 36	2	
А4		7	-КЖС.И.014-01	НКР 10	24	
А4		8	-КЖС.И.015-01	НКР 12	8	
А4		9	А-II(III;IV)-2500-0459.90-КЖС.И.045	Сетка арматурная НС1	2	
				Изделия закладные		
А4		10	03.005-5 вып.2 ал.16 КПК-17	Т-199.250.23.000-14	10	
А4		11	1.400-6/76 вып.1	М4-1	10	
А4		12	А-II(III;IV)-2500-0459.90-КЖ.И.57	НМН21	8	
А4		33	03.005-5 вып.2 ал.16 КПК-17	Т-199.250.23.000-24	1	
				Детали		
				12А-III ГОСТ 5781-82*		
Б4		13*		l=1890	28	1,7 кг
Б4		14*		l=1690	12	1,5 кг
Б4		15*		l=1180	2	1,0 кг
Б4		16*		l=1900	2	1,7 кг
				16А-III ГОСТ 5781-82*		
Б4		17		l=5380	8	8,5 кг
Б4		18		l=2960	16	4,7 кг
				20А-IV ГОСТ 5781-82*		
Б4		19		l=4140	4	10,2 кг
Б4		20		l=3600	4	8,9 кг

Формат	Зона	Поз	Обозначение	Наименование	Кол.	Примечание
				СТМ 19		
				Сборочные единицы		
				Каркасы пространствен.		
А4		1	А-II(III;IV)-2500-0459.90-КЖС.И.003	НКП1	2	
А4		2	-КЖС.И.003-03	НКП4	2	
А4		3	-КЖС.И.004-01	НКП8	2	
А4		4	-КЖС.И.006	НКП 13	4	
А4		5	-КЖС.И.007	НКП 16	1	
				Каркасы плоские		
А4		6	А-II(III;IV)-2500-0459.90-КЖС.И.024	НКР 35	2	
А4		7	-КЖС.И.014	НКР9	24	
А4		8	-КЖС.И.015	НКР 11	8	
А4		9	А-II(III;IV)-2500-0459.90-КЖС.И.045	Сетка арматурная НС1	2	
				Изделия закладные		
А4		10	03.005-5 вып.2 ал.16 КПК-17	Т-199.250.23.000-14	10	
А4		11	1.400-6/76 вып.1	М4-1	10	
А4		12	А-II(III;IV)-2500-0459.90-КЖ.И.057	НМН 21	8	
А4		33	03.005-5 вып.2 ал.16 КПК-17	Т-199.250.23.000-24	1	
				Детали		
				12А-III ГОСТ 5781-82*		
Б4		13*		l=1890	28	1,7 кг
Б4		14*		l=1690	12	1,5 кг
Б4		15*		l=1180	2	1,0 кг
Б4		16*		l=1900	2	1,7 кг
				16А-III ГОСТ 5781-82*		
Б4		17		l=5330	8	8,4 кг
Б4		18		l=2960	16	4,7 кг
				20А-III ГОСТ 5781-82*		
Б4		19		l=4040	4	10,0 кг
Б4		20		l=3600	4	8,9 кг

*) См. ведомость деталей на листе 13
Продолжение спецификации см. на листе 15

Инв.№ подл. | Подпись и дата | Взам.инв.№

Привязан

Инв.№

			А-II(III;IV)-2500-0459.90 - КЖ
Инж. II кат.	Сумарова	17.04.90	Склад материалов в подвале инженерного корпуса сухие грунты 1,2 клим. зоны
Инж. I кат.	Стулова	17.04.90	
ГИП	Кондратьева	18.04.90	Спецификация к стенам монолитным СТМ 1, СТМ 12, СТМ 19
Н. контр.	Кондратьева	18.04.90	
Нач. отд.	Сергеев	19.04.90	

Стадия	Лист	Листов
Р	14	

ПРОМСТРОЙПРОЕКТ

Копировал: СЗ 24497-01 32 Формат А2

Альбом 1

Формат	Зона	Поз.	Обозначение	Наименование	Кол.	Примечание
				СТм 1 (продолжение)		
				12А-III ГОСТ 5781-82*		
Б4		21		ℓ=700	62	0,62 кг
Б4		22		ℓ=1200	24	1,1 кг
Б4		23		ℓ=1590	2	1,4 кг
Б4		24		ℓ=900	2	0,80 кг
Б4		25		ℓ=1970	48	1,7 кг
Б4		26		ℓ=1590	48	1,4 кг
Б4		27		ℓ=1850	48	1,6 кг
				Полоса Б-25×50 ГОСТ 103-76* / ВСт3кп2 ГОСТ 535-79*		
Б4		28*		ℓ=705	8	1,4 кг
Б4		29*		ℓ=865	40	1,7 кг
				Материалы		
				Бетон класса В25	27,0	м³

Формат	Зона	Поз.	Обозначение	Наименование	Кол.	Примечание
				СТм 12 (продолжение)		
				12А-III ГОСТ 5781-82*		
Б4		21		ℓ=700	62	0,62 кг
Б4		22		ℓ=1050	24	0,93 кг
Б4		23		ℓ=1410	2	1,3 кг
Б4		24		ℓ=900	2	0,80 кг
Б4		25		ℓ=750	48	0,67 кг
Б4		26		ℓ=1410	48	1,3 кг
Б4		27		ℓ=1760	48	1,6 кг
				Полоса Б-25×50 ГОСТ 103-76* / ВСт3кп2 ГОСТ 535-79*		
Б4		28*		ℓ=705	8	1,4 кг
Б4		29*		ℓ=865	40	1,7 кг
				Материалы		
				Бетон класса В25	21,1	м³

Формат	Зона	Поз.	Обозначение	Наименование	Кол.	Примечание
				СТм 19 (продолжение)		
				12А-III ГОСТ 5781-82*		
Б4		21		ℓ=600	62	0,5 кг
Б4		22		ℓ=1050	24	0,93 кг
Б4		23		ℓ=1410	2	1,3 кг
Б4		24		ℓ=800	2	0,71 кг
Б4		25		ℓ=850	48	0,75 кг
Б4		26		ℓ=1410	48	1,3 кг
Б4		27		ℓ=1660	48	1,5 кг
				Полоса Б-25×50 ГОСТ 103-76* / ВСт3кп2 ГОСТ 535-79*		
Б4		30*		ℓ=595	48	1,2 кг
Б4		31*		ℓ=735	8	1,4 кг
				Материалы		
				Бетон класса В25	20,7	м³

*) См. ведомость деталей на листе 13

Ведомость расхода стали на элемент, кг

Марка элемента	Изделия арматурные: Арматура класса А-III ГОСТ 5781-82* ф6	ф12	ф16	ф18	ф20		Итого	Всего	Изделия закладные: Арматура класса А-III ГОСТ 5781-82* ф8		Итого	Прокат марки: ВСт3пс6 ГОСТ 103-76* -5×5	-6×14	-12×10		Итого	ВСт3сп ГОСТ 19903-74* δ6		Итого	ВСт3кп2 ГОСТ 8509-72* ∠8×7		Итого	ВСт3кп2 ГОСТ 3262-75* Труба 20	Труба 32	Итого	Всего	Общий расход
СТм 1	174,2	866,4	656,2	49,2	724,8		2470,8	2470,8	1,2		1,2	79,2	15,6	7,2		102,0	8,6		8,6	56,0		56,0	9,0	1,7	10,7	178,5	2649,3
СТм 12	146,0	768,3	635,8	43,6	571,0		2164,7	2164,7	1,0		1,0	79,2	13,0	7,2		99,4	8,6		8,6	56,0		56,0	9,0	1,7	10,7	175,7	2340,4
СТм 19	135,8	771,7	639,6	425,7	84,4		2057,2	2057,2	1,0		1,0	68,8	13,0	7,2		89,0	8,6		8,6	56,0		56,0	9,0	1,7	10,7	165,3	2222,5

Привязан

Инв. №

Инв. № подл.	Подпись и дата	Взам. инв. №	

А-II(III;IV)-2500-0459.90-КЖС

Инж. II кат.	Сумрова		19.04.90	Склад материалов в подвале инженерного корпуса Сухие грунты-1,2 клим. зоны
Инж. I кат.	Стулова		19.04.90	
ГИП	Кондратьева		17.04.90	Спецификация к стенам монолитным СТм1, СТм 12, СТм 19 (продолжение)
Н. контр.	Кондратьева		19.04.90	
Нач. отд.	Сергеев		17.04.90	

Стадия	Лист	Листов
Р	15	

ПРОМСТРОЙПРОЕКТ

Копировал: Сумрова 24497-01 33 Формат А2

Альбом 1

СТм2, СТм13, СТм20

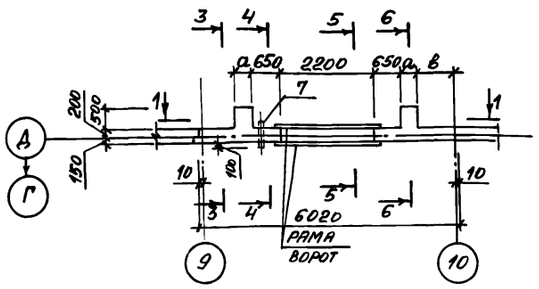

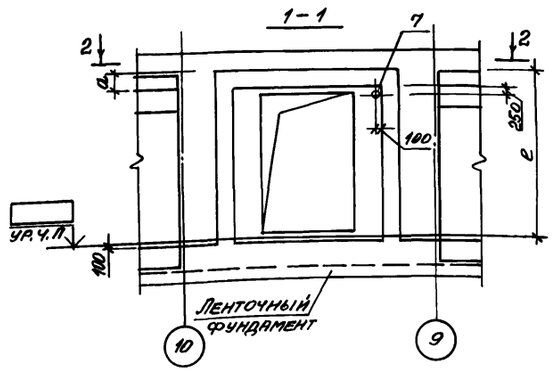

СТм2, СТм13, СТм20. Схема армирования

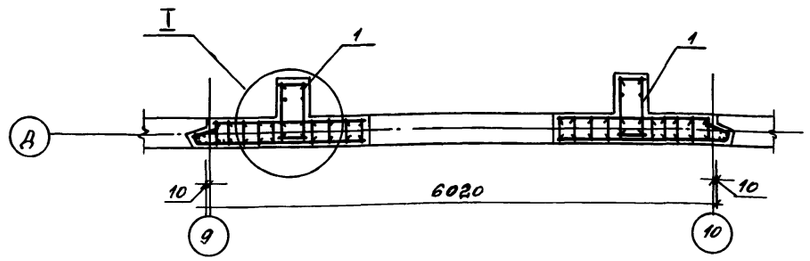

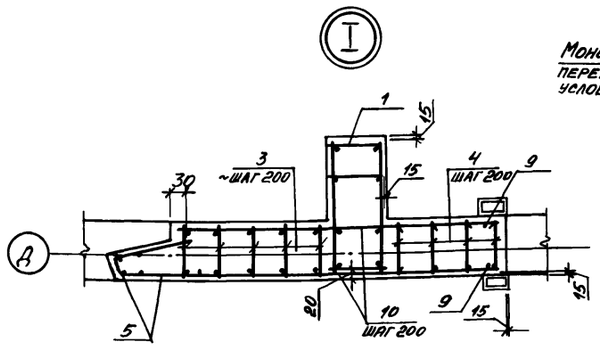

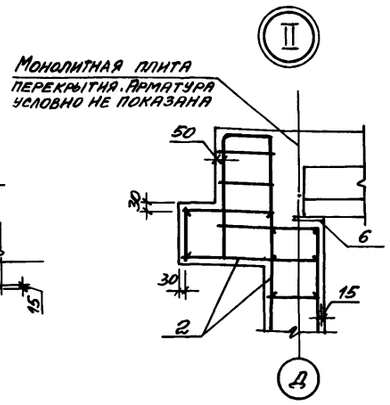

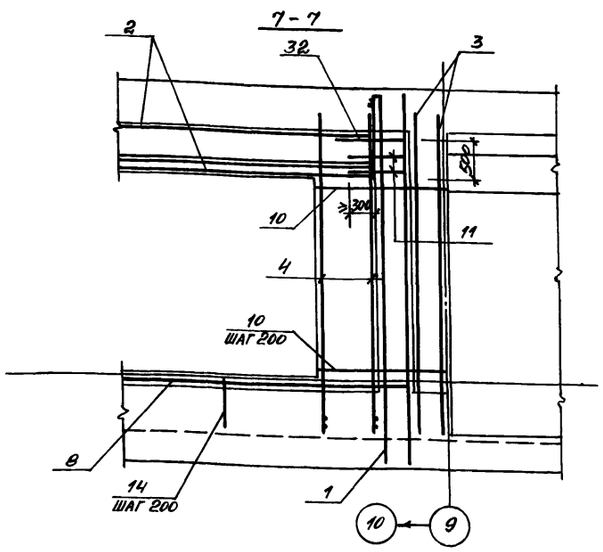

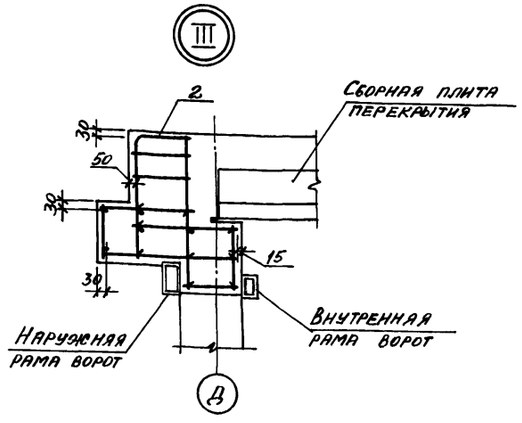

2-2

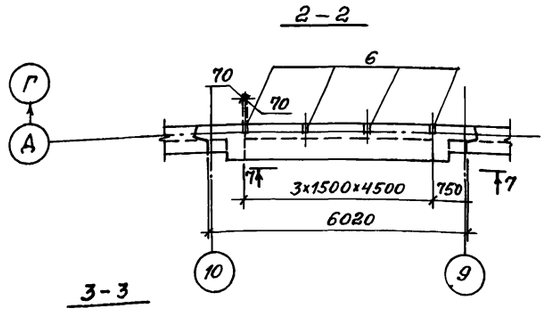

3-3

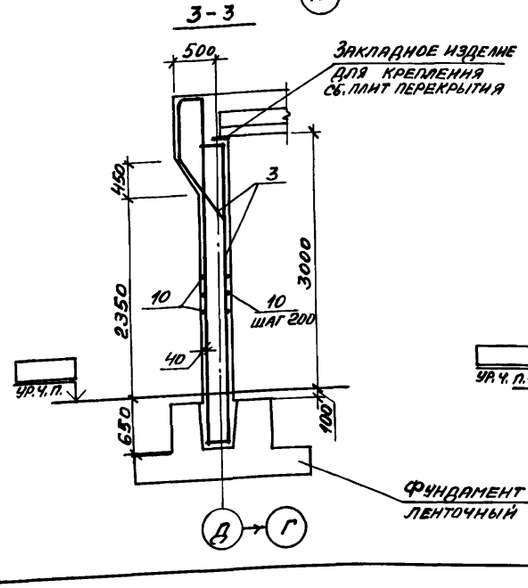

4-4

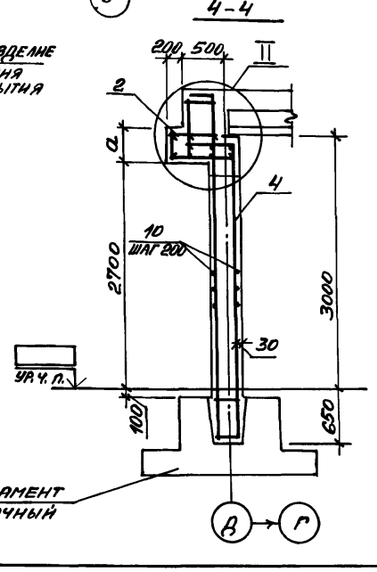

5-5

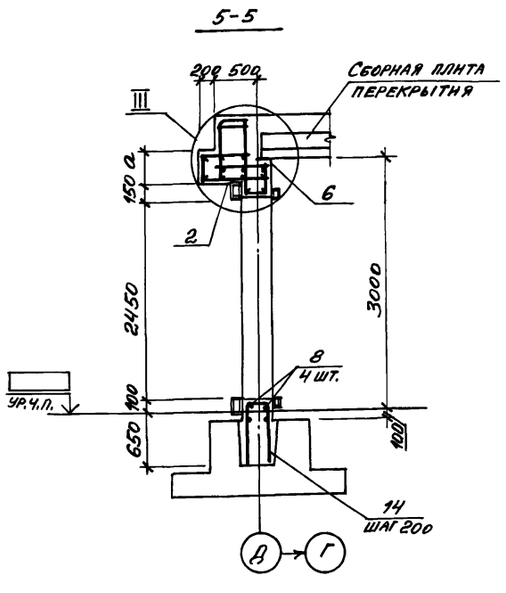

6-6

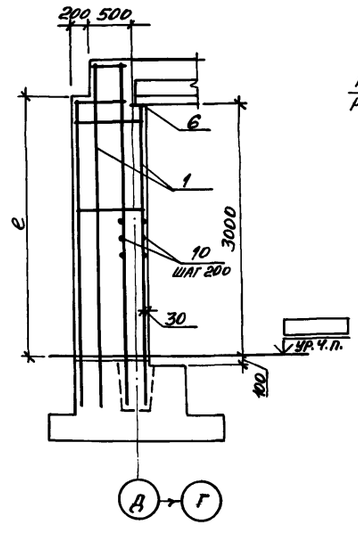

1. Раму ворот заложить до бетонирования по узлу V и указаниям серии ТДК-Н-I-75/9
2. Установку КПК-17 выполнять по узлу в серии 03.005-5 вып. 1
3. Спецификация дана на листе 17

Марка стены	Размеры, мм		
	a	в	e
СТм2	420	830	3120
СТм13	420	830	3120
СТм20	320	930	3020

Привязан

Инв. №

А-II(III; IV)-2500-0459.90 - КЖС

Инж. II кат.	Сумрова			17.04.90
Инж. I кат.	Суглова			17.04.90
ГИП	Кондратьева			17.04.90
Н. контр.	Кондратьева			17.04.90
Нач. отд.	Сергеев			17.04.90

Склад материалов в подвале инженерного корпуса. Сухие грунты - 1,2 клим. зоны. Стадия: Р. Лист: 16. Листов:

Стены монолитные СТм2, СТм13, СТм20

ПРОМСТРОЙПРОЕКТ

Копировал:

24497-01 34 Формат А2

Взам. инв. № | Подпись и дата | Инв. № подл.

Альбом 1

Формат	Зона	Поз.	Обозначение	Наименование	Кол.	Примечание
				СТМ 2		
				Сборочные единицы		
				Каркасы пространственные		
А4		1	А-II(III;IV)-2500-0459.90-КЖ.И.005-01	НКП 10	2	
А4		2	-КЖ.И. 008-01	НКП 18	1	
				Каркасы плоские		
А4		3	А-II(III;IV)-2500-0459.90-КЖ.И.024-02	НКР 37	8	
А4		4	-КЖ.И. 015-01	НКР 12	8	
А4		5	А-II(III;IV)-2500-0459.90-КЖ.И. 045	Сетка арматурная НС1	2	
				Изделия закладные		
А4		6	1.400-6/76 вып.1	М4-1	4	
А4		7	03.005-5 вып.2 ал.16 КПК-17	Т-199.250.23.000-04	1	
				Детали		
				20 А-III ГОСТ 5781-82*		
Б4		8		ℓ=4310	4	10,6 кг
Б4		9		ℓ=3600	4	8,9 кг
				12 А-III ГОСТ 5781-82*		
Б4		10		ℓ=1880	52	1.7 кг
Б4		11		ℓ=700	22	0,62 кг
Б4		14*		ℓ=1690	12	1,5 кг
Б4		32*		ℓ=1380	2	1,2 кг
				Материалы		
				Бетон класса В 25	8,9	м³

Формат	Зона	Поз.	Обозначение	Наименование	Кол.	Примечание
				СТМ 13		
				Сборочные единицы		
				Каркасы пространственные		
А4		1	А-II(III;IV)-2500-0459.90-КЖ.И. 005	НКП 9	2	
А4		2	-КЖ.И. 008	НКП 17	1	
				Каркасы плоские		
А4		3	А-II(III;IV)-2500-0459.90-КЖ.И.024-01	НКР 36	8	
А4		4	-КЖ.И. 015-01	НКР 12	8	
А4		5	А-II(III;IV)-2500-0459.90-КЖ.И. 045	Сетка арматурная НС1	2	
				Изделия закладные		
А4		6	1.400-6/76 вып.1	М4-1	4	
А4		7	03.005-5 вып.2 ал.16 КПК-17	Т-199.250.23.000-04	1	
				Детали		
				20 А-III ГОСТ 5781-82*		
Б4		8		ℓ=4310	4	10,6 кг
Б4		9		ℓ=3600	4	8,9 кг
				12 А-III ГОСТ 5781-82*		
Б4		10		ℓ=1880	52	1.7 кг
Б4		11		ℓ=700	22	0,62 кг
Б4		14*		ℓ=1690	12	1,5 кг
Б4		32*		ℓ=1380	2	1,2 кг
				Материалы		
				Бетон класса В 25	8,9	м³

Формат	Зона	Поз.	Обозначение	Наименование	Кол.	Примечание
				СТМ 20		
				Сборочные единицы		
				Каркасы пространственные		
А4		1	А-II(III;IV)-2500-0459.90-КЖ.И. 004	НКП 7	2	
А4		2	-КЖ.И. 007	НКП 16	1	
				Каркасы плоские		
А4		3	А-II(III;IV)-2500-0459.90-КЖ.И. 024	НКР 35	10	
А4		4	-КЖ.И. 015	НКР 11	8	
А4		5	А-II(III;IV)-2500-0459.90-КЖ.И. 045	Сетка арматурная НС1	2	
				Изделия закладные		
А4		6	1.400-6/76 вып.1	М4-1	4	
А4		7	03.005-5 вып.2 ал.16 КПК-17	Т-199.250.23.000-04	1	
				Детали		
				20 А-III ГОСТ 5781-82*		
Б4		8		ℓ=4110	4	10,1 кг
Б4		9		ℓ=3600	4	8,9 кг
				12 А-III ГОСТ 5781-82*		
Б4		10		ℓ=1880	52	1.7 кг
Б4		11		ℓ=600	22	0,53 кг
Б4		14*		ℓ=1690	12	1.5 кг
Б4		32*		ℓ=1280	2	1,1 кг
				Материалы		
				Бетон класса-В25	8,5	м³

*) см. ведомость деталей на листе 13

Ведомость расхода стали на элемент, кг

Марка элемента	Изделия арматурные: Арматура класса А-III ГОСТ 5781-82* ф6	ф12	ф16	ф18	ф20		Итого	Всего	Изделия закладные: Арматура класса А-III ГОСТ 5781-82* ф8		Итого	Прокат марки: ВСТ3 ПС6 ГОСТ 103-76* -6×14		Итого	ВСТ3СП ГОСТ 19903-74* δ6		Итого	ВСТ3 КП2 ГОСТ 3262-75* Труба 20		Итого	Всего	Общий расход
СТМ 2	64,9	295,3	166,6	32.8	322.6		882,2	882,2	0,4		0,4	5,2		5,2	0,7		0,7	0,9		0,9	7,2	889,4
СТМ 13	64.3	296,8	161,8	30,4	318.6		871.9	871.9	0,4		0,4	5,2		5,2	0,7		0,7	0,9		0,9	7,2	879.1
СТМ 20	52.1	313,4	151,2	184.1	86.4		787,2	787,2	0,4		0,4	5,2		5,2	0,7		0,7	0,9		0,9	7,2	794.4

Инв. № подл. | Подпись и дата | Взам. инв. №

Привязан

Инв. №

А-II(III;IV)-2500-0459.90 — КЖ

Инж. II кат.	Сумрова	[signature]	17.04.90
Инж. I кат.	Стулова	[signature]	17.04.90
ГИП	Кондратьева	[signature]	17.04.90
Н. контр.	Кондратьева	[signature]	17.04.90
Нач. отдел	Сергеев	[signature]	17.04.90

Склад материалов в подвале инженерного корпуса. Сухие грунты - 1,2 клим. зоны

Спецификация к стенам монолитным СТМ 2, СТМ 13, СТМ 20

Стадия	Лист	Листов
Р	17	

ПРОМСТРОЙПРОЕКТ

Копировал: [signature] 24497-01 35 Формат А2

Альбом 1

СТм3, СТм14, СТм21

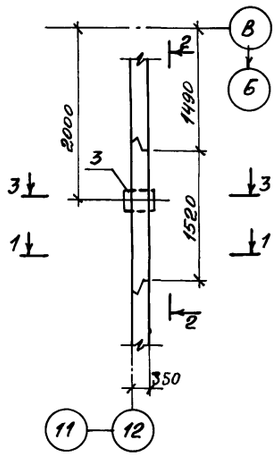

1 - 1

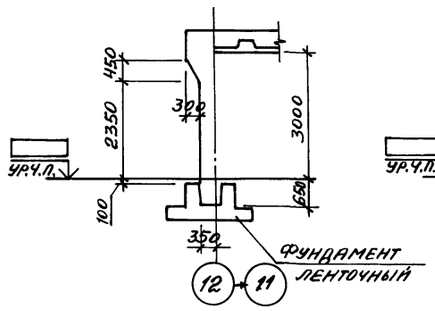

2 - 2

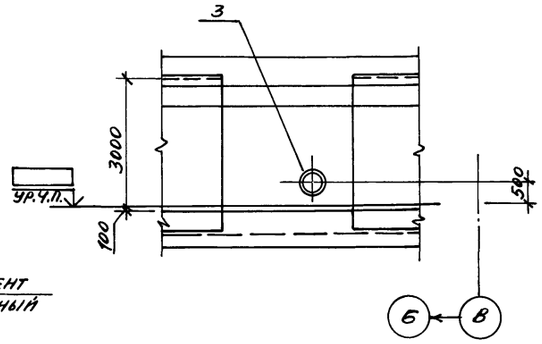

СТм3, СТм14, СТм21
Схема армирования

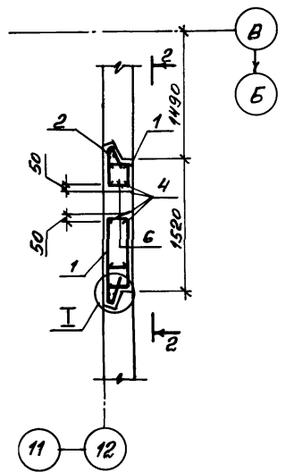

3 - 3

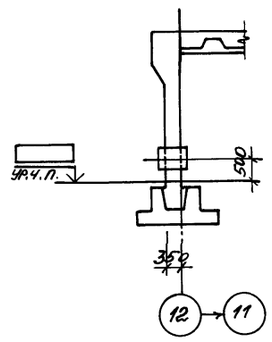

2 - 2
Армирование

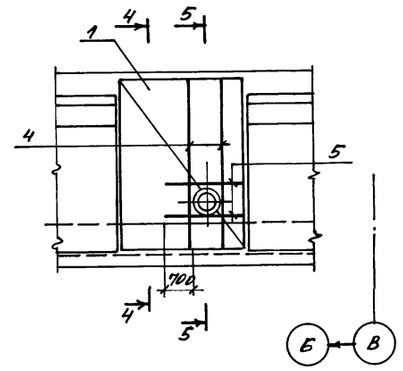

4 - 4

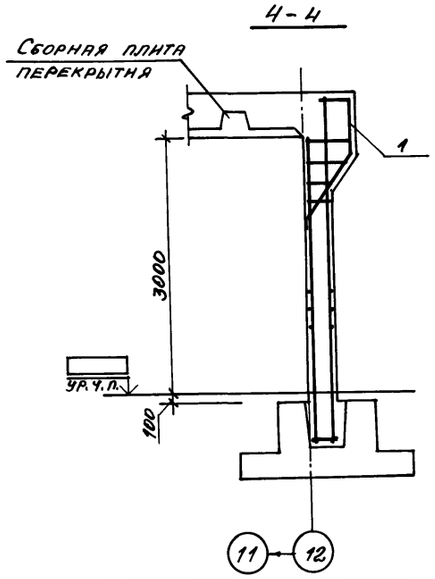

5 - 5

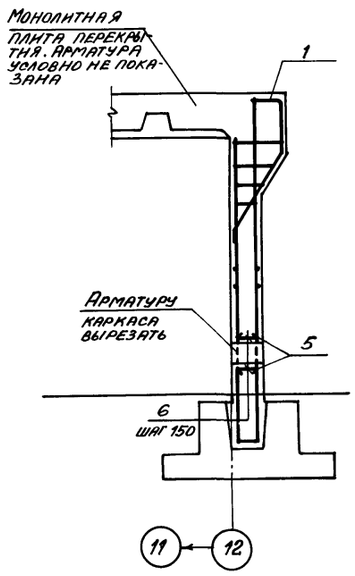

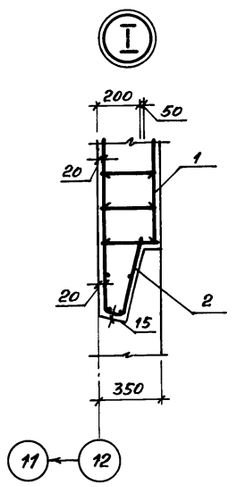

Спецификация к стенам монолитным СТм3, СТм14, СТм21

Формат	Зона	Поз.	Обозначение	Наименование	Кол-во на исполн. СТм3	СТм14	СТм21	Масса ед.кг.	Примечание
				Сборочные единицы					
				Каркасы пространственные					
А4		1	У-01-01/80.2-200-02	КП 19	1				
			-08	КП 25		1			
			-09	КП 26			1		
А4		2	А-II(III;IV)-2500-0459.90-КЖ.И.045	Сетка арматурная НС1	2	2	2		
				Изделие закладное					
А4		3	03.005-5 вып.2 ал.3 КПК-3	Т-199.250.09.000-41	1	1	1		
				Детали					
Б4		4		25А-III ГОСТ 5781-82* ℓ=3950	4	4		15,2	
				20А-III ГОСТ 5781-82* ℓ=3950			4	9,7	
Б4		5		25А-III ГОСТ 5781-82* ℓ=1340	4	4		5,2	
				20А-III ГОСТ 5781-82* ℓ=1340			4	3,3	
Б4		6		8А-III ГОСТ 5781-82* ℓ=320	24	24	24	0,13	
				Материалы					
				Бетон класса В25	2,3	2,3	2,3		$м^3$

Ведомость расхода стали на элемент, кг

Марка элемента	Изделия арматурные: Арматура класса А-I, Гост 5781-82* ф10	Итого	А-III ф6	ф8	ф12	ф16	ф20	ф25	Итого	Всего	Изделия закладные: Прокат марки ВС2сп, Гост 8732-78 Труба 273х8	Итого	ВСТ3сп, Гост 19903-74* δ6	Итого	ВСТ3сп5, Гост 103-76* δ16	δ18	Итого	Всего	Общий расход
СТм3	18.5	18.5		24.9	77.5		43.2	226.6	372.2	390.7	33.9	33.9	22.1	22.1		3.2	3.2	59.2	449.9
СТм14	18.5	18.5		23.6	77.5		41.0	223.0	365.1	383.6	33.9	33.9	22.1	22.1		3.2	3.2	59.2	442.8
СТм21	18.5	18.5	11.2	3.1	77.5	25.3	140.7		257.8	276.3	33.9	33.9	22.1	22.1	1.8		1.8	57.8	334.1

1. Установку КПК-3 выполнять по узлу в серии 03.005-5 вып.1

А-II(III;IV)-2500-0459.90 - КЖ

Привязан	Инж. II кат.	Сумрова		17.09.90	Склад материалов в подвале инженерного корпуса. Сухие грунты-1, 2 клим. зоны	Стадия: Р	Лист: 18	Листов:
	Инж. I кат.	Стулова		17.04.90				
	ГИП	Кондратьева		17.04.90	Стены монолитные СТм3, СТм14, СТм21	ПРОМСТРОИПРОЕКТ		
	Н.контр.	Кондратьева		17.04.90				
Инв. №	Нач.отдел	Сергеев		17.04.90				

Копировал: 24497-01 36 Формат А2

Инв. № подл. | Подпись и дата | Взам. инв. №

Альбом 1

СТм4, СТм15, СТм22

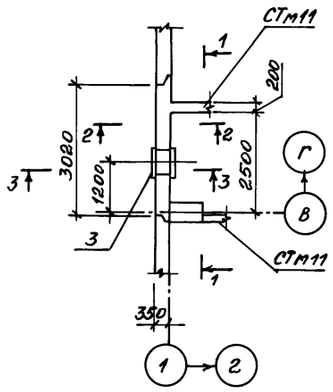

1 – 1

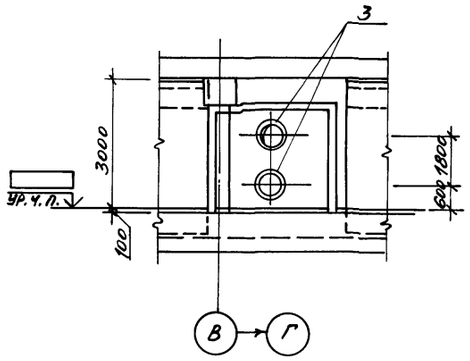

2 – 2

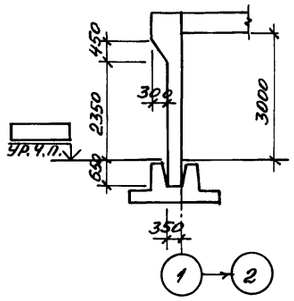

СТм4, СТм15, СТм22
Схема армирования

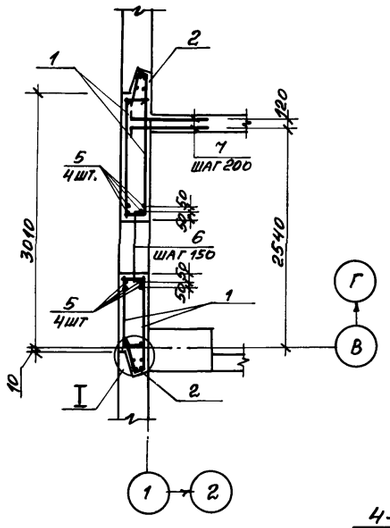

1 – 1
Армирование

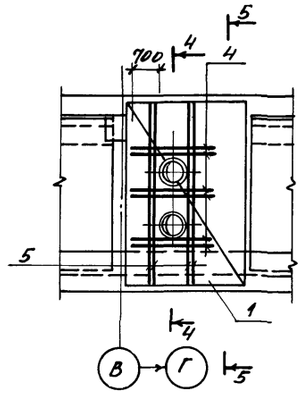

3 – 3

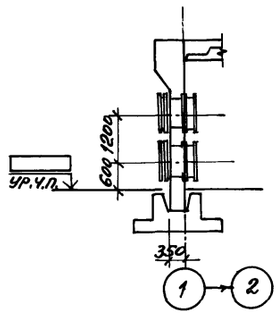

4 – 4

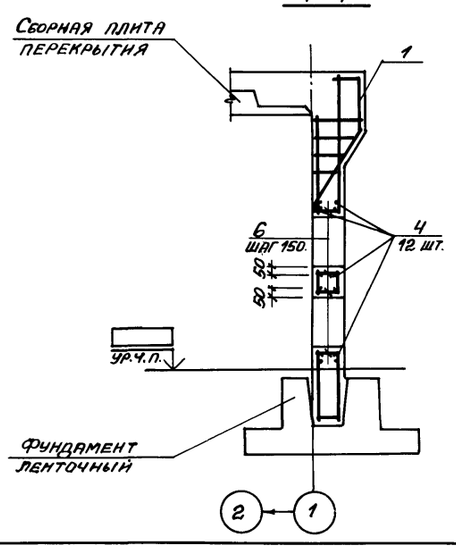

5 – 5

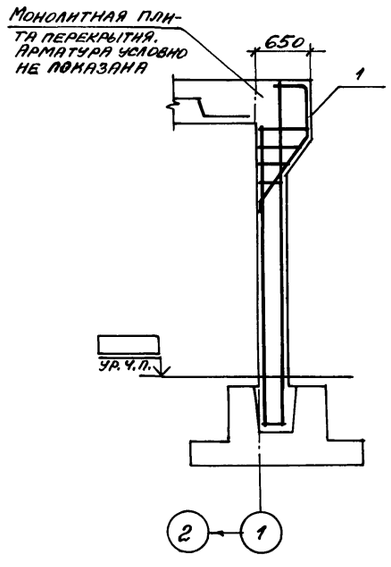

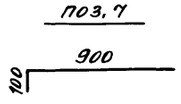

Спецификация к стенам монолитным СТм 4, СТм 15, СТм 22

Формат	Зона	Поз.	Обозначение	Наименование	Кол-во на исп. СТм4	СТм15	СТм22	Масса ед. кг.	Примечание
				Сборочные единицы					
				Каркас пространственный					
А4		1	У-01-01/80.2-100-02	КП3	1				
			-08	КП9		1			
			-09	КП10			1		
А4		2	А-II(III;IV)-2500-0459.90-КЖ.И.045	Сетка арматурная НС1	2	2	2		
		3	ТДК-Н-I-70×II, Р.III ал.3, л.КС-3-15	Изделие закладное У32	2	2	2		
				Детали					
Б4		4		25А-III ГОСТ 5781-82* ℓ=2100	12	12		8,1	
				20А-III ГОСТ 5781-82* ℓ=2100			12	5,2	
Б4		5		25А-III ГОСТ 5781-82* ℓ=3950	8	8		15,2	
				20А-III ГОСТ 5781-82* ℓ=3950			8	9,7	
Б4		6		8А-III ГОСТ 5781-82* ℓ=320	44	44	44	0,13	
Б4		7		10А-III ГОСТ 5781-82* ℓ=1000	26	26	26	0,62	
		1	ТДК-Н-I-70ч.II, Р.III ал.3, л.КС-3-15	Полоса $\frac{10\times100 \text{ ГОСТ } 103\text{-}76^*}{\text{СТ2ПС ГОСТ } 535\text{-}79^*}$ ℓ=200	32	32	32	6,3	
				Материалы					
				Бетон класса В 25	4,3	4,3	4,3		$м^3$

Ведомость расхода стали на элемент, кг

Марка элемента	Изделия арматурные											Изделия закладные						Общий расход
	Арматура класса										Всего	Прокат марки					Всего	
	А-I		А-III									ВСт3сп5			ВСт3пс6			
	ГОСТ 5781-82*											ГОСТ 103-76*						
	ф10	Итого	ф6	ф8	ф10	ф12	ф16	ф20	ф25	Итого		δ18	δ16	Итого	-10×10	Итого		
СТм 4	40,7	40,7		56,5	16,1	102,8		84,6	496,2	756,2	796,9	3,2		3,2	201,6	201,6	204,8	1001,7
СТм 15	40,7	40,7		54,1	16,1	102,8		80,5	489,5	743,0	783,7	3,2		3,2	201,6	201,6	204,8	988,5
СТм 22	40,7	40,7	26,4	5,7	16,1	102,8	49,7	308,6		509,3	550,0		1,8	1,8	201,6	201,6	203,4	753,4

1. Коробка У32 в ведомость расхода стали не включена. Установку коробки У32 выполнять по узлу на листе КС-3-15 серии ТДК-Н-I-70, ч. II, р. III, ал. 3
2. Узел I см. на листе 18

Привязан				А-II(III;IV)-2500-0459.90 – КЖ			
				Склад материалов в подвале инженерного корпуса Сухие грунты-1,2 клим. зоны	Стадия	Лист	Листов
					Р	19	
				Стены монолитные СТм4, СТм15, СТм22	ПРОМСТРОЙПРОЕКТ		
Инв. №							

Инж. II кат.	Сурмова	[signature]	17.04.90
Инж. I кат.	Стулова	[signature]	17.04.90
ГИП	Кондратьева	[signature]	17.04.90
Н. контр.	Кондратьева	[signature]	17.04.90
Нач. отэп	Сергеев	[signature]	17.04.90

Копировал: [signature] 24497-01 37 Формат А2

Инв. № подл. | Подпись и дата | Взам. инв. №

СТм 5, СТм 16, СТм 23

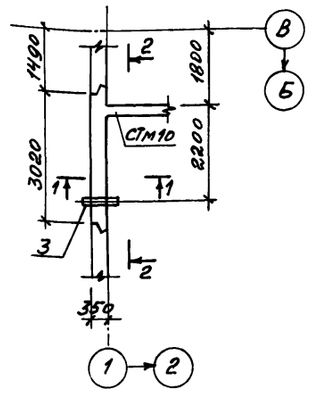

1 - 1

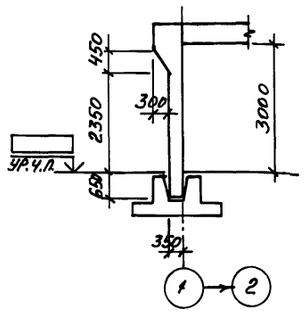

2 - 2
АРМИРОВАНИЕ

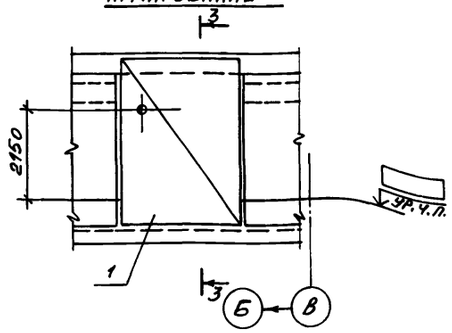

СТм 5, СТм 16, СТм 23
Схема армирования

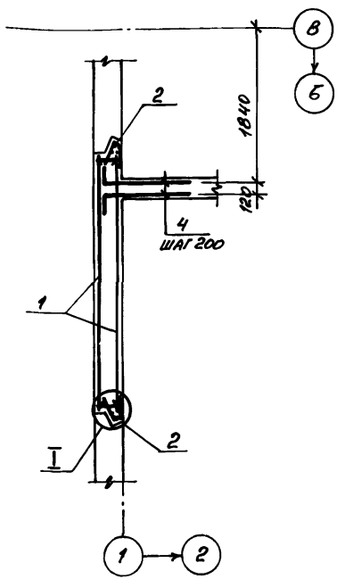

3 - 3

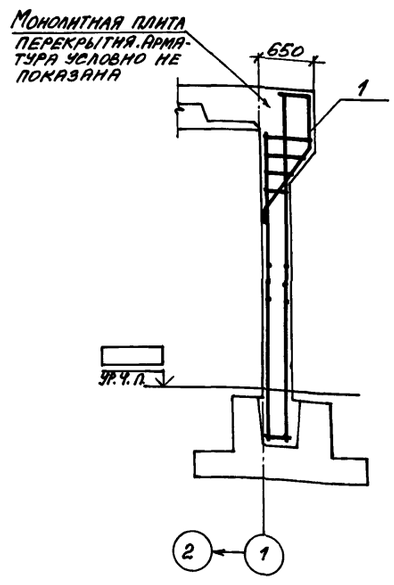

Поз. 3

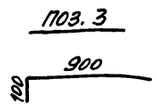

Спецификация к стенам монолитным СТм 5, СТм 16, СТм 23

Формат	Зона	Поз.	Обозначение	Наименование	Кол-во на изд. СТм5	СТм16	СТм23	Масса ед. кг	Примечание
				Сборочные единицы					
				Каркасы пространственные					
А4		1	У-01-01/80.2-100-02	КП 3	1				
			-08	КП 9		1			
			-09	КП 10			1		
А4		2	А-II(III;IV)-2500-0459.90-КЖ.М.045	Сетка арматурная НС1	2	2	2		
				Изделие закладное					
А4		3	03.005-5 вып.2 ал.18 КПК-19	Т-199.250.25.000-06	1	1	1		
				Детали					
Б4		4		10 А-III ГОСТ 5781-82* ℓ=1000	32	32	32	0,62	
				Материалы					
				Бетон класса В25	4,9	4,9	4,9		м³

Узел I см. на листе 18

Ведомость расхода стали на элемент, кг

Марка элемента	Изделия арматурные: Арматура класса А-I, гост 5781-82*: ф10		Итого	А-III: ф6	ф8	ф10	ф12	ф16	ф20	ф25				Итого	Всего	Изделия закладные: Прокат марки ВСт3 сп5 гост 103-76*: S16	S18	Итого	ВСт3сп гост 19903-74: S6	Итого	ВСт2сп гост 8732-78: Труба 108×4	Итого	Всего	Общий расход
СТм 5	40,7		40,7		50,8	19,8	102,8		84,6	277,4				535,4	576,1		3,2	3,2	3,1	3,1	7,6	7,6	13,9	590,0
СТм 16	40,7		40,7		48,4	19,8	102,8		80,5	270,7				522,2	562,9		3,2	3,2	3,1	3,1	7,6	7,6	13,9	576,8
СТм 23	40,7		40,7	26,4		19,8	102,8	49,7	168,5					361,2	401,9	1,8		1,8	3,1	3,1	7,6	7,6	12,5	420,4

Привязан

Инв. №

А-II(III;IV)-2500-0459.90 - КЖ

				Склад материалов в подвале инженерного корпуса Сухие грунты-1,2 клим. зоны	Стадия	Лист	Листов
Инж. II кат.	Сумрова		17.04.90		Р	20	
Инж. I кат.	Стулова		18.04.90				
ГИП	Кондратьева		19.04.90	Стены монолитные СТм5, СТм16, СТм23	ПРОМСТРОЙПРОЕКТ		
Н. контр.	Кондратьева		19.04.90				
Нач. отд.	Сергеев		20.04.90				

Копировал: Сд

Инв. № подл. | Подпись и дата | Взам. инв. №

Альбом 1

СТм6, СТм17, СТм24

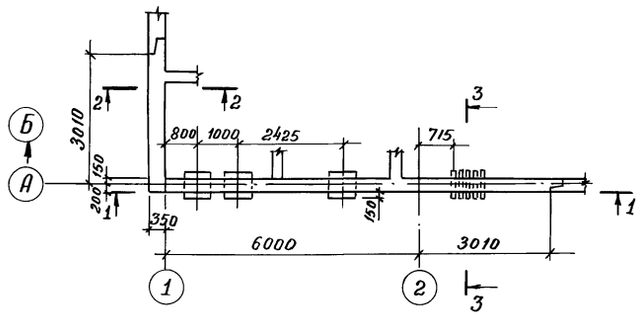

1–1

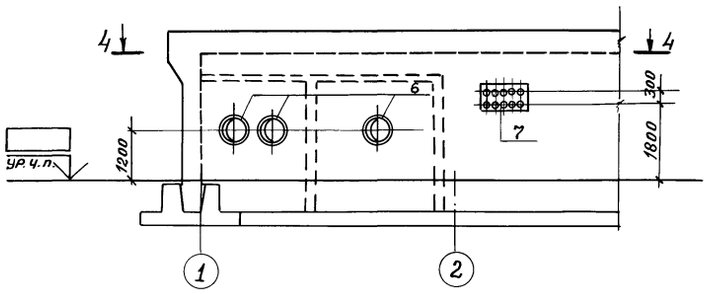

2–2

3–3

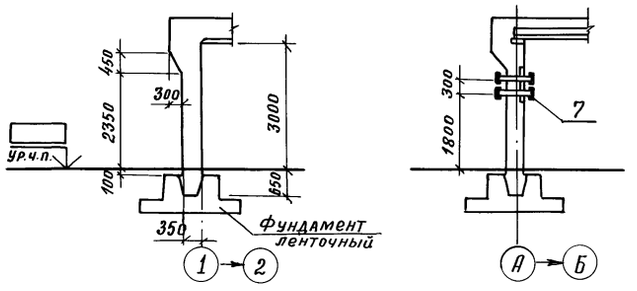

4–4

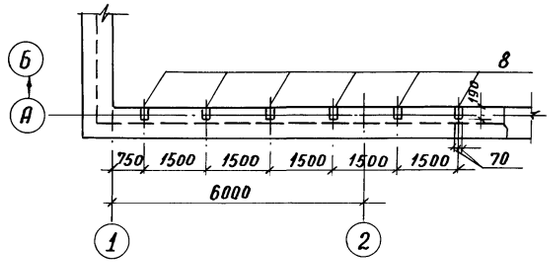

СТм6, СТм17, СТм24 Схема армирования.

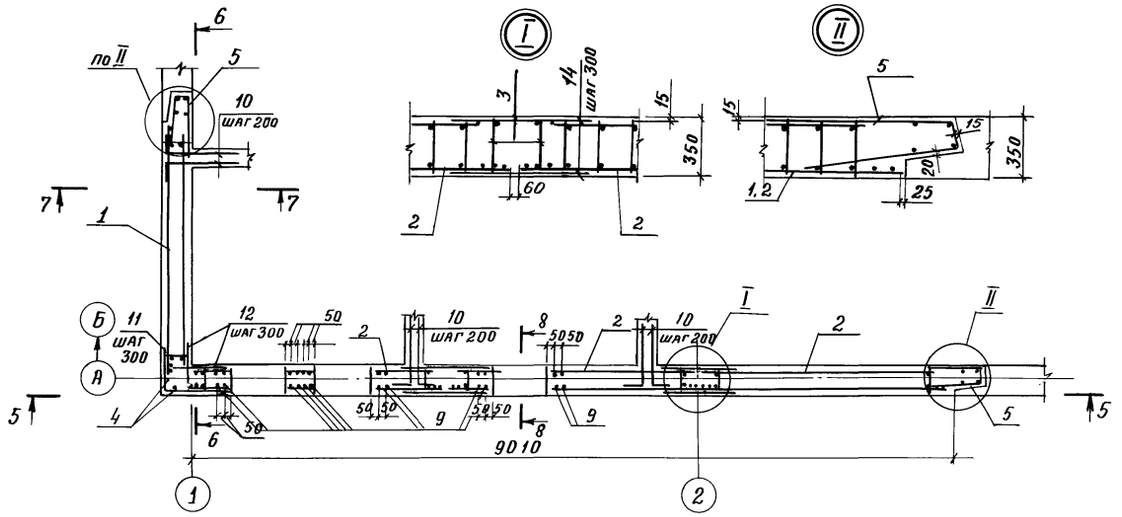

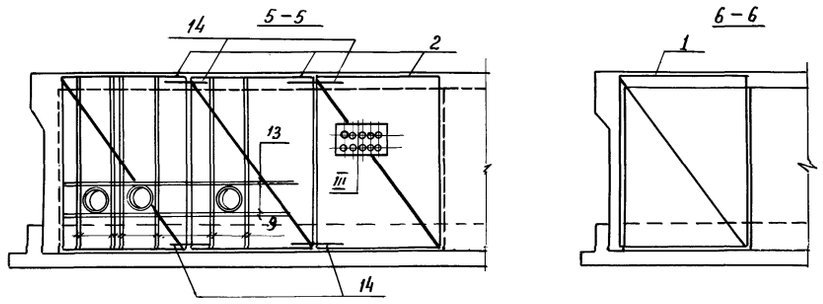

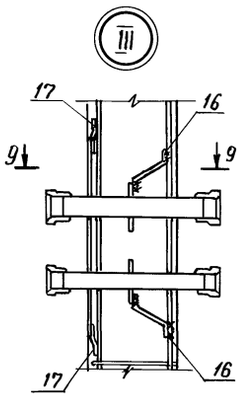

9–9

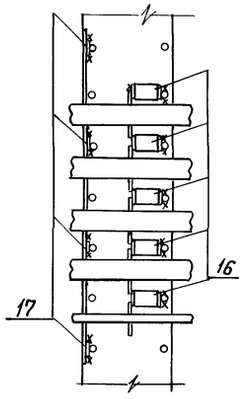

7–7

8–8

Сборная плита перекрытия

Монолитная плита перекрытия
Арматура условно не показана

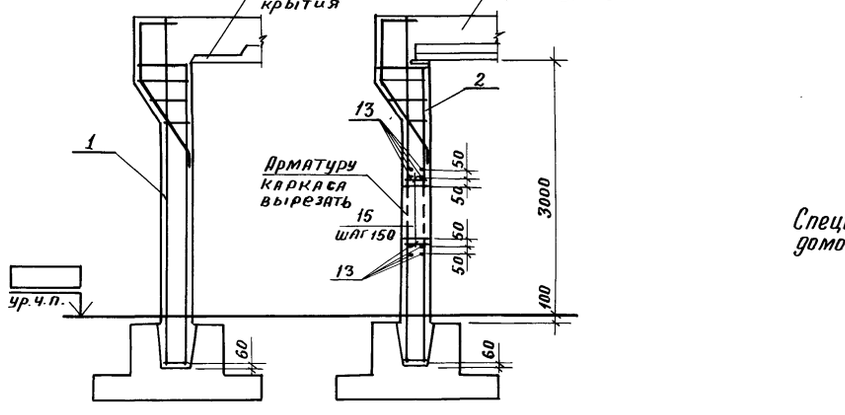

Спецификацию к монолитным стенам и ведомость расхода стали см. на листе 22

Привязан:

Инв. №

				А-II(III,IV)-2500-0459.90-КЖ	
Инженер.	Зельцер		17.04.90	Склад материалов в подвале инженерного корпуса сухие грунты-1,2 клим. зоны	Стадия: Р; Лист: 21; Листов:
Вед. инж.	Никифорова		17.04.90		
ГИП	Кондратьева		17.04.90	Стены монолитные СТм6; СТм17; СТм24	ПРОМСТРОЙПРОЕКТ
Н. контр.	Кондратьева		17.04.90		
Нач. ОТЭП	Сергеев		17.04.90		

24497-01 39

Копировал: Яковлева

Формат А2

Инв. № подл. | Подпись и дата | Взам. инв. №

Альбом 1

Формат	Зона	Поз.	Обозначение	Наименование	Кол.	Примечание
				СТм 6		
				Сборочные единицы		
				Каркасы пространственные		
А4		1	У-01-01/80.2-100-11	КП12	1	
А4		2	-01	КП2	3	
				Каркасы плоские		
А4		3	А-II(III,IV)-2500-0459.90-КЖ.И.014	НКР9	4	
А4		4	У-01-01/80.2-020-03	Кр13	2	
А4		5	А-II(III,IV)-2500-0459.90-КЖ.И.045	Сетка арматурная НС1	2	
				Изделия закладные		
А4		6	А-II(III,IV)-2500-0459.90-КЖ.И.048	НМН4	3	
А4		7	-КЖ.И.058	НМН22	1	
А4		8	1-400-6/76 Вып.1	МЧ-1	6	
				Детали		
Б4		9		25А-III ГОСТ5781-82* ℓ=3950	24	15,2кг
				10А-III ГОСТ5781-82*		
Б4		10*		ℓ=1000	90	0,62кг
Б4		11*		ℓ=1600	14	0,99кг
Б4		12		ℓ=800	28	0,49кг
Б4		13		25А-III ГОСТ5781-82* ℓ=5000	8	19,3кг
Б4		14		10А-I ГОСТ5781-82* ℓ=950	56	0,59кг
Б4		15		8А-III ГОСТ 5781-82* ℓ=320	60	0,13кг
				Полоса Б-2 6×60 ГОСТ 103-76* / Вст3кп2 ГОСТ 535-79*		
Б4		16*		ℓ=480	10	1,3кг
Б4		17*		ℓ=354	8	1,0кг
				Материалы		
				Бетон класса В25	18,7	м³

Формат	Зона	Поз.	Обозначение	Наименование	Кол.	Примечание
				СТм 17		
				Сборочные единицы		
				Каркасы пространственные		
А4		1	У-01-01/80.2-100-13	КП14	1	
А4		2	-07	КП8	3	
				Каркасы плоские		
А4		3	А-II(III,IV)-2500-0459.90-КЖ.И.014	НКР9	4	
А4		4	У-01-01/80.2-020-07	Кр17	2	
А4		5	А-II(III,IV)-2500-0459.90-КЖ.И.045	Сетка арматурная НС1	2	
				Изделия закладные		
А4		6	А-II(III,IV)-2500-0459.90-КЖ.И.048	НМН4	3	
А4		7	-КЖ.И.058	НМН22	1	
А4		8	1-400-6/76 Вып.1	МЧ-1	6	
				Детали		
Б4		9		25А-III ГОСТ5781-82* ℓ=3950	24	15,2кг
				10А-III ГОСТ5781-82*		
Б4		10*		ℓ=1000	90	0,62кг
Б4		11*		ℓ=1600	14	0,99кг
Б4		12		ℓ=800	28	0,49кг
Б4		13		25А-III ГОСТ5781-82* ℓ=5000	8	19,3кг
Б4		14		10А-I ГОСТ5781-82* ℓ=950	56	0,59кг
Б4		15		8А-III ГОСТ 5781-82* ℓ=320	60	0,13кг
				Полоса Б-2 6×60 ГОСТ 103-76* / Вст3кп2 ГОСТ 535-79*		
Б4		16*		ℓ=480	10	1,3кг
Б4		17*		ℓ=354	8	1,0кг
				Материалы		
				Бетон класса В25	18,7	м³

Формат	Зона	Поз.	Обозначение	Наименование	Кол.	Примечание
				СТм 24		
				Сборочные единицы		
				Каркасы пространственные		
А4		1	У-01-01/80.2-100-15	КП16	1	
А4		2	-04	КП5	3	
				Каркасы плоские		
А4		3	А-II(III,IV)-2500-0459.90-КЖ.И.014	НКР9	4	
А4		4	У-01-01/80.2-020	Кр10	2	
А4		5	А-II(III,IV)-2500-0459.90 КЖ.И.045	Сетка арматурная НС1	2	
				Изделия закладные		
А4		6	А-II(III,IV)-2500-0459.90-КЖ.И.048	НМН4	3	
А4		7	-КЖ.И.058	НМН22	1	
А4		8	1-400-6/76 Вып.1	МЧ-1	6	
				Детали		
Б4		9		20А-III ГОСТ5781-82* ℓ=3950	24	9,8кг
				10А-III ГОСТ5781-82*		
Б4		10*		ℓ=1000	90	0,62кг
Б4		11*		ℓ=1600	14	0,99кг
Б4		12		ℓ=800	28	0,49кг
Б4		13		20А-III ГОСТ5781-82* ℓ=5000	8	12,4кг
Б4		14		10А-I ГОСТ5781-82* ℓ=950	56	0,59кг
Б4		15		6А-III ГОСТ5781-82* ℓ=320	60	0,07кг
				Полоса Б-2 6×60 ГОСТ 103-76* / Вст3кп2 ГОСТ 535-79*		
Б4		16*		ℓ=480	10	1,3кг
Б4		17*		ℓ=354	8	1,0кг
				Материалы		
				Бетон класса В25	18,7	м³

*) см. ведомость деталей

Ведомость деталей

Поз.	Эскиз
10	900 / 100
11	800 / 800

Ведомость деталей — продолжение

Поз.	Эскиз
16	150, 180, 150, 125, 125
17	150, 54, 150, 50, 20

Ведомость расхода стали на элемент, кг

Марка элемента	Изделия арматурные: Арматура класса А-I ГОСТ 5781-82* Ф10		Итого	А-III Ф6	Ф8	Ф10	Ф12	Ф16	Ф18	Ф20	Ф25	Итого	Всего	Изделия закладные: Арматура класса А-III ГОСТ5781-82* Ф8	Итого	Прокат марки Вст 2сп ГОСТ 3262-75* Труба 20	Труба 50	Труба 80	Итого	Вст 2сп ГОСТ8732-78* Труба 630×9	Итого	Вст 3сп ГОСТ 19903-74* δ6	δ10	Итого	Всего	Общий расход
СТм 6	193,6		193,6	88,4	56,8	83,4	236,1		231,3	622,5	811,1	2129,6	2323,2	0,6	0,6	1,8	10,8	18,4	31,0	268,8	268,8	169,0	51,6	220,6	521,0	2844,2
СТм17	193,6		193,6	84,3	54,3	83,4	236,1		218,0	594,9	804,1	2075,1	2268,7	0,6	0,6	1,8	10,8	18,4	31,0	268,8	268,8	169,0	51,6	220,6	521,0	2789,7
СТм24	193,6		193,6	113,9		83,4	236,1	200,1	440,1	512,4		1586,0	1779,6	0,6	0,6	1,8	10,8	18,4	31,0	268,8	268,8	169,0	51,6	220,6	521,0	2300,6

Привязан

Инв. №

Взам. инв. №

Подпись и дата

Инв. № подл.

			А-II(III,IV)-2500-0459.90-КЖ
Инженер	Зельцер		17.04.90
Вед.инж.	Никифорова		17.04.90
ГИП	Кондратьева		17.04.90
Н.контр.	Кондратьева		17.04.90
Нач.ОТЗП	Сергеев		17.04.90

Склад материалов в подвале инженерного корпуса сухие грунты-1,2 клим. зоны

Спецификация к стенам монолитным СТм6, СТм17, СТм24

Стадия	Лист	Листов
Р	22	

ПРОМСТРОЙПРОЕКТ

24497-01 40

Копировал: Яковлева

Формат А2

Альбом 1

СТм 7, СТм 18, СТм 25

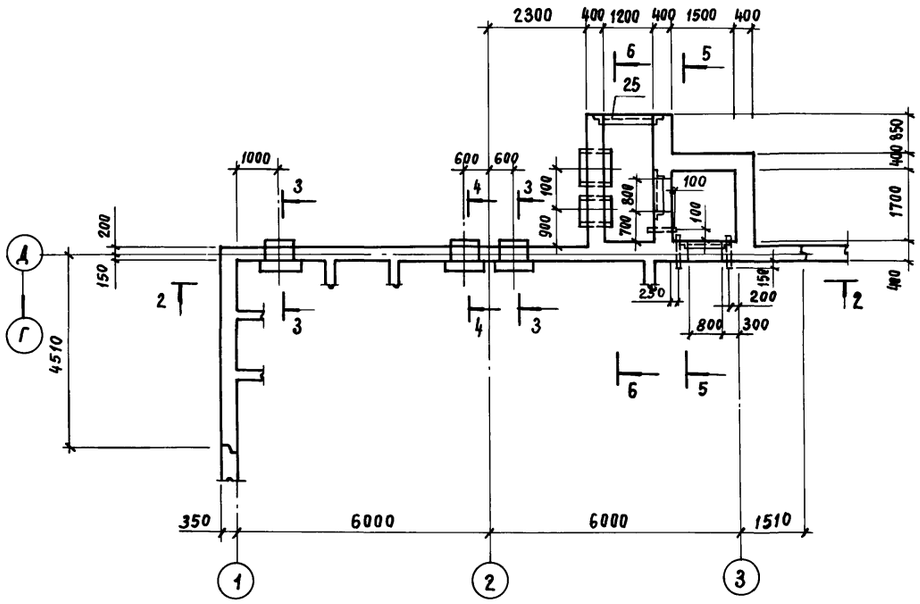

3 - 3

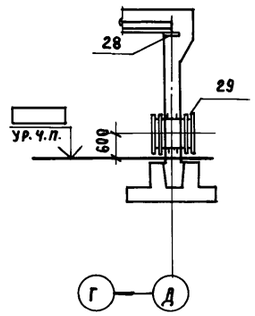

4 - 4

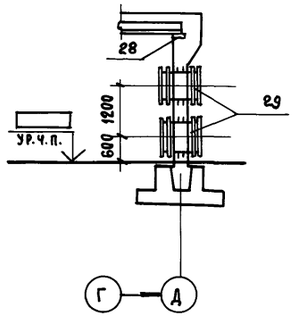

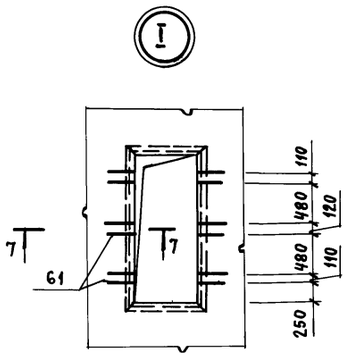

7 - 7

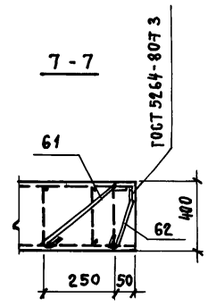

5 - 5

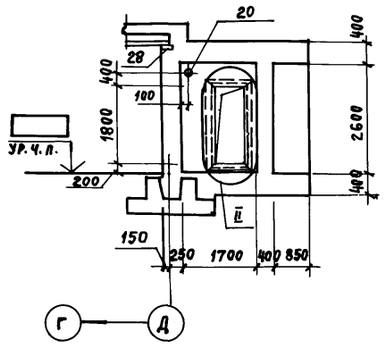

6 - 6

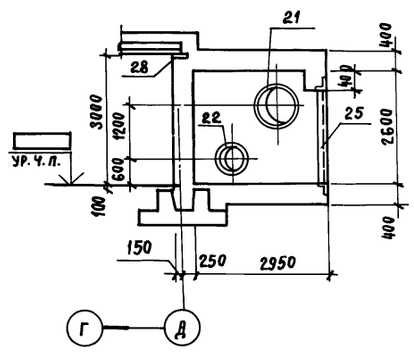

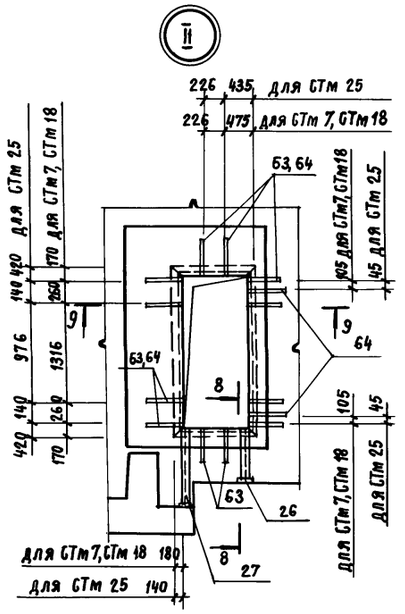

8 - 8

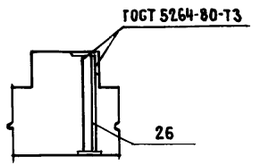

9 - 9

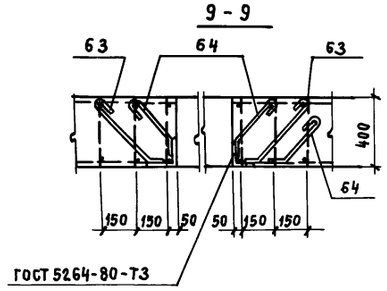

1. Коробка У32 в ведомость расхода стали НЕ ВКЛЮЧЕНА. Установку коробки выполнять по узлу на листе КС-3-15 серии ТДК-Н-I-10, ч.II, р.III, альбом 3.
2. Двери заложить до бетонирования по узлу I и II и указаниями серий ТДК-Н-I-10, ч II, р.III, ал. 3, л. КС-3-5; ТДК-Н-I-12, ч.II, р.III, л. С-2, С-4
3. Данный лист см. совместно с листами 24... 26.

Привязан

Инв. №

				А-II (III, IV)-2500-0459.90-КЖ	
Вед. инж.	Никифорова		17.04.90	Склад материалов в подвале инженерного корпуса. Сухие грунты - 1, 2 клим. зоны	Стадия: Р; Лист: 23; Листов:
ГИП	Кондратьева		17.04.90	Стены монолитные СТм 7, СТм 18, СТм 25	ПРОМСТРОЙПРОЕКТ
Н. контр.	Кондратьева		17.04.90		
Нач. ОТЭП	Сергеев		17.04.90		

24497-01 41

Копировал Замалуева

Формат А2

Взам. инв. № | Подпись и дата | Инв. № подл.

Альбом 1

СТм 7, СТм 18, СТм 25
Схема армирования

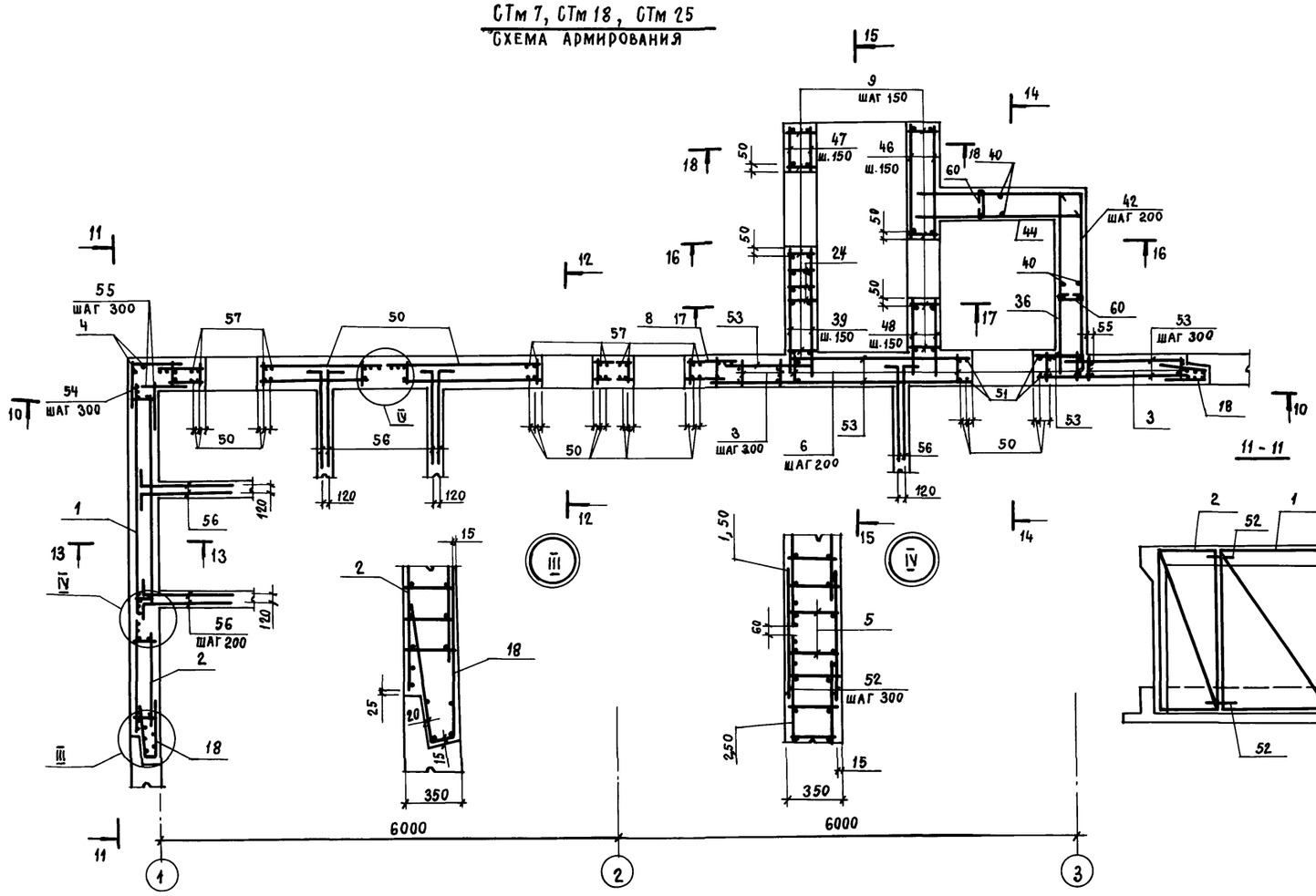

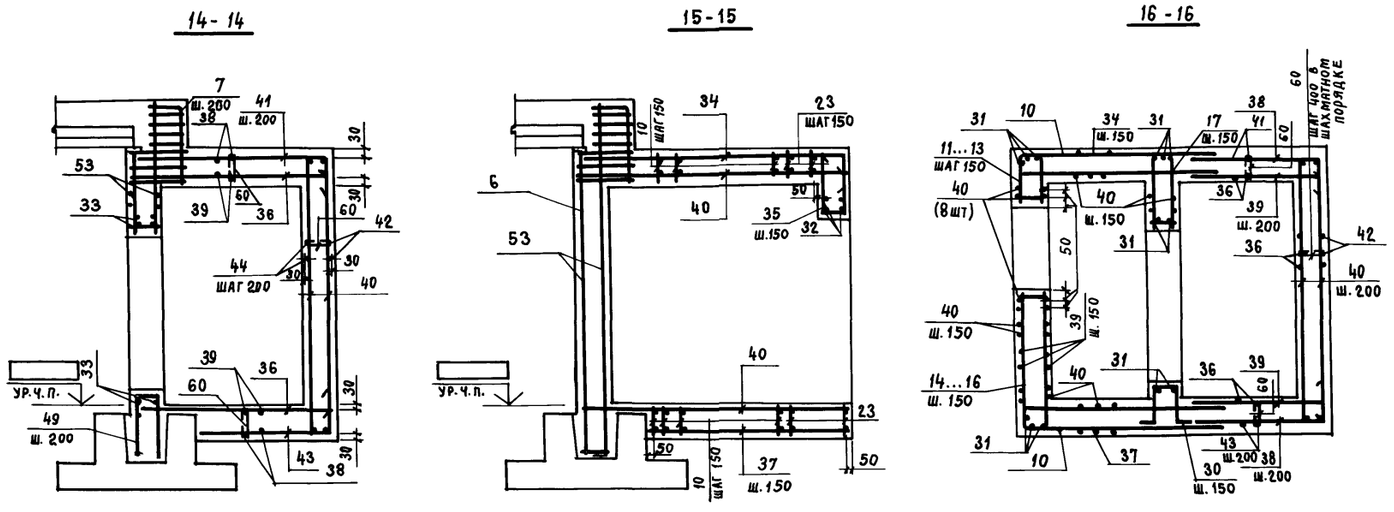

Данный лист см. совместно с листами 23, 25, 26

Привязан

Инв. №

				А-II(III,IV)-2500-0459.90-КЖ
Ведущ. инж.	Никифорова		17.04.90	Склад материалов в подвале инженерного корпуса Сухие грунты - 1,2 клим. зоны
ГИП	Кондратьева		17.04.90	Стадия: Р; Лист: 24; Листов:
Н. контр.	Кондратьева		17.04.90	Стены монолитные СТм 7, СТм 18, СТм 25 Схемы армирования.
Нач. ОТЭП	Сергеев		17.04.90	ПРОМСТРОЙПРОЕКТ

24497-01 42

Копировал Замалуева

Формат А2

Взам. инв. № | Подпись и дата | Инв. № подл.

Альбом 1

Формат	Зона	Поз.	Обозначение	Наименование	Кол.	Примечание
				СТм 7		
				Сборочные единицы		
				Каркасы пространственные		
А4		1	У-01-01/80.2 -100-11	КП12	1	
А4		2	-200-02	КП19	1	
А4		8	-200-01	КП18	1	
А4		50	-100-01	КП2	2	
				Каркасы плоские		
А4		3	У-01-01/80.2 -010-01	КР2	11	
А4		4	-020-03	КР13	2	
А4		5	А-II(III,IV)-2500-0459.90-КЖ.И.014	НКР9	6	
А4		6	-КЖ.И.036	НКР63	15	
А4		7	-КЖ.И.037	НКР66	4	
А4		9	-КЖ.И.039	НКР72	25	
А4		10	-КЖ.И.039-03	НКР75	22	
А4		11	-КЖ.И.040	НКР78	6	
А4		12	-КЖ.И.040-03	НКР81	2	
А4		13	-КЖ.И.040-06	НКР84	2	
А4		14	-КЖ.И.040-09	НКР87	3	
А4		15	-КЖ.И.040-12	НКР90	2	
А4		16	-КЖ.И.040-15	НКР93	2	
А4		17	-КЖ.И.039-06	НКР96	6	
А4		23	-КЖ.И.038	НКР69	9	
А4		24	-КЖ.И.038-03	НКР99	3	
А4		18	-КЖ.И.045	Сетка арматурная НС1	2	
				Изделия закладные		
А4		19	03.005-5 вып.2 ал.3 КПК-3	Т-199.250.09.000-34	2	
А4		20	03.005-5 вып.2 ал.14 КПК-15	Т-199.250.21.000-08	2	
А4		21	А-II(III,IV)-2500-0459.90-КЖ.И.048-03	НМН7	1	
А4		22	-КЖ.И.048-02	НМН6	1	
А4		25	-КЖ.И.052	НМН14	1	
А4		26	-КЖ.И.056	НМН19	1	
А4		27	-КЖ.И.056-01	НМН20	1	
А4		28	1.400-6/76 вып.1	МЧ-1	9	
А3		29	ТДК-Н-I-70 ч.II,Р.III,ал.3,л.КС-3-15	Устройство У32	4	
				Детали		
				25А-III ГОСТ 5781-82*		
Б4		30*		ℓ=1880	6	7,2 кг

Формат	Зона	Поз.	Обозначение	Наименование	Кол.	Примечание
				СТм 18		
				Сборочные единицы		
				Каркасы пространственные		
А4		1	У-01-01/80.2 -100-13	КП14	1	
А4		2	-200-08	КП25	1	
А4		8	-200-07	КП24	1	
А4		50	-100-07	КП8	2	
				Каркасы плоские		
А4		3	У-01-01/80.2 -010-07	КР8	11	
А4		4	-020-07	КР17	2	
А4		5	А-II(III,IV)-2500-0459.90-КЖ.И.014	НКР9	6	
А4		6	-КЖ.И.036-01	НКР64	15	
А4		7	-КЖ.И.037-01	НКР67	4	
А4		9	-КЖ.И.039-01	НКР73	25	
А4		10	-КЖ.И.039-04	НКР76	22	
А4		11	-КЖ.И.040-01	НКР79	6	
А4		12	-КЖ.И.040-04	НКР82	2	
А4		13	-КЖ.И.040-07	НКР85	2	
А4		14	-КЖ.И.040-10	НКР88	3	
А4		15	-КЖ.И.040-13	НКР91	2	
А4		16	-КЖ.И.040-16	НКР94	2	
А4		17	-КЖ.И.039-07	НКР97	6	
А4		23	-КЖ.И.038-01	НКР70	9	
А4		24	-КЖ.И.038-04	НКР100	3	
А4		18	-КЖ.И.045	Сетка арматурная НС1	2	
				Изделия закладные		
А4		19	03.005-5 вып.2, ал.3 КПК-3	Т-199.250.09.000-34	2	
А4		20	03.005-5 вып.2, ал.14 КПК-15	Т-199.250.21.000-08	2	
А4		21	А-II(III,IV)-2500-0459.90-КЖ.И.048-03	НМН7	1	
А4		22	-КЖ.И.048-02	НМН6	1	
А4		25	-КЖ.И.052	НМН14	1	
А4		26	-КЖ.И.056	НМН19	1	
А4		27	-КЖ.И.056-01	НМН20	1	
А4		28	1.400-6/76 вып.1	МЧ-1	9	
А4		29	ТДК-Н-I-70 ч.II,Р.III,ал.3,л.КС-3-15	Устройство У32	4	
				Детали		
				22А-III ГОСТ 5781-82*		
Б4		30*		ℓ=1880	6	5,6 кг

Формат	Зона	Поз.	Обозначение	Наименование	Кол.	Примечание
				СТм 25		
				Сборочные единицы		
				Каркасы пространственные		
А4		1	У-01-01/80.2 -100-15	КП16	1	
А4		2	-200-09	КП26	1	
А4		8	-200-04	КП21	1	
А4		50	-100-04	КП5	2	
				Каркасы плоские		
А4		3	У-01-01/80.2 -01-04	КР5	11	
А4		4	-020	КР10	2	
А4		5	А-II(III,IV)-2500-0459.90-КЖ.И.014	НКР9	6	
А4		6	-КЖ.И.036-02	НКР65	15	
А4		7	-КЖ.И.037-02	НКР68	4	
А4		9	-КЖ.И.039-02	НКР74	25	
А4		10	-КЖ.И.039-05	НКР77	22	
А4		11	-КЖ.И.040-02	НКР80	6	
А4		12	-КЖ.И.040-05	НКР83	2	
А4		13	-КЖ.И.040-08	НКР86	2	
А4		14	-КЖ.И.040-11	НКР89	3	
А4		15	-КЖ.И.040-14	НКР92	2	
А4		16	-КЖ.И.040-15	НКР95	2	
А4		17	-КЖ.И.039-08	НКР98	6	
А4		23	-КЖ.И.038-02	НКР71	9	
А4		24	-КЖ.И.038-05	НКР101	3	
А4		18	-КЖ.И.045	Сетка арматурная НС1	2	
				Изделия закладные		
А4		19	03.005-5 вып.2 ал.3 КПК-3	Т-199.250.09.000-34	2	
А4		20	03.005-5 вып.2 ал.14 КПК-15	Т-199.250.21.000-08	2	
А4		21	А-II(III,IV)-2500-0459.90-КЖ.И.048-03	НМН7	1	
А4		22	-КЖ.И.048-02	НМН6	1	
А4		25	-КЖ.И.052	НМН14	1	
А4		26	-КЖ.И.056	НМН19	1	
А4		27	-КЖ.И.056-01	НМН20	1	
А4		28	1.400-6/76 вып.1	МЧ-1	9	
А4		29	ТДК-Н-I-70 ч.II,Р.III,ал.3,л.КС-3-15	Устройство У32	4	
				Детали		
				18А-III ГОСТ 5781-82*		
Б4		30*		ℓ=1880	6	3,8 кг

Взам. инв. № | Подпись и дата | Инв. № подл.

Ведомость деталей

Поз.	Эскиз
30	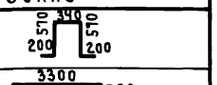
34	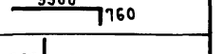
35	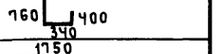
38	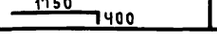

Продолжение

Поз.	Эскиз
Ч1	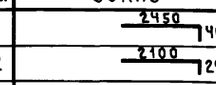
Ч2	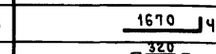
Ч3	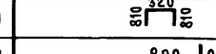
Ч9	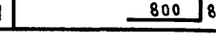
54	

Продолжение

Поз.	Эскиз
56	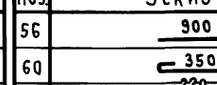
60	
61	
62	

Продолжение

Поз.	Эскиз
63	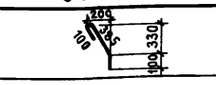
64	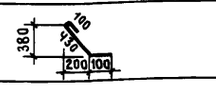

Привязан

Инв. №

Вед. инж.	Никифорова		11.04
ГИП	Кондратьева		11.04
Н. контр.	Кондратьева		11.04
Нач. ОТЗП	Сергеев		11.04

А-II(III,IV)-2500-0459.90-КЖ

Склад материалов в подвале инженерного корпуса сухие грунты-1,2 клим. зоны

Спецификация к стенам монолитным СТм7, СТм 18, СТм 25

Стадия	Лист	Листов
Р	25	

ПРОМСТРОЙПРОЕКТ

24497-01 43

Копировал Куц Формат А2

Альбом 1

Формат	Зона	Поз.	Обозначение	Наименование	Кол.	Примечание
Б4		31		ℓ=3300	16	12,7 кг
Б4		32		ℓ=2000	4	7,7 кг
				16А-III ГОСТ 5781-82*		
Б4		33		ℓ=1900	12	3,0 кг
				12А-III ГОСТ 5781-82*		
Б4		34*		ℓ=4060	9	3,6 кг
Б4		35*		ℓ=1500	9	1,3 кг
Б4		36		ℓ=2450	30	2,2 кг
Б4		37		ℓ=2520	9	2,2 кг
Б4		38*		ℓ=2150	15	1,9 кг
Б4		39		ℓ=1750	37	1,6 кг
Б4		40		ℓ=3350	76	3,0 кг
Б4		41*		ℓ=2850	7	2,5 кг
Б4		42*		ℓ=4500	14	4,0 кг
Б4		43*		ℓ=2070	7	1,8 кг
Б4		44		ℓ=2100	14	1,9 кг
Б4		45		ℓ=900	8	0,8 кг
Б4		46		ℓ=1410	24	1,3 кг
Б4		47		ℓ=570	14	0,5 кг
Б4		48		ℓ=1000	24	0,89 кг
				12А-III ГОСТ 5781-82*		
Б4		49*		ℓ=1940	5	1,7 кг
				25А-III ГОСТ 5781-82*		
Б4		51		ℓ=4030	4	15,5 кг
				10А-I ГОСТ 5781-82*		
Б4		52		ℓ=950	84	0,59 кг
Б4		53			134,6	м
				10А-III ГОСТ 5781-82*		
Б4		54*		ℓ=1600	14	0,98 кг
Б4		55		ℓ=800	28	0,49 кг
Б4		56*		ℓ=1000	140	0,62 кг
				25А-III ГОСТ 5781-82*		
Б4		57		ℓ=3950	24	15,2 кг
Б4		58		ℓ=7850	8	30,2 кг
				8А-III ГОСТ 5781-82*		
Б4		59		ℓ=320	80	0,13 кг
				8А-I ГОСТ 5781-82*		
Б4		60		ℓ=450	43	0,18 кг
				12А-I ГОСТ 5781-82*		
Б4		61*		ℓ=590	12	0,52 кг
Б4		62*		ℓ=445	12	0,4 кг
				Полоса Б-5×50 ГОСТ 103-76* / Вст3кп2 ГОСТ 535-79*		
Б4		63*		ℓ=585	24	1,1 кг
Б4		64*		ℓ=630	28	1,2 кг
				МАТЕРИАЛЫ		
				Бетон класса В25	44,6	м³

Формат	Зона	Поз.	Обозначение	Наименование	Кол.	Примечание
Б4		31		ℓ=3300	16	9,8 кг
Б4		32		ℓ=2000	4	6,0 кг
				16А-III ГОСТ 5781-82*		
Б4		33		ℓ=1900	12	3,0 кг
				12А-III ГОСТ 5781-82		
Б4		34*		ℓ=4060	9	3,6 кг
Б4		35*		ℓ=1500	9	1,3 кг
Б4		36		ℓ=2450	30	2,2 кг
Б4		37		ℓ=2520	9	2,2 кг
Б4		38*		ℓ=2150	15	1,9 кг
Б4		39		ℓ=1750	37	1,6 кг
Б4		40		ℓ=3350	76	3,0 кг
Б4		41*		ℓ=2850	7	2,5 кг
Б4		42*		ℓ=4500	14	4,0 кг
Б4		43*		ℓ=2070	7	1,8 кг
Б4		44		ℓ=2100	14	1,9 кг
Б4		45		ℓ=900	8	0,8 кг
Б4		46		ℓ=1410	24	1,3 кг
Б4		47		ℓ=570	14	0,5 кг
Б4		48		ℓ=1000	24	0,89 кг
				12А-III ГОСТ 5781-82*		
Б4		49*		ℓ=1940	5	1,7 кг
				25А-III ГОСТ 5781-82*		
Б4		51		ℓ=3930	4	15,1 кг
				10А-I ГОСТ 5781-82*		
Б4		52		ℓ=950	84	0,59 кг
Б4		53			134,6	м
				10А-III ГОСТ 5781-82*		
Б4		54*		ℓ=1600	14	0,98 кг
Б4		55		ℓ=800	28	0,49 кг
Б4		56*		ℓ=1000	140	0,62 кг
				25А-III ГОСТ 5781-82*		
Б4		57		ℓ=3950	24	15,2 кг
Б4		58		ℓ=7850	8	30,2 кг
				8А-III ГОСТ 5781-82*		
Б4		59		ℓ=320	80	0,13 кг
				8А-I ГОСТ 5781-82*		
Б4		60*		ℓ=450	43	0,18 кг
				12А-I ГОСТ 5781-82*		
Б4		61*		ℓ=590	12	0,52 кг
Б4		62*		ℓ=445	12	0,4 кг
				Полоса Б-5×50 ГОСТ 103-76* / Вст3кп2 ГОСТ 535-79*		
Б4		63*		ℓ=585	24	1,1 кг
Б4		64*		ℓ=630	28	1,2 кг
				МАТЕРИАЛЫ		
				Бетон класса В25	44,6	м³

Формат	Зона	Поз.	Обозначение	Наименование	Кол.	Примечание
Б4		31		ℓ=3300	16	6,6 кг
Б4		32		ℓ=2000	4	4,0 кг
				16А-III ГОСТ 5781-82*		
Б4		33		ℓ=1900	12	3,0 кг
				10А-III ГОСТ 5781-82*		
Б4		34*		ℓ=4060	9	2,5 кг
Б4		35*		ℓ=1500	9	0,93 кг
Б4		36		ℓ=2450	30	1,5 кг
Б4		37		ℓ=2520	9	1,6 кг
Б4		38*		ℓ=2150	15	1,3 кг
Б4		39		ℓ=1750	37	1,1 кг
Б4		40		ℓ=3350	76	2,1 кг
Б4		41*		ℓ=2850	7	1,8 кг
Б4		42*		ℓ=4500	14	2,8 кг
Б4		43*		ℓ=2070	7	1,3 кг
Б4		44		ℓ=2100	14	1,3 кг
Б4		45		ℓ=900	8	0,56 кг
Б4		46		ℓ=1410	24	0,87 кг
Б4		47		ℓ=570	14	0,35 кг
Б4		48		ℓ=1000	24	0,62 кг
				12А-III ГОСТ 5781-82*		
Б4		49*		ℓ=1940	5	1,7 кг
				25А-III ГОСТ 5781-82*		
Б4		51		ℓ=3890	4	15,0 кг
				10А-I ГОСТ 5781-82*		
Б4		52		ℓ=950	84	0,59 кг
Б4		53			134,6	м
				10А-III ГОСТ 5781-82*		
Б4		54*		ℓ=1600	14	0,98 кг
Б4		55		ℓ=800	28	0,49 кг
Б4		56*		ℓ=1000	140	0,62 кг
				20А-III ГОСТ 5781-82*		
Б4		57		ℓ=3950	24	9,8 кг
Б4		58		ℓ=7850	8	19,4 кг
				8А-III ГОСТ 5781-82*		
Б4		59		ℓ=320	80	0,13 кг
				8А-I ГОСТ 5781-82*		
Б4		60*		ℓ=450	43	0,18 кг
				12А-I ГОСТ 5781-82*		
Б4		61*		ℓ=590	12	0,52 кг
Б4		62*		ℓ=445	12	0,4 кг
				Полоса Б-5×50 ГОСТ 103-76* / Вст3кп2 ГОСТ 535-79*		
Б4		63*		ℓ=585	24	1,1 кг
Б4		64*		ℓ=630	28	1,2 кг
				МАТЕРИАЛЫ		
				Бетон класса В25	44,6	м³

*) Поз. 30,34,35,38,41...43,49,54,56,60...64 - см. ВЕДОМОСТЬ ДЕТАЛЕЙ *лист25*

Взам. инв. №

Подпись и дата

Инв. № подл.

ВЕДОМОСТЬ РАСХОДА СТАЛИ НА ЭЛЕМЕНТ, кг

Марка элемента	Изделия арматурные: Арматура класса А-I ГОСТ 5781-82* ф8	ф10	ф12		Арматура класса А-III ГОСТ 5781-82* ф6	ф8	ф10	ф12	ф16	ф18	ф20	ф22	ф25	Всего
СТм7	7,7	289,4	6,7		119,5	144,5	114,2	1280,5	36,0	258,9	697,6		3318,1	6273,1
СТм18	7,7	289,4	6,7		115,2	138,4	347,4	945,9	36,0	244,7	666,3	1105,4	1093,1	5596,2
СТм25	7,7	289,4	6,7		150,6	223,7	546,8	295,3	36,0	1583,9	735,1		60,0	4150,2

Марка элемента	Изделия закладные: Арматура класса А-II ГОСТ 5781-82* ф12	ф8	Прокат марки: Вст3кп2 ГОСТ 8509-72* L 80×7	L 100×6,9	Вст2сп ГОСТ 3262-75* Труба 20	Труба 159×4,5	Труба 630×9	Вст2сп ГОСТ 8732-78* Труба 1020×10	Вст3кп2 ГОСТ 103-76 – 12×100	– 5×50	– 18×15	– 16×60	Вст3сп ГОСТ 19903-74* δ6	δ10	Всего	Общий расход
СТм7	5,4	0,9	12,3	88,6	1,6	24,0	96,5	174,4	1,9	60,0	8,0	5,4	103,3	151,7	134,0	7007,1
СТм18	5,4	0,9	12,3	88,6	1,6	24,0	96,5	174,4	1,9	60,0	8,0	5,4	103,3	151,7	134,0	6330,2
СТм25	5,4	0,9	12,3	88,6	1,6	24,0	96,5	174,4	1,9	60,0		8,1	103,3	151,7	128,1	4878,3

Привязан

Инв. №

Ведущий инж.	Никифорова		11.01.10
ГИП	Кондратьева		11.01.10
Н. контр.	Кондратьева		11.01.10
Нач. отэп	Сергеев		11.01.10

А-II(III.IV)-2500-0459.90-КЖ

Склад материалов в подвале инженерного корпуса сухие грунты-1,2 клим. зоны

Стадия	Лист	Листов
Р	26	

Спецификация к стенам монолитным СТм7, СТм18, СТм25 (продолжение)

ПРОМСТРОЙПРОЕКТ

24497-01 44

Копировал Куц

Формат А2

Альбом 1

СТм 8, СТм 9

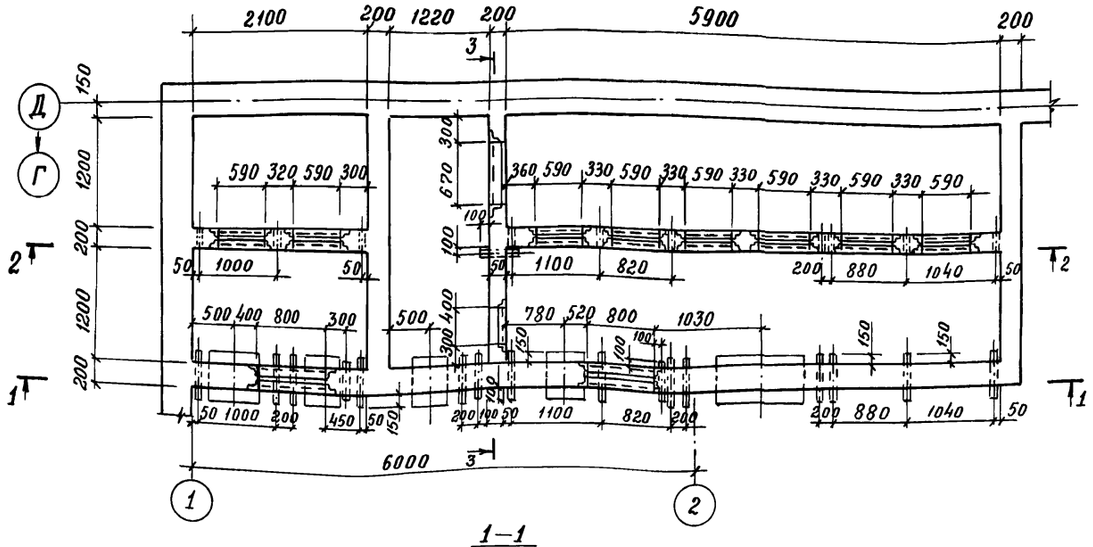

1–1

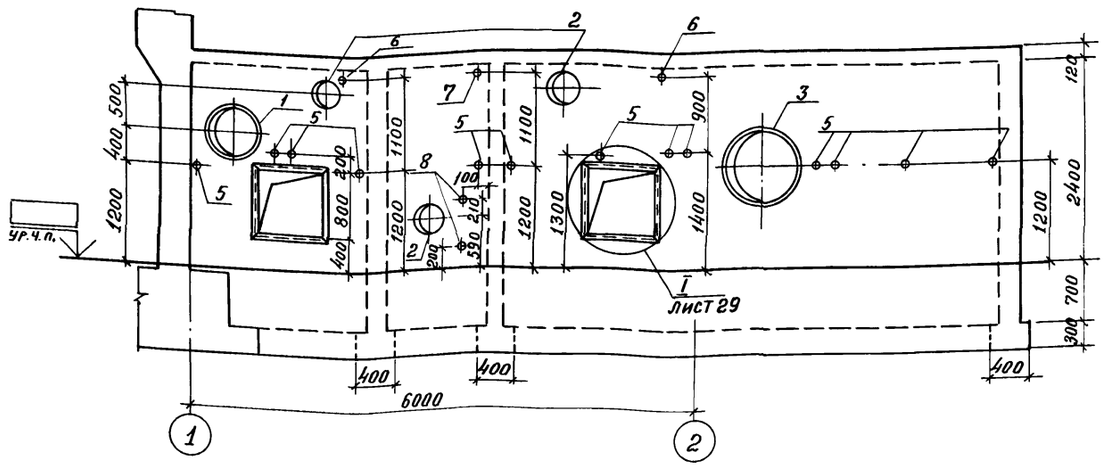

2–2
для СТм 9

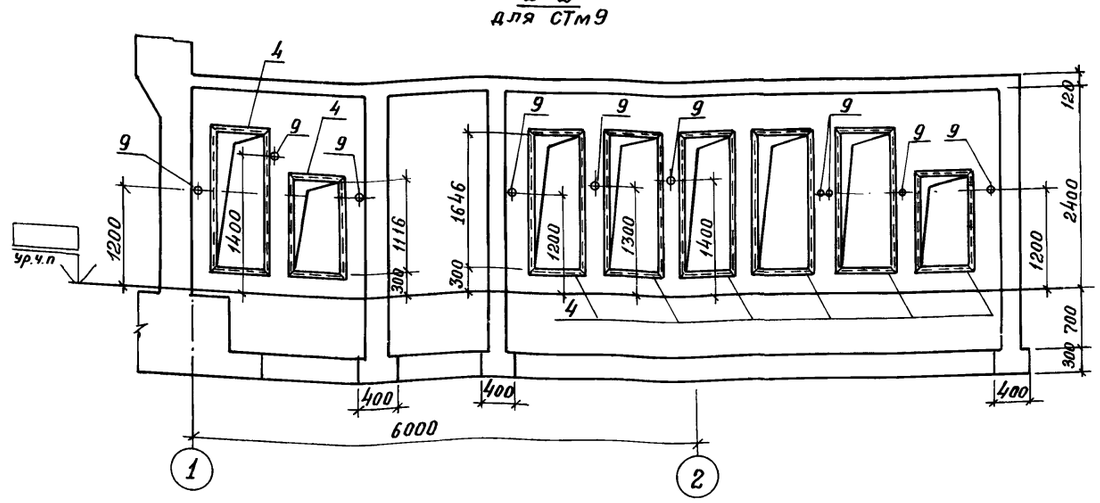

СТм 8, СТм 9 Схема армирования стен

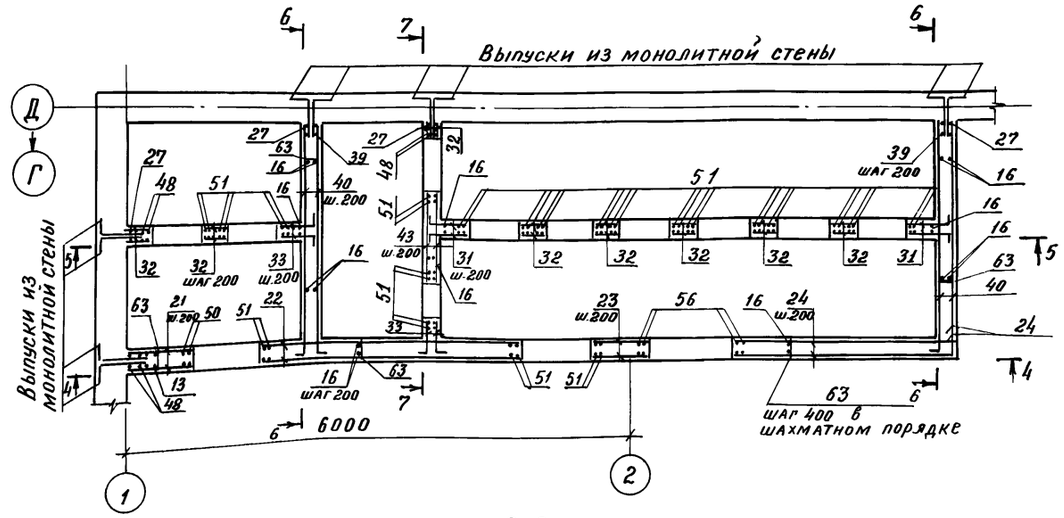

2–2
для СТм 8

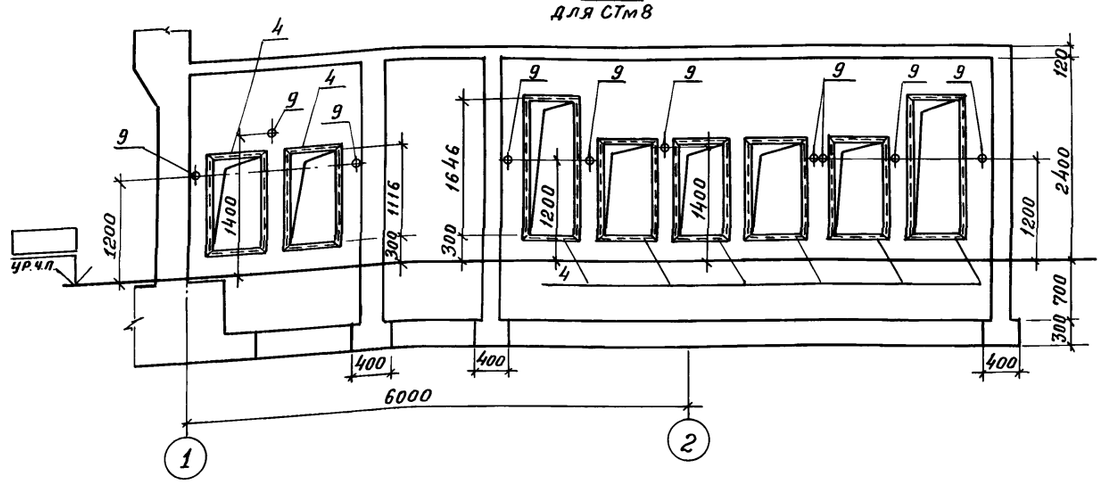

3–3

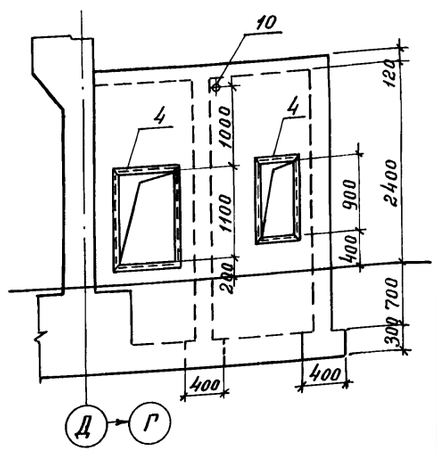

1. Схемы армирования и спецификацию к стенам монолитным СТм8,9 см. на листах 28, 29
2. Установку КПК-5 и КПК-17 выполнять по узлам серии 03.005-5 вып. 1

Привязан

Инв. №

				А-II(III, IV)-2500-0459.90-КЖ			
Инженер	Зельцер		19.04.90	Склад материалов в подвале инженерного корпуса сухие грунты-1,2 клим. зоны	Стадия	Лист	Листов
Вед. инж.	Никифорова		19.04.90		Р	27	
ГИП	Кондратьева		19.04.90	Стены монолитные СТм 8, СТм 9	ПРОМСТРОЙПРОЕКТ		
Н. контр.	Кондратьева		19.04.90				
Нач. ОТЭП	Сергеев		19.04.90				

24497-01 45

Копировал: Як влева

Формат А2

Инв. № подл. | Подпись и дата | Взам. инв. №

Альбом 1

4-4

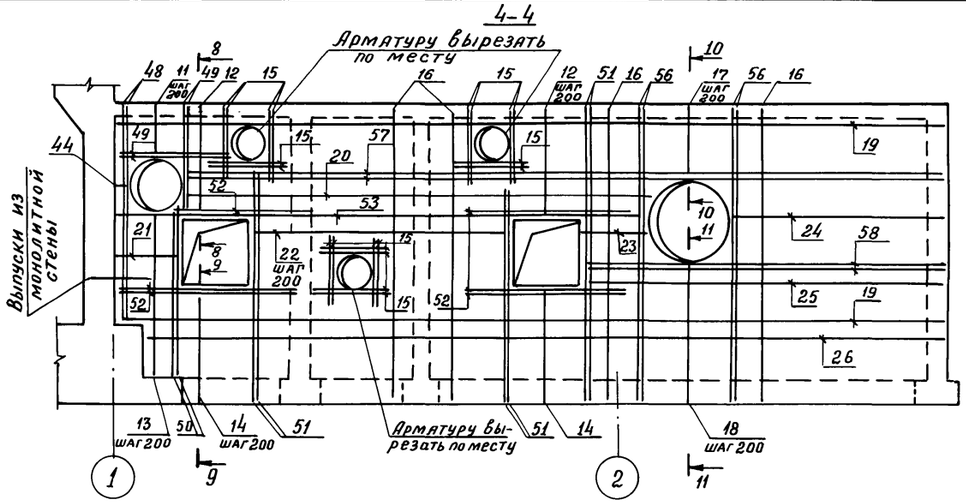

5-5 для СТм8

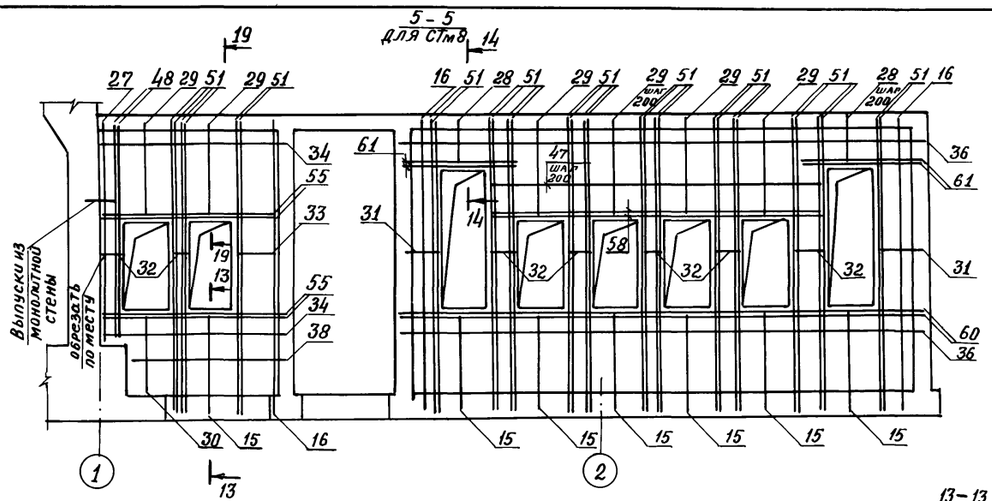

8-8

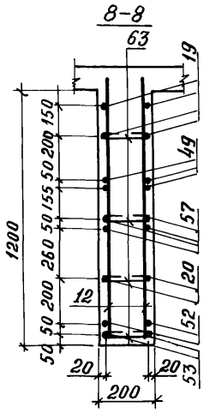

5-5 для СТм9

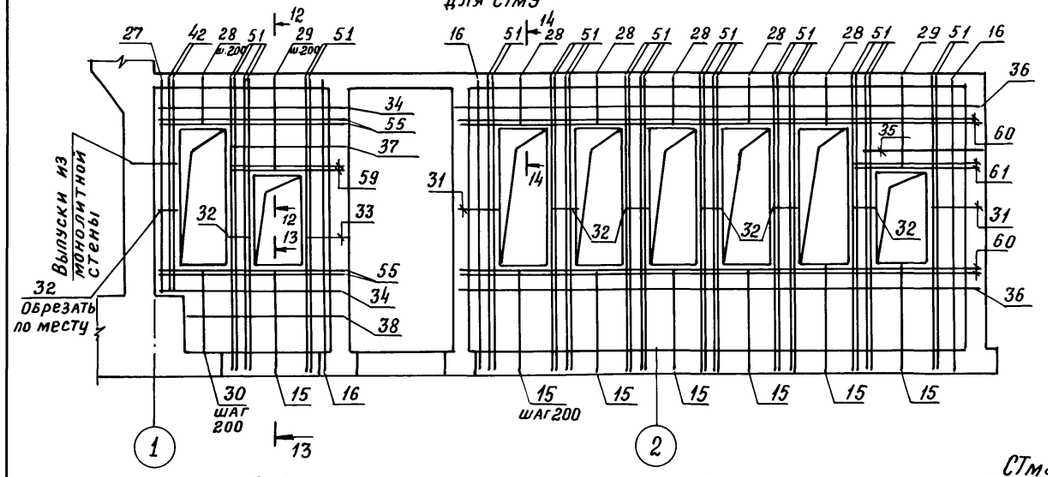

9-9

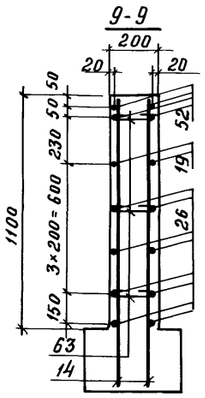

10-10

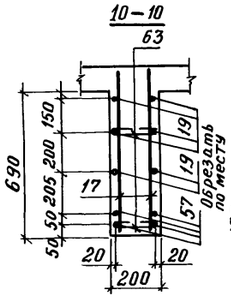

11-11

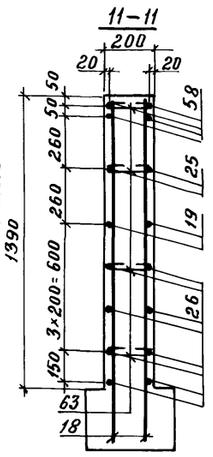

12-12

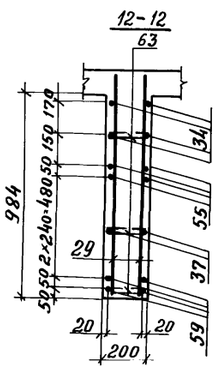

13-13

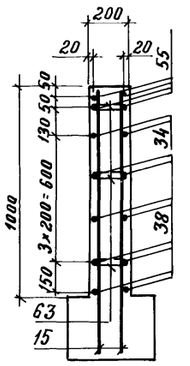

14-14

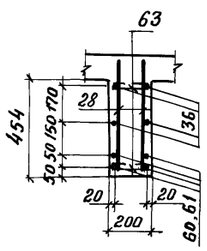

17-17

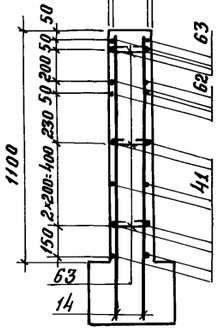

6-6

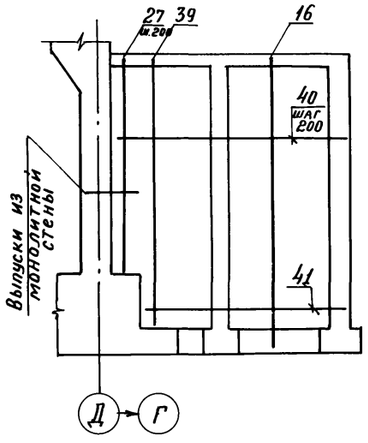

7-7

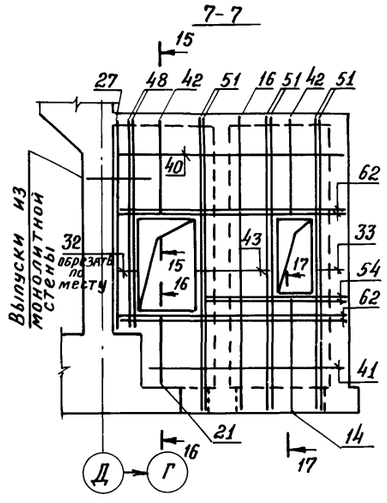

СТм8. СТм9. Схема армирования перекрытия

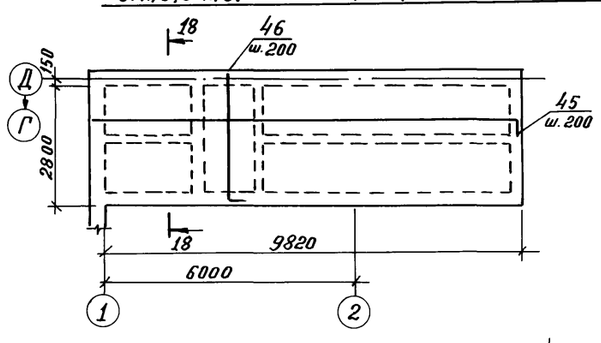

18-18

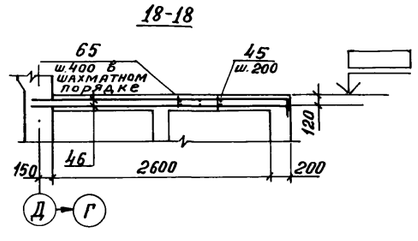

15-15

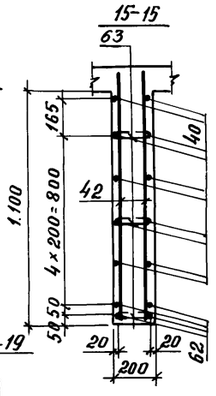

16-16

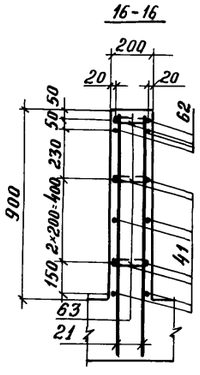

19-19

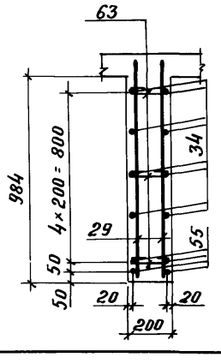

Привязан

Инв. №

Данный лист см. совместно с листами 27, 29

				А-II (III, IV)-2500-0459.90-КЖ	
Инженер	Зельцер		18.04.90	Склад материалов в подвале инженерного корпуса сухие грунты-1,2 клим. зоны	Стадия: Р; Лист: 28; Листов:
Вед. инж.	Никифорова		18.04.90		
ГИП	Кондратьева		18.04.90		
Н. контр.	Кондратьева		18.04.90	Стены монолитные СТм8, СТм9. Схемы армирования	ПРОМСТРОЙПРОЕКТ
Нач. ОТЭП	Сергеев		18.04.90		

24497-01 46

Инв. № подл. | Подпись и дата | Взам. инв. №

Копировал: Яковлева

Формат А2

Формат	Зона	Поз.	Обозначение	Наименование	Кол-во на исполнение СТм8	Кол-во на исполнение СТм9	Примечание
				Сборочные единицы			
				Изделия закладные			
А4		1	А-II(III,IV)-2500-0459.90-КЖ.И.047	НМН1	1	1	
А4		2	03.005-5 В.2 ал.5 КПК-5	Т-199.250.11.000-82	3	3	
А4		3	А-II(III,IV)-2500-0459.90-КЖ.И.047-02	НМН3	1	1	
А4		4	1.400-15. В.1.540-09	МН548	69,6	77,0	м
А4		5	03.005-5 В.1 ал.5 КПК-5	Т-199.250.11.000-02	13	13	
А4		6	03.005-5 В.2 ал.16 КПК-17	Т-199.250.23.000-12	2	2	
А4		7	03.005-5 В.2 ал.16 КПК-17	Т-199.250.23.000-23	1	1	
А4		8	03.005-5 В.2 ал.5 КПК-5	Т-199.250.11.000-07	2	2	
				Детали			
Б4		9		Труба 15ГОСТ3262-75* / ВСт2спГОСТ8731-74* ℓ=200	10	10	см. прим. п.2; 0,25 кг
Б4		10		Труба 50×3,5 ГОСТ8732-78* / ВСт2спГОСТ8731-74* ℓ=200	1	1	см. прим. п.2; 0,8 кг
				10 А-III ГОСТ5781-82*			
Б4		11		ℓ=580	6	6	0,36 кг
Б4		12		ℓ=1300	12	12	0,8 кг
Б4		13		ℓ=1960	2	2	1,2 кг
Б4		14		ℓ=1380	20	20	0,85 кг
Б4		15		ℓ=1280	82	82	0,79 кг
Б4		16		ℓ=3500	118	118	2,2 кг
Б4		17		ℓ=790	10	10	0,49 кг
Б4		18		ℓ=1670	10	10	1,0 кг
Б4		19*		ℓ=10070	8	8	6,2 кг
Б4		20		ℓ=5500	2	2	3,4 кг
Б4		21		ℓ=880	14	14	0,54 кг
Б4		22		ℓ=3300	8	8	2,0 кг
Б4		23		ℓ=500	4	4	0,31 кг
Б4		24*		ℓ=2710	10	10	1,7 кг
Б4		25*		ℓ=4250	2	2	2,6 кг
Б4		26*		ℓ=9720	8	8	6,0 кг
Б4		27		ℓ=2600	12	12	1,6 кг
Б4		28		ℓ=550	12	36	0,34 кг
Б4		29		ℓ=1080	36	12	0,67 кг
Б4		30		ℓ=980	6	6	0,6 кг
Б4		31*		ℓ=700	28	28	0,43 кг
Б4		32		ℓ=300	80	114	0,19 кг
Б4		33*		ℓ=650	20	20	0,4 кг
Б4		34*		ℓ=2450	10	6	1,5 кг
Б4		35*		ℓ=1620		2	1,0 кг
Б4		36*		ℓ=6650	14	14	4,1 кг
Б4		37*		ℓ=1560		2	0,96 кг
Б4		38*		ℓ=2100	8	8	1,3 кг
Б4		39		ℓ=3200	12	12	2,0 кг
Б4		40*		ℓ=2950	62	62	1,8 кг
Б4		41*		ℓ=2600	24	24	1,6 кг
Б4		42		ℓ=1200	10	10	0,74 кг
Б4		43		ℓ=910	8	8	0,56 кг
Б4		44		ℓ=160	6	6	0,1 кг
Б4		45*		ℓ=10170	28	28	6,3 кг
Б4		46*		ℓ=3200	98	98	2,0 кг
Б4		47		ℓ=3990	6		2,5 кг
				12 А-III ГОСТ5781-82*			
Б4		48		ℓ=2600	12	12	2,3 кг
Б4		49		ℓ=1300	8	8	1,2 кг
Б4		50		ℓ=1960	4	4	1,7 кг
Б4		51		ℓ=3500	84	84	3,1 кг
Б4		52		ℓ=1760	12	12	1,6 кг
Б4		53		ℓ=6320	2	2	5,6 кг
				16 А-III ГОСТ5781-82*			
Б4		54		ℓ=1610	4	4	2,5 кг
Б4		55		ℓ=2280	8	8	3,6 кг
Б4		56		ℓ=3500	8	8	5,5 кг
Б4		57		ℓ=8980	4	4	14,2 кг
Б4		58		ℓ=3980	8	4	6,3 кг
Б4		59		ℓ=1390		4	2,2 кг
Б4		60		ℓ=6280	4	8	9,9 кг
Б4		61		ℓ=1760	8		2,8 кг
				ℓ=1450		4	2,3 кг
Б4		62		ℓ=2750	8	8	4,3 кг
				8А-I ГОСТ5781-82*			
Б4		63*		ℓ=270	249	246	0,11 кг
Б4		64*		ℓ=190	89	89	0,08 кг
				12 А-I ГОСТ5781-82*			
Б4		65*		ℓ=480	56	56	0,43 кг
Б4		66		Полоса 5-6×100 ГОСТ103-76* / ВСт3кп2 ГОСТ535-79* ℓ=150	16	16	0,71 кг
				Материалы			
				Бетон класса В25	213	216	м3

*) Поз.- 19,24...26,31,33...38,40,41,45,46,63...65 - см. ведомость деталей

Ведомость деталей

Поз.	Эскиз
19	9770 (300)
24	2410 (300)
25	3950 (300)
26	9420 (300)
31	500 (200)
33	450 (200)
34	2250 (200)
35	1420 (200)
36	200, 6250 (200)

Ведомость деталей — продолжение

Поз.	Эскиз
37	1360 (200)
38	1900 (200)
40	2750 (200)
41	2400 (200)
45	9970 (200)
46	3000 (200)
63	170
64	90
65	170; 280, 70, 330

1. Данный лист см. совместно с листами 27,28
2. Поз. 9,10 устанавливать по узлу установки КПК-6 серии 03.005-5 вып.1

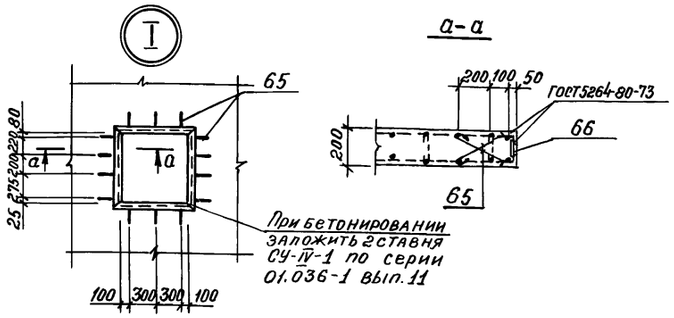

Ведомость расхода стали на элемент, кг

Марка элемента	Изделия арматурные: Арматура класса A-I ГОСТ5781-82* ф8	ф12	Итого	ф10	ф12	ф16	Итого	Всего
СТм8	34,5	24,1	58,6	1279,4	334,8	261,2	1875,4	1934,0
СТм9	34,2	24,1	58,3	1246,2	334,8	296,4	1877,4	1935,7

Марка элемента	Изделия закладные: Арматура класса A-III ГОСТ5781-82* ф8	Итого	Прокат марки ВСт3сп2 ГОСТ8509-72* ∠50×5	Итого	ВСт2сп ГОСТ3262-75* Труба 15	Труба 20	Труба 32	Итого	ВСт2сп ГОСТ8732-78* Труба 426×10	Труба 630×10	Труба 1020×10	Труба 50×3,5	Итого	ВСт3сп ГОСТ19903-74* δ6	δ10	Итого	Всего	Общий расход
СТм8	27,8	27,8	262,4	262,4	11,6	3,2	1,6	16,4	153,9	76,5	124,6	0,8	355,8	44,0	51,3	95,3	757,7	2691,7
СТм9	30,8	30,8	290,3	290,3	11,6	3,2	1,6	16,4	153,9	76,5	124,6	0,8	355,8	44,0	51,3	95,3	788,6	2724,3

Привязан

Инв. №

Инженер	Зельцер		17.04.90	А-II(III,IV)-2500-0459.90-КЖ
Вед.инж.	Никторова		17.04.90	Склад материалов в подвале инженерного корпуса сухие грунты-1,2 клим. зоны
ГИП	Кондратьева		17.04.90	Спецификация к стенам монолитным СТм8, СТм9
Н.контр.	Кондратьева		17.04.90	
Нач. ОТЭП	Сергеев		17.04.90	

Стадия	Лист	Листов
Р	29	

ПРОМСТРОЙПРОЕКТ

24497-01 47

Копировал: Яковлева

Формат А2

Взам. инв. № | Подпись и дата | Инв. № подл.

АЛЬБОМ 1

СТм 10

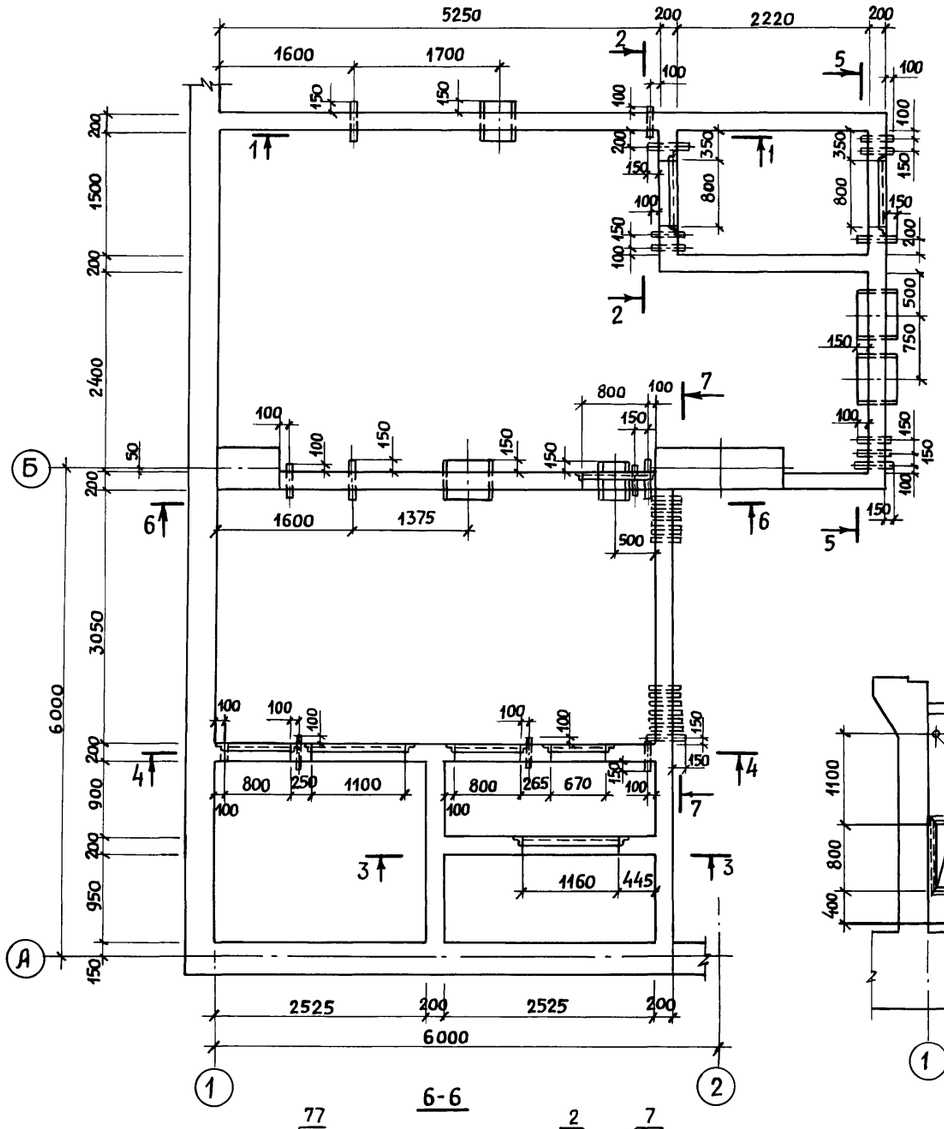

1-1

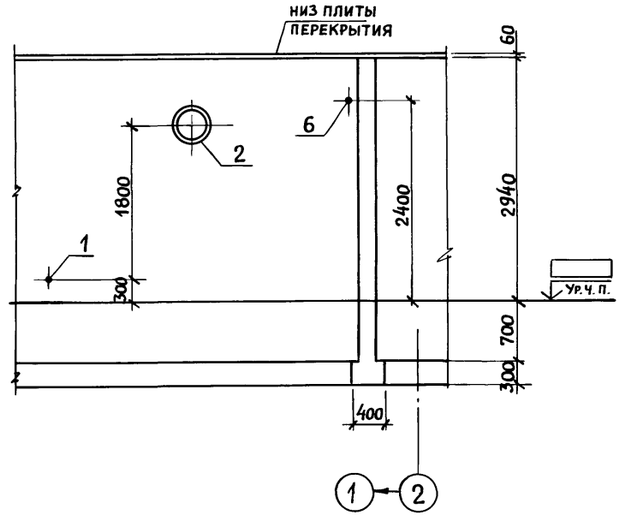

2-2

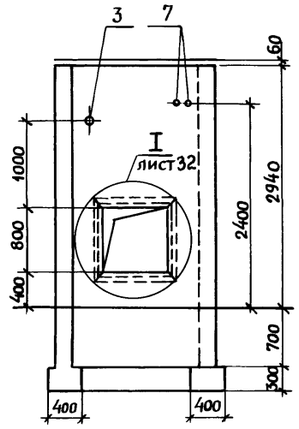

3-3

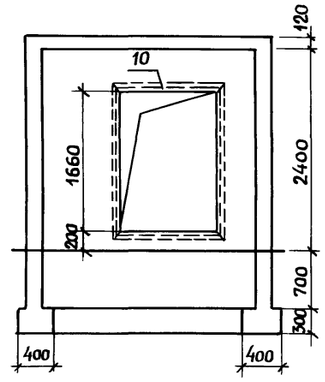

4-4

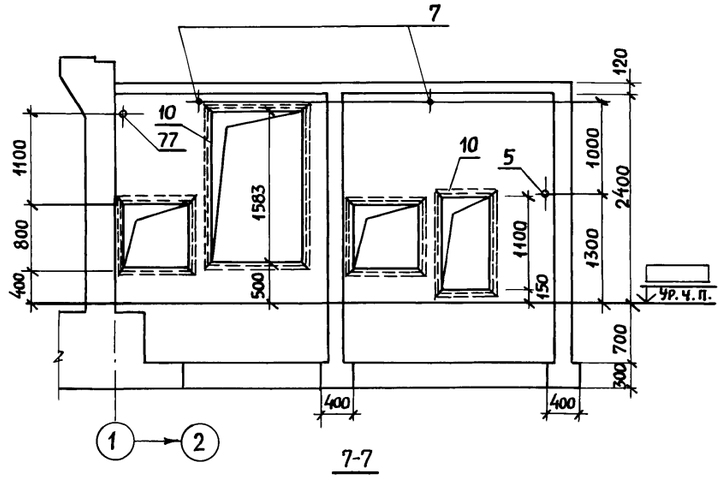

5-5

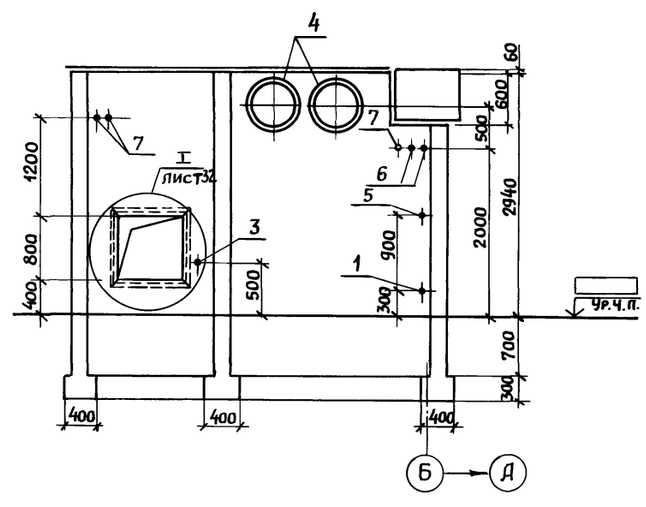

6-6

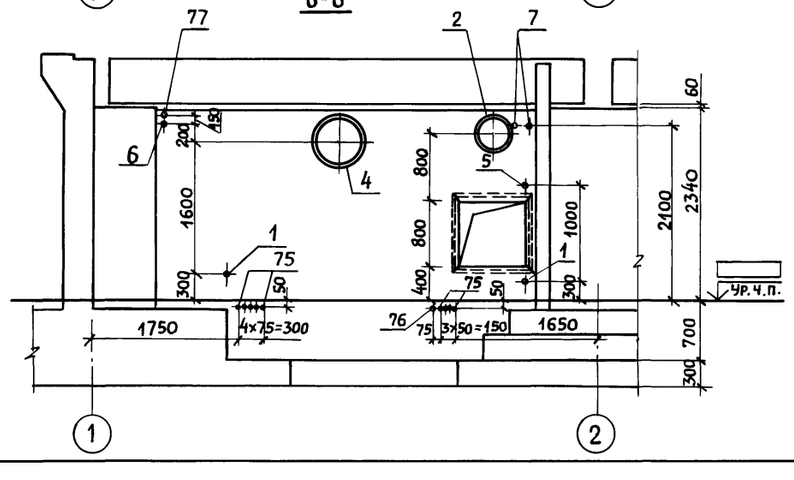

7-7

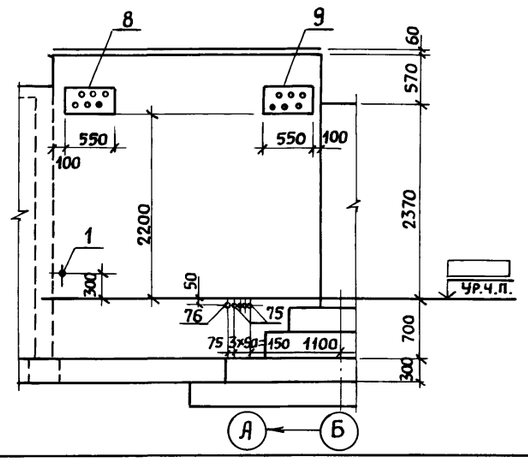

1. Схемы армирования и спецификацию к стене монолитной СТм 10 см. на листах 31...33
2. Установку КПК-5 и КПК-7 выполнять по узлам серии 03.005-5 вып.1

Привязан:

Инв. №

Техник	Захарова		13.04.90
Инженер	Зельцер		13.04.90
Вед.инж.	Никифорова		13.04.90
ГИП	Кондратьева		13.04.90
Н.контр.	Кондратьева		13.04.90
Нач.ОТЭП	Сергеев		13.04.90

А-II(III;IV)-2500-0459.90-КЖ

Склад материалов в подвале инженерного корпуса сухие грунты-1,2 клим. зоны

Стена монолитная СТм 10

Стадия	Лист	Листов
Р	30	

ПРОМСТРОЙПРОЕКТ

Взам. инв. № | Подпись и дата | Инв. № подл.

24497-01 48

Копировал Пивоварова Формат А2

Альбом 1

СТм10 Схема армирования стен

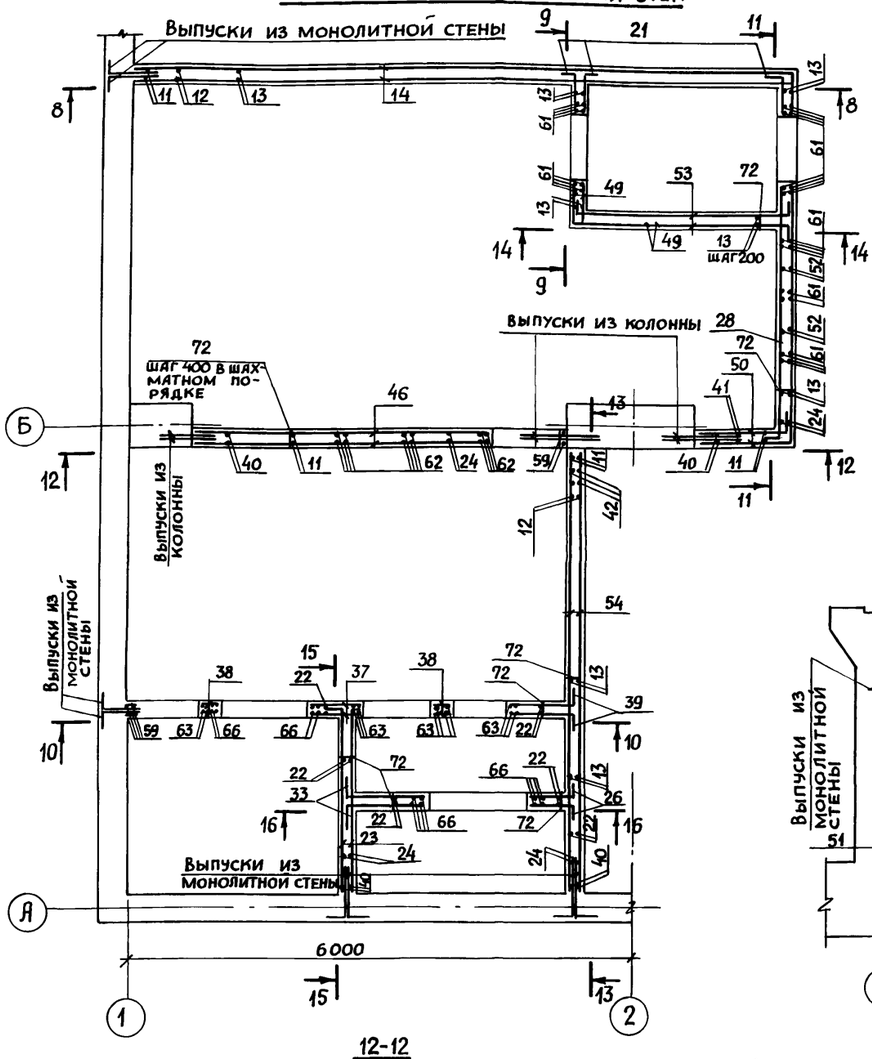

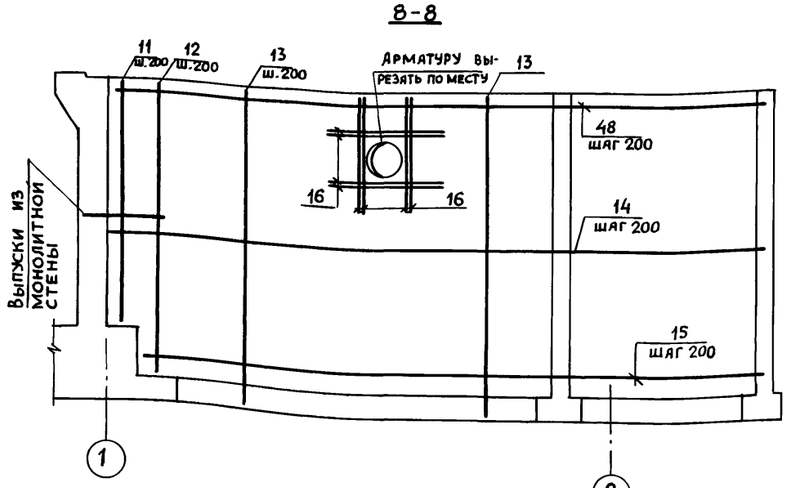

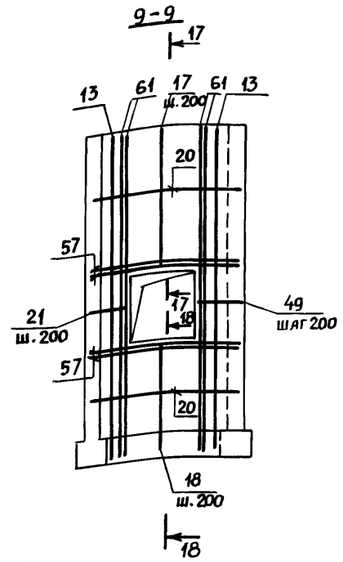

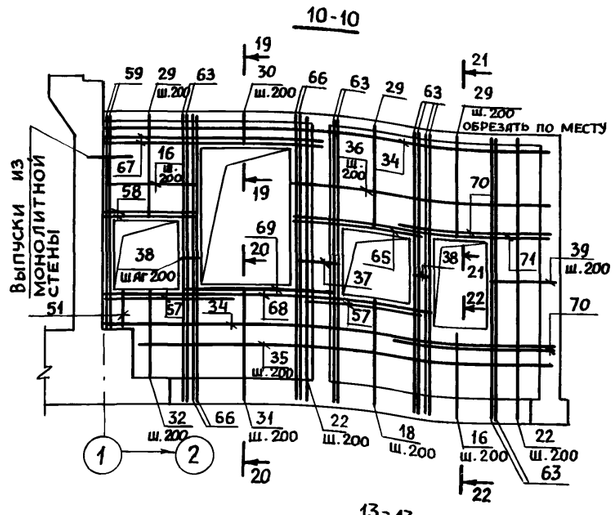

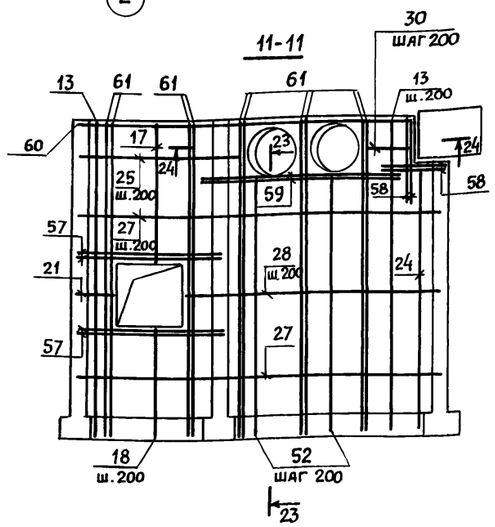

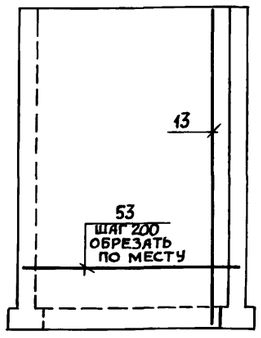

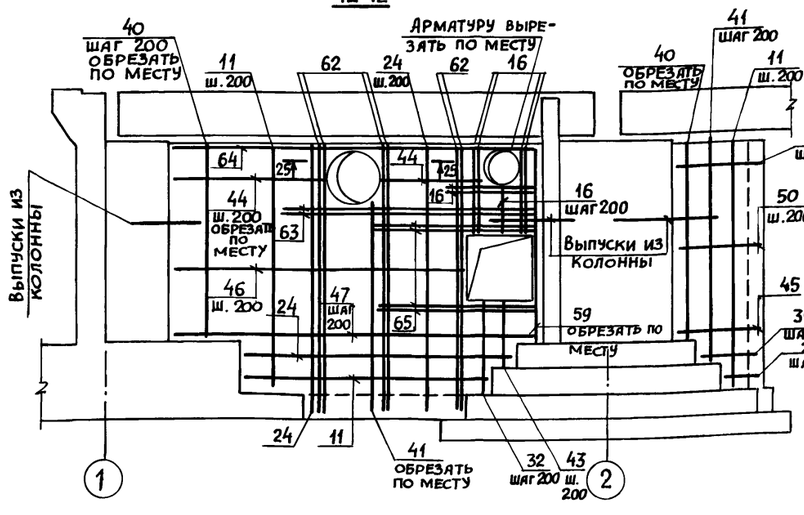

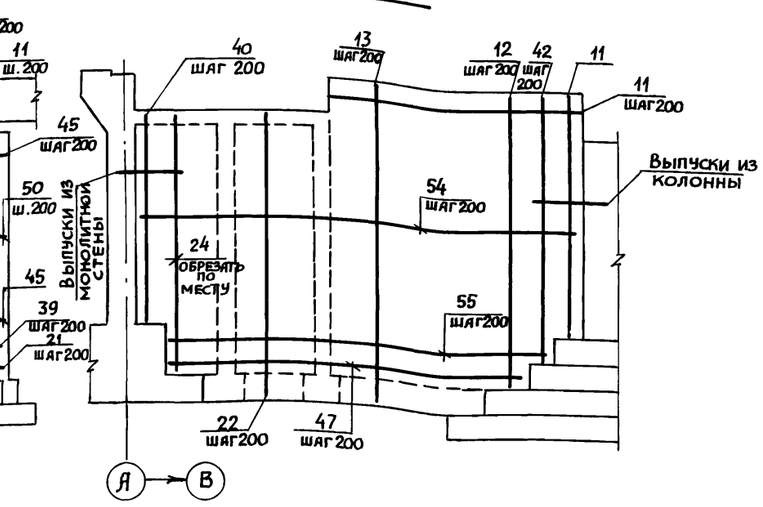

Данный лист см. совместно с листами 30, 32, 33

Привязан:

Инв. №

А-II (III, IV)-2500-0459.90-КЖ

Техник	Захарова		11.04.90	Склад материалов в подвале инженерного корпуса Сухие грунты-1,2 клим. зоны	Стадия	Лист	Листов
Инженер	Зельцер		11.04.90		Р	31	
Вед. инж.	Никифорова		11.04.90				
ГИП	Кондратьева		11.04.90	Стена монолитная СТм10 Схемы армирования	Промстройпроект		
Н. контр.	Кондратьева		11.04.90				
Нач. отэп	Сергеев		11.04.90				

24497-01 49

Инв. № подл. | Подпись и дата | Взам. инв. №

Копировал Пивоварова Формат А2

Альбом 1

15-15

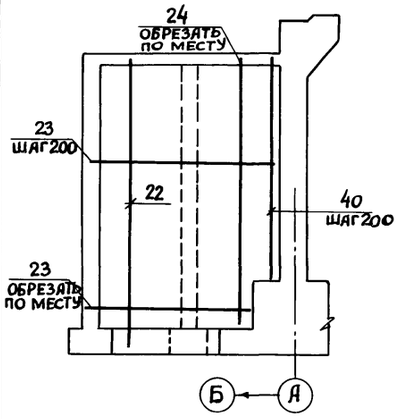

16-16

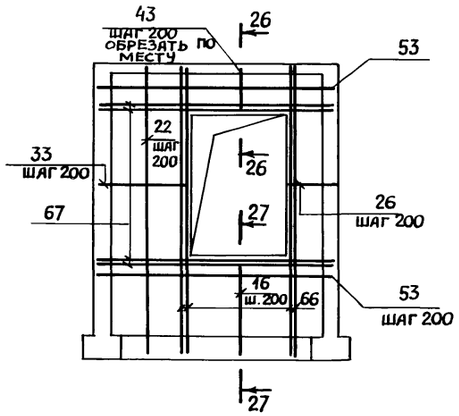

СТм 10 Схема армирования перекрытия

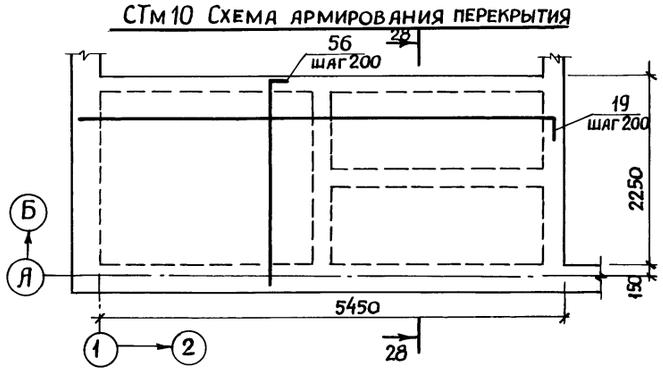

17-17

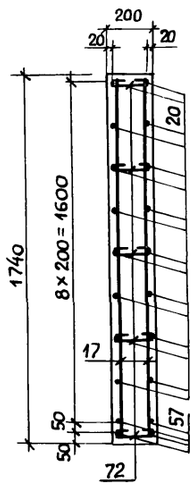

18-18

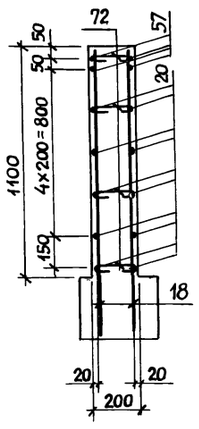

19-19

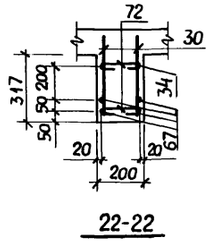

22-22

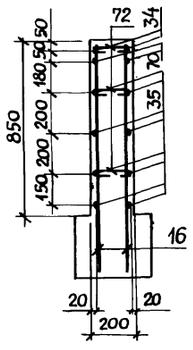

23-23

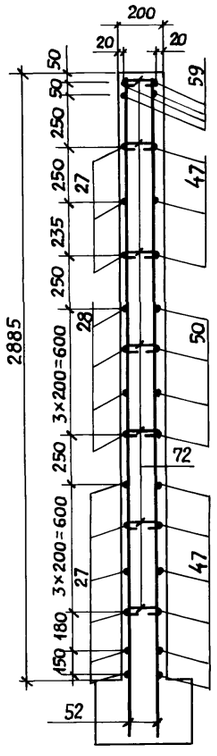

28-28

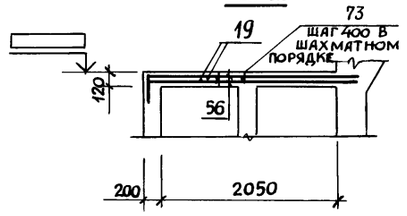

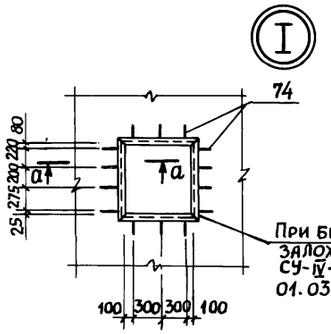

Спецификация к стене монолитной СТм 10

Формат	Зона	Поз.	Обозначение	Наименование	Кол.	Примечание
				Сборочные единицы		
				Изделия закладные		
А4		1	03.005-5 вып.2 ал.5 КПК-5	Т-199.250.11.000-37	5	для 1 кл. зоны
А4			03.005-5 вып.2 ал.5 КПК-5	Т-199.250.11.000-22	5	для 2 кл. зоны
А4		2	03.005-5 вып.2 ал.5 КПК-5	Т-199.250.11.000-82	2	
А4		3	03.005-5 вып.2 ал.5 КПК-5	Т-199.250.11.000-62	2	
А4		4	А-II(III,IV)-2500-0459.90-КЖ.И.047	НМН 1	3	
А4		5	03.005-5 вып.2 ал.5 КПК-5	Т-199.250.11.000-02	3	
А4		6	03.005-5 вып.2 ал.16 КПК-17	Т-199.250.23.000-22	4	
А4		7	03.005-5 вып.2 ал.16 КПК-17	Т-199.250.23.000-12	9	
А4		8	А-II(III,IV)-2500-0459.90-КЖ.И.049	НМН 8	1	
А4		9	-КЖ.И.051	НМН 12	1	
А4		10	1.400-15.1.540.-09	МН 548	15,1	м
				Детали		
				10 А-III ГОСТ 5781-82*		
Б4		11		ℓ = 3000	32	1,9 кг
Б4		12		ℓ = 3720	12	2,3 кг
Б4		13		ℓ = 3920	134	2,5 кг
Б4		14*		ℓ = 8380	8	5,2 кг
Б4		15*		ℓ = 8030	8	5,0 кг
Б4		16		ℓ = 1120	58	0,69 кг
Б4		17		ℓ = 1720	16	1,1 кг
Б4		18		ℓ = 1380	24	0,85 кг
Б4		19*		ℓ = 5900	22	3,6 кг
Б4		20*		ℓ = 3450	26	2,1 кг
Б4		21*		ℓ = 800	20	0,49 кг

Данный лист см. совместно с листами 30,31,33.

20-20

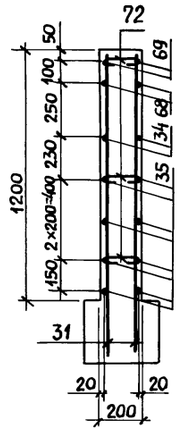

21-21

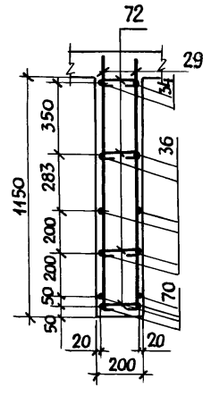

24-24

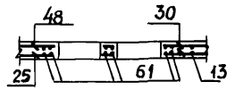

25-25

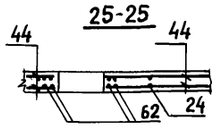

26-26

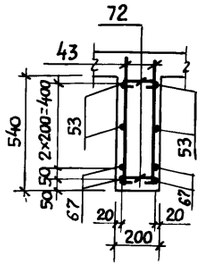

27-27

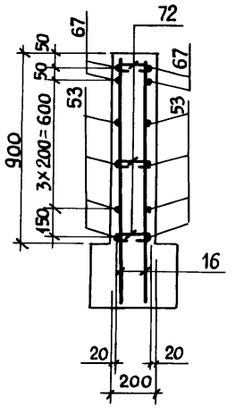

a-a

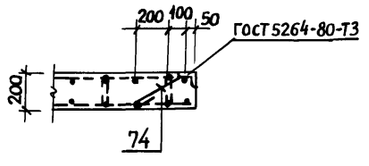

Привязан:

Инв. №

Техник	Захарова		17.04.90	А-II(III;IV)-2500-0459.90-КЖ	
Инженер	Зельцер		17.04.90		
Вед. инж	Никифорова		17.04.90		
ГИП	Кондратьева		17.04.90	Склад материалов в подвале инженерного корпуса сухие грунты - 1,2 клим. зоны	Стадия: Р; Лист: 32; Листов:
Н. контр	Кондратьева		17.04.90	Стена монолитная СТм 10 Схемы армирования. Спецификация к стене монолитной СТм 10	ПРОМСТРОЙПРОЕКТ
Нач ОТЭП	Сергеев		17.04.90		

Инв № подл | Подпись и дата | Взам. инв №

24497-01 50

Копировал Пивоварова Формат А2

Альбом 1

Формат	Зона	Поз.	Обозначение	Наименование	Кол.	Примечание
				10 А-III ГОСТ 5781-82*		
Б4		22		ℓ = 3500	52	2,2 кг
Б4		23*		ℓ = 2400	32	1,5 кг
Б4		24		ℓ = 3300	34	2,0 кг
Б4		25*		ℓ = 2230	6	1,4 кг
Б4		26*		ℓ = 760	16	0,47 кг
Б4		27*		ℓ = 4800	9	3,0 кг
Б4		28*		ℓ = 3500	8	2,2 кг
Б4		29		ℓ = 1300	22	0,8 кг
Б4		30		ℓ = 410	18	0,25 кг
Б4		31		ℓ = 1480	12	0,91 кг
Б4		32		ℓ = 1080	10	0,67 кг
Б4		33*		ℓ = 1250	16	0,77 кг
Б4		34*		ℓ = 5600	4	3,5 кг
Б4		35*		ℓ = 5250	8	3,2 кг
Б4		36*		ℓ = 3350	6	2,1 кг
Б4		37		ℓ = 550	8	0,34 кг
Б4		38		ℓ = 230	16	0,14 кг
Б4		39*		ℓ = 1100	18	0,68 кг
Б4		40		ℓ = 2600	22	1,6 кг
Б4		41		ℓ = 2720	10	1,7 кг
Б4		42		ℓ = 3420	4	2,1 кг
Б4		43		ℓ = 780	16	0,48 кг
Б4		44		ℓ = 1940	10	1,2 кг
Б4		45*		ℓ = 1400	10	0,86 кг
Б4		46		ℓ = 3580	8	2,2 кг
Б4		47		ℓ = 4480	17	2,8 кг
Б4		48*		ℓ = 9910	6	6,1 кг
Б4		49*		ℓ = 1930	8	1,2 кг
Б4		50*		ℓ = 4230	8	2,6 кг
Б4		51		ℓ = 480	2	0,3 кг
Б4		52		ℓ = 3160	12	1,9 кг
Б4		53*		ℓ = 3160	48	1,9 кг
Б4		54		ℓ = 5580	26	3,4 кг
Б4		55		ℓ = 4800	4	3,0 кг
Б4		56*		ℓ = 2750	54	1,7 кг
Б4		57		12 А-III ГОСТ 5781-82*		
				ℓ = 1880	20	1,7 кг
Б4		58		ℓ = 1130	12	1,0 кг
Б4		59		ℓ = 2600	10	1,6 кг
Б4		60		ℓ = 3830	2	3,4 кг
Б4		61		ℓ = 3920	28	3,6 кг
Б4		62		ℓ = 3300	12	2,9 кг
Б4		63		ℓ = 3500	24	3,1 кг
Б4		64		ℓ = 4480	2	4,0 кг
Б4		65		ℓ = 1620	10	1,4 кг
				16 А-III ГОСТ 5781-82*		
Б4		66		ℓ = 3500	16	5,5 кг
Б4		67		ℓ = 2890	12	4,6 кг
Б4		68		ℓ = 3870	2	6,1 кг
Б4		69		ℓ = 1900	2	3,0 кг
Б4		70		ℓ = 2200	4	3,5 кг
Б4		71		ℓ = 3180	2	5,0 кг
				8 А-I ГОСТ 5781-82*		
Б4		72*		ℓ = 270	344	0,11 кг
Б4		73*		ℓ = 190	40	0,08 кг
				12 А I ГОСТ 5781-82*		
Б4		74*		ℓ = 480	70	0,43 кг
Б4		75		Труба 45×4 ГОСТ 8732-78* / Вст2сп ГОСТ 8731-74* ℓ=200		см. прим. п.2
					13	0,81 кг
Б4		76		Труба 89×3,5 ГОСТ 8732-78* / Вст2сп ГОСТ 8731-74* ℓ=200		см. прим п.2
					2	1,5 кг
Б4		77		Труба 68×3,5 ГОСТ 8732-78* / Вст2сп ГОСТ 8731-74* ℓ=200		см. прим. п.2
					2	1,1 кг
				МАТЕРИАЛЫ		
				Бетон класса В25	26,4	м³

*) Поз. 14, 15, 19...21, 23, 25, 28, 33...36, 39, 45, 48...50, 53, 56, 72...74 см. ведомость деталей

Ведомость деталей

Поз	Эскиз
14	7850 / 530
15	7500 / 530
19	5700 / 200
20	200 / 1850 / 1400
21	500 / 300
23	2200 / 200
25	2030 / 200
26	560 / 200
27	200 / 4400 / 200
28	3300 / 200
33	1050 / 200
34	5400 / 200
35	5050 / 200

Ведомость деталей — продолжение

Поз.	Эскиз
36	3150 / 200
39	800 / 300
45	1100 / 300
48	7850 / 2060
49	530 / 1400
50	1100 / 3130
53	200 / 2760 / 200
72	170
73	90
74	170 / 380 / 280 / 70
56	2550 / 200

1. Данный лист см. совместно с листами 30... 32
2. Поз. 75...77 устанавливать по узлу установки КПК-6 серии 03.005-5 вып. 1

Ведомость расхода стали на элемент, кг

Марка элемента	Изделия арматурные								Изделия закладные																				Всего	Общий расход
	Арматура класса							Всего	Арматура класса	Прокат марки																				
	А-I			А-III					А-III	Вст3кп2	Вст2сп														Вст3сп					
	ГОСТ 5781-82*								ГОСТ 5781-82	ГОСТ 8509-72*	ГОСТ 3262-75*				ГОСТ 8732-78*										ГОСТ 19903-74*					
	ф8	ф12	Итого	ф10	ф12	ф16	Итого		ф8	Итого	50×5	Итого	Труба 15	Труба 20	Труба 32	Итого	Труба 45×3,5	Труба 57×3,5	Труба 459×4,5	Труба 426×10	Труба 630×10	Труба 45×4	Труба 68×3,5	Труба 89×3,5	Итого	δ6	δ10	Итого		
СТм 10	41,0	30,1	71,1	1664,6	299,8	185,4	2149,8	2220,9	6,0	6,0	56,9	56,9	2,1	8,4	15,6	26,1	9,0	11,5	17,2	102,6	229,5	10,5	2,2	3,0	385,5	40,3	80,6	120,9	595,4	2816,3

Привязан:

Инв. №

Техник	Захарова		17.04.90	А-II(III;IV)-2500-0459.90-КЖ	
Инженер	Зельцер		16.04.90		
Вед. инж.	Никифорова		17.04.90		
ГИП	Кондратьева		18.04.90		
Н. контр.	Кондратьева		18.04.90		
Нач. ОТЭП	Сергеев		17.04.90		

Склад материалов в подвале инженерного корпуса сухие грунты – 1,2 клим. зоны	Стадия	Лист	Листов
	Р	33	
Спецификация к стене монолитной СТм 10 (продолжение)	ПРОМСТРОЙПРОЕКТ		

24497-01 51

Копировал Пивоварова Формат А2

Взам. инв. № | Подпись и дата | Инв. № подл.

Альбом 1

СТм11

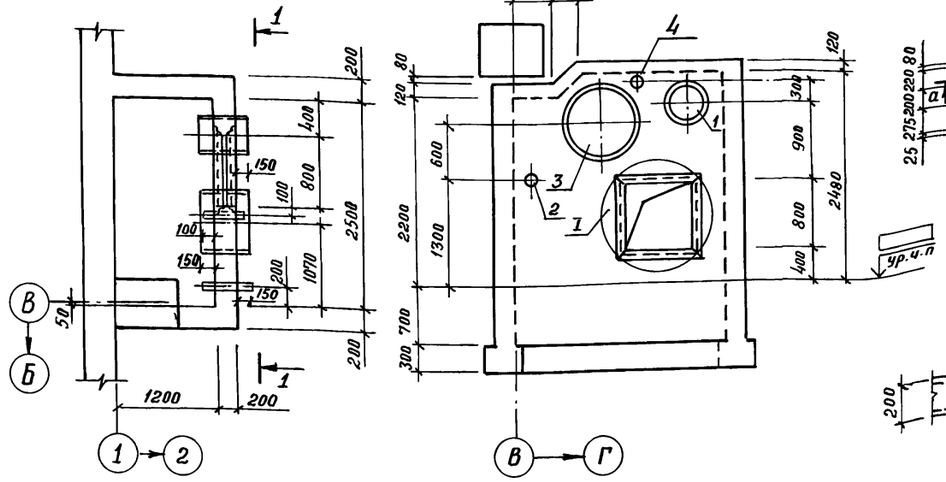

1-1

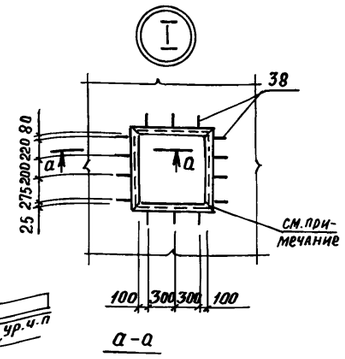

а-а

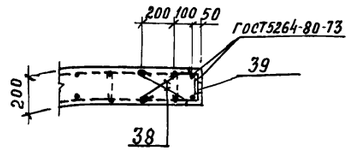

4-4

СТм11

Схема армирования стен

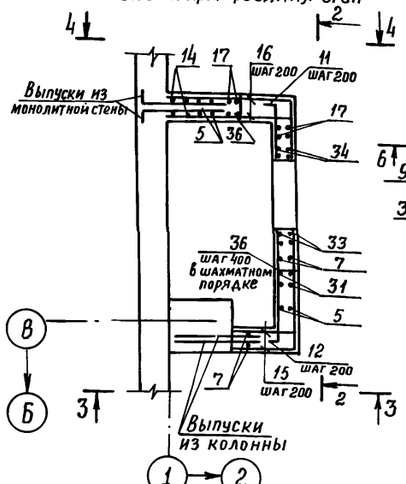

2-2

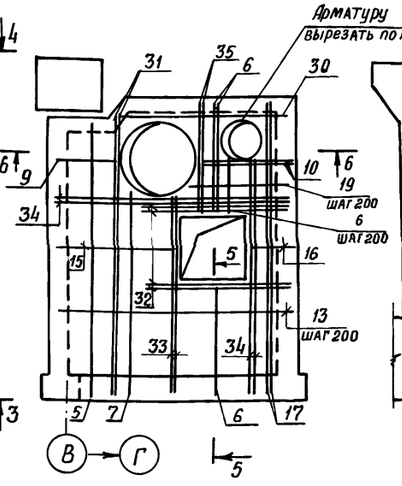

3-3

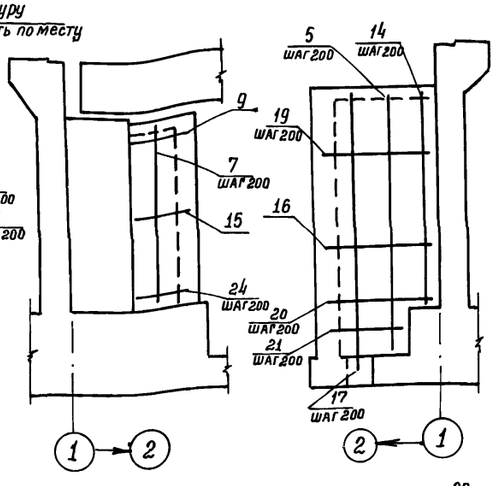

5-5

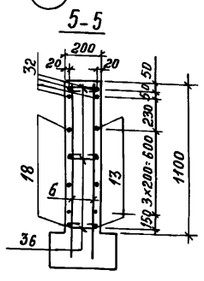

6-6

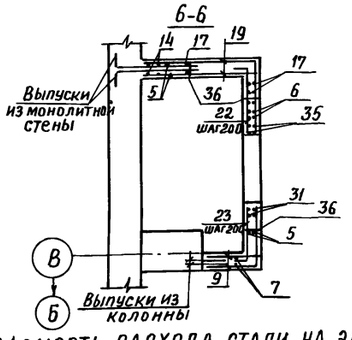

СТм11

Схема армирования перекрытия

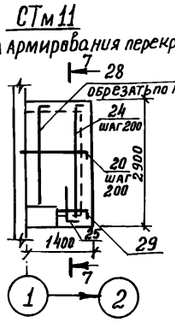

7-7

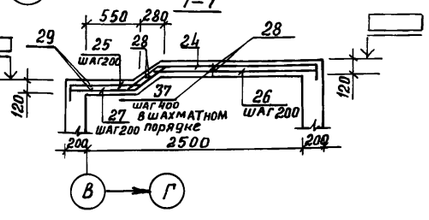

При бетонировании заложить 2 ставня СУ-IV-1 по серии 01.036-1 вып. 11

Ведомость деталей

Поз.	Эскиз
8	630, 300
9	630, 840
11	550, 200
12	1450, 200
15	630, 1480
16	1380, 580
18	200, 2800, 200
19	1380, 1200
20	1380, 300
21	1030, 300
22	1170, 200
23	810, 200
24	300, 400, 500, 1850, 200
25	200, 900
26	1980, 200
27	780, 500, 400, 300
28	1600, 200
29	630, 200
36	170
37	90
38	70, 280, 330, 70

Спецификация к стене монолитной СТм 11

Формат	Зона	Поз.	Обозначение	Наименование	Кол.	Примечание
				Сборочные единицы		
				Изделия закладные		
А4		1	03.005-5 Вып.2 Ал.5 КПК-5	Т-199.250.11.000-82	1	
А4		2	03.005-5 Вып.2 Ал.5 КПК-5	Т-199.250.11.000-02	1	
А4		3	А-II(III,IV)-2500-0459.90-КЖ и.047-01	НМН2	1	
А4		4	03.005-5 Вып.2 Ал.16 КПК-17	Т-199.250.23.000-12	1	
				Детали		
				10А-III ГОСТ 5781-82*		
Бч		5		ℓ=3280	12	2,0 кг
Бч		6		ℓ=1380	14	0,85 кг
Бч		7		ℓ=2400	6	1,5 кг
Бч		8*		ℓ=930	2	0,57 кг
Бч		9*		ℓ=1470	6	0,91 кг
Бч		10		ℓ=1200	4	0,74 кг
Бч		11*		ℓ=750	8	0,46 кг
Бч		12*		ℓ=1650	8	1,0 кг
Бч		13		ℓ=2880	5	1,8 кг
Бч		14		ℓ=2680	4	1,7 кг
Бч		15*		ℓ=2110	8	1,3 кг
Бч		16*		ℓ=1960	8	1,2 кг
Бч		17		ℓ=3580	8	2,2 кг
Бч		18*		ℓ=3200	5	2,0 кг
Бч		19*		ℓ=2580	6	1,6 кг
Бч		20*		ℓ=1680	2	1,0 кг
Бч		21*		ℓ=1330	8	0,82 кг
Бч		22*		ℓ=1370	3	0,84 кг
Бч		23*		ℓ=1010	3	0,62 кг
Бч		24*		ℓ=2550	4	1,6 кг
Бч		25*		ℓ=1100	4	0,68 кг
Бч		26*		ℓ=2180	28	1,3 кг
Бч		27*		ℓ=1280	4	0,79 кг
Бч		28*		ℓ=2580	8	1,6 кг
Бч		29*		ℓ=830	6	0,51 кг
				12А-III ГОСТ 5781-82*		
Бч		30		ℓ=2100	2	1,9 кг
Бч		31		ℓ=3300	4	2,9 кг
Бч		32		ℓ=1880	8	1,7 кг
Бч		33		ℓ=2470	4	2,2 кг
Бч		34		ℓ=2860	8	2,5 кг
Бч		35		ℓ=1380	4	1,2 кг
				8А-I ГОСТ 5781-82*		
Бч		36*		ℓ=270	38	0,11 кг
Бч		37*		ℓ=190	12	0,08 кг
				12А-I ГОСТ 5781-82*		
Бч		38*		ℓ=480	28	0,43 кг
Бч		39*		Полоса Б-6×100 ГОСТ 103-76* / ВСт3кп2 ГОСТ 535-79* ℓ=150	8	0,71 кг
				Материалы		
				Бетон класса В25	3,2	м3

*) Поз. 8, 9, 11, 12, 15, 16, 18...29, 36...39 - см. ведомость деталей

Ведомость расхода стали на элемент, кг

Марка элемента	Изделия арматурные								Изделия закладные								Общий расход
	Арматура класса							Всего	Прокат марки							Всего	
	А-I				А-III				ВСт2сп				ВСт3сп				
	ГОСТ 5781-82*								ГОСТ 3262-75*		ГОСТ 8732-78*		ГОСТ 19903-74*				
	ф8	ф12		Итого	ф10	ф12		Итого	Труба 15	Труба 20	Труба 426×10	Труба 820×10	Итого	δ=6	δ=10		
СТм 11	5,1	12,0		17,1	215,0	62,6		277,6	294,7	0,7	0,7	51,3	99,9	152,6	13,7	24,9	38,6	191,2	485,9

Привязан

Инв. №

Техник	Дубинкина		17.04.90	
Инженер	Зельцер		17.04.90	
Вед.инж.	Никифорова		17.04.90	
ГИП	Кондратьева		17.04.90	
Н.контр.	Кондратьева		17.04.90	
Нач.отд.	Сергеев		17.04.90	

А-II(III,IV)-2500-0459.90-КЖ

Склад материалов в подвале инженерного корпуса сухие грунты-1,2 клим. зоны

Стена монолитная СТм 11

Стадия	Лист	Листов
Р	34	

ПРОМСТРОЙПРОЕКТ

24497-01 52

Копировал: Яковлева

Формат А2

Взам. инв. № | Подпись и дата | Инв. № подл.

Альбом 1

Схема расположения элементов входа №1

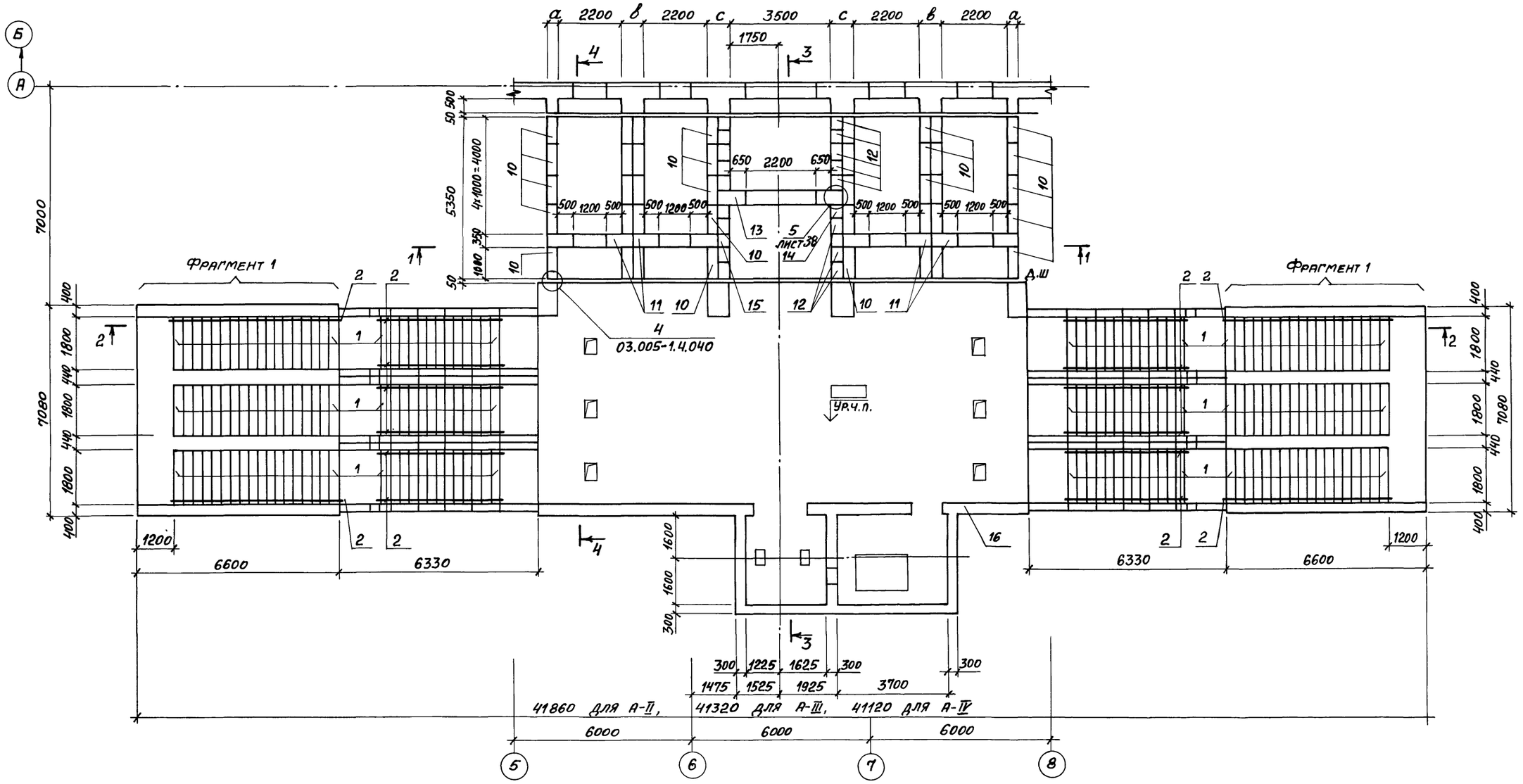

1-1

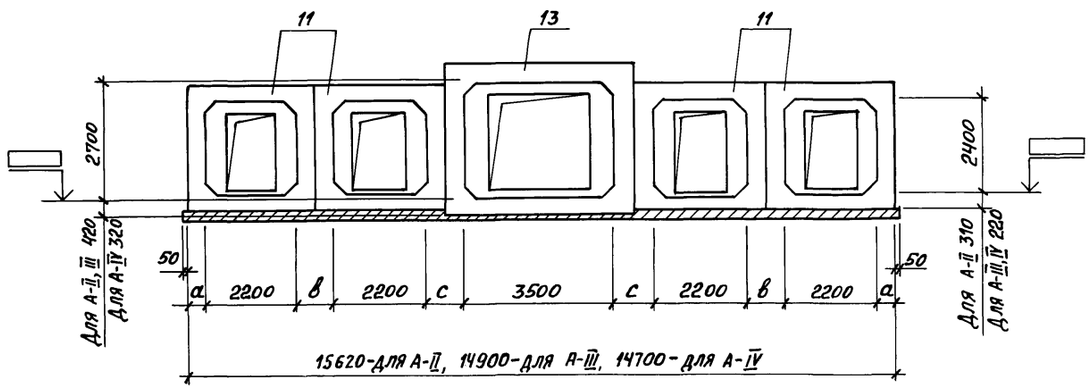

Класс сооружения	Отметка уровня чистого пола	Размеры, мм		
		а	в	с
А – II	-4.700	310	620	730
А – III	-4.600	220	440	640
А – IV	-4.560	220	440	540

Фрагмент 1 - см. лист 38
Узлы 1...6 см. лист 37
Разрезы 2-2 ... 7-7 см. лист 36

Привязан

Инв. №

Взам. инв. №

Подпись и дата

Инв. № подл.

				А-II(III,IV)-2500-0459.90 - КЖ
				Склад материалов в подвале инженерного корпуса. Сухие грунты - 1,2 клим. зоны
Инж.	Кашин		17.04.90	Стадия Р; Лист 35; Листов
ГИП	Кондратьева		17.04.90	Схема расположения элементов входа № 1
Н. контр.	Кондратьева		17.04.90	ПРОМСТРОЙПРОЕКТ
Нач. отд.	Сергеев		17.04.90	

Копировал: Сд

24497-01 53 Формат А2

Альбом 1

2-2

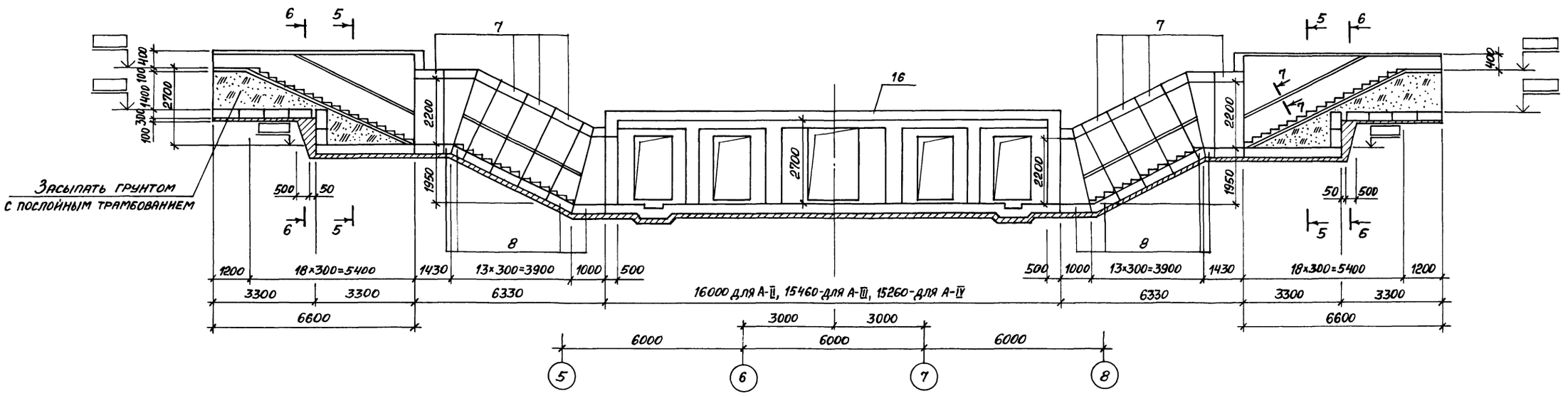

3-3

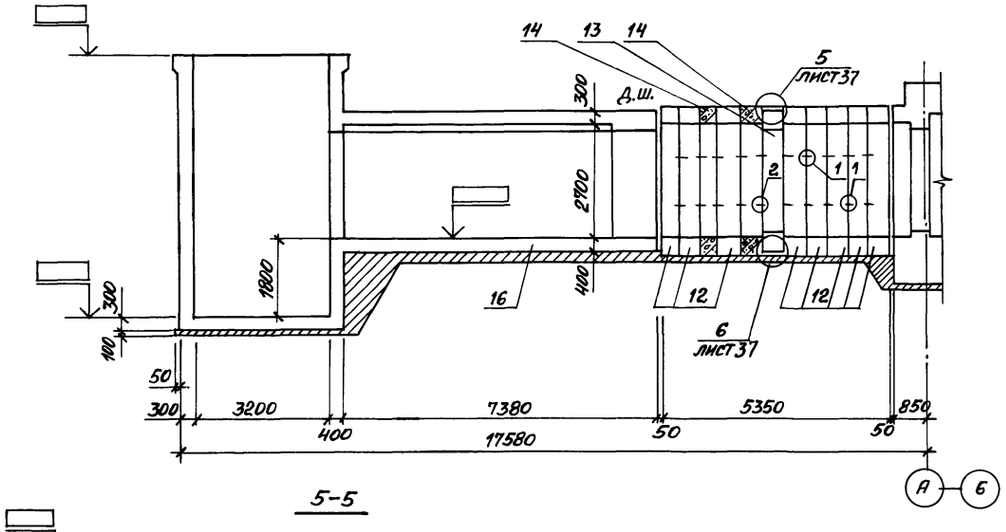

4-4

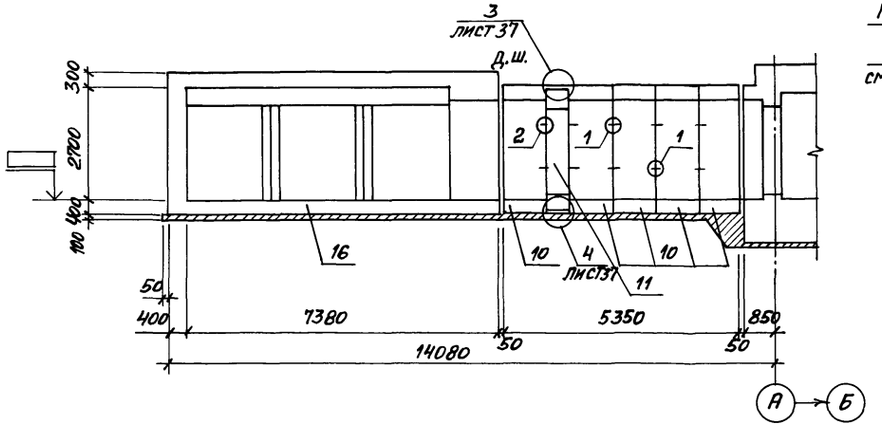

7-7

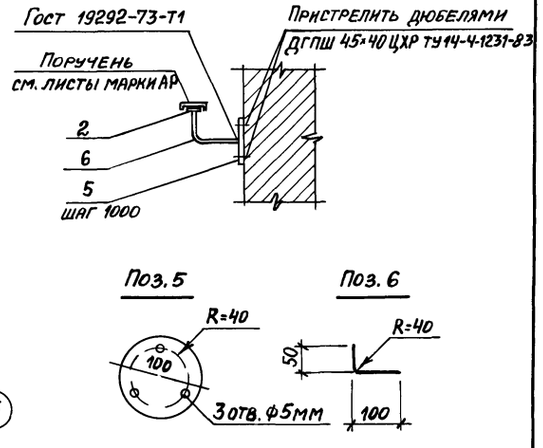

5-5

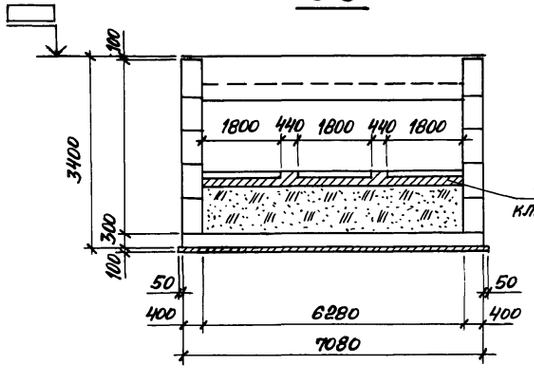

6-6

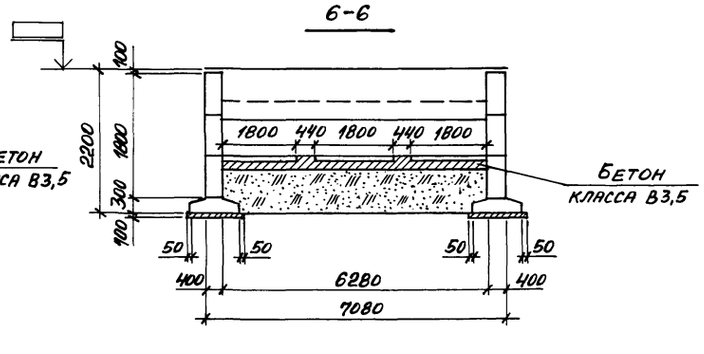

Привязан:

Инв.№

Инж.	Кашин		17.04.90	
ГИП	Кондратьева		17.04.90	
Н.контр.	Кондратьева		17.04.90	
Нач.отд.	Сергеев		17.04.90	

А-II(III,IV)-2500-0459.90-КЖС

Склад материалов в подвале инженерного корпуса
Сухие грунты-1,2 климат. зоны

Стадия	Лист	Листов
Р	36	

Разрезы 2-2... 7-7 к схеме расположения элементов входа №1

ПРОМСТРОЙПРОЕКТ

24497-01 54

Формат А2

Взам.инв.№ | Подпись и дата | Инв.№подл.

Альбом 1

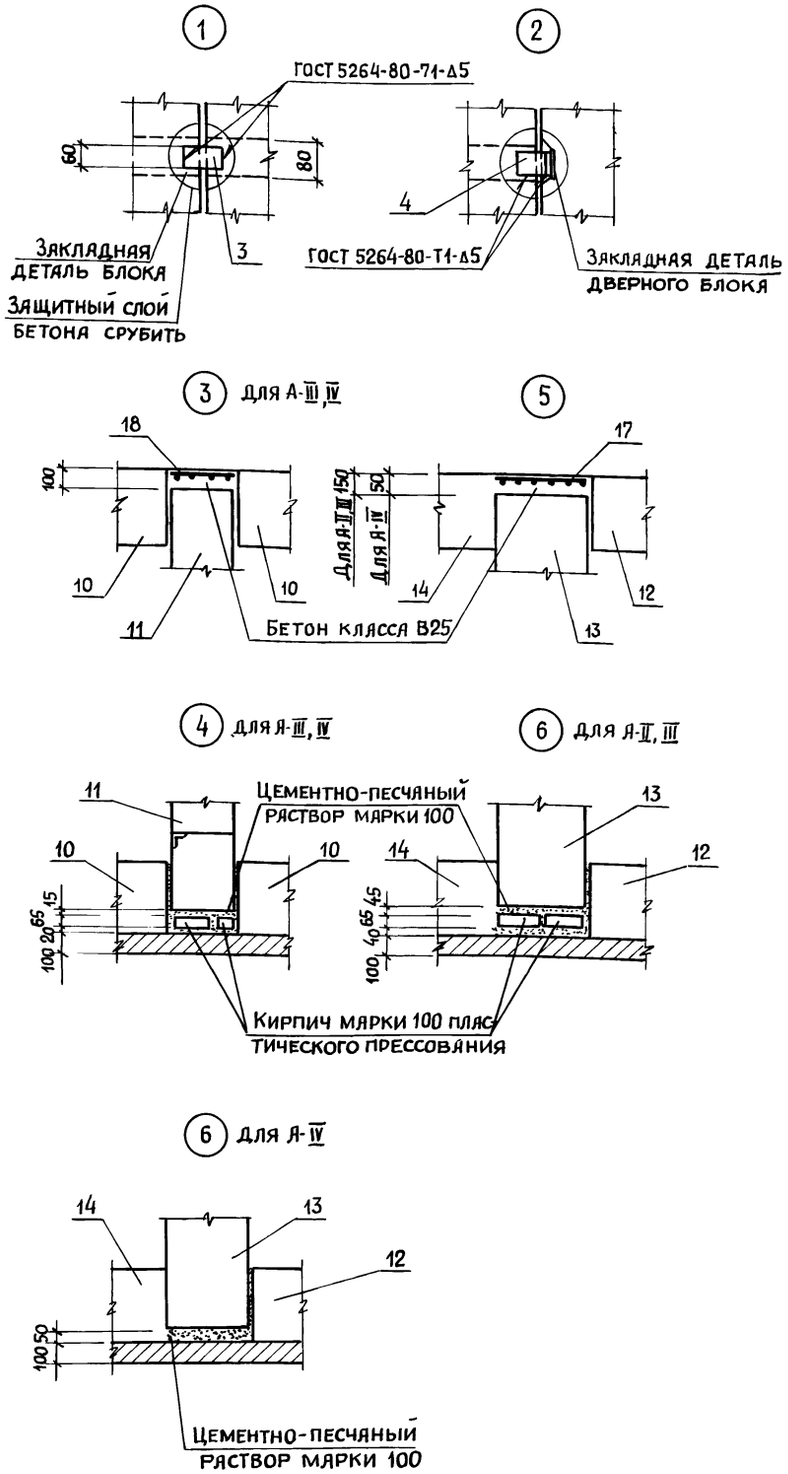

Спецификация к схеме расположения элементов входа № 1

Марка поз.	Обозначение	Наименование	Кол	Масса ед, кг	Примечание
1	ГОСТ 8717.1-84-03.0.00-04	Ступень основная ЛС17	186	174	
2		Полоса $\frac{4\times36\ ГОСТ\ 103\text{-}76}{ВСт3кп2\ ГОСТ\ 535\text{-}79}$	74	1.1	
			п.м		
3		Полоса $\frac{6\times60\ ГОСТ\ 103\text{-}76}{ВСт3кп2\ ГОСТ\ 535\text{-}79}$ $\ell=100$	80	0.3	
4		Уголок $\frac{50\times50\times5\ ГОСТ\ 8509\text{-}86}{ВСт3кп2\ ГОСТ\ 535\text{-}79}$ $\ell=60$	40	0.2	
5		Полоса $\frac{5\times100\ ГОСТ\ 103\text{-}76}{ВСт3кп2\ ГОСТ\ 535\text{-}79}$ $\ell=100$	86	0.4	
6		16А-I ГОСТ 5781-82 $\ell=150$	86	0.2	
7*		Блок БВС-IV-1,8×2,2а	24		
8**		Блок БВС-IV-1,8×2,2пва	24		
	Переменные данные для исполнений:				
		Для А-II			
10	03.005-6.2.30	Блок БВС-II-2,2×2,4	20	7900	
11	03.005-6.2.41	Блок БВС-II-2,2×2,4Д	4	4300	
12	03.005-6.3.04	Блок БГВ-II-3,5×2,7	8	7300	
13	03.005-6.3.13	Блок БГВ-II-3,5×2,7В	1	9200	
14	03.005-6.1.4.2.09	Участок монолитный Ум17	1		
15	лист 42	Участок монолитный Ум2	1		
16	лист 39	Участок монолитный Ум1	1		
17	ГОСТ 5336-80	Сетка 100-5,0 $S=5,7\ м^2$	1	19.4	

* Блок БВС-IV-1,8×2,2а отличается от блока БВС-IV-1,8×2,2 по серии 03.005-6 вып.2 отсутствием закладных изделий МН1, МН2.

** Блок БВС-IV-1,8×2,2пва отличается от блока БВС-IV-1,8×2,2пв по серии 03.005-6 вып.2 отсутствием закладных изделий МН2, МН4, МН5.

Спецификация к схеме расположения элементов входа №1 /Продолжение/

Марка поз.	Обозначение	Наименование	Кол	Масса, ед, кг	Примечание
		Для А-III			
10	03.005-6.2.31	Блок БВС-III-2,2×2,4	20	5400	
11	03.005-6.2.42	Блок БВС-III-2,2×2,4Д	4	4300	
12	03.005-6.3.05	Блок БГВ-III-3,5×2,7	8	7300	
13	03.005-6.3.14	Блок БГВ-III-3,5×2,7В	1	9200	
14	03.005-6.1.4.2.10	Участок монолитный Ум17	1		
15	лист 42	Участок монолитный Ум2	1		
16	лист 39	Участок монолитный Ум1	1		
17	ГОСТ 5336-80	Сетка 100-5.0 $S=5,7\ м^2$	1	19.4	
18	ГОСТ 5336-80	Сетка 100-5.0 $S=6.6\ м^2$	1	22.4	
		Для А-IV			
10	03.005-6.2.32	Блок БВС-IV-2,2×2,4	20	5400	
11	03.005-6.2.43	Блок БВС-IV-2,2×2,4Д	4	4300	
12	03.005-6.3.06	Блок БГВ-IV-3,5×2,7	8	7300	
13	03.005-6.3.15	Блок БГВ-IV-3,5×2,7В	1	9200	
14	03.005-6.1.4.2.11	Участок монолитный Ум17	1		
15	лист 42	Участок монолитный Ум2	1		
16	лист 39	Участок монолитный Ум1	1		
17	ГОСТ 5336-80	Сетка 100-5.0 $S=5.4\ м^2$	1	18.4	
18	ГОСТ 5336-80	Сетка 100-5.0 $S=6.6\ м^2$	1	22.4	

Привязан:

Инв №

Инж.	Кашин		17.04.90
ГИП	Кондратьева		17.04.90
Н. контр	Кондратьева		17.04.90
Нач. отэп	Сергеев		17.04.90

А-II (III, IV)-2500-0459.90-КЖ

Склад материалов в подвале инженерного корпуса
Сухие грунты-1,2 климат. зоны

Узлы и спецификация к элементам входа № 1

Стадия	Лист	Листов
Р	37	

ПРОМСТРОЙПРОЕКТ

24497-01 55

Копировал Пивоварова Формат А2

Инв. № подл. | Подпись и дата | Взам. инв №

Альбом 1

Фрагмент 1

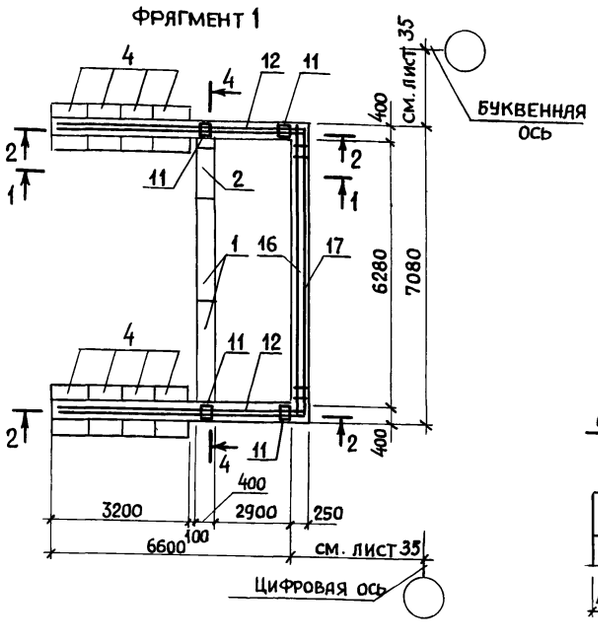

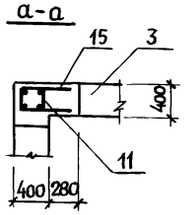

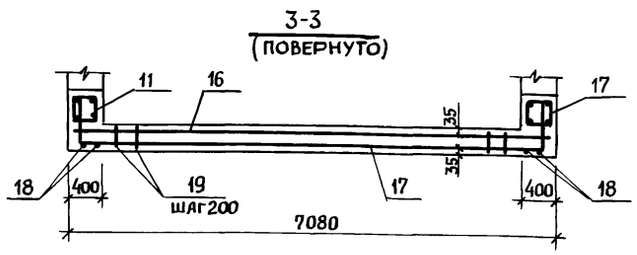

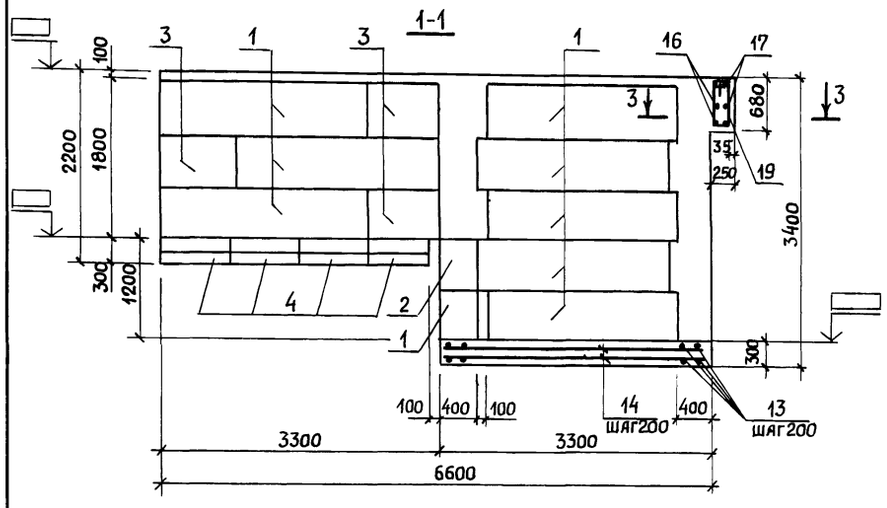

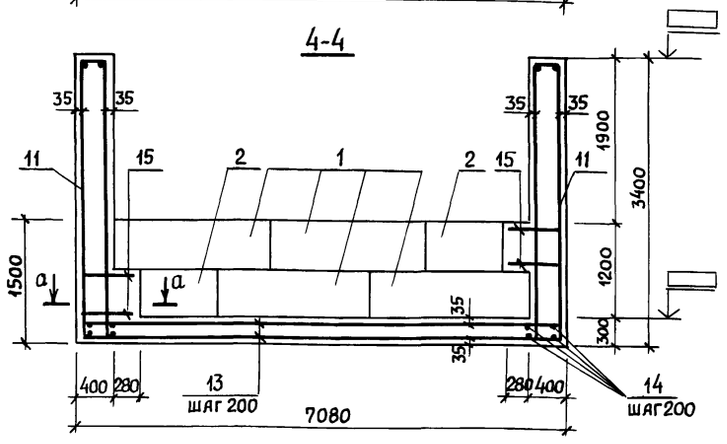

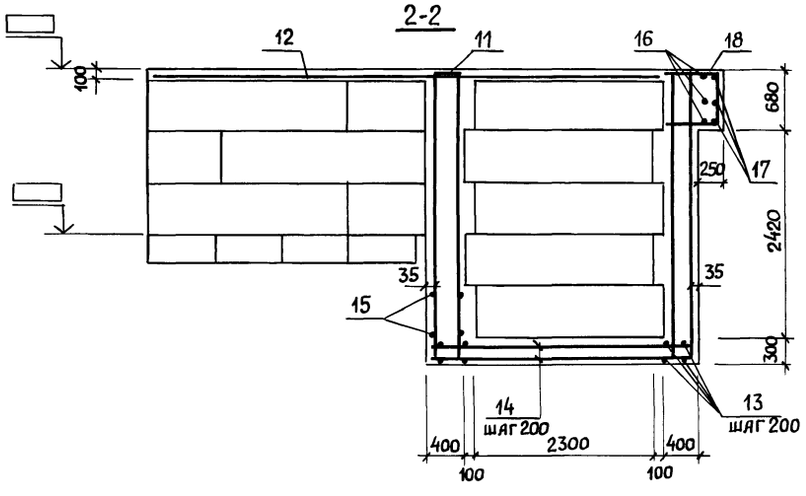

Спецификация фундаментных блоков и плит к фрагменту 1

Марка Поз.	Обозначение	Наименование	Кол	Масса ед., кг	Примечание
		Блоки фундаментные			
1	ГОСТ 13579-78	ФБС 24.4.6-Т	20	1300	
2		ФБС 12.4.6-Т	2	640	
3		ФБС 9.4.6-Т	6	470	
		Плиты фундаментные			
4	ГОСТ 13580-85	ФЛ 10.8	8	420	

Спецификация к фрагменту 1

Формат	Зона	Поз.	Обозначение	Наименование	Кол.	Примечание
				Сборочные единицы		
А4		11	Я-II(III,IV)-2500-0459.90-КЖ.И.010	Каркас пространственный НКП20	4	
А4		12	-КЖ.И.0230	Каркас плоский НКР33	2	
				Детали		
				12 А-III ГОСТ 5781-82*		
Б4		13		ℓ=7050	34	6.26 кг
Б4		14		ℓ=3270	72	2,9 кг
Б4		15*		ℓ=1630	4	1.44 кг
				10 А-III ГОСТ 5781-82*		
Б4		16		ℓ=7050	3	4.34 кг
Б4		17*		ℓ=8200	3	5.05 кг
				6 А-I ГОСТ 5781-82*		
Б4		18*		ℓ=1830	4	0.41 кг
Б4		19*		ℓ=1740	32	0,39 кг
				Материалы		
				Бетон класса В15	11.1	м^3

Ведомость деталей

Поз	Эскиз
15	640 / 350 [640]
17	600 [7000] 600
18	600 / [600] 630
19	680 / 240 [630] 190

* Поз.15,17,18,19 см. ведомость деталей.
Ж.Б. ступени на данном листе условно не показаны.

Ведомость расхода стали на элемент, кг

Марка элемента	Изделия арматурные								Всего	Общий расход
	Арматура класса									
	А-I ГОСТ 5781-82*				А-III ГОСТ 5781-82*					
	ф6	ф10		Итого	ф10	ф12	ф20	Итого		
Фрагмент 1	17.5	44.2		61.7	28.2	449.5	132.8	610.5	672.2	672.2

Привязан:

Инв №

Инж.	Кашин		12.04.90
ГИП	Кондратьева		12.04.90
Н. контр.	Кондратьева		12.04.90
Нач. ОТЭП	Сергеев		12.04.90

А-II(III,IV)-2500-0459.90-КЖ

Склад материалов в подвале инженерного корпуса. Сухие грунты-1,2 климат. зоны

Стадия	Лист	Листов
Р	38	

Вход №1. Фрагмент 1

ПРОМСТРОЙПРОЕКТ

Инв № подл. | Подпись и дата | Взам. инв №

24497-01 56

Копировал Пивоварова Формат А2

Альбом 1

Ум1

16000-для А-II, 15460-для А-III, 15260-для А-IV

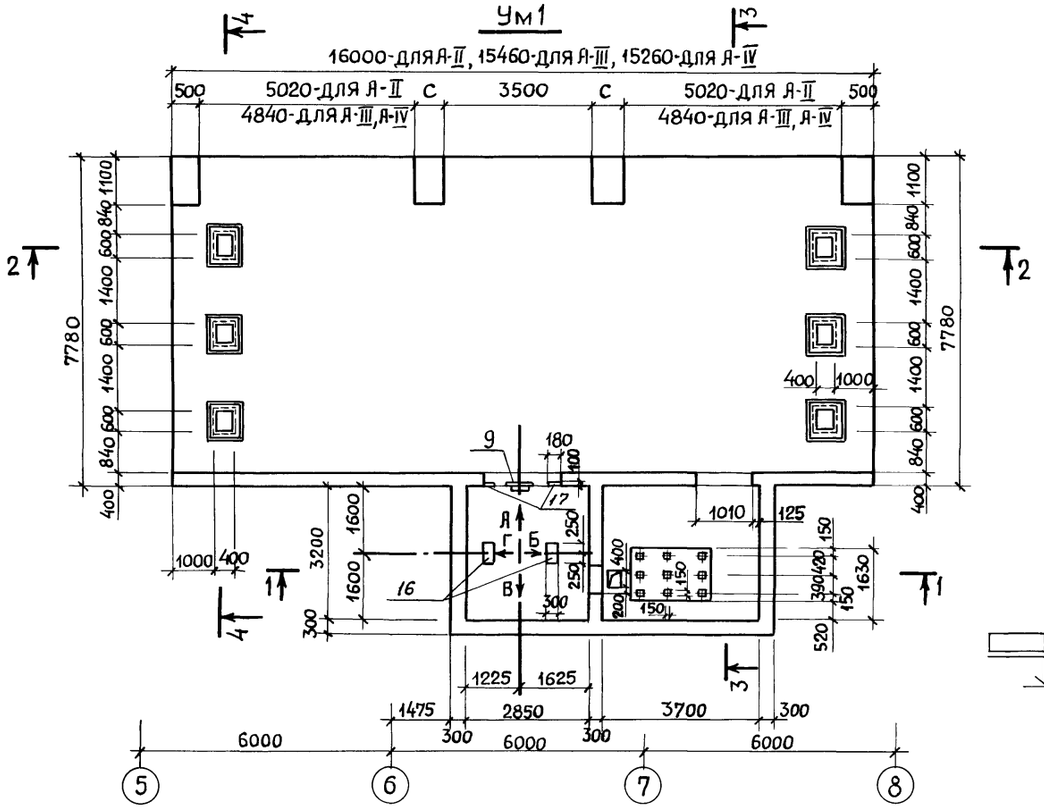

План перекрытия машинного отделения

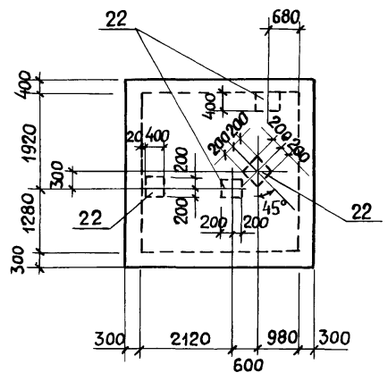

1-1

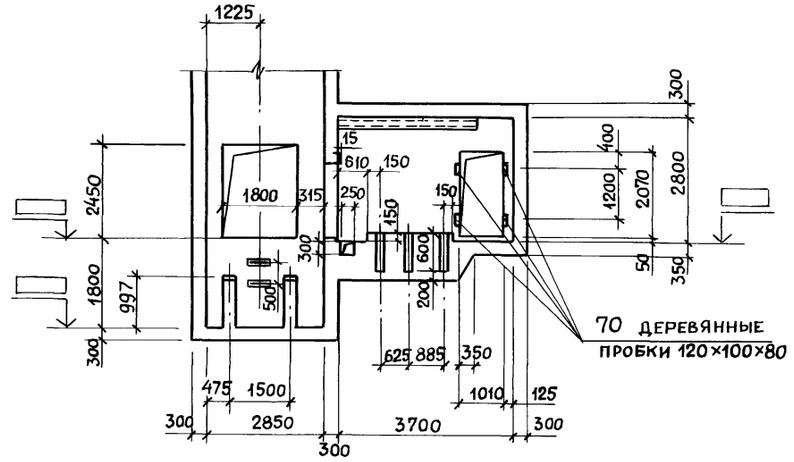

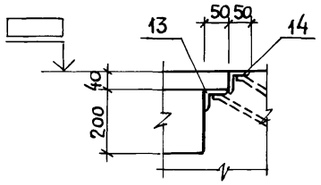

2-2

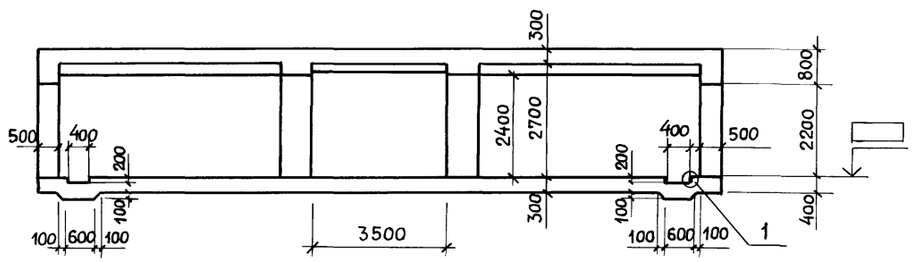

Развертка шахты лифта с закладными

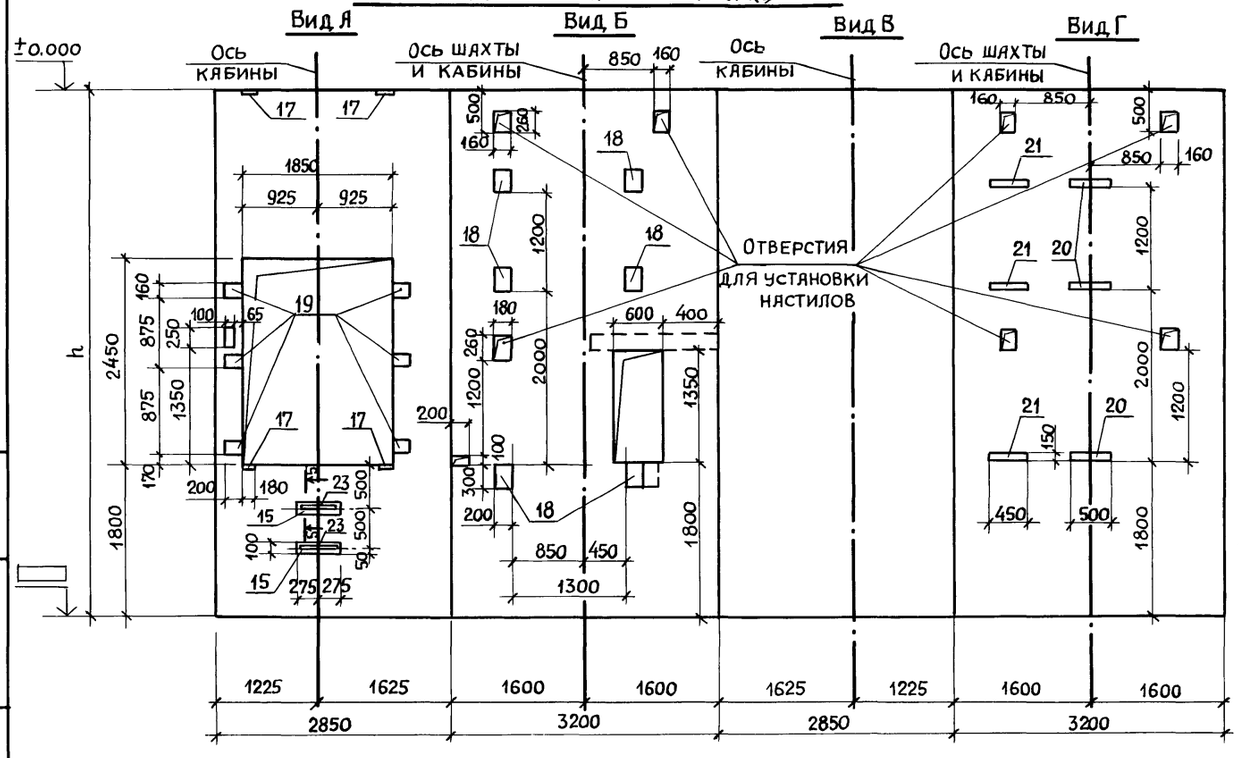

3-3

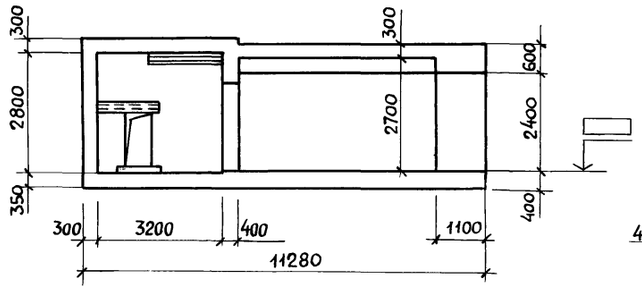

4-4

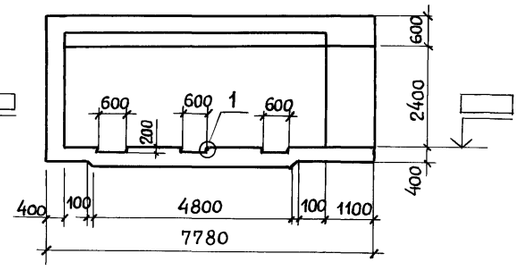

5-5

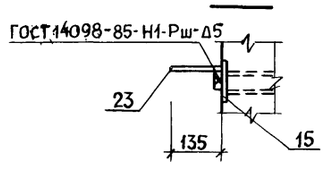

Привязан:			А-II(III, IV)-2500-0459.90-КЖ	
Инв №			Склад материалов в подвале инженерного корпуса сухие грунты - 1, 2 кл. 3 оны	Стадия: Р; Лист: 39; Листов:
Инж.	Кашин	17.01.90	Участок монолитный Ум1	ПРОМСТРОЙПРОЕКТ
ГИП	Кондратьева	17.01.90		
Н. контр.	Кондратьева	17.01.90		
Нач. отэп	Сергеев	17.01.90		

Инв № подл. | Подпись и дата | Взам. инв №

24497-01 57

Копировал Пивоварова Формат А2

Альбом 1

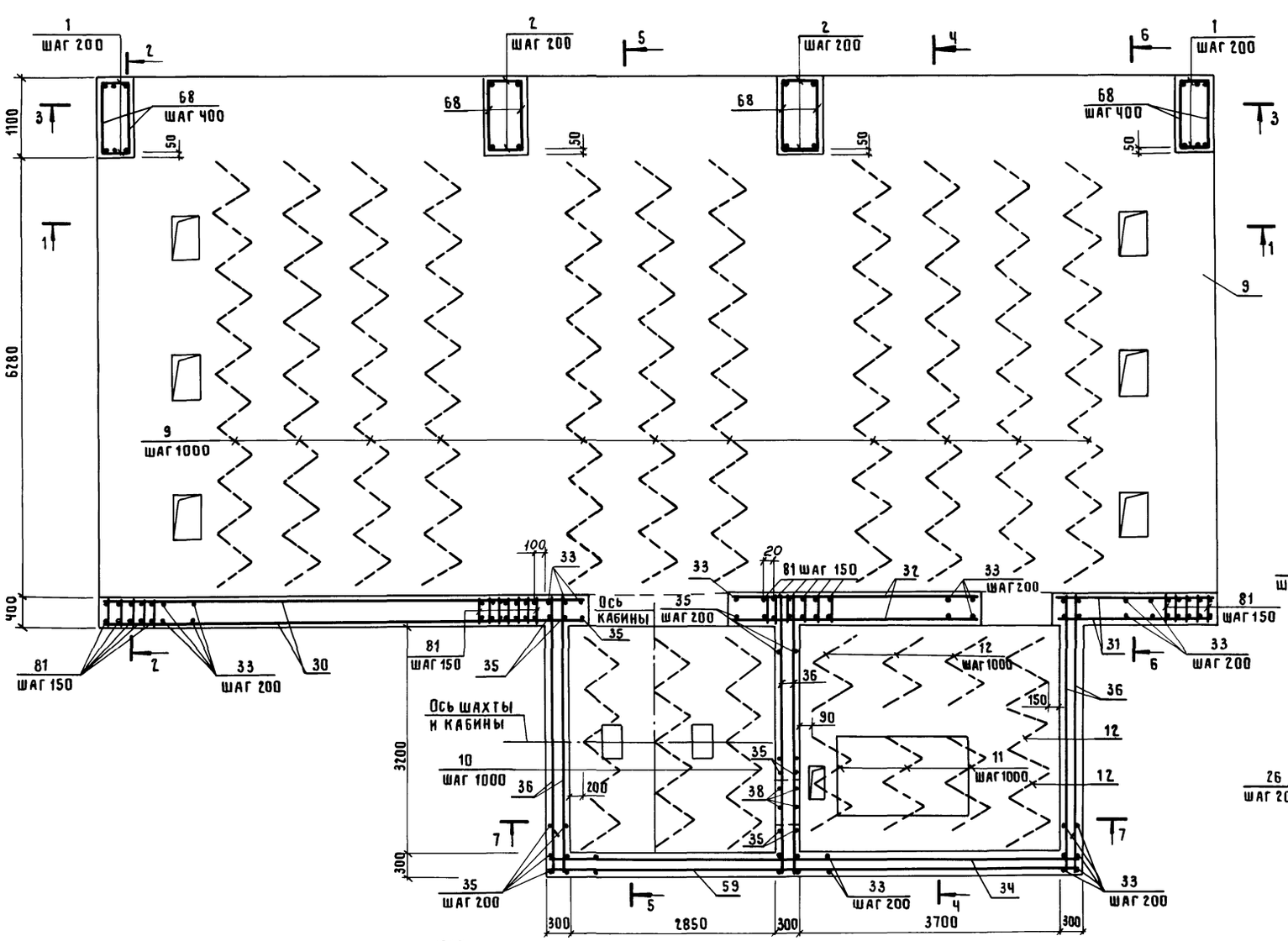

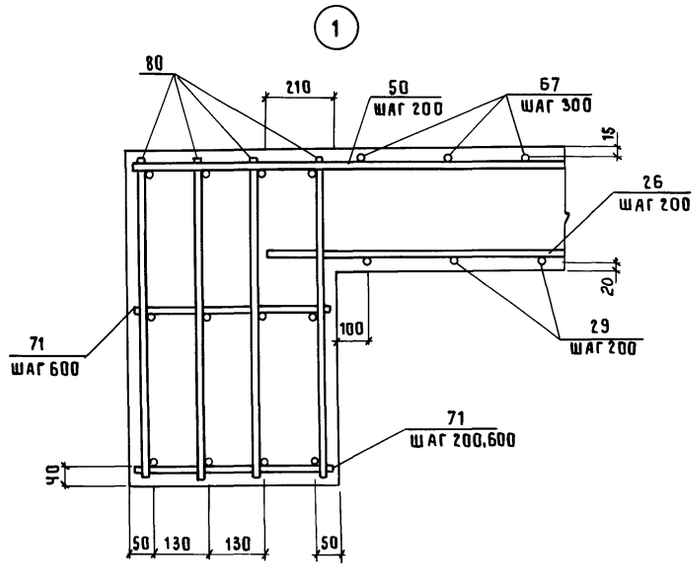

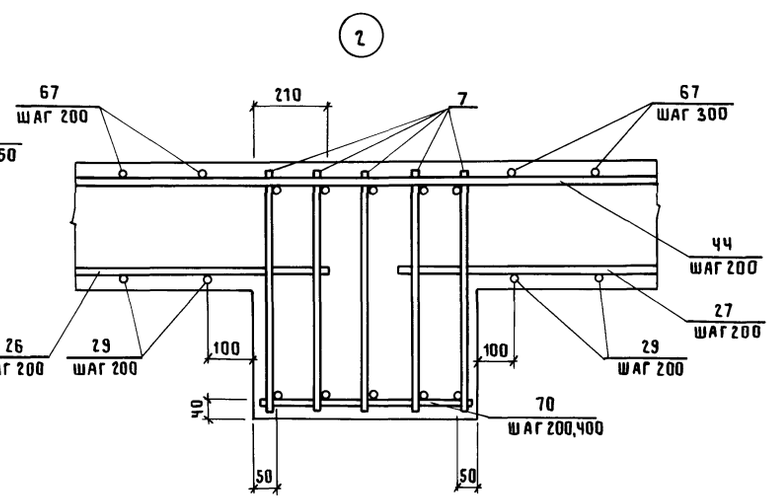

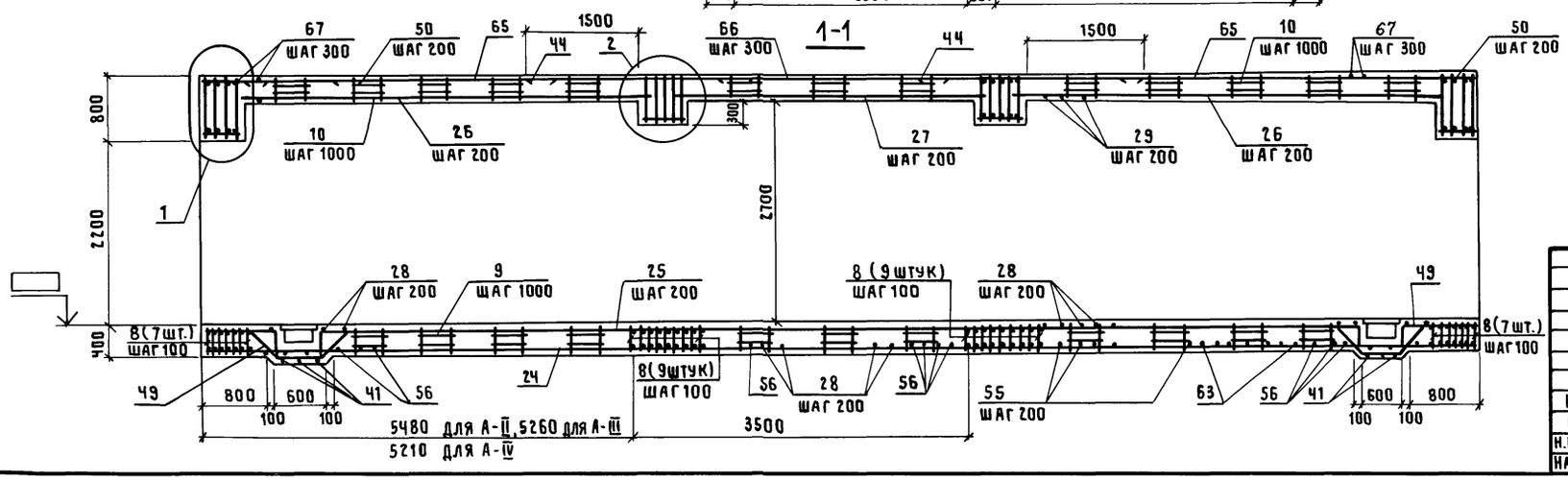

Привязан

Инв. №

			А-II(III,IV)-2500-0459.90-КЖ	
Инж.	Кашин	17.09.90	Склад материалов в подвале инженерного корпуса сухие грунты-1,2 климатич. зоны	Стадия: Р; Лист: 40; Листов:
ГИП	Кондратьева	17.09.90	Участок монолитный Ум1. Схема армирования.	ПРОМСТРОЙПРОЕКТ
Н.контр.	Кондратьева	17.09.90		
Нач.ОТЭП	Сергеев	17.09.90		

Инв.№ подл. | Подпись и дата | Взам.инв.№

24497-01 58

Копировал Замотаева Формат А2

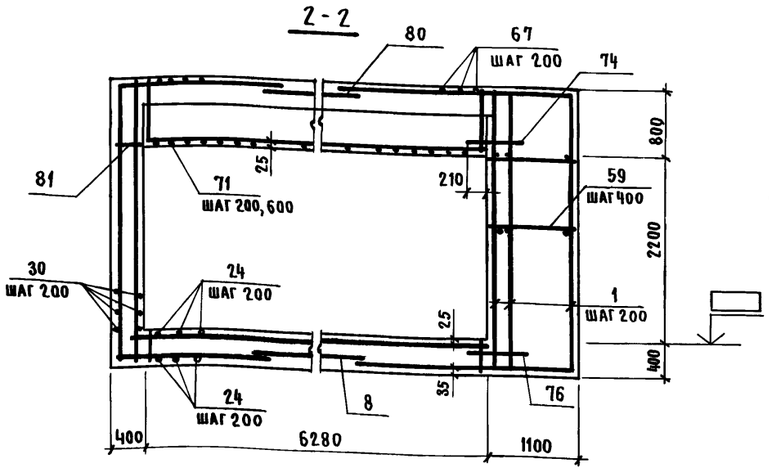

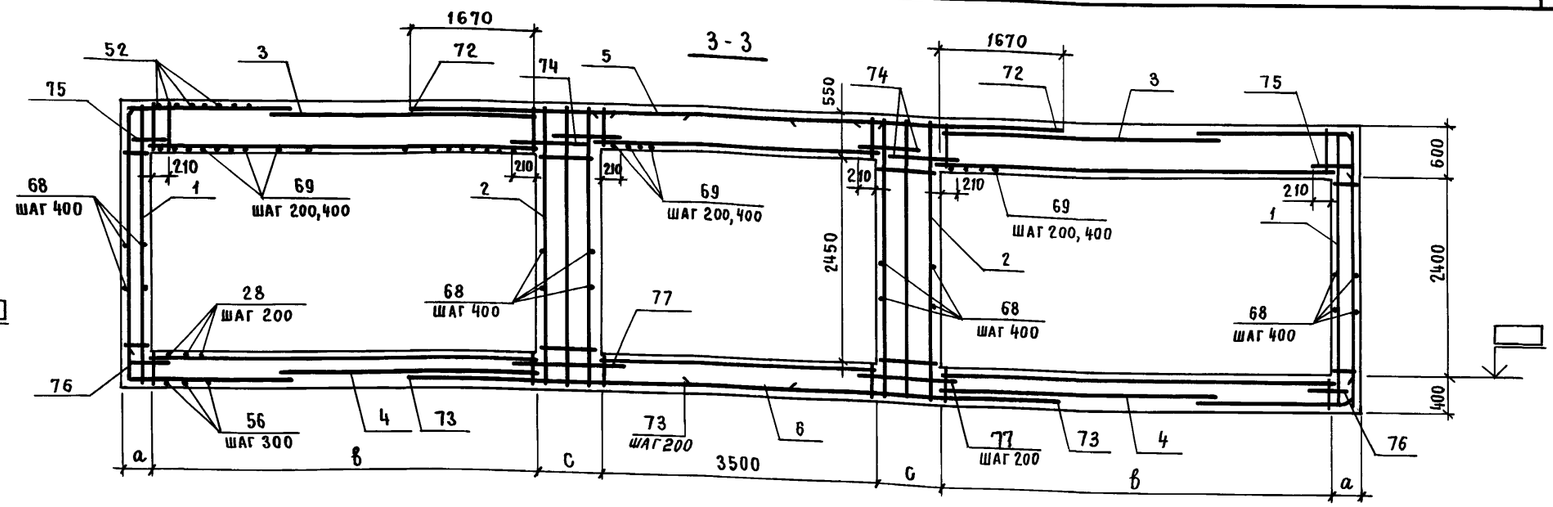

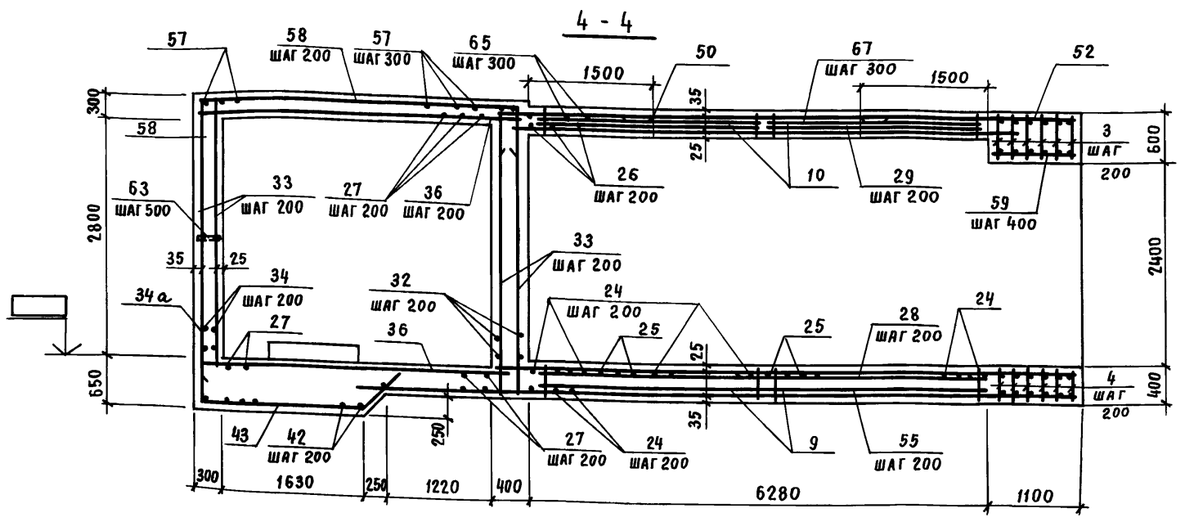

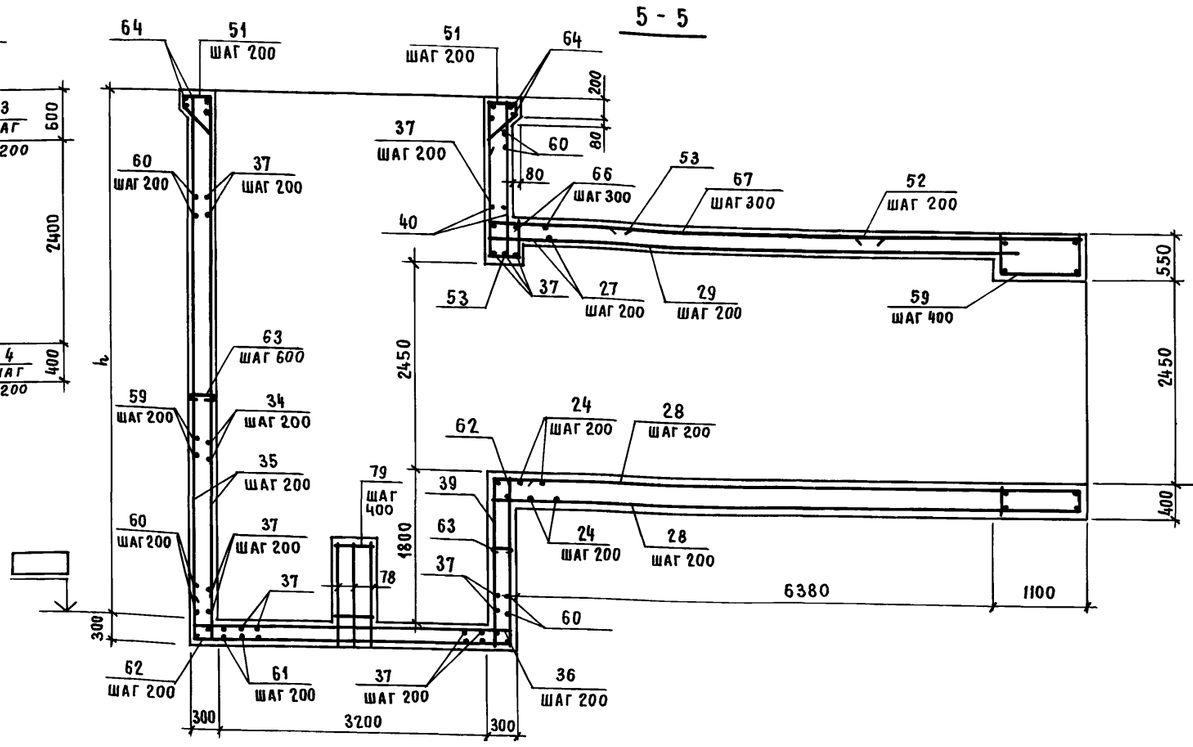

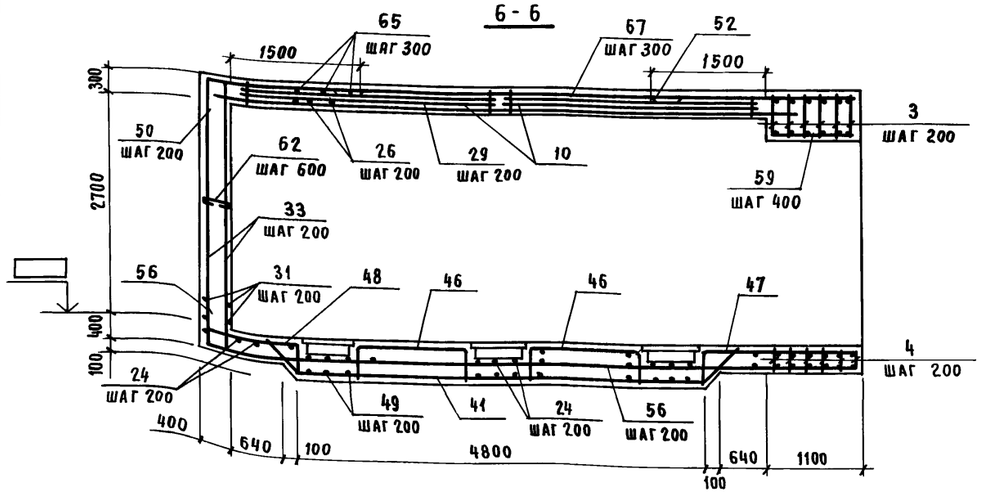

Класс сооружения	Размеры, мм			
	a	b	c	h
А-II	310	5020	730	6500
А-III	220	4840	640	6400
А-IV	220	4840	540	6360

Привязан

Инв. №

Инж.	Кашин		11.07.94
ГИП	Кондратьева		11.07.94
Н. контр.	Кондратьева		11.07.94
Нач. ОТЭП	Сергеев		11.07.94

А-II (III; IV)-2500-0459.90-КЖ

Склад материалов в подвале инженерного корпуса
сухие грунты - 1,2 клим. зоны

Стадия	Лист	Листов
Р	41	

Участок монолитный Ум1
Разрезы 2-2 ... 6-6

ПРОМСТРОЙПРОЕКТ

Взам. инв. № | Подпись и дата | Инв. № подл.

24497-01 59

Копировал Замалуева

Формат А2

Альбом 1

7-7

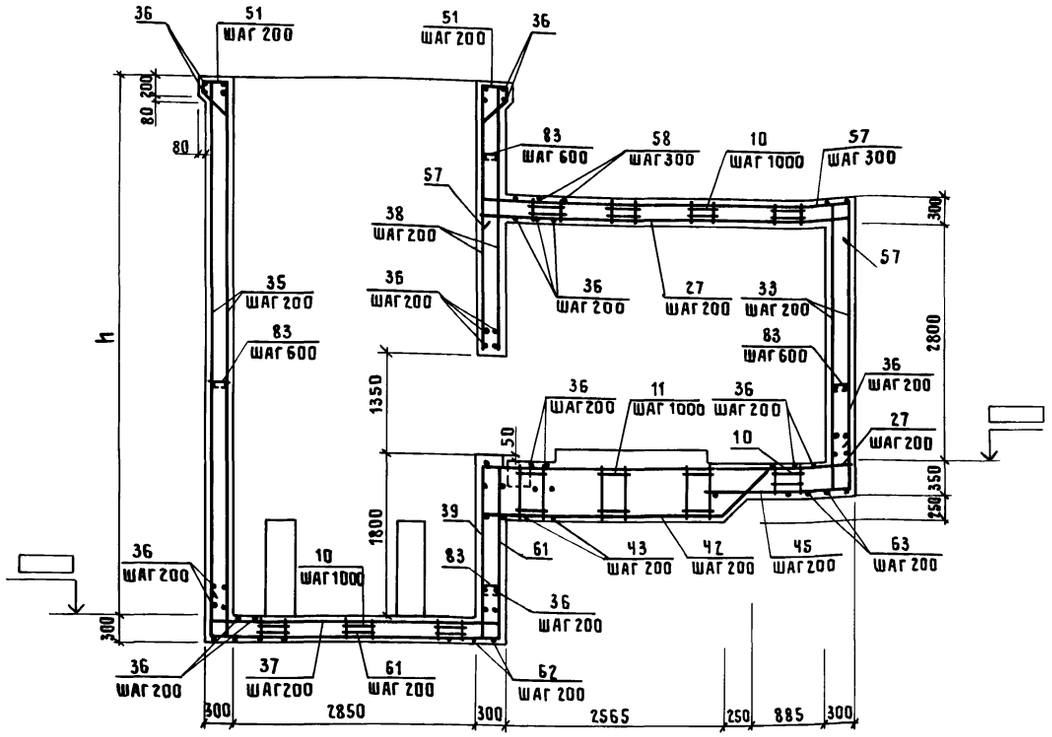

Ведомость деталей

Поз.	Эскиз
23	4 500
25	12380 для А-IV; 12580 для А-III; 13130 для А-II; 450 450
39	2000
41	450 4730 450
42	2800
43	1860
45	1600
46	1250
47	1800
48	1000
49	550
50	1200
51	340
53	1850
54	4250
56	7700
57	4220
58	3820
59	7340

Спецификация к участку монолитному Ум 2

Формат	Зона	Поз.	Обозначение	Наименование	Количество А-II	Количество А-III	Количество А-IV	Примечание
				Сборочные единицы				
А2		84	03.005-6.3.25	К 103	6			
			-6.3.24	К 101		6		
			-6.3.24	К 99			6	
А2		85	03.005-6.3.25	К 102	6			
			-6.3.24	К 100		6		
			-6.3.24	К 98			6	
				Детали				
64		86		Полоса 5-2 80×8 ГОСТ 103-76* / ВСт3пс6 ГОСТ 535-79* ℓ=360	4	4	4	
				10А-III ГОСТ 5781-82*				
64		87		ℓ = 1240	12	12		
				ℓ = 1040			12	
64		88		ℓ = 350	84	84	84	
				Материалы				
				Бетон класса В25	2,2	2,2	1,6	м³

Продолжение

Поз.	Эскиз
60	600 3340 600
61	600 3370 2000
62	600 3720 2050
63	600 11250
64	600 3530 600
79	530 240 460 320
82	340
83	240

Данный лист см. совместно с листами 39... 41, 43

Класс сооружения	Размеры, мм a	B	c
Ум 2 для А-II	4340	3540	420
Ум 2 для А-III	4340	3540	420
Ум 2 для А-IV	4140	3340	320

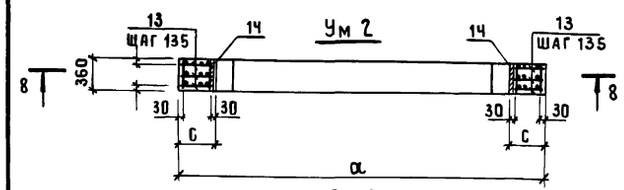

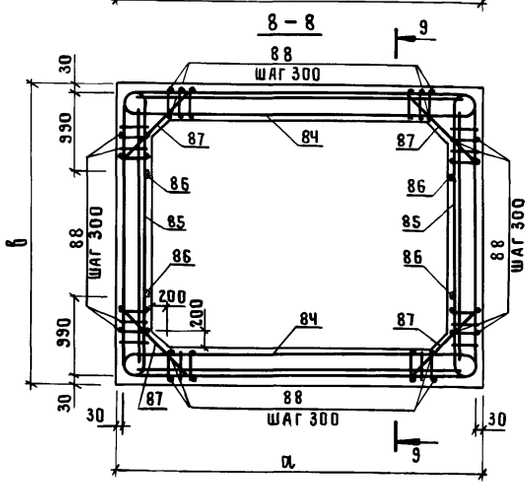

Ведомость расхода стали на элемент, кг

Марка элемента	Изделия арматурные: Арматура класса А-III Гост 5781-82* ф8	ф10	ф14	ф16	ф18	ф20	ф25	Итого	Всего	Изделия закладные: Прокат марки ВСт3пс6 Гост 103-76* -8×80	Итого	Всего	Общий расход
Ум 2 для А-II	30,5	27,3				174,9	126,3	359,0	359,0	7,2	7,2	7,2	366,2
Ум 2 для А-III	30,5	27,3		73,9	48,4	79,9		260,0	260,0	7,2	7,2	7,2	267,2
Ум 2 для А-IV	22,8	25,8	115,5					164,1	164,1	7,2	7,2	7,2	171,3

Привязан

Инв. №

Техник	Дубинкина		17.04.90
Инженер	Кашин		17.04.90
ГИП	Кондратьева		17.04.90
Н.контр.	Кондратьева		17.04.90
Нач.отэп	Сергеев		17.04.90

А-II(III,IV)-2500-0459.90-КЖ

Склад материалов в подвале инженерного корпуса. Сухие грунты -1,2 климатич. зоны

Стадия	Лист	Листов
Р	42	

Участки монолитные Ум 1, Ум 2. Разрезы 7-7... 9-9.

ПРОМСТРОЙПРОЕКТ

24497-01 60

Копировал Замотаева Формат А2

Инв.№подл. | Подпись и дата | Взам.инв.№

Альбом 1

Формат	Зона	Поз	Обозначение	Наименование	Количество А-II	А-III	А-IV	Примечание
				Сборочные единицы				
				Каркасы плоские				
А4		1	А-II(III;IV)-2500-0459.90-КЖ.И.025	НКР 38	12	12	12	
А4		2	-КЖ.И.025-01	НКР 39			12	
			-КЖ.И.025-02	НКР 40		12		
			-КЖ.И.025-03	НКР 41	12			
А4		3	-КЖ.И.026	НКР 42	12			
			-КЖ.И.026-01	НКР 43		12	12	
А4		4	-КЖ.И.026-02	НКР 44	12			
			-КЖ.И.026-03	НКР 45		12	12	
А4		5	-КЖ.И.027	НКР 46	6	6	6	
А4		6	-КЖ.И.027-01	НКР 47	6	6	6	
А4		7	-КЖ.И.028	НКР 48	10	10	10	
А4		8	-КЖ.И.028-01	НКР 49	32	32	32	
А4		9	-КЖ.И.029	НКР 50	11	11	11	
А4		10	-КЖ.И.030	НКР 51	29	29	29	
А4		11	-КЖ.И.031	НКР 52	6	6	6	
А4		12	-КЖ.И.032	НКР 53	3	3	3	
А4		80	-КЖ.И.043	НКР 111	8	8	8	
А4		81	-КЖ.И.044	НКР 112	27	27	27	
				Изделия закладные				
А4		13	1.400-15.8.1.710-18	МН 710-1	6	6	6	
А4		14	-28	МН 715-1	4	4	4	
А4		15	140-04	МН 127-2	2	2	2	ℓ=550
А4		16	150-74	МН 145-3	2	2	2	
А4		17	140-01	МН 127-2	4	4	4	ℓ=180
А4		18	150-26	МН 137-3	6	6	6	
А4		19	140-20	МН 130-3	6	6	6	ℓ=160
А4		20	140-07	МН 128-2	3	3	3	ℓ=500
А4		21	140-07	МН 128-2	3	3	3	ℓ=450
А4		22	170-35	МН 157-6	4	4	4	
				Детали				
Б4		23*		14 А-I ГОСТ 5781-82* ℓ=970	2	2	2	1,17
				14 А-III ГОСТ 5781-82*				
Б4		24		ℓ=15950	54			19,30 кг
				ℓ=15400		54		18,60 кг
				ℓ=15200			54	18,36 кг
Б4		25		ℓ=14030	9			16,95 кг
Б4		26		ℓ=13480		9		16,28 кг
				ℓ=13280			9	16,04 кг
Б4		26		ℓ=5500	64			6,64 кг
				ℓ=5300		64	64	6,41 кг
Б4		27		ℓ=4000	66	66	66	4,84 кг
Б4		28		ℓ=7750	70	67	66	9,36 кг
Б4		29		ℓ=6700	70	68	68	8,11 кг
Б4		30		ℓ=7050	32			8,52 кг
				ℓ=6780		32		8,14 кг
				ℓ=6680			32	8,07 кг
Б4		31		ℓ=2480	32			3,00 кг
				ℓ=2200		32		2,66 кг
				ℓ=2100			32	2,54 кг
Б4		32		ℓ=3540	30	30	30	4,28
Б4		33		ℓ=3350	168	166	164	4,05 кг
Б4		34		ℓ=7400	15	15	15	8,95 кг
Б4		35		ℓ=6650	106	106	106	8,03 кг
Б4		36		ℓ=3750	212	212	212	4,54 кг
Б4		37		ℓ=3400	76	76	76	4,11 кг
Б4		38		ℓ=3200	6	6	6	3,87 кг
Б4		39		ℓ=2600	13	13	13	3,14 кг
Б4		40		ℓ=2780	18	18	18	3,36 кг
Б4		41*		ℓ=6010	6	6	6	7,27 кг
Б4		42*		ℓ=4250	10	10	10	5,14 кг
Б4		43*		ℓ=3310	14	14	14	4,01 кг
Б4		44		ℓ=3130	126	126	126	3,78 кг
Б4		45*		ℓ=2200	10	10	10	2,66 кг
Б4		46*		ℓ=2170	8	8	8	2,63 кг
Б4		47*		ℓ=2260	4	4	4	2,74 кг
Б4		48*		ℓ=1460	4	4	4	1,77 кг
Б4		49*		ℓ=1590	50	50	50	1,92 кг
Б4		50*		ℓ=2450	125	125	125	2,96 кг
Б4		51*		ℓ=1280	72	72	72	1,55 кг
Б4		52		ℓ=2580	70	70	70	3,12
Б4		53		ℓ=3170	9	9	9	3,83
Б4		54		ℓ=4850	7	7	7	5,86
Б4		55		ℓ=9300	15	15	15	11,23
Б4		56*		ℓ=8300	49	49	49	10,02
Б4		57*		ℓ=5420	21	21	21	6,54 кг
Б4		58		ℓ=5020	21	21	21	6,06 кг
Б4		59		ℓ=8540	18	18	18	10,32 кг
Б4		60		ℓ=4540	16	16	16	5,48 кг
Б4		61		ℓ=5970	20	20	20	7,21 кг
Б4		62		ℓ=6370	18	18	18	7,69 кг
Б4		63		ℓ=11850	7	7	7	14,31 кг
Б4		64		ℓ=4730	4	4	4	5,71 кг
				6 А-III ГОСТ 5781-82*				
Б4		65		ℓ=2900	64	64	64	0,64 кг
Б4		66		ℓ=2100	32	32	32	0,47 кг
Б4		67		ℓ=3680	70	70	70	0,82 кг
Б4		68		ℓ=1170	56	56	56	0,26 кг
				10А-III ГОСТ 5781-82*				
Б4		69		ℓ=1170	56	54	54	0,72 кг
Б4		70		ℓ=700	50			0,43 кг
Б4				ℓ=610		50		0,38 кг
Б4				ℓ=510			50	0,31, кг
Б4		71		ℓ=470	66	66	66	0,29 кг
Б4		72		22 А-III ГОСТ 5781-82* ℓ=3600	12	12	12	10,74 кг
Б4		73		32 А-III ГОСТ 5781-82* ℓ=3600	12	12	12	22,72 кг
Б4		74		14 А-III ГОСТ 5781-82* ℓ=900	34	34	34	1,09 кг
Б4		75		14 А-III ГОСТ 5781-82* ℓ=650	12	12	12	0,79 кг
Б4		76		16 А-III ГОСТ 5781-82* ℓ=900	56	56	56	1,42 кг
Б4		77		16 А-III ГОСТ 5781-82* ℓ=1150	12	12	12	1,81 кг
Б4		78		16 А-III ГОСТ 5781-82* ℓ=1280	12	12	12	2,02 кг
Б4		79		6 А-I ГОСТ 5781-82* ℓ=1550	6	6	6	0,34 кг
Б4		82*		6 А-I ГОСТ 5781-82* ℓ=490	80	80	80	0,11 кг
Б4		83*		6 А-I ГОСТ 5781-82* ℓ=390	186	186	186	0,09 кг
Б4		84		С16 ГОСТ 8240-72 ℓ=1500	1	1	1	
Б4		85			1	1	1	
				Материалы				
		86		Деревянные пробки 120×120×80	4	4	4	
				Бетон класса В25	161,4	156,6	154,2	м³

Ведомость расхода стали на элемент, кг

Марка элемента	Изделия арматурные: Арматура класса А-I ГОСТ 5781-82* Ф6	Ф10	14	Итого	А-III ГОСТ 5781-82* Ф6	Ф10	Ф14	Ф16	Ф22	Ф32	Итого	Всего	Изделия закладные: Арматура класса А-III ГОСТ 5781-82* Ф8	Ф12	Ф14	Итого	Прокат марки ВСт2кп2 ГОСТ 8509-72* L50×5	Итого	ВСт3кп2 ГОСТ 103-76* -6×100	-6×150	-8×200	-10×50	Итого	ГОСТ 82-70 -8×380	-10×400	Итого	Всего	Общий расход
Ум 1 для А-II	27,6	509,0	356,7	893,3	173,6	780,0	9906,6	125,5	2209,8	4275,8	17470,5	18363,8	15,3	14,6	7,4	37,3	110,2	110,2	6,9	20,2	30,9	7,1	65,1	15,1	50,2	65,3	277,9	18641,7
Ум 1 для А-III	27,6	509,0	356,7	893,3	162,4	768,2	9804,6	125,5	2201,8	4263,8	17326,3	18219,6	15,3	14,6	7,4	37,3	110,2	110,2	6,9	20,2	30,9	7,1	65,1	15,1	50,2	65,3	277,9	18497,5
Ум 1 для А-IV	27,6	509,0	356,7	893,3	160,7	764,7	9764,3	125,5	2201,8	4263,8	17280,8	18174,1	15,3	14,6	7,4	37,3	110,2	110,2	6,9	20,2	30,9	7,1	65,1	15,1	50,2	65,3	277,9	18452,0

Привязан

Инв. №

Инж.	Кашин		17.04.90
ГИП	Кондратьева		17.04.90
Н. контр.	Кондратьева		17.04.90
Нач. отэп	Сергеев		17.04.90

А-II(III;IV)-2500-0459.90-КЖ

Склад материалов в подвале инженерного корпуса
Сухие грунты - 1,2 клим. зоны

Стадия	Лист	Листов
Р	43	

Участок монолитный Ум 1
Спецификация

ПРОМСТРОЙПРОЕКТ

Взам. инв. № | Подпись и дата | Инв. № подл.

24497-01 61

Копировал Замалуева

Формат А2

Альбом 1

Схема расположения элементов входа N2 (аварийного выхода)

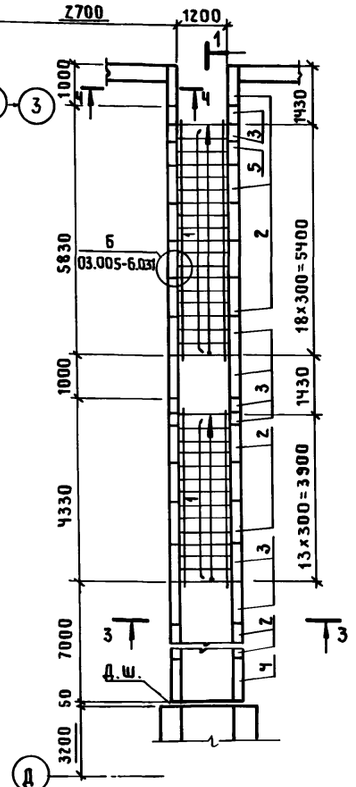

1 – 1

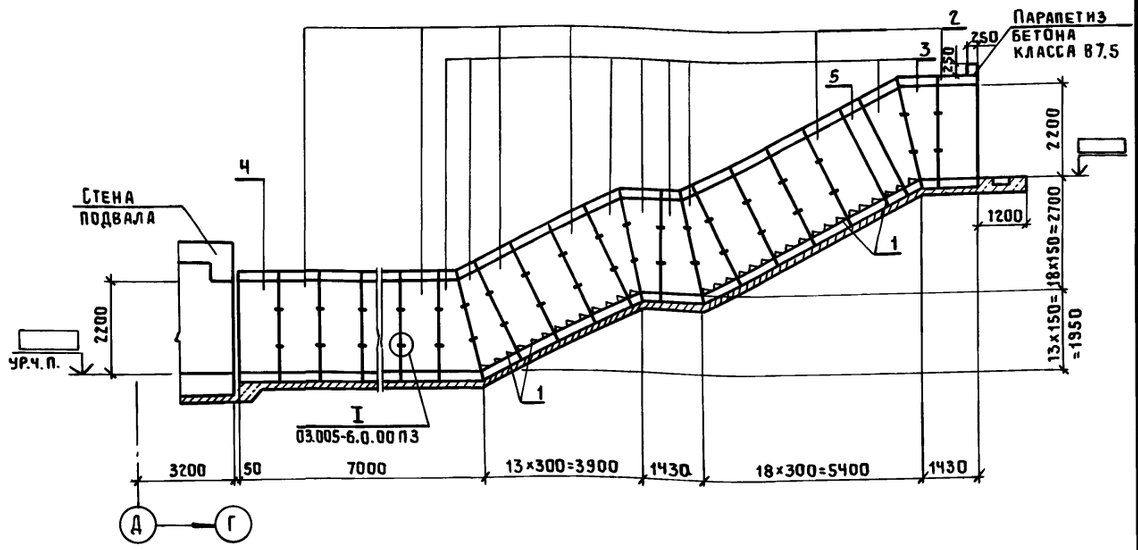

2 – 2

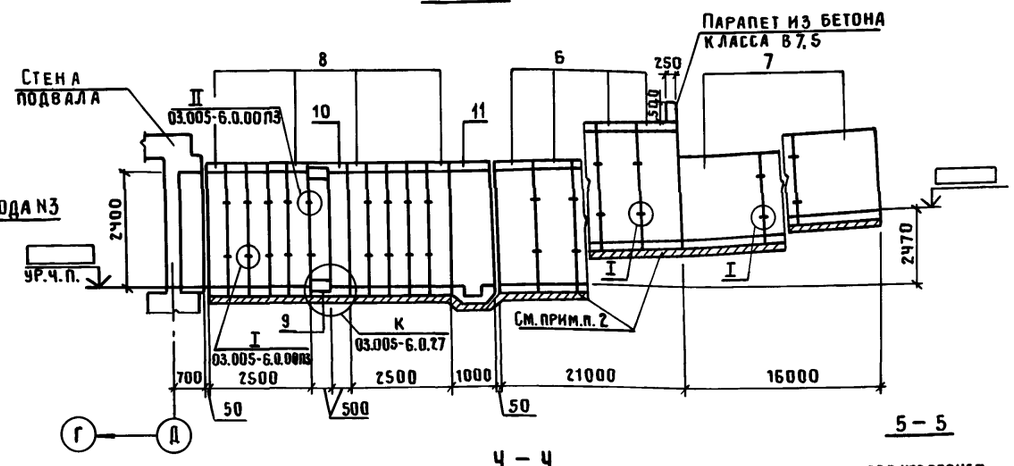

Схема расположения элементов входа N3

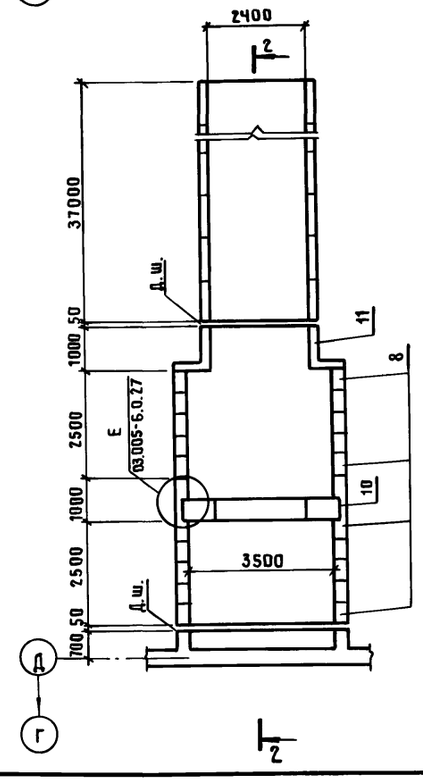

Ч – Ч

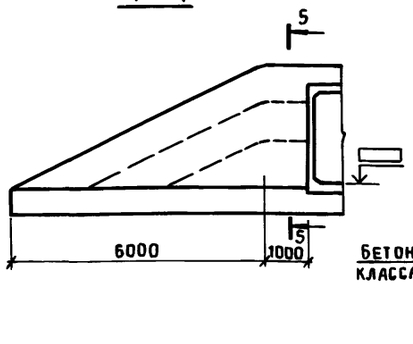

3 – 3

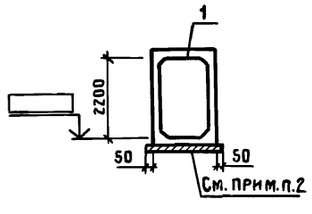

5 – 5

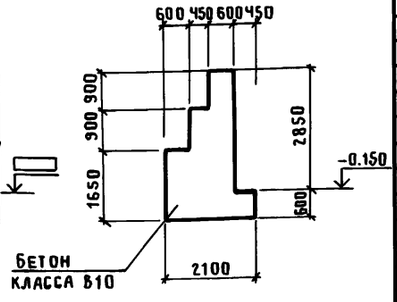

1. Данный лист см. совместно с листами марки АР
2. Под подошвой сборных блоков выполнить бетонную подготовку из бетона класса В7,5 толщиной 100 мм
3. Цементно-песчаный раствор для укладки блоков условно не показан.
4. Сборные ступени укладывать на слое цементного раствора марки 100 толщиной 20 мм.

Спецификация к схемам расположения элементов входа N2 и входа N3

Марка, поз.	Обозначение	Наименование	Кол.	Масса ед., кг	Примечание
		Вход N2			
1	ГОСТ 8717.1-84-03.0.00-01	Ступень ЛС12	31	128	
		Полоса $\frac{-8\times50\ ГОСТ\ 103\text{-}76^*}{Ст3кп2\ ГОСТ\ 535\text{-}79^*}$ ℓ=100	80	0,38	См. узел I
		Полоса $\frac{-4\times36\ ГОСТ\ 103\text{-}76^*}{Ст3кп2\ ГОСТ\ 535\text{-}79^*}$	21,5	м	См. узел Б
		16А-I ГОСТ 5781-82* ℓ=150	28	0,24	
5	Лист 45	Участок монолитный Ум3	1		
	Переменные данные для исполнений:				
		Для А-II			
2	03.005-6 вып.2	Блок БВТ-II-1.2×2,2	14	6400	
3	03.005-6 вып.2	Блок БВТ-II-1.2×2,2ПВ	8	4200	
4	А-II(III,IV)-2500-0459.90-КЖ.И.002	Блок БВТ-II-1,2×2,2-1	1	6400	
		Для А-III			
2	03.005-6 вып.2	Блок БВТ-III-1.2×2,2	14	6400	
3	03.005-6 вып.2	Блок БВТ-III-1.2×2,2ПВ	8	4200	
4	А-II(III,IV)-2500-0459.90-КЖ.И.002-01	Блок БВТ-III-1,2×2,2-1	1	6400	
		Для А-IV			
2	03.005-6 вып.2	Блок БВТ-IV-1.2×2.2	14	4200	
3	03.005-6 вып.2	Блок БВТ-IV-1.2×2,2ПВ	8	2600	
4	А-II(III,IV)-2500-0459.90-КЖ.И.002-02	Блок БВТ-IV-1.2×2,2-1	1	4200	
		Материалы			
		Бетон класса В10	30,0	м³	
		Бетон класса В7.5	1,2	м³	
		Вход N3			
6	03.005-6 вып.3	Блок БГВ-2,4×2,7	21	4300	
7	03.005-6 вып.3	Блок БР-2,4×2,0	8	6800	
		Полоса $\frac{-8\times60\ ГОСТ\ 103\text{-}76^*}{Ст3кп2\ ГОСТ\ 535\text{-}79^*}$ ℓ=100	148	0,38	См. узел I
		Уголок $\frac{50\times50\times5\text{-}ГОСТ\ 8509\text{-}72^*}{Ст3кп2\ ГОСТ\ 535\text{-}79^*}$ ℓ=60	4	0,23	См. узел II
		Для А-II			
8	03.005-6 вып.3	Блок БГВ-II-3,5×2,7	10	7300	
9	03.005-6 вып.3	Блок БГВ-II-3,5×2,7В	1	9200	
10	03.005-6 вып.2 ч.2	Участок монолитный Ум17	1		
11	03.005-6 вып.2 ч.2	Участок монолитный Ум18[а]	1		
		10А-II ГОСТ 5781-82*	85,6	м	См. узлы Е, К
		Для А-III			
8	03.005-6 вып.3	Блок БГВ-III-3,5×2,7	10	7300	
9	03.005-6 вып.3	Блок БГВ-III-3,5×2,7В	1	9200	
10	03.005-6 вып.2 ч.2	Участок монолитный Ум17	1		
11	03.005-6 вып.2 ч.2	Участок монолитный Ум18[а]	1		
		10А-II ГОСТ 5781-82*	85,6	м	См. узлы Е, К
		Для А-IV			
8	03.005-6 вып.3	Блок БГВ-IV-3,5×2,7	10	5300	
9	03.005-6 вып.3	Блок БГВ-IV-3,5×2,7В	1	9200	
10	03.005-6 вып.2 ч.2	Участок монолитный Ум17	1		
11	03.005-6 вып.2 ч.2	Участок монолитный Ум18[а]	1		
		10А-II ГОСТ 5781-82*	171,1	м	См. узлы Е, К

Взам. инв. №

Подпись и дата

Инв. № подл.

Привязан

Инв. №

Вед. инж.	Никифорова		
ГИП	Кондратьева		
Н. контр.	Кондратьева		
Нач. отэп	Сергеев		

А-II(III,IV)-2500-0459.90-КЖ

Склад материалов в подвале инженерного корпуса сухие грунты-1.2 климат. зоны

Схемы расположения элементов входа N2 (аварийного выхода) и входа N3.

Стадия	Лист	Листов
Р	44	

ПРОМСТРОЙПРОЕКТ

24497-01 62

Копировал Замотаева

Формат А2

Альбом 1

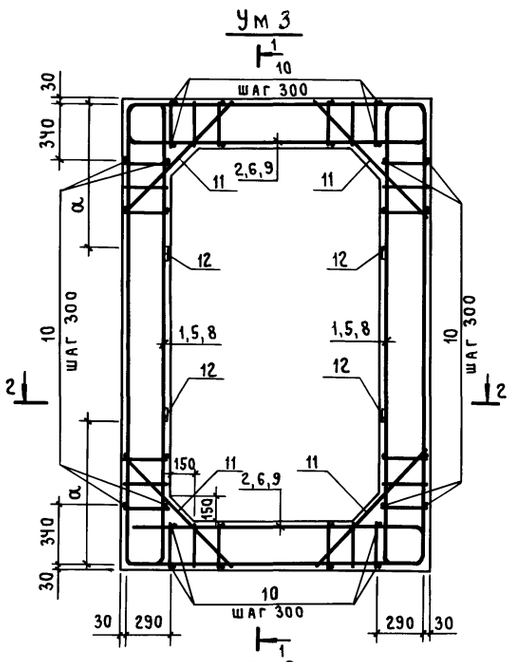

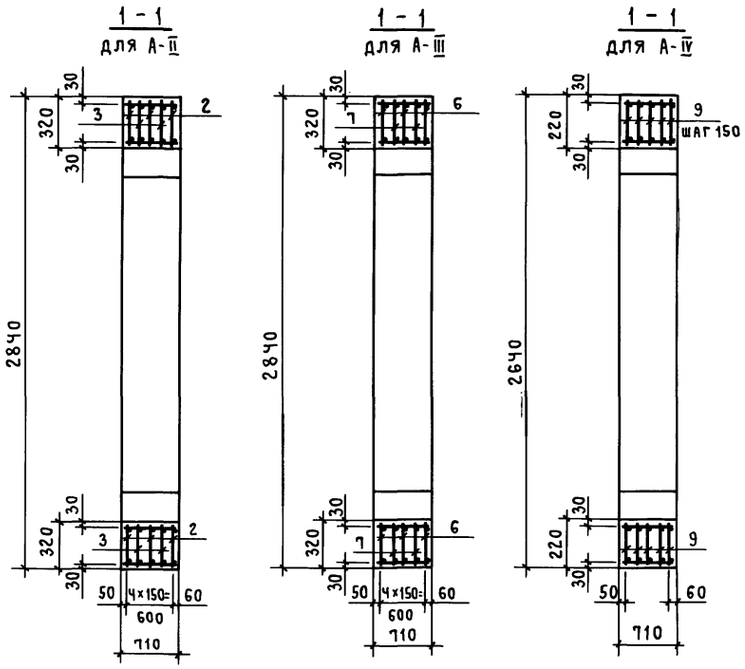

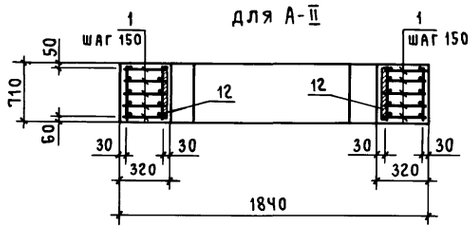

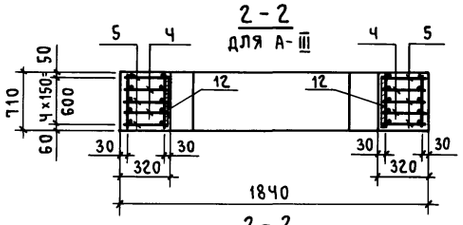

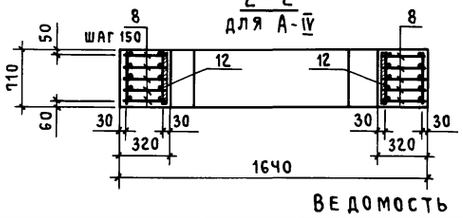

Класс сооружения	Размеры, мм
	α
Ум3 для А-II	890
Ум3 для А-III	890
Ум3 для А-IV	790

Спецификация к участку монолитному Ум3

Формат	Зона	Поз.	Обозначение	Наименование	Кол-во на исполнение А-II	А-III	А-IV	Примечание
				Ум3				
				Сборочные единицы				
				Каркасы плоские				
А2		1	03-005 - 6.2.61	К1б	10			
А2		2	- 6.2.66	КЧ2	6			
А2		3	- 6.2.67	КЧЧ	Ч			
А2		Ч	- 6.2.58	КЧ		Ч		
А2		5	- 6.2.58	К3		6		
А2		6	- 6.2.66	КЧ1		6		
А2		7	- 6.2.67	КЧ3		Ч		
А2		8	- 6.2.70	К53			10	
А2		9	- 6.2.65	К38			10	
				Детали				
				10А-III ГОСТ 5781-82*				
БЧ		10		ℓ= 690	Ч8	Ч8	Ч8	0,43 кг
БЧ		11		ℓ= 1040	28	28		0,64 кг
БЧ				ℓ= 720			28	0,44 кг
БЧ		12		Полоса Б-2 8×80 ГОСТ 103-76* / ВСт3пс ГОСТ 535-79* ℓ=710	Ч	Ч	Ч	3,6 кг
				Материалы				
				Бетон класса В25	1,9	1,9	1,2	м³

Ведомость расхода стали на элемент, кг

Марка элемента	Изделия арматурные: Арматура класса А-III ГОСТ 5781-82* ф8	ф10	ф12	ф14	ф16	ф20	ф22	ф25	Итого	Всего	Изделия закладные: Прокат марки ВСт3пс6 ГОСТ 103-76 -8×80		Итого	Всего	Общий расход
Ум3 для А-II		72,6			24,0		221,6	64,8	383,0	383,0	14,4		14,4	14,4	397,4
Ум3 для А-III	33,0	38,6			115,6	77,0			264,2	264,2	14,4		14,4	14,4	278,6
Ум3 для А-IV	21,0	33,0	12,0	58,0	35,0				159,0	159,0	14,4		14,4	14,4	173,4

Привязан

Инв. №

				А-II(III,IV)-2500-0459.90-КЖ
Инженер	Зельцер			Склад материалов в подвале инженерного корпуса сухие грунты-1,2 клим. зоны
Вед.инж.	Никифорова			
ГИП	Кондратьева			Участок монолитный Ум3
Н. контр.	Кондратьева			
Нач.отэп	Сергеев			

Стадия	Лист	Листов
Р	45	

ПРОМСТРОЙПРОЕКТ

24497-01 63

Копировал Куц Формат А2

Инв.№ подл. | Подпись и дата | Взам.инв.№

Альбом 1

Схема расположения фундаментов под оборудование

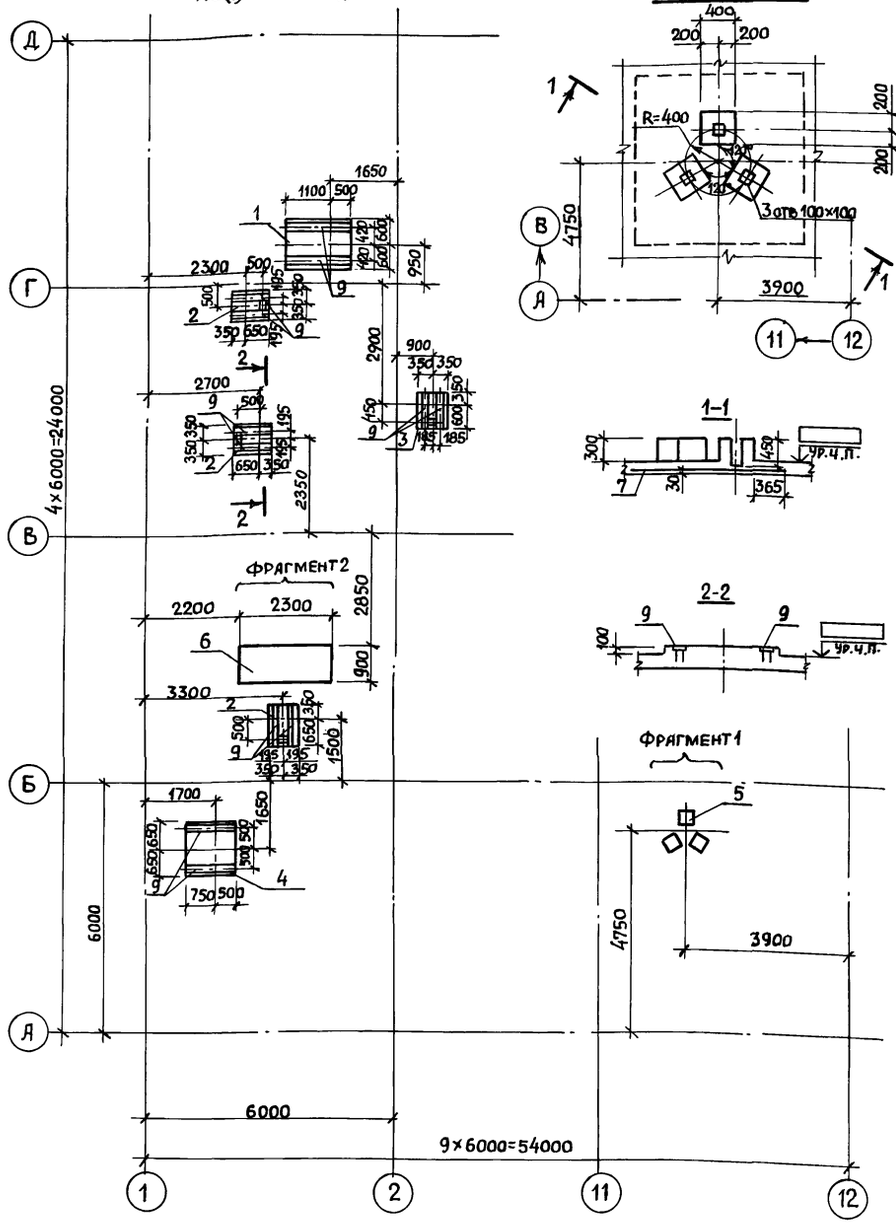

Фрагмент 1

Фрагмент 2

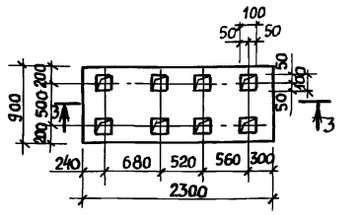

3-3

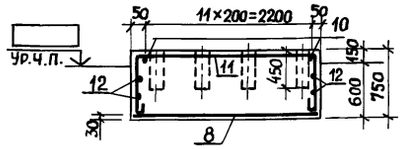

Спецификация к схеме расположения фундаментов под оборудование

Марка, поз.	Обозначение	Наименование	Кол.	Масса ед., кг	Примечание
		Фундаменты под			
		оборудование			
1		ФОм1	1		
2		ФОм2	3		
3	лист 46	ФОм3	1		
4		ФОм4	1		
5		ФОм5	1		
6		ФОм6	1		

Ведомость деталей

Поз.	Эскиз
10	710, 850, 710
11	710, 2250, 710

Спецификация к фундаментам под оборудование

Формат	Зона	Поз.	Обозначение	Наименование	Кол-во на исполнение ФОм1	ФОм2	ФОм3	ФОм4	ФОм5	ФОм6	Примечание
				Сборочные единицы							
				Сетки арматурные							
Б4		7	ГОСТ 23279-85	4С $\frac{5А\text{-}III\text{-}100}{5А\text{-}III\text{-}400}$ 205×205					1		
Б4		8	ГОСТ 23279-85	4С $\frac{10А\text{-}III\text{-}100}{10А\text{-}III\text{-}100}$ 85×225						1	
				Изделие закладное							
А4		9	1.400-15.В1.140-02.	МН 127-3	3.2	2.3	2.2	2.5			м
				Детали							
				10 А-I ГОСТ 5781-82*							
Б4		10*		ℓ=2400						12	1,5 кг
Б4		11*		ℓ=3800						5	2,4 кг
Б4		12		8 А-I ГОСТ 5781-82*						19,1	м
				Материалы							
				Бетон класса В15	0,19	0,07	0,07	0,16	0,13	1,5	м³

*) поз. 10,11 - см. ведомость деталей

Ведомость расхода стали на элемент, кг

Марка элемента	Изделия арматурные: Арматура класса А-I ГОСТ 5781-82* ф8	ф10	Итого	А-III ф6	ф10	Итого	Всего	Изделия закладные: Арматура класса А-III ГОСТ 5781-82* ф8	Итого	Прокат марки ВСт3кп2 ГОСТ 103-76* -6×100	Итого	Всего	Общий расход
ФОм1								2,6	2,6	15,0	15,0	17,6	17,6
ФОм2								1,8	1,8	10,8	10,8	12,6	12,6
ФОм3								1,8	1,8	10,3	10,3	12,1	12,1
ФОм4								2,0	2,0	11,7	11,7	13,7	13,7

Продолжение

Марка элемента	Изделия арматурные: Арматура класса А-I ГОСТ 5781-82* ф8	ф10	Итого	А-III ф6	ф10	Итого	Всего	Изделия закладные: Арматура класса А-III ГОСТ 5781-82* ф8	Итого	Прокат марки ВСт3кп2 ГОСТ 103-76* -6×100	Итого	Всего	Общий расход
ФОм5				19,1		19,1	19,1						19,1
ФОм6	7,6	30,0	37,6		24,6	24,6	62,2						62,2

Привязан:

Инв. №

Взам. инв. №

Подпись и дата

Инв. № подл.

А-II(III;IV)-2500-0459.90-КЖ

Техник	Захарова		11.04.90
Инженер	Зельцер		11.04.90
Вед. инж	Никифорова		11.04.90
ГИП	Кондратьева		11.04.90
Н. контр.	Кондратьева		11.04.90
Нач. ОТЭП	Сергеев		11.04.90

Склад материалов в подвале инженерного корпуса сухие грунты-1,2 клим. зоны

Схема расположения фундаментов под оборудование. Фундаменты ФОм1... ФОм6

Стадия	Лист	Листов
Р	46	

ПРОМСТРОЙПРОЕКТ

Копировал Пивоварова 24497-01 64 Формат А2

Альбом 1

Схема расположения резервуаров

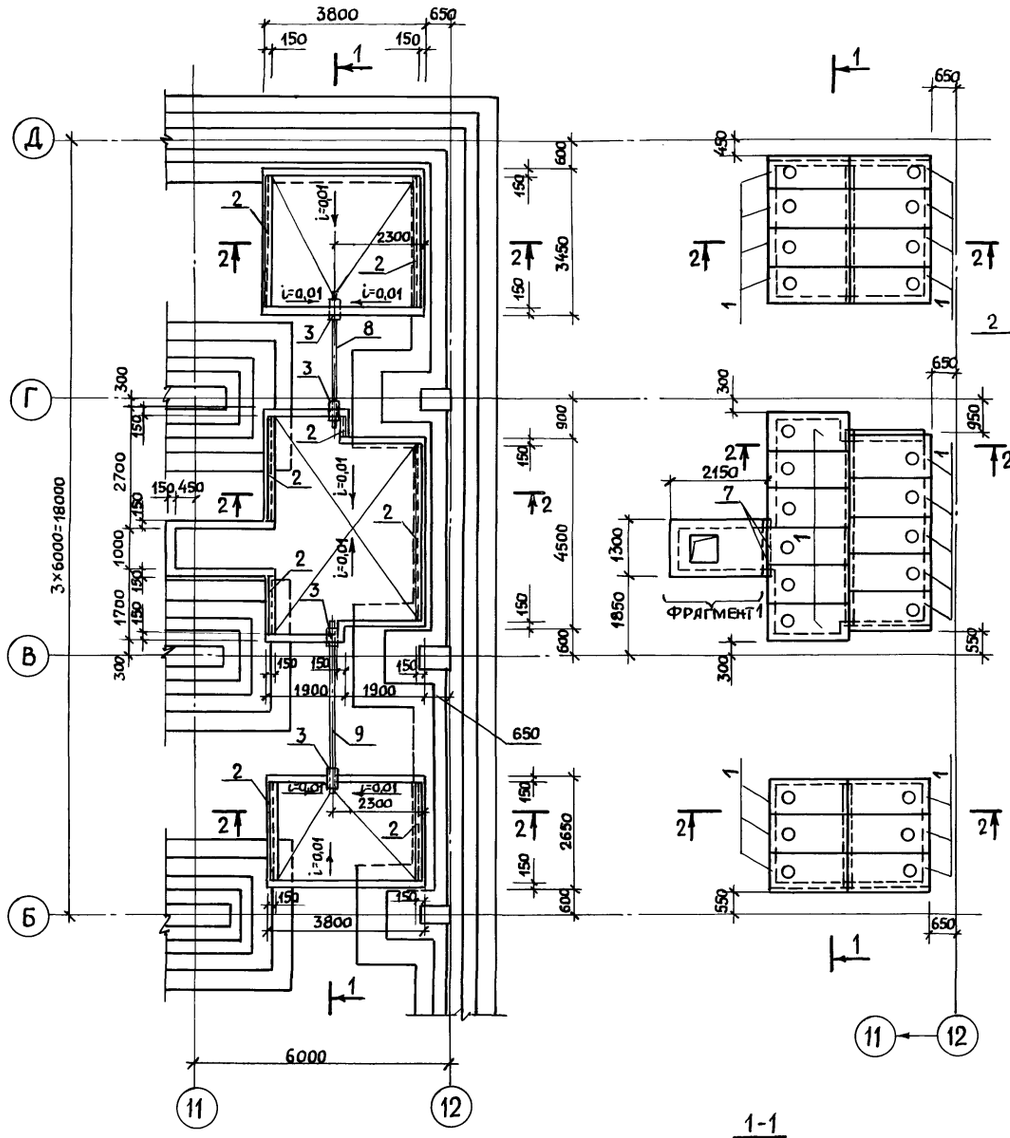

Схема расположения плит перекрытия резервуаров

2 - 2

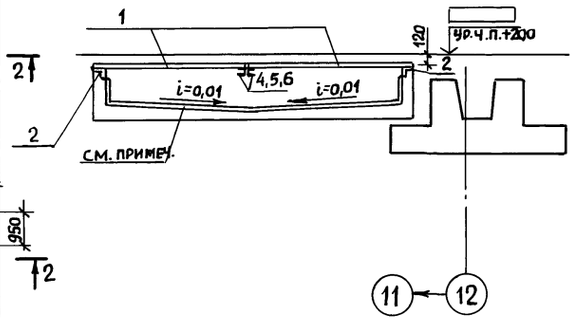

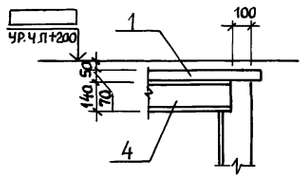

Фрагмент 1

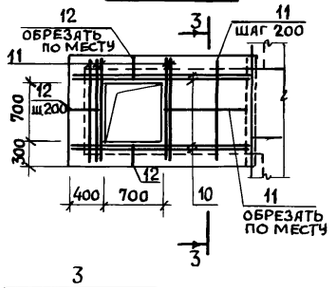

3 - 3

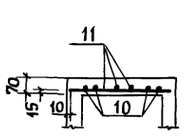

1 - 1

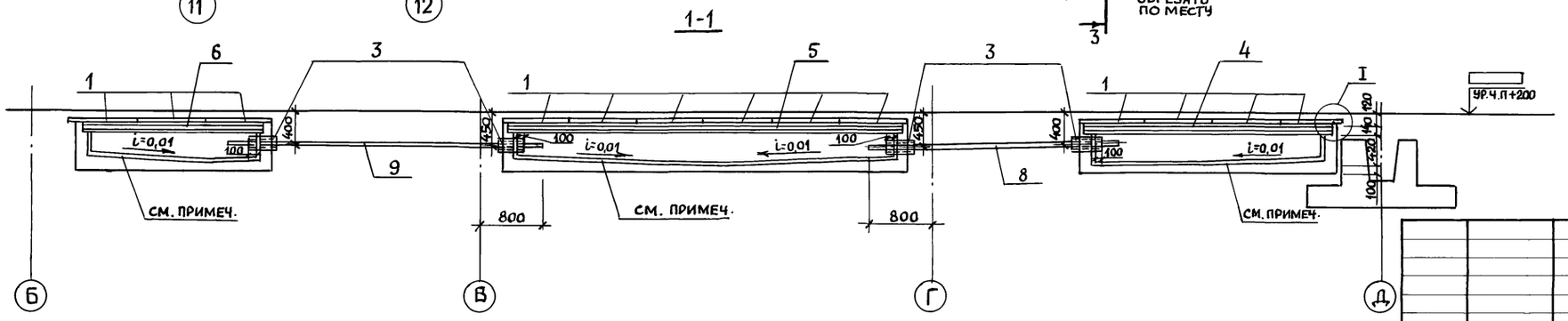

Спецификация к схемам расположения резервуаров и плит перекрытия резервуаров

Марка, поз.	Обозначение	Наименование	Кол.	Масса ед., кг	Примечание
		Плиты перекрытия			
1	А-II(III,IV)-2500-0459.90-КЖ.Н.001	П1	25		
		Изделия закладные			
2	1.400-15.81-550-04	МН553	19,5	м	
3	5.900-2 ТМ90-06	Сальник набивной ДУ 250	4		
		Детали			
		Швеллер 14 ГОСТ 8240-72* / Вст3кп2 ГОСТ 535-79*			
4		ℓ=3250	2	40.0	
5		ℓ=4300	2	52.9	
6		ℓ=2450	2	30.1	
7		ℓ=1300	2	16.0	
		Труба 219×6 ГОСТ 8732-78* / Вст3сп ГОСТ 8731-74*			
8		ℓ=3250	1	102.4	
9		ℓ=4050	1	127.7	
		8 А-III ГОСТ 5781-82*			
10		ℓ=2130	4	0.84	
11		ℓ=1280	14	0.51	
12		ℓ=380	12	0.15	
		Материалы			
		Бетон класса В15	8.4	м³	

Ведомость расхода стали на элемент, кг

Марка элемента	Изделия закладные											Всего	Общий расход
	Арматура класса			Прокат марки									
	А-III			Вст3кп2			Вст2сп			Вст3сп			
	ГОСТ 5781-82*			ГОСТ 8509-72*			ГОСТ 10705-80			ГОСТ 19903-74*			
	ф8		Итого	L50×5		Итого	Труба 273×6		Итого	δ10	Итого		
Резервуары	18,5		18,5	72,5		72,5	47,6		47,6	10,8	10,8	149,4	149,4

Указанную поверхность затереть цементно-песчаным раствором состава 1:1 с железнением.

Привязан

Инв. №

Техник	Дубинкина		17.04.90
Вед. инж	Никифорова		17.04.90
ГИП	Кондратьева		17.04.90
Н. контр.	Кондратьева		17.04.90
Нач. ОТЭП	Сергеев		17.04.90

А-II(III;IV)-2500-0459.90-КЖ

Склад материалов в подвале инженерного корпуса сухие грунты-1,2 климат. зоны

Стадия	Лист	Листов
Р	47	

Резервуары для сбора фекалий

Промстройпроект

Взам. инв.№ | Подпись и дата | Инв.№ подл.

gost.e-ecolog.ru