ТИПОВЫЕ КОНСТРУКЦИИ СИСТЕМ И УСТРОЙСТВ ВНУТРЕННЕГО ОБОРУДОВАНИЯ СООРУЖЕНИЙ ГРАЖДАНСКОЙ ОБОРОНЫ.

ТДК-Н-1-72

Часть II

Альбом II

12754
ЦЕНА 1-85
2-06

gost.e-ecolog.ru

ЦЕНТРАЛЬНЫЙ ИНСТИТУТ ТИПОВОГО ПРОЕКТИРОВАНИЯ
ГОССТРОЯ СССР

Москва, А-445, Смольная ул., 22

Сдано в печать 1976 г
Заказ № 6903 Тираж 300 экз.

Содержание альбома №2

НН п/п	Обозначение	Наименование	№ листа	Примечание
1		Содержание альбома	2	
2		Пояснительная записка и технические условия	3	
3	СУ-III-2.00.00.000СБ	Ставень СУ-III-2 Сборочный чертеж л. 1	4	
4	СУ-III-2.00.00.000СБ	Ставень СУ-III-2 Сборочный чертеж л. 2	5	
5	СУ-III-2.01.00.000СБ	Полотно в сборе лист 1	6	
6	СУ-III-2.01.00.000СБ	Полотно в сборе лист 2	7	
7	——	Детали: СУ-III-2.01.00.008; СУ-III-2.01.00.010; СУ-III-2.01.00.006; СУ-III-2.01.00.005;	8	
8	——	Детали: СУ-III-2.01.00.007; СУ-III-2.01.004; СУ-III-2.01.00.003; СУ-III-2.01.00.015,	9	
9	——	Детали: СУ-III-2.01.00.014; СУ-III-2.01.00.013; СУ-III-2.01.00.001; СУ-III-2.01.00.002; СУ-III-2.01.00.009,	10	
10	——	Детали: СУ-III-2.01.00.011; СУ-III-2.01.01.009; СУ-III-2.01.00.012	11	
11	СУ-III-2.01.01.000СБ	Полотно лист 1	12	
12	СУ-III-2.01.01.000СБ	Полотно лист 2	13	
13	——	Детали: СУ-III-2.01.01.005; СУ-III-2.01.01.004; СУ-III-2.01.01.008; СУ-III-2.01.01.007;	14	
14	——	Детали: СУ-III-2.01.01.006; СУ-III-2.01.01.001; СУ-III-2.01.01.002, СУ-III-2.01.01.003; СУ-III-2.01.01.010,	15	
15	——	Детали: СУ-III-2.01.02.003; СУ-III-2.01.01.013; СУ-III-2.01.01.012; СУ-III-2.01.01.011	16	
16	СУ-III-2.01.02.000СБ	Штурвал в сборе Детали: СУ-III-2.01.02.001; СУ-III-2.01.02.002,	17	
17	——	Детали: СУ-III-2.01.02.101; СУ-III-2.01.02.100СБ, СУ-III-2.01.02.103, СУ-III-2.01.02.102	18	
18	СУ-III-2.01.03.000СБ	Вал в сборе. Детали: СУ-III-2.01.03.001; СУ-III-2.01.03.002, СУ-III-2.02.00.003	19	
19	СУ-III-2.02.00.000СБ	Коробка в сборе лист 1	20	
20	СУ-III-2.02.00.000СБ	Коробка в сборе лист 2	21	
21	——	Детали: СУ-III-2.02.00.006; СУ-III-2.02.00.005; СУ-III-2.02.00.002 СУ-III-2-02.00.004	22	
22	СУ-III-2.03.00.000	Петля в сборе Детали: СУ-III-2.03.00.002; СУ-III-2.03.00.001	23	
23	——	Полупетля СУ-III-2.03.00.100СБ Полупетля СУ-III-2.03.00.200СБ	24	
24	——	Детали: СУ-III-2.03.00.004; СУ-III-2.03.00.003; СУ-III-2.03.00.104 СУ-III-2.03.00.103;	25	
25	——	Детали; СУ-III-2.03.00.101, СУ-III-2.03.00.102; СУ-III-2.03.00.202; СУ-III-2.03.00.201,	26	
26	СУ-III-2.04.00.000СБ	Сигнализационное устройство Деталь: СУ-III-2.04.00.001	27	
27	СУ-III-2.00.00.000 СУ-III-2.01.00.000; СУ-III-2.01.01.000	Спецификация. Ставень СУ-III-2 Сборочный чертеж, полотно в сборе, полотно	28	
28	СУ-III-2.01.03.000 СУ-III-2.02.00.000; СУ-III-2.01.02.000, СУ-III-2.01.02.100	Спецификации: Вал в сборе, коробка в сборе, штурвал в сборе, штурвал.	29	
29	СУ-III-2.03.00.000 СУ-III-2.03.00.100; СУ-III-2.03.00.200 СУ-III-2.04.00.000	Спецификации; Петля в сборе, полупетля, полупетля, сигнализационное устройство	30	

Изм	Лист	№ докум.	Подпись	Дата	Ставня СУ-III-2.	ТДК-Н-I-77 часть 3 Альбом №2
Рук. маст.		Савич			Содержание альбома	Литера / Масса / М-б
Гл. инж.		Бычков				— / —
Гл. конструк.		Солнцев				Лист 1 / Листов 1
Рук. сект.		Ульянин				Главпроект Новгородпромсоюза Управление Новгородской Набережной №10
Гл. инж. пр.		Черкасова				
Исполнит.		Высоцкая				
Проверил						

IV Допуски и условия изготовления

1. При раскройке и заготовке металла материал должен быть выправлен. Кромки реза должны быть гладкими, без зазубрин и острых углов.

2. Габариты коробки и полотна должны быть выполнены с допускаемыми отклонениями согласно чертежа

3. Зазоры между плоскостью коробки и полотна со стороны расположения уплотнения и контрольной плитой допускаются не более 1мм в любом месте контура прилегания

4. Сдвиг контура уплотнения на полотне от проектного положения допускается не более 3 мм.

5. Внутренние поверхности направляющих, по которым скользят запирающие клины должны быть смазаны солидолом.

V Испытание ставня

А. На заводе-изготовителе.

1. Полотно ставня после сварки должно быть проверено на герметичность сварных швов керосином в соответствии с п.п 2.50 и 2.51 СН и П III В 5-62

2. После сборки ставня на заводе-изготовителе производится проверка на герметичность притвора. Для этого полотно в сборе с коробкой устана заливается горизонтально, заливается водой заподлицо с уголком коробки и выдерживается 24часа. Наличие влажных пятен на обратной стороне притвора не допускается

3. Результаты испытаний стражаются в паспорте ставня

Б. На строительстве

1. После установки ставня в сооружении и инъектировании коробки испытать ставень на герметичность воздухом в составе сооружения

VI. Приемка

1. Приемка ставня производится ОТК завода- изготовителя. Приемка заключается во внешнем осмотре изделия, проверке соответствия готового изделия рабочим чертежам и техническим условиям

2. Изделия, не отвечающие техническим требованиям настоящих Т.У., могут быть после исправления вновь предъявлены к приемке В случае несоответствия исправленного изделия чертежам и Т.У. изделие бракуется.

3. При транспортировке и складировании изделие должно быть защищено от атмосферных влияний и механических повреждений

4. Общая приемка всех изготовленных на заводе и смонтированных на месте изделий производится по акту уполномоченной на это комиссией

5. Все изготовленные ставни сдаются заказчику с паспортом в котором указаны:

а) маркировка ставни
б) порядковый номер ставня
в) дата изготовления
г) завод - изготовитель

Все вышеуказанные пункты указываются также в заводской табличке ставня

VII Установка

1. Коробка ставня на строительстве должна быть установлена вертикально. Допускаемое отклонение от вертикали не более 2мм на всю высоту коробки

2. Установка полотна ставня должна выполняться строго по чертежам общих видов, настоящих Т.У. и по установочным чертежам, выполняемым заказчиком при привязке ставня к конкретному объекту.

Перед массовым выпуском ставня на заводе - изготовителе выполнить опытный образец изделия, который утверждается в качестве эталона

Технические условия

I Общая часть

Настоящие технические условия содержат общие требования к изготовлению опытного образца металлического защитно- герметического ставня типа СУ-III-2.

II Материалы

1. Полотно ставня изготавливается из листового и прокатного материалов марки ст. 3 ГОСТ 380-71, ГОСТ 500-58 и ГОСТ 535-58

2 Толщины листовой стали и габариты прокатных профилей определены расчетом

3. В качестве уплотнения между коробкой и полотном ставня применена губчатая резина марки ТУ-1206-351 Резина имеет пористую основу со сплошной воздухонепроницаемой пленкой на поверхности Резина к специальной обойме приклеивается клеем №88 ТУМХП - 15-42-49.

III Технические требования на изготовление

1. Технология сварки и последовательность наложения швов должны обеспечить сохранение правильной геометрической формы полотна ставня и коробки. Марка электродов Э-42 ГОСТ 9467-60 должна быть удостоверена сертификатом

2. Сварка должна производиться в соответствии с п п 2.27÷2.56 СН и П III-В 5- 62

3. При сборке обеспечить плотное прилегание полотна ставня к коробке.

4. При сборке затвора обеспечить легкое, без ощутимых толчков и заеданий перемещение запирающих клиньев.
При затяжке затвора должно обеспечиваться равномерное обжатие уплотнения по всему периметру на размер, указанный в чертежах

5. После сварки и сборки ставня поверхности всех узлов и деталей должны быть очищены от окалины, ржавчины масляных и других загрязнений до металлического блеска. Очищенные изделия на заводе-изготовителе грунтовать грунтом ГФ-017, ГФ-020 ГОСТ4056-63 и красить эмалью ПФ-115 ГОСТ 6465-63 за 2 раза. в цвет, по требованию заказчика.

Описание конструкции ставня

Ставень СУ-III-2 перекрывает проем 80х80 см.
Комплект ставня типа СУ-III-2 состоит из 2[х] частей

а). коробки, представляющей собой рамы, сваренную из прокатных профилей

б). полотна ставня с затвором.

Полотно ставня плоское, сваренное из листа и прокатных профилей

Ставень имеет центральное задраивание клинового типа от ручного штурвального привода. Затвор расположен с внутренней стороны ставня Вал центрального задраивания имеет два выхода в полотне и проходит через сальниковые устройства, установленные в полотне ставня На каждый конец вала механизма задраивания одевается по штурвалу, что позволяет открывать ставень изнутри и снаружи помещения. Четыре запирающие клина затвора при затяжке прижимают полотно ставня к коробке.

Герметичность запертого ставня обеспечивается специальным уплотнением из губчатой резины, установленным по периметру полотна ставня

Для контроля обжима уплотнения ставень может оборудоваться на заводе- изготовителе конечным выключателем, подающим сигнал в случае, когда обжим уплотнения достигает заданной величины.

Установка конечного выключателя оговаривается при заказе на изготовление ставня

Изм	Лист	№ докум.	Подп.	Дата
Рук сект	Чальман			
Гл инж	Черкасова			
Разраб	Томич			
Провер	Высоцкая			

Ставня СУ-III-2
Пояснительная записка и технические условия

ТДК-Н-I-72
часть II
Альбом № 2

Лит	Лист	Листов
		4

Главпу Мосгорисполкома
Управление Моспроект-I
Мастерская № 18

4215 4 3

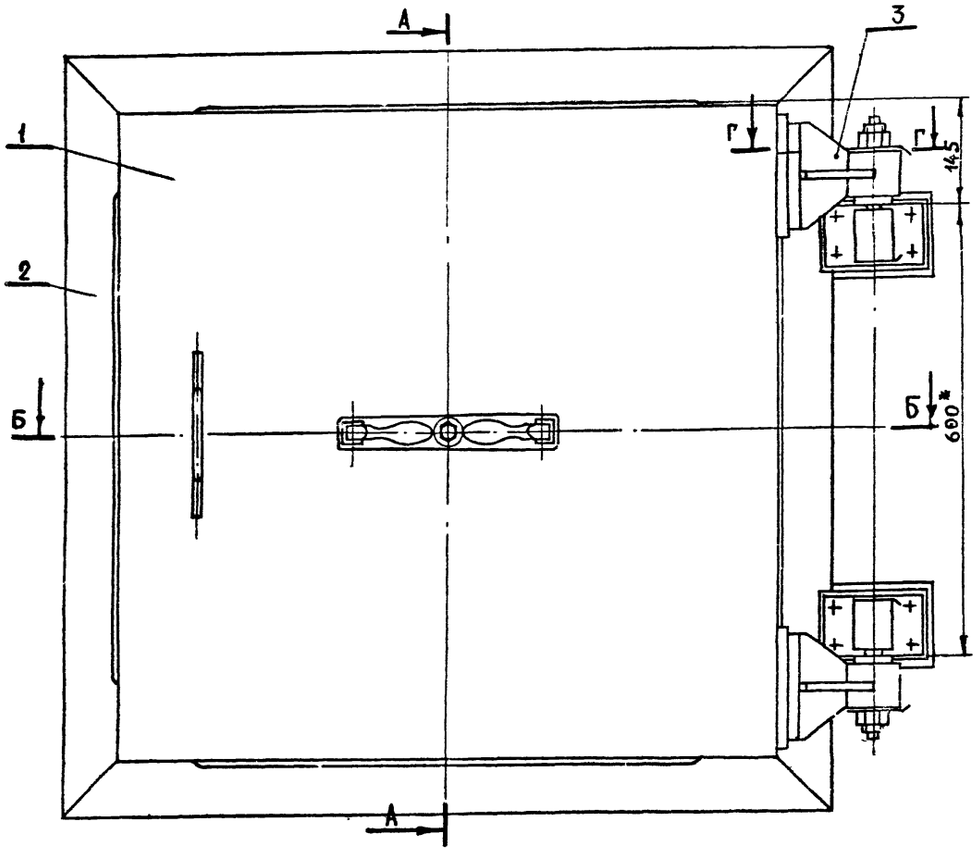

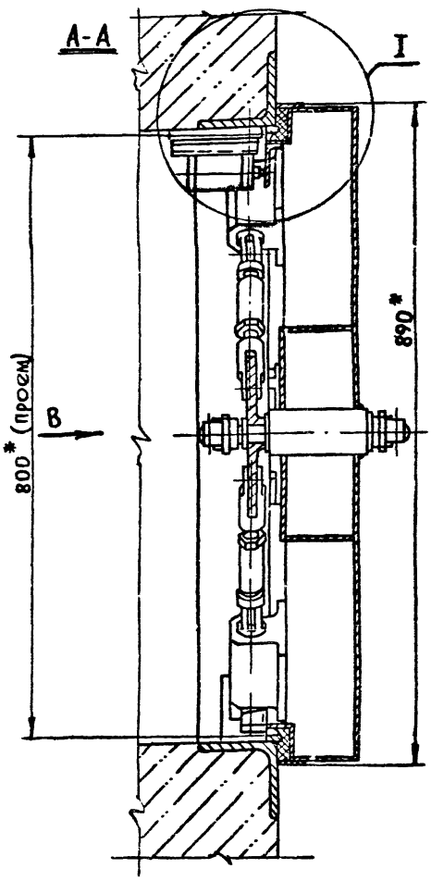

Б-Б

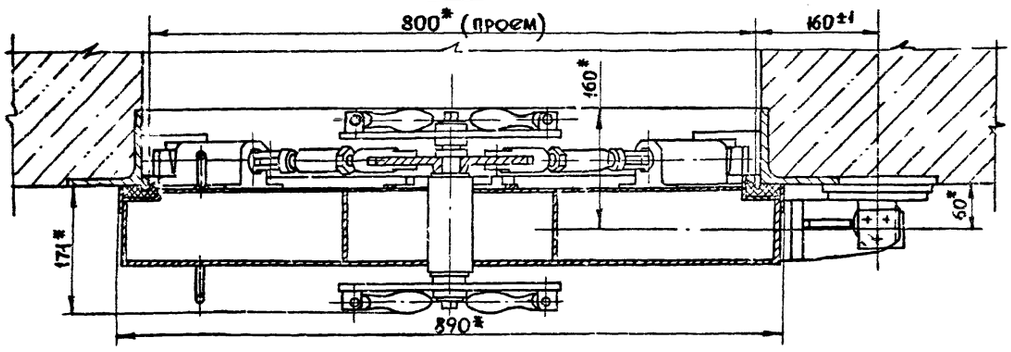

1. Размеры отмеченные* для справок.
2. После изготовления ставень испытать на герметичность притвора заливкой водой заподлицо с уголком коробки (выдержка 24 часа). Появление влажных пятен в углах и на обратной стороне притвора не допускается.
3. Детали поз. 5 и 6 варить на контрольной сборке после выверки положения полотна.

Вид В

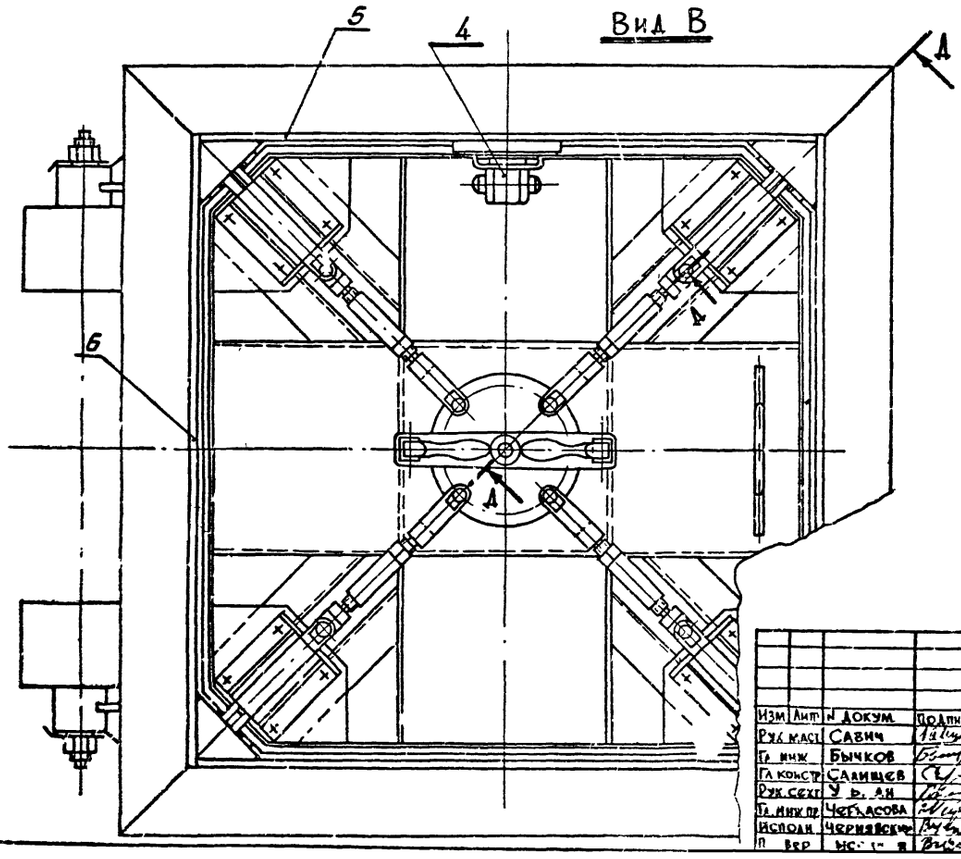

Техническая характеристика

1. Усилие на рукоятке — *max* 16,6кг
2. Полный ход затвора — 54мм
3. Поворот штурвала — 60°

					СУ-Ш-2-00.00.000СБ	ТДК-Н-I-72 Часть I Альбом №2	
Изм.	Лист	№ докум.	Подпись	Дата			
Рук. маст.		Савич			Ставень СУ-Ш-2	Литера	Масса / М-б
Гл. инж.		Бычков					22,9кг / 1:5
Гл. констр.		Садищев			Сборочный чертеж	Лист 1	Листов 2
Рук. сект.		У р. ан				ГлавАПУ Мосгорисполкома Управление Моспроект I мастерская № 18	
Гл. инж. пр.		Чегласова					
Исполн.		Черняевский					
Н. контр.		[illegible]					

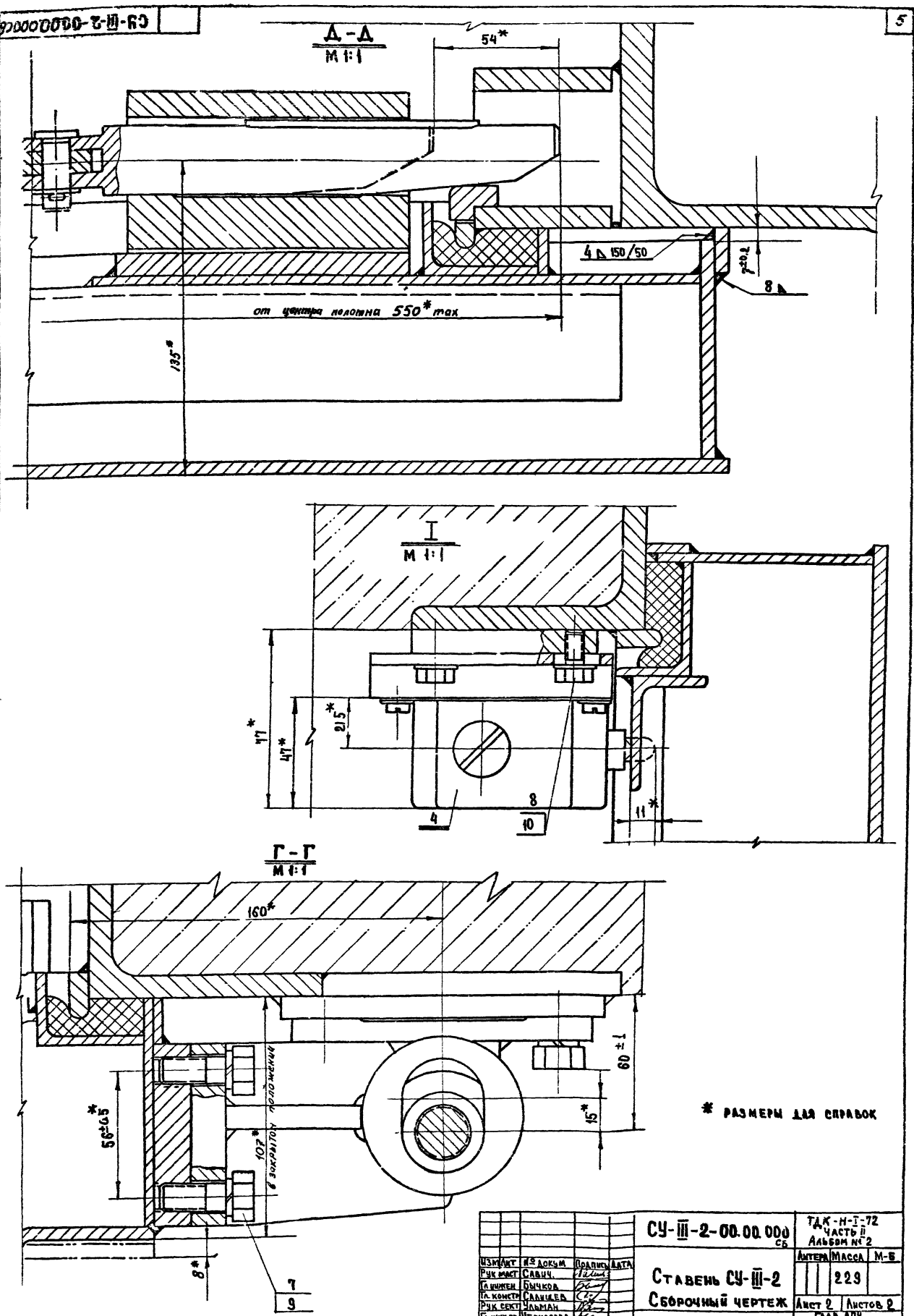

* РАЗМЕРЫ ДЛЯ СПРАВОК

					СУ-III-2-00.00.000 СБ	ТДК-Н-I-72 ЧАСТЬ II АЛЬБОМ № 2
Изм	Лист	№ докум	Подпись	Дата	Ставень СУ-III-2 Сборочный чертеж	Литера / Масса / М-Б: 229
Рук маст		Савич.				Лист 2 / Листов 2
Гл инжен		Бычков				Глав АПУ Мосгорисполкома Управление Моспроектреставрация Мастерская № 18
Гл. констр		Салищев				
Рук сект		Ульман				
Гл инж пр		Черкасова				
Исполнич		Чернявский				
Проверил		Высоцкая				

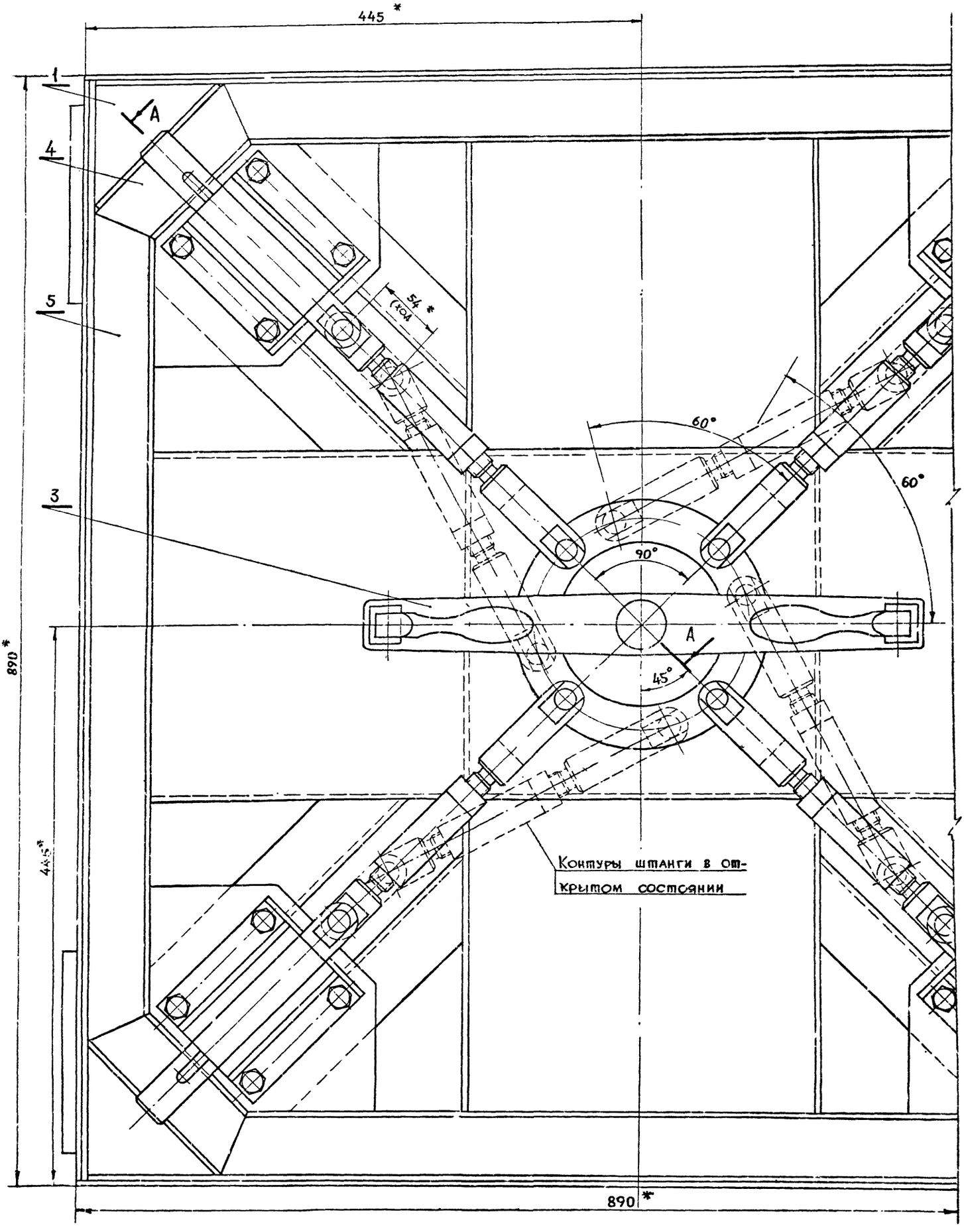

* Размеры для справок

Изм	Лист	№ докум	Подпись	Дата	СУ-III-2-01.00.000СБ	ТДК-Н-I-72 Часть II Альбом № 2
Рук маст		Савич			Полотно в сборе	Литера / Масса / М-6
Гл. инж		Бычков				1:5 / 1:2
Гл конс'р		Садищов				Лист 1 / Листов 2
Рук сект		У. Ф. Ли				Глав АПУ Мосгорисполкома Управление, Моспроект-1
Гл инж. пр		Черкасова				
Исполнит		Чернявский				

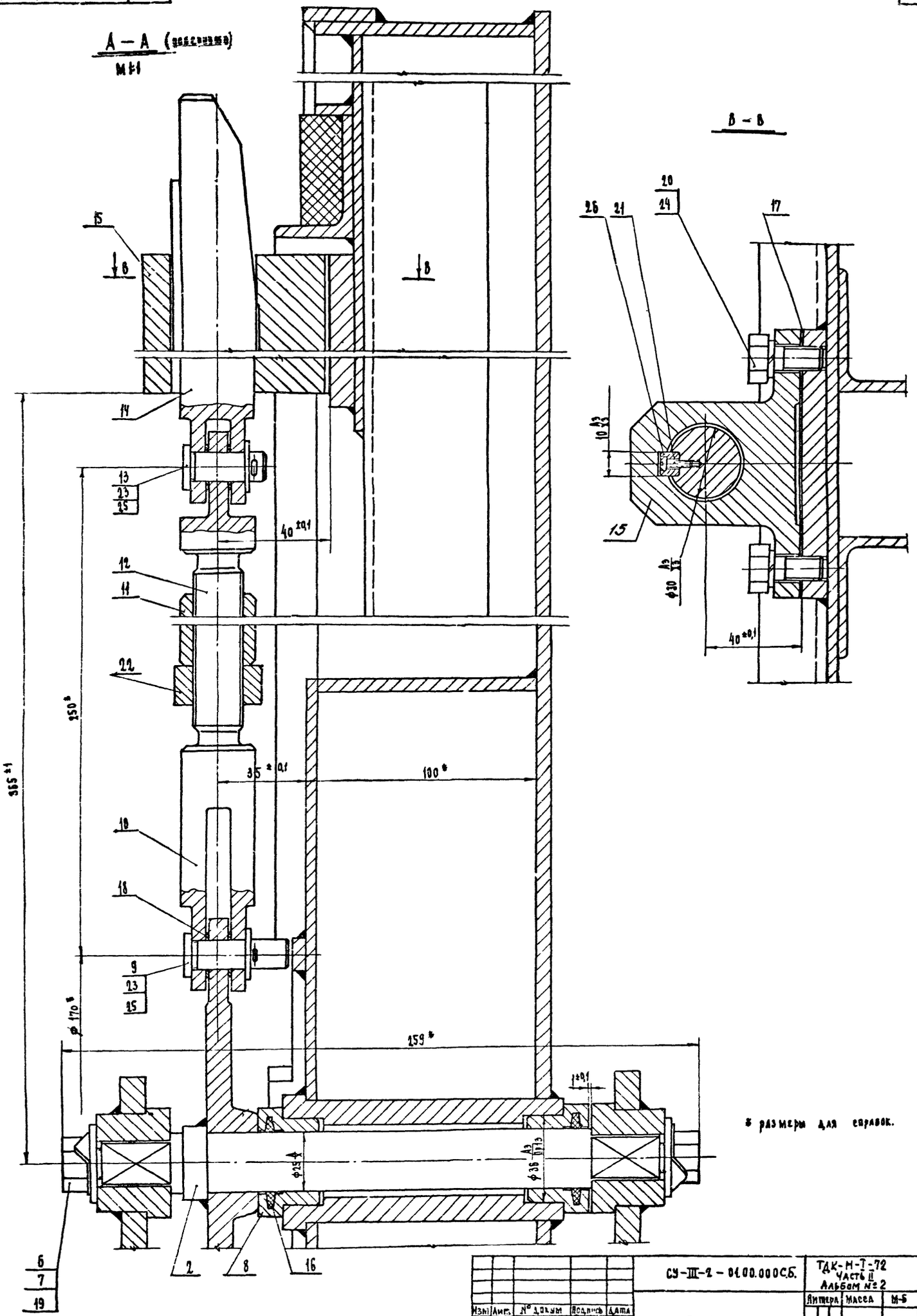

* размеры для справок.

Изм.	Лист	№ докум.	Подпись	Дата	СУ-III-2 – 01.00.000СБ.	ТДК-М-I-72 Часть II Альбом № 2
Рук. маст.		Савич			Полотно в сборе.	Литера / Масса / М-5
Гл. инж.		Быков				145
Гл. конс.		Калинцев				Лист 2 / Листов 2
Рук. сект.		Уломан				Глав. АПУ Мосгорисполкома Управлен. Моспроект-1 Мастерская № 18
Гл. инж. пр.		Черкасова				
Исполнил		Черновский				
		Высоцкая				

СУ-III-2-01.00.010

▽3 (▽)

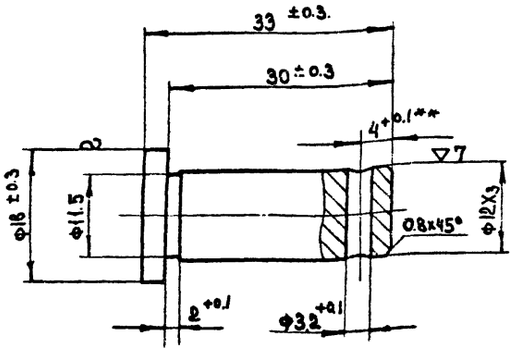

** Уточнить на монтаже.

Изм.	Лист	№ документа	Подпись	Дата
Должн.	Фамилия	Подпись	Дата	
Рук. сект.	Ульман			
Гл. инж. пр.	Черкасова			
Исполнил	Черняевский			
Проверил	Высоцкая			

СУ-III-2-01.00.010

Палец

Круг 18 ГОСТ 2590-71 / Ст.3 ГОСТ 535-58

ТДК-Н-I-72 Часть II Альбом № 2

Литера	Масса	М-б
	0.04	2:1

Лист | Листов

ГААВ АПУ Мосгорисполкома Управление, Моспроект-1° Мастерская № 18

Взам. инв. № | Инв. № дубл. | Подпись и дата | Инв. № подл. | Подпись и дата

СУ-III-2-01.00.008

▽3 (▽)

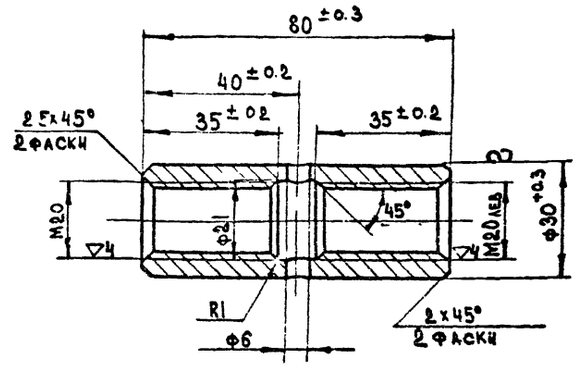

Изм.	Лист	№ докум.	Подпись	Дата
Должн.	Фамилия	Подпись	Дата	
Рук. сект.	Ульман			
Гл. инж. пр.	Черкасова			
Исполнил	Черняевский			
Проверил	Высоцкая			

СУ-III-2-01.00.008

Муфта

Круг 30 ГОСТ 2590-71 / Ст. 3 ГОСТ 535-58

ТДК-Н-I-72 Часть II Альбом № 2

Литера	Масса	Масш.
	0.25	1:1

Лист | Листов

ГААВ АПУ Мосгорисполкома Управление, Моспроект-1° Мастерская № 18

СУ-III-2-01.00.006

▽3 (▽)

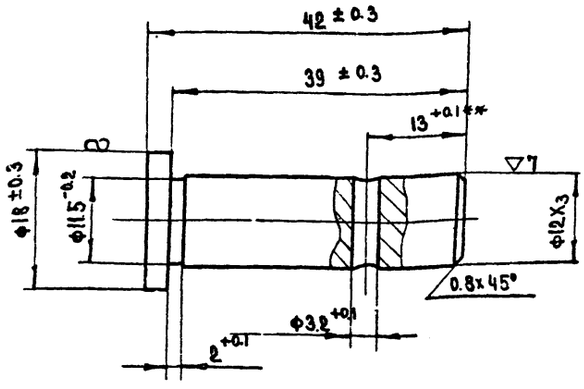

** Уточнить на монтаже.

Изм.	Лист	№ докум.	Подпись	Дата
Должн.	Фамилия	Подпись	Дата	
Рук. сект.	Ульман			
Гл. инж. пр.	Черкасова			
Исполнил	Черняевский			
Проверил	Высоцкая			

СУ-III-2-01.00.006

Палец

Круг 18 ГОСТ 2590-71 / Ст.3 ГОСТ 535-58

ТДК-Н-I-72 Часть II Альбом № 2

Литера	Масса	М-б
	0.05	2:1

Лист | Листов

ГААВ АПУ Мосгорисполкома Управление, Моспроект-1° Мастерская № 18

Взам. инв. № | Инв. № дубл. | Подпись и дата | Инв. № подл. | Подпись и дата

СУ-III-2-01.00.005

▽3 (▽)

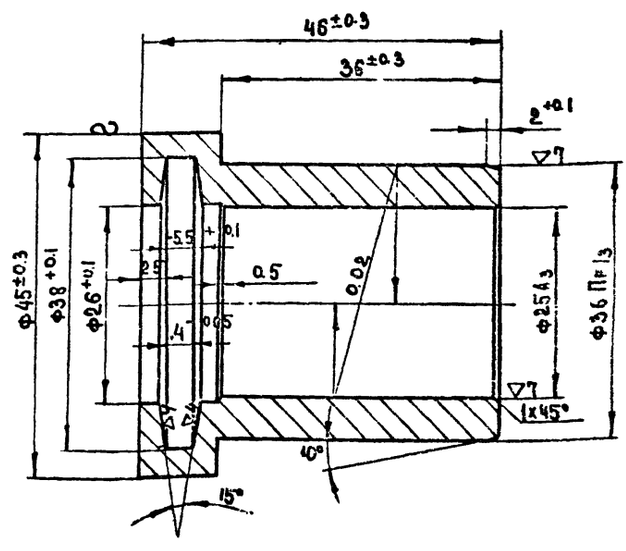

Изм.	Лист	№ докум.	Подпись	Дата
Рук. маст.	Савич			
Гл. инж.	Быкчер			
Гл. констр.	Салимова			
Рук. сект.	Ульман			
Гл. инж. пр.	Черкасова			
Исполнил	Черняевский			
Проверил	Высоцкая			

СУ-III-2-01.00.005

Втулка

Бронза Бр АЖ 9-4 ГОСТ 493-68

ТДК-Н-I-72 Часть II Альбом № 2

Литера	Масса	М-б
	0.2	2:1

Лист | Листов

ГААВ АПУ Мосгорисполкома Управление, Моспроект-1°

СУ-III-2-01.00.007

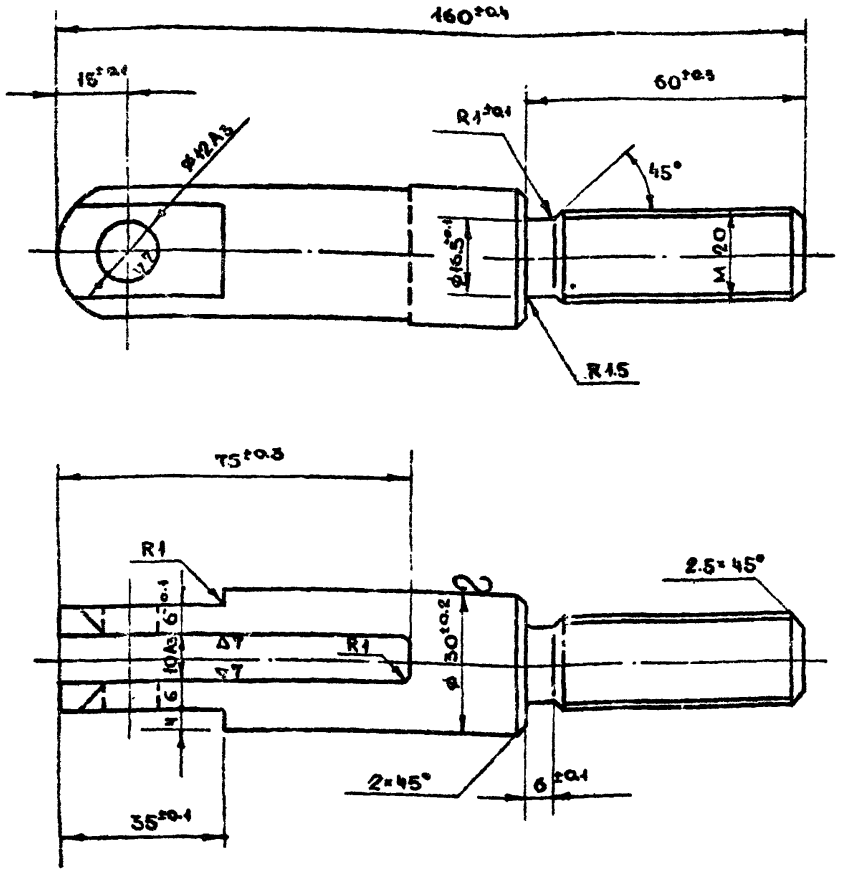

Изм	Лит	N докум.	Подпис	Дата	СУ-III-2-01.00.007	ТДК-Н-I-72 Часть II Альбом № 2
Должн.	Фамилия	Подп	Дат.	Вилка	Литер / Масса 0.55 / М-Б 1:1	
Рук.сек.	Ульман				Лист / Листов	
Гл.инж.	Черкасова					
Исполн.	Чернявск.			Круг 30 гост 2590-71 / Ст. 45 гост 1050-65	Глав АПУ Мосгорисполкома Упр. Моспроект-1 Мастерская №18	
Провер.	Высоцкая					

СУ-III-2-01.00.004

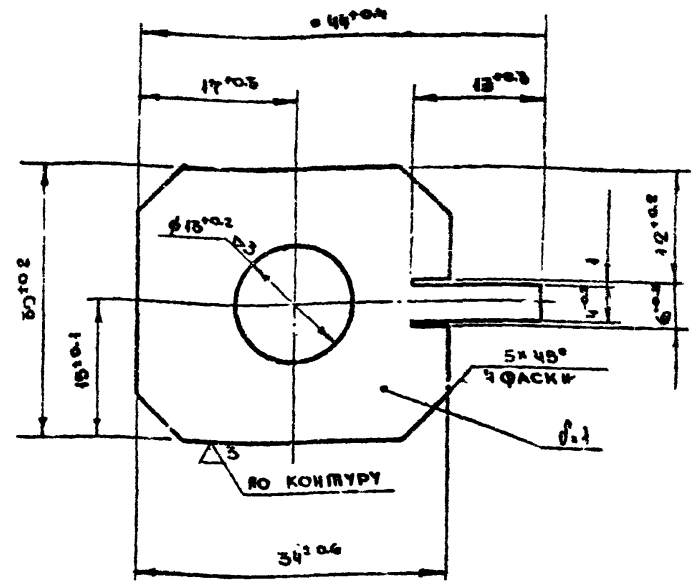

Изм	Лит	N докумен	Подпись	Дат	СУ-III-2-01.00.004	ТДК-Н-I-72 Часть II Альбом № 2
Должнос	Фамилия	Подпис.	Дат.	Планка стопорная	Литер / Масса 0.008 / М-Б 2:1	
Рук.сек.	Ульман				Лист / Листов	
Гл инж п	Черкасова					
Исполн.	Чернявский			Лист В.1.0×30×44 Гост 3680-57 / Ст 3 гост 500-53	Глав АПУ Мосгорисполкома Упр. Моспроект-1 Мастерская №18	
Провер.	Высоцкая					

Инв № подл. | Подпись и дата | Взам. инв. № | Инв № дубл. | Подпись и дата

СУ-III-2-01.00.003

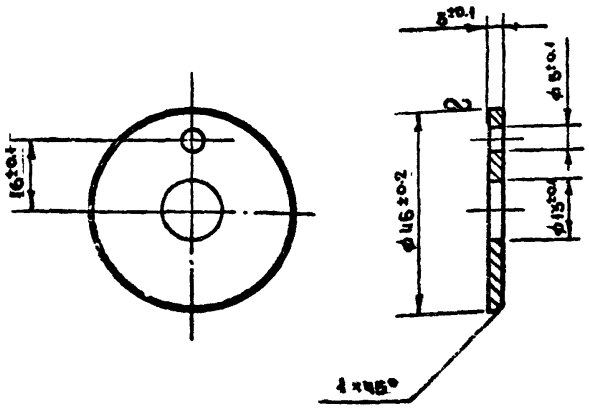

Изм	Лит	N докум	Подпись	Дат.	СУ-III-2.01.00.003	ТДК-Н-I-72 Часть II Альбом № 2
Должнос.	Фамилия	Подпись	Дат.	Шайба торцевая	Литер / Масса 0.052 / М-Б 1:1	
Рук сект	Ульман				Лист / Листов	
Гл инж пр	Черкасова					
Исполн.	Чернявск.			Круг 45 гост 2590-71 / Ст. 3 гост 535-58	Глав АПУ Мосгорисполкома Упр. Моспроект-1 Мастерская №18	
Провер	Высоцкая					

СУ-III-2-01.00.015

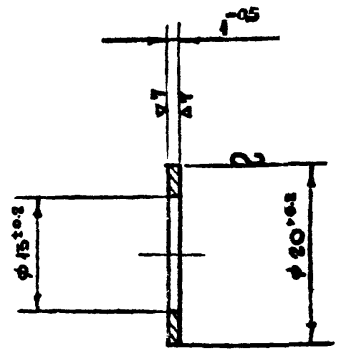

Изм	Лит	N докум.	Подпис	Дат.	СУ-III-2-01.00.015	ТДК-Н-I-72 Часть II Альбом № 2
Рук мас	Савин				Шайба	Литер / Масса 0.001 / М-Б 2:1
Гл. инж.	Бычков					Лист / Листов
Гл. конс	Салищев					
Рук сек	Ульман					
Гл инж п	Черкасова				Бронза Бр.А.9-4 гост 493-54	Глав АПУ Мосгорисполкома Упр. Моспроект-1 Мастерская №18
Исполн.	Чернявский					
Провер.	Высоцкая					

Инв № подл. | Подпись и дата | Взам. инв. № | Инв № дубл. | Подпись и дата

СУ-III-2-01.00.014

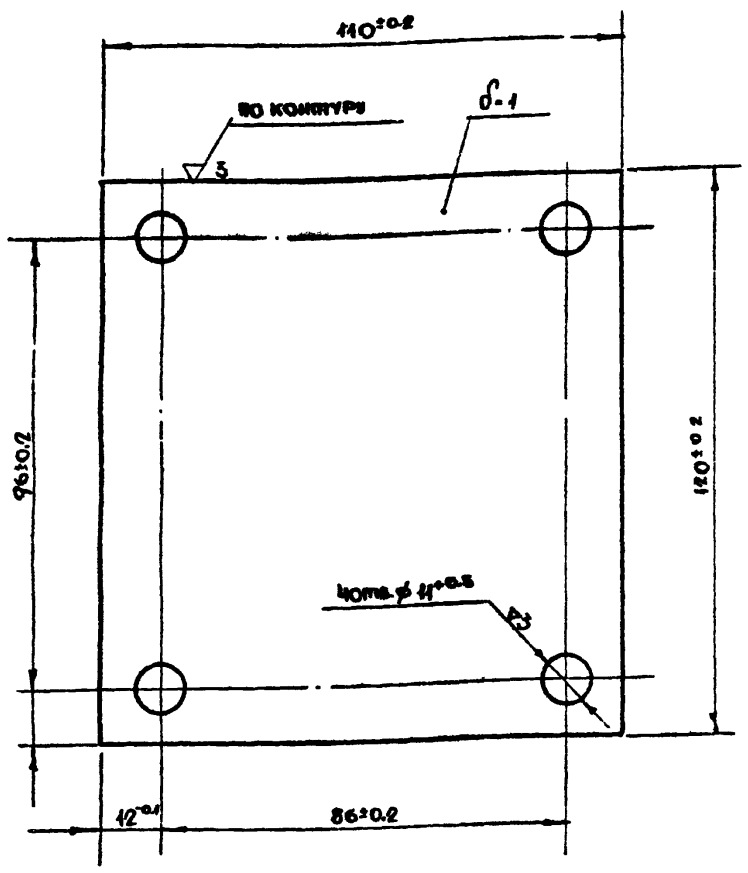

Изм	Лит	№ докум.	Подп	Дат	СУ-III-2.01.00.014	ТДК-Н-I-72 Часть II Альбом № 2
					Прокладка	Литер / Масса 0.1 / М-Б 1:1
Должн		Фамилия	Подп	Дата		Лист / Листов
Рук сек		Ульман			Лист В10×110×120 гост 3680-57 / Ст 3 гост 500-58	Глав АПУ Мосгорисполкома Упр. „Моспроект-1" Мастерская № 18
Гл инж п		Черкасова				
Исполн		Чернявский				
Провер		Высоцкая				

СУ-III-2-01.00.013

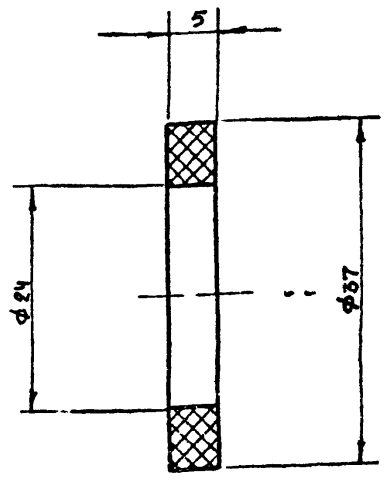

Изм	Лит	№ докум	Подп	Дат	СУ-III-2-01.00.013	ТДК-Н-I-72 Часть II Альбом № 2
					Кольцо сальниковое	Литер / Масса 0.001 / М-Б 2:1
Должн		Фамилия	Подп	Дат		Лист / Листов
Рук сек		Ульман			Кольцо СП37-24-5 гост 6308-71 / МН 180-61	Глав АПУ Мосгорисполкома Упр. „Моспроект-1" Мастерская № 18
Гл инж п		Черкасова				
Исполн		Чернявск				
Провер		Высоцкая				

Подпись и дат. | Взам. инв. № | Инв. № дуб. | Подпись и дат. | Инв. № подл.

СУ-III-2-01.00.009

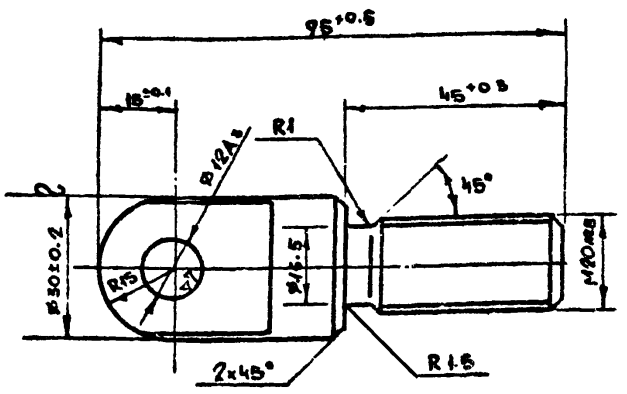

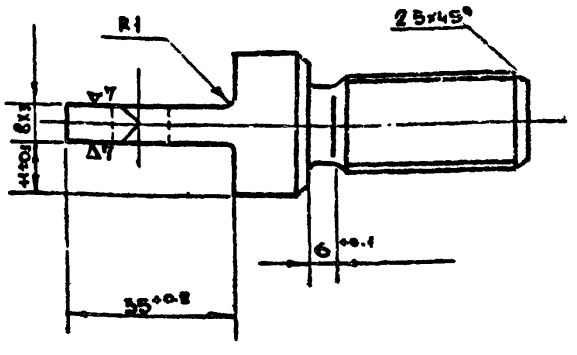

Изм	Лит	№ докум	Подпис	Дата	СУ-III-2-01.00.009	ТДК-Н-I-72 Часть II Альбом № 2
Рук. маст		Савич			Тяга	Литер / Масса 0.27 / М-Б 1:1
Гл инжен		Бычков				Лист / Листов
Гл конст		Салищев			Круг 30 гост 2590-71 / Ст. 45 гост 1050-58	Глав АПУ Мосгорисполкома Упр. „Моспроект-1" Мастерская № 18
Рук сект		Ульман				
Гл инж п		Черкасова				
Исполн		Чернявск				
Провер		Высоцкая				

Подпись и дат. | Взам. инв. № | Инв. № дуб. | Подпись и дата | Инв. № подл.

СМ. ТАБЛИЦУ

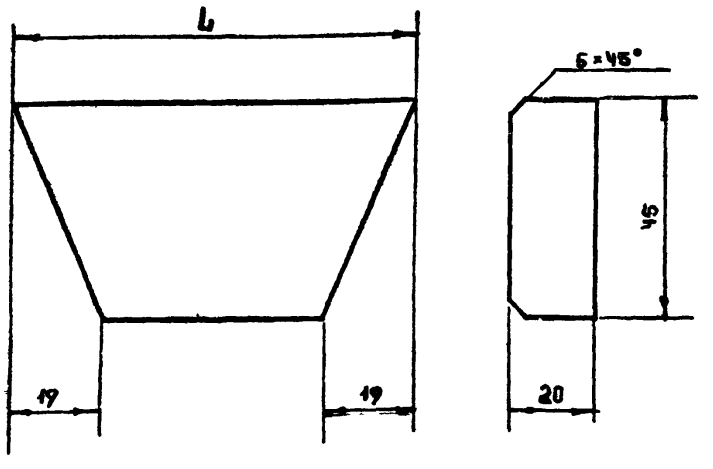

Обозначение	L	Вес
СУ-III-2.01.00.001	151	0.15
СУ-III-2.01.00.002	65.9	0.74

Изм	Лист	№ докум.	Подп	Дат	См таблицу	ТДК-Н-I-72 Часть II Альбом № 2
					Уплотнение	Литер / Масса — / М-Б 1:1
Должн		Фамилия	Подп	Дат		Лист / Листов
Рук сек		Ульман			Резина губчатая ТУ-1206-35Р	Глав АПУ Мосгорисполкома Упр. „Моспроект-1" Мастерская № 18
Гл инж п		Черкасова				
Исполн		Чернявский				
Провер		Высоцкая				

СУ-Ш-2-01.00.011

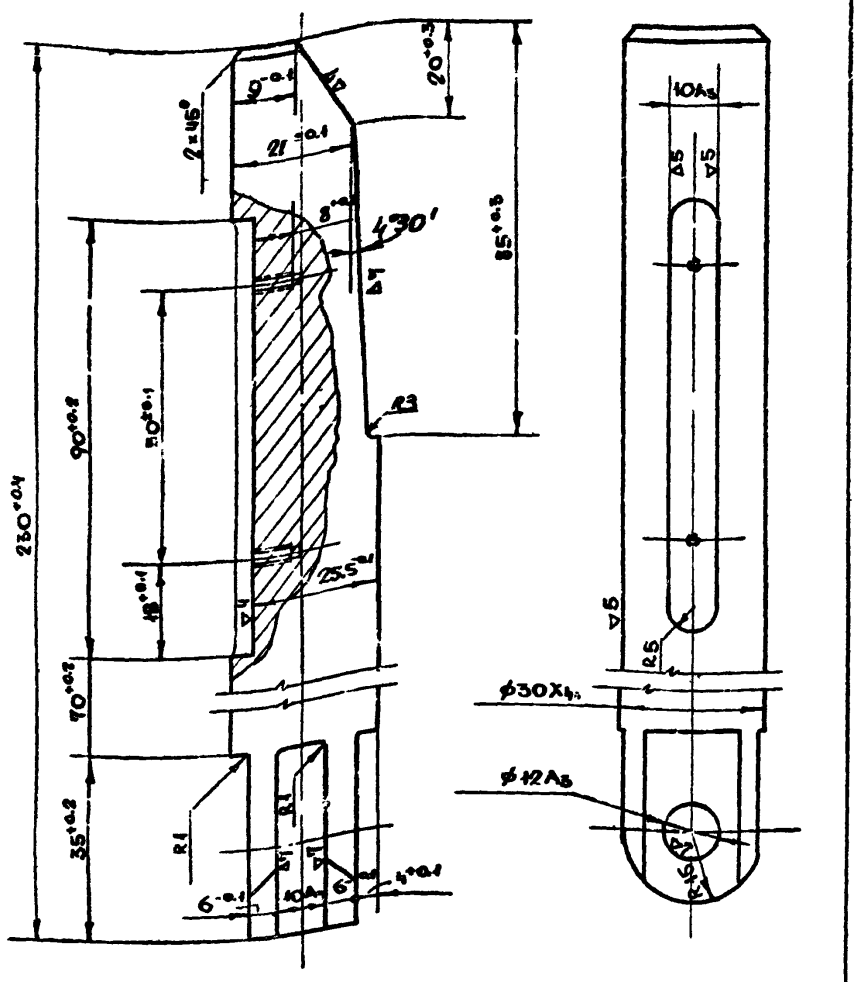

Изм.	Лист	№докум.	Подпись	Дата
Должност.	Фамилия	Подпись	Дата	
Рук.сект	Ульман			
Гл.инж.п.	Черкасова			
Исполн.	Черняевский			
Провер.	Высоцкая			

СУ-Ш-2-01.00.011

ТДК-Н-I-72
Часть II
Альбом №2

Клин

Литер.	Масса	М-б
	1:2	1:1

Лист | Листов

Круг 32 ГОСТ 2590-71 / Ст.45 ГОСТ 1050-60

ГлавАПУ Мособрисполкома, Упр. Моспроект-1 Мастерская №18

Инв.№ подл. | Подпись и дата | Взам.инв.№ | Инв.№ дубл. | Подпись и дата

СУ-Ш-2-01.01.009

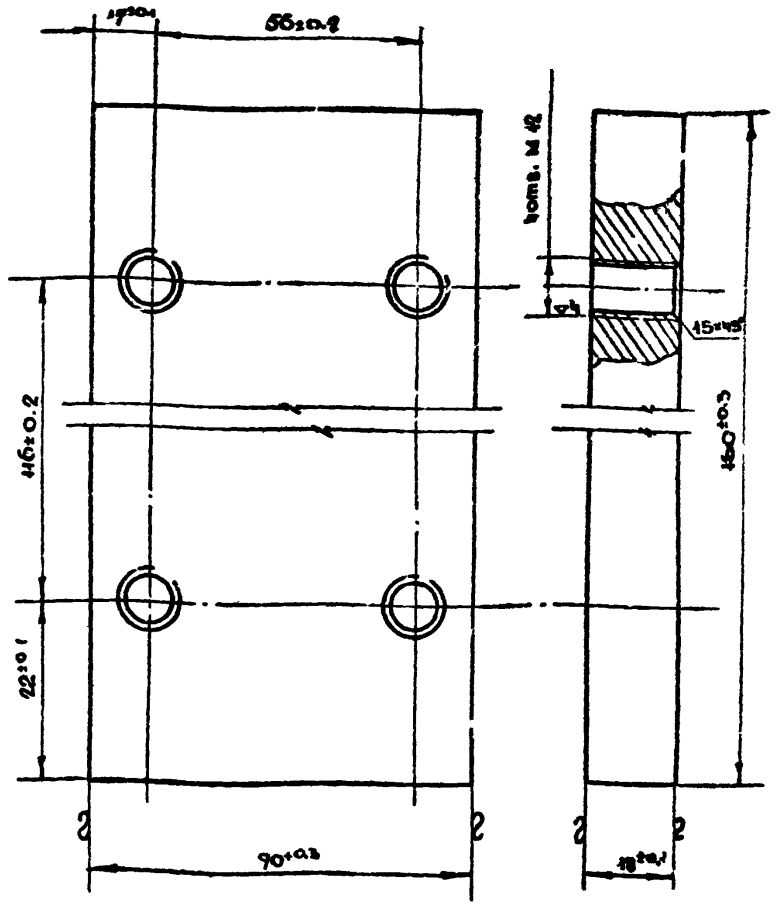

Изм.	Лист	№докум.	Подпись	Дата
Должност.	Фамилия	Подпись	Дата	
Рук.сект	Ульман			
Гл.инж.п.	Черкасова			
Исполн.	Черняевский			
Провер.	Высоцкая			

Пластина

Литер.	Масса	М-б
	2.04	1:1

Лист | Листов

Полоса 18×20×80 ГОСТ 103-57 / Ст.3 ГОСТ 535-58

ТДК-Н-I-72
Часть II
Альбом №2

ГлавАПУ Мособрисполкома, Упр. Моспроект-1 Мастерская №18

СУ-Ш-2-01.03.012

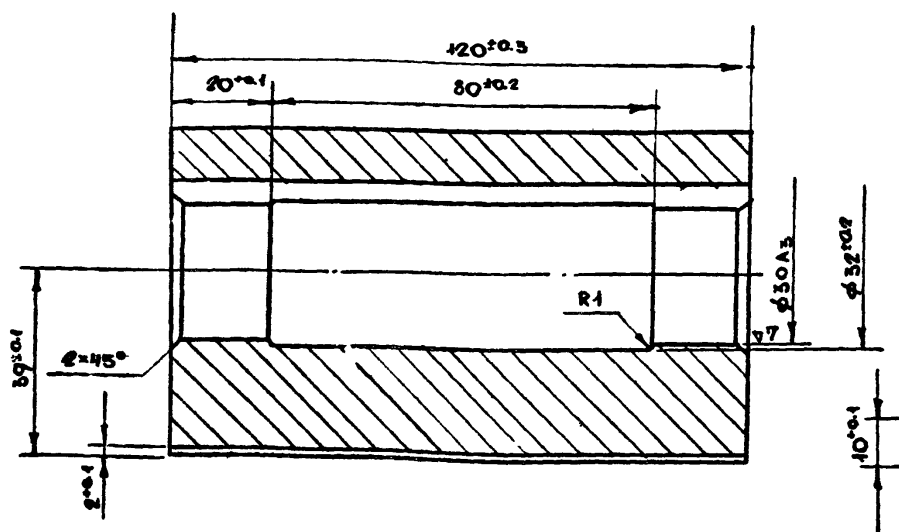

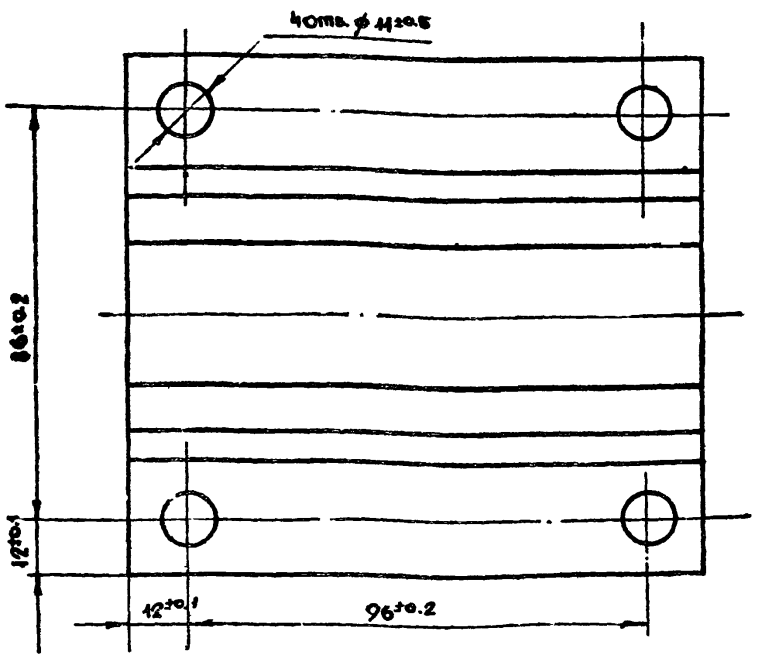

Изм.	Лист	№докум.	Подпись	Дата
Рук.мас.	Савич			
Гл.инж.	Бычков			
Гл.конс.	Салищев			
Рук.сек.	Ульман			
Гл.цех.п.	Черкасова			
Исполн.	Черняевский			
Провер.	Высоцкая			

СУ-Ш-2-01.00.012

ТДК-Н-I-72
Часть II
Альбом №2

Направляющая

Литер.	Масса	М-б
	3.8	1:1

Лист | Листов

Сталь 3 ГОСТ 380-71

ГлавАПУ Мособрисполкома, Упр. Моспроект-1 Мастерская №18

СУ-III-2-01.01.000СБ

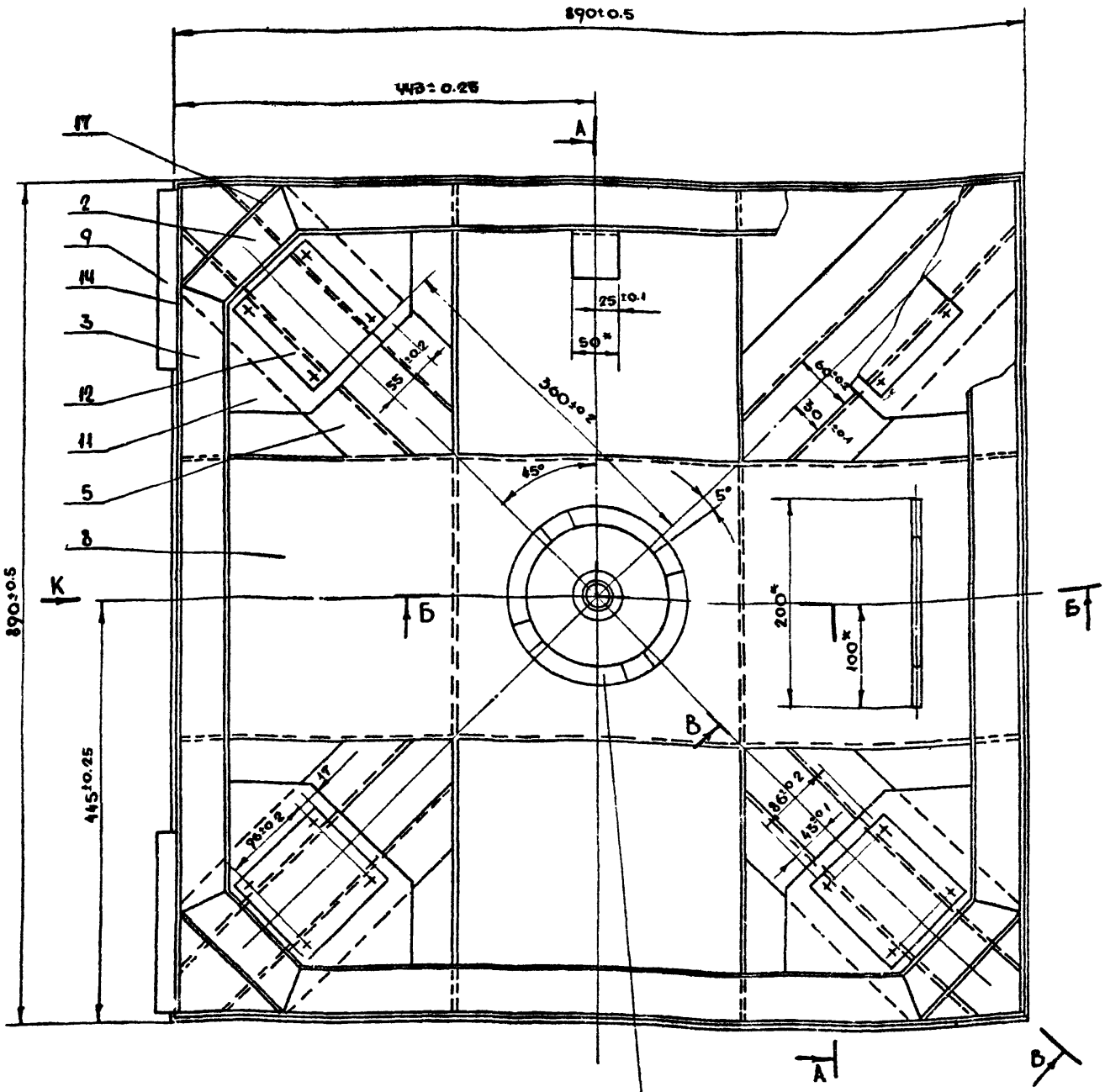

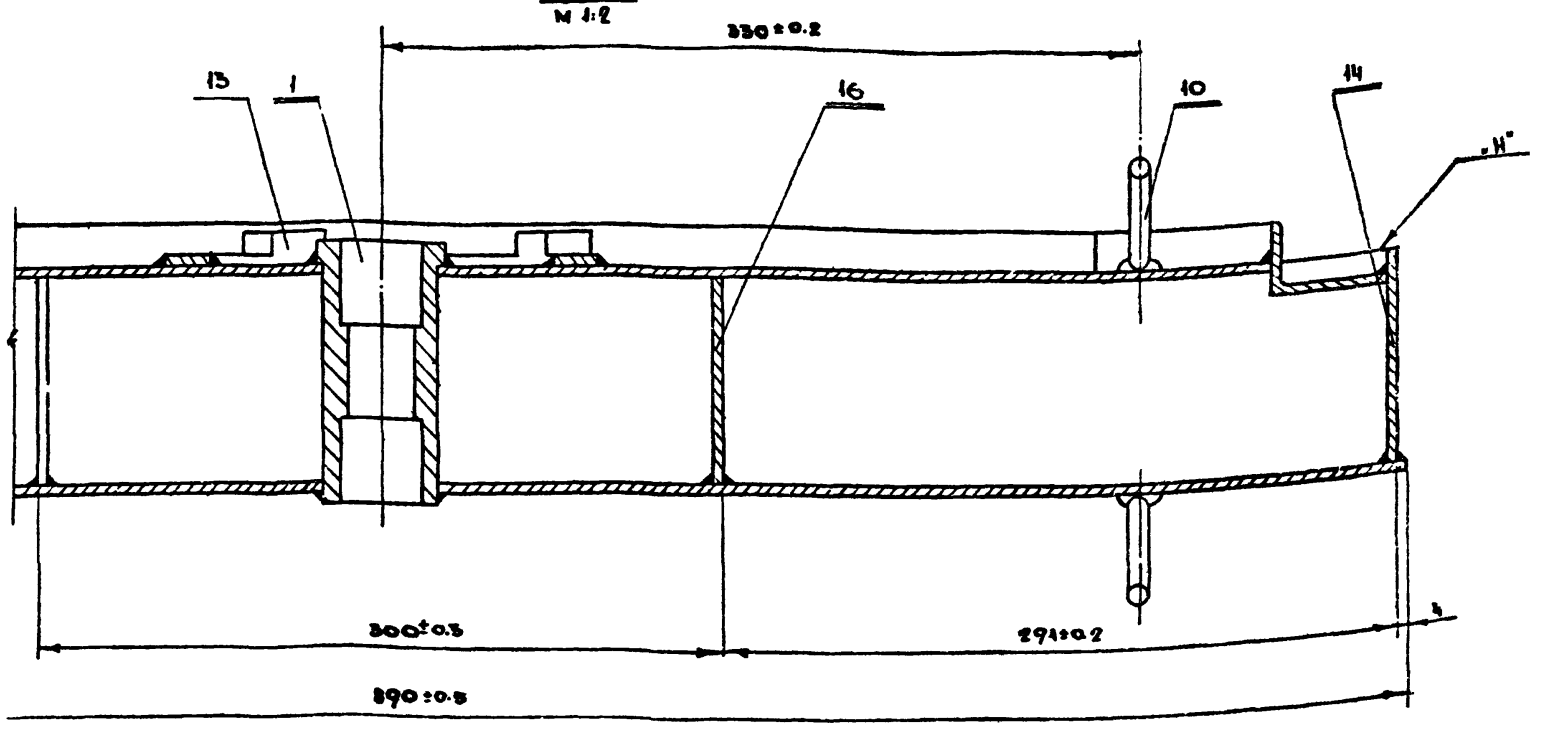

*Размеры для справок.

1. Варить сплошным нормальным швом по периметру сопрягаемых деталей, швом равным наименьшей толщине свариваемых деталей
2. Электрод марки Э-42 ГОСТ 9467-60.
3. Допустимая разность длин диагоналей полотна-3мм.
4. После сварки отрихтовать по периметру со стороны плоскости „Н" до полного прилегания к контрольной плите. Допустимый зазор не более 1мм.

Изм	Лист	N докумен	Подпись	Дат
Рук мас		Савич		
Гл инж		Бычков		
Гл кон		Салищев		
Рук сек		Ульман		
Гл инж		Черкасова		
Исполн		Чернявск.		
Провер		Высоцкая		

СУ-III-2-01.01.000СБ.

Полотно

Глав АПУ

ТДК-Н-I-72
Часть II
Альбом № 2

Литер	Масса	М-Б
	98.5	1:4

Лист 1 | Листов 2

Глав АПУ
Мосгорисполкома
Упр. „Моспроект-1"
Мастерская №18

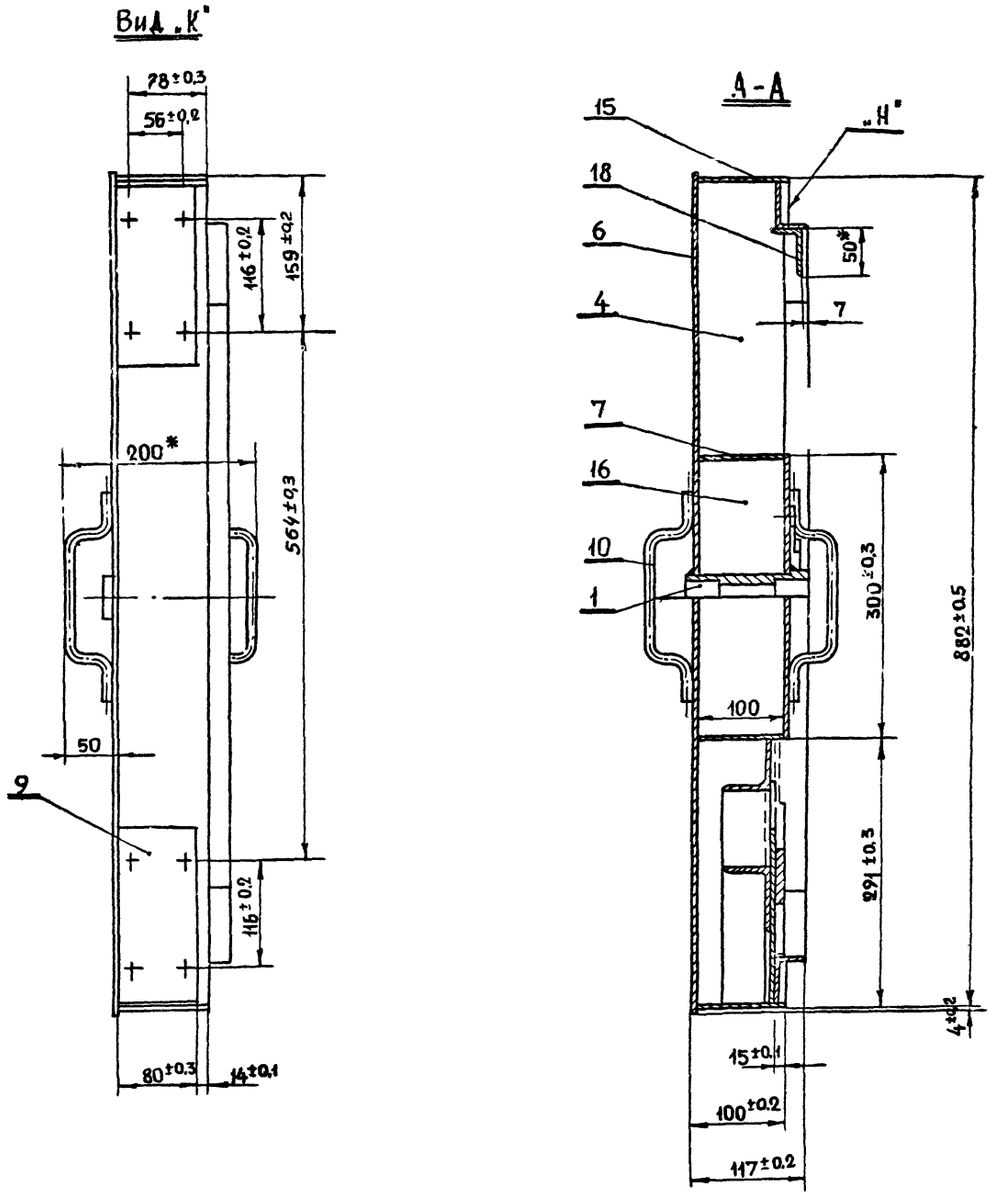

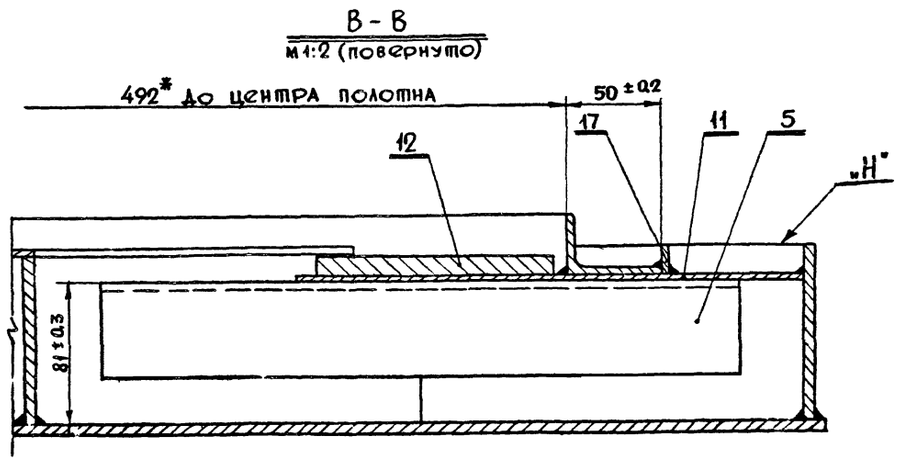

* Размеры для справок

					СУ-III-2-01.01.000СБ	ТДК-Н-I-72 Часть II Альбом № 2
Изм	Лист	N докум	Подп	Дата	Полотно	Литера / Масса / М-б 1:4
Рук маст		Савич				
Гл инж		Бычков				
Гл констр		Салищев				Лист 2 / Листов 2
Рук сект		Ульман				ГЛАВ АПУ Мосгорисполкома Управление „Моспроект-1" Мастерская №1
Гр инжпр		Черкасова				
Исполн		Чернявский				
Провер		Высоцкая				

СУ-III-2-01.01.005

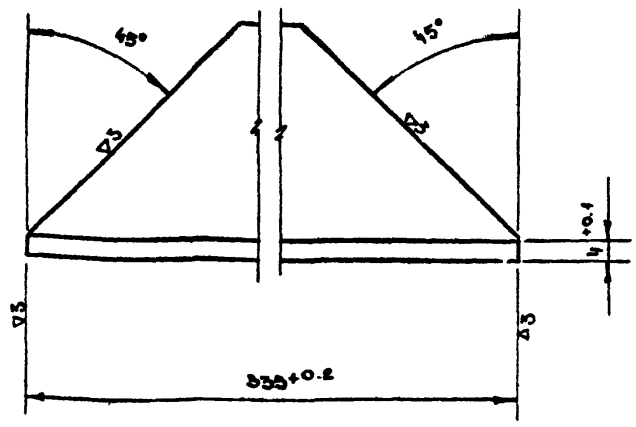

Изм	Лист	N докумен	Подпис	Дата	СУ-III-2-01.01.005	ТДК-К-I-72 Часть II Альбом № 2	
Должнос	Фамилия	Подпись	Дата	Уголок	Литер.	Масса	М-Б
Рук сек	Ульман					0 87	1:1
Гл инж п	Черкасова				Лист	Листов	
Исполн	Черняевск				ГлавАПУ Мосгорисполкома Упр. „Моспроект-1" Мастерская №18		
Провер	Высоцкая			Угол 50х50х4 гост 8510-72 равн Ст.3 гост 535-58			

СУ-III-2-01.01.004

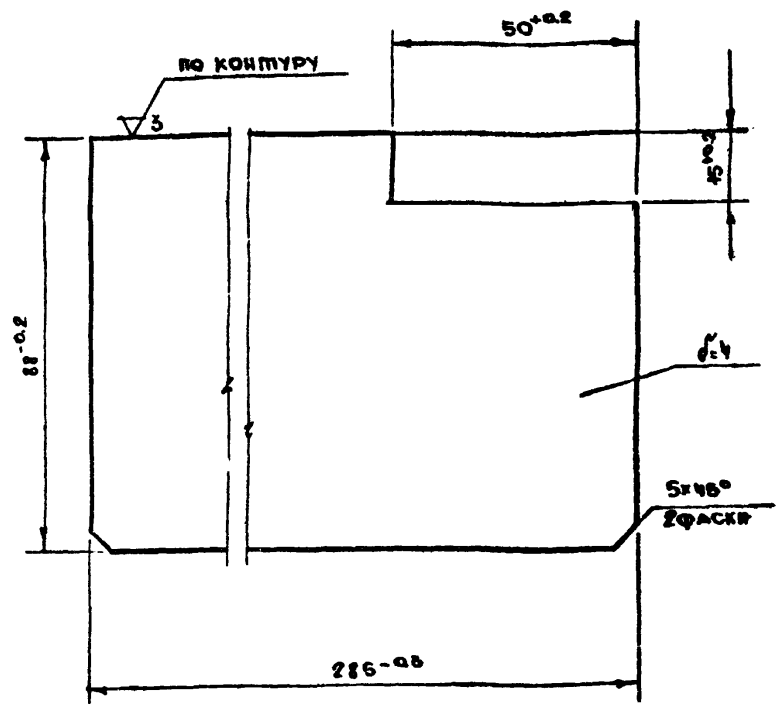

Изм	Лист	N докум	Подпис	Дат	СУ-III-2-01.01.004	ТДК-К-I-72 Часть II Альбом № 2	
Должнос	Фамилия	Подп.	Дат	Ребро	Литер	Масса	М-Б
Рук сек	Ульман					0 97	1:1
Гл инж п	Черкасова				Лист	Листов	
Исполн	Черняевск				ГлавАПУ Мосгорисполкома Упр. „Моспроект-1" Мастерская №18		
Провер	Высоцкая			Лист 4х88х285 гост 5681-57 Ст.3 гост 500-58			

СУ-III-2-01.01.008

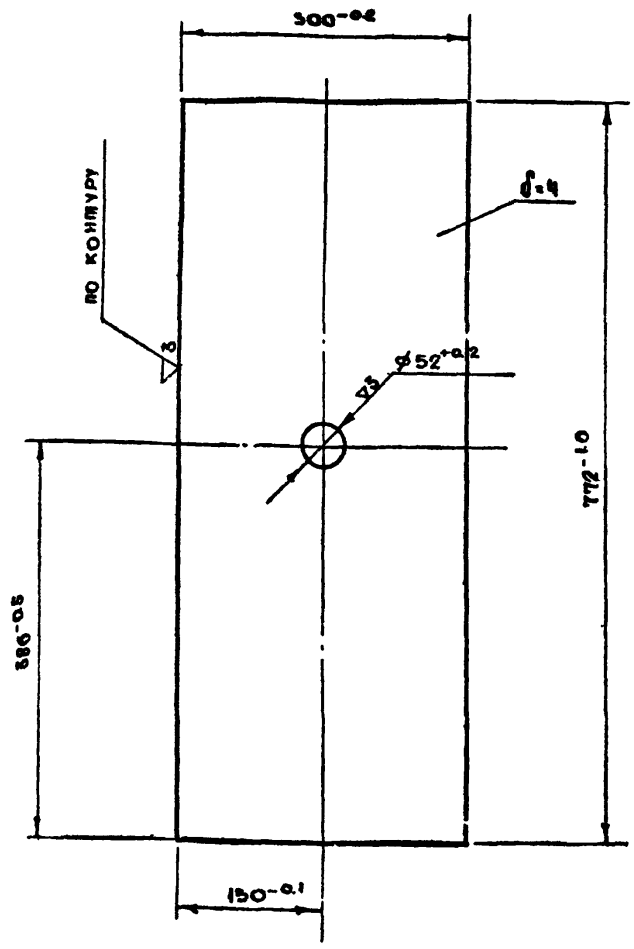

Изм	Лист	N докум	Подпись	Дата	СУ-III-2-01.01.008	ТДК-К-I-72 Часть II Альбом № 2	
Должнос	Фамилия	Подп.	Дата	Основание	Литер	Масса	М-Б
Рук сект	Ульман					7.2	1:5
Гл инж	Черкасова				Лист	Листов	
Исполнил	Черняевск				ГлавАПУ Мосгорисполкома Упр. „Моспроект-1" Мастерская №18		
Провер	Высоцкая			Лист 4х300х772 гост 5681-57 Ст.3 гост 500-58			

СУ-III-2.01.01.007

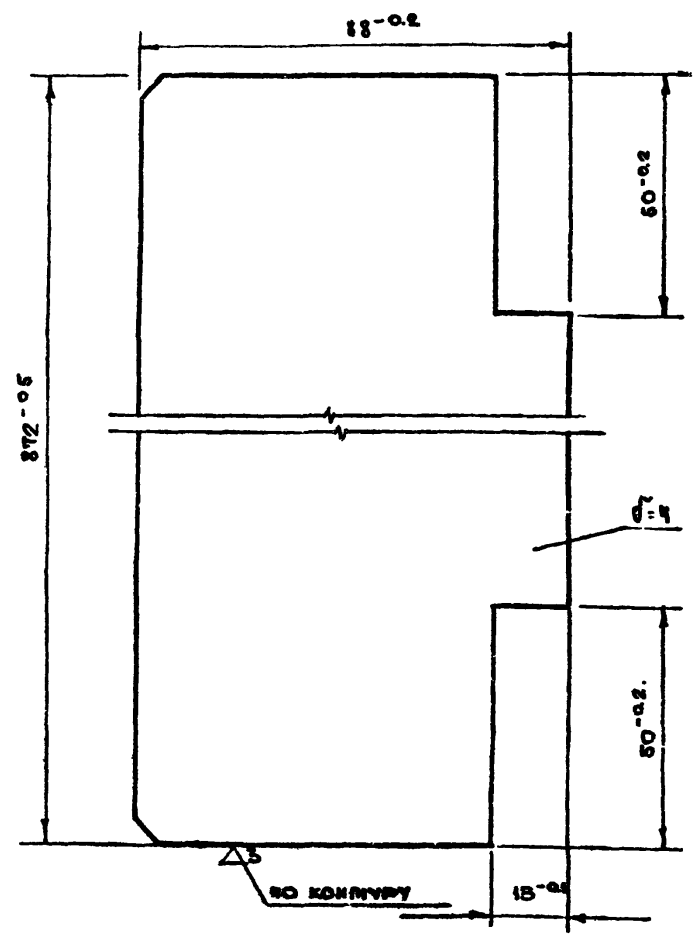

Инв. N подл.	Подпись и дата	Взам. инв. N	Инв. N дубл.	Подпись и дата	СУ-III-2-01.01.007	ТДК-К-I-72 Часть II Альбом № 2	
Изм	Лист	N докум	Подпись	Дата	Ребро	Литер	Масса	М-Б
Рук маст		Савич					23	1:1
Гл инж		Бычков				Лист	Листов	
Гл конст		Салищев				ГлавАПУ Мосгорисполкома Упр. „Моспроект-1" Мастерская №18		
Рук сект		Ульман						
Гл инж пр		Черкасова						
Исполнил		Черняевск			Лист 4х300х772 гост 5681-57 Ст.3 гост 500-58			
Провер.		Высоцкая						

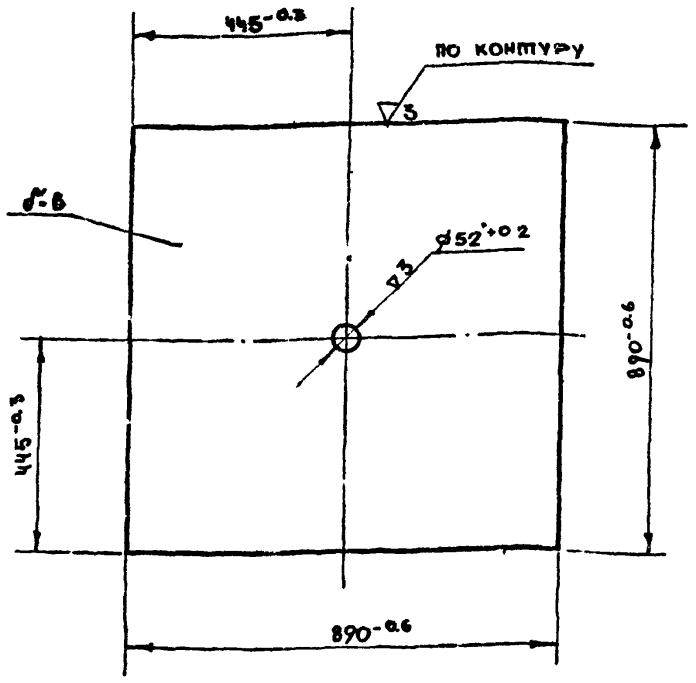

						СУ-III-2-01.01.006	ТДК-Н-I-72 Часть II Альбом №2		
Изм.	Лист	№ докум.	Подпись	Дат.			Литер	Масса	М-б
Должн.	Фамилия	Подп.	Дат.		Лист			35.6	1:10
Рук.сек.	Ульман						Лист	Листов	
Гл.инж.п	Черкасова				Лист	6×890×890 ГОСТ 5681-57 / Ст 5 ГОСТ 500-58	Глав АПУ Мосгорисполкома Упр. „Моспроект-1" Мастерская №18		
Исполн	Чер.явских								
Провер.	Высоцкая								

Инв. № подл. | Подпись и дат | Взам. инв. № | Инв. № дубл. | Подпись и дат

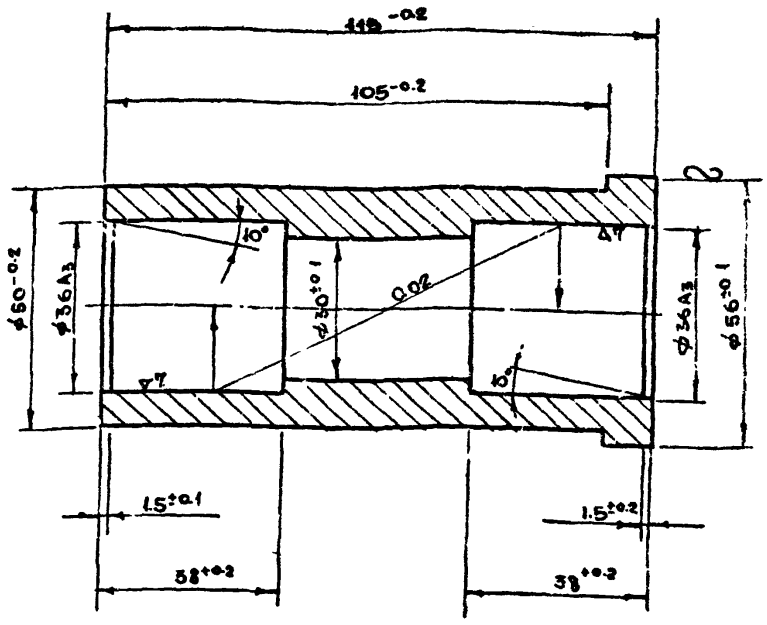

						СУ-III-2-01.01.001	ТДК-Н-I-72 Часть II Альбом №2		
Изм.	Лист	№ докум.	Подпись	Дат.			Литер	Масса	М-б
Должн.	Фамилия	Подп.	Дат.		Бобышка			0.91	1:1
Рук.сек.	Ульман						Лист	Листов	
Гл.инж.п	Черкасова								
Исполн	Чернявск				Круг	56 ГОСТ 2590-71 / Ст.3 ГОСТ 535-58	Глав АПУ Мосгорисполкома Упр. „Моспроект-1" Мастерская №18		
Провер.	Высоцкая								

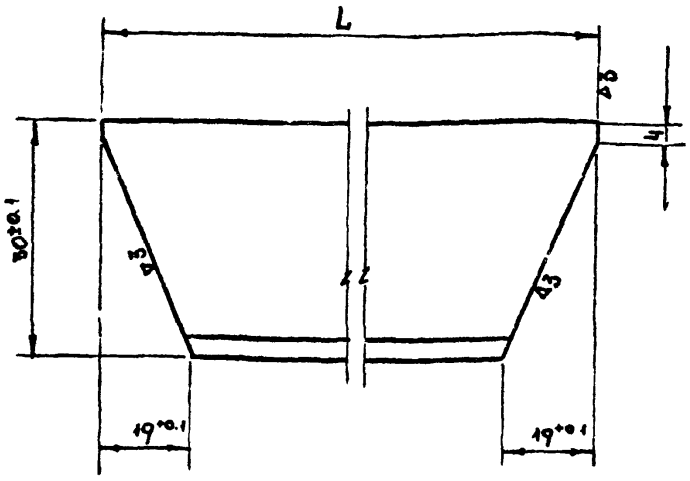

Обозначение	L	Вес
СУ-III-2.01.01 002	$148^{-0.2}$	0.32
СУ-III-2 01 01.005	$656^{-0.5}$	1.63

						См. таблицу	ТДК-Н-I-72 Часть II Альбом №2		
Изм.	Лист	№ докум.	Подп.	Дат.			Литер	Масса	М-б
Должнос	Фамилия	Подпис	Дат.		Уголок			См. таб лицу	1:1
Рук.сек.	Ульман						Лист	Листов	
Гл.инж.п	Чер.касов.								
Исполн	Чернявск.				Угол 30×32×4 ГОСТ 8510-72 / Нерав. Ст 3 ГОСТ 535-58		Глав АПУ Мосгорисполкома СПР „Моспроект-1" Мастерская №3		
Провер.	Высоцкая								

Инв. № подл. | Подпись и дат | Взам. инв. № | Инв. № дубл. | Подпись и дат

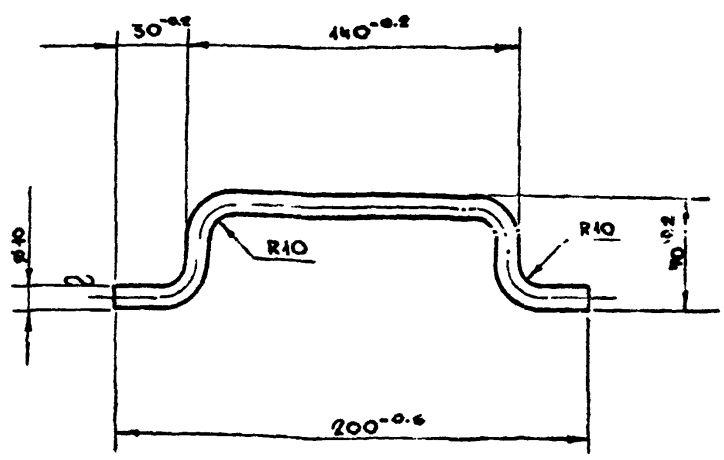

Развернутая длина - 300 мм.

						СУ-III-2-01.01.010	ТДК-Н-I-72 Часть II Альбом №2		
Изм.	Лист	№ докум.	Подпись	Дат.			Литер	Масса	М-б
Рук.мас	Савич				Ручка			0.17	1:2
Гл.инж.п	Бычков						Лист	Листов	
Гл.конс	Салищев								
Рук.сек	Ульман								
Гл.инж.п	Черкасова				Круг 10 ГОСТ 2590-71 / Ст.3 ГОСТ 535-58		Глав АПУ Мосгорисполкома Упр. „Моспроект-1" Мастерская №18		
Исполн	Черняевск								
Провер	Высоцкая								

Инв. № подл. | Подпись и дат | Взам. инв. № | Инв. № дубл. | Подпись и дат

Изм.	Лист	№ докум.	Подпись	Дата
Разраб.		Косынка		
Пров.				
Н. контр.				
Гл. инж. пр.				
Гл. конс.				
Рук. сект.				
Нач. отд.				

Стадия	Лист	Листов
Р	1	1

Инв. № подл. | Подпись и дата | Взам. инв. № | Инв. № дубл. | Подпись и дата

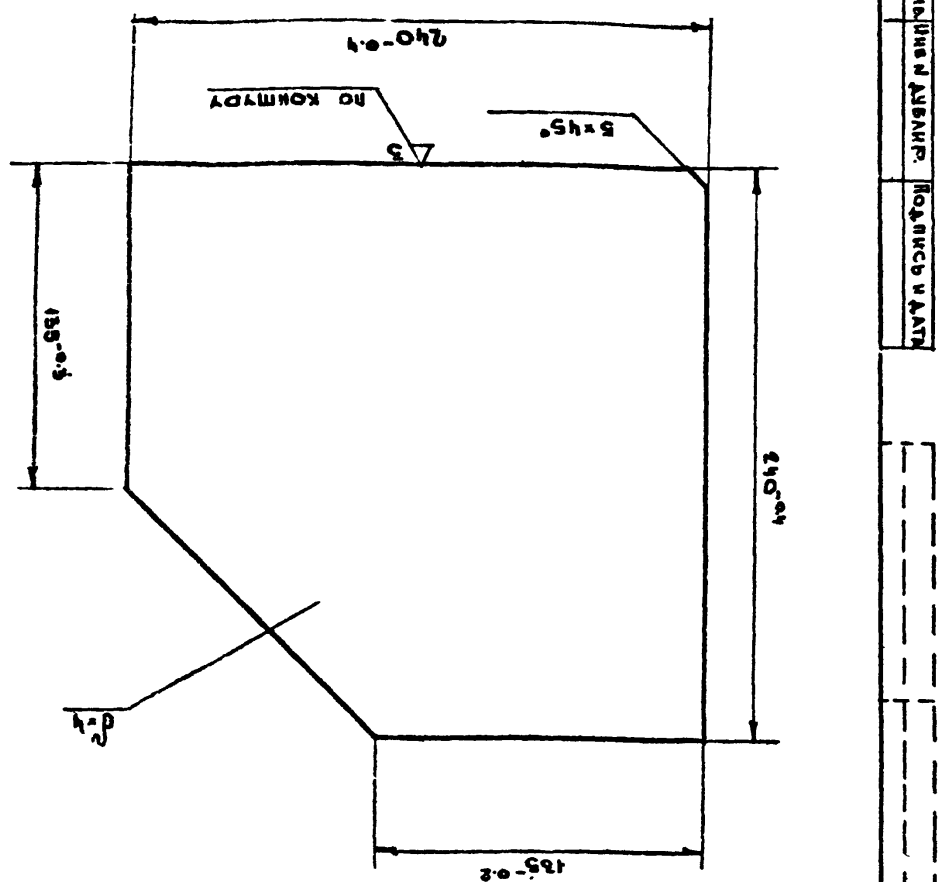

Марка	Масса	Масштаб
К-6	2	1:8

Копировал

Формат А4

Инв. № подл.	Подпись и дата	Взам. инв. №	Инв. № дубл.	Подпись и дата

Изм.	Кол.уч.	Лист	№ док.	Подпись	Дата
ГИП			Косынка		
Нач. отд.					
Рук. сект.					
Гл. инж. пр.					
Гл. конс.					
Нач. сект.					
Разраб.					

Стадия	Лист	Листов
Р	1	1

Московский ордена Трудового Красного Знамени завод "МОСПРОЕКТ-1" им. Мосстроевского комсомола

Сборник СТ СЭВ 638-77 — Строительное проектирование. Основные положения

Сборник СТ СЭВ 1000-78 — Строительное проектирование. Общие правила выполнения рабочих чертежей

Сборник СТ СЭВ 1626-79 — Строительное проектирование. Модульная координация размеров. Основные положения

Сборник СТ СЭВ 2181-80 — Строительное проектирование. Модульная координация размеров. Конструктивно-планировочные ячейки

Сборник СТ СЭВ 2182-80 — Строительное проектирование. Модульная координация размеров. Типовые конструктивно-планировочные ячейки

Сборник СТ СЭВ 2183-80 — Строительное проектирование. Модульная координация размеров. Привязка несущих конструкций

Сборник СТ СЭВ 2184-80 — Строительное проектирование. Модульная координация размеров. Привязка ненесущих конструкций

Сборник СТ СЭВ 2185-80 — Строительное проектирование. Модульная координация размеров. Привязка элементов лестниц

Сборник СТ СЭВ 2186-80 — Строительное проектирование. Модульная координация размеров. Привязка элементов санитарно-технических устройств

Сборник СТ СЭВ 2187-80 — Строительное проектирование. Модульная координация размеров. Привязка элементов инженерного оборудования

Сборник СТ СЭВ 2188-80 — Строительное проектирование. Модульная координация размеров. Привязка элементов электротехнических устройств

Сборник СТ СЭВ 2189-80 — Строительное проектирование. Модульная координация размеров. Привязка элементов систем автоматического управления

Сборник СТ СЭВ 2190-80 — Строительное проектирование. Модульная координация размеров. Привязка элементов систем связи

Сборник СТ СЭВ 2191-80 — Строительное проектирование. Модульная координация размеров. Привязка элементов систем сигнализации

Сборник СТ СЭВ 2192-80 — Строительное проектирование. Модульная координация размеров. Привязка элементов систем безопасности

Сборник СТ СЭВ 2193-80 — Строительное проектирование. Модульная координация размеров. Привязка элементов систем контроля

Сборник СТ СЭВ 2194-80 — Строительное проектирование. Модульная координация размеров. Привязка элементов систем управления

Сборник СТ СЭВ 2195-80 — Строительное проектирование. Модульная координация размеров. Привязка элементов систем регулирования

Сборник СТ СЭВ 2196-80 — Строительное проектирование. Модульная координация размеров. Привязка элементов систем измерения

Сборник СТ СЭВ 2197-80 — Строительное проектирование. Модульная координация размеров. Привязка элементов систем испытания

Сборник СТ СЭВ 2198-80 — Строительное проектирование. Модульная координация размеров. Привязка элементов систем эксплуатации

Сборник СТ СЭВ 2199-80 — Строительное проектирование. Модульная координация размеров. Привязка элементов систем ремонта

Сборник СТ СЭВ 2200-80 — Строительное проектирование. Модульная координация размеров. Привязка элементов систем утилизации

Сборник СТ СЭВ 2201-80 — Строительное проектирование. Модульная координация размеров. Привязка элементов систем переработки

Сборник СТ СЭВ 2202-80 — Строительное проектирование. Модульная координация размеров. Привязка элементов систем хранения

Сборник СТ СЭВ 2203-80 — Строительное проектирование. Модульная координация размеров. Привязка элементов систем транспортирования

Сборник СТ СЭВ 2204-80 — Строительное проектирование. Модульная координация размеров. Привязка элементов систем погрузки

Сборник СТ СЭВ 2205-80 — Строительное проектирование. Модульная координация размеров. Привязка элементов систем разгрузки

Сборник СТ СЭВ 2206-80 — Строительное проектирование. Модульная координация размеров. Привязка элементов систем складирования

Сборник СТ СЭВ 2207-80 — Строительное проектирование. Модульная координация размеров. Привязка элементов систем упаковки

Сборник СТ СЭВ 2208-80 — Строительное проектирование. Модульная координация размеров. Привязка элементов систем маркировки

Сборник СТ СЭВ 2209-80 — Строительное проектирование. Модульная координация размеров. Привязка элементов систем сортировки

Сборник СТ СЭВ 2210-80 — Строительное проектирование. Модульная координация размеров. Привязка элементов систем учета

Сборник СТ СЭВ 2211-80 — Строительное проектирование. Модульная координация размеров. Привязка элементов систем контроля качества

Сборник СТ СЭВ 2212-80 — Строительное проектирование. Модульная координация размеров. Привязка элементов систем обеспечения надежности

Сборник СТ СЭВ 2213-80 — Строительное проектирование. Модульная координация размеров. Привязка элементов систем обеспечения безопасности

Сборник СТ СЭВ 2214-80 — Строительное проектирование. Модульная координация размеров. Привязка элементов систем обеспечения экологической чистоты

Сборник СТ СЭВ 2215-80 — Строительное проектирование. Модульная координация размеров. Привязка элементов систем обеспечения энергетической эффективности

Сборник СТ СЭВ 2216-80 — Строительное проектирование. Модульная координация размеров. Привязка элементов систем обеспечения экономической эффективности

Сборник СТ СЭВ 2217-80 — Строительное проектирование. Модульная координация размеров. Привязка элементов систем обеспечения социальной эффективности

Сборник СТ СЭВ 2218-80 — Строительное проектирование. Модульная координация размеров. Привязка элементов систем обеспечения культурной эффективности

Сборник СТ СЭВ 2219-80 — Строительное проектирование. Модульная координация размеров. Привязка элементов систем обеспечения эстетической эффективности

Сборник СТ СЭВ 2220-80 — Строительное проектирование. Модульная координация размеров. Привязка элементов систем обеспечения функциональной эффективности

Сборник СТ СЭВ 2221-80 — Строительное проектирование. Модульная координация размеров. Привязка элементов систем обеспечения технической эффективности

Сборник СТ СЭВ 2222-80 — Строительное проектирование. Модульная координация размеров. Привязка элементов систем обеспечения научной эффективности

Сборник СТ СЭВ 2223-80 — Строительное проектирование. Модульная координация размеров. Привязка элементов систем обеспечения образовательной эффективности

Сборник СТ СЭВ 2224-80 — Строительное проектирование. Модульная координация размеров. Привязка элементов систем обеспечения воспитательной эффективности

Сборник СТ СЭВ 2225-80 — Строительное проектирование. Модульная координация размеров. Привязка элементов систем обеспечения здравоохранительной эффективности

Сборник СТ СЭВ 2226-80 — Строительное проектирование. Модульная координация размеров. Привязка элементов систем обеспечения спортивной эффективности

Сборник СТ СЭВ 2227-80 — Строительное проектирование. Модульная координация размеров. Привязка элементов систем обеспечения туристической эффективности

Сборник СТ СЭВ 2228-80 — Строительное проектирование. Модульная координация размеров. Привязка элементов систем обеспечения рекреационной эффективности

Сборник СТ СЭВ 2229-80 — Строительное проектирование. Модульная координация размеров. Привязка элементов систем обеспечения оздоровительной эффективности

Сборник СТ СЭВ 2230-80 — Строительное проектирование. Модульная координация размеров. Привязка элементов систем обеспечения реабилитационной эффективности

Сборник СТ СЭВ 2231-80 — Строительное проектирование. Модульная координация размеров. Привязка элементов систем обеспечения социальной адаптации

Сборник СТ СЭВ 2232-80 — Строительное проектирование. Модульная координация размеров. Привязка элементов систем обеспечения профессиональной ориентации

Сборник СТ СЭВ 2233-80 — Строительное проектирование. Модульная координация размеров. Привязка элементов систем обеспечения профессионального обучения

Сборник СТ СЭВ 2234-80 — Строительное проектирование. Модульная координация размеров. Привязка элементов систем обеспечения профессиональной переподготовки

Сборник СТ СЭВ 2235-80 — Строительное проектирование. Модульная координация размеров. Привязка элементов систем обеспечения профессионального совершенствования

Сборник СТ СЭВ 2236-80 — Строительное проектирование. Модульная координация размеров. Привязка элементов систем обеспечения профессиональной аттестации

Сборник СТ СЭВ 2237-80 — Строительное проектирование. Модульная координация размеров. Привязка элементов систем обеспечения профессиональной сертификации

Сборник СТ СЭВ 2238-80 — Строительное проектирование. Модульная координация размеров. Привязка элементов систем обеспечения профессиональной лицензии

Сборник СТ СЭВ 2239-80 — Строительное проектирование. Модульная координация размеров. Привязка элементов систем обеспечения профессиональной аккредитации

Сборник СТ СЭВ 2240-80 — Строительное проектирование. Модульная координация размеров. Привязка элементов систем обеспечения профессиональной регистрации

Сборник СТ СЭВ 2241-80 — Строительное проектирование. Модульная координация размеров. Привязка элементов систем обеспечения профессиональной ассоциации

Сборник СТ СЭВ 2242-80 — Строительное проектирование. Модульная координация размеров. Привязка элементов систем обеспечения профессиональной этики

Сборник СТ СЭВ 2243-80 — Строительное проектирование. Модульная координация размеров. Привязка элементов систем обеспечения профессиональной ответственности

Сборник СТ СЭВ 2244-80 — Строительное проектирование. Модульная координация размеров. Привязка элементов систем обеспечения профессиональной страховки

Сборник СТ СЭВ 2245-80 — Строительное проектирование. Модульная координация размеров. Привязка элементов систем обеспечения профессиональной защиты

Сборник СТ СЭВ 2246-80 — Строительное проектирование. Модульная координация размеров. Привязка элементов систем обеспечения профессиональной помощи

Сборник СТ СЭВ 2247-80 — Строительное проектирование. Модульная координация размеров. Привязка элементов систем обеспечения профессиональной консультации

Сборник СТ СЭВ 2248-80 — Строительное проектирование. Модульная координация размеров. Привязка элементов систем обеспечения профессионального обучения

Сборник СТ СЭВ 2249-80 — Строительное проектирование. Модульная координация размеров. Привязка элементов систем обеспечения профессиональной переподготовки

Сборник СТ СЭВ 2250-80 — Строительное проектирование. Модульная координация размеров. Привязка элементов систем обеспечения профессионального совершенствования

Сборник СТ СЭВ 2251-80 — Строительное проектирование. Модульная координация размеров. Привязка элементов систем обеспечения профессиональной аттестации

Сборник СТ СЭВ 2252-80 — Строительное проектирование. Модульная координация размеров. Привязка элементов систем обеспечения профессиональной сертификации

Сборник СТ СЭВ 2253-80 — Строительное проектирование. Модульная координация размеров. Привязка элементов систем обеспечения профессиональной лицензии

Сборник СТ СЭВ 2254-80 — Строительное проектирование. Модульная координация размеров. Привязка элементов систем обеспечения профессиональной аккредитации

Сборник СТ СЭВ 2255-80 — Строительное проектирование. Модульная координация размеров. Привязка элементов систем обеспечения профессиональной регистрации

Сборник СТ СЭВ 2256-80 — Строительное проектирование. Модульная координация размеров. Привязка элементов систем обеспечения профессиональной ассоциации

Сборник СТ СЭВ 2257-80 — Строительное проектирование. Модульная координация размеров. Привязка элементов систем обеспечения профессиональной этики

Сборник СТ СЭВ 2258-80 — Строительное проектирование. Модульная координация размеров. Привязка элементов систем обеспечения профессиональной ответственности

Сборник СТ СЭВ 2259-80 — Строительное проектирование. Модульная координация размеров. Привязка элементов систем обеспечения профессиональной страховки

Сборник СТ СЭВ 2260-80 — Строительное проектирование. Модульная координация размеров. Привязка элементов систем обеспечения профессиональной защиты

Сборник СТ СЭВ 2261-80 — Строительное проектирование. Модульная координация размеров. Привязка элементов систем обеспечения профессиональной помощи

Сборник СТ СЭВ 2262-80 — Строительное проектирование. Модульная координация размеров. Привязка элементов систем обеспечения профессиональной консультации

Сборник СТ СЭВ 2263-80 — Строительное проектирование. Модульная координация размеров. Привязка элементов систем обеспечения профессионального обучения

Сборник СТ СЭВ 2264-80 — Строительное проектирование. Модульная координация размеров. Привязка элементов систем обеспечения профессиональной переподготовки

Сборник СТ СЭВ 2265-80 — Строительное проектирование. Модульная координация размеров. Привязка элементов систем обеспечения профессионального совершенствования

Сборник СТ СЭВ 2266-80 — Строительное проектирование. Модульная координация размеров. Привязка элементов систем обеспечения профессиональной аттестации

Сборник СТ СЭВ 2267-80 — Строительное проектирование. Модульная координация размеров. Привязка элементов систем обеспечения профессиональной сертификации

Сборник СТ СЭВ 2268-80 — Строительное проектирование. Модульная координация размеров. Привязка элементов систем обеспечения профессиональной лицензии

Сборник СТ СЭВ 2269-80 — Строительное проектирование. Модульная координация размеров. Привязка элементов систем обеспечения профессиональной аккредитации

Сборник СТ СЭВ 2270-80 — Строительное проектирование. Модульная координация размеров. Привязка элементов систем обеспечения профессиональной регистрации

Сборник СТ СЭВ 2271-80 — Строительное проектирование. Модульная координация размеров. Привязка элементов систем обеспечения профессиональной ассоциации

Сборник СТ СЭВ 2272-80 — Строительное проектирование. Модульная координация размеров. Привязка элементов систем обеспечения профессиональной этики

Сборник СТ СЭВ 2273-80 — Строительное проектирование. Модульная координация размеров. Привязка элементов систем обеспечения профессиональной ответственности

Сборник СТ СЭВ 2274-80 — Строительное проектирование. Модульная координация размеров. Привязка элементов систем обеспечения профессиональной страховки

Сборник СТ СЭВ 2275-80 — Строительное проектирование. Модульная координация размеров. Привязка элементов систем обеспечения профессиональной защиты

Сборник СТ СЭВ 2276-80 — Строительное проектирование. Модульная координация размеров. Привязка элементов систем обеспечения профессиональной помощи

Сборник СТ СЭВ 2277-80 — Строительное проектирование. Модульная координация размеров. Привязка элементов систем обеспечения профессиональной консультации

Сборник СТ СЭВ 2278-80 — Строительное проектирование. Модульная координация размеров. Привязка элементов систем обеспечения профессионального обучения

Сборник СТ СЭВ 2279-80 — Строительное проектирование. Модульная координация размеров. Привязка элементов систем обеспечения профессиональной переподготовки

Сборник СТ СЭВ 2280-80 — Строительное проектирование. Модульная координация размеров. Привязка элементов систем обеспечения профессионального совершенствования

Сборник СТ СЭВ 2281-80 — Строительное проектирование. Модульная координация размеров. Привязка элементов систем обеспечения профессиональной аттестации

Сборник СТ СЭВ 2282-80 — Строительное проектирование. Модульная координация размеров. Привязка элементов систем обеспечения профессиональной сертификации

Сборник СТ СЭВ 2283-80 — Строительное проектирование. Модульная координация размеров. Привязка элементов систем обеспечения профессиональной лицензии

Сборник СТ СЭВ 2284-80 — Строительное проектирование. Модульная координация размеров. Привязка элементов систем обеспечения профессиональной аккредитации

Сборник СТ СЭВ 2285-80 — Строительное проектирование. Модульная координация размеров. Привязка элементов систем обеспечения профессиональной регистрации

Сборник СТ СЭВ 2286-80 — Строительное проектирование. Модульная координация размеров. Привязка элементов систем обеспечения профессиональной ассоциации

Сборник СТ СЭВ 2287-80 — Строительное проектирование. Модульная координация размеров. Привязка элементов систем обеспечения профессиональной этики

Сборник СТ СЭВ 2288-80 — Строительное проектирование. Модульная координация размеров. Привязка элементов систем обеспечения профессиональной ответственности

Сборник СТ СЭВ 2289-80 — Строительное проектирование. Модульная координация размеров. Привязка элементов систем обеспечения профессиональной страховки

Сборник СТ СЭВ 2290-80 — Строительное проектирование. Модульная координация размеров. Привязка элементов систем обеспечения профессиональной защиты

Сборник СТ СЭВ 2291-80 — Строительное проектирование. Модульная координация размеров. Привязка элементов систем обеспечения профессиональной помощи

Сборник СТ СЭВ 2292-80 — Строительное проектирование. Модульная координация размеров. Привязка элементов систем обеспечения профессиональной консультации

Сборник СТ СЭВ 2293-80 — Строительное проектирование. Модульная координация размеров. Привязка элементов систем обеспечения профессионального обучения

Сборник СТ СЭВ 2294-80 — Строительное проектирование. Модульная координация размеров. Привязка элементов систем обеспечения профессиональной переподготовки

Сборник СТ СЭВ 2295-80 — Строительное проектирование. Модульная координация размеров. Привязка элементов систем обеспечения профессионального совершенствования

Сборник СТ СЭВ 2296-80 — Строительное проектирование. Модульная координация размеров. Привязка элементов систем обеспечения профессиональной аттестации

Сборник СТ СЭВ 2297-80 — Строительное проектирование. Модульная координация размеров. Привязка элементов систем обеспечения профессиональной сертификации

Сборник СТ СЭВ 2298-80 — Строительное проектирование. Модульная координация размеров. Привязка элементов систем обеспечения профессиональной лицензии

Сборник СТ СЭВ 2299-80 — Строительное проектирование. Модульная координация размеров. Привязка элементов систем обеспечения профессиональной аккредитации

Сборник СТ СЭВ 2300-80 — Строительное проектирование. Модульная координация размеров. Привязка элементов систем обеспечения профессиональной регистрации

Сборник СТ СЭВ 2301-80 — Строительное проектирование. Модульная координация размеров. Привязка элементов систем обеспечения профессиональной ассоциации

Сборник СТ СЭВ 2302-80 — Строительное проектирование. Модульная координация размеров. Привязка элементов систем обеспечения профессиональной этики

Сборник СТ СЭВ 2303-80 — Строительное проектирование. Модульная координация размеров. Привязка элементов систем обеспечения профессиональной ответственности

Сборник СТ СЭВ 2304-80 — Строительное проектирование. Модульная координация размеров. Привязка элементов систем обеспечения профессиональной страховки

Сборник СТ СЭВ 2305-80 — Строительное проектирование. Модульная координация размеров. Привязка элементов систем обеспечения профессиональной защиты

Сборник СТ СЭВ 2306-80 — Строительное проектирование. Модульная координация размеров. Привязка элементов систем обеспечения профессиональной помощи

Сборник СТ СЭВ 2307-80 — Строительное проектирование. Модульная координация размеров. Привязка элементов систем обеспечения профессиональной консультации

Сборник СТ СЭВ 2308-80 — Строительное проектирование. Модульная координация размеров. Привязка элементов систем обеспечения профессионального обучения

Сборник СТ СЭВ 2309-80 — Строительное проектирование. Модульная координация размеров. Привязка элементов систем обеспечения профессиональной переподготовки

Сборник СТ СЭВ 2310-80 — Строительное проектирование. Модульная координация размеров. Привязка элементов систем обеспечения профессионального совершенствования

Сборник СТ СЭВ 2311-80 — Строительное проектирование. Модульная координация размеров. Привязка элементов систем обеспечения профессиональной аттестации

Сборник СТ СЭВ 2312-80 — Строительное проектирование. Модульная координация размеров. Привязка элементов систем обеспечения профессиональной сертификации

Сборник СТ СЭВ 2313-80 — Строительное проектирование. Модульная координация размеров. Привязка элементов систем обеспечения профессиональной лицензии

Сборник СТ СЭВ 2314-80 — Строительное проектирование. Модульная координация размеров. Привязка элементов систем обеспечения профессиональной аккредитации

Сборник СТ СЭВ 2315-80 — Строительное проектирование. Модульная координация размеров. Привязка элементов систем обеспечения профессиональной регистрации

Сборник СТ СЭВ 2316-80 — Строительное проектирование. Модульная координация размеров. Привязка элементов систем обеспечения профессиональной ассоциации

Сборник СТ СЭВ 2317-80 — Строительное проектирование. Модульная координация размеров. Привязка элементов систем обеспечения профессиональной этики

Сборник СТ СЭВ 2318-80 — Строительное проектирование. Модульная координация размеров. Привязка элементов систем обеспечения профессиональной ответственности

Сборник СТ СЭВ 2319-80 — Строительное проектирование. Модульная координация размеров. Привязка элементов систем обеспечения профессиональной страховки

Сборник СТ СЭВ 2320-80 — Строительное проектирование. Модульная координация размеров. Привязка элементов систем обеспечения профессиональной защиты

Сборник СТ СЭВ 2321-80 — Строительное проектирование. Модульная координация размеров. Привязка элементов систем обеспечения профессиональной помощи

Сборник СТ СЭВ 2322-80 — Строительное проектирование. Модульная координация размеров. Привязка элементов систем обеспечения профессиональной консультации

Сборник СТ СЭВ 2323-80 — Строительное проектирование. Модульная координация размеров. Привязка элементов систем обеспечения профессионального обучения

Сборник СТ СЭВ 2324-80 — Строительное проектирование. Модульная координация размеров. Привязка элементов систем обеспечения профессиональной переподготовки

Сборник СТ СЭВ 2325-80 — Строительное проектирование. Модульная координация размеров. Привязка элементов систем обеспечения профессионального совершенствования

Сборник СТ СЭВ 2326-80 — Строительное проектирование. Модульная координация размеров. Привязка элементов систем обеспечения профессиональной аттестации

Сборник СТ СЭВ 2327-80 — Строительное проектирование. Модульная координация размеров. Привязка элементов систем обеспечения профессиональной сертификации

Сборник СТ СЭВ 2328-80 — Строительное проектирование. Модульная координация размеров. Привязка элементов систем обеспечения профессиональной лицензии

Сборник СТ СЭВ 2329-80 — Строительное проектирование. Модульная координация размеров. Привязка элементов систем обеспечения профессиональной аккредитации

Сборник СТ СЭВ 2330-80 — Строительное проектирование. Модульная координация размеров. Привязка элементов систем обеспечения профессиональной регистрации

Сборник СТ СЭВ 2331-80 — Строительное проектирование. Модульная координация размеров. Привязка элементов систем обеспечения профессиональной ассоциации

Сборник СТ СЭВ 2332-80 — Строительное проектирование. Модульная координация размеров. Привязка элементов систем обеспечения профессиональной этики

Сборник СТ СЭВ 2333-80 — Строительное проектирование. Модульная координация размеров. Привязка элементов систем обеспечения профессиональной ответственности

Сборник СТ СЭВ 2334-80 — Строительное проектирование. Модульная координация размеров. Привязка элементов систем обеспечения профессиональной страховки

Сборник СТ СЭВ 2335-80 — Строительное проектирование. Модульная координация размеров. Привязка элементов систем обеспечения профессиональной защиты

Сборник СТ СЭВ 2336-80 — Строительное проектирование. Модульная координация размеров. Привязка элементов систем обеспечения профессиональной помощи

Сборник СТ СЭВ 2337-80 — Строительное проектирование. Модульная координация размеров. Привязка элементов систем обеспечения профессиональной консультации

Сборник СТ СЭВ 2338-80 — Строительное проектирование. Модульная координация размеров. Привязка элементов систем обеспечения профессионального обучения

Сборник СТ СЭВ 2339-80 — Строительное проектирование. Модульная координация размеров. Привязка элементов систем обеспечения профессиональной переподготовки

Сборник СТ СЭВ 2340-80 — Строительное проектирование. Модульная координация размеров. Привязка элементов систем обеспечения профессионального совершенствования

Сборник СТ СЭВ 2341-80 — Строительное проектирование. Модульная координация размеров. Привязка элементов систем обеспечения профессиональной аттестации

Сборник СТ СЭВ 2342-80 — Строительное проектирование. Модульная координация размеров. Привязка элементов систем обеспечения профессиональной сертификации

Сборник СТ СЭВ 2343-80 — Строительное проектирование. Модульная координация размеров. Привязка элементов систем обеспечения профессиональной лицензии

Сборник СТ СЭВ 2344-80 — Строительное проектирование. Модульная координация размеров. Привязка элементов систем обеспечения профессиональной аккредитации

Сборник СТ СЭВ 2345-80 — Строительное проектирование. Модульная координация размеров. Привязка элементов систем обеспечения профессиональной регистрации

Сборник СТ СЭВ 2346-80 — Строительное проектирование. Модульная координация размеров. Привязка элементов систем обеспечения профессиональной ассоциации

Сборник СТ СЭВ 2347-80 — Строительное проектирование. Модульная координация размеров. Привязка элементов систем обеспечения профессиональной этики

Сборник СТ СЭВ 2348-80 — Строительное проектирование. Модульная координация размеров. Привязка элементов систем обеспечения профессиональной ответственности

Сборник СТ СЭВ 2349-80 — Строительное проектирование. Модульная координация размеров. Привязка элементов систем обеспечения профессиональной страховки

Сборник СТ СЭВ 2350-80 — Строительное проектирование. Модульная координация размеров. Привязка элементов систем обеспечения профессиональной защиты

Сборник СТ СЭВ 2351-80 — Строительное проектирование. Модульная координация размеров. Привязка элементов систем обеспечения профессиональной помощи

Сборник СТ СЭВ 2352-80 — Строительное проектирование. Модульная координация размеров. Привязка элементов систем обеспечения профессиональной консультации

Сборник СТ СЭВ 2353-80 — Строительное проектирование. Модульная координация размеров. Привязка элементов систем обеспечения профессионального обучения

Сборник СТ СЭВ 2354-80 — Строительное проектирование. Модульная координация размеров. Привязка элементов систем обеспечения профессиональной переподготовки

Сборник СТ СЭВ 2355-80 — Строительное проектирование. Модульная координация размеров. Привязка элементов систем обеспечения профессионального совершенствования

Сборник СТ СЭВ 2356-80 — Строительное проектирование. Модульная координация размеров. Привязка элементов систем обеспечения профессиональной аттестации

Сборник СТ СЭВ 2357-80 — Строительное проектирование. Модульная координация размеров. Привязка элементов систем обеспечения профессиональной сертификации

Сборник СТ СЭВ 2358-80 — Строительное проектирование. Модульная координация размеров. Привязка элементов систем обеспечения профессиональной лицензии

Сборник СТ СЭВ 2359-80 — Строительное проектирование. Модульная координация размеров. Привязка элементов систем обеспечения профессиональной аккредитации

Сборник СТ СЭВ 2360-80 — Строительное проектирование. Модульная координация размеров. Привязка элементов систем обеспечения профессиональной регистрации

Сборник СТ СЭВ 2361-80 — Строительное проектирование. Модульная координация размеров. Привязка элементов систем обеспечения профессиональной ассоциации

Сборник СТ СЭВ 2362-80 — Строительное проектирование. Модульная координация размеров. Привязка элементов систем обеспечения профессиональной этики

Сборник СТ СЭВ 2363-80 — Строительное проектирование. Модульная координация размеров. Привязка элементов систем обеспечения профессиональной ответственности

Сборник СТ СЭВ 2364-80 — Строительное проектирование. Модульная координация размеров. Привязка элементов систем обеспечения профессиональной страховки

Сборник СТ СЭВ 2365-80 — Строительное проектирование. Модульная координация размеров. Привязка элементов систем обеспечения профессиональной защиты

Сборник СТ СЭВ 2366-80 — Строительное проектирование. Модульная координация размеров. Привязка элементов систем обеспечения профессиональной помощи

Сборник СТ СЭВ 2367-80 — Строительное проектирование. Модульная координация размеров. Привязка элементов систем обеспечения профессиональной консультации

Сборник СТ СЭВ 2368-80 — Строительное проектирование. Модульная координация размеров. Привязка элементов систем обеспечения профессионального обучения

Сборник СТ СЭВ 2369-80 — Строительное проектирование. Модульная координация размеров. Привязка элементов систем обеспечения профессиональной переподготовки

Сборник СТ СЭВ 2370-80 — Строительное проектирование. Модульная координация размеров. Привязка элементов систем обеспечения профессионального совершенствования

Сборник СТ СЭВ 2371-80 — Строительное проектирование. Модульная координация размеров. Привязка элементов систем обеспечения профессиональной аттестации

Сборник СТ СЭВ 2372-80 — Строительное проектирование. Модульная координация размеров. Привязка элементов систем обеспечения профессиональной сертификации

Сборник СТ СЭВ 2373-80 — Строительное проектирование. Модульная координация размеров. Привязка элементов систем обеспечения профессиональной лицензии

Сборник СТ СЭВ 2374-80 — Строительное проектирование. Модульная координация размеров. Привязка элементов систем обеспечения профессиональной аккредитации

Сборник СТ СЭВ 2375-80 — Строительное проектирование. Модульная координация размеров. Привязка элементов систем обеспечения профессиональной регистрации

Сборник СТ СЭВ 2376-80 — Строительное проектирование. Модульная координация размеров. Привязка элементов систем обеспечения профессиональной ассоциации

Сборник СТ СЭВ 2377-80 — Строительное проектирование. Модульная координация размеров. Привязка элементов систем обеспечения профессиональной этики

Сборник СТ СЭВ 2378-80 — Строительное проектирование. Модульная координация размеров. Привязка элементов систем обеспечения профессиональной ответственности

Сборник СТ СЭВ 2379-80 — Строительное проектирование. Модульная координация размеров. Привязка элементов систем обеспечения профессиональной страховки

Сборник СТ СЭВ 2380-80 — Строительное проектирование. Модульная координация размеров. Привязка элементов систем обеспечения профессиональной защиты

Сборник СТ СЭВ 2381-80 — Строительное проектирование. Модульная координация размеров. Привязка элементов систем обеспечения профессиональной помощи

Сборник СТ СЭВ 2382-80 — Строительное проектирование. Модульная координация размеров. Привязка элементов систем обеспечения профессиональной консультации

Сборник СТ СЭВ 2383-80 — Строительное проектирование. Модульная координация размеров. Привязка элементов систем обеспечения профессионального обучения

Сборник СТ СЭВ 2384-80 — Строительное проектирование. Модульная координация размеров. Привязка элементов систем обеспечения профессиональной переподготовки

Сборник СТ СЭВ 2385-80 — Строительное проектирование. Модульная координация размеров. Привязка элементов систем обеспечения профессионального совершенствования

Сборник СТ СЭВ 2386-80 — Строительное проектирование. Модульная координация размеров. Привязка элементов систем обеспечения профессиональной аттестации

Сборник СТ СЭВ 2387-80 — Строительное проектирование. Модульная координация размеров. Привязка элементов систем обеспечения профессиональной сертификации

Сборник СТ СЭВ 2388-80 — Строительное проектирование. Модульная координация размеров. Привязка элементов систем обеспечения профессиональной лицензии

Сборник СТ СЭВ 2389-80 — Строительное проектирование. Модульная координация размеров. Привязка элементов систем обеспечения профессиональной аккредитации

Сборник СТ СЭВ 2390-80 — Строительное проектирование. Модульная координация размеров. Привязка элементов систем обеспечения профессиональной регистрации

Сборник СТ СЭВ 2391-80 — Строительное проектирование. Модульная координация размеров. Привязка элементов систем обеспечения профессиональной ассоциации

Сборник СТ СЭВ 2392-80 — Строительное проектирование. Модульная координация размеров. Привязка элементов систем обеспечения профессиональной этики

Сборник СТ СЭВ 2393-80 — Строительное проектирование. Модульная координация размеров. Привязка элементов систем обеспечения профессиональной ответственности

Сборник СТ СЭВ 2394-80 — Строительное проектирование. Модульная координация размеров. Привязка элементов систем обеспечения профессиональной страховки

Сборник СТ СЭВ 2395-80 — Строительное проектирование. Модульная координация размеров. Привязка элементов систем обеспечения профессиональной защиты

Сборник СТ СЭВ 2396-80 — Строительное проектирование. Модульная координация размеров. Привязка элементов систем обеспечения профессиональной помощи

Сборник СТ СЭВ 2397-80 — Строительное проектирование. Модульная координация размеров. Привязка элементов систем обеспечения профессиональной консультации

Сборник СТ СЭВ 2398-80 — Строительное проектирование. Модульная координация размеров. Привязка элементов систем обеспечения профессионального обучения

Сборник СТ СЭВ 2399-80 — Строительное проектирование. Модульная координация размеров. Привязка элементов систем обеспечения профессиональной переподготовки

Сборник СТ СЭВ 2400-80 — Строительное проектирование. Модульная координация размеров. Привязка элементов систем обеспечения профессионального совершенствования

Сборник СТ СЭВ 2401-80 — Строительное проектирование. Модульная координация размеров. Привязка элементов систем обеспечения профессиональной аттестации

Сборник СТ СЭВ 2402-80 — Строительное проектирование. Модульная координация размеров. Привязка элементов систем обеспечения профессиональной сертификации

Сборник СТ СЭВ 2403-80 — Строительное проектирование. Модульная координация размеров. Привязка элементов систем обеспечения профессиональной лицензии

Сборник СТ СЭВ 2404-80 — Строительное проектирование. Модульная координация размеров. Привязка элементов систем обеспечения профессиональной аккредитации

Сборник СТ СЭВ 2405-80 — Строительное проектирование. Модульная координация размеров. Привязка элементов систем обеспечения профессиональной регистрации

Сборник СТ СЭВ 2406-80 — Строительное проектирование. Модульная координация размеров. Привязка элементов систем обеспечения профессиональной ассоциации

Сборник СТ СЭВ 2407-80 — Строительное проектирование. Модульная координация размеров. Привязка элементов систем обеспечения профессиональной этики

Сборник СТ СЭВ 2408-80 — Строительное проектирование. Модульная координация размеров. Привязка элементов систем обеспечения профессиональной ответственности

Сборник СТ СЭВ 2409-80 — Строительное проектирование. Модульная координация размеров. Привязка элементов систем обеспечения профессиональной страховки

Сборник СТ СЭВ 2410-80 — Строительное проектирование. Модульная координация размеров. Привязка элементов систем обеспечения профессиональной защиты

Сборник СТ СЭВ 2411-80 — Строительное проектирование. Модульная координация размеров. Привязка элементов систем обеспечения профессиональной помощи

Сборник СТ СЭВ 2412-80 — Строительное проектирование. Модульная координация размеров. Привязка элементов систем обеспечения профессиональной консультации

Сборник СТ СЭВ 2413-80 — Строительное проектирование. Модульная координация размеров. Привязка элементов систем обеспечения профессионального обучения

Сборник СТ СЭВ 2414-80 — Строительное проектирование. Модульная координация размеров. Привязка элементов систем обеспечения профессиональной переподготовки

Сборник СТ СЭВ 2415-80 — Строительное проектирование. Модульная координация размеров. Привязка элементов систем обеспечения профессионального совершенствования

Сборник СТ СЭВ 2416-80 — Строительное проектирование. Модульная координация размеров. Привязка элементов систем обеспечения профессиональной аттестации

Сборник СТ СЭВ 2417-80 — Строительное проектирование. Модульная координация размеров. Привязка элементов систем обеспечения профессиональной сертификации

Сборник СТ СЭВ 2418-80 — Строительное проектирование. Модульная координация размеров. Привязка элементов систем обеспечения профессиональной лицензии

Сборник СТ СЭВ 2419-80 — Строительное проектирование. Модульная координация размеров. Привязка элементов систем обеспечения профессиональной аккредитации

Сборник СТ СЭВ 2420-80 — Строительное проектирование. Модульная координация размеров. Привязка элементов систем обеспечения профессиональной регистрации

Сборник СТ СЭВ 2421-80 — Строительное проектирование. Модульная координация размеров. Привязка элементов систем обеспечения профессиональной ассоциации

Сборник СТ СЭВ 2422-80 — Строительное проектирование. Модульная координация размеров. Привязка элементов систем обеспечения профессиональной этики

Сборник СТ СЭВ 2423-80 — Строительное проектирование. Модульная координация размеров. Привязка элементов систем обеспечения профессиональной ответственности

Сборник СТ СЭВ 2424-80 — Строительное проектирование. Модульная координация размеров. Привязка элементов систем обеспечения профессиональной страховки

Сборник СТ СЭВ 2425-80 — Строительное проектирование. Модульная координация размеров. Привязка элементов систем обеспечения профессиональной защиты

Сборник СТ СЭВ 2426-80 — Строительное проектирование. Модульная координация размеров. Привязка элементов систем обеспечения профессиональной помощи

Сборник СТ СЭВ 2427-80 — Строительное проектирование. Модульная координация размеров. Привязка элементов систем обеспечения профессиональной консультации

Сборник СТ СЭВ 2428-80 — Строительное проектирование. Модульная координация размеров. Привязка элементов систем обеспечения профессионального обучения

Сборник СТ СЭВ 2429-80 — Строительное проектирование. Модульная координация размеров. Привязка элементов систем обеспечения профессиональной переподготовки

Сборник СТ СЭВ 2430-80 — Строительное проектирование. Модульная координация размеров. Привязка элементов систем обеспечения профессионального совершенствования

Сборник СТ СЭВ 2431-80 — Строительное проектирование. Модульная координация размеров. Привязка элементов систем обеспечения профессиональной аттестации

Сборник СТ СЭВ 2432-80 — Строительное проектирование. Модульная координация размеров. Привязка элементов систем обесп

(а)4а

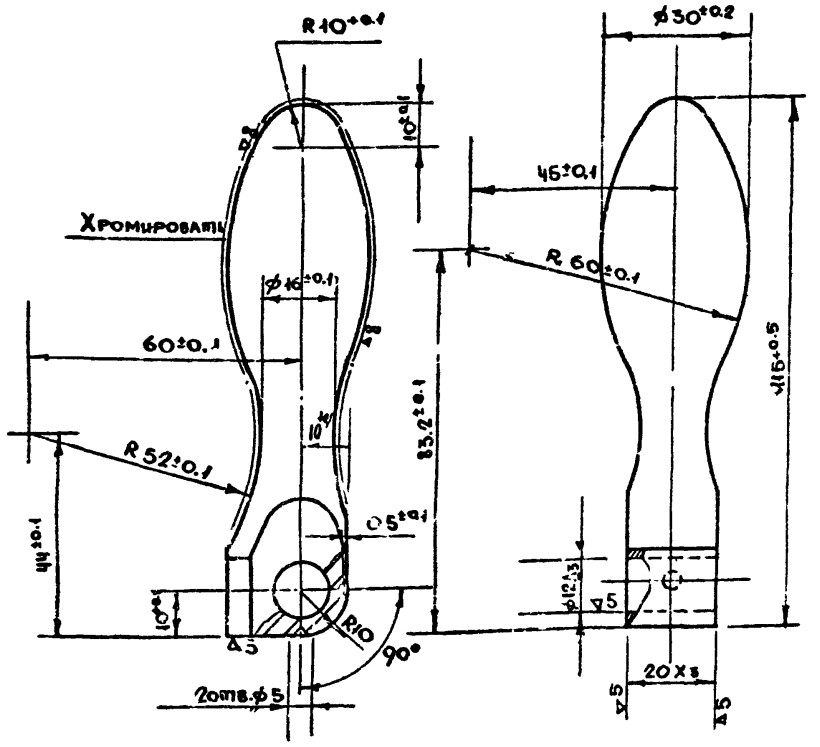

					СУ-Ш-2-01 02.001	ТДК-Н-I-72 Часть II Альбом № 2		
Изм	Лит	№ докум.	Подп.	Дат.	Ручка	Литер	Масса	М-Б
							0,4	1:1
Должн	Фамилия	Подп	Дат.			Лист 1	Листов 1	
Рук сек	Ульман					ГлавАПУ Мосгорисполкома Упр. „Моспроект-1" Мастерская №8		
Гл инж	Черкасова							
Исполн	Чернявский				Круг 30 ГОСТ 2590-71 / Ст. 35 ГОСТ 1050-60			
Провер	Высоцкая							

(а)3а

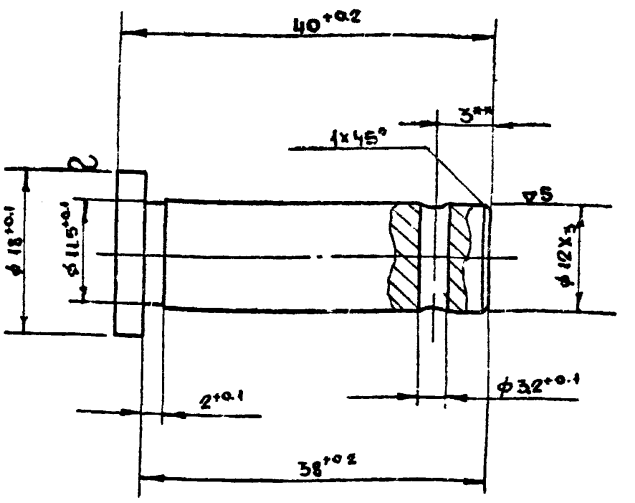

** Увеличить при сборке.

					СУ-Ш-2-01.02.002	ТДК-Н-I-72 Часть II Альбом № 2		
Изм	Лит	№ докум.	Подп.	Дат	Палец	Литер	Масса	М-Б
							0,04	2:1
Должност	Фамилия	Подп	Дат			Лист 1	Листов 1	
Рук сек	Ульман					ГлавАПУ Мосгорисполкома Упр. „Моспроект-1" Мастерская №8		
Гл. инж.п	Черкасова							
Исполн	Чернявский				Круг 18 ГОСТ 2590-71 / Ст.3 ГОСТ 535-58			
Провер	Высоцкая							

Инв.№ подл. | Подпись и дата | Взам.инв.№ | Инв.№ дубл. | Подпись и дата

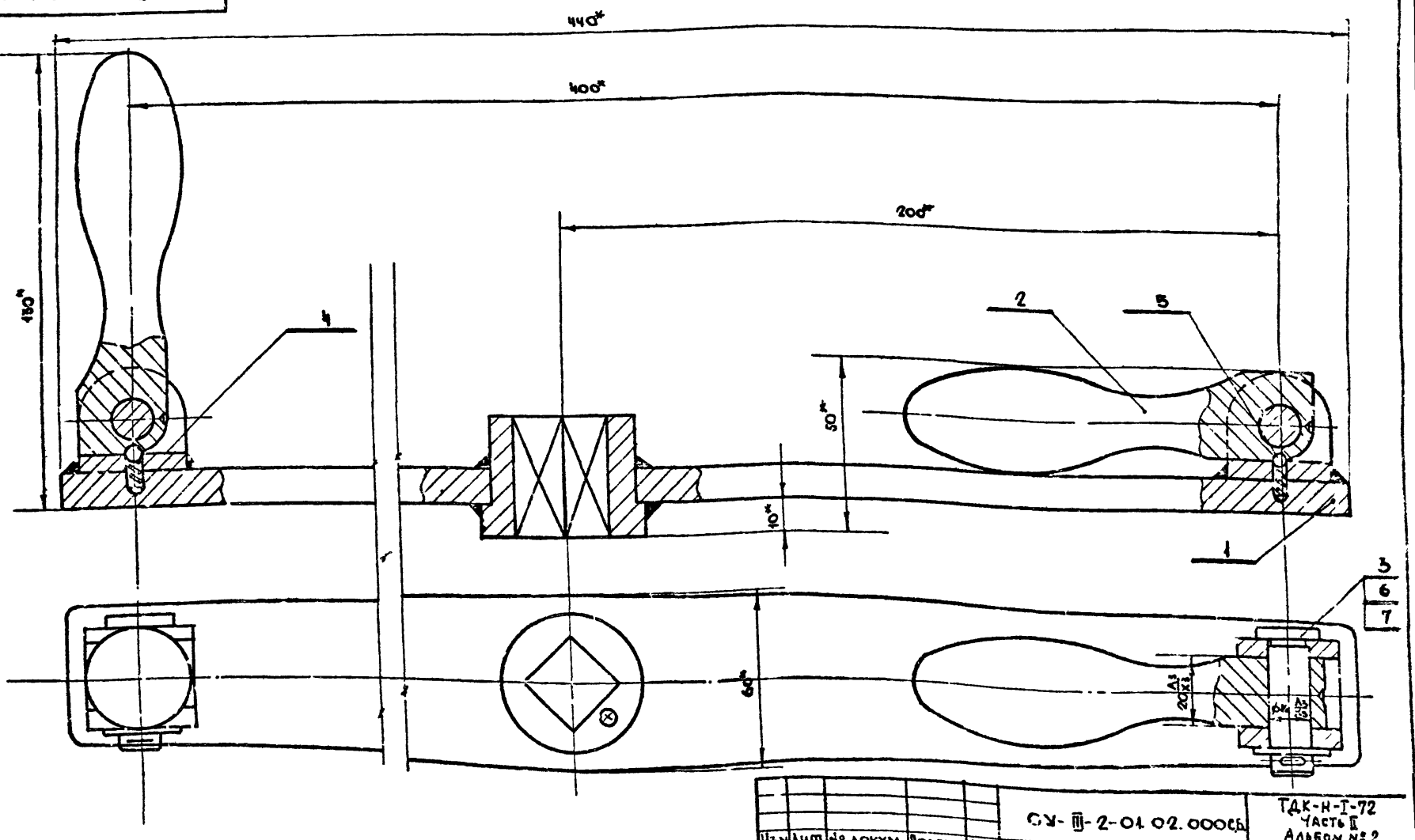

*Размеры для справок.

					СУ-Ш-2-01 02.000СБ	ТДК-Н-I-72 Часть II Альбом № 2		
Изм	Лит	№ докум.	Подпись	Дата	Штурвал в сборе	Литер	Масса	М-Б
Рук мас		Савич					30	1:1
Гл инж		Бычков				Лист 1	Листов 1	
Гл конс		Саницев				ГлавАПУ Мосгорисполкома Упр. Моспроект-1 Мастерская №8		
Рук сек		Ульман						
Гл инж п		Черкасов						
Исполн		Чернявск						
Провер		Высоцк.						

СУ-III-2-01.02.103

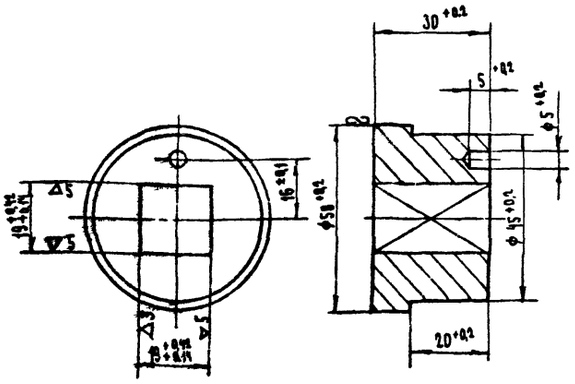

Изм	Лист	№ докум.	Подп.	Дата
Должн	Фамилия	Подпись	Дата	
Рук. сект	Ульман			
Гл. инж. пр.	Черкасова			
Исполнил	Ясенев			
Проверил	Высоцкая			

СУ-III-2-01.02.103

ТДК-Н-I-72
Часть I
Альбом № 2

Втулка

Литера	Масса	М-Б
	0,41	1:1
Лист	Листов	

Круг 50 ГОСТ 2590-71 / Ст3 ГОСТ 535-58

Глав АПУ Мосгорисполкома Управл. «Моспроект-1» мастерская № 15

СУ-III-2-01.02.102

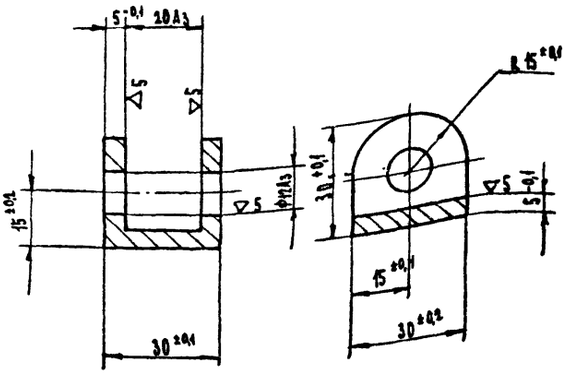

Изм	Лист	№ докум.	Подпись	Дата
Должн	Фамилия	Подпись	Дата	
Рук. сект	Ульман			
Гл. инж. пр	Черкасова			
Исполнил	Ясенев			
Проверил	Высоцкая			

СУ-III-2-01.02.102

ТДК-Н-I-72
Часть II
Альбом № 2

Вилка

Литера	Масса	Масш.
	0,07	1:1
Лист	Листов	

Ст3 ГОСТ 380-71

Глав АПУ Мосгорисполкома Управлен. Моспроект-1 мастерская № 15

СУ-III-2-01.02.104

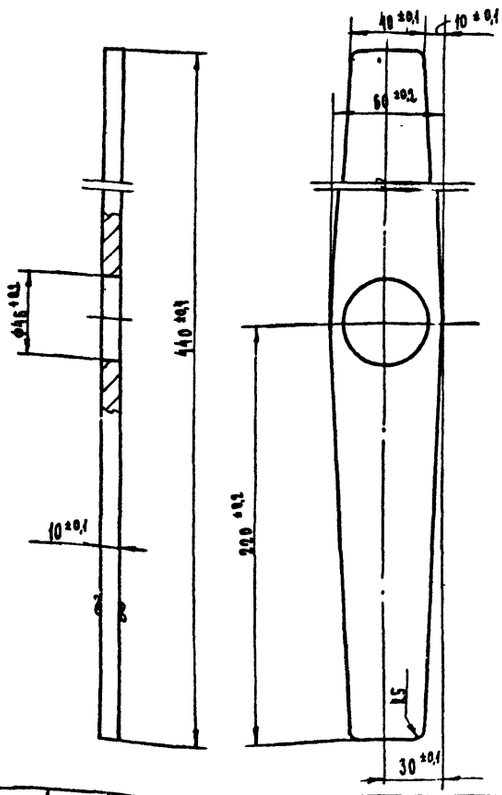

Изм	Лист	№ докум.	Подпись	Дата
Должность	Фамилия	Подпись	Дата	
Рук. сект	Ульман			
Гл. инж. пр.	Черкасова			
Исполнил	Ясенев			
Проверил	Высоцкая			

СУ-III-2-01.02.104

ТДК-Н-I-72
Часть II
Альбом № 2

Рычаг

Литера	Масса	М-Б
	1,7	1:2
Лист	Листов	

Полоса 18×60 ГОСТ 103-57 / Ст.3 ГОСТ 535-58

Глав АПУ Мосгорисполкома Управление Моспроект-1 мастерская № 15

СУ-III-2-01.02.100СБ

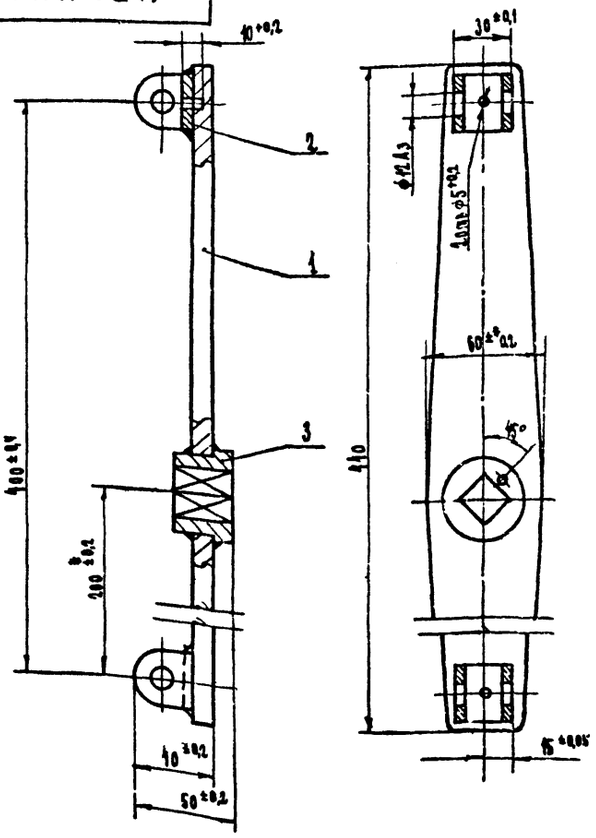

Изм	Лист	№ докум.	Подпись	Дата
Рук. маст	Сабун			
Гл. инж	Бычков			
Гл. конст	Салищев			
Рук. сект	Ульман			
Гл. инж. пр	Черкасова			
Исполнил	Ясенев			
Проверил	Высоцкая			

СУ-III-2-01.02.100СБ

ТДК-Н-I-72
Часть II
Альбом № 2

Штурвал

Литера	Масса	М-Б
	8,1	1:2
Лист	Листов	

Глав АПУ Мосгорисполкома Управлен. Моспроект-1 мастерская № 15

СУ-III-2-02.00.003

▽3 (▽)

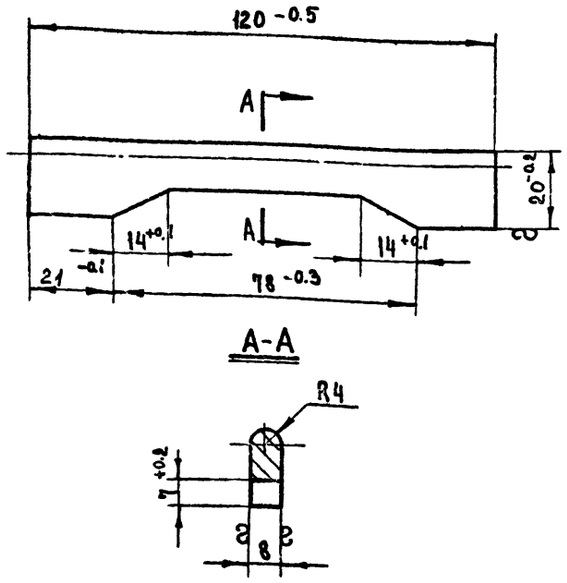

Изм	Лит.	№ докум	Подпись	Дата	СУ-III-2-02.00.003	ТДК-Н-I-72 Часть II Альбом № 2
Должн.	Фамилия	Подпись	Дата	Полоса	Литера / Масса 0.12 / М-Б 1:1	
Рук сект.	Ульман				Лист / Листов	
Гл инж пр	Черкасова			Полоса 8х20 ГОСТ 103-57 / Ст. 3 ГОСТ 535-58	Глав АПУ Мосгорисполкома Управление „Моспроект-1" Мастерская N 18	
Исполнил	Чернявский					
Проверил	Высоцкая					

СУ-III-2-01.03.002

▽3 (▽)

19

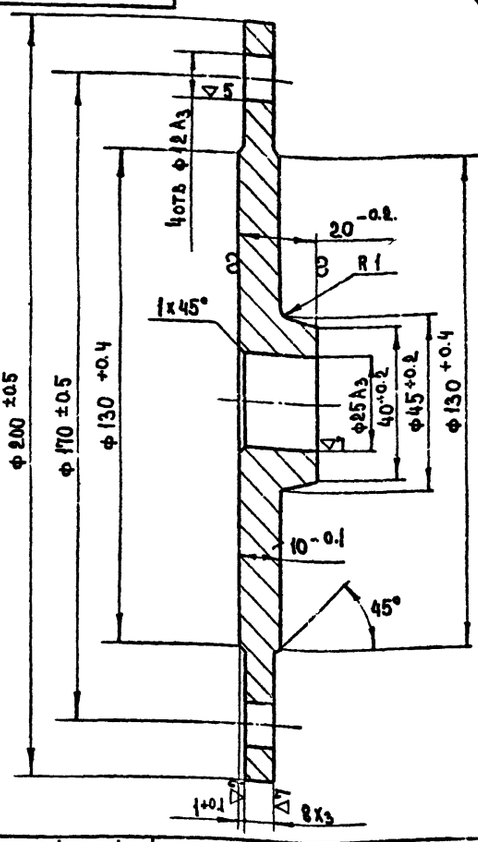

Изм	Лит	№ докум	Подпись	Дата	СУ-III-2-01.03.002	ТДК-Н-I-72 Часть II Альбом № 2
Должн	Фамилия	Подпись	Дата	Диск	Литера / Масса 1,0 / Масш 1:1	
Рук сектор	Ульман				Лист / Листов	
Гл инж пр	Черкасова			Лист 90х200х200 ГОСТ 5681-57 / Ст. 3 ГОСТ 500-58	Глав АПУ Мосгорисполкома Управление „Моспроект-1" Мастерская N 18	
Исполнил	Чернявский					
Проверил	Высоцкая					

Инв № подл. | Подпись и дата | Взам инв № | Инв № дубл. | Подпись и дата

СУ-III-2-01.03.001

▽4 (▽)

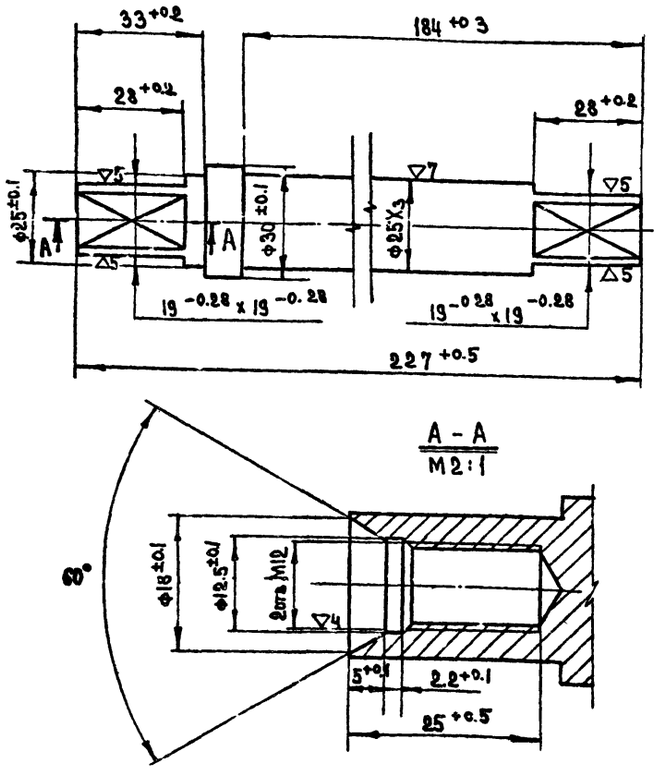

Изм	Лит	№ документ	Подпись	Дата	СУ-III-2-01.03.001	ТДК-Н-I-72 Часть II Альбом № 2
Должность	Фамилия	Подпись	Дата	Ось	Литера / Масса 0.85 / М-Б 1:1	
Рук сект	Ульман				Лист / Листов	
Гл инж пр-та	Черкасова			Круг 30 ГОСТ 25 90-71 / Ст. 3 ГОСТ 535-58	Глав АПУ Мосгорисполкома Управление „Моспроект-1" Мастерская N 18	
Исполнил	Чернявский					
Проверил	Высоцкая					

СУ-III-2-01.03.000СБ

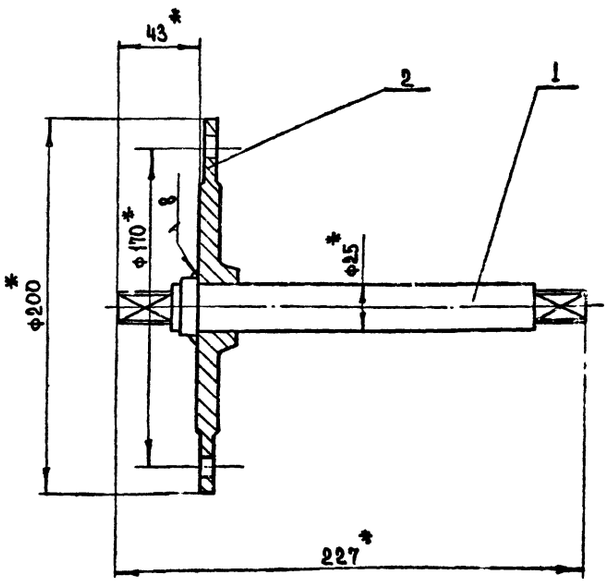

* РАЗМЕРЫ ДЛЯ СПРАВОК

Изм	Лит	№ докум	Подпись	Дата	СУ-III-2-01.03.000СБ	ТДК-Н-I-72 Часть II Альбом № 2
Рук маст	Савич				Вал в сборе.	Литера / Масса 3.37 / М-Б 1:2
Гл инж	Быков					Лист / Листов
Гл констр	Салищев					Глав АПУ Мосгорисполкома Управление „Моспроект-1" Мастерская N 18
Рук сект	Ульман					
Гл инж пр	Черкасова					
Исполнил	Чернявский					
Проверил	Высоцкая					

Инв № подл. | Подпись и дата | Взам инв № | Инв № дубл. | Подпись и дата

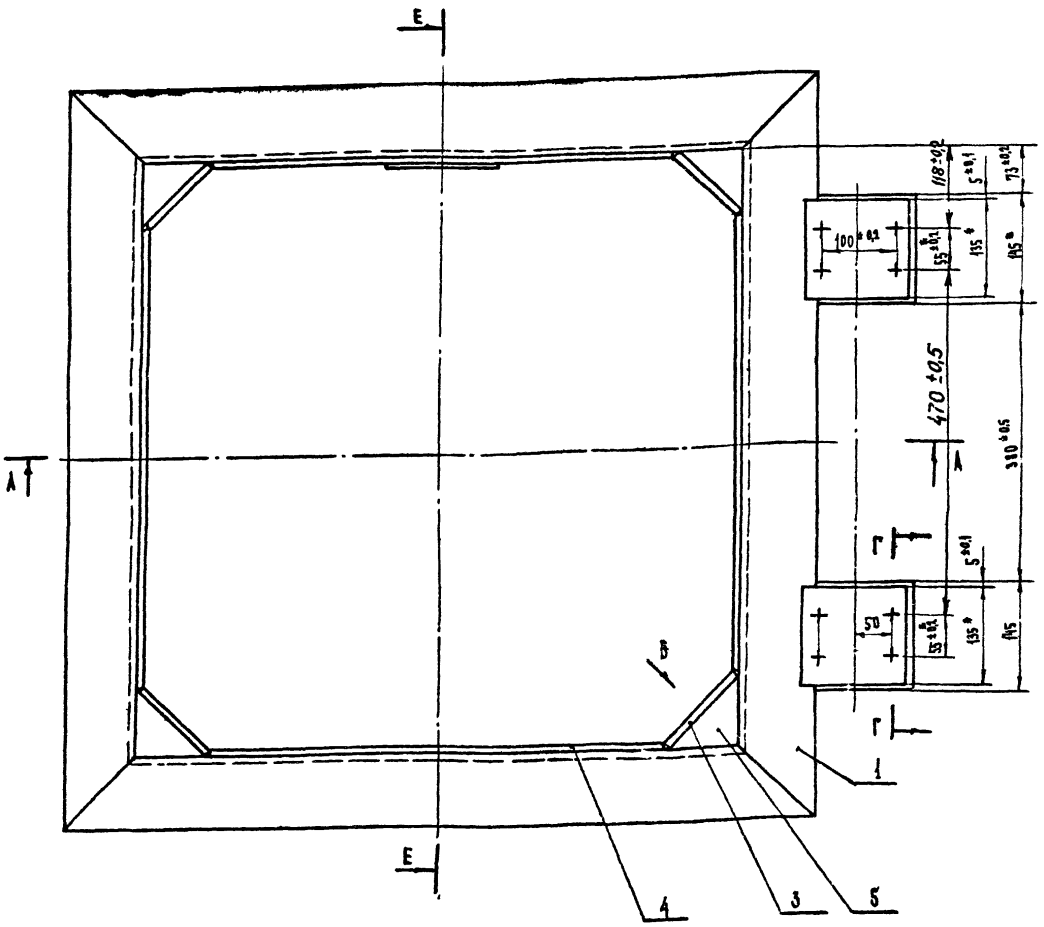

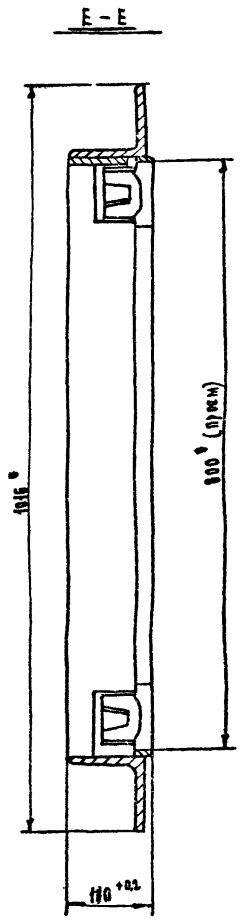

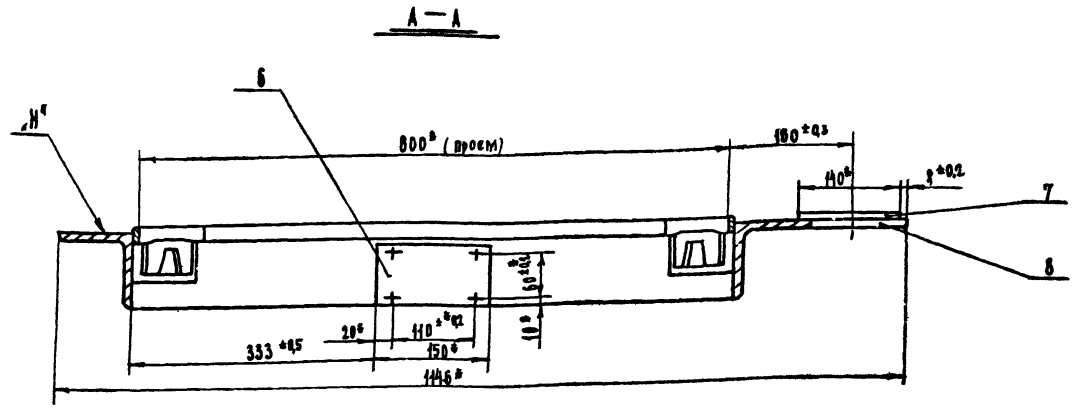

* Размеры для справок.

1. Варить сплошным нормальным швом по периметру сопрягаемых деталей, швом, равным наименьшей толщине свариваемых деталей
2. Электрод марки Э-42 ГОСТ 9467-60
3. Допустимая разность длин диагоналей коробки 3мм.
4. После сварки отрихтовать по периметру со стороны плоскости „Н" до полного прилегания к контрольной плите. Допускаемый зазор не более 1мм

Изм	Лист	№ докум.	Подпись	Дата	СУ-III-2-02 00.000 С.Б.	ТДК-Н-Т-72 Часть II Альбом № 2
Рук. маст.		Савич			Коробка в сборе	Литера / Масса 64 / М-6 1:5
Гл. инж. м.		Бычков				
Гл. конст.		Силищев				
Рук. сект.		Ульман				Лист 1 / Листов 2
Гл. инж. пр.		Черкасова				Глав АПУ Мосгорисполкома Управление Моспроектр. Мастерская № 18
Исполнил		Чернявский				

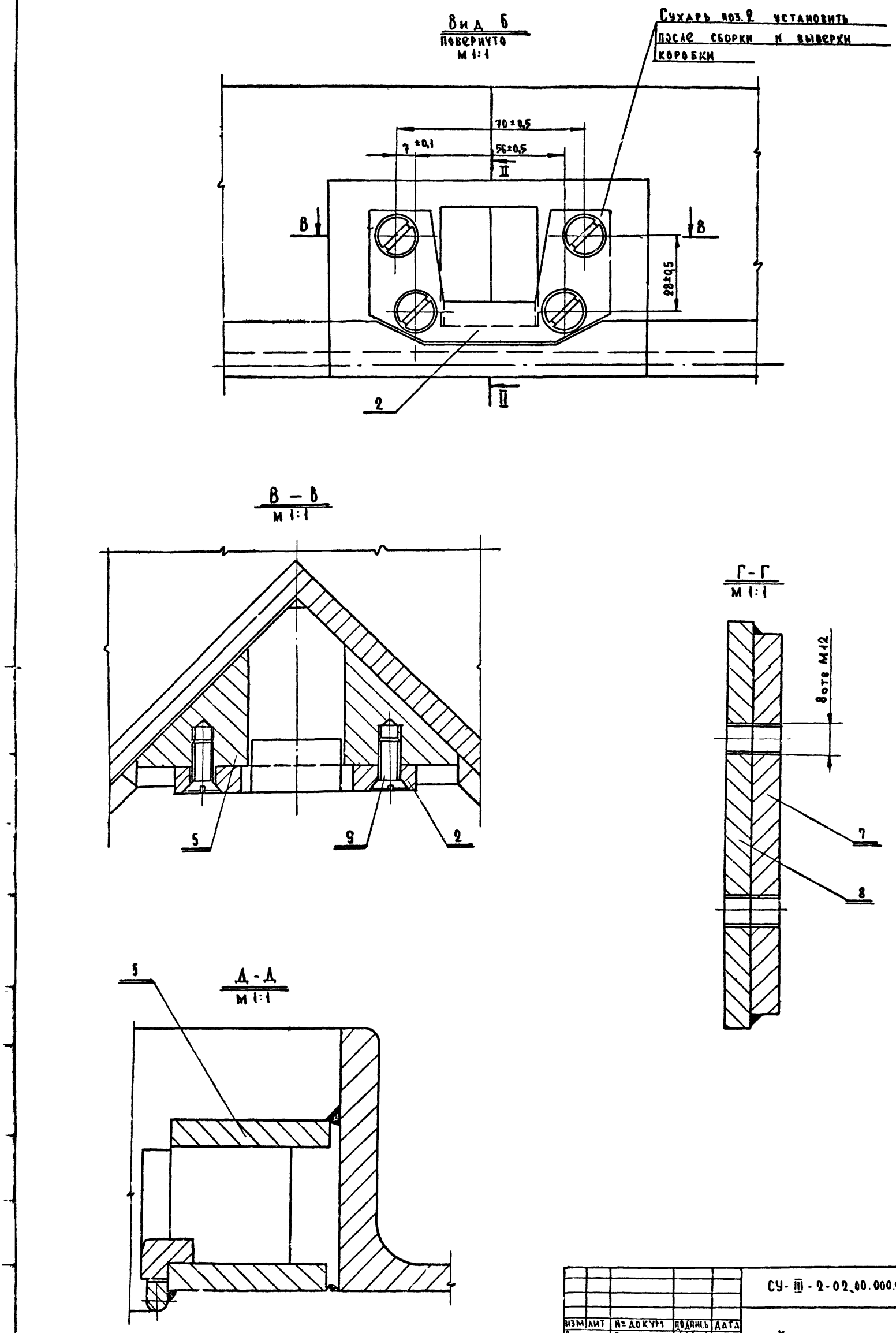

					СУ-III-2-02.00.000.СБ	ТДК-Н-I-72 Часть II Альбом № 2	
ИЗМ	ЛИТ	№ ДОКУМ	ПОДПИСЬ	ДАТА	Коробка в сборе	ЛИТЕРА	МАССА	М-Б
Рук маст		Савич					64	1:1
Гл инж		Бычков						
Гл констр		Салищев						
Рук сект		Ульман				Лист 2	Листов 2
Гл инж пр		Черкасов				Глав АПУ Мосгорисполкома Управление „Моспроект-1" Мастерская № 15	
Исполнил		Чир[illegible]					
Провер		Высоцкая					

СУ-III-2-02.00.005

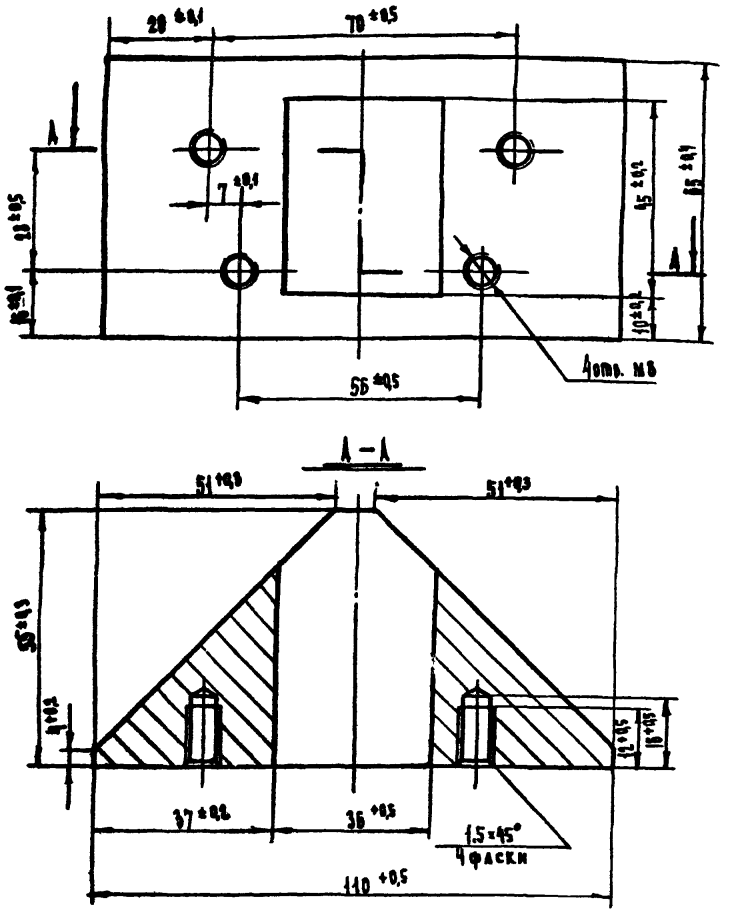

Изм.	Лист	№ докум.	Подпись	Дата
Должн.	Фамилия	Подпись	Дата	
Рук.сект.	Ульман			
Гл.инж.пр.	Черкасова			
Исполнил	Ясенев			
Проверил	Высоцкая			

СУ-III-2-02.00.005

ТДК-Н-I-72 Часть II Альбом № 2

Косынка

Литера	Масса	М-б
	1,33	1:1

Лист Листов

Ст3 ГОСТ 380-71

Главпу Мосгорисполкома Управление „Моспроект-1" Мастерская №18

СУ-III-2-02.00.006

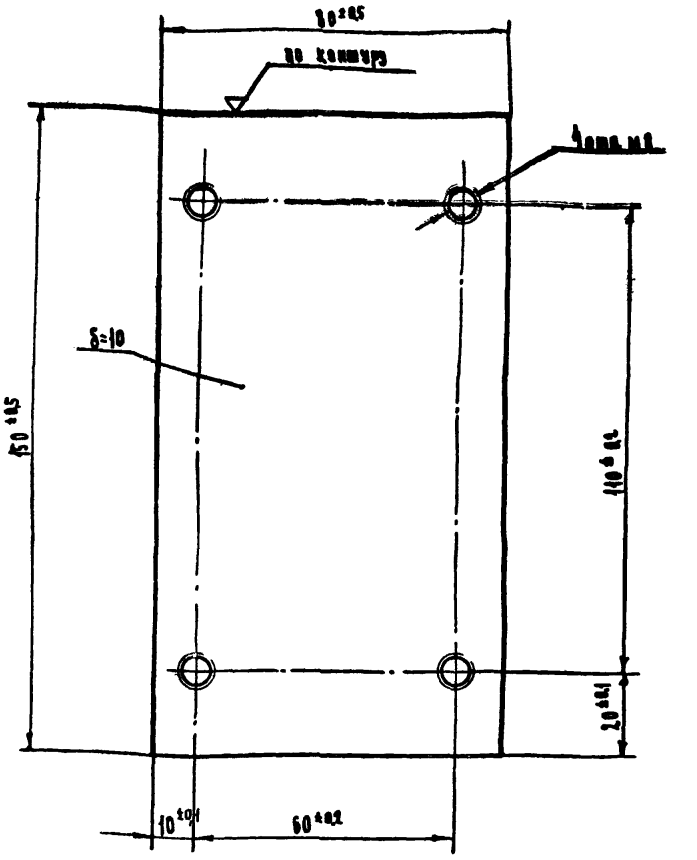

Изм.	Лист	№ докум.	Подпись	Дата
Должн.	Фамилия	Подпись	Дата	
Рук.сект.	Ульман			
Гл.инж.пр.	Черкасова			
Исполнил	Ясенев			
Проверил	Высоцкая			

СУ-III-2-02.00.006

ТДК-Н-I-72 Часть II Альбом № 2

Основание

Литера	Масса	Масш.
	0,94	1:1

Лист Листов

Лист 10×80×150 ГОСТ 5581-57 / Ст3 ГОСТ 535-58

Главпу Мосгорисполкома Управление „Моспроект-1" Мастерская №18

22

СУ-III-2-02.00.002

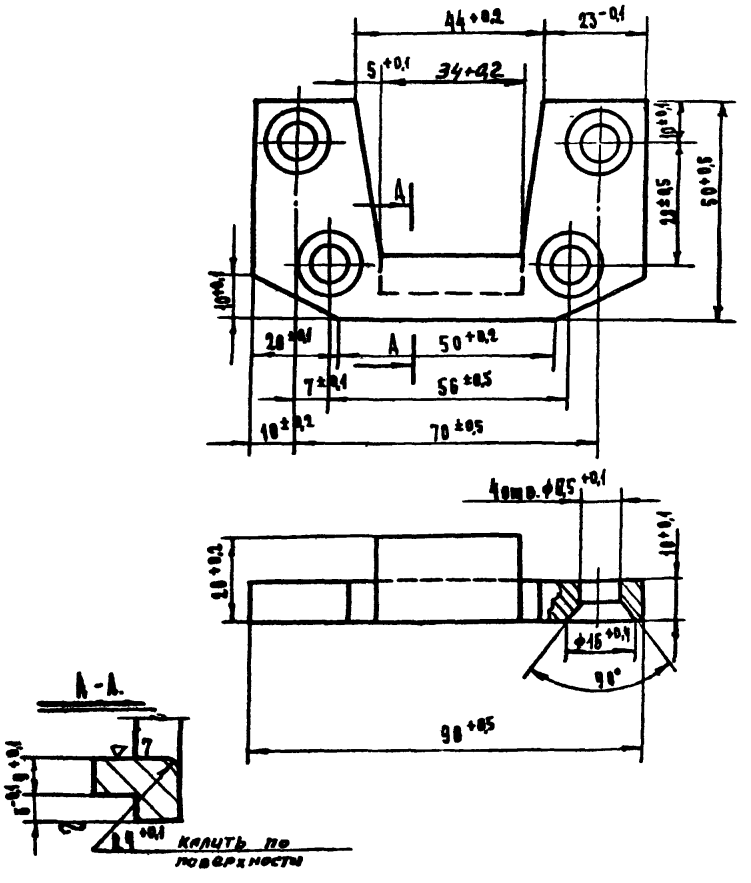

Изм.	Лист	№ докум.	Подпись	Дата
Должность	Фамилия	Подпись	Дата	
Рук.сект.	Ульман			
Гл.инж.пр.	Черкасова			
Исполнил	Ясенев			
Проверил	Высоцкая			

СУ-III-2-02.00.002

ТДК-Н-I-72 Часть II Альбом № 2

Сухарь

Литера	Масса	М-б
	0,28	1:1

Лист Листов

Сталь 45 ГОСТ 1050-60

Главпу Мосгорисполкома Управление „Моспроект-1" Мастерская №18

СУ-III-2-02.00.004

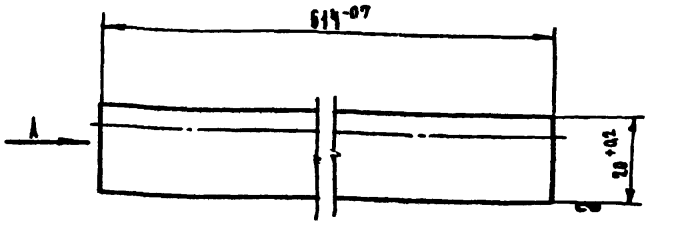

Вид А

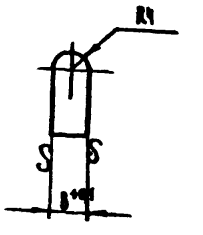

Изм.	Лист	№ докум.	Подпись	Дата
Рук.маст.	Савич			
Гл.инж.	Бычков			
Гл.констр.	Сапнцев			
Рук.сект.	Ульман			
Гл.инж.пр.	Черкасова			
Исполнил	Ясенев			
Проверил	Высоцкая			

СУ-III-2-02.00.004

ТДК-Н-I-72 Часть II Альбом № 2

Полоса

Литера	Масса	М-б
	0,9	1:1

Лист Листов

Полоса 8×28 ГОСТ 103-57 / Ст.3 ГОСТ 535-58

Главпу Мосгорисполкома Управление „Моспроект-1" Мастерская №18

Инв. № подл. | Подпись и дата | Взам. инв. № | Инв. № дубл. | Подпись и дата

СУ-III-2-03.00.001

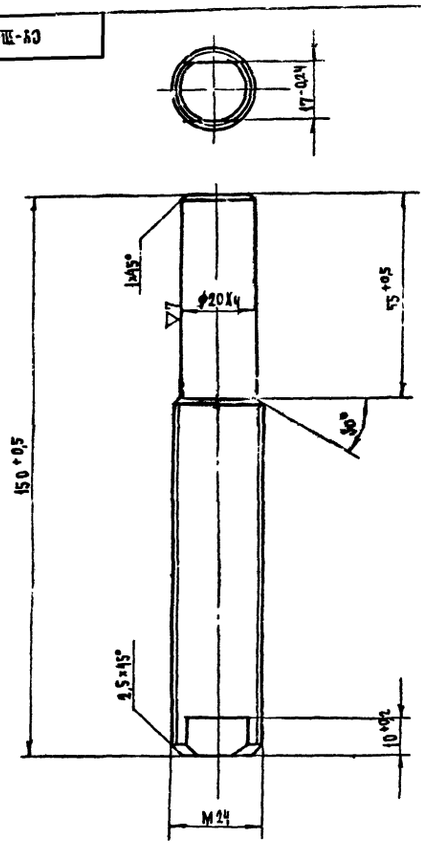

Изм	Лит	№ документ	Подп.	Дата
Должн		Фамилия	Подпись	Дата
Рук. сект.		Ульман		
Гл. инж. пр.		Черкасова		
Исполнил		Черчавский		
Проверил		Высоцкая		

СУ-III-2-03.00.001

Ось

Круг 25 ГОСТ 2590-71 / Ст.3 ГОСТ 535-58

ТДК-Н-I-72 Часть II Альбом № 2

Литера	Масса	М-б
	0,44	1:1

Лист | Листов

Глав АПУ Мосгорисполкома Управлен. „Моспроект-1" Мастерская №18

СУ-III-2-03.00.002

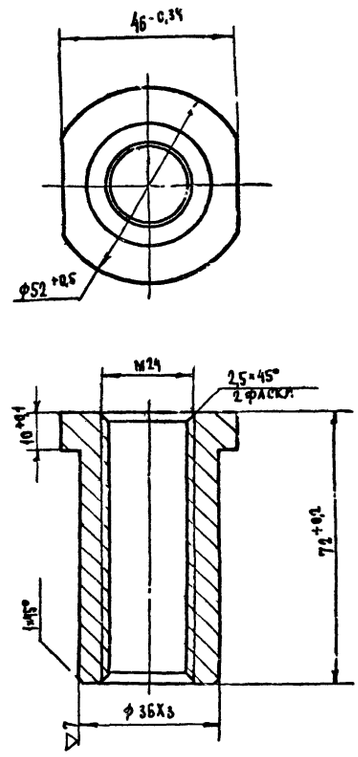

Изм	Лит	№ докум	Подпись	Дата
Должн		Фамилия	Подпись	Дата
Рук. сект.		Ульман		
Гл. инж. пр.		Черкасова		
Исполнил		Черняевский		
Проверил		Высоцкая		

СУ-III-2-03.00.002

Втулка

Бронза Бр АЖ9-4 ГОСТ 493-54

ТДК-Н-I-72 Часть II Альбом № 2

Литера	Масса	Масш
	0,39	1:1

Лист | Листов

Глав АПУ Мосгорисполкома Управлен. „Моспроект-1" Мастерская №18

Взам. инв. № | Инв. № дубл. | Подпись и дата | Инв. № подл. | Подпись и дата

СУ-III-2-03.00.000СБ

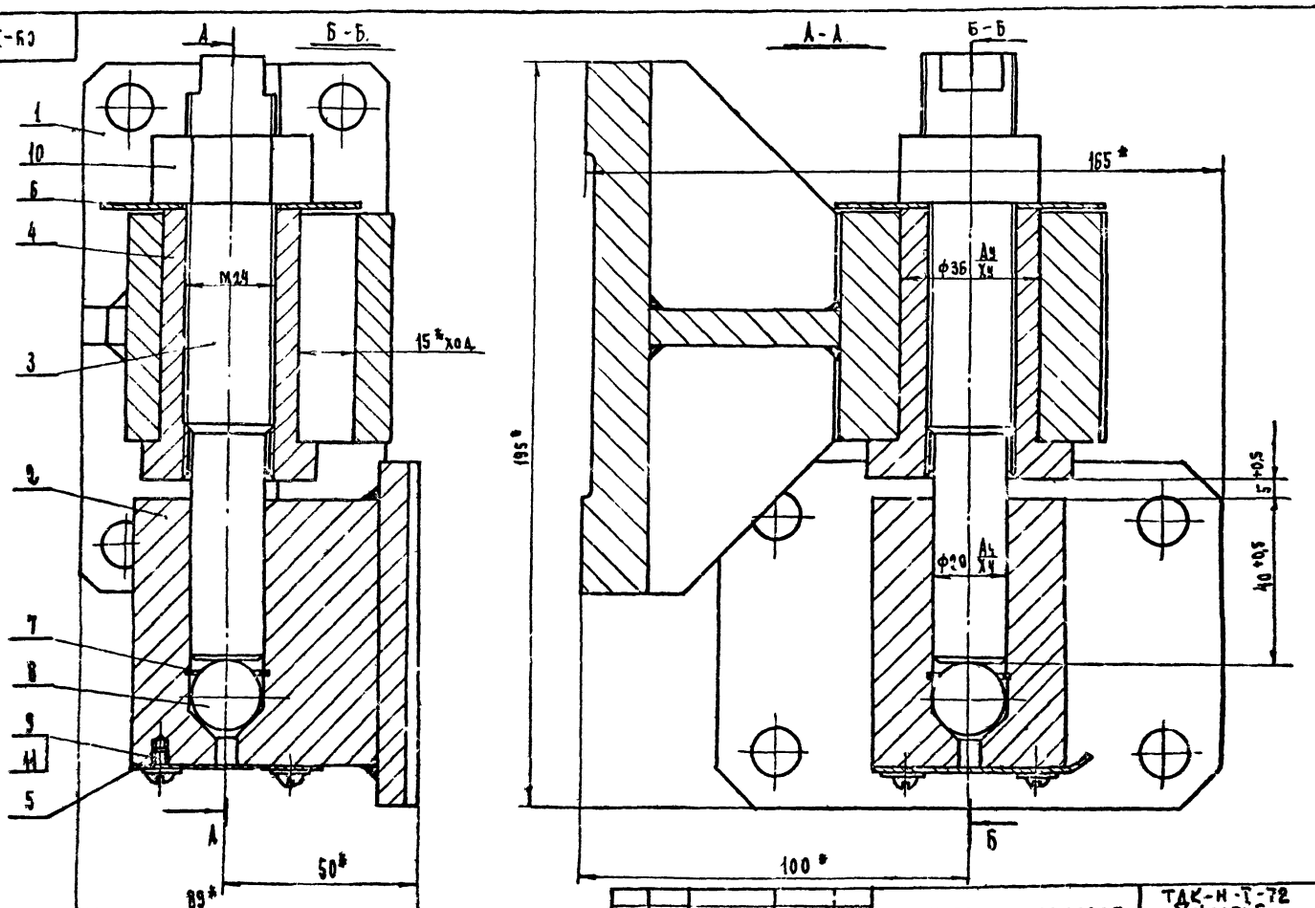

* Размеры для справок

Изм	Лит.	№ докум	Подпись	Дата
Рук. маст		Сазич		
Гл. инжен		Бычков		
Гл. конст		Салищев		
Рук. сект		Ульман		
Гл. инж. пр		Черкасова		
Исполнил		Ясенов		
Проверил		Высоцкая		

СУ-III-2-03.00.000СБ

Петля в сборе

ТДК-Н-I-72 Часть II Альбом № 2

Литера	Масса	М-б
	8,3	1:1

Лист | Листов

Глав АПУ Мосгорисполкома Управление Моспроект-1 Мастерская №18

09-III-2-03.00.100СБ

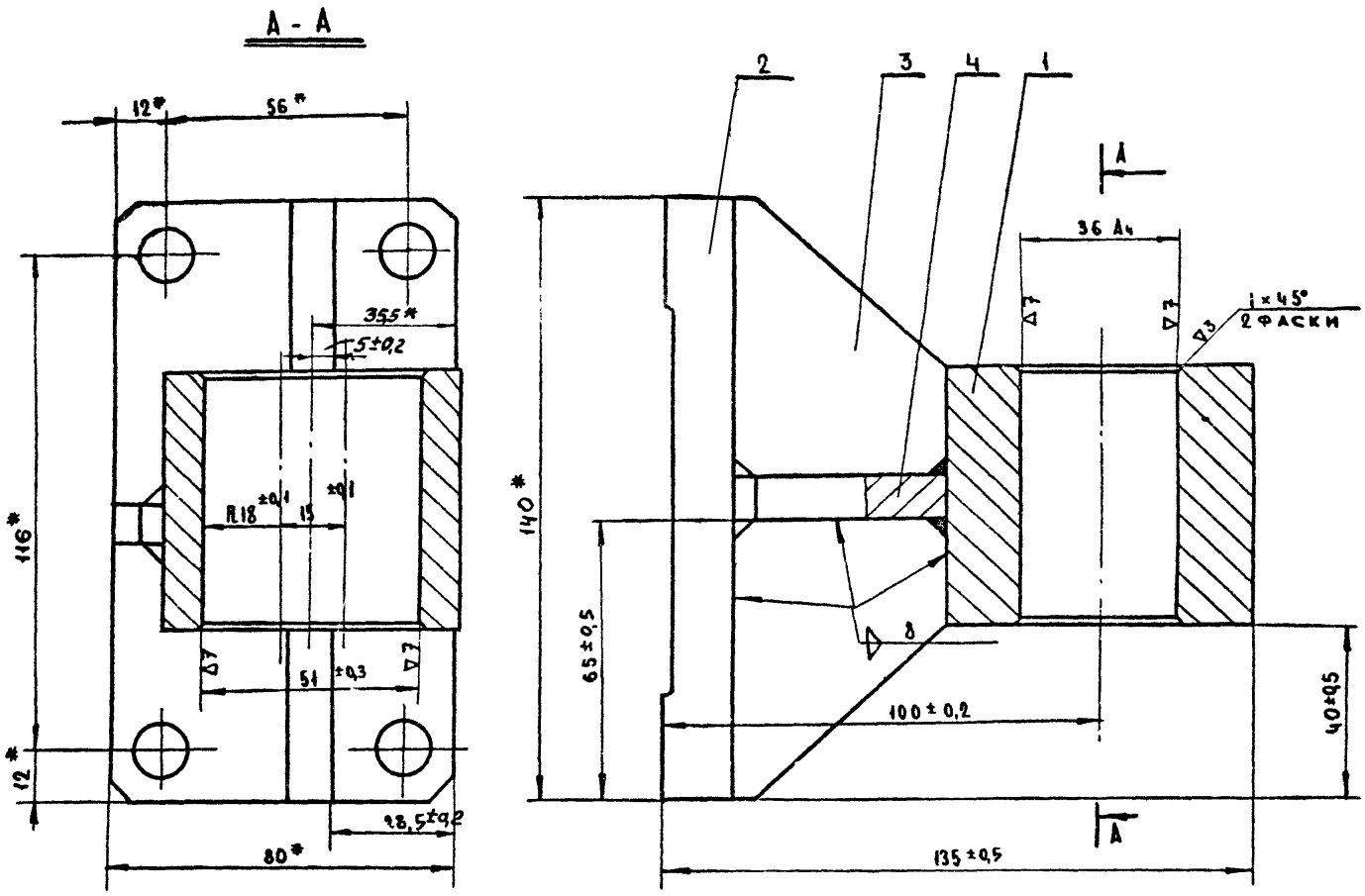

* Размеры для справок

					СУ-III-2-03.00.100СБ	ТДК-Н-I-72 Часть II Альбом № 2		
ИЗМ	ЛИТ	№ ДОКУМ	ПОДПИСЬ	ДАТА	Полупетля	ЛИТЕРА	МАССА	М-Б
							4,65	1:1
ДОЛЖН		ФАМИЛИЯ	ПОДПИСЬ	ДАТА		ЛИСТ	ЛИСТОВ	
Рук сектора		Ульман				ГЛАВ АПУ Мосгорисполкома Управление „Моспроект-1" Мастерская №18		
Гл инж пр		Черкасова						
Исполнил		Чернявский						
Проверил		Высоцкая						

СУ-III-2-03 00 200 СБ

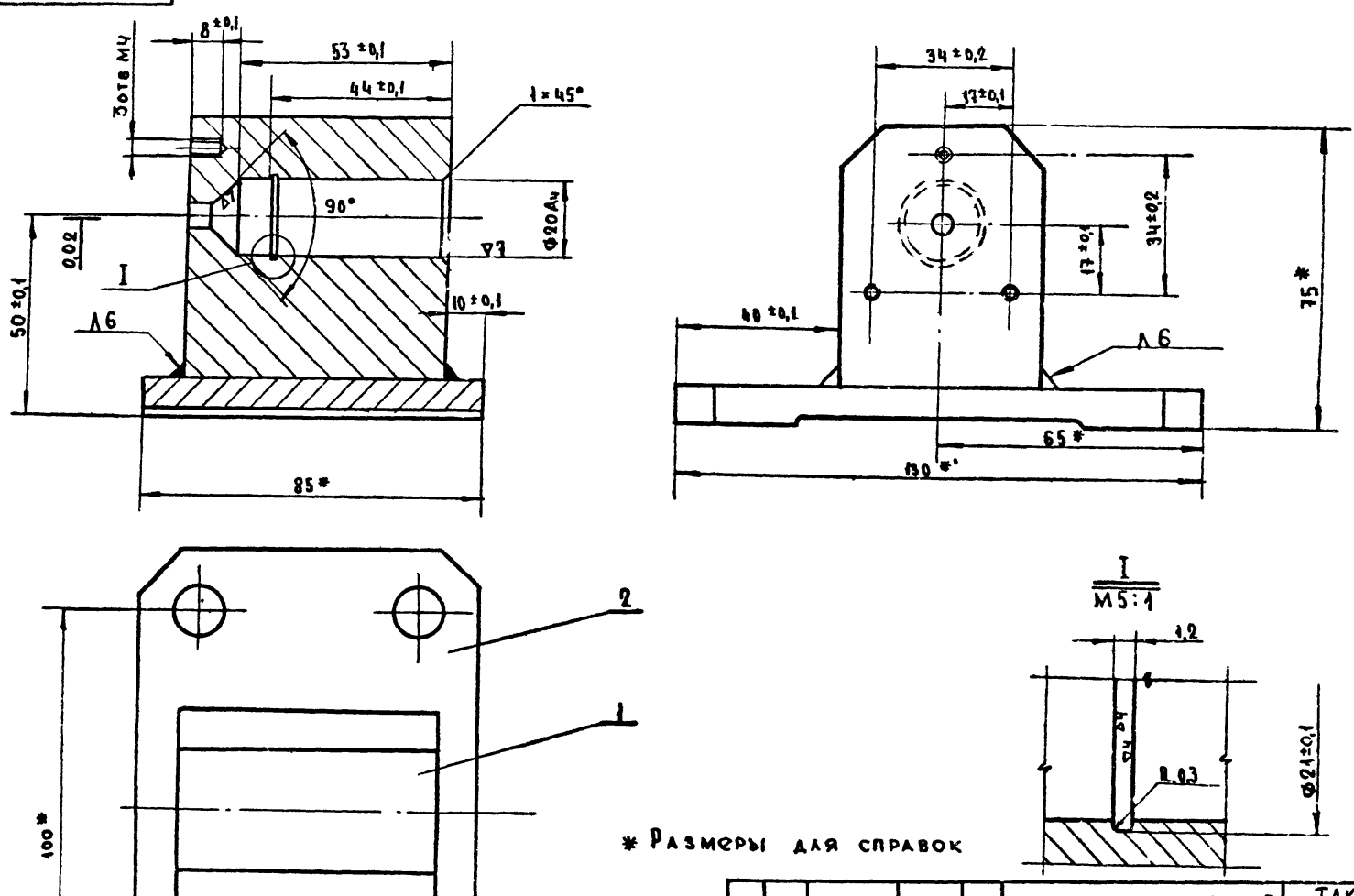

* Размеры для справок

					СУ-III-2-03.00.200 СБ	ТДК-Н-I-72 Часть II Альбом № 2		
ИЗМ	ЛИТ	№ ДОКУМ	ПОДПИСЬ	ДАТА	Полупетля	ЛИТЕРА	МАССА	М-Б
Рук маст		Савич					2,55	1:1
Гл инж		Бычков				ЛИСТ	ЛИСТОВ	
Гл констр		Салищев				ГЛАВ АПУ Мосгорисполкома Управление „Моспроект-1" Мастерская №18		
Рук сект		Ульман						
Гл инж пр		Черкасова						
Исполнил		Чернявский						

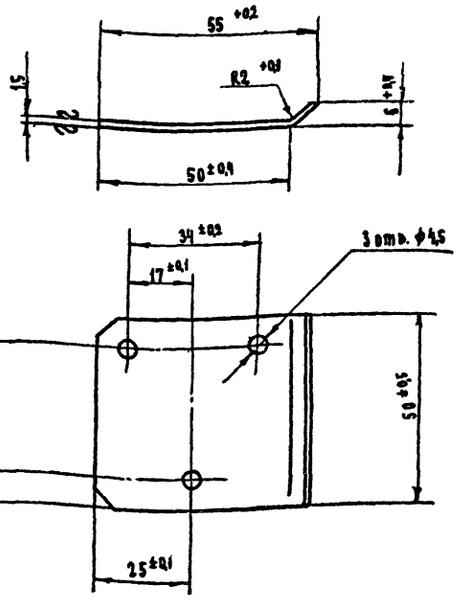

Изм.	Лит.	№ докум.	Подп.	Дата
Должн.		Фамилия	Подпись	Дата
Рук. сект.		Ульман		
Гл. инж. пр.		Черкасова		
Исполнил		Чернявский		
Проверил		Высоцкая		

СУ-III-2-03.00.003

Крышка

Литера	Масса	М-б
	0,07	1:1
Лист	Листов	

Лист 8±5×50×57 ГОСТ 3680-57 / Ст3 ГОСТ 500-58

ТДК-Н-I-72 Часть II Альбом № 2

Главпу Мосгорисполкома Управлен. „Моспроект-1" Мастерская №18

Инв. № подл. | Подпись и дата | Взам. инв. № | Инв. № дубл. | Подпись и дата

СУ-III-2-03.00.004

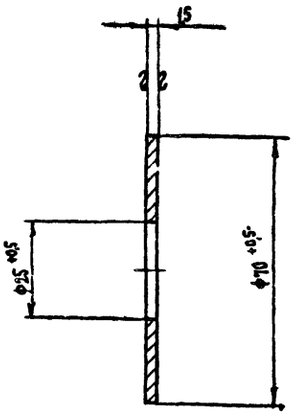

Изм.	Лит.	№ докум.	Подп.	Дата
Должн.		Фамилия	Подп.	Дата
Рук. сект.		Ульман		
Гл. инж. пр.		Черкасова		
Исполнил		Чернявский		
Проверил		Высоцкая		

СУ-III-2-03.00.004

Крышка

Литера	Масса	М-б
	0,08	1:1
Лист	Листов	

Лист 8±5×70×70 ГОСТ 3680-57 / Ст3 ГОСТ 500-58

ТДК-Н-I-72 Часть II Альбом № 2

Главпу Мосгорисполкома Управлен. „Моспроект-1" Мастерская №18

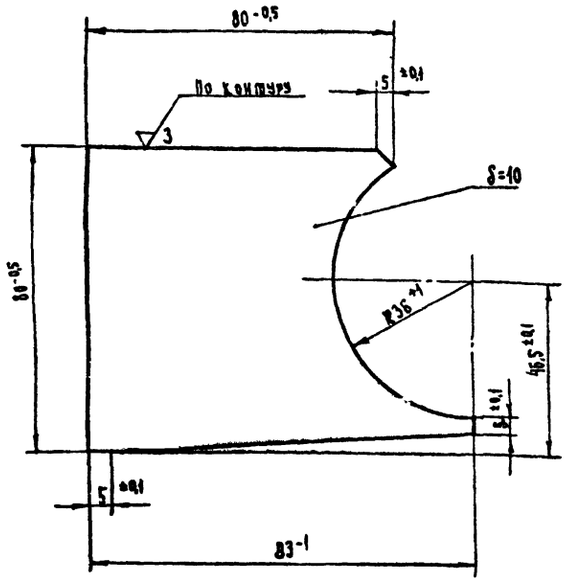

Изм.	Лит.	№ докум.	Подп.	Дата
Должность		Фамилия	Подпись	Дата
Рук. сект.		Ульман		
Гл. инж. пр.		Черкасова		
Исполнил		Чернявский		
Проверил		Высоцкая		

СУ-III-2-03.00.104

Ребро

Литера	Масса	М-б
	0,43	1:1
Лист	Листов	

Лист 10×80×100 ГОСТ 5681-57 / Ст3 ГОСТ 500-58

ТДК-Н-I-72 Часть II Альбом № 2

Главпу Мосгорисполкома Управлен. „Моспроект-1" Мастерская №18

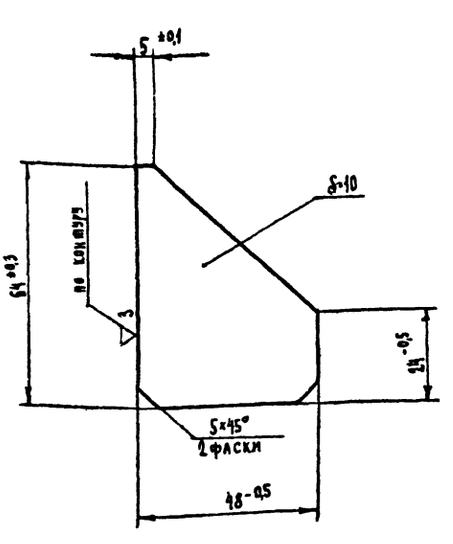

Изм.	Лит.	№ докум.	Подпись	Дата
Рук. маст.		Савин		
Гл. инж.		Бычков		
Гл. конст.		Салищев		
Рук. сект.		Ульман		
Гл. инж. пр.		Черкасова		
Исполнил		Чернявский		
Проверил		Высоцкая		

СУ-III-2-03.00.103

Ребро

Литера	Масса	М-б
	0,16	1:1
Лист	Листов	

Лист 10×47×50 ГОСТ 5681-57 / Ст3 ГОСТ 500-58

ТДК-Н-I-72 Часть II Альбом № 2

Главпу Мосгорисполкома Управлен. „Моспроект-1" Мастерская №18

СЧ-III-2-03.00.202

(▽3)

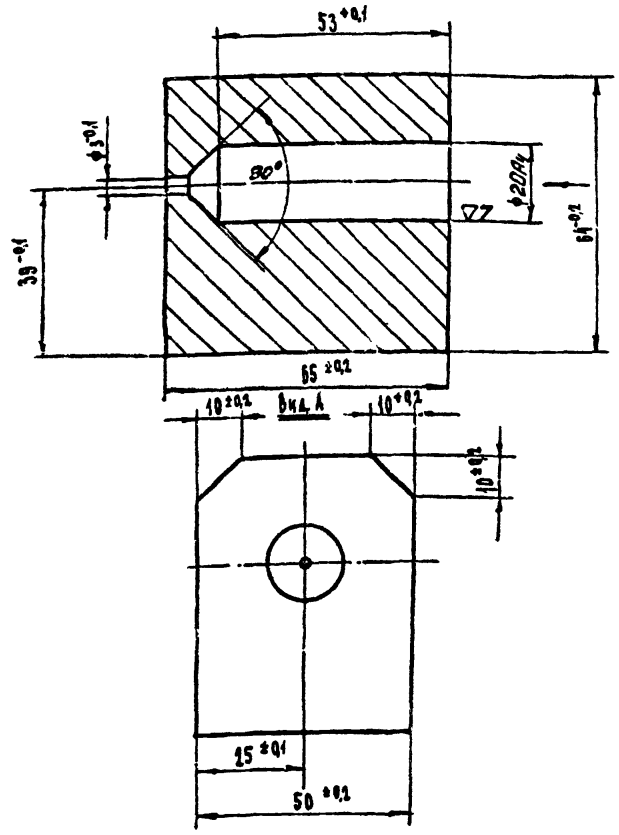

Изм	Лист	№ докумен	Подпись	Дата
Должн		Фамилия	Подпись	Дата
Рук сект		Ульман		
Гл инж пр		Черкасова		
Исполн		Чернявский		
Проверил		Высоцкая		

СЧ-III-2-03.00.202

Полуопетая

ТДК-Н-I-72
Часть II
Альбом № 2

Литера	Масса	М-Б
	1,8	1:1
Лист	Листов	

Ст.3 ГОСТ 380-71

Глав АПУ Мосгорисполкома Управлен. „Моспроект-1" мастерская № 18

Инв. № подл. | Подпись и дата | Взам. инв. № | Инв. № дубл. | Подпись и дата

СЧ-III-2-03.00.201

26

▽3 (▽)

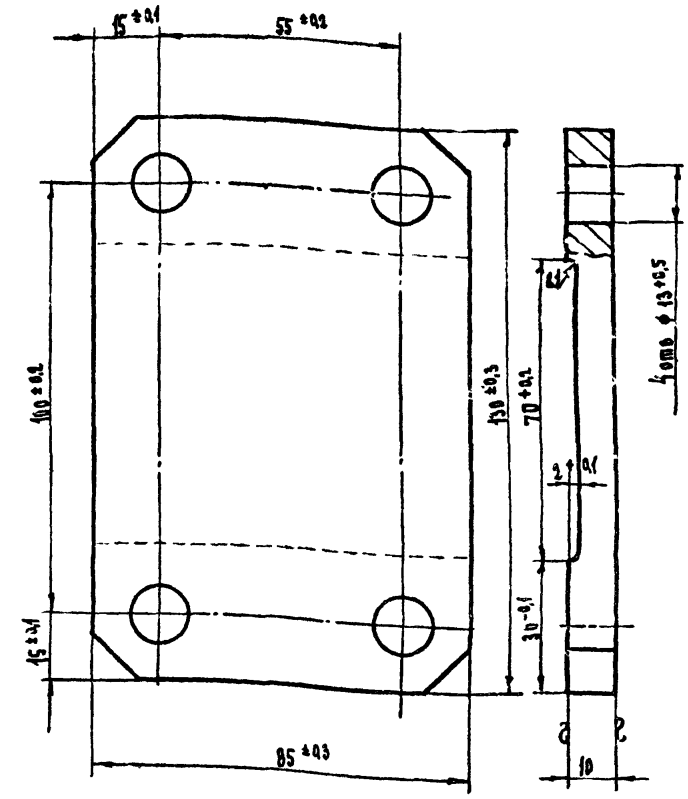

Изм	Лист	№ докум	Подпись	Дата
Должн		Фамилья	Подпись	Дата
Рук.сект.		Ульман		
Гл.инж.пр		Черкасова		
Исполн.		Чернявский		
Провер		Высоцкая		

Основание

ТДК-Н-I-72
Часть II
Альбом № 2

Литера	Масса	Масш
	0,7	1:1
Лист	Листов	

Лист 10×85×130 ГОСТ 5681-57
Ст.3 ГОСТ 500-58

Глав АПУ Мосгорисполкома Управлен. „Моспроект-1" мастерская № 18

СЧ-III-2-03 00.102

▽3 (▽)

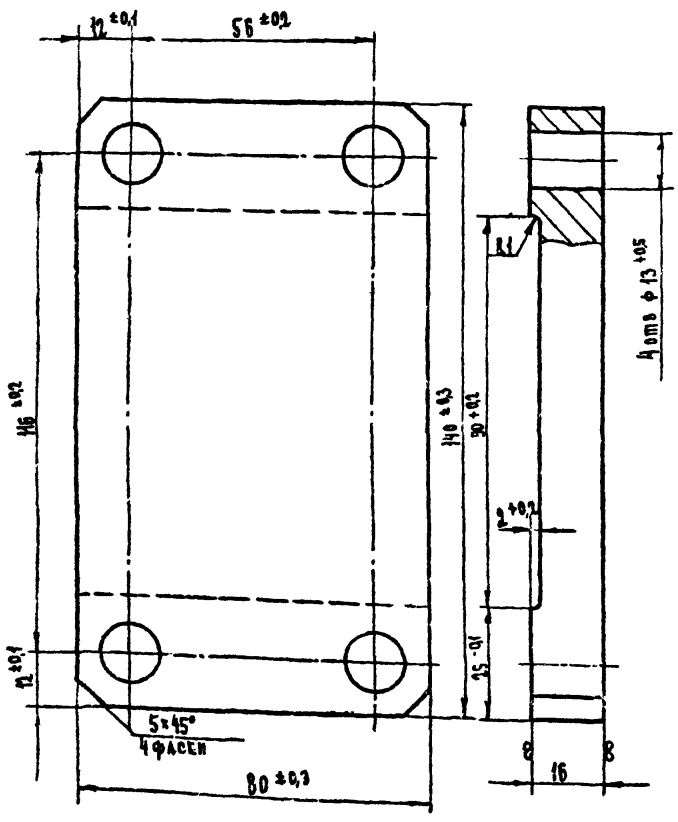

Изм	Лист	№ докум	Подпись	Дата
Должность		Фамилия	Подпись	Дата
Рук сект		Ульман		
Гл инж пр		Черкасова		
Исполн		Чернявский		
Проверил		Высоцкая		

СЧ-III-2-03. 00. 102

Основание

ТДК-Н-I-72
Часть II
Альбом № 2

Литера	Масса	М-Б
	1,29	1:1
Лист	Листов	

Лист 16×80×140 ГОСТ 5681-57
Ст3 ГОСТ 500-58

Глав АПУ Мосгорисполкома Управлен. „Моспроект-1" мастерская № 18

СЧ-III-2-03.00.104

▽3 (▽)

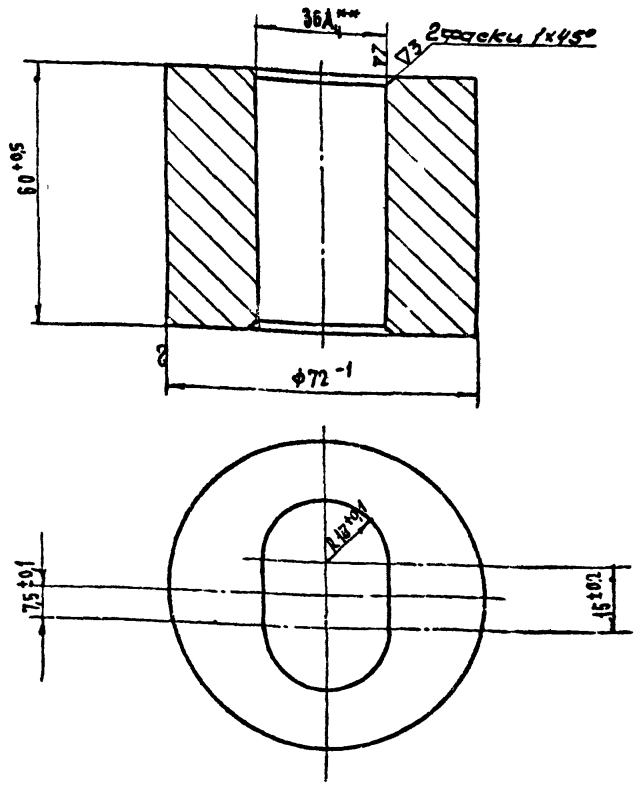

** Обработать после сварки.

Изм	Лист	№ докум	Подпись	Дата
Рук маст		Савин		
Гл инж		Бычков		
Гл.констр.		Салищев		
Рук сект		Ульман		
Гл инж пр		Черкасова		
Исполнил		Чернявский		
Пров.		Высоцкая		

Инв. № подл. | Подпись и дата | Взам. инв. № | Инв. № дубл. | Подпись и дата

СЧ-III-02-03 00.101

Стакан

ТДК-Н-I-72
Часть II
Альбом № 2

Литера	Масса	М-Б
	1,26	1:1
Лист	Листов	

Уз=2 70 ГОСТ 2590-71
Ст.3 ГОСТ 535-57

Глав АПУ Мосгорисполкома Управление Моспроект-1 мастерская № 18

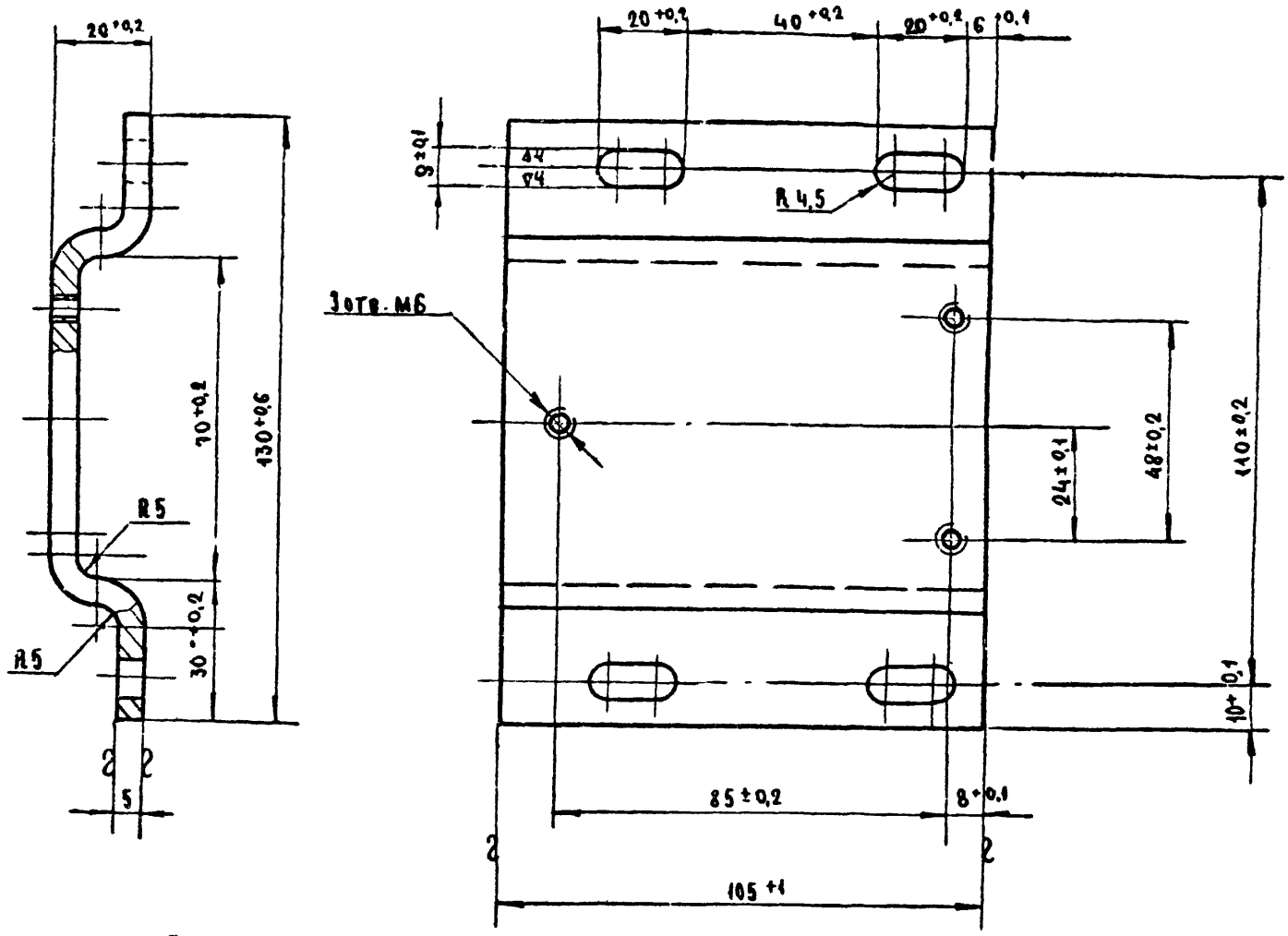

Развернутая длина = 147 мм

					СЧ-III-2-04.00.001	ТДК-Н-Г-72 Часть I Альбом №2	
Изм	Лит	№ докум	Подпись	Дата	Основание	Литера	Масса	М-5
							0,6	1:1
Должн		Фамилия	подпись	дата		Лист	Листов	
Рук сектора		Ульман			полоса 5×105 ГОСТ 103-57 ст.3 ГОСТ 535-58	ГлавАПУ Мосгорисполкома Управление „Моспроект-1" мастерская №18	
Гл инж пр		Черкасова					
Исполнил		Черняевский					
Проверил		Высоцкая					

СЧ-III-2-04.00.000 СБ

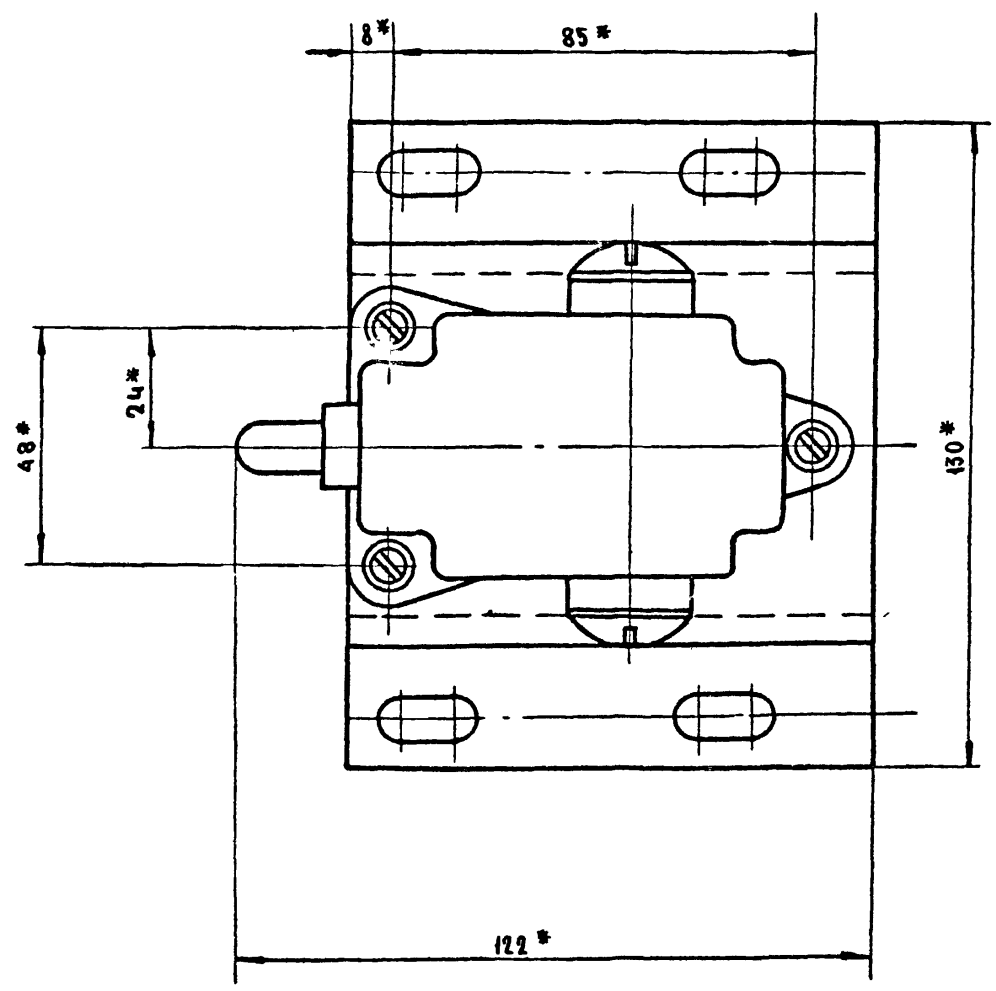

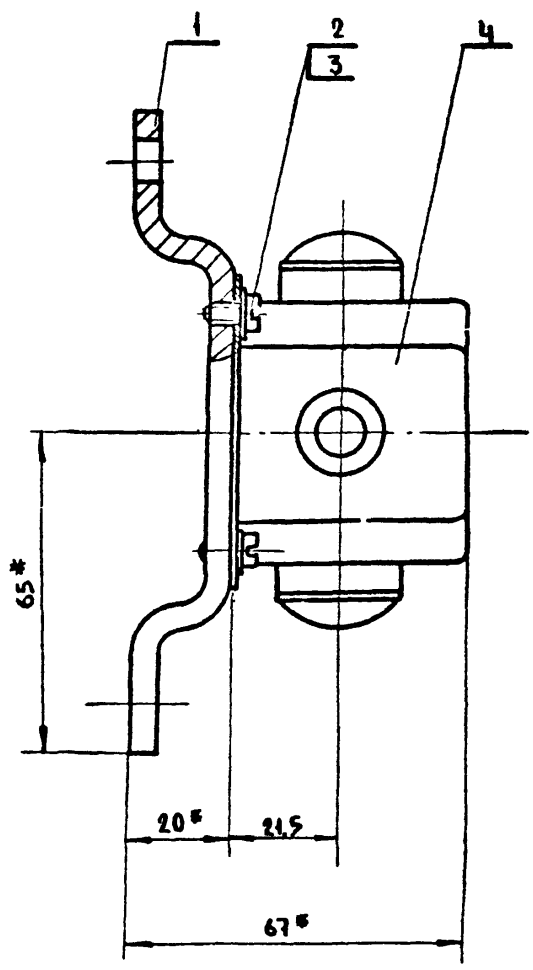

* Размеры для справок

					СЧ-III-2-04.00.000.СБ.	ТДК-Н-Г-72 Часть I Альбом №2	
Изм	Лит	№ докум	Подпись	Дата	Сигнализационное устройство	Литера	Масса	М-5
							0,81	1:1
Рук маст		Савич				Лист	Листов	
Гл. инж		Бычков				ГлавАПУ Мосгорисполкома Управление „Моспроект-1" мастерская №18	
Гл. констр		Салищев					
Рук сект		Ульман					
Гл. инж пр		Черкасова					
Исполнил		Черняевский					
Проверил		Высоцкая					

Формат	Зона	Поз.	Обозначение	Наименование	Кол	Примеч
				Винт ГОСТ1491-72		
		21		М3х10 5.8.01	8	
				Гайка ГОСТ5915-70		
		22		М 20.5.8.01	4	
				Шайба ГОСТ 11371-68		
		23		12.00 5	8	
				Шайба пруж ГОСТ6402-70		
		24		10.00.5	16	
				Шплинт ГОСТ397-66		
		25		3х20	8	
				Шпонка призм ГОСТ 8790-58		
		26		10х8х90	4	

Изм	Лист	№ докум	Подпись	Дата	СУ-III-2.01.00.000	Лист 2

Формат	Зона	Поз	Обозначение	Наименование	Кол.	Примеч
22х2			СУ-III-2.01.01.000.СБ	Сборочный чертеж	1	
				Детали		
II		1	СУ-III-2.01.01.001	Бабышка	1	
II		2	СУ-III-2.01.01.002	Уголок	4	
II		3	СУ-III-2.01.01.003	Уголок	4	
II		4	СУ-III-2.01.01.004	Ребро	4	
II		5	СУ-III-2.01.01.005	Уголок	8	
II		6	СУ-III-2.01.01.006	Лист	1	
II		7	СУ-III-2.01.01.007	Ребро	2	
II		8	СУ-III-2.01.01.008	Основание	1	
II		9	СУ-III-2.01.01.009	Пластина	2	
II		10	СУ-III-2.01.01.010	Ручка	2	
II		11	СУ-III-2.01.01.011	Косынка	4	
II		12	СУ-III-2.01.01.012	Пластина	4	
II		13	СУ-III-2.01.01.013	Кольцо	1	
Б.Ч		14	СУ-III-2.01.01.014	Лист	2	
				Лист Ч $\frac{4}{\text{ст.3}}$ 94х812 ГОСТ5681-57 ГОСТ500-57		
Б.Ч		15	СУ-III-2.01.01.015	Лист	2	
				Лист Ч $\frac{4}{\text{ст.3}}$ 94х882 ГОСТ5681-57 ГОСТ500-58		
Б.Ч		16	СУ-III-2.01.01.016	Лист	2	
				Лист Ч $\frac{4}{\text{ст.3}}$ 88х280 ГОСТ5681-57 ГОСТ500-58		
Б.Ч		17	СУ-III-2.01.01.017	Полоса ℓ = 142	4	
				Полоса Ч $\frac{4}{\text{ст.3}}$ 14 ГОСТ103-57 ГОСТ535-58		
Б.Ч		18	СУ-III-2.01.01.018	Полоса ℓ=50	1	
				Уголок 50х32 ГОСТ 8510-72		
				Неравн ст. 3 ГОСТ535-58		

Инв.№ подл. | Подп. и дата | Взам. инв.№ | Инв.№ дубл. | Подп. и дата

Изм	Лист	№ докум	Подп	Дата	СУ-III-2.01.01.000	ТДК-Н-I-72 Часть II Альбом № 2
Рук маст		Ульман			Спецификация Полотно	Литера / Лист 1 / Листов
Гл. инж		Черкасова				ГлавАПУ Мосгорисполкома Упр. "Мосгорпроект-1" Мастерская № 18
Разраб		Высоцкая				
Провер						

Формат	Зона	Поз	Обозначение	Наименование	Кол.	Примеч
22х2			СУ-III-2.01.00.000.СБ	Сборочный чертеж	1	
				Сборочные единицы		
22х2		1	СУ-III-2.01.01.000	Полотно	1	
11		2	СУ-III-2.01.03.000	Вал	1	
11		3	СУ-III-2.01.02.000	Штурвал	2	
				Детали		
II		4	СУ-III-2.01.00.001	Уплотнение	4	
II		5	СУ-III-2.01.00.002	Уплотнение	4	
II		6	СУ-III-2.01.00.003	Шайба торцевая	2	
II		7	СУ-III-2.01.00.004	Планка стопорная	2	
II		8	СУ-III-2.01.00.005	Втулка	2	
II		9	СУ-III-2.01.00.006	Палец	4	
II		10	СУ-III-2.01.00.007	Вилка	4	
II		11	СУ-III-2.01.00.008	Муфта	4	
II		12	СУ-III-2.01.00.009	Тяга	4	
II		13	СУ-III-2.01.00.010	Палец	4	
II		14	СУ-III-2.01.00.011	Клин	4	
12		15	СУ-III-2.01.00.012	Направляющая	4	
II		16	СУ-III-2.01.00.013	Кольцо сальников	2	
II		17	СУ-III-2.01.00.014	Прокладка	4	
II		18	СУ-III-2.01.00.015	Шайба	16	
				Стандартные изделия		
				Болт ГОСТ 7798-70		
		19		М12х20 5.8.01	2	
		20		М10х22.5.8.01	16	

Изм	Лист	№ докум	Подп	Дата	СУ-III-2.01.00.000	ТДК-Н-I-72 Часть II Альбом № 2
Рук сект		Ульман			Спецификация Полотно в сборе	Лит / Лист 1 / Листов 2
Гл. инж		Черкасова				ГлавАПУ Мосгорисполкома Упр. "Мосгорпроект-1" Мастерская № 18
Разраб		Высоцкая				
Провер						

Формат	Зона	Поз	Обозначение	Наименование	Кол.	Прим.
				Документация		
2Вх2			СУ-III-2-00.00.000.СБ	Сборочный чертеж		
				Сборочные единицы		
22х2		1	СУ-III-2.01.00.000	Полотно в сборе	1	
22х2		2	СУ-III-2.02.00.000	Коробка в сборе	1	
12		3	СУ-III-2.03.00.000	Петля в сборе	2	
12		4	СУ-III-2.04.00.000	Сигнализац. устройство	1	
Б.Ч.		5	СУ-III-2.05.00.000	Полоса ℓ = 880	2	
				Полоса Ч $\frac{4}{\text{СТ 3.}}$ 20 ГОСТ 103-57 ГОСТ 535-58		
Б Ч		6	СУ-III-2.06.00.000	Полоса ℓ = 890	2	
				Полоса Ч $\frac{4}{\text{СТ 3}}$ 20 ГОСТ103-57 ГОСТ535-58		
				Стандартные изделия		
				Болт ГОСТ7798-70		
		7		М12х30 05.8.01	16	
		8		М8х16.5.8.01	4	
				Шайба пруж ГОСТ 6402-70		
		9		12 00 5	16	
				Шайба ГОСТ 11371-68		
		10		8 00.5	4	

Инв.№ подл. | Подп. и дата | Взам. инв.№ | Инв.№ дубл. | Подп. и дата

Изм	Лист	№ докум	Подп	Дата	СУ-III-2.00.00.000	ТДК-Н-I-72 Часть II Альбом № 2
Рук сект		Ульман			Спецификация Ставень СУ-III-2 сборочный чертеж	Лит / Лист 1 / Листов
Гл. инж		Черкасова				ГлавАПУ Мосгорисполкома Упр. "Мосгорпроект-1" Мастерская № 18
Разраб		Высоцкая				
Провер						

Формат	Зона	Поз	Обозначение	Наименование	Кол.	Примеч
II			СУ-III-2.01.03.00.0 СБ	Сборочный чертеж		
				Детали		
II	1		СУ-III-2.01.03.001	Ось	1	
II	2		СУ-III-2.01.03.002	Диск	1	

Изм.	Лист	№ докум.	Подп.	Дата
Рук. сект.		Ульман		
Гл. инж.		Черкасова		
Исполн.		Высоцкая		
Провер.				

СУ-III-2.01.03.000

Спецификация

Вал в сборе

ТДК-Н-I-72 Часть II Альбом № 2

Литера | Лист | Листов

Главпу Мосгорисполкома Упр. „Моспроект-1" Мастерская № 18

Формат 11

Формат	Зона	Поз	Обозначение	Наименование	Кол	Примеч
22	2		СУ-III-2-02.00.000.СБ	Сборочный чертеж		
				Детали		
Б4		1	СУ-III-2.02.00.001	Уголок	4	
				Уголок равн 100х100х10 ГОСТ 8509-72 Ст3 ГОСТ 535-58		
II		2	СУ-III-2.02.00.002	Сухарь	4	
II		3	СУ-III-2.02.00.003	Полоса	4	
II		4	СУ-III-2.02.00.004	Полоса	4	
II		5	СУ-III-2.02.00.005	Косынка	4	
II		6	СУ-III-2.02.00.006	Основание	1	
Б4		7	СУ-III-2.02.00.007	Лист	2	
				Лист 10х135х140 ГОСТ 5681-57 Ст 3 ГОСТ 500-58		
Б4		8	СУ-III-2.02.00.008	Лист	2	
				Лист 10х130х145 ГОСТ 5681-57 Ст 3 ГОСТ 500-58		
				Стандартные изделия		
				Винт ГОСТ 1491-72		
		9		М8х20 5.8.01	16	

Взам. инв. № | Подп. и дата | Инв. № подл.

Изм.	Лист	№ докум.	Подп.	Дата
Рук. сект.		Ульман		
Гл. инж. пр.		Черкасова		
Исполнил		Высоцкая		

СУ-III-2-02.00.000

Спецификация

Коробка в сборе

ТДК-Н-I-72 Часть II Альбом № 2

Литера | Лист | Листов

Главпу Мосгорисполкома Упр. „Моспроект-1" Мастерская № 18

Формат 11

Формат	Зона	Поз	Обозначение	Наименование	Кол	Примеч
II			СУ-III-2.01.02.100 СБ	Сборочный чертеж		
				Детали		
II	1		СУ-III-2.01.02.101	Рычаг	1	
II	2		СУ-III-2.01.02.102	Вилка	2	
II	3		СУ-III-2.01.02.103	Втулка	1	

Изм.	Лист	№ докум.	Подп.	Дата
Рук. сект.		Ульман		
Гл. инж.		Черкасова		
Исполн.		Высоцкая		
Провер.				

СУ-III-2.01.02.100

Спецификация

Штурвал

ТДК-Н-I-72 Часть II Альбом № 2

Литера | Лист | Листов

Главпу Мосгорисполкома Упр. Моспроект-1 Мастерская № 18

Формат 11

Формат	Зона	Поз	Обозначение	Наименование	Кол	Прим.
12			СУ-III-2.01.02.000.СБ	Сборочный чертеж	1	
				Сборочные единицы		
II		1	СУ III-2.01.02.100	Штурвал	1	
				Детали		
II		2	СУ-III-2.01.02.001	Ручка	2	
II		3	СУ-III-2.01.02.002	Палец	2	
II		4	СУ-III-2.01.02.003	Пружина	2	
				Стандартные изделия		
				Шарик ГОСТ 3722-60		
		5		ф4 Т6	2	
				Шайба ГОСТ 10450-68		
		6		12 оо 5	2	
				Шплинт ГОСТ 397-66		
				3х20.01	2	

Взам. инв. № | Подп. и дата | Инв. № подл.

Изм.	Лист	№ докум.	Подп.	Дата
Рук. сект.		Ульмач		
Гл. инж.		Черкасова		
Разраб.		Высоцкая		
Провер.				

СУ-III-2-01.02.000

Спецификация

Штурвал в сборе

ТДК-Н-I-72 Часть II Альбом № 2

Лит | Лист | Листов

Главпу Мосгорисполкома Упр. Моспроект-1 Мастерская № 18

Формат 11

Форм.	Зона	Поз	Обозначение	Наименование	Кол.	Примеч
12			СУ-III-2.03.00.200 СБ	Сборочный чертеж		
				Детали		
11		1	СУ-III-2.03.00.202	Полупетля	1	
11		2	СУ-III-2.03.00.201	Основание	1	

Изм	Лист	№ докум	Подп	Дата
Рук сект		Ульман		
Гл инж		Черкасова		
Разраб		Высоцкая		
Провер				

СУ-III-2.03.00.200

Спецификация

Полупетля

ТДК-Н-I-72
Часть II
Альбом № 2

Лит	Лист	Листов
	1	1

Глав АПУ
Мосгорисполкома
Упр. „Моспроект-1"
Мастерская № 18

Формат 11

Формат	Зона	Поз	Обозначение	Наименование	Кол.	Примеч
12			СУ-III-2.04.00.000 СБ	Сборочный чертеж		
				Детали		
12		1	СУ-III-2.04.00.001	Основание	1	
				Стандартные изделия		
				Винт ГОСТ 1491-72		
		2		М6х105 8 01	3	
				Шайба ГОСТ 11371-68		
		3		6.00.5	3	
				Выключатель		Завод
		4		ВПК-2010	1	электростанок
				МРТУ 526.005-65		г. Харьков

Взам инв № | Инв № дубл | Подп и дата

Инв № подл | Подп и дата

Изм	Лист	№ докум	Подпись	Дата
Рук сект		Ульман		
Гл инж пр		Черкасова		
Разраб		Высоцкая		
Проверил				

СУ-III-2.04.00.000

Спецификация

Сигнализационное устройство

ТДК-Н-I-72
Часть II
Альбом № 2

Литера	Лист	Листов
	1	1

Глав АПУ
Мосгорисполкома
Упр. „Моспроект-1"
Мастерская № 18

Формат 11

Формат	Зона	Поз	Обозначение	Наименование	Кол.	Примеч
12			СУ-III-2.03.00.100 СБ	Сборочный чертеж		
				Детали		
11		1	СУ-III-2.03.00.101	Стакан	1	
11		2	СУ-III-2.03.00.102	Основание	1	
11		3	СУ-III-2.03.00.103	Ребро	2	
11		4	СУ-III-2.03.00.104	Ребро	1	

gost.e-ecolog.ru

Изм	Лист	№ докум	Подпись	Дата
Рук сект		Ульман		
Гл инж.		Черкасова		
Разраб.		Высоцкая		
Провер				

СУ-III-2.03.00.100

Спецификация

Полупетля

ТДК-Н-I-72
Часть II
Альбом № 2

Литера	Лист	Листов
	1	1

Глав АПУ
Мосгорисполкома
Упр. „Моспроект-1"
Мастерская № 18

Формат 11

Формат	Зона	Поз	Обозначение	Наименование	Кол.	Прим.
12			СУ-III-2.03.00.000 СБ.	Сборочный чертеж		
				Сборочные единицы		
12		1	СУ-III-2.03.00.100	Полупетля	1	
12		2	СУ-III-2.03.00.200	Полупетля	1	
				Детали		
11		3	СУ-III-2.03.00.001	Ось	1	
11		4	СУ-III-2.03.00.002	Втулка	1	
11		5	СУ-III-2.03.00.003	Крышка	1	
11		6	СУ-III-2.03.00.004	Крышка	1	
				Стандартные изделия		
				Кольцо ГОСТ 13941-68		
		7		ВК-20	1	
				Шарик ГОСТ 3722-60		
		8		Ф 19.05	1	
				Винт ГОСТ 1484-64		
		9		М4х6 5.8.01	3	
				Гайка ГОСТ 5915-70		
		10		М24 5.8.01	1	
				Шайба ГОСТ 11371-68		
		11		4.00.5.	3	

Взам инв № | Инв № дубл | Подп и дата

Инв № подл | Подп и дата

Изм	Лист	№ докум.	Подп	Дата
Рук сект		Ульман		
Гл инж		Черкасова		
Разраб		Высоцкая		
Провер				

СУ-III-2.03.00.000

Петля в сборе

Спецификация

ТДК-Н-I-72
Часть II
Альбом № 2

Лит	Лист	Листов
	1	1

Глав АПУ
Мосгорисполкома
Упр. „Моспроект-1"
Мастерская № 18

Формат 11 12774 (30)