Типовые решения систем и устройств внутреннего оборудования сооружений гражданской обороны

ТДК-Н-1-70

Часть II

Раздел VII. Защищенные станции фекальной перекачки.

Альбом №10

Санузлы и станции перекачки.

12026

gost.e-ecolog.ru

Кон. Кобзарь

Типовые решения систем и устройств внутреннего оборудования сооружений гражданской обороны

ТДК-Н-I-70

Часть II

Состав части

Номера разделов	Наименование разделов	Колич-во альбомов в разделе	Порядковые номера и наименование альбомов	Организация, распространяющая раздел
Раздел I	Принципиальные решения сооружений гражданской обороны и рекомендации по применению альбомов типовых деталей и конструкций.	в одном альбоме	Альбом №1 в 2х книгах. Принципиальные решения и рекомендации	Управление „Моспроект-1"
Раздел II	Аварийные выходы, воздухозаборные, воздуховыбросные и газовыхлопные устройства.	в одном альбоме	Альбом №2 Рабочие чертежи конструкций	Центральный институт типовых проектов
Раздел III	Установка дверей, противовзрывных устройств (с приложением). Герметизирующие устройства и компенсация входов.	в двух альбомах	Альбом №3 с приложением. Установка дверей и противовзрывных устройств. Альбом №4 Герметизирующие устройства и компенсация входов.	—"—
Раздел IV	Защитно-герметические металлические откатные двери для проемов размерами 300×240 и 180×240 в сооружениях гражданской обороны.	в двух альбомах	Альбом №5 Защитно-герметическая металлическая откатная дверь ДУ-I-5 Альбом №6 Защитно-герметическая металлическая откатная дверь ДУ-I-6.	—"—
Раздел V	Безопалубочное бетонирование (в металлических сетках) при возведении сооружений гражданской обороны.	в одном альбоме	Альбом №7 Рекомендации по применению способа безопалубочного бетонирования	—"—
Раздел VI	Металлические емкости для систем внутреннего водопровода, канализация и ДЭС.	в двух альбомах	Альбом №8 Металлические емкости для систем внутреннего водопровода и канализации Альбом №9 Металлические емкости для топлива и масла в ДЭС	Центральный институт типовых проектов
Раздел VII	Защищенные станции фекальной перекачки.	в одном альбоме	Альбом №10 Санузлы и станции перекачки	—"—
Раздел VIII	Дизель-электрические станции мощностью от 8 квт до 200 квт для сооружений гражданской обороны.	в двух альбомах	Альбом №11 Тепломеханическая часть ДЭС и теплоудаление Альбом №12 Электрическая часть ДЭС	—"—
Раздел IX	Электрическая блокировка дверей и входных шлюзов и автоматизация насосных установок.		Альбом №13 Электроавтоматика	—"—

Разработан Управлением „Моспроект-1"

Раздел VII

Введен в действие Управлением „Моспроект-1" Приказ № 274-Р от 7 декабря 1971 г.

Пров. Мар 15.10.87г Коп.

Заглавный лист

„Типовые решения систем и устройств внутреннего оборудования сооружений гражданской обороны" – ТДК-Н-1-70 разработаны на основании плана типового проектирования 1970 года в соответствии с заданием на проектирование, утвержденным НТК ГО СССР 27 января 1970 года.

„Указаниями по проектированию сооружений гражданской обороны" – СН-405-70, соответствующими главами СН и П.

Настоящий выпуск ТДК-Н-1-70, часть II содержит принципиальные решения, основные расчетные положения и рекомендации, рабочие чертежи отдельных конструкций и устройств предназначен в качестве пособия при проектировании убежищ гражданской обороны.

Выпуск состоит из следующих девяти разделов:

I. Принципиальные решения сооружений гражданской обороны и рекомендации по применению альбомов типовых деталей и конструкций.

II. Аварийные выходы, воздухозаборные, воздуховыбросные и газовыхлопные устройства.

III. Установка дверей, противовзрывных устройств. Герметизирующие устройства и компенсация вводов.

IV. Защитно-герметические металлические откатные двери для проемов размерами 300×240 и 180×240 см. в сооружениях гражданской обороны.

V. Безопалубочное бетонирование (в металлических сетках) при возведении сооружений гражданской обороны.

VI. Металлические емкости для систем внутреннего водопровода, канализации и ДЭС.

VII. Защищенные станции фекальной перекачки.

VIII. Дизель-электрические станции мощностью от 8 квт. до 200 квт. для сооружений гражданской обороны.

IX. Электрическая блокировка дверей, входных шлюзов и автоматизации насосных установок.

Каждый раздел состоит из одного или нескольких альбомов.

В альбомах ТДК-Н-1-70 часть II применена следующая буквенная маркировка частей проекта:

„АС" – архитектурно-строительная часть;
„КС" – конструкции строительные;
„ОВ" – отопление и вентиляция;
„ВК" – водопровод и канализация;
„ЭЛ" – электротехническая часть;
„ЭА" – электроавтоматика;
„ТМ" – тепломеханическая часть ДЭС;
„ДБ" – дверь на проем 180×240;
„БВФ" – металлические емкости для водопровода и канализации;
„БТМ" – баки для топлива и масла;
„УМФ" – изделия металлические. Приложение к альбому №3.

Маркировка листов альбомов состоит из буквенных индексов, соответствующих той или иной части проекта, и цифровых индексов, обозначающих номера альбома и листа.

Пример: марка-лист ЭА-13-1, где „ЭА" – обозначает часть „Электроавтоматика", цифра 13 – номер альбома, цифра 1 – номер листа в альбоме.

Михайлов	Суркова	Михайлов			
Рук. гр.	Исполн.	Пров.			
Кириллов	Савич	Бычков	Салищев	Носов	
Гл. инж. Управл.	Рук. маст.	Гл. инж.	Гл. конст.	ГИП	

Глав АПУ Мосгорисполкома Управление МОСПРОЕКТ-1 Мастерская №18

1970 г.	Типовые решения систем и устройств внутреннего оборудования сооружений гражданской обороны	Заглавный лист.	ТДК-Н-1-70 Часть II. Раздел VII. Защищенные станции фекальной перекачки	Альбом №10 Санузлы и станции перекачки	Лист 1

Пров. [signature] 12.9.83 г. Коп. [signature]

12026 3

Объект №

18-70-2283

Главпу Мосгорисполкома Управление Моспроект-1 Мастерская № 18

Рук. маст. Сурова
Гл. инж. Михайлов
Гл. констр. Семенова
ГИП
Рук. гр. арх.

Испол. Савич
Пров. Бычков
Салищев
Бузалевский
Михайлов

Содержание альбома

№№ п/п	Наименование листа	Марка листа	№ стр.	Примечание
1	Заглавный лист	1	2	
2	Содержание альбома	АС-10-1	3	
3	Санузел на 150 человек с пудр-клозетом. Санузел на 150 человек с самотечной канализацией и пудр-клозетом. Санузел на 300 человек с самотечной канализацией и аварийной емкостью. Планы, разрезы.	АС-10-2	4	
4	Щиты и детали крепления кабин и перегородок санитарных узлов на 150 и 300 человек, узлы, спецификация.	АС-10-3	5	
5	Санитарные узлы на 450, 600 и 900 человек с защищенной станцией перекачки с совмещенным аварийным и приемным резервуаром. План и разрезы.	АС-10-4	6	
6	План армирования плиты пола для санитарных узлов на 450, 600 и 900 человек. Сечения, узлы, детали, спецификация, выборка.	АС-10-5	7	
7	Металлическая лестница МЛ-1, узлы, сечения, деталировка. Спецификация.	АС-10-6	8	
8	Металлическая лестница МЛ-2, узлы, сечения, спецификация. Металлическая решетчатая дверь РДМ. Узлы, сечения. Спецификация.	АС-10-7	9	
9	План размещения щитов кабин и перегородок в санитарных узлах на 400, 600 и 900 человек. Разрезы, узлы, детали, спецификация щитов, дверей и металла.	АС-10-8	10	
10	Размещение закладных деталей и фундаментов под оборудование в санитарных узлах на 450, 600 и 900 человек. План на ▽±0.00 и перекрытия, развертка стены, сечения.	АС-10-9	11	
11	Ячейка санитарного узла для установки инвентарных фекальных баков. Общий вид, узлы, деталировка, спецификация металла.	АС-10-10	12	
12	Санузел на 150 и 300 человек. Планы с сетями канализации. Разрезы по канализации.	ВК-10-1	13	
13	Санузлы на 450, 600 и 900 человек с защищенной станцией перекачки. Планы, разрезы по канализации, схемы обвязки насосов 1½ К-6 и 2½ НФ.	ВК-10-2	14	
14	Сводная спецификация.	ВК-10-3	15	

Пров. Жоров 12.9.83г. Нач. Шкир.

1970г.	Типовые решения систем и устройств внутреннего оборудования сооружений гражданской обороны.	Содержание альбома.	ТДК-Н-1-70 Часть II. Раздел VII. Защищенные станции фекальной перекачки	Альбом №0 Санузлы и станции перекачки	Лист АС-10-1

12026 4

Объект №
18-70-2283

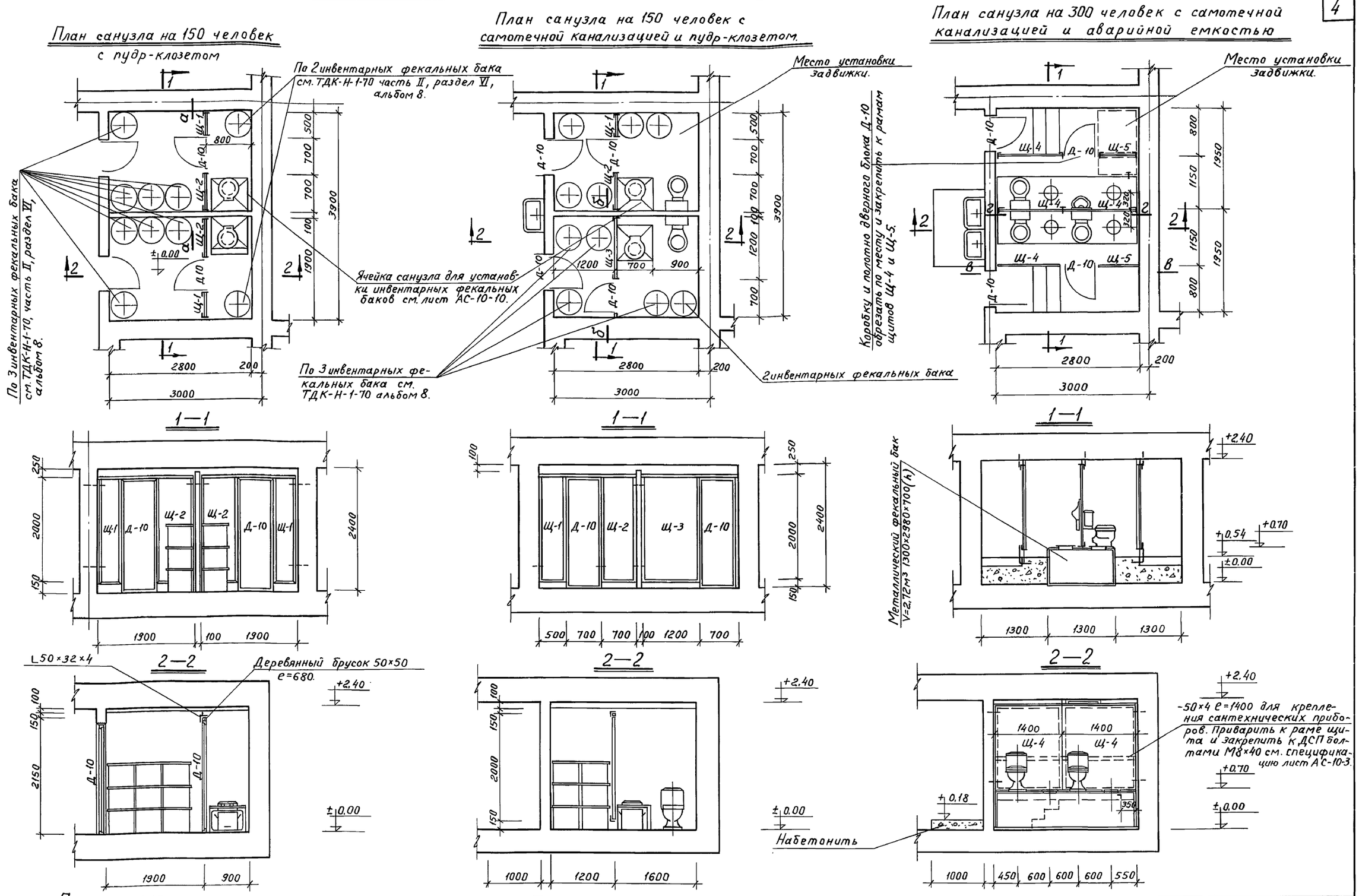
План санузла на 150 человек с пудр-клозетом

План санузла на 150 человек с самотечной канализацией и пудр-клозетом.

План санузла на 300 человек с самотечной канализацией и аварийной емкостью

Примечания:
1. Щиты и детали крепления кабин и перегородок санузлов см. лист АС-10-3.
2. Общее количество инвентарных фек. баков для С.У. на 150 чел. 30 шт.

1970г	Типовые решения систем и устройств внутреннего оборудования сооружений гражданской обороны.	Санитарный узел на 150 человек с пудр-клозетом. Санитарный узел на 150 человек с самотечной канализацией и пудр-клозетом. Санитарный узел на 300 человек с самотечной канализацией и аварийной емкостью. План, разрезы.	ТДК-Н-1-70 часть II, раздел VII защищенные станции фекальной перекачки.	Альбом №10 Санузлы и станции перекачки	Лист АС-10-2

Михайлов, Бузальский, Семенова
Исполнил, Проверил, Копировал
Савич, Бычков, Салищев, Бузальский, Михайлов
Рук. мастерской, Гл. инженер, Гл. конструктор, Гл. инж. проекта, Рук. гр. архит.
Глав АПУ Мосгорисполкома Управление МОСПРОЕКТ-1 Мастерская №18

12026 5

Пров. [signature] 17.9.84г Коп. Кожухов

Объект №
18-70-2283

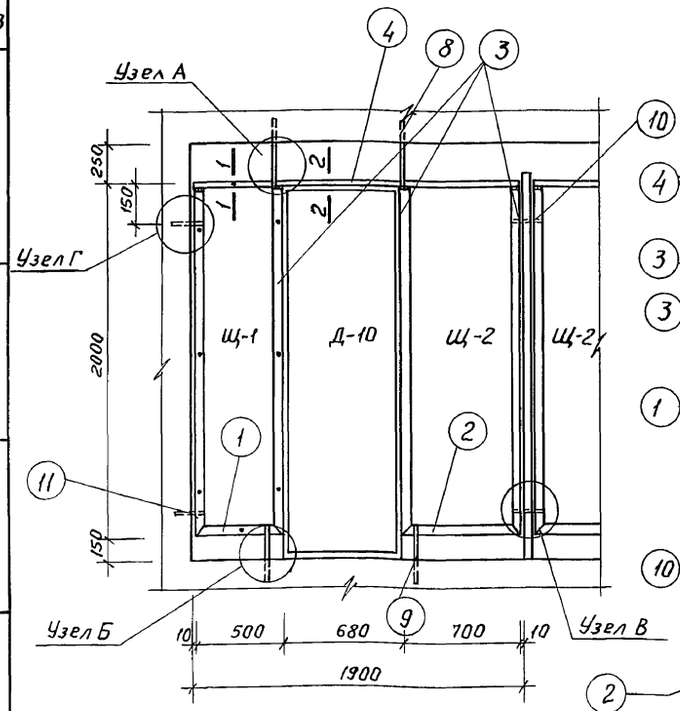

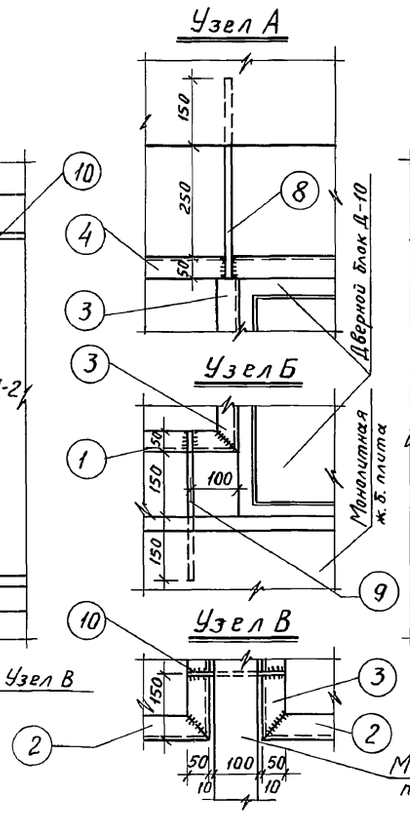

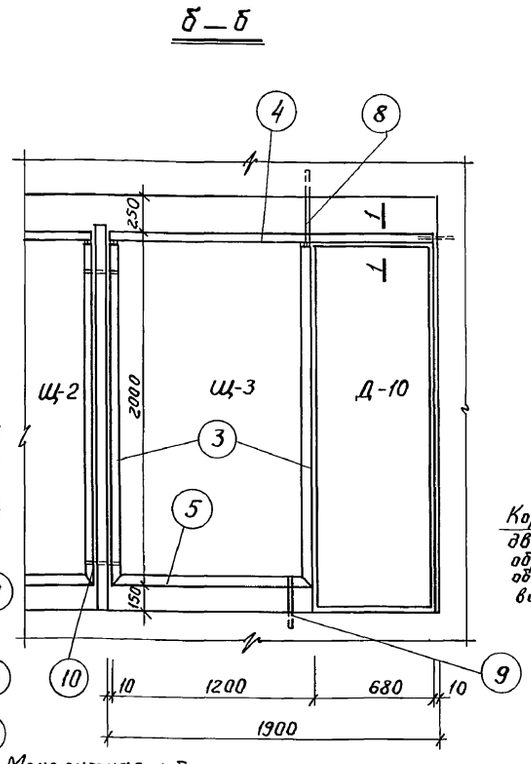

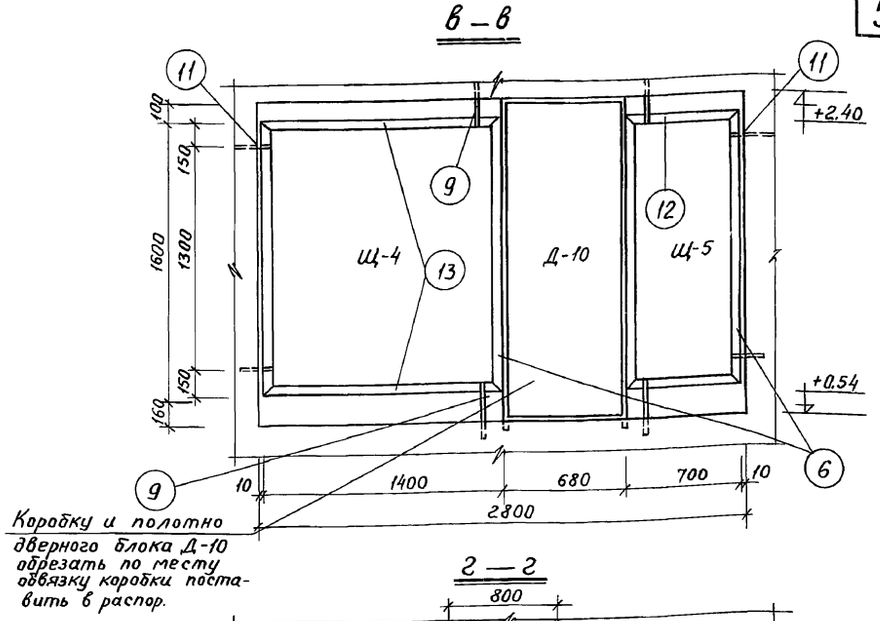

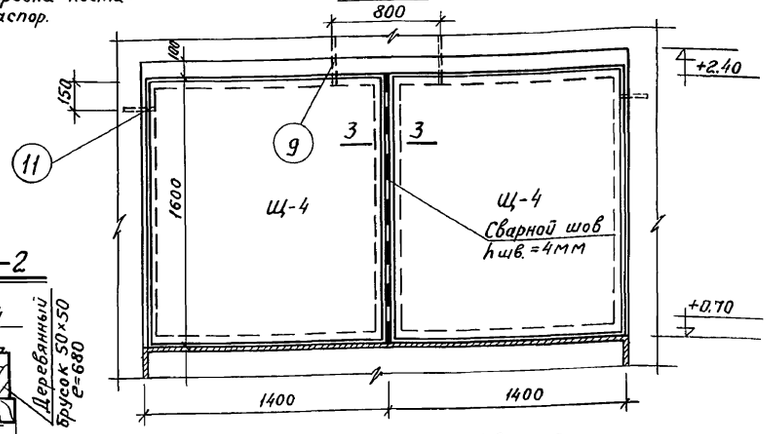

Спецификация щитов и дверей

NN п/п	Марка щита	Един. изм.	К-во	Габариты мм		
				e	h	δ
1	Щ-1	шт.	2	490	1990	22
2	Щ-2	шт.	2	690	1990	22
3	Д-10 ИИ-03-01	шт.	2	674	2075	22

Спецификация металла на весь санузел

NN п/п	Сечение	NN поз.	Длина поз.	Кол-во шт.	Общая длина	Общий вес кг
1	L50×32×4	1	500	2	1.00	2.49
2	L50×32×4	2	700	2	1.40	3.5
3	L50×32×4	3	1950	8	15.6	38.9
4	L50×32×4	4	1880	2	3.7	8.5
5	ф 16А-I	8	450	4	1.8	2.8
6	ф 16А-I	9	350	4	1.4	2.2
7	ф 16А-I	10	250	2	0.5	0.8
8	ф 16А-I	11	200	4	0.8	1.3
9						

Узел Г

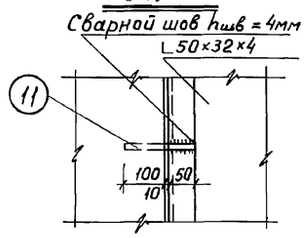

1—1

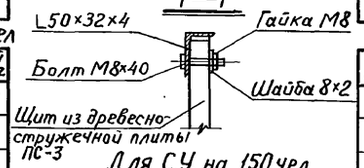

Для С.У. на 150 чел.

Спецификация на болт М8×40

NN п/п	Сечение	Кол. шт.	Вес 100шт	Вес кг
1	Болт М8×40	60	2.122	1.3
2	Шайба 8×2	60	0.0607	0.4
3	Гайка М8	60	0.2325	0.14

Спецификация щитов и дверей

NN п/п	Марка щита	Един. изм.	Кол-во	Габариты мм		
				e	h	δ
1	Щ-1	шт.	1	490	1990	22
2	Щ-2	шт.	1	690	1990	22
3	Щ-3	шт.	1	1190	1990	22
4	Д-10 ИИ-03-01	шт.	2	674	2075	22

Спецификация металла

NN п/п	Сечения	N поз.	Длина поз.	Кол-во шт.	Общая длина	Общий вес кг
1	L50×32×4	1	500	1	0.5	1.3
2	L50×32×4	2	700	1	0.7	1.7
3	L50×32×4	3	1950	6	11.7	29.2
4	L50×32×4	4	1880	2	3.7	9.2
5	L50×32×4	5	1200	1	1.2	3.0
6	ф 16А-I	8	450	3	1.35	2.1
7	ф 16А-I	9	350	3	1.05	1.7
8	ф 16А-I	10	250	2	0.5	0.8
9	ф 16А-I	11	200	3	0.6	0.95

2—2

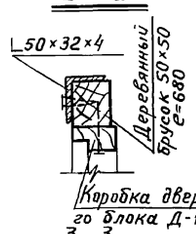

3—3

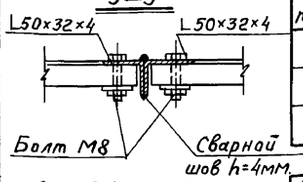

Для С.У. на 300 чел.

Спецификация на болт М8×40

NN п/п	Сечение	Кол. шт.	Вес 100шт	Вес кг
1	Болт М8×40	70	2.122	1.5
2	Гайка М8	70	0.607	0.42
3	Шайба 8×2	70	0.2325	0.2

Спецификация щитов и дверей

NN п/п	Марка щита	Един. изм.	К-во	Габариты мм.		
				e	h	δ
1	Щ-4	шт.	4	1390	1590	22
2	Щ-5	шт.	2	690	1590	22
3	Д-10 ИИ-03-01	шт.	2	674	2075	22

Спецификация металла

NN п/п	Сечение	NN поз.	Длина 1поз.	Кол. шт.	Общая длина м	Общий вес кг
1	L50×32×4	6	1600	12	19.5	48.6
2	L50×32×4	12	700	4	2.8	7.0
3	L50×32×4	13	1400	8	11.2	27.9
4	ф16А-I	9	350	10	3.5	5.5
5	ф16А-I	11	200	10	2.0	3.2
6	-50×4	14	1400	2	2.8	4.4

Примечания.

1. Для щитов и перегородок кабин санузлов применять плиты древесно-стружечные марки ПС-3 ГОСТ 10632-70.
2. Лист читать совместно с листом АС-10-2.

1970г.	Типовые решения систем и устройств внутреннего оборудования сооружений гражданской обороны.	Щиты и детали крепления кабин и перегородок санузлов на 150 и 300 человек. Узлы, спецификация.	ТДК-Н-1-70 часть II. Раздел VII Защищенные станции фекальной перекачки.	Альбом №10 Санузлы и станции перекачки	Лист АС-10-3

Глав АПУ Мосгорисполкома Управление МОСПРОЕКТ-1 Мастерская №18

Рук. мастерской Гл. инженер Гл. конструктор Гл. инж. пр-та Рук. гр. арх.

Савин Бычков Салищев Бузальский Михайлов

Исполнил Проверил Копировал

Ремизонцева Семенова

Пров. Жарова 17.9.84г Коп. Кожухов

12026 6

Объект №
18-70-2283

Санитарный узел на 900 человек. План м 1:100

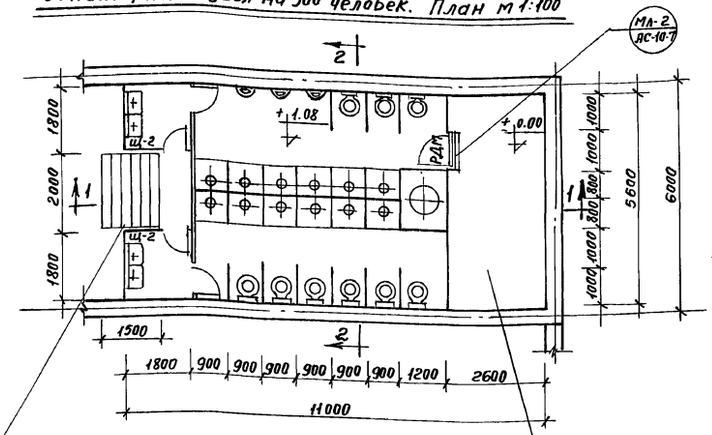

Санитарный узел на 600 человек. План м 1:100

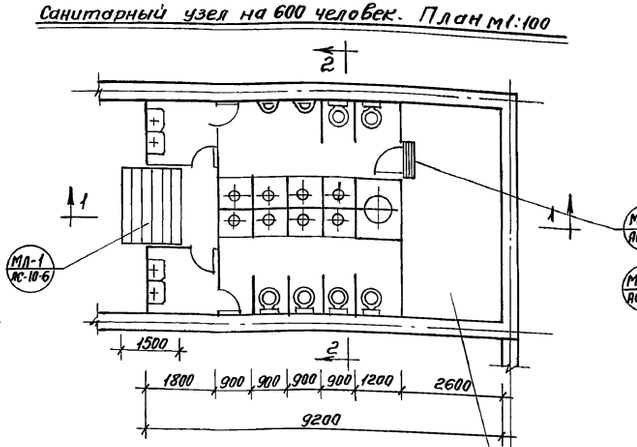

Санитарный узел на 450 человек. План м 1:100

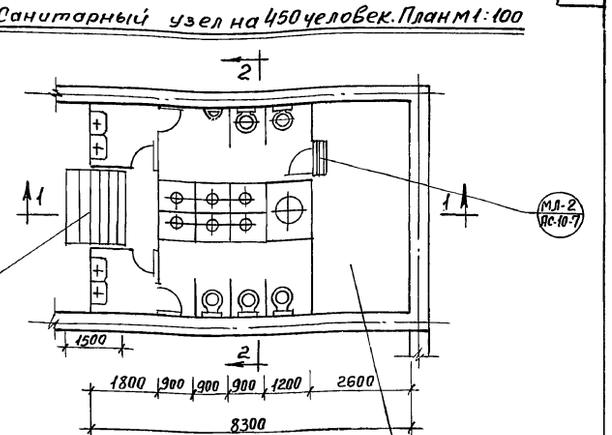

Помещение станции перекачки

Помещение станции перекачки.

Помещение станций перекачки

1 - 1

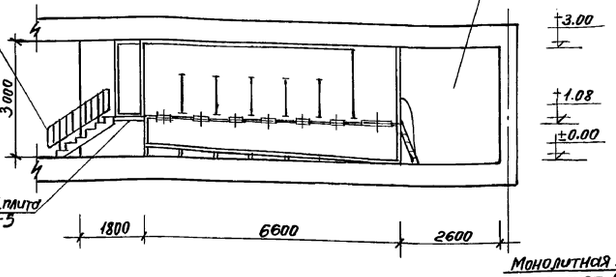

Монолитная ж.б. плита см. лист АС-10-5

1 - 1

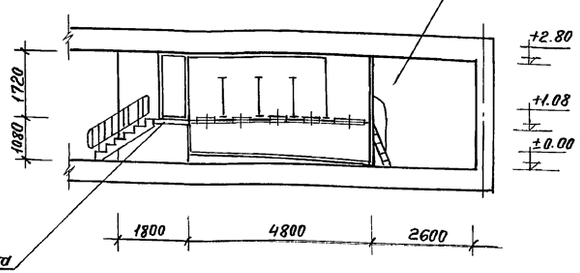

Монолитная ж.б. плита см. лист АС-10-5

1 - 1

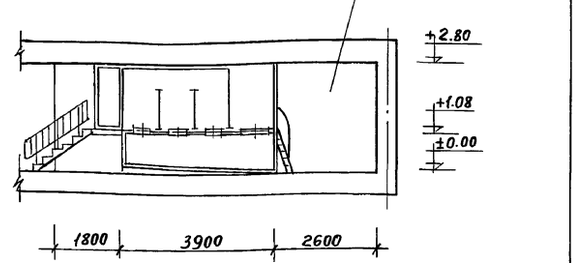

2 - 2

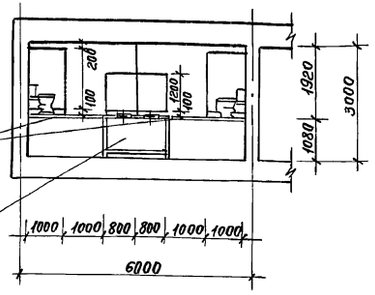

Монолитная ж.б. плита см. лист АС-10-5

Металлический фекальный бак см. ТДК-Н-1-70 часть II Раздел VII Альбом 8

2 - 2

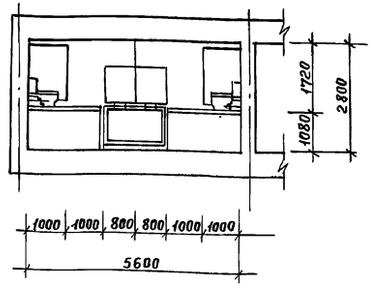

2 - 2

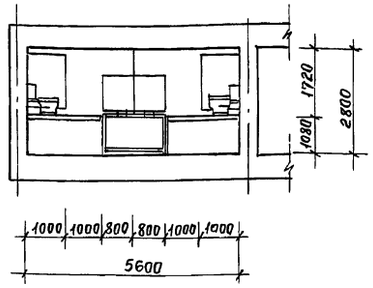

Примечания:

1. Фекальный бак установить до армирования перекрытия и пола санитарного узла

1970 г.	Типовые решения систем и устройств внутреннего оборудования сооружений гражданской обороны.	Санитарные узлы на 450, 600 и 900 человек с защищенной станцией перекачки, с совмещенным аварийным и приемным резервуаром. План и разрезы.	ТДК-Н-1-70 часть II. Раздел VII Защищенные станции фекальной перекачки.	Альбом №10 Санузлы и станции перекачки.	Лист АС-10-4

Главный АПУ Мосгорисполкома Управление Моспроект-1 Мастерская № 18

Рук. мастерской	Савич	
Гл. инженер	Бычков	
Гл. конструктор	Салищев	
Гл. инж. проекта	Бузаловский	
Рук. гр. архит.	Михайлов	Михайлов

Исполнил

Пров. Мальд 14.9.84г Кон. Фрагмент.

12026 7

Объект № 18-70-2283

Армирование плиты пола санитарного узла

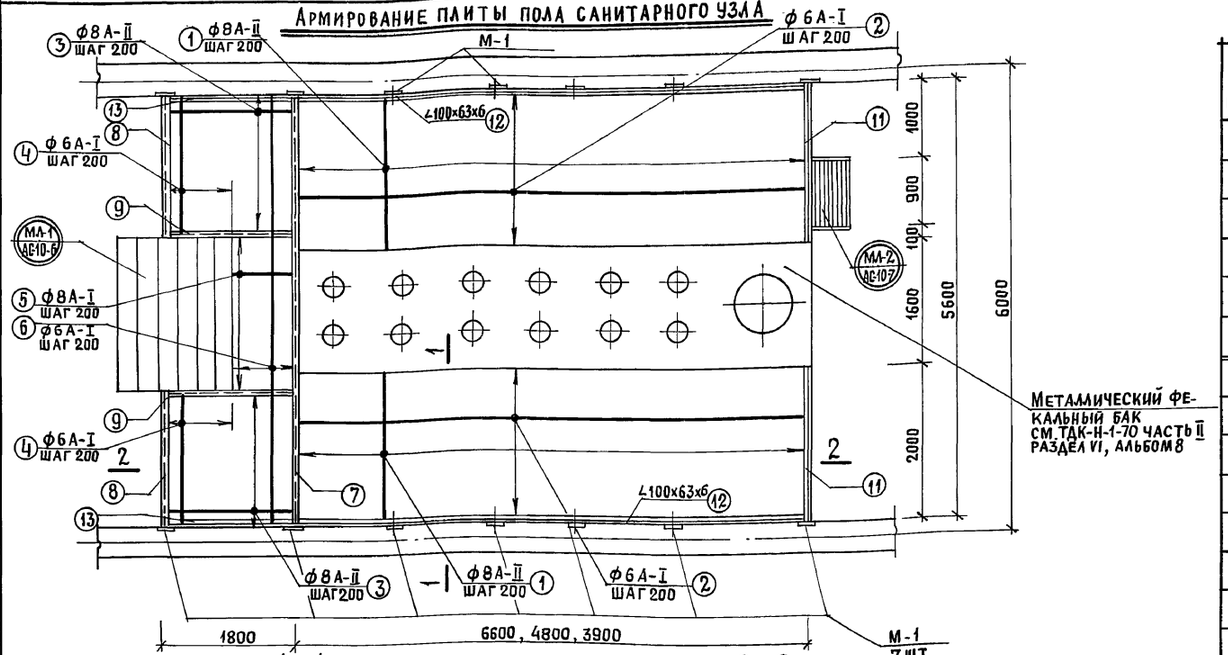

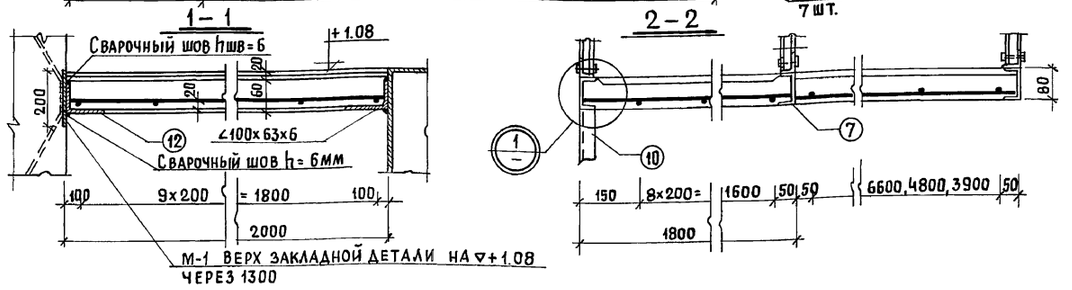

Узел 1

М-1

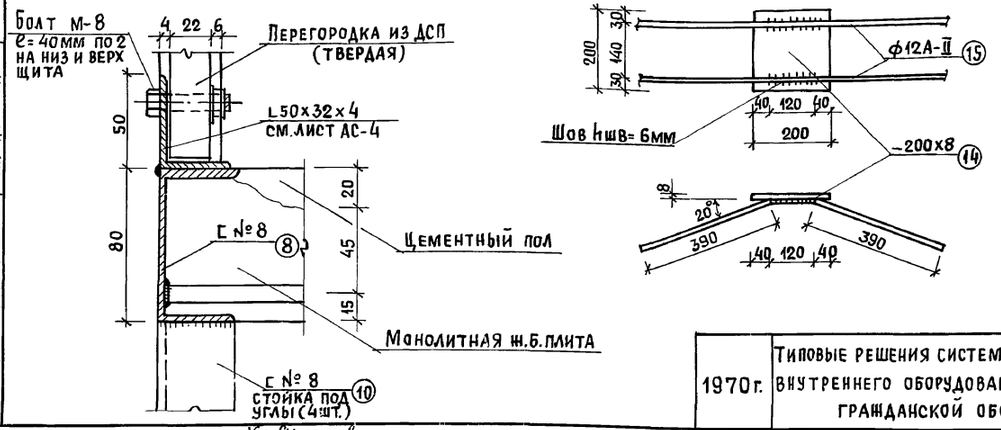

Спецификация металла плиты пола санитарного узла

NN п/п	Эскиз	NN поз.	Сечение	Длина 1 поз. в мм: Санузел на 900 чел.	Санузел на 600 чел.	Санузел на 450 чел.	Количество шт.: Санузел на 900 чел.	Санузел на 600 чел.	Санузел на 450 чел.	Общая длина м: Санузел на 900 чел.	Санузел на 600 чел.	Санузел на 450 чел.	Общий вес кг: Санузел на 900 чел.	Санузел на 600 чел.	Санузел на 450 чел.
1		1	ф8АII	1980	1980	1980	66	48	40	130.7	95.0	79.3	51.6	37.5	31.3
2		2	ф6АI	6585	4785	3885	22	22	22	140.5	105.3	85.6	31.2	23.3	18.85
3		3	ф8АII	1780	1780	1780	20	20	20	35.6	35.6	35.6	14.2	14.2	14.2
4		4	ф6АI	1785	1785	1785	10	10	10	17.85	17.85	17.85	4.0	4.0	4.0
5		5	ф8АII	955	955	955	10	10	10	9.55	9.55	9.55	3.8	3.8	3.8
6		6	ф6АI	5585	5585	5585	5	5	5	27.9	27.9	27.9	6.2	6.2	6.2
											Итого:		110.8	89.0	78.35
7		7	СN8	5580	5580	5580	1	1	1	5.6	5.6	5.6	39.5	39.5	39.5
8		8	СN8	1790	1790	1790	2	2	2	3.6	3.6	3.6	25.4	25.4	25.4
9		9	СN8	1800	1800	1800	2	2	2	3.6	3.6	3.6	25.4	25.4	25.4
10		10	СN8	1000	1000	1000	4	4	4	4.0	4.0	4.0	28.1	28.1	28.1
11		11	СN8	1985	1985	1985	2	2	2	4.0	4.0	4.0	28.1	28.1	28.1
12		12	∠100×63×6	6600	4800	3900	2	2	2	13.2	9.6	7.8	99.5	72.3	58.8
13		13	∠100×63×6	1800	1800	1800	2	2	2	3.6	3.6	3.6	27.1	27.1	27.1
											Итого:		273.1	245.9	232.4
14		14	-200×8	200	200	200	20	16	12	4.0	3.2	2.4	50.3	40.3	30.2
М-1		15	ф12АII	900	900	900	40	32	24	36.0	28.8	21.6	32.1	25.7	19.25
											Итого:		82.4	66.0	49.45

Выборка металла плиты пола санитарного узла

NN п/п	Сечение мм	Общая длина м: Санузел на 900 чел.	Санузел на 600 чел.	Санузел на 450 чел.	Вес 1 м.п.	Общий вес кг: Санузел на 900 чел.	Санузел на 600 чел.	Санузел на 450 чел.
1	ф6АI	186.25	151.05	131.35	0.222	41.2	33.5	29.1
2	ф8АII	175.85	140.15	124.45	0.395	69.5	55.5	49.3
3	ф12АII	36.0	28.8	21.6	0.89	32.1	25.7	19.3
4	СN8	20.8	20.8	20.8	7.05	146.5	146.5	146.5
5	L100×63×6	16.8	13.2	11.4	7.53	126.6	99.4	85.9
6	-200×8	4.0	3.2	2.4	12.56	50.3	40.2	30.2
						466.2	400.8	360.3

Примечания:

1. Армирование производить после установки фекального бака.

1970 г.	Типовые решения систем и устройств внутреннего оборудования сооружений гражданской обороны	План армирования плиты пола для санитарных узлов на 900, 600 и 450 человек. Сечения, узлы, детали. Спецификация. Выборка.	ТДК-Н-1-70 часть II Раздел VII Защищенные станции фекальной перекачки	Альбом № 10 Санузлы и станции перекачки	Лист АС-10-5

Главапу Мосгорисполкома Управление МОСПРОЕКТ-1 Мастерская № 18

Рук. мастерской — Гл. инженер — Гл. конструктор — Гл. инж. проекта — Рук. гр. архит.

Подпись: Савич, Бычков, Салищев, Бузальский, Михайлов

Исполнил: Проверил

Подпись: Михайлов, Бузальский

Пров. [signature] Коп. [signature]

Объект N 18-70-2283

Металлическая лестница МЛ-1

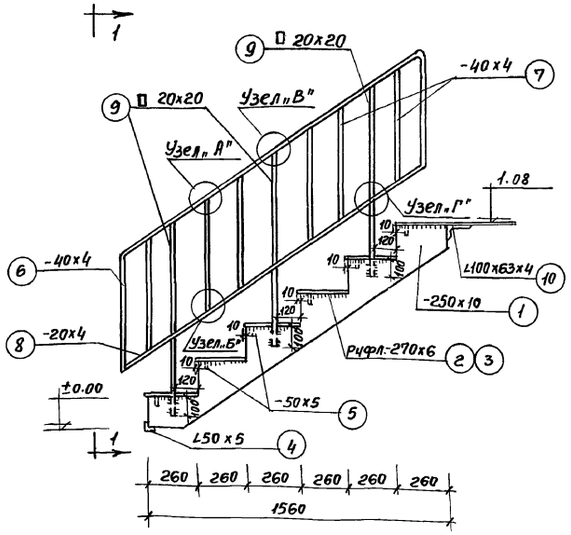

1 - 1

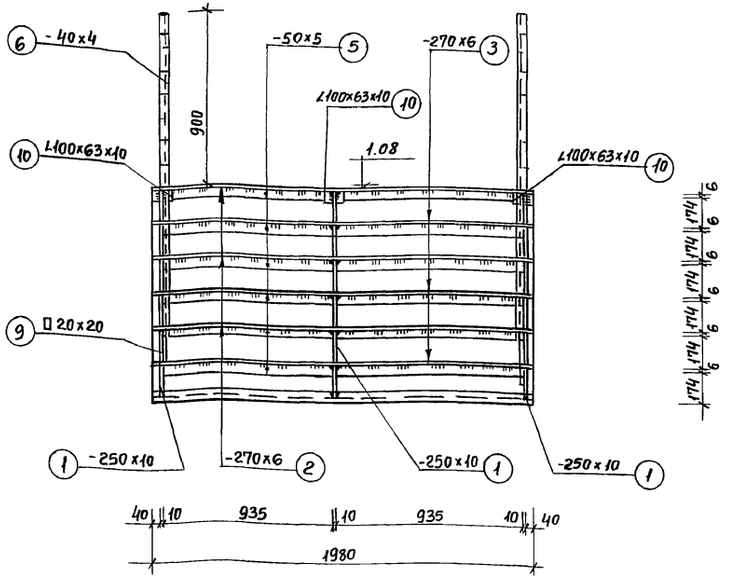

Спецификация металла на 2 МЛ-1									
NN п/п	Сечение	NN поз.	Длина 1 поз. мм.	Вес 1 поз. кг.	Кол-во на марку	Кол-во всего шт.	Общая длина м	Общий вес кг.	Примеч. ГОСТ
1	-250x10	1	1900	37.3	3	6	11.40	224.0	8597-57
2	-270x6	2	1980	25.2	3	6	11.90	151.0	8568-57
3	-270x6	3	1980	25.0	3	6	11.90	150.0	8568-57
4	L50x5	4	1980	7.47	1	2	3.96	14.9	8509-57
5	-50x5	5	935	1.83	12	24	22.42	43,8	5681-57
6	-40x4	6	3200	4.03	2	4	12.80	16.1	5681-57
7	-40x4	7	600	0.76	12	24	14.40	18.3	5681-57
8	-20x4	8	1910	1.2	2	4	7.65	4.8	5681-57
9	Стойка 20x20	9	1000	3.14	6	12	12.00	37.6	2591-71
10	L100x63x10	10	100	0.121	3	6	0.6	0.74	8510-57
							Итого:	661.24	

Позиция 1

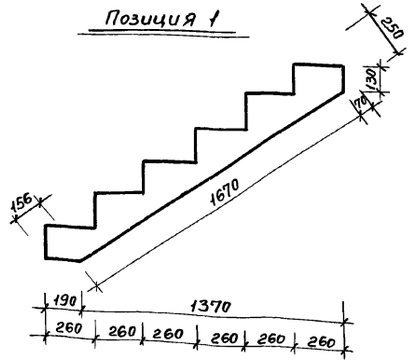

Позиция 2,3

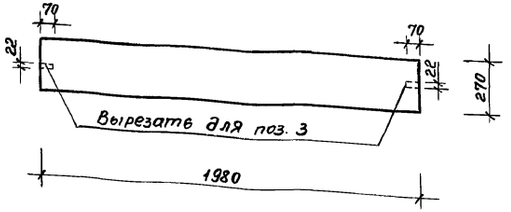

Поручень

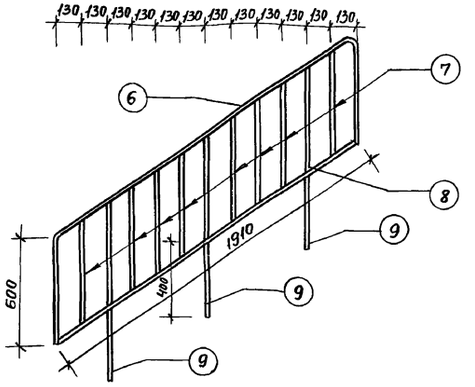

Позиция 4

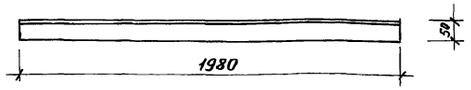

Позиция 5

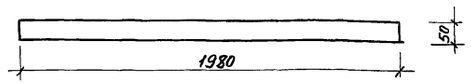

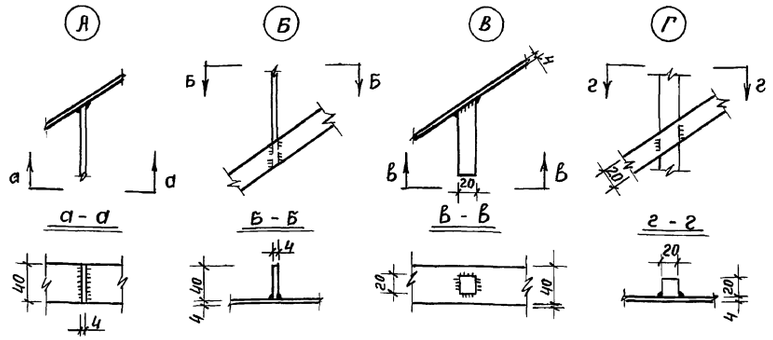

Примечания:

1. Сварку производить электродом Э-42, ГОСТ 9467-60.
2. Все неоговоренные швы высотой $h_{шв}$=6мм.
3. В поз. 6 снять фаску со всех ребер.
4. После установки покрасить масляной краской за 2 раза

1970 г.	Типовые решения систем и устройств внутреннего оборудования сооружений гражданской обороны.	Металлическая лестница МЛ-1. Узлы, сечения, деталировка. Спецификация.	ТДК-Н-I-70 часть II раздел VII Защищенные станции фекальной перекачки	Альбом N10 Санузлы и станции перекачки	Лист АС-10-6

Глав АПУ Мосгорисполкома Управление Моспроект-1 Мастерская № 18

Рук. мастерской, Гл. инженер, Гл. конструктор, Гл. инж. проекта, Рук. гр. арх.

Савич, Бычков, Салищев, Бузальский, Михайлов

Исполнил, Проверил

Петренко, Бузальский

Пров. [signature] 14.9.84 г. Кон. [signature]

12026 9

Объект № 18-70-2283

Металлическая лестница МЛ-2

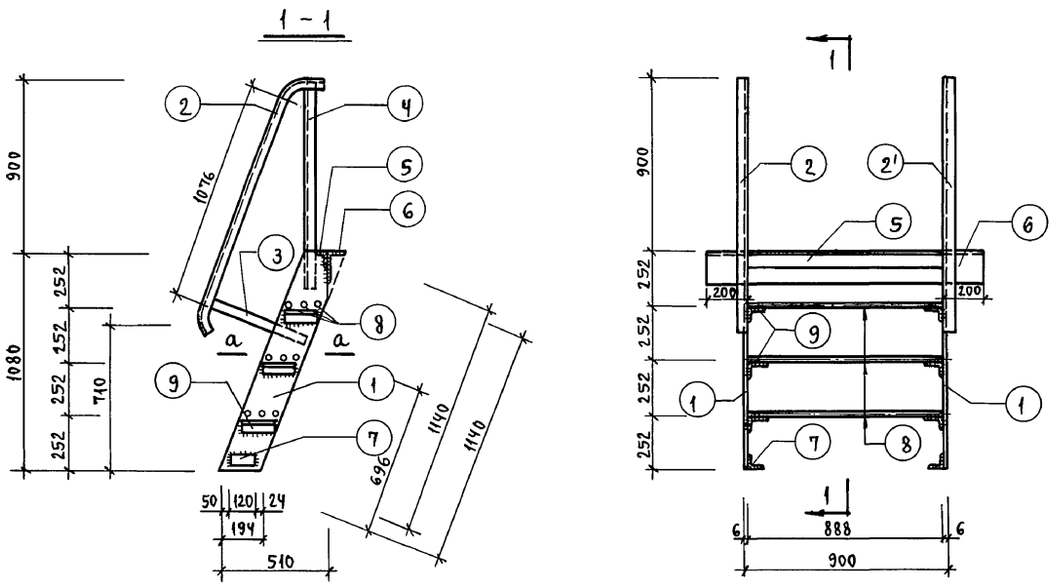

Позиция 1

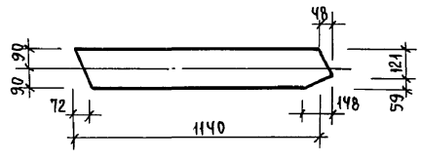

Позиция 2

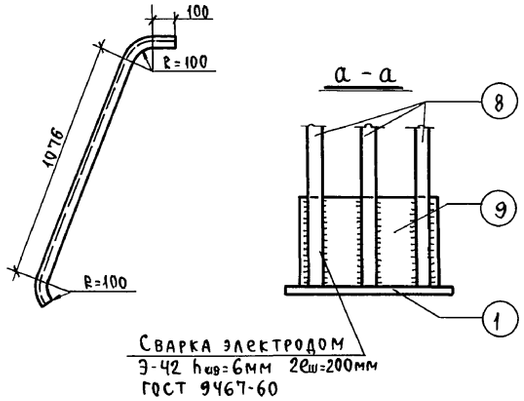

РДМ

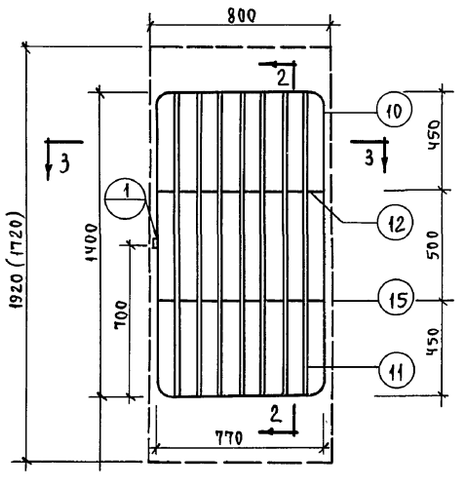

2 - 2

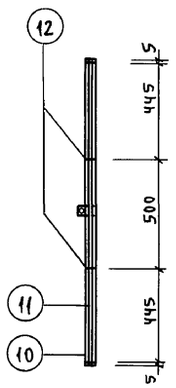

15 Петля по ГОСТ 5088-65

2 шт.

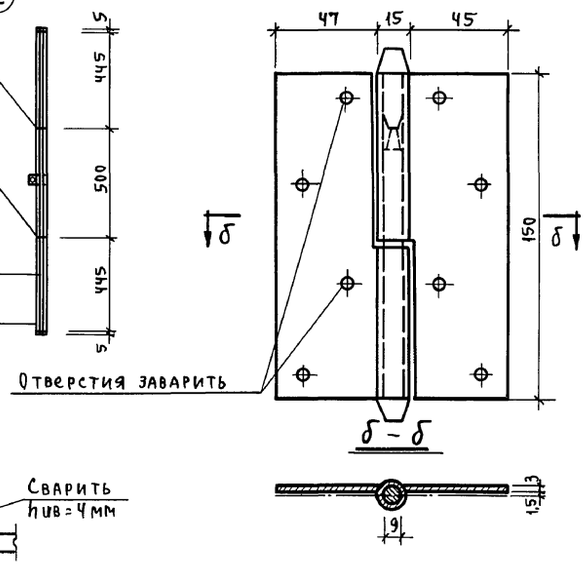

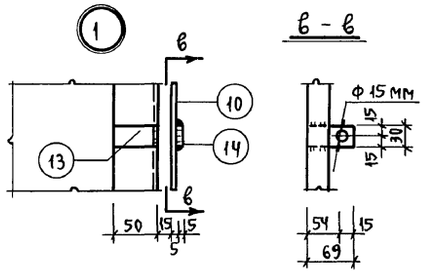

Позиция 13

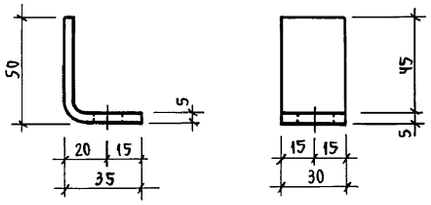

3 - 3

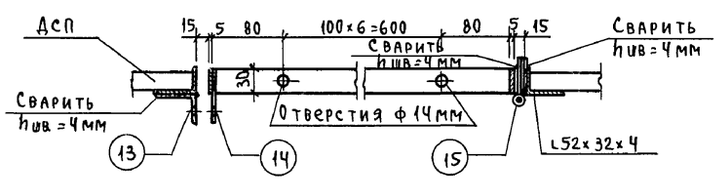

Спецификация металла на 2 МЛ-2

№№ п/п	Сечение	№№ поз.	Длина 1 поз. мм	Вес 1 поз. кг	Кол-во на марку	Кол-во всего шт.	Общая длина м	Общий вес кг	Примечание, ГОСТ
1	-180×6	1	1140	9.70	2	4	4,56	38,8	82-70
2	L50×5	2	1320	4.98	1	2	2,64	9,96	8509-57
3	L50×5	2'	1320	4,98	1	2	2,64	9,96	8509-57
4	L50×5	3	570	2,15	2	4	2,28	8,60	8509-57
5	L50×5	4	1060	4,00	2	4	4,24	16,0	8509-57
6	L75×8	5	888	8,12	1	2	1,78	16,24	8509-57
7	L140×90×10	6	1300	22,75	1	2	2,6	45,50	8510-57
8	L75×8	7	120	1,08	2	4	0,48	4,32	8509-57
9	ф 20 AI	8	888	2,20	9	18	16,0	39,6	2590-71
10	L100×63×6	9	160	1,20	6	12	1,92	14,4	8510-57
							Итого:	203,38	

Спецификация материала на одну дверь

№№ поз.	Сечение	Длина мм	Колич-во шт.	Вес в кг 1 поз.	Вес в кг общий	Вес в кг марки
10	-50×30	4340	1	5,11	5,11	14,39
11	ф 10	1388	7	0,92	6,44	
12	-5×30	758	2	0,9	1,8	
13	-5×30	85	1	0,1	0,1	
14	-5×30	69	1	0,08	0,08	
15	Петля Д 150 ГОСТ 5088-65		2	0,43	0,86	

Примечания:

1. Материал двери Ст.0.
2. Элементы решетки сварить во всех пересечениях.
3. Сварные швы толщиной 4мм. Сварку производить электродом Э-42 ГОСТ 9467-60.

1970 г.	Типовые решения систем и устройств внутреннего оборудования сооружений гражданской обороны.	Металлическая лестница МЛ-2. Узлы, сечения. Спецификация. Металлическая решетчатая дверь марки РДМ. Узлы, сечения. Спецификация.	ТДК-Н-1-70 часть II. Раздел VII. Защищенные станции фекальной перекачки.	Альбом №10 Санузлы и станции перекачки	Лист АС-10-7

Петренко, Михайлов | Исполн. | Пров. | Савич, Бычков, Салищев, Бузальский, Михайлов | Рук. мастерской, Гл. инжен., Гл. констр., Гл. инж. пр., Рук. гр. арх. | Главапу Мосгорисполкома Управление МОСПРОЕКТ-1 Мастерская № 18

Пров. Жарова 13. 9. 84г Кол. Шиц

12026 10

Объект №
18-70-2283

Михайлов
Бузальский

Исполн.
Пров.

Савич
Бычков
Салищев
Бузальский
Михайлов

Рук. маст
Гл. инжен.
Гл. констр.
Гл. инж. пр.
Рук. гр. арх.

Главапу
Мосгорисполкома
Управление
МОСПРОЕКТ-1
Мастерская № 18

План размещения щитов кабин и перегородок в санузлах на 400, 600 и 900 чел.

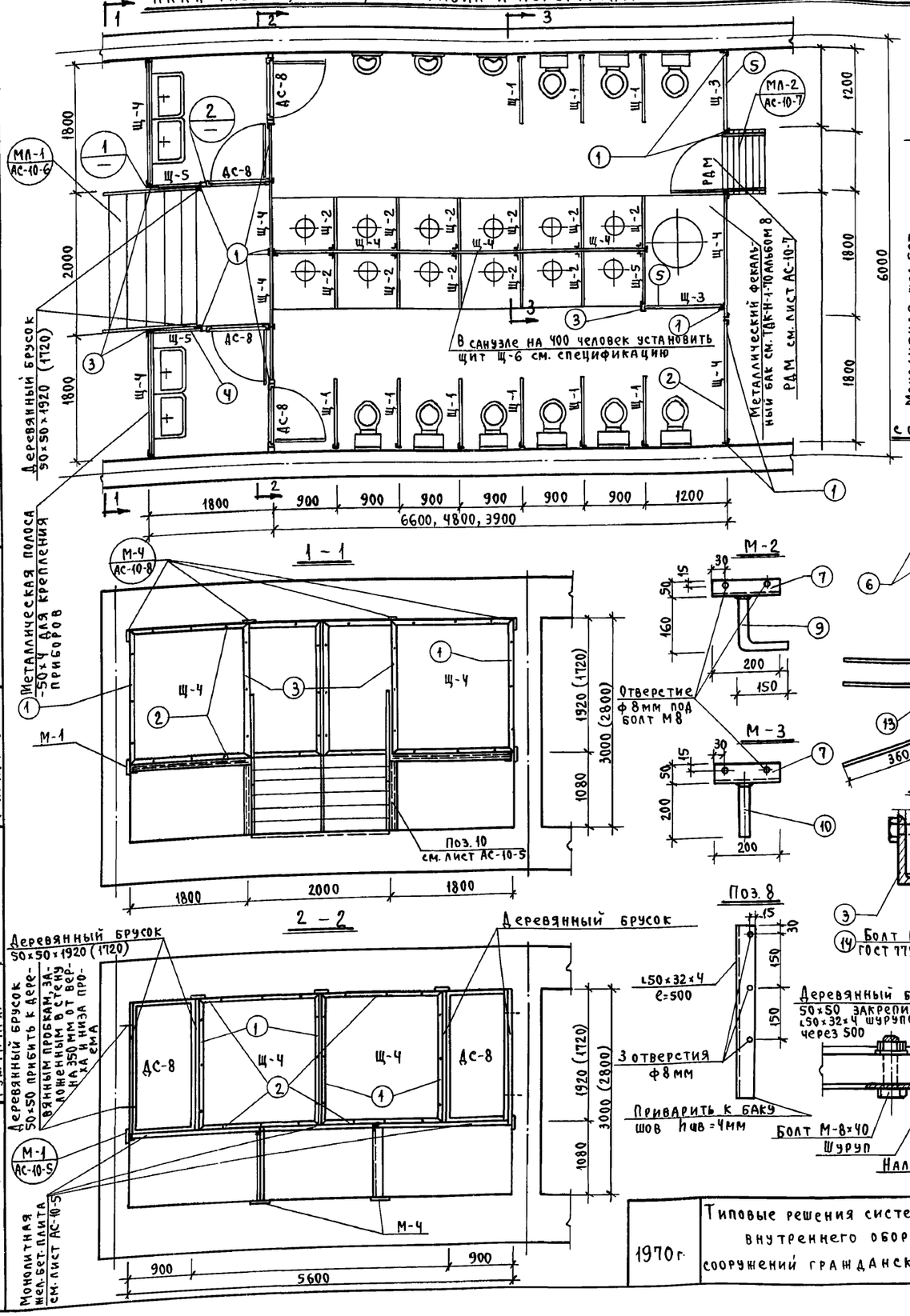

1 – 1

2 – 2

3 – 3

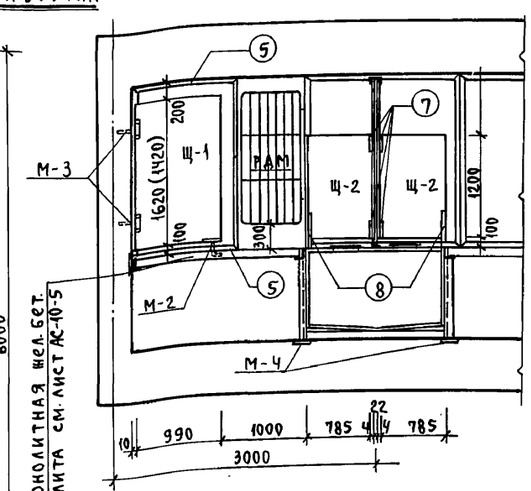

Щ-6
с обвязкой из L50×32×4

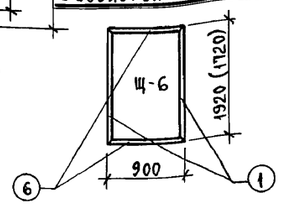

М-2

М-4

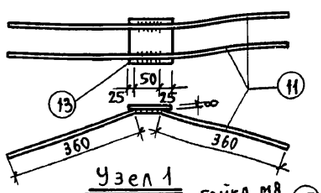

Узел 1

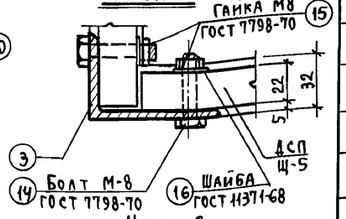

Поз. 8

Узел 2

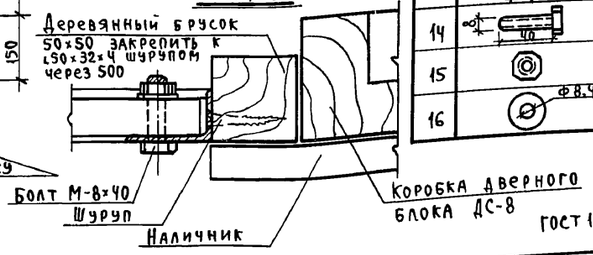

Спецификация щитов и дверей

NN п/п	Марка щита	Един. измерения	Количество: Санузел на 900 ч.	Санузел на 600 ч.	Санузел на 450 ч.	Габариты мм: e	h: 900 чел.	600 чел.	450 чел.	δ
1	Щ-1	шт.	9	6	5	990	1620	1420	1420	22
2	Щ-2	"	11	7	5	785	1200	1200	1200	22
3	Щ-3	"	2	2	2	1190	1900	1700	1700	22
4	Щ-4	"	9	8	7	1790	1900	1700	1700	22
5	Щ-5	"	3	3	3	800	1900	1700	1700	22
6	Щ-6	"	—	—	1	890	—	—	1700	22
7	ДС-8 МРТУ-20-6-65	"	4	4	4	900	1920	1720	1720	22

Спецификация металла обвязки и крепления щитов кабин и перегородок

NN п/п	Эскиз	NN поз.	Сечения	Длина 1 поз. Санузел на 900 ч.	600 ч.	450 ч.	Количество шт. Санузел 900	600	450	Общая длина м Санузел 900	600	450	Общий вес кг Санузел 900	600	450
1		1	L50×32×4	1920	1720	1720	21	19	18	40,4	32,6	31,0	100,0	81,2	77,2
2		2	L50×32×4	1800	1800	1800	18	16	14	32,4	28,8	25,2	80,7	71,7	62,8
3		3	L75×50×5	1920	1720	1720	3	3	3	5,8	5,2	5,2	27,8	24,9	24,9
4		4	L50×32×4	850	850	850	6	6	6	5,1	5,1	5,1	12,7	12,7	12,7
5		5	L50×32×4	1200	1200	1200	4	4	4	4,8	4,8	4,8	12,0	12,0	12,0
6		6	L50×32×4	—	—	980	—	—	2	—	—	1,8	—	—	4,5
7		7	L50×32×4	200	200	200	51	42	27	10,2	8,4	5,4	25,4	20,9	13,5
8		8	L50×32×4	500	500	500	11	7	5	5,5	3,5	2,5	13,7	8,7	6,2
9	—	9	Ф 16 А-II	350	350	350	9	6	5	3,2	2,1	1,75	5,1	3,3	2,8
10	—	10	Ф 16 А-II	200	200	200	18	12	10	3,6	2,4	2,0	5,7	3,8	3,2
11	—	11	Ф 12 А-II	780	780	780	76	74	74	59,3	57,6	57,6	52,8	51,3	51,3
12	—	12	-50×4	1800	1800	1800	2	2	2	3,6	3,6	3,6	5,65	5,65	5,65
13		13	-100×8	100	100	100	38	37	37	3,8	3,7	3,7	17,0	16,6	16,6
14		14	Болт М8×40	—	—	—	400	340	300	—	—	—	8,49	7,2	6,4
15		15	Гайка М8	—	—	—	400	340	300	—	—	—	2,43	2,07	1,8
16	Ф 8,4	16	Шайба М8×2	—	—	—	400	340	300	—	—	—	0,9	0,8	0,7

Примечания:

1. Для щитов кабин и перегородок применять древесностружечные плиты. ГОСТ 10632-70, марки ПС-3, групп Б или В. После установки покрасить масл. краской.

1970 г.	Типовые решения систем и устройств внутреннего оборудования сооружений гражданской обороны.	План размещения щитов кабин и перегородок в санитарных узлах на 450, 600 и 900 человек. Разрезы, узлы, детали, спецификация щитов и дверей, спецификация металла.	ТДК-Н-1-70 Часть II, раздел VII. Защищенные станции фекальной перекачки	Альбом №10 Санузлы и станции перекачки	Лист АС-10-8

12026 11

Пров. Жоров 13.9.84 г Коп. Шкед

Объект №
18-70-2283

План размещения закладных деталей и фундаментов под оборудование в фундаментной плите для санитарных узлов на 900, 600 и 450 человек

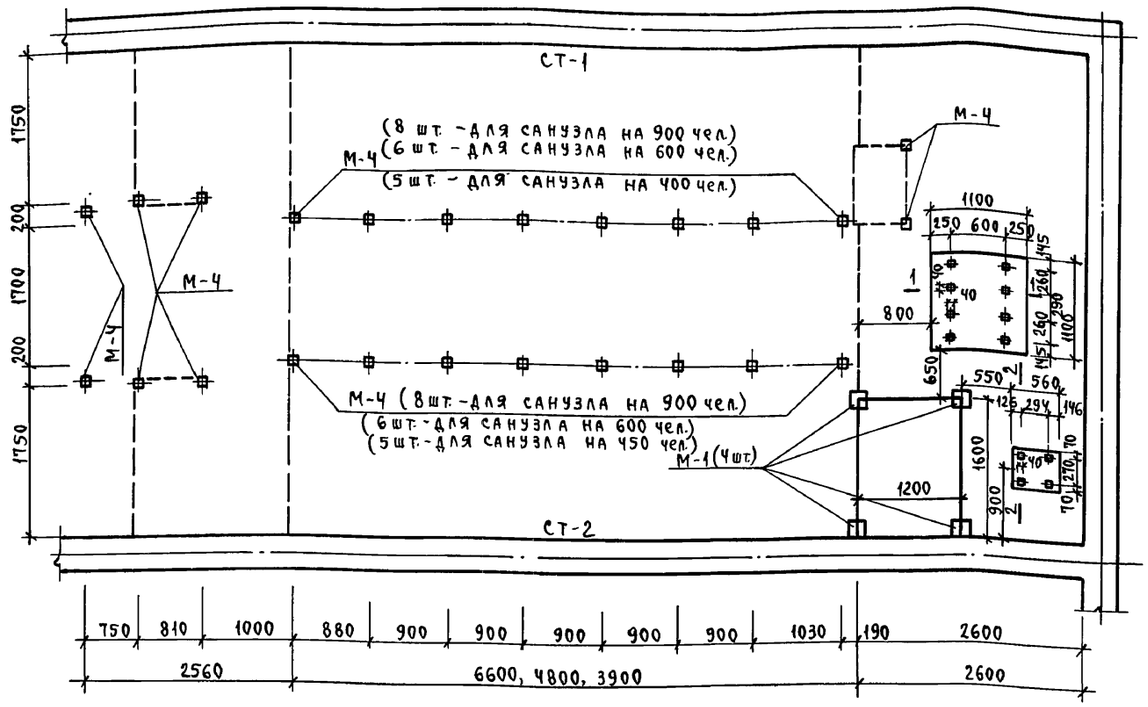

План размещения закладных деталей в перекрытии

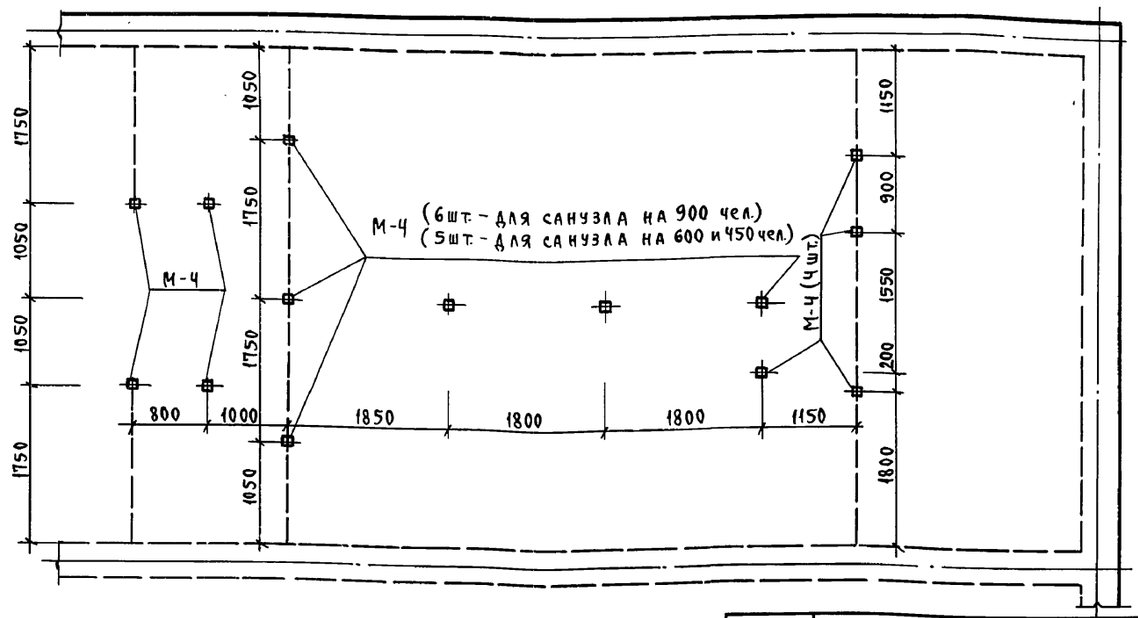

Развертка по стене СТ-1

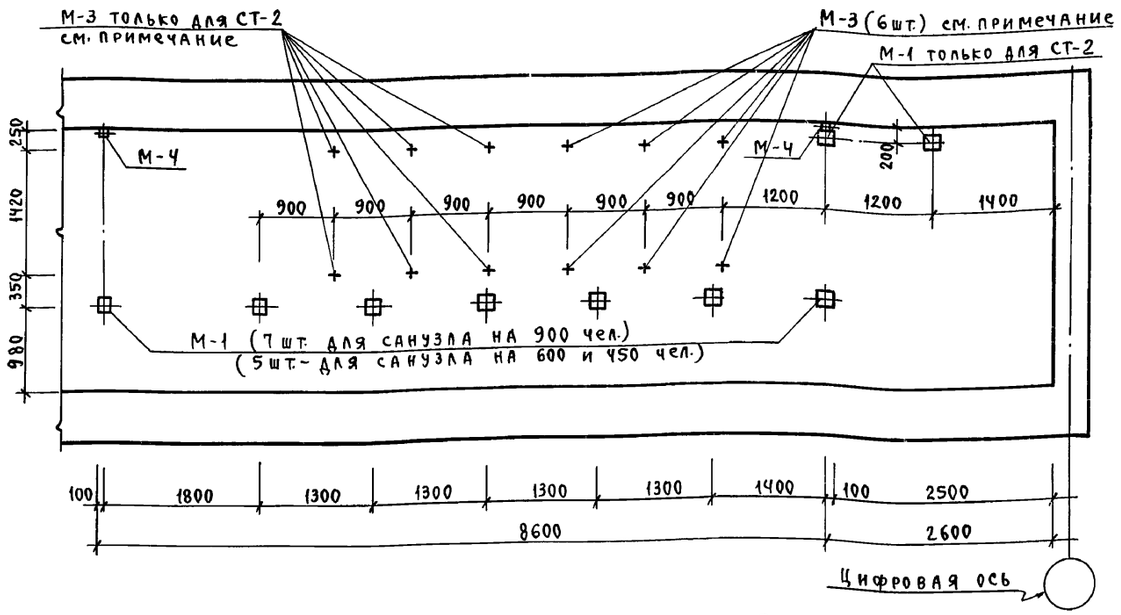

1 - 1

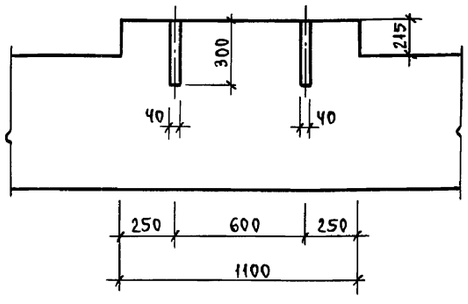

2 - 2

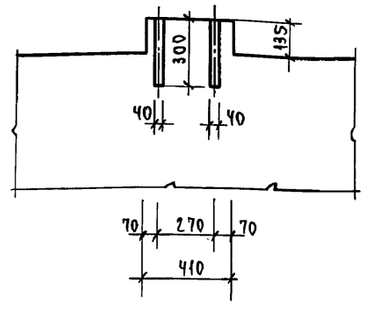

Примечания:

1. Закладная деталь М-1 учтена в спецификации на листе АС-10-5.
2. Закладные детали М-3 и М-4 учтены в спецификации на листе АС-10-8.
3. Закладные детали в стене СТ-2 - см. симметрично СТ-1 относительно цифровой оси.
4. Количество марок М-3 для санузла на 900 чел. - 18 шт., на 600 человек - 12 шт., на 450 чел. - 10 шт. см. лист АС-10-8.

1970 г.	Типовые решения систем и устройств внутреннего оборудования сооружений гражданской обороны	План размещения закладных деталей и фундаментов под оборудование в фундаментной плите для санитарных узлов на 900, 600 и 450 человек. Планы на ∇ ±0.00 и перекрытия, развертки стен, сечения.	ТДК-Н-1-70 Часть II, раздел VII. Защищенные станции фекальной перекачки.	Альбом № 10 Санузлы и станции перекачки	Лист АС-10-9

12026 12

Главапу Мосгорисполкома Управление МОСПРОЕКТ-1 Мастерская № 18

Бревдо	Петренко	Михайлов
Рук. гр. инж.	Исполн.	Провер.
Савич	Бычков	Салищев
Бузальский	Михайлов	
Рук. маст.	Гл. инж.	Гл. конст.
Гл. инж. пр	Рук. гр. арх.	

Пров. [illegible] 14.9.84 г. Коп. [illegible]

Объект №
18-70-2283

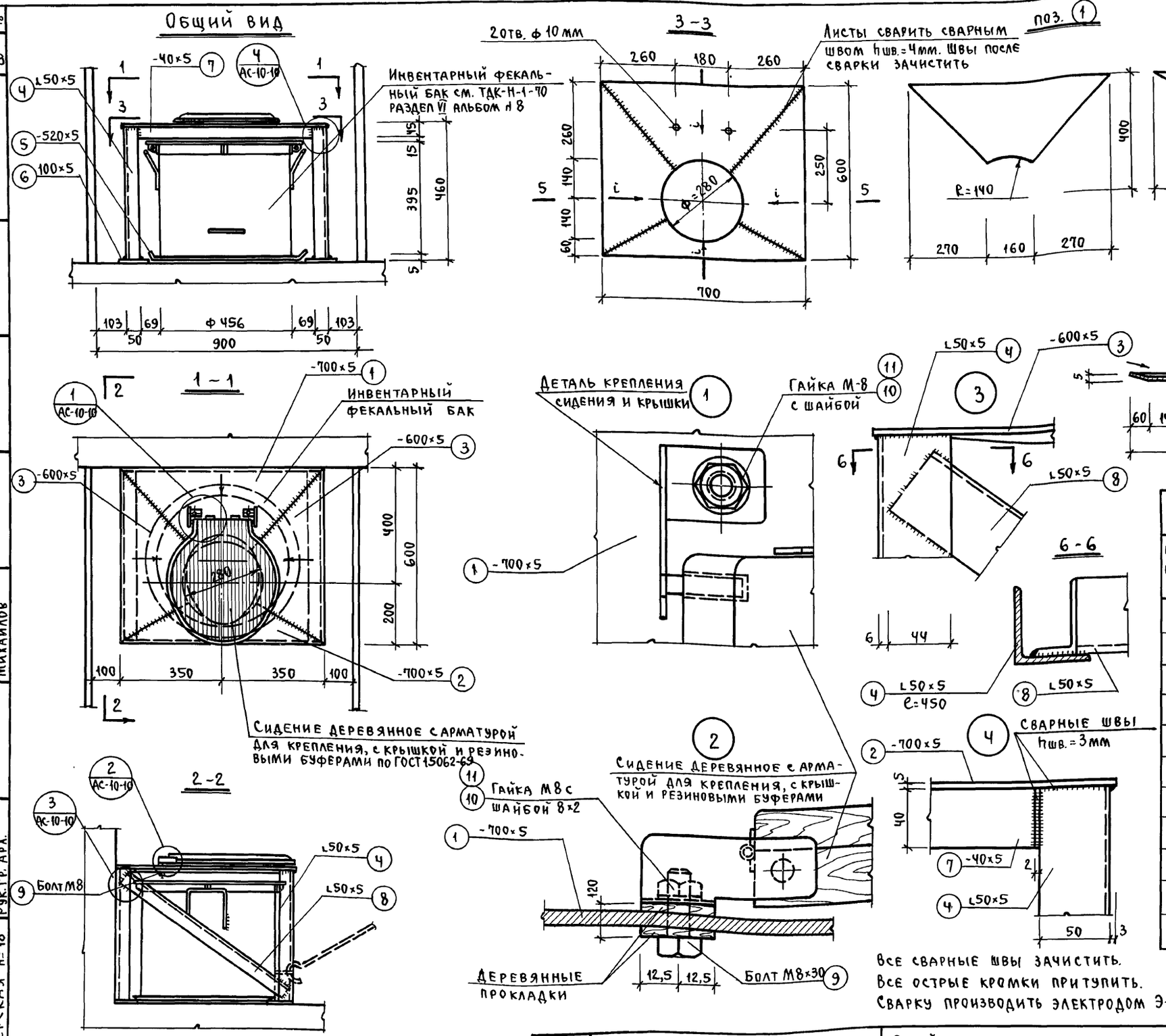

Спецификация металла

№№ п/п	Наименование	№№ поз.	Кол-во шт.	Длина 1 поз. мм	Вес 1 поз. кг	Общий вес кг	ГОСТ
1	- 700×5	1	1	350	9,62	9,62	82-70
2	- 700×5	2	1	150	4,12	4,12	—"—
3	- 600×5	3	2	300	7,08	14,16	—"—
4	L 50×5	4	4	450	1,695	6,79	8509-57
5	- 550×5	5	1	550	11,87	11,87	82-70
6	- 100×5	6	4	80	0,314	1,27	—"—
7	- 40×5	7	2	590	0,925	1,85	—"—
8	L 50×5	8	2	680	2,565	5,13	8509-57
9	Болт М8	9	2	30	0.018	0,04	7798-70
10	Гайка М8	10	2	—	0,006	0,02	5915-70
11	Шайба 8×2	11	2	—	0,002	0,01	11371-68

Итого: 54,88 кг

Все сварные швы зачистить.
Все острые кромки притупить.
Сварку производить электродом Э-42 ГОСТ 9467-60.

1970 г.	Типовые решения систем и устройств внутреннего оборудования сооружений гражданской обороны	Ячейка санузла для установки инвентарных фекальных баков. Общий вид, узлы, деталировка, спецификация металла.	ТДК-Н-1-70 часть II Раздел VII Защищенные станции фекальной перекачки	Альбом №10 Санузлы и станции перекачки	Лист АС-10-10

Щекина, Михайлов
Исполнил, Провер.
Савич, Бычков, Салищев, Бузальский, Михайлов
Рук. маст., Гл. инж., Гл. констр., ГИП, Рук. гр. арх.
Глав АПУ Мосгорисполкома Управление Моспроект-1 Мастерская №18

12026 13

Пров. [signature] 15.10.87г Коп. [signature]

ОБЪЕКТ №
18-70-2283

ПЛАН САНУЗЛА ДО 150 ЧЕЛОВЕК С САМОТЕЧНОЙ КАНАЛИЗАЦИЕЙ И ПУДР-КЛОЗЕТОМ

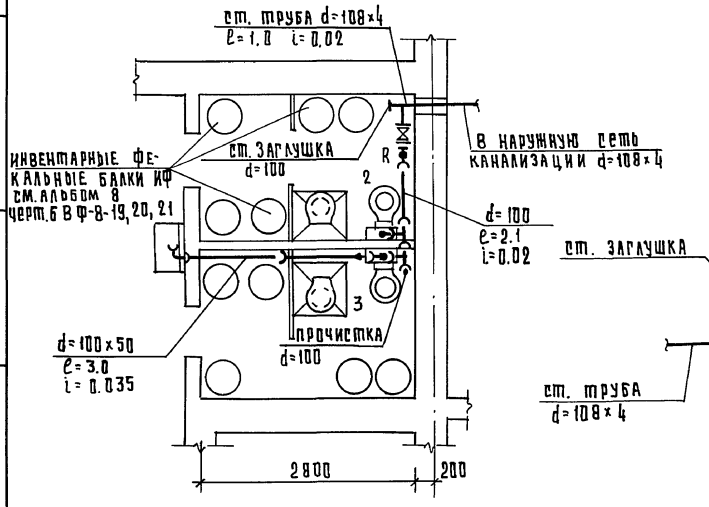

РАЗРЕЗЫ ПО КАНАЛИЗАЦИИ

М 1:50

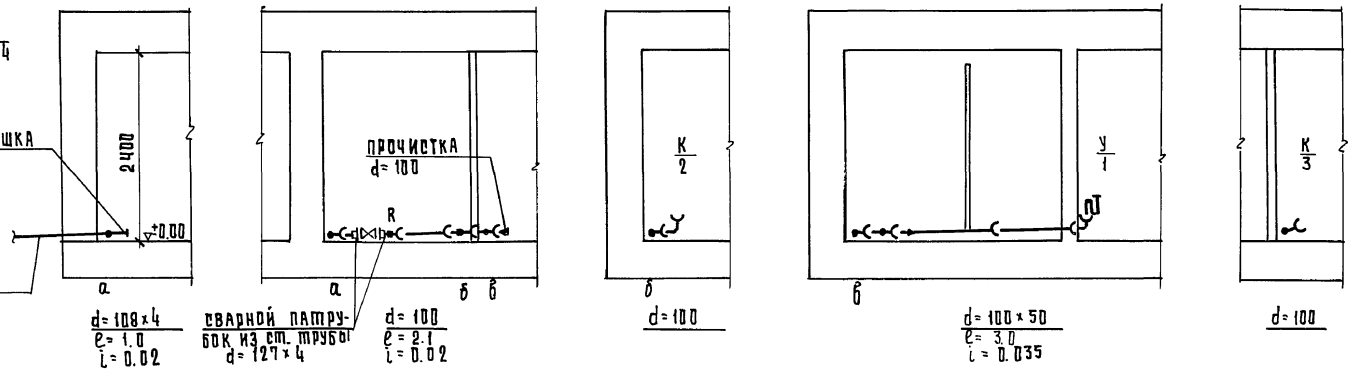

ПЛАН САНУЗЛА НА 300 ЧЕЛОВЕК С САМОТЕЧНОЙ КАНАЛИЗАЦИЕЙ И АВАРИЙНОЙ ЕМКОСТЬЮ

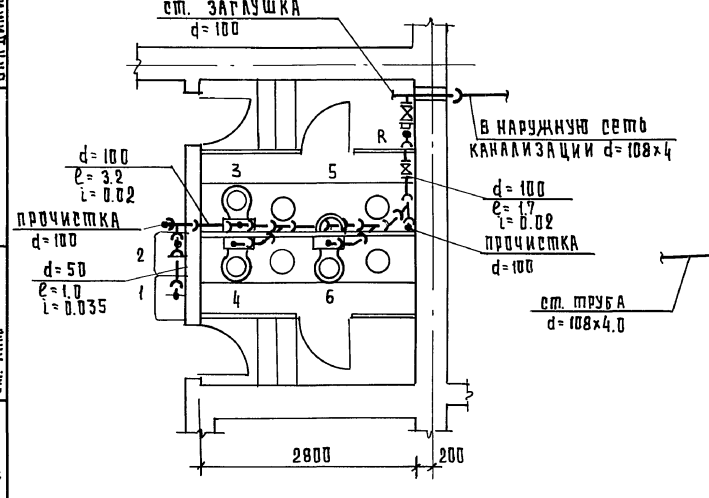

РАЗРЕЗЫ ПО КАНАЛИЗАЦИИ

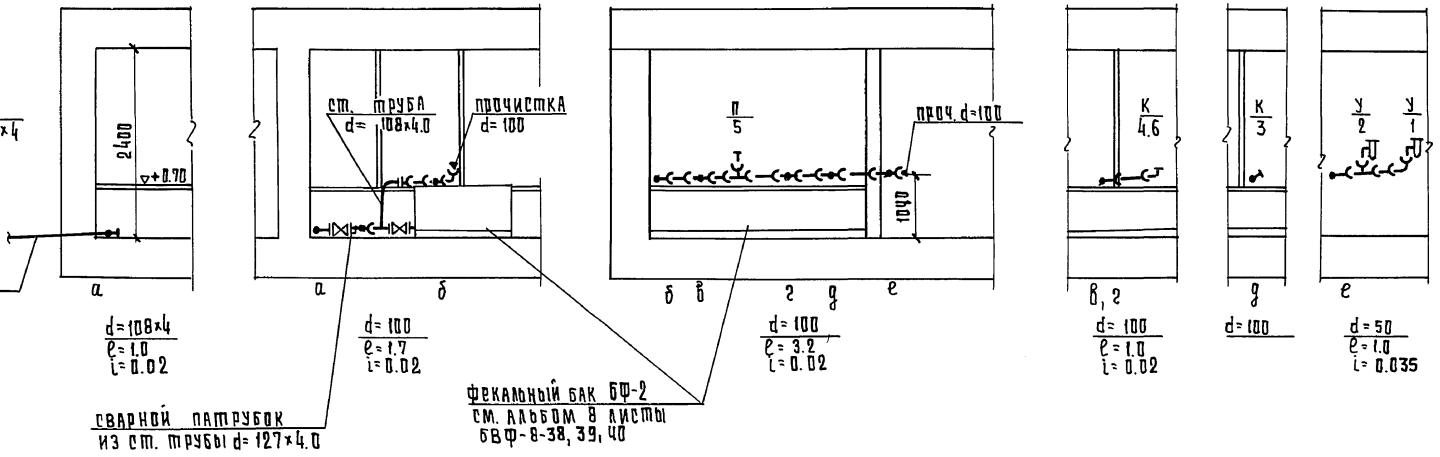

1970г.	Типовые решения систем и устройств внутреннего оборудования сооружений гражданской обороны	Санузлы на 150 и 300 человек. Планы с сетями канализации. Разрезы по канализации.	ТДК-Н-1-70 часть II. раздел VII. Защищенные станции фекальной перекачки	Альбом № 10 санузлы и станции перекачки	Лист ВК-10-1

Главапу Мосгорисполкома управление моспроект-1 мастерская № 18

рук. мастерской	Савин
гл. инженер	Бычков
гл. конструкт.	Салищев
рук. группы	Бревдо
ст. инж.	Владимирова

12026 14

пров. Жаров 17.9.84г. коп. Гаврил

Объект №

18-70-2283

САНИТАРНЫЙ УЗЕЛ НА 900 ЧЕЛОВЕК. ПЛАН М 1:100

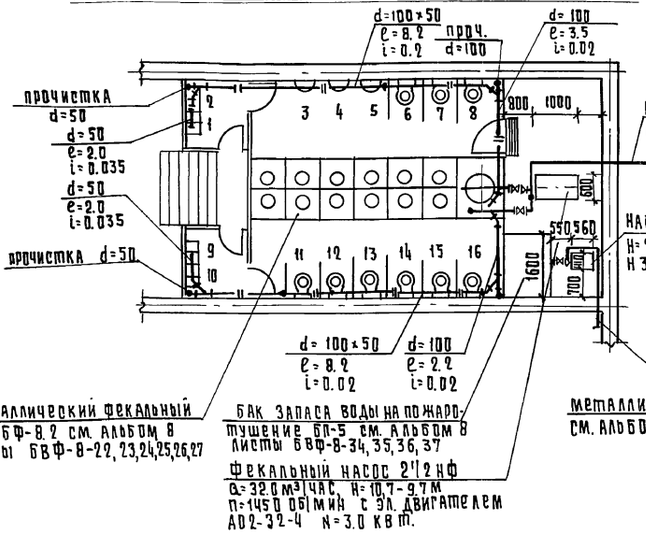

САНИТАРНЫЙ УЗЕЛ НА 600 ЧЕЛОВЕК. ПЛАН М 1:100

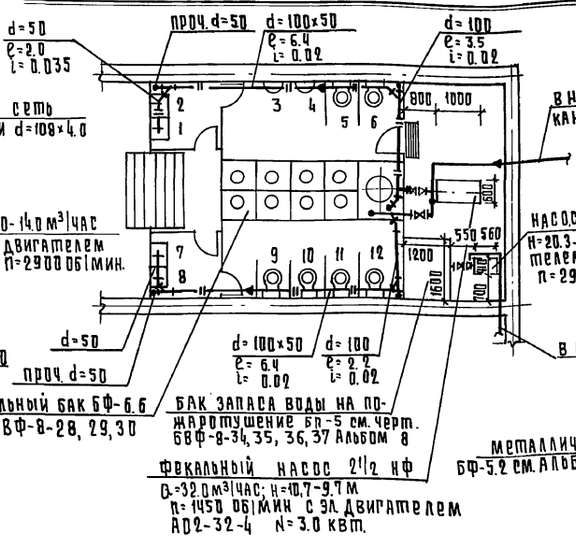

САНИТАРНЫЙ УЗЕЛ НА 450 ЧЕЛОВЕК. ПЛАН М 1:100

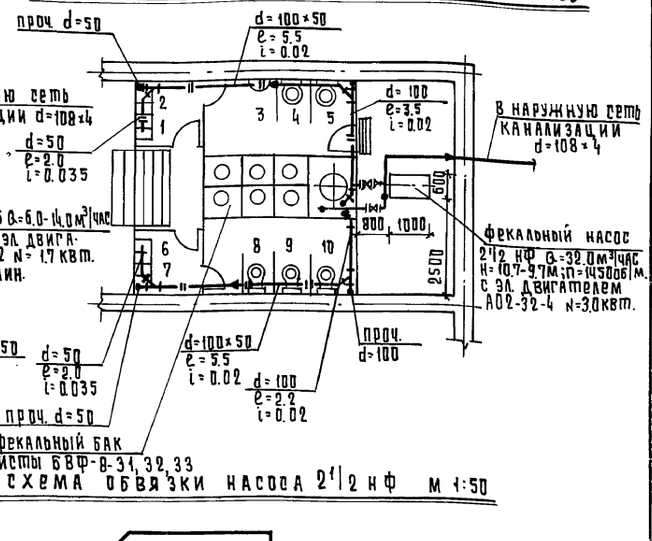

СХЕМА ОБВЯЗКИ НАСОСА 2½ НФ М 1:50

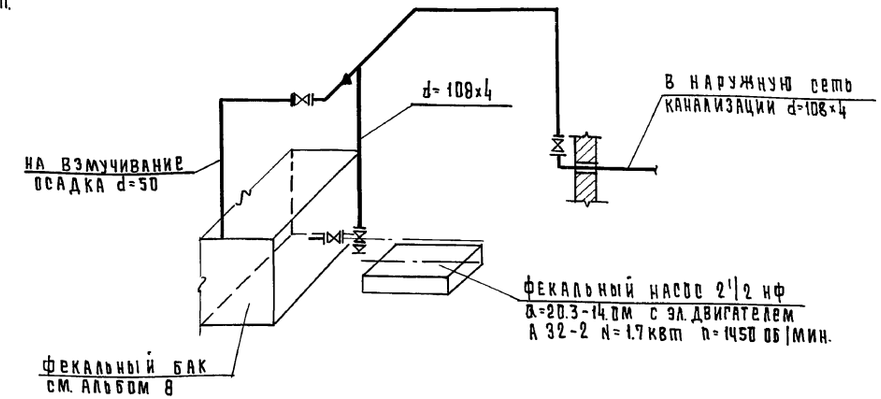

РАЗРЕЗЫ ПО КАНАЛИЗАЦИИ

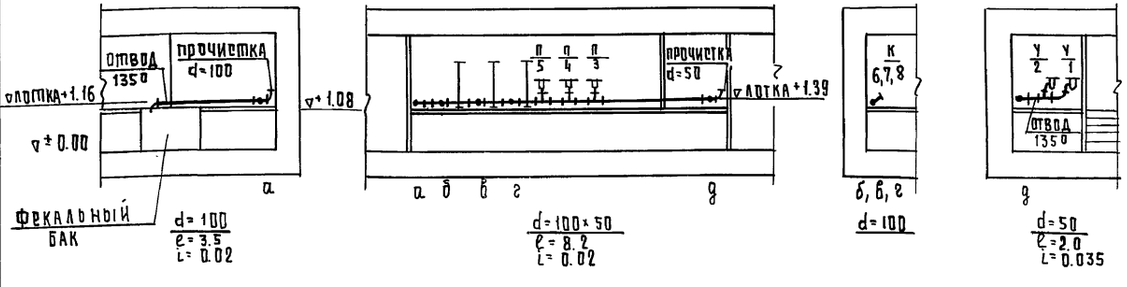

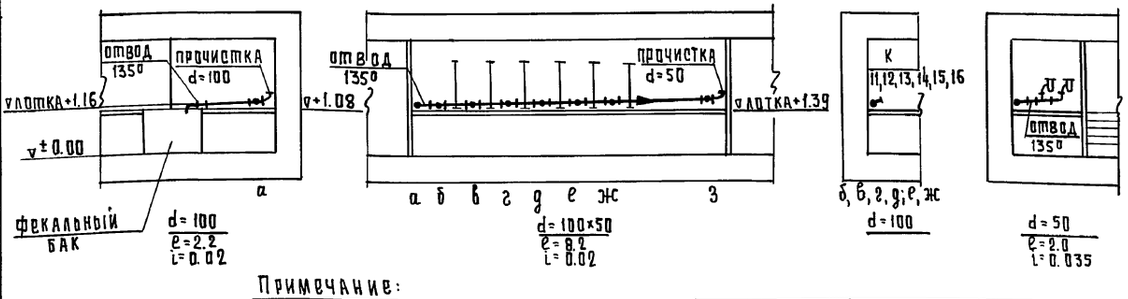

СХЕМА ОБВЯЗКИ НАСОСА 1½ К-6

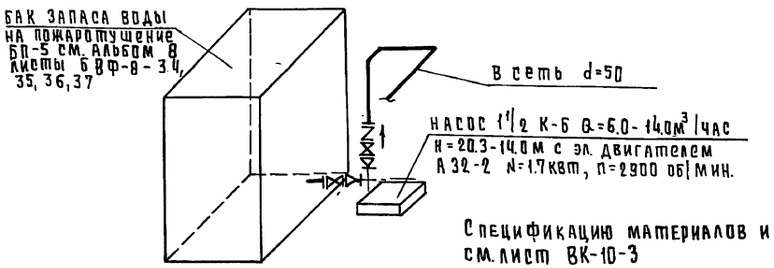

Спецификацию материалов и оборудования см. лист ВК-10-3

Примечание:

Разрезы по канализации для санузлов на 600 и 400 чел. аналогичны разрезам по санузлу на 900 человек.

1970г.	Типовые решения систем и устройств внутреннего оборудования сооружений гражданской обороны	Санитарные узлы на 450, 600 и 900 человек с защищенной станцией перекачки. Планы, разрезы по канализации. Схемы обвязки насосов 1½ К-6 и 2½ Н.Ф.	ТДК-Н-1-70 часть II. Раздел VII Защищенные станции фекальной перекачки	Альбом №10 Санузлы и станции перекачки / Лист ВК-10-2

Савич, Бочков, Салищев, Бревдо, Владимирова

Гл. архитектор проекта, рук. мастерской, рук. инженер, гл. конструкт., рук. группы, ст. инженер

Главапу Мосгорисполкома Управление Моспроект-1 мастерская № 18

пров. Гнатюк 18.9.87г кол. Гаврюк

12026 15

Объект №

18-70-2283

№ п/п	Наименование	Размер	Единица измерен.	Вес един. в кг.	ГОСТ	Санузел на 150 чел.		Санузел на 300 чел.		Санузел на 400 чел.		Санузел на 600 чел.		Санузел на 900 чел.	
						Кол-во	Общ. вес	Кол-во	Общий вес	Кол-во	Общий вес	Кол-во	Общий вес	Кол-во	Общий вес
1	Трубы чугунные канализационные	d=100	п.м.	14.1	6942-69	3.0	42.3	8.0	112.8	11.0	155.1	12.0	169.2	15	211.5
2	——"——	d=50	"	6.4	——"——	3.0	19.2	2.0	12.8	10.0	64.0	11.0	70.4	12	76.8
3	Трубы стальные бесшовные.	d=108х4.0	"	11.49	8732-70	2.0	22.98	2	22.98	9.0	113.8	9.0	113.8	9.0	113.8
4	——"——	d=57х3.5	"	4.52	——"——	—	—	—	—	5.0	23.1	9.0	41.58	9.0	41.58
5	Задвижка чугунная фланцевая	d=100	шт.	41.5	30ч6бр	1	41.5	2	83.0	3	124.5	3	124.5	3	124.5
6	——"——	d=50	"	18.4	——"——	—	—	—	—	1	18.4	3	55.2	3	55.2
7	Обратный клапан.	d=50	"	15.0	19ч16р	—	—	—	—	—	—	1	15.0	1	15.0
8	переход чугунный фланцевый.	d=100х70	"	11.3	5525-61	—	—	—	—	2	22.6	2	22.6	2	22.6
9	——"——	d=100х50	"	9.95	——"——	—	—	—	—	2	19.9	2	19.9	2	19.9
10	Переход стальной сварной	d=50х40	"	0.4	——"——	—	—	—	—	—	—	1	0.4	1	0.4
11	——"——	d=50х32	"	0.3	——"——	—	—	—	—	—	—	1	0.3	1	0.3
12	Прочистка чугунная	d=100	"	1.4	6942-69	1	1.4	2	2.8	2	2.8	2	2.8	2	2.8
13	——"——	d=50	"	0.5	——"——	—	—	—	—	2	1.0	2	1.0	2	1.0
14	Ревизия чугунная	d=100	"	11.3	——"——	1	11.3	1	11.3	—	—	—	—	—	—
15	Сифон-ревизия двухаборотная.	d=50	"	4.3		1	4.3	2	8.6	—	—	—	—	—	—
16	Сифон бутылочный латунный	d=50	"	—	8246-68	—	—	—	—	4	—	4	—	4	—
17	Унитаз тарельчатый типа "компакт" с косым выпуском														
	с низкорасположенным смывным бачком.		компл.	—	9156-68	2	—	3	—	5	—	6	—	9	—
19	Умывальник фаянсовый с полочкой.	500х400	компл.		14380-69	1	—	2	—	4	—	5	—	4	—
20	Писсуар настенный фаянсовый с цельноотлитым сифоном.		—"—		765-72	—	—	1	—	1	—	2	—	3	—
21	Фланцы стальные приварные.	d=100	шт.	4.8	1255-67	2	9.6	2	9.6	3	14.4	3	14.4	3	14.4
22	——"——	d=500	"	2.61	——"——	—	—	—	—	2	5.22	3	7.83	3	7.83
23	Фекальный насос 2 1/2 НФ Q=32.0 м³/час. H=9.7 м.				Рыбницкий насосный										
	h=1450 об/мин. с эл. двигателем А02-32-4 N=3.0 квт.		компл.		завод Молдавской ССР	—	—	—	—	1	—	1	—	1	—
24	Насос 1 1/2 К-6 Q=6.0-14.0 м³/час. H=20.3-14.0 м с электро-				предприятие УВД										
	двигателем А32-2 h=2900 об/мин. N=1.7 квт.		—"—		Кировской ОВЛ.	—	—	—	—	—	—	1	—	1	—
25	Бак фекальный металлический приемный.		шт.		Альбом 8 БФ-8.2; 6.6; 5.5	—	—	—	—	1	—	1	—	1	—
26	Бак запаса воды на пожаротушение.				Альбом 8 БП-5	—	—	—	—	—	—	1	—	1	—
27	Инвентарный фекальный бак.				Альбом 8 ИФ	30	—	—	—	—	—	—	—	—	—
28	Бак фекальный металлический аварийный.				Альбом 8 БФ-2	—	—	1	—						

Составил: Савич
Проверил: Бычков
Гл. конструктор: Салищев
Рук. группы: Бревдо
Ст. инженер: Гладилина

Рук. мастерской: Гл. инж. мет.

Гл. инженер проекта: Московская №18

Типовые решения систем и устройств внутреннего оборудования сооружений гражданской обороны. 1970 г.

Сводная спецификация.

ТДК-Н-1-70 часть II Раздел VII Защищенные станции фекальной перекачки.

Альбом №10 Санузлы и станции перекачки

Лист ВК-10-3

12026 (16)

gost.e-ecolog.ru

Пров: Станкевич 10-XI-82 г. Кон: Климец