ТДК-Н-1-88

Часть II

Раздел II

gost.e-ecolog.ru

АЛЬБОМ ТИПОВЫХ РЕШЕНИЙ
СИСТЕМ И УСТРОЙСТВ ВНУТРЕННЕГО ОБОРУДОВАНИЯ
СООРУЖЕНИЙ ГРАЖДАНСКОЙ ОБОРОНЫ

ТДК-Н-1-68

ЧАСТЬ II

РАЗДЕЛ II

ЗАЩИТНЫЕ УСТРОЙСТВА НА ВОЗДУХОЗАБОРАХ ВОЗДУХОВЫБРОСАХ И ГАЗОВЫХЛОПАХ

Разработан
Управлением „Моспроект-1"

Введен в действие
управлением „Моспроект-1"
17 декабря 1968г. приказ № 362-р.

Объект 18-68-1101

Арх. №

Содержание раздела

NN п/п	Наименование	Марка и № листа	№ стр. альб.
1	Содержание раздела	КС-II-1	2 и 3
2	УЗС на воздуховоде, в камере (закрытое и открытое исполнение), в проеме и в вентшахте.	КС-II-2	4
3	МЗС в камере (закрытое и открытое исполнение), в вентшахте и на воздуховоде	КС-II-3	5
4	Установка УЗС-25 в дверном проеме.	КС-II-4	6
5	Коробка для установки УЗС-1 в камере (закрытое исполнение)	КС-II-5	7
6	Коробка для установки УЗС-1 в камере (открытое исполнение)	КС-II-6	8
7	Коробка для установки УЗС-1 на воздуховоде. Общий вид.	КС-II-7	9
8	Коробка для установки УЗС-1 на воздуховоде и в камере. Детали.	КС-II-8	10
9	Коробка для установки МЗС на воздуховоде. Общий вид.	КС-II-9	11
10	Коробка для установки МЗС на воздуховоде. Детали.	КС-II-10	12
11	Железобетонная вентшахта для установки МЗС. Опалубка и армирование.	КС-II-11	13
12	Железобетонная вентшахта для установки МЗС. Спецификация арматуры. Общий вид закладной детали. Спецификация	КС-II-12	14
13	Железобетонная вентшахта для установки МЗС. Закладная деталь	КС-II-13	15

NN п/п	Наименование	Марка и № листа	№ стр. альбом
	Приложение: чертежи в/ч. 83582		
1	Техническое описание противовзрывного устройства, шифр „МЗС".	КС-II-14	16
2	Противовзрывное устройство МЗС для установки на оголовке воздуховода.	КС-II-15	17
3	Противовзрывное устройство МЗС переходник и кожух.	КС-II-16	18
4	Малогабаритная защитная секция	КС-II-17	19
5	Малогабаритная защитная секция Решетка.	КС-II-18	20
6	Малогабаритная защитная секция. Рамка. Прокладка.	КС-II-19	21
7	Техническое описание противовзрывных устройств, шифр „УЗС"	КС-II-20	22
8	Техническое описание противовзрывных устройств, шифр „УЗС" (продолжение)	КС-II-21	23
9	Унифицированная защитная секция УЗС-1.	КС-II-22	24
10	Унифицированная защитная секция УЗС-1. Рама.	КС-II-23	25
11	Унифицированная защитная секция УЗС-1. Решетка.	КС-II-24	26
12	Противовзрывное устройство УЗС-8	КС-II-25	27

NN п/п	Наименование	Марка и № листа	№ стр. альбом
13	Противовзрывное устройство УЗС-8. Секция	КС-II-26	28
14	Противовзрывное устройство УЗС-8. Рама.	КС-II-27	29
15	Противовзрывное устройство УЗС-8. Рама.	КС-II-28	30
16	Противовзрывное устройство УЗС-25.	КС-II-29	31
17	Противовзрывное устройство УЗС-25 Рама	КС-II-30	32
18	Противовзрывное устройство УЗС-25. Рама двери.	КС-II-31	33
19	Противовзрывное устройство УЗС-25. Дверь.	КС-II-32	34

Деталировочные чертежи секции „МЗС" и „УЗС" и противовзрывные устройства УЗС-8 и УЗС-25, разработанные в/ч. 83582, передаются заводу-изготовителю по указанию штаба Г.О. СССР.

Гл. АПУ Управление МОСПРОЕКТ-1 Мастерская №18	Гл. инж. управл.	Кириллов		
	Рук. мастерск.	Савич		
	Рук. гр. архитект.	Синицина		
	Гл. конструкт.	Салищев		
	Гл. инж. пр.	Попов		
	Исполнил			
	Гл. инж. пр.	Гончарова		

1968 г.	Альбом типовых решений систем и устройств внутреннего оборудования сооружений гражданской обороны	Содержание раздела	Типовой проект ТДК-Н-1-68 Часть II. Раздел II Защитные устройства на воздухозаборах, воздуховыбросах и газовыхлопах.	Лист КС-II-1

Объект 18-68-110.1

Арх. н-

Главн. инж. управления Мастерская № 18 — Синицина

Рук. гр. арх. — Гончарова

Гл. инж. проекта — Гончарова

Гл. конструктор — Попов Л. А.

Гл. архитектор проекта — Сотницев Г. Б.

Нач. сект. — Савич В. С.

Мастерская — Исполнил: Колчерова, Проверил: Синицына

УЗС-1 на воздуховоде

УЗС-1 в камере (закрытое исполнение)

УЗС-1 в камере или тамбуре (открытое исполнение)

УЗС-1 в проеме (УЗС-8)

УЗС-1 в вентшахте

1-1

2-2

3-3

4-4

5-5

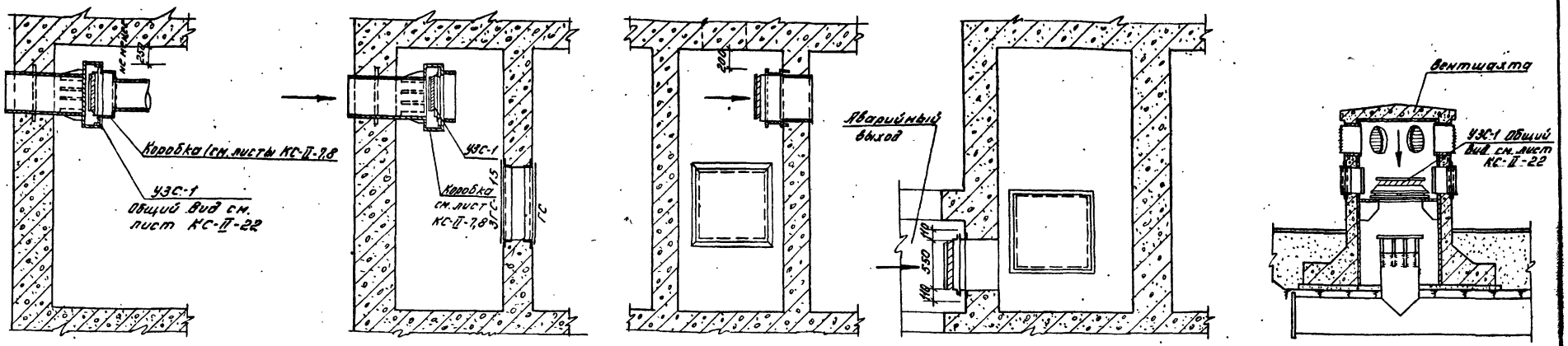

План

План

План

План

План

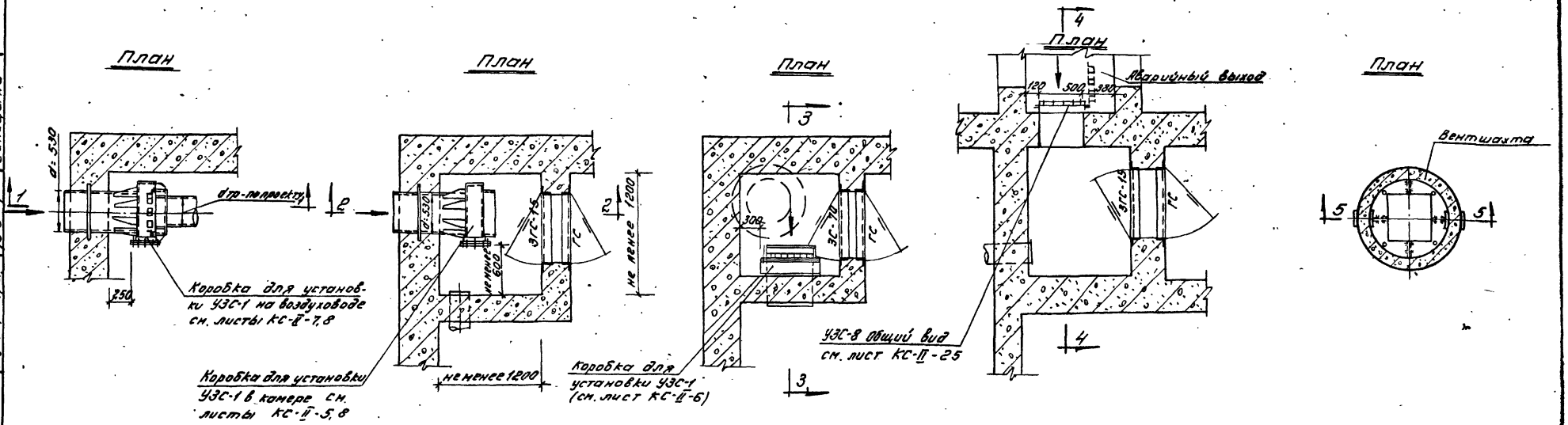
Ø=530
Ø=530
Ø=325
Ø=325
Ø=325

Объект 18-68-1101

Арх. №

МЗС в камере (закрытое исполнение)

Разрез 1-1

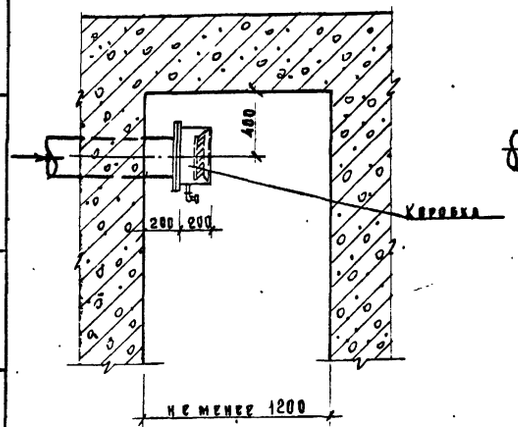

МЗС в камере (открытое исполнение)

Разрез 2-2

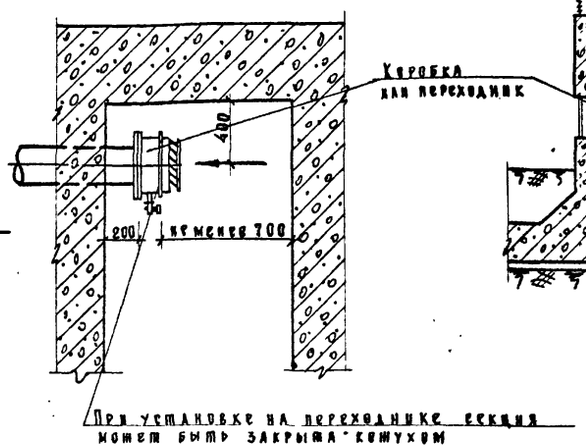

МЗС в железобетонной вентшахте

Разрез 3-3

Разрез 4-4

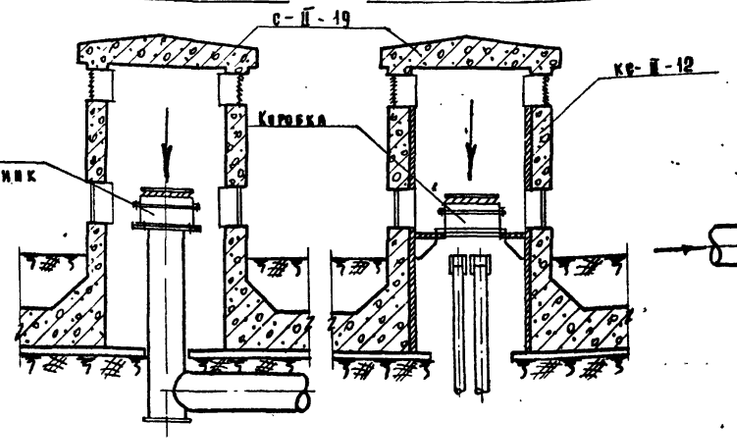

МЗС на воздуховоде

Разрез 5-5

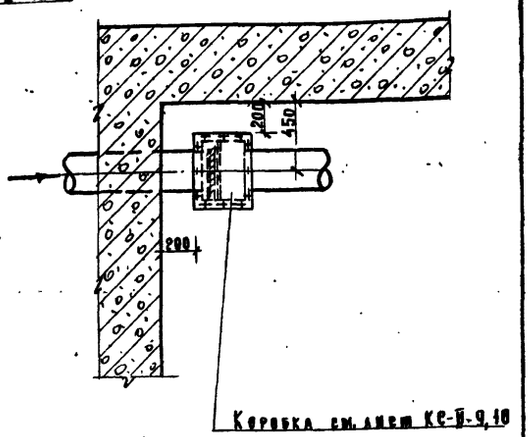

План

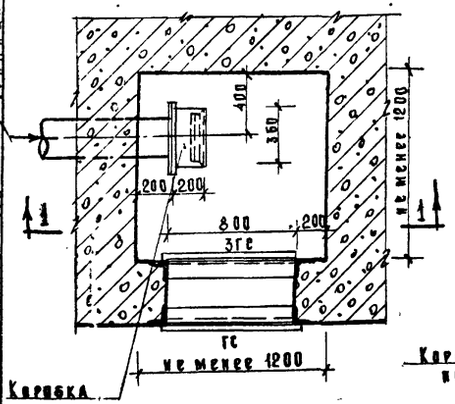

План

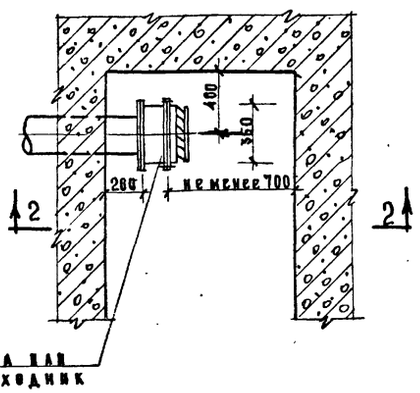

План

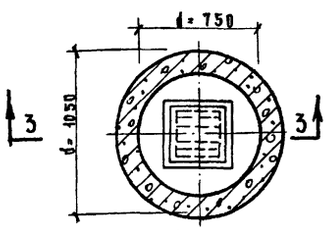

План

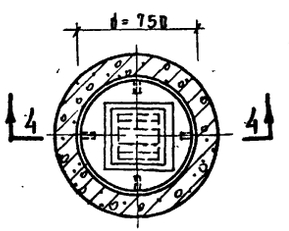

План

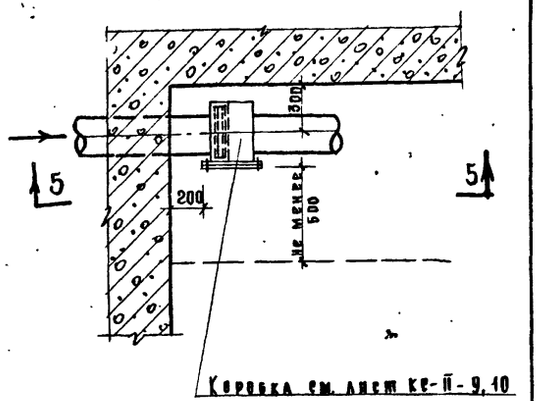

Примечания:

1. Стрелками показано направление нагрузки.

1968 г.	Альбом типовых решений систем и устройств внутреннего оборудования сооружений гражданской обороны	МЗС в камере (закрытое и открытое исполнение), в вентшахте и на воздуховоде.	Типовой проект ТА-К-Н-1-68 Часть II. Раздел II. Защитные устройства на воздухозаборах, воздуховыбросах и газовыхлопах	Лист кс-II-3

Главапу управления МОСПРОЕКТ-1 Мастерская № 18

Рук. мастерск. Гл. конструкт. Гл. инж. пр-та Гл. инж. пр-та Рук. гр. арх.

Савич Салищев Попов Гончарова Синицина

Исполнил Копировал Проверил

Каткова Семенова Синицина

10275 4

Фасад

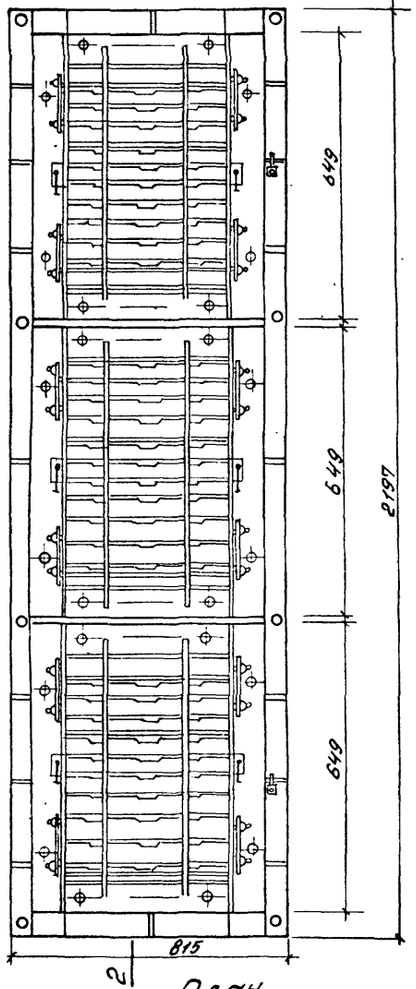

План

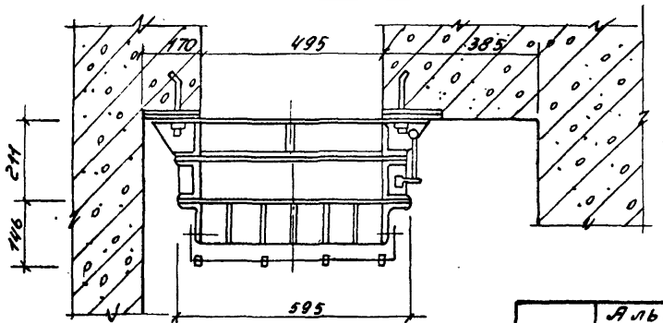

Узел-1

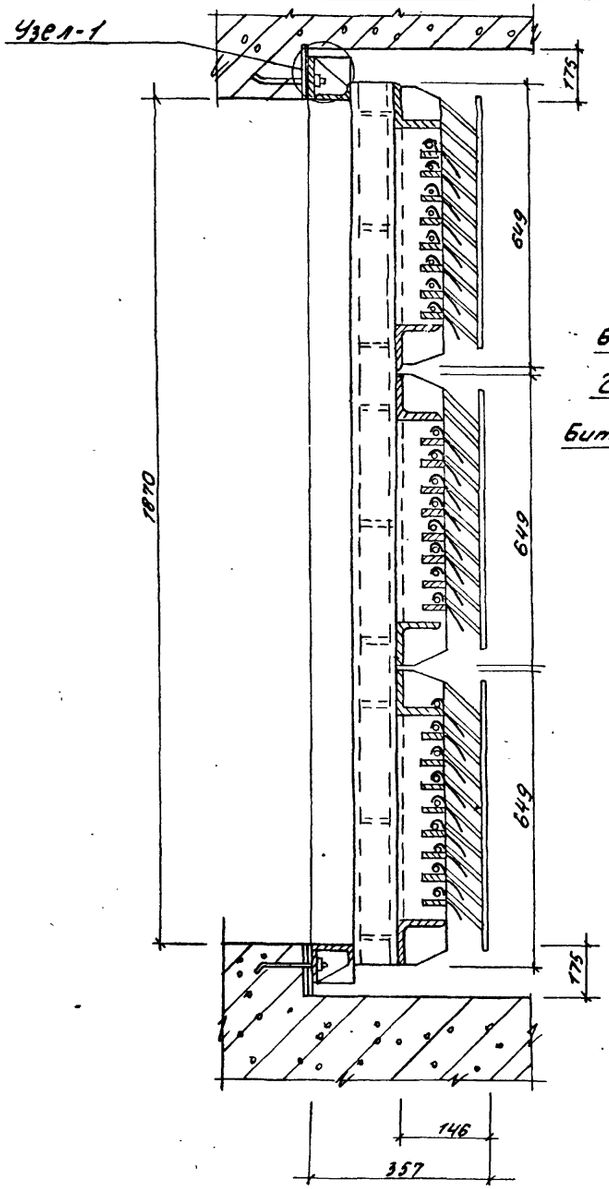

Разрез по 2-2

Узел-1

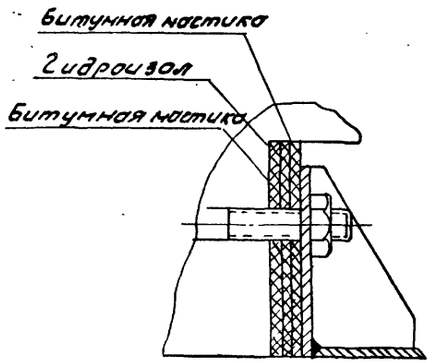

1968	Альбом типовых решений систем и устройств внутреннего оборудования сооружений гражданской обороны	Установка в дверном проеме УЗС-25	Типовой проект ТДГ-И-68 Часть II Раздел II Защитные устройства на воздухозаборах, воздуховыбросах и газовыхлопах	Лист КС-II-4

Объект 18-68-110

Арх. №

Коробкина Семенова Ткачёва

Исполнил Колодкин Проворов

Завед. Синицын Попов Пичугина Синицина

Гл. инж. проекта Рук. гр. Фохт

Гл. инж. управления Мосгорпроект-1 Мастерская №18

1-1

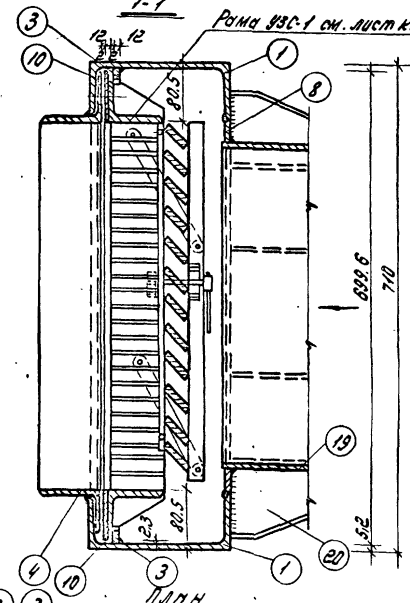

План

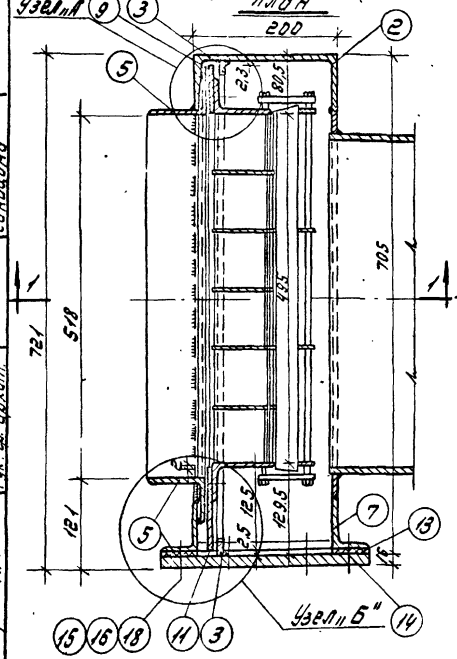

Вид сверху

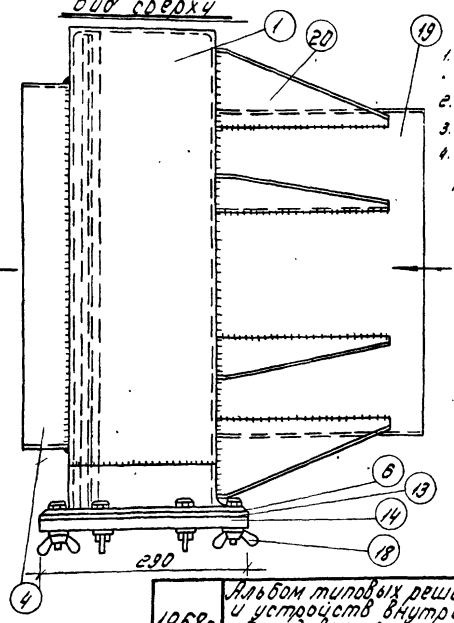

Узел „А"

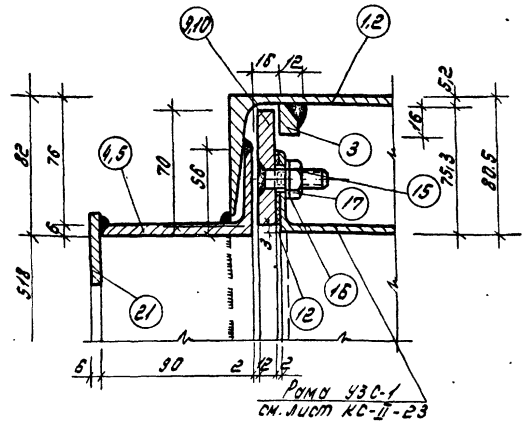

Узел „Б"

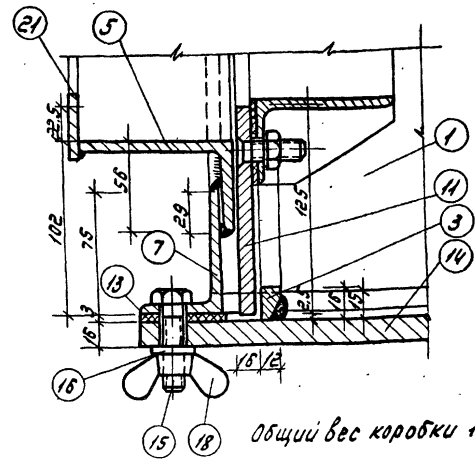

Общий вес коробки 161.78кг.

Примечания:

1. Стрелка показывает направление нагрузки.
2. Сечения 2-2 и 3-3 см. лист КС-II-7.
3. Детали коробки см. лист КС-II-8.
4. Позиция 21 (узлах А и Б) привариваются только к коробке при установке УЗС-1 на воздуховоде (общий вид лист КС-II-7).

20	Косынки из стали полосовой прокатной - 120х6	250	8	0.94	7.52	103-57
19	Патрубок из стальной трубы d=480х9	300	1	27.8	27.80	8792-58
18	Барашек М12-1	—	14	0.025	0.35	3032-66
17	Гайка М12	—	8	0.0172	0.14	5915-62
16	Шайба 12-011	—	22	0.00345	0.08	10450-68
15	Болт М12х50	—	22	0.0593	1.30	7798-62
14	Крышка коробки. Сталь прокатная широкополосная - 290х16	810	1	29.15	29.15	82-57
13	Паронитовая прокладка δ=3мм	190х810	1	0.26	0.26	481-58
12	Паронитовая прокладка δ=3мм	555х800	1	0.30	0.30	481-58
11	То же -125х12	695	1	8.20	8.20	"
10	То же -70х12	499	2	3.28	6.56	"
9	Элемент рамы для крепления УЗС-1 Сталь прокатная полосовая- 70х12	695	1	4.57	4.57	103-57
8	То же Сталь прокатная широкополосная - 549х6	555	1	5.85	5.85	82-57
7	То же ∠75х50х6	810	2	4.17	8.34	"
6	То же ∠75х50х6	288	2	1.55	3.10	"
5	То же ∠90х56х6	658	2	4.17	8.34	8510-57
4	Элемент коробки ∠90х56х6	630	2	4.00	8.00	8510-57
3	Сталь прокатная полосовая - 16х12	680	4	1.02	4.08	103-57
2	То же ⊏N20	710	1	12.88	12.88	8240-56
1	Элемент коробки ⊏N20	690	2	12.48	24.96	8240-56
№№ поз.	Наименование	Длина мм	кол. шт	1 поз.	Общий вес кг.	ГОСТ

1968г

Альбом типовых решений систем и устройств внутреннего оборудования сооружений гражданской обороны.

Коробка для установки УЗС-1 в камере (закрытое исполнение).

Типовой проект ТПХ-Н-1-68 Часть II Раздел II Защитные устройства на воздухозаборах, воздуховыбросах и газовых клапанах

Лист КС-II-5

10275 6

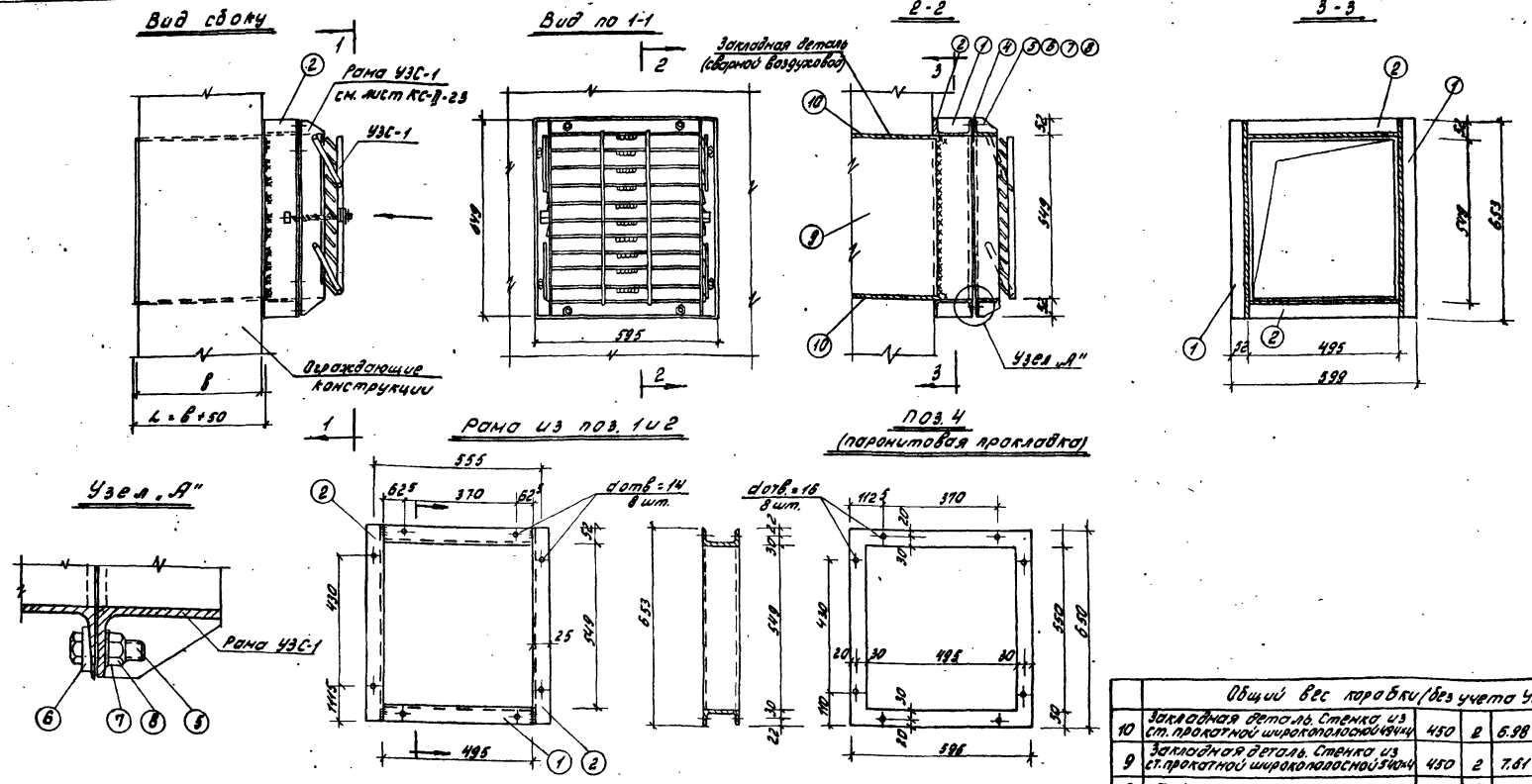

Примечания:

1. Стрелкой показано направление нагрузки.
2. Соединение элементов производить на сварке электродом марки Э-42 сплошным швом h шв = 8 мм.
3. Коробку после изготовления покрасить масляной краской за 2 раза.
4. Общий вид УЗС-1 см. лист КС-II-22.
5. Воздуховод закрепить на арматуре.

	Общий вес коробки (без учета УЗС) - 56.70 кг.					
10	Закладная деталь. Стенка из ст. прокатной широкополосной 494×4	450	2	6.98	13.96	82-57
9	Закладная деталь. Стенка из ст. прокатной широкополосной 540×4	450	2	7.61	15,22	82-57
8	Гайка М12	–	8	0,0172	0,14	5915-62
7	Шайба 12-011	–	8	0,0349	0,28	10450-68
6	Шайба 12-005	–	8	0,0348	0,28	10906-66
5	Болт М 12×40	–	8	0,050	0,40	7798-62
4	Паронитовая прокладка δ=3мм	–	1	0,2	0,20	481-58
3	Анкер Ф 12 А I	660	4	0,585	2,34	
2	Элемент рамы [N12	653	2	6,79	13,58	8240-56
1	Элемент рамы [N 12	494	2	5,14	10,28	8240-56
NN поз.	Наименование	Длина в мм.	Кол.	1 поз. Вес (кг.)	Общ. Вес (кг.)	ГОСТ

1968	Альбом типовых решений систем и устройств внутреннего оборудования сооружений гражданской обороны	Коробка для установки УЗС-1 в камере (открытое исполнение)	Типовой проект ТДК-М-1-66 Часть II Раздел II Защитные устройства на воздухозаборах, воздуховыбросах и газовых лапах	Лист КС-II-6

Объект 18-68-1101 Арх. N-

Главное управление Моспроект-1 Мастерская N 18

Рук. мастерской	Гл. конструктор	Гл. инж. проекта	Рук. гр. арх.
Гл. инж. проекта	Собич. В.С.	Салищев Г.Б.	Попов Я.Г.	Гончарова	Гинчина
Исполнил	Колодобал	Проверил	Гончарова
Ковригина	Гончарова

1-1

2-2

3-3

Рама УЗС-1 см. лист КС-II-21

hшв.=4 мм.

hшв.=8 мм

Общий вес коробки 167.73 кг.

Узел „А"

Узел „Б"

П.план

Вид сверху

N поз.	Наименование	Длина мм.	Кол. шт.	1 поз.	Общий вес в кг.	ГОСТ
21	Элемент коробки Сталь прокатная широкополосная 5	510	1	5.95	5.95	82-57
20	Косынки из стали прокатной полосовой -120х6	250	8	0.94	7.52	103-57
19	Патрубок из стальной трубы ø	300	1	27.8	27.80	8732-58
18	Барашек М-12-001		14	0.025	0.35	3032-66
17	Гайка М12		8	0.0172	0.14	5915-62
16	Шайба 12-011		22	0.00349	0.08	10450-68
15	Болт М 12х50		22	0.0593	1.30	7798-62
14	Крышка коробки. Сталь прокатная широкополосная -290х16	810	1	29.15	29.15	82-57
13	Паронитовая прокладка δ=3мм.	190х810	1	0.26	0.26	481-58
12	Паронитовая прокладка δ=3мм.	655х1600	1	0.3	0.30	481-58
11	Тоже -125х12	695	1	8.20	8.20	—"—
10	Тоже -70х12	499	2	3.28	6.56	—"—
9	Элемент рамы для крепления УЗС-1. Сталь прокатная полосовая -70х12	695	1	4.57	4.57	103-57
8	Тоже. Сталь прокатная Широкополосная 9- 549х6	555	1	5.85	5.85	82-57
7	Тоже L 75х50х6	810	2	4.17	8.34	—"—
6	Тоже L 75х50х6	288	2	1.55	3.10	—"—
5	Тоже L 90х56х6	658	2	4.17	8.34	8510-57
4	Элемент коробки L 90х56х6	630	2	4.00	8.00	8510-57
3	Сталь прокатная полосовая -16х12	660	4	1.02	4.08	103-57
2	Тоже С N-20	710	1	12.88	12.88	8240-56
1	Элемент коробки С N-20	690	2	12.48	24.96	8240-56

Примечание

1. Стрелкой показано направление нагрузки.
2. Общий вид УЗС-1 см. КС-II-22.
3. Узлы А и Б см. лист КС-II-5.

1968г. Альбом типовых решений систем и устройств внутреннего оборудования сооружений гражданской обороны

Коробка для установки УЗС-1 на воздуховоде. Общий вид.

Типовой проект ТДК-Н-1-68 Часть II. Раздел II. Защитные устройства на воздухозаборах, воздуховыбросах и газовыхлопах

Лист КС-II-7

Объект 18-68.1101

Арх. N.

Главный инженер проекта — Романов

Главный архитектор — Кулешов

Проверил — Синицина

Гл. конструктор — Попов

Гл. инж. проекта — Романов

Рук. гр. арх. — Синицина

Исполнил — Савин

Рук. мастерской — Шишкин

Главное управление Мосгорпроект-1 Мастерская N-18

План

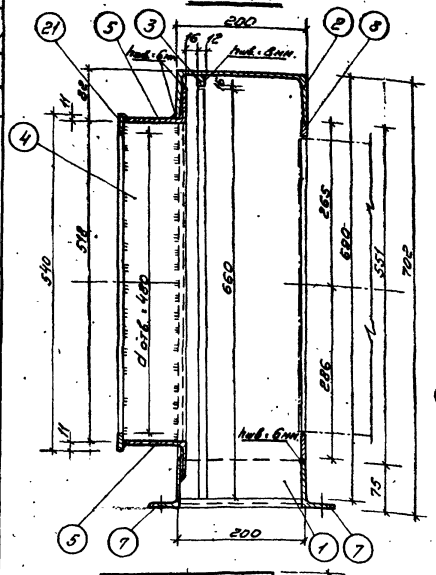

Рама из швеллеров поз. 1 и 2

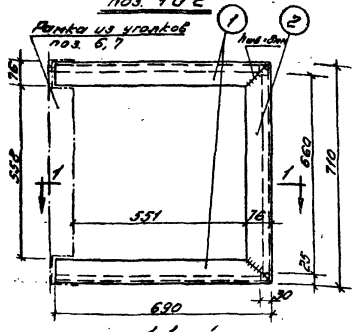

Рамка из уголков поз. 4 и 5

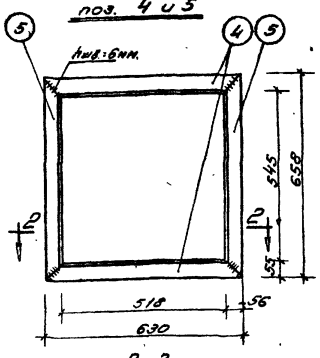

Рамка из уголков поз 6,7

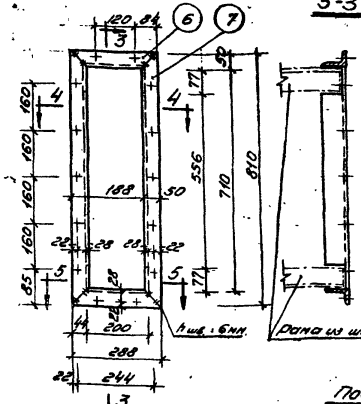

3-3

4-4

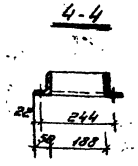

5-5

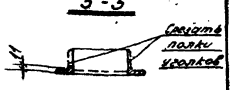

1-1

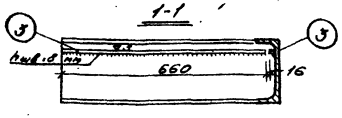

2-2

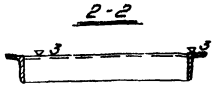

Позиция 7

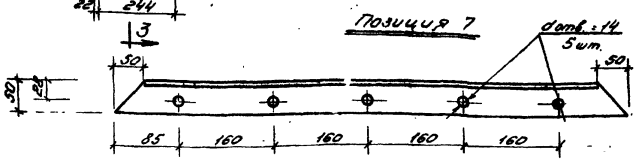

Позиция 6

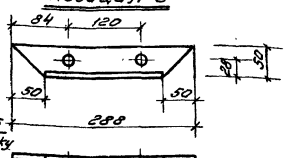

Позиция 8

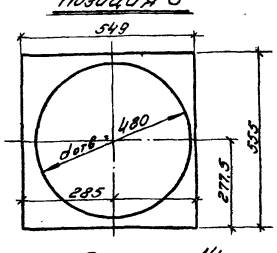

Позиция 21

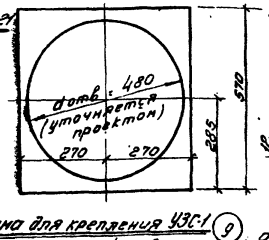

Б-Б

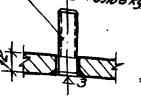

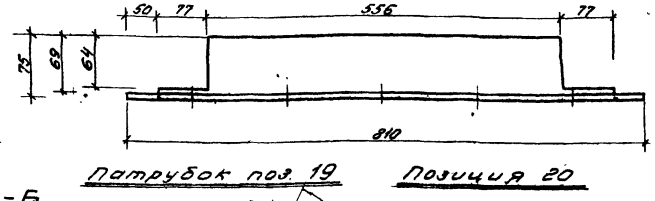

Рама для крепления УЗС-1

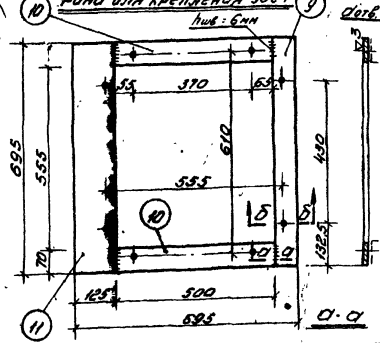

Позиция 12

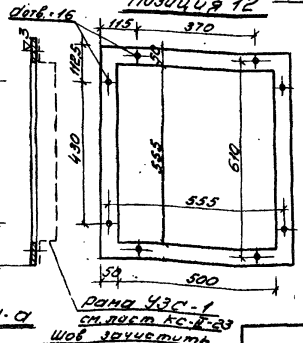

Позиция 13

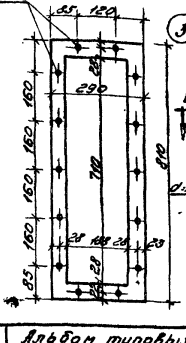

Позиция 14

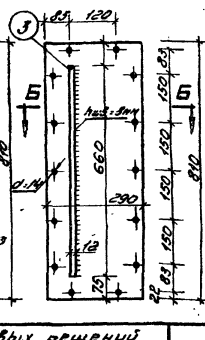

Б-Б

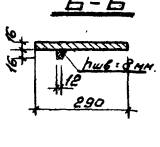

Патрубок поз. 19

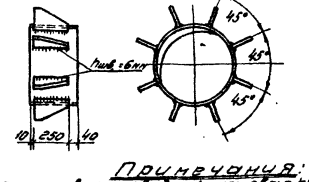

Позиция 20

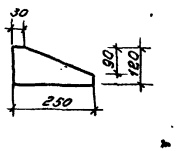

Примечания:

1. Соединения элементов производить на сварке электродом марки Э-42 сплошным швом высотой h шв.: 6-8 мм. ГОСТ 9467-60.
2. Отверстия в деталях поз. 6, 7, 14 сверлить попарно.
3. Для коробки (УЗС-1 в камере - закрытое исполнение) поз. 21 не изготовлять.
4. Общий вид коробки см. лист КС-II-5, 7.
5. Окраске подлежат все поверхности деталей и узлов за исключением: резьбовых, оцинкованных, трущихся деталей из паронита.
6. Красить масляной краской за 2 раза.

Рама УЗС-1

см. лист КС-II-23

Шов зачистить

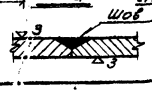

О-О

1968	Альбом типовых решений систем и устройств внутреннего оборудования сооружений гражданской обороны	Коробка для установки УЗС-1 на воздуховоде и в камере. Детали.	Типовой проект ТПК-N-1-68 Часть II. Раздел II. Защитные устройства на воздухозаборах, воздуховыпусках и газовых полах.	Лист КС-II-8

10275 9

Объект 18-68-110

Арх. №

1-1 (М 1:5)

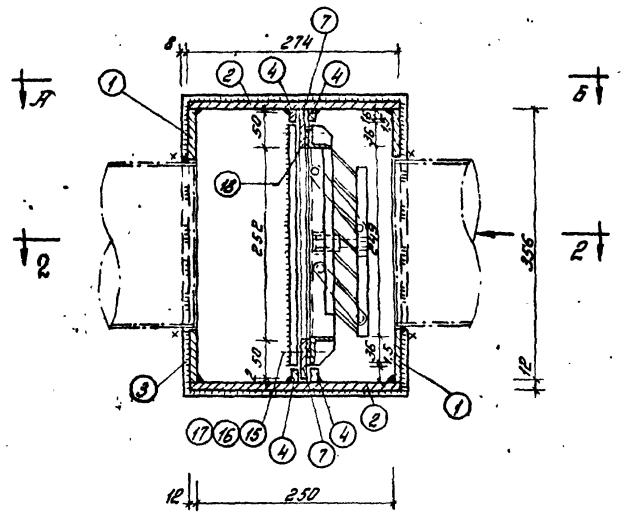

3-3

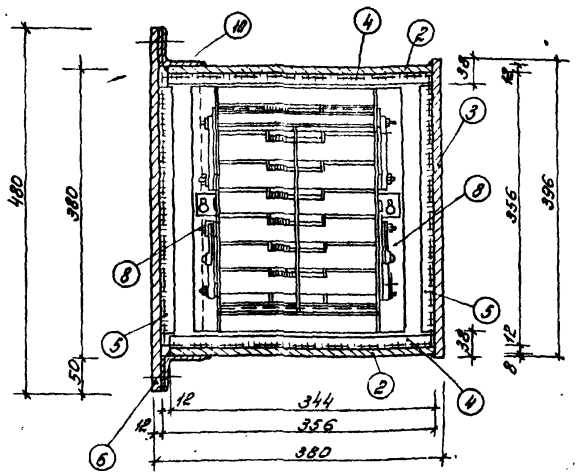

По В-Г

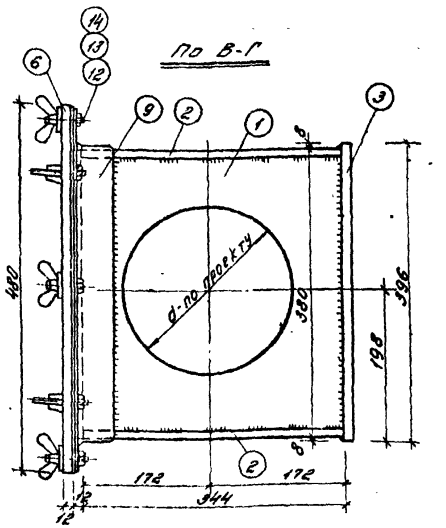

Общий вес коробки (без МЗС) - 77,07 кг.

2-2 (план)

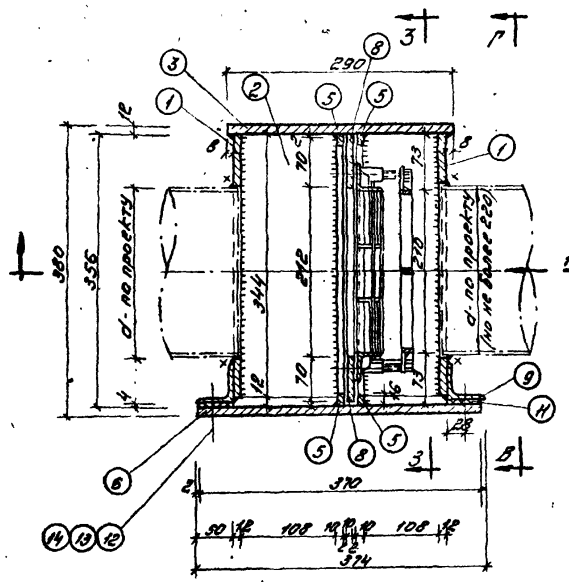

по А-Б (план)

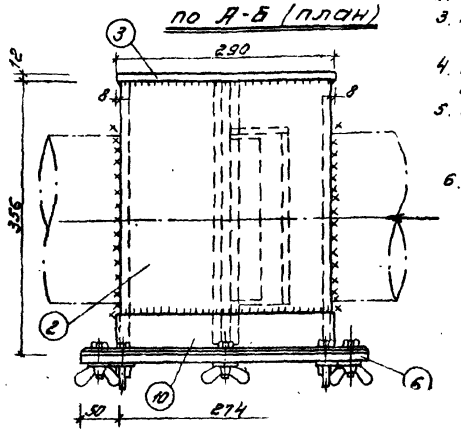

Примечания:

1. Конструкция коробки и детали даны на листе КС-II-10.
2. Общий вид МЗС дан на листе КС-II-17.
3. Паронитовая прокладка поз. 18 дана на листе КС-II-19.
4. „МЗС" крепится к раме поз. 7, 8 болтами М10.
5. Грунтовать грунтовкой № 138 ГОСТ 4056-63 и красить масляной краской два раза.
6. Стрелка указывает направление нагрузки.

NN поз.	Наименование	Длина мм.	Кол. шт.	Вес кг. 1 поз.	Вес кг. Общий	ГОСТ
18	Паронитовая прокладка δ=3 мм.	—	1	0,7	0,10	481-58
17	Гайка М10	—	8	0,012	0,10	5915-62
16	Шайба 10.011	—	8	0,021	0,02	10450-68
15	Болт М10×35	—	8	0,0326	0,26	1798-62
14	Барашек М12-1	—	12	0,025	0,30	3032-66
13	Шайба 12.011	—	12	0,00349	0,04	10450-68
12	Болт М12×45	—	12	0,0549	0,65	7798-62
11	Паронитовая прокладка δ=4 мм.	—	1	0,30	0,30	481-58
10	∟ 50×5	374	2	1,41	2,82	8509-57
9	∟ 50×5	480	2	1,81	3,62	8509-57
8	Ст. прокатная полосовая - 70×10	352	2	1,94	3,88	103-57
7	Ст. прокатная полосовая - 50×10	211	2	0,83	1,66	103-57
6	Ст. прокатная широкополосная - 370×12	480	1	17,3	17,3	82-57
5	Ст. прокатная полосовая - 16×10	320	4	0,408	1,64	103-57
4	Ст. прокатная полосовая - 16×10	343	4	0,43	1,72	103-57
3	Ст. прокатная широкополосная - 290×12	396	1	10,76	10,76	82-57
2	Ст. прокатная широкополосная - 343×12	274	2	8,95	17,90	82-57
1	Ст. прокатная широкополосная - 343×12	355	2	11,4 / 7,15	14,30	82-57

1968	Альбом типовых решений систем и устройств внутреннего оборудования сооружений гражданской обороны	Коробка для установки МЗС на воздуховоде. Общий вид.	Типовой проект ТПК-Н-1-62 Часть II Раздел II Защитные устройства на воздухозаборах, воздуховыбросах и газовых полах. Лист КС-II-9

Гл. инж. проекта Гончарова Л.К.
Гл. инж. проекта Гончарова Л.К.
Рук. гр. арх. Синицина В.Р.
Рук. мастерской Моспроект-1 Гончарова Л.К.
Главный инженер

Исполнил Сович В.С.
Копировал Салищев Г.Б.
Проверил Попов В.Я.
Гончарова Л.К.

Объект 18-68-1101

Арх. N-

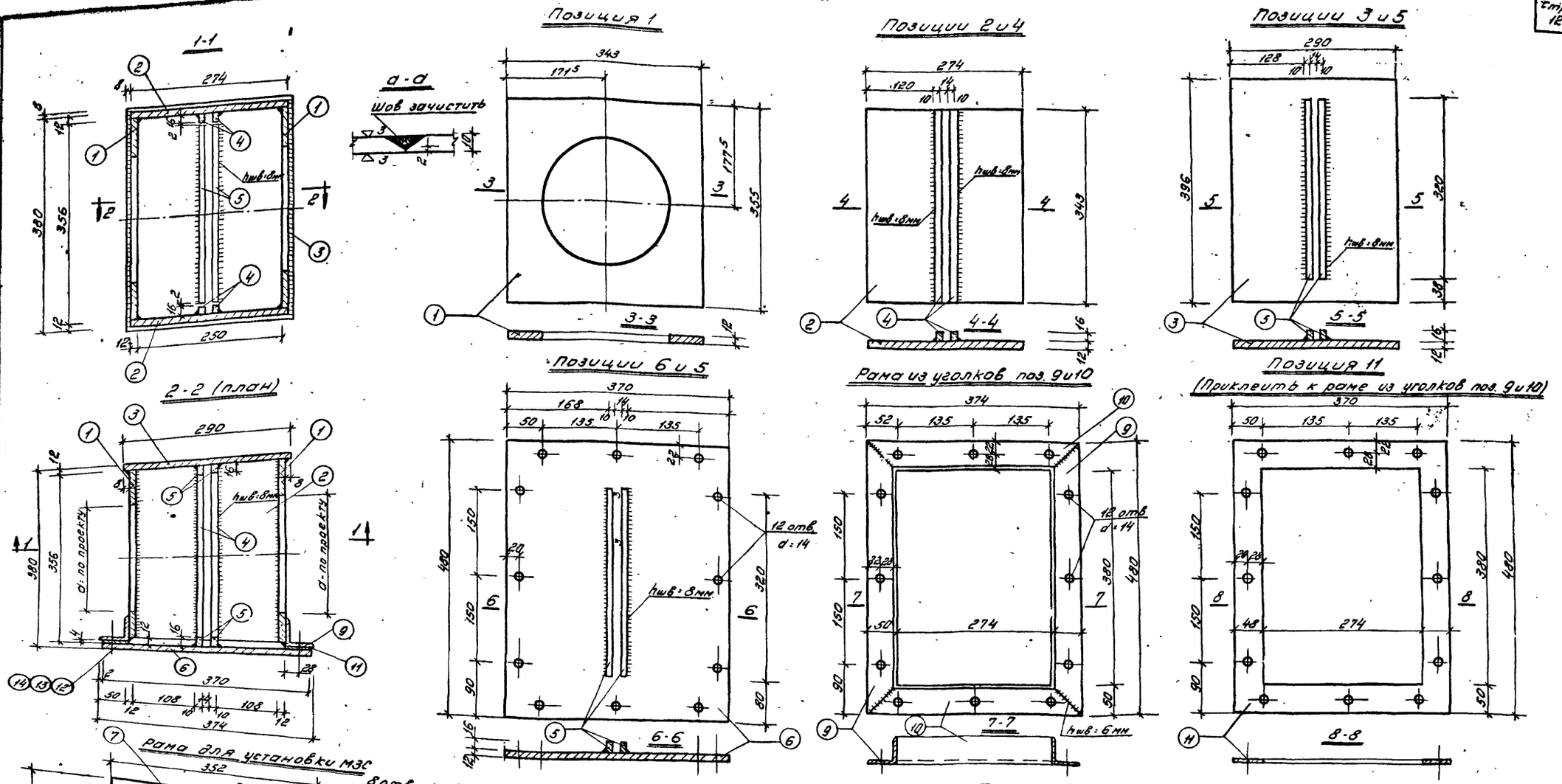

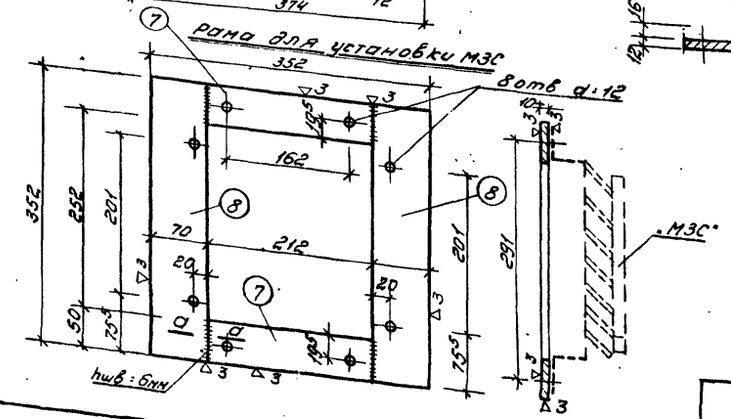

Примечания:

1. Переход от шва к основному материалу должен быть плавным без подрезов.
2. Варить электросваркой, электродами марки Э-42А ГОСТ 9467-60.
3. Отверстия в раме поз. 9, 10 и 8 крышке поз. 6 сверлить попарно.
4. Общий вид коробки с установкой секции УЗС-1 см. лист КС-II-5,7
5. Грунтовать грунтовкой ГФ-20 ГОСТ 4056-63 и красить масляной краской за два раза,
6. Допуски по перекосам и размерам 1 мм.

1968	Альбом типовых решений систем и устройств внутреннего оборудования сооружений гражданской обороны	Коробка для установки МЗС на воздуховоде. Детали.	Типовой проект ТДК-Н-1-68 Часть II Раздел II Защитные устройства на воздухозаборах, воздуховыбросах и газовых лодах	Лист КС-II-10

Глав АПУ Управление Моспроект-1 Мастерская N-18

Рук. мастерской | Гл. конструктор | Гл. инж. проекта | Гл. инж. проекта | Рук. гр. арх.

Савич В.С. | Салищев Г.Б. | Попов А.А. | Гончарова Л.А. | Синицина В.А.

Исполнил | Копировал | Проверил

Гончарова

10275 11

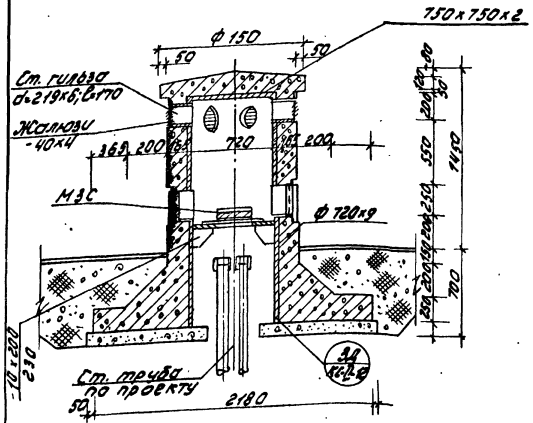

5-5

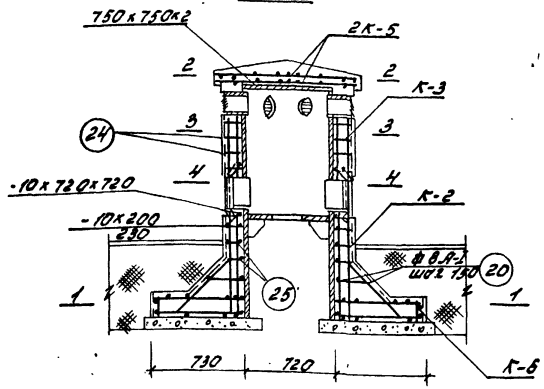

2-2

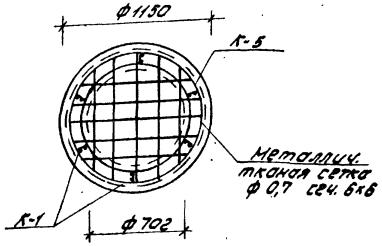

1-1

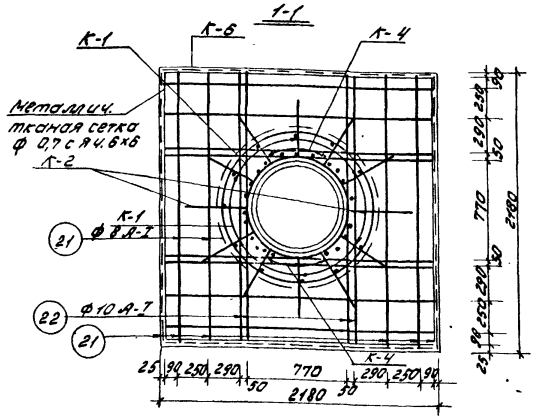

4-4

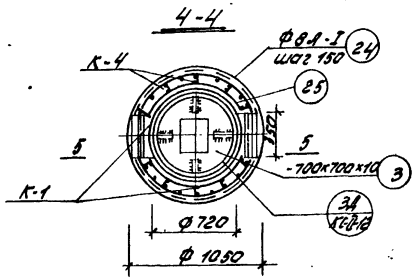

3-3

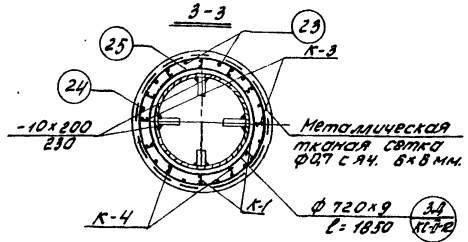

Расход материалов

N п.п.	Наименование	Ед. изм.	Кол-во
1.	Бетон М „200"	м3	1.9
2	Арматура ж.бет. конструк.	кг.	182.07
3	Расход арматуры на 1м3 бет	кг	96
4	Затирка поверхности	м2	14.50
5	Обмазка горячим битумом за 2р. (горизонт. поверх.)	м2	2.05
6	То же (вертик. поверхность)	м2	3.65
7	Закладная деталь	кг	385
8	Установка смотров. люка	кг	
9	Бетонная подготовка М 50	м3	0.55

Примечания:

1. Спецификацию арматуры и закладную металлическую деталь см. лист КС-II-12. КС-II-13.
2. Арматурные каркасы см. лист КС-II-12.
3. Концы каркаса К-1 приварить к каркасу К-5.

1958	Альбом типовых решений систем и устройств внутреннего оборудования сооружений гражданской обороны	Железобетонная вентшахта для установки МЗС Опалубка и армирование.	Типовой проект ТПК-44-1-68 Часть -II Раздел-II Защитные устройства на воздухозаборах, воздуховыбросах и газовых ходах	Лист КС-II-11

Спецификация арматуры вентшахты с установкой МЗС

Тип кар каса	Эскиз	№№ поз.	Диаметр сеч. ар-ры ф мм	Длина мм	Кол-во штук на 1 карк.	Кол-во штук на все	Общая длина м
К-1 6шт	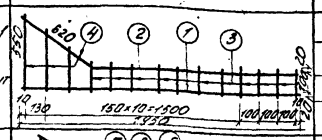	1	16А-II	1950	1	6	11,7
		2	16А-II	2130	1	6	12,8
		3	8А-I	140	11	66	9,24
		4	8А-I	270÷570	3	18	7.56
К-2 2шт	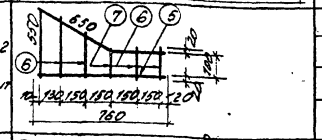	5	16А-II	760	1	2	1.52
		6	16А-II	940	1	2	1,88
		7	8А-I	140	3	6	0,84
		8	8А-I	270÷570	3	6	2.52
К-3 2шт	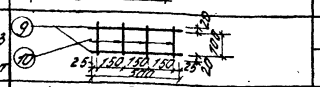	9	16А-II	500	2	4	2.0
		10	8А-I	140	4	8	1,12
К-4 4шт	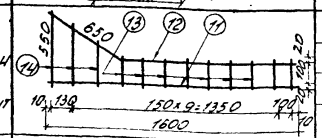	11	16А-II	1600	1	4	6,4
		12	16А-II	1780	1	4	7,1
		13	8А-I	140	9	36	5,04
		14	8А-I	270÷570	3	12	5.05
К-5 2шт	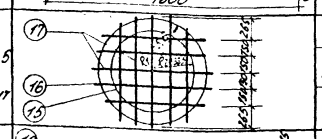	15	8А-I	2420	1	2	4.84
		16	8А-I	3550	1	2	7,1
		17	8А-I	960÷1130	10	20	21.0
К-6 4шт	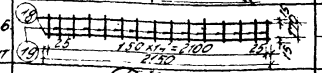	18	8А-I	2150	2	8	17,2
		19	6А-I	200	15	60	12,0
Отдельные стержни	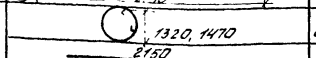	20	8А-I	4140/4620	—	1/1	8.76
	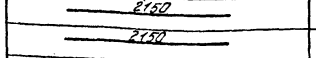	21	8А-I	2150	—	12	25.8
	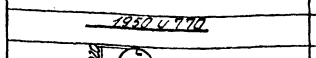	22	10А-I	2150	—	16	34.4
	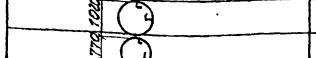	23	10А-I	770/1950	—	4/8	18.67
	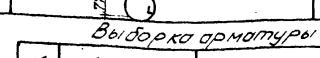	24	8А-I	3360	—	7	23.5
	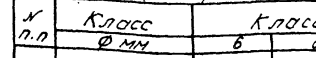	25	8А-I	2420	—	9	21.7

Выборка арматуры вентшахты с МЗС

№ п.п	Класс ф мм	Класс А-I 6	Класс А-I 8	Класс А-I 10	Класс А-II 16	Тканая сетка ф0,7 с яч. 6х6 мм
1	Общая длина м	12.0	162.2	53,07	43,5	13,7 м²
2	Общий вес кг	2.67	64.0	32,7	68,5	15,2
	Итого:					183,07кг

Закладная деталь ЗД

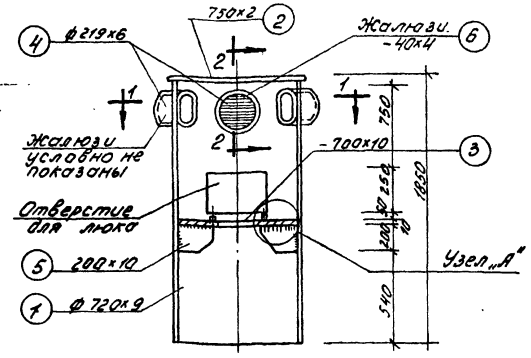

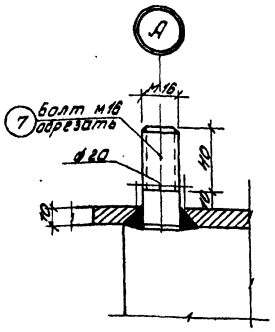

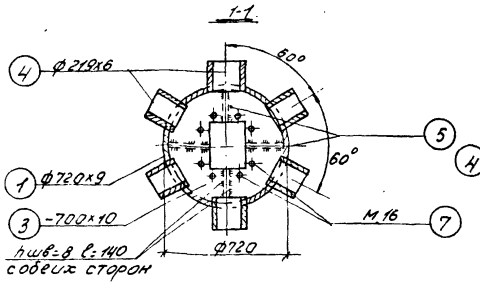

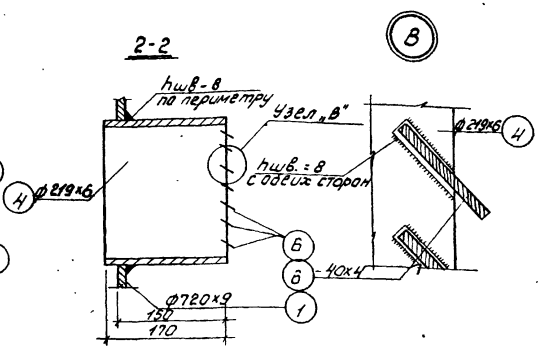

Вес марки – 384.98 кг.

Марка	№№ поз	Наименов.	Кол-во шт.	Материал	Кол-во матер. м	Един. вес в кг	Общ. вес в кг
Закладная деталь	7	Болт М16×60 8		—		0,167	1,36
	6	-40×4	42	Сталь полосовая	80÷205	0,19	7,98
	5	-200×10	4	Сталь полосовая	0,23	3,61	14,44
	4	Труба	6	Труба ст. ф219×6	0,17	5,36	32.16
	3	-700×10	1	Сталь широкополосная	0,7	30,22	30,22
	2	-750×2	1	Сталь широкополосн.	0,75	6.92	6.92
	1	Труба	1	Труба ст. ф720×9	1,85	291.9	291.9

Спецификация металла на марку ЗД

Примечания:

1. Все неоговоренные швы hшв=4мм
2. Сварку производить электродами Э-42
3. После установки, все металлические детали покрасить масляной краской за 2 раза
4. Расход тканой сетки учтен для „безопалубочного бетонирования."

1968	Альбом типовых решений систем и устройств внутреннего оборудования сооружений гражданской обороны	Железобетонная вентшахта для установки МЗС. Спецификация арматуры. Общий вид закладной детали. Спецификация	Типовой проект ТК-Н-1-68 Часть II Раздел II Защитные устройства на воздухозаборах, воздуховыбросах и газовых лапах	Лист ГС-II-12

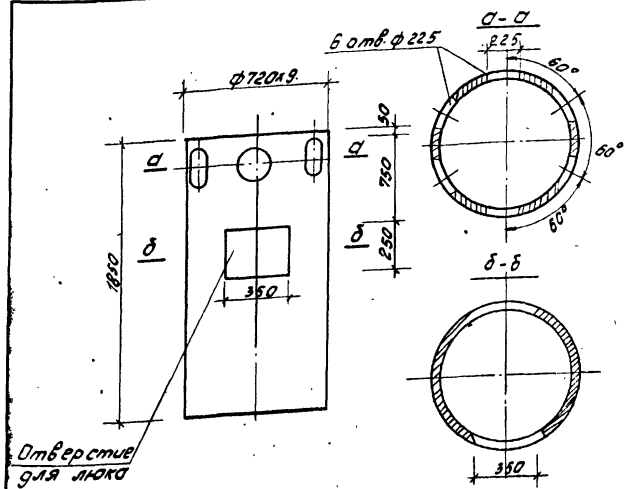

Кол-во	1	Корпус	N дет.	1	Кол-во	1	Заглушка	N дет.	2	Кол-во	1	Фланец	N дет.	3
Материал	Ст. 3		N сб. черт.	КС-II-12	Матер.	Ст. 3		N сб. черт.	КС-II-12	Материал	Ст. 3		N сб. черт.	КС-II-12
Вес 1 дет.	269.74				Вес 1 дет.	7.75				Вес 1 дет.	29.00			
кг			Масштаб	1:20	кг			Масштаб	1:20	кг	26		Масштаб	1:20

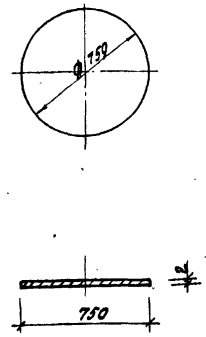

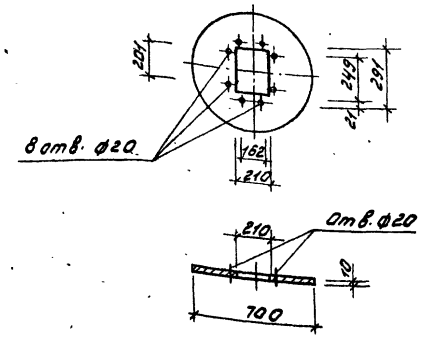

Отверстие сверлить по оборудованию

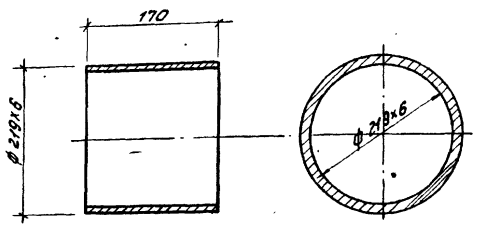

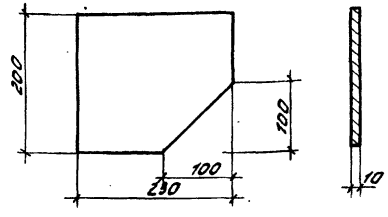

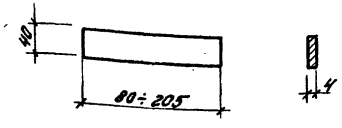

Кол-во	6	Патрубок	N дет.	4	Кол-во	4	Ребро	N дет.	5	Кол-во	42	Жалюзи	N дет.	6
Материал	Ст. 3		N сб. черт.	КС-II-12	Материал	Ст. 3		N сб. черт.	КС-II-12	Материал	Ст. 3		N сб. черт.	КС-II-12
Вес 1 дет.	5.35				Вес 1 дет.	3.30				Вес 1 дет.	0,26			
кг.			Масштаб	1:5	кг			Масштаб	1:5	кг			Масштаб	1:10

1968	Альбом типовых решений систем и устройств внутреннего оборудования сооружений гражданской обороны	Железобетонная вентшахта для установки МЗС. Закладная деталь.	Типовой проект ТДК-Н-1-68 Часть II Раздел II Защитные устройства на воздухозаборах, воздуховыбросах и газовых лопах	Лист КС-II-13

Техническое описание противовзрывного устройства, шифр „МЗС"
Объект № 258-20-10

Назначение.

Противовзрывные устройства служат для защиты вентиляционных отверстий объектов Гражданской Обороны от воздействия ударной волны большой длительности с давлением от 0,3 до 10 кг/см².

Описание конструкции

Противовзрывное устройство состоит из малогабаритной защитной секции МЗС черт. 02000, металлического кожуха черт. 01000 и переходника черт. 03000

А. Малогабаритная защитная секция МЗС представляет собой раму прямоугольной формы, изготовленную из уголков 36×36×3 с вваренными в нее ребрами жесткости, которые образуют ячейки.

Ячейки закрываются под действием ударной волны лопастями черт. 02001, которые в рабочем положении поддерживаются пружинами черт. 02007 под углом 45°

Лопасти устанавливаются в решетке черт. 02010 на осях черт. 02006.

Угол наклона лопастей может регулироваться от 0 до 45° при помощи специальной подвижной рамы черт. 02020, которая соединяется с решеткой при помощи рычагов черт. 02030, с двумя отверстиями ⌀8, закрепленных на осях черт. 02033 и черт. 02028

В зависимости от угла наклона лопастей рабочий ход подвижной решетки также меняется в пределах от 0 до 28 мм. Регулировка производится двумя специальными винтами черт. 02004, которые соединяют рамку черт. 02020 с упором.

1. Решетка черт. 02010 представляет собой сварную конструкцию из уголков 36×36×3, 13-ти горизонтальных пластин черт. 02022 из двух вертикальных ребер черт. 02023 и черт. 02024. К уголкам черт 02018 и черт. 02026 приварены по две оси черт. 02028 на которые насаживаются рычаги.

2. Рама черт. 02020 представляет собой сварную конструкцию из полос 16×5 мм. к которым привариваются с двух сторон 4 оси черт. 02033.

Б. Металлический кожух черт. 01000 выполнен в виде сварного короба из листов толщиной 2 мм.

В трех боковых стенках кожуха предусмотрены отверстия для забора/удаления/ воздуха, закрытые металлической решеткой Кожух закрывает защитную секцию и крепится с переходником черт. 03000 при помощи болтов.

В. Переходник черт. 03000 также представляет собой сварную металлическую конструкцию из листовой стали. В верхней части к переходнику на болтах через прокладку из паранита черт. 00004 крепится защитная секция и кожух. В нижней части к нему крепится также с помощью болтов ВЗУ-200.

Основные технические характеристики

NN п/п	Наименование характеристики	Единицы измерен.	Величины характеристики
1.	Давление ударной волны	кг/см²	10
2.	Воздухопроизводительность МЗС	м³/час	300 - 1500
3.	Время срабатывания лопастей	сек	0,0004
4.	Давление ударной волны за МЗС	кг/см²	0,01
5.	Габариты МЗС		
	высота	мм	321
	ширина	мм	282
	толщина	мм	80
6.	Площадь решетки МЗС	м²	0,0525
7.	Площадь живого сечения	м²	0,045
8.	Вес МЗС	кг	4,8

Главный инженер проекта /Соколовский/
23.3.64

Начальник 23 отдела инженер-подполковник /Иванов/
23.03.64

Составил инженер /Ануфриев/
24.03.1942.

Копия в альбома рабочих чертежей объекта № 258-20-10 шифр „МЗС" стр. 8,3н в/ч 83582

Объект 18-68-1101

Арх. №

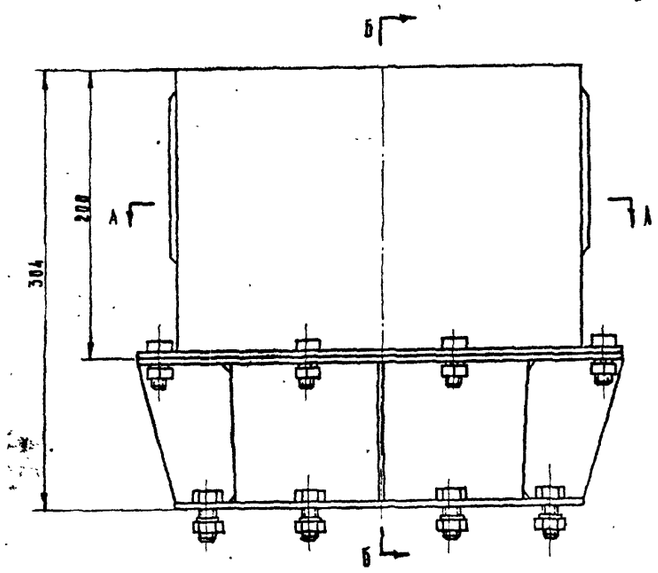

А-А

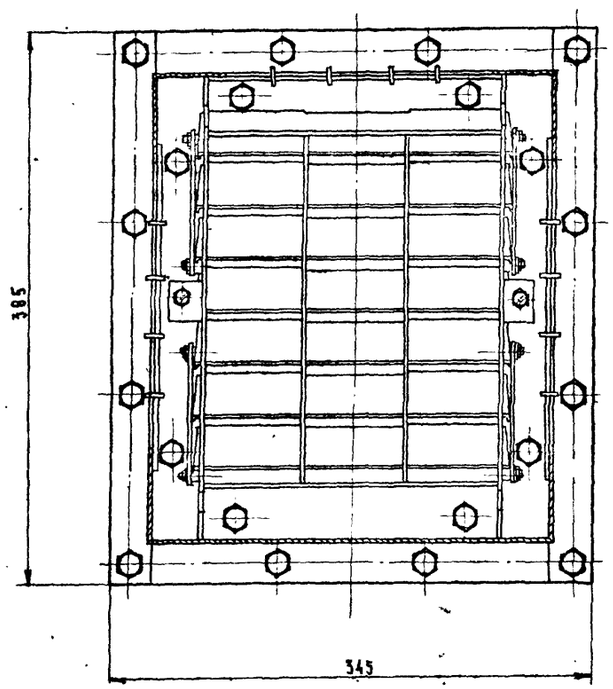

Б-Б

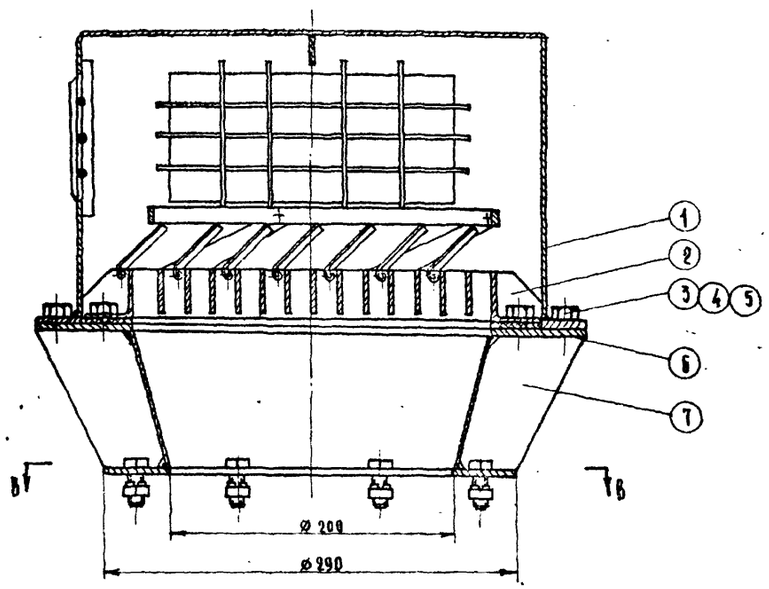

В-В

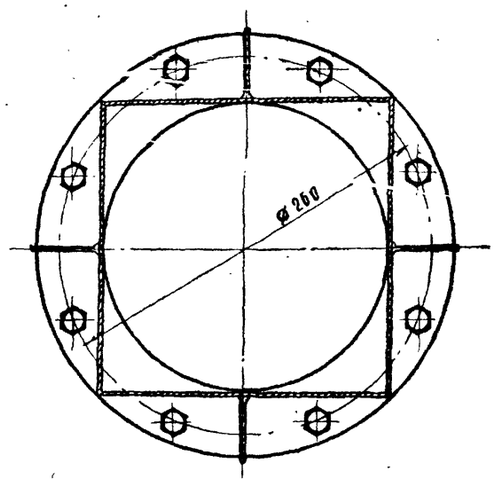

1. Размеры даны для справок.
2. Стандартные крепежные детали цинковать.
3. При установке секции в защищенных от атмосферных воздействий помещениях, секцию смазать ингиброванной смазкой типа ИГ-203, ИГ-204 ПВК, СХН.

При установке секции на открытых площадках смазать смазкой типа ИГ-204-У

Вес 17.0 кг.

Кн. п.п.	Обознач.	Наименование	Кол.	Прим.
7	03.000	Переходник	1	
6	00.001	Прокладка	1	
5		Шайба пруж 10 ГОСТ 6402-61	28	
4		Гайка М10 х 2-00 ГОСТ 5915-62	28	
3		Болт М10х25х2-00 ГОСТ 7795-62	28	
2	02.000	Малогабаритная защитная секция	1	
1	01.000	Кожух	1	

МЗС

Копия с альбома шифр „МЗС" объекта № 258-20-10 обозначение 00.000. в/ч. 83582

1968г.	Альбом типовых решений систем и устройств внутреннего оборудования сооружений гражданской обороны	Противовзрывное устройство МЗС для установки на оголовке воздуховода	Типовой проект ТДК-Н-1-68 Часть II Раздел II Защитные устройства на воздухозаборах, воздухобыбросах и газовыхлопах	Лист КС-II-15

Главпу Управление МОСПРОЕКТ-1 Мастерская № 18

Рук. мастерской | Гл. конструктор | Гл. инж. проекта | Гл. инж. проекта | Рук. гр. архит.

Савин В.С. | Салищев Г.Б. | Попов А.А. | Гончарова Л.А. | Синицина В.

Исполнил | Копировал | Проверил

Семенова Н.В.

10275 16

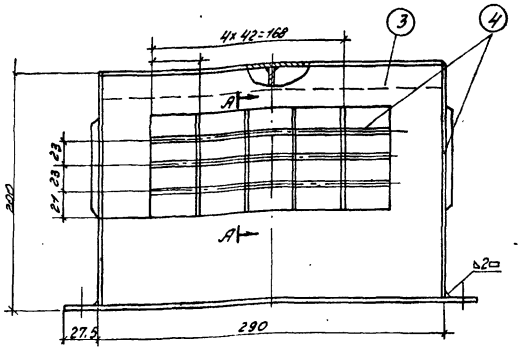

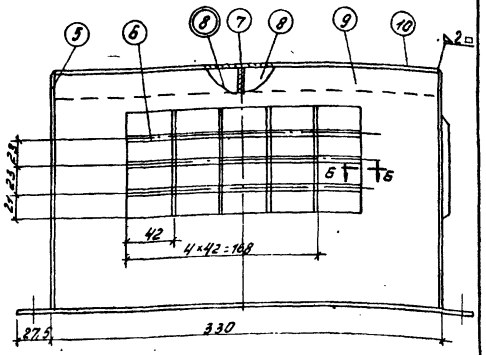

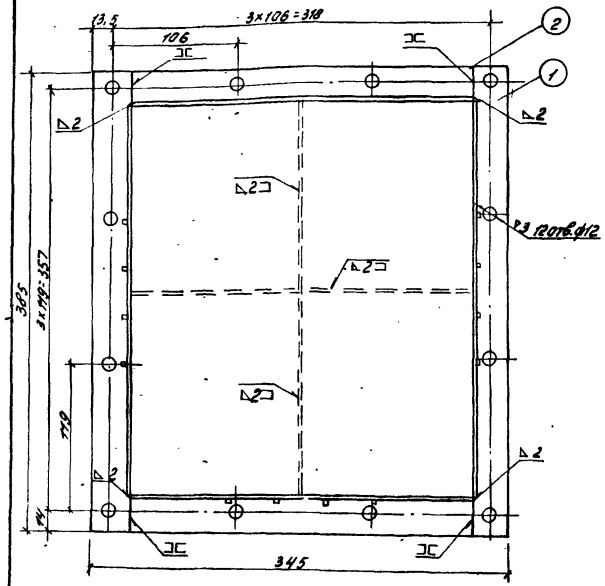

А-А М1:1

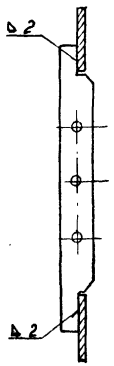

Б-Б М1:1

10	01.012	Лист 2 ГОСТ 3680-57 / Ст. 3 ГОСТ 501-58	326×266	1	б/ч
9	01.011	Стенка боковая		2	
8	01.009	Лист 2 ГОСТ 3680-57 / Ст. 3 ГОСТ 501-58	761×25	2	б/ч
7	01.008	Лист 2 ГОСТ 3680-57 / Ст. 3 ГОСТ 501-58	289×25	1	б/ч
6	01.007	Пруток		9	
5	01.006	Лист 2 ГОСТ 3680-57 / Ст. 3 ГОСТ 501-58	286×194	1	б/ч
4	01.005	Ребро		12	
3	01.004	Стенка передняя		1	
2	01.003	Полоса 4×30 ГОСТ 103-57 / Ст. 3 ГОСТ 535-58	345	2	б/ч
1	01.002	Полоса 4×30 ГОСТ 103-57 / Ст. 3 ГОСТ 535-58	345	2	б/ч
№ поз.	Обозн.	Наименование		кол.	Прим.

Кожух МЗС

Копия с альбома шифр „МЗС"
объект № 258-20-10 обознач. 01.000 В/Ч 83582

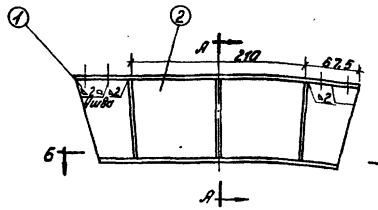

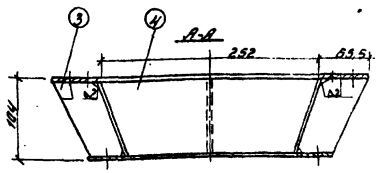

Б-Б

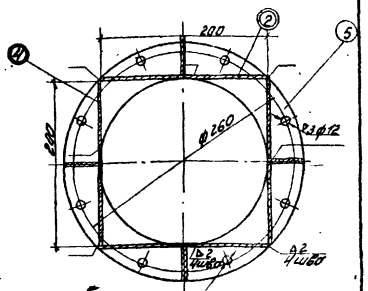

Ø3 ф12 8 отв. ровно расположены по окружности

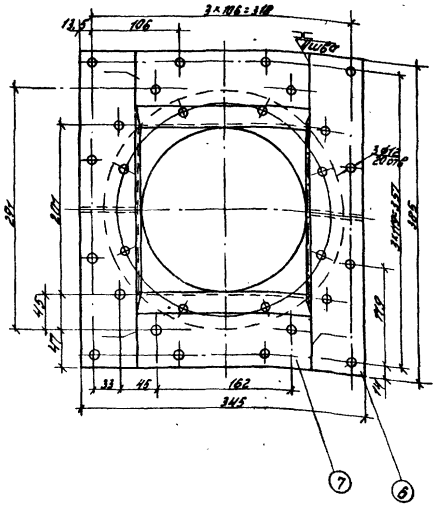

7	03.007	Лист 4 ГОСТ 3680-57 / Ст. 3 ГОСТ 501-58	210×66,6	2	б/ч
6	03.006	Лист 4 ГОСТ 3680-57 / Ст. 3 ГОСТ 501-58	67,5×65	2	б/ч
5	03.005	Фланец		1	
4	03.004	Лист		2	
3	03.003	Ребро		2	
2	03.002	Лист		2	
1	03.001	Ребро		2	
№ п/п	Обознач.	Наименование		кол.	Прим.

Переходник МЗС

Копия с альбома шифр „МЗС"
объект № 258-20-10 обознач. 03.000. В/Ч 83582

1968	Альбом типовых решений систем и устройств внутреннего оборудования сооружений гражданской обороны	Противовзрывное устройства МЗС Кожух. Переходник.	Типовой проект ТПК-Н-1-65 Часть II Раздел II Защитные устройства на воздухозаборах, воздухораспределительных и газовыхлопах	Лист КС-II-16

Объект 18-68-1101

Арх. №

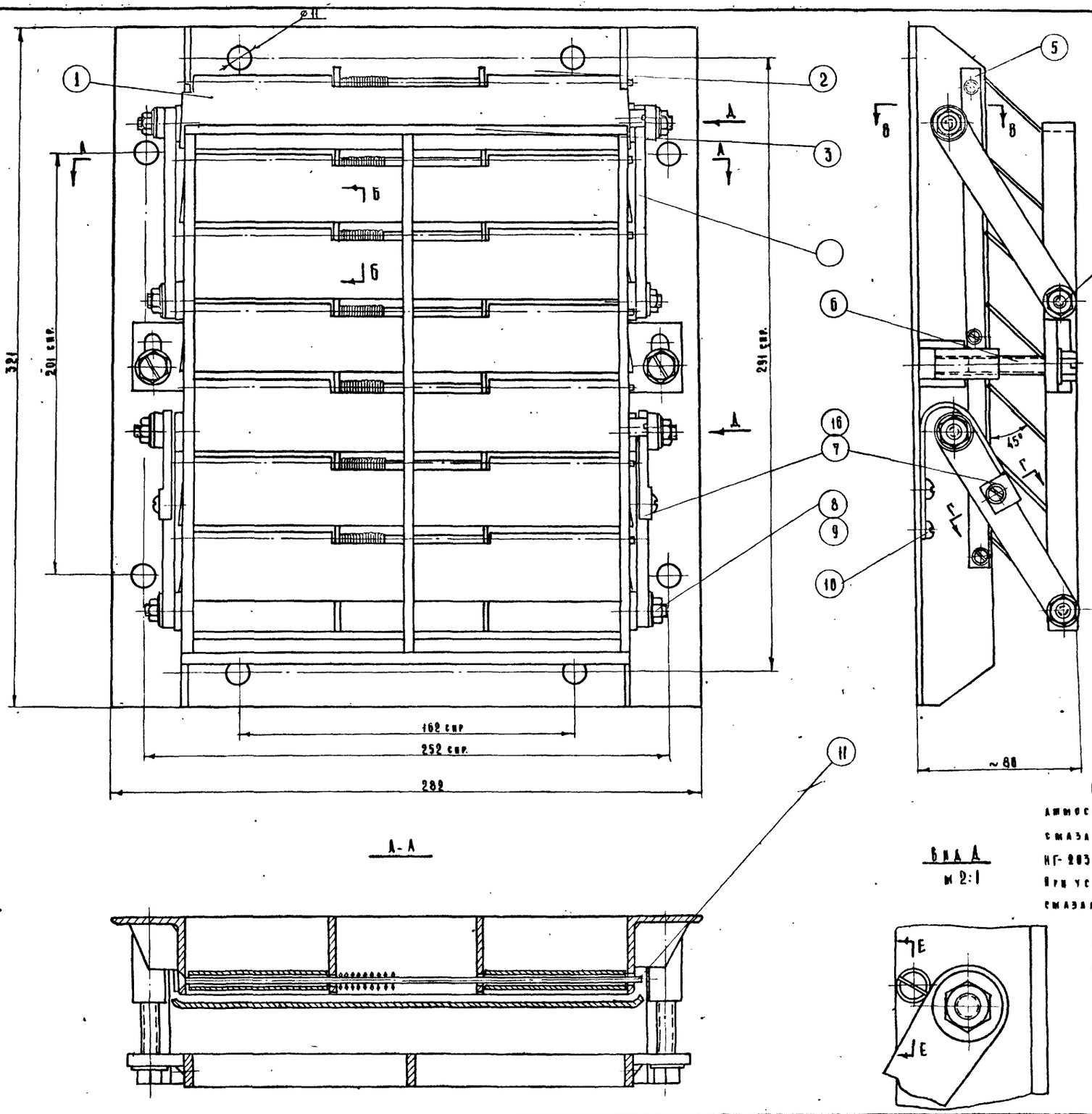

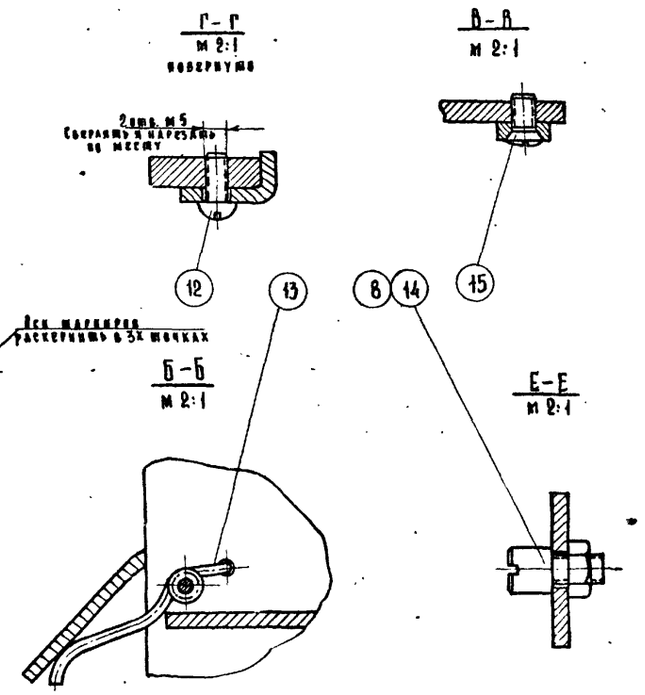

1. Перед установкой лопастей поз. 1 отрегулировать усилие пружин поз. 13 так, чтобы лопасть, под действием усилия 60.35 кг. приложенного к ее свободному концу, отрагивалась с места.
2. После регулировки пружин боковые стороны лопастей подогнать по месту, обеспечив плотное прилегание лопастей к раме.
3. Лопасти должны легко вращаться на осях.
4. При помощи упора поз. 14 рамка поз. 3 должна фиксировать лопасти под углом 45°.
5. Пружины поз. 7 должны удерживать рамку поз. 2 под углом не менее 45°.
6. При длительном хранении или транспортировании лопасти должны быть открытыми.

При установке секции в защищенных от атмосферных воздействий помещениях, секцию смазать ингибированной смазкой типа НГ-203, НГ-204 ПВК, ЕНХ

При установке секции на открытых площадках смазать смазкой типа НГ-204-У.

Болты фундаментные заводом-изготовителем не поставляются.

Вес 4.8 кг.

№ поз.	Обозначен	Наименован	Кол	Прим
16	02.009	Пружина	1	
15	—	Винт м 4×8 Гост 1475-62	5	
14	02.008	Упор	2	
13	02.007	Пружина	7	
12	—	Винт м 5×10 Гост 1489-62	2	кл 2.01
11	02.006	Ось	7	
10	—	Винт м 5×8 Гост 1489-62	2	кл 2.01
9	—	Шайба 6-011 Гост 10450-63	8	
8	—	Гайка м 6-011 Гост 5915-62	10	
7	02.005	Пружина		
6	02.004	Винт специал.	2	
5	02.003	Планка	1	
4	02.030	Рычаг	4	
3	02.020	Рамка	1	
2	02.010	Решетка	1	
1	02.001	Лопасть	7	

МЗС

Копия с альбома шифр „МЗС" объект 258-20-10 обозначение 02.000 в/ч. 83582.

1968 г.	Альбом типовых решений систем и устройств внутреннего оборудования сооружений гражданской обороны	Малогабаритная защитная секция	Типовой проект ТДК-Н-1-68 Часть II Раздел II Защитные устройства на воздухозаборах, воздуховыбросах и газовыхлопах

Лист КС-II-17

Рук. мастерской Сапин В.С. Сапин В.С.
Гл. конструктор Салищев Г.Б. Копировал Семенова Н.В.
Гл. инж. проекта Попов А.А. Проверил
Гл. инж. проекта Гончарова А.
Рук. гр. архит. Синицина В.

Главапу Управление МОСПРОЕКТ-1 Мастерская № 18

10275

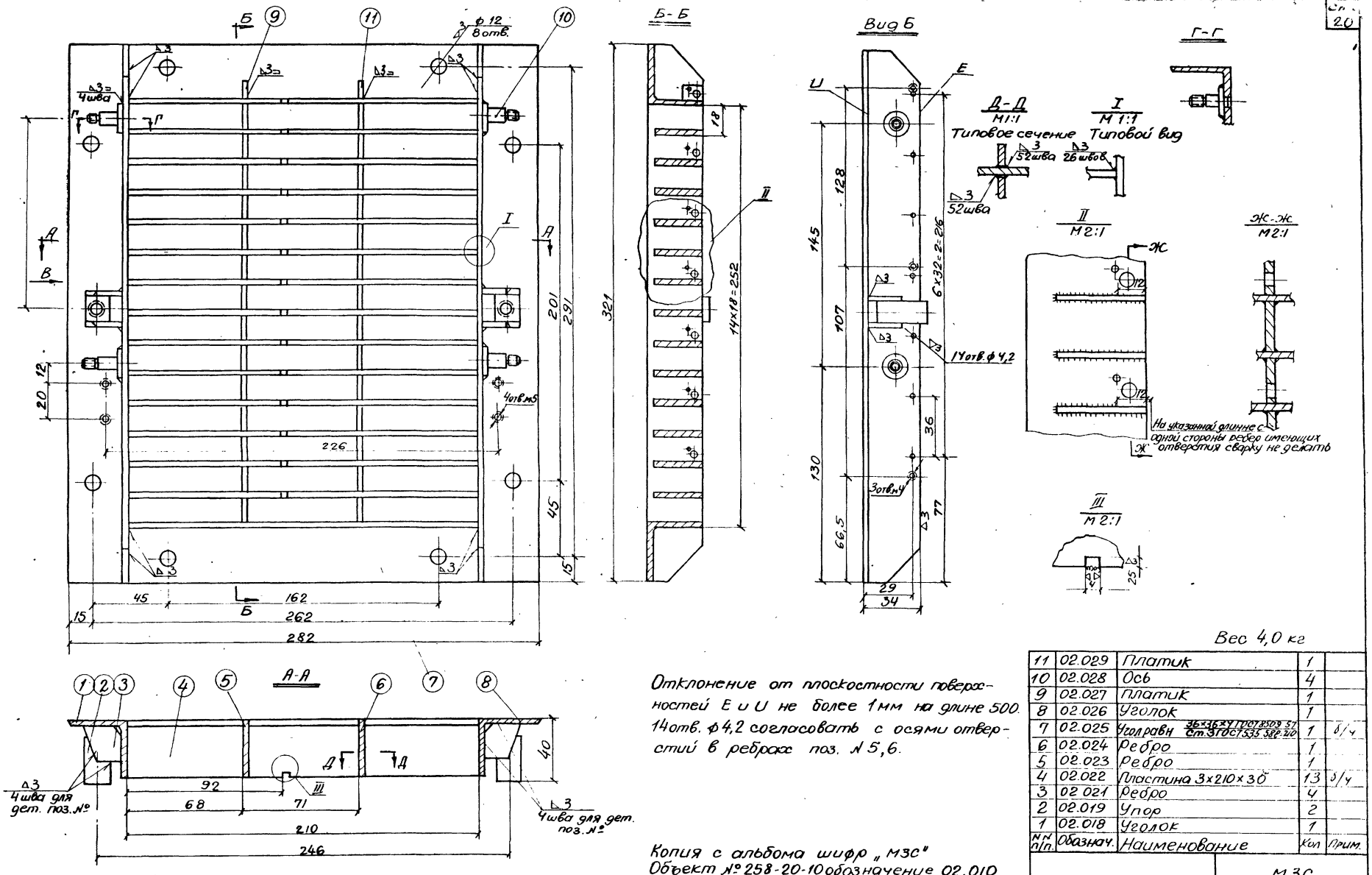

Вес 4,0 кг

Отклонение от плоскостности поверхностей Е и U не более 1 мм на длине 500. 14 отв. ф 4,2 согласовать с осями отверстий в ребрах поз. № 5,6.

№ п/п	Обознач.	Наименование	Кол	Прим.
11	02.029	Платик	1	
10	02.028	Ось	4	
9	02.027	Платик	1	
8	02.026	Уголок	1	
7	02.025	Уголравн 36×36×4 ГОСТ 8509-57 / Ст.3 ГОСТ 535-58Е-210	1	б/ч
6	02.024	Ребро	1	
5	02.023	Ребро	1	
4	02.022	Пластина 3×210×30	13	б/ч
3	02.021	Ребро	4	
2	02.019	Упор	2	
1	02.018	Уголок	1	

Копия с альбома шифр „МЗС"
Объект № 258-20-10 обозначение 02.010
В/Ч 83582

МЗС

1968	Альбом типовых решений систем и устройств внутреннего оборудования сооружений гражданской обороны	Малогабаритная защитная секция Решётка	Типовой проект ТДК-Н-1-68 Часть II Раздел II Защитные устройства на воздухозаборах, воздуховыбросах и газовыхлопах	Лист КС-II-18

Объект 18-68-1101

Арх. №

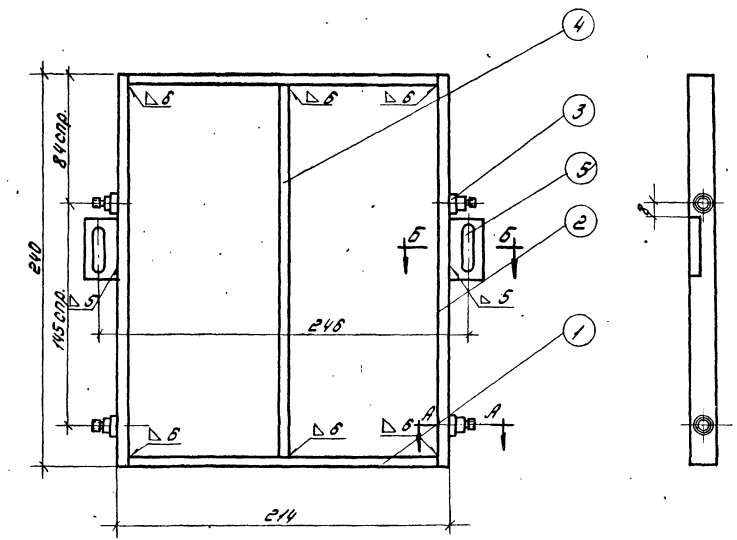

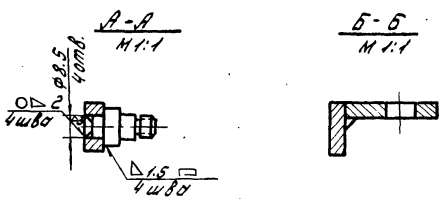

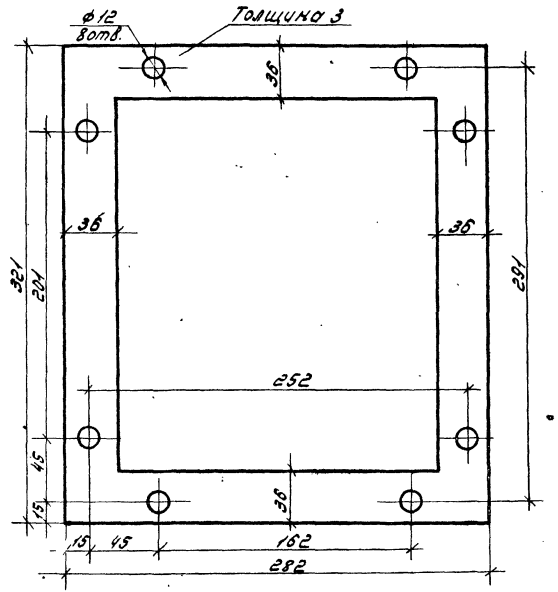

N п/п	Обозначен	Наименование	Кол.	Прим.
5	02.035	Планка	2	
4	02.034	Полоса 5х16 ГОСТ 103-57 / Ст.3 ГОСТ 535-58 ℓ=226	1	б/ч
3	02.033	Ось	4	
2	02.032	Полоса 5х16 ГОСТ 103-57 / Ст3 ГОСТ 535-58 ℓ=240	2	б/ч
1	02.031	Полоса 5х16 ГОСТ 103-57 / Ст.3 ГОСТ 535-58 ℓ=202	2	б/ч

Рамка | МЗС

Копия с альбома шифр „МЗС"
объект N258-20-10 обознач. 00.001 в/ч 83582.

Копия с альбома шифр „МЗС"
объект N258-20-10 обознач. 02.020
в/ч 83582

1968	Альбом типовых решений систем и устройств внутреннего оборудования сооружений гражданской обороны	Малогабаритная защитная секция. Рамка. Прокладка.	Типовой проект ТДК-Н-1-68 Часть II Раздел II Защитные устройства на воздухозаборах, воздуховыбросах и газовыхлопах	Лист КС-II-19

Глав АПУ Управление Моспроект-1 Мастерская N 18

Рук. мастерской | Гл. конструктор | Гл. инж. проекта | Гл. инж. проекта | Рук. гр. арх.

Савич | Салищев | Попов | Гончарова | Синицина

Исполнил | Копировал

Князева

10275 20

Техническое описание противовзрывных устройств шифр «УЗС» Объект № 258-20-10

Назначение

Противовзрывные устройства служат для защиты вентиляционных устройств сооружений гражданской обороны от воздействия ударной волны большой длительности с давлением 0,3 до 10 кг/см².

Установленные в воздухозаборных вентиляционных каналах сооружения, противовзрывные устройства являются также запасным выходом.

Описание конструкции

А/ Унифицированная защитная секция $\frac{\text{УЗС-1}}{00000000}$ представляет собой раму прямоугольной формы, изготовленную из уголков 80×50×5 с вваренными в нее ребрами жесткости, которые образуют ячейки.

Ячейки закрываются под действием ударной волны лопастями черт. 00000002, которые в рабочем положении поддерживаются пружинами черт. 00000006 под углом 45°. Лопасти устанавливаются в раме черт. 01000000 на осях черт. 00000004.

Угол наклона лопастей может регулироваться от 0 до 45° при помощи специальной подвижной решетки черт. 02000000, которая соединяется с рамой при помощи рычагов черт. 00000001, закрепленных на осях черт. 01000006. В зависимости от угла наклона лопастей рабочий ход подвижной решетки также меняется в пределах от 0 до 41 мм. Регулировка производится 2-мя специальными винтами черт. 03000000 с пружинами черт. 00000003.

1. Рама, черт. 01000000, представляет собой сварную конструкцию из уголков 80×50×5, 23-х горизонтальных пластин черт. 01000004 и 5 вертикальных пластин. К уголкам черт. 01000005; 01000009 приварены по две оси черт. 01000006; на которые насаживаются рычаги решетки и по одному упору черт. 01000001 с отверстием м10 под винт черт. 03000000.

2. Решетка черт. 02000000 представляет собой раму сварной конструкции, изготовленную из пластин черт. 02000003; 02000001 и прутка ф 8 мм. К пластинам приварены 2 оси черт. 01000006 и по одному кронштейну черт. 02000002 с пазом 12×32 под винт черт. 03000000.

Б/ Противовзрывное устройство УЗС-8 $\frac{\text{УЗС-8}}{00000000}$

Противовзрывное устройство УЗС-8 представляет собой сборную конструкцию, состоящую из двух основных частей. Рамы черт. 02000000 и секции черт. 01000000, соединенных между собой шарнирно, при помощи специальных болтов /осей/ черт. 00000003.

Для крепления рамы к бетонному основанию имеется 4 фундаментных болтов.

1. Рама черт. 02000000 представляет собой сварную конструкцию, изготовленную из уголков 50×50×5 и полос 8×100, соединенных ребрами жесткости черт. 02000002. К раме привариваются два ушка черт. 02000001 при помощи которых рама соединяется с секцией.

Секция закрывается к раме при помощи откидного болта черт. 00000001 и специальной ручки черт. 03000000, которая упирается в упор черт. 02000004, приваренный к раме.

2. Секция черт. 01000000. За основу секции принята унифицированная защитная секция УЗС-1 черт. $\frac{\text{УЗС}}{00000000}$ в раму которой занесены следующие дополнения.

а/ К раме секции черт. 01010000 при помощи ребер черт. 01.01.00.02 и 01.01.00.04 приварены две втулки черт. 01.01.00.01 со шпоночным пазом.

Благодаря шпоночному пазу болт черт. 00000005 со шпонкой перемещается только в горизонтальном направлении, позволяя тем самым регулировать зазор между секцией и рамой.

б/ Со стороны опорной рамы черт. 02000000 секция имеет уплотнение черт. 01000002, которое крепится к раме секции при помощи планок черт. 01000001, 01000003 и винтов м6

в/ Для крепления откидного болта к раме секции, к последней приварено ушко черт. 01010003 с отверстием под ось.

Продолжение см. лист КС-II-21

Подробное описание конструкции секции и деталей, входящих в нее, смотри в описании конструкции унифицированной защитной секции УЗС-1.

В. Противовзрывное устройство УЗС-25 черт. $\frac{УЗС-25}{00000000}$

Противовзрывное устройство УЗС-25 представляет собой разборную конструкцию, состоящую из рамы черт. 01000000 и двери черт. 02000000, укрепленный на раме при помощи болтов черт. 00000004 и петель черт. 01000003.

При помощи болтов черт. 00000004 с гайками М30, а также откидных болтов черт. 00000003 со специальными ручками черт. 03000000, зазор между дверью и рамой может регулироваться до необходимых размеров. Для установки рамы к бетонному основанию в ней имеется 8 отверстий под фундаментные болты черт. 00000001.

1. Рама черт. 01000000

Рама представляет собой сварную конструкцию прямоугольной формы, изготовленную из уголков 75×50×8 и полос 10×160, соединенных между собой ребрами жесткости черт. 01000007. Для соединения рамы с дверью в раме имеются 2 петли черт. 01000003.

К раме приварены 2 упора черт. 01000006 под специальную ручку черт. 03000000.

2. Дверь черт. 02000000 состоит из рамы двери черт. 02010000 и 3х унифицированных защитных секций УЗС-1 черт. $\frac{УЗС-1}{00000000}$, которые крепятся к раме двери при помощи болтов м12. Для герметичности соединения рамы двери с секциями, под секции положены прокладки черт. 02000003 и 02000002.

К раме двери со стороны опорной рамы прикреплено уплотнение черт. 02000004 при помощи планок черт. 02.00.00.01 и $\frac{УЗС-8}{01.00.00.03}$ и винтов м6.

2. Рама двери черт. 02010000

Рама двери выполнена из швеллеров №12, сваренных между собой; между полками швеллеров вварены ребра жесткости черт. 02010001. Для соединения с секциями УЗС-1 в раме двери имеется 24 отв. ф 13.

Для крепления к раме двери откидных болтов в последней имеются спец. ушки черт. 02010008.

При помощи ребер 02010002 и косынок 02010004 к раме приварены две втулки черт. 02010003 со шпоночным пазом.

Основные технические характеристики

№№ п/п	Наименование характеристики	Ед. изм.	Величина характеристики УЗС-1	УЗС-8	УЗС-25
1	2	3	4	5	6
1	Давление ударной волны	кг/см²	10	10	10
2	Пропускная способность для воздуха.	м³/час	8000+12000	8000+12000	24000+36000
3	Время срабатывания лопастей	м/сек	0.72	0.72	0.72
4	Давление ударной волны за УЗС	кг/см²	0.2	0.2	0.2
5	Габариты:				
	Высота	см.	65	74.9	219.7
	Ширина	см.	59.5	69.5	81.5
	Толщина	см.	14.5	21.0	35.7
6	Площадь живого сечения	м²	0,235	0.235	0.705,
7.	Вес	кг	43.0	76.0	308.0

Главный инженер проекта /Соколовский/
Начальник 2-го отдела /Иванов/
Руководитель бригады /Ануфриев/

1968	Альбом типовых решений систем и устройств внутреннего оборудования сооружений гражданской обороны	Техническое описание противовзрывных устройств шифр „УЗС" (продолжение)	Типовой проект ТЛ-К-Н-1-58 Часть I Раздел II Защитные устройства на воздухозаборах, воздуховыбросах и газовыхлопах	Лист КС-II-21

Дров. Станковец 28-IV-78г Кол. Фо[illegible]

Объект 18-68-1101

Арх. №

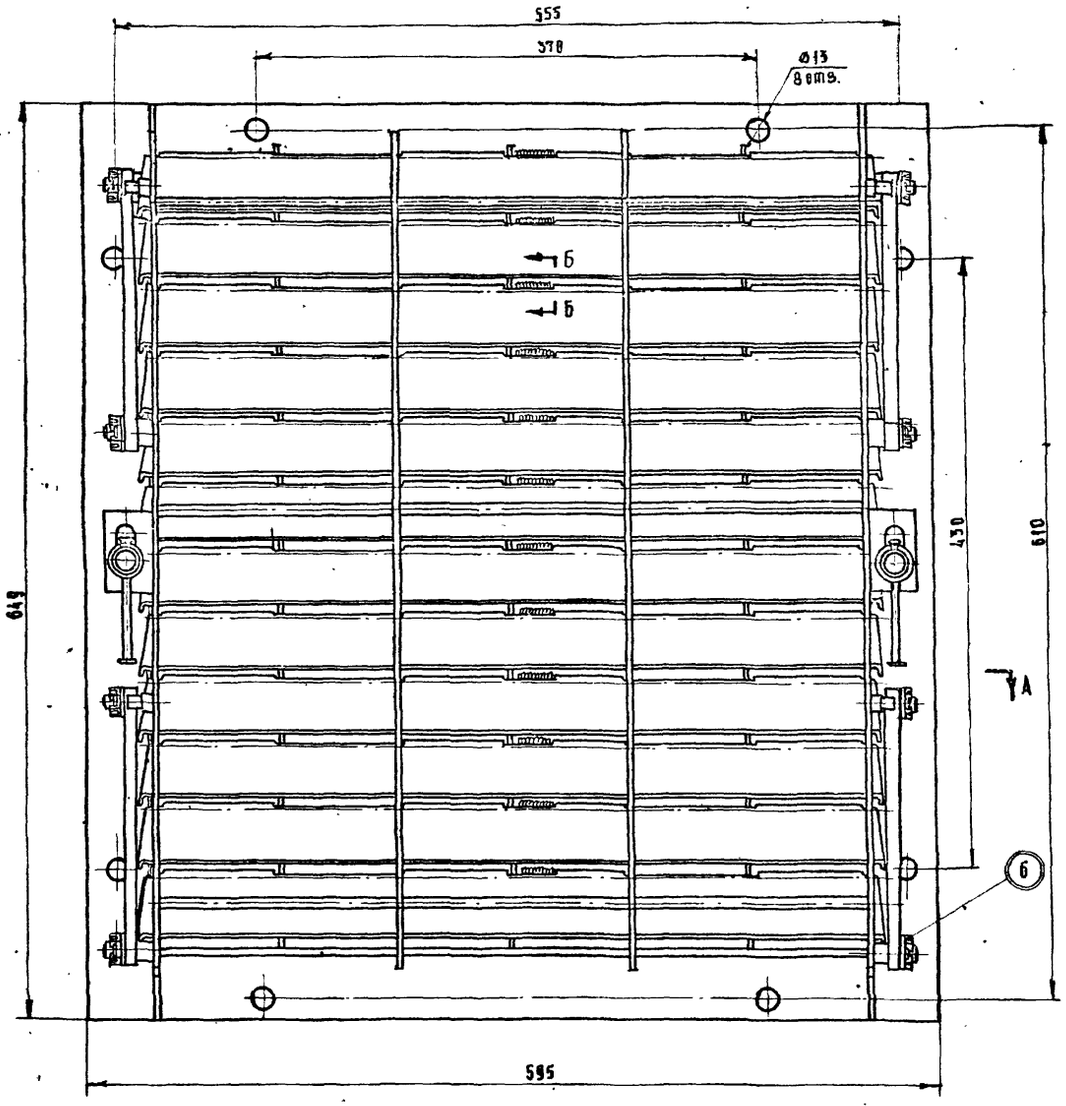

А-А

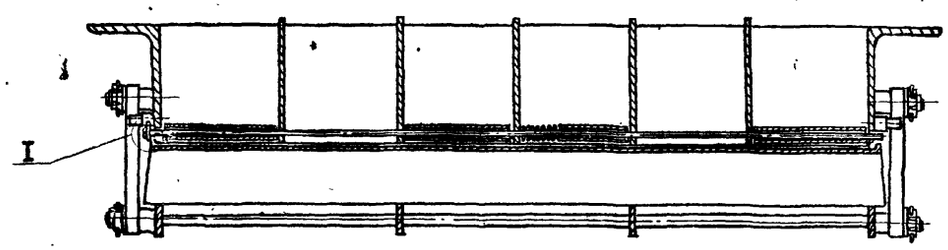

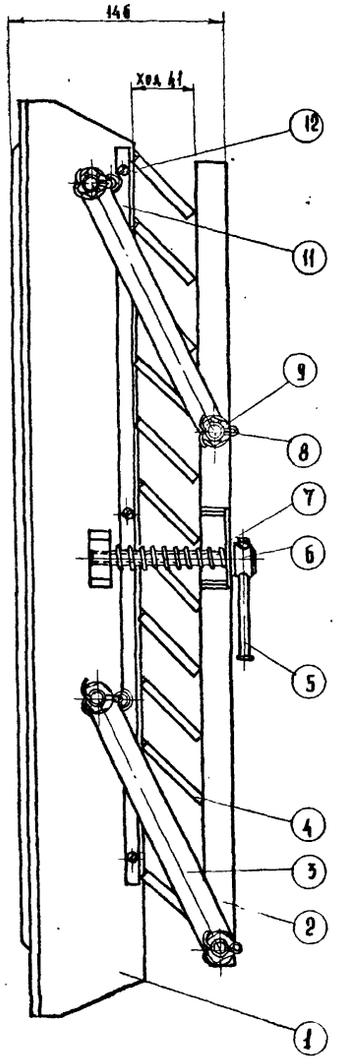

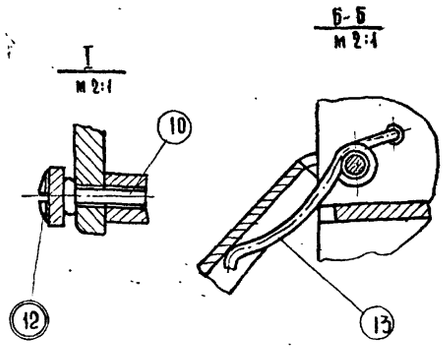

1. Перед установкой лопастей поз. 4 отрегулировать усилие пружин поз. 13 так, чтобы лопасть под действием момента в 42 кгсм страгивалась с места (момент страгивания равен усилию в 1÷1.2 кг, приложенному к краю лопасти).
2. После регулировки пружин боковые стороны лопастей подогнать по месту, обеспечив плотное прилегание лопастей к раме.
3. Лопасти должны легко, без заеданий вращаться на осях.
4. При помощи упора черт. № 01.00.00.11 решетка поз. 2 должна фиксировать лопасти под углом 45°.
5. При длительном хранении или транспортировании лопасти должны быть открытыми.
6. При установке секции в защищенных от атмосферных воздействий помещениях секцию смазать ингибированной смазкой типа НГ-203, НГ-204. ПВК, СХИ.

При установке секции на открытых площадках смазкой типа НГ-204-У.

Вес: 43 кг.

№ поз.	Обозначен.	Наименование	Кол.	Вес	Материал	Лист	Примеч.
13	00.00.00.06	Пружина	12	0.014	Проволока 2н-II Гост 9389-60		
12		Винт м5×10 кл.2-011 Гост 1475-62	3	0.0006	Ст3 Гост 380-60		
11	00.00.00.05	Планка	1	0.24	Лист 3 Гост 5681-57 / ст.3 Гост 500-58		
10	00.00.00.04	Ось	12	0.029	Проволока 3 Гост 2771-57 / ст.3 Гост 380-60		
9		Гайка м8 Гост 5919-62	8	0.006	ст.3 Гост 380-60		
8		Шпанит 2×20-001 Гост 397-66	8	0.0005	ст.3 Гост 380-60		
7	00.00.00.03	Пружина	2	0.016	Проволока 2н-II Гост 9389-60		
6	—	Шайба 10-011 Гост 10450-68	12	0.004	ст3 Гост 380-60		
5	03.00.00.00	Винт	2	0.12	—		
4	00.00.00.02	Лопасть	12	0.15	Лист Д16А-Т-1 Гост 13722-68		
3	00.00.00.01	Рычаг	4	0.35	Полоса 10×20 Гост 103-57 / ст3 Гост 535-58		
2	02.00.00.00	Решетка	1	2.25	—		
1	01.00.00.00	Рама	1	36.6	—		

УЗС-1

Главапу Управление МОСПРОЕКТ-1 Мастерская № 18

Рук мастерской		Савич В.С.	Исполнил
Гл. конструктор		Салищев Г.Б.	Копировал
Гл. инж. проекта		Попов А.А.	Проверил
Гл. инж. проекта		Гончаровал	
Рук. гр. архит.		Синицына В.	

Копия с альбома шифр „УЗС-1" объект № 258-20-10 обозначение 00.00.00.00. в/ч. 83582

1968 г.

Альбом типовых решений систем и устройство внутреннего оборудования сооружений гражданской обороны

Унифицированная защитная секция УЗС-1

Типовой проект ТАК-II-1-68 Часть II. Раздел II Защитные устройства на воздухозаборах, воздуховыбросах и газовых лепах

Лист КС-II 22

10275 23

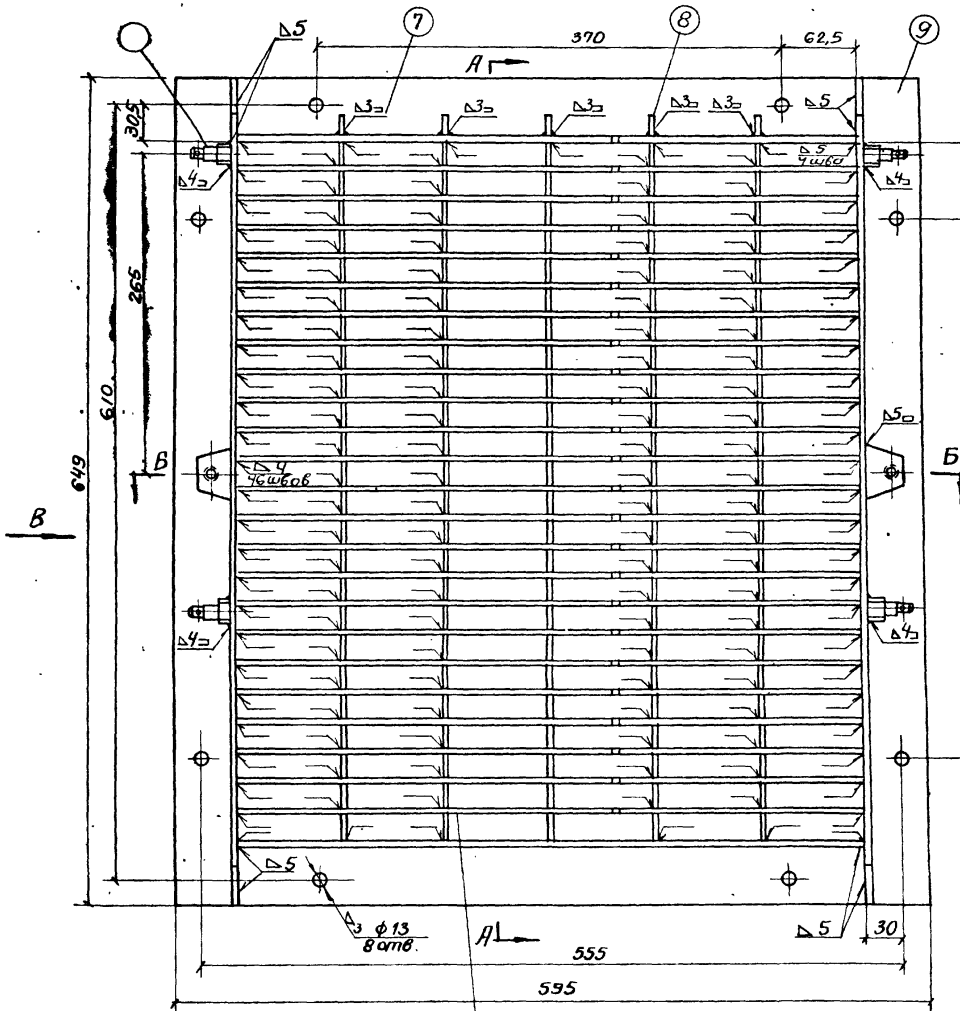

Вес 36.6 кг

№ п/п	Обозначение	Наименование	Кол	Вес	Материал	Лист	Примечание
11	01.00.00.11	Упор	4	0,015	Круг 12 ГОСТ 2590-57 Ст3 ГОСТ 535-58		
10	01.00.00.10	Платик	1	0,008	Лист 3 ГОСТ 3680-57 Ст 3 ГОСТ 501-58		
9	01.00.00.09	Уголок	1	3,2	Уг. неравн. 80×50×5 ГОСТ 8510-57 Ст 3 ГОСТ 535-58		
8	01.00.00.08	Платик	4	0,008	Лист 3 ГОСТ 3680-57 Ст 3 ГОСТ 501-58		
7	01.00.00.07	Уголь неравн. 80×50×5 ГОСТ 8510-57 ℓ = 435	2	2,1	Ст 3 ГОСТ 535-58		в/с
6	01.00.00.06	Ось	4	0,03	Ст. 3 ГОСТ 380-60		
5	01.00.00.05	Уголок	1	3,2	Уг. неравн. 80×50×5 ГОСТ 8510-57 Ст 3 ГОСТ 535-58		
4	01.00.00.04	Пластина	23	0,91	Лист 3 ГОСТ 3680-57 Ст 3 ГОСТ 501-58		
3	01.00.00.03	Ребро	1	0,84	Лист 3 ГОСТ 3680-57 Ст 3 ГОСТ 501-58		
2	01.00.00.02	Ребро	4	0,84	Лист 3 ГОСТ 3680-57 Ст 3 ГОСТ 501-58		
1	01.00.00.01	Упор	2	0,09	Лист 3 ГОСТ 5681-57 Ст 3 ГОСТ 7540-58		

УЗС-1

Копия с альбома „УЗС-1" объект № 258-20-10 обозначение 01.00.00.00 в/ч 83582.

1968 | Альбом типовых решений систем и устройств внутреннего оборудования сооружений гражданской обороны

Унифицированная защитная секция УЗС-1
Рама

Типовой проект ТДК-Н-1.68 Часть II раздел II
Защитные устройства на воздухозаборах, воздуховыбросах и газовых клапах

Лист КС-II-23

Объект

18-68-1101

Арх. №

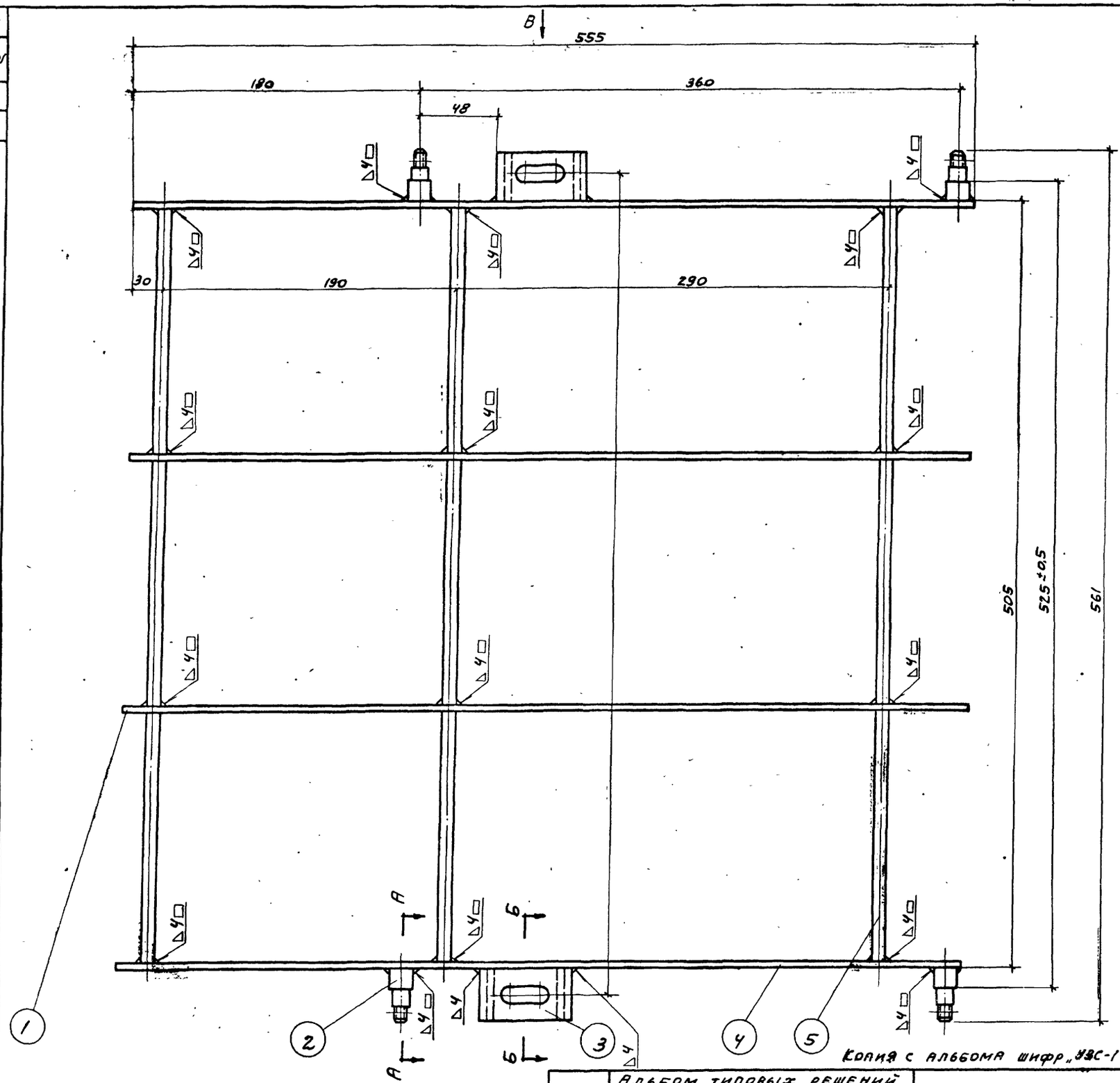

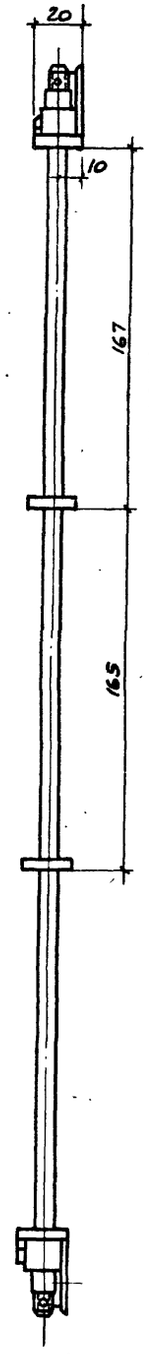

Поз.	Обознач.	Наименование	Кол.	Вес	Материал	Лист	Прим.
6	02.00.0009	Ребро	4	0,03	Лист 5 ГОСТ 5681-57 / Ст. 3 ГОСТ 500-58		
5	02.00.0004	Круг 8 ГОСТ 2590-57 ℓ=495	3	0,195	Ст. 3 ГОСТ 535-58		6/4
4	02.00.0003	Планка	2	0,34	Полоса 4×20 ГОСТ 103-57 / Ст. 3 ГОСТ 535-58		
3	02.00.0002	Кронштейн	2	0,07	Угол. неравнобок. 32×20×4 ГОСТ 8510-57 / Ст. 3 ГОСТ 535-58		
2	01.00.0006	Ось	4	0,03	Ст. 3 ГОСТ 380-60		
1	02.00.0001	Планка	2	0,34	Полоса 4×50 ГОСТ 103-57 / Ст. 3 ГОСТ 535-58		
Решетка					УЗС-1		

Вид В

М 1:1 повернуто

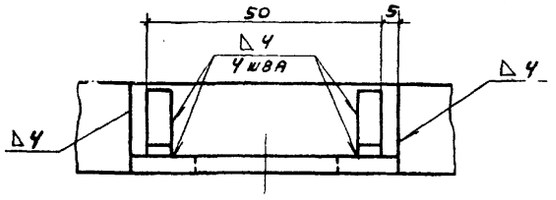

Б-Б

М 1:1

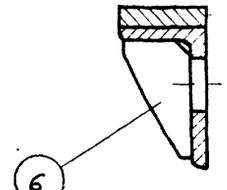

А-А

М 1:1

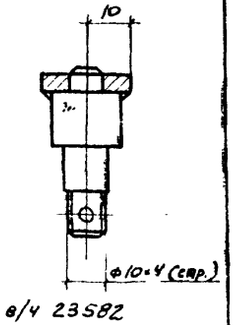

Копия с альбома шифр „УЗС-1" объект №258-20-10 обозначение 02.00.00.00 в/4 23582

Глав АПУ Моспроект-1 Мастерская №18	Рук. маст. Савич; Гл. констр. Салищев; ГИП Попов; ГИП Гончарова; Рук. гр. арх. Синицына	1968	Альбом типовых решений систем и устройств внутреннего оборудования сооружений гражданской обороны	Унифицированная защитная секция УЗС-1. Решетка.	Типовой проект ТДК-Н-1-68 Часть II Раздел II. Защитные устройства на воздухозаборах, воздуховыбросах и газовых клапанах.	Лист КС-II-24

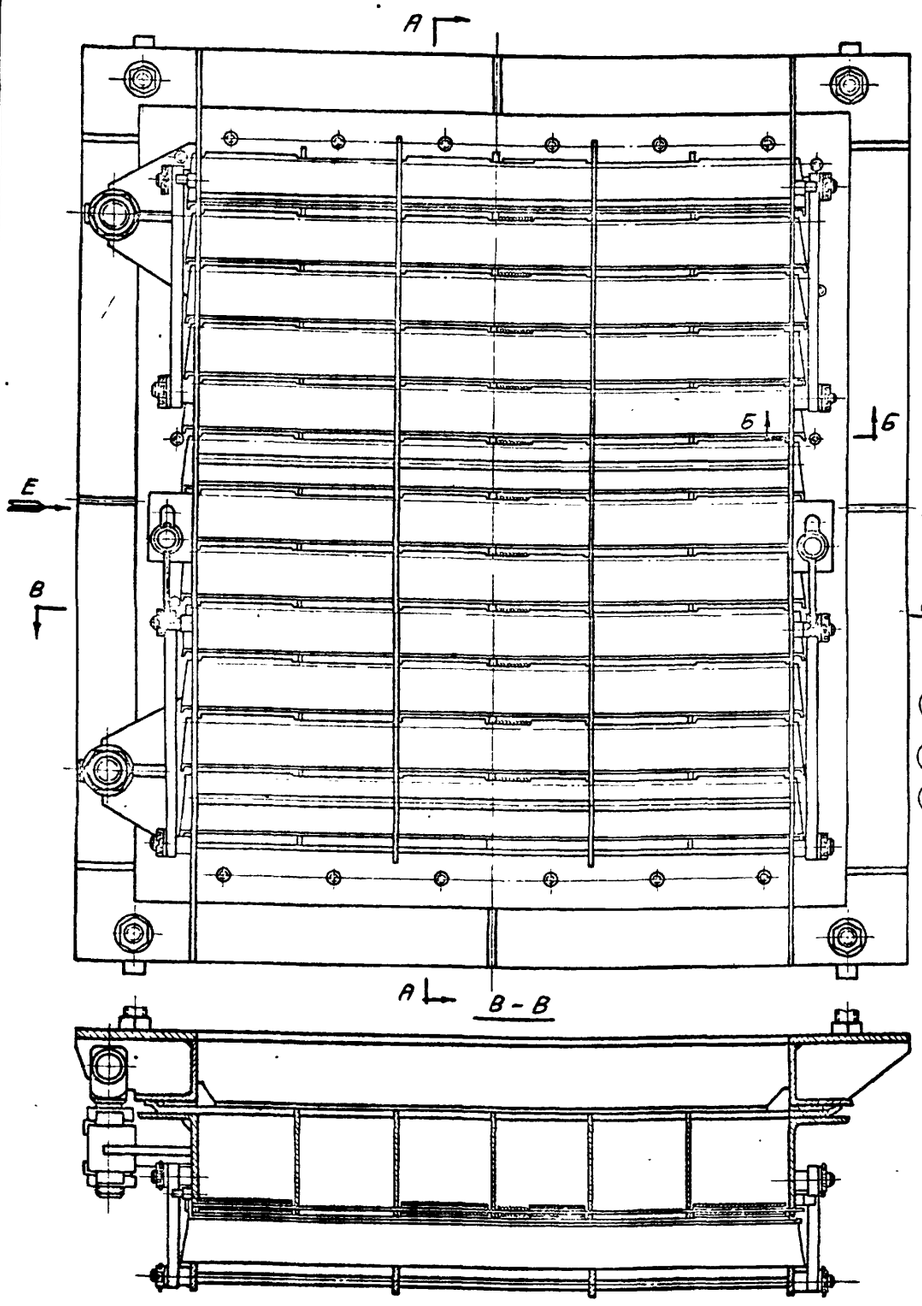

А-А

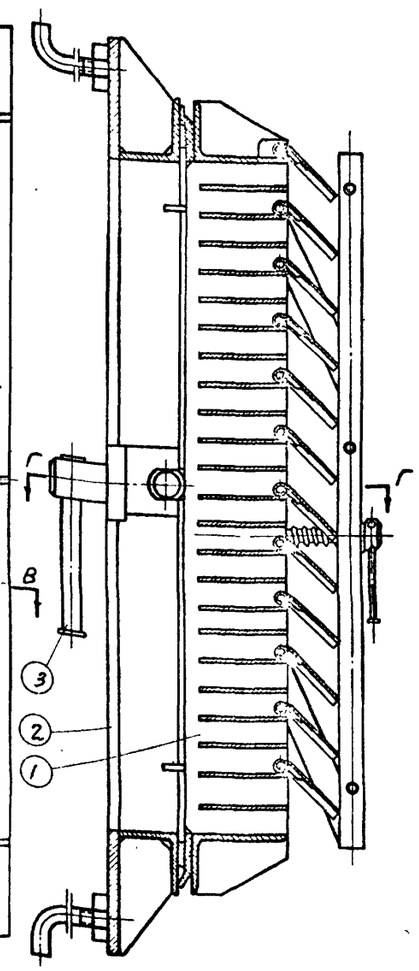

Вид Е

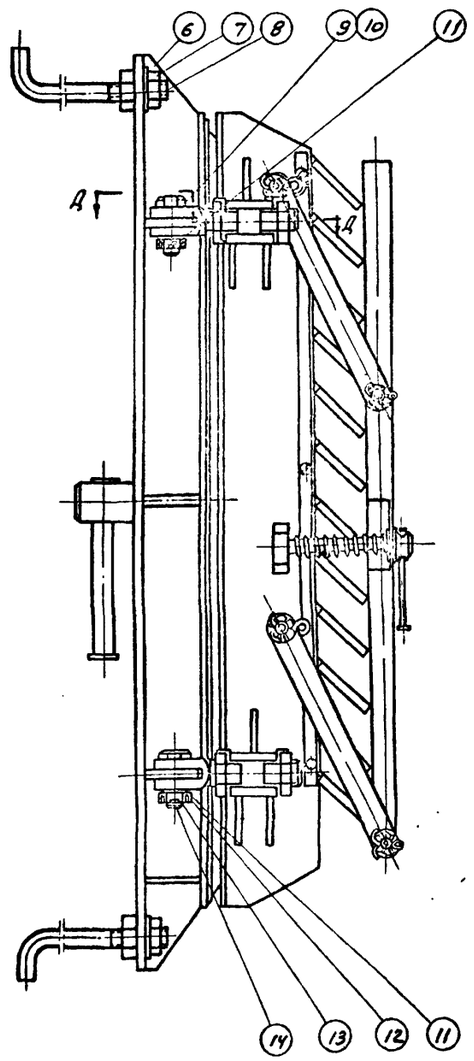

Д-Д
м 1:1

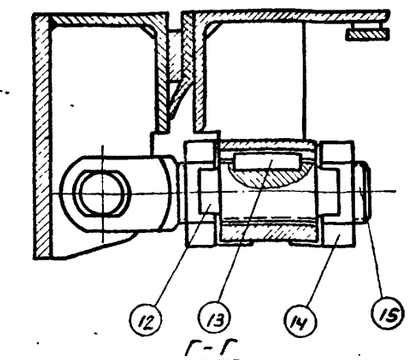

Г-Г
м 1:1

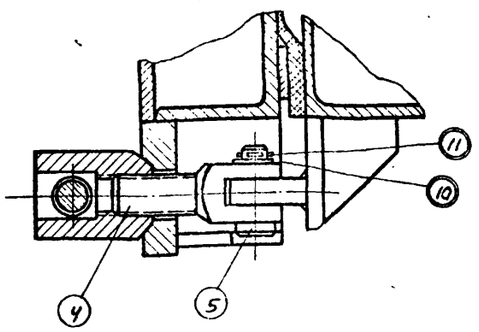

Б-Б
м 1:1

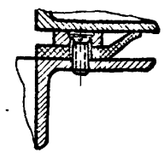

1. При монтаже УЗС-В обеспечить плотное прилегание секции поз. 1 к раме поз. 2 при помощи регулировочных болтов поз. 15.
2. Секция должна легко, без заеданий поворачиваться на осях поз. 9.
3. Ход решетки регулировать ручкой поз. 13.
4. Болты фундаментные поз. 8 предназначаются для сооружений из монолитного железобетона.
5. При установке секции в защищенных от атмосферных воздействий помещениях, секцию смазать ингибированной смазкой типа НГ-203, НГ-204, ПВК, СХН. При установке секции на открытых площадках смазать смазкой типа НГ-204-У.

Болты фундаментные заводом-изготовителем не поставляются

Вес 76,7 кг

№ поз.	Обозначение	Наименование	Кол.	Вес	Материал	Лист	Прим.
		УЗС-8					
15	00.00.00.05	Болт	2	0,33	Ст.3 ГОСТ 380-60		
14		Гайка М24 ГОСТ 5915-62	4	0,11	Ст.3 ГОСТ 380-60		
13		Шпонка 6×6×28 ГОСТ 8789-58	3	0,007	Сталь калиброванная 6×6 ГОСТ 8787-68		
12		Шайба стопорная 2,5 Е ГОСТ 3693-52	4	0,018	08 кп ГОСТ 1050-60		
11		Шплинт 4×25 ГОСТ 397-54	3	0,004	Ст.3 ГОСТ 380-60		
10		Шайба 12 ГОСТ 6958-68	3	0,0063	Ст.3 ГОСТ 380-60		
9	00.00.00.04	Ось 6	2	0,04	Ст 3 ГОСТ 380-60		
8	00.00.00.03	Болт фундаментный	4	0,53	Круг 16 ГОСТ 2590-57 Ст.3 ГОСТ 535-58		
7		Гайка М16 ГОСТ 5915-51	8	0,04	Ст.3 ГОСТ 380-60		
6		Шайба 16 ГОСТ 6958-68	4	0,034	Ст.3 ГОСТ 380-60		
5	00.00.00.02	Ось 6	1	0,037	Ст.3 ГОСТ 380-60		
4	00.00.00.01	Болт откидной	1	0,2	Ст.3 ГОСТ 380-60		
3	03.00.00.00	Ручка	1	0,38			
2	02.00.00.00	Рама	1	25,3			
1	01.00.00.00	Секция	1	47,0			

Копия с альбома „УЗС-8" объект №258-20-10
обозначение 00.00.00.00 в/4 83582

1968	Альбом типовых решений систем и устройств внутреннего оборудования сооружений гражданской обороны.	Противовзрывное устройство УЗС-8.	Типовой проект 7ДК-Н-1-68 Часть II Раздел II Защитные устройства на воздухозаборах, воздуховыбросах и газовых лопах	Лист КС-II-25

Главупу Управление Моспроект-1 Мастерская №18

Савич	
Салищев	
Попов	
Гончарова	
Синицина	
Рук. маст.	
Гл. констр.	
ГИП	
ГИП	
Рук. гр. арх.	

Объект

18-68-1101

Арх. №

Рук. мастерской	Савич	
Гл. конструктор	Сальцев	
Гл. инж. проекта	Попов	
Гл. инж. проекта	Гончарова	
Рук. гр. архит.	Синицина	
Испанина	Семенова	
Копировал		
Проверил		

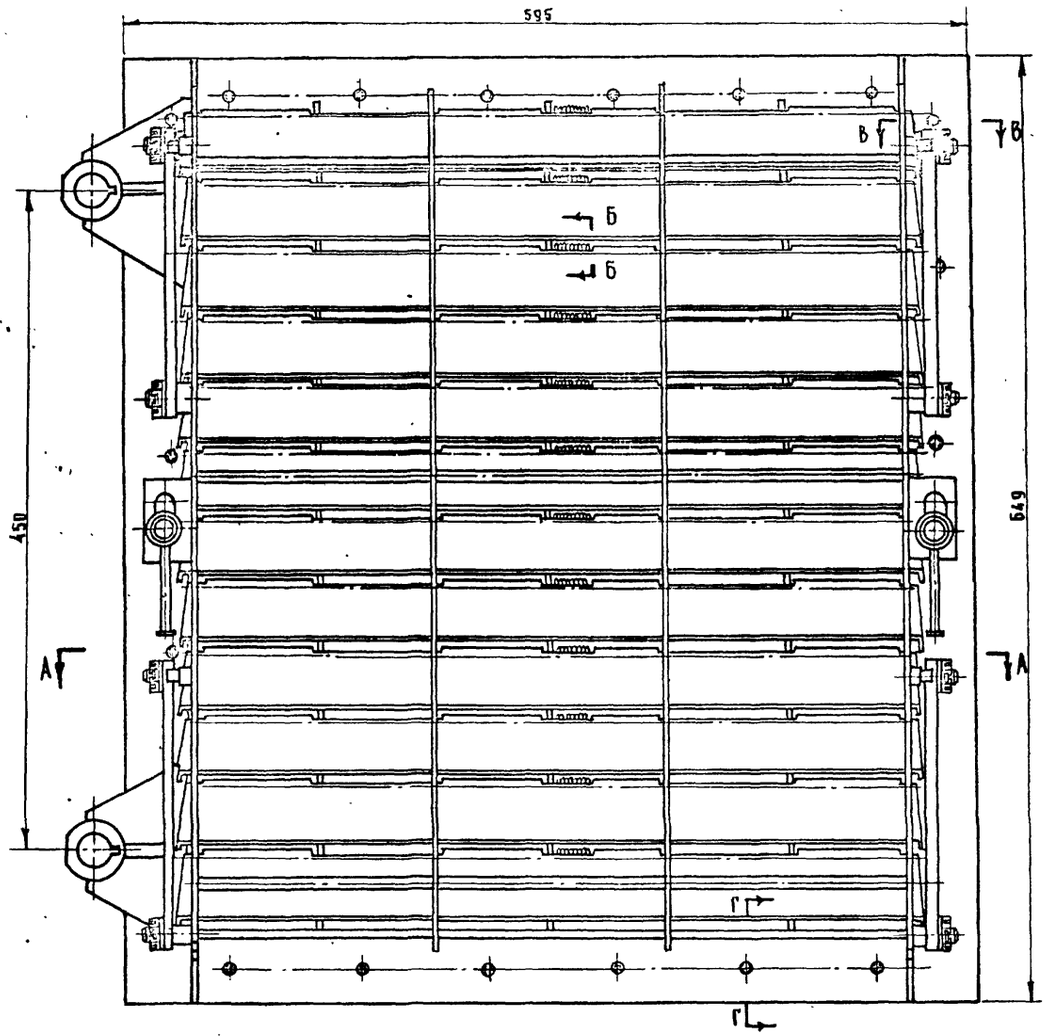

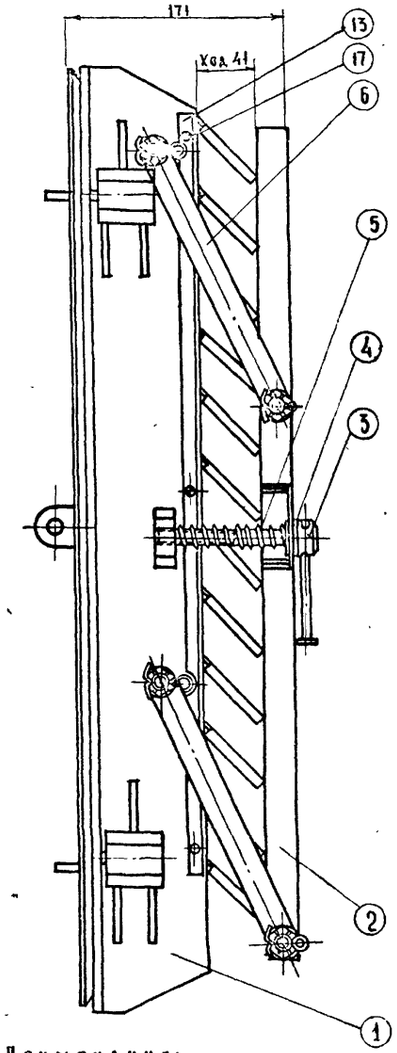

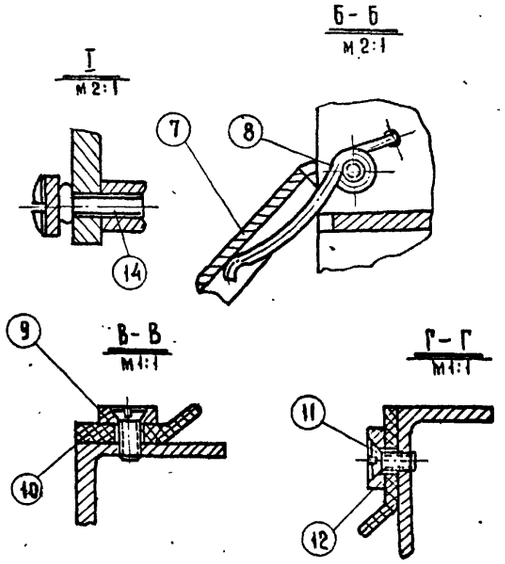

А - А

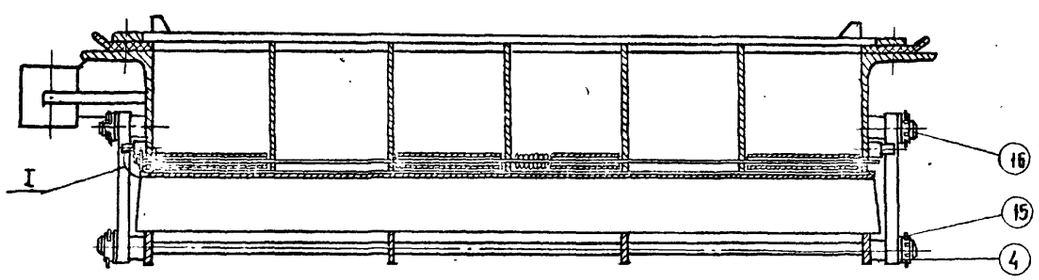

Примечания:

1. Перед установкой лопастей поз.7 отрегулировать усилие пружин поз.8 так, чтобы лопасть под действием момента в 4,7кг/см страгивалась с места/ момент страгивания равен усилию в 1,2 кг, приложенному к свободному краю лопасти/.
2. После регулировки пружин боковые стороны лопастей подогнать по месту, обеспечив плотное прилегание лопастей к раме.
3. Обеспечить легкое, без заеданий, вращение лопастей черт. $\frac{\text{УЗС-1}}{00.00.00.02}$ и решетки черт. $\frac{\text{УЗС-1}}{02.00.00.00}$ на осях.
4. Лопасти должны легко вращаться на осях.
5. При помощи упора черт. $\frac{\text{УЗС-1}}{01.00.00.11}$ решетка поз.2 должна фиксировать лопасти под углом 45°.

№ поз.	Обозначение	Наименование	Кол.	Вес	Материал	Лист	Прим.
17	—	Винт М5 10 ГОСТ 1475-62	3	0.002	Ст.3 ГОСТ 380-60		
16	—	Гайка М8 ГОСТ 5919-62	8	0.006	Ст.3 ГОСТ 380-60		
15	—	Шплинт 2×20 ГОСТ 397-66	8	0.005	Ст.3 ГОСТ 380-60		
14	УЗС-1 01.00.00.04	Ось	12	0.029	Провол. 3 ГОСТ 2771-57 Ст.3 ГОСТ 380-60		
13	УЗС-1 01.00.00.05	Планка	1	0.24	Лист 3 ГОСТ 5681-57 Ст.3 ГОСТ 500-58		
12	01.00.00.03	Планка	2	0.48	Полоса 5×20 ГОСТ 103-57 Ст.3 ГОСТ 535-58		
11	—	Винт М6×16 ГОСТ 1490-58	22	0.0035	Ст.3 ГОСТ 380-60		
10	01.00.00.02	Манжета	1	0.6	Резина марки 3Б87 ТУМХП 1165-58 гр 8		
9	01.00.00.01	Планка	2	0.55	Полоса 5×20 ГОСТ 103-57 Ст.3 ГОСТ 535-58		
8	УЗС-1 00.00.00.06	Пружина	12	0.014	Проволока 2 И-Н ГОСТ 9389-60		
7	УЗС-1 00.00.00.02	Лопасть	12	0.15	Алюмин. лист Д16 А-Т ГОСТ 13722-68		
6	УЗС-1 00.00.00.01	Рычаг	4	0.35	Полоса 10×20 ГОСТ 103-57 Ст.3 ГОСТ 535-58		
5	УЗС-1 00.00.00.03	Пружина	2	0.016	Проволока 2 Н-Н ГОСТ 9389-60		
4	—	Шайба ГОСТ 10450-68	12	0.004	Ст.3 ГОСТ 380-60		
3	УЗС-1 03.00.00.00	Винт	2	0.12	—		
2	УЗС-1 02.00.00.00	Решетка	1	2.25	—		
1	01.01.00.00	Рама	1	37.3	—		

Копия с альбома „УЗС-8" объект № 258-20-10
обозначение 01.00.00.00. в/ч. 83582

1968 г.

Альбом типовых решений систем и устройств внутреннего оборудования сооружений гражданской обороны

Противовзрывное устройство УЗС-8.
Секция.

Типовой проект ТДК-Н-I-68.
Часть II. Раздел II.
Защитные устройства на воздухозаборах, воздуховыбросах и газовыхлопах.

Лист КС-II-26

Главлу Управление МОСПРОЕКТ-1 Мастерская № 18

10275 27

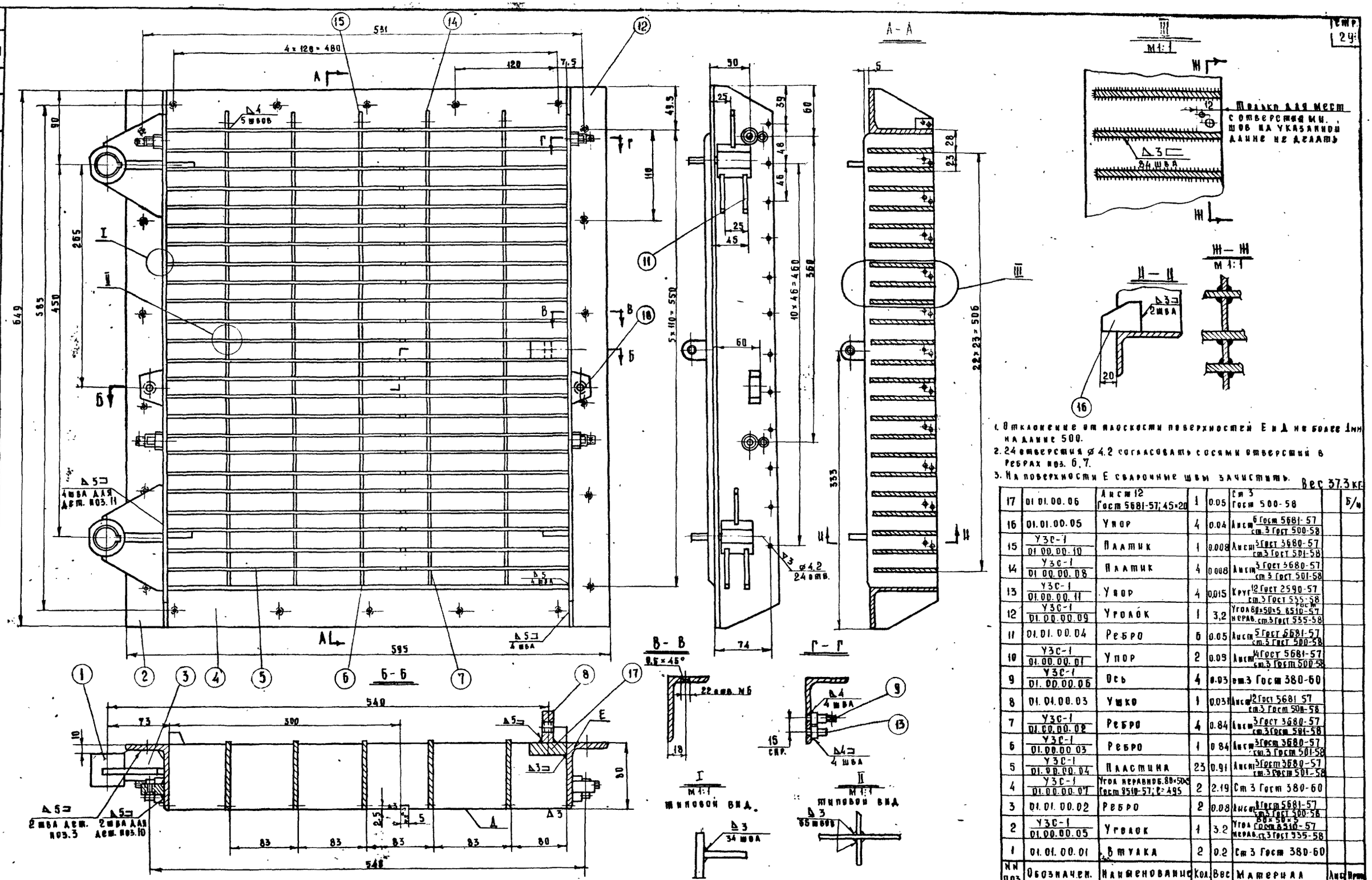

1. Отклонение от плоскости поверхностей Е и Д не более 1мм на длине 500.
2. 24 отверстия ø 4.2 согласовать с осями отверстий в ребрах поз. 6, 7.
3. На поверхности Е сварочные швы зачистить.

Вес 37.3 кг

NN поз.	Обозначен.	Наименование	Кол.	Вес	Материал	Лист	Прим.
17	01.01.00.06	Лист 12 Гост 5681-57; 45×20	1	0.05	Ст 3 Гост 500-58		Б/ч
16	01.01.00.05	Упор	4	0.04	Лист 6 Гост 5681-57 ст.3 Гост 500-58		
15	УЗС-1 01.00.00.10	Платик	1	0.008	Лист 3 Гост 3680-57 ст.3 Гост 501-58		
14	УЗС-1 01.00.00.08	Платик	4	0.008	Лист 3 Гост 3680-57 ст.3 Гост 501-58		
13	УЗС-1 01.00.00.11	Упор	4	0.015	Круг 12 Гост 2590-57 ст.3 Гост 535-58		
12	УЗС-1 01.00.00.09	Уголок	1	3,2	Угол 80×50×5 Гост 8510-57 нерав. ст.3 Гост 535-58		
11	01.01.00.04	Ребро	6	0.05	Лист 5 Гост 5681-57 ст.3 Гост 500-58		
10	УЗС-1 01.00.00.01	Упор	2	0.09	Лист 14 Гост 5681-57 ст.3 Гост 500-58		
9	УЗС-1 01.00.00.06	Ось	4	0.03	ст.3 Гост 380-60		
8	01.01.00.03	Ушко	1	0.031	Лист 12 Гост 5681-57 ст.3 Гост 500-58		
7	УЗС-1 01.00.00.02	Ребро	4	0.84	Лист 3 Гост 3680-57 ст.3 Гост 501-58		
6	УЗС-1 01.00.00.03	Ребро	1	0.84	Лист 3 Гост 3680-57 ст.3 Гост 501-58		
5	УЗС-1 01.00.00.04	Пластина	23	0.91	Лист 3 Гост 3680-57 ст.3 Гост 501-58		
4	УЗС-1 01.00.00.07	Угол неравноб. 80×50×5 Гост 8510-57; Е=495	2	2.19	Ст 3 Гост 380-60		
3	01.01.00.02	Ребро	2	0.08	Лист 8 Гост 5681-57 ст.3 Гост 500-58		
2	УЗС-1 01.00.00.05	Уголок	1	3.2	Угол 80×50×5 Гост 8510-57 нерав. ст.3 Гост 535-58		
1	01.01.00.01	Втулка	2	0.2	Ст 3 Гост 380-60		

Копия с альбома шифр „УЗС-8"
объекта № 258-20-10 обозначение 01.01.00.00.
в/ч 83582

1968 г.

Альбом типовых решений систем и устройств внутреннего оборудования сооружений гражданской обороны

Противовзрывное устройство УЗС-8.
Рама.

Типовой проект ТАК-Н-1-68
Часть II. Раздел II.
Защитные устройства на воздухозаборах, воздуховыбросах и газовыхлопах

Лист КС-II-27

Главану управление МОСПРОЕКТ-1
Мастерская № 18

Рук. мастерской — Савич
Гл. конструктор — Салищев
Гл. инж. проекта — Попов
Гл. инж. проекта — Гончарова
Рук. гр. архит. — Синицына

Исполнил — Семенова
Копировал — Кочерова
Проверил — Сеев

Объект 18-68-1101
Арх. №

10275 28

Объект 18-68-1101

Арх №

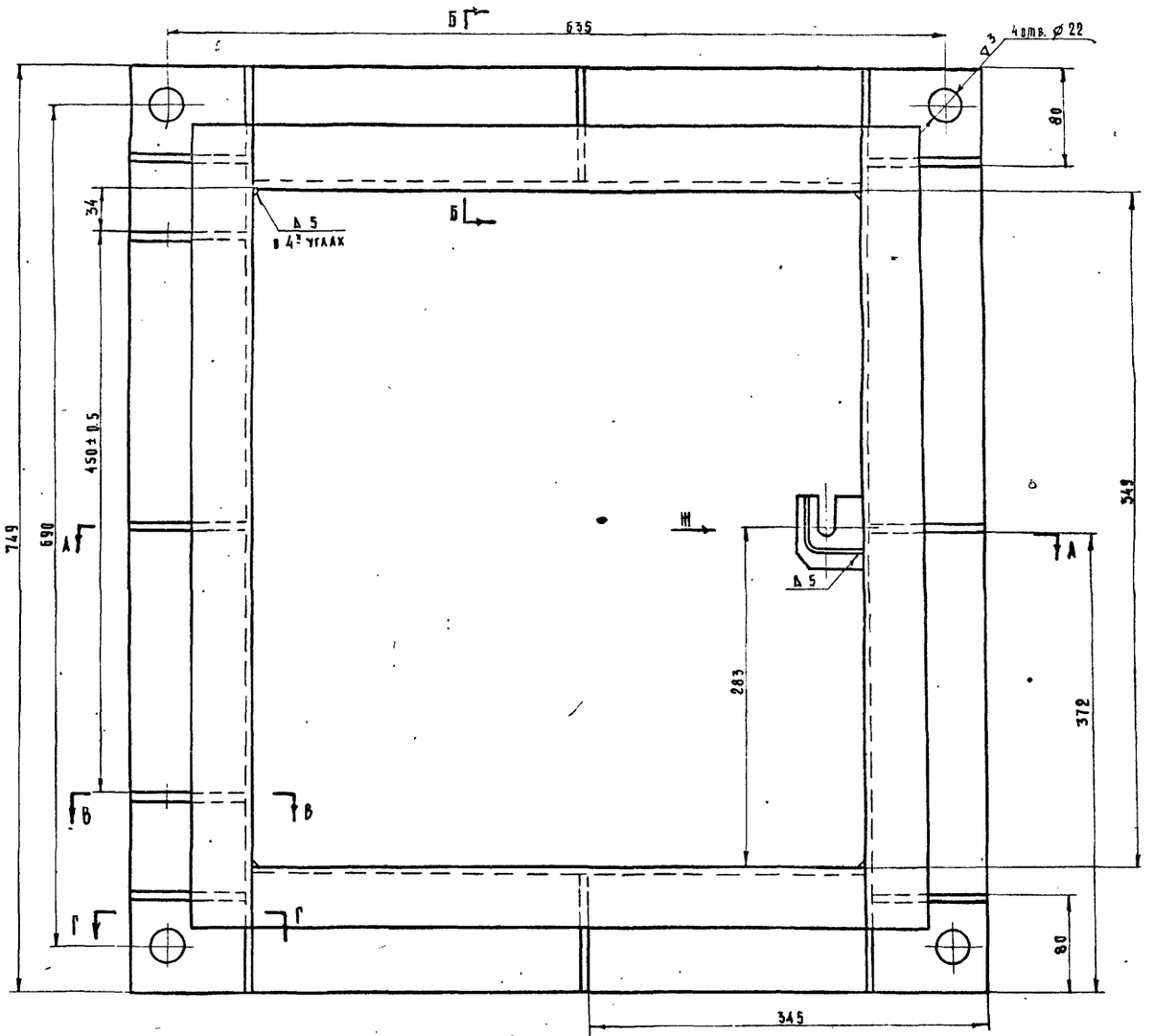

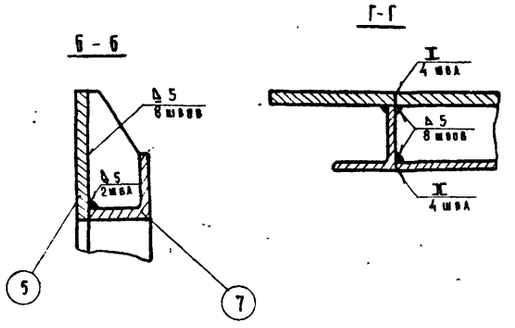

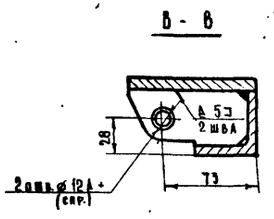

1. Отклонение от плоскостности поверхностей Е и Д не более 1мм на длине 500.
2. На поверхностях Е и Д сварные швы зачистить.
3. Несоосность 2х отверстий ⌀ 12 А4 не более 0.25.

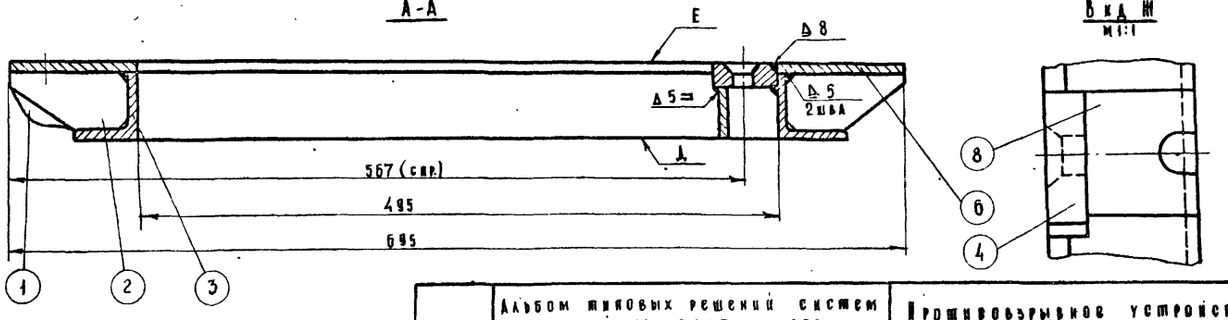

Поз	Обозначен.	Наименование	Кол	Прим	Матер. ДА	Лист	Прим
8	02.00.00 08	Ребро	1	0.03	Лист 5 Гост 5681-57 / ст 3 Гост 500-58		
7	02.00.00 07	Уг. равнобок 50×50×5 Гост 8509-57 ℓ=493	2	1 13	Ст.3 Гост 535-58		б/ч
6	02.00.00.06	Полоса 8×100 ℓ=749 Гост 103-57	2	4.75	Ст.3 Гост 535-58		б/ч
5	02.00.00.05	Полоса 8×100 ℓ=493 Гост 103-57	2	3 10	Ст.3 Гост 535 58		б/ч
4	02.00.00.04	Упор	1	0.08	Лист 16 Гост 5681-57 / ст 3 Гост 500-58		
3	02.00.00.03	Стойка	2	2 8	Уг. равн. 50×50×5 Гост 8509-57 / ст 3 Гост 535-58		
2	02.00.00.02	Ребро	8	0.13	Лист 5 Гост 5681-57 / ст 3 Гост 500 58		
1	02.00.00.01	Ушко	2	0.32	Лист 12 Гост 5681-57 / ст 3 Гост 500-58		

Копия с альбома Шифр „УЗС-8" объект № 258-20-10
обозначение 02 00.00.00. в/ч 83582

1968 г.	Альбом типовых решений систем и устройств внутреннего оборудования сооружений гражданской обороны	Противовзрывное устройство УЗС-8. Рама	Типовой проект ТДК-Н-1-68 Часть II. Раздел II Защитные устройства на воздухозаборах, воздуховыбросах и газовыхлопах

Лист КС-II-28

Рук. мастерской | Гл. конструктор | Гл. инж. проекта | Гл. инж. проекта | Рук. гр. архит.

Савичев С | Салищев Г Б | Попова А | Гончарова | Синицина

Исполнил | Копирова | Проверил

Семенова И В

Главапу управление МОСПРОЕКТ-1 Мастерская № 18

10275 29

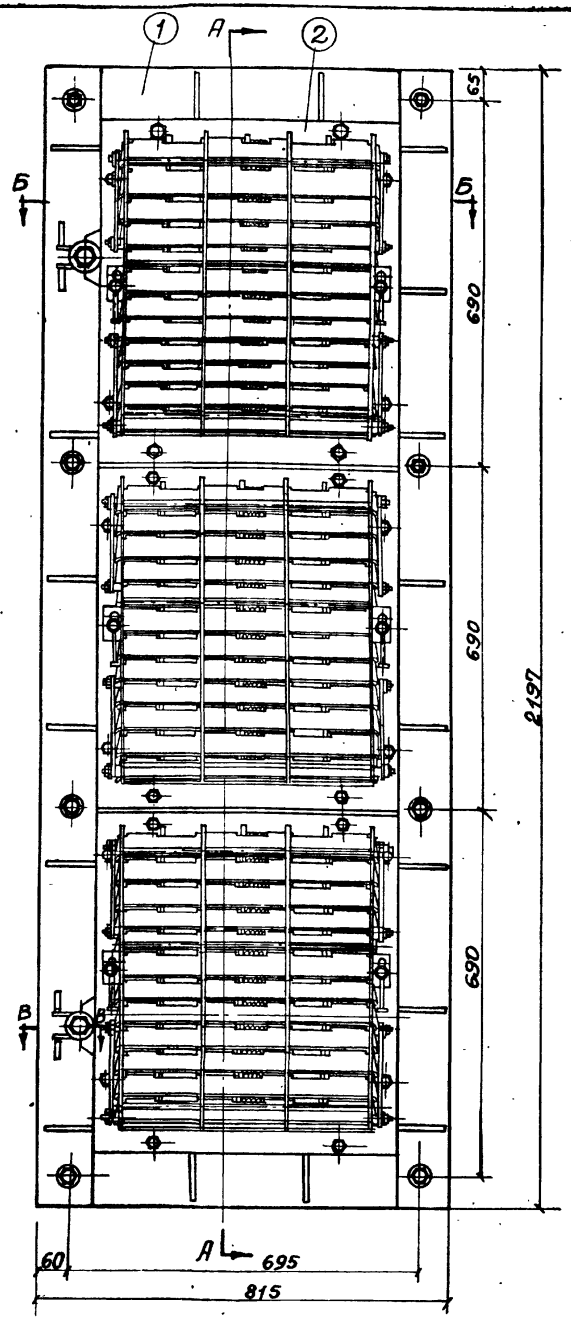

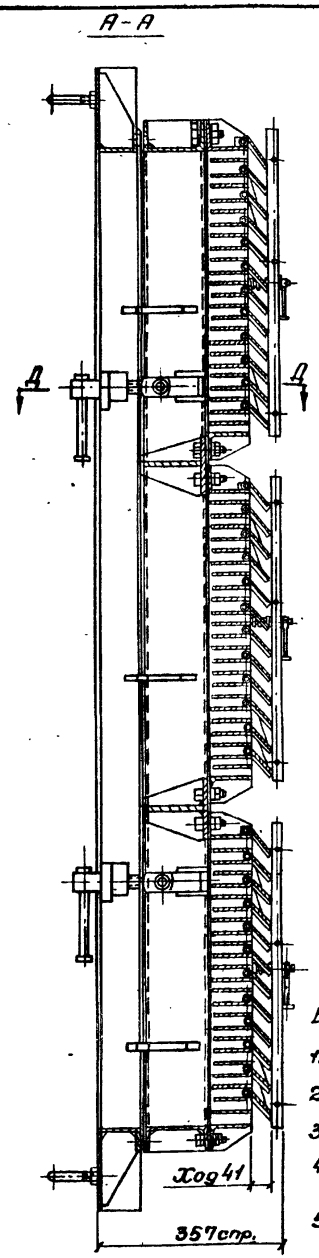

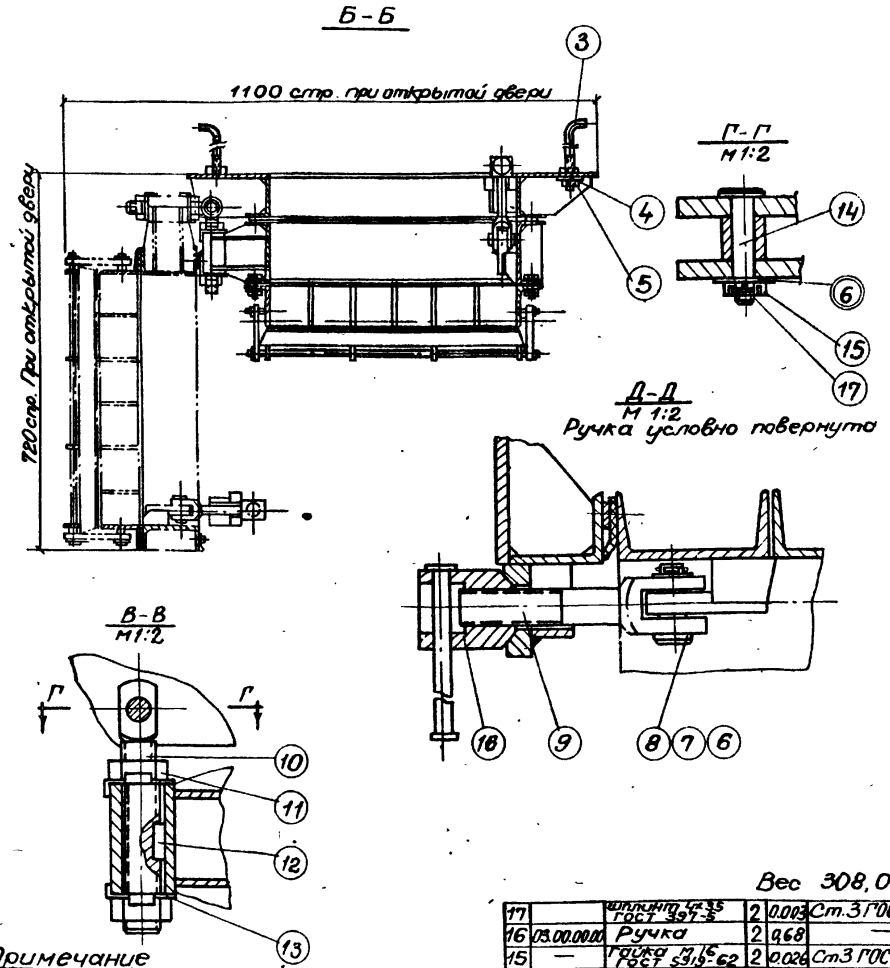

Вес 308,0 кг.

№ п/п	Обознач.	Наименование	Кол.	Вес	Материал	Лит.	Прим.
17		Шплинт 4х35 ГОСТ 397-5	2	0.003	Ст.3 ГОСТ 380-60		
16	03.00.00.00	Ручка	2	0,68	—		
15	—	Гайка М16 ГОСТ 5919-62	2	0.026	Ст3 ГОСТ 380-60		
14	00.00.00.05	Ось	2	0.16	сталь 45 ГОСТ 1050-60		
13	—	Шайба стопорн. 32-2 ГОСТ 3693-52	4	0.008	Ст.3 ГОСТ 380-60		
12	—	Шпонка призмат. ГОСТ 8789-68	2	0.017	Ст. шпоночн. ГОСТ 8787-68		
11	—	Гайка М30 ГОСТ 5915-62	4	0,098	Ст.3 ГОСТ 380-60		
10	00.00.00.04	Болт	2	1,25	Ст3 ГОСТ 380-60		
9	00.00.00.03	Болт откидной	2	0,5	Ст3 ГОСТ 380-60		
8	00.00.00.02	Ось	2	0,1	Круг 22 ГОСТ 2590-57 Ст 5.35-58		
7	—	Шплинт 4х20 ГОСТ 397-86	2	0.001	Ст 2 ГОСТ 380-60		
6	—	Шайба 16 ГОСТ 10450-68	4	0,033	Ст 3 ГОСТ 380-60		
5	—	Гайка М20 ГОСТ 5915-62	16	0,079	Ст3 ГОСТ 380-60		
4	—	Шайба 20 ГОСТ 7735-55	8	0,127	Ст3 ГОСТ 380-60		
3	00.00.00.01	Болт фундаментный	8	1,1	Круг 20 ГОСТ 2590-57 Ст 3 ГОСТ 535-58		
2	02.00.00.00	Дверь	1	214	—		
1	01.00.00.00	Рама	1	118,0	—		

УЗС-25

Примечание

Болты фундаментные заводом-изготовителем не поставляются

1. При сборке УЗС-25 обеспечить плотное прилегание двери черт. 02.00.00.00 к раме черт. 01.00.00.00.
2. Дверь должна легко, без заеданий поворачиваться на осях.
3. Трущиеся поверхности смазать консистентной смазкой.
4. Болты фундаментные черт. 00.00.00.01 предназначаются для сооружений из монолитного железобетона.
5. При установке секции в защищенных от атмосферных воздействий помещениях, секцию смазать ингибированной смазкой типа НГ-203, НГ-204, ПВК, СХН.
При установке секции на открытых площадках смазкой типа НГ-204-У

Копия с альбома шифр „УЗС-25" объект 258-20-10 обозначение 00.00.00.00. в/ч 83582.

1968	Альбом типовых решений систем и устройств внутреннего оборудования сооружений гражданской обороны	Противовзрывное устройство УЗС-25	Типовой проект ТДК-Н-1-68 Часть II Раздел II Защитные устройства на воздухозаборах, воздуховыбросах и газовыхлопах.	Лист КС-II-29

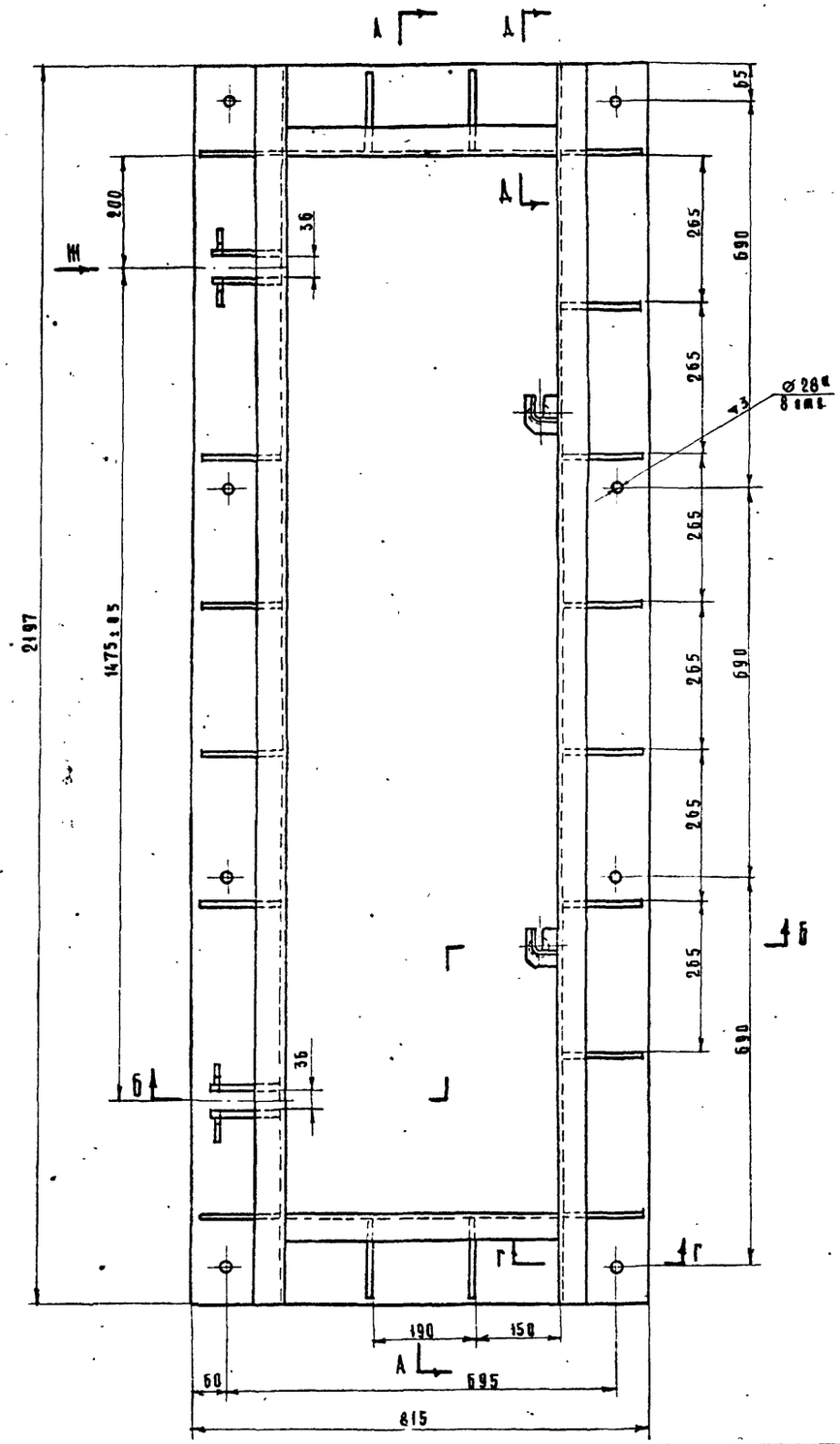

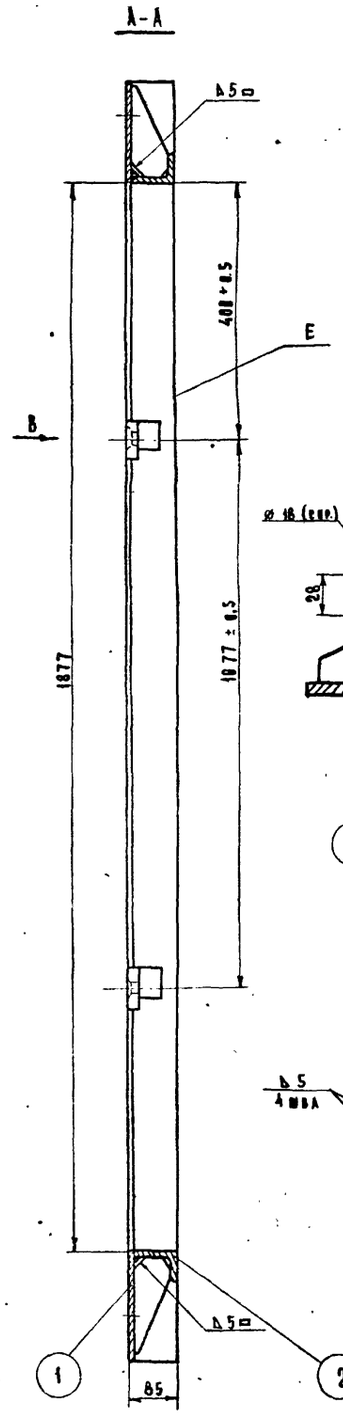

Вид В
м1:1

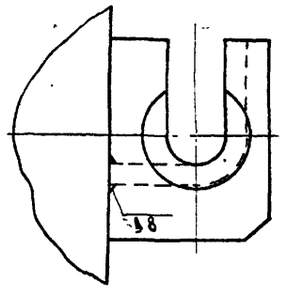

Г-Г
м1:2
Жиковое сечение

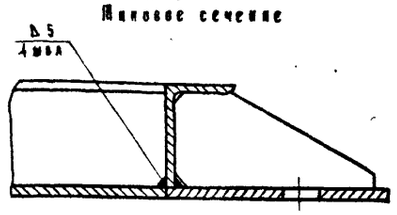

Б-Б
м1:2

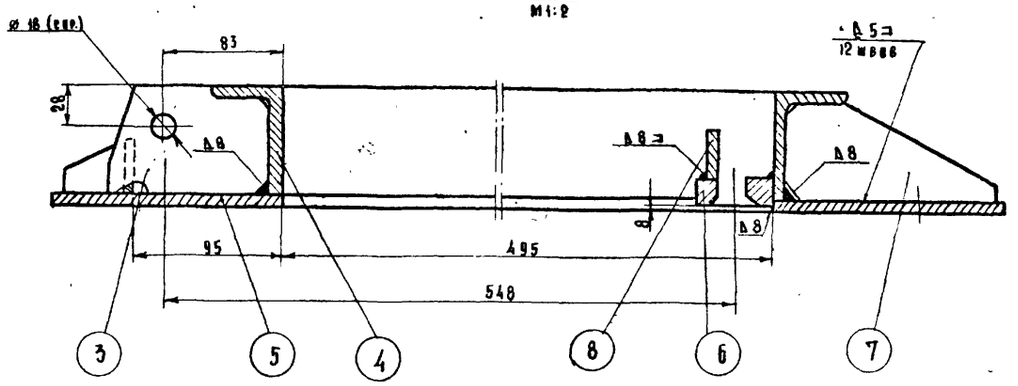

Д-Д
м1:2
Жиковое сечение

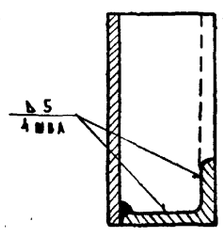

Вид Ж
м1:2

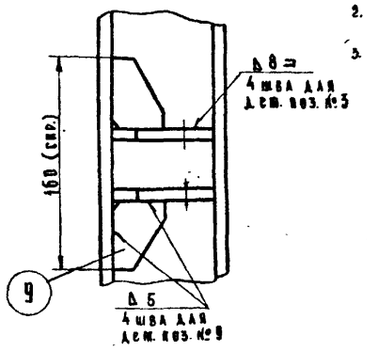

1. Отклонение от плоскости поверхности Е не более 1 мм на длине 500
2. Несоосность 2^Е отв ⌀18 не более 1 мм.
3. Варить электросваркой, электродами Э-42 ГОСТ 9467-60

Вес 118.0 кг

9	01.00.00.09	Ребро	4	0.1	Лист	8 ГОСТ 5681-57 / Ст3 ГОСТ 500-58		
8	01.00.00.08	Ребро	4	0.16	Лист	8 ГОСТ 5681-57 / Ст3 ГОСТ 500-58		
7	01.00.00.07	Ребро	18	0.3	Лист	6 ГОСТ 5681-57 / Ст3 ГОСТ 500-58		
6	01.00.00.06	Упор	2	0.1	Лист	20 ГОСТ 5681-57 / Ст3 ГОСТ 500-58		
5	01.00.00.05	Полоса 168×18 ГОСТ 103-57 ℓ=2197	2	27.6	Ст.3 ГОСТ 535-58			Б/ч
4	01.00.00.04	Угол неравнобок 75×50×8 ГОСТ 8510-57 ℓ=2197	2	16.8	Ст.3 ГОСТ 535-58			Б/ч
3	01.00.00.03	Петля	4	0.98	Лист	12 ГОСТ 5681-57 / Ст3 ГОСТ 500-58		
2	01.00.00.02	Угол неравнобок 75×50×8 ГОСТ 8510-57 ℓ=495	2	3.7	Ст.3 ГОСТ 535-58			Б/ч
1	01.00.00.01	Полоса 160×18 ГОСТ 103-57 ℓ=495	2	5.3	Ст.3 ГОСТ 535-58			Б/ч
Ин. № подл.	Обозначение	Наименование	Кол.	Вес	Материал		Лист	Примеч.

Главное управление МОСПРОЕКТ-1 Мастерская № 18

Рук. мастерской	Савич В.С.	
Гл. конструктор	Салищев Г.Б.	
Гл. инж. проекта	Попов А.А.	
Гл. инж. проекта	Гончарова	
Рук. гр. архит.	Синицина	
Исполнил	Семенова Н.В.	
Копировал		
Проверил		

Копия с альбома Шифр „УЗС-25" объект № 258-20-10
обозначение 01.00.00.00 в/ч 83582

1968 г.

Альбом типовых решений системы устройств внутреннего оборудования сооружений гражданской обороны

Противовзрывное устройство УЗС-25
Рама

Типовой проект ТАК-Н-1-68
Часть II. Раздел I
Защитные устройства на воздухозаборах, воздуховыбросах и газовыхлопах

Лист КС-II-30

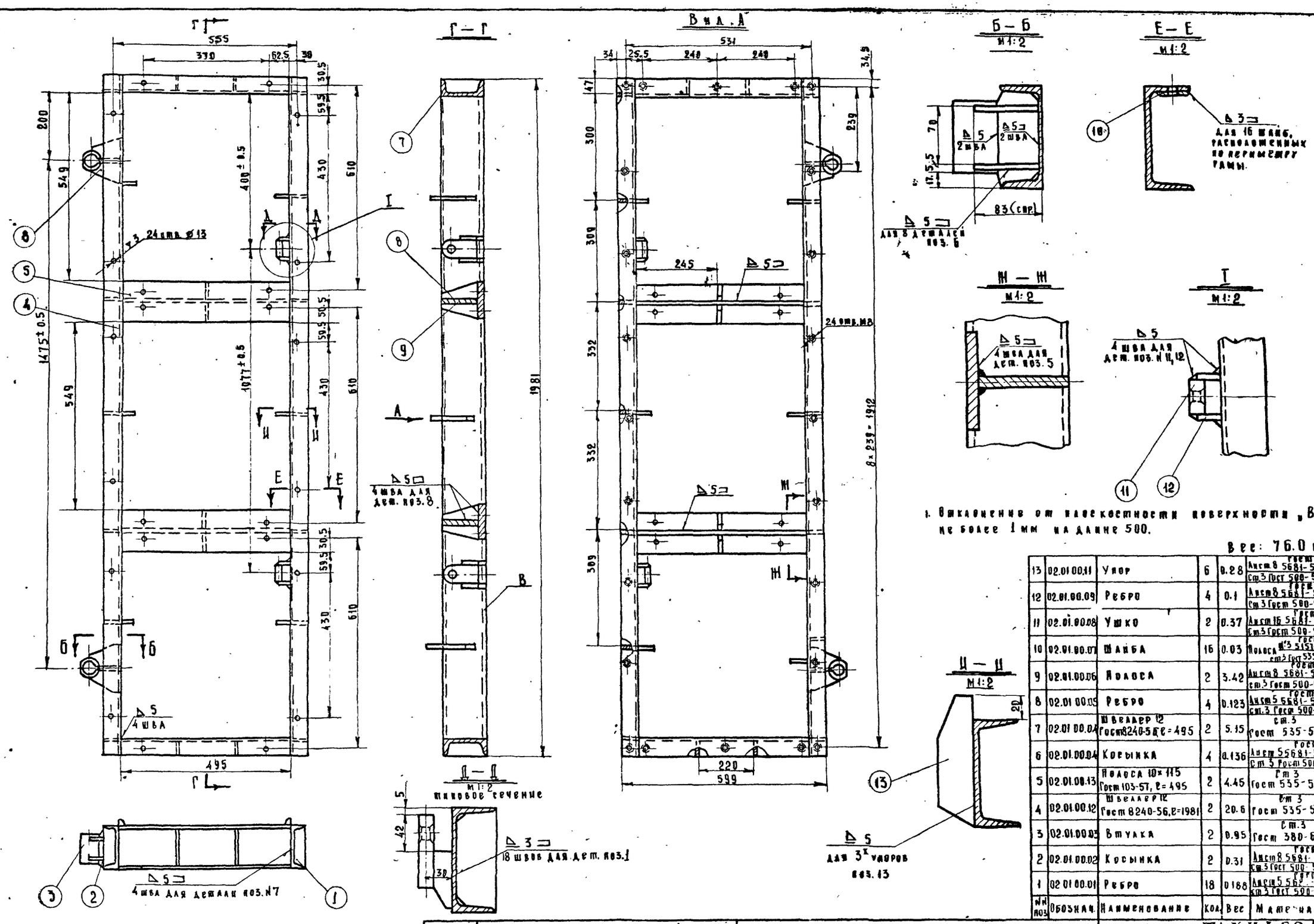

1. Отклонение от плоскостности поверхности „В" не более 1 мм на длине 500.

Вес: 76.0 кг.

NN поз.	Обознач.	Наименование	Кол.	Вес	Материал	Лист	Прим.
13	02.01.00.11	Упор	6	0.28	Лист 8 Гост 5681-57; Ст.3 Гост 500-58		
12	02.01.00.09	Ребро	4	0.1	Лист 8 Гост 5681-57; Ст.3 Гост 500-58		
11	02.01.00.08	Ушко	2	0.37	Лист 16 Гост 5681-57; Ст.3 Гост 500-58		
10	02.01.00.07	Шайба	16	0.03	Полоса № 3 Гост 5151-53; Ст.3 Гост 535-58		
9	02.01.00.06	Полоса	2	3.42	Лист 8 Гост 5681-57; Ст.3 Гост 500-58		
8	02.01.00.05	Ребро	4	0.123	Лист 5 Гост 5681-57; Ст.3 Гост 500-58		
7	02.01.00.04	Швеллер 12 Гост 8240-56, ℓ = 495	2	5.15	Ст.3 Гост 535-58		Б/ч
6	02.01.00.04	Косынка	4	0.136	Лист 5 Гост 5681-57; Ст.3 Гост 500-58		
5	02.01.00.13	Полоса 10 × 115 Гост 103-57, ℓ = 495	2	4.45	Ст.3 Гост 535-58		Б/ч
4	02.01.00.12	Швеллер 12 Гост 8240-56, ℓ = 1981	2	20.6	Ст.3 Гост 535-58		Б/ч
3	02.01.00.03	Втулка	2	0.95	Ст.3 Гост 380-60		
2	02.01.00.02	Косынка	2	0.31	Лист 8 Гост 5681-57; Ст.3 Гост 500-58		
1	02.01.00.01	Ребро	18	0.188	Лист 5 Гост 5681-57; Ст.3 Гост 500-58		

Копия с альбома шифр УЗС-25
объект № 258-20-70 обозначение 02.01.00.00

1968 г.	Альбом типовых решений систем и устройств внутреннего оборудования сооружений гражданской обороны	Противовзрывное устройство УЗС-25. Рама двери.	Типовой проект ТАК-Н-I-68 Часть II. Раздел III. Защитные устройства на воздухозаборах, воздуховыбросах и газовыхлопах	Лист КС-II-31

Главапу Управление МОСПРОЕКТ-1 Мастерская № 18

Рук. мастерской		Савич	Исполнил
Гл. конструктор		Салищев	Копировал
Гл. инж. проекта		Попов	Проверил
Гл. инж. проекта		Гончарова	
Рук. гр. архит.		Синицына	

Семенова

10275 32

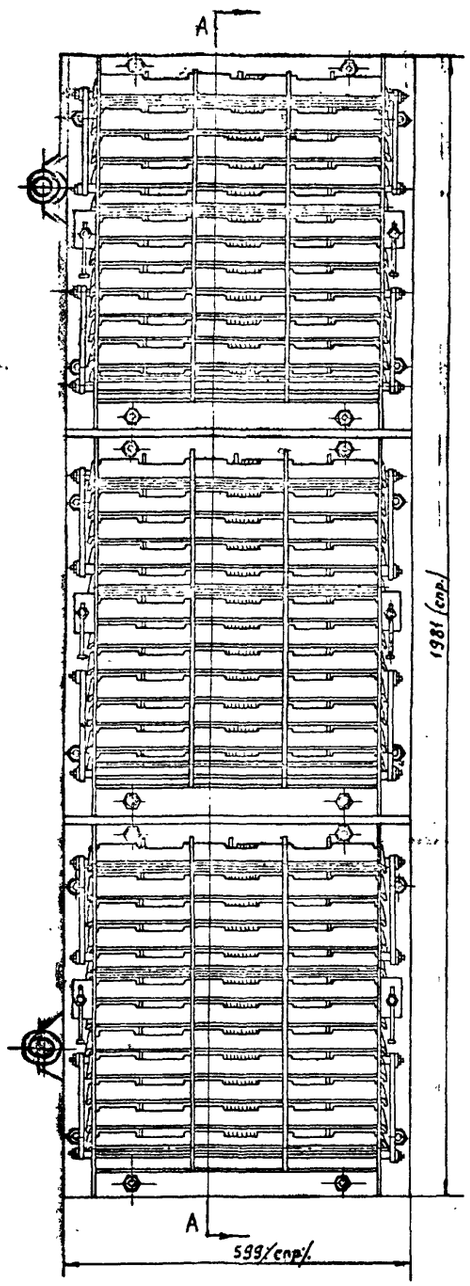

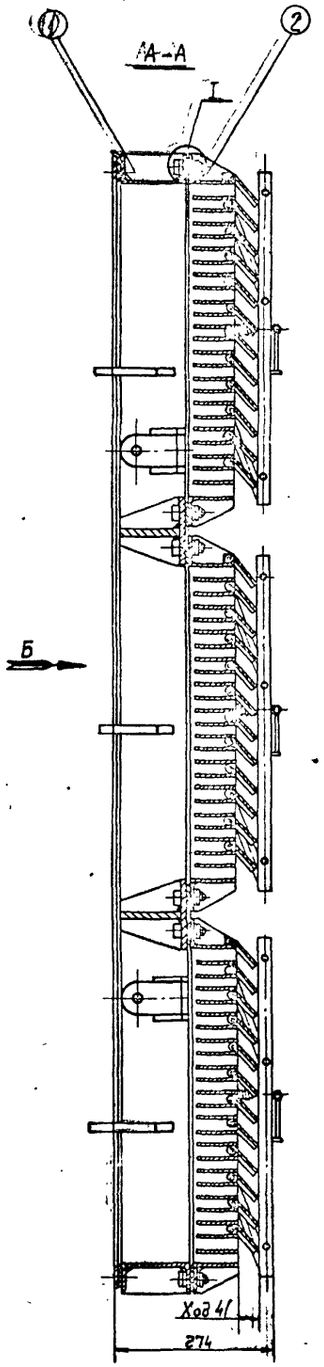

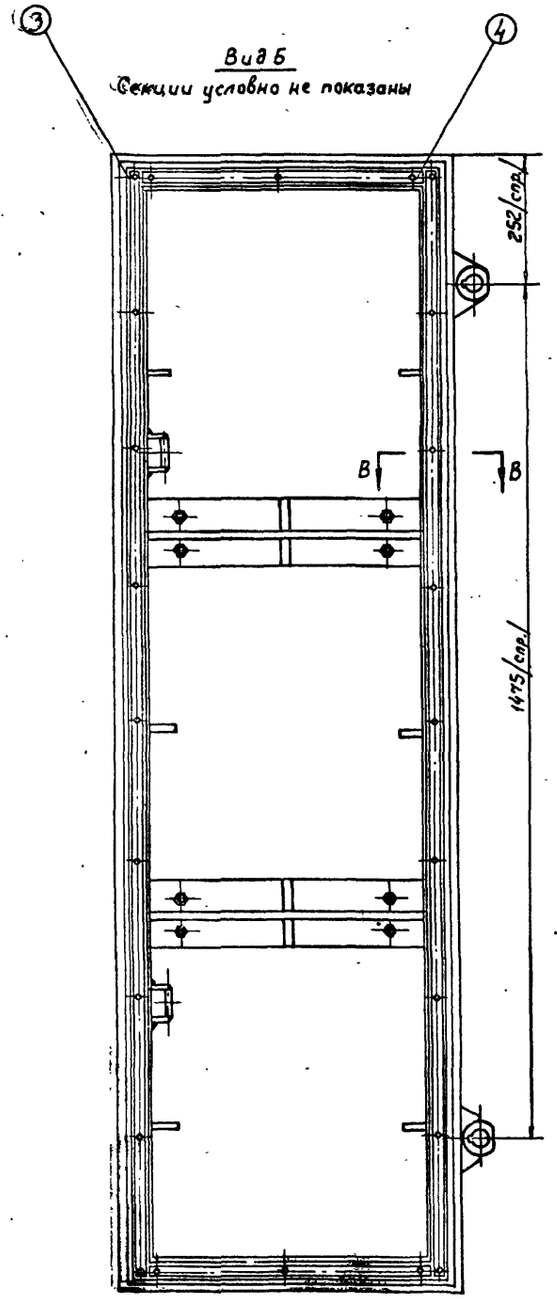

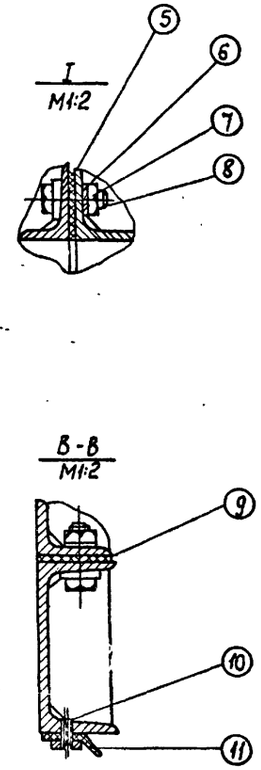

Вес 214,0 кг

NN поз.	Обозначен.	Наименование	Кол.	Вес	Материал	Лист	Примеч.
11	02.00.00.04	Манжета	1	1.7	Резина ТУМ-ПН65-58 ГР8 Марка 3Б87		
10	—	Винт М6×20 ГОСТ 1490-62	24	0.004	Ст.3 ГОСТ 380-60		
9	02.00.00.03	Прокладка	6	0.14	Паронит ГОСТ 481-58		
8	—	Болт М12×35 ГОСТ 7798-62	24	0.044	Ст.3 ГОСТ 380-60		
7	—	Гайка М12 ГОСТ 5915-62	24	0.024	Ст.3 ГОСТ 380-60		
6	—	Шайба пружинная 12 ГОСТ 6402-61	24	0.004	Сталь 65Г ГОСТ 1050-60		
5	02.00.00.02	Прокладка	6	0.09	Паронит ГОСТ 481-58		
4	УЗС-8 / 01.00.00.03	Планка	2	0.48	Полоса 5×20 ГОСТ 103-57 / Ст.3 ГОСТ 535-58		
3	02.00.00.01	Планка	2	1.78	Полоса 5×20 ГОСТ 103-57 / Ст.3 ГОСТ 535-58		
2	УЗС-1 / 00.00.00.00	Унифицированная защитная секция	3	43	—		
1	02.01.00.00	Рама двери	1	76	—		

УЗС-25

Копия с альбома шифр „УЗС-25" объект № 258-20-10

обозначение 02.00.00.00. 4/ч. 83582

1968г.	Альбом типовых решений систем и устройств внутреннего оборудования сооружений гражданской обороны.	Противовзрывное устройство УЗС-25 Дверь	Типовой проект ТДК-Н-1-68 Часть II Раздел II Защитные устройства на воздухозаборах, воздуховыбросах и газовыхлопах	Лист КС-II-32

10275

gost.e-ecolog.ru