# ТДК-Н-1-67

## ЧАСТЬ II
## РАЗДЕЛ III
## ВНУТРЕННЕЕ ОБОРУДОВАНИЕ

gost.e-ecolog.ru

ЦЕНТРАЛЬНЫЙ ИНСТИТУТ ТИПОВОГО ПРОЕКТИРОВАНИЯ
ГОССТРОЯ СССР

Москва, А-445, Смольная ул., 22

Сдано в печать VIII 1981
Заказ № 8931 Тираж 200 экз.

Объект

19-67-423

Арх. №

Исполнил Комочкина
Копировал Семенова
Проверил Юрьев

ГА. инж. Управлен. Кириллов
Рук. мастерской Савич
Рук. конструктор Салищев
Рук. сектора Цыплаков
ГА. инж. проекта Цыплаков

Глав АПУ Управление Моспроект-1 Мастерская №18

# СОДЕРЖАНИЕ РАЗДЕЛА


| №№ п/п | Наименование | Марка и № листа | № стр. альб. |
|---|---|---|---|
| 1 | Содержание раздела и указания по применению. | С-III-1 Лист 1 | 1 |
| 2 | Содержание раздела (продолжение) | С-III-1 Лист 2 | 2 |
| 3 | Примеры компоновок защитных устройств на воздухозаборных и вытяжных каналах в убежищах вместимостью 120 и ≥240 человек. | С-III-2 | 3 |
| 4 | Примеры компоновок защитных устройств на воздухозаборных и вытяжных каналах в убежищах вместимостью 120 и 240 человек. Варианты. | С-III-3 | 4 |
| 5 | Примеры компоновок защитных устройств на воздухозаборных и вытяжных каналах в убежищах вместимостью 300, 600 и 900 человек. Вариант I. | С-III-4 | 5 |
| 6 | Примеры компоновок защитных устройств на воздухозаборных и вытяжных каналах в убежищах вместимостью 300, 600 и 900 человек. Вариант. II. | С-III-5 | 6 |
| 7 | Примеры компоновок защитных устройств на воздухозаборных каналах в убежищах вместимостью 300, 600 и 900 чел. Вариант III. | С-III-6 | 7 |
| 8 | Примеры компоновок защитных устройств на воздухозаборных каналах в убежищах вместимостью 300, 600 и 900 человек Вариант IV. | С-III-7 | 8 |
| 9 | Установка секции УЗС-8 в монолитной железобетонной конструкции. | С-III-8 | 9 |
| 10 | Установка МЗС в коробке типа I (закрытое исполнение). Общий вид. Узлы. | С-III-9 | 10 |
| 11 | Установка МЗС в коробке типа III. (открытое исполнение). Общий вид. Узлы. Детали. Спецификация. | С-III-10 | 11 |
| 12 | Установка МЗС на воздуховоде в коробке типа II. Общий вид. Узлы. | С-III-11 | 12 |
| 13 | Металлические коробки типа I и II для установки МЗС. Детали. | С-III-12 | 13 |
| 14 | Установка металлоизоляционных люков ТА-1 и ТА-2. | С-III-13 | 14 |
| 15 | Полотно теплоизоляционных люков ТА-1 и ТА-2 | С-III-14 | 15 |
| 16 | Коробки теплоизоляционных люков М-1 и М-2. | С-III-15 | 16 |
| 17 | Металлокерамический противопыльный фильтр МКФ-1000. Общий вид. Узлы. | С-III-16 | 17 |
| 18 | Металлокерамический противопыльный фильтр МКФ. 1000 Детали. | С-III-17 | 18 |
| 19 | Пример компоновки венткамеры для убежища на 120 человек. План. Разрезы I-I, II-II и спецификация. | ОВ-III-1 | 19 |
| 20 | Пример компоновки венткамеры для убежища на 240 человек. Вариант I. План, разрезы I-I, II-II и спецификации. | ОВ-III-2 | 20 |
| 21 | Пример компоновки венткамеры для убежища на 240 человек. Вариант II. План, разрезы I-I, II-II и спецификации. | ОВ-III-3 | 21 |
| 22 | Пример компоновки венткамеры для убежища на 600 человек. План, разрезы I-I, II-II и спецификация. | ОВ-III-4 | 22 |
| 23 | Пример компоновки венткамеры для убежища на 900 человек. План, разрезы I-I, II-II и спецификация. | ОВ-III-5 | 23 |
| 24 | Теплоизоляция труб, кронштейны под вентиляторы, приточные воздуховоды и указания по монтажу стальных труб. | ОВ-III-6 | 24 |
| 25 | Ведомость гермоклапанов и краткая техническая характеристика. | ОВ-III-7 | - |
| 26 | Герметические клапаны с электрическими и ручными приводами dy=200÷1200 мм, P=2кг/см² и P=20кг/см². Техническая характеристика | ОВ-III-8 | 26 |
| 27 | Герметические клапаны с ручным приводом dy=200, 300, 450 и 600 мм; P=2кг/см² и P=20 кг/см². | ОВ-III-9 | 27 |
| 28 | Герметический клапан с ручным приводом. dy=800мм, P=2кг/см² и P=20 кг/см². | ОВ-III-10 | 28 |
| 29 | Герметические клапаны с электроприводом типа „А" dy=300, 400 мм. P=2кг/см² и P=20кг/см². | ОВ-III-11 | 29 |
| 30 | Герметический клапан с электроприводом типа „А" с установкой на горизонтальном воздуховоде. dy=200мм. P=2кг/см². | ОВ-III-12 | 30 |
| 31 | Герметические клапаны с электроприводами типа „Б" и „В" с установкой на горизонтальных воздуховодах по схеме I dy=450, 600÷1200мм. P=2кг/см² и P=20кг/см². | ОВ-III-13 | 31 |
| 32 | Герметические клапаны с электроприводами типа „Б" и „В" с установкой на горизонтальных воздуховодах по схеме II dy=450, 600÷1200мм. P=2кг/см² и P=20кг/см². | ОВ-III-14 | 32 |
| 33 | Герметические клапаны с электроприводами типа „Б" и „В" с установкой на горизонтальных воздуховодах по схеме III dy=450, 600÷1200 мм. P=2кг/см² и P=20кг/см². | ОВ-III-15 | 33 |
| 34 | Герметические клапаны с электроприводами типа „Б" и „В" с установкой на горизонтальных воздуховодах по схеме IV. dy=450 600÷1200 мм. P=2кг/см² и P=20кг/см². | ОВ-III-16 | 34 |
| 35 | Герметические клапаны с электроприводами типа „Б" и „В" с установкой на вертикальных воздуховодах dy=450, 600÷1200мм, P=2кг/см² и P=20кг/см². | ОВ-III-17 | 35 |


## Указания по применению альбомов ТДК-11-1-67 ч. II.

В связи с новым директивными Указаниями /письмо штаба гражданской обороны от 3.07.69г. № 3/5190/, некоторые решения, разработанные в альбомах ТДК-Н-1-67 ч. II, подлежат изменению.

При разработке указаний было установлено, что раздел I часть II выпускать в дальнейшем нецелесообразно и он снимается с распространения. Ранее выпущенным тиражам раздела I необходимо пользоваться со следующими коррективами

1. Исключить регенеративные установки РДУ и заменить их РП и кислородом в баллонах.

2. Исключить фильтры ФМШ с кассетами ФК-Р, фильтры ФМТ и МКФ.

3. Исключить гравийные охладители для наружного воздуха, подаваемого в убежище.

4. При выборе способа охлаждения убежища необходимо выполнять требования проекта указаний по проектированию убежищ выпуск Госстроя 1967, а именно: принимать норму воздухоподачи по режиму чистой вентиляции.

при $t_н \leq 20°$ и $J_н \leq 10.5$ ккал/кг – 7 м³/ч. чел.

при $t_н = 20° - 25°$ и $J_н = 10.5 - 12.5$ ккал/кг – 10 м³/ч. чел.

при указанных параметрах воздухоохлаждающее установки не применяются независимо от вместимости убежищ.

При наружной температуре $t_н \geq 25°$ и $J_н \geq 12.5$ ккал/кг /параметр „А"/ применение артезианской воды для удаления теплоизбытков является одним из вариантов решения, не исключающего использования других, предусмотренных „Указаниями 1967г.

5. В пункте 7 (стр8) исключить слова: „кроме того в убежищах вместимостью 120 и 240 человек предусматриваются резервные емкости (стационарные или выносные баки/.

В убежищах вместимостью 300 чел. и более станция перекличка обязательна".

6. В пункте 8 /стр.9/ второй абзац читать " убежища вместимостью 450 чел. и более". Дополнить словами „защищенной источник электроэнергии целесообразно проектировать на группу близко расположенных друг к другу убежищ."

7. В пункте 9 /стр.9/ исключается требование защищенной двухсторонней связи с пунктом управления.

8. Пункты 3-9 /стр.17/ исключить.

9. Фильтры ФМШ с кассетами ФК-Р, Фильтры ФМТ и установки РДУ исключаются.

10. В связи с прекращением поставок промышленностью воздухоохладителей „КД" они должны быть заменены калориферами типов КФБ, КФБО, КФС, КФСО.

В соответствии с этим должны быть изменены компоновки воздухозаборных узлов с исключением из них также фильтров МКФ, гравийных и других охладителей наружного воздуха, подаваемого в убежище.

11. Листом ВК-III-2 не пользоваться.

| | | | | |
|---|---|---|---|---|
| 1967г. | Альбом типовых решений систем и устройств внутреннего оборудования сооружений „гражданской обороны | Содержание раздела и указания по применению | Типовой проект ТДК,К-Н-1-67 Часть II. Раздел III. Внутреннее оборудование | Лист С-III-1 Лист 1 |

# СОДЕРЖАНИЕ РАЗДЕЛА (ПРОДОЛЖЕНИЕ)


| №№ п/п. | Наименование | Марка и № листа | № стр. альб. |
|---|---|---|---|
| 36 | Регулирующая заглушка РГЗ-150. Общий вид и спецификация | ОВ-Ш-18 | 36 |
| 37 | Регулирующая заглушка РГЗ-150 Детали и узлы. | ОВ-Ш-19 | 37 |
| 38 | Регулирующая заглушка РГЗ-200 Общий вид и спецификация | ОВ-Ш-20 | 38 |
| 39 | Регулирующая заглушка РГЗ-200 Детали и узлы | ОВ-Ш-21 | 39 |
| 40 | Заслонки дроссельные круглые с сальником ОН9-275-61. Общий вид и размеры | ОВ-Ш-22 | 40 |
| 41 | Заслонки дроссельные прямоугольные с сальником ОН9-275-61. Общий вид и размеры | ОВ-Ш-23 | 41 |
| 42 | Фильтры-поглотители ФП-100У 2ФП-100У, 3ФП-100У производительност. 100, 200, 300 м³/час. Общий вид, техническая характеристика | ОВ-Ш-24 | 42 |
| 43 | Фильтры-поглотители ФП-200-59, 2ФП-200-59; 3ФП-200-59 производительностью 200, 400, 500 и 600 м³/час. Общий вид. Техническая характерист | ОВ-Ш-25 | 43 |
| 44 | Фильтр ФМШ-50/100; 200/400. Общий вид и техническая характеристика. | ОВ-Ш-26 | 44 |
| 45 | Фильтр ФМТ-200г. Общий вид и техническая характеристика. | ОВ-Ш-27 | 45 |
| 46 | Схема-монтажа установки фильтров с верхним присоединением к системе вентиляции производительностью 300, 600 и 900 м³/час | ОВ-Ш-28 | 46 |
| 47 | Фильтровентиляционный агрегат ФВА-49 Вентиляторный агрегат ЭРВ-49. | ОВ-Ш-29 | 47 |

| №№ п/п. | Наименование | Марка и № листа | № стр. альб. |
|---|---|---|---|
| 48 | Клапаны избыточного давления КДМ d=100, 150, 200, 300. Общий вид. Таблица размеров. Технич. характеристика | ВВ-Ш-30 | 48 |
| 49 | Установка масляных фильтров в камере. | ОВ-Ш-31 | 49 |
| 50 | Металлические коробки для установки масляных фильтров в камере. | ОВ-Ш-32 | 50 |
| 51 | Установка коробки масляного фильтра. (Варианты 1, 2, 3 и 4) | ОВ-Ш-33 | 51 |
| 52 | Металлическая коробка для установки масляного фильтра на воздуховоде | ОВ-Ш-34 | 52 |
| 53 | Металлическая коробка для установки двух масляных фильтров на воздуховоде | ОВ-Ш-35 | 53 |
| 54 | Вставка для установки масляного фильтра в коробку на воздуховоде. | ОВ-Ш-36 | 54 |
| 55 | Установка и обвязка баков питьевой воды | ВК-Ш-1 | 55 |
| 56 | Компоновка и обвязка фекальных баков. | ВК-Ш-2 | 56 |
| 57 | Вертикальные металлические баки для запаса питьевой воды. Установка, изоляция баков. | ВК-Ш-3 | 57 |
| 58 | Вертикальные металлические баки для запаса питьевой воды. Общий вид. Узлы. | ВК-Ш-4 | 58 |
| 59 | Горизонтальные метал. баки для запаса питьевой воды (d=325, d=426мм) Общий вид. Крепление и изоляция баков. | ВК-Ш-5 | 59 |

| №№ п/п | Наименование | Марка и № листа | № стр. альб. |
|---|---|---|---|
| 60 | Горизонтальные металлич. баки для запаса питьевой воды (d=325, d=426). Детали | ВК-Ш-6 | 60 |
| 61 | Горизонтальный металлич. бак для запаса питьевой воды (d=720мм). Общий вид. Изоляция бака | ВК-Ш-7 | 61 |
| 62 | Горизонтальный металлический бак для запаса питьевой воды (d=720) крепление бака. Детали | ВК-Ш-8 | 62 |
| 63 | Металлические фекальные баки (емкостью $V_1$=400л, $V_2$=500л, $V_3$=600л) Общий вид. Узлы. | ВК-Ш-9 | 63 |
| 64 | Металлические фекальные баки ($V_1$=400л, $V_2$=500л, $V_3$=600л.) Узлы | ВК-Ш-10 | 64 |
| 65 | Металлические фекальные баки ($V_1$=400л, $V_2$=500л, $V_3$=600л.) Детали | ВК-Ш-11 | 65 |
| 66 | Инвентарный фекальный бак. Варианты установки. | ВК-Ш-12 | 66 |
| 67 | Инвентарный фекальный бак. Общий вид. Узлы. | ВК-Ш-13 | 67 |
| 68 | Инвентарный фекальный бак. Деталировка. | ВК-Ш-14 | 68 |


| | | | |
|---|---|---|---|
| Гл. ин. управ. | Кириллов | | |
| Рук. мастерской | Савич | | |
| Гл. конструктор | Калишев | | |
| Рук. сект-ра | Цыплаков | | |
| Гл. инж. пр-та | Цыплаков | | |

| | | | |
|---|---|---|---|
| Исполнил | | Компчикина | |
| Копировал | | Семенова | |
| Проверил | | Юрьев | |

ГлавАПУ Укравлагпе МОСПРОЕКТ-1 Мастерская №18

Объект 19-67-423

Инв. №

Изм. Кол.уч. Лист № док. Подпись Дата

Гл. инж. пр-та Кириллов В.Е.
Рук. гр. орг. Сович
Гл. технолог Кулумбеков
Гл. конструктор Сапунов
Нач. отдела Попов

Внесены управлением Госпроектов-1 Костерской области

Справку уточнили

## Защитные устройства на воздухозаборном канале для режима чистой вентиляции

### Узел „А"

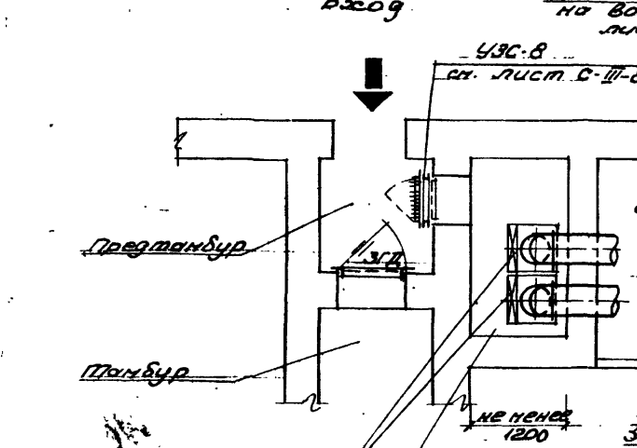


### Вариант узла „А"

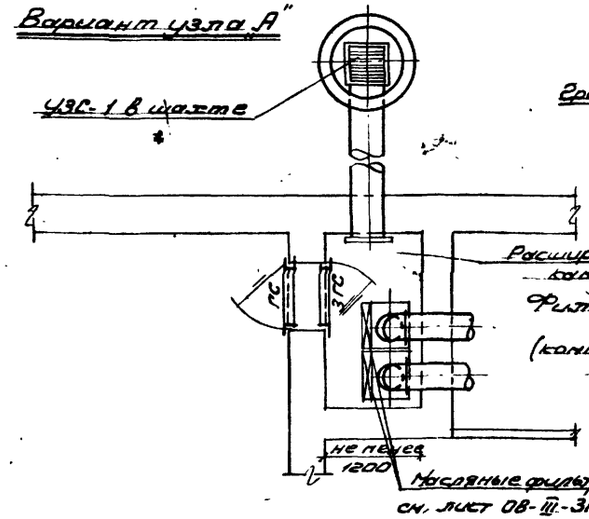


## Защитные устройства на воздухозаборном канале для режима фильтровентиляции

### Узел „Б"

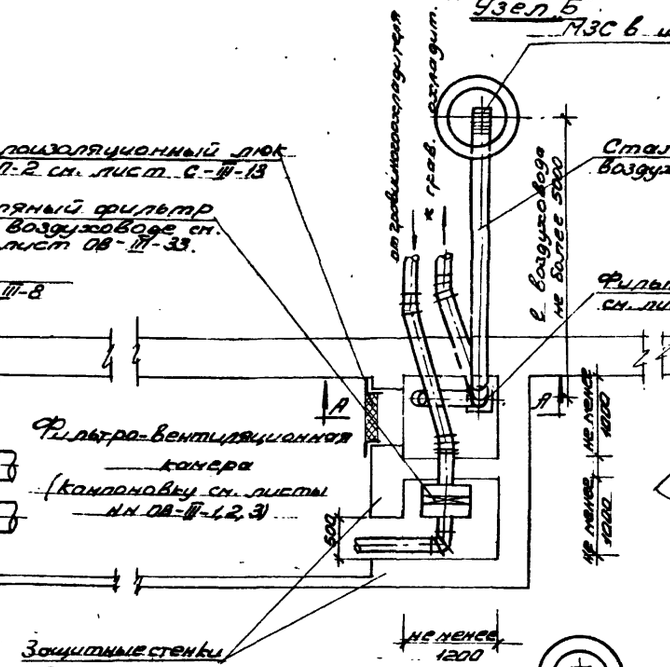


### Вариант узла „Б"

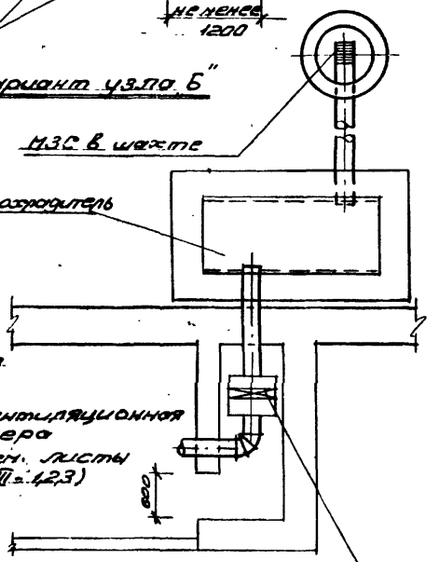


## Защитные устройства на вытяжном канале

### Узел „В"

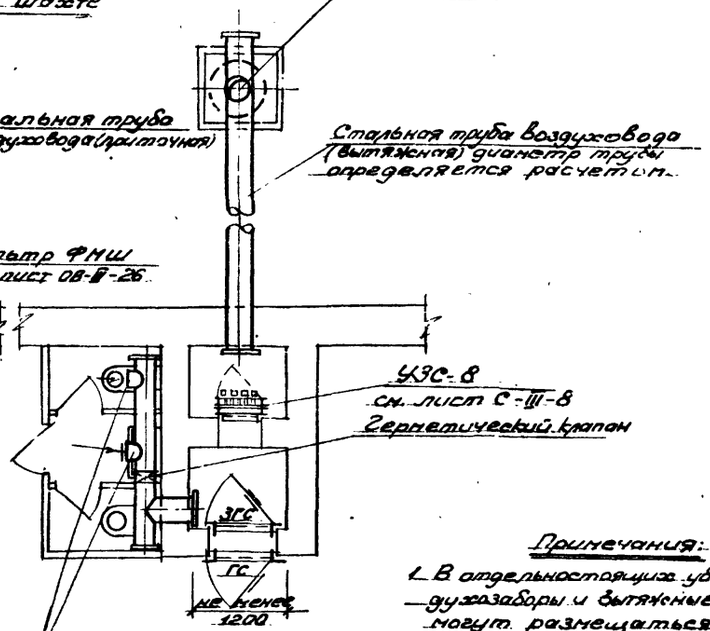


### Сечение по А-А.

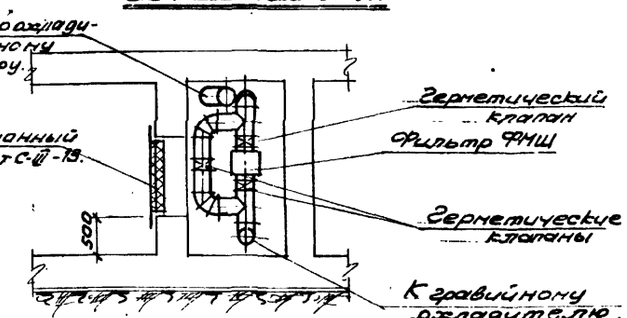


**Примечания:**

1. В отдельностоящих убежищах воздухозаборы и вытяжные вентшахты могут размещаться на перекрытии.
2. В узлах „А" нагрузку на одну ячейку масляного фильтра принимать 600 м³/час.

| | | | | |
|---|---|---|---|---|
| 1967 | Альбом типовых решений систем и устройств внутреннего оборудования сооружений гражданской обороны. | Примеры компоновок защитных устройств на воздухозаборных и вытяжных каналах в убежищах вместимостью 120 и 240 человек | Типовой проект 7ДК-Н-1-67 часть II раздел-III | Лист № С-III-2 |

Объект 19-67-423

Арх. №

## Защитные устройства на воздухозаборном канале для режима чистой вентиляции

### Узел „А"

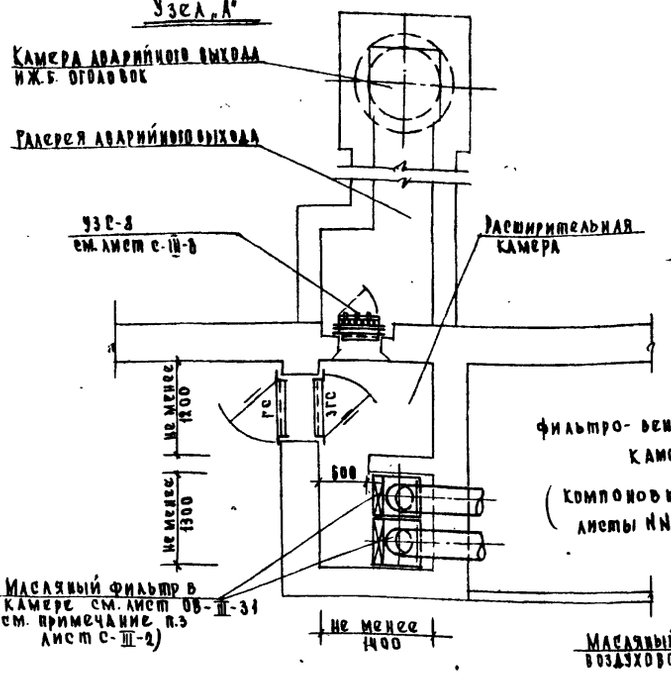


## Защитные устройства на воздухозаборном канале для режима фильтровентиляции

### Узел „Б"

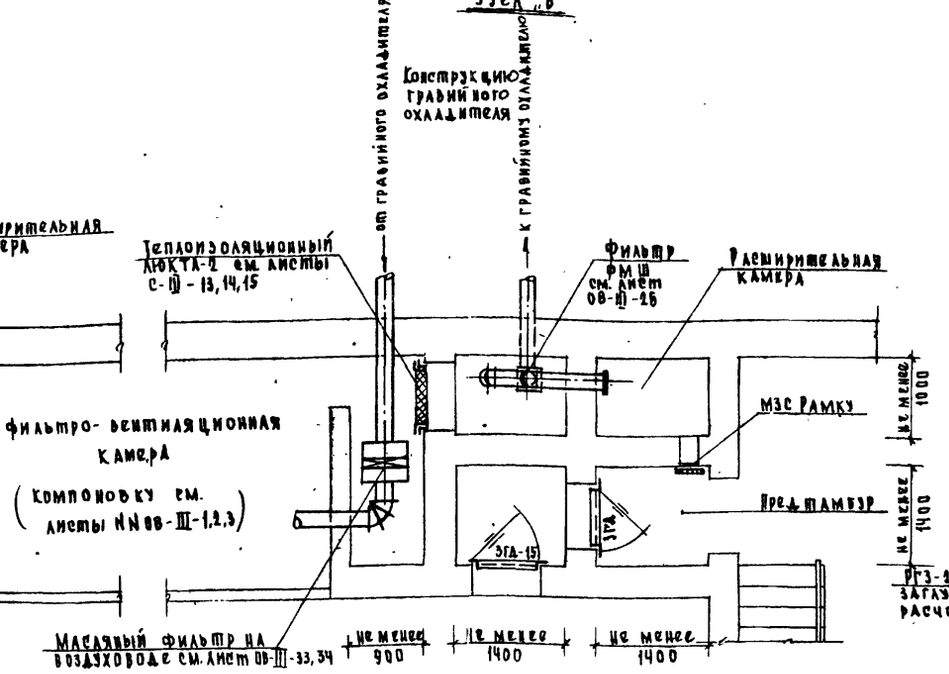


## Защитные устройства на вытяжном канале

### Узел „В"

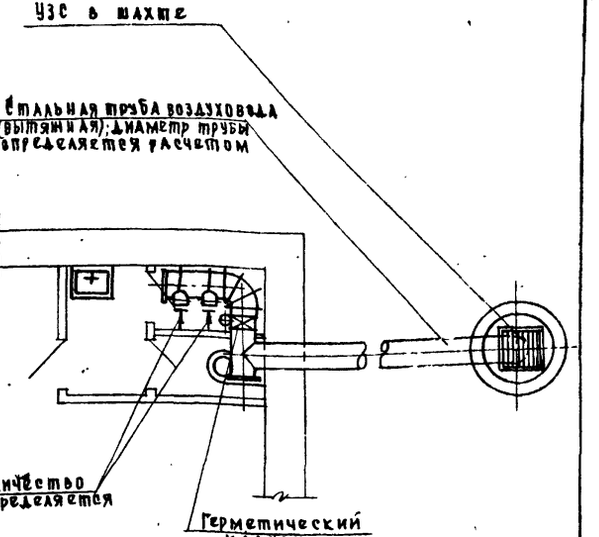


## Вариант узла „А"

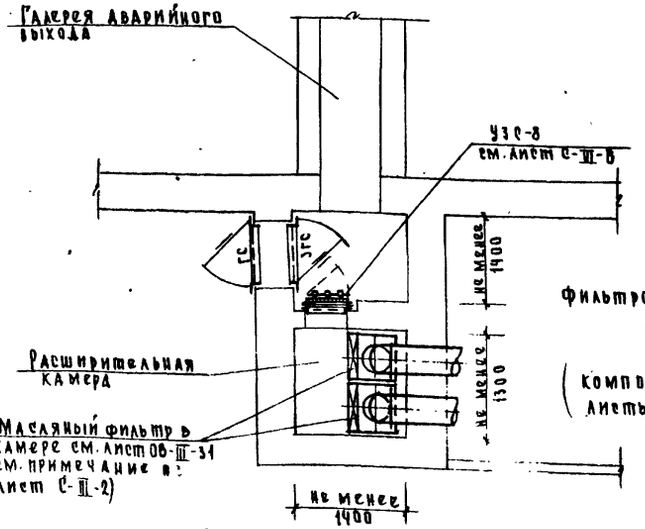


## Вариант узла „Б"

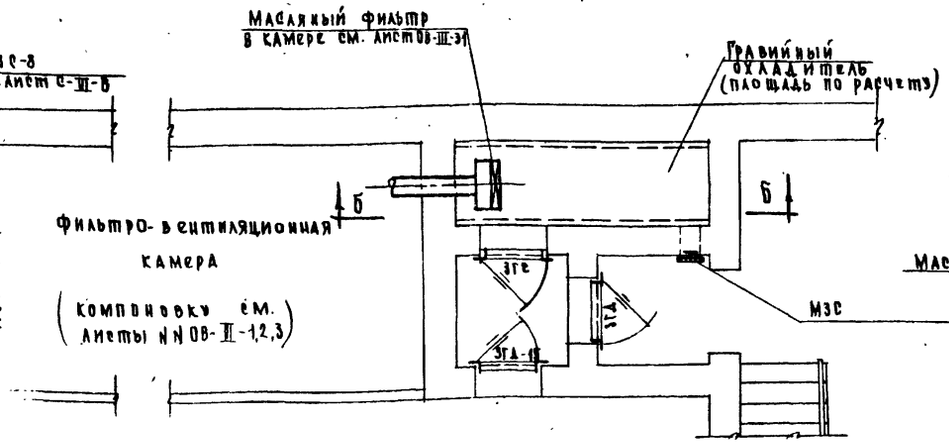


## Сечение по Б-Б.

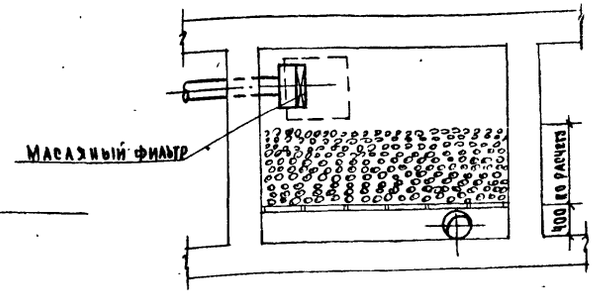


| | | | | |
|---|---|---|---|---|
| 1967 | Альбом типовых решений систем и устройств внутреннего оборудования сооружений гражданской обороны | Примеры компоновок защитных устройств на воздухозаборных и вытяжных каналах в убежищах вместимостью 120 и 240 чел. Варианты | Типовой проект ТДК-И-1-67 Часть-II Раздел-III Внутреннее оборудование | Лист С-III 3 |

Глав АПУ Управление Моспроект-1 Мастерская №18.

Гл. инж. Управл. Рук. мастер. Гл. конструк. Рук. сектора Гл. арх. пр-та

Кириллов Савич Салищев Цыплаков Синицина

Исполнил Копировал Проверил

Синицина Абрасова Гончарова

10274 5

Объект 19-67-423

Арх. №

## Защитные устройства на воздухозаборном канале для режима чистой вентиляции

### Узел „А"

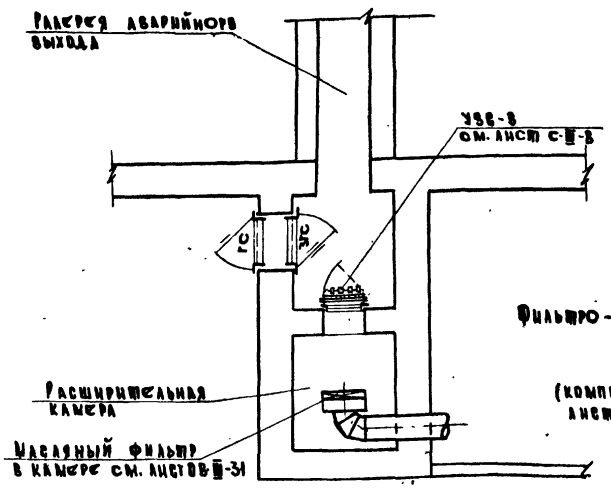


Фильтро-вентиляционная камера (компоновку см. листы ИИ ОВ-III-4,5)

### Вариант узла „А"

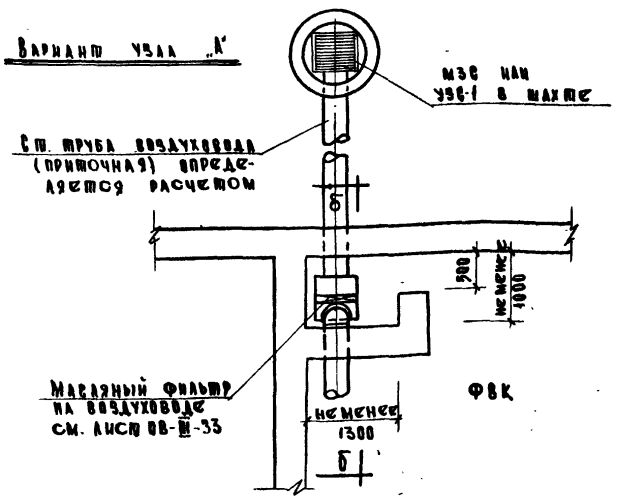


## Защитные устройства на воздухозаборном канале для режима фильтровентиляции

### Узел „Б"

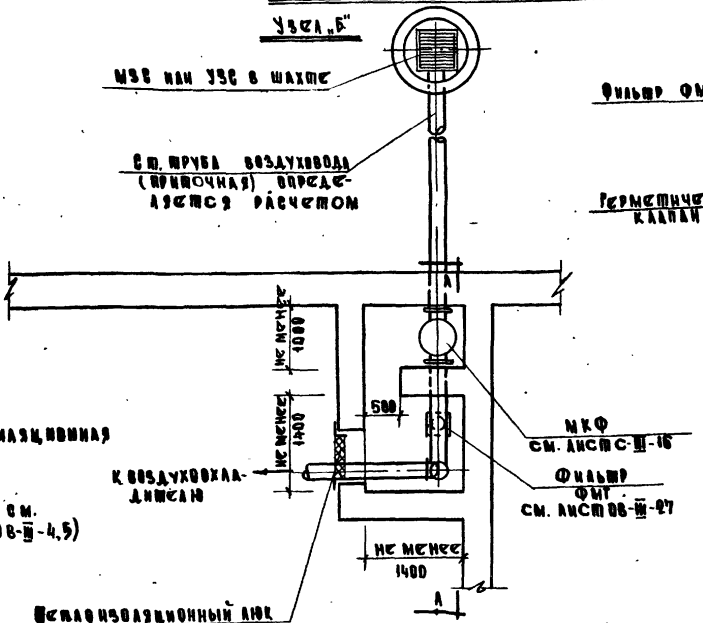


### Сечение А-А

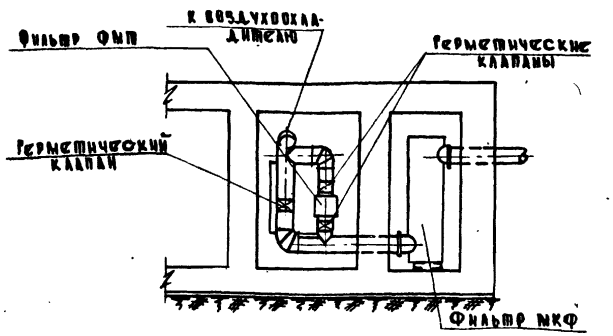


### Сечение Б-Б

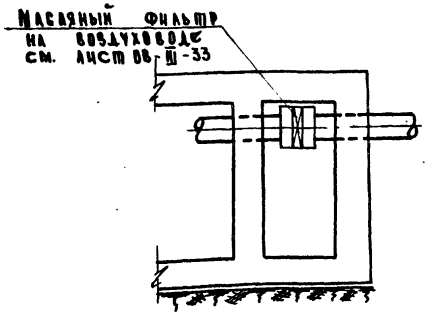


## Примечания

1. В отдельно стоящих убежищах воздухозаборы и вытяжные вентшахты могут размещаться на перекрытии
2. Компоновку защитных устройств на вытяжном канале см. листы С-III-2 ÷ С-III-5.

| | | | | |
|---|---|---|---|---|
| 1967 | Альбом типовых решений систем и устройств внутреннего оборудования сооружений гражданской обороны | Примеры компоновок защитных устройств на воздухозаборных и вытяжных каналах в убежищах вместимостью 300, 600, 900 человек. Вариант I | Типовой проект ТДК-Н-1-67 Часть II Раздел III Внутреннее оборудование | Лист С-III-4 |

Главапу Управление МОСПРОЕКТ-1 Мастерская №18

Гл. инж. упр. Кириллов; Рук. мастерск. Савич; Гл. конструкт. Салищев; Рук. сектора Цыплаков; Гл. арх. пр. Синицина; Исполнил Копирова; Проверил Юрьев; Ефимьева; Гончарова

10274 6

Объект 19-69-423

Арх.-№

Главное управление МОСПРОЕКТ-1 Мастерская №18

| | | |
|---|---|---|
| ГА. инж. конструк. | Кириллов | |
| Рук. мастерск. | Савич | |
| ГА. конструк. | Салищев | |
| Рук. сектора | Цыпляков | |
| ГА. арх. тр-та | Синицын | |

| | | |
|---|---|---|
| Синицина | | |
| Исполнил | Рыжкова | |
| Копировал | Гончарова | |
| Проверил | | |

## Защитные устройства на воздухозаборном канале для режима чистой вентиляции

Узел „А"

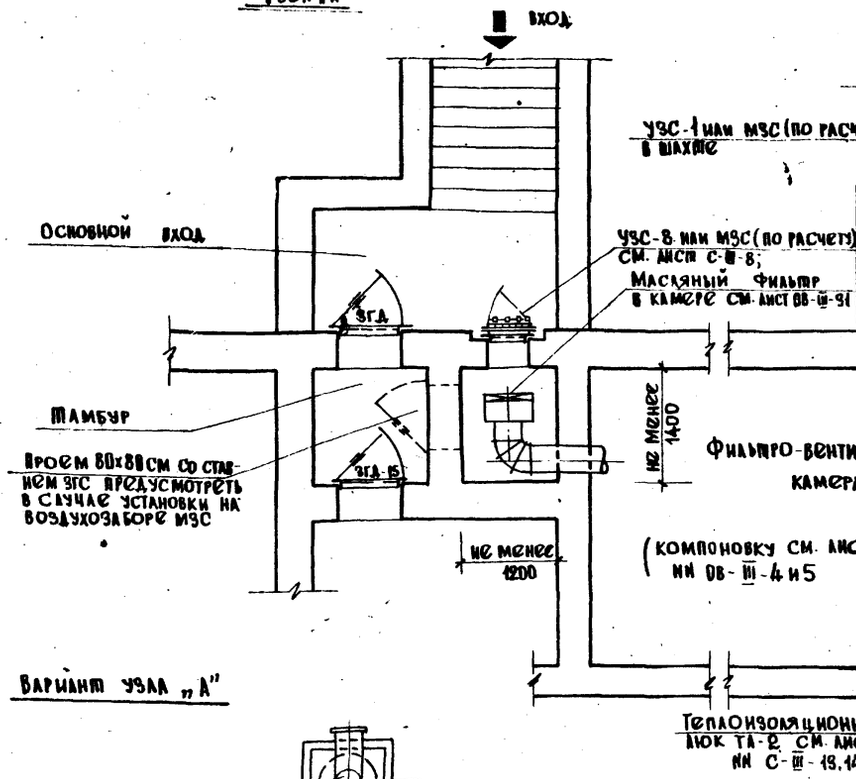


## Защитные устройства на воздухозаборном канале для режима фильтровентиляции

Узел „Б"

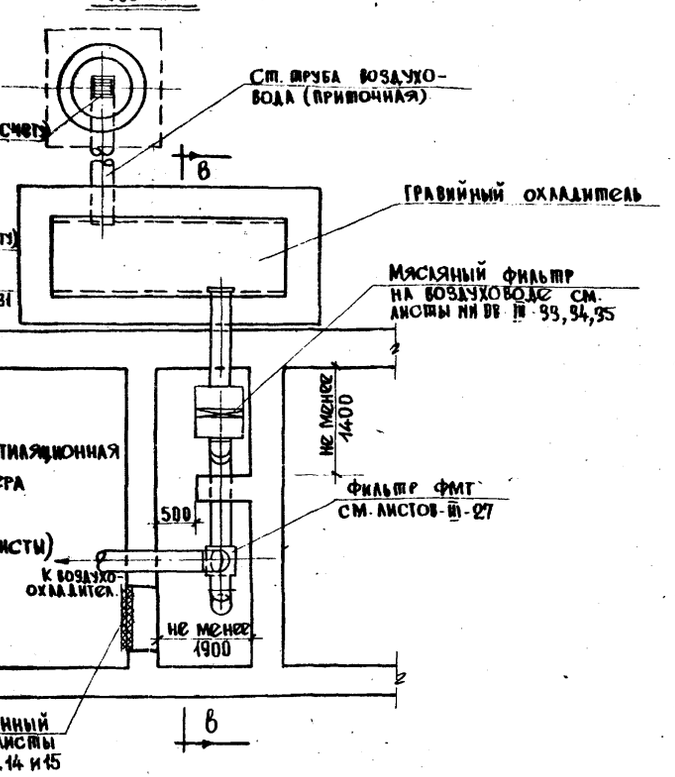


Сечение по В-В

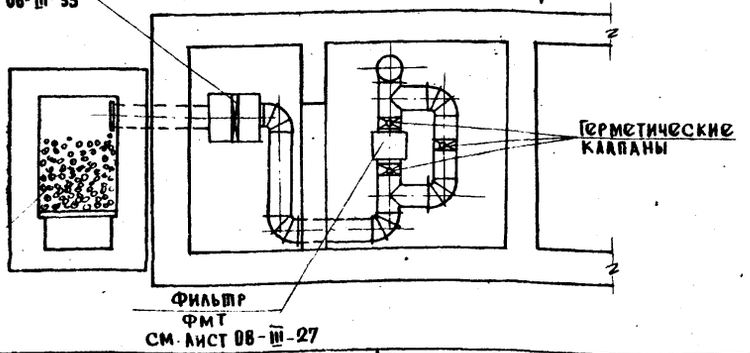


## Защитные устройства на вытяжном канале

Узел „В"

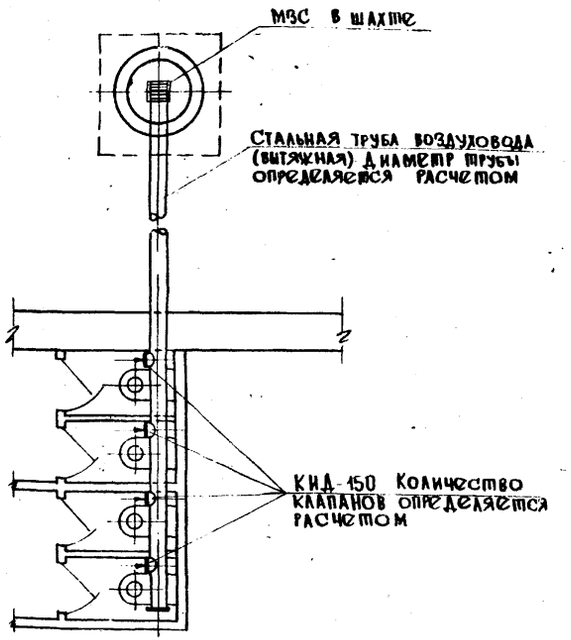


### Примечания:

1. Установка КИД на вытяжном канале рекомендуется при расходе воздуха до 600 м³/час.
   При большем расходе воздуха защитные устройства см. листы NN С-III-2 и С-III-3

| | | | | |
|---|---|---|---|---|
| 1967 | Альбом типовых решений систем и устройств внутреннего оборудования сооружений гражданской обороны | Примеры компоновок защитных устройств на воздухозаборных и вытяжных каналах в убежищах, вместимостью 300, 600 и 900 человек. Вариант II | Типовой проект ТДК-II-1-67 Часть-II. Раздел-III. Внутреннее оборудование | Лист С-III-6 |

10274 7

Объект №
19-67-423
Арх. №

Стр № 7

# Защитные устройства на воздухозаборном канале для режима фильтро-вентиляции

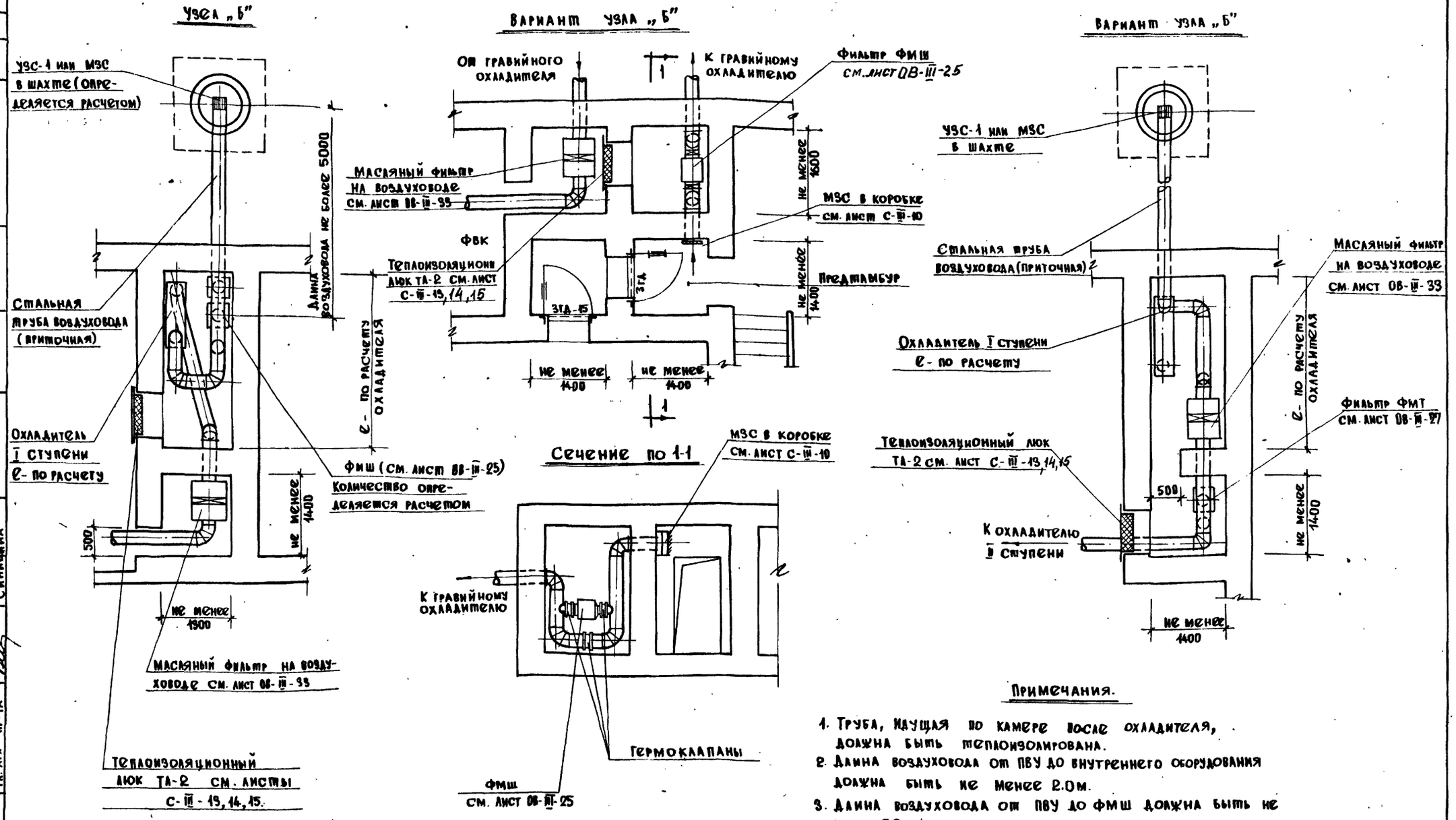


## Примечания.

1. Труба, идущая по камере после охладителя, должна быть теплоизолирована.
2. Длина воздуховода от ПВУ до внутреннего оборудования должна быть не менее 2.0м.
3. Длина воздуховода от ПВУ до ФМШ должна быть не более 5.0м
4. Защитные устройства на вытяжных каналах см. лист С-III-5.

| | | | | |
|---|---|---|---|---|
| 1967 | Альбом типовых решений систем и устройств внутреннего оборудования сооружений гражданской обороны | Примеры компоновок защитных устройств на воздухозаборных каналах в убежищах вместимостью 300, 600 и 900 человек. Вариант III | Типовой проект ТДК-И-1-67 Часть II Раздела III Внутреннее оборудование | Лист С-III-6 |

Гл. инж. управл. Кириллов
Рук. мастерской Садич
Гл. кон. мастерск. Салищев
Рук. сектора Цыплаков
Гл. арх. пр-та Синицына
Исполнил Копировал Проверил
Гусев Рыжкова Гончарова

Главапу Моспроект-1 Мастерская №18

10274 8

# Защитные устройства на воздухозаборном канале для фильтровентиляции

## Узел „Б"

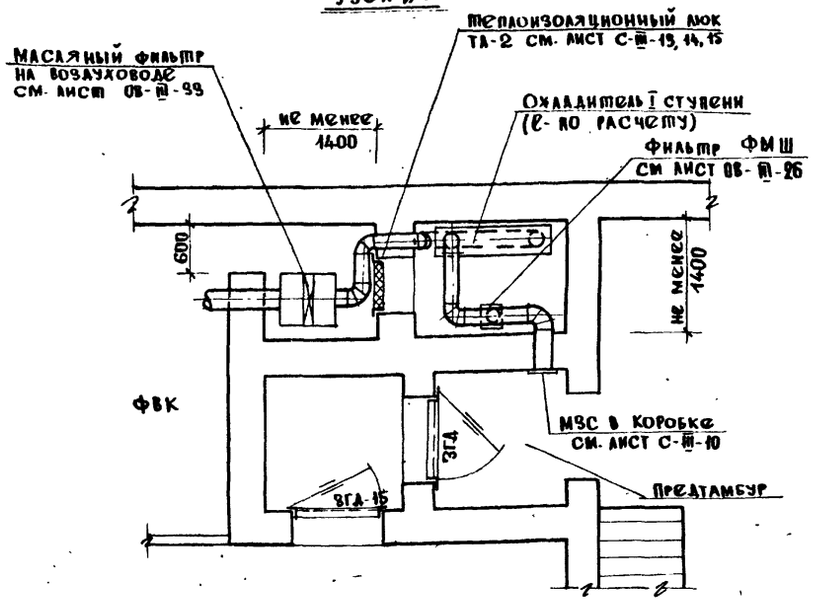


## Вариант узла „Б"

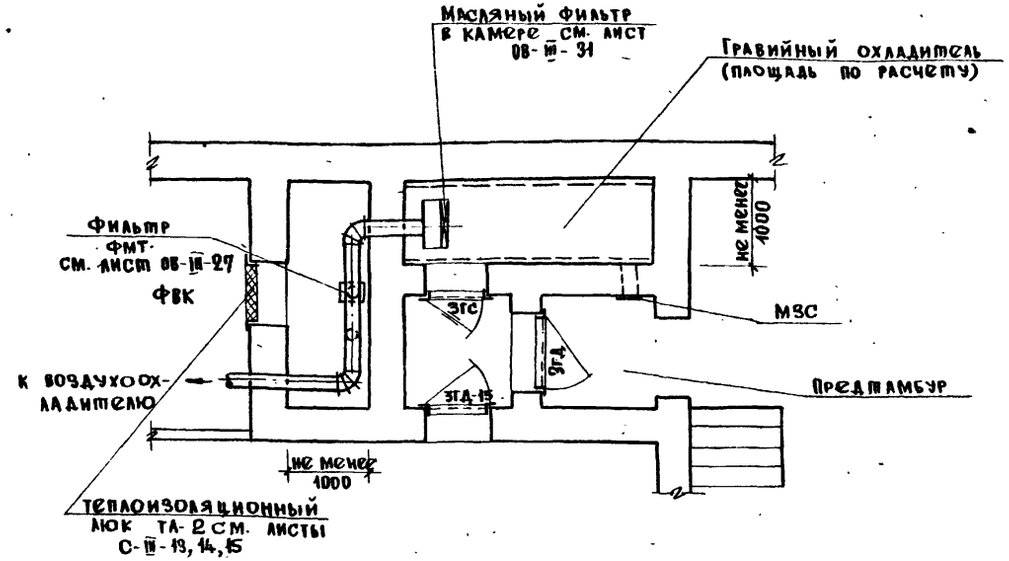


## Вариант узла „Б"

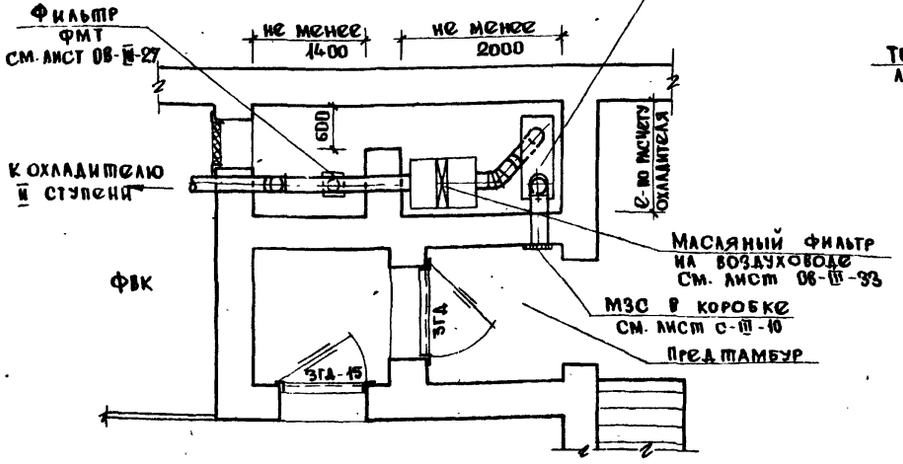


## Вариант узла „Б"

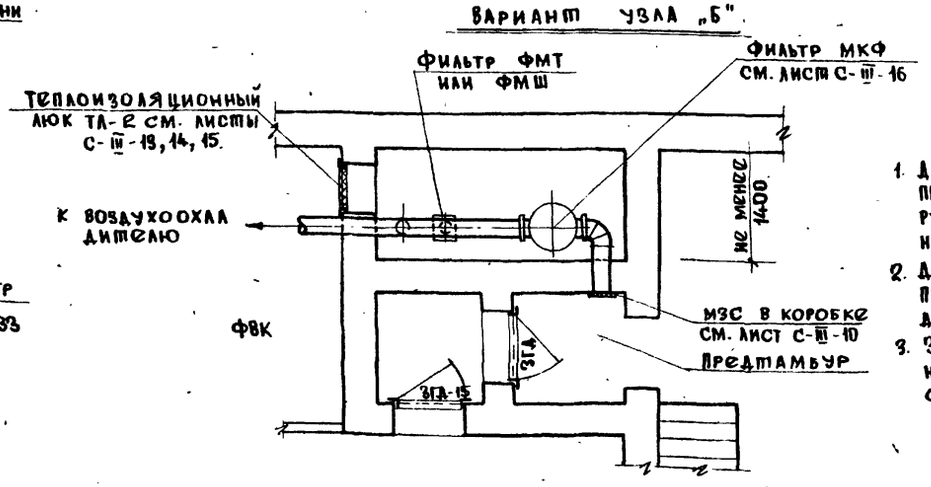


### Примечания.

1. Длина воздуховода от ПВУ до внутреннего оборудования убежищ должна быть не менее 2.0 м
2. Длина воздуховода от ПВУ до фильтра ФМШ должна быть не более 5.0 м
3. Защитные устройства на вытяжных каналах см. лист С-III-5

| | | | |
|---|---|---|---|
| Гл. инж. управ. | Кириллов | Исполнил | Суркова |
| Рук. мастер. | Савич | Копировал | Рыжкова |
| Гл. кон. маст. | Самцов | Проверил | Тончарова |
| Рук. сектора | Цыпляков | | |
| Гл. арх. пр-та | Синицина | | |

Главпу Моспроект-1 мастерская №18

1967 — Альбом типовых решений систем и устройств внутреннего оборудования сооружений гражданской обороны

Примеры компоновок защитных устройств на воздухозаборных каналах в убежищах вместимостью 300, 600 и 900 человек. Вариант IV

Типовой проект ТДК-Н-1-67. Часть II Раздел III Внутреннее оборудование

Лист № С-III-7

Объект 19-69-423

Арх. №

## 1 — 1

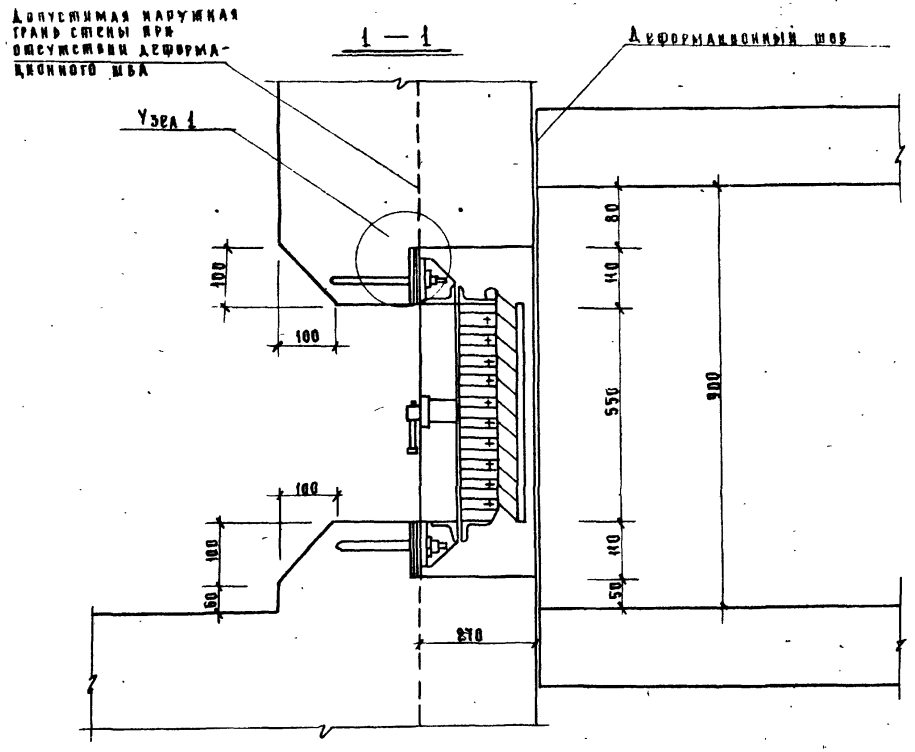


## Разметка отверстий под анкерные болты

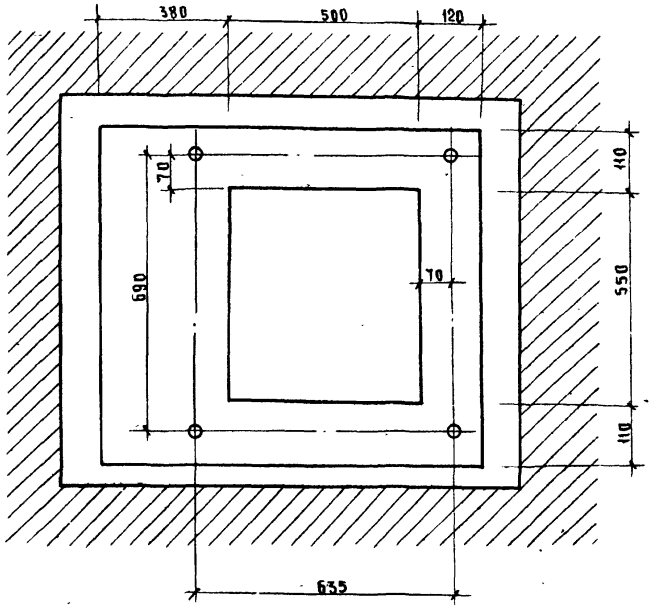


## План

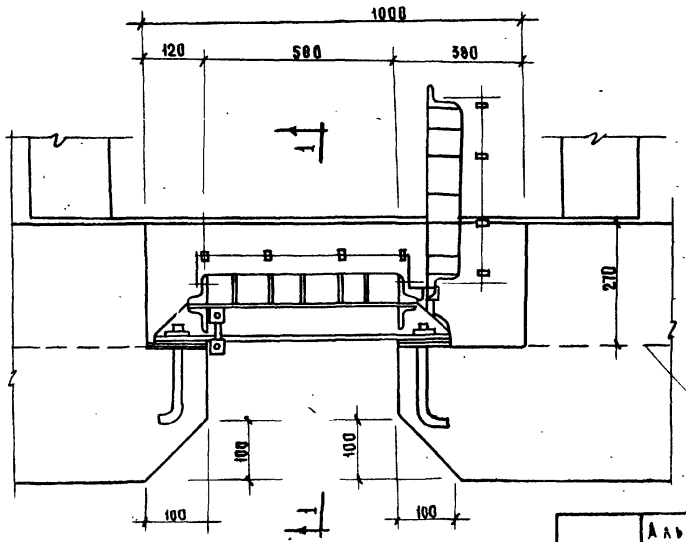


## Узел 1

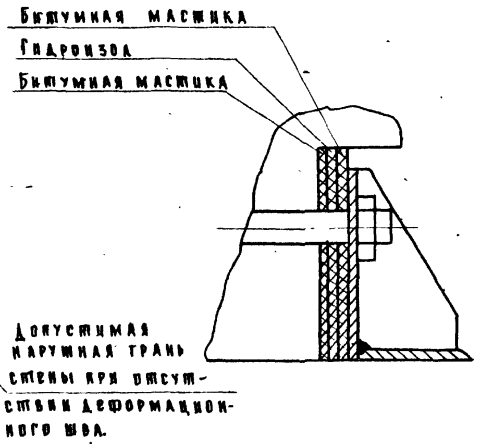


## Примечания:

1. Деталировочные чертежи секций УЗС-8, разработанные в/ч 83582, передаются заводу-изготовителю по указанию штаба ГО СССР.
2. Толщина ограждающих монолитных конструкций назначается расчетом.
3. При установке секций, в защищенных от атмосферных воздействий помещениях, секцию смазать ингибированной смазкой типа МГ-203, НГ-204, ПВК, СХН.

   При установке секций на открытых площадках применять смазку типа НТ-204-У.

| | | | | |
|---|---|---|---|---|
| 1967 г. | Альбом типовых решений систем и устройств внутреннего оборудования сооружений гражданской обороны | Установка секций УЗС-8 в монолитной железобетонной конструкции | Типовой проект ТДК-Н-I-67 Часть II. Раздел III. Внутреннее оборудование | Лист С-III-8 |

Главапу Управление МОСПРОЕКТ-1 Мастерская № 18

| | | | | |
|---|---|---|---|---|
| Гл. инж. управл. | Кириллов | Исполнил | Мартынова | |
| Рук. мастерск. | Савич | Копировал | Семенова | |
| Гл. конструкт. | Салищев | Проверил | Гончарова | |
| Рук. сектора | Цыплаков | | | |
| Гл. инж. проекта | Гончарова | | | |

10274 10

Объект №
19-67-425
Арх.

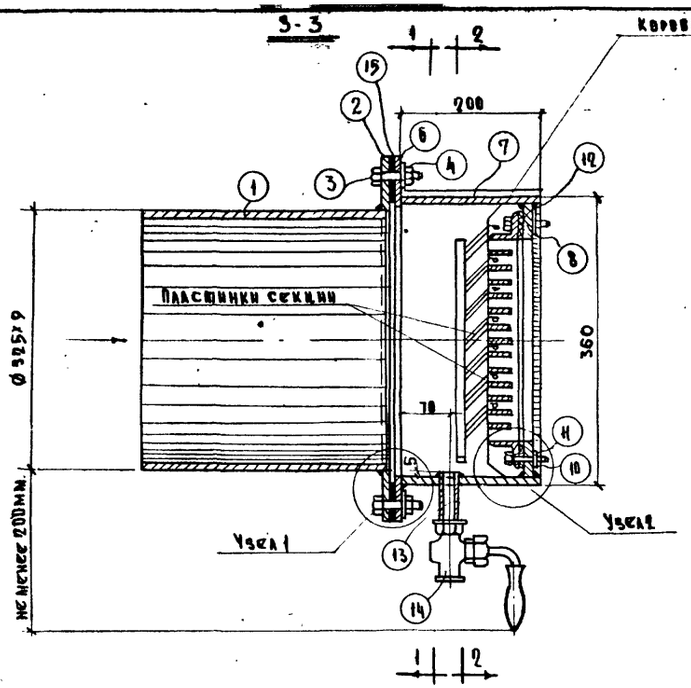


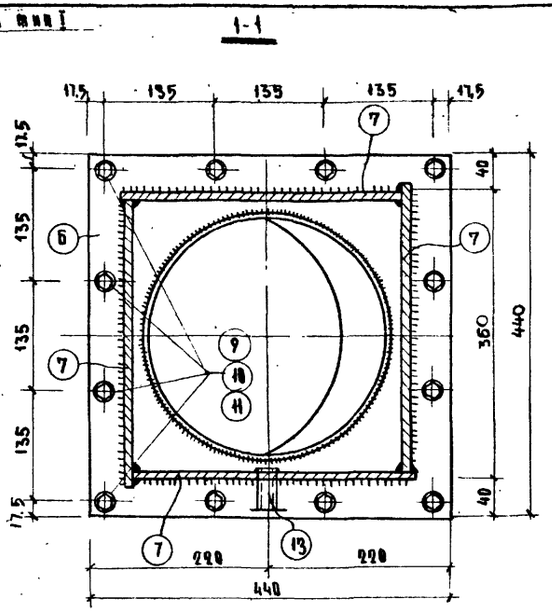


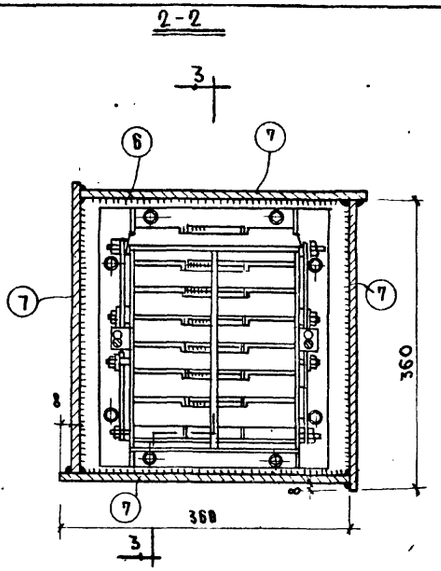


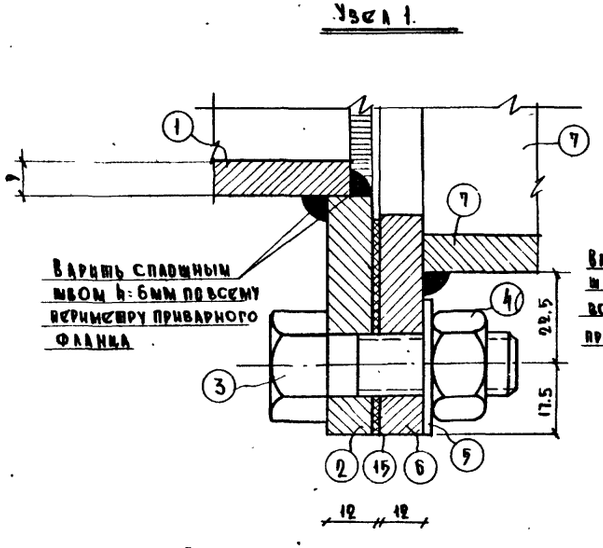


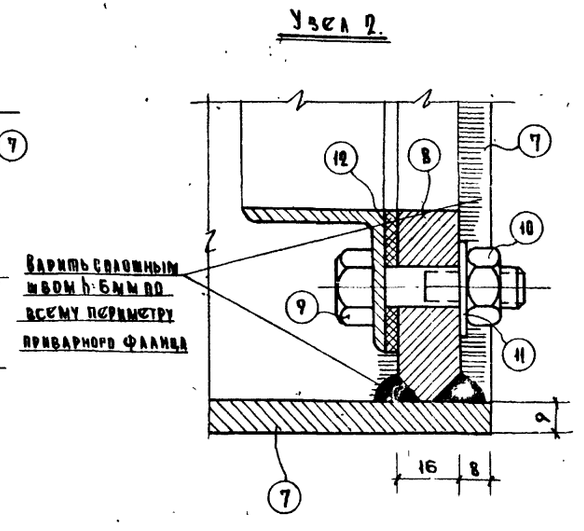


## Примечания:

1. Деталировочные чертежи МЗС, разработанные в/ч 83582, передаются заводу-изготовителю по указанию штаба ГО СССР.
   Одновременно для комплекта МЗС должны быть изготовлены детали поз. 1-15 по листам С-III-9, и С-III-12.
2. Длина ст. трубы - переменная; поз 1 дана для стены толщиной 510 мм.

Общ. 100.00 кг.

| №№ п/п | Наименование изделия | №№ поз | Наименование позиции | Колич. поз. шт. | Длина 1 поз мм | 1 поз. Вес/кг/ | Общ. Вес/кг/ | Гост | Примеч |
|---|---|---|---|---|---|---|---|---|---|
| 4 | Патрубок для отвода воды | 14 | Кран пробно-спускной сальниковый с прямым стк | 1 | - | 0.82 | 0.82 | 1069 БК | |
| | | 13 | Ст труба 1/2" | 1 | 80 | 0.10 | 0.10 | 3262-65 | |
| 3 | Секция МЗС | 12 | Прокладка из паронита листового 3мм | 1 | 291 | 0.10 | 0.10 | 481 58 | |
| | | 11 | Шайба 10 | 8 | - | 0.002 | 0.016 | 10450-68 | |
| | | 10 | Гайка М 10 | 8 | - | 0.012 | 0.096 | 5915-62 | |
| | | 9 | Болт М 10×40 | 8 | 40 | 0.035 | 0.28 | 7798-62 | |
| 2 | Коробка тип 1 | 15 | Прокладка из паронита 420×5 | 1 | 420 | 0.6 | 0.6 | 481 58 | С-III-12 |
| | | 8 | Фланец из широкополосной стали 340×16 | 1 | 340 | 8.16 | 8.16 | 82-57 | С-III-12 |
| | | 7 | Боковая стенка из полосовой от 200×9 | 4 | 360 | 5.09 | 20.36 | 103-57 | |
| | | 6 | Фланец из широкопол. стали 440×12 | 1 | 440 | 6.78 | 6.78 | 82-57 | С-III-12 |
| 1 | Патрубок | 5 | Шайба 16 | 12 | - | 0.0056 | 0.067 | 10450-68 | |
| | | 4 | Гайка М 16 | 12 | - | 0.033 | 0.400 | 5915-62 | |
| | | 3 | Болт М 16×50 | 12 | 50 | 0.109 | 1.31 | 7798 62 | |
| | | 2 | Фланец из широкополосной ст. 440×12 | 1 | 440 | 10.36 | 10.36 | 82-57 | С-III-12 |
| | | 1 | Ст труба Ø 325×9 | 1 | 760 | 53.3 | 53.3 | 8732-58 | |

Спецификация

| | | | | |
|---|---|---|---|---|
| 1967 | Альбом типовых решений систем и устройств внутреннего оборудования сооружений гражданской обороны | Установка МЗС в коробке типа I /закрытое исполнение/ Общий вид. Узлы | Типовой проект ГДК-Н-1-67 Часть II, Раздел III Внутреннее оборудование | Лист С-III-9 |

Глав АПУ
Моспроект-1
Мастерская № 18

| | | | |
|---|---|---|---|
| Гл. инж. упр | Кириллов | Исполнил | Русев |
| Рук. мастерс. | Савич | Копировал | Ефимьева |
| Гл. конструк. | Салищев | Проверил | Гончарова |
| Рук. сектора | Цыплаков | | |
| Гл. инж. пр | Гончарова | | |

10274 11

3–3

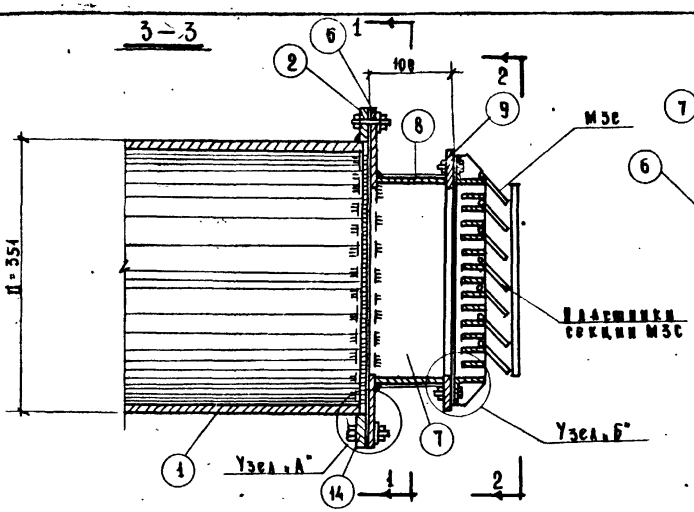


1–1

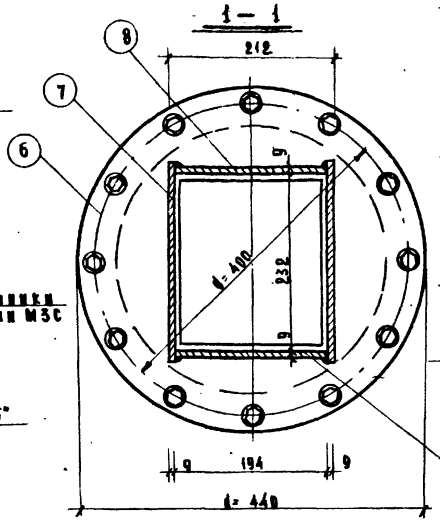


3 2–2

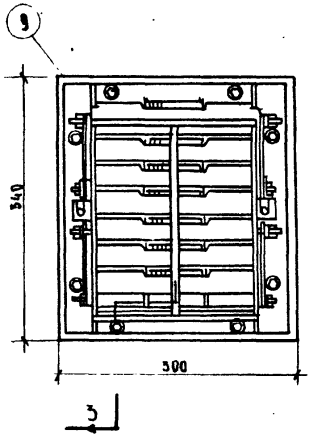


4–4 Коробка типа III 5–5

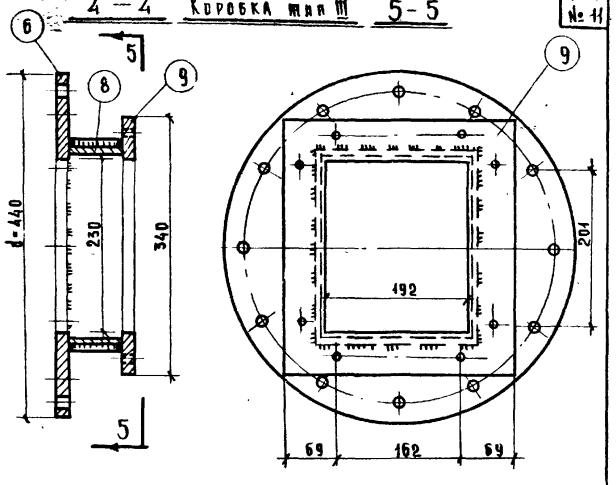


Узел „А"

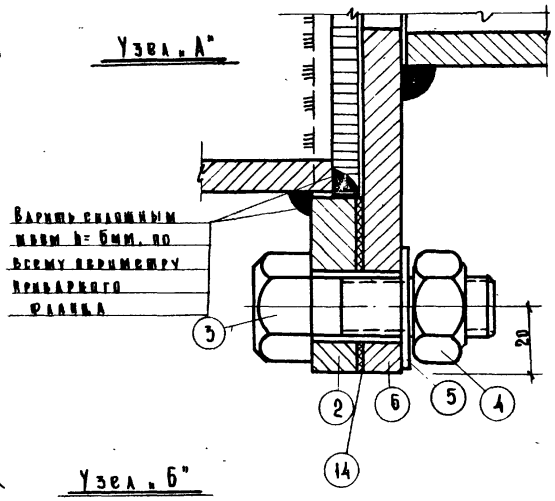


Позиция 2

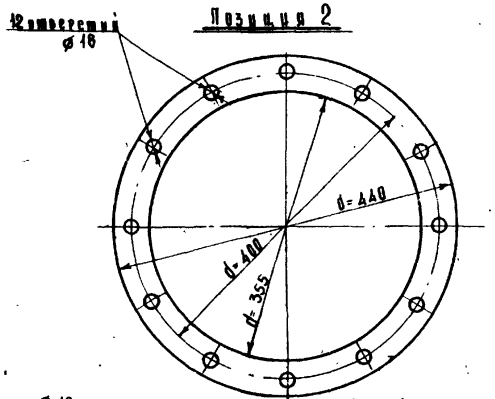


Узел „Б"

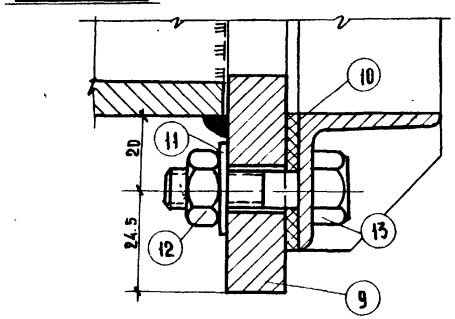


Позиция 5

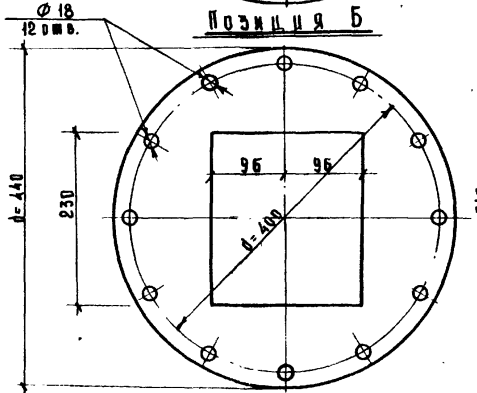


Позиция 9

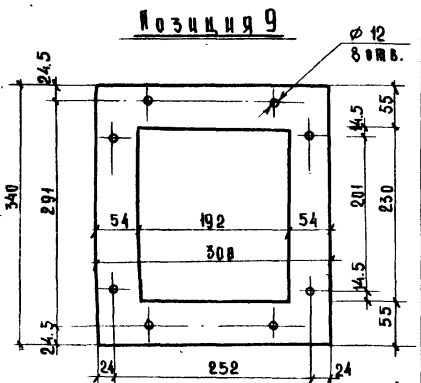


## Примечания:

1. Деталировочные чертежи секции МЗС, разработанные в/ч 83582, передаются заводу-изготовителю по указанию штаба Госсвр.
   Одновременно для комплекта МЗС должны быть изготовлены детали поз. 1–14 по данному листу
2. Сварку производить электродами типа Э-42 Гост 9467-60.
3. Отверстия в детали поз. 9 сверлить по оборудованию.
4. После изготовления коробку окрасить масляной краской за 2 раза.

| NN поз | Наименование позиций и материала | Данные мм | Кол. поз. | 1 поз. | Общий Вес (в кг) | Гост |
|---|---|---|---|---|---|---|
| 14 | Прокладка из паронита 440×5 | 440 | 1 | — | — | 481-58 |
| 13 | Болт М10×40 | — | 8 | 0.035 | 0.28 | 7798-62 |
| 12 | Гайка М10 | — | 8 | 0.012 | 0.096 | 5915-62 |
| 11 | Шайба 10 | — | 16 | 0.002 | 0.032 | 10450-68 |
| 10 | Прокладка из паронита 300×5 | 340 | 1 | 0.5 | 0.5 | 481-58 |
| 9 | Фланец из широкополосовой стали 300×16 | 349 | 1 | 7.26 | 7.26 | 82-57 |
| 8 | Боковая стенка из прокатной полосовой стали 70×9 | 192 | 2 | 0.95 | 1.9 | 103-57 |
| 7 | Боковая стенка из полосовой стали 70×9 | 270 | 2 | 1.34 | 2.68 | 103-57 |
| 6 | Фланец из широкополосовой стали 440×12 | 440 | 1 | 9.99 | 9.99 | 82-57 |
| 5 | Шайба 16 | — | 24 | 0.0056 | 0.134 | 10450-68 |
| 4 | Гайка М16 | — | 12 | 0.033 | 0.400 | 5915-62 |
| 3 | Болт М16×50 | — | 12 | 0.109 | 1.3 | 7798-62 |
| 2 | Фланец из широкополосовой стали 440×12 | 440 | 1 | 4.6 | 4.6 | 82-57 |
| 1 | Патрубок из стальной трубы ⌀ = 351×9 | По проекту | 1 | — | — | 8732-58 |

Спецификация

| | | | |
|---|---|---|---|
| 1967 | Альбом типовых решений систем и устройств внутреннего оборудования сооружений гражданской обороны | Установка МЗС в коробке типа III (открытое исполнение). Общий вид. Узлы. Детали. Спецификация. | Типовой проект ТГАК-1-67 Часть II. Раздел III. Внутреннее оборудование | Лист С-III-10 |

Главному Управлению МОСПРОЕКТ-1 Мастерская № 18

Гл. инж. упр. Кононкина
Рук. мастер. Ефимьева
Гл. конструкт. Иванчарова
Рук. сектора
Гл. инж. пр-та

Н. сектора Кириллов
Конструкт. Савич
Проверил Санаев
Выпаков
Романова

10274 12

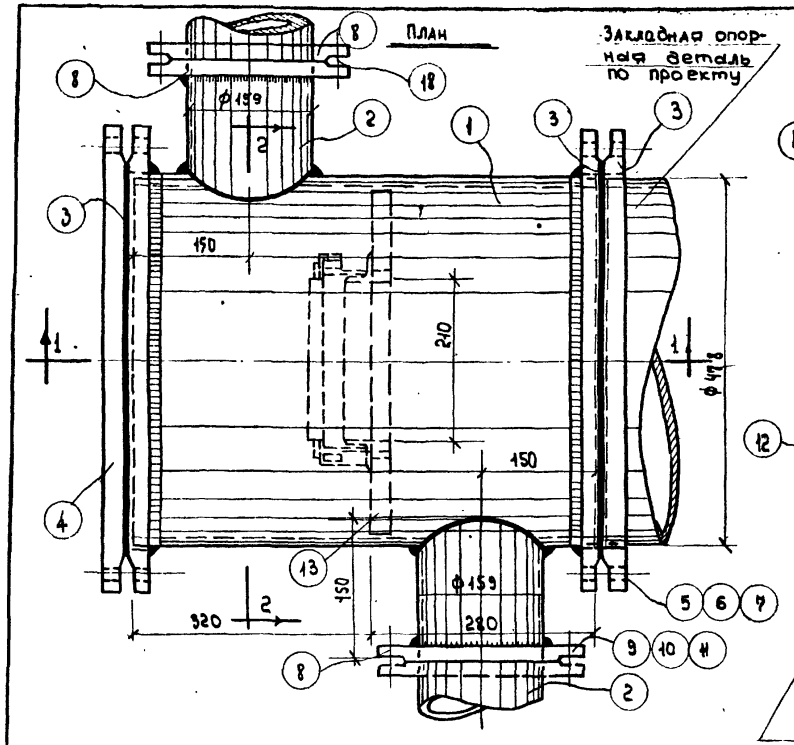


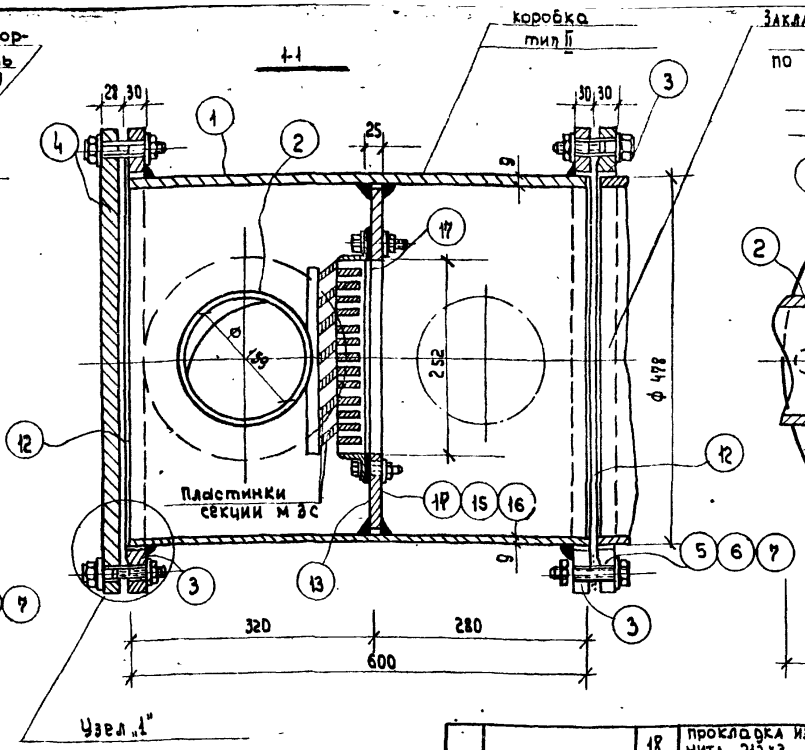


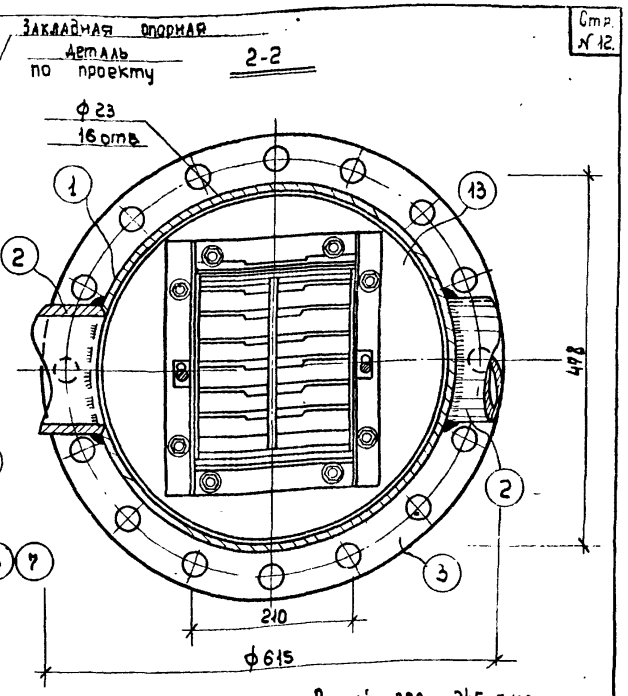


Общий вес 245,5 кг.

Узел 1

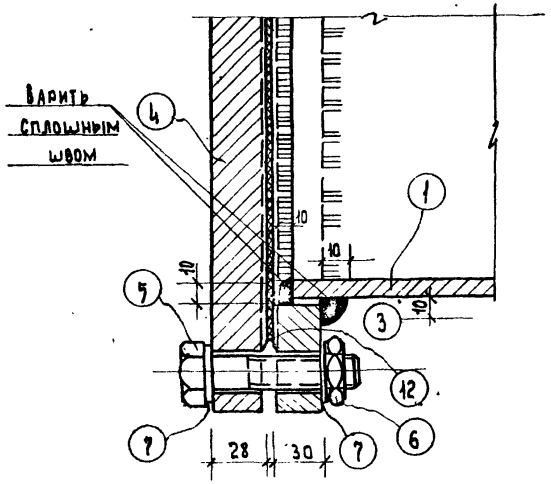


**Примечания:**

1. Деталировочные чертежи секций МЗС, разработанные в/ч 83582 передаются заводу изготовителю по указанию штаба ПО СССР. Одновременно для комплекта МЗС должны быть изготовлены детали поз. 1÷18 по листам С-III-11 и С-III-12 данного альбома.
2. Размеры закладной опорной детали принимаются после определения толщин ограждающих конструкций.

| Наименование изделия | № поз. | Наименование позиции | Кол. (шт.) | Длина поз. (мм) | 1 поз. Вес (в кг) | Общий Вес (в кг) | ГОСТ | Примечание |
|---|---|---|---|---|---|---|---|---|
| II | 18 | прокладка из паронита 212х3 | 2 | 212 | | | | |
| | 17 | прокладка из паронита б=3 | 1 | — | 0,1 | 0,1 | 481-58 | Альбом № 258-20.10 деталь по 9м |
| Секция МЗС (рабочие черт. альбом объекта № 258-20-10 лист 02000) | 16 | Шайба М10 | 15 | 10 | 0.002 | 0.032 | 10450-68 | |
| | 15 | Гайка М10 | 8 | 10 | 0.012 | 0.095 | 5915-62 | |
| | 14 | Болт М10х40 | 8 | 40 | 0.0354 | 0.283 | 7798-62 | |
| | 13 | Фланец из шир. полосы. ст 458х25 | 1 | 458 | 22 | 22 | 82-57 | С-III-12 |
| | 12 | Прокл. из паронит 500х5 | 2 | 595 | 0.64 | 1.28 | 481-58 | С-III-12 |
| I | 11 | Шайба под болт М16 | 32 | 16 | 0.006 | 0.192 | 10450-68 | |
| | 10 | Гайка М16 | 16 | 16 | 0.034 | 0.544 | 5915-62 | |
| | 9 | Болт М-16х50 | 16 | 30 | 0.109 | 1.744 | 7798-62 | |
| Коробка тип II (альбом II ТДК-1-Н-67 лист С-III-12. | 8 | Фланец $P_y$=10кг/см² | 4 | 280 | 6.12 | 24.48 | 1255-67 | |
| | 7 | Шайба под болт М-20 | 64 | 20 | 0.009 | 0.576 | 10450-68 | |
| | 6 | Гайка М-20 | 32 | 20 | 0.064 | 2.048 | 5915-62 | |
| | 5 | Болт М20х80 | 32 | 80 | 0.251 | 8.352 | 7798-62 | |
| | 4 | Заглушка $P_y$=10кг/см² | 1 | - | 40.0 | 40.0 | 12837-67 | |
| | 3 | Фланец $P_y$=10 кг/см² | 3 | - | 24.4 | 73.2 | 1255-67 | |
| | 2 | Ст. труба d=159х4.5 | 2 | 150 | 2.57 | 5.14 | 8732-58 | |
| | 1 | Ст. труба d=478х9 | 1 | 600 | 62.71 | 62.71 | 10704-63 | |

Спецификация.

| | | | |
|---|---|---|---|
| 1967 | Альбом типовых решений систем и устройств внутреннего оборудования сооружений гражданской обороны. | Установка МЗС на воздуховоде в коробке типа II. Общий вид. Узлы. | Типовой проект ТДК-Н-1-67 Часть II Раздел III Внутреннее оборудование | Лист С-III-Н |

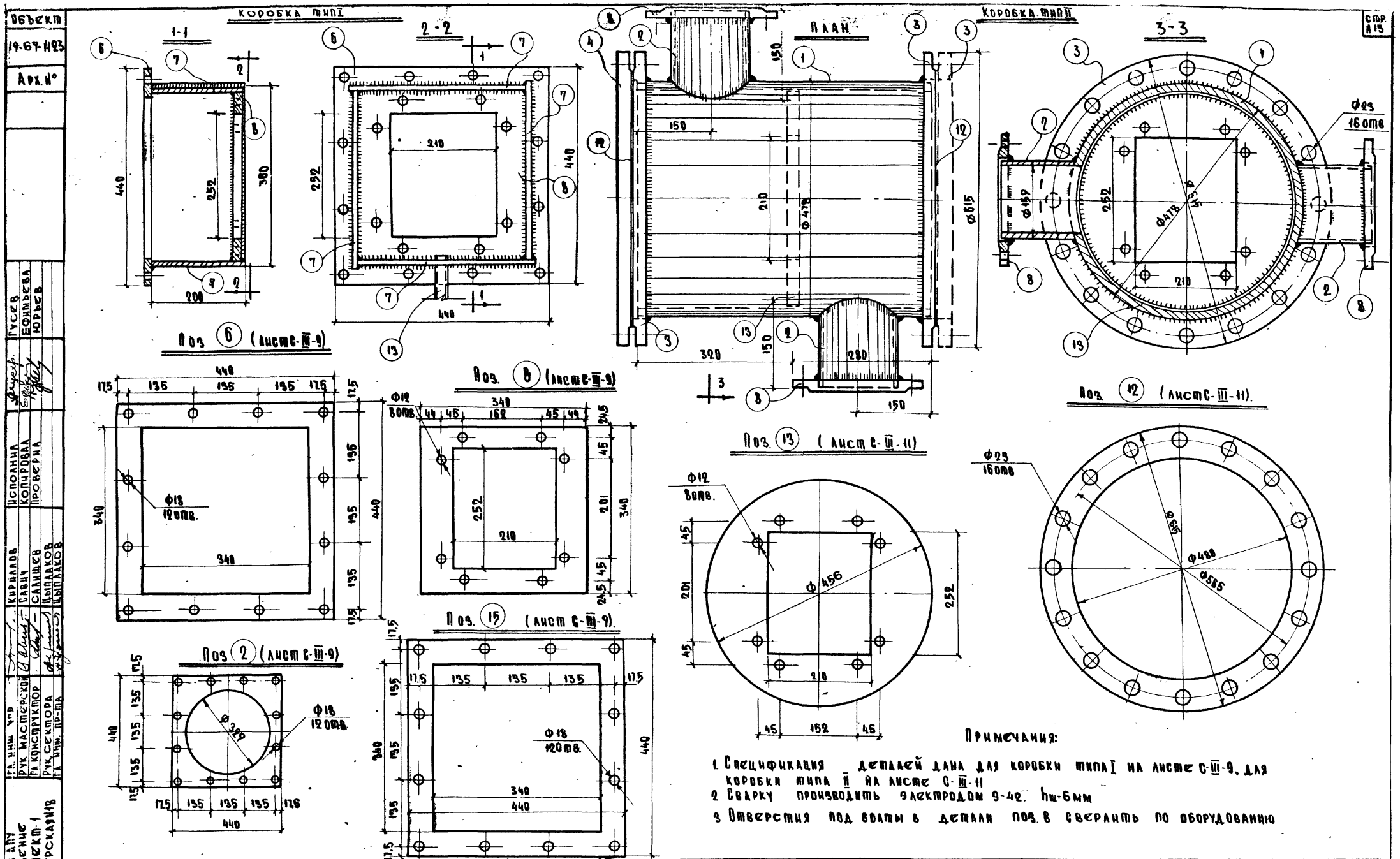

Объект
19-67-1423
Арх. №
Коробка тип I
1-1
2-2
План
Коробка тип II
3-3
Поз 6 (лист С-III-9)
Поз. 8 (лист С-III-9)
Поз. 12 (лист С-III-11).
Поз. 13 (лист С-III-11)
Поз 2 (лист С-III-9)
Поз. 15 (лист С-III-9).
Ф18 12 отв.
Ф12 8 отв.
Ф23 16 отв
Ф456
Ф480
Ф565
Ф329
Примечания:
1. Спецификация деталей дана для коробки типа I на листе С-III-9, для коробки типа II на листе С-III-11
2. Сварку производить электродом 9-42. hш=6мм
3. Отверстия под болты в детали поз. 8 сверлить по оборудованию
Главапу Управление МОСПРОЕКТ-1 Мастерская №18
Гл. инж. упр. Рук. мастерской Гл. конструктор Рук. сектора Гл. инж. пр-та
Кириллов Савич Салищев Цыплаков Цыплаков
Исполнил Копировал Проверил
Гусев Ефимьева Юрьев
1967
Альбом типовых решений систем и устройств внутреннего оборудования сооружений гражданской обороны
Металлические коробки типов I и II для установки МЗС. Детали.
Типовой проект ТДК-Н-1-67 Часть-II Раздел-III Внутреннее оборудование
Лист С-III 12


10274 14

Объект III
19-67-423
Арх. №

## Общий вид

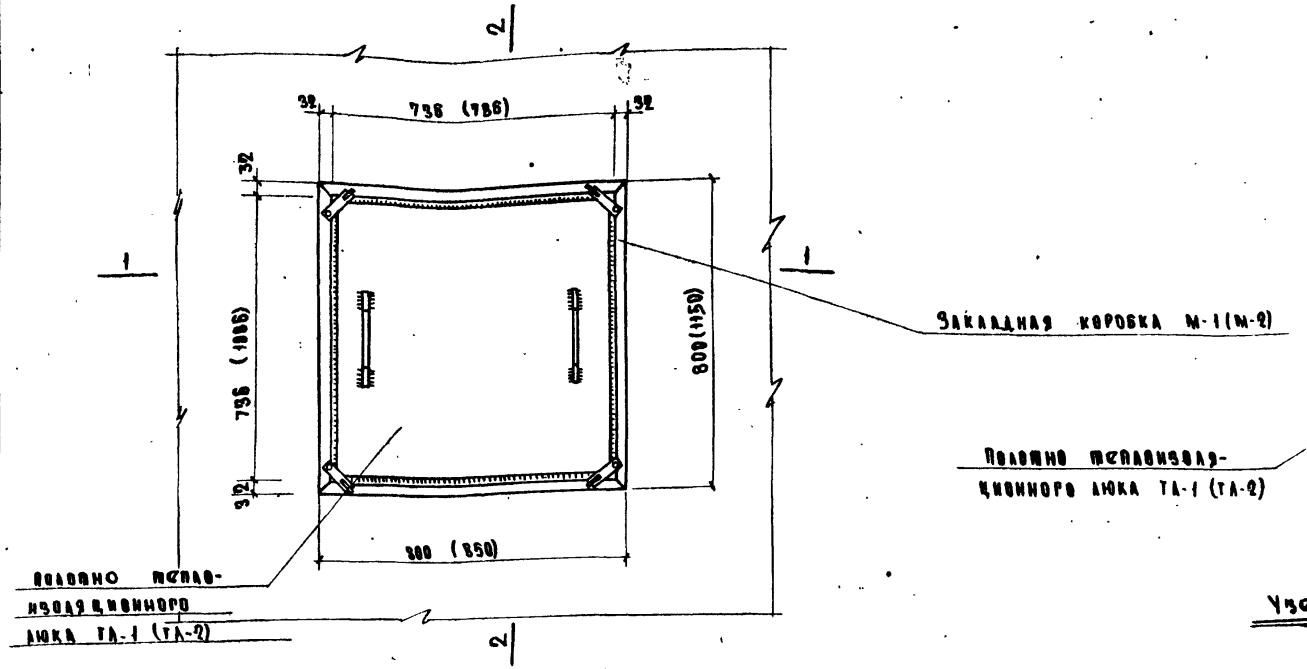


## 2-2

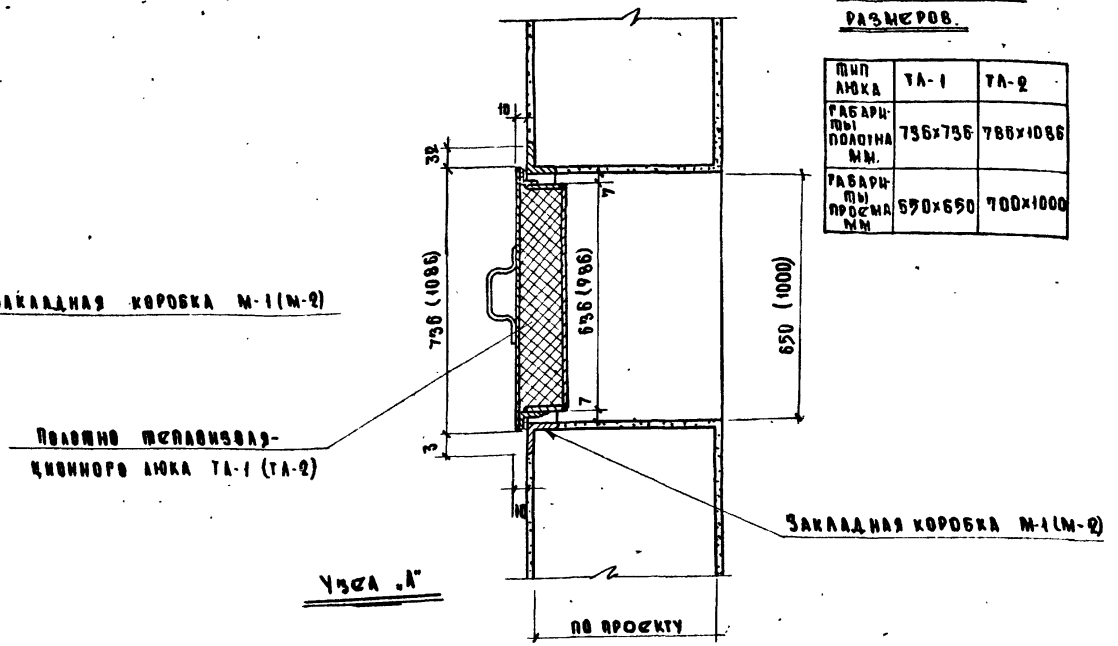


### Таблица типоразмеров.

| Тип люка | ТЛ-1 | ТЛ-2 |
|---|---|---|
| Габариты полотна мм. | 736×736 | 786×1086 |
| Габариты проема мм | 650×650 | 700×1000 |

## 1-1

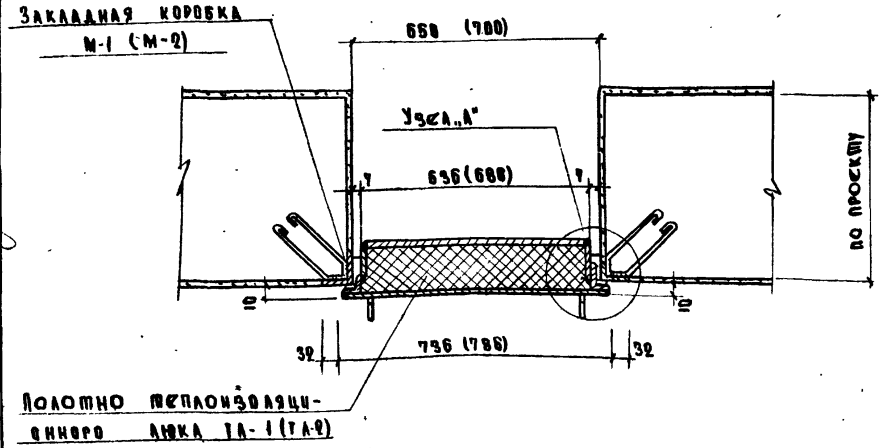


## Узел „А"

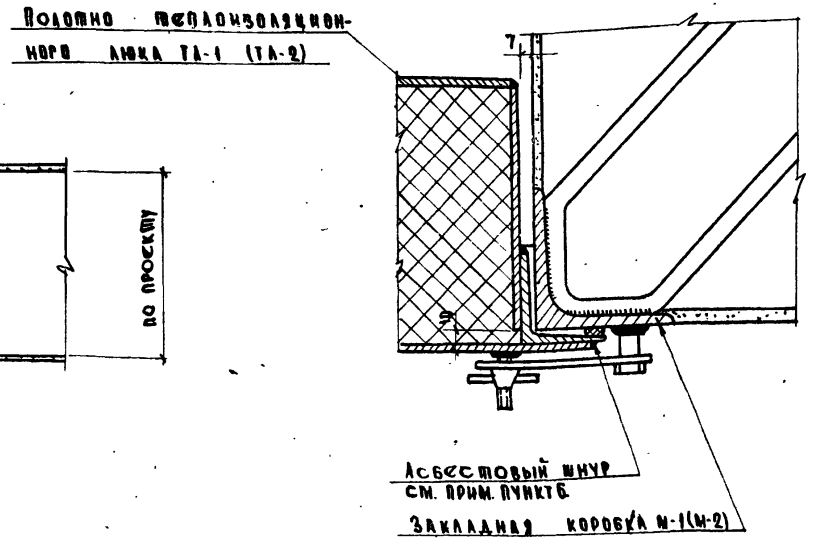


### Примечания

1. Закладную коробку М-1 (М-2) теплоизоляционного люка ТЛ-1 (ТЛ-2) см. лист № С-III-15
2. Полотно теплоизоляционного люка ТЛ-1 (ТЛ-2) см лист № С-III-14
3. Все размеры и марки, заключенные в скобки, относятся к теплоизоляционному люку ТЛ-2
4. Все размеры даны в мм.
5. Установку и крепление коробки М-1 (М-2) в проектируемых стенах производить одновременно с устройством стен
6. Щели заполняются асбестовым шнуром после окончальной установки люка в проем.

| | | | | |
|---|---|---|---|---|
| 1967 | Альбом типовых решений систем и устройств внутреннего оборудования сооружений гражданской обороны | Установка теплоизоляционных люков ТЛ-1 и ТЛ-2 | Типовой проект ТДК-Н-1-67 Часть II Раздел III Внутреннее оборудование | Лист С-III-13 |

Главапу Управление Моспроект-1 Мастерская №18

Гл. инж. упр. Рук. мастерской Гл. конструктор Рук. сектора Гл. инж. пр-та
Кириллов Савич Салищев Цыплаков Цыплаков
Исполнил Копировал Проверил
Комочкина Ефимьева Юрьев

10274 15

# Полотно теплоизоляционного люка ТЛ-1 (ТЛ-2)

## Общий вид

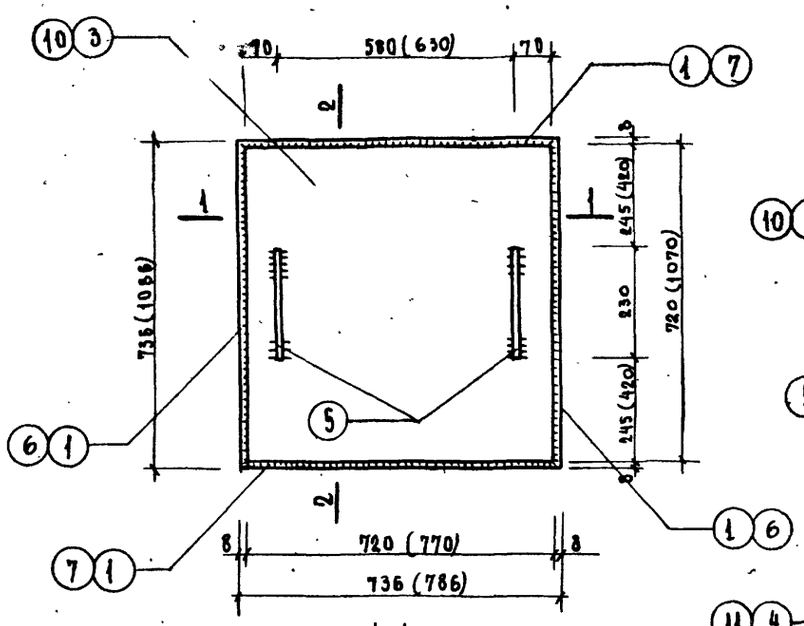


## 2-2

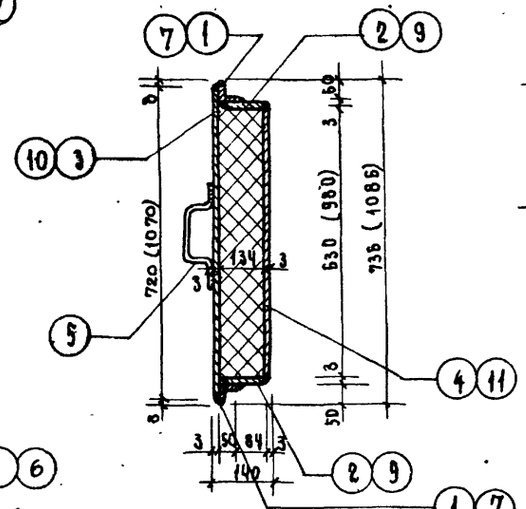


## 1-1

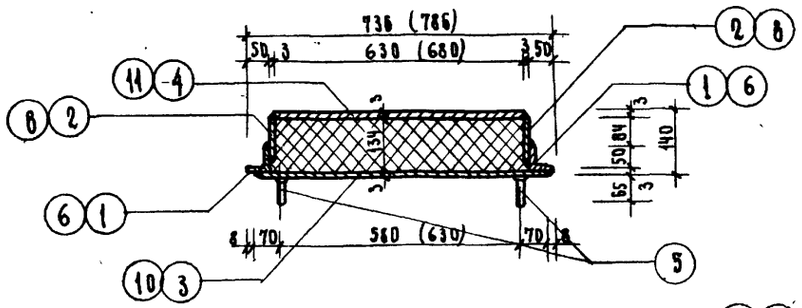


## Узел А

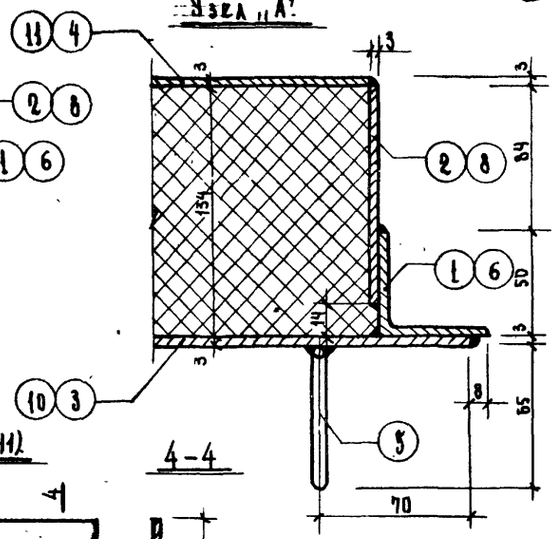


## Поз. 1

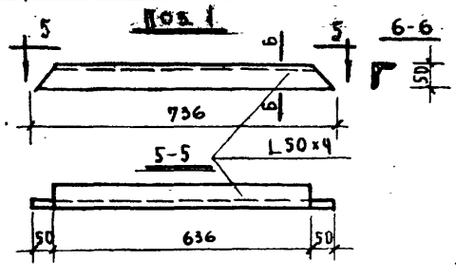


## Поз. 6 и 7

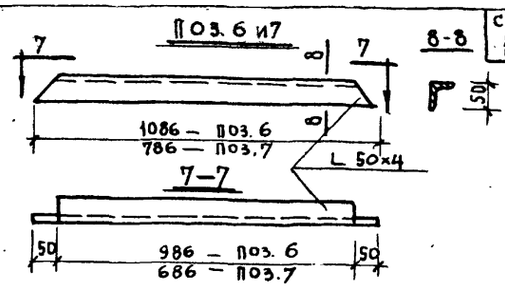


## Поз. 2

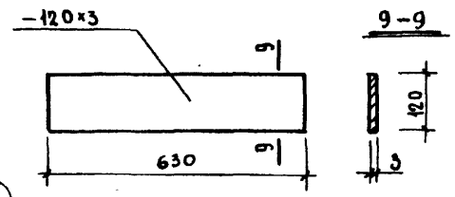


## Поз. 8 и 9

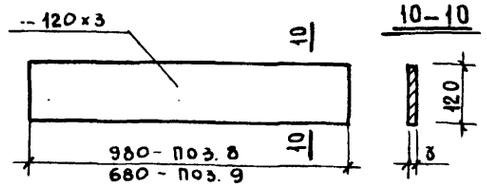


## Поз. 3 и (10)

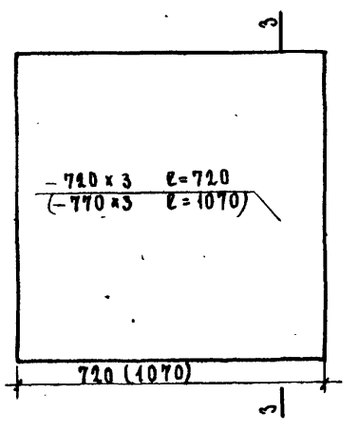


## 3-3

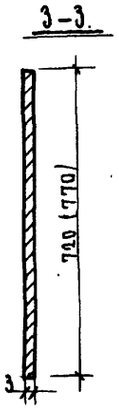


## Поз. 4 и (11)

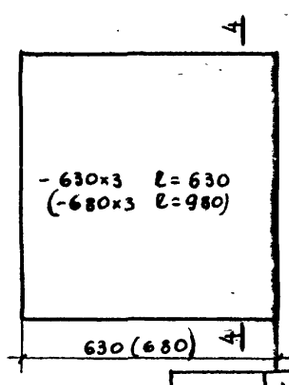


## 4-4

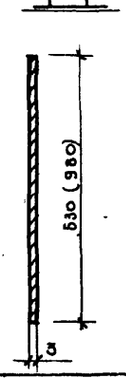


## Поз. 5

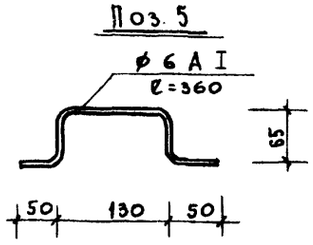


## Примечания:

1. Все размеры заключенные в скобки относятся к полотну теплоизоляционного люка ТЛ-2
2. Сварку производить электродами Э-42, ГОСТ 9467-60
3. Все сварные швы приняты высотой 3 мм.
4. Теплоизоляцию принять из минераловатных полужестких плит толщ. 6 см. Q=150 кг/м³, t= 300°С в два слоя.
5. Закладную коробку к ТЛ-1 и ТЛ-2 см. лист С-III-15.

| Марка | № поз. | Наименование | К-во штук | Материал | Вес 1 шт | Вес общ. | Примеч. |
|---|---|---|---|---|---|---|---|
| ТЛ-2 | | Вес марки ТЛ-2 — 68,47 кг | | | | | |
| | | Термоизоляция | 0,089 м³ | Минераловатные полужесткие плиты тол. 6 см. 2 сл. | | 13,35 | |
| | 11 | — 680×3 ℓ=980 | 1 | ГОСТ 3680-57 | 15,68 | 15,68 | |
| | 10 | — 770×3 ℓ=1070 | 1 | ГОСТ 3680-57 | 19,30 | 19,30 | |
| | 9 | — 120×3 ℓ=680 | 2 | ГОСТ 3680-57 | 1,93 | 3,86 | |
| | 8 | — 120×3 ℓ=980 | 2 | ГОСТ 3680-57 | 2,78 | 5,56 | |
| | 7 | L 50×4 ℓ=786 | 2 | ГОСТ 8509-57 | 2,18 | 4,36 | |
| | 6 | L 50×4 ℓ=1086 | 2 | ГОСТ 8509-57 | 3,10 | 6,20 | |
| | 5 | ф 6 A I ℓ=360 | 2 | ГОСТ 5781-61 | 0,08 | 0,16 | |
| ТЛ-1 | | Вес марки ТЛ-1 - 45,23 кг | | | | | |
| | | Термоизоляция | 0,054 м³ | Минераловатные полужесткие плиты толщ. 6 см 2 слоя | | 8,10 | |
| | 5 | ф 6 A I ℓ=360 | 2 | ГОСТ 5781-61 | 0,08 | 0,16 | |
| | 4 | — 630×3 ℓ=630 | 1 | ГОСТ 3680-57 | 9,40 | 9,40 | |
| | 3 | — 720×3 ℓ=720 | 1 | ГОСТ 3680-57 | 12,25 | 12,25 | |
| | 2 | — 120×3 ℓ=630 | 4 | ГОСТ 3680-57 | 1,78 | 7,12 | |
| | 1 | L 50×4 ℓ=736 | 4 | ГОСТ 8509-57 | 2,05 | 8,20 | |

Объект 19-67-423

Арх. N

| | | |
|---|---|---|
| ГА. инж. управл. | Юрьев | |
| Рук. мастерск. | Аббясова | |
| ГА. конструк. | Гончарова | |
| Рук. сектора | | |
| ГА. инж. пр-та | | |
| Кириллов | Исполнил | |
| Савич | Копиров | |
| Салищев | Проверил | |
| Цыпляков | | |
| Гончарова | | |

Главное управление Моспроект-1 Мастерская №16

1967 — Альбом типовых решений ... и устройств внутреннего ... сооружений гражданской обороны

Полотно теплоизоляционных люков ТЛ-1 и ТЛ-2

Типовой проект ТДК-11-1-67 Часть-II. Раздел III внутренее оборудование

Лист С-III-14

10274 16

Объект 19-67-423

Арх. №

| | | |
|---|---|---|
| Гл. инж. управления | Кириллов | |
| Рук. мастерской | Савич | |
| Гл. конструктор | Салищев | |
| Рук. сектора | Цыплаков | |
| Гл. инж. пр-та | Цыплаков | |
| Вед. инженер | Гончарова | |
| Исполнил | Юрьев | |
| Копировал | Чигарева | |
| Проверил | Гончарова | |

Глав АПУ Управление МОСПРОЕКТ-1 Мастерская №18

# Закладная коробка М-1 (М-2)

## Общий вид

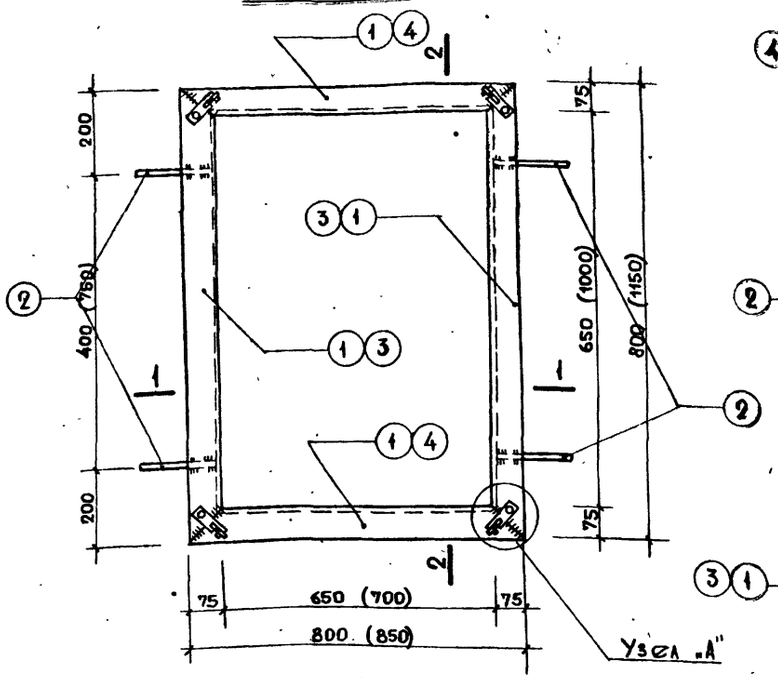


## 2-2

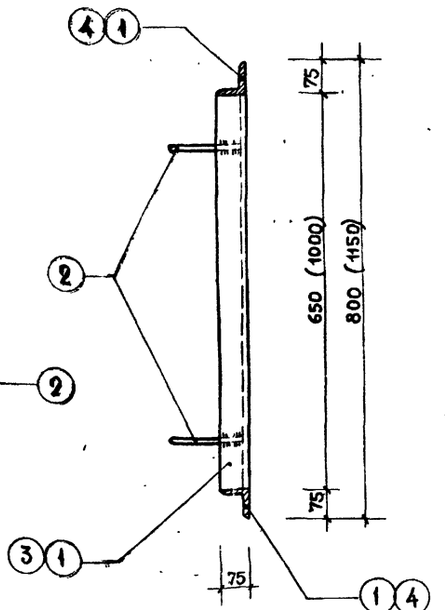


## Узел „А"

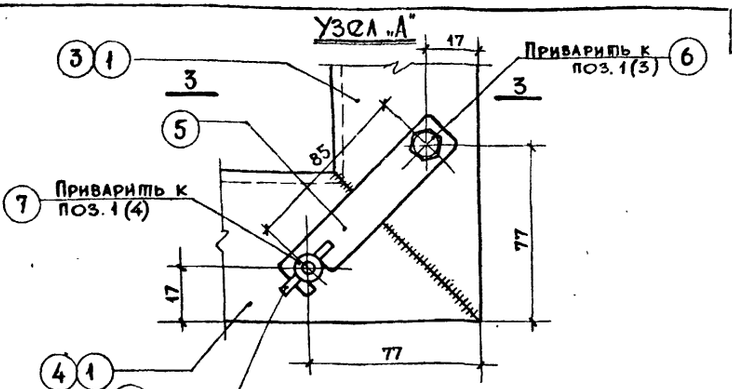


## 3-3

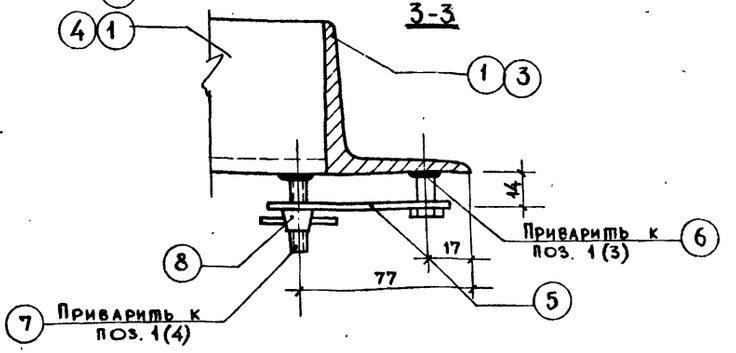


## 1-1

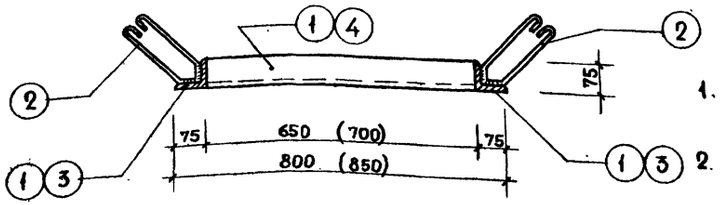


## Поз. 2

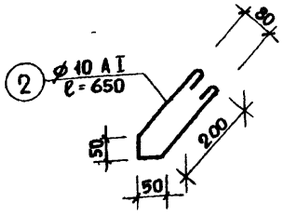


## Поз. 5

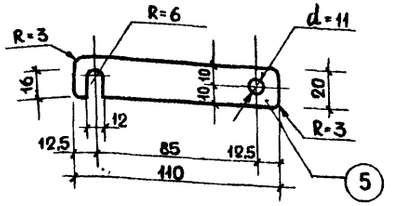


## Примечания:

1. Сварку производить электродами Э-42 ГОСТ 9467-60
2. Все сварные швы приняты высотой 4 мм.
3. На болт поз. (6) надеть защелку поз. (5) затем болт приварить к коробке М-1 и М-2 по контуру. Болт поз. (6) обрезать до 14 мм.
4. Все размеры, заключенные в скобки, относятся к закладной коробке М-2.
5. Конструкцию теплоизоляционных люков ТА-1 и ТА-2 см. лист С-III-14.

| Закладная коробка М-2 | | | | | | | |
|---|---|---|---|---|---|---|---|
| | | Вес марки М-22,22 кг | | | | | |
| | | | | Вес наплавленного металла 2% | | 0,44 | |
| | 8 | Гайка барашковая М=10 | 4 | Ст.3 | | 0,60 | |
| | 7 | Шпилька М=10 | 4 | Ст.3 | | | |
| | 6 | Болт М-10 | 4 | Ст.3 | | | |
| | 5 | -20×4 ℓ=110 | 4 | Ст.3 ГОСТ 103-57 | 0,065 | 0,26 | |
| | 4 | L75×5 ℓ=850 | 2 | Ст.3 ГОСТ 8509-57 | 4,21 | 8,42 | |
| | 3 | L75×5 ℓ=1150 | 2 | Ст.3 ГОСТ 8509-57 | 5,95 | 11,90 | |
| | 2 | ø10 AI ℓ=650 | 4 | Ст.3 ГОСТ 5781-61 | 0,40 | 1,60 | |
| Закладная коробка М-1 | | Вес марки М-18,50 кг | | | | | |
| | | | | Вес наплавленного металла 2% | | 0,36 | |
| | 8 | Гайка барашковая М=10 | 4 | Ст.3 | | 0,60 | |
| | 7 | Шпилька М=10 | 4 | Ст.3 | | | |
| | 6 | Болт М=10 | 4 | Ст.3 | | | |
| | 5 | -20×4 ℓ=110 | 4 | Ст.3 ГОСТ 103-57 | 0,065 | 0,26 | |
| | 2 | ø10 AI ℓ=650 | 4 | Ст.3 ГОСТ 5781-61 | 0,40 | 1,60 | |
| | 1 | L75×5 ℓ=800 | 4 | Ст.3 ГОСТ 8509-57 | 3,92 | 15,68 | |
| Марка | №№ поз. | Наименование | К-во шт | Материал | Вес в кг: 1 шт. | Вес в кг: Общ | Примеч. |

| | | | | |
|---|---|---|---|---|
| 1967 | Альбом типовых решений систем и устройств внутреннего оборудования сооружений гражданской обороны | Коробка теплоизоляционных люков М-1 и М-2 | Типовой проект ТДК-11-1-67 Часть-II. Раздел-III. Внутреннее оборудование | Лист С-III-15 |

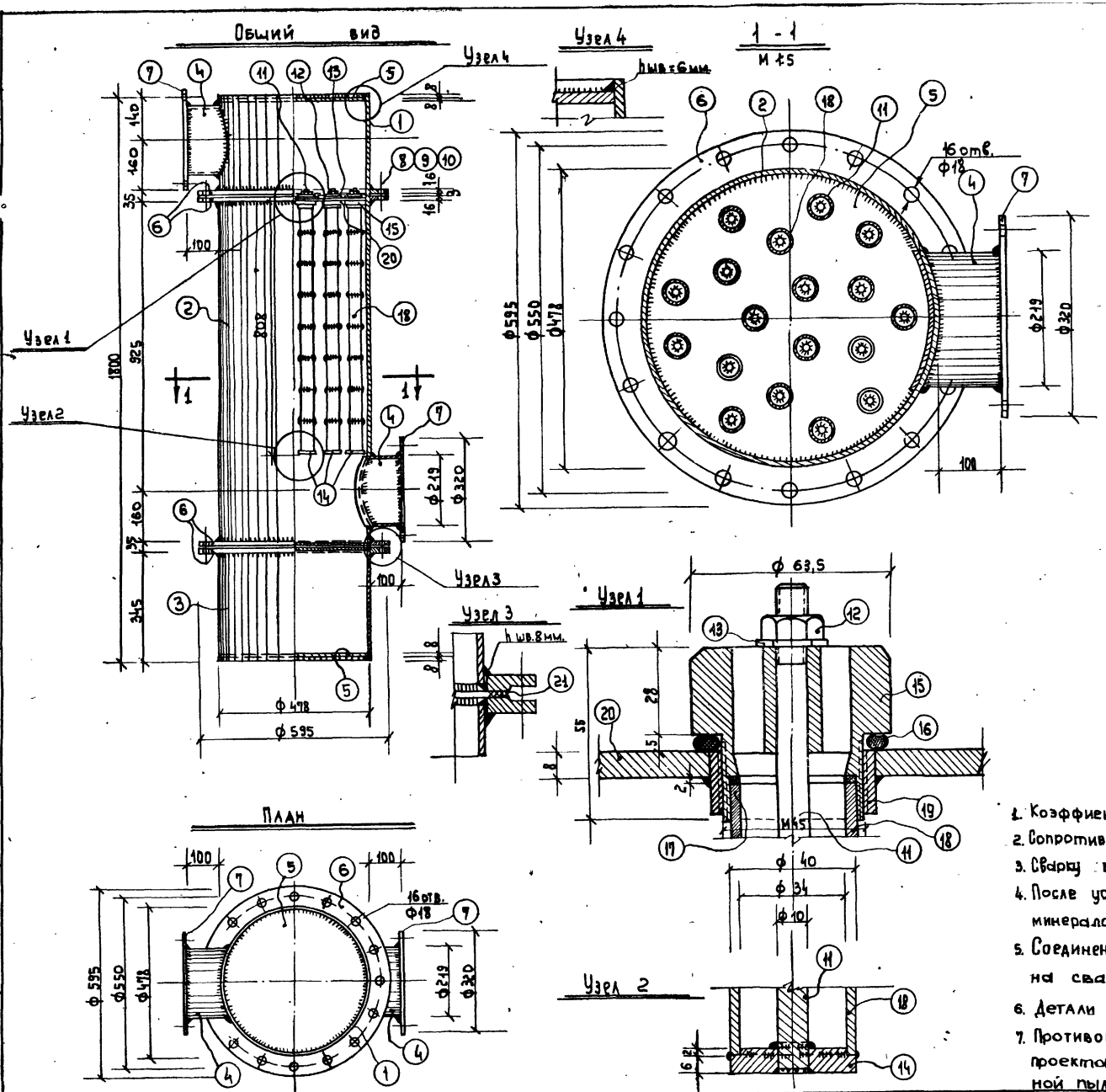


## Спецификация

| №№ поз. | Наименование | К-во (шт) | Материал | Вес (кг) 1 шт. | Вес (кг) Общ. | Примеч. |
|---|---|---|---|---|---|---|
| 1 | Ст. труба d=478х9 ℓ=342 мм. | 1 | Сталь | 32.48 | 32.48 | 10704-63 |
| 2 | -"- d=478х9 ℓ=1109 мм. | 1 | -"- | 115.45 | 115.45 | -"- |
| 3 | -"- d=478х9 ℓ=357 мм. | 1 | -"- | 37.16 | 37.16 | -"- |
| 4 | -"- d=219х6 ℓ=140 мм. | 2 | -"- | 4.41 | 8.82 | 8732-58 |
| 5 | - 455х8 ℓ=455 мм. | 2 | Ст.3 | 10.36 | 20.72 | 82-57 |
| 6 | - 595х16 ℓ=595 мм. | 4 | -"- | 34.90 | 139.6 | -"- |
| 7 | - 320х10 ℓ=320 мм. | 2 | -"- | 6.28 | 12.56 | -"- |
| 8 | Болт. М16х50 | 32 | | 0.11 | 3.52 | 7798-62 |
| 9 | Гайка М16 | 32 | | 0.034 | 1.09 | 5915-62 |
| 10 | Шайба 16 | 32 | | 0.006 | 0.19 | 10450-63 |
| 11 | Труба газ. ф10АТ ℓ=875 мм. | 18 | Ст.3 | 0.53 | 9.54 | 5781-61 |
| 12 | Гайка М10 | 18 | | 0.012 | 0.22 | 5915-62 |
| 13 | Шайба 10 | 18 | | 0.002 | 0.04 | 10450-63 |
| 14 | Заглушка - 40х8 ℓ=40 мм. | 18 | Ст.3 | 0.08 | 1.44 | 103-57 |
| 15 | Втулка специальная | 18 | -"- | 0.47 | 8.46 | - |
| 16 | Асбестов. шнур. | 18 | Асбест | 0.014 | 0.25 | 1779-55 |
| 17 | Прокладка 40х34 δ=2 мм. | 18 | -"- | 0.0026 | 0.04 | 2850-58 |
| 18 | Элемент фильтрующий 40х34х100 | 144 | Нерж. сталь | 0.165 | 23.76 | |
| 19 | Ст. труба d=54х4 ℓ=20 мм. | 18 | Сталь | 0.1 | 1.8 | 8732-58 |
| 20 | Фланец - 455х8 ℓ=455 мм. | 1 | Ст.3 | 7.53 | 7.53 | 82-57 |
| 21 | Прокладка паронит δ=3 | | | | | |

Общий вес: 424

### Примечания:

1. Коэффициент очистки не менее 0.95% при дисперсном составе пыли более 10 микрон
2. Сопротивление по воздуху H=15 кг/м².
3. Сварку вести электродами Э-42 по ГОСТ 9467-60. hшв=6 мм.
4. После установки МКФ в проектное положение поверхность изолировать минераловатными плитами толщиной 50 мм. по ГОСТ 9573-60.
5. Соединение фильтрующих элементов 40х30х100 производится на сварке.
6. Детали см. лист С-III-17.
7. Противопыльный фильтр МКФ применяется только в том случае, когда проектом предусматривается очистка наружного воздуха от радиоактивной пыли до фильтров ФМШ или ФМП.

| | | | | |
|---|---|---|---|---|
| 1967 | Альбом типовых решений систем и устройств внутреннего оборудования сооружений гражданской обороны. | Металло-керамический противопыльный фильтр МКФ-1000. Общий вид. Узлы. | Типовой проект ТДК-Н-1-67 Часть-II. Раздел-III. Внутреннее оборудование | Лист С-III-16 |

ГлАВАПУ Управление Моспроект-1 Мастерская №18

| | | |
|---|---|---|
| Исполнил | Гусев | |
| Копировал | Чигарева | |
| Проверил | Цыплаков | |
| Кириллов | | |
| Савин | | |
| Салищев | | |
| Цыплаков | | |
| Носов | | |
| Гл. инж. Управл. | | |
| Рук. мастерской | | |
| Гл. конструктор | | |
| Рук. сектора | | |
| Гл. инж. Пр-та | | |

Объект 19-67-423

Арх.

| | | |
|---|---|---|
| Исполнил | Комочугина | |
| Копировал | Рыжкова | |
| Проверил | Юрьев | |
| | Кириллов | |
| | Савич | |
| | Савишев | |
| | Цыплаков | |
| | Цыплаков | |
| Гл. инж. упр | | |
| Рук. мастерской | | |
| Гл. конструктор | | |
| Рук. сектора | | |
| Гл. инж. пр-та | | |

Главупу Управление Моспроект-1 Мастерская №48

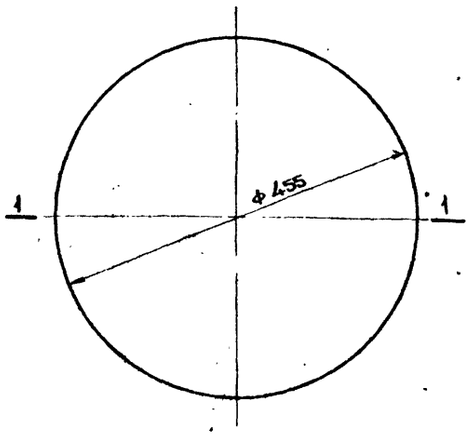


1-1

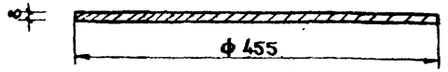


| | | | | | |
|---|---|---|---|---|---|
| Количество | 2 | Днище МКФ-1000 | N поз | 5 | |
| Материал | -458х8 | | N дет.черт | С-III-17 | |
| Вес 1 шт | 10.36 кг | | N сб. черт | С-III-16 | |
| | | | Масштаб | 1:5 | |

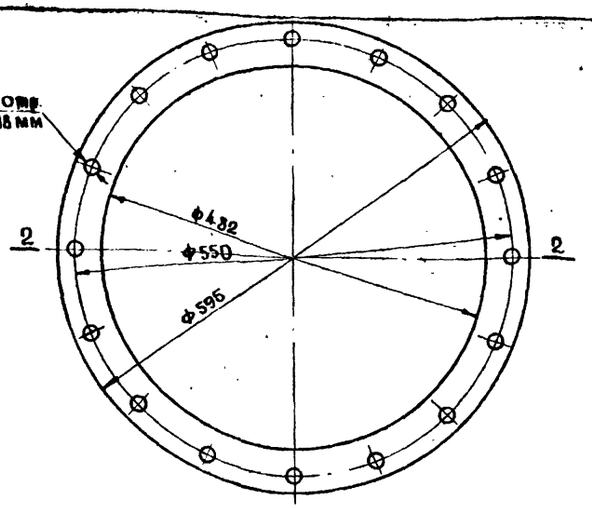


2-2

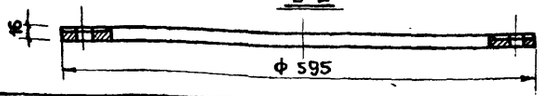


| | | | | | |
|---|---|---|---|---|---|
| Количество | 4 | Фланец МКФ-1000 | N поз. | 6 | |
| Материал | -595х16 | | N дет.черт. | С-III-17 | |
| Вес 1 шт | 11.62 кг | | N сб. черт. | С-III-16 | |
| | | | Масштаб | 1:5 | |

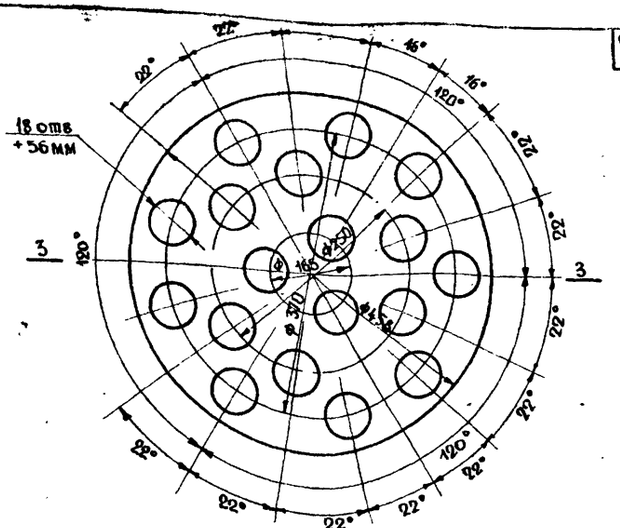


3-3

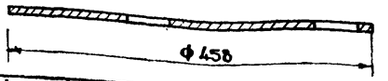


| | | | | | |
|---|---|---|---|---|---|
| Количество | 1 | Фланец МКФ-1000 | N поз | 20 | |
| Материал | -458х8 | | N дет.черт. | С-III-17 | |
| Вес 1 шт | 7.58 кг | | N сб. черт. | С-III-16 | |
| | | | Масштаб | 1:5 | |

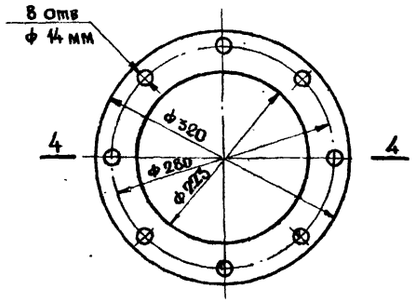


4-4

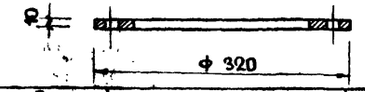


| | | | | | |
|---|---|---|---|---|---|
| Количество | 2 | Фланец МКФ-1000 | N поз | 7 | |
| Материал | -320х10 | | N дет.черт | С-III-17 | |
| Вес 1 шт | 3.14 кг | | N сб черт | С-III-16 | |
| | | | Масштаб | 1:5 | |

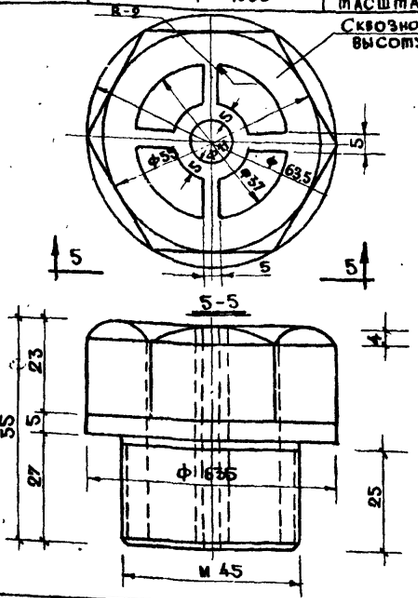


| | | | | | |
|---|---|---|---|---|---|
| Количество | 18 | Втулка специальная МКФ-1000 | N поз. | 16 | |
| Материал | Ст.3 | | N дет.черт | С-III-17 | |
| Вес 1 шт | 0.47 кг | | N сб. черт. | С-III-16 | |
| | | | Масштаб | 1:1 | |

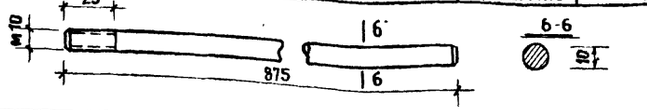


| | | | | | |
|---|---|---|---|---|---|
| Количество | 18 | Стяжка МКФ-1000 | N поз. | 11 | |
| Материал | ф 10 А I | | N дет. черт. | С-III-17 | |
| Вес 1 шт | 0.55 кг | | N сб. черт. | С-III-16 | |
| | | | Масштаб | 1:2 | |

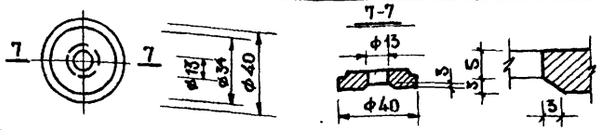


| | | | | | |
|---|---|---|---|---|---|
| Количество | 18 | Донышко МКФ-1000 | N поз. | 14 | |
| Материал | -40х8 | | N дет. черт. | С-III-17 | |
| Вес 1 шт | 0.08 кг | | N сб. черт. | С-III-16 | |
| | | | Масштаб | 1:2 | |

Примечания:

Общий вид фильтра см. лист С-III-16

1967

Альбом типовых решений систем и устройств внутреннего оборудования сооружений гражданской обороны

Металлокерамический противопыльный фильтр МКФ-1000. Детали.

Типовой проект ТДК-И-1-67 Часть-II Раздел-III Внутреннее оборудование

Лист С-III-17

10274 19

Объект 19-67.423

Арх №

Гл. инж. проекта Зав. АПУ Управление Моспроект-1 | Рук. мастерск. Мастерская №18 | Гл. конструктор | Рук. сект. | Гл. инж. проекта | Вед. инж. | Гл. инж. управ.

Кулилов | Сотвину | Сотничев | Попов | Зазорова | Исполнил | Козлов Мезенкина

# РАЗРЕЗ I-I

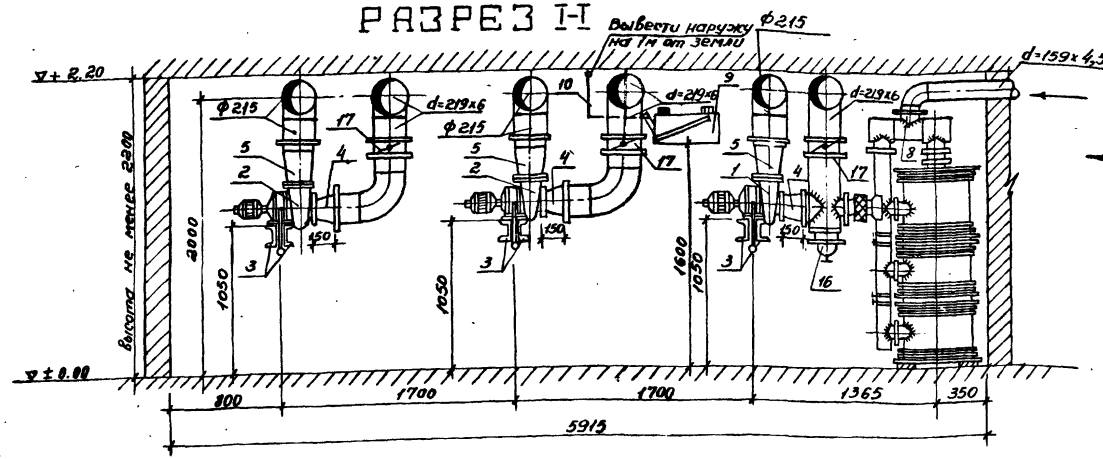


# РАЗРЕЗ II-II

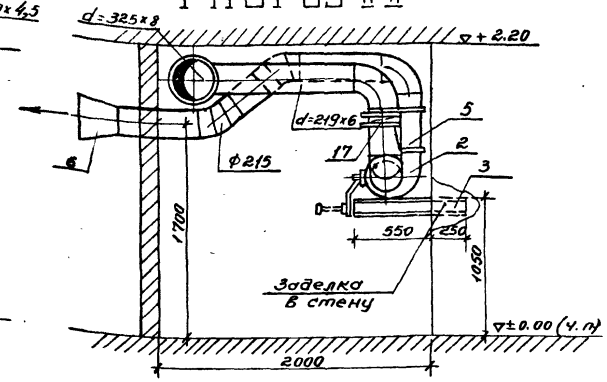


# ПЛАН

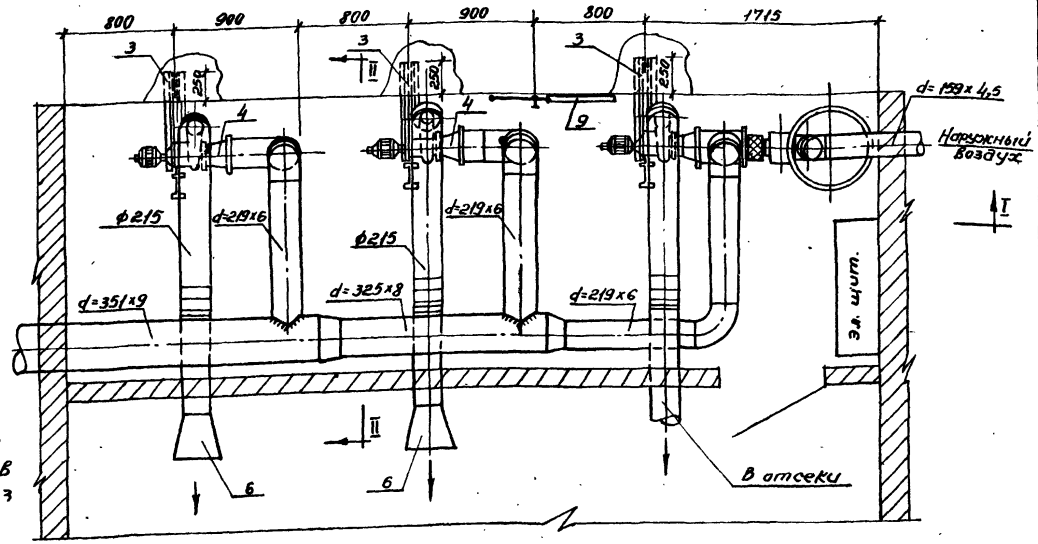


Примечания:
Примеры компоновки защитных устройств см. листы С-III-2 и С-III-3

| NN п.п. | Наименование | Ед. изм. | Кол. | Вес в кг. Ед. | Вес в кг. Общ. | Примечания |
|---|---|---|---|---|---|---|
| 17 | Дроссель-клапан | шт. | 3 | | | см. черт. ОВ-III-18,19 |
| 16 | Регулирующая заглушка РГЗ-150 | шт. | 1 | — | — | Листовая сталь δ=0,5 мм |
| 15 | Круглые воздуховоды из листовой стали ф до 335 | м² | 6,5 | 6,5 | 42,25 | — " — |
| 14 | То же d=351х8 | м.п. | 2,0 | 75,91 | 151,82 | — " — |
| 13 | То же d=325х8 | м.п. | 2,0 | 62,54 | 125.08 | — " — |
| 12 | То же d=219х6 | м.п | 10,0 | 31,52 | 315.2 | — " — |
| 11 | Трубы стальные бесшовные горячекатанные d=159х4,5 | м.п. | 3,0 | 17,15 | 51.45 | ГОСТ 8732-58 |
| 10 | Подпоромерная трубка d=15 с лабораторным краном | м.п. | — | — | — | по месту |
| 9 | Жидкостный термопарометр ТНЖ-Н | шт. | 1 | 4,0 | 4,0 | — |
| 8 | Стальной патрубок подводящей трубы d=159х4,5 | шт. | 1 | — | — | см. черт. ОВ-III-6 |
| 7 | Ручной герметический клапан d=200 | шт. | 4 | 27.0 | 108.0 | — |
| 6 | Диффузор разм. ф215/ф300 L=300 | м² | 0,6 | 6,0 | 3.6 | — " — |
| 5 | Переход с ф177 на ф215 L=200 | м² | 0,3 | 6,0 | 1,8 | — " — |
| 4 | Переход с d 219х6 на d 159х4,5 L=150 | м² | 0,3 | 6,0 | 1,8 | Листовая сталь δ=0,8 мм |
| 3 | Кронштейн под вентагрегаты L=800 | м.п. | 4.8 | 10,4 | 49,92 | См. черт. ОВ-III-6 Г. № 12 |
| 2 | Вентиляционный агрегат тип ЭРВ-49,2-4по N=4 кВт | шт. | 2 | 20.0 | 40.0 | Готовое изделие |
| 1 | Вентиляц. агрегат ФВД-49 L=400 м³/час, H=50 мм.в.ст. | шт. | 1 | — | — | Готовое изделие |

Спецификация

| | | | | | |
|---|---|---|---|---|---|
| 1967 | Альбом типовых решений систем и устройств внутреннего оборудования сооружений гражданской обороны | Пример компоновки вентокамеры для убежища на 120 человек. План, разрезы I-I; II-II и спецификация. | Типовой проект 7ДК-Н-1-67 Часть-II Раздел-III Внутреннее оборудование | Лист ОВ-III-1 |

Объект 19-67.423

Арх. №

Разрез I-I

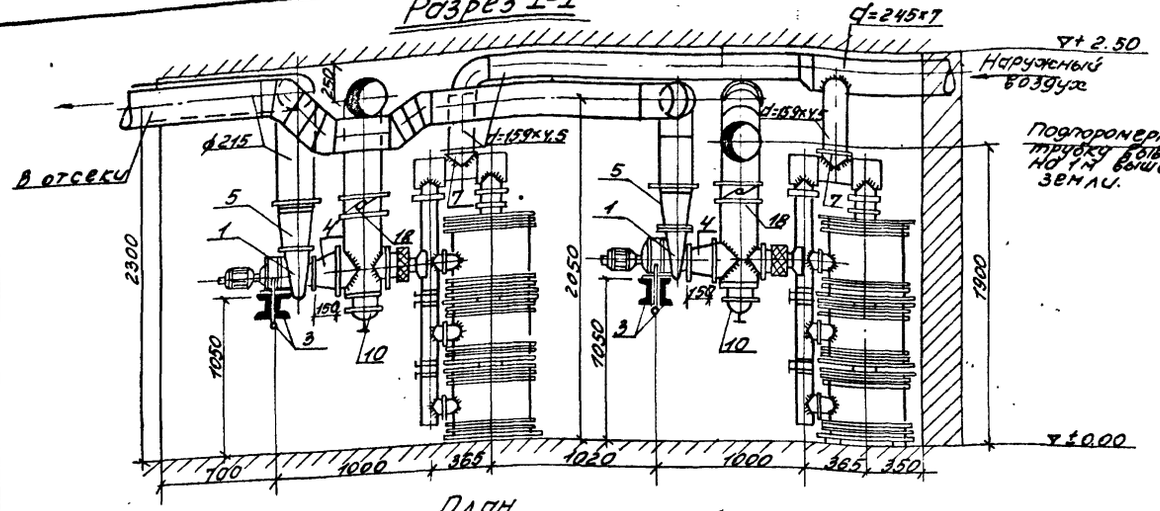


Разрез II-II

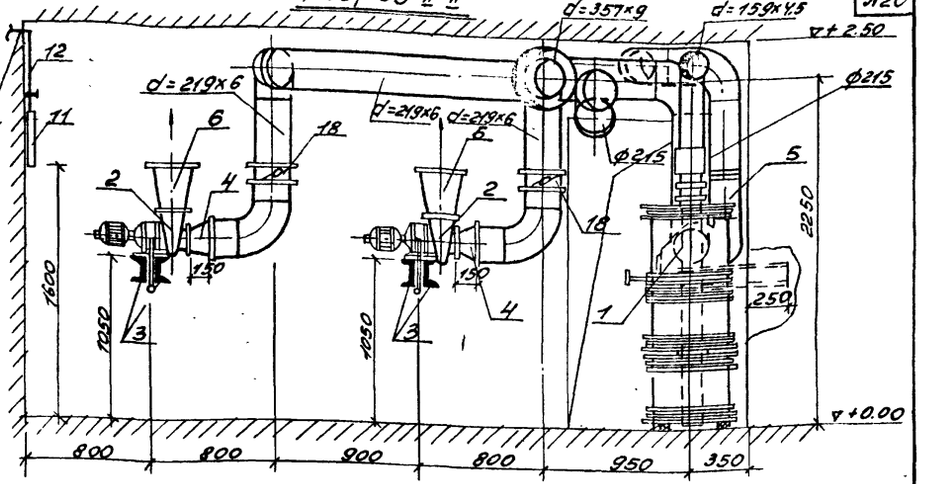


План

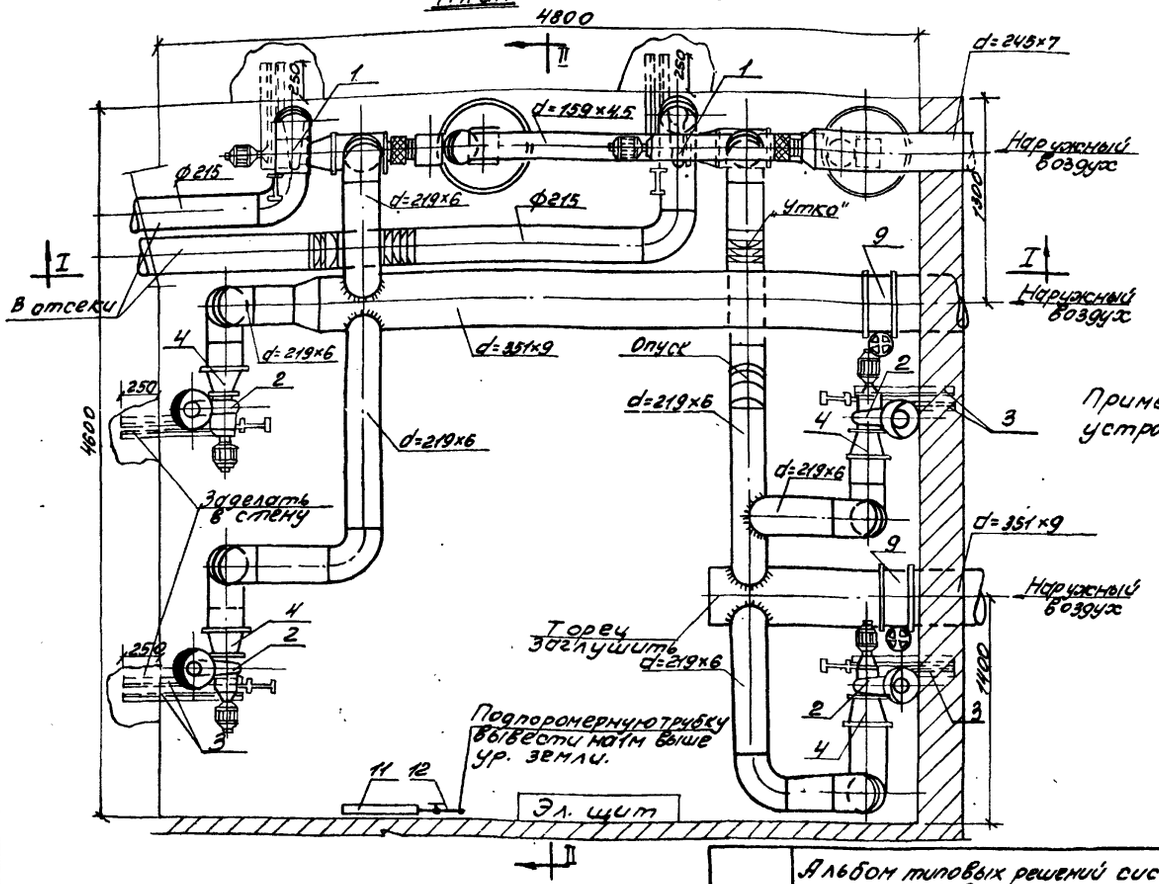


| | | | | | | |
|---|---|---|---|---|---|---|
| 18 | Дроссель-клапан | шт. | 6 | | | |
| 17 | Круглые воздуховоды из листовой стали ф по 335 | м² | 6,5 | 6,5 | 42,25 | |
| 16 | То же d=351×9 | м.п. | 6.0 | 75.91 | 455.4 | —"— |
| 15 | То же d=245×7 | м.п | 1.0 | 41.09 | 41.09 | —"— |
| 14 | То же d=219×6 | м.п. | 20,0 | 31.52 | 630,4 | —"— |
| 13 | Трубы стальные бесшовные горячекотаные d=159×4,5 | м.п. | 4.0 | 17.15 | 68.60 | ГОСТ 8732-58 |
| 12 | Подпоромерная трубка d-15 с лабораторным краном | м.п. | 1,0 | — | — | — |
| 11 | Жидкостный тягонапоромер ТНЖС-Н | шт | 1 | 4.0 | 4.0 | — |
| 10 | Регулирующая заглушка РГЗ-150 | шт | 2 | — | — | см. черт. ОВ-III-18, 19 |
| 9 | Ручной герметический клапан d=300 | шт. | 2 | 51.0 | 102.0 | |
| 8 | Ручной герметический клапан d=200 | шт | 7 | 27.0 | 189.0 | |
| 7 | Стальной патрубок подводящей трубы d=159×4,5 | шт. | 2 | — | — | см. черт. ОВ-III-6 |
| 6 | Диффузор размФ215×300 ℓ=300 | м² | 1,2 | 6.0 | 7.2 | —"— |
| 5 | Переход с листа ф 215 ℓ=200 | м² | 0.3 | 6.0 | 1.8 | —"— |
| 4 | Переход с d=219×6 на ф 27 ℓ=150 | м² | 0.5 | 6,0 | 3.0 | Листов. сталь δ=0.8мм |
| 3 | Кронштейн под вентагрегат ℓ=800 | м.п. | 9.6 | 10,4 | 100,0 | см. чертеж III-6 см 2 |
| 2 | Вентиляционный агрегат ЭРВ-4,0 L=400м³/час, H=50мм в.ст. | шт | 4 | 20.0 | 80.0 | Готовое изделие |
| 1 | Вентиляционный агрегат ЭРВ 4,0 L=400/300м³/ч, H=50/80мм в.ст. | шт | 2 | — | — | Готовое изделие |
| №№ п.п. | Наименование | Ед. изм. | Кол-во | Ед. | Общ. Вес в кг | Примечан. |

Спецификация

**Примечание:**

Примеры компоновки защитных устройств см. листы С-III-2 и С-III-3

| | | | | | |
|---|---|---|---|---|---|
| Гл. инж. проекта | Кирилов | | | | |
| Рук. мастерской | Сорич | | | | |
| Гл. конструктор | Соличев | | | | |
| Рук. сектора | Попов | | | | |
| Гл. инж. пр-та | Захаренко | | | | |
| | Гл. инженер | Вердиченко | Проверил | Хорошко | |
| | Гл. архитектор | Цепелкина | | | |
| | Гл. инж. управления | Крол | | | |
| | Гл. инж. мастерской | Метелкина | | | |
| | Гл. конструктор | Ухарова | | | |
| | Мастер-ремонтник | | | | |

Главпу Управление Мосгорсовет-1

| | | | | |
|---|---|---|---|---|
| 1967 | Альбом типовых решений систем и устройств внутреннего оборудования сооружений гражданской обороны | Пример компоновки вент.камеры для убежища на 240 человек. Вариант I План, разрезы I-I; II-II и спецификация | Типовой проект ТЩК-Н-1-67 Часть-II Раздел-III Внутреннее оборудование | Лист ОВ-III-2 |

10274 21

Объект. №
19-67-423
Арх. №

# Разрез I-I

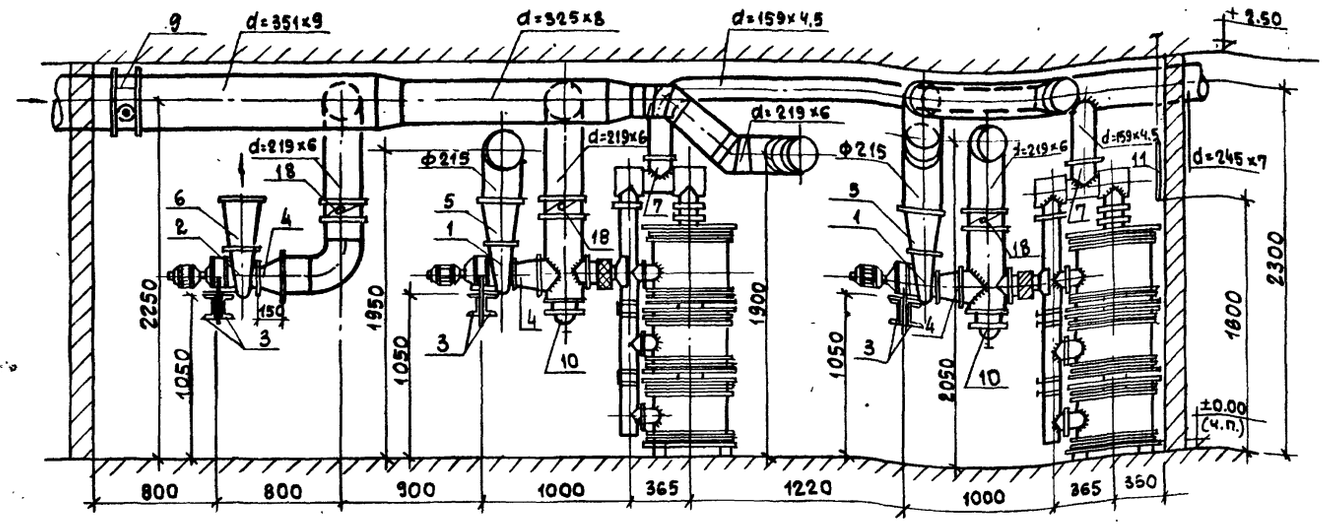


# Разрез II-II

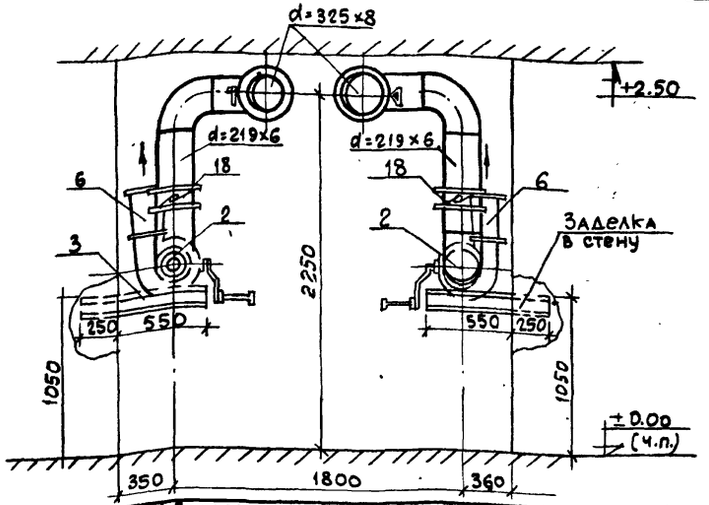


# План

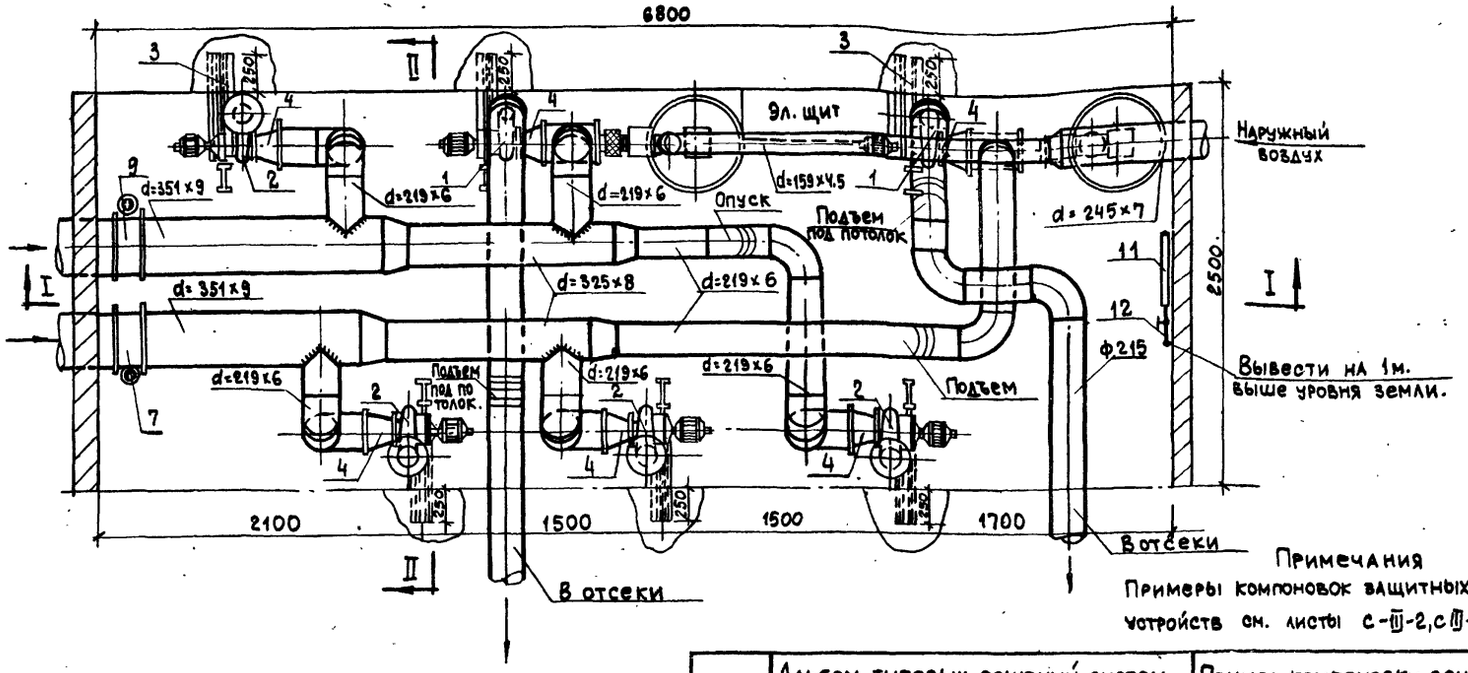


| NN п/п. | Наименование | Ед. изм. | К-во | Ед. Вес в кг | Общ. Вес в кг | Примечания |
|---|---|---|---|---|---|---|
| 18 | Дроссель-клапан | шт | 6 | | | |
| 17 | Круглые, воздуховоды из листовой стали ф до 335 | м² | 5.2 | 6,6 | 33.8 | Листов. сталь δ= 0.8 мм. |
| 16 | То же d=351×8 | м.п. | 4.0 | 75,91 | 303,64 | — " — |
| 15 | То же d=245×7 | м.п. | 1.0 | 41.09 | 41.09 | — " — |
| 14 | То же d=219×6 | м.п. | 20.0 | 31.52 | 630,4 | — " — |
| 13 | Трубы стальные бесшовные горячекатанные d=159×4,5 | м.п. | 3.0 | 17.15 | 51.45 | ГОСТ 8732-58 |
| 12 | Подпоромерная трубка d=15 с лабораторным краном | м.п | 1.0 | — | — | — |
| 11 | Жидкостный тягонапоромер ТНЖ-Н | шт. | 1 | 4.0 | 4.0 | — |
| 10 | Регулирующая заглушка. РГЗ-150 | шт | 2 | — | — | См. черт. ОВ-III-18,17 |
| 9 | Ручной герметический клапан d=300 | шт | 2 | 51.0 | 102.0 | |
| 8 | Ручной герметический клапан d=200 | шт | 7 | 27.0 | 189.0 | |
| 7 | Стальной патрубок подводящей трубы d=159×4,5 | шт | 2 | — | — | См. черт ОВ-III-6 |
| 6 | Диффузор разм. ф215×ф300 ℓ=300 | м² | 1.2 | 6.0 | 7.2 | — " — |
| 5 | Переход с ф117 на ф215 ℓ=200 | м² | 0.3 | 6.0 | 1.8 | — " — |
| 4 | Переход с d=219×6 на ф127 ℓ=150 | м² | 0,5 | 6,0 | 3,0 | Листов. сталь δ= 0.8 мм. |
| 3 | Кронштейн под вентагрегат ℓ=800 | м.п. | 9.6 | 10.4 | 99.84 | См. черт. ОВ-III-6 С N12 |
| 2 | Вентагрегат ЭРВ-49 $\mathcal{L}$=400/300м³/час; H=[illegible]/80мм.в.ст. | шт | 4 | 20.0 | 80.0 | Готовое изделие |
| 1 | Вентагрегат ФВА-49 $\mathcal{L}$=400м³/час; H=50мм.в.ст. | шт | 2 | — | — | Готовое изделие |

Спецификация

Примечания
Примеры компоновок защитных устройств см. листы С-III-2, С III-3.

| | | | | |
|---|---|---|---|---|
| 1967 | Альбом типовых решений систем и устройств внутреннего оборудования сооружений гражданской обороны | Пример компоновки венткамеры для убежища на 240 человек (Вариант - II) План, разрезы I-I; II-II и спецификация | Типовой проект ТДК-Н-1-67 Часть II Раздел III Внутреннее оборудование | Лист ОВ-III-3 |

Кроль, Метелкина, Князева, Укурова — Подписи
Ведущий инж. Исполнил, Копировал, Проверил — Подписи
Кириллов, Савич, Салищев, Попов, Захарова — Подписи
Гл. инж. упр., Рук. мастерск., Гл. конструкт., Рук. сектора, Гл. инж. пр-та

Глав АПУ Управление Моспроект-1 Мастерская №18

Пров. Танковец 9-VII-80г. Копир. Ал

10274 22

Объект 19-67-423

Арх. №

Гл. инж. проект. Гридасов
Рук. мастерской Сапунов
Гл. конструктор Сапунов
Рук. сектора Попов
Гл. инж. проекта Заславова

Зод. инженер Харлов
Исполнил Петленкина
Копировал Князева
Проверил Ушакова

Строительство убежища на 800 человек. Материалы для проектирования. Альбом 1

## РАЗРЕЗ I-I

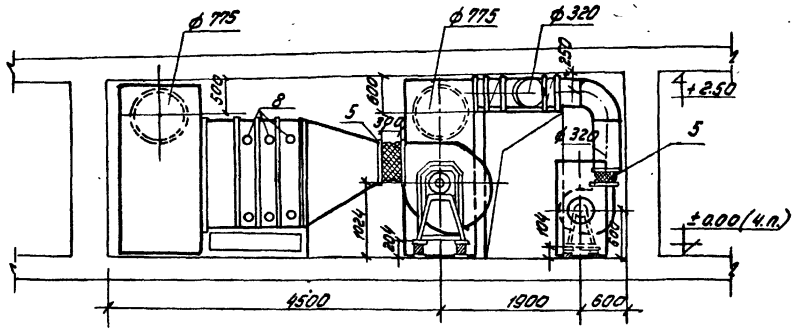


## РАЗРЕЗ II-II

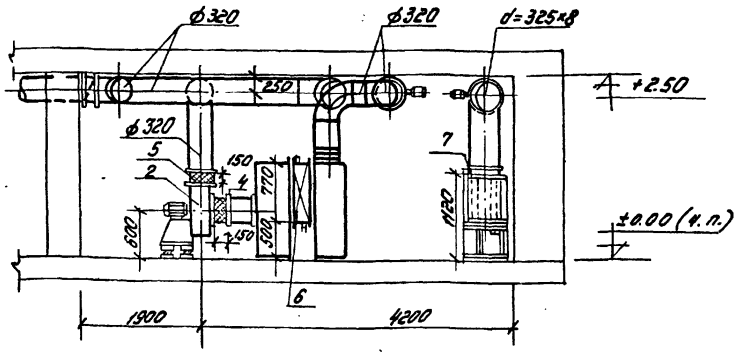


## ПЛАН

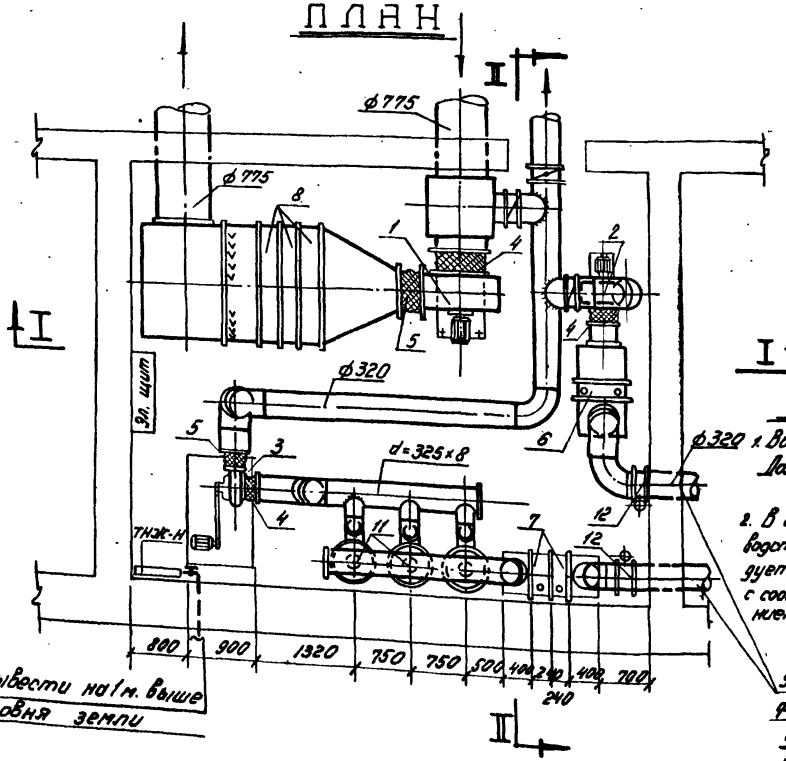


Вывести на 1 м. выше уровня земли

**Примечания:**

1. Воздухоохладитель (поз.7) должен быть герметизирован.
2. В связи с прекращением производства фильтров ФП200-59 следует применять фильтры ФП-300 с соответствующим уменьшением числа фильтров.

Установку противопыльных фильтров и защитных устройств. см. черт. с-III-4÷с-III-7

| № п.п. | Наименование | Ед. изм. | Кол. на 1 вент. | Вес в кг. 1 шт. | Вес в кг. общ. | Примечания |
|---|---|---|---|---|---|---|
| | **Спецификация** | | | | | |
| 17 | Прямоугольные воздуховоды из листовой стали периметром до 2740 мм | м² | 45.0 | 6.5 | 312.5 | ——"—— |
| 16 | То же ф до 1000 мм | м² | 7.0 | 6.5 | 45.5 | ——"—— |
| 15 | Круглые воздуховоды из листовой стали ф до 495 мм | м² | 26.0 | 6.5 | 169.00 | листовая сталь δ=0.8 мм |
| 14 | То же d=325x8 | м.п. | 13.0 | 62.54 | 813.0 | ——"—— |
| 13 | Трубы стальные бесшовные горячекатанные d=219x6 | м.п. | 10.0 | 31.52 | 315.2 | ГОСТ 8732-58 |
| 12 | Ручной герметический клапан dy=300 | шт. | 2 | 51.0 | 102.0 | |
| 11 | Фильтр поглотитель ФП-200-59/3 колон×3 | шт | 9 | 80.0 | 720.0 | см. черт 08-III-25 |
| 10 | Фильтр ФМТ-200г | шт. | 1 | — | — | см. черт. 08-III-27 |
| 9 | Масляный сетчатый фильтр ФЯР | вчерт | 2 | — | — | 08-III-34, 08-III-35 |
| 8 | Поверхностный неорошаемый охладитель трехрядный Kg 20/40 к/э | шт. | 1 | 1466 | 1466 | Готовое изделие харьковского з-да кондицион. |
| 7 | Воздухоохладитель калорифер КФБ-3 | шт. | 2 | 74.0 | 74.0 | готовое изделие |
| 6. | Калорифер КФС-5 | шт. | 1 | 87.4 | 87.4 | готовое изделие |
| 5 | То же на выхлопных отверстиях вентиляторов Ц4-70 №8; Ц4-70 №4; ВД №4 | м² | 1.0 | — | — | прорезиненая ткань |
| 4 | Мягкие вставки на всасывающих отверстиях вентиляторов ц 4-70 №8; ц 4-70 №4, ВД №4 | м² | 1.2 | — | — | прорезиненая ткань |
| 3 | ц/б вентилятор высокого давления ВД №4,2×1200 об/м н=240 мм. в ст. п. 2200 об/м с электродвигателем на клиноременной передаче тип А02-22-2; N=2.2 квт; n=2808 об/мин. | комп. | 1 | 112.0 | 112.0 | готовое изделие |
| 2 | ц/б Вентилятор ц 4-70 №4; L=1320 м³/час; H=50 мм. в. ст. на одной оси с эл. двигателем А02-12-4; N=1.1 квт; n=1410 | комп. | 1 | 63.0 | 63.0 | готовое изделие |
| 1 | ц/б вентилятор ц4-70 №8; L=12000 м³/час; H=90 мм. в. ст. на одной оси с эл. двигат. А02-51-6; N=5.8 квт; n=950 об/мин | комп. | 1 | 410.0 | 410.0 | готовое изделие |

| 1967 | Альбом типовых решений систем и устройств внутреннего оборудования сооружений гражданской обороны | Пример компоновки венткамеры для убежища на 800 человек. План, разрезы I-I; II-II и спецификация. | Типовой проект ТДК-К-1-67 Часть II. Раздел - III Внутреннее оборудование | Лист 08-III-4 |
|---|---|---|---|---|

## РАЗРЕЗ I-I

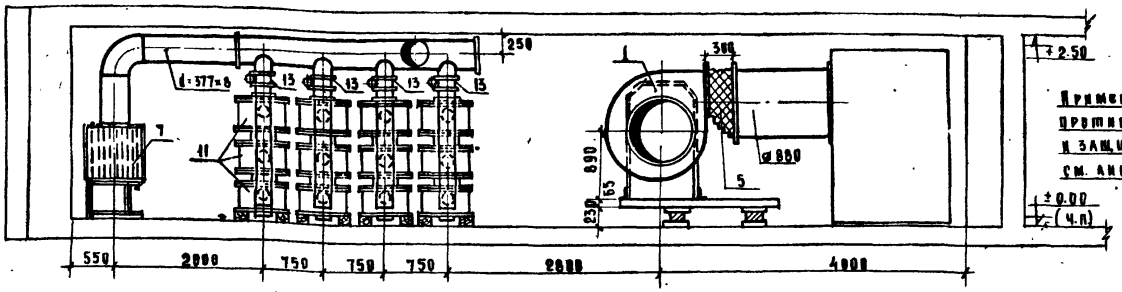


Примеры установки противовзрывн. фильтров и защитных устройств см. листы С-Ш-4÷С-Ш-7

## РАЗРЕЗ II-II

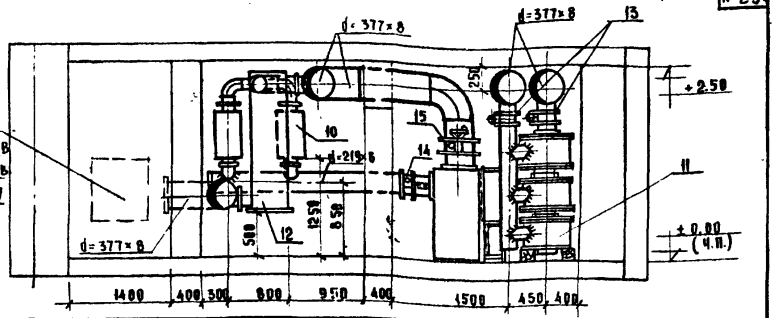


## II ПЛАН

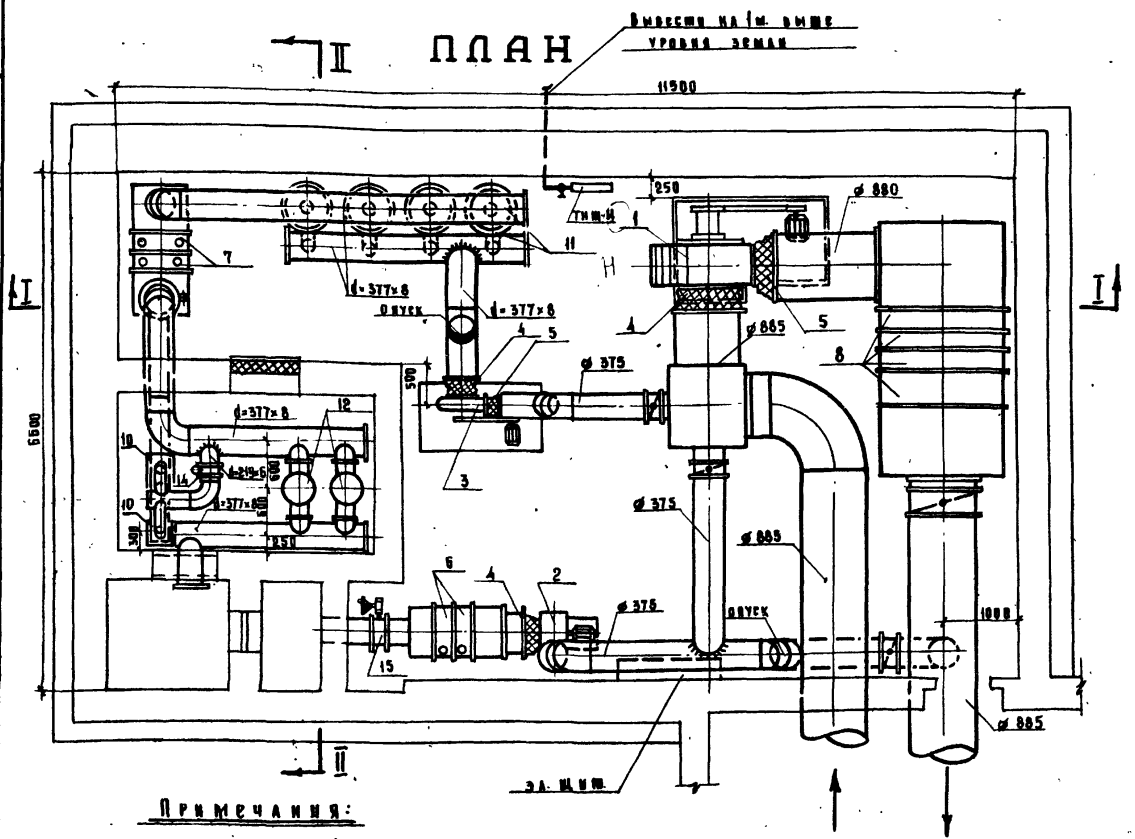


| № п/п | Наименование | Ед. изм. | Кол-во | 1 шт. Вес в кг. | Общ. Вес в кг. | Примечания |
|---|---|---|---|---|---|---|
| | **Спецификация** | | | | | |
| 22 | Виброизолирующее основание под вентилятор Ц4-70 №8 | комп. | 1 | — | — | см. альбом ОВ-02-128 выпуск I |
| 21 | Прямоугольные воздуховоды периметром более 4000 мм. | м² | 33.0 | 6.5 | 214.5 | — " — |
| 20 | То же ø до 1000 мм. | м² | 30.0 | 6.5 | 195.0 | — " — |
| 19 | Воздуховоды из листовой стали ø до 495 мм. | м² | 14.0 | 6.5 | 91.0 | листовая сталь δ = 0.8 мм |
| 18 | То же d = 377×8 | м.п. | 25.0 | 81.68 | 2042.0 | — " — |
| 17 | То же d = 219×6 | м.п. | 3.0 | 31.52 | 94.56 | — " — |
| 16 | Трубы стальные бесшовные горячекатаные d = 159×4.5 | м.п. | 2.0 | 17.15 | 34.30 | Гост 8732-58 |
| 15 | То же $d_y$ = 300 | шт. | 2 | 51.0 | 102.0 | |
| 14 | То же $d_y$ = 200 | шт. | 2 | 26.9 | 53.8 | |
| 13 | Ручной герметический клапан $d_y$ = 150 | шт. | 8 | 6.0 | 48.0 | |
| 12 | Металло-керамический фильтр. | шт. | 2 | | | см. листы С-Ш-16; С-Ш-17. |
| 11 | Фильтр-поглотитель ФП-200-59 (4 колон. ×3) | шт. | 12 | 80.0 | 960.0 | см. лист ОВ-Ш-25 |
| 10 | Фильтр ФМТ-200 г. | шт. | 2 | | | см. лист ОВ-Ш-27 |
| 9 | Масляный сетчатый фильтр ФЯР. | яческ | 2 | — | — | ОВ-Ш-31; ОВ-Ш-32 |
| 8 | Поверхностный неорошаемый охладитель прекрытый КД 2040 К/А /или 3 калорифера/ | | | | | |
| 7 | Калорифер КФБ-3 | шт. | 2 | 74.0 | 74.0 | готовое изделие |
| 6 | Калорифер КФС-6 | шт. | 2 | 87.4 | 87.4 | готовое изделие |
| 5 | Мягкие вставки на выхлопных отверстиях вентиляторов Ц4-70 №8; Ц4-70 №4; ВД №4 | м² | 1.0 | — | — | |
| 4 | Мягкие вставки на всасывающих отверстиях вентиляторов Ц4-70 №8; Ц4-70 №4; ВД №4 | м² | 1.2 | — | — | прорезиненная ткань |
| 3 | Ц/б вентилятор высокого давления ВД №4; L=1800 м³/час, H=250мм в ст. с электродвигателем на канроременной передаче А02-32-2, N=4.0 квт, n=2800 об/мин. | комп. | 1 | 112.0 | 112.0 | изготовить по спецзаказу левого исполнения готовое изделие |
| 2 | Ц/б вентилятор Ц4-70 №4; L=2000 м³/ч; H=50мм. в ст. на одной оси с эл.двигателем А02-12-4; N=0.8 квт, n=1410 об/мин | комп. | 1 | 53.0 | 53.0 | готовое изделие |
| 1 | Ц/б вентилятор Ц4-70 №8; L=18000 м³/ч; H=180мм в ст. n=1000 об/мин. на канроременной передаче с электродвигателем А02-51-4; N=7.5 квт. n=1440 об/мин. | комп. | 1 | 410.0 | 410.0 | готовое изделие |

### Примечания:

1. Воздухоохладитель (поз.7) должен быть герметичен.
2. В связи с прекращением производства фильтров ФП-200-59 следует применять фильтры ФП-300 с соответствующим уменьшением числа фильтров.

| | | | | |
|---|---|---|---|---|
| 1967г. | Альбом типовых решений систем и устройств внутреннего оборудования современной гражданской обороны | Пример компоновки вентКамеры для убежища на 900 человек. План, разрезы I-I, II-II и спецификация. | Типовой проект ТДК-Н-1-67 Часть III. Раздел III. Внутреннее оборудование | Лист ОВ-Ш-5 |

Главное Управление МОСПРОЕКТ-1 Мастерская №16

Гл.инж. Управл. Меткевич Н.А. | Гл.инж. Кириллов | Исполнил Семенова | Гук. мастерской Савин | Копировал Ефимова | Гл. конструктор Саламыев | Проверил Колов | Рук. ск. Кудрова Захарова | Гл. инж. проекта

Объект 19-67-423

Арх №

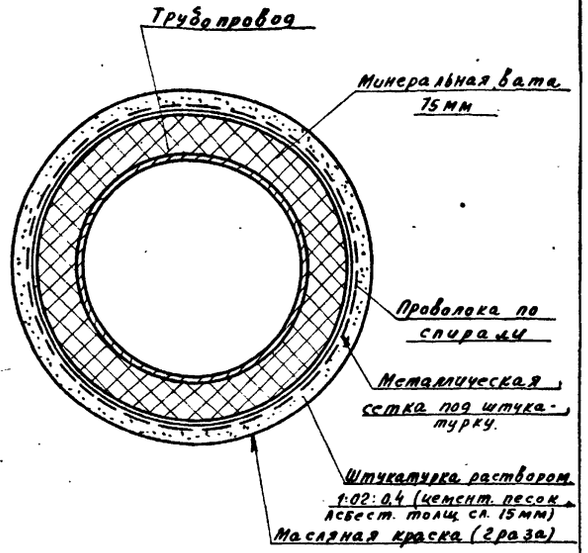


## Примечания:

1. Изоляция труб должна быть произведена после их установки и испытания на герметичность
2. Поверхность труб очищается от грязи и ржавчины.

## Указания по изготовлению и установке приточных воздуховодов.

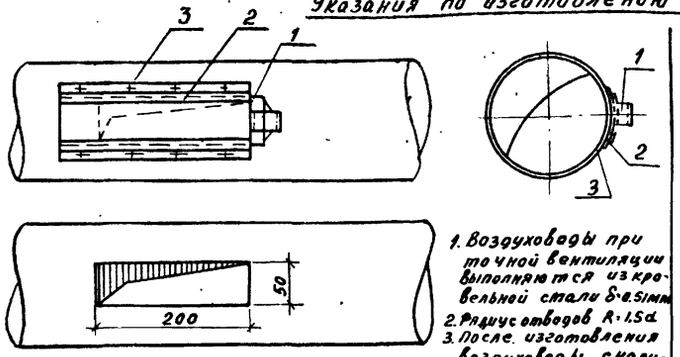


1. Воздуховоды приточной вентиляции выполняются из кровельной стали δ=0.51мм
2. Радиус отводов R=1.5d
3. После изготовления воздуховоды снаружи окрашиваются масляной краской за 2 раза, а изнутри олифятся.
4. Подвеска воздуховодов производится на пачечном железе под потолком помещения; при этом отверстия для выпуска воздуха повертывать к потолку.
5. Тройники изготавливать с углом раскрытия не более 30°

| NN дет | Гост N черт. | Наименование | К-во | Мат | Вес в кг 1шт. | Вес в кг Общ | Прим. |
|---|---|---|---|---|---|---|---|
| 1 | ГОСТ 1393-47 | Движок | 1 | Кр. ст. δ=0.51 | 0.1 | 0.1 | |
| 2 | —"— | Направляющая | 2 | —"— | 0.02 | 0.04 | |
| 3 | ГОСТ 10299-62 | Заклепки ф3е-6 | 8 | | — | 0.004 | |

Спецификация

Выпускное отверстие

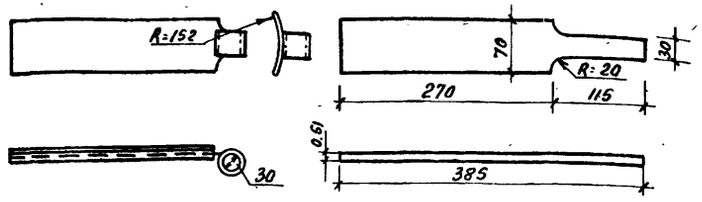


| Количест | 1 | Движок | N дет. | 1 |
|---|---|---|---|---|
| Матер | Кр. ст. δ=0.51 | | N дет. чер. | |
| Вес 1шт | 0.1кг | Выпускное отверстие | N сб. черт. | |
| | | | Масшт. | 1:5 |

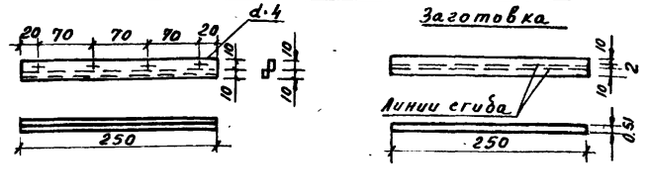


| Количест. | 2 | Направляющая | N дет | 2 |
|---|---|---|---|---|
| Матер. | Кр. ст. δ=0.51 | | N дет. чер. | — |
| Вес 1шт. | 0,02 | Выпускное отверстие | N сб. черт. | — |
| | | | Масшт. | 1:5 |

## Вид на стену, на которой монтируется Агрегат

М=1:20

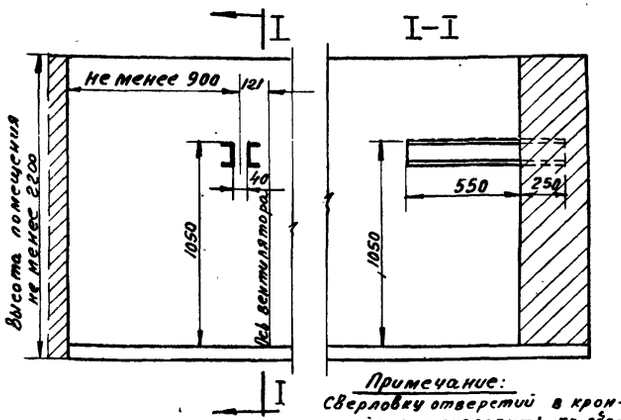


Примечание:
Сверловку отверстий в кронштейнах производить по оборудованию.

| 1 | ГОСТ 8240-56 | Кронштейн е=800 | 2 | С N12 | 10.4 | 16.7 | |
|---|---|---|---|---|---|---|---|
| N дет | N черт. ОСТ. | Наименование | Кол | Матер. | 1м.п. Вес в кг | Общ. Вес в кг | Примеч. |

Спецификация

## Указания по монтажу стальных подводящих труб

1. Выровнить пол камеры и проверить его по уровню в 2х перпендикулярных направлениях.
2. Установить шаблон.
3. Установить, выверить и сварить стальные подводящие трубы дет. N1
4. Присоединить к шаблону поворотный фланец дет. N3 с прокладкой толщ. 4мм и соединить его болтами с фильтром.
5. Приварить патрубок дет. N2 к стальной трубе дет. N1.
6. Зачеканить цементным раствором места прохода стальных труб через стены.
7. Проверить подводящие трубы на герметичность.
8. Разболтить фланец шаблона и вынуть его.
9. Окрасить, а затем изолировать стальные подводящие трубы.

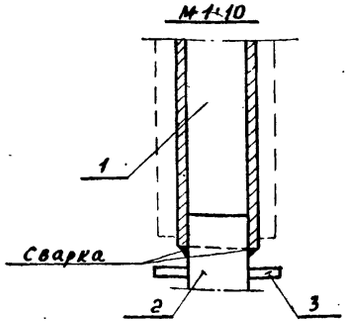


| 3 | —"— | Фланец поворотный | 1 | Лист. ст δ=4мм | 0.51 | 0.51 | — |
|---|---|---|---|---|---|---|---|
| 2 | ГОСТ 3680-57 | Патрубок | 1 | Лист. ст δ=2мм. | 1.0 | 1.0 | — |
| 1 | ГОСТ 8732-58 | Подводящая труба к агрегату ФВА-49 | | ст. труба d=159×4.5 | — | — | — |
| NN дет | N чер. ГОСТ | Наименование | Кол. | Матер. | 1шт. Вес в кг | Общ. Вес в кг | Примечан. |

Спецификация

Глав АПУ Управление МОСпроект-1 Мастерская N18

| | | | |
|---|---|---|---|
| Гл. инж. управ. | Гл. инж. пр-та | Кириллов | Метелкина |
| Рук. мастер. | Рук. сектора | Савич | Аббясова |
| Гл. конструк. | Рук. сектора | Салищев | Укурова |
| Гл. инж. пр-та | Гл. инж. пр-та | Попов | |
| | | Захарова | |

Исполнил Копировал Проверил

| 1967 | Альбом типовых решений систем и устройств внутреннего оборудования сооружений гражданской обороны. | Теплоизоляция труб, кронштейны под вентиляторы, приточные воздуховоды и указания по монтажу стальных труб. | Типовой проект ТДК-Н-1-67 Часть-II; Раздел-III. Внутреннее оборудование | Лист ОВ-III-6 |
|---|---|---|---|---|

10274 25

| | Наименование герметических клапанов | Обозначение | Dy мм | Pp кгс/см² | Тип привода | Вес кг | Примечания |
|---|---|---|---|---|---|---|---|
| 1 | Клапан герметический вентиляционный с электроприводом | 0127.200 | 200 | 0,05 | Электропривод типа „А" | 64,5 | Клапаны серии 0127 могут выдерживать статическое давление на тарель 2кгс/см² |
| 2 | Клапан герметический вентиляционный с электроприводом | 0127.300 | 300 | 0,05 | Электропривод типа „А" | 132 | |
| 3 | Клапан герметический вентиляционный с электроприводом | 0127.400 | 400 | 0,05 | Электропривод типа „А" | 180 | |
| 4 | Клапан герметический вентиляционный с электроприводом | 0127.600 | 600 | 0,05 | Электропривод типа „Б" Мкр=15 | 273,5 | |
| 5 | Клапан герметический вентиляционный с электроприводом | 0127.800 | 800 | 0,05 | Электропривод типа „Б" Мкр=25 | 478,5 | |
| 6 | Клапан герметический вентиляционный с электроприводом | 0.127.1000 | 1000 | 0,05 | Электропривод типа „Б" Мкр=25 | 1277 | |
| 7 | Клапан герметический вентиляционный с электроприводом | 0.127.1200 | 1200 | 0,05 | Электропривод типа „Б" Мкр=2,5 | 1422 | |
| 8 | Клапан герметический вентиляционный с ручным приводом | 0128.200 | 200 | 0,05 | Ручной | 27 | Клапаны серии 0128 могут выдерживать статическое давление на тарель 2 кгс/см² |
| 9 | Клапан герметический вентиляционный с ручным приводом | 0128.300 | 300 | 0,05 | Ручной | 51 | |
| 10 | Клапан герметический вентиляционный с ручным приводом | 0128.600 | 600 | 0,05 | Ручной | 230 | |
| 11 | Клапан герметический вентиляционный повышенной прочности с электроприводом | 0129.300 | 300 | 0,05 | Электропривод типа „А" | 180 | Клапаны серия 0129 могут выдерживать статическое давление 20 кгс/см² на тарель |
| 12 | Клапан герметический вентиляционный повышенной прочности с электроприводом | 0129.600 | 600 | 0,05 | Электропривод типа „Б" Мкр=15 | 455 | |
| 13 | Клапан герметический вентиляционный повышенной прочности с электроприводом | 0129.800 | 800 | 0,05 | Электропривод типа „Б" Мкр=25 | 1116 | |
| 14 | Клапан герметический вентиляционный повышенной прочности с электроприводом. | 0129.1000 | 1000 | 0,05 | Электропривод типа „Б" Мкр=25 | 1960 | |
| 15 | Клапан герметический вентиляционный повышенной прочности с электроприводом | 0,129.1200 | 1200 | 0,05 | Электропривод типа „Б" Мкр=25 | 274,5 | |
| 16 | Гермоклапан повышенной прочности для выхлопных газов дизелей с электроприводом | 0131.800 | 800 | 0,07 | Электропривод типа „В" Мкр=45 | 1433 | Клапан рассчитан на статическое давление на тарель 20 кгс/см² |
| 17 | Гермоклапан повышенной прочности для выхлопных газов дизелей с ручным приводом | 0.132.450 | 450 | 0,07 | Ручной | 474 | Клапан рассчитан на статическое давление на тарель 20 кгс/см² |
| 18 | Гермоклапан вентиляционный с электроприводом во взрывобезопасном исполнении с валом удлинения | 0134.600 | 600 | 0,05 | Электропривод ЭПВ-30 | 880 | Клапаны серии 0134 рассчитаны на кратковременное повышение давления до 2кгс/см² на тарель или при открытом затворе. |
| 19 | Гермоклапан вентиляционный с электроприводом во взрывобезопасном исполнении с валом удлинения | 0134.800 | 800 | 0,05 | Электропривод ЭПВ-30 | 1082 | |
| 20 | Клапан герметический вентиляционный с электроприводом во взрывобезопасном исполнении | 0.135.200 | 200 | 0,05 | Электропривод ЭПВ-10 | 220 | Клапаны серии 0135 рассчитаны на кратковременное повышение давления до 2кгс/см² на тарель или при открытом затворе. |
| 21 | Клапан герметический вентиляционный с электроприводом во взрывобезопасном исполнении. | 0135.300 | 300 | 0,05 | Электропривод ЭПВ-10 | 304 | |
| 22 | Клапан герметический вентиляционный с электроприводом во взрывобезопасном исполнении | 0,135.400 | 400 | 0,05 | Электропривод ЭПВ-30 | 385 | |
| 23 | Клапан герметический вентиляционный с электроприводом во взрывобезопасном исполнении | 0135.600 | 600 | 0,05 | Электропривод ЭПВ-30 | 860 | |
| 24 | Клапан герметический вентиляционный с электроприводом во взрывобезопасном исполнении | 0135.800 | 800 | 0,05 | Электропривод ЭПВ-30 | 1050 | |
| 25 | Клапан герметический вентиляционный с ручным приводом | 0136.200 | 200 | 0,05 | Ручной | 140 | Клапаны серии 0136 рассчитаны на кратковременное повышение давления до 2 кгс/см² на тарель или при открытом затворе. |
| 26 | Клапан герметический вентиляционный с ручным приводом | 0136,300 | 300 | 0,05 | Ручной | 208 | |
| 27 | Клапан герметический вентиляционный с ручным приводом | 0136.400 | 400 | 0,05 | Ручной | 285 | |
| 28 | Клапан герметический вентиляционный с ручным приводом | 0136.600 | 600 | 0,05 | Ручной | 740 | |

Главапу Управление Моспроект-1 мастерская №18

| | | | | |
|---|---|---|---|---|
| Гл. инж. Управл. | Кириллов | Исполнил | Метелкина | |
| Рук мастер. | Савич | Копировал | Аббясова | |
| Гл. конс. маст. | Салищев | Проверил | Укурова | |
| Рук. сектора | Попов | | | |
| Гл. инж. пр-та | Захарова | | | |

| | | | | |
|---|---|---|---|---|
| 1967 | Альбом типовых решений систем и устройств внутреннего оборудования сооружений гражданской обороны | Ведомость гермоклапанов и краткая техническая характеристика. | Типовой проект ТДК-И-1-67 Часть II. Раздел III Внутреннее оборудование | Лист ОВ-III-7 |

Объект 19-67-423

Арх. №

# Схемы допускаемых положений клапанов с электроприводами типа „Б" и „В" на горизонтальных воздуховодах

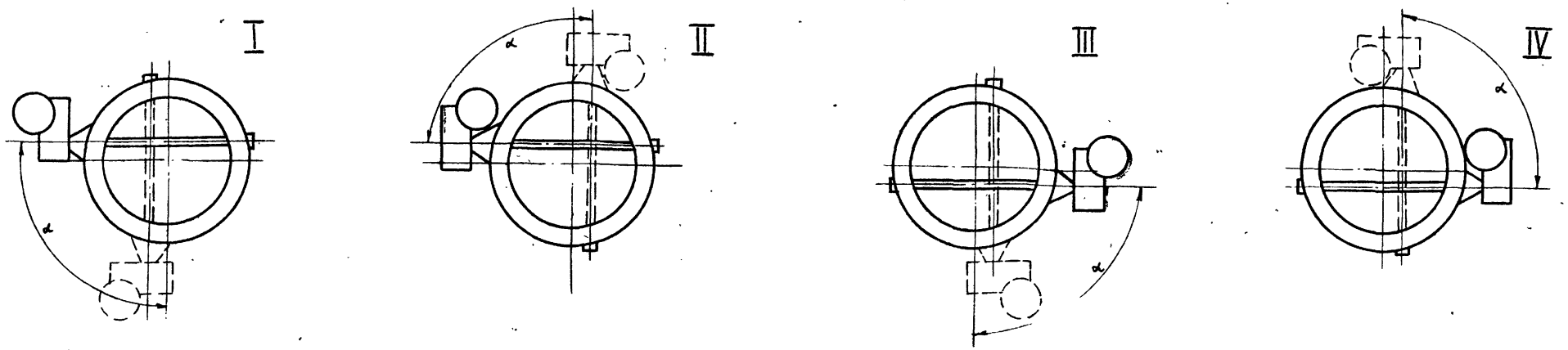


## Техническая характеристика

1. Герметические клапаны (г.к) разработаны центральным конструкторским бюро арматуростроения (ЦКБА г. Ленинграда), предназначены для установки в воздуховодах вентиляционных систем в интервале температур – 35°÷ +45° при относительной влажности воздуха до 97%.
2. ГК с ручными приводами могут быть установлены на вертикальных и горизонтальных воздуховодах в любом положении.
3. ГК с электроприводами могут быть установлены
   - на вертикальных воздуховодах Ду = 200 ÷ 1200 мм в любом положении;
   на горизонтальных воздуховодах Ду = 200 ÷ 600 мм в любом положении;
   на горизонтальных воздуховодах Ду = 800 ÷ 1200 мм в положении допускаемом электроприводом (см. схемы допускаемых положений I, II, III, IV.
4. Клапаны герметичны при давлении воздуха до 500 мм вод. ст. над шаровой и выдерживают статическое давление на шаровой: 2.0 кг/см² и 20 кг/см².
5. ГК с электроприводом имеют дублирующее ручное управление.
6. Для дистанционного контроля положения клапана „открыто"; „закрыто" на всех клапанах с ручным приводом и на клапанах с электроприводами Ду200, 300, 800, 1000 и 1200 мм установлены узлы сигнализации, состоящие из микропереключателей типа МП-1; для клапанов с электроприводами Ду 400, 450-600 мм, дистанционным и местный контроль положения шарова „открыто", „закрыто" осуществляется с помощью узла выключателей электропривода. У всех остальных клапанов местный контроль положения шарова „открыто", „закрыто" определяется при помощи указателя и табличек.
7. Время открывания и закривания клапана электроприводом Ду-200 и 300мм-2.5сек., Ду-400 мм – 5 сек., Ду 600 ÷ 1200 мм – 10 сек.
   Как ручные, так и с электроприводами изготовляются только в обычном исполнении.
8. Изготовитель:
   - герметических клапанов п/я в-2435 г. Алексин Тульской области
   - электроприводов типа „А" – Тульский завод „Электропривод".
   - электроприводов типа „Б" и „В" – Новоаннинский завод „Электропривод".
9. Допускаемая скорость воздуха в герметических клапанах – 15 м/сек.
10. Тип и характеристика электродвигателей приведены для соответствующих ГК на листах №№ ОВ-III-11, 12, 13, 14, 15, 16, 17.

## Примечания:

1. На схемах I, II, III и IV клапаны изображены со стороны электродвигателя.
2. На листе № ОВ-III-13 приведен клапан, устанавливаемый по схеме I, на листе № ОВ-III-14 по схеме II; на листе № ОВ-III-15 по схеме III и на листе № ОВ-III-16 по схеме IV.

| | | | | | |
|---|---|---|---|---|---|
| Гл. инж. управления | Кириллов | | | | |
| Рук. мастерской | Савин | | | | |
| Гл. конструктор | Самцов | | | | |
| Рук. сектора | Попов | | | | |
| Гл. инж. проекта | Захарова | | | | |

Главное управление МОСПРОЕКТ-1 Мастерская № 18

Исполнил Колирова; Проверил; Металлика Семенова; Укутова

1967г. | Альбом типовых решений систем и устройств внутреннего оборудования сооружений гражданской обороны | Герметические клапаны с электрическими и ручными приводами Ду 200 ÷ 1200 мм, Р= 2 кг/см² и Р= 20 кг/см². Техническая характеристика. | Типовой проект ТП-К-Н-1-67 Часть II. Раздел III. Внутреннее оборудование. | Лист ОВ-III-8

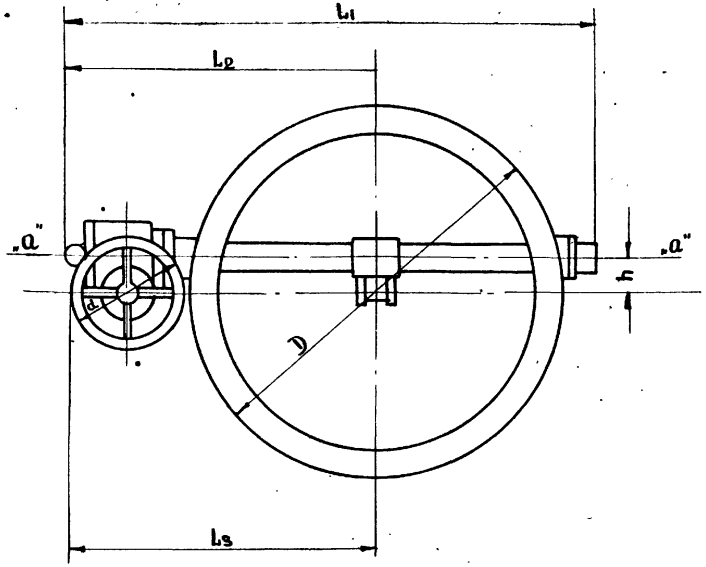


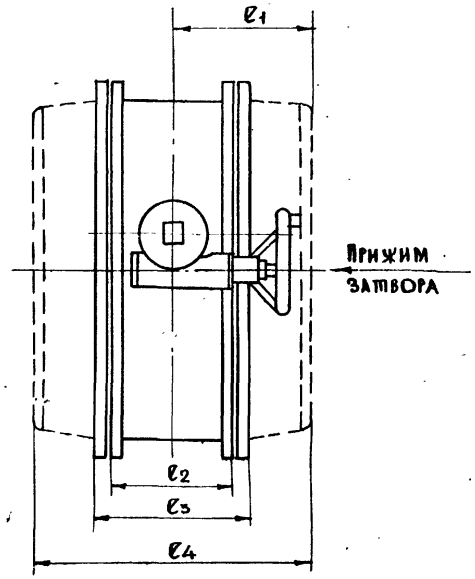


## ТАБЛИЦА РАЗМЕРОВ

| Обозначение клапана | Диаметр клапана $d_y$ | $L_1$ | $L_2$ | $L_3$ | $\ell_1$ | $\ell_2$ | $\ell_3$ | $\ell_4$ | D | h | d | Вес в кг |
|---|---|---|---|---|---|---|---|---|---|---|---|---|
| КЛАПАНЫ НА СТАТИЧЕСКОЕ ДАВЛЕНИЕ 2 кг/см² | | | | | | | | | | | | |
| КБ.0128.200 | 200 | 490 | 340 | — | 110 | 125 | 115 | — | 285 | 30 | 125 | 26.9 |
| КБ.0128.300 | 300 | 620 | 390 | — | 110 | 145 | 207 | — | 400 | 38 | 125 | 51 |
| КБ.0128.600а | 600 | 1160 | — | 788 | 340 | 290 | 350 | — | 725 | 60 | 400 | 230 |
| Клапан для выхлопных газов дизелей | | | | | | | | | | | | |
| КБ 0192.450 | 450 | 1125 | 710 | — | 520 | 350 | — | 535 | 660 | 70 | 400 | 458 |

## Примечания:

1. Техническую характеристику клапанов см. на листе №ОВ-III-8
2. Размер $\ell_4$ обозначает габарит, занимаемый тарелью клапана в открытом положении.
3. Клапаны допускают установку в любом положении (кроме положения тарель внизу).
4. Присоединительные болты позволяют поворачивать привод относительно оси „а-а" через каждые 90° (на клапанах $d_y$ 200, 300, 600) и через каждые 180° на клапане $d_y$=450
5. Изготовитель – п/я В-2435 г. Алексин Тульской области.

Копия с альбома „АКС-66-5-3" стр 10 В/4 №262

| | | | | |
|---|---|---|---|---|
| 1967 | Альбом типовых решений систем и устройств внутреннего оборудования сооружений гражданской обороны | Герметические клапаны с ручным приводом $D_y$ = 200, 300, 450, 600мм, P=2 кг/см² и P=20 кг/см². | Типовой проект ТДК-И-1-67 Часть-II, Раздел-III Внутреннее оборудование | Лист ОВ-III-9 |



Главпу Управление Моспроект-1 Мастерская №18
ГА. инж. упр. Кириллов
Рук. мастерск. Савич
Гл. конструк. Сапщев
Рук. сектора Цыплаков
Гл. инж. пр-та Цыплаков
Исполнил Комочкина
Копировал Рыжкова
Проверил Укурова
Рук. сект. Попов
Гл. инж. пр-та Захарова

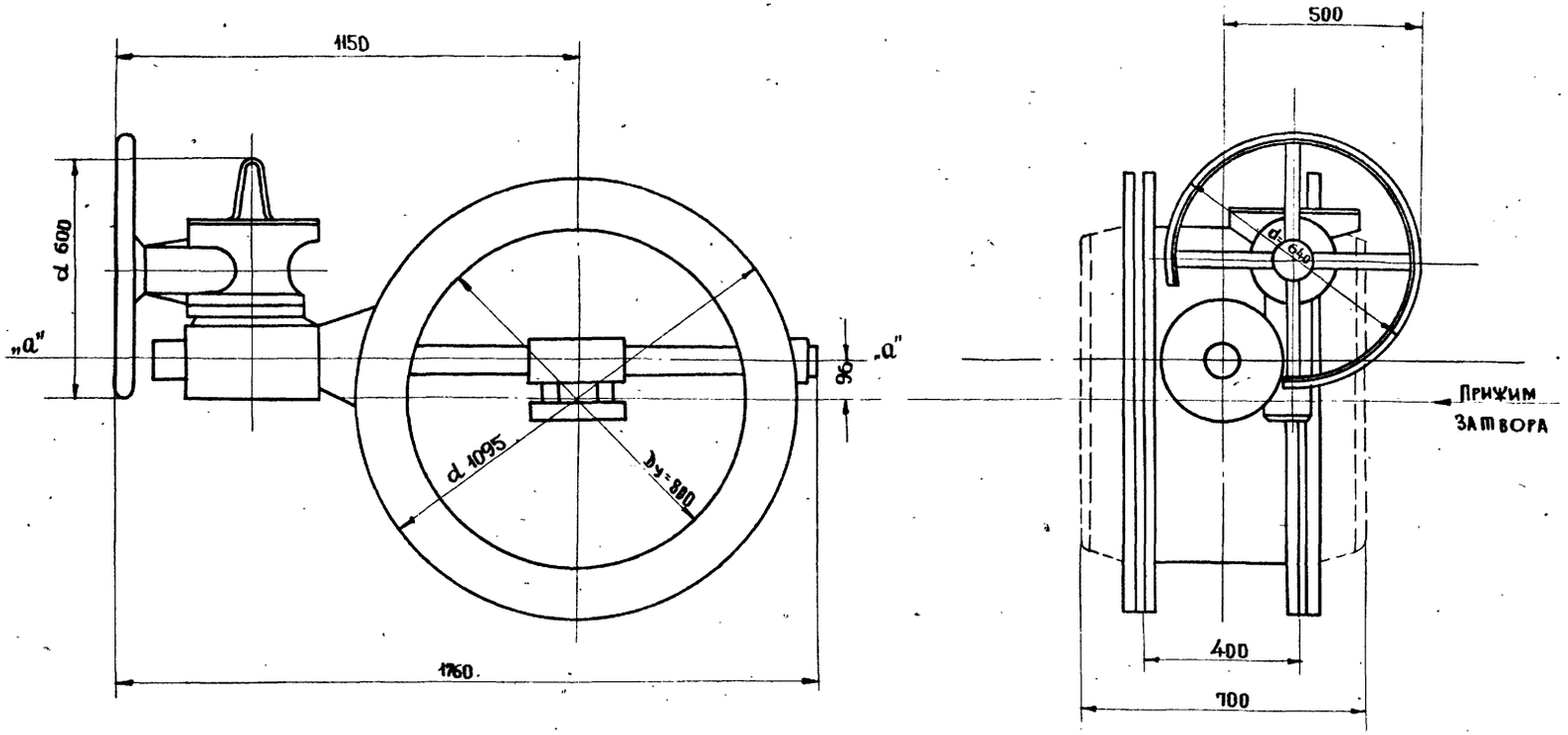


## ПРИМЕЧАНИЯ:

1. Техническую характеристику клапанов см. на листе N ОВ-III-8
2. Размер - 700 - обозначает габарит, занимаемый тарелью клапана в открытом положении
3. Клапан допускает установку в любом положении (кроме положения тарель - внизу)
4. Присоединительные болты позволяют поворачивать привод относительно оси „а-а", через каждые 90°
5. Изготовитель - п/я В-2435 г. Алексин Тульской области.

Копия с альбома „АКС-66-5-3" стр 12 в/ч 14262.

| | | | | |
|---|---|---|---|---|
| 1967 | Альбом типовых решений систем и устройств внутреннего оборудования сооружений гражданской обороны | Герметический клапан с ручным приводом Ду = 800 мм, Р = 2 кг/см² и Р = 20 кг/см² | Типовой проект ТДК-И-1-67 Часть-II Раздел-III Внутреннее оборудование | Лист ОВ-III-10 |

Обскп 19-67-423

Арх.

Главапу Управление Моспроект-1 Мастерская N 18

Гл. инж. упр. Рук. мастерск. Гл. конструк. Рук. сектора Гл. инж. пр-та

Кириллов Савич Салищев Цыплаков Цыплаков

Исполнил Копировал Проверил Рук. сектора Гл. инж. пр.

Метелкина Рыжкова Укурова Попов Захарова

10274 29

Объект 19-67-423

Арх.

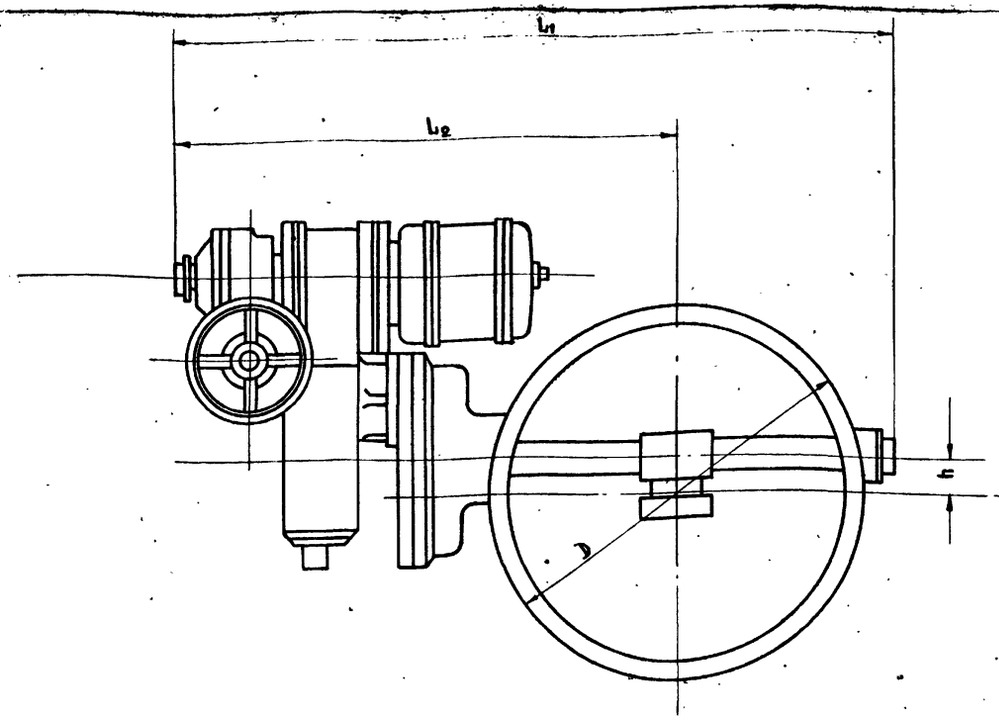


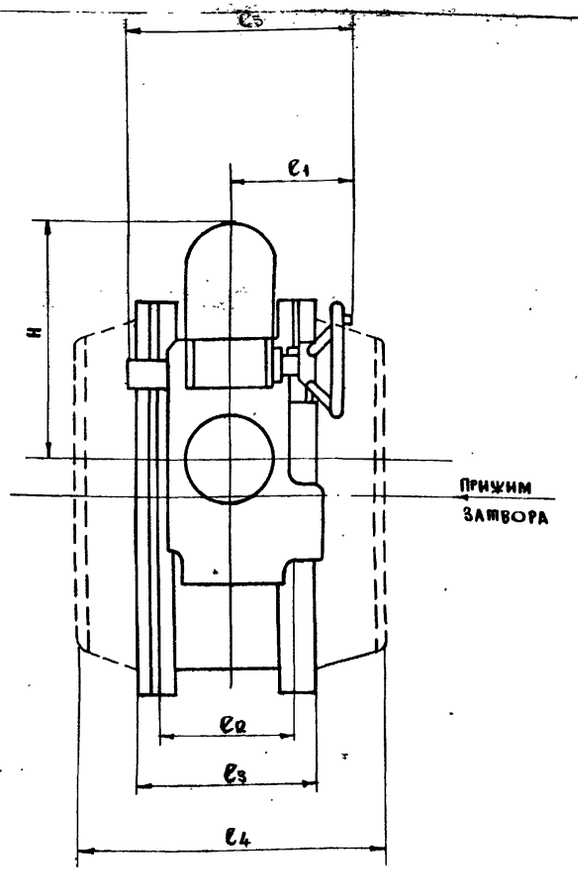


## ТАБЛИЦА РАЗМЕРОВ

| Обозначение клапана | Диаметр клапана dy | $L_1$ | $L_2$ | $l_1$ | $l_2$ | $l_3$ | $l_4$ | $l_5$ | H | h | D | Тип и характеристика электродвигат. | Вес в кг |
|---|---|---|---|---|---|---|---|---|---|---|---|---|---|
| Клапаны на статическое давление 2 кг/см² | | | | | | | | | | | | | |
| КБ.0127.300[а] | 300 | 965 | 695 | 175 | 200 | 255 | — | 290 | 330 | 36 | 428 | АОЛ-12-2 P = 0.27 квт | 132 |
| КБ.0127.400[а] | 400 | 1140 | 775 | 175 | 290 | 350 | — | 290 | 330 | 60 | 530 | h-2800об/мин Ц-220/380в | 180 |
| Клапаны повышенной прочности на статическое давление 20 кг/см² | | | | | | | | | | | | | |
| КБ.0129.300[а] | 300 | 965 | 695 | 175 | 200 | 300 | — | 290 | 330 | 36 | 458 | АОЛ-12-2 P = 0.27 квт h=2800 об/мин Ц= 220/380в | 180 |

## ПРИМЕЧАНИЯ:

1. Техническую характеристику клапанов см. на листе Н ОВ-III-8
2. Размер $l_4$ обозначает габарит, занимаемый тарелью клапана в открытом положении.
3. Клапаны допускают установку в любом положении (кроме положения – тарель внизу)
4. Изготовитель – п/я В-2435 г. Алексин Тульской области

Копия с альбома „АКС-66-5-3" стр. 11 в/ч 14262

| | | | | |
|---|---|---|---|---|
| Главупу Управление МОСПРОЕКТ-1 Мастерская №8 | Гл. инж. упр. Кириллов; Рук. мастерск. Савич; Гл. конструк. Салищев; Рук. сектора Цыплаков; Гл. инж. пр-та Цыплаков | Исполнил Комочкина; Копировал Рыжкова; Проверил Укурова; Рук. сектора Попов; Гл. инж. пр. Захарова | 1967 | Альбом типовых решений систем и устройств внутреннего оборудования сооружений гражданской обороны | Герметические клапаны с электроприводом типа „А" Ду=300, 400мм, Р=2 кг/см² и Р-20кг/см² | Типовой проект ТДК-II-1-67 Часть-II Раздел-III Внутреннее оборудование | Лист ОВ-III-11 |

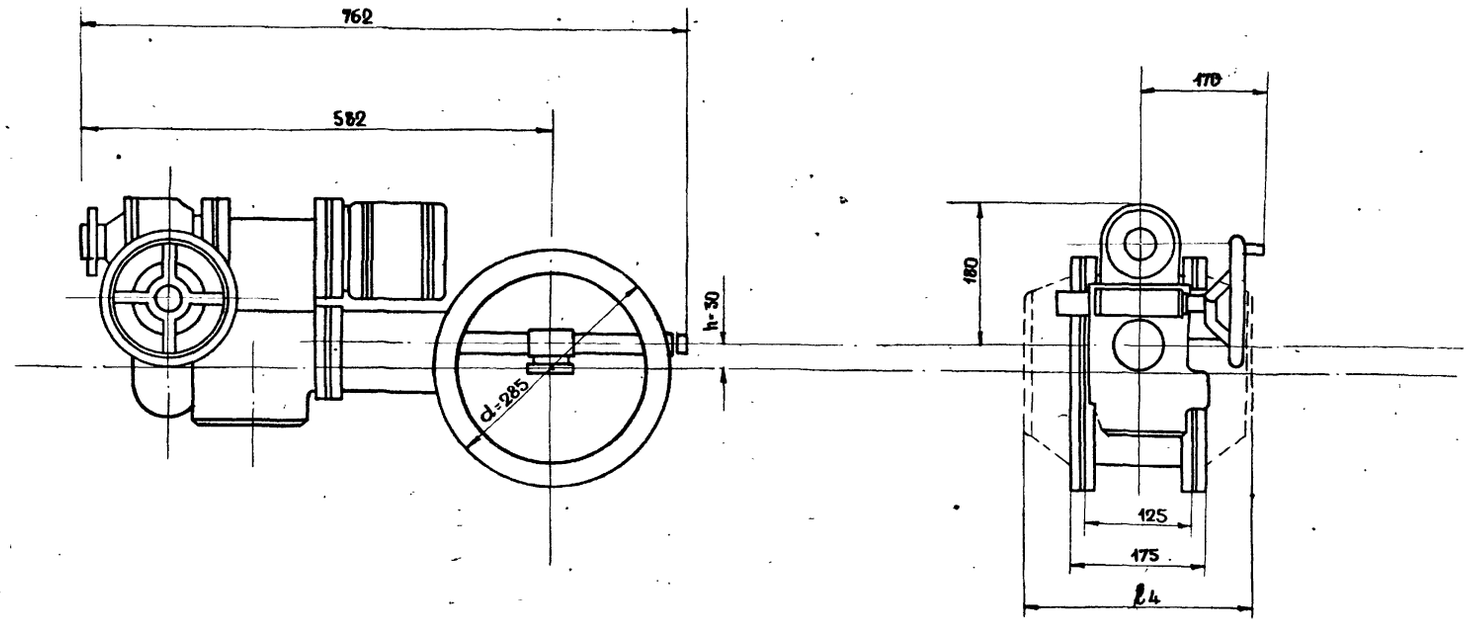


## ПРИМЕЧАНИЯ:

1. Техническую характеристику клапанов см. на листе № 08-III-8
2. Размер $l_4$ обозначает габарит, занимаемый тарелью клапана в открытом положении.
3. Клапан допускает установку в любом положении (кроме положения тарель - внизу)
4. Изготовитель - п/я в-2435 г. Алексин Тульской области.
5. Электродвигатель привода типа „А" - АОЛ-12-2 мощностью N = 0.27 квт, n = 2800 об/мин.

Копия с альбома „АКС-66-5-3" стр 13 в/4. 14262

| | | | | |
|---|---|---|---|---|
| 1967 | Альбом типовых решений систем и устройств внутреннего оборудования сооружений гражданской обороны | Герметический клапан с электроприводом типа „А" с установкой на горизонтальном воздуховоде Ау=200мм Р=2 кг/см² | Типовой проект ТДК-II-1-67 Часть-II Раздел-III Внутреннее оборудование | Лист 08-III-12 |

Гл. инж. упр. Кириллов
Рук. мастерск. Савич
Гл. конструк. Салищев
Рук. сектора Цыплаков
Гл. инж. пр-та Цыплаков
Исполнил
Копировал
Проверил
Рук. сект.
Гл. инж. пр-та
Металкина
Рыжкова
Укурова
Попов
Задорова

Главпу Управление Моспроект-1 Мастерская №18

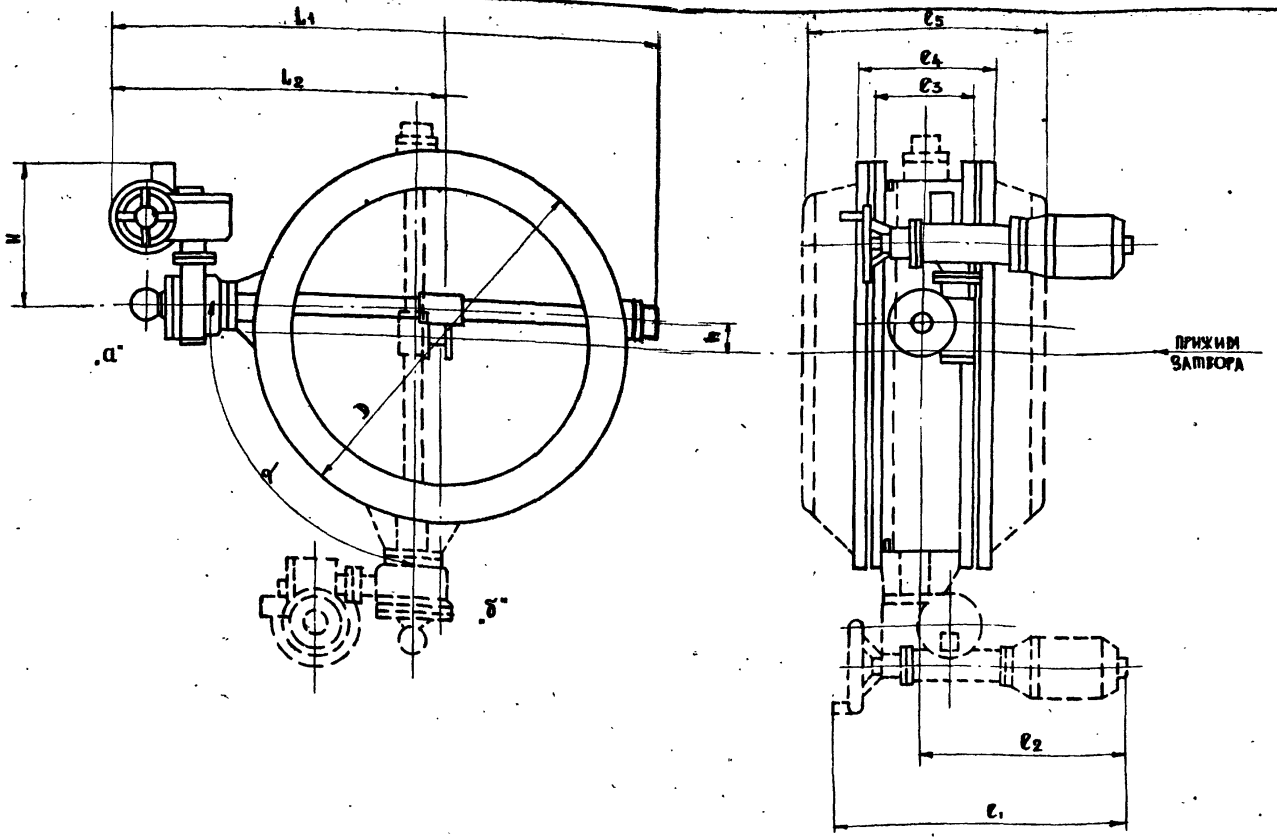


## Примечания:

1. Техническую характеристику клапанов см. на листе №-ОВ-III-8
2. Размер $\ell_5$ обозначает габарит, занимаемый тарелью клапана в открытом положении.
3. Положение привода червячной вантой вниз возможно при консистентной смазке.
4. Перестановка клапана из положения „а" в положение „б" (на чертежах положение привода изображено пунктиром) производится поворотом клапана по часовой стрелке на угол $\alpha = 90°$; клапан может быть установлен в любом промежуточном положении в пределах этого угла поворота.
5. Изготовитель - п/я в-2435 г. Алексин Тульской обл.

## Таблица размеров

| Обозначение клапана | Диаметр клапана $d_y$ | $L_1$ | $L_2$ | $\ell_1$ | $\ell_2$ | $\ell_3$ | $\ell_4$ | $\ell_5$ | H | h | D | Тип и характеристика электродвигателя | Вес в кг. |
|---|---|---|---|---|---|---|---|---|---|---|---|---|---|
| Клапаны на статическое давление 2 кг/см² | | | | | | | | | | | | | |
| КБ.0127.600а | 600 | 1100 | 640 | 930 | 600 | 290 | 350 | — | 500 | 60 | 925 | АОС-31-4 Ф2 Р=0,6 кВт n=1000 об/мин. ч=220/380 в | 275 |
| КБ.0127.800а | 800 | 1400 | 800 | 963 | 750 | 400 | 450 | — | 500 | 75 | 975 | АОС-32-4 Ф2 Р=1,0 кВт n=1000 об/мин ч=220/380 в | 478.5 |
| КБ.0127.1000а | 1000 | 1670 | 1000 | 963 | 780 | 500 | 550 | — | 575 | 95 | 1230 | АОС-41-4 Ф2 Р=1,7 кВт n=1000 об/мин ч=220/380 в | 1418 |
| КБ.0127.1200а | 1200 | 2800 | 1130 | 963 | 780 | 500 | 550 | — | 575 | 96 | 1440 | АОС-42-4 Ф2 Р=2,8 кВт n=1000 об/мин ч=220/380 в | 1422 |

| Обозначение клапана | Диаметр клапана $d_y$ | $L_1$ | $L_2$ | $\ell_1$ | $\ell_2$ | $\ell_3$ | $\ell_4$ | $\ell_5$ | H | h | D | Тип и характеристика электродвигателя | Вес в кг. |
|---|---|---|---|---|---|---|---|---|---|---|---|---|---|
| Клапаны повышенной прочности на статическое давление 20 кг/см² | | | | | | | | | | | | | |
| КБ.0129.600а | 600 | 1150 | 550 | 930 | 500 | 300 | 425 | — | 500 | 60 | 810 | АОС-31-4 Ф2 Р=0,6 кВт n=1000 об/мин ч=220/380 в | 455 |
| КБ.0129.800а | 800 | 1470 | 850 | 963 | 750 | 400 | — | 900 | 500 | 75 | 1050 | АОС-32-4 Ф2 Р=1,0 кВт n=1000 об/мин ч=220/380 в | 1116 |
| КБ.0129.1000а | 1000 | 1570 | 1000 | 963 | 780 | 500 | — | 780 | 575 | 95 | 1310 | АОС-42-4 Ф2 Р=1,0 кВт n=1000 об/мин ч=220/380 в | 1950 |
| КБ.0129.1200а | 1200 | 2000 | 1120 | 963 | 780 | 500 | — | 840 | 575 | 96 | 1530 | АОС-42-4 Ф2 Р=1,0 кВт n=1000 об/мин ч=220/380 в | 2145 |
| Клапаны для выхлопных газов дизелей | | | | | | | | | | | | | |
| КБ.0131.450 | 450 | 1200 | 800 | 930 | 500 | 350 | — | 935 | 500 | 70 | 550 | АОС-31-4 Ф2 Р=0,6 кВт n=1000 об/мин ч=220/380 в | 502 |
| КБ.0131.800 | 800 | 1800 | 1190 | 1000 | 783 | 400 | — | 900 | 555 | 95 | 1095 | АОС-41-4 Ф2 Р=1,7 кВт n=1000 об/мин ч=220/380 в | 1692 |

Копия с альбома „АКС-66-5-3 стр. 5 в/ч 14262

| | | | | |
|---|---|---|---|---|
| 1967 | Альбом типовых решений систем и устройств внутреннего оборудования сооружений гражданской обороны | Герметические клапаны с электроприводами типа „Б" и „В" с установкой на горизонтальных воздуховодах по схеме-I $Д_у$=450, 600÷1200мм. Р=2кг/см² и Р=20кг/см² | Типовой проект ТДК-II-1-67 Часть II Раздел III Внутреннее оборудование | Лист ОВ-III-13 |

Объект 19-67-423 Арх.

| | | |
|---|---|---|
| Исполнил | Кириллов | |
| Копировал | Славич | |
| Проверил | Савищев | |
| Рук. сектора | Цыпляков | |
| Гл. инж. пр-та | Цыпляков | |
| Гл. инж. упр. | Комоцкина | |
| Рук. мастерской | Рыжкова | |
| Гл. конструктор | Укугова | |
| Рук. сектора | Попов | |
| Гл. инж. пр-та | Захарова | |

Главупр. Управление Моспроект-1 Мастерская №18

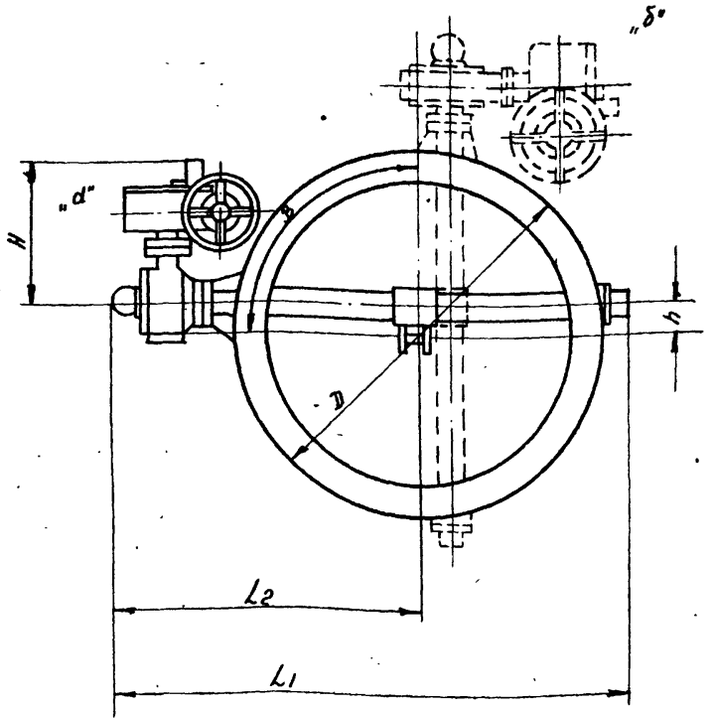


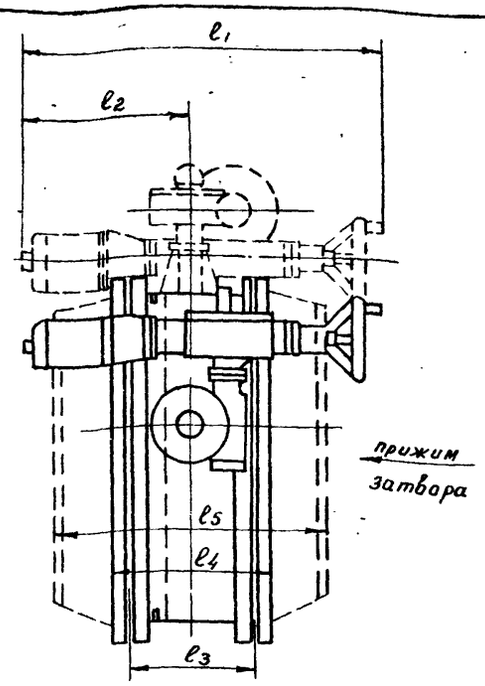


## Примечания:

1. Техническую характеристику клапанов см. на листе №08-III-8.
2. Размер ℓ5 обозначает габарит, занимаемый тарелью клапана в открытом положении.
3. Положение привода червячной ванной вниз возможно при консистентной смазке.
4. Перестановка клапана из положения „а" в положение „б" (на чертежах положение привода изображено пунктиром) производится поворотом клапана по часовой стрелке на угол β = 90°, клапан может быть установлен в любом промежуточном положении в пределах этого угла поворота.
5. Изготовитель - п/я в-2435 г. Алексин Тульской области.

## ТАБЛИЦА РАЗМЕРОВ

| Обозначение клапана | Диаметр клапана dy | L1 | L2 | ℓ1 | ℓ2 | ℓ3 | ℓ4 | ℓ5 | H | h | D | Тип и характеристика электродвигателя | Вес в кг. |
|---|---|---|---|---|---|---|---|---|---|---|---|---|---|
| Клапаны на статическое давление 2 кг/см² | | | | | | | | | | | | | |
| КБ.0127.500ᵈ | 600 | 1200 | 740 | 930 | 350 | 290 | 350 | — | 500 | 60 | 725 | АОС-31-4Ф2 P=0.6 квт n=1260 об/мин U=220/380 в | 873 |
| КБ.0127.800ᵈ | 800 | 1305 | 905 | 963 | 375 | 400 | 450 | — | 500 | 75 | 975 | АОС-41-4Ф2 P=1.0 квт n=1260 об/мин U=220/380 в | 478.5 |
| КБ.0127.1000ᵈ | 1000 | 1750 | 1080 | 963 | 185 | 500 | 500 | — | 575 | 95 | 1230 | АОС-32-4Ф2 P=1.0 квт h=1260 об/мин. U=220/380в | 1415 |
| КБ.0127.1200ᵈ | 1200 | 2095 | 1220 | 963 | 185 | 500 | 550 | — | 575 | 96 | 1440 | | 1422 |

| Обозначение клапана | Диаметр клапана dy | L1 | L2 | ℓ1 | ℓ2 | ℓ3 | ℓ4 | ℓ5 | H | h | D | Тип и характеристика электродвигателя | Вес в кг |
|---|---|---|---|---|---|---|---|---|---|---|---|---|---|
| Клапаны повышенной прочности на статическое давление 20 кг/см² | | | | | | | | | | | | | |
| КБ.0129.600ᵈ | 600 | 1250 | 750 | 930 | 350 | 300 | 425 | — | 500 | 60 | 810 | АОС-31-4Ф2 P=0.6 квт n=1260 об/мин U=220/380в | 455 |
| КБ.0129.800ᵈ | 800 | 1570 | 955 | 963 | 375 | 400 | — | 700 | 500 | 75 | 1060 | АОС-32-4Ф2 P=1.0 квт h=1260об/мин U=220/380в | 1116 |
| КБ.0129.1000ᵈ | 1000 | 1760 | 1080 | 953 | 185 | 500 | — | 780 | 575 | 95 | 1310 | | 1950 |
| КБ.0129.1200ᵈ | 1200 | 2090 | 1210 | 963 | 185 | 500 | — | 840 | 575 | 96 | 1530 | | 2745 |
| Клапаны для выхлопных газов дизелей | | | | | | | | | | | | | |
| КБ.0131.450 | 450 | 1183 | 773 | 930 | 350 | 350 | — | 535 | 500 | 70 | 580 | АОС-31-4Ф2 P=0.6 квт n=1260 об/мин U=220/380в | 502 |
| КБ.0131.800 | 800 | 1650 | 1040 | 1000 | 500 | 400 | — | 900 | 555 | 96 | 1095 | АОС 41-4Ф2 P=1.7 квт n=1260 об/мин U=220/380в | 1392 |

Копия с альбома „АКС-66-5-3 стр. 66/4 14262

| | | | | | |
|---|---|---|---|---|---|
| 1967 | Альбом типовых решений систем и устройств внутреннего оборудования сооружений гражданской обороны. | Герметические клапаны с электроприводами типа „Б" и „В" с установкой на горизонтальных воздуховодах по схеме II, Ду=450, 600÷1200 мм; Р 2 кг/см²; Р 20 кг/см² | Типовой проект ТДК-Н-1-67 Часть II. Раздел III Внутреннее оборудование | Лист 08-III-14 |

10274 33

| | | |
|---|---|---|
| Объект | | |
| 19-67-423 | | |
| Арх. | | |
| Гл.инж управл. | Кириллов | |
| Рук.мастерской | Савич | Метелкина |
| Гл конструктор | Салищев | Аббясова |
| Рук.сектора | Цыпляков | Укурова |
| Гл инж проекта | Цыпляков | Попов |
| Исполнил | | Захарова |
| Копировал | | |
| Проверил | | |
| Рук сектора | | |
| Гл.инж. пр-та | | |

ГЛАВАПУ Управление Моспроект-1 Мастерская №18

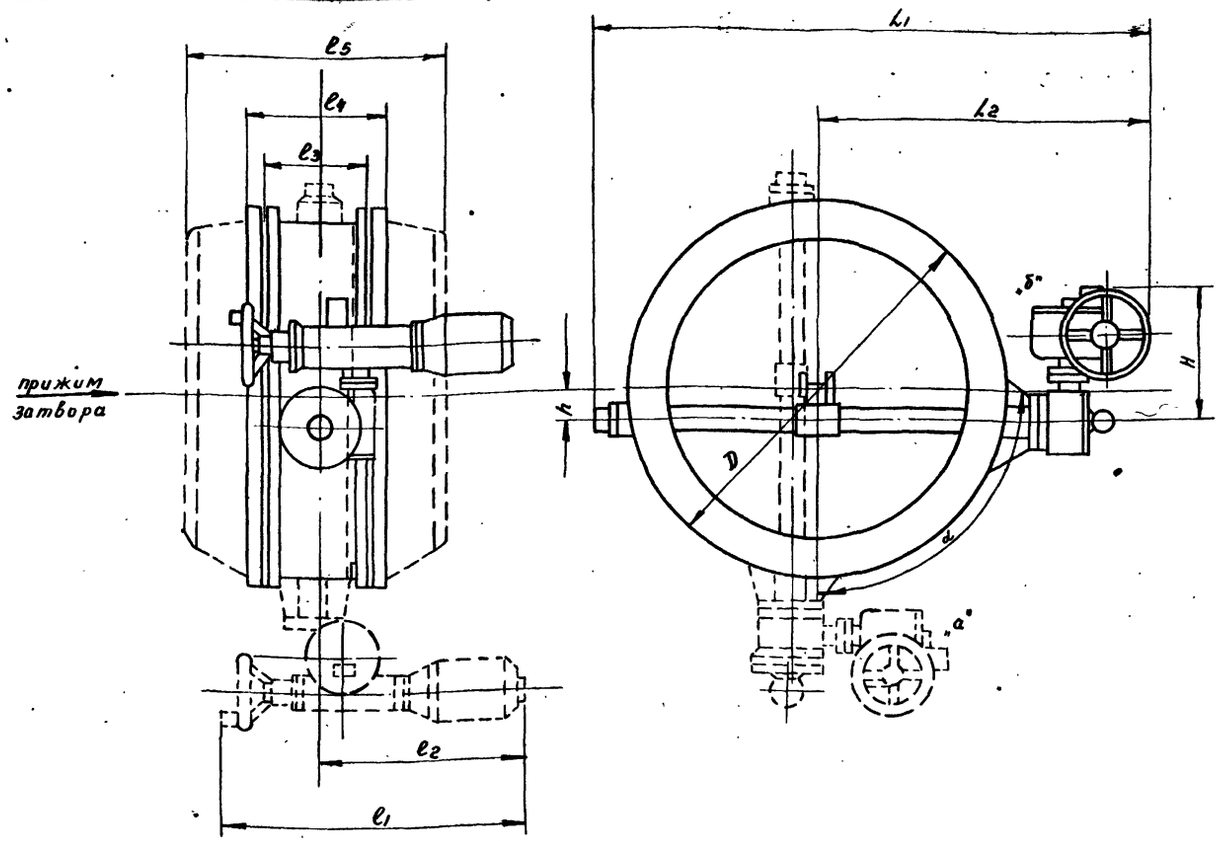


## Примечания:

1. Техническую характеристику клапанов см. на листе № ОВ-III-В.
2. Размер e5 обозначает габарит, занимаемый тарелью клапана в открытом положении
3. Положение привода червячной ванной вниз возможно при консистентной смазке.
4. Перестановка клапана из положения „а" в положение „б" (на чертежах положение привода изображено пунктиром). производится поворотом клапана по часовой стрелке на угол α = 90°, клапан может быть установлен в любом промежуточном положении в пределах этого угла поворота.
5. Изготовитель - п/я в-2435 г. Алексин Тульской области.

## ТАБЛИЦА РАЗМЕРОВ

| Обозначение клапана | Диаметр клапана dy | L1 | L2 | e1 | e2 | e3 | e4 | e5 | H | h | D | Тип и характеристика электродвигателя | Вес в кг |
|---|---|---|---|---|---|---|---|---|---|---|---|---|---|
| Клапаны на статическое давление 2 кг/см² | | | | | | | | | | | | | |
| КБ.0127.600 α | 600 | 1100 | 640 | 930 | 600 | 290 | 350 | — | 500 | 60 | 725 | АОС-31-4Ф2 P=0,6 кВт n=1260 об/мин U=220/380 В | 273 |
| КБ.0127.800 α | 800 | 1400 | 800 | 963 | 750 | 400 | 450 | — | 500 | 75 | 975 | АОС-32-4Ф2 P=1,0 кВт n=1260 об/мин U=220/380 В | 478,5 |
| КБ.0127.1000 α | 1000 | 1670 | 1000 | 963 | 780 | 500 | 550 | — | 575 | 95 | 1230 | | 1415 |
| КБ.0127.1200 α | 1200 | 2000 | 1130 | 963 | 780 | 500 | 550 | — | 575 | 96 | 1440 | | 1422 |

| Обозначение клапана | Диаметр клапана dy | L1 | L2 | e1 | e2 | e3 | e4 | e5 | H | h | D | Тип и характеристика электродвигателя | Вес в кг |
|---|---|---|---|---|---|---|---|---|---|---|---|---|---|
| Клапаны повышенной прочности на статическое давление 20 кг/см² | | | | | | | | | | | | | |
| КБ.0129.600 α | 600 | 1150 | 650 | 930 | 600 | 300 | 425 | — | 508 | 60 | 810 | АОС-31-4Ф2 P=0,6 кВт n=1260 об/мин U=220/380 В | 455 |
| КБ.0129.800 α | 800 | 1470 | 850 | 963 | 750 | 400 | — | 700 | 500 | 75 | 1060 | АОС-32-4Ф2 P=1,0 кВт n=1260 об/мин U=220/380 В | 1116 |
| КБ.0129.1000 α | 1000 | 1570 | 1000 | 963 | 780 | 500 | — | 780 | 575 | 95 | 1310 | | 1960 |
| КБ.0129.1200 α | 1200 | 2000 | 1120 | 963 | 780 | 500 | — | 840 | 575 | 96 | 1530 | | 2745 |
| Клапаны для выхлопных газов дизелей. | | | | | | | | | | | | | |
| КБ.0131.450 | 450 | 1200 | 800 | 930 | 800 | 350 | — | 535 | 500 | 70 | 600 | АОС-31-4Ф2 P=0,6 кВт n=1260 об/мин U=220/380 В | 502 |
| КБ.0131.800 | 800 | 1800 | 1190 | 1000 | 783 | 400 | — | 900 | 565 | 96 | 1095 | АОС-41-4Ф2 P=17 кВт n=1455 об/мин U=220/380 В | 1592 |

Копия с альбома „ЛКС-66-5-3" стр. 7 8/4 14262

1967

Для всех типовых решений систем и устройств внутреннего оборудования сооружений гражданской обороны.

Герметические клапаны с электроприводами типа „Б" и „В" с установкой на горизонтальных воздуховодах по схеме III; Ду 450; 600 ÷ 1200 мм P 2 кг/см² и P 20 кг/см²

Типовой проект 7ДК-Н-1-67 Часть II. Раздел III Внутреннее оборудование

Лист ОВ-III-15



Главное управление Моспроект-1 Мастерская №18
Гл. инж. управл. Кириллов
Рук. мастерской Савич
Гл. конструктор Сакишев
Рук. сектора Цыплаков
Гл. инж. проекта Цыплаков
Исполнил Метелкина
Копировал Авдасова
Проверил Укурова
Рук. сектора Попов
Гл. инж. пр-та Захарова

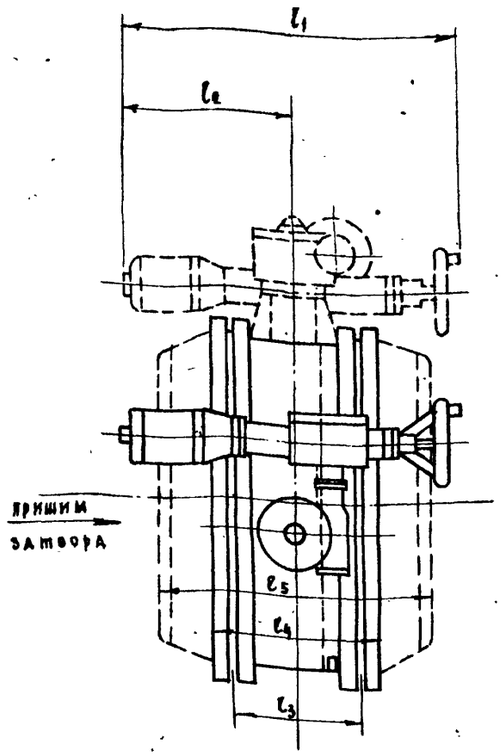


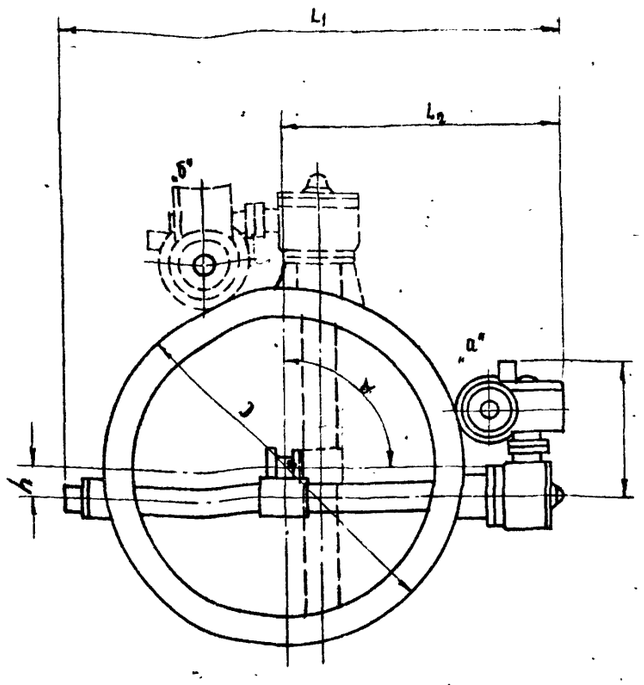


## Примечания

1. Техническую характеристику клапанов см. на листе № ОВ-III-8
2. Размер $l_5$ обозначает габарит, занимаемый тарелью клапана в открытом положении.
3. Положение привода червячной ванной вниз возможно при консистентной смазке.
4. Перестановка клапана из положения „а" в положение „б" (на чертежах положение привода изображено пунктиром) производится поворотом клапана против часовой стрелки на угол $\alpha = 90°$, клапан может быть установлен в любом промежуточном положении в пределах этого угла поворота
5. Изготовитель – п/я В-2435 г. Алексин Тульской области.

## Таблица размеров

| Обозначение клапана | Диаметр клапана $d_y$ | $L_1$ | $L_2$ | $l_1$ | $l_2$ | $l_3$ | $l_4$ | $l_5$ | H | h | D | Тип и характеристика электродвигателя | Вес в кг |
|---|---|---|---|---|---|---|---|---|---|---|---|---|---|
| Клапаны на статическое давление 2 кг/см² | | | | | | | | | | | | | |
| КБ. 0127.600[a] | 600 | 1200 | 740 | 930 | 350 | 290 | 350 | — | 500 | 60 | 725 | АОС-31-4Ф2 P=0,6 квт n=1260 об/мин U=220/380 в | 273 |
| КБ. 0127.800[a] | 800 | 1505 | 905 | 963 | 375 | 400 | 450 | — | 500 | 75 | 975 | АОС-32-4Ф2 P=1,0 квт n=1260 об/мин U=220/380 в | 478,5 |
| КБ. 0127.1000[a] | 1000 | 1760 | 1080 | 963 | 185 | 500 | 500 | — | 575 | 95 | 1230 | АОС-32-4Ф2 P=1,0 квт | 1415 |
| КБ. 0127.1200[a] | 1200 | 2005 | 1220 | 963 | 185 | 500 | 550 | — | 575 | 96 | 1440 | n=1260 об/мин U=220/380 в | 1422 |

| Обозначение клапана | Диаметр клапана $d_y$ | $L_1$ | $L_2$ | $l_1$ | $l_2$ | $l_3$ | $l_4$ | $l_5$ | H | h | D | Тип и характеристика электродвигателя | Вес в кг |
|---|---|---|---|---|---|---|---|---|---|---|---|---|---|
| Клапаны повышенной прочности на статическое давление 20 кг/см² | | | | | | | | | | | | | |
| КБ.0129.600[a] | 600 | 1250 | 750 | 930 | 350 | 300 | 425 | | 500 | 60 | 810 | АОС-31-4Ф2 P=0,6 квт n=1260 об/мин U=220/380 в | 455 |
| КБ.0129.800[a] | 800 | 1570 | 955 | 963 | 375 | 400 | — | 700 | 500 | 75 | 1060 | АОС-32-4Ф2 | 1116 |
| КБ.0129.1000[a] | 1000 | 1760 | 1080 | 963 | 185 | 500 | — | 780 | 575 | 95 | 1310 | P-1,0 квт n-1260 об/мин | 1960 |
| КБ.0129.1200[a] | 1200 | 2090 | 1210 | 963 | 185 | 500 | — | 840 | 575 | 96 | 1530 | U=220/380 в | 2745 |
| Клапаны для выхлопных газов дизелей. | | | | | | | | | | | | | |
| КБ.0131.450 | 450 | 1183 | 773 | 930 | 350 | 350 | — | 535 | 500 | 70 | 660 | АОС-31-4Ф2 P=0,6 квт n=1260 об/мин U=220/380 в | 502 |
| КБ.0131.800 | 800 | 1650 | 1040 | 1000 | 600 | 400 | — | 700 | 565 | 96 | 1095 | АОС-41-4Ф2 P=1,7 квт n=1260 об/мин U=220/380 в | 1592 |

Копия с альбома „АКС-66-5-3" стр. 8 в/ч 14262

| | | | | |
|---|---|---|---|---|
| 1967 | Альбом типовых решений систем и устройств внутреннего оборудования сооружений гражданской обороны. | Герметические клапаны с электроприводами типа „б" и „в" с установкой на горизонтальных воздуховодах по схеме-IV. $Д_у$=450; 600÷1200; P=2 кг/см²; P=20 кг/см² | Типовой проект ТДК-Н-1-67 Часть II. Раздел III. Внутреннее оборудование. | Лист ОВ-III-16 |

Объект 19-67-423

Арх.

Гл. инж. управл. Рук. мастерской Гл. конструктор Рук. сектора Гл. инж. проекта

Кириллов, Савич, Салишев, Цыплаков, Цыплаков

Исполнил, Копировал, Проверил, Рук. сектора, Гл. инж. пр-та

Метелкина, Аббясова, Укурова, Попов, Захарова

Гл. инж. управл. Управ. Моспроект-1 Мастерская №18

10274 35

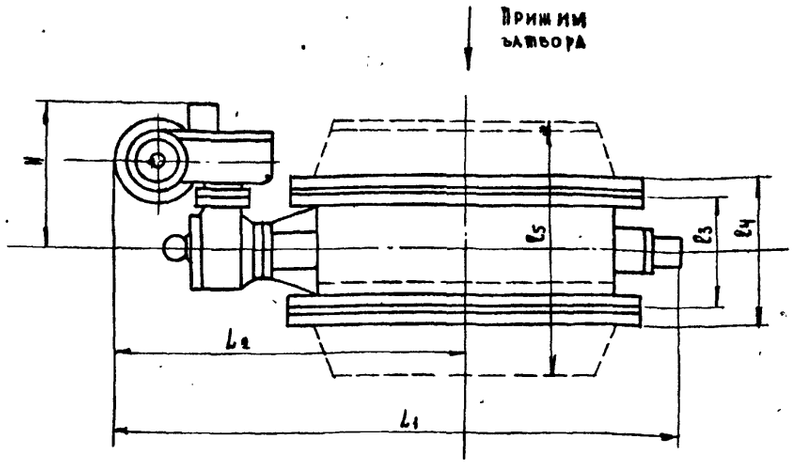


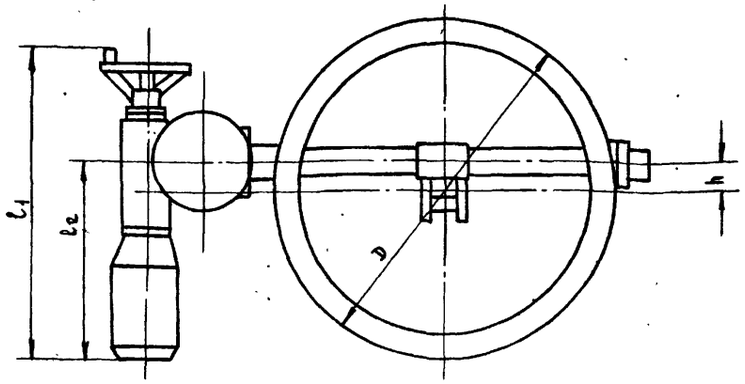


## ТАБЛИЦА РАЗМЕРОВ.

| Обозначение клапана | Диаметр клапана dy | $L_1$ | $L_2$ | $l_1$ | $l_2$ | $l_3$ | $l_4$ | $l_5$ | H | h | D | Тип и характеристика электродвигателя | Вес в кг |
|---|---|---|---|---|---|---|---|---|---|---|---|---|---|
| Клапаны на статическое давление 2 кг / см² | | | | | | | | | | | | | |
| КБ.0127.600[a] | 600 | 1100 | 640 | 930 | 600 | 290 | 350 | — | 500 | 60 | 725 | АОС-31-4Ф2 P = 0,6 квт n = 1260 об/мин U = 220/380 в | 273 |
| КБ.0127.800[a] | 800 | 1400 | 800 | 963 | 750 | 400 | 450 | — | 500 | 75 | 975 | АОС-32-4Ф2 | 478,5 |
| КБ.0127.1000[a] | 1000 | 1670 | 1000 | 963 | 780 | 500 | 550 | — | 575 | 95 | 1230 | P = 1,0 квт n = 1260 об/мин | 1415 |
| КБ.0127.1200[a] | 1200 | 2000 | 1130 | 963 | 780 | 500 | 550 | — | 575 | 96 | 1440 | U = 220/380 в | 1422 |
| Клапаны повышенной прочности на статическое давление 20 кг/см². | | | | | | | | | | | | | |
| КБ.0129.600[a] | 600 | 1115 | 650 | 930 | 600 | 300 | 425 | — | 500 | 60 | 810 | АОС-31-4Ф2 P = 0,6 квт n = 1260 об/мин U = 220/380 в | 455 |
| КБ.0129.800[a] | 800 | 1470 | 850 | 963 | 750 | 400 | — | 700 | 500 | 75 | 1060 | АОС-32-4Ф2 | 1116 |
| КБ.0129.1000[a] | 1000 | 1670 | 1000 | 963 | 780 | 500 | — | 780 | 575 | 96 | 1310 | P = 1,0 квт n = 1260 об/мин | 1960 |
| КБ.0129.1200[a] | 1200 | 2000 | 1120 | 963 | 780 | 500 | — | 840 | 575 | 96 | 1530 | U = 220/380 в | 2745 |
| Клапаны для выхлопных газов дизелей. | | | | | | | | | | | | | |
| КБ.0131.450 | 450 | 1200 | 800 | 930 | 600 | 350 | — | 535 | 500 | 70 | 660 | АОС-31-4Ф2 P = 0,6 квт n = 1260 об/мин U = 220/380 в | 502 |
| КБ.0131.800 | 800 | 1800 | 1190 | 1000 | 783 | 400 | — | 700 | 565 | 96 | 1095 | АОС-41-4Ф2 P = 1,7 квт n = 1260 об/мин U = 220/380 в | 1592 |

## ПРИМЕЧАНИЯ:

1. Техническую характеристику клапанов см. на листе № ОВ-III-8.
2. Размер $l_5$ обозначает габарит, занимаемый тарелью клапана в открытом положении.
3. Положение привода червячной ванной вниз возможно при консистентной смазке.
   Положение клапана тарелью вниз не допускается
4. Изготовитель - п/я В-2435 г. Алексин Тульской области.

Копия с альбома „АКС-66-5-3" стр. 9 в/ч 14262

| | | | | |
|---|---|---|---|---|
| 1967 | Альбом типовых решений систем и устройств внутреннего оборудования сооружений гражданской обороны | Герметические клапаны с электроприводами типа „Б" и „В" с установкой на вертикальных воздуховодах $Д_у$=450, 600÷1200 мм; P=2 кг/см² и P=20 кг/см². | Типовой проект ТДК-И-1-67 Часть II. Раздел III Внутреннее оборудование | Лист ОВ-III 17 |

Объект 19-67-423

Арх.

Главапу Управление Моспроект-1 Мастерская №18

| | | | |
|---|---|---|---|
| Гл. инж. упр. | | Кириллов | Исполнил |
| Рук. мастерской | | Савич | Копировал |
| Гл. конструктор | | Салищев | Проверил |
| Рук. сектора | | Цыплаков | Рук. сектора |
| Гл. инж. проекта | | Цыплаков | Гл. инжен. пр. |
| Комочкина | | Ефимьева | Юрьев |
| Попов | | Захарова | |

10274 36

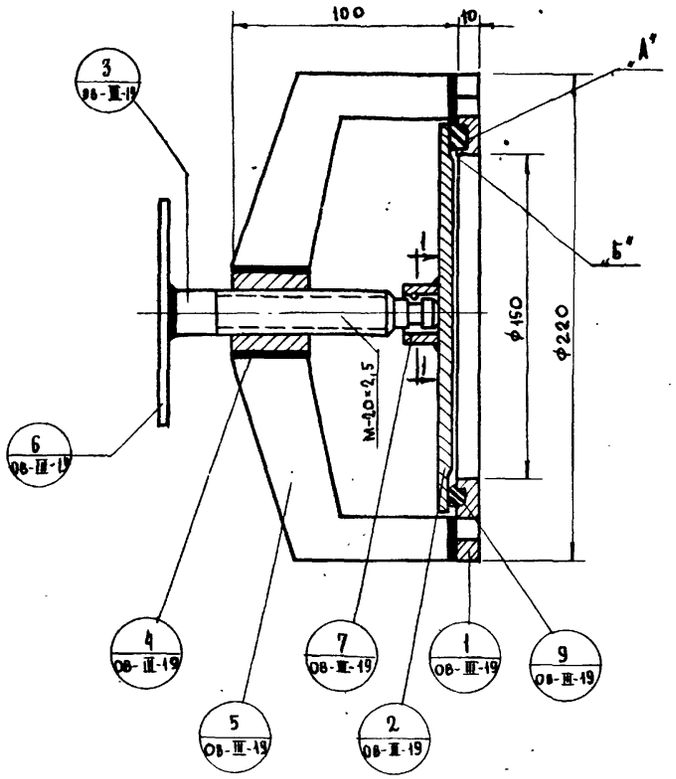


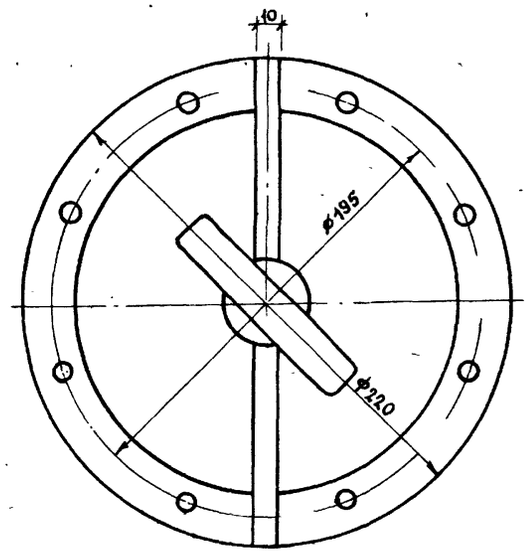


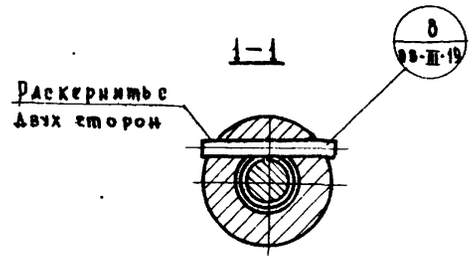


| № поз. | Наименование | Марка, № черт. | Кол-во | Материал | Вес ед. | Вес всего | Примеч. |
|---|---|---|---|---|---|---|---|
| 9 | Прокладка ф176×156×8 | — | 1 | Резина теплостойкая средн. твердости | — | — | б/ч |
| 8 | Штифт цилиндр 4Г×30 | — | 1 | ГОСТ 3128-58 | 0,004 | 0,004 | б/ч |
| 7 | Кольцо | — | 1 | Ст3 | 0,051 | 0,051 | См. черт. ОВ-III-19 |
| 6 | Ручка | — | 1 | Ст.3 | 0,63 | 0,63 | — " — |
| 5 | Ребро | 1 | 2 | Ст.3 | 0,29 | 0,58 | — " — |
| 4 | Втулка | — | 1 | Ст.3 | 0,199 | 0,199 | — " — |
| 3 | Винт | — | 1 | Ст.3 | 0,3 | 0,3 | — " — |
| 2 | Пришим | — | 1 | Ст.3 | 1,13 | 1,13 | — " — |
| 1 | Фланец | — | 1 | Ст.3 | 1,6 | 1,6 | — " — |

Спецификация.

## Примечания

1. Сварить дуговой электросваркой Сварку производить электродами Э-42.
2. Сварные швы зачистить.
3. Резиновую прокладку /дет 9/ крепить к фланцу /дет. 1/ с помощью клея №88.
4. Окрасить масляной краской „серого" цвета за 2 раза за исключением поверхности „А" и „Б".
5. Вес регулирующей заглушки 4,5 кг.
6. Все размеры даны в мм
7. При разработке РГЗ-150 использованы чертежи, разработанные ЦНИИА УСМПБО МВД СССР (индекс изделия УК ЦНИИА чертеж №16000000) и чертежи металлического завода №3 Треста производственных предприятий Глав МЖУ.
8. Изготовитель - завод №3 треста производственных предприятий Глав МЖУ.

## Назначение:

Регулирующие заглушки предназначаются для периодического перетекания переменного количества воздуха из одного помещения в другое.

Объект 19-67-423

Арх.

| | | |
|---|---|---|
| Исполнил | Комочкина | |
| Копировал | Сенцова | |
| Проверил | Юрьев | |
| Гл.инж.-пр-та | Захарова | |
| Рук.гр.инж. | Укурова | |
| Гл.инж. управ. | Кириллов | |
| Рук. мастерской | Савич | |
| Гл.конструктор | Галищев | |
| Рук. сектора | Цыплаков | |
| Гл. инж. проекта | Цыплаков | |

Глав АПУ Управление Моспроект-1 Мастерская №10

| | | | | |
|---|---|---|---|---|
| 1967 | Альбом типовых решений систем и устройств внутреннего оборудования сооружений гражданской обороны. | Регулирующая заглушка РГЗ-150. Общий вид и спецификация. | Типовой проект ТДК-II-1-67 Часть II. Раздел III. Внутреннее оборудование. | Лист ОВ-III-18 |

Объект

19-67-423

Арх.

| | | |
|---|---|---|
| Исполнил | Комочкина | |
| Копировал | Санкова | |
| Проверил | Юрьев | |
| Гл. инж. пр-та | Захарова | |
| Рук. груп. инж. | Укурова | |
| Гл. инж. управ. | Кирилов | |
| Рук. мастерской | Савич | |
| Гл. конструктор | Салищев | |
| Рук. сектора | Цыплаков | |
| Гл. инж. проекта | Цыплаков | |

Глав АПУ Управление Моспроект-1 Мастерская №10

## Деталь №1

М 1:4

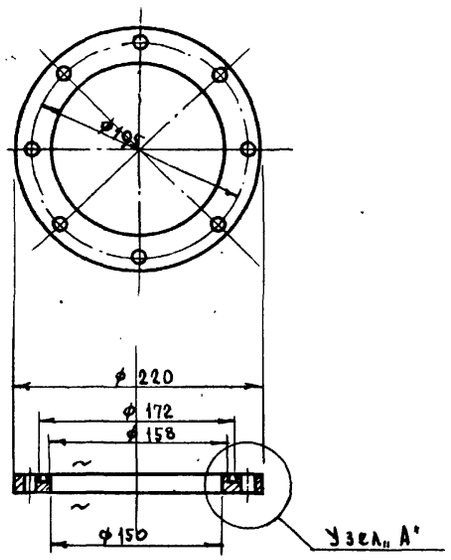


## Деталь №2

М 1:4

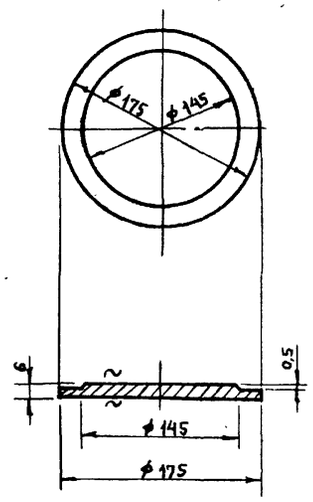


## Деталь №3

М 1:1

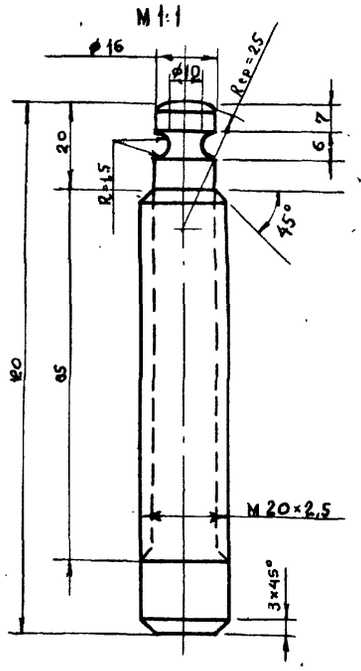


## Деталь №4

М 1:1

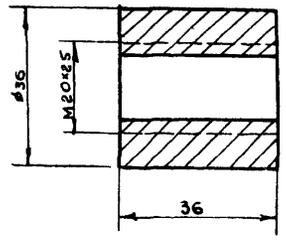


## Деталь №5

М 1:2

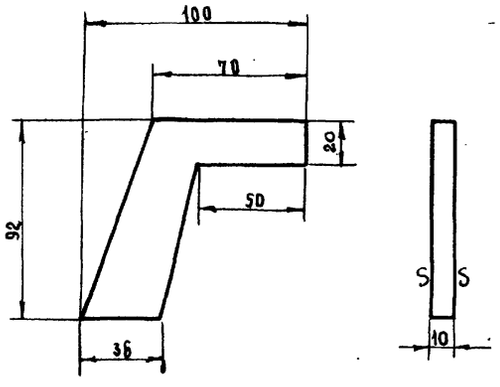


## Деталь №6

М 1:1

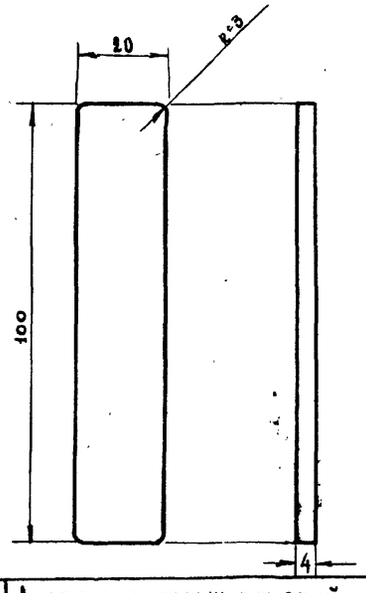


## Деталь №7

М 1:1

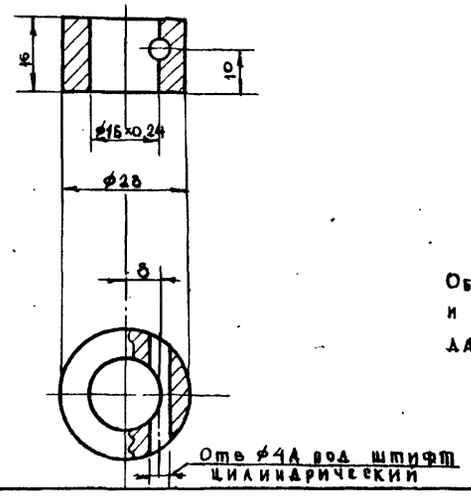


## Узел „А"

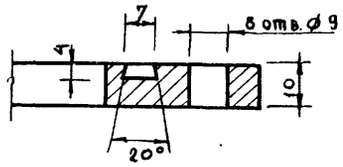


### Примечание:

Общий вид, спецификация и основные примечания даны на листе № 18.

| | | | | |
|---|---|---|---|---|
| 1969 | Альбом типовых решений систем и устройств внутреннего оборудования сооружений гражданской обороны | Регулирующая заглушка РГЗ-150. Детали и узлы. | Типовой проект ТДК-И-1-67 Часть II. Раздел III Внутреннее оборудование | Лист 08-III-19 |

Объект
19-67-423
Арх. №

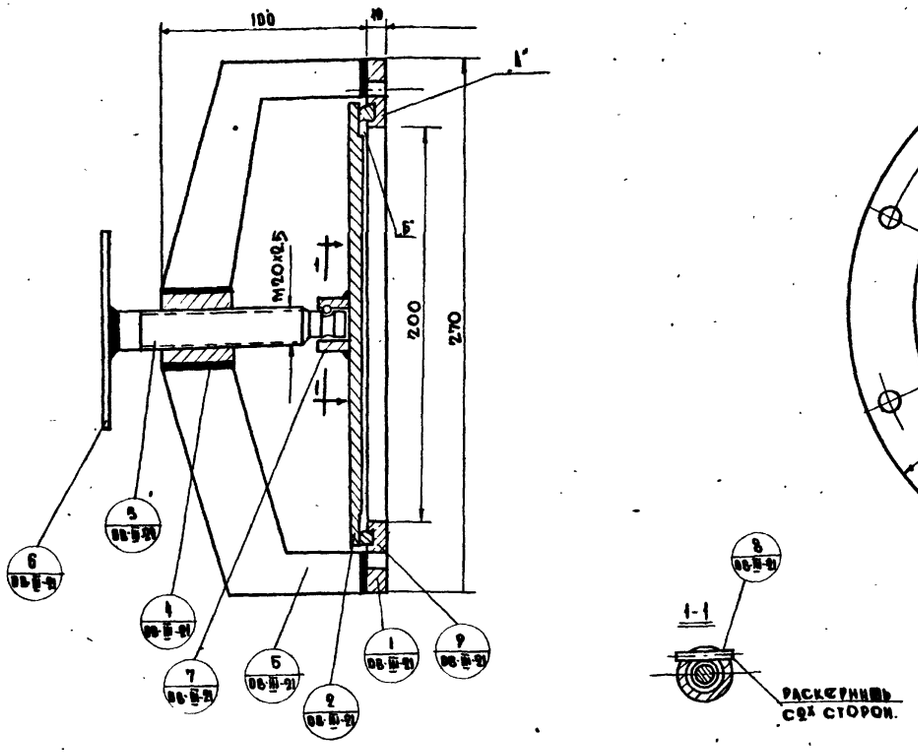


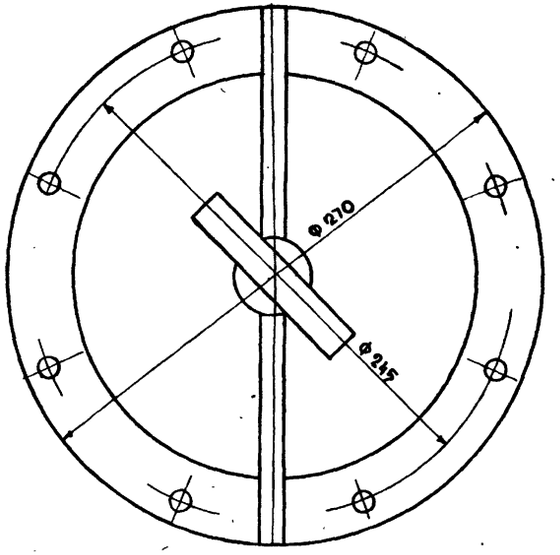


| № поз. | Наименование | Кол. изд. | Кол. изд. к-во | Материал | Вес в кг. Един. | Вес в кг. Всего | Примеч. |
|---|---|---|---|---|---|---|---|
| 9 | Прокладка Ф176х156х8 | — | 1 | Резина теплостойкая ср. плотности | — | — | б/ч |
| 8 | Штифт цилиндр. 4Гх30 | — | 1 | ГОСТ 3128-60 | 0,004 | 0,004 | б/ч |
| 7 | Кольцо | — | 1 | Ст. 3 | 0,051 | 0,051 | см. черт. ОВ-III-21 |
| 6 | Ручка | — | 1 | Ст. 3 | 0,063 | 0,063 | —"— |
| 5 | Ребро | 1 | 2 | Ст. 3 | 0,35 | 0,70 | —"— |
| 4 | Втулка | — | 1 | Ст. 3 | 0,199 | 0,199 | —"— |
| 3 | Винт | — | 1 | Ст. 3 | 0,3 | 0,3 | —"— |
| 2 | Прижим | — | 1 | Ст. 3 | 1,9 | 1,9 | —"— |
| 1 | Фланец | — | 1 | Ст. 3 | 2,08 | 2,08 | —"— |

Спецификация

## Примечания:

1. Сварить дуговой электросваркой. Сварку производить электродами Э-42
2. Сварные швы зачистить
3. Резиновую прокладку (дет. 9) крепить к фланцу (дет. №1) с помощью клея №88.
4. Окрасить масляной краской „серодикого" цвета за 2 раза, за исключением поверхности „А" и „Б"
5. Вес регулирующей заглушки - 5,3 кг.
6. Все размеры даны в мм.
7. При разработке РГЗ-200 использованы чертежи, разработанные ЦНИИА УСМПВО МВД СССР (индекс изделия УК ЦНИИА чертеж №16000000) и чертежи металлического з-да №3 треста производственных предприятий ГлавМЖУ
8. Изготовитель - завод №3 треста производственных предприятий ГлавМЖУ.

Назначение

Регулирующие заглушки предназначаются для периодического перетекания переменного количества воздуха из одного помещения в другое.

| | | | | |
|---|---|---|---|---|
| 1967 | Альбом типовых решений систем и устройств внутреннего оборудования сооружений гражданской обороны | Регулирующая заглушка РГЗ-200 Общий вид и спецификация. | Типовой проект ТДК-Н-1-67 Часть-II Раздел-III Внутреннее оборудование | Лист ОВ-III-20 |

Главапу Управление МОС проект-1 Мастерская №18

| | | | |
|---|---|---|---|
| Гл. инж. упр. | Кириллов | Исполнил | Комочкина |
| Рук. мастерской | Савич | Копировал | Ефимьева |
| Гл. конструктор | Салищев | Проверил | Юрьев |
| Рук. сектора | Цыплаков | Рук. сектора | Попов |
| Гл. инж. пр-та | Цыплаков | Гл. инж. пр. | Захарова |

10274 391

Объект 19-67-423

Арх. №

## Деталь №1
М 1:4

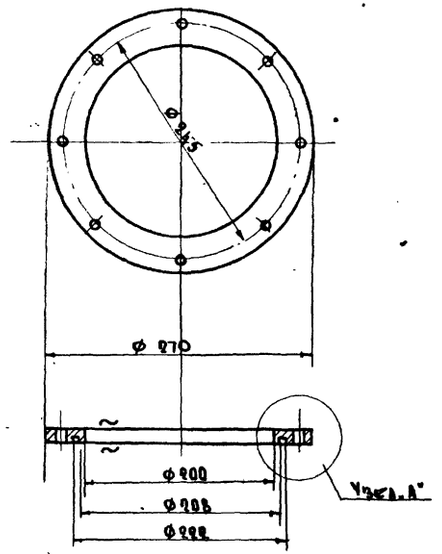


## Деталь №2
М 1:4

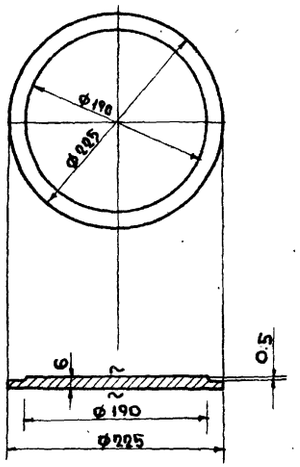


## Деталь №3
М 1:1

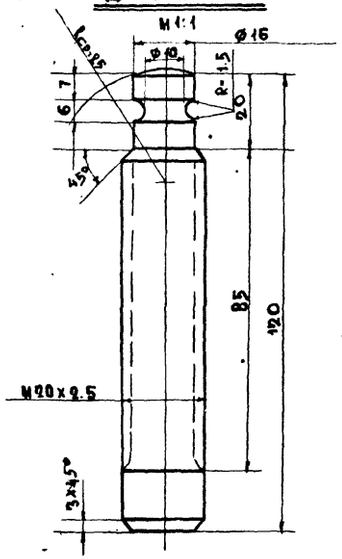


## Деталь №4
М 1:1

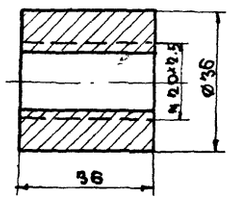


## Деталь №5
М 1:2

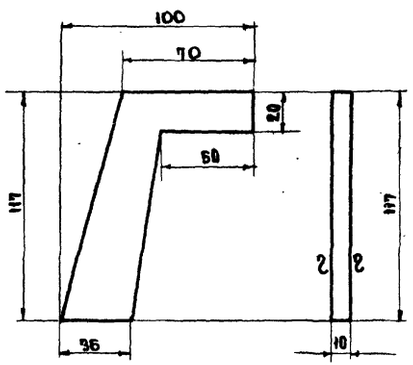


## Деталь №6
М 1:1

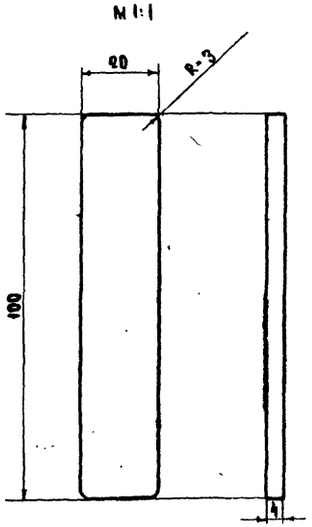


## Деталь №7
М 1:1

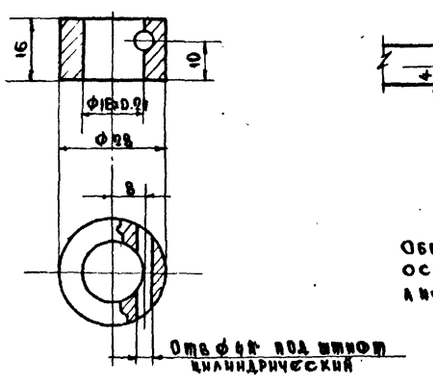


## Узел „А"

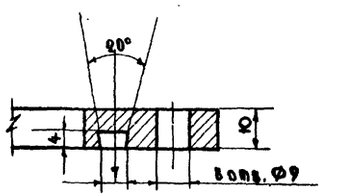


## Примечание:

Общий вид, спецификация и основные примечания даны на листе № ОВ-III-20

| | | | | |
|---|---|---|---|---|
| 1967 | Альбом типовых решений систем и устройств внутреннего оборудования сооружений гражданской обороны | Регулирующая заглушка РГЗ-200 Детали и узлы | Типовой проект ТДК-Н-1-67 Часть-II Раздел-III Внутреннее оборудование | Лист ОВ-III-21 |

10274 40

Главалу Управление Моспроект-1 Мастерская №18

| | | | | |
|---|---|---|---|---|
| Гл. инж. упр. | Кириллов | Исполнил | Комочкина | |
| Рук. мастерской | Савич | Копировал | Ефимьева | |
| Гл. конструктор | Салищев | Проверил | Юрьев | |
| Рук. сектора | Цыплаков | Рук. сектора | Попов | |
| Гл. инж. пр-та | Цыплаков | Гл. инж. пр. | Захарова | |

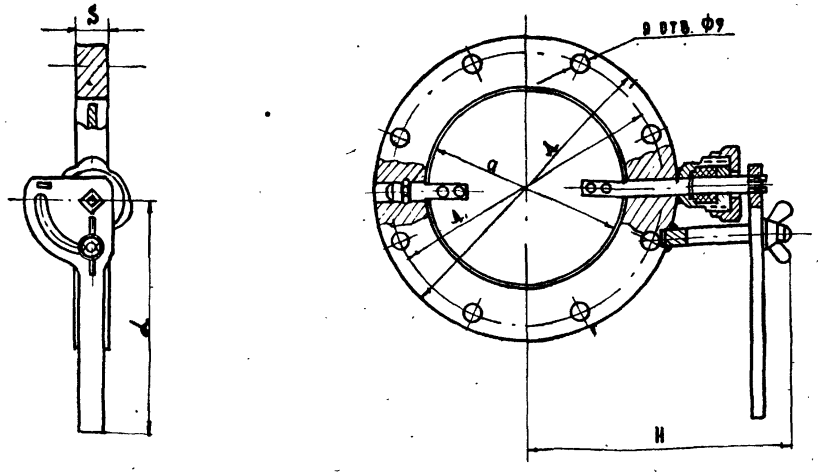


## ОСНОВНЫЕ ХАРАКТЕРИСТИКИ

1. Давление Р пл. = 0.05 кг/см²
2. Присоединительные размеры ОН 9-91-58
3. Технические условия по ОН 9-210-60.
4. Материал - сталь. легкий сплав АМг=58.
5. Изготовитель - завод Р 6107, г. Ленинград.

## ТАБЛИЦА ОСНОВНЫХ И ПРИСОЕДИНИТЕЛЬНЫХ РАЗМЕРОВ

Размеры в мм.

| № позиции | Проход условный | Присоединит. разм. Диаметры: наружный | расп. отв. | внутр. | К-во отв. | Толщина корпуса: сталь норо | из легкого сплава | Вылет рукоятки: сталь норо | из легкого сплава | Длина рукоятки | Стальные: № чертежа | Вес в кг. | Из легкого сплава: № чертежа | Вес в кг. |
|---|---|---|---|---|---|---|---|---|---|---|---|---|---|---|
| | Ду | Д | Д₁ | d | n | g | | Hг | | d | | | | |
| 1 | 100 | 156 | 136 | 100 | 8 | 14 | 14 | 134 | | 120 | 545-03.085 | 1.60 | 545-03.098 | 0.6 |
| 2 | 125 | 181 | 161 | 125 | 12 | | | 147 | | | 545-03.086 | 1.80 | — | — |
| 3 | 150 | 206 | 186 | 150 | 12 | | | 160 | | | 545-03.087 | 2.10 | — | — |
| 4 | 175 | 231 | 211 | 175 | 16 | | | 172 | | | 545-03.088 | 2.60 | — | — |
| 5 | 200 | 256 | 236 | 200 | 16 | | 19 | 190 | 200 | 160 | 545-03.089 | 2.95 | 545-03.102 | 1.32 |
| 6 | 250 | 306 | 286 | 250 | 20 | | | 210 | 226 | | 545-03.090 | 3.65 | — | — |
| 7 | 300 | 356 | 336 | 300 | 24 | 20 | 22 | 252 | 254 | | 545-03.091 | 6.0 | 545-03.104 | 2.26 |
| 8 | 350 | 406 | 386 | 350 | 24 | | | 276 | 278 | | 545-03.092 | 7.2 | 545-03.105 | 2.70 |
| 9 | 400 | 456 | 436 | 400 | 28 | | | 302 | 304 | | 545-03.093 | 8.7 | — | — |
| 10 | 500 | 560 | 542 | 500 | 36 | | | 353 | 355 | | 545-03.095 | 11.9 | — | — |

з-д изготовитель
Р-6107
г. Ленинград

СОГЛАСОВАНО.

Представитель

в/ч 52695 /Самохин/

подл. подпись 2.11.66г.

Выполнено по материалам альбома судовой арматуры РН-60

Копия с альбома „АКС-66-5-3" стр. 21 в/ч. 14262

| | | | | |
|---|---|---|---|---|
| 1967 | Альбом типовых решений систем и устройств внутреннего оборудования сооружений гражданской обороны | Заслонки дроссельные круглые с сальником ОН 9-275-61. Общий вид и размеры. | Типовой проект ТД К-Н-1-67 Часть-II Раздел-III Внутреннее оборудование | Лист 08-III-22 |

10274 41

Объект 19-67-423

Арх. №

Главапу Управление Моспроект-1 Мастерская №18

Гл. инж. упр. Рук. мастерской Гл. конструктор Рук. сектора Гл. инж. пр-та

Кириллов, Савич, Салищев, Цыплаков, Цыплаков

Исполнил Копировал Проверил Рук. сектора Гл. инж. пр-та

Метелкина, Ефимьева, Укурова, Попов, Захарова

Объект 19.67-423

Арх. №

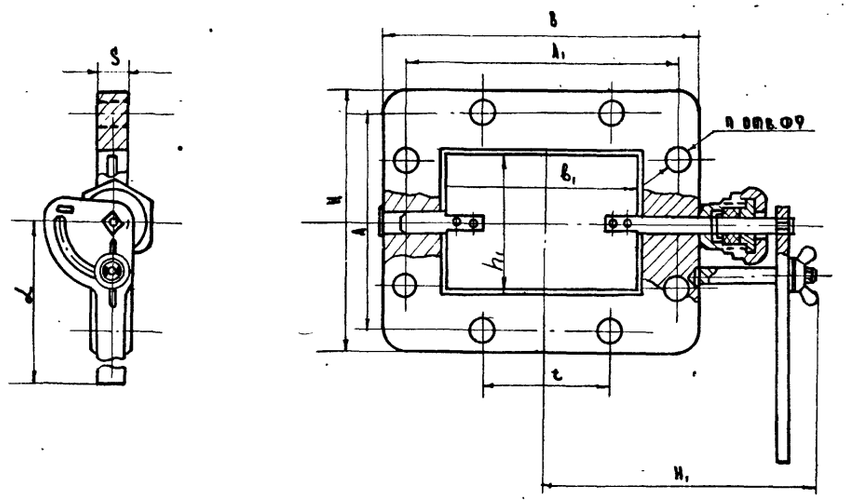


## Основные характеристики:

1. Давление $P_{пл} = 0.05$ кг/см²
2. Присоединительные размеры по ОН 9-91-58.
3. Технические условия по ОН 9-210-60.
4. Материал - сталь, легкий сплав АМГ-58.
5. Изготовитель - завод Р 6107. г. Ленинград.

## Таблица основных и присоединительных размеров

### Размеры в мм

| № позиции | Проход условный | Размеры сторон прямоугольн. сечения | | Присоединительные размеры: Размеры: Наружн. | | Между осями распол. отв. | | К-во отв.: по стороне H | В | Всего | Шаг | Внутренние размеры стороны прямоугольного выреза | | Толщина корпуса: стального | из легкого сплава | Вылет рукоятки: стального | из легкого сплава | Длина рукоятки | Стальные: № чертежа | Вес, кг | Из легкого сплава: № чертежа | Вес, кг |
|---|---|---|---|---|---|---|---|---|---|---|---|---|---|---|---|---|---|---|---|---|---|---|
| | Dy | H* | b* | H | b | A | A₁ | шт | | n | t | h₁ | b₁ | S | | H₁* | | d | | | | |
| 1 | dy 150 | 100 | 200 | 155 | 255 | 136 | 235 | 2 | 6 | 16 | 46 | 100 | 200 | 14 | 14 | 184 | | 120 | 545-03.139 | 2.49 | — | — |
| 2 | dy 200 | 120 | 280 | 175 | 335 | 155 | 315 | 4 | 6 | 20 | 50 | 120 | 280 | 14 | 19 | 228 | 242 | 160 | 545-03.142 | 3.40 | — | — |
| 3 | dy 250 | 190 | 280 | 246 | 336 | 226 | 316 | 4 | 6 | 20 | 54 | 190 | 280 | 14 | 19 | 228 | 242 | 160 | 545-03.145 | 4.24 | — | — |
| 4 | dy 300 | 190 | 390 | 246 | 446 | 226 | 426 | 4 | 8 | 24 | 54 | 190 | 390 | 20 | 22 | 296 | 298 | 160 | 545-03.146 | 6.92 | — | — |
| 5 | dy 350 | 190 | 550 | 246 | 606 | 226 | 586 | 4 | 12 | 32 | 50 | 190 | 550 | 20 | 22 | 377 | 379 | 160 | 545-03.147 | 9.20 | — | — |
| 6 | dy 350 | 240 | 420 | 297 | 477 | 277 | 457 | 6 | 10 | 32 | 46 | 240 | 420 | 20 | 22 | 312 | 314 | 160 | 545-03.148 | 8.4 | — | — |
| 7 | dy 400 | 240 | 550 | 297 | 607 | 277 | 587 | 6 | 12 | 36 | 48 | 240 | 550 | 20 | 22 | 377 | 379 | 160 | 545-03.149 | 10.19 | — | — |
| 8 | dy 450 | 290 | 580 | 350 | 640 | 330 | 620 | 6 | 12 | 36 | 52 | 290 | 580 | 20 | 22 | 394 | 396 | 160 | 545-03.150 | 12.15 | — | — |

* Размеры указываются при заказе заслонок

Согласовано:

Представитель

в/ч 52695 /Самохин/

подп. подпись 2.11.68 г.

Э-д изготовитель Р-6107 г. Ленинград

Выполнено по материалам альбома судовой арматуры РН-60.

Копия с альбома „АКС-66-5-3" стр. 22 в/ч 14262

| | | | | |
|---|---|---|---|---|
| 1967 | Альбом типовых решений систем и устройств внутреннего оборудования сооружений гражданской обороны | Заслонки дроссельные прямоугольные с сальником ОН 9-275-61. Общий вид и размеры. | Типовой проект ТДК-И-1-67 Часть-II Раздел-III. Внутреннее оборудование | Лист 08-III-23 |

Главапу Управление Моспроект-1 Мастерская №18

| | | | |
|---|---|---|---|
| Гл. инж. упр. | Кириллов | Исполнил | Метелкина |
| Рук. мастерской | Савич | Копировал | Ефимьева |
| Гл. конструктор | Салищев | Проверил | Укурова |
| Рук. сектора | Цыплаков | Рук. сектора | Попов |
| Гл. инж. пр-та | Цыплаков | Гл. инж. пр-та | Захарова |

Объект 19-67-423

Арх. №

## Монтажная установка ФП-100у производительность 100 м³/час

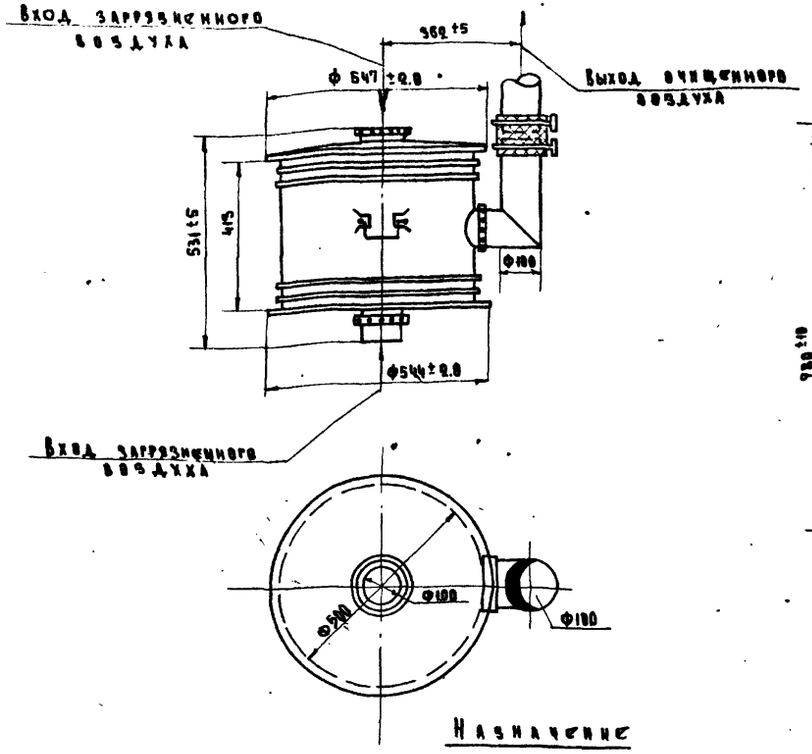


## Монтажная установка 2х ФП-100у производительностью 200 м³/час

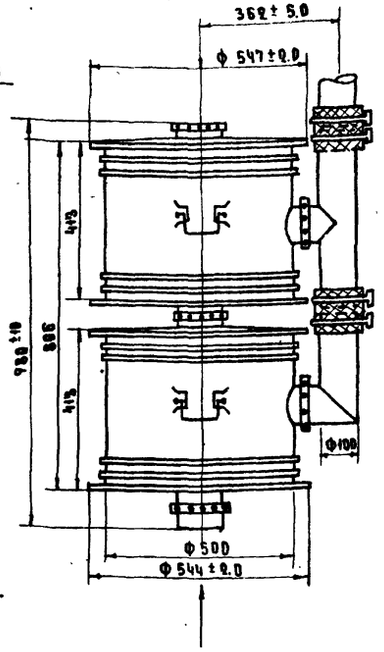


## Монтажная установка из 3х ФП-100у производительностью 300 м³/час

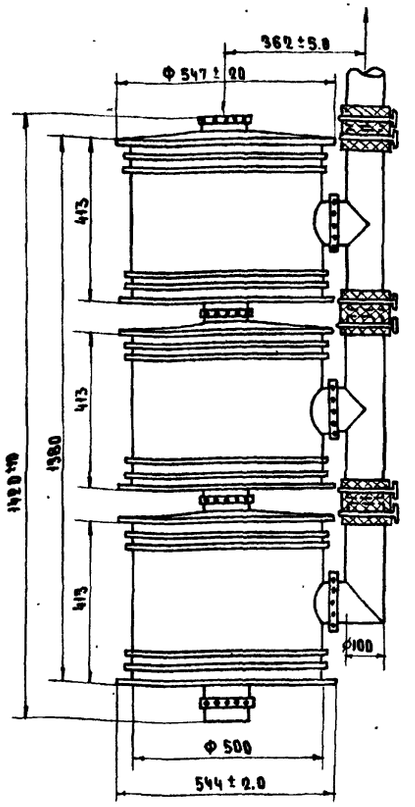


## Назначение

1. Фильтр поглотитель ФП-100у предназначается для очистки воздуха от вредных газов. Применяется в установках общей производительностью не более 250-300 м³/час
2. Вход воздуха для очистки может производиться через верхнее или нижнее отверстие. Очищенный воздух выходит через боковое отверстие секции.

## Примечания

1. Фильтры ФП-100у могут монтироваться в колонки из 2х и 3х патронов. Монтаж в одной колонке более 3х патронов не рекомендуется. При заказе оборудования указывать из скольких патронов комплектовать колонки для получения соответствующих коллекторов
2. Настоящий чертеж разработан на основании чертежей предприятия п/я 101, выпущенных в 1957 г.
3. Все размеры даны в мм.
4. Цена одного патрона фильтра ФП-100у по постановлению см. СССР № 189/110 от 9/VIII-1956 - 60 руб. (цена 1964)
5. Изготовитель-предприятие п/я 101 Госкомитета по химии при С.М. СССР.

## Характеристика установок

| Установка фильтров | Производ. м³/час | Сопротивл. мм в ст. | Вес в кг. | Примеч. |
|---|---|---|---|---|
| ФП-100у | 100 | 40-50 | 58 | |
| 2ФП-100у | 200 | 45-65 | ~120 | |
| 3ФП-100у | 300 | 50-60 | ~180 | |

| | | | | |
|---|---|---|---|---|
| Гл. инж. упр. | Кириллов | Исполнил | Мепелкина | |
| Рук. мастерской | Савич | Копировал | Ефимьева | |
| Гл. конструктор | Салищев | Проверил | Укурова | |
| Рук. сектора | Цыплаков | Рук. сектора | Попов | |
| Гл. инж. пр-та | Цыплаков | Гл. инж. пр-та | Захарова | |

Главапу управление МОСПРОЕКТ-1 мастерская №18

| | | | | |
|---|---|---|---|---|
| 1967 | Альбом типовых решений систем и устройств внутреннего оборудования сооружений гражданской обороны | Фильтры-поглотители ФП-100у, 2ФП-100у, 3ФП-100у производительностью 100, 200, 300 м³/час. Общий вид и техническая характеристика | Типовой проект ТДК-Н-1-67 Часть II Раздел III Внутреннее оборудование | Лист ОВ-III-24 |

10274 43

Объект 19-67-423

Арх. №

# Монтажная установка из 2х ФП-200-59 на производительность 400 м³/час

## Монтажная установка ФП-200-59 производительностью на 200 м³/час

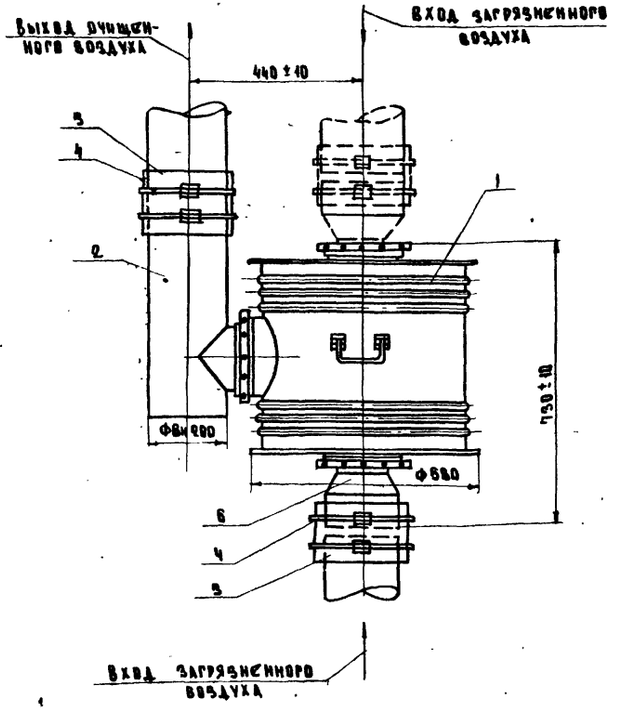


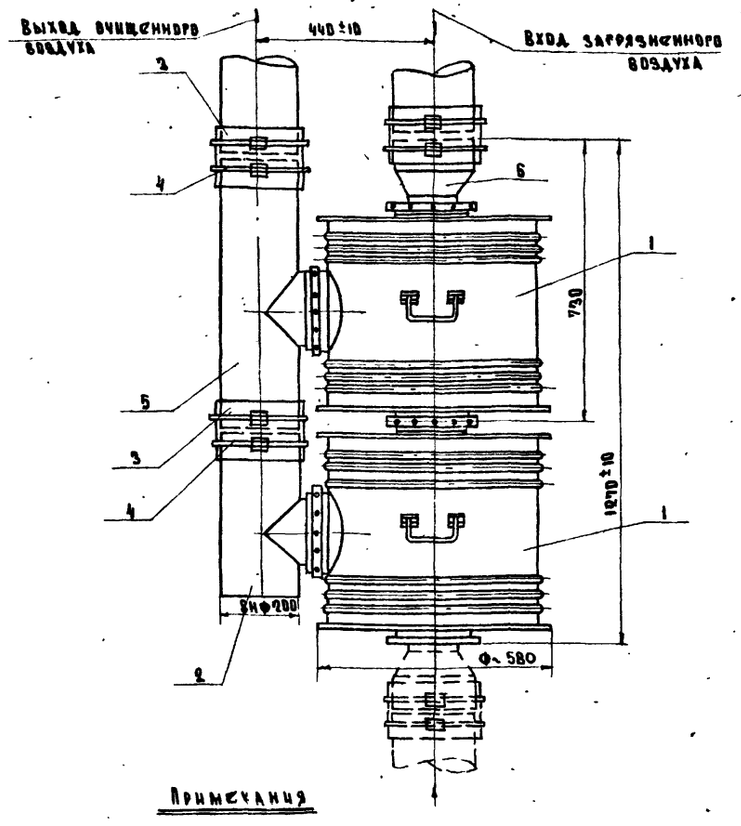


## Монтажная установка 3х ФП-200-59 на производительность 500/600 м³/час

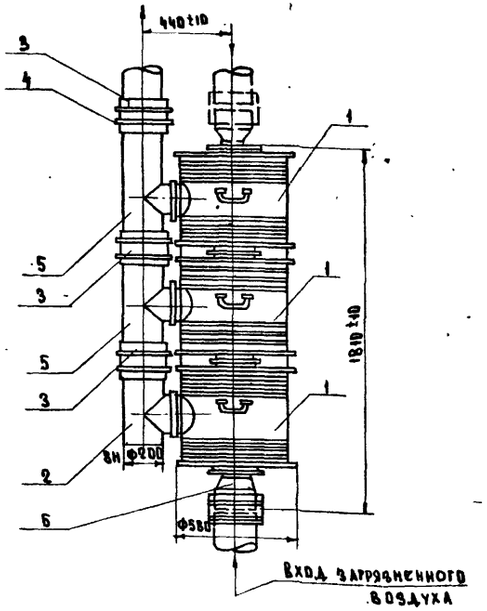


## Экспликация

| № п/п. | Наименование | Количество при производст. 200 м³/ч | 400 м³/ч | 500-600 м³/ч |
|---|---|---|---|---|
| 1 | Фильтр-поглотитель ФП-200-59 | 1 | 2 | 3 |
| 2 | Патрубок | 1 | 1 | 1 |
| 3 | Муфта соединительная | 2 | 3 | 4 |
| 4 | Хомут стяжной | 4 | 6 | 3 |
| 5 | Тройник | — | 1 | 2 |
| 6 | Стакан в сборе | 1 | 1 | 1 |

## Примечания

1. Забор воздуха для очистки может производиться через верхнее или нижнее отверстия. Очищенный воздух выходит через боковое отверстие секции
2. Настоящий чертеж выполнен на основании чертежей разработаных предприятием п/я 101 Госкомитета по химии при С.М.СССР.
3. Все размеры даны в мм.
4. Изготовитель - предприятие почтовый ящик 101 Госкомитета по химии при С.М. СССР.
5. Данные по фильтрам ФП-200-59 приведены только для справок. В настоящее время фильтры ФП-200 заменены фильтрами ФП-300
6. Письмом № 10/106 от 17 января 1969 г. штаба г.о. выпуск фильтра ФП-200 прекращен

## Характеристика

| Наименование | Q м³/час | H мм в ст. | Коэффиц. подсоса | Коэффиц. проскока | Вес кг | Примеч. |
|---|---|---|---|---|---|---|
| ФП-200-59 | 200 | 105 | не более 0.1% | не более 0.0003 | ~80 | |
| 2ФП-200-59 | 400 | 90-105 | " | " | ~170 | |
| 3ФП-200-59 | 500-600 | 80-110 | " | " | ~271 | |

| | | | | |
|---|---|---|---|---|
| 1967 | Альбом типовых решений систем и устройств внутреннего оборудования сооружений гражданской обороны | Фильтры - поглотители ФП-200-59, 2ФП-200-59, 3ФП 200-59. производительностью 200, 400, 500,-600 м³/час. Общий вид и техническая характеристика | Типовой проект ТД К-М-1-67 Часть-II Раздел-III Внутреннее оборудование | Лист ОВ-III-25 |

Главапу Управление Моспроект-1 Мастерская №18

| | | | | |
|---|---|---|---|---|
| Гл. инж. упр | Кириллов | Исполнил | Метелкина | |
| Рук. мастерской | Савич | Копировал | Ефимьева | |
| Гл. конструктор | Салищев | Проверил | Укурова | |
| Рук. сектора | Цыплаков | Рук. сектора | Попов | |
| Гл. инж. пр-та | Цыплаков | Гл. инж. пр-та | Захарова | |

10274 44

ГАП Минаков
Рук. мастерской Кириллов
ГА конструктор Савич
Рук. сектора Саншев
Рук. сектора Цыпляков
ГА инж. пр-та Цыпляков
Исполнил Кириллов
Копировал Савич
Проверил Саншев
Рук. сектора Цыпляков
ГА инж. пр-та Цыпляков
Метелкина
Ефимьева
Укурова
Попов
Захарова

Главное управление Моспроект-1 мастерская №18

## Общий вид

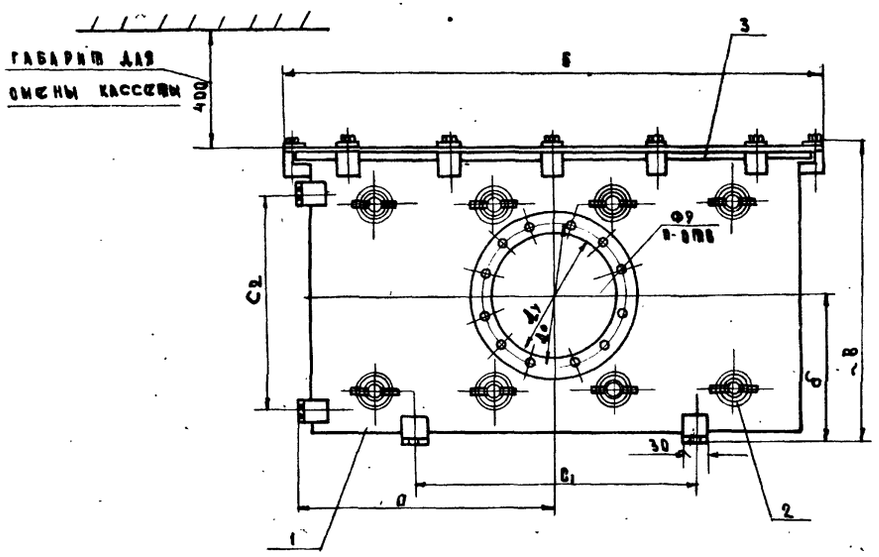


## Вид сбоку

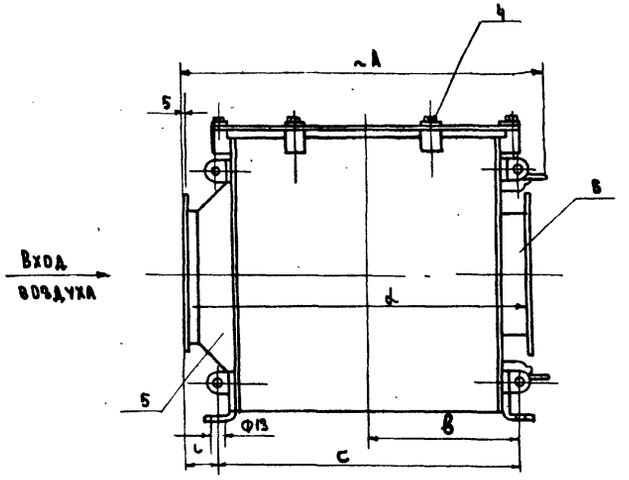


## Экспликация

| № п/п | Наименование |
|---|---|
| 1 | Корпус |
| 2 | Болт специальный |
| 3 | Крышка |
| 4 | Болт |
| 5 | Диффузор |
| 6 | Патрубок |

## Габаритная размеров

| № п/п | Индекс изделия | А | Б | В | d | С | $C_1$ | $C_2$ | а | б | в | ℓ | $Ф_у$ | $Ф_о$ | n | Кол-во кассет | Вес в кг. |
|---|---|---|---|---|---|---|---|---|---|---|---|---|---|---|---|---|---|
| 1 | ФМШ - 50/100 | 486 | 392 | 188 | 435 | 388 | 230 | 100 | 180 | 90 | 194 | 41 | 80 | 116 | 8 | 1 | 21.7 |
| 2 | ФМШ - 200/400 | 486 | 680 | 362 | 435 | 388 | 360 | 260 | 324 | 175 | 194 | 41 | 150 | 185 | 12 | 4 | 79.5 |

*) Вес взят без заглушек

## Техническая характеристика:

| № п/п | Наименование \ Тип фильтра | ФМШ-50/100 | ФМШ-200/400 |
|---|---|---|---|
| 1 | Производительность $м^3$/час номинальная | 50 | 200 |
| 2 | Производительность $м^3$/час форсированная | 100 | 400 |
| 3 | Сопротивление кг/м² при номинальной производ. | 10 | 12 |
| 4 | Сопротивление кг/м² при форсирован. производ. | 25 | 30 |
| 5 | Тип кассеты | ФК-Г | ФК-Р |

Завод изготовитель - предприятие п/я 104 Госкомитета по химии Совета Министров СССР
Скопировано из альбома ВЧ 14262 КС-52 стр. 10

| | | | | |
|---|---|---|---|---|
| 1967 | Альбом типовых решений систем и устройств внутреннего оборудования сооружений гражданской обороны | Фильтр ФМШ 50/100; 200/400. Общий вид и техническая характеристика. | Типовой проект ГДК-Н-I-67 Часть II Раздел III Внутреннее оборудование | Лист 08-III-26 |

Объект 19-67-423

Арх. №

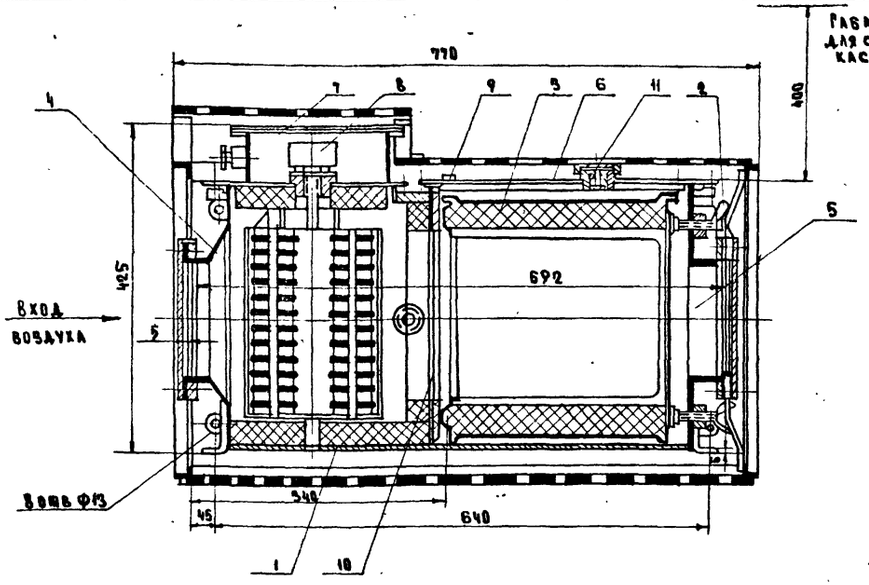


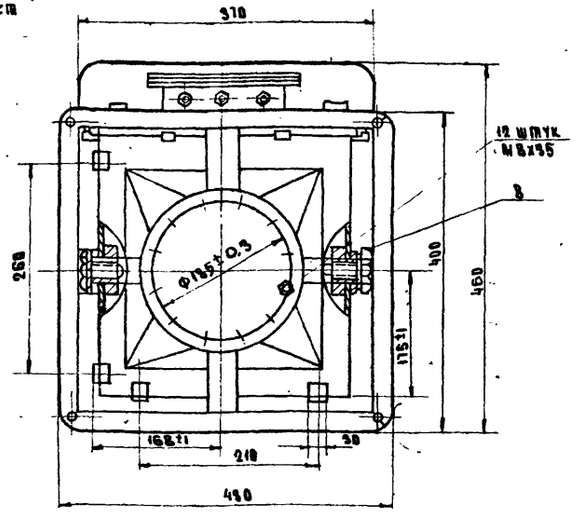


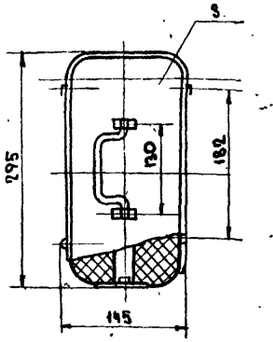


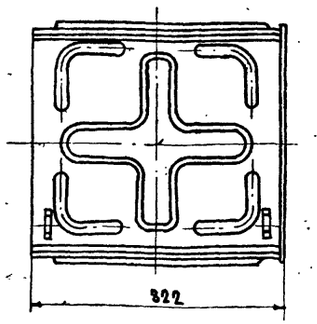


## Технические данные

1. Тип фильтра - прямоугольный, кассетный.
2. Производительность фильтра 200 м³/час.
3. Сопротивление фильтра току воздуха в холодном состоянии не более 40 мм. вод. ст.
4. Фильтр обеспечивает очистку воздуха от вредных примесей при температуре выходящего воздуха из кассет фильтра в пределах +100 ÷ 125°
5. Поддержание температуры в заданных пределах осуществляется путем включения и выключения электронагревателя посредством температурного реле типа ТР-200 М.
6. Регулировка термореле на его срабатываемость по отключению и включению электронагревателя в фильтре ФМТ-200 осуществляется потребителем фильтра после монтажа фильтра и вентсистемы в объекте при их пробном испытании.
7. Фильтр ФМТ-200 представляет собой металлический корпус (1), внутри которого размещаются две сменные кассеты прямоугольной формы (3) и электронагреватель (7) для нагрева воздуха.
8. Для входа и выхода воздуха корпус имеет с одной стороны диффузор, с другой - патрубок. Фланцы диффузора и патрубка при транспортировке и хранении фильтра закрываются заглушками на резиновых прокладках.
9. При установке фильтра в систему на объекте заглушки снимаются и к освобожденным фланцам корпуса подсоединяется воздуховод системы с обязательной установкой резиновых прокладок из термостойкой резины
10. До начала включения системы в действие, фильтр должен быть герметично изолирован от внешнего воздуха путем герметично закрытых клапанов, задвижек или дроссельных заслонок на системе воздуховода
11. Для включения фильтра в действие необходимо: открыть клапаны, задвижки или дроссельные заслонки в системе воздуховода, затем включить вентилятор с электронагревателем.
12. Фильтр должен быть предохранен от попадания в него капельно - жидкой влаги.
13. При остановках на длительное время фильтр должен быть отключен от системы вентиляции и от воздуха помещения с обеспечением полной его герметизации
14. Данные взяты из технического паспорта и инструкции по обслуживанию фильтра ФМТ-200 г.
15. Завод изготовитель - предприятие а/я 101 комитета по химии Совета Министров СССР
16. Скопировано из альбома в/4 14262 КВ-52 стр. 12

| Индекс изделия | Индекс кассеты | Кол-во кассет | Вес одной кассеты в кг. | Вес изделия с ограждением в кг | Вес изд. без ограждения и без заглушек в кг. | Мощность электронагревателя в квт. |
|---|---|---|---|---|---|---|
| ФМТ-200 | ФК-Г | 2 | 16,0 | 102,0 | 77 | 8,5 |

### Экспликация

| №№ п/п | Наименование |
|---|---|
| 1 | Корпус |
| 2 | Болт специальный |
| 3 | Кассета фильтрующая |
| 4 | Диффузор |
| 5 | Патрубок |
| 6 | Крышка фильтра |
| 7 | Крышка электронагревателя |
| 8 | Терморегулятор ТР-200 М |
| 9 | Болт М 10×25 |
| 10 | Перегородка |
| 11 | Гнездо под термометр |
| | |

| | | | | |
|---|---|---|---|---|
| Главапу Управление МОСПРОЕКТ-1 Мастерская №18 | Гл. инж. упр. Рук. мастерской | Кириллов | Исполнил | Метелкина |
| | Гл. конструктор | Савич | Копировал | Ефимьева |
| | Рук. сектора | Цыплаков | Проверил | Укурова |
| | Гл. инж. пр-та | Цыплаков | Рук. сектора | Попов |
| | | | Гл. инж. пр-та | Захарова |

| | | | | |
|---|---|---|---|---|
| 1967 | Альбом типовых решений систем и устройств внутреннего оборудования сооружений гражданской обороны | Фильтр ФМТ-200 г Общий вид и техническая характеристика | Типовой проект ТДК-Н-1-67 Часть-II Раздел-III Внутреннее оборудование | Лист 08-III-27 |

10274 46

Объект 19-67-423

Арх N

# Схема монтажа установки фильтров с верхним присоединением к системе вентиляции производительностью 300, 600 и 900 м³/час

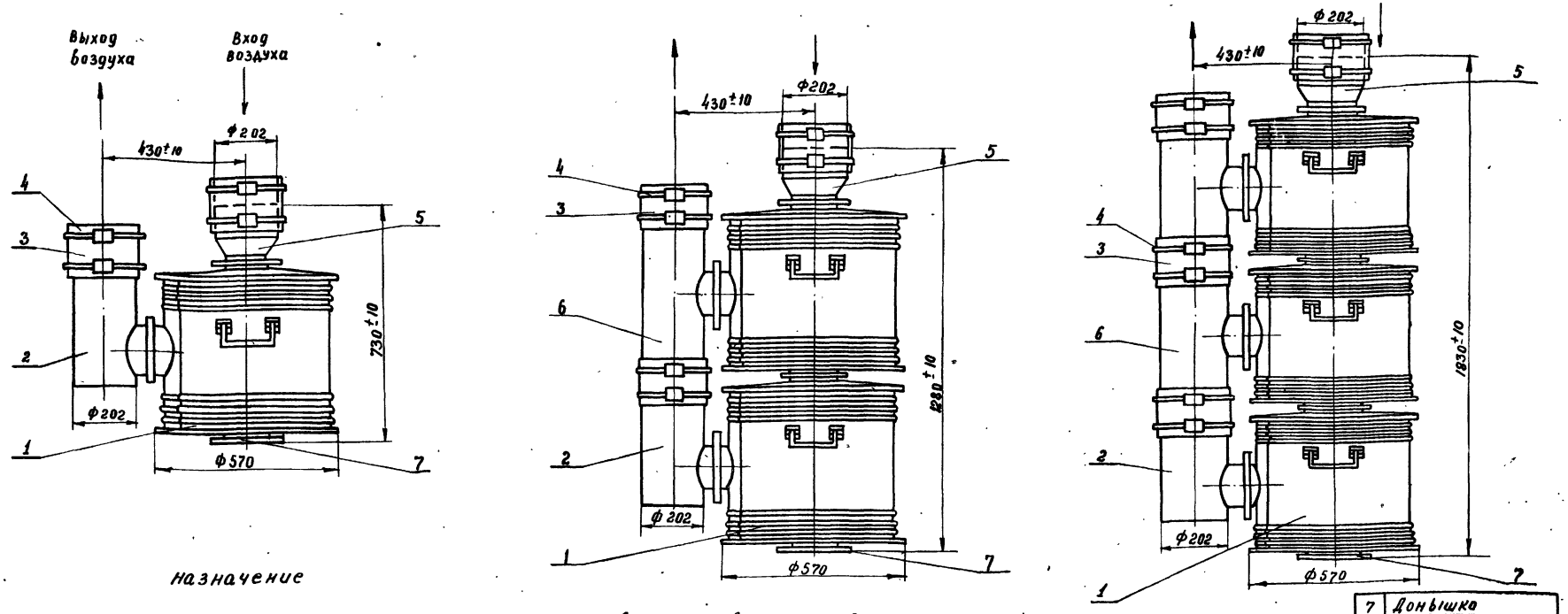


## Назначение

1. Фильтр поглотитель ФП-300 предназначается для очистки воздуха от вредных газов. Применяется в установках общей производительностью не более 900 м³/час.
2. Вход воздуха для очистки может производиться через верхнее или нижнее отверстие. Очищенный воздух выходит через боковое отверстие секции.

## Примечания

1. Фильтры ФП-300 могут монтироваться в колонки из 2х и 3х патронов. Монтаж в одной колонке более 3х патронов не рекомендуется. При заказе оборудования указывать из скольких патронов комплектовать колонки для получения соответствующих коллекторов.
2. Все размеры даны в мм.
3. Изготовитель - предприятие п/я 101 Госкомитета по химии при см. СССР.

| | |
|---|---|
| 7 | Донышко |
| 6 | Тройник |
| 5 | Стакан СБ2 |
| 4 | Хомут |
| 3 | Муфта |
| 2 | Патрубок |
| 1 | Фильтр-поглотитель ФП-300 |
| поз. | Наименование |

## Характеристика установок

| Установка фильтров | производ. м³/час. | сопротивл. мм. в ст. | Вес в кг |
|---|---|---|---|
| ФП-300 | 300 | 85 | 66.0 |
| 2ФП-300 | 600 | 85 | 130.0 |
| 3ФП-300 | 900 | 85 | 193.0 |

| | | | | |
|---|---|---|---|---|
| Гл. инж. упр. | Кириллов | Исполнил | Комочкина | |
| Рук. мастерской | Савич | Копировал | Ефимьева | |
| Гл. конструктор | Салищев | Проверил | Укурова | |
| Рук. сектора | Цыплаков | Рук. сектора | Попов | |
| Гл. инж. проекта | Цыплаков | Гл. инж. пр-та | Захарова | |

ГЛАВАПУ Управление Моспроект-1 Мастерская N 18

| | | | | |
|---|---|---|---|---|
| 1967 | Альбом типовых решений систем и устройств внутреннего оборудования сооружений гражданской обороны | Схема монтажа установки фильтров с верхним присоединением к системе вентиляции производительностью 300, 600 и 900 м³/час | Типовой проект ТДК-Н-1-67 Часть II Раздел III Внутреннее оборудование | Лист ОВ-III-28 |

10274 47

# Фильтро-вентиляционный агрегат ФВА-49 (ФВА-300)

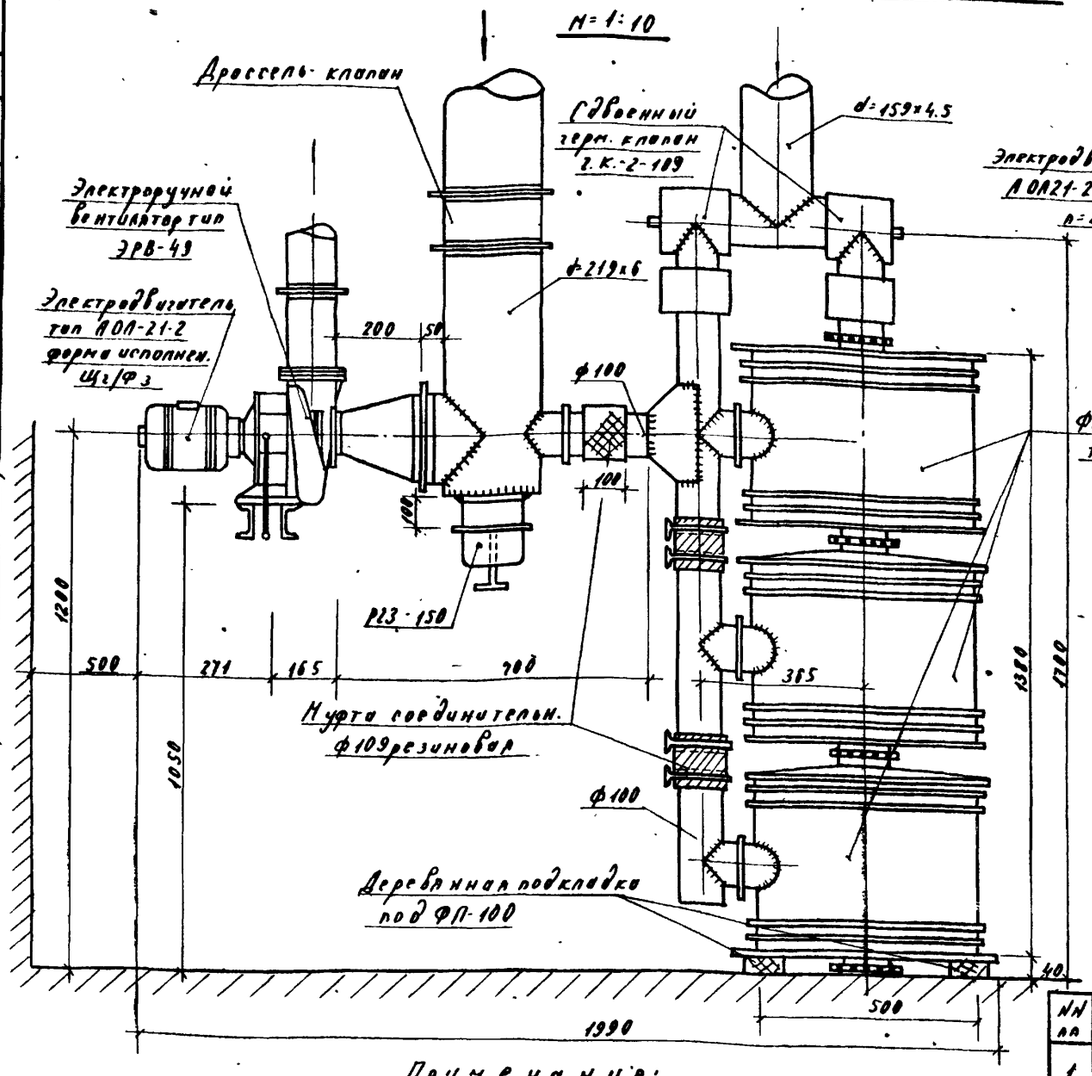


## Примечания:

1. Фильтро-вентиляционный агрегат ФВА-49 предназначен для вентиляции защищенных сооружений при режимах чистой вентиляции и фильтро-вентиляции и для создания внутреннего избыточного давления воздуха (подпора) в сооружениях.
2. Электро-ручной вентилятор ЭРВ-49 предназначен для работы в комплекте с ФВА-49 и для режима чистой вентиляции.
3. Производительность ФВА-49 по режиму чистой вентиляции 400-450 м³/час, по режиму фильтро-вентиляции 300 м³/час.
4. Настоящий чертеж выполнен на основании технических условий, составленных техническим отделом Ижевской детской трудовой колонии и справочника по вентиляторам Рысина, издание 1955 г.
5. Все размеры даны в мм.

## Электро-ручной вентилятор ЭРВ-49.



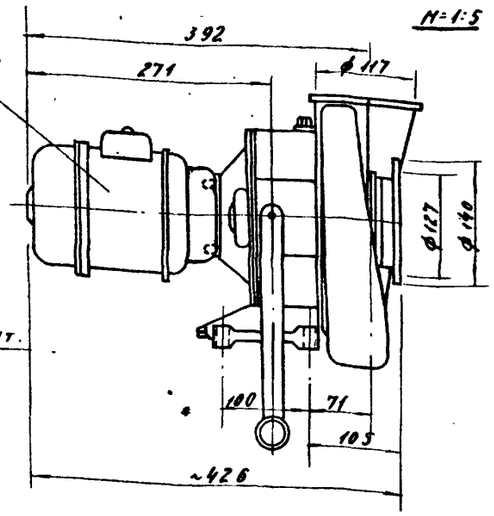


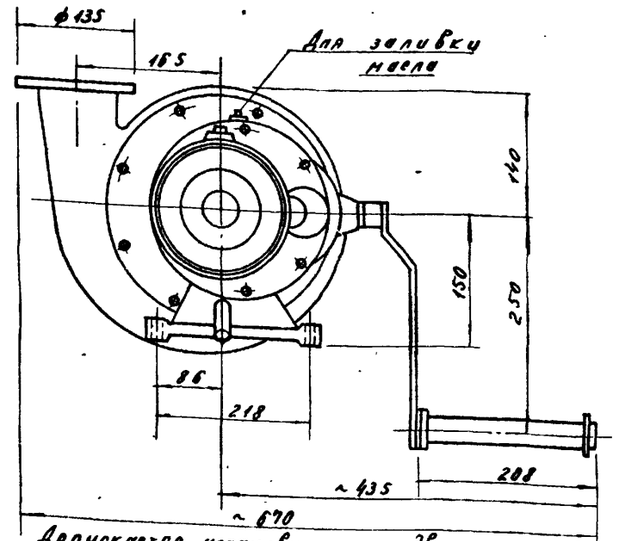


Допускается установка электро-двигателя типа АПТ-21-2
Чистый вес изделия без электродвигателя - 12,07 кг.
с электродвигателем типа АОЛ-21-2 19,67 кг
с электродвигателем типа АПТ-21-2 20,083 кг
Изготовитель: НКВД РСФСР Ижевская детская трудовая колония - ст. „Ижма" Ярославской ж.д.

### План разбивки отверстий под болты М 1:5

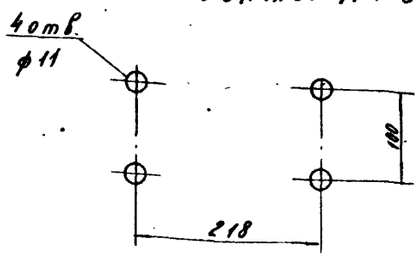


### Характеристика

| №№ пп | Наименование | Единица измерения | Кол-во |
|---|---|---|---|
| 1 | Полный напор при производительности 200 м³/час | мм. в. ст. | 95 |
| 2 | Полный напор при производительности 300 м³/час | мм. в. ст. | 85 |
| 3 | Коэффициент полезного действия в диапазоне произв. от 200 до 350 м³/час максимальн | % | 63 |
| 4 | Число оборотов ротора | об/мин | 2800 |
| 5 | Нормальное число оборотов рукоятки | об/мин | 45-47 |
| 6 | Число людей, вращающих рукоятку | — | — |
| | - при производительности до 200 м³/час | человек | 1 |
| | - при производительности свыше 200 м³/час | человек | 2 |
| 7 | Эл. двигатель 3х фазный асинхронный с короткозамкнутым ротором | | |
| | тип АОЛ 21-2; мощность | квт | 0.4 |
| | Асинхронное числа оборотов | об/мин | 2800 |
| 8 | Напряжение | Вольт | 220/380 |

### Аэродинамическая характеристика

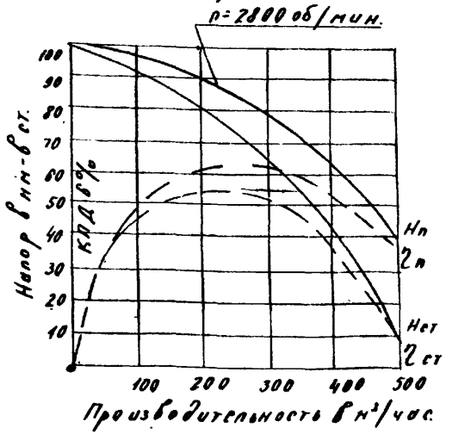


Нп - полный напор вентилятора
Нст - статический напор вентилятора
ηп - полный КПД вентилятора
ηст - статический КПД вентилятора

копия с альбома „КС-51" стр. 4 в/ч 14262.

Гл. инж. упр. по... Куриллов
Рук. мастерской Сабич
Гл. конструктор Сапичев
Рук. сектора Шиляков
Гл. инж. проекта Шиляков
Гл. в АПУ Управление Моспроект-1 Мастерская №18
Исполнил Колчурова Проверил Рук. сектора Гл. инж. пр-та
Нетелкина Лавлакова Жукова Попов Захарова

Объект 19-67-423

Арх.

## Общий вид

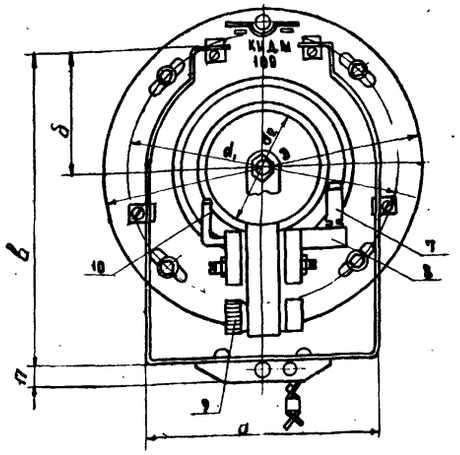


## Вид сбоку

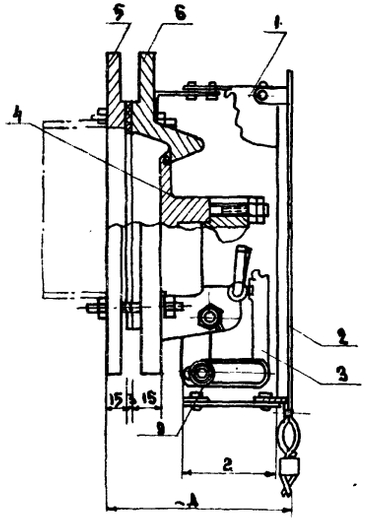


### Экспликация

| № п/п | Наименование |
|---|---|
| 1 | Ограждение, предохраняющее КИДМ от механических воздействий |
| 2 | Крышка |
| 3 | Рычаг |
| 4 | Тарель |
| 5 | Фланец |
| 6 | Корпус |
| 7 | Ручка фиксатора |
| 8 | Фиксатор |
| 9 | Противовес |
| 10 | Рычаг запорный |

### Таблица размеров

| Обозначение | Ø | $d_1$ | $d_2$ | $d_3$ | а | б | в | г | д | Вес кг |
|---|---|---|---|---|---|---|---|---|---|---|
| КИДМ-100 КИДМ-100 | 200 | 170 | 70 | 110 | 143 | 80 | 196 | 65 | 115 | ~4.0 |
| КИДМ-150 КИДМ-150А | 275 | 240 | 115 | 154 | 168 | 105 | 262 | 85 | 145 | ~6.5 |
| КИДМ-200 КИДМ-200А | 320 | 280 | 170 | 220 | 148 | 125 | 298 | 100 | 110 | 8.5 |
| КИДМ-300 КИДМ-300А | 385 | 358 | 270 | 327 | 168 | 185 | 428 | 152 | 210 | ~10.5 |

### Техническая характеристика

1. Клапаны избыточного давления (КИДМ) предназначены для автоматического поддержания постоянного избыточного давления в смежных помещениях и для перетекания воздуха из одного помещения в другое только в одном направлении.
2. Клапан срабатывает (открывается) за счет усилия, создаваемого избыточным давлением на поверхность тарели (4). После выравнивания или достижения установленного значения перепада давлений клапан, под действием силы тяжести противовеса (9) закрепленного в прорези рычага закрывается.
3. Настройка клапана на автоматическое срабатывание (от 5 до 20 мм. вод. ст) обеспечивается путем помещения противовеса вдоль прорези рычага.
4. При необходимости герметизации клапана КИДМ запирается поворотом рычага (10). и фиксируется с помощью фиксатора (7)
5. КИДМ имеют два исполнения - обычное (КИДМ-100) и антикоррозийное (КИДМ-100А)
6. Крепление клапана производится (болтами) к стальному фланцу, приваривaемому к воздуховоду (закладной).
7. Вертикальность установки клапана в пределах ±3°.
8. Разработчик - БПК и ТП ВНИИСТ
9. Изготовитель - п/я 210 г. Днепропетровск.

| | | | | |
|---|---|---|---|---|
| 1967 | Альбом типовых решений систем и устройств внутреннего оборудования сооружений гражданской обороны | Клапаны избыточного давления КИДМ d=100, 150, 200, 300. Общий вид, таблица размеров, техническая характеристика | Типовой проект ТДК-Н-1-67. Часть II. Раздел III. Внутреннее оборудование | Лист ОВ-III-30 |

Главапу Управление МОСПРОЕКТ-1 Мастерская №18

| | | | |
|---|---|---|---|
| Гл. инж. упр | Кириллов | Исполнил | Комочкина |
| Рук. мастерской | Савич | Копировал | Ефимьева |
| Гл. конструктор | Салищев | Проверил | Укурова |
| Рук. сектора | Цыплаков | Рук. сектора | Попов |
| Гл. инж. проекта | Цыплаков | Гл. инж. пр. | Захарова |

10274 49

## Установка двух масляных фильтров

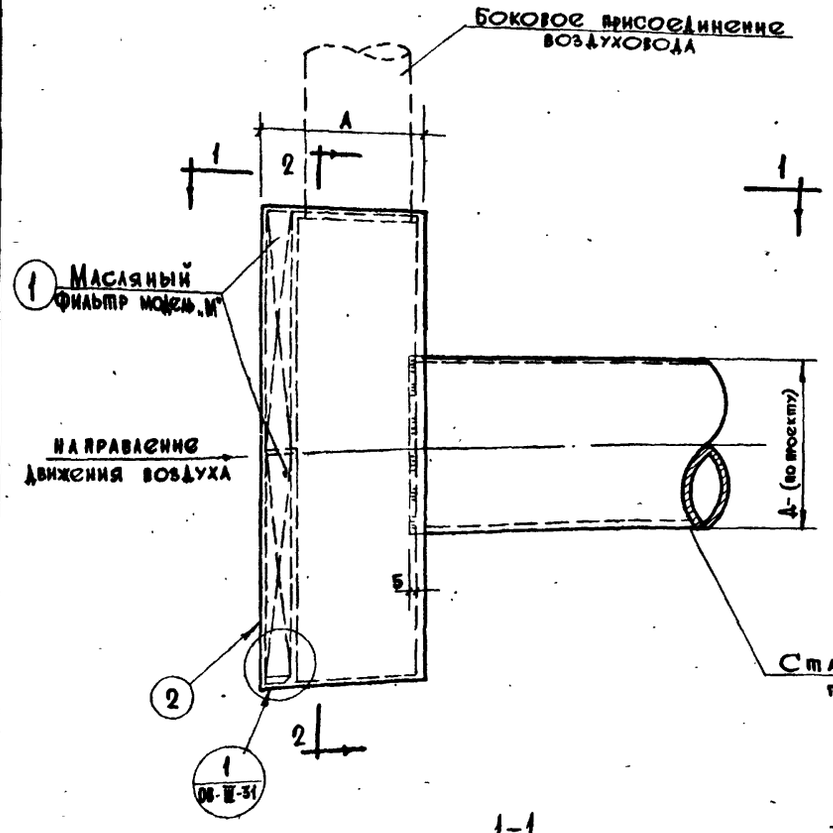


## 2-2

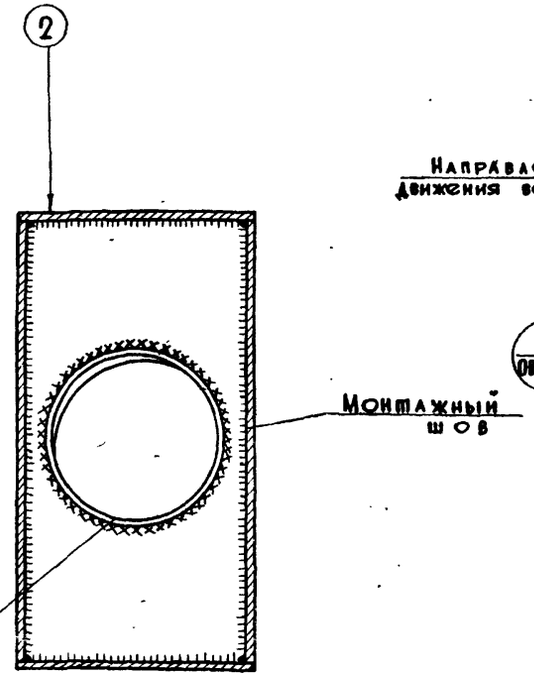


## Установка одного масляного фильтра

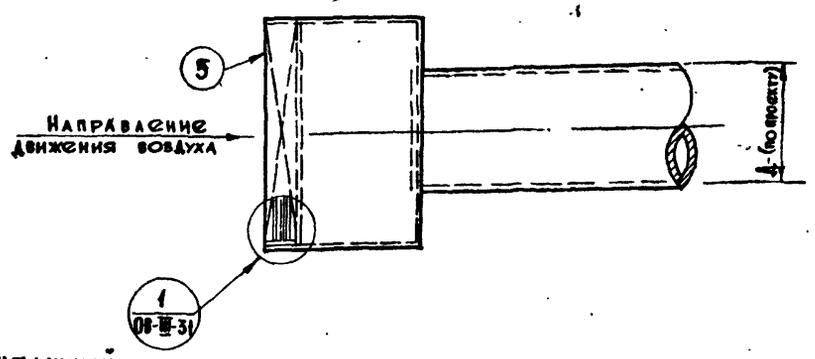


## 1-1

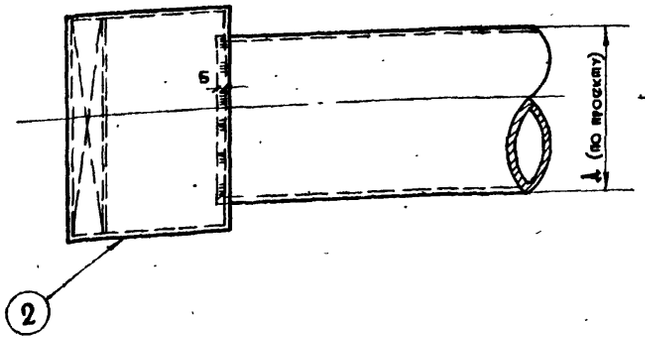


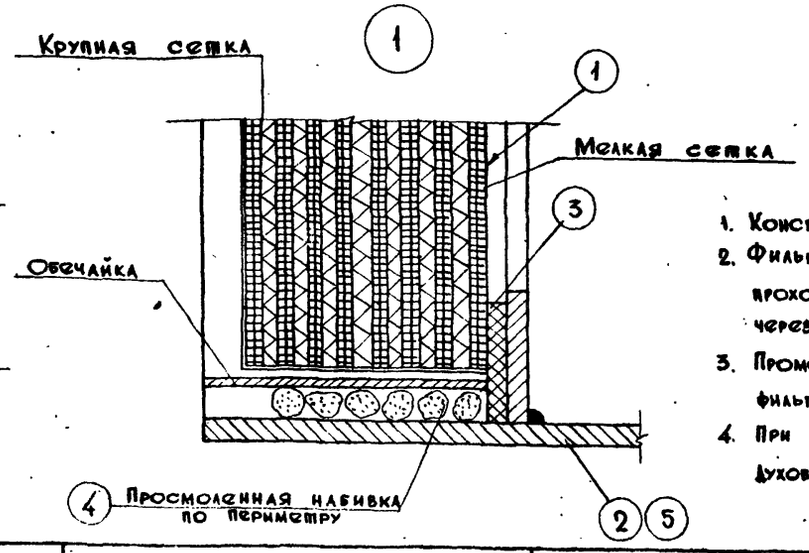


### Расход материалов на изделие

| Тип коробки | N N поз. | Наименование | Кол-во | Материал | Вес в кг. Ед. | Вес в кг. Общ. | Примечан |
|---|---|---|---|---|---|---|---|
| Установка 2х масляных фильтров | 1 | Противопыльный масляный фильтр „модели „М" | 2 | изд | 10.0 | 20.0 | с обоймой |
| | 2 | Коробка | 1 | металл | 46.2 | 46.2 | |
| | 3 | Пористая резина (лента 25×4) | 3.2 п.м | резина | — | — | |
| | 4 | Просмоленная набивка мягкая | 18.0 п.м. | веревка | — | — | |
| Установка одного масляного фильтра | 1 | Противопыльный масляный фильтр, модель „М" | 1 | изд | 10.0 | 10.0 | с обоймой |
| | 5 | Коробка | 1 | металл | 27.8 | 28.50 | |
| | 3 | Пористая резина (лента 25×4) | 2.2 п.м | резина | — | — | |
| | 4 | Просмоленная набивка | 11.0 п.м. | веревка | — | — | |

### Примечания:

1. Конструкция коробки дана на листе ОВ-III-32.
2. Фильтры устанавливаются так, чтобы воздух проходил сначала через крупную, а затем через мелкую сетку.
3. Промежутки между стенками коробки и обечайкой фильтра забиваются просмоленной набивкой.
4. При необходимости бокового присоединения воздуховода размер „А" устанавливается проектом.

| | | | | |
|---|---|---|---|---|
| 1967 | Альбом типовых решений систем и устройств внутреннего оборудования сооружений гражданской обороны | Установка масляных фильтров в камере | Типовой проект ТДК-И-1-67 Часть-I Раздел II Внутреннее оборудование | Лист 1 ОВ-III-31 |

Глав АПУ Управление „МОСПРОЕКТ-1" мастерская N 18

Гл. инж. управления — Рук мастерской — Гл. технолог — Гл. конструктор — Рук. сектора
Кириллов Е.А. — Савич В.С. — Кудумбеков Б.Г. — Салищев Г.Б. — Попов
Гл. инж. пр-та — Вед. инженер — Исполнил — Копировала — Проверил
Цыплаков — Гончарова — Мартынова — Чигарева — Гончарова

10274 50

## Коробка для двух масляных фильтров

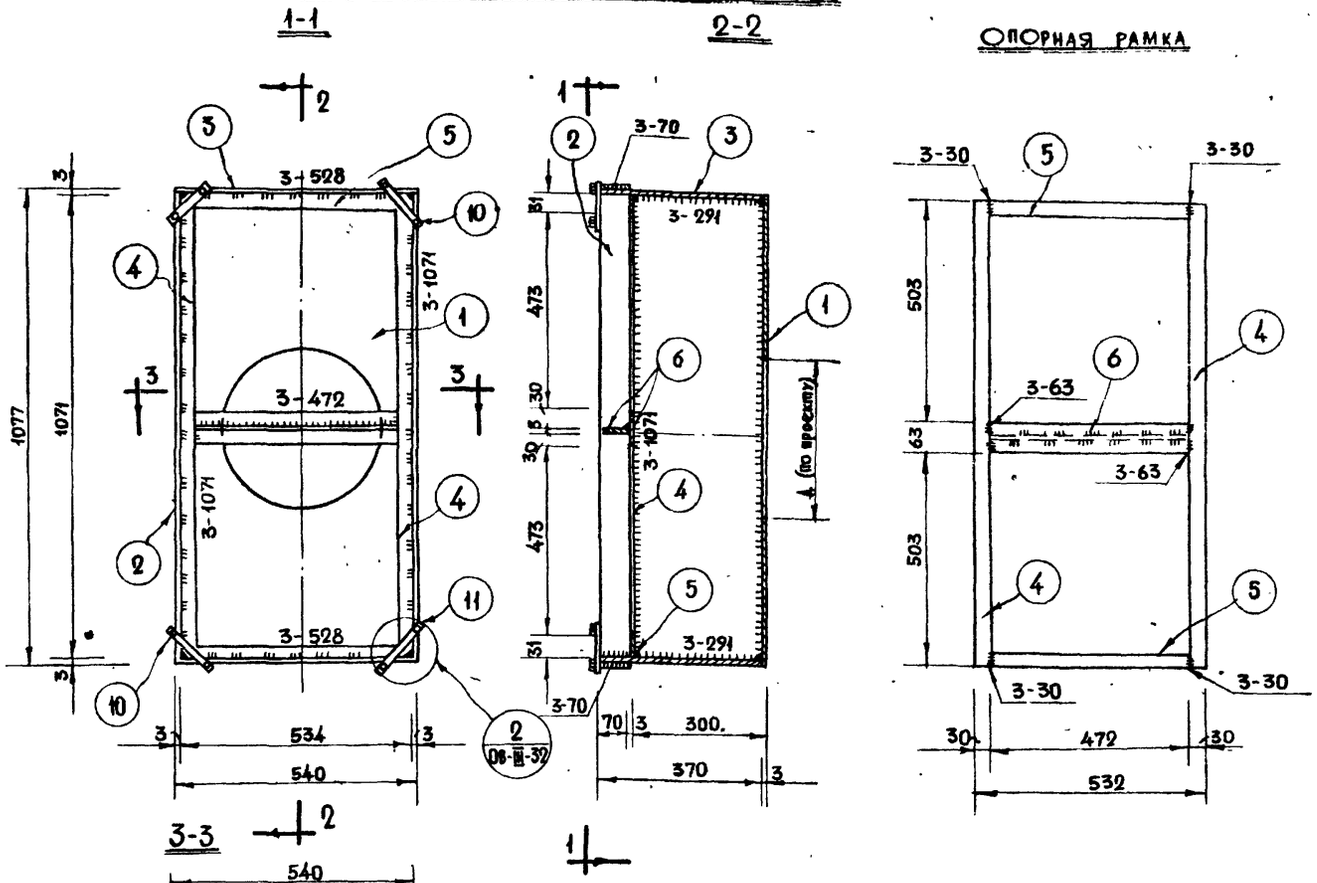


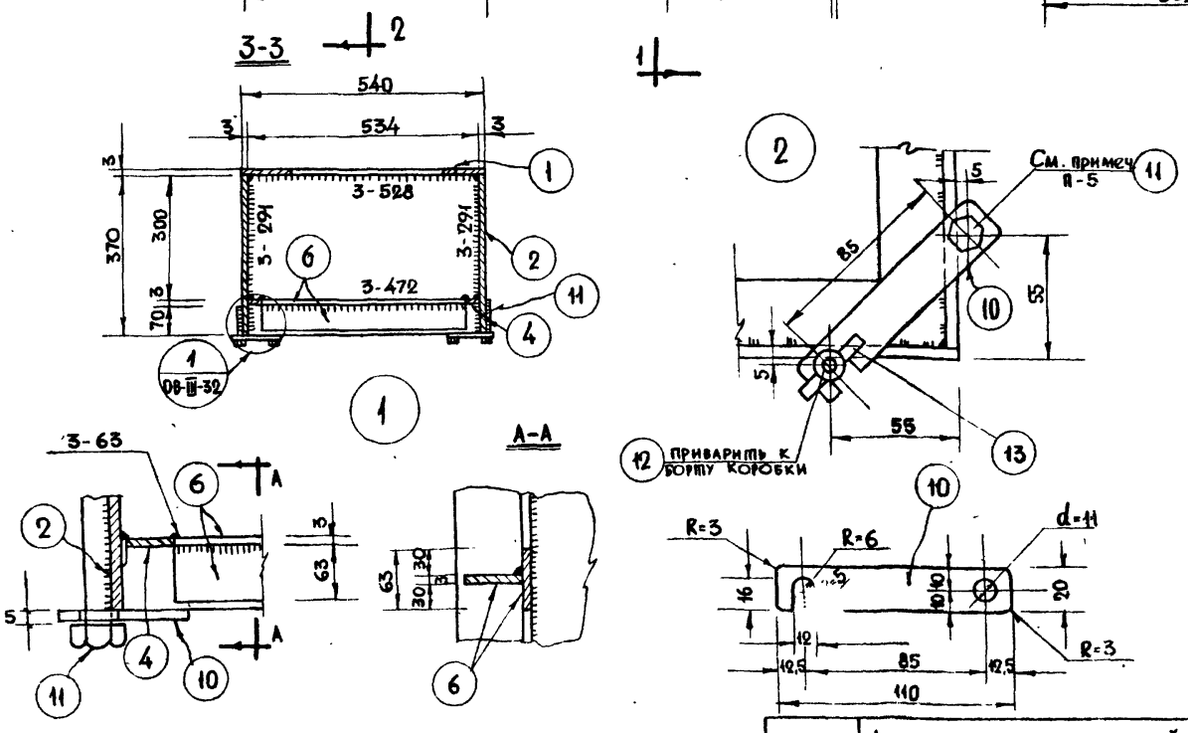


## Коробка для одного масляного фильтра

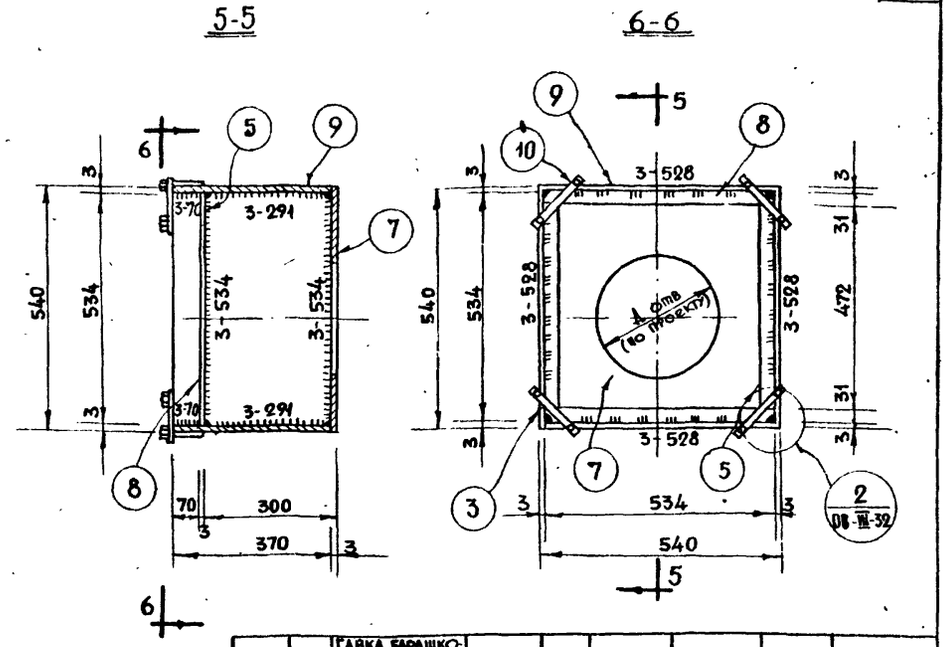


### Примечания:

1. Сварку производить электродами Э-42А ГОСТ 9467-60.
2. Все сварные швы приняты высотой 3мм.
3. Отверстие в коробках вырезается по диаметру трубы по месту.
4. Все швы должны быть плотными.
5. На болт поз. (11) надеть защелку поз. (10); затем болт приварить к борту коробки с двух сторон, $h_{шва}$=3мм, $l$=90мм.
6. Все сварочные работы производить по СНИП III.В-5-62.
7. Диаметр отверстия в элементах поз. (1) или (7) принимается по проекту.

| Марка | N N поз. | Сечение мм | Длина мм | Кол-во штук | Вес в кг: 1 поз. | Вес в кг: Всех | Вес марки кг | Примечан. |
|---|---|---|---|---|---|---|---|---|
| Коробка для одного масляного фильтра | 13 | Гайка барашковая М=10 | | 4 | | 0,6 | 28.5 | |
| | 12 | Шпилька М=10 | 80 | 4 | | | | |
| | 11 | Болт М=10 | 100 | 4 | | | | |
| | 10 | - 20×4 | 110 | 4 | 0.065 | 0.26 | | |
| | 8 | - 30×3 | 532 | 2 | 0.4 | 0.8 | | |
| | 5 | - 30×3 | 472 | 2 | 0.35 | 0.7 | | |
| | 9 | - 370×3 | 534 | 2 | 4.65 | 9.3 | | |
| | 3 | - 370×3 | 540 | 2 | 4.7 | 9.4 | | |
| | 7 | - 540×3 | 540 | 1 | 6.9 | 6.9 | | |
| Коробка для двух масляных фильтров | 13 | Гайка барашковая М=10 | | 4 | | 0.6 | 46.6 | |
| | 12 | Шпилька М-10 | 80 | 4 | | | | |
| | 11 | Болт М-10 | 100 | 4 | | | | |
| | 10 | - 20×4 | 110 | 4 | 0.065 | 0.26 | | |
| | 6 | - 63×3 | 472 | 2 | 0.7 | 1.4 | | |
| | 5 | - 30×3 | 472 | 2 | 0.35 | 0.7 | | |
| | 4 | - 30×3 | 1069 | 2 | 0.75 | 1.5 | | |
| | 3 | - 370×3 | 540 | 2 | 4.7 | 9.4 | | |
| | 2 | - 370×3 | 1070 | 2 | 9.3 | 18.6 | | |
| | 1 | - 540×3 | 1077 | 1 | 13.7 | 13.7 | | |

Спецификация

| | | | | |
|---|---|---|---|---|
| 1967 | Альбом типовых решений систем и устройств внутреннего оборудования сооружений гражданской обороны | Металлические коробки для установки масляных фильтров в камере. | Типовой проект ТДК-Н-1-67 Часть-II Раздел-III Внутреннее оборудование | Лист N ОВ-III-52 |

Глав АПУ Управление МОСПРОЕКТ-1 Мастерская N 18

Гл. инж. управления Кириллов Е.А. | Гл. инж. пр-та Цыплаков
Рук. мастерской Савич В.С. | Вед. инженер Гончарова
Гл. технолог Кулумбеков Б.Г. | Исполнил Мартынова
Рук. сектора Салищев Г.Б. | Копировал Чигарева
Попов | Проверил Гончарова

10274 51

Объект

19-67-423

Арх. N

| | | |
|---|---|---|
| Гл. инж. проекта | Кириллов Е.А | |
| Вед. инженер | Савич | |
| Исполнил | Кулумбеков | Гусев |
| Копировал | Салищев | Чигарева |
| Проверил | Попов | Гончарова |
| Гл. инж. управления | | Цыплаков |
| Рук. мастерской | | Гончарова |
| Гл. технолог | | |
| Гл. конструктор | | |
| Рук. сектора | | |

Главупу Управление Моспроект-1 мастерская N 18

СПР. N 51

## Вариант 1

1-1

Вариант с одним масляным фильтром

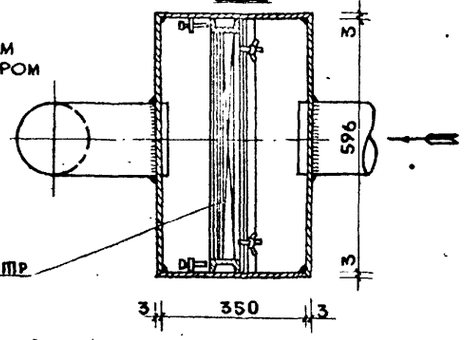


1-1

Вариант с двумя масляными фильтрами

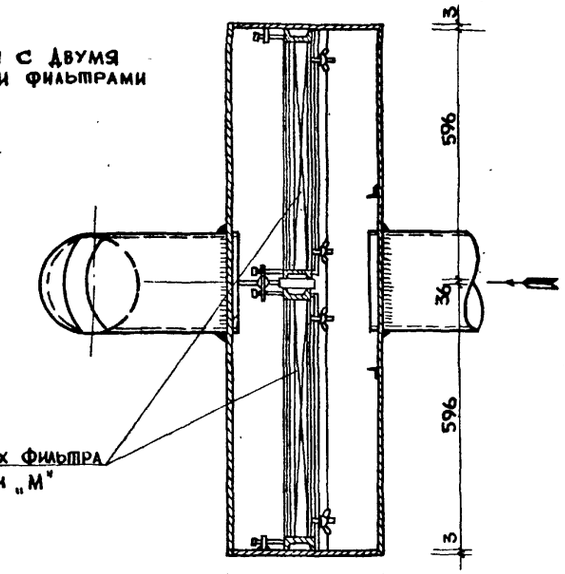


План

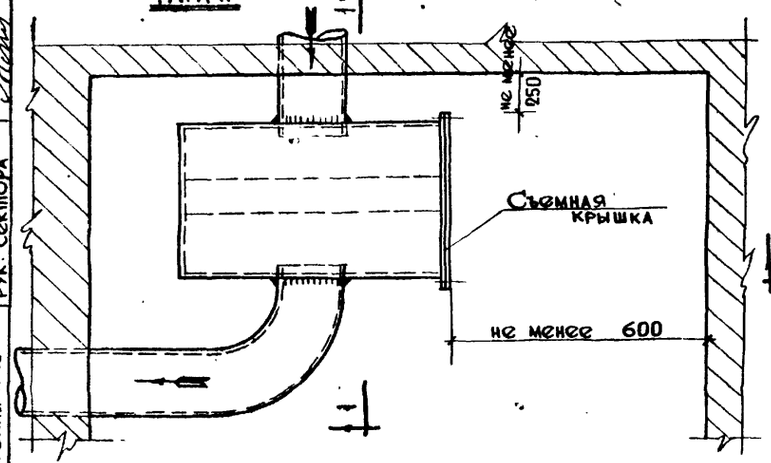


## Вариант 2

2-2

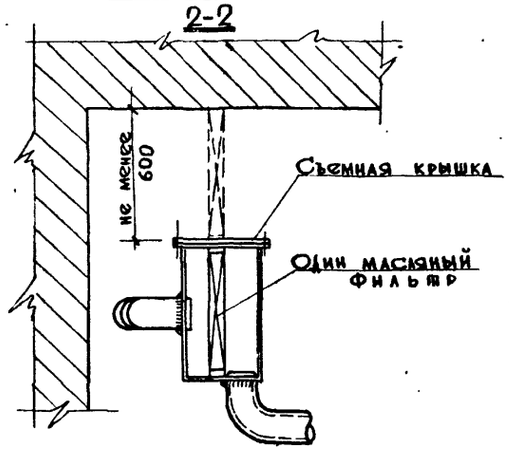


2-2

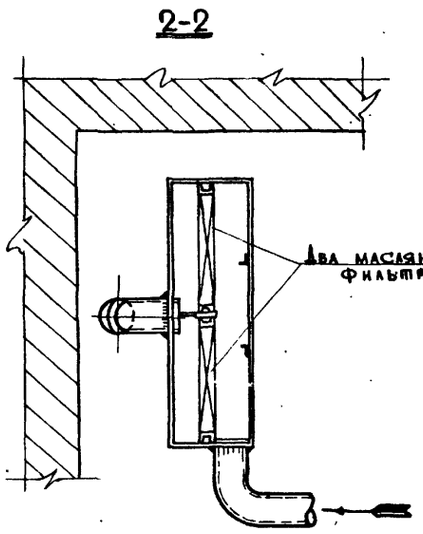


План

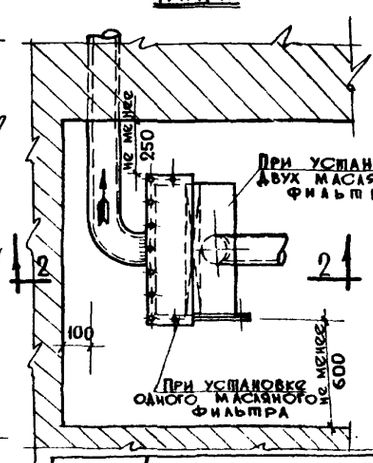


## Вариант 3

3-3

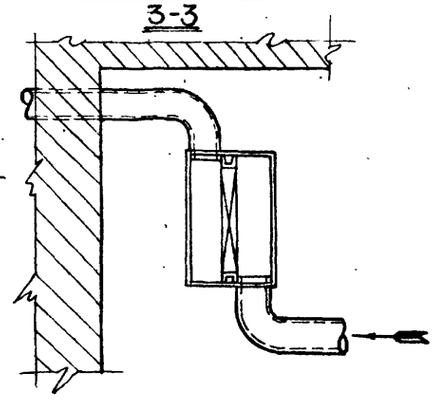

3-3

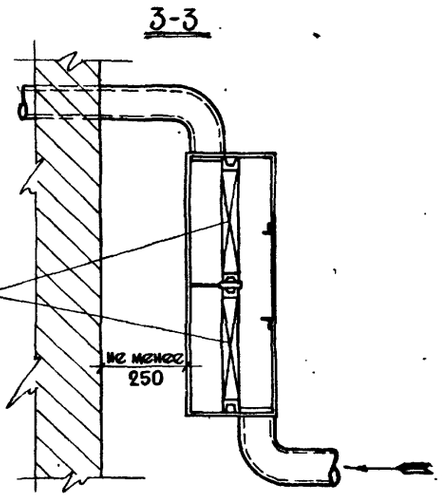


План

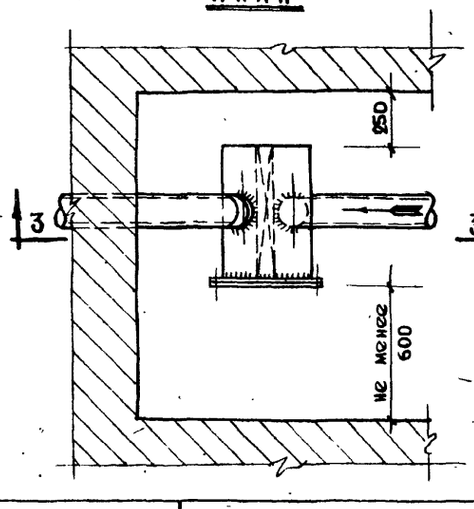


## Вариант 4

4-4

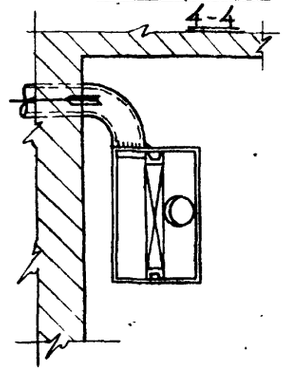

4-4

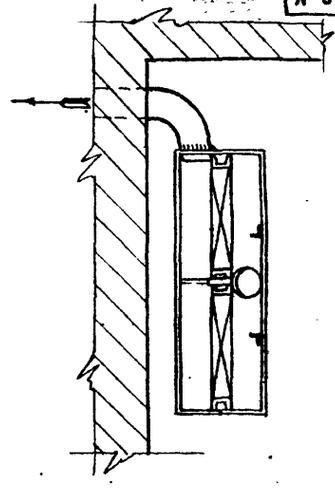

План

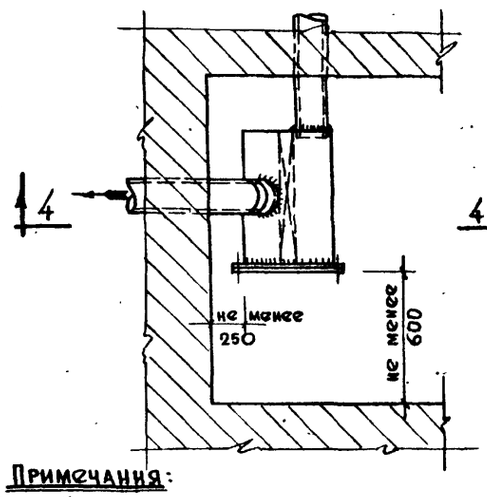


### Примечания:

1. Обечайка с масляным фильтром вставляется в корпус коробки, после чего прижимается четырьмя болтами.
2. Коробку для установки одного масляного фильтра см. лист ОВ-Ш-34
3. Коробку для установки двух масляных фильтров см. лист ОВ-Ш-35
4. Обечайка дана на 1 листе ОВ-Ш-36
5. Отверстия в коробках вырезаются по диаметру трубы по проекту.

| | | | | |
|---|---|---|---|---|
| 1967 | Альбом типовых решений систем и устройств внутреннего оборудования сооружений гражданской обороны | Установка коробки масляного фильтра Варианты 1, 2, 3 и 4 | Типовой проект ТДК-Н-1-67 часть-II Раздел-III. Внутреннее оборудование | Лист N ОВ-Ш-33 |

10274 52

Объект 19-67-423

Арх. N

Глав АПУ Управление МОСПРОЕКТ-1 мастерская N 18

Гл. инж. управлен. Кириллов; Рук. мастерской Савич; Гл. технолог Кулумбеков; Гл. конструктор Салищев; Рук. сектора Попов

Гл. инж. пр-та Цыплаков; Вед. инженер Укурова; Исполнил Бревдо; Копировала Чигарева; Проверил Гончарова

## Вид по стрелке „А" без поз. 4

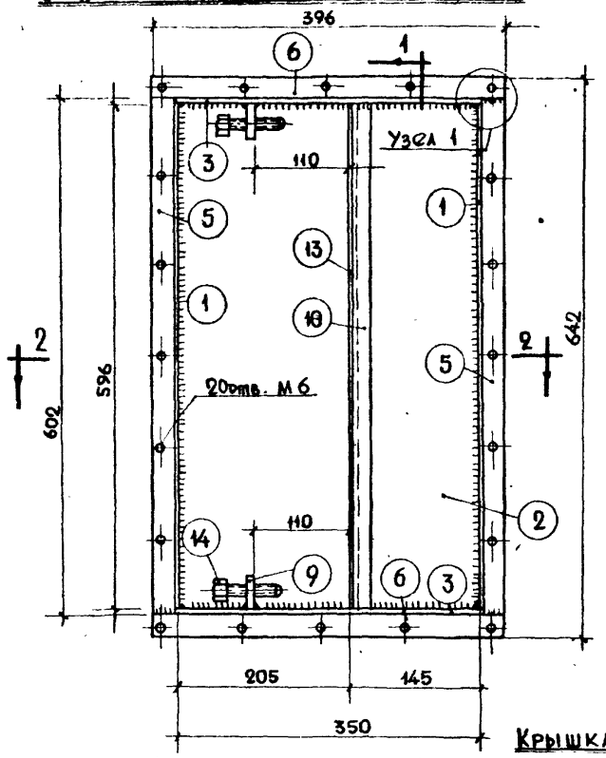


## Сечение 1-1

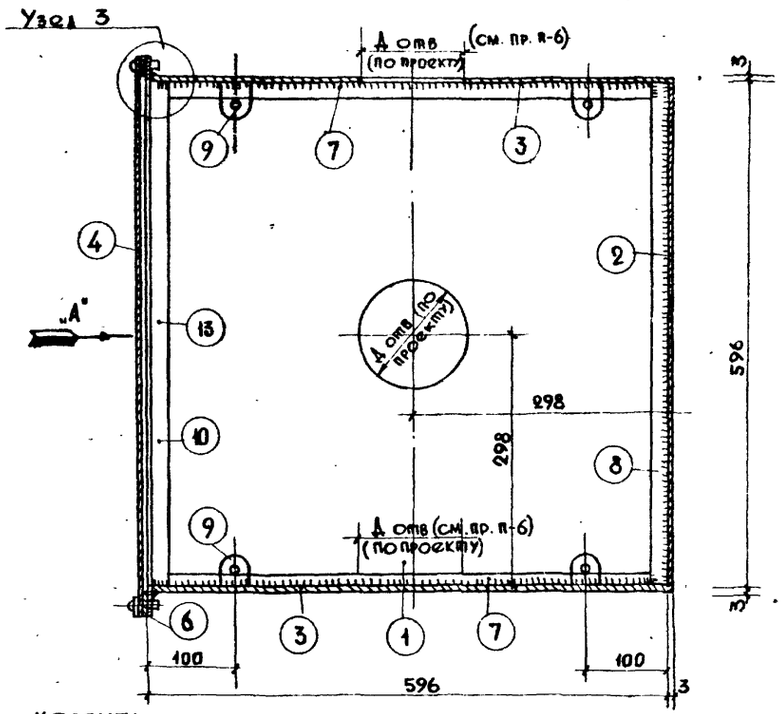


## Сечение 2-2

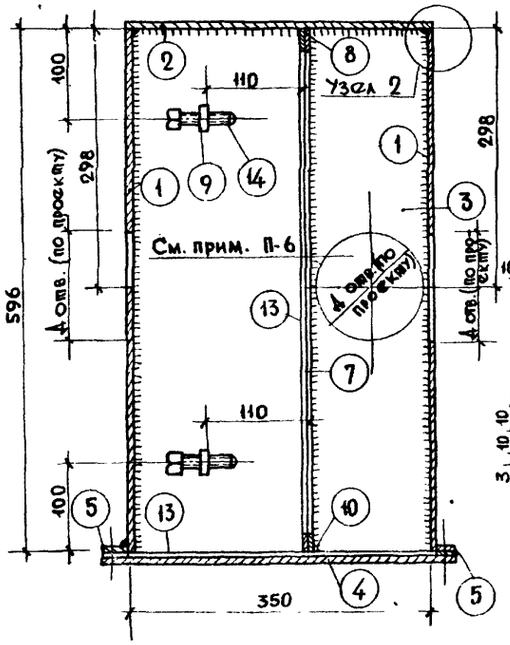


## Крышка корпуса коробки

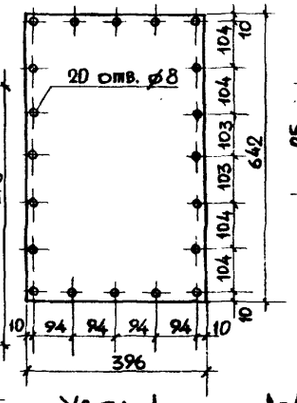


## Упор болта

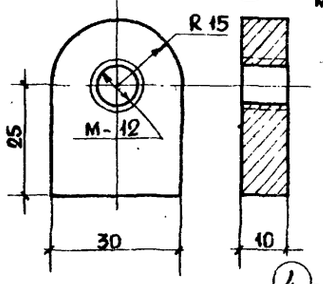


## Узел 2

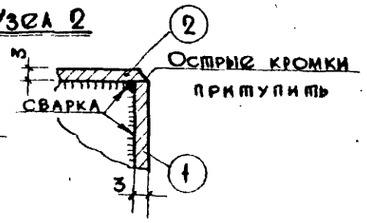


## Узел 3

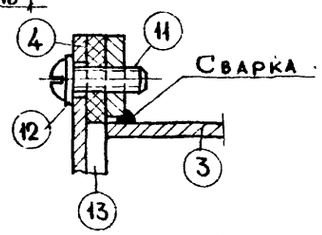


## Узел 1

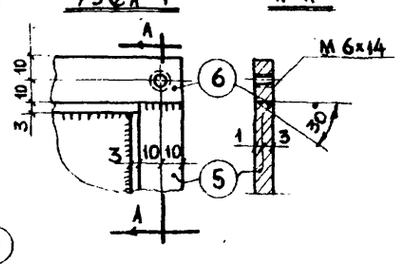


## Спецификация металла

| N N поз. | Профиль сечение | Длина мм | Колич. шт. | Вес 1 поз /кг/ | Общий вес /кг/ |
|---|---|---|---|---|---|
| 1 | Сталь тонколистовая 596×3 | 596 | 2 | 8,40 | 16.80 |
| 2 | Сталь тонколистовая 596×3 | 356 | 1 | 4.90 | 4.90 |
| 3 | Сталь тонколистовая 356×3 | 599 | 2 | 5.00 | 10.00 |
| 4 | Сталь тонколистовая 396×3 | 642 | 1 | 5.90 | 5.90 |
| 5 | Полосовая сталь 20×4 | 600 | 2 | 0.38 | 0.76 |
| 6 | Полосовая сталь 20×4 | 396 | 2 | 0,25 | 0.50 |
| 7 | Полосовая сталь 20×4 | 558 | 2 | 0.35 | 0.70 |
| 8 | Полосовая сталь 20×4 | 596 | 1 | 0,37 | 0,37 |
| 9 | Полосовая сталь 30×10 | 40 | 4 | 0,09 | 0.38 |
| 10 | L 20×20×3 | 596 | 1 | 0.53 | 0.53 |
| 11 | Винт М6×14 ГОСТ 1489-62 | — | 20 | 0.004 | 0.08 |
| 12 | Шайба чистая ГОСТ 9065-59 ⌀6 δ-1.5 | — | 20 | 0,0014 | 0.028 |
| 13 | Прокладка из пористой резины 20×5 ГОСТ 6467-57 | 4290 | 1 | — | 0,70 |
| 14 | Болт М12×60 ГОСТ 7798-62 | — | 4 | 0.068 | 0.27 |

Общий вес 41,92 кг.

Вес наплавленного металла не учтён

## Выборка металла

| N N п.п. | Профиль | Общая длина м | Вес 1 м (м²) кг | Общий вес кг | ГОСТ |
|---|---|---|---|---|---|
| 1 | Сталь тонколистовая 600×3 | 1.55 | (23.55) | 21.90 | 3680-57 |
| 2 | Сталь тонколистовая 400×3 | 0.65 | (23.55) | 6.12 | |
| 3 | Сталь тонколистовая 360×3 | 1.20 | (23.55) | 10.12 | |
| | | | | | |
| 4 | Полосовая сталь 20×4 | 3.75 | 0.63 | 2.36 | 103-57 |
| 5 | Полосовая сталь 30×10 | 0.16 | 2.36 | 0.38 | |
| 6 | L 20×20×3 | 0.60 | 0.89 | 0.53 | 8509-57 |

## Примечания:

1. В элементах ⑤⑥ просверлить 20 отв. с резьбой М6.
2. Соединение элементов производить на сварке электродом марки Э-42 сплошным швом h=3 мм.
3. Коробку после изготовления покрасить Кузбасским лаком со всех сторон.
4. Установку коробки масляного фильтра см. лист ОВ-III-33.
5. Диаметр отверстия в элементах ① или ③ ставится при привязке.
6. Отв. в элем. ③ вырезаются по вариантам 3 и 4 см. лист ОВ-III-33

| | | | | |
|---|---|---|---|---|
| 1967 | Альбом типовых решений систем и устройств внутреннего оборудования сооружений гражданской обороны | Металлическая коробка для установки масляного фильтра на воздуховоде | Типовой проект ТДК-Н-1-67 Часть-II Раздел-III Внутреннее оборудование | Лист N ОВ-III-34 |

10274 53

Объект 19-67-423

Арх. N

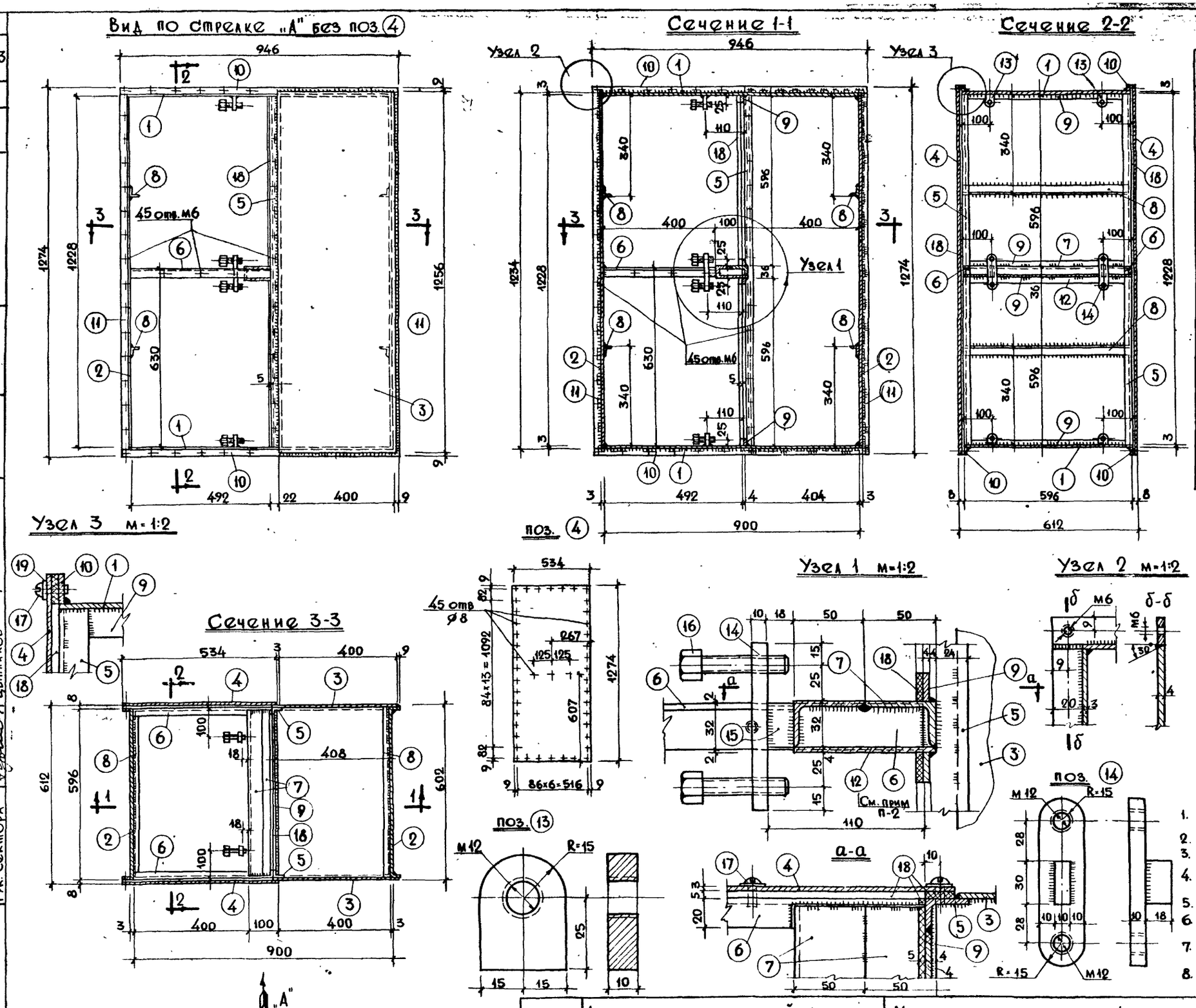


## Спецификация

| N N поз. | Материал издел. | Сечение мм | Длина мм | Кол. поз. | Вес в кг. одной поз. | Вес в кг. всех поз. |
|---|---|---|---|---|---|---|
| 1 | Сталь тонколистов. | 596×3 | 906 | 2 | 12.70 | 25.40 |
| 2 | | 596×3 | 1228 | 2 | 17.25 | 34.50 |
| 3 | | 400×3 | 1256 | 2 | 11.80 | 23,60 |
| 4 | | 534×3 | 1274 | 2 | 16.00 | 32.00 |
| 5 | Сталь уголки неравнобокие | L32×20×4 | 1226 | 2 | 1.86 | 3.73 |
| 6 | | L32×20×4 | 490 | 2 | 0.75 | 1.50 |
| 7 | | L50×32×4 | 586 | 2 | 1.46 | 2.92 |
| 8 | | L32×20×4 | 596 | 4 | 0.90 | 3,60 |
| 9 | Сталь полосовая | -20×4 | 554 | 4 | 0.35 | 1.40 |
| 10 | | -20×4 | 946 | 4 | 0.60 | 2.40 |
| 11 | | -20×4 | 1232 | 4 | 0.78 | 3.12 |
| 12 | | -100×4 | 566 | 1 | 1.84 | 1.84 |
| 13 | | -30×10 | 40 | 4 | 0.095 | 0.38 |
| 14 | | -30×10 | 116 | 2 | 0.27 | 0.54 |
| 15 | | -30×10 | 18 | 2 | 0.04 | 0.08 |
| 16 | Болт | М 12×60 | | 8 | 0.068 | 0.544 |
| 17 | Винт | М 6×14 | | 90 | 0.004 | 0.36 |
| 19 | Шайба | ⌀6, δ=1,5 | | 90 | 0,0014 | 0.126 |
| 18 | Пористая резина 20×5 ГОСТ 6467-57 | | 12900 | 1 | — | 2.10 |
| | Вес наплавленного металла 2% | | | | | 2.70 |

Общий вес 142,83 кг

## Выборка металла

| N N п/п | Материал | Сечение мм | Длина м | Вес 1м (м²) кг | Общий вес кг | ГОСТ |
|---|---|---|---|---|---|---|
| 1 | Сталь тонколистовая | 600×3 | 6.75 | (23,55) | 95.37 | 3680-57 |
| 2 | | 400×3 | 2.55 | —"— | 24.02 | |
| 3 | Сталь уголки неравнобок. | 32×20×4 | 5.85 | 1.52 | 8.90 | 8510-57 |
| 4 | | 50×32×4 | 1.20 | 2,49 | 2.98 | |
| 5 | Сталь полосовая | 20×4 | 11.00 | 0.63 | 6.93 | 103-57* |
| 6 | | 30×10 | 0.45 | 2.36 | 1.06 | |
| 7 | | 100×4 | 0.60 | 3.14 | 1.88 | |
| 8 | Болт М 12×60 | | | | 0.544 | 7798-62 |
| 9 | Шайба чистая ⌀6 δ=1.5 | | | | 0.26 | 9065-59 |
| 10 | Винт М6×14 с полукр. годов. | | | | 0.360 | 1489-62 |

### Примечания:

1. Соединение элементов производить на сварке электродом марки Э-42 сплошным швом h=3мм.
2. Поз. 12 приваривается к поз. 7 в последн. очередь
3. Полка шир. 20мм в элем. поз. 6 вырезается на участке 92мм для примыкания поз. 7
4. Полка шир 20мм в элем. поз. 5 вырезается на участке 38мм для примыкания поз. 7 и 12
5. Острые кромки поз. 1, 2, 3, 4 притупить
6. Коробку после изготовления покрасить Кузбасским лаком со всех сторон.
7. Установку коробки масляного фильтра см. лист ОВ-III-33.
8. Расположение отверстий для воздуховодов на поз. 1, 2, 3 определяется проектом

| | | | | |
|---|---|---|---|---|
| 1967 | Альбом типовых решений систем и устройств внутреннего оборудования сооружений гражданской обороны | Металлическая коробка для установки двух масляных фильтров на воздуховоде. | Типовой проект ТДК-Н-1-67 Часть-II. Раздел-III. Внутреннее оборудование | Лист ОВ-III-35 |

Глав АПУ Управление МОСПРОЕКТ-1 Мастерская №18

| | | |
|---|---|---|
| Гл. инж. управлен. | Кириллов | Цыплаков |
| Рук. мастерской | Савич | Аупов |
| Гл. технолог | Кулумбеков | Чигарева |
| Гл. конструктор | Салищев | Цыплаков |
| Рук. сектора | Цыплаков | |
| Гл. инж. пр-та | Исполнил | Копировал |
| | Проверил | |

10274 54

Объект 19-67-423

Арх. №

Глав АПУ Управление МОСПРОЕКТ-1 Мастерская № 18

| | | | |
|---|---|---|---|
| Гл. инж. управления | Кириллов | Гл. инж. проекта | Цыплаков |
| Рук. мастерской | Савич | Рук. гр. арх. | Гончарова |
| Гл. технолог | Кулумбеков | Исполнил | Мартынова |
| Гл. конструктор | Салищев | Копировала | Чигарева |
| Рук. сектора | Попов | Проверил | Гончарова |

## Вид по стрелке „А"

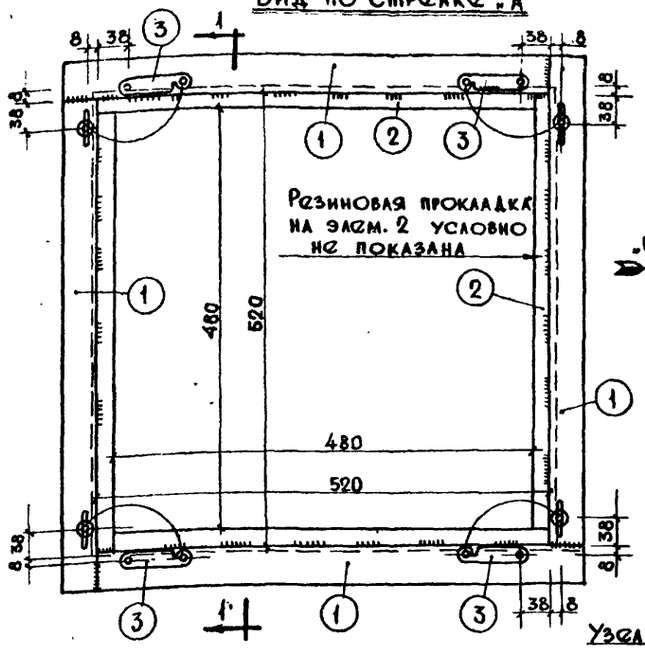


## Сечение 1-1

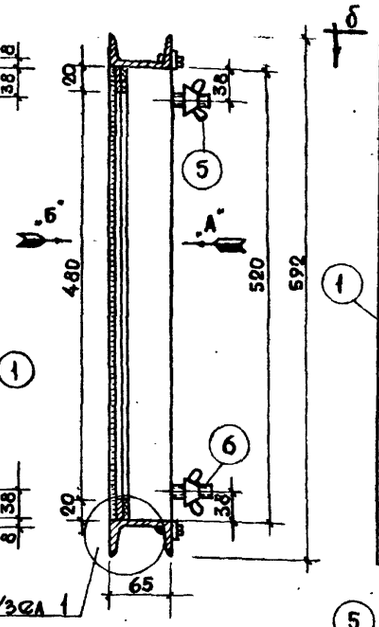


## Вид по стрелке „Б"

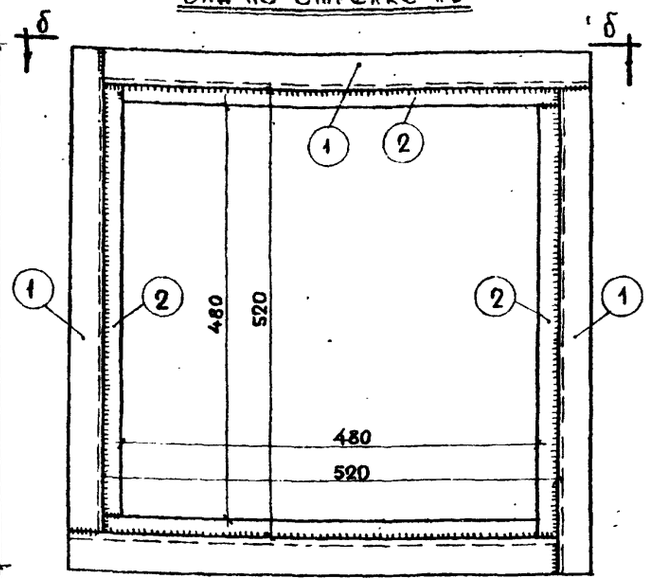


## Вид по б-б

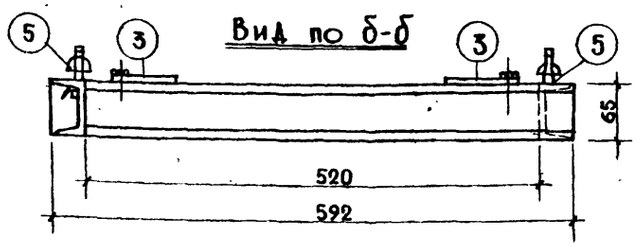


## Вид по стрелке „В"

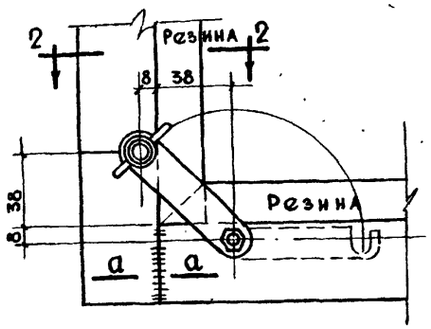


## Узел 1

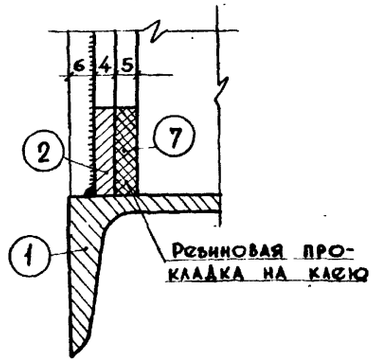


## Сечение 2-2

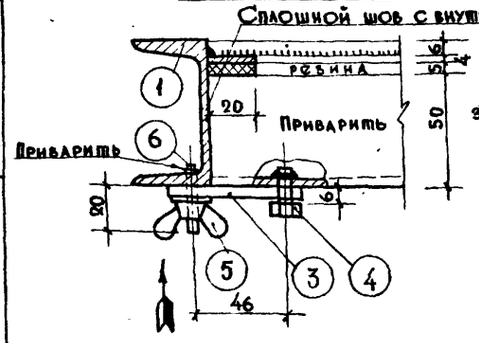


## а-а

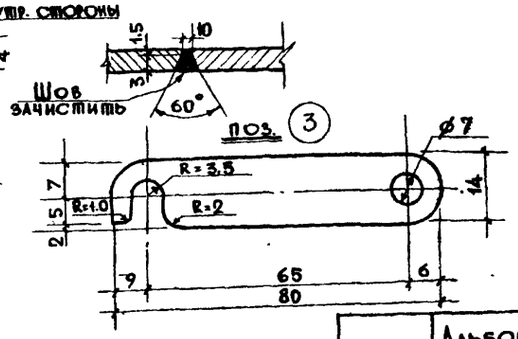


## Деталь склейки резиновой прокладки

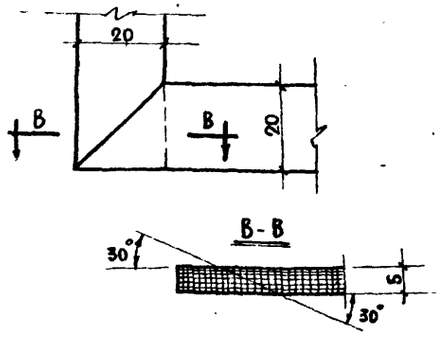


## Спецификация металла

| №№ поз. | Профиль сечения | Длина (мм) | Кол. (шт) | Вес 1 поз. (кг) | Общий вес (кг) |
|---|---|---|---|---|---|
| 1 | Швеллер № 6,5 | 556 | 4 | 3,29 | 13,16 |
| 2 | Полосовая сталь 20×4 | 500 | 4 | 0,30 | 1,20 |
| 3 | Полосовая сталь 14×5 | 80 | 4 | 0,044 | 0,16 |
| 4 | Болт М 6×20 ГОСТ 7798-62 | — | 4 | 0,006 | 0,024 |
| 5 | Барашек М 6-I ГОСТ 3032-66 | — | 4 | 0,009 | 0,036 |
| 6 | Шпилька М 6×30 | — | 4 | — | 0,016 |
| 7 | Прокладка из пористой резины 20×5 ГОСТ 6467-57 | 2000 | 1 | — | 0,32 |
| | | | | | |
| | | | | | |

Общий вес — 14,95 кг

Вес наплавленного металла не учтен

## Выборка металла

| №№ п.п. | Профиль | Общая длина м | Вес 1 п.м. кг. | Общий вес кг | ГОСТ |
|---|---|---|---|---|---|
| 1 | Швеллер № 6,5 | 2,25 | 5,90 | 13,30 | 8240-56* |
| 2 | Полосовая сталь 20×4 | 1,95 | 0,63 | 1,23 | 103-57* |
| 3 | Полосовая сталь 14×5 | 0,35 | 0,55 | 0,19 | |
| | | | | | |

## Примечания:

1. Соединение элементов производить на сварке электродом марки Э-42 сплошным швом h=3мм
2. Резиновые прокладки наклеить на элем. ② клеем №88; соединение углов произв. по детали (лист ОВ-III-36)
3. Обечайку после изготовления покрасить Кузбасским лаком за исключением резин. прокладки.
4. Обечайка с масляным фильтром вставляется в корпус коробки с боку, после чего прижимается четырьмя болтами.
5. Коробки для установки масл. фильтров см. листы ОВ-III-34,35
6. Обечайка поставляется комплектно с коробкой.
7. Все острые кромки притупить.

| | | | | |
|---|---|---|---|---|
| 1967 | Альбом типовых решений систем и устройств внутреннего оборудования сооружений гражданской обороны | Обечайка для установки масляного фильтра в коробку на воздуховоде | Типовой проект ГДК-Н-1-67 Часть-II. Раздел-III Внутреннее оборудование | Лист № ОВ-III-36 |

10274 55

Объект 19-67-423

Арх. №

## Обвязка 4х вертикальных баков

### Вид по А-А. м = 1:20

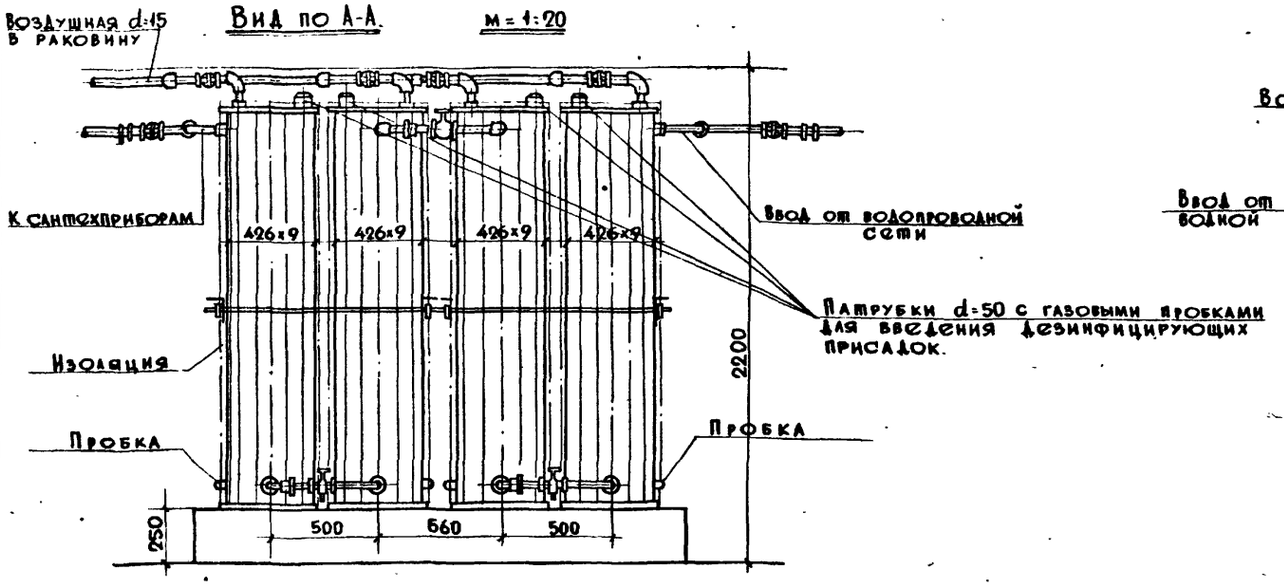


### План

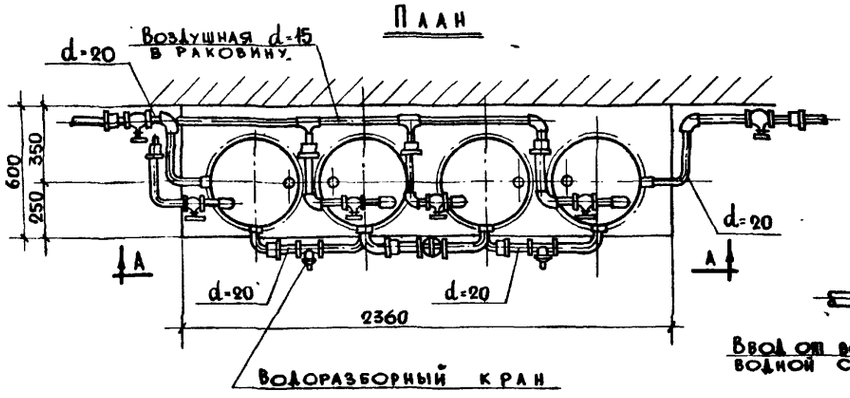


## Обвязка 3х вертикальных баков

м = 1:20

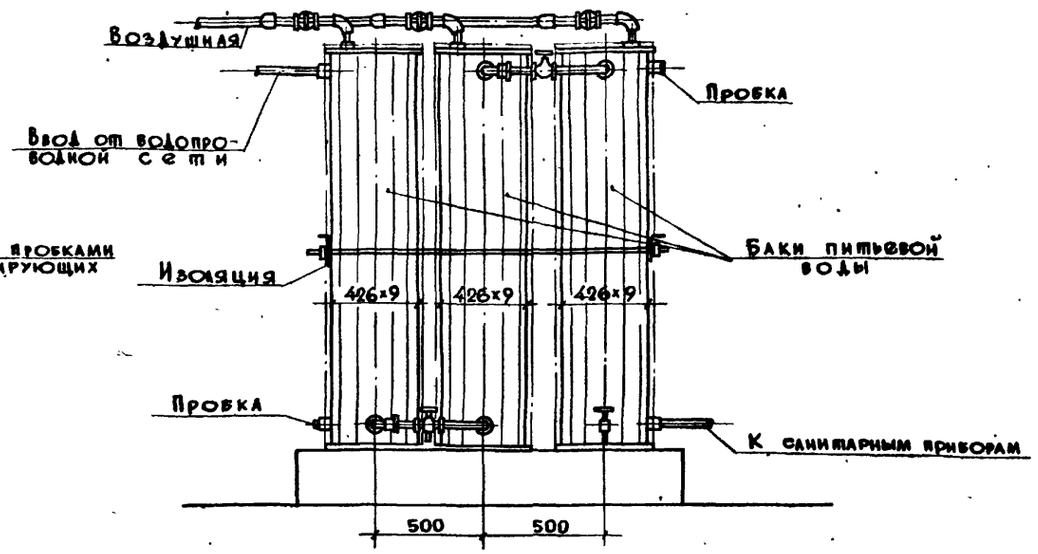


## Установка горизонтального бака

м = 1:10

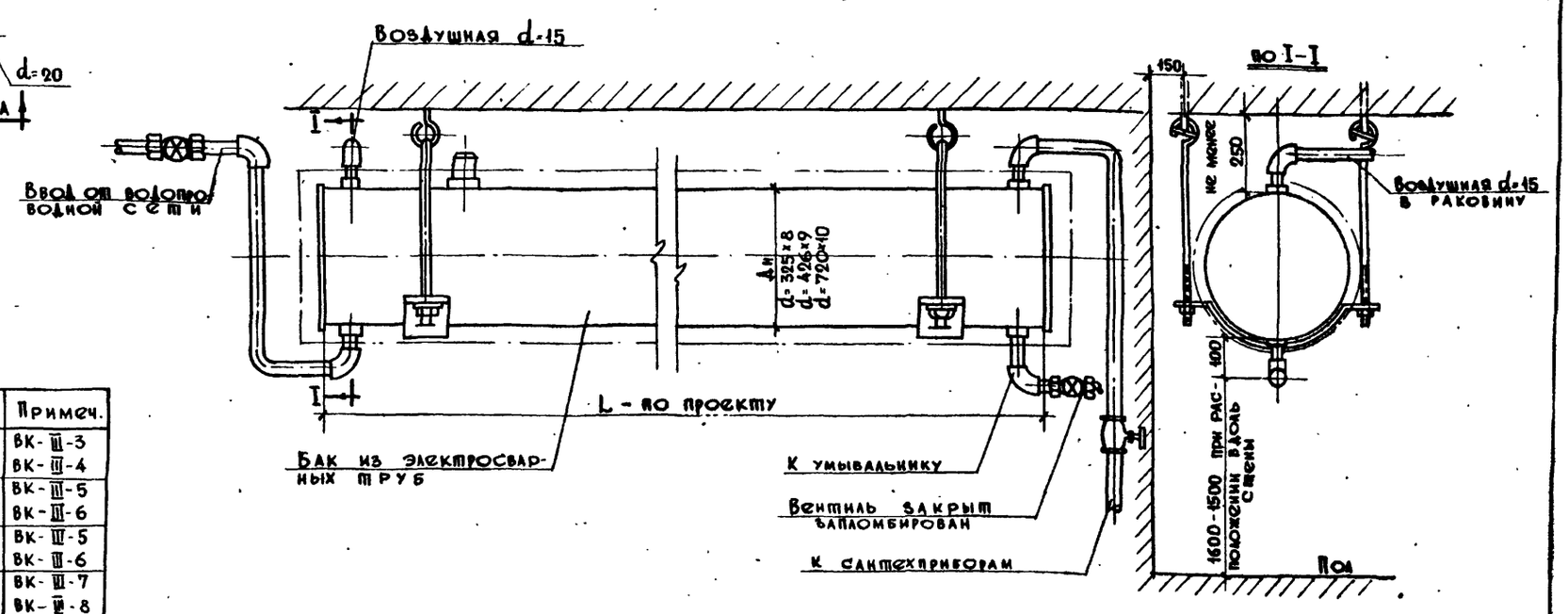


## Емкость баков

| Тип бака | dy | dн × δ | W в 1 п.м. | Высота или длина бака | Емкость 1го бака | Примеч. |
|---|---|---|---|---|---|---|
| Вертикальный | 400 | 426×9 | 125.0 | в м. 1.8 | в л. 250 | ВК-III-3<br>ВК-III-4 |
| Горизонтальный | 300 | 325×8 | 71.0 | по проекту | по проекту | ВК-III-5<br>ВК-III-6 |
| — " — | 400 | 426×9 | 125.0 | — " — | — " — | ВК-III-5<br>ВК-III-6 |
| — " — | 700 | 720×10 | 380.0 | — " — | — " — | ВК-III-7<br>ВК-III-8 |

Глав АПУ Управление МОСПРОЕКТ-1 Мастерская №18

| | | | |
|---|---|---|---|
| Гл. инж. управления | Кириллов | Гл. инж. пр-та | Михайлова |
| Рук. мастерской | Савич | Вед. инженер | Владимирова |
| Гл. технолог | Кулумбеков | Исполнил | Бревдо |
| Гл. конструктор | Салищев | Копировал | Чигарева |
| Рук. сектора | Попов | Проверил | Владимирова |

| | | | | |
|---|---|---|---|---|
| 1967 | Альбом типовых решений систем и устройств внутреннего оборудования сооружений гражданской обороны | Установка и обвязка баков питьевой воды | Типовой проект ТДК-А-1-67 Часть-II Раздел-III Внутреннее оборудование | Лист № ВК-III-1 |

10274 56

Объект 19-67-423

Арх. N

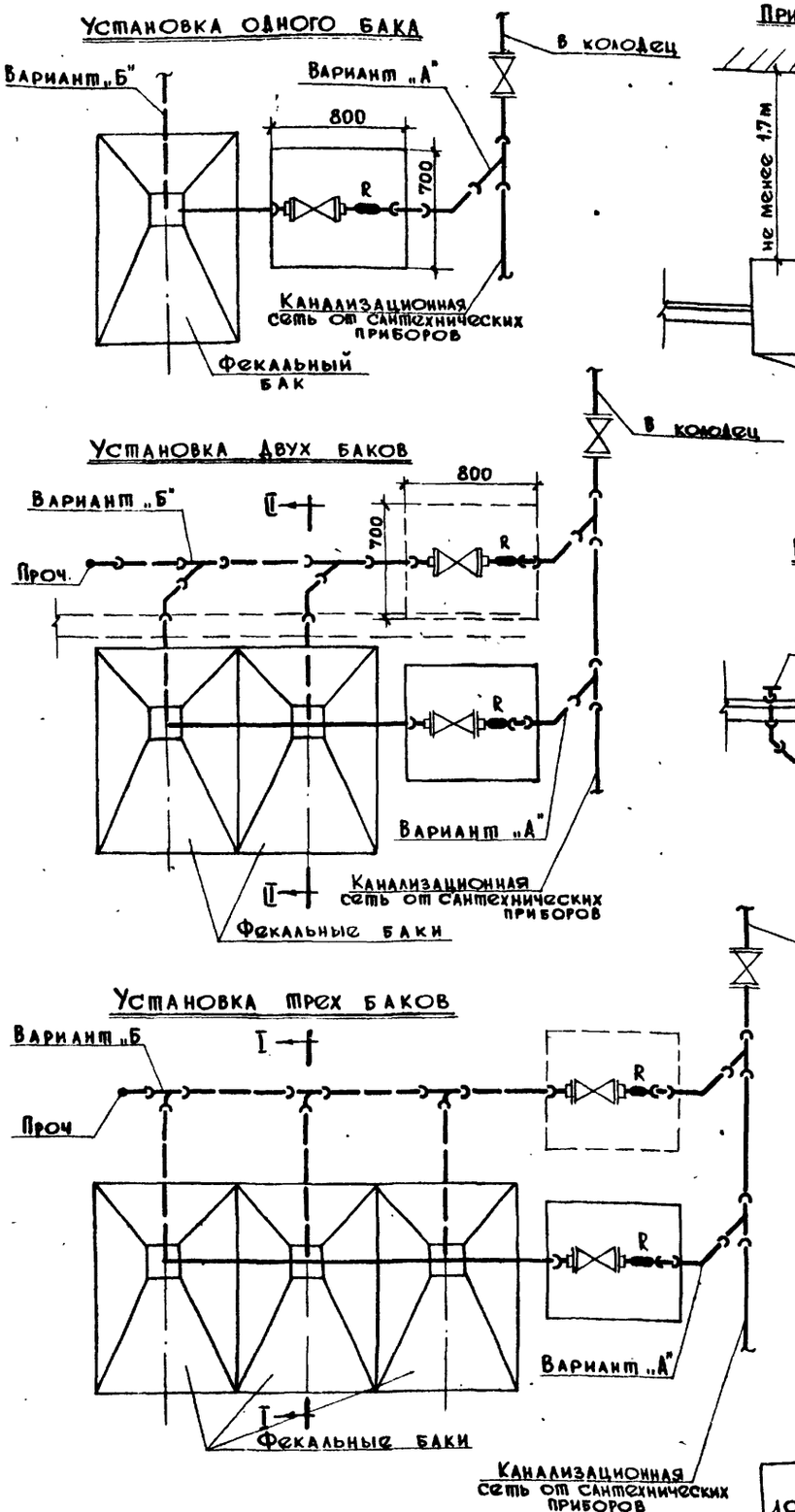
Установка одного бака


Установка двух баков


Установка трех баков


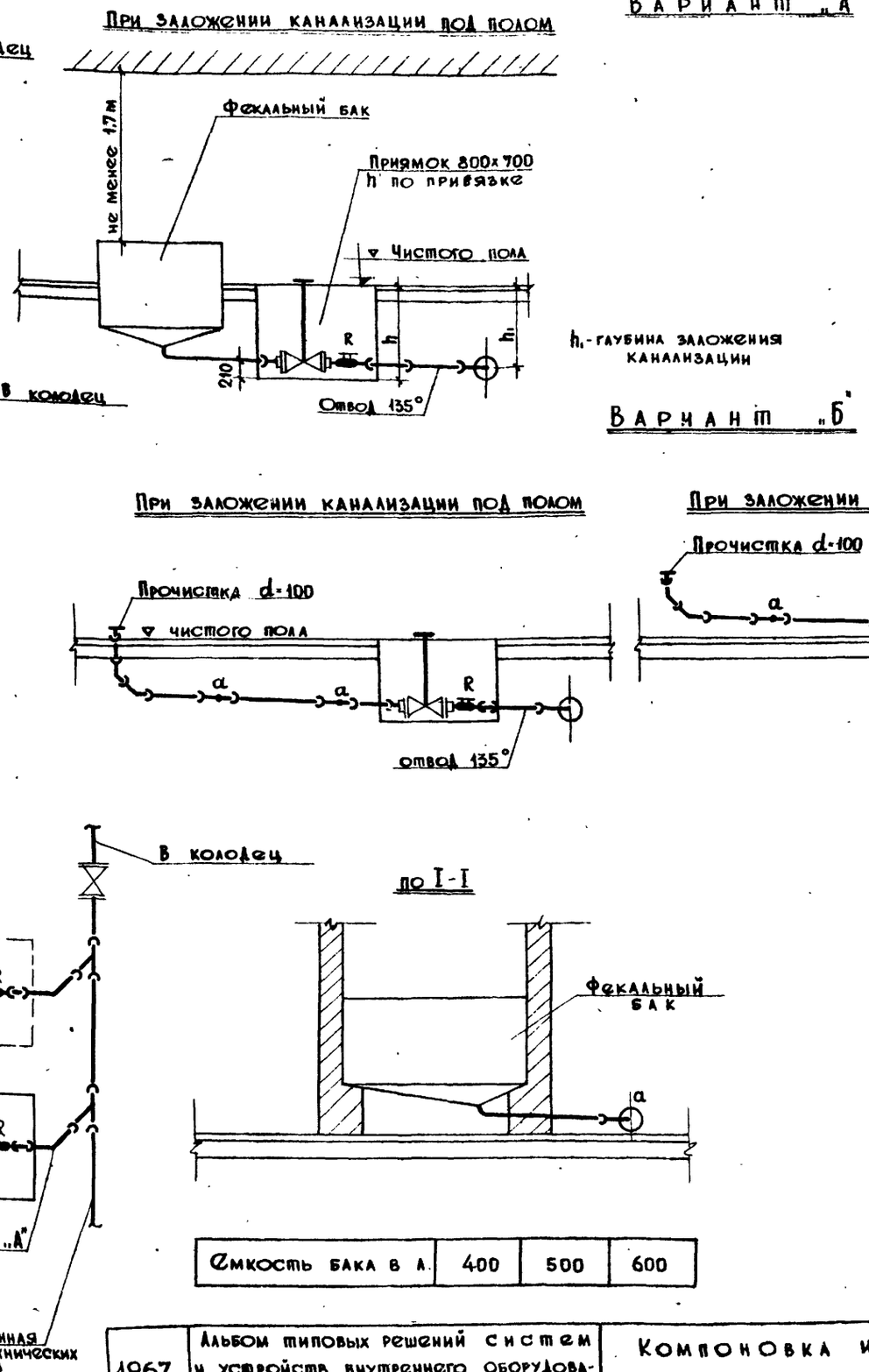
Вариант „А"
При заложении канализации под полом


$h_1$ - глубина заложения канализации

Вариант „Б"
При заложении канализации под полом


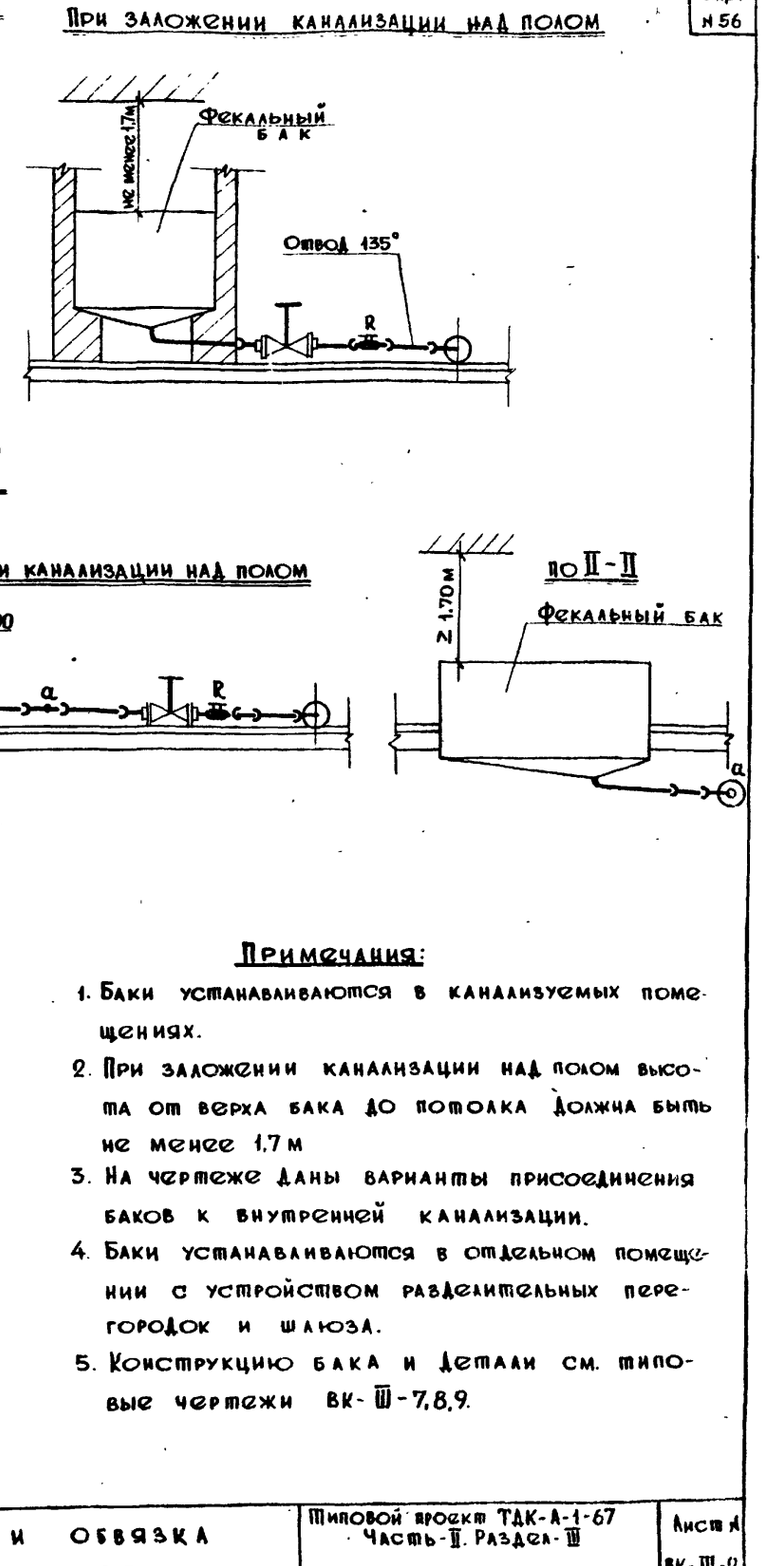
При заложении канализации над полом


При заложении канализации над полом


по II-II


по I-I


| Емкость бака в л. | 400 | 500 | 600 |
|---|---|---|---|

## Примечания:

1. Баки устанавливаются в канализуемых помещениях.
2. При заложении канализации над полом высота от верха бака до потолка должна быть не менее 1,7 м
3. На чертеже даны варианты присоединения баков к внутренней канализации.
4. Баки устанавливаются в отдельном помещении с устройством разделительных перегородок и шлюза.
5. Конструкцию бака и детали см. типовые чертежи ВК-III-7,8,9.

| | | | | |
|---|---|---|---|---|
| 1967 | Альбом типовых решений систем и устройств внутреннего оборудования сооружений гражданской обороны | Компоновка и обвязка фекальных баков. | Типовой проект ТДК-А-1-67 Часть-II. Раздел-III Внутреннее оборудование | Лист N ВК-III-2 |

Глав АПУ Управление МОСПРОЕКТ-1 Мастерская N 18

| | | | |
|---|---|---|---|
| Гл. инж. управлен. | Кириллов | Гл. ин. р-та | Михайлова |
| Рук. мастерской | Савич | Вед. инженер | Владимирова |
| Гл. технолог | Кулумбеков | Исполнил | Бревдо |
| Гл. конструктор | Салищев | Копировал | Чигарева |
| Рук. сектора | Попов | Проверил | Владимирова |

10274 57

Объект 19-67-423

Арх. №

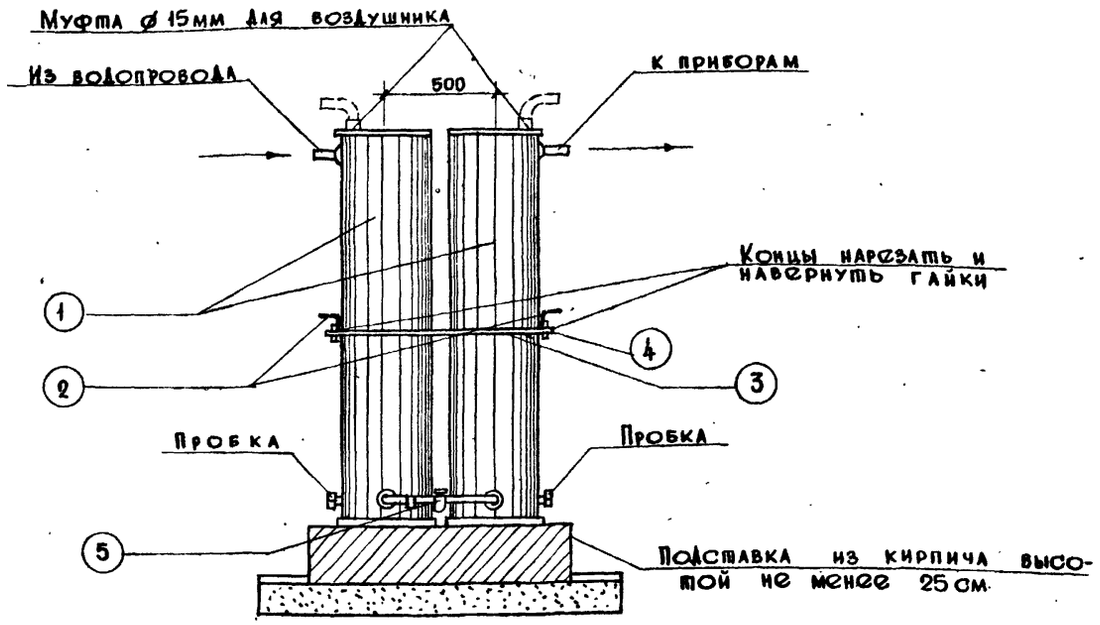


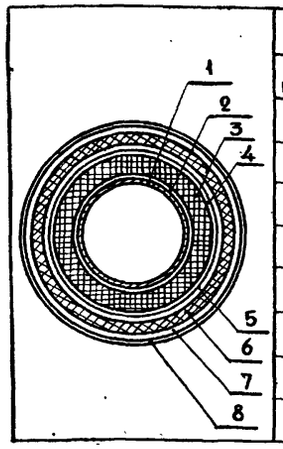


Изоляция бака для запаса питьевой воды

| №№ поз. | Наименование | Ед. изм. | Колич. материалов на 1 бак | на 2 бака | на 3 бака |
|---|---|---|---|---|---|
| 1 | Стальной бак ⌀ 426×9 | п.м. | 1.8 | 3,6 | 5,4 |
| 2 | Окраска лаком № 177 с добавлением алюминиевой крошки | м² | 2.73 | 5,32 | 8.16 |
| 3 | Минераловатные маты δ=30 | м³ | 0,10 | - | 0,25 |
| 4 | Гидроизоляционный слой из пергамина, или рубероида с проклейкой швов. | м² | 2.92 | 5,5 | 8,68 |
| 5 | Металлич. сетка из проволоки ⌀1,5мм ячейкой 20×20 | м² | 2.92 | 5,5 | 8,68 |
| 6 | Асбестоцементная штукатурка δ = 10 - 15 мм | м² | 3.02 | 5,7 | 9.08 |
| 7 | Оклейка хлопчатобумажной тканью | м² | 3,02 | 6,0 | 9.08 |
| 8 | Окраска масляной краской за 2 раза | м² | 3.02 | 6.0 | 9.08 |

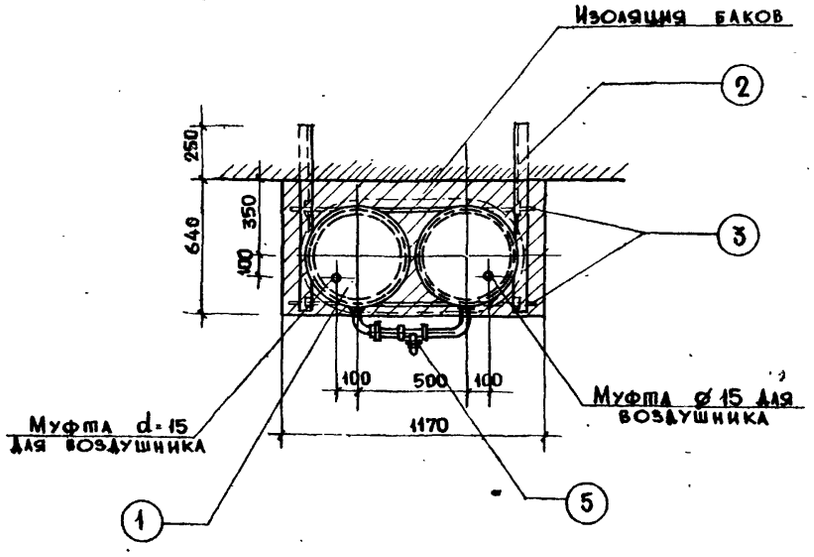


| | | | | | | | |
|---|---|---|---|---|---|---|---|
| 5 | — | Водоразборный кран бронзовый | 1/1 | — | — | — | |
| 4 | ГОСТ 5915-62 | Гайка М-10 | 4 | Сталь | 0.012 | 0.048 | |
| 3 | ГОСТ 5781-61 | Ст. круглая горячекатаная ℓ=1080 (1580) | 2 | ⌀10 | 0.67/0.98 | 1.34/1.96 | |
| 2 | ГОСТ 8509-57 | Кронштейн ℓ=850 | 2/2 | L50×4 | 2.59 | 5.18 | |
| 1 | ВК-III-4 | Бак для запаса воды d=426×9 | 2/3 | Ст. труба | 208.1/208.1 | 416.2/624,3 | |
| №№ дет. | № черт. ГОСТ | Наименование | К-во | Мат. | 1 шт. | Общ. | Примеч. |
| | | | | | Вес в кг | | |

Спецификация

Установка баков для запаса воды

Примечания:

1. Рабочий чертеж бака - см. лист ВК-III-4.
2. Размеры, стоящие в скобках или в знаменателе, относятся к установке из 3х баков. Установку и обвязку трех баков см. лист ВК-III-1

| | | | | |
|---|---|---|---|---|
| 1967 | Альбом типовых решений систем и устройств внутреннего оборудования сооружений гражданской обороны | Вертикальные металлические баки для запаса питьевой воды. Установка. Изоляция баков | Типовой проект ТДК-Н-1-67 Часть-II Раздел-III Внутреннее оборудование | Лист № ВК-III-3 |

Главапу Управление МОСПРОЕКТ-1 Мастерская № 18

Гл. инж. управления — Кириллов; Рук. мастерской — Савич; Гл. технолог — Кулумбеков; Гл. конструктор — Салищев; Рук. сектора — Попов; Гл. инж. проекта — Цыплаков; Вед. инженер — Гончарова; Исполнил — Мартынова; Копировала — Чигарева; Проверил — Гончарова

10274 58

Объект 19-67-423

Арх. N

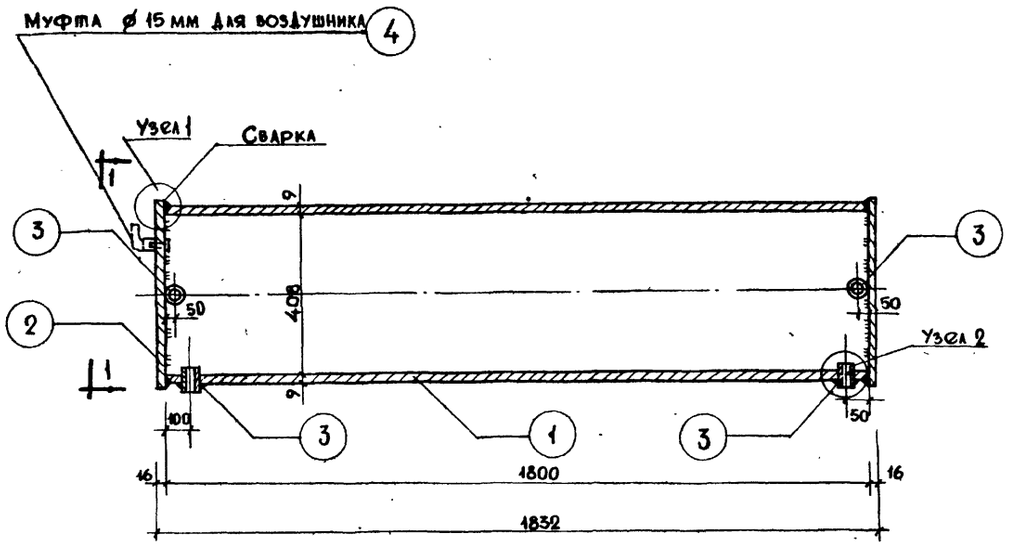


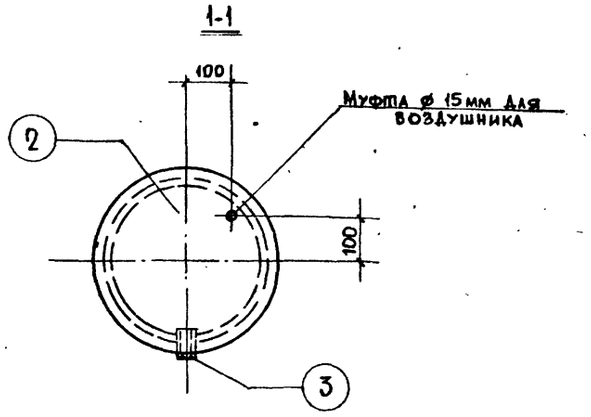


Технические условия на изготовление баков для запаса воды.

1. Соединения отдельных деталей баков производится сваркой электродом Э-42. Швы сварки должны быть выполнены тщательно. Не допускаются разрывы, непровары, пережоги и пустоты.
2. Баки окрашиваются изнутри и снаружи железным суриком за 2 раза.
3. После изготовления баки испытываются внутренним гидравлическим давлением на 10 атм. в соответствии с Т.У.

Узел 1

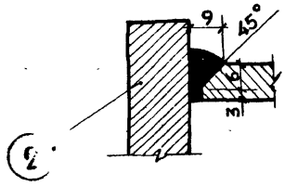


Узел 2

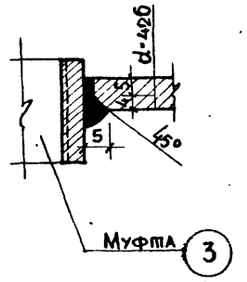


| | | | | | | | |
|---|---|---|---|---|---|---|---|
| 4 | ГОСТ 8966-59 | Газовая муфта d=15 | 1 | Ст. | 0.10 | 0.10 | |
| 3 | ГОСТ 8966-59 | Газовая муфта d=20 | 4 | Ст. | 0.11 | 0.44 | |
| 2 | ГОСТ 82-57 | Дно d-450 | 2 | Лист.ст. δ-16 | 19.97 | 38.94 | |
| 1 | ГОСТ 8732-58 | Стальная труба ℓ=1800 | 1 | Ст.тр. d=426×9 | 166.7 | 166.7 | |
| №№ Дет. | № черт. ОСТ | Наименование | К-во | Мат | 1 шт | Общ. | Примеч. |
| | | | | | Вес в кг | | |
| Спецификация | | | | | | | |
| Бак для запаса воды, из стальной трубы d-426×9 | | | | | | | |

Глав АПУ Управление МОСПРОЕКТ-1 Мастерская № 18

Гл. инж. управл. Кириллов
Рук. мастерской Савич
Гл. технолог Кулумбеков
Гл. конструктор Салищев
Рук. сектора Попов

Гл. инж. пр-та Цыплаков
Вед. инженер Гончарова
Исполнил Климачев
Копировал Чигарева
Проверил Гончарова

| | | | | |
|---|---|---|---|---|
| 1967 | Альбом типовых решений систем и устройств внутреннего оборудования сооружений гражданской обороны | Вертикальные металлические баки для питьевой запаса воды. Общий вид. Узлы. | Типовой проект ТДК-И-1-67 Часть-II. Раздел-III Внутреннее оборудование | Лист ВК-III-4 |

10274 59

Объект 19-67-423

Арх. N

## Общий вид

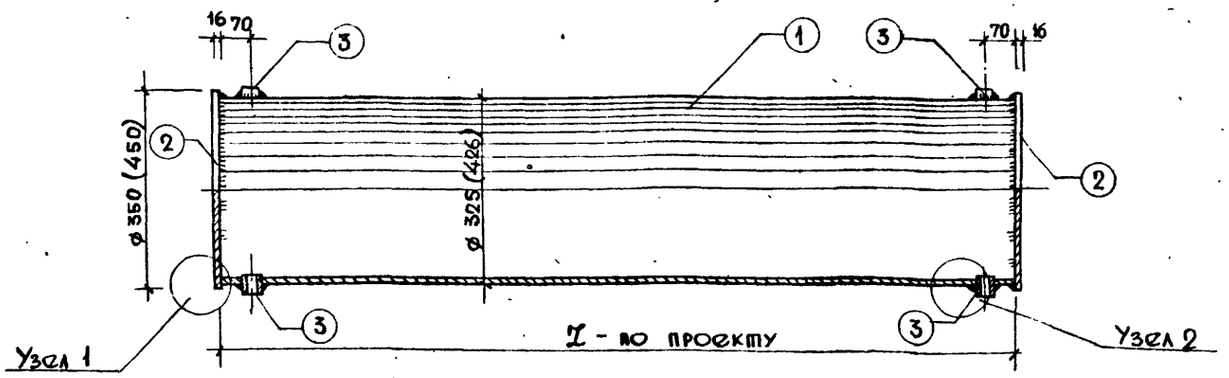


## Узел 1

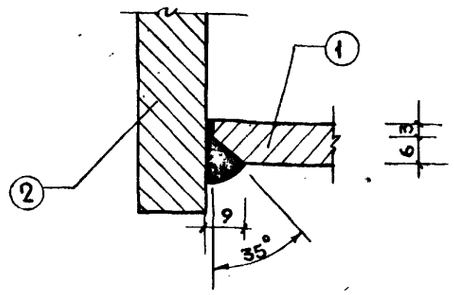


## Узел 2

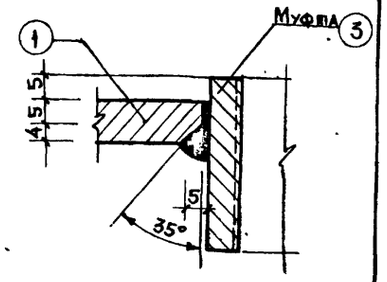


## Крепление бака к металлическим балкам.

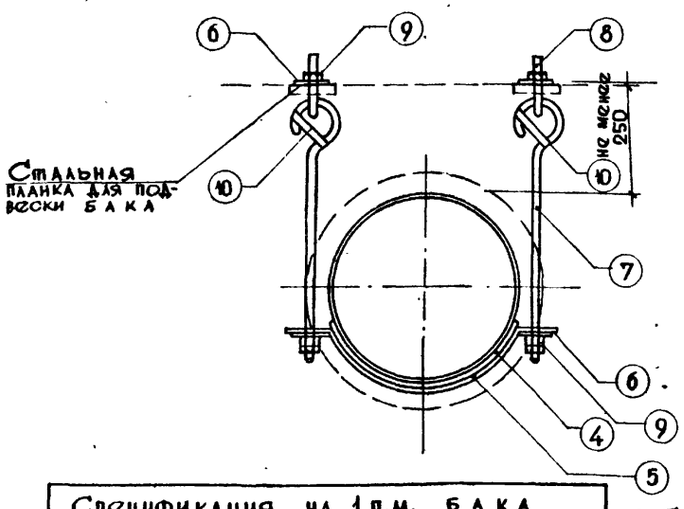


## Крепление бака к жел. бетонной плите

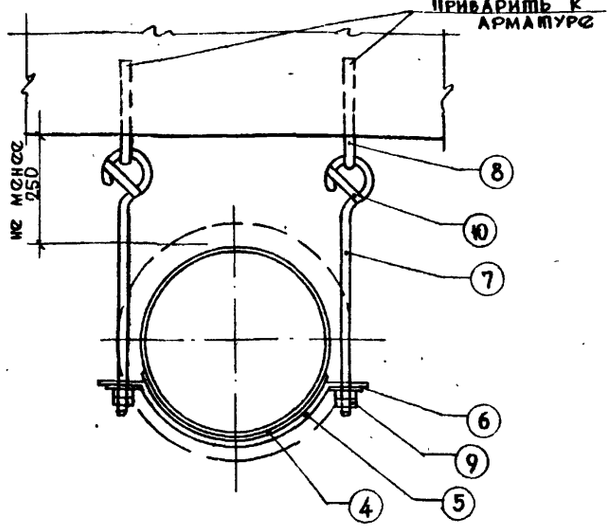


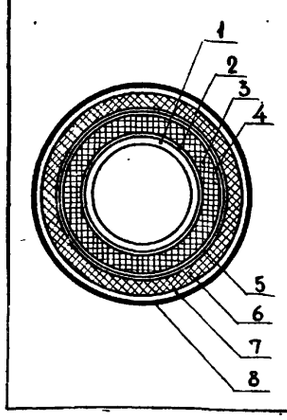

| Изоляция баков | | | | |
|---|---|---|---|---|
| NN п.п. | Наименование | Ед. изм. | Расход на 1 п.м. d=325мм | d=426мм |
| 1 | Стальная труба | п.м. | 10 | 1.0 |
| 2 | Окраска лаком N 177 с добавлением алюминиевой крошки | м² | 1.02 | 1.65 |
| 3 | Минераловатные маты δ=30 мм | м³ | 0.043 | 0.052 |
| 4 | Гидроизоляц, слой из пергамина или рубероида с проклейкой швов | м² | 1.56 | 1.84 |
| 5 | Металлическая сетка из проволоки ø=1,5мм. с ячейкой 20×20 мм. | м² | 1.56 | 1.84 |
| 6 | Асбоцементная штукатурка δ=10÷15 мм. | м² | 1.59 | 1.91 |
| 7 | Оклейка хлопчато-бумажной тканью | м² | 1.59 | 1.91 |
| 8 | Окраска масляной краской за 2 раза. | м² | 1.59 | 1.91 |

| Спецификация на 1 п.м. бака | | | | |
|---|---|---|---|---|
| NN поз. | ГОСТ | Наименование | К-во шт | Вес 1 п.м. (м²) кг. |
| 1 | 8732-58 | Ст. труба d=325×8 | 1 | 62.54 |
| 2 | 82-57 | Дно из широкополосной ст. δ=16 мм | 2 | 125.6 |
| 3 | 8966-59 | Муфта прямая стальная d=по проекту | 4 | — |
| 1 | 8732-58 | Ст. труба - d=426×9 | 1 | 92.55 |
| 2 | 82-57 | Дно из широкополосной стали δ=16 мм | 2 | 125.6 |
| 3 | 8966-59 | Муфта прямая стальная d=по проекту | 4 | — |

### Примечания.

1. Соединение отдельных элементов бака производить на сварке электродом типа Э-42 ГОСТ 9467-60, швы сварки должны быть выполнены тщательно. Не допускаются разрывы, пустоты, пережоги и непровары.
2. Баки окрашиваются изнутри и снаружи железным суриком за 2 раза.
3. Баки после изготовления испытываются внутренним гидравлическим давлением 10 атм. в соответствии с ТУ.
4. Детали даны на листе ВК-III-6.
5. Размеры в скобках даны для бака d=426 мм.
6. Количество и шаг подвесок определяется проектом.

| Спецификация на крепление трубы | | | | | | |
|---|---|---|---|---|---|---|
| NN п/п | Наименование | | Материал | Кол. шт. | Вес 1 шт кг. | ГОСТ |
| 4 | Подкладка | ℓ=421 (548) | -350×6 | по проекту | 6.95(9.05) | 82-57 |
| 5 | Подвеска | ℓ=629 (758) | -100×10 | | 4.93(5.95) | 103-57 |
| 6 | Шайба | ℓ=80 | -80×10 | | | —"— |
| 7 | Болт | ℓ=485 (535) | ø 20 AI | | 1.2(1.52) | 5781-61 |
| 8 | Болт (крюк) | ℓ=335 | ø 20 AI | | 0.83 | —"— |
| 9 | Гайка и контргайка | М-20 | Сталь | | | 5915-62 |
| 10 | Накладка | ℓ=100 | -20×8 | | 0.13 | 103-57 |

Глав АПУ Управление МОСПРОЕКТ-1 Мастерская N 18

| | | | | |
|---|---|---|---|---|
| Гл. инж. управления | Кириллов | Гл. инж. пр-та | Цыплаков | |
| Рук. мастерской | Савич | Вед. инженер | Гончарова | |
| Гл. технолог | Кулумбеков | Исполнил | Гусев | |
| Гл. конструктор | Салищев | Копировал | Чигарева | |
| Рук. сектора | Попов | Проверил | Гончарова | |

| | | | | |
|---|---|---|---|---|
| 1967 | Альбом типовых решений систем и устройств внутреннего оборудования сооружений гражданской обороны | Горизонтальные металлические баки для запаса питьевой воды (d=325 мм и d=426 мм). Общий вид. Крепление и изоляция баков | Типовой проект ТДК-И-1-67 часть-II Раздел-III Внутреннее оборудование | Лист N ВК-III-5 |

10274 60

Объект 19-67-423

Арх. N

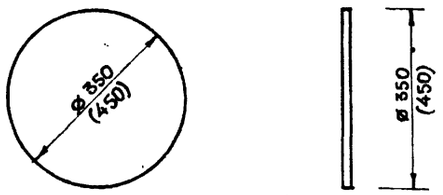


| | | | | |
|---|---|---|---|---|
| Количество | 2 | Дно | N поз. | 2 |
| Материал | Ст. шир 8-16 | | N дет. черт. | ВК-III-6 |
| Вес 1 шт. | 12.06 (19.97) | Бак для запаса питьевой воды | N сб. черт. | ВК-III-5 |
| | | | Масштаб | 1:10 |

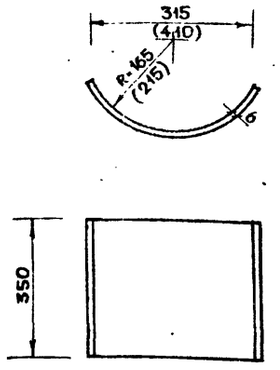


| | | | | |
|---|---|---|---|---|
| Количество | 1 | Подкладка | N поз. | 4 |
| Материал | -350x5 | | N дет. черт. | ВК-III-6 |
| Вес 1 шт. | 6.95 (9.05) | Крепление бака | N сб. черт. | ВК-III-5 |
| | | | Масштаб | 1:10 |

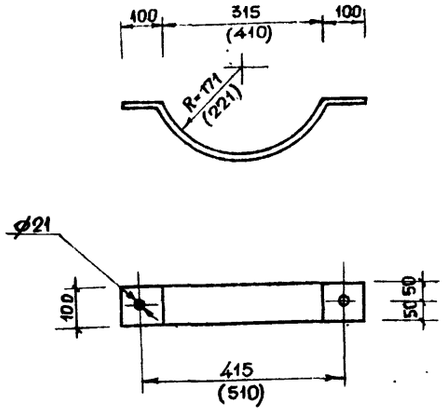


| | | | | |
|---|---|---|---|---|
| Количество | 1 | Подвеска | N поз. | 5 |
| Материал | -100x10 | | N дет. черт. | ВК-III-6 |
| Вес 1 шт. | 4.93 (5.95) | Крепление бака | N сб. черт. | ВК-III-5 |
| | | | Масштаб | 1:10 |

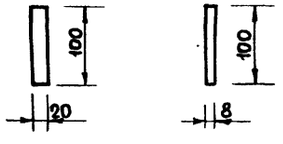


| | | | | |
|---|---|---|---|---|
| Количество | 2 | Накладка | N поз. | 10 |
| Материал | -100x20 | | N дет. черт. | ВК-III-6 |
| Вес 1 шт. | 0.13 кг | Крепление бака | N сб. черт. | ВК-III-5 |
| | | | Масштаб | 1:10 |

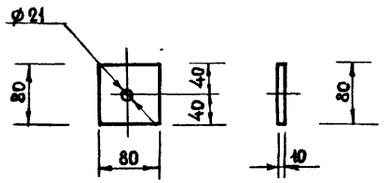


| | | | | |
|---|---|---|---|---|
| Количество | 2 | Шайба | N поз | 6 |
| Материал | -80x10 | | N дет. черт. | ВК-III-6 |
| Вес 1 шт | 0.5 кг | Крепление бака | N сб. черт. | ВК-III-5 |
| | | | Масштаб | 1:5 |

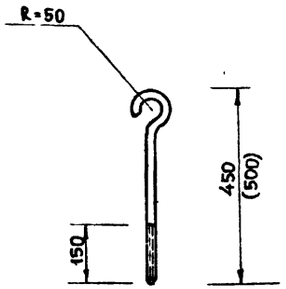


| | | | | |
|---|---|---|---|---|
| Количество | 2 | Болт | N поз. | 7 |
| Материал | ø 20 AI | | N дет. черт. | ВК-III-6 |
| Вес 1 шт | 1.43 (1.56) | Крепление бака | N сб. черт | ВК-III-5 |
| | | | Масштаб | 1:10 |

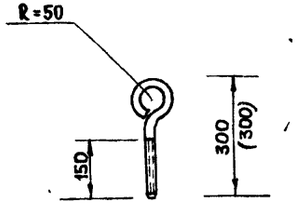


| | | | | |
|---|---|---|---|---|
| Количество | 2 | Болт | N поз. | 8 |
| Материал | ø 20 AI | | N дет. черт. | ВК-III-6 |
| Вес 1 шт | 1,11 кг | Крепление бака | N сб. черт | ВК-III-5 |
| | | | Масштаб | 1:10 |

| | | | | |
|---|---|---|---|---|
| Гл. инж. управлен. | Кириллов | Гл. инж. пр-тл | Цыплаков | |
| Рук. мастерской | Савич | Вед. инженер | Гончарова | |
| Гл. технолог | Кулумбеков | Исполнил | Гусев | |
| Гл. конструкт. | Салищев | Копировал | Чигарева | |
| Рук. сектора | Попов | Проверил | Гончарова | |

Глав АПУ Управление 10 Спроект-1 Мастерская N 18

1967 Альбом типовых решений систем и устройств внутреннего оборудования сооружений гражданской обороны

Горизонтальные металлические баки для запаса питьевой воды. (d=325, d=426). Детали.

Типовой проект ТДК-Н-1-67 Часть-II Раздел-III Внутреннее оборудование

Лист ВК-III-6

10274 61

Объект 19-67-423

Арх. №

## Общий вид

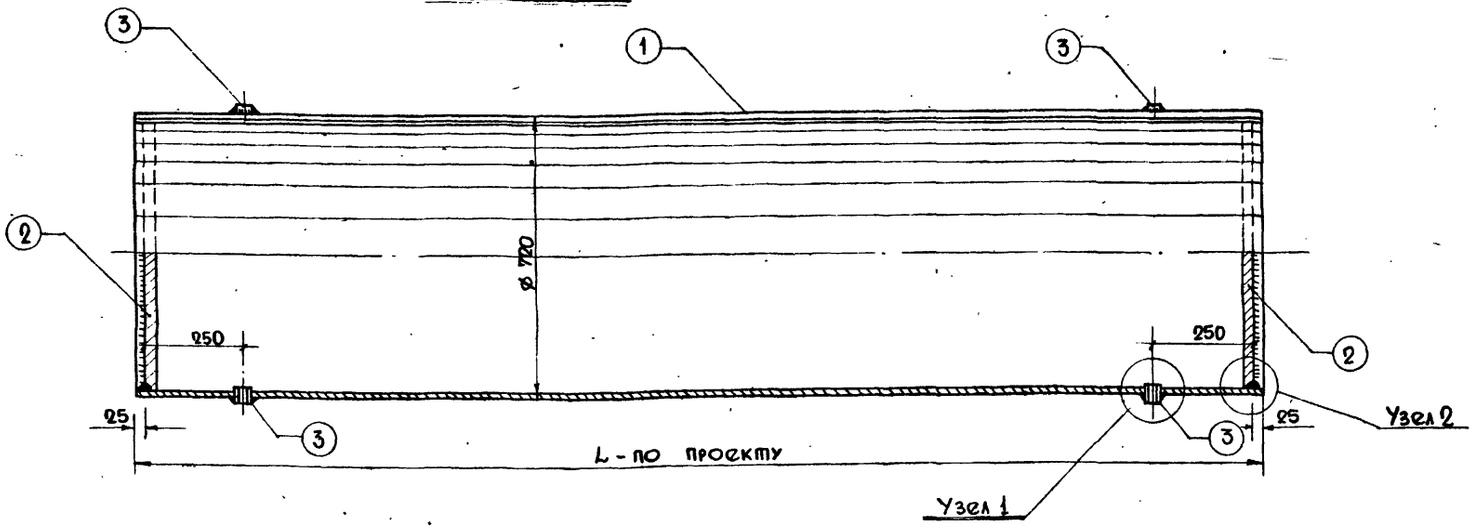


## Узел 1

М 1:1

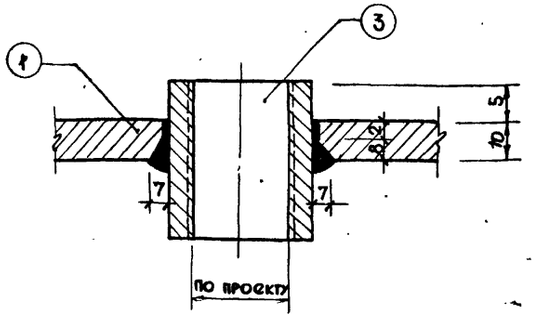


## Узел 2

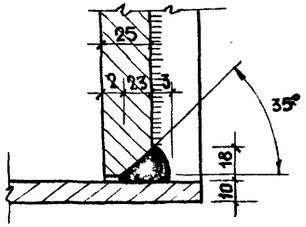


## Спецификация на 1 м.п. трубы

| №№ поз. | ГОСТ | Наименование | К-во | Материал | Вес в кг 1шт | Вес в кг Общий |
|---|---|---|---|---|---|---|
| 1 | 10704-63 | Ст. труба ℓ = по проекту | 1 | ø720×10 | 175,1 | по проекту |
| 2 | 82-57 | Дно d=696 мм | 2 | - 696×25 | (75,0) | 150,0 |
| 3 | 8966-59 | Муфта d- (по проекту) | 4 | — | — | по проекту |

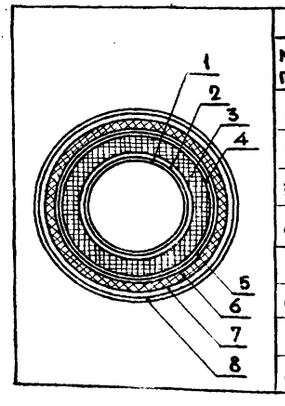


### Изоляция бака

| №№ п.п | Наименование | Ед. изм. | Расход на 1м.п. трубы |
|---|---|---|---|
| 1 | Стальная труба | п.м. | 1.0 |
| 2 | Окраска лаком № 177 с добавлением алюминиевой крошки | м² | 3.08 |
| 3 | Минераловатные маты δ = 30 мм | м³ | 0.13 |
| 4 | Гидроизоляционный слой из пергамина или рубероида с проклейкой швов | м² | 3.23 |
| 5 | Металлическая сетка из проволоки ø 15 мм ячейкой 20×20 | м² | 3.23 |
| 6 | Асбестоцементная штукатурка d=10-15 мм. | м² | 3.28 |
| 7 | Оклейка хлопчатобумажной тканью | м² | 3.39 |
| 8 | Окраска масляной краской за 2 раза | м² | 3.39 |

### Примечания:

1. При установке бака в проектное положение резервные муфты (поз. №3) заглушаются пробками.
2. После изготовления баки испытать гидравлическим давлением на 10 атм. в соответствии с Т.У.
3. Внутреннюю и наружную поверхности бака тщательно окрасить железным суриком за 2 раза.
4. Крепление бака дано на листе ВК-III-8
5. Сварку производить электродами типа Э-42 ГОСТ 9467-60.

| | | | | |
|---|---|---|---|---|
| 1967 | Альбом типовых решений систем и устройств внутреннего оборудования сооружений гражданской обороны | Горизонтальный металлический бак для запаса питьевой воды (ø720) Общий вид. Изоляция бака. | Типовой проект ТДК-И-1-67 Часть-II Раздел-III Внутреннее оборудование | Лист ВК-III-7 |

Глав АПУ Управление МОСПРОЕКТ-1 Мастерская № 18

| | | | |
|---|---|---|---|
| Гл. инж. управлен. | | Кириллов | Гл. инж. пр-та |
| Рук. мастерск. | | Савич | Вед. инженер |
| Гл. технолог | | Кулумбеков | Исполнил |
| Гл. конструктор | | Салищев | Копировал |
| Рук. сектора | | Попов | Проверил |
| Цыплаков | | | |
| Гончарова | | | |
| Гусев | | | |
| Чигарева | | | |
| Гончарова | | | |

10274 62

Объект 19-67-423

Арх. N

| | | |
|---|---|---|
| Гл. инж. пр-та | Цыплаков | |
| Вод. инжен. | Гончарова | |
| Испол. | Гусев | |
| Копировал | Чигарева | |
| Проверил | Гончарова | |
| Кириллов | | |
| Савич | | |
| Кулумбеков | | |
| Самшов | | |
| Цыплаков | | |
| Гл. инж. управления | | |
| Рук. мастерской | | |
| Гл. технолог | | |
| Гл. конструкт. | | |
| Рук. сектора | | |

Главное управление Моспроект-1 Московская № 18

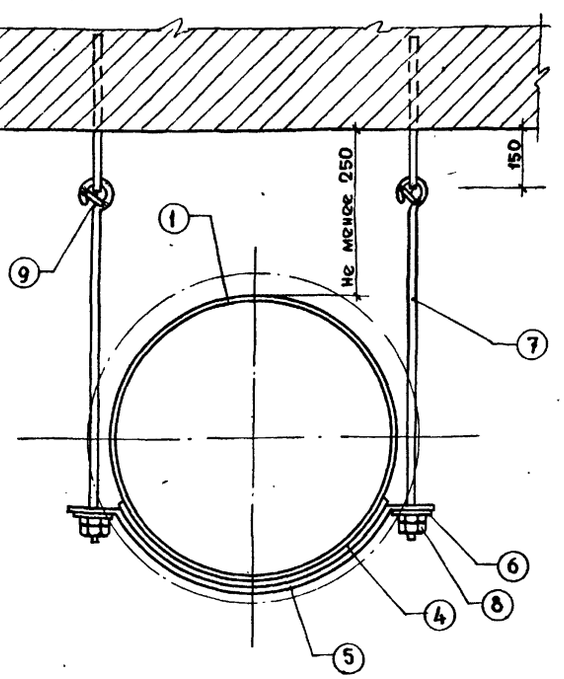


## Спецификация материалов на элемент крепления трубы

| №№ поз | ГОСТ | Наименование | К-во | Материал | Вес 1 шт (1 м.п.) |
|---|---|---|---|---|---|
| 1 | 10704-63 | Стальная труба $\ell$=1000 мм | 1 | d=720×10 | (175.1) |
| 4 | 82-57 | Подкладка $\ell$=850 мм. | 1 | -200×10 | 13.34 |
| 5 | —"— | Подвеска $\ell$=1000 мм | 1 | -100×10 | 7.25 |
| 6 | —"— | Подкладка $\ell$=100 мм | 2 | -100×10 | 0.785 |
| 7 | 5781-61 | Болт $\ell$=1000 мм | 2 | ф 16 AI | 1.58 |
| 8 | 5915-62 | Гайка м 16 | 4 | | 0.034 |
| 9 | 82-57 | Накладка $\ell$=60 мм | 2 | -20×10 | 0.094 |

Количество подвесок определяется проектом.

Крепление бака для запаса воды

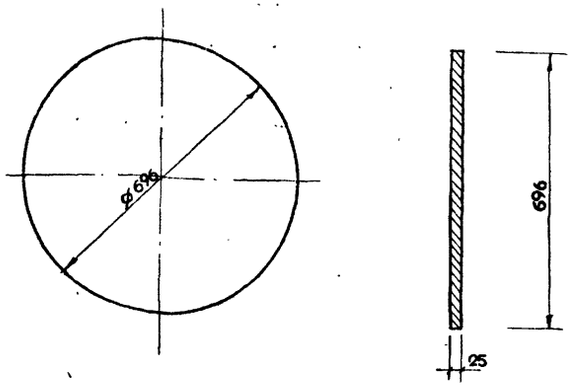


В скобках дан вес заготовки

| | | | | | | | |
|---|---|---|---|---|---|---|---|
| Количество | — | Дно | № поз. | 2 | Количество | — | |
| Материал | -696×25 | | № дет. чер. | ВК-III-8 | Материал | -100×10 | |
| Вес 1 шт | 75.0 (95.0) кг | Бак для запаса воды | № сб. чер. | ВК-III-8 | Вес 1 шт | 7.85 кг | Подвеска |
| | | | Масштаб | 1:10 | | | Бак для запаса воды |

| | |
|---|---|
| № поз. | 5 |
| № дет. чер. | ВК-III-8 |
| № сб. чер. | ВК-III-8 |
| Масштаб | 1:10 |

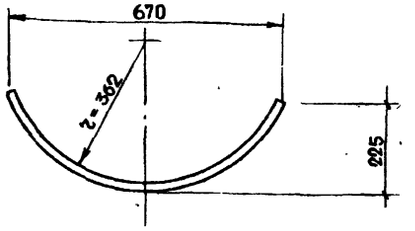


| | | | | | | | |
|---|---|---|---|---|---|---|---|
| Количество | — | Подкладка | № поз. | 4 | Количество | — | |
| Материал | Ст. полосовая -200×10 | | № дет. чер. | | Материал | -20×10 | |
| Вес 1 шт. | 13.34 кг | Бак для запаса воды | № сб. чер. | ВК-III-8 | Вес 1 шт. | 0.094 кг | Накладка |
| | | | Масштаб | 1:10 | | | Бак для запаса воды |

| | |
|---|---|
| № поз | 9 |
| № дет. чер. | ВК-III-8 |
| № сб. черт. | ВК III-8 |
| Масштаб | 1:5 |

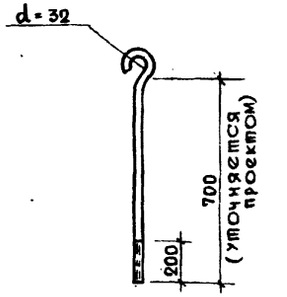


Количество определяется проектом

| | | | | | | | |
|---|---|---|---|---|---|---|---|
| Количество | — | Болт | № поз | 7 | Количество | — | |
| Материал | ф 16 AI | | № дет. черт | ВК-III-8 | Материал | -100×10 | |
| Вес 1 шт. | 1.42 кг | Бак для запаса воды | № сб. черт. | ВК-III-8 | Вес 1 шт | 0.785 | Подкладка |
| | | | Масштаб | 1:10 | | | Бак для запаса воды |

| | |
|---|---|
| № поз | 6 |
| № дет. чер | ВК-III-8 |
| № сб. черт | ВК-III-8 |
| Масштаб | 1:5 |

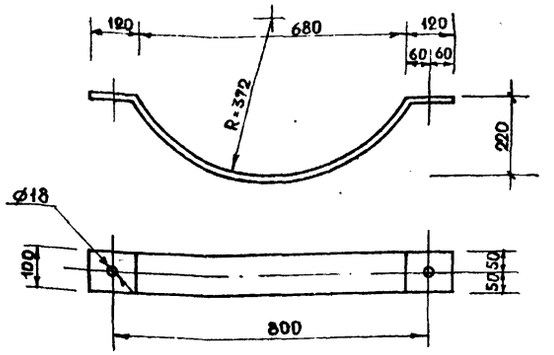


Количество определяется проектом

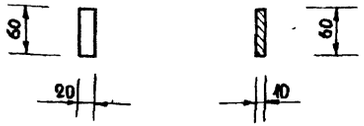


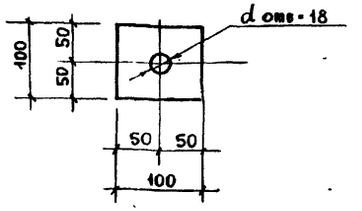


1967

Альбом типовых решений систем и устройств внутреннего оборудования сооружений гражданской обороны

Горизонтальный металлический бак для запаса питьевой воды (d=720). Крепление бака. Детали.

Типовой проект ТДК-Н-1-67 Часть-II. Раздел-III. Внутреннее оборудование

Лист ВК-III 8

| Объект | |
|---|---|
| 19-67-423 | |
| Арх. N | |

| | | |
|---|---|---|
| Гл. инж. пр-та | Цыплаков | |
| Вед. инженер | Гончарова | |
| Исполнил | Мартынова | |
| Копировал | Чигарева | |
| Проверил | Гончарова | |
| Кириллов | Савич | |
| Кулумбеков | Салищев | |
| Попов | | |
| Гл. инж. Управлен. | Рук. мастерской | |
| Гл. технолог | Гл. конструктор | |
| Рук. сектора | | |

Глав. АПУ Правление Оспроект-1 Мастерская N 18

## Фекальный бак

Вид сверху без поз. „5"

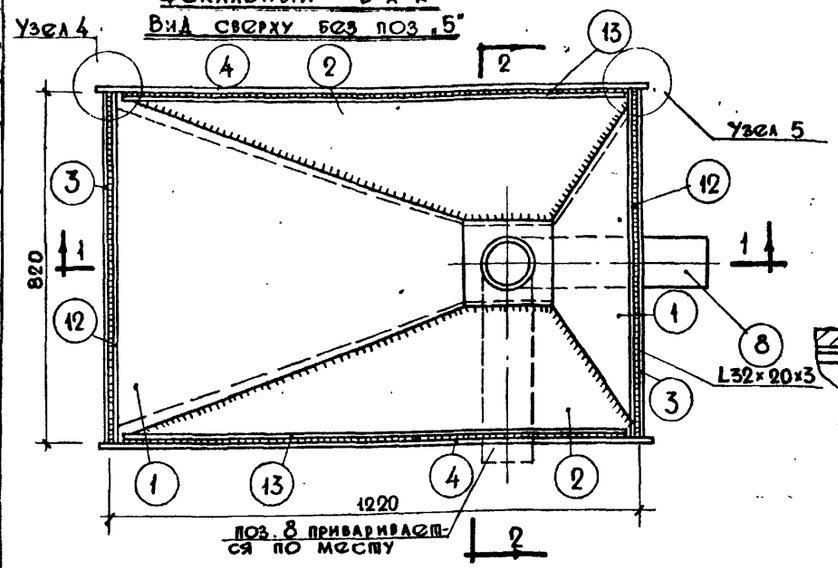


Узел 2 м 1:1

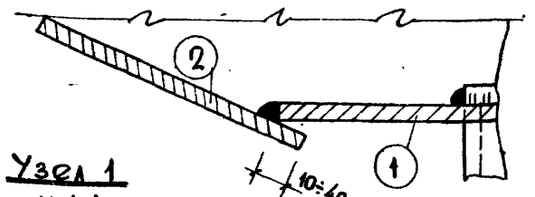


Узел 1 м 1:1

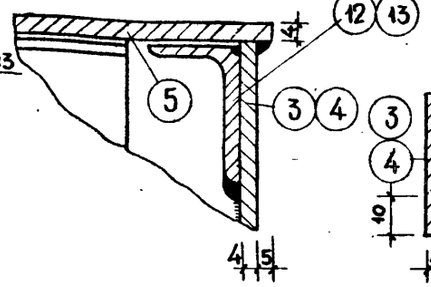

Узел 3 м 1:1

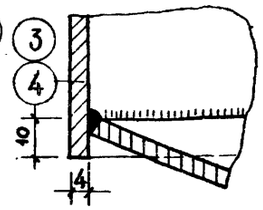


1-1

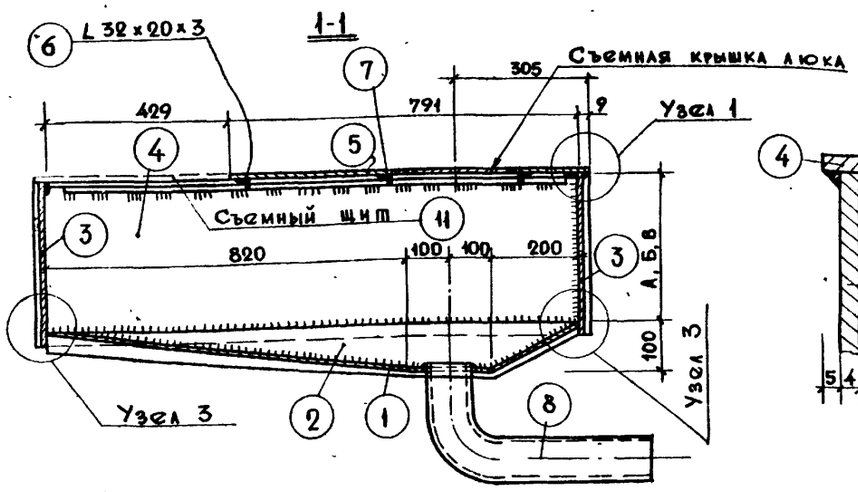


Узел 4 м 1:1

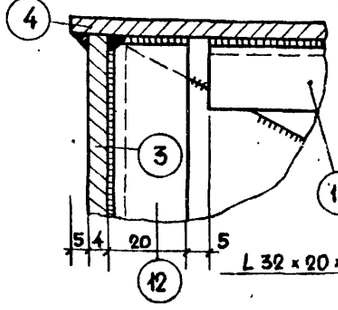

Узел 5 м 1:1

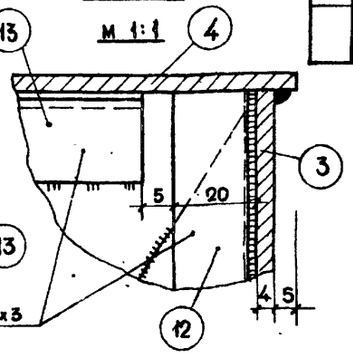


2-2

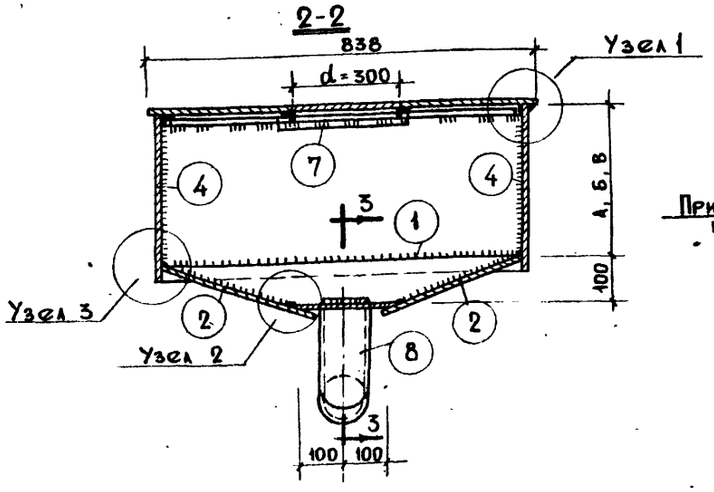


3-3

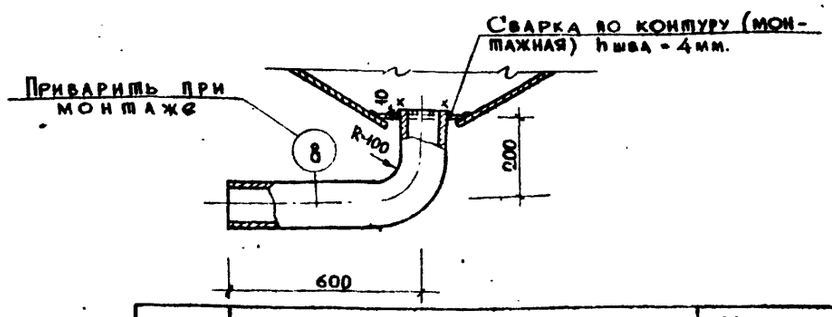


## Спецификация металла на баки

| NN поз. | Сечение | Длина мм | Кол. элемент. на все изделия | А: Вес поз. кг. | А: Общий вес кг | Б: Вес поз. кг. | Б: Общий вес кг | В: Вес поз. кг | В: Общий вес кг. |
|---|---|---|---|---|---|---|---|---|---|
| 1 | -820×4 | 1253 | 1 | 18.52 | 18.52 | 18.52 | 18.52 | 18.52 | 18.52 |
| 2 | -350×4 | 1220 | 2 | 7.94 | 15.88 | 7.94 | 15.88 | 7.94 | 15.88 |
| 3 | -360×4; 460×4; 560×4 | 820 | 2 | 9.29 | 18.58 | 11.80 | 23.60 | 14.60 | 29.20 |
| 4 | -360×4; 460×4; 560×4 | 1238 | 2 | 14.13 | 28.26 | 18.05 | 36.10 | 22.05 | 44.10 |
| 5 | -800×4 | 838 | 1 | 21.0 | 21.0 | 21.00 | 21.00 | 21.00 | 21.00 |
| 6 | L32×20×3 | 778 | 2 | 0.90 | 1.81 | 0.90 | 1.87 | 0.90 | 1.87 |
| 7 | L32×20×3 | 942 | 1 (2) | 1.10 | 1.10 | 1.10 | 2.20 | 1.10 | 2.20 |
| 8 | Ст. тр. d 108×4 | 740 | 1 | 7.64 | 7.64 | 7.64 | 7.64 | 7.64 | 7.64 |
| 9 | -295×4 | 295 | 1 (2) | 2.19 | 2.19 | 2.19 | 4.38 | 2.19 | 4.38 |
| 10 | ⌀8 AI | 300 | 1 (2) | 0.12 | 0.12 | 0.12 | 0.24 | 0.12 | 0.24 |
| 11 | -4 8×4 | 838 | 1 | 11.80 | 11.80 | 9.60 | 9.60 | 9.60 | 9.60 |
| 12 | L32×20×3 | 820 | 2 | 0.96 | 1.92 | 0.96 | 1.92 | 0.96 | 1.92 |
| 13 | L32×20×3 | 1170 | 2 | 1.37 | 2.74 | 1.37 | 2.74 | 1.37 | 2.74 |
| | | | | | | | | | |
| | Итого | | | - | 131.6 | - | 145.6 | | 159.3 |

## Примечания:

1. Соединение элементов производить на сварке электродами Э-42 сплошным швом hшв = 4 мм. Позиции 12 и 13 приварить к поз. 3 и 4 электродом Э-42 прерывистым швом hшв. = 3 мм по ГОСТу 9467-60.
2. После изготовления баки проверить на водонепроницаемость, после чего наружные поверхности обмазать горячим битумом за 2 раза, а внутренние поверхности окрасить противокоррозийной краской.
3. Данный чертеж читать совместно с листами ВК-III-10, ВК-III-11 и ВК-III-2.
4. Все размеры даны в мм.
5. В разрезах 1-1 и 2-2 поз. 8 (пунктир) условно не показана.
6. Кол-во элементов, стоящее в скобках, относится к бакам емкостью 500 л. и 600 л.

| Условное обозначение бака (емкость) | Размер бака в мм |
|---|---|
| $V_1$ = 400 л (А) | 1220 × 820 × 350 (h = А) |
| $V_2$ = 500 л (Б) | 1220 × 820 × 450 (h = Б) |
| $V_3$ = 600 л (В) | 1220 × 820 × 550 (h = В) |

| | | | | |
|---|---|---|---|---|
| 1967 | Альбом типовых решений систем и устройств внутреннего оборудования сооружений гражданской обороны | Металлические фекальные баки (емкостью $V_1$ = 400 л, $V_2$ = 500 л, $V_3$ = 600 л) Общий вид. Узлы. | Типовой проект ТДК-Н-1-67 Часть-II. Раздел-III Внутреннее оборудование | Лист ВК-III-9 |



10274 64

## Съемная крышка (общий вес 2,31 кг)

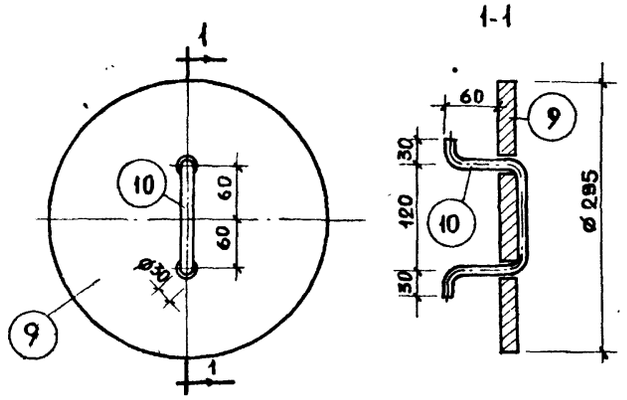


## Стенки бака

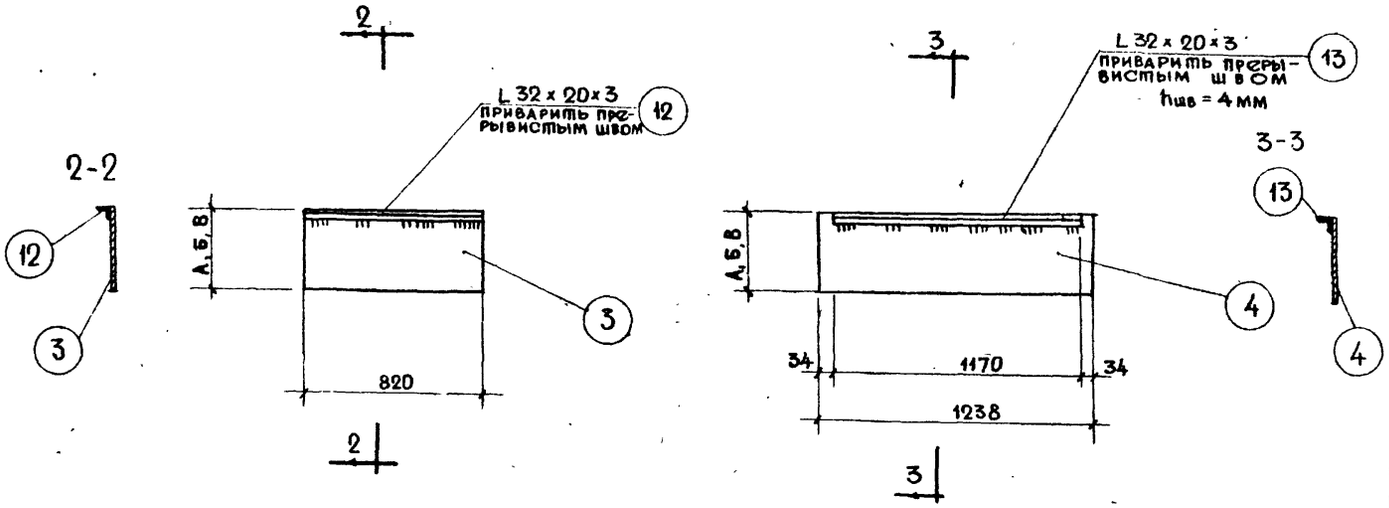


## Крышка бака

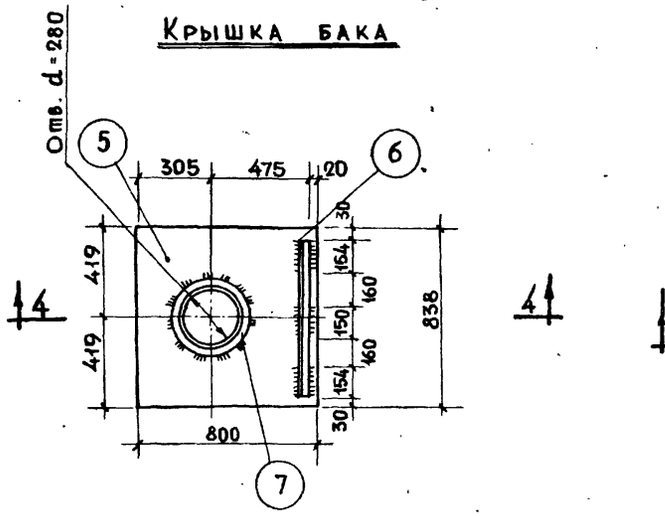


## Съемный щит




## Деталь „А"

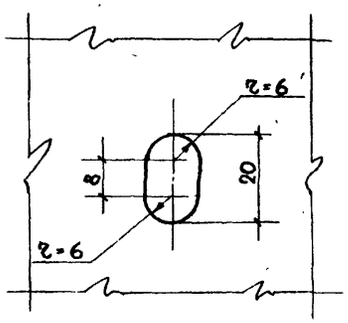


## 4-4

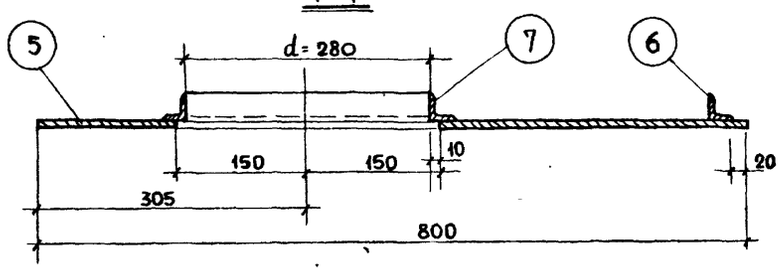


## 5-5

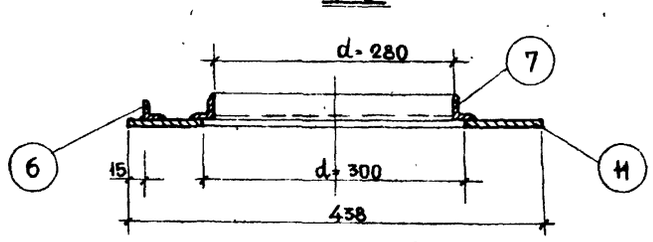


## Примечания:

1. Общий вид бака см. лист ВК-III-8.
2. Обвязку бака см. лист ВК-III-2
3. Детали см. лист ВК-III-11
4. Сварку элементов вести электродом Э-42 сплошным швом h шв = 4 мм. ГОСТ 9467-60.

| | | | | |
|---|---|---|---|---|
| Гл. инж. пр-та Цыплаков; Рук. гр. инж. Гончарова; Исполнил Осипов; Копировал Князева; Проверил Гончарова | Гл. инженер Кирилов; Рук. мастерск. Савич; Гл. технолог Кулумбеков; Гл. конструктор Салищев; Рук. сектора Попов | Глав АПУ Управление МОСПРОЕКТ-1 мастерская N 18 | 1967 | Альбом типовых решений систем и устройств внутреннего оборудования сооружений гражданской обороны | Металлические фекальные баки $V_1$ = 400 л; $V_2$ = 500 л; $V_3$ = 600 л. Узлы. | Типовой проект ТАК-Н-1-67 Часть-II. Раздел-III Внутреннее оборудование | Листы ВК-III-10 |

Объект 19-67-423

Арх. №:

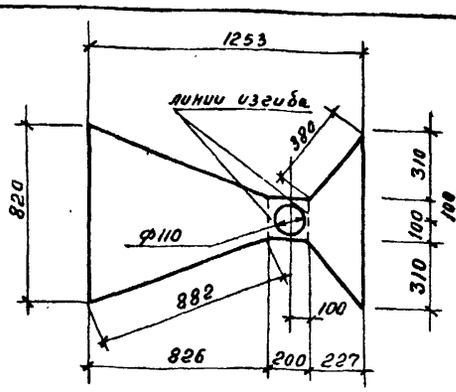


| Кол-во | 1 | Днище фекальный бак | N поз | 1 |
|---|---|---|---|---|
| материал | -820х4 | | Nдет.черт | ВК-III-11 |
| Вес 1 шт кг | 18.52 | | Nсб.черт | ВК-III-9,10 |
| | | | масштаб | 1:20 |

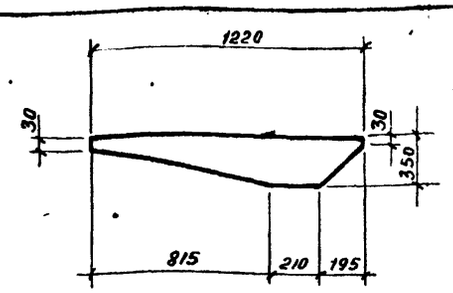


| Кол-во | 2 | Днище фекальный бак | N поз. | 2 |
|---|---|---|---|---|
| материал | -350х4 | | Nдет.черт. | ВК-III-11 |
| Вес 1 шт кг | 7.94 | | Nсб черт. | ВК-III-9 |
| | | | Масштаб | 1:20 |

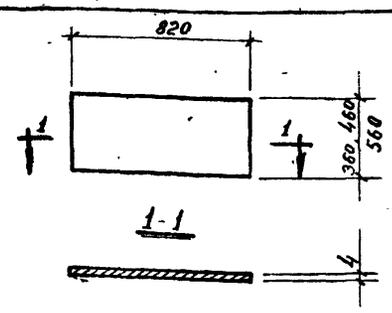


| Кол-во | 2 | Стенка фекальный бак | N поз | 3 |
|---|---|---|---|---|
| материал | -360460560х4 | | Nдет черт | ВК-III-11 |
| Вес 1 шт кг | 929;11,8;14,60 | | Nсб черт. | ВК-III-9 |
| | | | Масштаб | 1:20 |

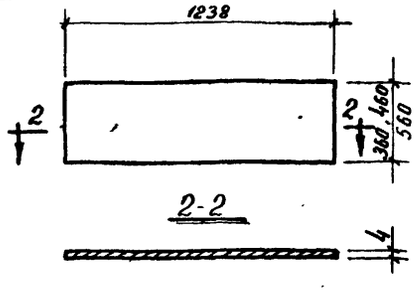


| Кол-во | 2 | Стенка фекальный бак | N поз | 4 |
|---|---|---|---|---|
| материал | -360460560х4 | | Nдет. черт. | ВК-III-11 |
| Вес 1 шт кг | 4,13;18,05;22,09 | | Nсб. черт. | ВК-III-9 |
| | | | масштаб | 1:20 |

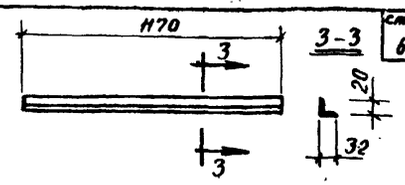


| Кол-во | 2 | Уголок фекальный бак | N поз | 13 |
|---|---|---|---|---|
| материал | L32х20х3 | | Nдет. черт | ВК-III-11 |
| Вес 1 шт кг | 1.37 | | Nсб. черт. | ВК-III-9,10 |
| | | | Масштаб | 1:20 |

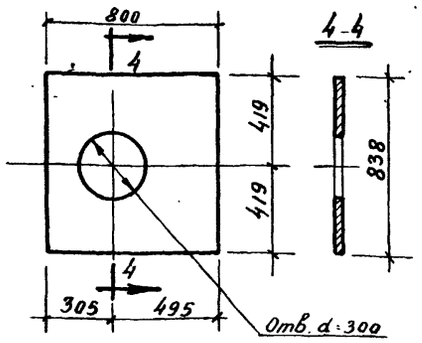


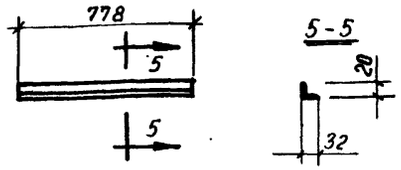


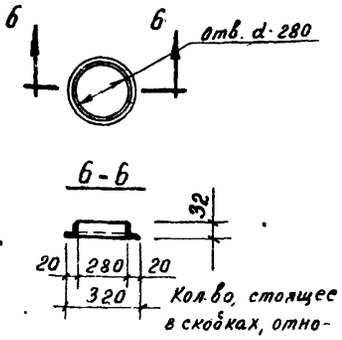


Кол-во, стоящее в скобках, относится к бакам $V_2$·500л и $V_3$·600л

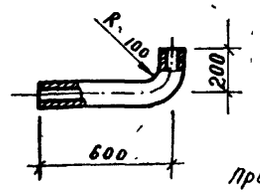


Приваривается по месту

**Примечание:**

1. Данный чертеж читать совместно с листами ВК-III-9 и ВК-III-10

| Кол-во | 1 | Крышка фекальный бак | N поз | 5 |
|---|---|---|---|---|
| материал | -800х4 | | Nдет. черт. | ВК-III-11 |
| Вес 1 шт кг | 21.0 | | Nсб. черт. | ВК-III-9,10 |
| | | | Масштаб | 1:20 |

| Кол-во | 2 | Уголок фекальный бак | N поз | 6 |
|---|---|---|---|---|
| материал | L32х20х3 | | Nдет черт | ВК-III-11 |
| Вес 1 шт кг | 0.90 | | Nсб. черт. | ВК-III-9,10 |
| | | | Масштаб | 1:20 |

| Кол-во | 1(2) | Уголок фекальный бак | N поз. | 7 |
|---|---|---|---|---|
| материал | L32х20х3 | | Nдет.черт. | ВК-III-11 |
| Вес 1 шт кг | 1.10 | | Nсб черт. | ВК-III-9 |
| | | | Масштаб | 1:20 |

| Кол-во | 1 | Труба фекальный бак | N поз. | 8 |
|---|---|---|---|---|
| материал | Ст.3 ф d 108х4 | | Nдет.черт. | ВК-III-11 |
| Вес 1 шт кг | 7.64 | | Nсб. черт. | ВК-III-9,10 |
| | | | Масштаб | 1:20 |

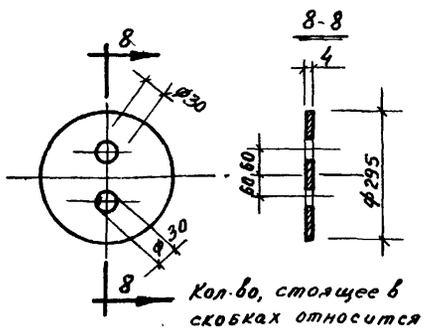


Кол-во, стоящее в скобках относится к бакам $V_2$ = 500л и $V_3$ = 600л

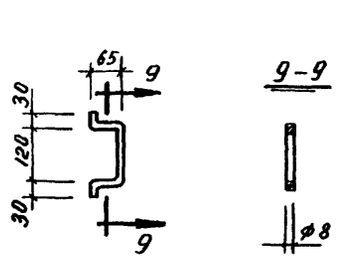


Кол-во, стоящее в скобках относится к бакам $V_2$ = 500л и $V_3$ = 600л

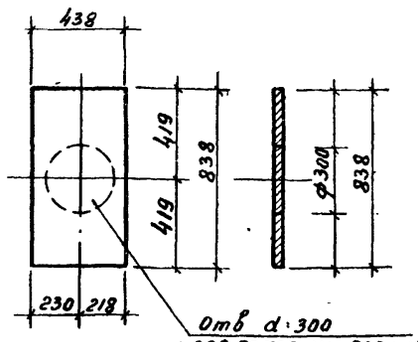


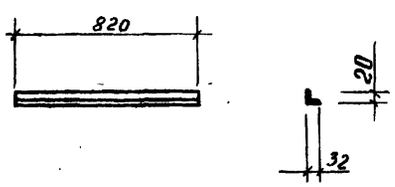


| Кол-во | 1(2) | Крышка фекальный бак | N поз. | 9 |
|---|---|---|---|---|
| материал | -295х4 | | Nдет.черт. | ВК-III-11 |
| Вес 1 шт кг | 2.19 | | Nсб. черт. | ВК-III-9 |
| | | | Масштаб | 1:10 |

| Кол-во | 1(2) | Ручка фекальный бак | N поз | 10 |
|---|---|---|---|---|
| материал | ф8А-I | | Nдет черт | ВК-III-11 |
| Вес 1 шт кг | 0,12 | | Nсб. черт | ВК-III-9,10 |
| | | | Масштаб | 1:10 |

| Кол-во | 1 | Крышка фекальный бак | N поз | 11 |
|---|---|---|---|---|
| материал | -438х4 | | Nдет черт | ВК-III-11 |
| Вес 1 шт кг | 11.8 / 9.6 | | Nсб черт | ВК-III-9,10 |
| | | | Масштаб | 1:20 |

| Кол-во | 2 | Уголок фекальный бак | N поз | 12 |
|---|---|---|---|---|
| материал | L32х20х3 | | Nдет. черт | ВК-III-11 |
| Вес 1 шт кг | 0.96 | | Nсб. черт. | ВК-III-9,10 |
| | | | Масштаб | 1:20 |

Цыпляков, Гончарова, Осипов, Чигарева, Гончарова

Гл. инж. пр-та: Кириллов
Вед. инженер: Савич
Исполнил: Кулумбеков
Копировала: Салищев
Проверил: Попов

Гл. инж. управлен.
Рук. мастерск.
Гл. технолог.
Гл. конструкт.
Рук. сектора.

Главное управление МОСПРОЕКТ-1
Мастерская №18

1967

Альбом типовых решений систем и устройств внутреннего оборудования сооружений гражданской обороны

Металлические фекальные баки ($V_1$=400л; $V_2$=500л; $V_3$=600л)
Детали.

Типовой проект ТДК-11-1-67
Часть II. Раздел III
Внутреннее оборудование

Лист ВК-III-11

10274 66

Объект 19-67-423

Арх №

Вариант 1 (план м 1:25)

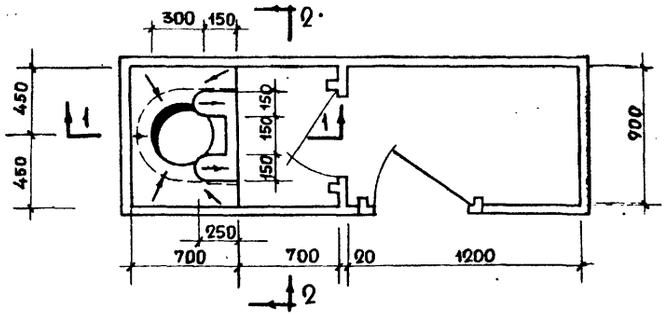


Вариант 2 (план м 1:25)

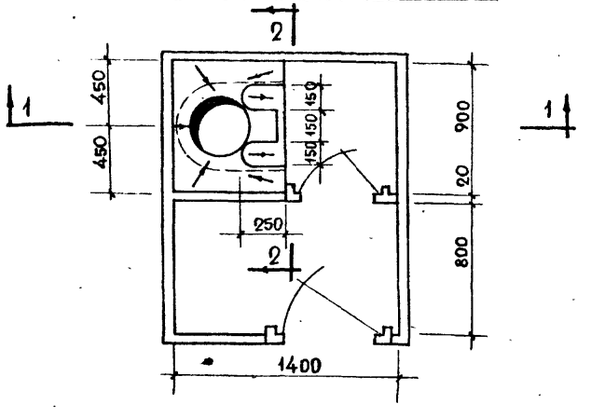


2-2

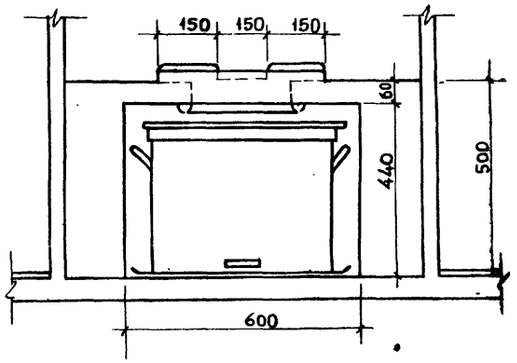


1-1

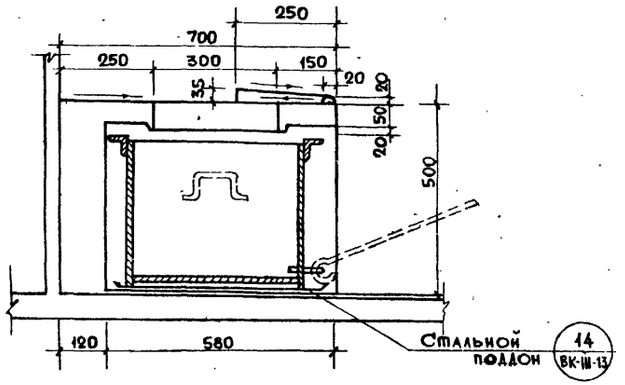


Примечания:

1. Сварку производить электродом Э-42 d=2÷4мм по ГОСТ 9467-60
2. После изготовления бак покрасить масляной краской за 2 раза
3. Емкость бака - 45 литров.
4. Общий вид, узлы, спецификацию на бак см. лист ВК-III-13
5. Деталировку см. лист ВК-III-14.

| | | | | |
|---|---|---|---|---|
| 1967 | Альбом типовых решений систем и устройств внутреннего оборудования сооружений гражданской обороны | Инвентарный фекальный бак. Варианты установки | Типовой проект ТДК-11-1-67 Часть-II. Раздел-III Внутреннее оборудование | Лист № ВК-III-12 |

Гл. инж. управления — Кириллов
Рук. мастерской — Савич
Гл. технолог — Кулумбеков
Гл. инженер — Салищев
Рук. сектора — Попов

Гл. инж. пр-та — Цыплаков
Вед. инженер — Гончарова
Исполнил — Климачев
Копировал — Чигарева
Проверил — Гончарова

Главное управление МОСПРОЕКТ-1 Мастерская №18

Объект 19-67-423

Арх: Н

Гл. инж управления — Цыплаков
Рук. мастерской — Гончарова
Гл. технолог — Кайдачев
Гл. конструктор — Чигарева
Рук. сектора — Гончарова

Гл. инж. пр-та — Ведущий инженер — Исполнил — Копировала — Проверил

Кириллов — Савич — Кулумбеков — Сидищев — Попов

Главное управление МОСПРОЕКТ-1 Мастерская № 18

## Общий вид

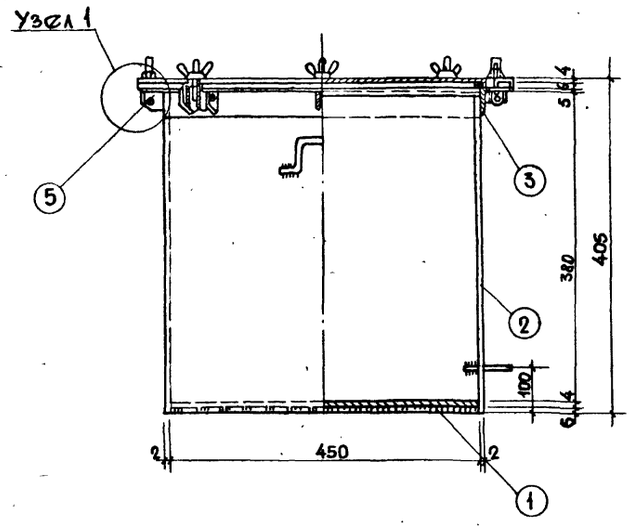


## Узел 1

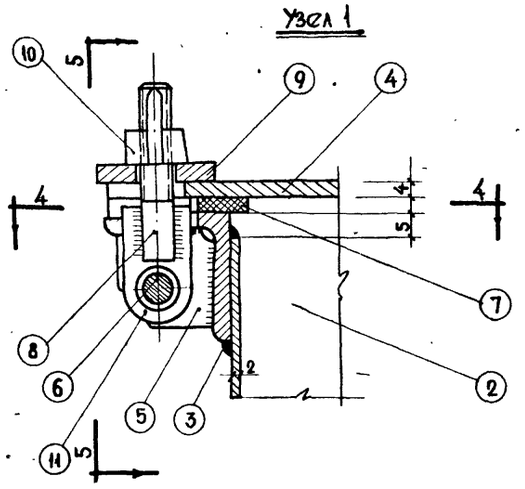


## 5-5

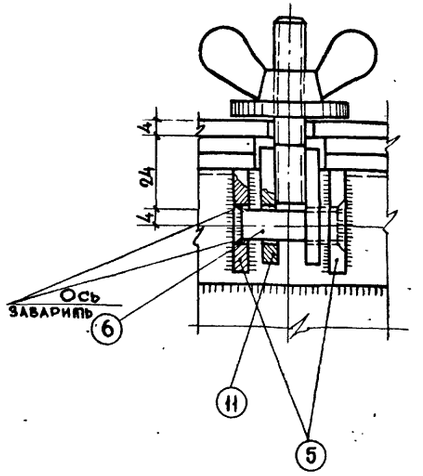


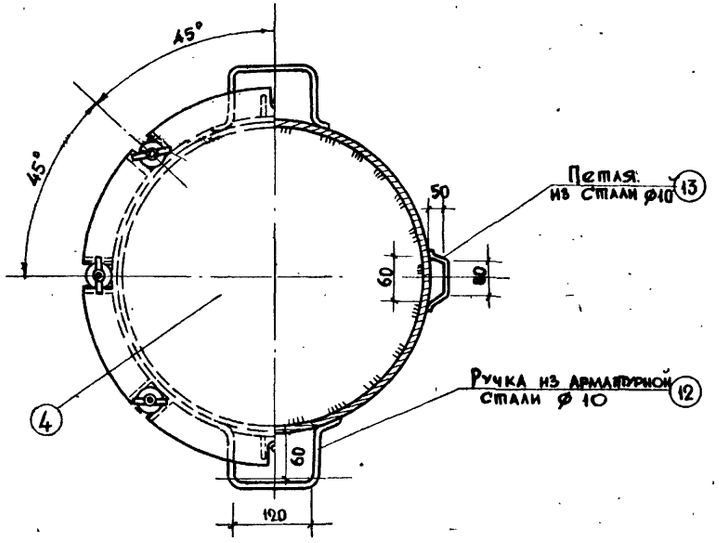


## 4-4

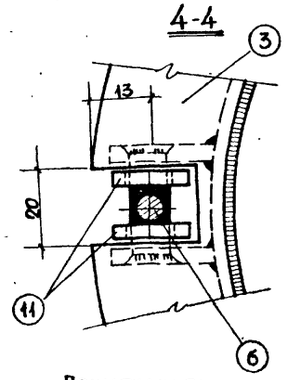


### Примечания:

1. Сварку производить электродом Э-42 d=2÷4 мм по ГОСТ 9467-60
2. Деталировку см. лист ВК-III-14
3. После изготовления бак покрасить масляной краской за 2 раза.

| № поз. | Наименование | Кол-во шт. | Материал | Кол-во мат. | Вес 1 ед. | Вес общ. | ГОСТ Примечание |
|---|---|---|---|---|---|---|---|
| 14 | Поддон | 1 | Ст. листов. 550×2 | 0.55 | 4.75 | 4.75 | 3680-57 |
| 13 | Петля | 1 | Ст. круглая ф10 | 0.24 | 0.15 | 0.15 | 5781-61 |
| 12 | Ручка | 2 | Ст. круглая ф10 | 0.35 | 0.22 | 0.44 | 5781-67 |
| 11 | Ушко | 16 | Ст. полос. -20×4 | 0.5 м | 0.013 | 0.21 | 103-57 |
| 10 | Гайка-барашек М8 | 8 | | Сталь | 0.017 | 0.14 | 3032-62 |
| 9 | Шайба | 8 | Ст. полос. d=30×40 d. отв=10 | | — | 0.14 | |
| 8 | Шпилька М 8×45 | 8 | Ст. круга. ф8 | 0.36м | — | 0.15 | — |
| 7 | Прокладка | 1 | Резина δ=6 мм | — | — | — | — |
| 6 | Ось 8×40 | 8 | Ст. Круглая AI | | — | 0.12 | — |
| 5 | Ребра | 16 | Ст. полос. -25×4 | 0.4м | 0.02 | 0.32 | 103-57 |
| 4 | Крышка | 1 | Ст. лист. -520×4 | 0.52м | 6.6 | 6.6 | 5681-57 |
| 3 | Элемент корпуса | 1 | L 32×4 | 1.5 м | 2.87 | 2.87 | 8509-57 |
| 2 | Корпус | 1 | Ст. тонколист. -400×2 | 1.4м | 8.80 | 8.80 | 3680-57 |
| 1 | Дно | 1 | Ст. лист. -450×4 | 0.45м | 4.90 | 4.90 | 5681-57 |

## Спецификация

| | | | | | |
|---|---|---|---|---|---|
| 1967 | Альбом типовых решений систем и устройств внутреннего оборудования сооружений гражданской обороны | Инвентарный фекальный бак. Общий вид. Узлы. | Типовой проект ТДК-Н-1-67 Часть-II. Раздел III Внутреннее оборудование | Лист ВК-III-13 |

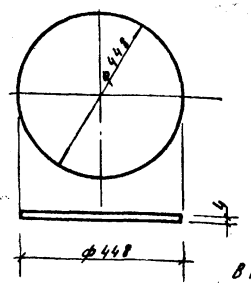


В скобках дан вес заготовки

| | | | |
|---|---|---|---|
| Материал | -450х4 | Инвентарный фекальный бак | № детали 1 |
| Вес 1 шт. | 4.9 (6.28) | | № сбор. черт. ВК-III-13 |
| Масштаб | 1:10 | | |
| Исполнит. | Щекина | Дно | |
| Проверил | | | |

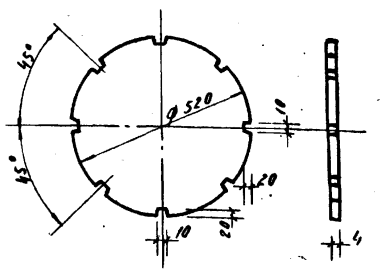


В скобках дан вес заготовки

| | | | |
|---|---|---|---|
| Материал | -520х4 | Инвентарный фекальный бак | № детали 4 |
| Вес 1 шт. | 8.6 (8.48) | | № сбор. черт. ВК-III-13 |
| Масштаб | 1:10 | | |
| Исполнит. | Щекина | Крышка | |
| Проверил | | | |

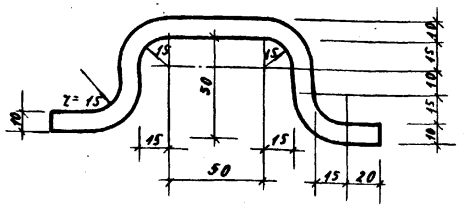


| | | | |
|---|---|---|---|
| Материал | Ст. кр. ф10 | Инвентарный фекальный бак | № детали 12 |
| Вес 1 шт. | 0.15 кг | | № сбор. черт. ВК-III-13 |
| Масштаб | 1:2 | | |
| Исполнит. | Щекина | Петля | |
| Проверил | | | |

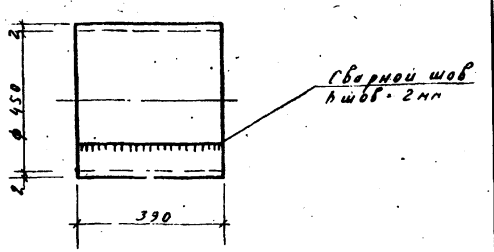


| | | | |
|---|---|---|---|
| Материал | -400х2 | Инвентарный фекальный бак | № детали 2 |
| Вес 1 шт. | 8.80 кг | | № сбор. черт. ВК-III-13 |
| Масштаб | 1:10 | | |
| Исполнит. | Щекина | Корпус | |
| Проверил | | | |

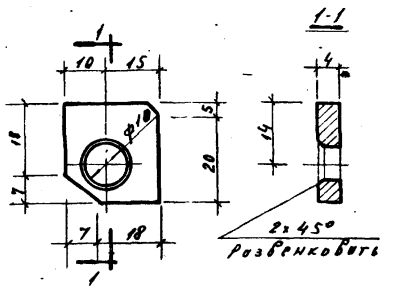


| | | | |
|---|---|---|---|
| Материал | -25х4 | Инвентарный фекальный бак | № детали 5 |
| Вес 1 шт. | 0.02 кг | | № сбор. черт. ВК-III-13 |
| Масштаб | 1:1 | | |
| Исполнит. | Щекина | Ребро | |
| Проверил | | | |

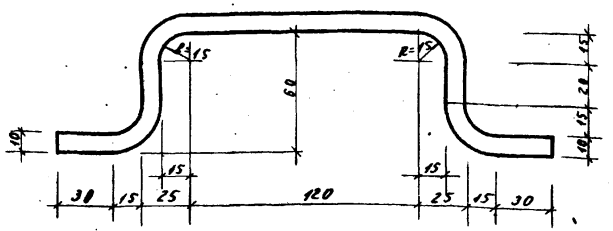


| | | | |
|---|---|---|---|
| Материал | Ст. кр. ф10 | Инвентарный фекальный бак | № детали 13 |
| Вес 1 шт. | 0.22 кг | | № сбор. черт. ВК-III-13 |
| Масштаб | 1:2 | | |
| Исполнит. | Щекина | Ручка | |
| Проверил | | | |

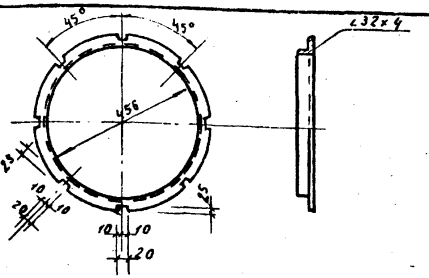


| | | | |
|---|---|---|---|
| Материал | ∠32х4 | Инвентарный фекальный бак | № детали 3 |
| Вес 1 шт. | 2.87 кг | | № сбор. черт. ВК-III-13 |
| Масштаб | 1:10 | | |
| Исполнит. | Щекина | Элемент корпуса | |
| Проверил | | | |

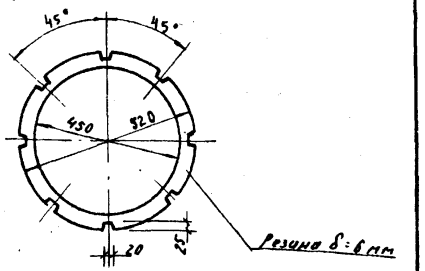


| | | | |
|---|---|---|---|
| Материал | Резина δ=6мм | Инвентарный фекальный бак | № детали 7 |
| Вес 1 шт. | — | | № сбор. черт. ВК-III-13 |
| Масштаб | 1:10 | | |
| Исполнит. | Щекина | Прокладка | |
| Проверил | | | |

2-2

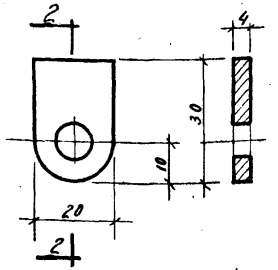


| | | | |
|---|---|---|---|
| Материал | -20х4 | Инвентарный фекальный бак | № детали 11 |
| Вес 1 шт. | 0.019 | | № сбор. черт. ВК-III-13 |
| Масштаб | 1:1 | | |
| Исполнит. | Щекина | Ушко | |
| Проверил | | | |

Гл. инж. проекта Рук. гр. инж. Исполнил Контр. бол. Проверил: Шилова, Гончарова, Щекина, Кузнецов, Гончарова

Гл. инженер Рук. мастерск. Гл. технолог Гл. конструкт. Рук. сектора: Кириллов, Савин, Кулундаев, Сапунцев, Попов

Гл. инж. управления: Ерасов

Госстрой СССР ГПИ Сантехпроект ПРОЕКТ-1 АПУ

1967

Альбом типовых решений систем и устройств внутреннего оборудования сооружений гражданской обороны

Инвентарный фекальный бак. Деталировка

Типовой проект ТАК-Н-1-67 Часть II. Раздел III. Внутреннее оборудование

Лист ВК-III 14

gost.e-ecolog.ru