ЧЕРТЕЖИ ТИПОВЫХ КОНСТРУКЦИЙ И ИЗДЕЛИЙ
ИНЖЕНЕРНОГО ОБОРУДОВАНИЯ

Серия 07.900-2

ТЕХНОЛОГИЧЕСКИЕ МЕТАЛЛИЧЕСКИЕ ЕМКОСТИ ДЛЯ УБЕЖИЩ

Выпуск 6

Баки фекальные цельнометаллические МСБ-2

РАБОЧИЕ ЧЕРТЕЖИ

20338-09
gost.e-ecolog.ru

ЧЕРТЕЖИ ТИПОВЫХ КОНСТРУКЦИЙ И ИЗДЕЛИЙ
ИНЖЕНЕРНОГО ОБОРУДОВАНИЯ

Серия 07.900-2

Технологические металлические емкости для убежищ

Выпуск 6

Баки фекальные цельнометаллические МСБ-2

РАБОЧИЕ ЧЕРТЕЖИ

Разработан
ингтитутом Моспромпроект

Главный инженер института /Коровинский/

Главный инженер проекта /Ухорская/

Утвержден
Управлением НГО СССР
от 12 декабря 1988г
протокол N 46
Введен в действие
институтом МОСПРОМПРОЕКТ
приказ N 149 от 19 апреля 1989

СОДЕРЖАНИЕ АЛЬБОМА

Обозначение	Наименование	
МСБ-2/0. 00. 000	Бак фекальный МСБ-2/0	3
МСБ-2/1. 00. 000	Бак фекальный МСБ-2/1	
МСБ-2/2. 00. 000	Бак фекальный МСБ-2/2	
МСБ-2/3. 00. 000	Бак фекальный МСБ-2/3	
МСБ-2/4. 00. 000	Бак фекальный МСБ-2/4	4
СП-2. 00. 000	Секция приемная в сборе	
В. 00. 000 СБ	Вилка. Сборочный чертеж	
В. 00. 000	Вилка	
МСБ-2/0. 00. 000 СБ	Бак фекальный МСБ-2/0. Сборочный чертеж	5
МСБ-2/1. 00. 000 СБ	Бак фекальный МСБ-2/1 Сборочный чертеж	6
МСБ-2/2 00. 000 СБ	Бак фекальный МСБ-2/2 Сборочный чертеж	7
МСБ-2/3. 00. 000 СБ	Бак фекальный МСБ-2/3 Сборочный чертеж	8
МСБ-2/4. 00. 000 СБ	Бак фекальный МСБ-2/4 Сборочный чертеж	9
СП-2. 00. 000 СБ	Секция приемная в сборе. Сборочный чертеж	10
СП-2. 01. 000	Бак. Лист1, лист 2	11
СП-2. 01. 001	Уголок	
СП-2. 01. 002	Уголок	
СП-2. 01. 000 СБ	Бак. Сборочный чертеж	12
СП-2. 01. 003	Уголок	13
СП-2. 01. 004	Уголок	
СП-2. 01. 004-01	Уголок	
СП-2. 01. 005	Обшивка	
СП-2. 01. 006	Обшивка	
СП-2. 02. 000	Крышка	14
СП-2. 02. 001	Крышка	
СП-2. 02. 000 СБ	Крышка Сборочный чертеж	
СП-2. 03. 000	Решетка	15
СП-2. 03. 000 СБ	Решетка Сборочный чертеж	
СП-2. 03. 001	Ребро	
СП-2. 03. 002	Основание	
СТ-2. 00. 000	Секция торцовая. Лист1, лист2	16
СТ-2. 00. 001	Крышка	
СТ-2. 00. 002	Обшивка	
СТ-2. 00. 000 СБ	Секция торцовая Сборочный чертеж	17
СТ-2. 00. 003	Уголок	18
СТ-2. 00. 003-01	Уголок	
СТ-2. 00. 004	Днище	
СТ-2. 00. 005	Фланец	
СТ-2. 00. 006	Уголок	
СР-2. 00. 000	Секция рядовая. Лист1, лист 2	19
СТ-2. 00. 007	Уголок	
В. 00. 001	Скоба	
СР-2. 00. 000 СБ	Секция рядовая Сборочный чертеж	20
К. 00. 000	Крышка	21
К. 00. 000 СБ	Крышка. Сборочный чертеж	
СП-2. 02. 002	Ручка	
К. 00. 001	Лист	
Г. 00. 000	Грабли	22
Г. 00. 001	Труба	
Г. 00. 000 СБ	Грабли. Сборочный чертеж	
Г. 00. 002	Зуб	23
Г. 00. 003	Полоса	
МСБ-2/0. 00. 001	Петля	

Формат	Зона	Поз.	Обозначение	Наименование	Кол.	Примечание
				Документация		
А2			МСБ-2/3.00.000 СБ	Сборочный чертеж		
			Выпуск „0-2"	Технические условия		
				Сборочные единицы		
А4		1	СП-2.00.000	Секция приемная		
				в сборе	1	
А4		2	СТ-2.00.000	Секция торцовая	1	
А4		3	СР-2.00.000	Секция рядовая	3	
А4		4	К 00.000	Крышка	4	
А4		5	В 00.000	Вилка	8	
				Детали		
А4		6	МСБ-2/0.00.001	Петля	4	

Инв. № подл. | Подп. и дата | Взам. инв. № | Инв. № дубл. | Подп. и дата

Изм.	Лист	№ докум.	Подп.	Дата
Разраб.		Маркова		
Провер.		Андреева		
Гл. инж. пр.		Чхорская		
Н. контр.		Чхорская		

МСБ-2/3.00.000

Бак фекальный МСБ-2/3

Лит.	Лист	Листов
		1

ГлавМосархитектура Мосгорисполкома Моспромпроект Мастерская №7

Формат А4

Формат	Зона	Поз.	Обозначение	Наименование	Кол.	Примечание
				Документация		
А2			МСБ-2/2.00.000 СБ	Сборочный чертеж		
			Выпуск „0-2"	Технические условия		
				Сборочные единицы		
А4		1	СП-2.00.000	Секция приемная		
				в сборе	1	
А4		2	СТ-2.00.000	Секция торцовая	1	
А4		3	СР-2.00.000	Секция рядовая	2	
А4		4	К 00.000	Крышка	3	
А4		5	В 00.000	Вилка	6	
				Детали		
А4		6	МСБ-2/0.00.001	Петля	4	

Инв. № подл. | Подп. и дата | Взам. инв. № | Инв. № дубл. | Подп. и дата

Изм.	Лист	№ докум.	Подп.	Дата
Разраб.		Маркова		
Провер.		Андреева		
Гл. инж. пр.		Чхорская		
Н. контр.		Чхорская		

МСБ-2/2.00.000

Бак фекальный МСБ-2/2

Лит	Лист	Листов
		1

ГлавМосархитектура Мосгорисполкома Моспромпроект Мастерская №7

Формат А4

Формат	Зона	Поз.	Обозначение	Наименование	Кол.	Примечание
				Документация		
А2			МСБ-2/1 00.000 СБ	Сборочный чертеж		
			Выпуск „0-2"	Технические условия		
				Сборочные единицы		
А4		1	СП-2.00.000	Секция приемная		
				в сборе	1	
А4		2	СТ-2.00.000	Секция торцовая	1	
А4		3	СР-2.00.000	Секция рядовая	1	
А4		4	К 00.000	Крышка	2	
А4		5	В 00.000	Вилка	4	
				Детали		
А4		6	МСБ-2/0.00 001	Петля	4	

Инв. № подл. | Подп. и дата | Взам. инв. № | Инв. № дубл. | Подп. и дата

Изм.	Лист	№ докум.	Подп.	Дата
Разраб.		Маркова		
Провер.		Андреева		
Гл. инж. пр.		Чхорская		
Н. контр.		Чхорская		

МСБ-2/1.00.000

Бак фекальный МСБ-2/1

Лит	Лист	Листов
		1

ГлавМосархитектура Мосгорисполкома Моспромпроект Мастерская №7

Формат А4

Формат	Зона	Поз.	Обозначение	Наименование	Кол.	Примечание
				Документация		
А2			МСБ-2/0.00.000 СБ	Сборочный чертеж		
			Выпуск „0-2"	Технические условия		
				Сборочные единицы		
А4		1	СП-2.00.000	Секция приемная		
				в сборе	1	
А4		2	СТ-2.00.000	Секция торцовая	1	
А4		3	К 00.000	Крышка	1	
А4		4	В 00.000	Вилка	2	
				Детали		
А4		5	МСБ-2/0.00.001	Петля	2	

Инв. № подл. | Подп. и дата | Взам. инв. № | Инв. № дубл. | Подп. и дата

Изм.	Лист	№ докум.	Подп.	Дата
Разраб.		Маркова		
Провер.		Андреева		
Гл. инж. пр.		Чхорская		
Н. контр.		Чхорская		

МСБ-2/0.00.000

Бак фекальный МСБ-2/0

Лит	Лист	Листов
		1

ГлавМосархитектура Мосгорисполкома Моспромпроект Мастерская №7

Формат А4

Выпуск 6

Формат	Зона	Поз.	Обозначение	Наименование	Кол.	Примечание
				Документация		
А4			В. 00. 000 СБ	Сборочный чертеж		
				Детали		
А4		1	В. 00. 001	Скоба	1	
Б4		2	В. 00. 002	Пластина		
				Лист $\frac{5\text{-ПН-4 ГОСТ 19903-74}}{Ст3сп\ ГОСТ\ 14637-79}$		
				(40 х 100) h14	1	0.12 кг
Б4		3	В. 00. 003	Труба		
				Труба $\frac{25\times2.5\ ГОСТ\ 8732-78}{В10\ ГОСТ\ 8731-87}$		
				ℓ = 96 h14	1	0,15 кг

Изм.	Лист	№ докум.	Подп.	Дата
Разраб.		Маркова		
Провер.		Андреева		
Гл. инж. пр		Ухорская		
Н. контр		Ухорская		

В. 00. 000

Вилка

Лит.	Лист	Листов
		1

ГлавМосАрхитектура Мосгорисполкома Моспромпроект Мастерская №7

Формат А4

Инв. № подл. | Подп. и дата | Взам. инв. № | Инв. № дубл. | Подп. и дата

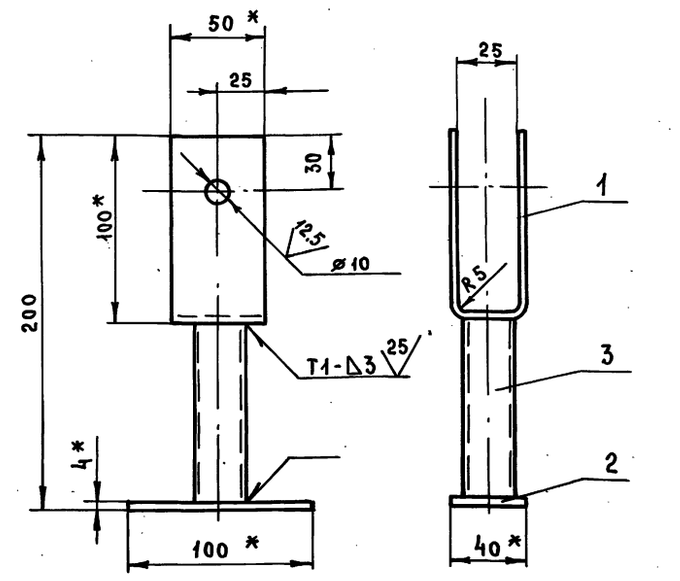

1. * Размеры для справок
2. $+t_2, -t_2, \pm\frac{t_2}{2}$
3. Сварку производить по ГОСТ 5264-80

Изм.	Лист	№ докум.	Подп.	Дата
Разраб.		Маркова		
Провер.		Андреева		
Гл. инж. пр		Ухорская		
Н. контр		Ухорская		

В. 00. 000 СБ

Вилка

Сборочный чертеж

Лит.	Масса	Масштаб
	0.7	1:2

Лист	Листов 1

ГлавМосАрхитектура Мосгорисполкома Моспромпроект Мастерская №7

Формат А4

Инв. № подл. | Подп. и дата | Взам. инв. № | Инв. № дубл. | Подп. и дата

Серия 07.900-2

Формат	Зона	Поз.	Обозначение	Наименование	Кол.	Примечание
				Документация		
А2			СП-2. 00. 000 СБ	Сборочный чертеж		
				Сборочные единицы		
А4		1	СП-2. 01. 000	Бак	1	
А4		2	СП-2. 02. 000	Крышка	1	
А4		3	СП-2. 03. 000	Решетка	1	

Изм.	Лист	№ докум.	Подп.	Дата
Разраб.		Маркова		
Провер		Андреева		
Гл. инж. пр		Ухорская		
Н. контр		Ухорская		

СП-2. 00. 000

Секция приемная в сборе

Лит.	Лист	Листов
		1

ГлавМосАрхитектура Мосгорисполкома Моспромпроект Мастерская №7

Формат А1

Инв. № подл. | Подп. и дата | Взам. инв. № | Инв. № дубл. | Подп. и дата

Формат	Зона	Поз.	Обозначение	Наименование	Кол.	Примечание
				Документация		
А2			МСБ-2/4. 00. 000 СБ	Сборочный чертеж		
			Выпуск „0-2"	Технические условия		
				Сборочные единицы		
А4		1	СП-2. 00. 000	Секция приемная в сборе	1	
А4		2	СТ-2. 00. 000	Секция торцевая	1	
А4		3	СР-2. 00. 000	Секция рядовая	4	
А4		4	К 00. 000	Крышка	5	
А4		5	В 00. 000	Вилка	10	
				Детали		
А4		6	МСБ-2/о 00: 001	Петля	4	

Изм.	Лист	№ докум.	Подп.	Дата
Разраб.		Маркова		
Провер.		Андреева		
Гл. инж. пр		Ухорская		
Н. контр		Ухорская		

МСБ-2/4. 00. 000

Бак фекальный МСБ-2/4

Лит	Лист	Листов
		1

ГлавМосАрхитектура Мосгорисполкома Моспромпроект Мастерская №7

Инв. № подл. | Подп. и дата | Взам. инв. № | Инв. № дубл. | Подп. и дата

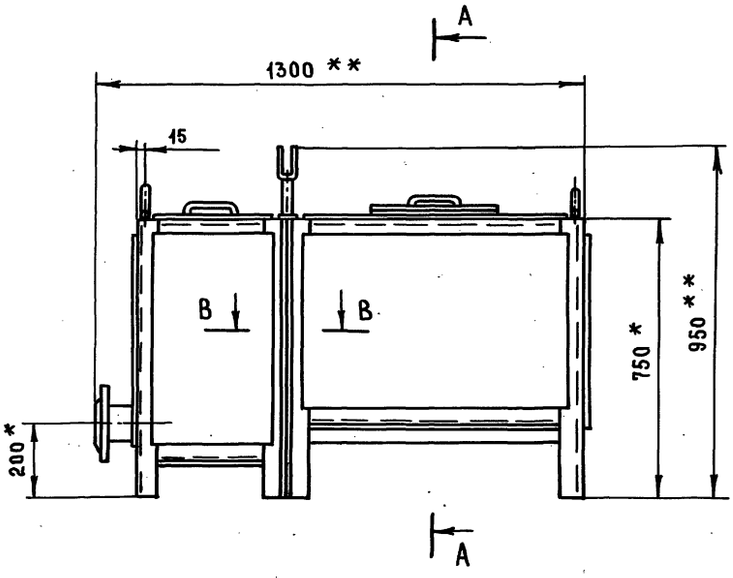

А - А

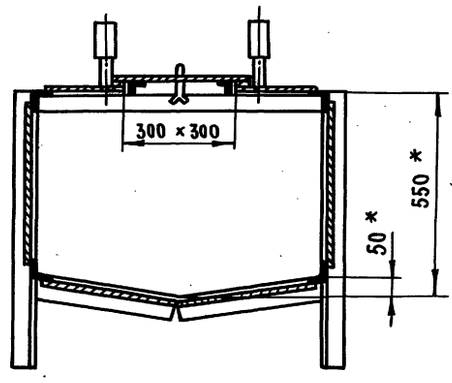

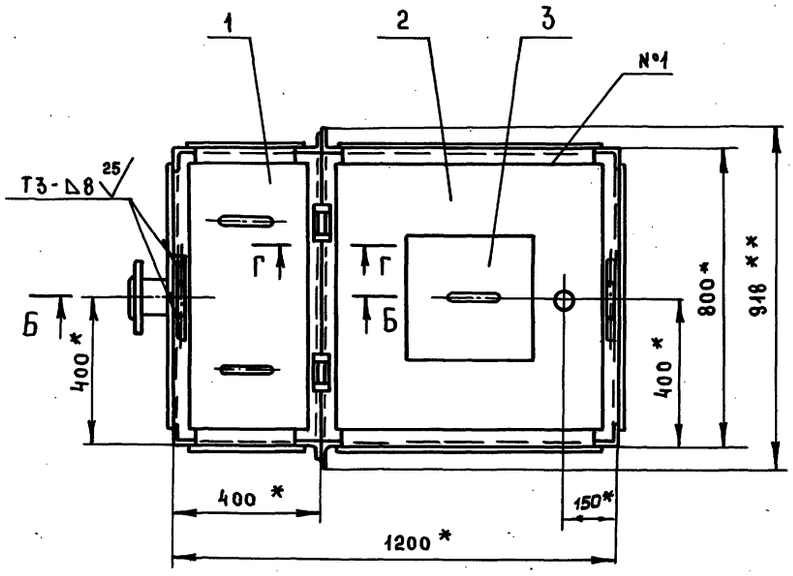

Б - Б

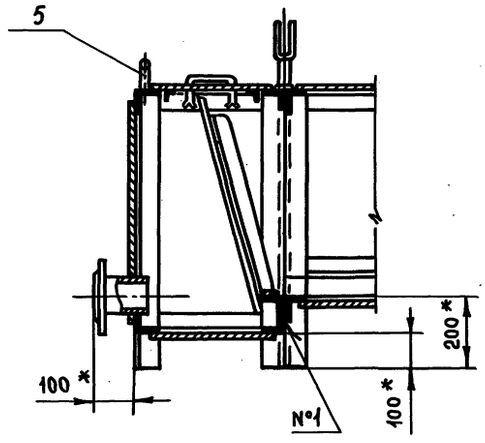

Г - Г
М1:4

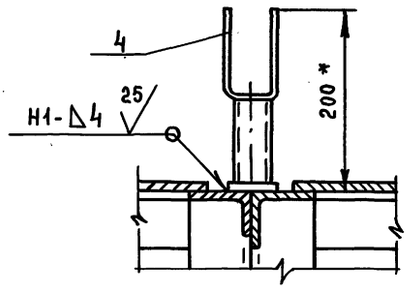

В - В
М1:4

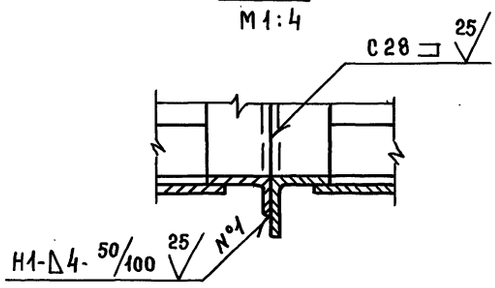

1. * Размеры для справок
2. ** Размеры габаритные
3. $\pm \frac{t_2}{2}$
4. Сварку производить по ГОСТ 5264-80
5. Внутреннюю и наружную поверхность бака грунтовать грунтом ГФ-021 ГОСТ 25129-82 и красить в два слоя эмалью ХВ-785 ГОСТ 7313-75
6. Проверку сварных швов на герметичность производить керосином ГОСТ 3242-79

Изм.	Лист	№ докум.	Подп.	Дата	МСБ-2/о 00.000 СБ			
Разраб.		Маркова			Бак фекальный МСБ-2/о Сборочный чертеж	Лит.	Масса	Масштаб
Провер.		Андреева					225,3	1:10
Гл.инж.пр		Ухорская				Лист	Листов 1	
Н.контр.		Ухорская				Главмосархитектура Мосгорисполкома Моспромпроект Мастерская №7		
Гл.констр		Александрец						
Гл.инж.		Синяков						
Нач.маст.		Виноградов						

Инв.№подл. | Подп. и дата | Взам.инв.№ | Инв.№дубл. | Подп. и дата

МСБ-2/1. 00.000 СБ

Серия ПП.900-2 Выпуск 6

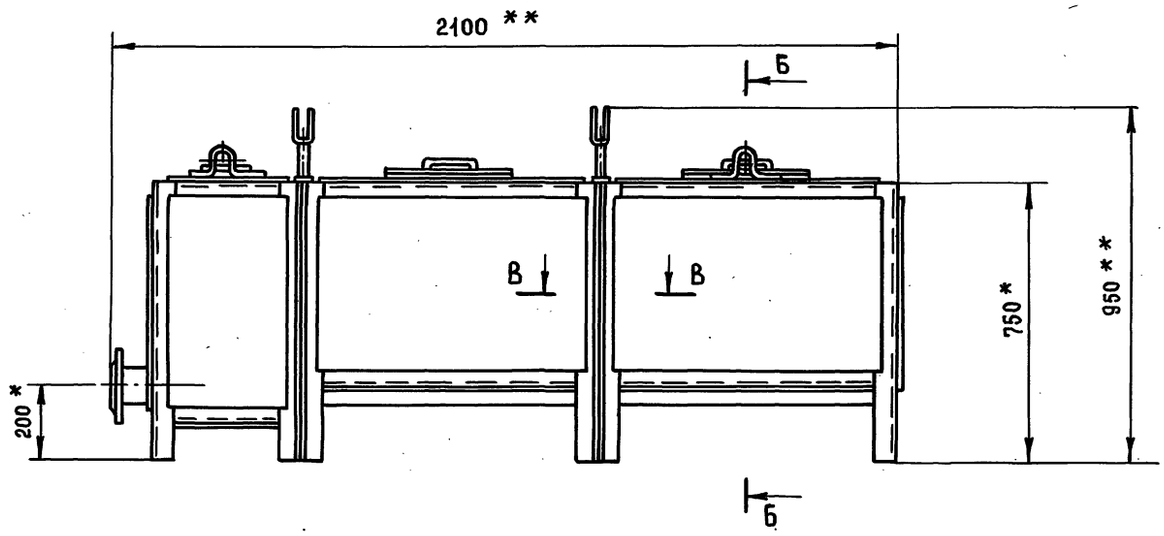

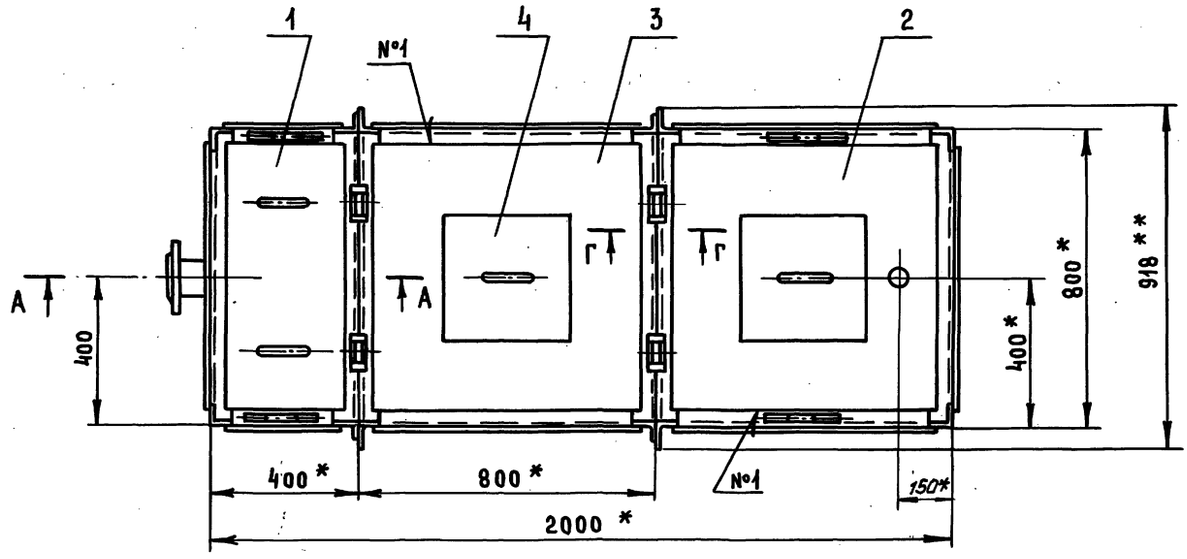

А - А

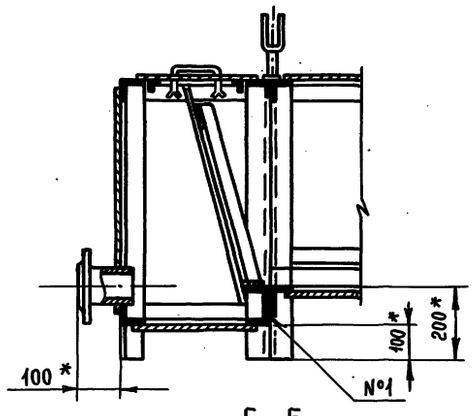

Г - Г
М 1:4

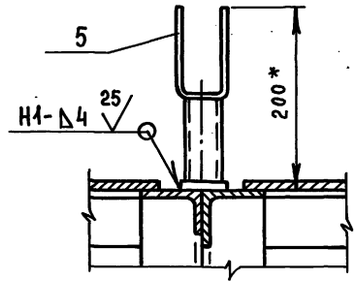

В - В
М 1:4

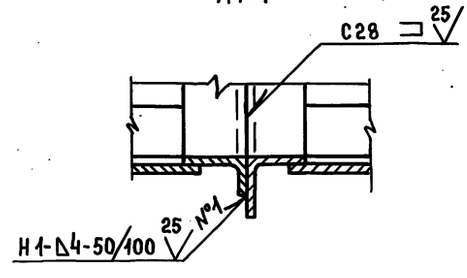

Б - Б

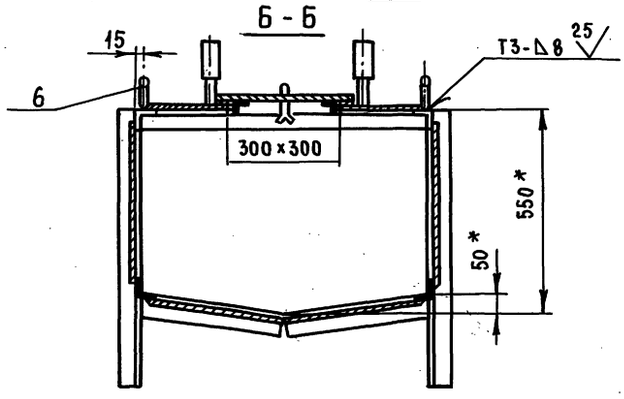

1. * Размеры для справок
2. ** Размеры габаритные
3. $\pm \frac{t_2}{2}$
4. Сварку производить по ГОСТ 5264-80
5. Внутреннюю и наружную поверхность бака грунтовать грунтом ГФ-021 ГОСТ 25129-82 и красить в два слоя эмалью ХВ-785 ГОСТ 7313-75
6. Проверку сварных швов на герметичность производить керосином ГОСТ 3242-79

Изм.	Лист	№ докум.	Подп.	Дата
Разраб.		Маркова		
Пров.		Андреева		
Гл. инж. пр.		Ухорская		
Н. контр.		Ухорская		
Гл. констр.		Алексайниц		
Гл. инж.		Синяков		
Нач. маст.		Виноградов		

МСБ-2/1. 00. 000 СБ

БАК ФЕКАЛЬНЫЙ МСБ-2/1 Сборочный чертеж

Лит.	Масса	Масштаб
	325,5	1:10

Лист | Листов 1

ГлавМосархитектура Мосгорисполкома Моспромпроект мастерская №7

Инв. № подл. | Подп. и дата | Взам. инв. № | Инв. № дубл. | Подп. и дата

20338-09 7 Формат А3

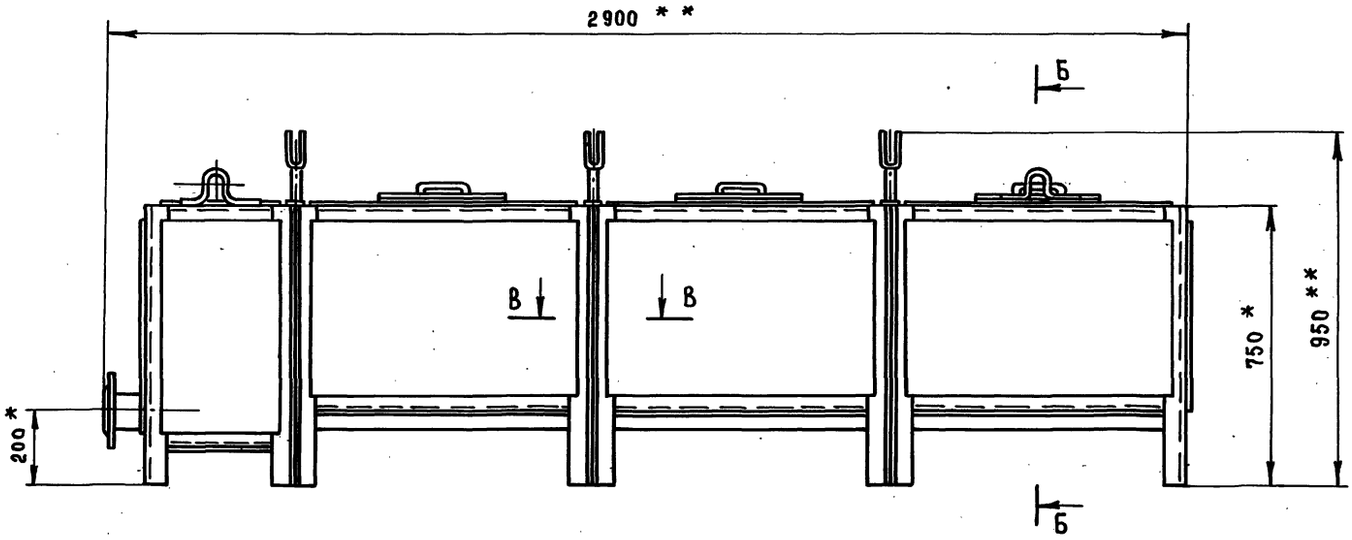

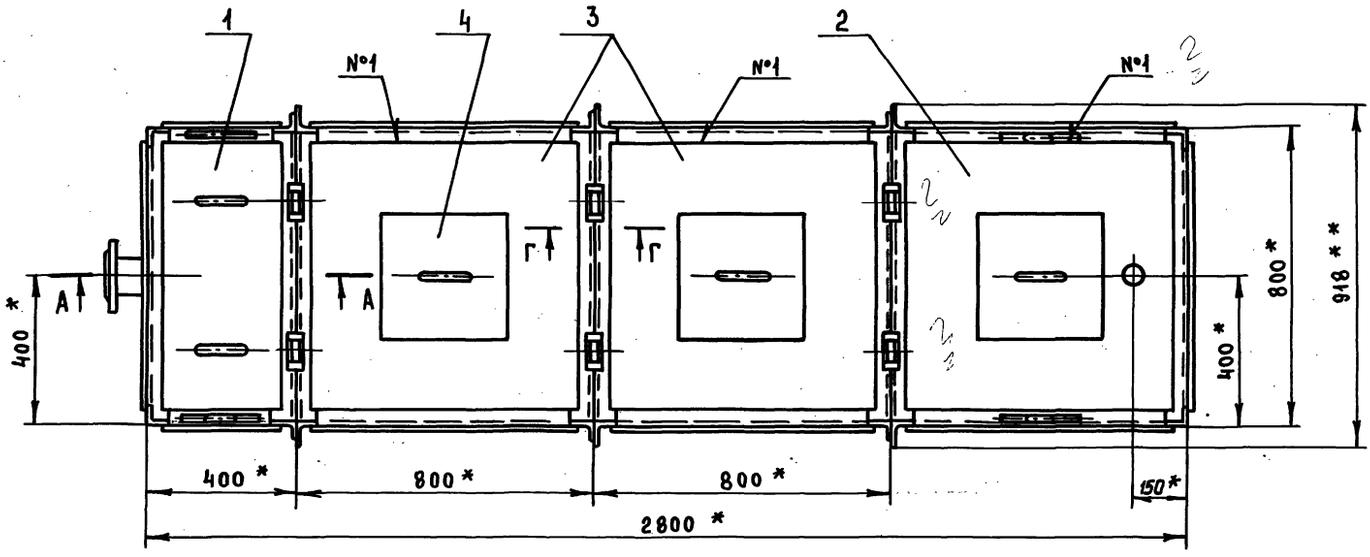

А - А

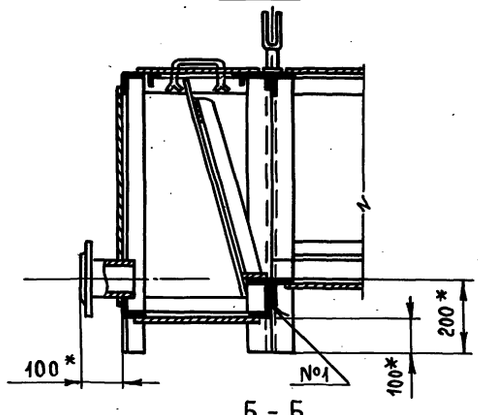

Г - Г
М1:4

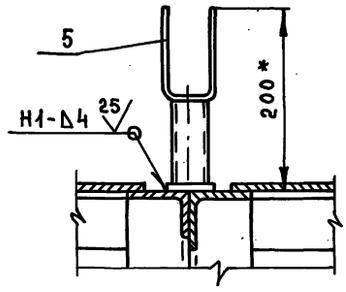

В - В
М1:4

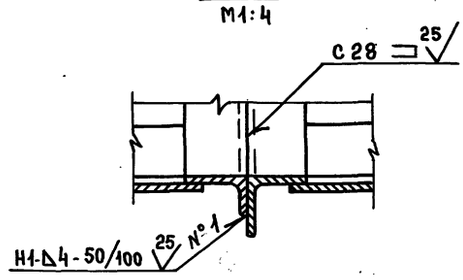

Б - Б

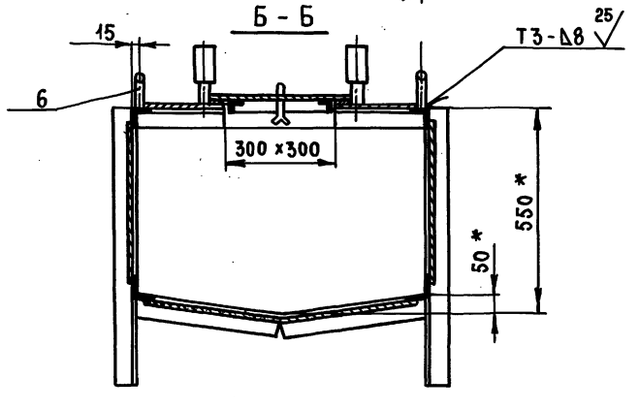

1. * Размеры для справок
2. ** Размеры габаритные
3. $\pm \frac{t_2}{2}$
4. Сварку производить по ГОСТ 5264-80
5. Внутреннюю и наружную поверхность бака грунтовать грунтом ГФ-021 ГОСТ 25129-82 и красить в два слоя эмалью ХВ-785 ГОСТ 7313-75
6. Проверку сварных швов на герметичность производить керосином ГОСТ 3242-79

				МСБ-2/2.00.000СБ			
Изм.	Лист	№ докум.	Подп.	Дата	Бак фекальный МСБ-2/2 Сборочный чертеж	Лит.	Масса	Масштаб
Разраб.		Маркова					425,8	1:10
Провер.		Андреева				Лист	Листов 1	
Гл. инж. пр.		Ухорская				Главмосархитектура Мосгорисполкома Моспромпроект Мастерская №7		
Н. контр.		Ухорская						
Гл. конст.		Александрец						
Гл. инж.		Синяков						
Нач. маст.		Виноградов						

Инв. № подл. | Подп. и дата | Взам. инв. № | Инв. № дубл. | Подп. и дата

МСБ-2/3. 00.000СБ

Выпуск 6

Серия 07.900-2

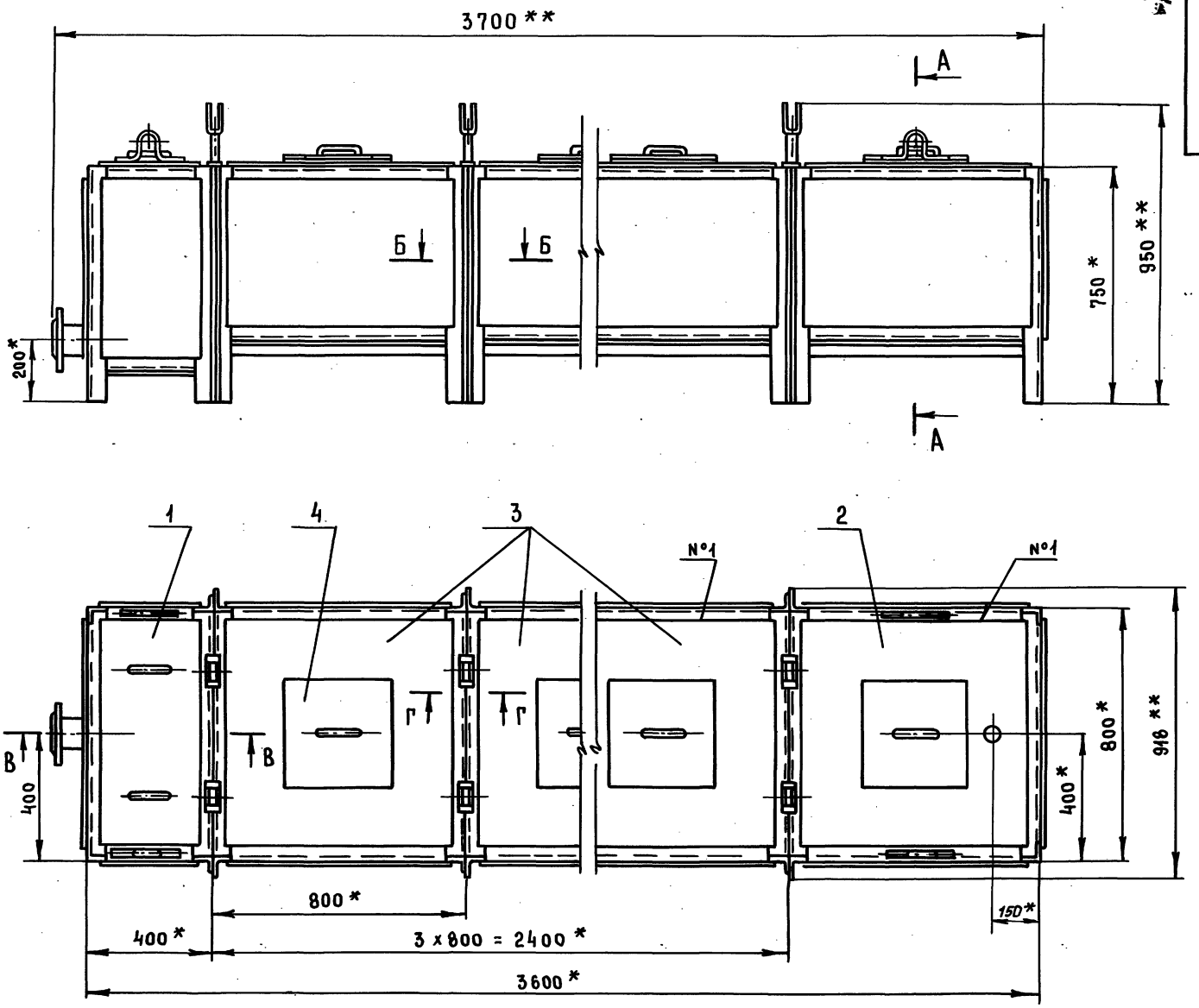

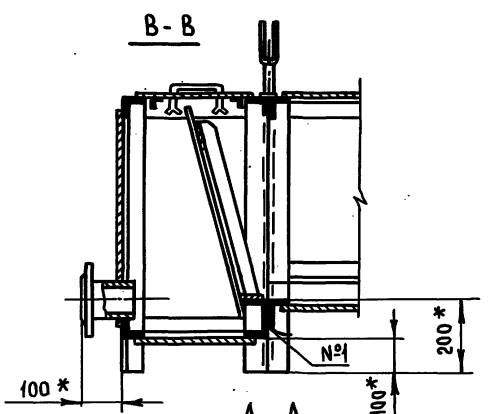

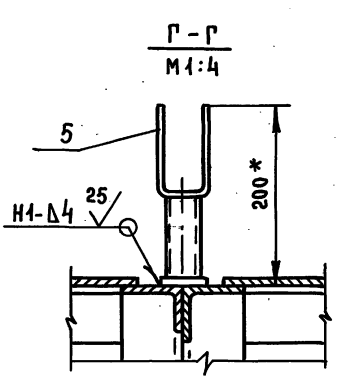

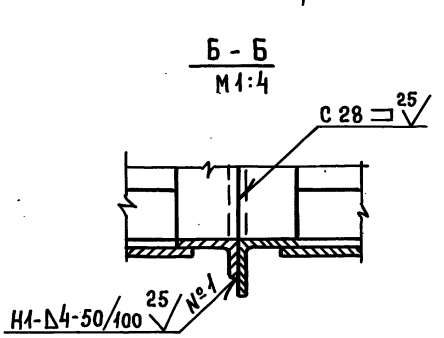

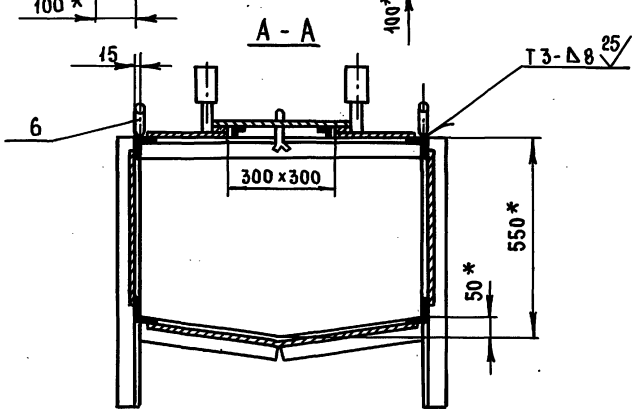

1. * Размеры для справок
2. ** Размеры габаритные
3. $\pm \frac{t_2}{2}$
4. Сварку производить по ГОСТ 5264-80
5. Внутреннюю и наружную поверхность бака грунтовать грунтом ГФ-021 ГОСТ 25129-82 и красить в два слоя эмалью ХВ-785 ГОСТ 7313-75
6. Проверку сварных швов на герметичность производить керосином ГОСТ 3242-79

Изм.	Лист	№ докум.	Подп.	Дата
Разраб.		Маркова		
Пров.		Андреева		
Гл. инж. пр		Ухорская		
Н. контр.		Ухорская		
Гл. констр.		Александрин		
Гл. инж.		Синяков		
Нач. маст.		Виноградов		

МСБ-2/3. 00. 000 СБ

Бак фекальный МСБ-2/3 Сборочный чертеж

Лит.	Масса	Масштаб
	526	1:10

Лист | Листов 1

Главмосархитектура Мосгорисполкома Моспромпроект мастерская №7

Инв. № подл. | Подп. и дата | Взам. инв. № | Инв. № дубл. | Подп. и дата

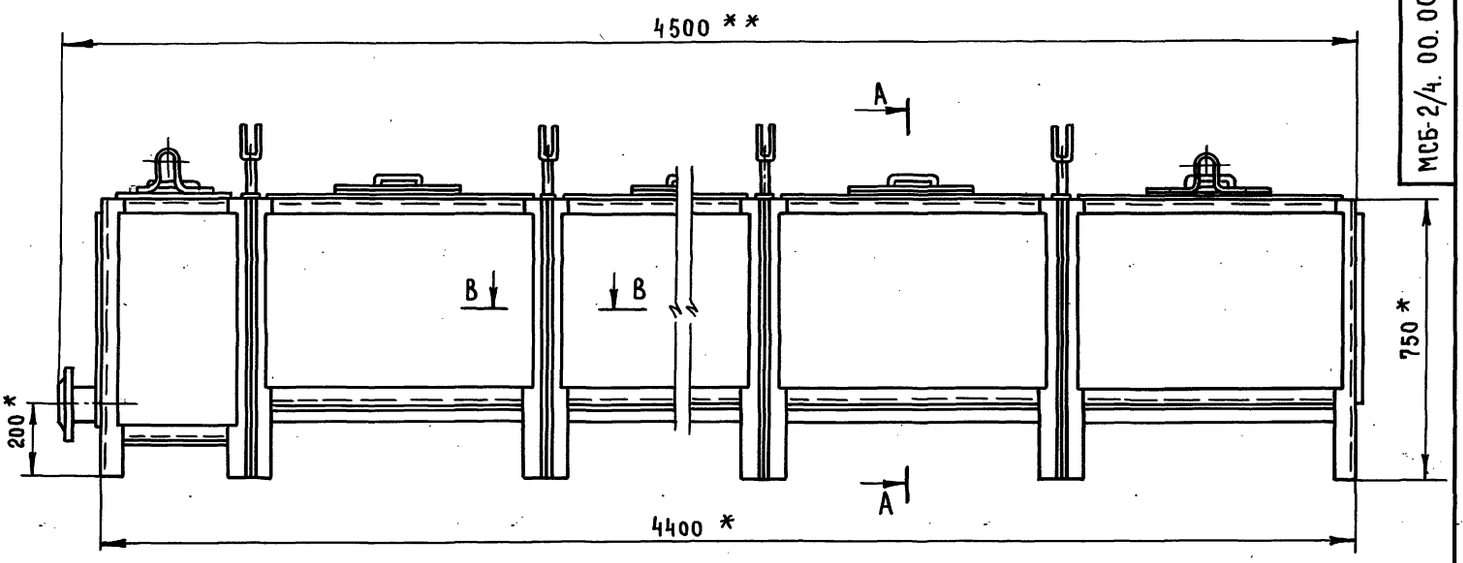

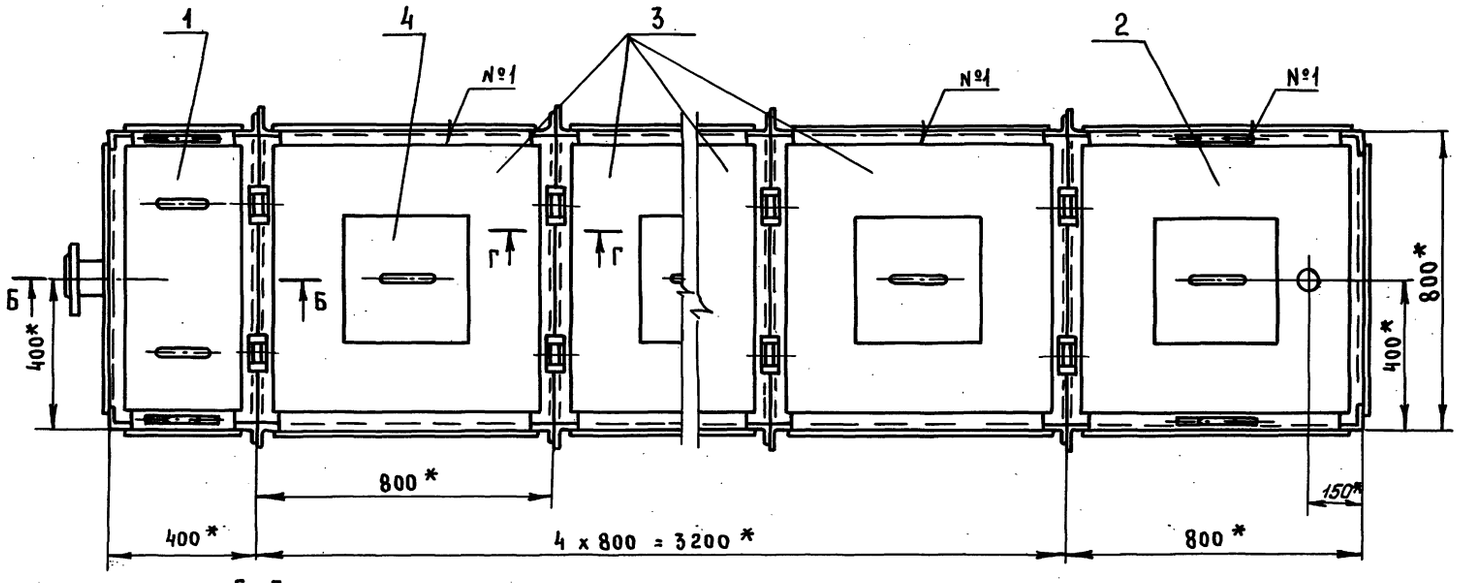

Б - Б

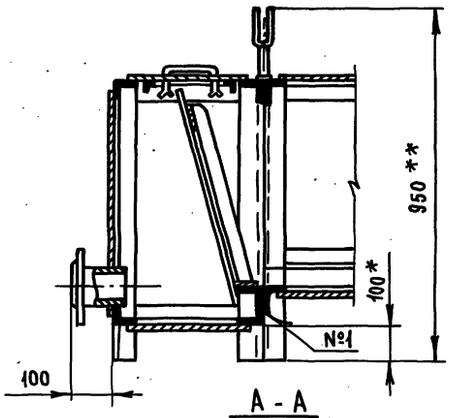

Г - Г
М1:4

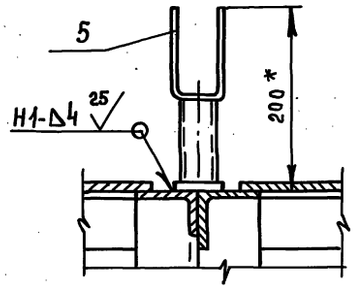

В - В
М1:4

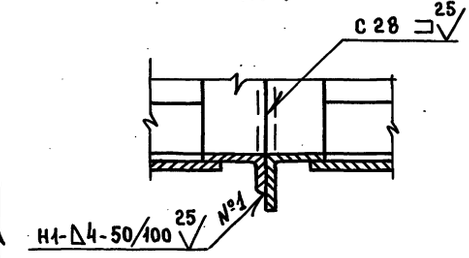

А - А

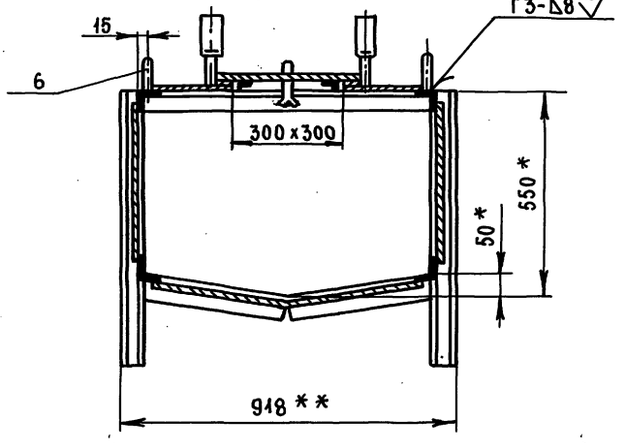

1. * Размеры для справок
2. ** Размеры габаритные
3. $\pm \frac{t_2}{2}$
4. Сварку производить по ГОСТ 5264-80
5. Внутреннюю и наружную поверхность бака грунтовать грунтом ГФ-021 ГОСТ 25129-82 и красить в два слоя эмалью ХВ-785 ГОСТ 7313-75
6. Проверку сварных швов на герметичность производить керосином ГОСТ 3242-79

Изм.	Лист	№ докум.	Подп.	Дата	МСБ-2/4. 00. 000 СБ		
Разраб.		Маркова			Бак фекальный МСБ-2/4 Сборочный чертеж	Лит.	Масса 626.3	Масштаб 1:10
Пров.		Андреева				Лист	Листов 1
Т. контр.		Ухорская					
Н. контр.		Ухорская					
Гл. констр.		Александрец					
Гл. инж.		Синяков					
Нач. маст.		Виноградов					

Главмосархитектура Мосгорисполкома Моспромпроект Мастерская №7

Выпуск 6

Серия 07.900-2

Инв. № подл. | Подп. и дата | Взам. инв. № | Инв. № дубл. | Подп. и дата

СП-2.00.000СБ

Выпуск 6

Серия 07.900-2

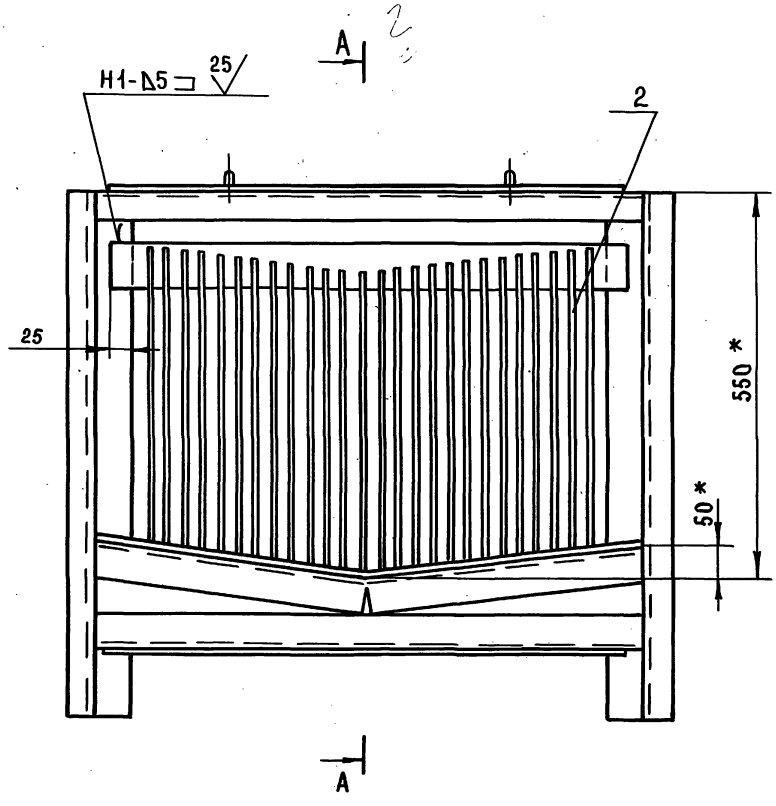

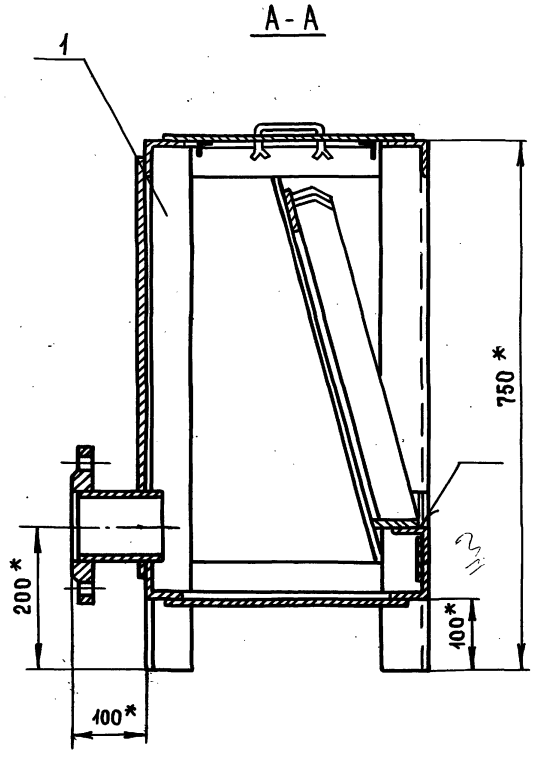

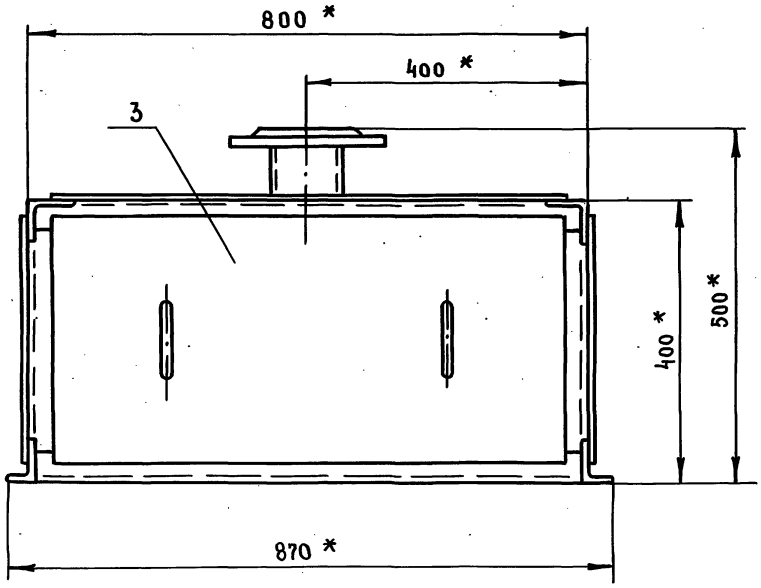

1. * Размеры для справок
2. $\pm \frac{t_2}{2}$
3. Сварку производить по ГОСТ 5264-80

					СП-2.00.000 СБ		
Изм.	Лист	№ докум.	Подп.	Дата			
Разраб.		Маркова			Секция приемная в сборе Сборочный чертеж	Лит.	Масса 109 / Масштаб 1:5
Провер.		Андреева				Лист	Листов 1
Гл.инж.пр.		Чхорская				Главмосархитектура Мосгорисполкома Моспромпроект Мастерская № 7	
Н. контр.		Чхорская					
Гл. конст.		Александрц					
Гл.инж.		Синяков					
Нач.маст.		Виноградов					

Инв. № подл. | Подп. и дата | Взам. инв. № | Инв. № дубл. | Подп. и дата

Формат А2

Выпуск 6

Серия 07.900-2

СП-2.01.002

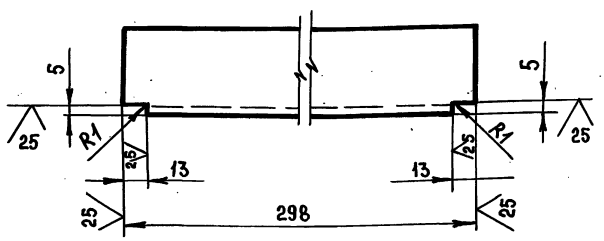

$-t_2, \pm \frac{t_2}{2}$

Изм	Лист	№ докум.	Подп.	Дата
Разраб.		Маркова		
Провер.		Андреева		
Гл.инж.пр.		Чхорская		
Н. контр.		Чхорская		

СП-2.01 002

Уголок

Лит	Масса	Масштаб
	0.9	1:2

Лист | Листов 1

Уголок 50×50×4-Б-ГОСТ 8509-86 / Ст3сп-II-ГОСТ 535-79

ГлавМосархитектура Мосгорисполкома Моспромпроект мастерская №7

Формат А4

СП-2.01.001

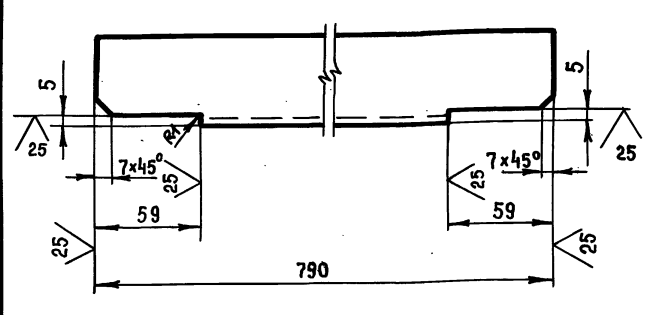

$-t_2, \pm \frac{t_2}{2}$

Изм	Лист	№ докум.	Подп.	Дата
Разраб.		Маркова		
Провер.		Андреева		
Гл.инж.пр.		Чхорская		
Н. контр.		Чхорская		

СП-2.01.001

Уголок

Лит	Масса	Масштаб
	2,4	1:2

Лист | Листов 1

Уголок 50×50×4-Б-ГОСТ 8509-86 / Ст3сп-II-ГОСТ 535-79

ГлавМосархитектура Мосгорисполкома Моспромпроект мастерская №7

Формат А4

Формат	Зона	Поз.	Обозначение	Наименование	Кол.	Примечание
Б4		11	СП-2.01 010	Стойка		
				Уголок 63×40×4-Б-ГОСТ 8510-86 / Ст3сп-II-ГОСТ 535-79		
				ℓ = 750 h14	2	4,7 кг
Б4		12	СП-2.01 011	Уголок		
				Уголок 50×50×4-Б-ГОСТ 8509-86 / Ст3сп-II-ГОСТ 535-79		
				ℓ = 790 h14	2	4,8 кг
Б4		13	СП-2.01.012	Патрубок		
				Труба 108×5 ГОСТ 8732-78 / В10 ГОСТ 8731-87		
				ℓ = 110 h14	1	1,2 кг
				Стандартные изделия		
		14		Фланец 100-Б		
				ГОСТ 12820-80	1	2,8 кг

Изм	Лист	№ докум.	Подп.	Дата

СП-2.01.000

Лист 2

Формат А4

Формат	Зона	Поз.	Обозначение	Наименование	Кол.	Примечание
				Документация		
А2			СП-2.01.000 СБ	Сборочный чертеж		
				Детали		
А4		1	СП-2.01.001	Уголок	2	
А4		2	СП-2.01.002	Уголок	4	
А4		3	СП-2.01.003	Уголок	1	
А4		4	СП-2.01.004	Уголок	1	
		5	-01	Уголок	1	
А4		6	СП-2.01.005	Обшивка	1	
А4		7	СП-2.01.006	Обшивка	1	
Б4		8	СП-2.01.007	Обшивка		
				Лист Б-ПН-4 ГОСТ 19903-74 / Ст3сп ГОСТ 14637-79		
				(600×350) h14	2	13,2 кг
Б4		9	СП-2.01.008	Дно		
				Лист Б-ПН-6 ГОСТ 19903-74 / Ст3сп ГОСТ 14637-79		
				(750×350) h14	1	12,4 кг
Б4		10	СП-2.01.009	Стойка		
				Уголок 63×63×4-Б-ГОСТ 8509-86 / Ст3сп-II-ГОСТ 535-79		
				ℓ = 150 h14	2	5,8 кг

Изм	Лист	№ докум.	Подп.	Дата
Разраб.		Маркова		
Провер.		Андреева		
Гл.инж.пр.		Чхорская		
Н. контр.		Чхорская		

СП-2.01 000

Бак

Лит	Лист	Листов
	1	2

ГлавМосархитектура Мосгорисполкома Моспромпроект мастерская №7

20338-08.12

Формат А4

Инв. № подл. | Подп. и дата | Взам. инв. № | Инв. № дубл. | Подп. и дата

СП-2.01.000 СБ

Выпуск 6

Серия 07.900-2

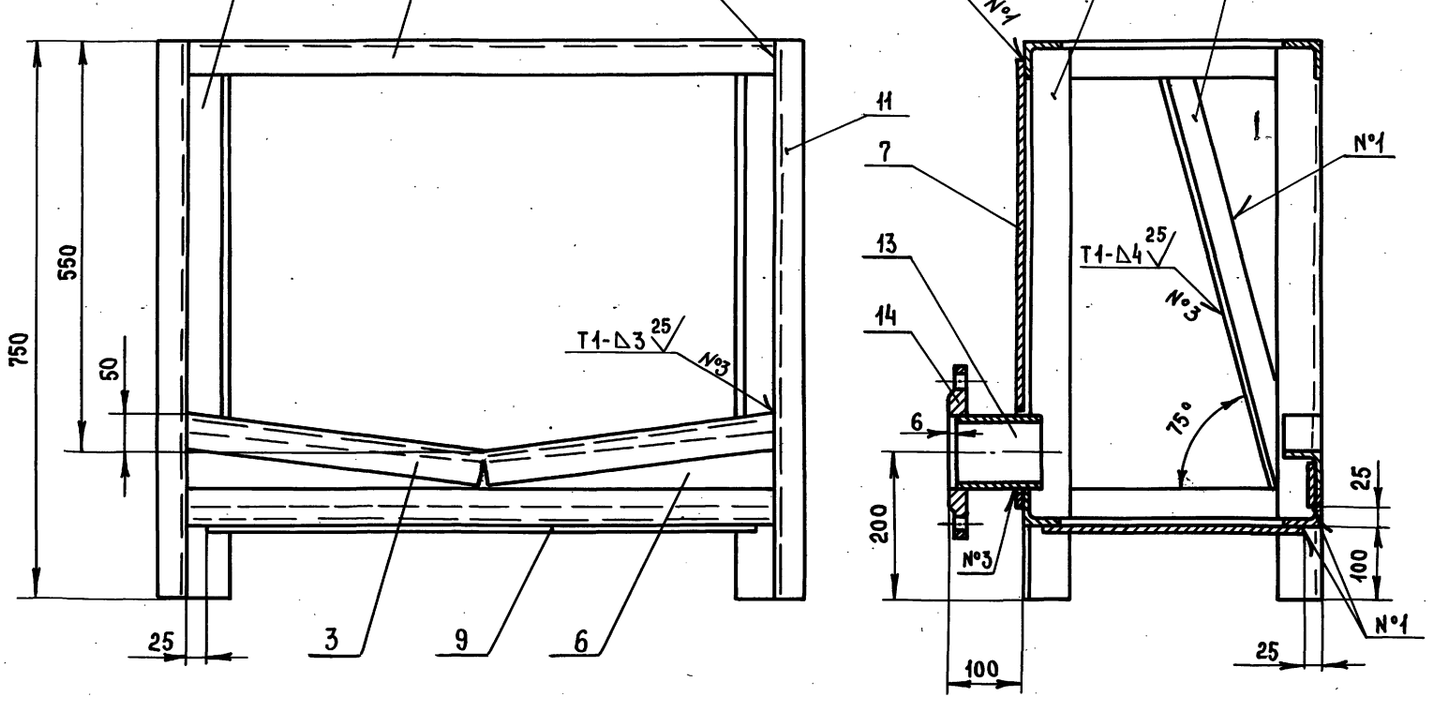

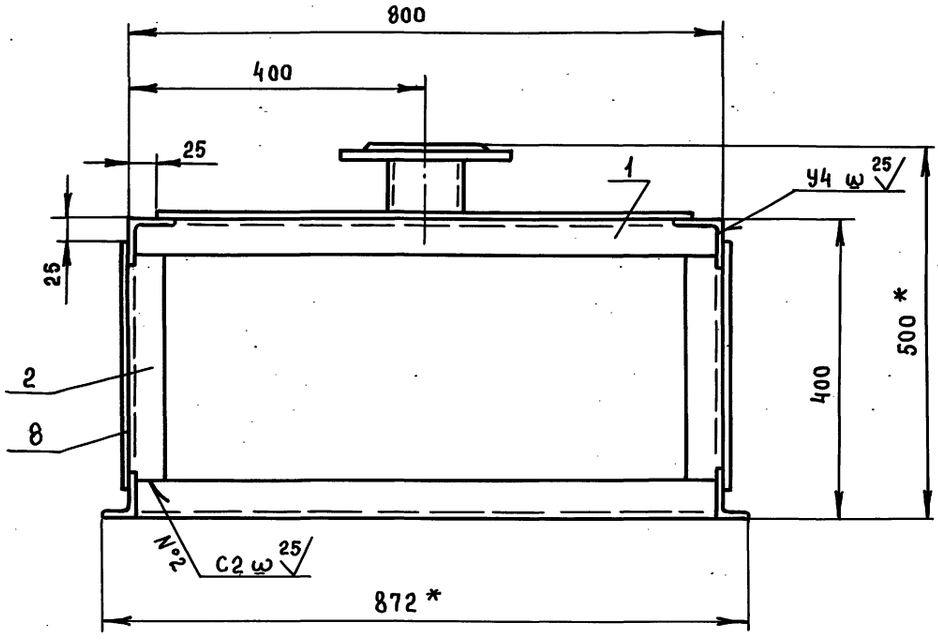

1. * РАЗМЕРЫ ДЛЯ СПРАВОК
2. $-t_2$, $\pm \frac{t_2}{2}$
3. СВАРКУ ПРОИЗВОДИТЬ ПО ГОСТ 5264-80

Изм.	Лист	№ докум.	Подп.	Дата	СП-2.01.000 СБ			
Разраб.		Маркова			Бак	Лит.	Масса	Масштаб
Пров.		Андреева					75	1:5
Гл. инж. пр.		Чхорская			Сборочный чертеж	Лист	Листов 1	
Н. контр.		Чхорская				ГлавМосархитектура Мосгорисполкома Моспромпроект мастерская №7		
Гл. констр.		Александянц						
Гл. инж.		Синяков						
Нач. маст.		Виноградов						

Инв. № подл. | Подп. и дата | Взам. инв. № | Инв. № дубл. | Подп. и дата

Выпуск 6

СП-2.01.006

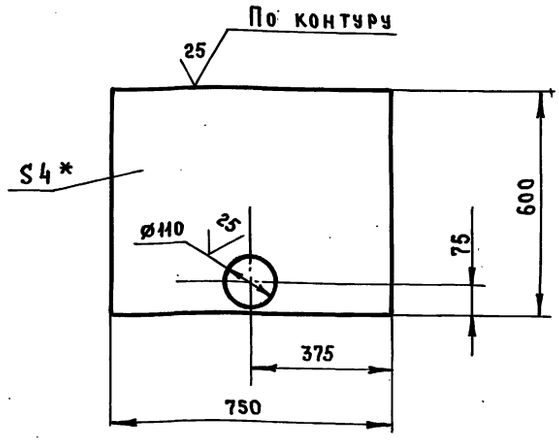

1. * Размер для справок
2. $+t_2, -t_2, \pm\frac{t_2}{2}$

Изм.	Лист	№ докум.	Подп.	Дата	СП-2.01.006			
Разраб.		Маркова			Обшивка	Лит.	Масса 14,1	Масштаб 1:10
Провер.		Андреева				Лист	Листов 1	
Гл.инж.пр.		Ухорская			Лист Б-ПН-4 ГОСТ 19903-74 / Ст3сп ГОСТ 14637-79	ГлавМосархитектура Мосгорисполкома Моспромпроект мастерская №7		
Н.контр.		Ухорская						

Формат А4

СП-2.01.005

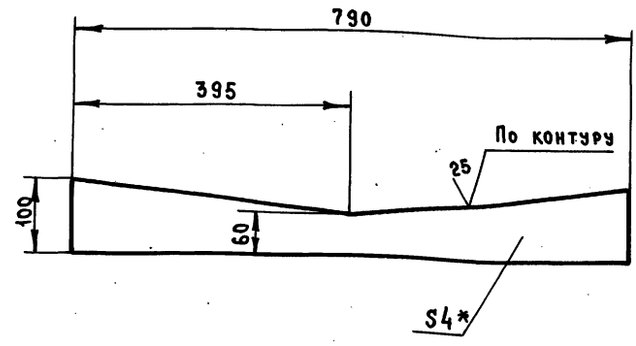

1. * Размер для справок
2. $-t_2, \pm\frac{t_2}{2}$

Изм.	Лист	№ докум.	Подп.	Дата	СП-2.01.005			
Разраб.		Маркова			Обшивка	Лит.	Масса 2.0	Масштаб 1:5
Провер.		Андреева				Лист	Листов 1	
Гл.инж.пр.		Ухорская			Лист Б-ПН-4 ГОСТ 19903-74 / Ст3сп ГОСТ 14637-79	ГлавМосархитектура Мосгорисполкома Моспромпроект мастерская №7		
Н.контр.		Ухорская						

Формат А4

Серия 07.900-2

СП-2.01.004

СП-2.01.004

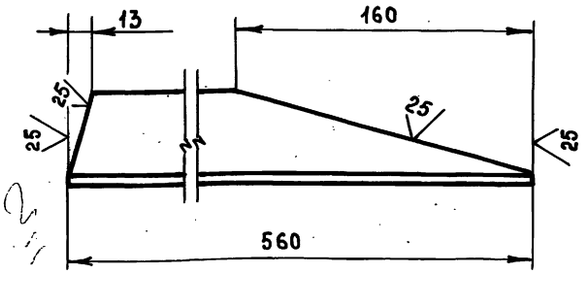

СП-2.01.004-01 зеркальное отражение
Остальное см. СП-2.01.004
М1:5



$-t_2, \pm\frac{t_2}{2}$

Изм.	Лист	№ докум.	Подп.	Дата	СП-2.01.004			
Разраб.		Маркова			Уголок	Лит.	Масса 1,5	Масштаб 1:2
Провер.		Андреева				Лист	Листов 1	
Гл.инж.пр.		Ухорская			Уголок 50×50×4-Б-ГОСТ 8509-86 / Ст3сп-II ГОСТ 535-79	ГлавМосархитектура Мосгорисполкома Моспромпроект мастерская №7		
Н.контр.		Ухорская						

Формат А4

СП-2.01.003

СП-2.01.003

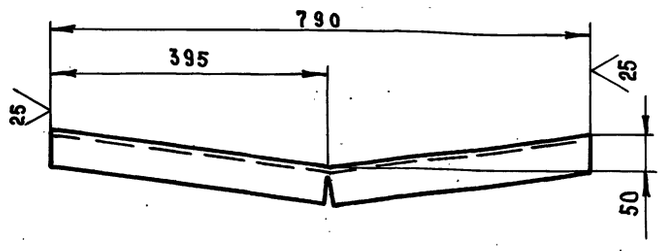

$-t_2, \pm\frac{t_2}{2}$

Изм.	Лист	№ докум.	Подп.	Дата	СП-2.01.003			
Разраб.		Маркова			Уголок	Лит.	Масса 2.4	Масштаб 1:5
Провер.		Андреева				Лист	Листов 1	
Гл.инж.пр.		Ухорская			Уголок 50×50×4-Б-ГОСТ 8509-86 / Ст3сп-II ГОСТ 535-79	ГлавМосархитектура Мосгорисполкома Моспромпроект мастерская №7		
Н.контр.		Ухорская						
Гл.констр.		Александянц						
Гл.инж.		Синяков						
Нач.маст.		Виноградов						

Формат А4

Инв.№подл. | Подп. и дата | Взам.инв.№ | Инв.№дубл. | Подп. и дата

СП-2.02.000СБ

Выпуск 6

Вид А

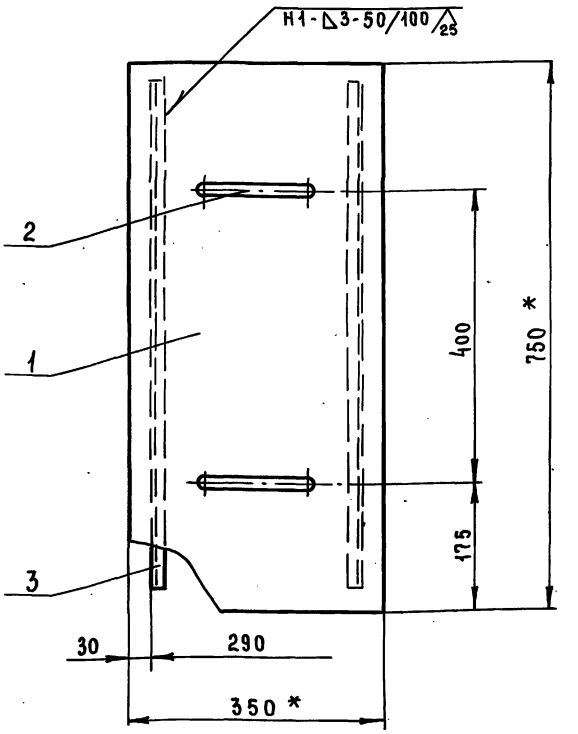

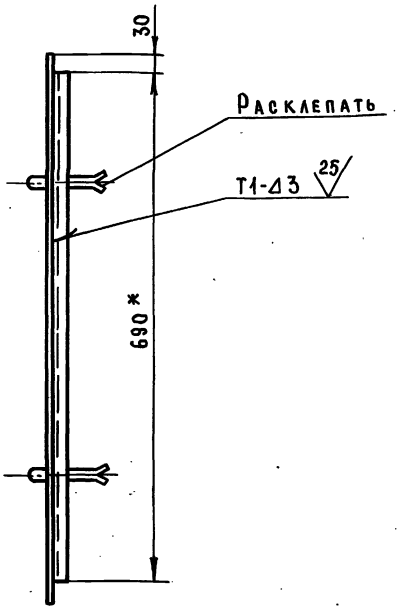

1. * Размеры для справок
2. $-t_2, \pm\frac{t_2}{2}$
3. Сварку производить по ГОСТ 5264-80

					СП-2.02.000 СБ		
Изм.	Лист	№ докум.	Подп.	Дата			
Разраб.		Маркова			Крышка	Лит.	Масса 10	Масштаб 1:5
Провер.		Андреева			Сборочный чертеж		
Гл.инж.пр		Ухорская				Лист	Листов 1
Н.контр.		Ухорская				ГлавМосархитектура Мосгорисполкома Моспром проект Мастерская №7	

Формат А3

Инв.№ подл. | Подп. и дата | Инв.№ дубл. | Взам.инв.№ | Подп. и дата

Серия 07.900-2

СП-2.02.001

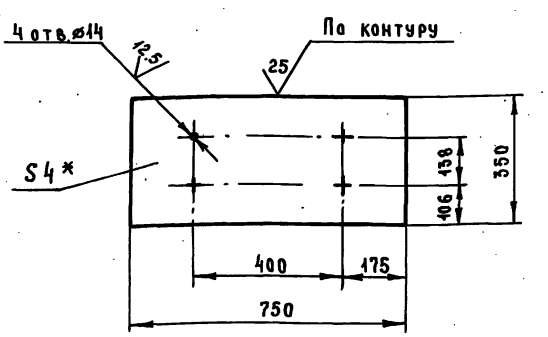

1. * Размер для справок
2. $+t_2, -t_2, \pm\frac{t_2}{2}$

					СП-2.02.001		
Изм.	Лист	№ докум.	Подп.	Дата			
Разраб.		Маркова			Крышка	Лит.	Масса 8.25	Масштаб 1:10
Провер.		Андреева				Лист	Листов 1
Гл.инж.пр		Ухорская				ГлавМосархитектура Мосгорисполкома Моспром проект Мастерская №7	
Н.контр.		Ухорская			Лист Б-ПН-4 ГОСТ 19903-74 Ст3сп ГОСТ 14637-79		

Формат А4

Формат	Зона	Поз.	Обозначение	Наименование	Кол.	Примечание
				Документация		
А3			СП-2.02.000 СБ	Сборочный чертеж		
				Детали		
А4		1	СП-2.02.001	Крышка	1	
А4		2	СП-2.02.002	Ручка	2	
Б4		3	СП-2.02.003	Бортик		
				Уголок 20×20×3-Б-ГОСТ 8509-86 Ст3сп-II-ГОСТ 535-79		
				ℓ = 690 h14	2	1,2 кг

					СП-2.02.000		
Изм.	Лист	№ докум.	Подп.	Дата			
Разраб.		Маркова			Крышка	Лит.	Лист	Листов 1
Провер.		Андреева				ГлавМосархитектура Мосгорисполкома Моспром проект Мастерская №7	
Гл.инж.пр		Ухорская					
Н.контр.		Ухорская					

Выпуск 6

СП-2.03.002

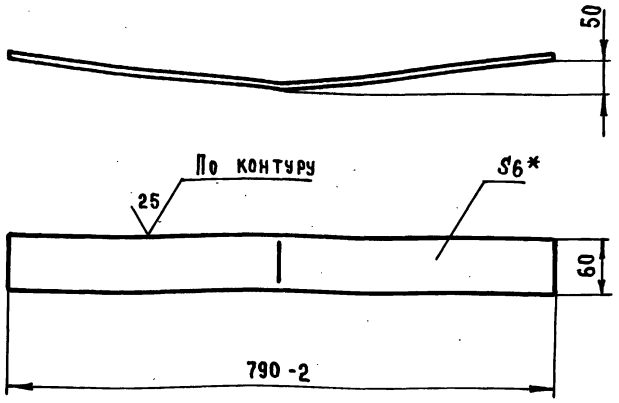

1. * Размер для справок
2. $-t_2, \pm \frac{t_2}{2}$

Изм.	Лист	№ докум.	Подп.	Дата	СП-2.03.002			
Разраб.		Маркова			Основание	Лит.	Масса	Масштаб
Провер.		Андреева					2.23	1:5
Гл. инж. пр.		Ухорская				Лист	Листов 1	
Н. контр.		Ухорская			Лист Б-ПН-6 ГОСТ 19903-74 / Ст3сп ГОСТ 14637-79	ГлавМосархитектура Мосгорисполкома Моспромпроект Мастерская №7		

Формат А4

СП-2.03.001

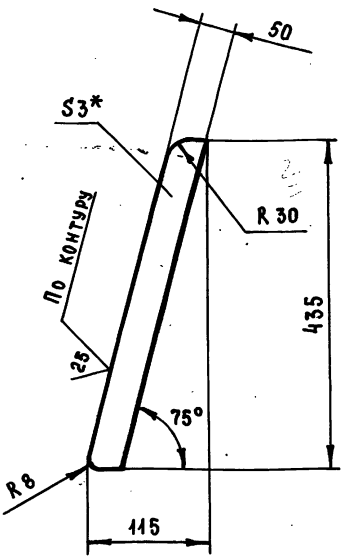

1. * Размер для справок
2. $-t_2, \pm \frac{t_2}{2}$

Изм.	Лист	№ докум.	Подп.	Дата	СП-2.03.001			
Разраб.		Маркова			Ребро	Лит.	Масса	Масштаб
Провер.		Андреева					0.53	1:5
Гл. инж. пр.		Ухорская				Лист	Листов 1	
Н. контр.		Ухорская			Лист Б-ПН-3.0 ГОСТ 19903-74 / 3-IV-Ст3сп ГОСТ 16523-70	ГлавМосархитектура Мосгорисполкома Моспромпроект Мастерская №7		

Формат А4

Серия 07.900-2

СП-2.03.000 СБ

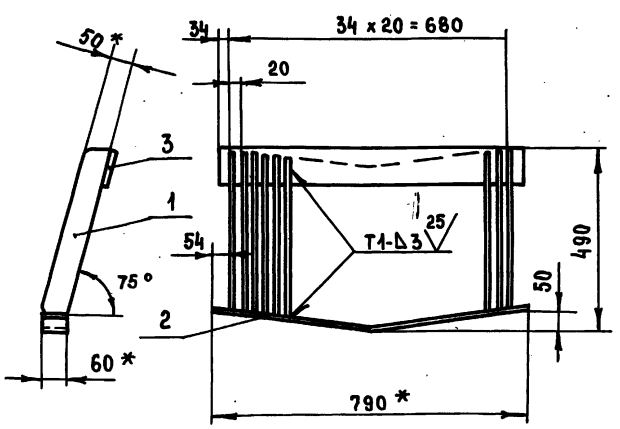

1. * Размеры для справок
2. $+t_2, -t_2, \pm \frac{t_2}{2}$
3. Сварку производить по ГОСТ 5264-80

Изм.	Лист	№ докум.	Подп.	Дата	СП-2.03.000 СБ			
Разраб.		Маркова			Решетка Сборочный чертеж	Лит.	Масса	Масштаб
Провер.		Андреева					24.3	1:10
Гл. инж. пр.		Ухорская				Лист	Листов 1	
Н. контр.		Ухорская				ГлавМосархитектура Мосгорисполкома Моспромпроект Мастерская №7		

Формат А4

Формат	Зона	Поз.	Обозначение	Наименование	Кол.	Примечание
				Документация		
А4			СП-2.03.000 СБ	Сборочный чертеж		
				Детали		
А4		1	СП-2.03.001	Ребро	35	
А4		2	СП-2.03.002	Основание	1	
Б4		3	СП-2.03.003	Полочка	1	
				Лист Б-ПН-6 ГОСТ 19903-74 / Ст3сп ГОСТ 14637-79		
				(100 x 750) h14	1	3.5 кг

Изм.	Лист	№ докум.	Подп.	Дата	СП-2.03.000			
Разраб.		Маркова			Решетка	Лит.	Лист	Листов
Провер.		Андреева					1	1
Гл. инж. пр.		Ухорская				ГлавМосархитектура Мосгорисполкома Моспромпроект Мастерская №7		
Н. контр.		Ухорская						

Формат А4

Выпуск 6

СТ-2.00.002

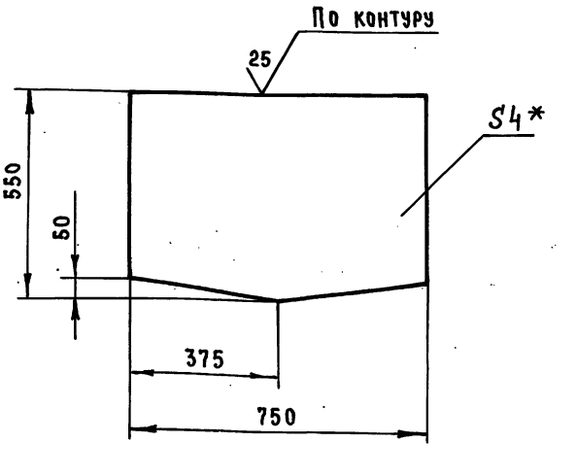

1. * Размер для справок
2. $-t_2, \pm \frac{t_2}{2}$

Изм.	Лист	№ докум.	Подп.	Дата	СТ-2.00.002			
Разраб.		Маркова			Обшивка	Лит.	Масса	Масштаб
Провер.		Андреева					12.4	1:10
Гл.инж.пр		Ухорская				Лист	Листов 1	
Н. контр.		Ухорская			Лист Б-ПН-4 ГОСТ 19903-74 Ст3сп ГОСТ 14637-79	Главмосархитектура Мосгорисполкома Моспромпроект мастерская №7		

Инв. № подл. | Подп. и дата | Взам. инв. № | Инв. № дубл. | Подпись и дата

Формат А4

СТ-2.00.001

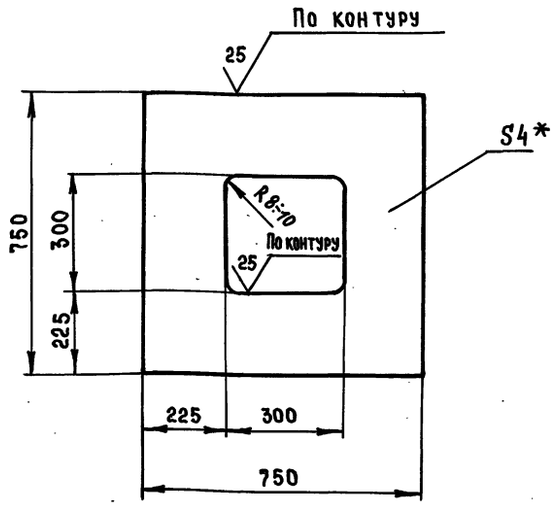

1. * Размер для справок
2. $+t_2, -t_2, \pm \frac{t_2}{2}$

Изм.	Лист	№ докум.	Подп.	Дата	СТ-2.00.001			
Разраб.		Маркова			Крышка	Лит.	Масса	Масштаб
Провер.		Андреева					14.85	1:10
Гл.инж.пр		Ухорская				Лист	Листов 1	
Н. контр.		Ухорская			Лист ромб. О-ПН-4.0 Б Ст3сп ГОСТ 8568-77	Главмосархитектура Мосгорисполкома Моспромпроект мастерская №7		

Инв. № подл. | Подп. и дата | Взам. инв. № | Инв. № дубл. | Подпись и дата

Формат А4

Серия 07.900-2

Формат	Зона	Поз.	Обозначение	Наименование	Кол.	Примечание
Б4	12		СТ-2.00.010	Уголок		
				Уголок 63х63х4-Б-ГОСТ 8509-86 Ст3сп-II-ГОСТ 535-79		
				ℓ = 750 h14	4	11.7 кг

Изм.	Лист	№ докум.	Подп.	Дата	СТ-2.00.000	Лист 2

Инв. № подл. | Подп. и дата | Взам. инв. № | Инв. № дубл. | Подпись и дата

Формат А4

Формат	Зона	Поз.	Обозначение	Наименование	Кол.	Примечание
				Документация		
А2			СТ-2.00.000 СБ	Сборочный чертеж		
				Детали		
А4		1	СТ-2.00.001	Крышка	1	
А4		2	СТ-2.00.002	Обшивка	2	
А4		3	СТ-2.00.003	Уголок	2	
		4	-01	Уголок	2	
А4		5	СТ-2.00.004	Днище	1	
А4		6	СТ-2.00.005	Фланец	1	
А4		7	СТ-2.00.006	Уголок	1	
А4		8	СТ-2.00.007	Уголок	1	
А4		9	СП-2.01.001	Уголок	2	
Б4		10	СТ-2.00.008	Обшивка		
				Лист Б-ПН-4 ГОСТ 19903-74 Ст3сп ГОСТ 14637-79		
				(750 х 450) h14	2	21.2 кг
Б4		11	СТ-2.00.009	Уголок		
				Уголок 63х63х4-Б-ГОСТ 8509-86 Ст3сп-II-ГОСТ 535-79		
				ℓ = 790 h14	1	3.1 кг

Изм.	Лист	№ докум.	Подп.	Дата	СТ-2.00.000	Лит.	Лист	Листов
Разраб.		Маркова			Секция торцовая		1	2
Провер.		Андреева				Главмосархитектура Мосгорисполкома Моспромпроект мастерская №7		
Гл.инж.пр		Ухорская						
Н. контр.		Ухорская						

Инв. № подл. | Подп. и дата | Взам. инв. № | Инв. № дубл. | Подпись и дата

Формат А4

СТ-2.00.000СБ

Выпуск 6

Серия 07.900-2

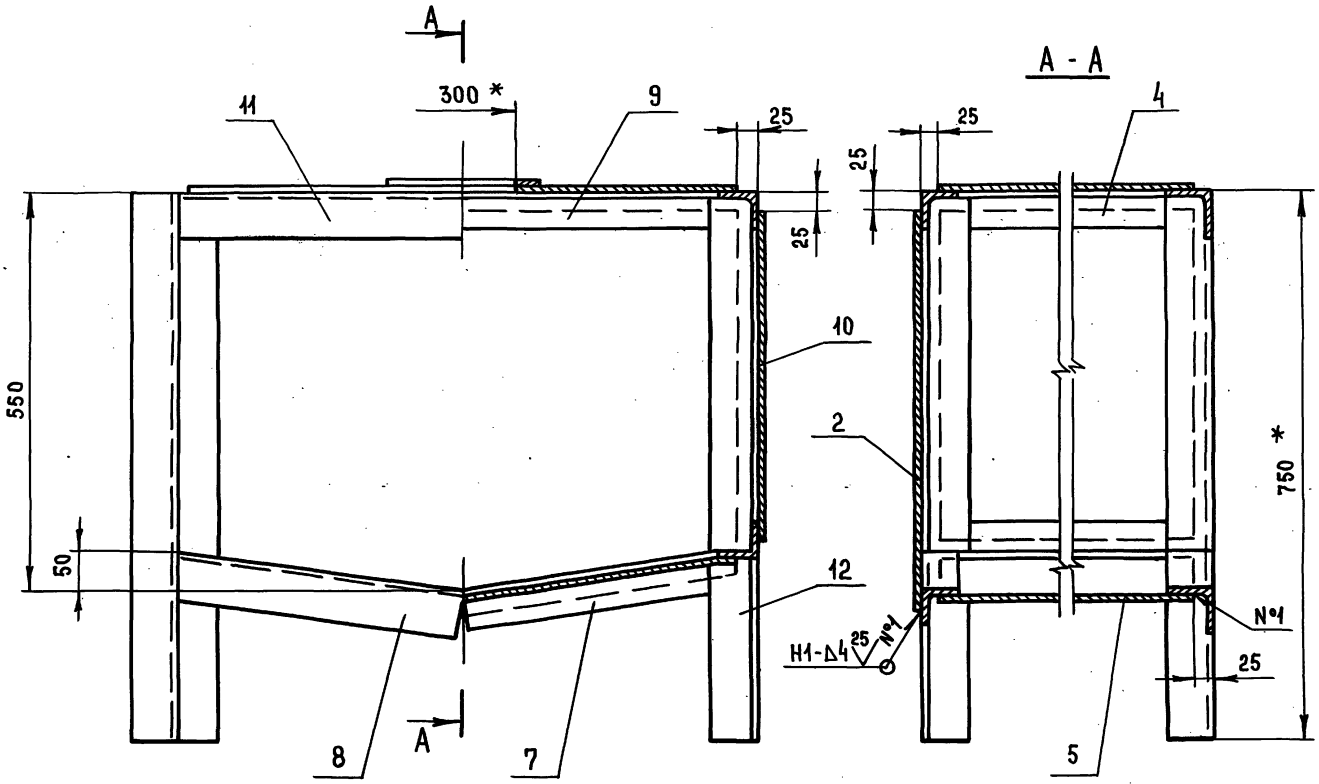

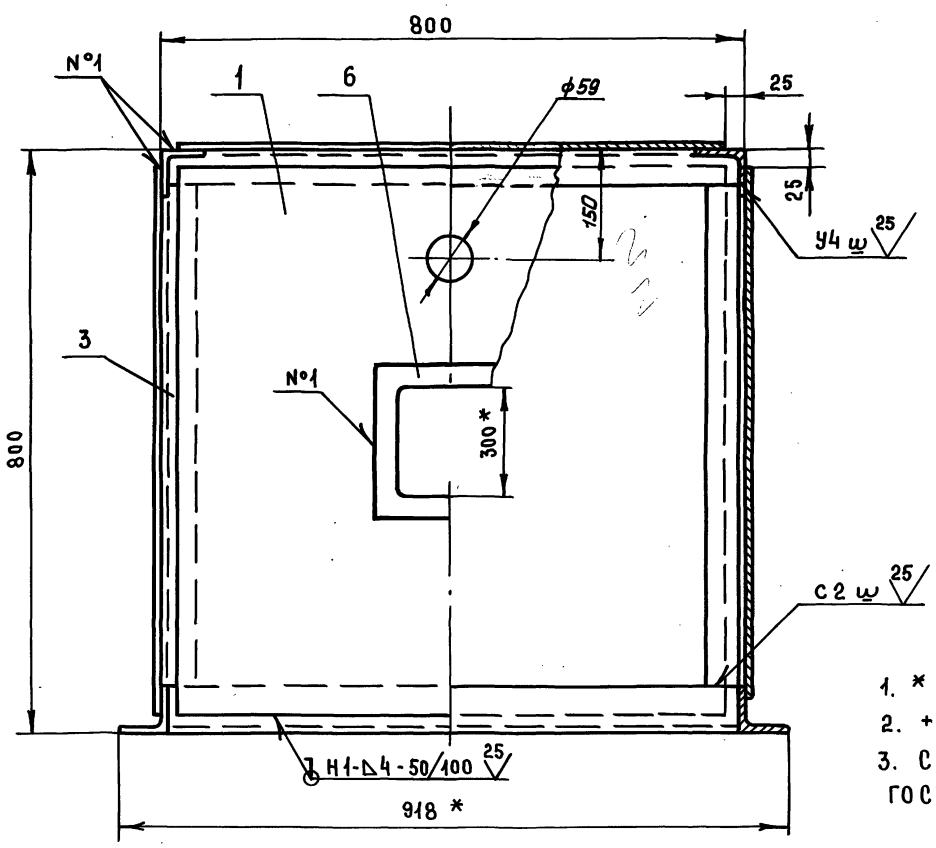

1. * Размеры для справок
2. $+t_2, -t_2 \pm \frac{t_2}{2}$
3. Сварку производить по ГОСТ 5264-80

					СТ-2.00.000 СБ		
Изм	Лист	№ докум.	Подп.	Дата	Секция торцовая сборочный чертеж	Лит.	Масса 110	Масштаб 1:5
Разраб		Маркова				Лист	Листов 1
Провер.		Андреева				Главмосархитектура Мосгорисполкома Моспромпроект Мастерская №7	
Гл.инж.пр		Ухорская					
Н.контр		Ухорская					
Гл.конст.		Александянц					
Гл.инж		Синяков					
Нач.маст		Виноградов					

Инв. № подл. | Подп. и дата | Взам. инв. № | Инв. № дубл. | Подп. и дата

20338-09 18 Формат А2

Выпуск 6

СТ-2.00.006

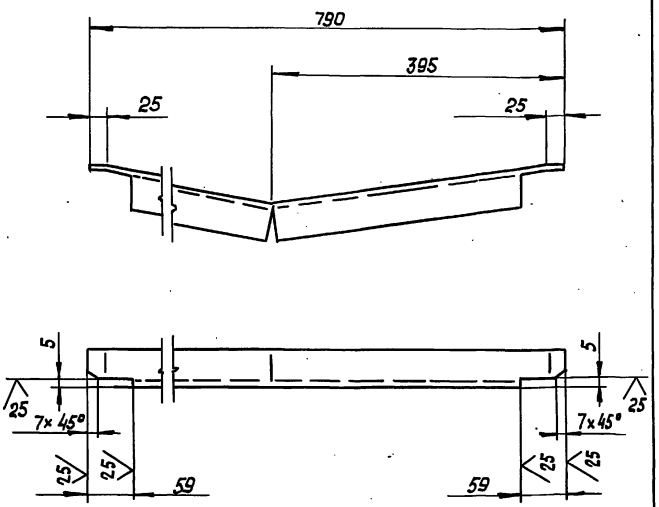

$-t_2, \pm\frac{t}{2}$.

Изм.	Лист	№ докум.	Подп.	Дата	СТ-2.00.006	Лит.	Масса	Масштаб
Разраб.		Маркова			Уголок		2,4	1:5
Провер.		Андреева				Лист	Листов 1	
Гл. инж. пр.		Ухорская						
Н. контр.		Ухорская			Уголок 50×50×4-6 ГОСТ 8509-86 / Ст3сп-II ГОСТ 535-79	Главмосархитектура Мосгорисполкома Моспромпроект мастерская N7		

Формат А4

СТ-2.00.005

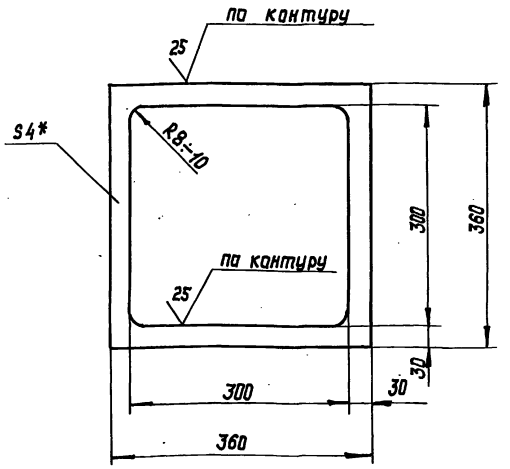

1.* Размер для справок.

2. $+t_2, -t_2, \pm\frac{t_2}{2}$.

Изм.	Лист	№ докум.	Подп.	Дата	СТ-2.00.005	Лит.	Масса	Масштаб
Разраб.		Маркова			Фланец		1.25	1:5
Провер.		Андреева				Лист	Листов 1	
Гл. инж. пр.		Ухорская						
Н. контр.		Ухорская			Лист Б-ПН-4 ГОСТ 19903-74 / Ст3сп ГОСТ 14637-79	Главмосархитектура Мосгорисполкома Моспромпроект мастерская N7		

Формат А4

Серия 07.900-2

СТ-2.00.004

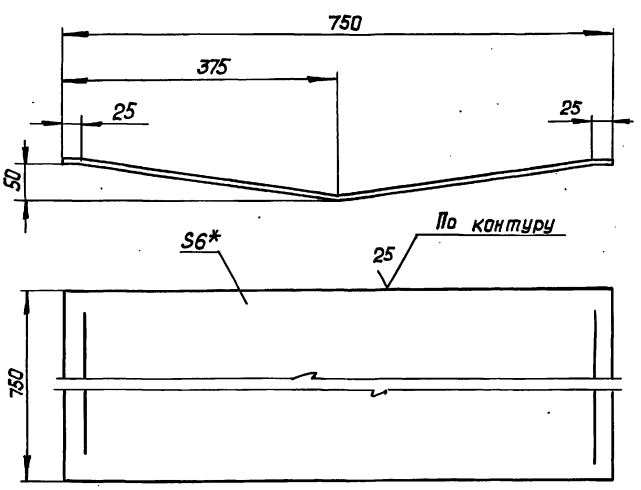

1.* Размер для справок.

2. $-t_2, \pm\frac{t_2}{2}$.

Изм.	Лист	№ докум.	Подп.	Дата	СТ-2.00.004	Лит.	Масса	Масштаб
Разраб.		Маркова			Днище		26.5	1:5
Провер.		Андреева				Лист	Листов 1	
Гл. инж. пр.		Ухорская						
Н. контр.		Ухорская			Лист Б-ПН-6 ГОСТ 19903-74 / Ст3 сп ГОСТ 14637-79	Главмосархитектор Мосгорисполкома Моспромпроект мастерская N7		

Формат А4

СТ-2.00.003

СТ-2.00.003

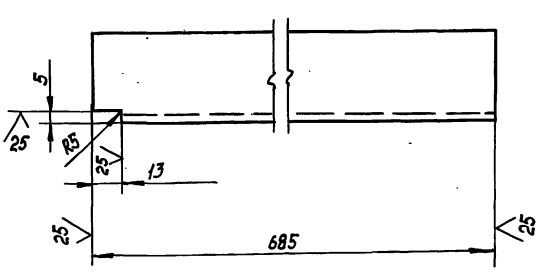

СТ-2.00.003-01 зеркальное отражение

Остальное см. СТ-2.00.003

М 1:5

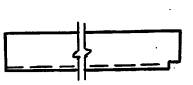

$-t_2, \pm\frac{t_2}{2}$

Изм.	Лист	№ докум.	Подп.	Дата	СТ-2.00.003	Лит.	Масса	Масштаб
Разраб.		Маркова			Уголок		20	1:2
Пров.		Андреева				Лист	Листов 1	
Гл. инж. пр.		Ухорская						
Н. контр.		Ухорская						
Гл. констр.		Алексанянц			Уголок 50×50×4-6-ГОСТ 8509-86 / Ст3сп-II-ГОСТ 535-79	Главмосархитектура Мосгорисполкома Моспромпроект мастерская N7		
Гл. инж.		Синяков						
Нач. маст.		Виноградов						

20338-09 19

Формат А4

Выпуск 6

В. 00. 001

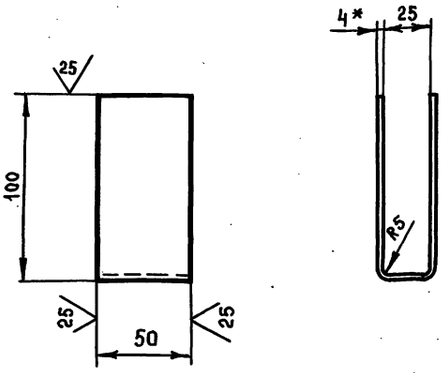

1. * Размер для справок
2. $+t_2, -t_2, \pm\frac{t_2}{2}$
3. Длина развертки ℓ = 225 мм

Изм.	Лист	№ докум.	Подп.	Дата
Разраб.		Маркова		
Провер.		Андреева		
Гл.инж.пр.		Ухорская		
Н. контр.		Ухорская		

Скоба

Лит	Масса	Масштаб
	0.36	1:2

Лист	Листов 1

Лист Б-ПН-4 ГОСТ 19903-74 / Ст3 сп ГОСТ 14637-79

Главмосархитектура Мосгорисполкома Моспромпроект Мастерская №7

Инв. № подл. | Подп. и дата | Взам. инв. № | Инв. № дубл. | Подпись и дата

Формат А4

СТ-2. 00. 007

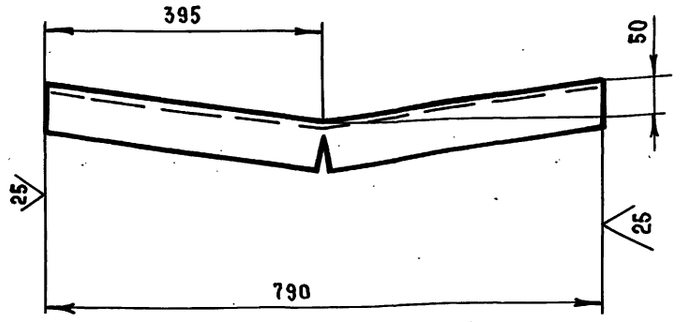

$-t_2, \pm\frac{t_2}{2}$

Изм.	Лист	№ докум.	Подп.	Дата
Разраб.		Маркова		
Провер.		Андреева		
Гл.инж.пр.		Ухорская		
Н. контр.		Ухорская		

Уголок

Лит	Масса	Масштаб
	3.1	1:5

Лист	Листов 1

Уголок 63х63х4-Б-ГОСТ 8509-86 / Ст3 сп-II-ГОСТ 535-79

Главмосархитектура Мосгорисполкома Моспромпроект Мастерская №7

Инв. № подл. | Подп. и дата | Взам. инв. № | Инв. № дубл. | Подпись и дата

Формат А4

Серия 07.900-2

Формат	Зона	Поз.	Обозначение	Наименование	Кол.	Примечание
Б4		11	СР-2. 00. 004	Уголок		
				Уголок 50х50х4-Б-ГОСТ 8509-86 / Ст3сп-II-ГОСТ 535-79		
				ℓ = 790 h14	1	2.4 кг
Б4		12	СР-2. 00 005	Уголок		
				Уголок 63х63х4-Б-ГОСТ 8509-86 / Ст3 сп-II-ГОСТ 535-79		
				ℓ = 790 h14	1	3.1 кг

Изм.	Лист	№ докум.	Подп.	Дата

СР-2. 00. 000

Лист 2

Инв. № подл. | Подп. и дата | Взам. инв. № | Инв. № дубл. | Подп. и дата

Формат А4

Формат	Зона	Поз.	Обозначение	Наименование	Кол.	Примечание
				Документация		
А2			СР-2. 00. 000 СБ	Сборочный чертеж		
				Детали		
А4		1	СП-2. 01. 003	Уголок	1	
А4		2	СТ-2. 00. 001	Крышка	1	
А4		3	СТ-2. 00. 003	Уголок	2	
		4	-01	Уголок	2	
А4		5	СТ-2. 00. 004	Днище	1	
А4		6	СТ-2. 00. 005	Фланец	1	
А4		7	СТ-2. 00. 007	Уголок	1	
Б4		8	СР-2. 00. 001	Обшивка		
				Лист Б-ПН-4 ГОСТ 19903-74 / Ст3 сп ГОСТ 14637-79		
				(750 х 450) h14	2	21.2 кг
Б4		9	СР-2. 00. 002	Уголок		
				Уголок 63х63х4-Б-ГОСТ 8509-86 / Ст3 сп-II-ГОСТ 535-79		
				ℓ = 750 h14	2	5.85 кг
Б4		10	СР-2. 00. 003	Уголок		
				Уголок 63х40х4-Б-ГОСТ 8510-86 / Ст3 сп-II-ГОСТ 535-79		
				ℓ = 750 h14	2	4.8 кг

Изм.	Лист	№ докум.	Подп.	Дата
Разраб.		Маркова		
Провер.		Андреева		
Гл.инж.пр.		Ухорская		
Н. контр.		Ухорская		

СР-2. 00. 000

Секция рядовая

Лит	Лист	Листов
	1	2

Главмосархитектура Мосгорисполкома Моспромпроект Мастерская №7

Инв. № подл. | Подп. и дата | Взам. инв. № | Инв. № дубл. | Подп. и дата

Формат А4

СР-2.00.000 СБ

Выпуск 6

Серия 07.900-2

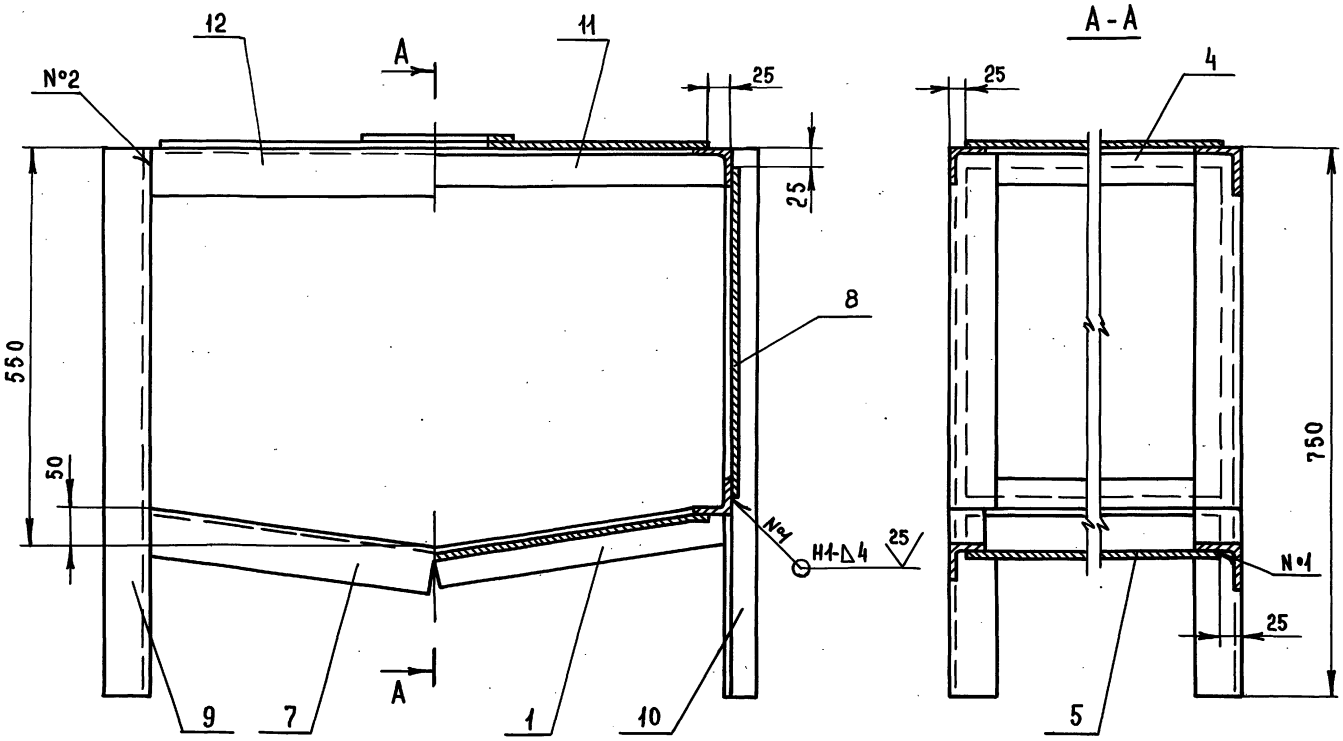

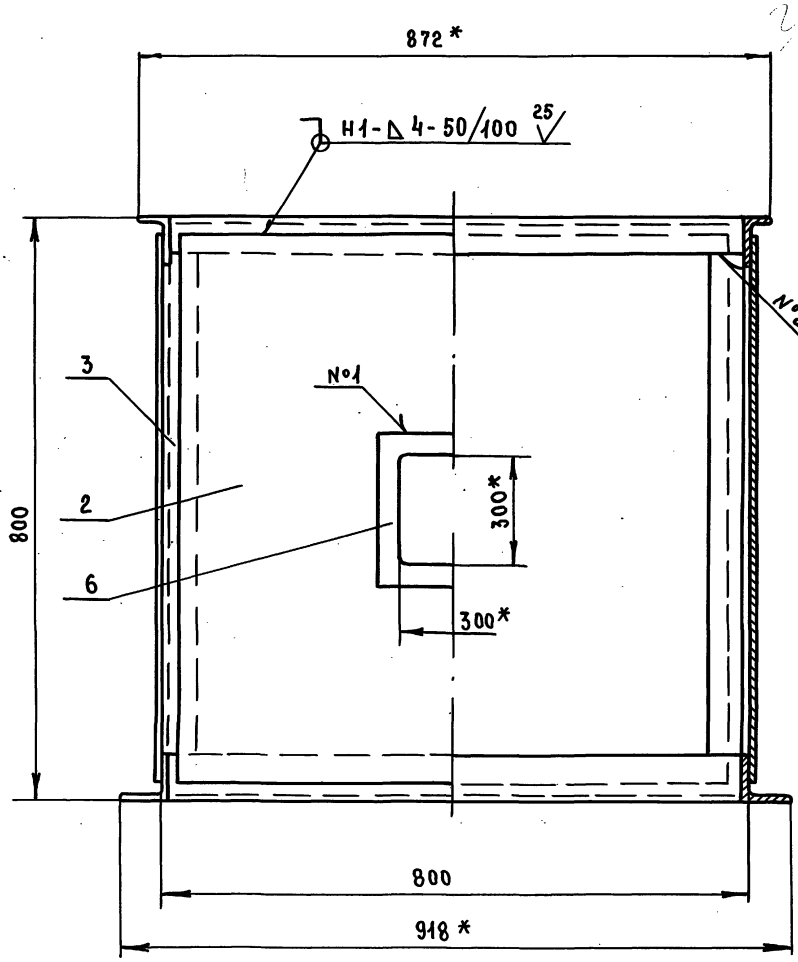

1. * Размеры для справок
2. $+t_2, -t_2, \pm\frac{t_2}{2}$
3. Сварку производить по ГОСТ 5264-80

Изм.	Лист	№ докум.	Подп.	Дата
Разраб.		Маркова		
Пров.		Андреева		
Гл.инж.пр		Ухорская		
Н. контр.		Ухорская		
Гл. констр		Александянц		
Гл.инж.		Синяков		
Нач.маст.		Виноградов		

СР-2.00.000 СБ

Секция рядовая
Сборочный чертеж

Лит	Масса	Масштаб
	94	1:5
Лист	Листов 1	

ГлавМосархитектура
Мосгорисполкома
Моспромпроект
Мастерская №7

Инв.№ подл. | Подп. и дата | Взам. инв.№ | Инв.№ дубл. | Подп. и дата

Формат А2

Выпуск 6

Серия 07.900-2

К 00.001

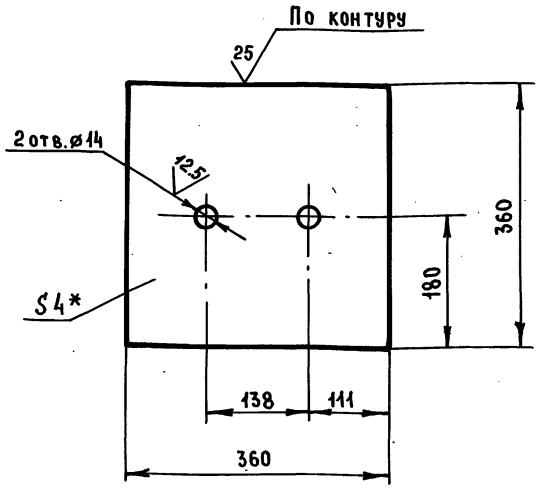

1. * Размер для справок
2. $+t_2, -t_2, \pm \frac{t_2}{2}$

Изм.	Лист	№ докум.	Подп.	Дата	К 00.001			
Разраб.		Маркова			Лист	Лит.	Масса	Масштаб
Провер.		Андреева					4,1	1:5
Гл. инж. пр.		Ухорская				Лист	Листов 1	
Н. контр.		Ухорская			Лист 6-пн-4 ГОСТ 19903-74 / Ст3сп ГОСТ 14637-79	ГлавМосархитектура Мосгорисполкома Моспромпроект Мастерская №7		

Формат А4

СП-2.02.002

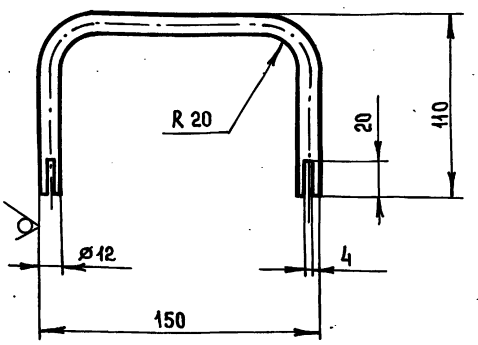

1. * Размер для справок
2. $+t_2, -t_2, \pm \frac{t_2}{2}$
3. Длина развертки ℓ = 325 мм

Изм.	Лист	№ докум.	Подп.	Дата	СП-2.02.002			
Разраб.		Маркова			Ручка	Лит.	Масса	Масштаб
Провер.		Андреева					0.3	1:2
Гл. инж. пр.		Ухорская				Лист	Листов 1	
Н. контр.		Ухорская			Круг В-12 ГОСТ 2590-71 / Б-Ст3сп-II ГОСТ 535-79	ГлавМосархитектура Мосгорисполкома Моспромпроект Мастерская №7		

Формат А4

К 00.000 СБ

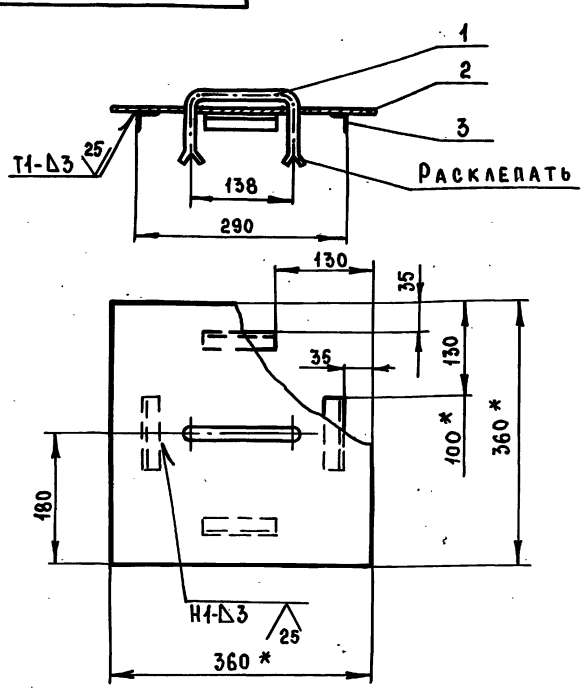

1. * Размеры для справок
2. $-t_2, \pm \frac{t_2}{2}$
3. Сварку производить по ГОСТ 5264-80

Изм.	Лист	№ докум.	Подп.	Дата	К 00.000 СБ			
Разраб.		Маркова			Крышка Сборочный чертеж	Лит.	Масса	Масштаб
Провер.		Андреева					4.85	1:5
Гл. инж. пр.		Ухорская				Лист	Листов 1	
Н. контр.		Ухорская				ГлавМосархитектура Мосгорисполкома Моспромпроект Мастерская №7		

Формат А4

Формат	Зона	Поз.	Обозначение	Наименование	Кол.	Примечание
				Документация		
А4			К 00.000 СБ	Сборочный чертеж		
				Детали		
А4		1	СП-2.02.002	Ручка	1	
А4		2	К 00.001	Лист	1	
Б4		3	К 00.002	Бортик		
				Уголок 25х25х3-Б-ГОСТ 8509-86 / Ст3сп-II-ГОСТ 535-79		
				ℓ = 100 h14	4	0.5 кг

Изм.	Лист	№ докум.	Подп.	Дата	К 00.000			
Разраб.		Маркова			Крышка	Лит.	Лист	Листов
Провер.		Андреева					1	
Гл. инж. пр.		Ухорская				ГлавМосархитектура Мосгорисполкома Моспромпроект Мастерская №7		
Н. контр.		Ухорская						

20338-09 22 Формат А4

Инв. № подл. | Подп. и дата | Взам. инв. № | Инв. № дубл. | Подп. и дата

Г.00.000 СБ

Выпуск 6

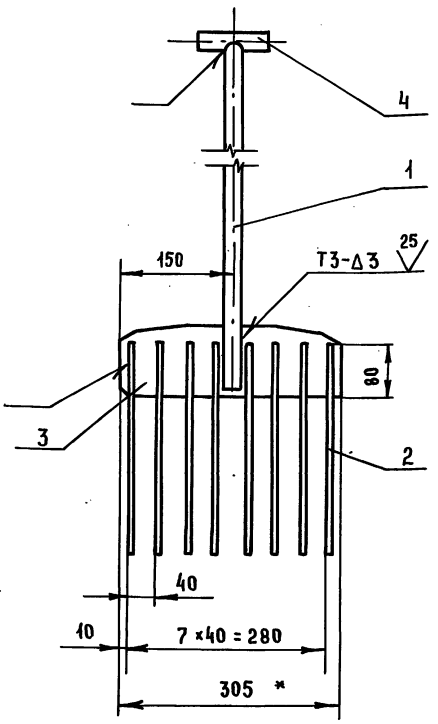

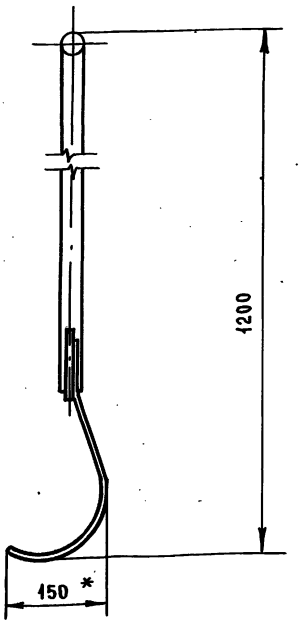

1. * Размеры для справок
2. $-t_2, \pm \frac{t_2}{2}$
3. Сварку производить по ГОСТ 5264-80

Изм.	Лист	№ докум.	Подп.	Дата	Г.00.000 СБ			
Разраб.		Маркова			Грабли Сборочный чертеж	Лит.	Масса	Масштаб
Провер.		Андреева					2,7	1:5
Гл.инж.пр.		Ухорская				Лист	Листов 1	
Н.контр.		Ухорская				ГЛАВМОСАРХИТЕКТУРА МОСГОРИСПОЛКОМА МОСПРОМПРОЕКТ МАСТЕРСКАЯ №7		

Формат А3

Инв.№ подл. | Подп. и дата | Взам.инв.№ | Инв.№ дубл. | Подп. и дата

Г.00.001

Серия 07.900-2

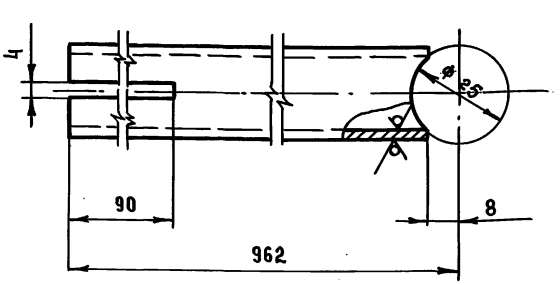

1. $t_2 . -t_2, \pm \frac{t_2}{2}$

Изм.	Лист	№ докум.	Подп.	Дата	Г.00.001			
Разраб.		Маркова			Труба	Лит.	Масса	Масштаб
Провер.		Андреева					1,3	1:1
Гл.инж.пр.		Ухорская				Лист	Листов 1	
Н.контр.		Ухорская			Труба 25×2,5 ГОСТ 8732-78 / Б10 ГОСТ 8731-87	ГЛАВМОСАРХИТЕКТУРА МОСГОРИСПОЛКОМА МОСПРОМПРОЕКТ МАСТЕРСКАЯ №7		

Формат А4

Формат	Зона	Поз.	Обозначение	Наименование	Кол.	Примечание
				Документация		
А3			Г.00.000 СБ	Сборочный чертеж		
				Детали		
А4		1	Г.00.001	Труба	1	
А4		2	Г.00.002	Зуб	8	
А4		3	Г.00.003	Полоса	1	
Б4		4	Г.00.004	Труба		
				Труба 25×2,5 ГОСТ 8732-78 / Б10 ГОСТ 8731-87		
				ℓ = 100 h14	1	0,14 кг

Изм.	Лист	№ докум.	Подп.	Дата	Г.00.000			
Разраб.		Маркова			Грабли	Лит.	Лист	Листов
Провер.		Андреева					1	1
Гл.инж.пр.		Ухорская				ГЛАВМОСАРХИТЕКТУРА МОСГОРИСПОЛКОМА МОСПРОМПРОЕКТ МАСТЕРСКАЯ №7		
Н.контр.		Ухорская						

Инв.№ подл. | Подп. и дата | Взам.инв.№ | Инв.№ дубл. | Подп. и дата

Выпуск 6

МСБ-2/0. 00. 001

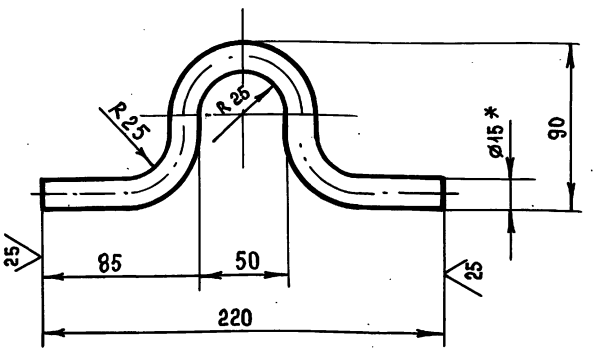

1. * Размер для справок
2. $+t_2, -t_2, \pm\frac{t_2}{2}$
3. Длина развертки $\ell = 314$ мм

Изм.	Лист	№ докум.	Подп.	Дата	МСБ - 2/0. 00. 001
Разраб.		Маркова			Петля
Провер.		Андреева			
Гл.инж.пр.		Ухорская			Лит. / Масса 0.47 / Масштаб 1:2
Н.контр.		Ухорская			Лист / Листов 1
					Круг В-15 ГОСТ 2590-71 / Б-Ст3сп-II ГОСТ 535-79
					Главмосархитектура Мосгорисполкома Моспромпроект Мастерская №7

Формат А4

Инв. № подл. | Подп. и дата | Взам. инв. № | Инв. № дубл. | Подп. и дата

Серия 07.900-2

Г. 00. 003

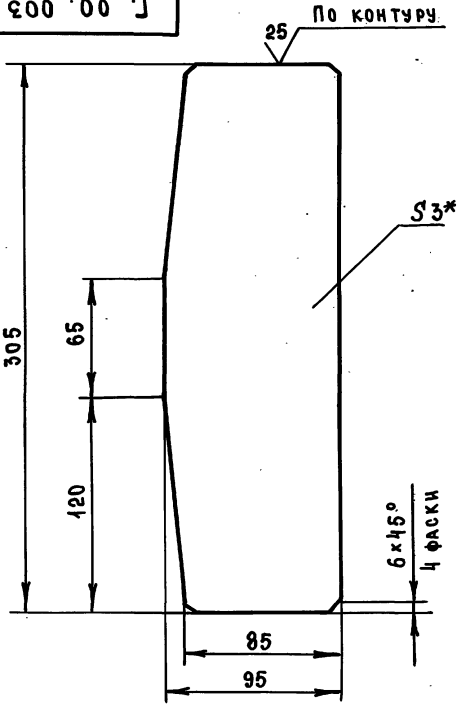

1. * Размер для справок
2. $-t_2, \pm\frac{t_2}{2}$

Изм.	Лист	№ докум.	Подп.	Дата	Г. 00. 003
Провер.		Андреева			Полоса
Гл.инж.пр.		Ухорская			Лит. / Масса 0.7 / Масштаб 1:2
Н. контр.		Ухорская			Лист / Листов 1
					Лист Б-ПН-3.0 ГОСТ 19903-74 / 3-IУ-Ст3сп ГОСТ 16523-70
					Главмосархитектура Мосгорисполкома Моспромпроект Мастерская №7

Формат А4

Г. 00. 002

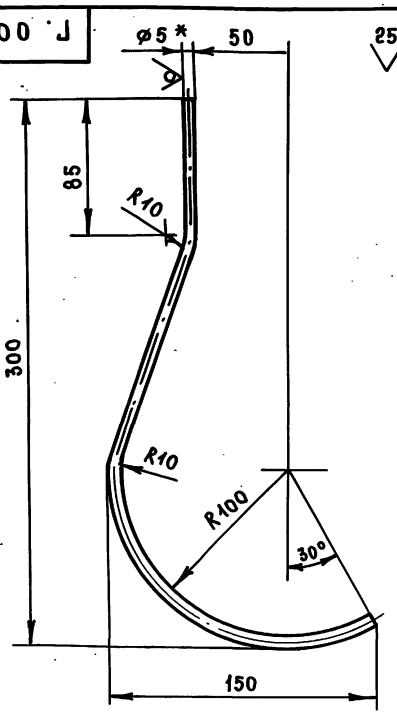

1. * Размер для справок
2. $-t_2, \pm\frac{t_2}{2}$
3. Длина развертки $\ell = 425$ мм

Изм.	Лист	№ докум.	Подп.	Дата	Г. 00. 002
Разраб.		Маркова			Зуб
Провер.		Андреева			Лит. / Масса 0.07 / Масштаб 1:2
Гл.инж.пр.		Ухорская			Лист / Листов 1
Н. контр.		Ухорская			Круг В-5 ГОСТ 2590-71 / Б Ст 3сп-II ГОСТ 535-79
Гл. констр.		Александрин			Главмосархитектура Мосгорисполкома Моспромпроект Мастерская №7
Гл. инж.		Синяков			
Нач. маст.		Виноградов			

Формат А4

gost.e-ecolog.ru